Estudio para análisis de falla EAF 091/2025

"Desconexión forzada de la barra N°1 12.5 kV de S/E Santa Marta"

Fecha de Emisión: 19-03-2025

1. Descripción pormenorizada de la perturbación

a. Fecha y Hora de la falla

Fecha	26/02/2025
Hora	07:06
Consumos desconectados (MW)	18.00
Demanda previa del sistema (MW)	5986.37
Porcentaje de desconexión	0.300 %
Calificación Apagón	No aplica (porcentaje de desconexión < 10%)

b. Identificación instalación afectada

Nombre de la instalación	S/E Santa Marta / SE046T0835
Tipo de instalación	Subestación
Tensión nominal	110 kV, 23 kV y 12.5 kV
Segmento	Transmisión zonal
Propietario instalación afectada	Sociedad Transmisora Metropolitana S.A.
RUT	77.611.649-1
Representante Legal	Francisco Alliende
Dirección	Manuel Bulnes N°441, Osorno

c. Identificación del elemento fallado

Nombre del elemento afectado	Sistemas de protección del paño de cabecera del alimentador Ciudad Satélite / PA008T0835SE046T0835
Propietario elemento fallado	Sociedad Transmisora Metropolitana S.A.
RUT	77.611.649-1
Representante Legal	Francisco Alliende
Dirección	Manuel Bulnes N°441, Osorno

d. Origen y causa de la falla

Se produjo la desconexión forzada de la barra N°1 12.5 kV de S/E Santa Marta, por operación en respaldo de su protección de sobrecorriente de fase, ante una falla ocurrida en el alimentador Ciudad Satélite que no fue despejada por los sistemas de protección propios del alimentador.

d.2 Fenómeno Físico:

OPE22: Error en programación de elementos de protección o control (*).

(*): Fenómeno Físico propuesto por el Coordinador. La empresa Sociedad Transmisora Metropolitana S.A., en su Informe de Falla de 5 días, declara como Fenómeno Físico: "*OPE26: Interrupción producida por falla en los sistemas de protección de la instalación*".

d.3 Reiteración:

Reiteración Fenómeno Físico en la instalación afectada: Esta instalación ha sido afectada por el mismo fenómeno físico, durante los últimos 24 meses móviles (EAF 194-2024 y EAF 014-2025).

Reiteración Fenómeno Físico en instalaciones del mismo propietario: Sí se han producido fallas en instalaciones del mismo propietario con el mismo fenómeno físico, durante los últimos 24 meses móviles.

FALLA_ID	NOMBRE_FALLA	FECHA_FALLA	ACCIONES_CORRECTIVAS
EAF 152_2023	Desconexión forzada de la barra 23 kV N°1 de S/E Las Acacias	02-04-2023	La empresa Sociedad Transmisora Metropolitana S.A. indica: - *"El martes 04 de abril mediante curso forzoso, una vez identificada la diferencia en los ajustes de la protección de sobrecorriente del interruptor de la Barra MT1, se procedió a solicitar una intervención para su normalización y realizar las pruebas de estas. Adjuntamos el informe de esta atención".*
EAF 234_2023	Desconexión forzada de la barra N°3 12 kV de S/E Quilicura	01-06-2023	La empresa Sociedad Transmisora Metropolitana S.A. indica: - *"Ocurrida la operación del interruptor MT3, se procedió a realizar maniobras en los alimentadores, con el fin de reabastecer el suministro a los clientes. Una vez en la subestación, se revisó la instalación identificando un conductor de MT del alimentador Alcalde Guzmán y cables de control cortados. Este corte de conductores fue realizado por un delincuente que ingresó a la subestación con la intención de robar conductores eléctricos. No se logró identificar a este individuo. Se repararon los cables de control cortados y se normalizó la Barra MT3".* - *"Al analizar los registros de las protecciones, se identificó que para la segunda falla la protección del alimentador Alcalde Guzmán no operó, siendo despejada por la operación de la protección del interruptor MT3. Se procedió a realizar pruebas a la protección del alimentador Alcalde Guzmán, con resultado satisfactorio. Durante el mes de junio de 2023, procederemos a reemplazar la protección del alimentador Alcalde Guzmán, esto como medida preventiva y con el espíritu de evitar una nueva operación no deseada de la protección del interruptor MT3, frente a fallas en este alimentador".* - *"El pasado martes 06 de junio en la protección del alimentador Alcalde Guzmán, se cambió la programación de la oscilografía. Esto con el espíritu de contar con estos registros frente a otras fallas en este alimentador".* - *"El pasado miércoles 07 de junio, se modificó el ajuste de la protección del alimentador Alcalde Guzmán, específicamente se modificó el Mínimo de Operación la unidad de sobrecorriente de tiempo inverso residual de 180 [A] a 120 [A], mejorando así la coordinación con la protección del interruptor MT3".*

FALLA_ID	NOMBRE_FALLA	FECHA_FALLA	ACCIONES_CORRECTIVAS
EAF 307_2023	Desconexión forzada de barras 12 kV N°4 y Auxiliar de S/E Pudahuel	22-07-2023	La empresa Sociedad Transmisora Metropolitana S.A. indica: *"Una vez ocurrida la operación automática de las protecciones de la entrada de Barra Auxiliar 12kV N°4 y del acoplador de Barras MT4A-MT3, se procedió a reenergizar los alimentadores Chacón y Neptuno a través del Transformador N°2, minutos más tarde se realizaron intentos de reenergizar las Barras Principal N°4 y Auxiliar N°4 lo cual tuvo resultado positivo.* *Con fecha 24 de julio de 2023, se corrigió el desfase horario de las protecciones de la Barra Principal N°4, de la protección de la interconexión de barras MT4A-MT3 y del alimentador Cerro Navia.* *Con fecha 28 de julio de 2023, se corrigió la descoordinación existente entre la protección del alimentador Cerro Navia y las protecciones de Barra Auxiliar N°4 y de la interconexión MT4A-MT3, específicamente se disminuyó el mínimo de operación y el lever de la unidad se sobrecorriente de tiempo inverso residual. Se adjunta el nuevo Print Out de la protección correspondiente.* *Durante la primera quincena de agosto, se corregirá el alambrado de las corrientes secundarias que ingresan al control del reconectador del alimentador Cerro Navia.* *Durante agosto 2023, nos reuniremos con el representante de la fábrica de estas celdas, para establecer un plan de acción para evaluar la operación de los interruptores y para establecer si así lo requiera, un plan de acción para evitar futuras operaciones similares".*
EAF 138_2024	Desconexión forzada de barra auxiliar N°1 23 kV de S/E Chicureo	06-04-2024	La empresa STM S.A. indica: "*Durante la atención de la falla, se verificó que las celdas de MT de la S/E Chicureo se encontraban en buenas condiciones, sin muestras de descarga o evidencias de falla. Se procedió a rescatar los registros de las protecciones.* *Analizados los registros de eventos y configuración de las protecciones, se identificó que la protección del alimentador Damasco tenía deshabilitada las unidades de sobrecorriente de fase, por lo que frente a la falla en sus redes de MT no operó. Lo que ocasionó que la protección del interruptor MT1A operara como respaldo despejando la falla.* *Revisando la historia de esta protección, se detectó que esta situación se originó el pasado 09 de febrero de 2024, ocasión donde se realizó la investigación de la OA del interruptor MT1A ocurrida el pasado 17 de enero de 2024. Durante el proceso de pruebas se deshabilitó la unidad de sobrecorriente de fase de la protección del alimentador Damasco, lamentablemente una vez terminada las pruebas, no se volvió a habilitar. Adjuntamos los antecedentes de esta intervención.* *El pasado lunes 08 de abril de 2024, se volvió a habilitar la unidad de sobrecorriente de fase de la protección del alimentador Damasco, esta actividad se realizó mediante el permiso 12468.* *Desde la investigación realizada el 09 de febrero de 2024 a la fecha, no ha habido nuevas actividades programadas para la protección del alimentador Damasco.* *Complementariamente se revisó la coordinación de las protecciones del alimentador Damasco y del interruptor MT1A, verificando un adecuado paso de coordinación. Se adjunta el análisis de la coordinación de estas protecciones*".
EAF 194-2024	Desconexión de barra N°1 12 kV de S/E Santa Marta	07/05/2024	La empresa Sociedad Transmisora Metropolitana S.A. señala: "*Durante la atención de la falla, se revisó el patio de MT de la subestación Santa Marta, sin identificar muestras de descarga eléctrica. Se procedió a resetear el relé maestro de la Barra MT1 (86T1) y se cerró el interruptor MT1P*". "*Según lo informado por el despachador de turno, se produjo una falla en la red de MT del alimentador Ciudad Satélite y simultáneamente operó la protección del interruptor MT1P*". "*Analizados los registros de eventos y configuración de las protecciones, se identificó que la protección del alimentador Satélite no actuó (estaba bloqueada y fue reiniciada) y por lo que la falla fue despejada por la protección del interruptor MT1P*". "*El pasado viernes 10 de mayo de 2024, se realizaron pruebas a la protección del alimentador Ciudad Satélite con resultado satisfactorio. Se adjunta el informe de las pruebas realizadas*". "*Complementariamente se revisó la coordinación de las protecciones del alimentador Ciudad Satélite y del interruptor MT1P, verificando un adecuado paso de coordinación. Se adjunta el análisis de la coordinación de estas protecciones sus print out*".
EAF 390-2024	Operación de EDAC-CEx en S/E San José	02/08/2024	La empresa STM S.A. indica: "*En septiembre de 2024, se revisará el esquema EDACxCE implementado en la S/E San José*".

FALLA_ID	NOMBRE_FALLA	FECHA_FALLA	ACCIONES_CORRECTIVAS
EAF 499-2024	Desconexión forzada de la barra N°2 12 kV de S/E San José	07/10/2024	La empresa STM S.A. indica: *"Tras la operación automática (OA), se coordinó la atención con la guardia de operaciones y el personal de mantenimiento, identificando operadas las protecciones del interruptor MT2 y del alimentador Pajaritos.* *Se verificó la integridad de la Barra MT2, sin identificar muestras de descarga eléctrica, se procedió a realizar un aprueba de energización, con resultado satisfactorio.* *El pasado jueves 10 de octubre 2024, se procedió a revisar el comportamiento del esquema de protecciones del alimentador Pajaritos. Durante el proceso de pruebas, se identificó que esta protección tenía un tiempo de retardo en su operación. Se adjuntan registros de esta actividad.*".
EAF 574-2024	Desconexión forzada del transformador N°1 110/23 kV de S/E Batuco	10/12/2024	La empresa Sociedad Transmisora Metropolitana S.A. indica las siguientes acciones correctivas a corto plazo: *"Ocurrida la OA del Transformador N°1, se procedió a realizar las maniobras para abastecer el suministro a la Barra MT1.* *Acto seguido se envió a personal de mantenimiento a revisar la integridad de la subestación, no se identificaron muestras de falla o descargas. Se verificó operada la protección de sobrecorriente de neutro del TR1, su relé maestro y la protección del alimentador Lo Pinto.* *Se energizó el transformador N°1 y se realizaron pruebas con resultado satisfactorio.* *Lamentablemente el miércoles 11 de diciembre a las 04:38 hrs se produjo nuevamente la operación no deseada de la protección de sobrecorriente de neutro del TR1, frente a una falla en el interruptor del alimentador Portezuelo (más detalles en el informe definitivo 2024005435). En ese momento y para evitar una nueva operación no deseada de la protección de sobrecorriente de neutro del TR1, se procedió a normalizar sus ajustes. Adjuntamos el ECAP con los ajustes de la posición N°1".*
EAF 014-2025	Desconexión forzada de barra N°3 23 kV de S/E Santa Marta	10/01/2025	La empresa Sociedad Transmisora Metropolitana S.A. indica las siguientes acciones correctivas a corto plazo: *"Durante la atención de la OA, se revisó el patio 23 kV de la subestación Santa Marta, sin identificar muestras de descarga eléctrica. Se procedió a resetear el relé maestro del interruptor 52ET4 y cerrar el interruptor 52ET4, energizando la Barra MT3".* *"Al revisar el control del reconectador de la cabecera del alimentador Chena (E21), se identificó que tenía deshabilitada (en el panel del control) la operación para fallas a tierra. Es por esta razón que, frente a la falla a tierra en su red de MT, la protección no operó".* "Complementariamente se revisó la coordinación de las protecciones del alimentador Chena (E21) y del interruptor 52ET4, verificando un adecuado paso de coordinación". Por otra parte, de acuerdo con el registro fotográfico presentado por la empresa, en forma posterior a este evento, la función de sobrecorriente residual de la protección del paño E21 de S/E Santa Marta quedó habilitada.

Cantidad de fallas (sin importar Fenómeno Físico) en la misma instalación: Se han producido fallas en la misma instalación afectada, durante los últimos 24 meses móviles (EAF 194-2024 y EAF 014-2025).

d.4 Fenómeno eléctrico

PR51: Protección temporizada de sobrecorriente de fase.

e. Detalles de la instalación, equipo o elemento donde se produjo la falla

El elemento donde que originó la desconexión forzada de la barra N°1 12.5 kV de S/E Santa Marta, corresponde a los sistemas de protección del paño de cabecera del alimentador Ciudad Satélite, el cual, de acuerdo con datos de la plataforma Infotécnica del Coordinador, cuenta con un equipo ZIV-7IRDA.

Al respecto, la empresa Sociedad Transmisora Metropolitana S.A. remite antecedentes correspondientes a los mantenimientos realizados a la S/E Santa Marta, durante los últimos 24 meses.

f. Ubicación urbana o rural según DS 327/1997

La empresa Enel Distribución S.A. señala: "*urbana*".

g. Proposición del propietario respecto del origen de la falla

Interna.

h. Comuna donde se presenta la falla

13119: Maipú.

i. Fecha de entrega de la información al Coordinador

Coordinado	Informe de 48 horas (28/02/2025)	Informe de 5 días (05/03/2025)
Sociedad Transmisora Metropolitana S.A.	26/02/2025	05/03/2025
Enel Distribución S.A. (ENEL)	26/02/2025	05/03/2025

2. Descripción del equipamiento afectado

a. Sistema de Generación

b. Sistema de Transmisión

Elemento Afectado	Segmento	Tramo	Hora Desc.	Hora Norm.
S/E Santa Marta	ST Zonal	Barra 12.5 kV N°1	07:06	08:00

c. Consumos

Sub-Estación	Alimentador/ Paño	Comuna	Pérdida de Consumo (MW)	% consumo pre-falla	Clientes Afectados	H. Desc.	H. Dispon.	H. Norm.
Santa Marta	Agua Santa	NI	3.07	0.051	10493	07:06	08:00	08:00
Santa Marta	Campanario	NI	3.06	0.051	10640	07:06	08:00	08:00
Santa Marta	Carvallo	NI	2.77	0.046	10132	07:06	08:00	08:00
Santa Marta	Milagro	NI	2.83	0.047	42	07:06	08:00	08:00
Santa Marta	Naciones	NI	2.77	0.046	3747	07:06	08:00	08:00
Santa Marta	Carvallo	NI	0.13	0.002	480	07:06	08:00	08:23
Santa Marta	Ciudad Satélite	NI	1.03	0.017	2259	07:06	08:00	08:23
Santa Marta	Ciudad Satélite	NI	0.89	0.015	1968	07:06	08:00	08:26
Santa Marta	Ciudad Satélite	NI	0.70	0.012	1552	07:06	08:00	08:30
Santa Marta	Ciudad Satélite	NI	0.40	0.007	879	07:06	08:00	08:45
Santa Marta	Ciudad Satélite	NI	0.35	0.006	777	07:06	08:00	09:04
		Total:	**18.00 MW**	**0.300 %**	**42969**			

- Los montos corresponden a lo informado por la empresa Enel Distribución S.A.
- Los horarios corresponden a lo informado por las empresas Enel Distribución S.A. y Sociedad Transmisora Metropolitana S.A.
- NI: No Informado. La empresa Enel Distribución S.A., en su Informe de Falla de 5 días, señala de manera global como comuna afectada a Maipú, sin dar el detalle pormenorizado por alimentador afectado.

3. Estimación de la energía no suministrada

Sub-Estación	Alimentador/ Paño	Empresa	Tipo de Cliente	Pérdida de Consumo (MW)	Tiempo Indispon. (h)	Tiempo Desc. (h)	ENS (MWh)
Santa Marta	Agua Santa	ENEL	Regulado	3.07	0.90	0.90	2.8
Santa Marta	Campanario	ENEL	Regulado	3.06	0.90	0.90	2.8
Santa Marta	Carvallo	ENEL	Regulado	2.77	0.90	0.90	2.5
Santa Marta	Milagro	ENEL	Regulado	2.83	0.90	0.90	2.5
Santa Marta	Naciones	ENEL	Regulado	2.77	0.90	0.90	2.5
Santa Marta	Carvallo	ENEL	Regulado	0.13	0.90	1.28	0.2
Santa Marta	Ciudad Satélite	ENEL	Regulado	1.03	0.90	1.28	1.3
Santa Marta	Ciudad Satélite	ENEL	Regulado	0.89	0.90	1.33	1.2
Santa Marta	Ciudad Satélite	ENEL	Regulado	0.70	0.90	1.40	1.0
Santa Marta	Ciudad Satélite	ENEL	Regulado	0.40	0.90	1.65	0.7
Santa Marta	Ciudad Satélite	ENEL	Regulado	0.35	0.90	1.97	0.7

Clientes Regulados : 18.2 MWh

Clientes Libres : MWh

Total : 18.2 MWh

- Los montos señalados corresponden a lo informado por la empresa Enel Distribución S.A.

- Curva de recuperación esperada v/s recuperación real.

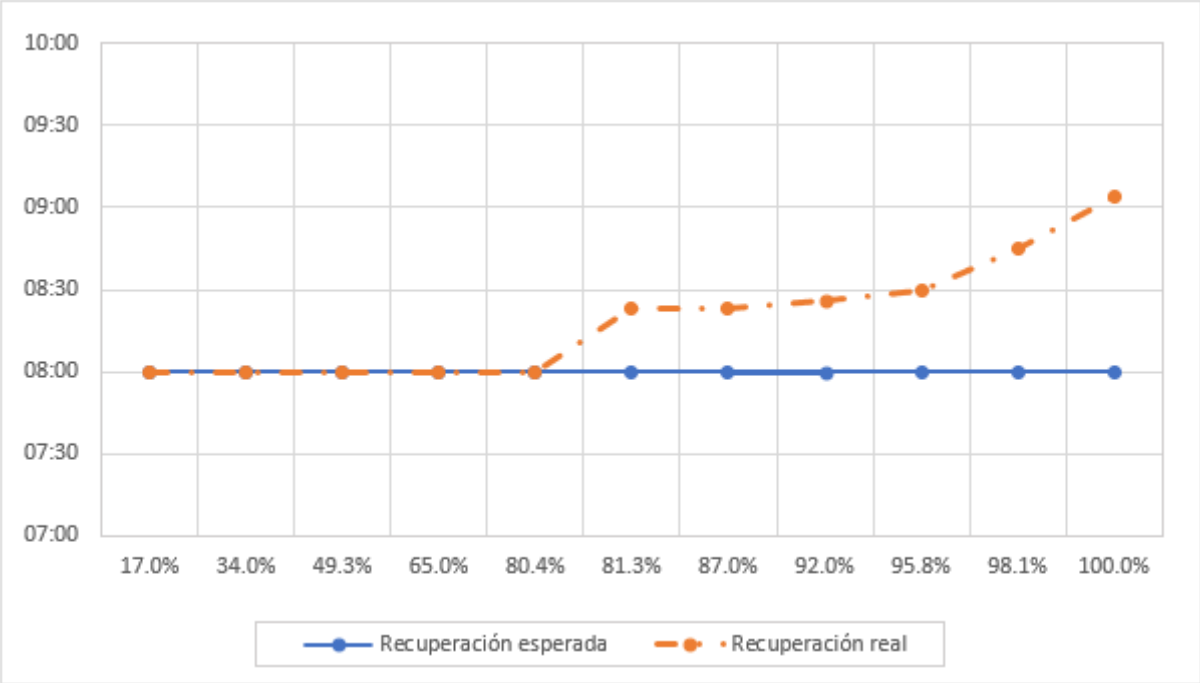

Se aprecian diferencias entre los horarios de recuperación esperada y recuperación real para el 19.6% de los consumos afectados.

- Velocidad promedio de recuperación.

Rango	Potencia (MW)	Tiempo recuperación (h)	Velocidad de recuperación (MW/h)
Primer 80 %	14.43	0.90	16.04
Último 20 %	3.61	1.97	1.83
100 % Total	18.04	1.97	9.16

4. Descripción de las configuraciones en los momentos previo y posterior a la falla

Demanda del sistema previo a la falla: 5986.37 MW

Regulación de Frecuencia

Control distribuido de frecuencia en el Sistema Eléctrico Nacional, previo a la falla, mediante las centrales Atacama (U1TG1AB y U2TG2A), Cipreses (U1), El Toro (U1, U2 y U3), Ralco (U1 y U2) y Rapel (U1 y U2).

Operación Programada

En Anexo Nº1 se adjunta el detalle de la generación programada para el día 26 de febrero de 2025.

Operación Real

En Anexo Nº2 se adjunta el detalle de la generación real del día 26 de febrero de 2025.

Movimiento de centrales e informe diario del CDC

En Anexo Nº3 se presenta el detalle del Movimiento de Centrales e Informe Diario del CDC para el día 26 de febrero de 2025.

Mantenimientos

En Anexo Nº4 se presenta el detalle de los mantenimientos programados y forzados para el día 26 de febrero de 2025.

Estado y configuración previo a la falla

- Las instalaciones de transmisión se encontraban en servicio normal en los momentos previos a la desconexión forzada.

Otros antecedentes relevantes

Según lo informado por la empresa Sociedad Transmisora Metropolitana S.A.:

"El pasado miércoles 26 de febrero de 2025 a las 07:06 horas, se produjo la operación automática (OA) del interruptor lado MT del Transformador N°1 (52CT1), por actuación de la protección de sobrecorriente.

Específicamente se produjo una falla en la red de media tensión (MT) del alimentador Satélite y su protección no operó (ni generó registro). Frente a esto la protección del interruptor MT1 operó correctamente como respaldo despejando la falla".

Acciones preventivas y/o correctivas

a) La instalación afectada no cuenta con una auditoría, plan de acción u otro tipo de mantenimiento en curso.

b) Acciones correctivas a corto plazo:

La empresa Sociedad Transmisora Metropolitana S.A. señala:

- *"Durante la atención de la falla, se revisó el patio de MT de la subestación Santa Marta, sin identificar muestras de descarga eléctrica. Se procedió a resetear el relé maestro de la Barra MT1 (86T1) y se cerró el interruptor 52CT1, energizando la Barra MT1.*
- *Según lo informado por el despachador de turno, se produjo una falla en la red de MT del alimentador Satélite y simultáneamente operó la protección del interruptor 52CT1.*
- *Analizados los registros de eventos y configuración de las protecciones, se identificó que la protección del alimentador Satélite no actuó (estaba bloqueada y debió ser reiniciada) y por lo que la falla fue despejada por la protección del interruptor 52CT1.*
- *El pasado viernes 01 de marzo de 2025, se realizaron pruebas a la protección del alimentador Satélite con resultado satisfactorio. Se adjunta el informe de las pruebas realizadas y el permiso de trabajo asociado a esta actividad*".

c) Acciones correctivas a largo plazo:

La empresa Sociedad Transmisora Metropolitana S.A. señala:

- *"A pesar de las pruebas satisfactorias antes indicadas, se decidió reemplazar la protección del alimentador Satélite, lo que se programará para finalizar en diciembre de este año".*

Diagrama simplificado de las instalaciones previo a la falla

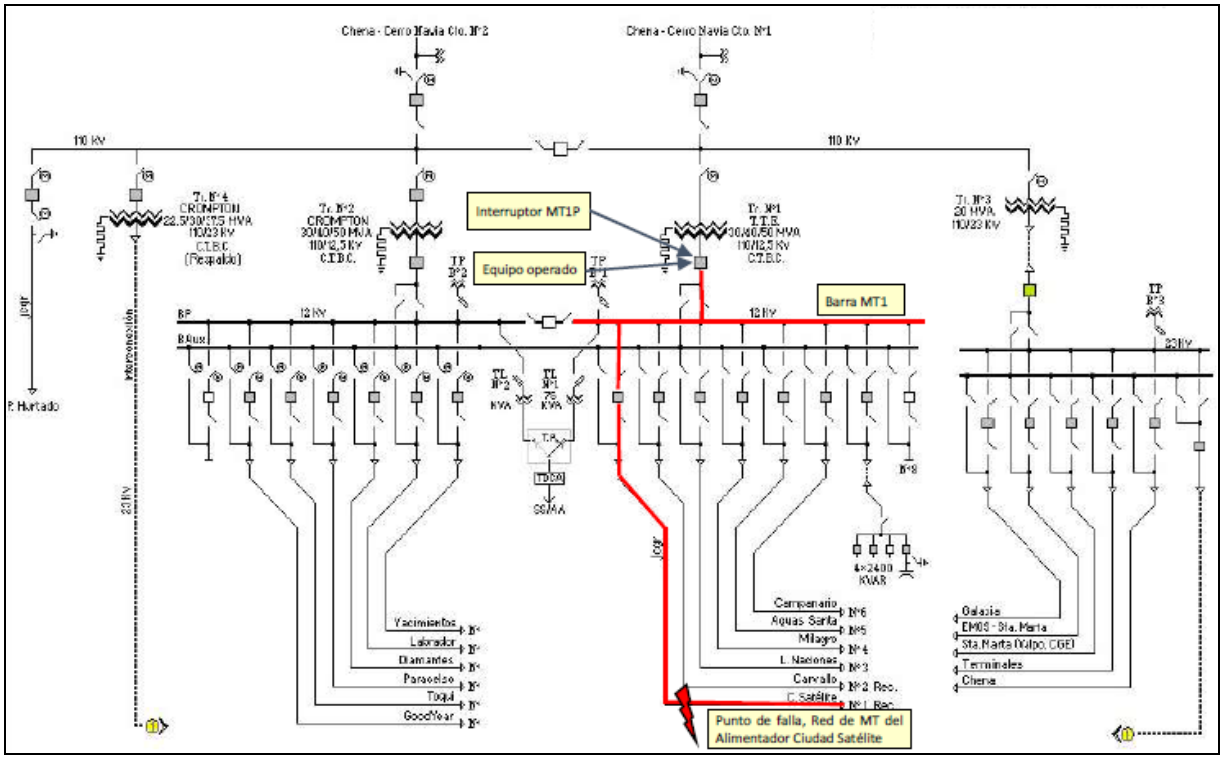

5. Cronología de eventos y la descripción de las causas de los eventos

Hora	Involucrado	Evento
07:06	Sociedad Transmisora Metropolitana S.A.	Apertura automática del interruptor general de la barra N°1 12.5 kV de S/E Santa Marta, por operación en respaldo de su protección de sobrecorriente de fase, ante una falla ocurrida en el alimentador Ciudad Satélite.

- La hora señalada corresponde a lo informado por la empresa Sociedad Transmisora Metropolitana S.A.

6. Normalización del servicio

Fecha	Involucrado	Hora	Acción
26/02/2025	Sociedad Transmisora Metropolitana S.A.	07:55	Se informa la reposición del relé maestro de la barra N°1 12.5 kV de S/E Santa Marta.
26/02/2025	Sociedad Transmisora Metropolitana S.A.	07:57	Apertura del interruptor de cabecera del alimentador Ciudad Satélite.
26/02/2025	Sociedad Transmisora Metropolitana S.A.	08:00	Cierre del interruptor general de la barra N°1 12.5 kV de S/E Santa Marta.
26/02/2025	Enel Distribución S.A.	08:00	Se informan recuperados la totalidad de los consumos de los alimentadores Agua Santa, Campanario, Milagro y Naciones.
26/02/2025	Enel Distribución S.A.	08:00	Se informan recuperados 10132 clientes del alimentador Carvallo.
26/02/2025	Enel Distribución S.A.	08:23	Se informan recuperados los 480 clientes restantes del alimentador Carvallo.
26/02/2025	Enel Distribución S.A.	08:23	Se informan recuperados 2259 clientes del alimentador Satélite.
26/02/2025	Enel Distribución S.A.	08:26	Se informan recuperados 1968 clientes del alimentador Satélite.
26/02/2025	Enel Distribución S.A.	08:30	Se informan recuperados 1552 clientes del alimentador Satélite.
26/02/2025	Enel Distribución S.A.	08:45	Se informan recuperados 879 clientes del alimentador Satélite.
26/02/2025	Enel Distribución S.A.	09:04	Se informan recuperados los 777 clientes restantes del alimentador Satélite.

- Las horas y fechas señaladas corresponden a lo informado por las empresas Enel Distribución S.A. y Sociedad Transmisora Metropolitana S.A.

7. Análisis de las causas de la falla y de la actuación de los dispositivos de protección y control

Se produjo la apertura automática del interruptor general de la barra N°1 12.5 kV de S/E Santa Marta, por operación en respaldo de su protección de sobrecorriente de fase, ante una falla ocurrida en alimentador Ciudad Satélite (paño E1) que no fue despejada por los sistemas de protección del mencionado paño.

La causa de la desconexión forzada de la barra N°1 12.5 kV de S/E Santa Marta es atribuida a que el relé ZIV-7IRDA del paño E1, asociado al alimentador Ciudad Satélite, se encontraba bloqueado, por lo tanto, no pudo detectar ni despejar la falla en el mencionado alimentador de manera selectiva.

A raíz de la desconexión forzada de la barra N°1 12.5 kV de S/E Santa Marta, se produjo la pérdida de aproximadamente 18.00 MW en la mencionada subestación.

En paño general de la barra N°1 12.5 kV de S/E Santa Marta cuenta con un relé ZIV-7IRDM como sistema de protección, el cual tiene implementadas, entre otros elementos, protecciones de sobrecorriente para la detección de fallas entre fases y a tierra (51/51N).

Por otra parte, el paño E1, asociado al alimentador Ciudad Satélite, cuenta con un relé ZIV-7IRDA como sistema de protección principal, el cual tiene implementadas, entre otros elementos, protecciones de sobrecorriente para la detección de fallas entre fases y a tierra (51/51N).

- Registro oscilográfico del relé ZIV-7IRDM del paño general de la barra N°1 12.5 kV de S/E Santa Marta.

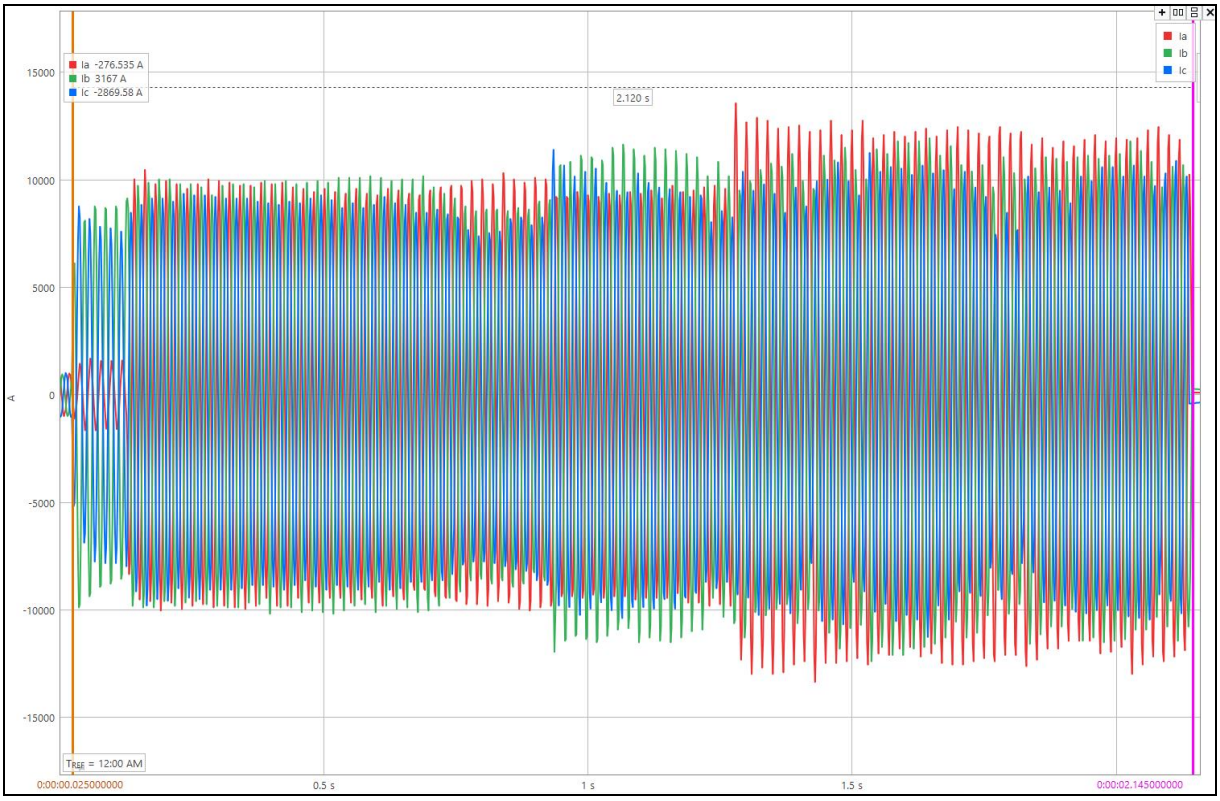

De acuerdo con el registro oscilográfico de la figura anterior, se visualiza, en un comienzo, un aumento de las corrientes por las fases B y C, y posteriormente, luego de aproximadamente 110 ms, sobrecorrientes por las tres fases llegando a valores máximos de aproximadamente 13000 A por la fase A. Adicionalmente, se aprecia que el tiempo transcurrido entre el inicio de la falla hasta su despeje, mediante la apertura del interruptor general de la barra N°1 12.5 kV de S/E Santa Marta, fue de aproximadamente de 2.12 segundos.

Los registros COMTRADE del relé del paño general de la barra N°1 12.5 kV de S/E Santa Marta, remitidos por la empresa Sociedad Trasmisora Metropolitana S.A., no cuentan con señales digitales que muestren la activación de las funciones de protección que provocaron la apertura del interruptor. Adicionalmente, el registro recibido cuenta con una estampa de fecha y hora que no coincide con la fecha y hora del evento analizado en este estudio.

- Registro de eventos del relé ZIV-7IRDM del paño general de la barra N°1 12.5 kV de S/E Santa Marta.

numero	fecha	hora	suceso
21	24/02/25	00:25:04.336	Desactiv. IN-5: 01 Super. salida de potencia 1
21	24/02/25	00:25:10.435	Desactiv. IN-8: 04 Superv. bobina cierre con 52 cerrado
21	26/02/25	10:06:21.648	Arranque Temporizado Fase B
21	26/02/25	10:06:21.648	Arranque Temporizado Fase C
21	26/02/25	10:06:21.648	Arranque de oscilo
21	26/02/25	10:06:21.748	Arranque Temporizado Fase A
21	26/02/25	10:06:23.644	Activ. salida Temporizado Fase A
21	26/02/25	10:06:23.649	Activ. salida Temporizado Fase B
21	26/02/25	10:06:23.650	Orden de apertura del interruptor
21	26/02/25	10:06:23.684	Activ. IN-5: 01 Super. salida de potencia 1
21	26/02/25	10:06:23.750	Desactiv. IN-6: 03 Superv. bobina apertura con 52 abierto
21	26/02/25	10:06:23.756	Activ. IN-2: 17 Posición Interruptor
21	26/02/25	10:06:23.756	Activ. IN-8: 04 Superv. bobina cierre con 52 cerrado
21	26/02/25	10:06:23.756	Desactiv. IN-7: 02 Super. salida de potencia 3
21	26/02/25	10:06:23.764	Reposición Temporizado Fase C
21	26/02/25	10:06:23.769	Reposición Temporizado Fase A
21	26/02/25	10:06:23.769	Reposición Temporizado Fase B
21	26/02/25	10:06:23.769	Desactiv. salida Temporizado Fase A
21	26/02/25	10:06:23.769	Desactiv. salida Temporizado Fase B
21	26/02/25	10:55:34.982	Modo local (actuación desde teclado y display)
21	26/02/25	10:55:38.667	Modo remoto (actuación por puerta trasera)
21	26/02/25	10:55:39.297	Modo local (actuación desde teclado y display)
21	26/02/25	10:55:40.346	Modo remoto (actuación por puerta trasera)
21	26/02/25	10:55:41.366	Modo local (actuación desde teclado y display)
21	26/02/25	10:55:50.047	Modo remoto (actuación por puerta trasera)
21	26/02/25	10:59:58.662	Activ. IN-7: 02 Super. salida de potencia 3

De acuerdo con el registro de eventos de la figura anterior, se aprecia la activación de la protección 51 en un tiempo de 1.896 segundos (diferencia de tiempo entre los registros "*Arranque Temporizada Fase A*" y "*Activ. Salida Temporizado Fase A*"). La apertura efectiva del interruptor general de la barra N°1 12.5 kV de S/E Santa Marta se produjo en un tiempo de 106 ms (registro "*Activ. IN-2: 17 Posición Interruptor*").

Finalmente, se aprecia el cierre del interruptor general de la barra N°1 12.5 kV de S/E Santa Marta a las 08:00 horas (horario UTC-0 del registro *Activ. IN-2: 17 Posición Interruptor*").

8. Detalle de toda la información utilizada en la evaluación de la falla

Detalle de la generación programada para el día 26 de febrero de 2025 (Anexo N°1).

Detalle de la generación real del día 26 de febrero de 2025 (Anexo N°2).

Detalle del Movimiento de Centrales e Informe Diario del CDC correspondientes al día 26 de febrero de 2025 (Anexo N°3).

Detalle de los mantenimientos programados y forzados para el día 26 de febrero de 2025 (Anexo N°4).

Informes de fallas de instalaciones ingresados en el sistema del Coordinador Eléctrico Nacional por las empresas Enel Distribución S.A. y Sociedad Transmisora Metropolitana S.A. (Anexo N°5).

Otros antecedentes aportados por las empresas Enel Distribución S.A. y Sociedad Transmisora Metropolitana S.A. (Anexo N°6).

9. Análisis de las actuaciones de protecciones

9.1 Incumplimiento Normativo

Sociedad Transmisora Metropolitana S.A.

- No operación de los sistemas de protección del paño E1 de S/E Santa Marta.
- Estampa de tiempo del relé ZIV-7IRDM del paño general de la barra N°1 12.5 kV de S/E Santa Marta.

9.2 Estándares Normativos Art. 1-14 NTSyCS

Los incumplimientos del propietario del elemento afectado, reportados en la versión vigente del "Informe Anual de Cumplimientos, Artículo 1-14 Norma Técnica de Seguridad y Calidad de Servicio", no incidieron en el origen y causa de la falla, ni en el desarrollo de las maniobras que permitieron la normalización de servicio.

9.3 Desempeño de Protecciones Eléctricas y Modo de operación de interruptores

Según los antecedentes proporcionados por la empresa Sociedad Transmisora Metropolitana S.A. y el respectivo análisis realizado por el Coordinador:

- Se concluye incorrecta operación de los sistemas de protección asociados al paño E1 de S/E Santa Marta, al no activarse ante la falla ocurrida en el alimentador Ciudad Satélite.

  No aplica referirse al modo de operación del interruptor 52E1 de S/E Santa Marta, el cual no recibió orden de abrir por parte de sus sistemas de protección.

- Se concluye correcta operación en respaldo de los sistemas de protección del paño general de la barra N°1 12.5 kV de S/E Santa Marta.

  Se concluye un correcto modo de operación del interruptor general de la barra N°1 12.5 kV de S/E Santa Marta.

9.4 Desempeño EDAC

No aplica pronunciarse sobre el desempeño de EDAC ante este evento.

9.5 Desempeño EDAG

No aplica pronunciarse sobre el desempeño de EDAG ante este evento.

10. Pronunciamiento Técnico del Coordinador Eléctrico Nacional

De acuerdo con el análisis realizado por el Coordinador:

a) Se produjo la apertura automática del interruptor general de la barra N°1 12.5 kV de S/E Santa Marta, por operación en respaldo de su protección de sobrecorriente de fase, ante una falla ocurrida en el alimentador Ciudad Satélite.

   La causa de la desconexión forzada de la barra N°1 12.5 kV de S/E Santa Marta es atribuida a que el relé ZIV-7IRDA del paño E1, asociado al alimentador Ciudad Satélite, se encontraba bloqueado, por lo tanto, no pudo detectar ni despejar la falla en el mencionado alimentador de manera selectiva.

   Con lo anterior, es posible indicar un correcto desempeño en respaldo de los sistemas de protección del paño general de la barra N°1 12.5 kV de S/E Santa Marta, y un incorrecto

desempeño de los sistemas de protección del paño E1, ante la falla en el alimentador Ciudad Satélite.

Desde el punto de vista de la afectación del suministro eléctrico, la operación incorrecta de las protecciones del paño E1 de S/E Santa Marta, asociado al alimentador Ciudad Satélite, provocó una pérdida excesiva de 14.63 MW de consumos, que equivalen a 13.3 MWh de ENS, según el detalle que se muestra en la siguiente tabla:

Sub-Estación	Alimentador/ Paño	Empresa	Tipo de Cliente	Pérdida de Consumo (MW)	Tiempo Indispon. (h)	Tiempo Desc. (h)	ENS (MWh)
Santa Marta	Agua Santa	ENEL	Regulado	3.07	0.90	0.90	2.8
Santa Marta	Campanario	ENEL	Regulado	3.06	0.90	0.90	2.8
Santa Marta	Carvallo	ENEL	Regulado	2.77	0.90	0.90	2.5
Santa Marta	Milagro	ENEL	Regulado	2.83	0.90	0.90	2.5
Santa Marta	Naciones	ENEL	Regulado	2.77	0.90	0.90	2.5
Santa Marta	Carvallo	ENEL	Regulado	0.13	0.90	1.28	0.2

b) Se evidenciaron incumplimientos normativos en el desarrollo del evento que provocó la desconexión forzada de la barra N°1 12.5 kV de S/E Santa Marta, en este caso de los sistemas de protección del paño E1 de esta S/E, asociado al alimentador Ciudad Satélite, que no se encontraban operativos al momento de la falla en el mencionado alimentador.

c) No se evidenciaron incumplimientos asociados al elemento afectado por la falla, reportados en la versión vigente del "Informe Anual de Cumplimientos, Artículo 1-14 Norma Técnica de Seguridad y Calidad de Servicio".

d) Para el desarrollo de la falla no hay observaciones respecto de la aplicación de los Planes de Recuperación de servicio asociados a las instalaciones involucradas, ni de las actuaciones del CDC y los respectivos CC durante la falla del día 26 de febrero de 2025.

11. Recomendación respecto de las instalaciones a las cuales el Coordinador Eléctrico Nacional debería solicitar una auditoría

a) Auditorías, planes de acción, instrucciones de acciones correctivas de largo y/o corto plazo.

No se solicitará información respecto de auditorías, planes de acción, instrucciones de acciones correctivas de largo y/o corto plazo.

b) Solicitudes de ampliación de información.

<u>Sociedad Transmisora Metropolita S.A.</u>

- Plan de trabajo para normalización de las estampas de tiempo del registro oscilográfico del relé ZIV-7IRDM del paño general de la barra N°1 12.5 kV de S/E Santa Marta.
- Cronograma de trabajo, con fechas definidas, para la ejecución de las acciones correctivas de largo plazo señalas en el Informe de Falla de 5 días, correspondientes al reemplazo del sistema de protección del paño de cabecera del alimentador Satélite de S/E Santa Marta.
- Plan de acción para la revisión y mejora de los procedimientos de trabajo que requieren del bloqueo y activación de los sistemas de protección de los paños de cabecera de los alimentadores MT de las SS/EE de propiedad de la empresa.

ANEXO Nº1

Detalle de la generación programada para el día 26 de febrero de 2025

Periodo Desde: 26-02-2025 04-03-2025

COORDINADOR ELÉCTRICO NACIONAL	Programación Diaria del Sistema Eléctrico Nacional																								
miércoles, 26 de febrero de 2025	1	2	3	4	5	6	7	8	9	10	11	12	13	14	15	16	17	18	19	20	21	22	23	24	
Costos Operación	272	273	274	273	274	268	254	268	221	84	72	78	81	83	83	83	83	73	96	251	304	304	303	298	**4,652**
Costos Encendido/Detención	3	0	0	0	0	0	2	0	5	21	0	0	0	0	0	0	0	0	3	210	151	0	2	0	**397**
Costos Totales [kUSD]	**275**	**273**	**274**	**273**	**274**	**268**	**256**	**268**	**226**	**104**	**72**	**78**	**81**	**83**	**83**	**83**	**83**	**73**	**99**	**460**	**456**	**304**	**305**	**298**	**5,049**
Costo Marginal Quillota 220 kV	**85.9**	**85.9**	**83.0**	**82.8**	**81.9**	**85.9**	**85.9**	**83.0**	**65.3**	**57.5**	**0.0**	**0.0**	**0.0**	**0.0**	**5.4**	**13.6**	**13.6**	**31.6**	**52.3**	**73.8**	**90.2**	**90.2**	**90.2**	**90.2**	**56.17**
Pérdidas [MWh]	239	247	246	270	272	276	272	252	167	222	287	306	334	328	331	342	333	328	269	225	238	258	255	259	**6,557**
Consumos Propios [MWh]	279	279	279	279	279	279	278	279	272	257	257	257	257	257	257	257	257	257	259	292	314	314	313	312	**6,617**
Demanda Total [MWh]	9416	9103	8921	8717	8599	8623	8812	9236	9577	9974	10278	10420	10571	10747	10823	10865	10843	10725	10515	10430	10392	10536	10245	9902	**238,273**
Generación Total [MWh]	**9934**	**9630**	**9446**	**9266**	**9150**	**9177**	**9363**	**9768**	**10016**	**10454**	**10822**	**10983**	**11161**	**11332**	**11411**	**11463**	**11433**	**11310**	**11044**	**10947**	**10943**	**11108**	**10813**	**10473**	**251,447**

Hidroeléctricas de Pasada	1	2	3	4	5	6	7	8	9	10	11	12	13	14	15	16	17	18	19	20	21	22	23	24	Total
Total	**963**	**955**	**946**	**905**	**897**	**900**	**904**	**909**	**734**	**720**	**642**	**647**	**645**	**646**	**669**	**683**	**739**	**742**	**851**	**885**	**1008**	**1030**	**1069**	**1062**	**20,149**
CHAPIQUINA	9	7	7	7	7	7	7	7	7	4	4	4	4	4	4	4	4	4	4	6	9	9	9	9	**147**
COSAPILLA	1	1	1	1	1	1	1	1	1	1	1	1	1	1	1	1	1	1	1	1	1	1	1	1	**12**
ELTORON2	0	0	0	0	0	0	0	0	0	0	0	0	0	0	0	0	0	0	0	0	0	0	0	0	**5**
CAVANCHA	0	0	0	0	0	0	0	0	0	0	0	0	0	0	0	0	0	0	0	0	0	0	0	0	**0**
ALTOHOSPICIO	1	1	1	1	1	1	1	1	1	1	1	1	1	1	1	1	1	1	1	1	1	1	1	1	**22**
SANTAROSA	1	1	1	1	1	1	1	1	1	1	1	1	1	1	1	1	1	1	1	1	1	1	1	1	**12**
CORRALES	3	3	3	3	3	3	3	3	3	3	3	3	3	3	3	3	3	3	3	3	3	3	3	3	**70**
PUNTADELVIENTO	3	3	3	3	3	3	3	3	3	3	3	3	3	3	3	3	3	3	3	3	3	3	3	3	**72**
RIOHUASCO	2	2	2	2	2	2	2	2	2	2	2	2	2	2	2	2	2	2	2	2	2	2	2	2	**38**
PUCLARO	1	1	1	1	1	1	1	1	1	1	1	1	1	1	1	1	1	1	1	1	1	1	1	1	**24**
LOSMOLLES	3	3	3	3	3	3	3	3	3	3	3	3	3	3	3	3	3	3	3	3	3	3	3	3	**77**
LAPALOMA	0	0	0	0	0	0	0	0	0	0	0	0	0	0	0	0	0	0	0	0	0	0	0	0	**0**
ELTARTARO	0	0	0	0	0	0	0	0	0	0	0	0	0	0	0	0	0	0	0	0	0	0	0	0	**0**
CH-HORNITOS	0	0	0	0	0	0	0	0	0	0	0	0	0	0	0	0	0	0	0	0	0	0	0	0	**0**
JUNCAL	22	22	22	22	22	22	22	22	22	22	22	22	22	22	22	22	23	23	23	23	23	24	24	24	**539**
JUNCALITO	1	1	1	1	1	1	1	1	1	1	1	1	1	1	1	1	1	1	1	1	1	1	1	1	**22**
COMPANIA-2	1	1	1	1	1	1	1	1	1	1	1	1	1	1	1	1	1	1	1	1	1	1	1	1	**34**
BLANCO	32	32	30	29	29	28	28	28	28	28	28	28	28	28	29	32	34	36	40	41	42	42	40	39	**779**
LOSQUILOS	28	28	28	28	26	24	24	24	24	24	24	24	24	24	24	24	24	24	25	27	28	28	28	28	**614**
CHACABUQUITO	0	0	0	0	0	0	0	0	0	0	0	0	0	0	0	0	0	0	0	0	0	0	0	0	**0**
SAUCEANDES	1	1	1	1	1	1	1	1	1	1	1	1	1	1	1	1	1	1	1	1	1	1	1	1	**12**
CARENA	5	5	5	5	5	5	5	5	0	0	0	0	0	0	0	0	0	0	3	3	4	3	3	3	**56**
ALFALFAL	149	148	150	146	147	145	143	144	0	0	0	0	0	0	0	0	0	0	98	97	146	148	144	148	**1954**
ALFALFAL-2	0	0	0	0	0	0	0	0	0	0	0	0	0	0	0	0	0	0	0	0	0	0	0	0	**0**
LASLAJAS	0	0	0	0	0	0	0	0	0	0	0	0	0	0	0	0	0	0	0	0	0	0	0	0	**0**
MAITENES	0	0	0	0	0	0	0	0	0	0	0	0	0	0	0	0	0	0	0	0	0	0	0	0	**0**
QUELTEHUES	41	40	40	40	40	40	40	40	40	40	40	40	41	40	40	40	40	40	40	40	40	40	40	41	**965**
VOLCAN	11	11	11	11	11	11	11	11	11	11	12	12	10	10	11	11	11	11	12	12	12	12	12	12	**271**
GUAYACAN	10	10	10	10	10	10	10	10	10	10	10	10	10	10	10	10	10	10	10	10	10	10	10	10	**238**
FLORIDA-1	0	0	0	0	0	0	0	0	0	0	0	0	0	0	0	0	0	0	0	0	0	0	0	0	**0**
FLORIDA-2	10	12	13	15	15	15	14	14	13	12	12	12	11	11	11	10	10	10	10	10	10	10	10	10	**280**
FLORIDA-3	2	2	2	2	2	2	2	2	2	2	2	2	2	2	2	2	2	2	2	2	2	2	2	2	**55**
PUNTILLA	16	16	16	16	16	16	16	16	17	17	17	16	16	16	17	16	16	16	16	16	16	16	16	16	**392**
EYZAGUIRRE	0	0	0	0	0	0	0	0	0	0	0	0	0	0	0	0	0	0	0	0	0	0	0	0	**0**
LASVERTIENTES	2	2	2	2	2	2	2	2	2	2	2	2	2	2	2	2	2	2	2	2	2	2	2	2	**38**
ELLLANO	1	1	1	1	1	1	1	1	1	1	1	1	1	1	1	1	1	1	1	1	1	1	1	1	**14**
ELRINCON	0	0	0	0	0	0	0	0	0	0	0	0	0	0	0	0	0	0	0	0	0	0	0	0	**7**
MALLARAUCO	3	3	3	3	3	3	3	3	3	3	3	3	3	3	3	3	3	3	3	3	3	3	3	3	**79**
LOSBAJOS	4	4	4	4	4	4	4	4	4	4	4	4	4	4	4	4	4	4	4	4	4	4	4	4	**106**
AUXDELMAIPO	3	3	3	3	3	3	3	3	3	3	3	3	3	3	3	3	3	3	3	3	3	3	3	3	**79**
LOSMORROS	0	0	0	0	0	0	0	0	0	0	0	0	0	0	0	0	0	0	0	0	0	0	0	0	**0**
COYA	0	0	0	0	0	0	0	0	0	0	0	0	0	0	0	0	0	0	0	0	0	0	0	0	**0**
CIPRESILLOS	8	8	8	7	7	7	7	7	7	7	6	6	6	7	7	7	7	7	7	8	8	8	8	8	**166**
SAUZAL	75	75	75	75	75	75	75	75	60	60	57	57	57	57	57	57	57	57	60	77	77	76	76	76	**1618**
SAUZALITO	7	7	7	7	7	7	7	7	7	7	7	7	7	7	7	7	7	7	7	7	7	7	7	7	**156**
CHACAYES	82	82	82	82	82	90	90	80	70	70	0	0	0	0	0	0	70	70	70	85	110	110	110	110	**1539**
SANANDRES	40	40	40	40	40	40	40	39	37	33	33	33	33	34	40	40	40	40	40	40	40	40	40	40	**921**
CONVENTOVIEJO	4	4	4	4	4	4	4	4	4	4	4	4	4	4	4	4	4	4	4	4	4	4	4	4	**94**
LAHIGUERA	100	100	100	100	100	100	100	100	100	85	85	85	85	85	85	85	85	85	85	85	110	110	110	110	**2275**
LACONFLUENCIA	82	82	82	82	82	82	75	75	75	75	70	70	70	70	70	70	70	70	70	82	110	120	120	120	**1971**

Periodo Desde: 26-02-2025 04-03-2025

COORDINADOR ELÉCTRICO NACIONAL	Programación Diaria del Sistema Eléctrico Nacional																								
miércoles, 26 de febrero de 2025	1	2	3	4	5	6	7	8	9	10	11	12	13	14	15	16	17	18	19	20	21	22	23	24	
Costos Operación	272	273	274	273	274	268	254	268	221	84	72	78	81	83	83	83	83	73	96	251	304	304	303	298	**4,652**
Costos Encendido/Detención	3	0	0	0	0	0	2	0	5	21	0	0	0	0	0	0	0	0	3	210	151	0	2	0	**397**
Costos Totales [kUSD]	**275**	**273**	**274**	**273**	**274**	**268**	**256**	**268**	**226**	**104**	**72**	**78**	**81**	**83**	**83**	**83**	**83**	**73**	**99**	**460**	**456**	**304**	**305**	**298**	**5,049**
Costo Marginal Quillota 220 kV	**85.9**	**85.9**	**83.0**	**82.8**	**81.9**	**85.9**	**85.9**	**83.0**	**65.3**	**57.5**	**0.0**	**0.0**	**0.0**	**0.0**	**5.4**	**13.6**	**13.6**	**31.6**	**52.3**	**73.8**	**90.2**	**90.2**	**90.2**	**90.2**	**56.17**
Pérdidas [MWh]	239	247	246	270	272	276	272	252	167	222	287	306	334	328	331	342	333	328	269	225	238	258	255	259	**6,557**
Consumos Propios [MWh]	279	279	279	279	279	279	278	279	272	257	257	257	257	257	257	257	257	257	259	292	314	314	313	312	**6,617**
Demanda Total [MWh]	9416	9103	8921	8717	8599	8623	8812	9236	9577	9974	10278	10420	10571	10747	10823	10865	10843	10725	10515	10430	10392	10536	10245	9902	**238,273**
Generación Total [MWh]	**9934**	**9630**	**9446**	**9266**	**9150**	**9177**	**9363**	**9768**	**10016**	**10454**	**10822**	**10983**	**11161**	**11332**	**11411**	**11463**	**11433**	**11310**	**11044**	**10947**	**10943**	**11108**	**10813**	**10473**	**251,447**

ELPASO	20	20	26	16	16	16	30	30	16	16	16	16	16	16	30	30	30	30	30	40	20	20	40	30	**570**
DOSVALLES	0	0	0	0	0	0	0	0	0	0	0	0	0	0	0	0	0	0	0	0	0	0	0	0	**0**
PALACIOS	2	1	1	1	1	1	1	1	1	1	1	1	1	1	1	2	2	2	2	2	2	2	1	1	**29**
LIRCAY	19	19	19	19	19	19	19	19	19	19	19	19	19	19	19	19	19	19	19	19	19	19	19	19	**456**
MARIPOSAS	3	3	3	3	3	3	3	3	3	3	3	3	3	3	3	3	3	3	3	3	3	3	3	3	**72**
PROVIDENCIA	1	1	1	1	1	1	1	1	1	1	1	1	1	1	1	1	1	1	1	1	1	1	1	1	**24**
RIOCOLORADO	2	2	2	2	2	2	2	2	2	2	2	2	2	2	2	2	2	2	2	2	2	2	2	2	**53**
ROBLERIA	0	0	0	0	0	0	0	0	0	0	0	0	0	0	0	0	0	0	0	0	0	0	0	0	**7**
ANCOA	21	21	21	21	21	21	21	21	21	21	21	21	21	21	21	21	21	21	21	21	21	21	21	21	**499**
ITATA	0	0	0	0	0	0	0	0	0	0	0	0	0	0	0	0	0	0	0	0	0	0	0	0	**0**
ELPINAR	0	0	0	0	0	0	0	0	0	0	0	0	0	0	0	0	0	0	0	0	0	0	0	0	**0**
ELDIUTO	3	3	3	3	3	3	3	3	3	3	3	3	3	3	3	3	3	3	3	3	3	3	3	3	**62**
MUNILQUE-1	0	0	0	0	0	0	0	0	0	0	0	0	0	0	0	0	0	0	0	0	0	0	0	0	**2**
MUNILQUE-2	0	0	0	0	0	0	0	0	0	0	0	0	0	0	0	0	0	0	0	0	0	0	0	0	**0**
ELPORTAL	1	1	1	1	1	1	1	1	1	1	1	1	1	1	1	1	1	1	1	1	1	1	1	1	**14**
ELATAJO	1	1	1	1	1	1	1	1	1	1	1	1	1	1	1	1	1	1	1	1	1	1	1	1	**22**
BIFURCADA	0	0	0	0	0	0	0	0	0	0	0	0	0	0	0	0	0	0	0	0	0	0	0	0	**5**
CALIBORO	1	1	1	1	1	1	1	1	1	1	1	1	1	1	1	1	1	1	1	1	1	1	1	1	**24**
RENAICO	4	4	4	4	4	4	4	4	4	4	4	4	4	4	4	4	4	4	4	4	4	4	4	4	**96**
ALTORENAICO	1	1	1	1	1	1	1	1	1	1	1	1	1	1	1	1	1	1	1	1	1	1	1	1	**26**
RIOPICOIQUEN	0	0	0	0	0	0	0	0	0	0	0	0	0	0	0	0	0	0	0	0	0	0	0	0	**10**
BOQUIAMARGO	0	0	0	0	0	0	0	0	0	0	0	0	0	0	0	0	0	0	0	0	0	0	0	0	**0**
ELMIRADOR	0	0	0	0	0	0	0	0	0	0	0	0	0	0	0	0	0	0	0	0	0	0	0	0	**0**
PEUCHEN	30	25	15	0	0	0	0	0	0	0	0	0	0	0	0	0	0	0	0	0	18	30	37	37	**192**
MAMPIL	25	25	18	8	0	0	0	0	0	0	0	0	0	0	0	12	0	0	0	0	0	0	18	25	**131**
LACONFIANZA	0	0	0	0	0	0	0	0	0	0	0	0	0	0	0	0	0	0	0	0	0	0	0	0	**0**
AILLIN	0	0	0	0	0	0	0	0	0	0	0	0	0	0	0	0	0	0	0	0	0	0	0	0	**7**
LOSPADRES	0	0	0	0	0	0	0	0	0	0	0	0	0	0	0	0	0	0	0	0	0	0	0	0	**0**
LLAUQUEREO	0	0	0	0	0	0	0	0	0	0	0	0	0	0	0	0	0	0	0	0	0	0	0	0	**0**
ELCANELO	2	2	2	2	2	2	2	2	2	2	2	2	2	2	2	2	2	2	2	2	2	2	2	2	**48**
DONGUIL	0	0	0	0	0	0	0	0	0	0	0	0	0	0	0	0	0	0	0	0	0	0	0	0	**0**
ALLIPEN	3	3	3	3	3	3	3	3	3	3	3	3	3	3	3	3	3	3	3	3	3	3	3	3	**62**
RIOTRUENO	0	0	0	0	0	0	0	0	0	0	0	0	0	0	0	0	0	0	0	0	0	0	0	0	**0**
ELMANZANO	0	0	0	0	0	0	0	0	0	0	0	0	0	0	0	0	0	0	0	0	0	0	0	0	**0**
TRUFULTRUFUL	0	0	0	0	0	0	0	0	0	0	0	0	0	0	0	0	0	0	0	0	0	0	0	0	**2**
MOLINERAVILLARRICA	0	0	0	0	0	0	0	0	0	0	0	0	0	0	0	0	0	0	0	0	0	0	0	0	**5**
TRAILELFU	0	0	0	0	0	0	0	0	0	0	0	0	0	0	0	0	0	0	0	0	0	0	0	0	**5**
CARILAFQUEN	11	11	11	11	11	11	11	11	11	11	11	11	11	11	11	11	11	11	11	11	11	11	11	11	**264**
MALALCAHUELLO	0	0	0	0	0	0	0	0	0	0	0	0	0	0	0	0	0	0	0	0	0	0	0	0	**0**
QUILLAILEO	0	0	0	0	0	0	0	0	0	0	0	0	0	0	0	0	0	0	0	0	0	0	0	0	**0**
BUREO	0	0	0	0	0	0	0	0	0	0	0	0	0	0	0	0	0	0	0	0	0	0	0	0	**0**
LAVINA	1	1	1	1	1	1	1	1	1	1	1	1	1	1	1	1	1	1	1	1	1	1	1	1	**12**
ELBRINCO	0	0	0	0	0	0	0	0	0	0	0	0	0	0	0	0	0	0	0	0	0	0	0	0	**2**
MULCHEN	0	0	0	0	0	0	0	0	0	0	0	0	0	0	0	0	0	0	0	0	0	0	0	0	**0**
ELAGRIO	0	0	0	0	0	0	0	0	0	0	0	0	0	0	0	0	0	0	0	0	0	0	0	0	**2**
SANTAELENA	0	0	0	0	0	0	0	0	0	0	0	0	0	0	0	0	0	0	0	0	0	0	0	0	**5**
PULLINQUE	5	5	5	5	5	5	5	5	14	14	14	14	14	14	14	14	14	14	14	10	10	10	10	5	**239**
RECA	0	0	0	0	0	0	0	0	0	0	0	0	0	0	0	0	0	0	0	0	0	0	0	0	**2**
SANTAISABEL	0	0	0	0	0	0	0	0	0	0	0	0	0	0	0	0	0	0	0	0	0	0	0	0	**7**
HIDROMOCHO	0	0	0	0	0	0	0	0	0	0	0	0	0	0	0	0	0	0	0	0	0	0	0	0	**0**
LOSCORRALES-1	0	0	0	0	0	0	0	0	0	0	0	0	0	0	0	0	0	0	0	0	0	0	0	0	**2**
LOSCORRALES-2	0	0	0	0	0	0	0	0	0	0	0	0	0	0	0	0	0	0	0	0	0	0	0	0	**0**
LOSPORTONES	0	0	0	0	0	0	0	0	0	0	0	0	0	0	0	0	0	0	0	0	0	0	0	0	**0**

Periodo Desde: 26-02-2025 04-03-2025

COORDINADOR ELÉCTRICO NACIONAL	Programación Diaria del Sistema Eléctrico Nacional																								
miércoles, 26 de febrero de 2025	1	2	3	4	5	6	7	8	9	10	11	12	13	14	15	16	17	18	19	20	21	22	23	24	
Costos Operación	272	273	274	273	274	268	254	268	221	84	72	78	81	83	83	83	83	73	96	251	304	304	303	298	**4,652**
Costos Encendido/Detención	3	0	0	0	0	0	2	0	5	21	0	0	0	0	0	0	0	0	3	210	151	0	2	0	**397**
Costos Totales [kUSD]	**275**	**273**	**274**	**273**	**274**	**268**	**256**	**268**	**226**	**104**	**72**	**78**	**81**	**83**	**83**	**83**	**83**	**73**	**99**	**460**	**456**	**304**	**305**	**298**	**5,049**
Costo Marginal Quillota 220 kV	**85.9**	**85.9**	**83.0**	**82.8**	**81.9**	**85.9**	**85.9**	**83.0**	**65.3**	**57.5**	**0.0**	**0.0**	**0.0**	**0.0**	**5.4**	**13.6**	**13.6**	**31.6**	**52.3**	**73.8**	**90.2**	**90.2**	**90.2**	**90.2**	**56.17**
Pérdidas [MWh]	239	247	246	270	272	276	272	252	167	222	287	306	334	328	331	342	333	328	269	225	238	258	255	259	**6,557**
Consumos Propios [MWh]	279	279	279	279	279	279	278	279	272	257	257	257	257	257	257	257	257	257	259	292	314	314	313	312	**6,617**
Demanda Total [MWh]	9416	9103	8921	8717	8599	8623	8812	9236	9577	9974	10278	10420	10571	10747	10823	10865	10843	10725	10515	10430	10392	10536	10245	9902	**238,273**
Generación Total [MWh]	**9934**	**9630**	**9446**	**9266**	**9150**	**9177**	**9363**	**9768**	**10016**	**10454**	**10822**	**10983**	**11161**	**11332**	**11411**	**11463**	**11433**	**11310**	**11044**	**10947**	**10943**	**11108**	**10813**	**10473**	**251,447**

MSA-1	0	0	0	0	0	0	0	0	0	0	0	0	0	0	0	0	0	0	0	0	0	0	0	0	**0**
MAISAN	0	0	0	0	0	0	0	0	0	0	0	0	0	0	0	0	0	0	0	0	0	0	0	0	**2**
LAMONTANA-1	0	0	0	0	0	0	0	0	0	0	0	0	0	0	0	0	0	0	0	0	0	0	0	0	**0**
LAMONTANA-2	0	0	0	0	0	0	0	0	0	0	0	0	0	0	0	0	0	0	0	0	0	0	0	0	**0**
PURISIMA	0	0	0	0	0	0	0	0	0	0	0	0	0	0	0	0	0	0	0	0	0	0	0	0	**2**
ELGALPON	0	0	0	0	0	0	0	0	0	0	0	0	0	0	0	0	0	0	0	0	0	0	0	0	**10**
CUMPEO	2	2	2	2	2	2	2	2	2	2	2	2	2	2	2	2	2	2	2	2	2	2	2	2	**50**
DONWALTERIO	2	2	2	2	2	2	2	2	2	2	2	2	2	2	2	2	2	2	2	2	2	2	2	2	**38**
DIGUA	0	0	0	0	0	0	0	0	0	0	0	0	0	0	0	0	0	0	0	0	0	0	0	0	**0**
MELO	2	2	2	2	2	2	2	2	2	2	2	2	2	2	2	2	2	2	2	2	2	2	2	2	**43**
LICAN	0	0	0	0	0	0	0	0	0	9	9	9	9	9	9	9	9	9	9	9	0	0	0	0	**99**
DONAHILDA	0	0	0	0	0	0	0	0	0	0	0	0	0	0	0	0	0	0	0	0	0	0	0	0	**5**
MARIAELENA	0	0	0	0	0	0	0	0	0	0	0	0	0	0	0	0	0	0	0	0	0	0	0	0	**0**
CHANLEUFU	2	2	2	2	2	2	2	2	2	2	2	2	2	2	2	2	2	2	2	2	2	2	2	2	**53**
TRANQUIL	0	0	0	0	0	0	0	0	0	0	0	0	0	0	0	0	0	0	0	0	0	0	0	0	**10**
TRANCADELTORO	0	0	0	0	0	0	0	0	0	0	0	0	0	0	0	0	0	0	0	0	0	0	0	0	**0**
PEHUI	0	0	0	0	0	0	0	0	0	0	0	0	0	0	0	0	0	0	0	0	0	0	0	0	**5**
PICHILONCO	0	0	0	0	0	0	0	0	0	0	0	0	0	0	0	0	0	0	0	0	0	0	0	0	**0**
PILMAIQUEN	8	8	8	8	8	8	8	8	14	14	14	14	14	14	14	14	14	14	14	10	10	10	10	8	**266**
RUCATAYO	0	0	0	0	0	0	0	15	15	15	15	20	20	20	20	20	15	16	17	0	0	0	0	0	**208**
CUMBRES	6	6	6	6	6	6	6	6	6	6	6	6	6	6	6	6	6	6	6	6	6	6	6	6	**149**
PULELFU	3	3	3	3	3	3	3	3	3	3	3	3	3	3	3	3	3	3	3	3	3	3	3	3	**62**
CAPULLO	4	4	4	4	4	4	4	4	4	4	4	4	4	4	4	4	4	4	4	4	4	4	4	4	**84**
MUCHI	0	0	0	0	0	0	0	0	0	0	0	0	0	0	0	0	0	0	0	0	0	0	0	0	**0**
LASFLORES	1	1	1	1	1	1	1	1	1	1	1	1	1	1	1	1	1	1	1	1	1	1	1	1	**14**
PALMAR	1	1	1	1	1	1	1	1	1	1	1	1	1	1	1	1	1	1	1	1	1	1	1	1	**31**
CORRENTOSO	0	0	0	0	0	0	0	0	0	0	0	0	0	0	0	0	0	0	0	0	0	0	0	0	**0**
NALCAS	2	2	2	2	2	2	2	2	2	2	2	2	2	2	2	2	2	2	2	2	2	2	2	2	**48**
CALLAO	1	1	1	1	1	1	1	1	1	1	1	1	1	1	1	1	1	1	1	1	1	1	1	1	**17**
HIDROBONITO-MC1	2	2	2	2	2	2	2	2	2	2	2	2	2	2	2	2	2	2	2	2	2	2	2	2	**43**
HIDROBONITO-MC2	1	1	1	1	1	1	1	1	1	1	1	1	1	1	1	1	1	1	1	1	1	1	1	1	**12**
HIDROBONITO-MC3	0	0	0	0	0	0	0	0	0	0	0	0	0	0	0	0	0	0	0	0	0	0	0	0	**10**
ENSENADA	1	1	1	1	1	1	1	1	1	1	1	1	1	1	1	1	1	1	1	1	1	1	1	1	**22**
LAARENA	1	1	1	1	1	1	1	1	1	1	1	1	1	1	1	1	1	1	1	1	1	1	1	1	**19**
ELCOLORADO	0	0	0	0	0	0	0	0	0	0	0	0	0	0	0	0	0	0	0	0	0	0	0	0	**5**
COLLIL	2	2	2	2	2	2	2	2	2	2	2	2	2	2	2	2	2	2	2	2	2	2	2	2	**36**
PIEDRASNEGRAS	3	3	3	3	3	3	3	3	3	3	3	3	3	3	3	3	3	3	3	3	3	3	3	3	**65**
DONGO	1	1	1	1	1	1	1	1	1	1	1	1	1	1	1	1	1	1	1	1	1	1	1	1	**29**

Eólicas	1	2	3	4	5	6	7	8	9	10	11	12	13	14	15	16	17	18	19	20	21	22	23	24	Total
Total	**1694**	**1680**	**1687**	**1626**	**1525**	**1448**	**1378**	**1329**	**1211**	**848**	**873**	**759**	**823**	**872**	**1127**	**1400**	**1761**	**1683**	**1792**	**2106**	**2124**	**1937**	**1557**	**1364**	**34,605**
PE-TCHAMMA	1	1	1	2	3	5	8	6	6	11	5	5	20	34	44	49	62	16	74	99	58	21	8	1	**540**
PE-SIERRAGORDA	3	3	2	2	4	6	9	12	12	7	5	15	32	0	0	0	0	31	82	68	42	18	6	2	**359**
PE-VALLEDELOSVIENTOS	10	5	3	2	2	2	2	2	2	2	3	13	40	0	0	0	0	60	78	75	67	51	32	19	**467**
PE-CERROTIGRE	2	1	0	1	3	2	1	1	0	0	0	1	9	55	19	81	79	19	131	134	104	67	37	14	**758**
PE-LLANOSDELVIENTO	17	14	15	11	9	8	6	6	5	15	19	21	34	8	7	129	130	91	17	93	46	34	26	21	**782**
PE-CALAMA	11	37	58	53	28	16	7	2	2	2	1	3	23	1	134	0	151	150	113	140	132	106	67	47	**1283**
PE-TALTAL	13	15	17	18	18	18	17	16	13	8	3	3	7	19	33	0	0	0	0	0	0	6	15	29	**266**
PE-KALLPA	44	65	76	67	62	56	45	43	39	35	30	21	8	7	15	0	108	0	0	0	0	55	44	54	**874**
PE-HORIZONTESUR	10	10	38	55	46	39	25	13	5	3	2	2	10	38	149	255	269	265	200	200	200	142	40	10	**2026**
PE-HORIZONTENORTE	24	13	20	20	12	7	5	4	3	3	2	1	1	6	49	237	269	265	200	200	200	142	46	11	**1738**
PE-ATACAMA	17	5	1	0	0	0	0	0	0	0	0	1	1	1	3	8	32	60	101	107	91	50	28	10	**519**
PE-SARCO	32	26	23	13	8	4	3	5	5	9	12	11	7	3	0	1	5	11	23	51	67	45	23	9	**396**

Periodo Desde: 26-02-2025 04-03-2025

COORDINADOR ELÉCTRICO NACIONAL	Programación Diaria del Sistema Eléctrico Nacional																								
miércoles, 26 de febrero de 2025	1	2	3	4	5	6	7	8	9	10	11	12	13	14	15	16	17	18	19	20	21	22	23	24	
Costos Operación	272	273	274	273	274	268	254	268	221	84	72	78	81	83	83	83	83	73	96	251	304	304	303	298	**4,652**
Costos Encendido/Detención	3	0	0	0	0	0	2	0	5	21	0	0	0	0	0	0	0	0	3	210	151	0	2	0	**397**
Costos Totales [kUSD]	**275**	**273**	**274**	**273**	**274**	**268**	**256**	**268**	**226**	**104**	**72**	**78**	**81**	**83**	**83**	**83**	**83**	**73**	**99**	**460**	**456**	**304**	**305**	**298**	**5,049**
Costo Marginal Quillota 220 kV	**85.9**	**85.9**	**83.0**	**82.8**	**81.9**	**85.9**	**85.9**	**83.0**	**65.3**	**57.5**	**0.0**	**0.0**	**0.0**	**0.0**	**5.4**	**13.6**	**13.6**	**31.6**	**52.3**	**73.8**	**90.2**	**90.2**	**90.2**	**90.2**	**56.17**
Pérdidas [MWh]	239	247	246	270	272	276	272	252	167	222	287	306	334	328	331	342	333	328	269	225	238	258	255	259	**6,557**
Consumos Propios [MWh]	279	279	279	279	279	279	278	279	272	257	257	257	257	257	257	257	257	257	259	292	314	314	313	312	**6,617**
Demanda Total [MWh]	9416	9103	8921	8717	8599	8623	8812	9236	9577	9974	10278	10420	10571	10747	10823	10865	10843	10725	10515	10430	10392	10536	10245	9902	**238,273**
Generación Total [MWh]	**9934**	**9630**	**9446**	**9266**	**9150**	**9177**	**9363**	**9768**	**10016**	**10454**	**10822**	**10983**	**11161**	**11332**	**11411**	**11463**	**11433**	**11310**	**11044**	**10947**	**10943**	**11108**	**10813**	**10473**	**251,447**

PE-CABOLEONES-1	15	9	5	3	1	1	1	2	4	4	7	9	8	5	4	5	9	14	19	26	27	23	18	12	**230**
PE-CABOLEONES-2	10	7	5	4	3	3	3	3	4	6	8	11	12	11	10	10	11	15	19	22	19	15	11	8	**227**
PE-CABOLEONES-3	21	16	12	7	5	3	3	3	5	4	5	6	5	3	3	5	11	16	18	29	31	21	14	10	**256**
PE-SANJUAN	1	0	0	0	0	0	0	0	0	0	0	0	0	3	4	6	10	17	28	38	32	29	16	8	**195**
PE-PUNTACOLORADA	0	0	0	0	0	0	0	0	0	0	0	0	0	0	0	0	0	0	0	0	0	0	0	0	**0**
PE-ELARRAYAN	45	41	39	32	26	20	10	3	1	0	1	1	2	4	6	7	10	12	14	16	17	16	14	14	**350**
PE-TALINAYPONIENTE	36	31	26	20	16	11	6	3	2	2	2	2	0	3	4	5	7	9	11	13	15	15	14	12	**265**
PE-TALINAYORIENTE	15	10	6	4	3	2	1	2	2	2	3	3	4	8	12	16	20	24	26	26	23	17	11	7	**246**
PE-PUNTADETALCA	35	30	27	25	22	20	14	8	6	5	2	2	3	4	5	6	7	9	10	15	18	18	16	13	**318**
PE-PUNTASIERRA	49	60	52	41	20	12	4	0	0	0	0	0	0	0	3	3	3	5	10	17	25	19	13	5	**341**
PE-LOSCURUROS	2	2	2	1	1	0	0	0	0	0	0	0	0	6	7	8	11	17	21	24	10	4	2	1	**120**
PE-MONTEREDONDO	13	12	10	7	6	4	1	1	0	0	0	0	0	2	2	3	4	6	8	8	7	6	4	4	**106**
PE-PUNTAPALMERAS	19	17	14	11	8	5	3	1	0	0	0	0	0	1	0	0	0	1	2	3	3	4	4	4	**99**
PE-CANELA	3	2	2	2	1	1	0	0	0	0	0	0	0	0	0	0	0	0	1	1	0	1	1	1	**15**
PE-CANELA-2	20	18	15	12	9	6	3	1	1	1	2	2	2	2	1	2	2	3	4	5	6	6	6	5	**134**
PE-TOTORAL	9	8	6	5	4	2	1	1	0	0	0	0	0	1	1	1	1	1	2	2	1	1	1	1	**50**
PE-UCUQUER-2	3	3	3	3	4	4	4	3	2	1	0	0	0	0	1	1	1	2	1	1	1	1	1	1	**39**
PE-UCUQUER	1	1	1	1	1	1	1	1	0	0	0	0	0	0	0	1	1	1	0	0	0	0	0	0	**9**
PE-CARDONAL	0	0	0	0	0	0	0	0	0	0	0	0	0	0	0	0	0	0	0	0	0	0	0	0	**0**
PE-MANANTIALES	0	0	0	0	0	0	0	0	0	0	0	0	0	0	0	0	0	0	0	0	0	0	0	0	**0**
PE-LAESTRELLA	12	13	14	15	15	14	10	9	8	4	3	2	2	2	3	4	6	8	10	10	12	8	5	4	**192**
PE-LOSCERRILLOS	0	0	0	0	0	0	0	0	0	0	0	0	0	0	0	0	0	0	0	0	0	0	0	0	**0**
PE-LASPENAS	4	4	4	4	4	4	4	4	4	3	3	3	3	3	3	4	4	4	4	4	4	4	4	3	**85**
PE-CAMPOLINDO	44	44	44	43	43	43	43	44	46	43	6	6	28	28	26	23	21	23	5	27	34	38	38	37	**775**
PE-ELMAITEN	6	6	6	6	6	6	5	5	5	0	0	0	4	3	3	2	2	2	3	3	4	5	5	5	**93**
PE-NEGRETE	29	29	29	28	28	28	28	28	27	25	22	20	19	17	14	11	10	10	12	15	21	25	26	26	**525**
PE-MESAMAVIDA	39	38	36	36	36	36	36	36	33	29	25	24	22	19	17	16	16	16	18	22	28	31	33	33	**673**
PE-ALENA	53	51	50	48	48	47	47	45	41	40	39	37	33	29	25	23	23	23	24	28	37	43	45	44	**923**
PE-CUEL	20	19	18	17	18	17	18	17	14	13	11	11	0	9	8	7	6	6	6	8	13	15	17	17	**302**
PE-SANMATIAS	57	57	58	58	57	57	57	58	58	53	46	42	40	36	33	27	26	28	28	34	42	49	49	50	**1099**
PE-LOMASDEDUQUECO	44	44	43	42	42	42	42	42	38	14	6	6	6	15	14	12	12	12	13	19	27	33	35	36	**638**
PE-LOSOLMOS	76	76	74	75	74	74	75	74	67	58	52	47	42	37	33	32	31	31	33	41	55	62	65	65	**1349**
PE-RENAICO	72	72	72	73	73	74	74	76	76	74	71	67	62	55	47	41	38	38	39	42	49	57	59	57	**1456**
PE-RENAICO-2	114	115	114	114	114	114	115	116	113	104	96	89	83	74	65	58	55	55	56	63	79	92	95	93	**2186**
PE-MALLECONORTE	73	78	75	74	74	76	77	76	71	14	14	14	14	34	31	28	28	30	33	39	49	59	63	62	**1186**
PE-MALLECOSUR	93	96	96	96	96	95	96	95	54	11	11	11	11	10	35	32	32	36	40	47	60	72	78	80	**1381**
PE-SANGABRIEL	152	155	156	157	158	159	160	159	153	44	123	118	109	96	82	70	63	62	62	75	102	124	130	131	**2801**
PE-LAFLOR	30	29	28	28	27	27	26	26	23	23	22	22	17	17	15	14	13	12	10	15	22	26	27	26	**522**
PE-LACABANA	87	90	91	91	92	93	94	95	93	86	79	8	5	63	60	56	54	54	54	55	62	69	72	74	**1675**
PE-TOLPANSUR	69	68	67	67	67	67	67	66	62	0	54	52	47	42	37	33	31	30	31	39	53	63	65	64	**1239**
PE-ELNOGAL	6	6	6	6	6	6	6	6	6	5	4	4	3	3	3	3	3	3	3	3	5	5	5	5	**112**
PE-LOSBUENOSAIRES	20	20	20	20	19	19	19	19	19	18	17	0	15	13	11	9	8	8	9	10	12	14	15	15	**351**
PE-LAESPERANZA	8	8	8	8	7	7	7	7	6	7	7	6	0	5	5	4	4	4	4	4	6	7	7	7	**141**
PE-LEBU-3	3	3	3	3	2	2	2	2	2	2	2	2	2	2	2	2	2	2	2	2	2	2	2	2	**56**
PE-LEBU	5	5	5	4	4	4	4	4	4	4	4	0	0	5	5	5	5	5	5	4	4	4	4	3	**93**
PE-HUAJACHE	0	0	0	0	0	0	0	0	0	0	0	0	0	0	0	0	0	0	0	0	0	0	0	0	**0**
PE-RAKI	0	0	0	0	0	0	0	0	0	0	0	0	0	0	0	0	0	0	0	0	0	0	0	0	**0**
PE-ELARREBOL	7	7	7	7	7	7	7	7	6	5	5	4	4	3	3	3	3	3	3	4	5	6	6	6	**122**
PE-AURORA	30	30	30	30	30	29	29	28	25	19	15	13	13	15	17	20	22	27	30	32	32	28	28	28	**599**
PE-PUELCHESUR	58	56	55	52	50	46	44	42	36	28	24	18	15	15	18	23	28	36	43	52	61	60	59	55	**970**
PE-SANPEDRO	2	2	2	2	2	2	2	1	1	1	1	1	0	1	1	1	1	1	1	1	1	1	2	2	**26**
PE-SANPEDRO-2	2	2	2	3	3	2	2	1	1	0	0	0	0	1	1	0	1	1	1	1	2	3	1	1	**31**

Periodo Desde: 26-02-2025 04-03-2025

COORDINADOR ELÉCTRICO NACIONAL	Programación Diaria del Sistema Eléctrico Nacional																								
miércoles, 26 de febrero de 2025	1	2	3	4	5	6	7	8	9	10	11	12	13	14	15	16	17	18	19	20	21	22	23	24	
Costos Operación	272	273	274	273	274	268	254	268	221	84	72	78	81	83	83	83	83	73	96	251	304	304	303	298	**4,652**
Costos Encendido/Detención	3	0	0	0	0	0	2	0	5	21	0	0	0	0	0	0	0	0	3	210	151	0	2	0	**397**
Costos Totales [kUSD]	**275**	**273**	**274**	**273**	**274**	**268**	**256**	**268**	**226**	**104**	**72**	**78**	**81**	**83**	**83**	**83**	**83**	**73**	**99**	**460**	**456**	**304**	**305**	**298**	**5,049**
Costo Marginal Quillota 220 kV	**85.9**	**85.9**	**83.0**	**82.8**	**81.9**	**85.9**	**85.9**	**83.0**	**65.3**	**57.5**	**0.0**	**0.0**	**0.0**	**0.0**	**5.4**	**13.6**	**13.6**	**31.6**	**52.3**	**73.8**	**90.2**	**90.2**	**90.2**	**90.2**	**56.17**
Pérdidas [MWh]	239	247	246	270	272	276	272	252	167	222	287	306	334	328	331	342	333	328	269	225	238	258	255	259	**6,557**
Consumos Propios [MWh]	279	279	279	279	279	279	278	279	272	257	257	257	257	257	257	257	257	257	259	292	314	314	313	312	**6,617**
Demanda Total [MWh]	9416	9103	8921	8717	8599	8623	8812	9236	9577	9974	10278	10420	10571	10747	10823	10865	10843	10725	10515	10430	10392	10536	10245	9902	**238,273**
Generación Total [MWh]	**9934**	**9630**	**9446**	**9266**	**9150**	**9177**	**9363**	**9768**	**10016**	**10454**	**10822**	**10983**	**11161**	**11332**	**11411**	**11463**	**11433**	**11310**	**11044**	**10947**	**10943**	**11108**	**10813**	**10473**	**251,447**

Solares	1	2	3	4	5	6	7	8	9	10	11	12	13	14	15	16	17	18	19	20	21	22	23	24	Total
Total	**0**	**0**	**0**	**0**	**0**	**0**	**9**	**215**	**2757**	**6127**	**7031**	**7282**	**7385**	**7499**	**7216**	**6792**	**6361**	**6255**	**5301**	**1692**	**0**	**0**	**0**	**0**	**71,922**
PFV-ELAGUILA	0	0	0	0	0	0	0	0	0	1	1	0	0	0	0	1	1	1	0	0	0	0	0	0	**6**
PFV-PAMPACAMARONES	0	0	0	0	0	0	0	0	2	4	5	5	5	5	4	4	4	4	3	0	0	0	0	0	**44**
PFV-PVPCHINCHORRO	0	0	0	0	0	0	0	0	1	2	3	3	4	4	4	4	3	2	1	0	0	0	0	0	**30**
PFV-LASCHILCAS	0	0	0	0	0	0	0	0	2	4	4	4	4	4	4	4	4	4	4	1	0	0	0	0	**44**
PFV-ARICA	0	0	0	0	0	0	0	0	2	4	4	4	4	4	4	4	4	4	4	2	0	0	0	0	**42**
PFV-POZOALMONTE-1	0	0	0	0	0	0	0	0	4	8	8	8	8	8	7	7	6	6	4	1	0	0	0	0	**72**
PFV-POZOALMONTE-2	0	0	0	0	0	0	0	1	3	6	6	6	6	0	0	0	0	5	5	2	0	0	0	0	**39**
PFV-WILLKA	0	0	0	0	0	0	0	1	10	31	54	67	72	79	78	69	64	50	27	8	0	0	0	0	**609**
PFV-LLUTASOLAR	0	0	0	0	0	0	0	0	1	2	2	2	2	2	2	2	2	2	1	0	0	0	0	0	**20**
PFV-POZOALMONTE-3	0	0	0	0	0	0	0	0	5	11	12	12	0	0	0	0	0	7	5	1	0	0	0	0	**53**
PFV-MACARENA	0	0	0	0	0	0	0	0	1	1	1	1	1	1	1	1	1	1	1	0	0	0	0	0	**9**
PFV-TAMARUGO	0	0	0	0	0	0	0	0	1	2	2	2	3	2	2	2	2	1	1	0	0	0	0	0	**22**
PFV-LOSPUQUIOS	0	0	0	0	0	0	0	0	0	0	0	0	0	0	0	0	0	0	0	0	0	0	0	0	**0**
PFV-PICA	0	0	0	0	0	0	0	0	0	0	0	0	0	0	0	0	0	0	0	0	0	0	0	0	**3**
PFV-LAHUAYCA-2	0	0	0	0	0	0	0	1	3	10	15	15	15	0	0	0	15	12	6	1	0	0	0	0	**92**
PFV-SANTAISABEL	0	0	0	0	0	0	0	14	81	128	135	139	140	136	140	121	107	105	67	13	0	0	0	0	**1324**
PFV-VALLEDELSOL	0	0	0	0	0	0	0	9	48	101	128	132	132	128	133	114	101	99	80	29	0	0	0	0	**1232**
PFV-HUATACONDO	0	0	0	0	0	0	0	0	13	39	58	63	64	0	0	0	0	44	27	8	0	0	0	0	**315**
PFV-BELLAVISTA-1	0	0	0	0	0	0	0	0	0	0	0	0	0	0	0	0	0	0	0	0	0	0	0	0	**0**
PFV-ATACAMASOLAR-2	0	0	0	0	0	0	0	2	35	92	123	74	129	124	10	34	10	20	71	26	0	0	0	0	**751**
PFV-NUEVOQUILLAGUA	0	0	0	0	0	0	0	3	50	50	50	50	50	50	50	50	50	50	47	5	0	0	0	0	**556**
PFV-GRANJA	0	0	0	0	0	0	0	0	43	95	0	105	105	105	67	0	0	12	44	7	0	0	0	0	**583**
PFV-USYA	0	0	0	0	0	0	0	0	9	22	34	43	47	37	0	0	0	1	9	2	0	0	0	0	**206**
PFV-CALAMA-1	0	0	0	0	0	0	0	0	4	7	9	9	9	8	8	8	7	7	6	3	0	0	0	0	**85**
PFV-SANPEDRO-GPG	0	0	0	0	0	0	0	10	47	81	91	94	93	0	0	0	0	0	38	9	0	0	0	0	**463**
PFV-VICTORIA	0	0	0	0	0	0	0	0	3	8	8	9	9	9	9	8	8	8	7	2	0	0	0	0	**86**
PFV-JAMA-1	0	0	0	0	0	0	0	1	10	23	26	26	26	0	0	0	0	0	10	1	0	0	0	0	**123**
PFV-JAMA-2	0	0	0	0	0	0	0	1	7	17	20	21	0	0	0	0	0	12	7	1	0	0	0	0	**85**
PFV-QUETENA	0	0	0	0	0	0	0	0	3	7	8	9	9	9	9	9	9	8	5	1	0	0	0	0	**84**
PFV-SOLDELDESIERTO	0	0	0	0	0	0	0	2	61	168	23	23	202	196	113	175	155	153	120	22	0	0	0	0	**1411**
PFV-MARIAELENA	0	0	0	0	0	0	0	0	15	35	35	35	35	35	35	35	35	35	22	3	0	0	0	0	**355**
PFV-TAIRA	0	0	0	0	0	0	0	2	62	141	178	185	173	173	170	159	154	156	128	45	0	0	0	0	**1726**
PFV-LACRUZSOLAR	0	0	0	0	0	0	0	4	23	44	46	46	46	45	46	40	36	35	25	3	0	0	0	0	**438**
PFV-CEME1	0	0	0	0	0	0	0	1	38	131	230	317	362	326	376	351	294	0	115	17	0	0	0	0	**2556**
PFV-COYA	0	0	0	0	0	0	0	1	47	132	152	103	15	161	21	22	17	149	95	18	0	0	0	0	**932**
PFV-FINISTERRAE	0	0	0	0	0	0	0	2	51	134	182	196	201	204	205	189	167	165	116	37	0	0	0	0	**1847**
PFV-LASSALINAS	0	0	0	0	0	0	0	6	61	137	172	179	181	182	181	177	169	155	116	40	0	0	0	0	**1755**
PFV-AZABACHE	0	0	0	0	0	0	0	0	20	47	48	48	48	44	38	36	35	33	20	2	0	0	0	0	**419**
PFV-PAINE	0	0	0	0	0	0	0	0	4	8	9	9	9	9	9	9	9	8	7	2	0	0	0	0	**90**
PFV-PUERTOSECO	0	0	0	0	0	0	0	0	4	8	9	9	9	9	9	9	9	9	7	4	0	0	0	0	**94**
PFV-CHANARVERANO	0	0	0	0	0	0	0	0	1	2	2	2	2	2	2	2	2	2	2	0	0	0	0	0	**23**
PFV-TAMAYA	0	0	0	0	0	0	0	1	30	78	92	26	29	78	34	34	31	22	67	18	0	0	0	0	**540**
PFV-ELENA	0	0	0	0	0	0	0	0	0	0	0	0	0	0	0	0	0	0	0	0	0	0	0	0	**0**
PFV-CERRODOMINADOR	0	0	0	0	0	0	0	1	32	86	0	30	93	0	91	0	0	50	75	20	0	0	0	0	**477**
PFV-TALLADO	0	0	0	0	0	0	0	0	1	7	8	8	8	8	8	8	8	8	7	2	0	0	0	0	**83**
PFV-BOLERO-1	0	0	0	0	0	0	0	0	45	105	120	125	129	0	132	131	127	115	83	20	0	0	0	0	**1131**
PFV-CAPRICORNIO	0	0	0	0	0	0	0	1	22	59	72	27	28	79	29	29	27	38	53	17	0	0	0	0	**479**
PFV-URIBESOLAR	0	0	0	0	0	0	0	1	16	40	48	49	49	49	49	50	47	47	32	6	0	0	0	0	**482**
PFV-FAROL	0	0	0	0	0	0	0	0	1	3	5	5	5	5	5	5	5	5	3	1	0	0	0	0	**47**
PFV-LOCKMA	0	0	0	0	0	0	0	0	1	4	8	8	8	8	8	8	8	8	6	2	0	0	0	0	**77**
PFV-CKILIR	0	0	0	0	0	0	0	0	1	4	9	9	9	9	9	9	9	9	8	2	0	0	0	0	**87**

Periodo Desde: 26-02-2025 04-03-2025

COORDINADOR ELÉCTRICO NACIONAL	Programación Diaria del Sistema Eléctrico Nacional																								
miércoles, 26 de febrero de 2025	1	2	3	4	5	6	7	8	9	10	11	12	13	14	15	16	17	18	19	20	21	22	23	24	
Costos Operación	272	273	274	273	274	268	254	268	221	84	72	78	81	83	83	83	83	73	96	251	304	304	303	298	**4,652**
Costos Encendido/Detención	3	0	0	0	0	0	2	0	5	21	0	0	0	0	0	0	0	0	3	210	151	0	2	0	**397**
Costos Totales [kUSD]	**275**	**273**	**274**	**273**	**274**	**268**	**256**	**268**	**226**	**104**	**72**	**78**	**81**	**83**	**83**	**83**	**83**	**73**	**99**	**460**	**456**	**304**	**305**	**298**	**5,049**
Costo Marginal Quillota 220 kV	**85.9**	**85.9**	**83.0**	**82.8**	**81.9**	**85.9**	**85.9**	**83.0**	**65.3**	**57.5**	**0.0**	**0.0**	**0.0**	**0.0**	**5.4**	**13.6**	**13.6**	**31.6**	**52.3**	**73.8**	**90.2**	**90.2**	**90.2**	**90.2**	**56.17**
Pérdidas [MWh]	239	247	246	270	272	276	272	252	167	222	287	306	334	328	331	342	333	328	269	225	238	258	255	259	**6,557**
Consumos Propios [MWh]	279	279	279	279	279	279	278	279	272	257	257	257	257	257	257	257	257	257	259	292	314	314	313	312	**6,617**
Demanda Total [MWh]	9416	9103	8921	8717	8599	8623	8812	9236	9577	9974	10278	10420	10571	10747	10823	10865	10843	10725	10515	10430	10392	10536	10245	9902	**238,273**
Generación Total [MWh]	**9934**	**9630**	**9446**	**9266**	**9150**	**9177**	**9363**	**9768**	**10016**	**10454**	**10822**	**10983**	**11161**	**11332**	**11411**	**11463**	**11433**	**11310**	**11044**	**10947**	**10943**	**11108**	**10813**	**10473**	**251,447**

PFV-PAMPATIGRE	0	0	0	0	0	0	0	10	62	96	87	92	88	85	97	76	67	66	72	6	0	0	0	0	**905**
PFV-DOMEYKO	0	0	0	0	0	0	0	3	46	98	118	125	126	125	126	125	122	122	87	24	0	0	0	0	**1246**
PFV-ANDES	0	0	0	0	0	0	0	1	10	18	20	21	6	0	17	16	0	0	7	1	0	0	0	0	**117**
PFV-ANDES2A	0	0	0	0	0	0	0	3	30	65	79	79	12	78	0	0	0	57	34	5	0	0	0	0	**442**
PFV-ANDES2B	0	0	0	0	0	0	0	2	50	103	118	0	0	71	0	0	0	28	58	8	0	0	0	0	**437**
PFV-ANDES4	0	0	0	0	0	0	0	2	46	105	116	0	0	124	0	0	0	44	59	8	0	0	0	0	**504**
PFV-SOLDELILA	0	0	0	0	0	0	0	2	30	71	88	88	88	87	84	80	75	70	49	16	0	0	0	0	**826**
PFV-SOLDELNORTEANDES	0	0	0	0	0	0	0	0	3	7	7	7	7	7	7	7	6	6	4	1	0	0	0	0	**69**
PFV-LOSANDES	0	0	0	0	0	0	0	0	4	7	8	8	8	8	9	7	6	6	4	1	0	0	0	0	**75**
PFV-DELDESIERTO	0	0	0	0	0	0	0	0	4	7	8	8	8	7	7	6	6	5	3	0	0	0	0	0	**68**
PFV-PARANAL	0	0	0	0	0	0	0	0	0	1	2	2	2	2	2	1	2	2	1	0	0	0	0	0	**16**
PFV-ARMAZONES	0	0	0	0	0	0	0	0	1	3	4	4	4	5	5	1	5	4	4	1	0	0	0	0	**41**
PFV-LALACKAMA	0	0	0	0	0	0	0	1	13	31	42	45	46	0	0	0	0	0	0	0	0	0	0	0	**177**
PFV-LALACKAMA-2	0	0	0	0	0	0	0	0	4	10	13	14	14	0	0	0	0	0	0	0	0	0	0	0	**56**
PFV-PAMPASOLARNORTE	0	0	0	0	0	0	0	0	12	33	44	45	45	45	43	42	41	41	37	17	0	0	0	0	**446**
PFV-CONEJO	0	0	0	0	0	0	0	4	26	60	71	84	85	87	83	83	77	75	66	30	0	0	0	0	**832**
PFV-ALMEYDA	0	0	0	0	0	0	0	0	20	18	30	30	30	17	2	2	2	2	39	12	0	0	0	0	**203**
PFV-MALGARIDA	0	0	0	0	0	0	0	1	65	158	86	143	168	175	160	76	65	175	146	45	0	0	0	0	**1464**
PFV-JAVIERA	0	0	0	0	0	0	0	1	17	44	53	54	55	56	58	53	46	46	40	13	0	0	0	0	**537**
PFV-SOLDELOSANDES	0	0	0	0	0	0	0	1	38	71	76	77	79	76	79	68	60	59	51	10	0	0	0	0	**745**
PFV-COVADONGA	0	0	0	0	0	0	0	0	0	1	6	9	9	9	9	9	9	9	7	2	0	0	0	0	**79**
PFV-CHANARES	0	0	0	0	0	0	0	1	7	19	27	30	31	31	31	27	24	24	19	7	0	0	0	0	**278**
PFV-SALVADOR	0	0	0	0	0	0	2	16	36	44	0	0	0	0	0	42	7	35	16	2	0	0	0	0	**200**
PFV-PILARLOSAMARILLOS	0	0	0	0	0	0	0	0	1	1	2	2	2	2	2	2	1	1	0	0	0	0	0	0	**15**
PFV-DIEGODEALMAGRO	0	0	0	0	0	0	0	0	2	8	14	18	0	19	19	19	18	15	10	3	0	0	0	0	**143**
PFV-DAS	0	0	0	0	0	0	0	0	0	2	8	8	8	8	8	8	8	8	7	2	0	0	0	0	**74**
PFV-DIEGOALMAGROSUR	0	0	0	0	0	0	0	6	5	112	155	160	162	166	177	176	160	143	140	69	0	0	0	0	**1632**
PFV-CAMPOSDELSOL	0	0	0	0	0	0	0	5	101	186	266	331	335	325	368	290	256	211	121	32	0	0	0	0	**2829**
PFV-GUANCHOI	0	0	0	0	0	0	0	4	35	71	81	82	83	85	86	86	82	79	66	26	0	0	0	0	**865**
PFV-CARRERAPINTO	0	0	0	0	0	0	0	0	16	45	58	58	60	60	60	56	52	51	42	17	0	0	0	0	**574**
PFV-LUZDELNORTE	0	0	0	0	0	0	0	0	65	69	20	107	20	110	112	113	112	107	113	46	0	0	0	0	**993**
PFV-LLANODELLAMPOS	0	0	0	0	0	0	6	18	42	57	59	62	63	65	66	65	60	55	42	23	0	0	0	0	**680**
PFV-ELNANDU	0	0	0	0	0	0	0	0	0	0	0	1	2	2	2	2	2	2	2	1	0	0	0	0	**17**
PFV-ALIANZA	0	0	0	0	0	0	0	0	1	2	3	3	3	4	3	3	3	3	2	1	0	0	0	0	**32**
PFV-CARANCA	0	0	0	0	0	0	0	0	1	2	2	2	2	2	2	2	2	2	2	0	0	0	0	0	**16**
PFV-ELTURPIAL	0	0	0	0	0	0	0	0	1	2	2	2	2	2	2	2	2	2	2	1	0	0	0	0	**16**
PFV-LLOICA	0	0	0	0	0	0	0	0	0	0	1	2	2	2	2	2	2	2	2	1	0	0	0	0	**18**
PFV-CALDERA	0	0	0	0	0	0	0	0	0	1	2	4	5	6	7	7	6	6	5	2	0	0	0	0	**51**
PFV-JOTABECHE	0	0	0	0	0	0	0	0	2	4	4	4	4	4	4	4	4	4	4	0	0	0	0	0	**38**
PFV-TRAVESIA	0	0	0	0	0	0	0	0	1	1	1	1	1	1	1	1	1	1	1	1	0	0	0	0	**16**
PFV-SANANDRES	0	0	0	0	0	0	1	10	24	25	0	0	0	0	0	0	0	0	12	2	0	0	0	0	**75**
PFV-RIOESCONDIDO	0	0	0	0	0	0	0	7	75	94	96	97	97	97	97	99	98	96	98	72	0	0	0	0	**1121**
PFV-VALLEESCONDIDO	0	0	0	0	0	0	0	8	70	95	92	97	92	90	99	80	71	70	74	10	0	0	0	0	**945**
PFV-ANTAY	0	0	0	0	0	0	0	1	3	6	9	9	9	9	9	9	9	7	4	1	0	0	0	0	**85**
PFV-TIERRA	0	0	0	0	0	0	0	0	2	4	4	4	4	4	4	4	4	4	4	1	0	0	0	0	**42**
PFV-PILOTOCARDONES	0	0	0	0	0	0	0	0	0	0	0	0	0	0	0	0	0	0	0	0	0	0	0	0	**1**
PFV-PEPASOLAR-1	0	0	0	0	0	0	0	0	4	8	9	9	9	9	9	9	9	9	6	1	0	0	0	0	**90**
PFV-PSFHORIZONTE	0	0	0	0	0	0	0	0	2	3	3	3	4	4	5	5	5	5	4	1	0	0	0	0	**43**
PFV-LACOLONIA	0	0	0	0	0	0	0	0	4	8	9	9	9	9	9	9	8	8	7	2	0	0	0	0	**88**
PFV-ESPERANZA	0	0	0	0	0	0	0	0	1	1	2	2	3	3	3	2	2	2	1	0	0	0	0	0	**21**
PFV-SANTAMARGARITA	0	0	0	0	0	0	0	0	1	2	3	3	3	3	3	2	2	2	2	1	0	0	0	0	**25**
PFV-GUADALAO	0	0	0	0	0	0	0	0	1	1	2	3	3	3	3	3	2	2	1	0	0	0	0	0	**23**
PFV-LAESTANCIA	0	0	0	0	0	0	0	0	1	2	2	2	2	2	2	2	2	2	2	1	0	0	0	0	**21**

Periodo Desde: 26-02-2025 04-03-2025

COORDINADOR ELÉCTRICO NACIONAL	Programación Diaria del Sistema Eléctrico Nacional																								
miércoles, 26 de febrero de 2025	1	2	3	4	5	6	7	8	9	10	11	12	13	14	15	16	17	18	19	20	21	22	23	24	
Costos Operación	272	273	274	273	274	268	254	268	221	84	72	78	81	83	83	83	83	73	96	251	304	304	303	298	**4,652**
Costos Encendido/Detención	3	0	0	0	0	0	2	0	5	21	0	0	0	0	0	0	0	0	3	210	151	0	2	0	**397**
Costos Totales [kUSD]	**275**	**273**	**274**	**273**	**274**	**268**	**256**	**268**	**226**	**104**	**72**	**78**	**81**	**83**	**83**	**83**	**83**	**73**	**99**	**460**	**456**	**304**	**305**	**298**	**5,049**
Costo Marginal Quillota 220 kV	**85.9**	**85.9**	**83.0**	**82.8**	**81.9**	**85.9**	**85.9**	**83.0**	**65.3**	**57.5**	**0.0**	**0.0**	**0.0**	**0.0**	**5.4**	**13.6**	**13.6**	**31.6**	**52.3**	**73.8**	**90.2**	**90.2**	**90.2**	**90.2**	**56.17**
Pérdidas [MWh]	239	247	246	270	272	276	272	252	167	222	287	306	334	328	331	342	333	328	269	225	238	258	255	259	**6,557**
Consumos Propios [MWh]	279	279	279	279	279	279	278	279	272	257	257	257	257	257	257	257	257	257	259	292	314	314	313	312	**6,617**
Demanda Total [MWh]	9416	9103	8921	8717	8599	8623	8812	9236	9577	9974	10278	10420	10571	10747	10823	10865	10843	10725	10515	10430	10392	10536	10245	9902	**238,273**
Generación Total [MWh]	**9934**	**9630**	**9446**	**9266**	**9150**	**9177**	**9363**	**9768**	**10016**	**10454**	**10822**	**10983**	**11161**	**11332**	**11411**	**11463**	**11433**	**11310**	**11044**	**10947**	**10943**	**11108**	**10813**	**10473**	**251,447**

PFV-LASCHACRAS	0	0	0	0	0	0	0	0	1	1	2	3	3	3	3	3	2	2	1	0	0	0	0	0	**23**
PFV-LASTERRAZAS	0	0	0	0	0	0	0	0	1	1	0	0	1	1	1	1	1	0	1	0	0	0	0	0	**7**
PFV-MITCHI	0	0	0	0	0	0	0	0	3	8	9	9	9	9	9	9	9	9	8	3	0	0	0	0	**92**
PFV-CASTILLA	0	0	0	0	0	0	0	0	0	1	1	2	2	2	2	2	2	1	0	0	0	0	0	0	**16**
PFV-LOSLOROS	0	0	0	0	0	0	0	0	5	16	28	37	42	43	45	38	34	25	17	4	0	0	0	0	**332**
PFV-HORNITOS	0	0	0	0	0	0	0	0	0	0	0	0	0	0	0	0	0	0	0	0	0	0	0	0	**2**
PFV-VALLESOLARESTE	0	0	0	0	0	0	0	0	0	1	2	7	9	9	9	9	9	9	7	2	0	0	0	0	**71**
PFV-VALLESOLAROESTE	0	0	0	0	0	0	0	0	0	1	2	7	9	9	9	9	9	9	6	1	0	0	0	0	**70**
PFV-MALAQUITA	0	0	0	0	0	0	0	0	4	7	8	8	8	8	8	8	8	8	6	2	0	0	0	0	**83**
PFV-CACHIYUYO	0	0	0	0	0	0	0	0	2	7	8	9	9	9	9	8	8	8	7	3	0	0	0	0	**86**
PFV-MARANON	0	0	0	0	0	0	0	0	0	2	6	8	9	9	9	9	9	9	8	3	0	0	0	0	**80**
PFV-SANTACECILIA	0	0	0	0	0	0	0	0	0	1	1	2	2	2	2	2	1	1	1	0	0	0	0	0	**13**
PFV-TAMARICO	0	0	0	0	0	0	0	0	36	97	127	133	127	124	129	110	97	131	99	39	0	0	0	0	**1250**
PFV-TAMARAMA	0	0	0	0	0	0	0	0	1	1	4	5	5	5	5	5	5	5	5	3	0	0	0	0	**46**
PFV-ELROMERO	0	0	0	0	0	0	0	0	20	74	78	56	51	42	85	172	142	103	53	9	0	0	0	0	**883**
PFV-ELPELICANO	0	0	0	0	0	0	0	0	31	77	87	92	88	85	97	97	94	88	72	23	0	0	0	0	**930**
PFV-LAHUELLA	0	0	0	0	0	0	0	0	20	52	67	69	69	12	66	65	65	64	51	19	0	0	0	0	**621**
PFV-NORTHWEST	0	0	0	0	0	0	0	0	3	7	9	9	9	9	9	7	9	9	7	2	0	0	0	0	**89**
PFV-LASILLA	0	0	0	0	0	0	0	0	0	1	1	1	0	1	1	1	1	1	1	0	0	0	0	0	**13**
PFV-ASTILLAS	0	0	0	0	0	0	0	0	0	0	0	0	0	0	0	0	0	0	0	0	0	0	0	0	**0**
PFV-PUNTABAJASOLAR	0	0	0	0	0	0	0	0	1	1	1	2	2	2	2	2	2	1	1	0	0	0	0	0	**16**
PFV-SOLDELNORTE	0	0	0	0	0	0	0	0	0	1	2	2	3	3	3	3	2	2	1	0	0	0	0	0	**21**
PFV-SANTAFRANCISCA	0	0	0	0	0	0	0	0	0	2	3	5	5	6	6	5	5	3	2	1	0	0	0	0	**43**
PFV-LUNADELNORTE	0	0	0	0	0	0	0	0	0	1	2	2	3	3	3	3	2	2	1	0	0	0	0	0	**21**
PFV-GAVIOTIN	0	0	0	0	0	0	0	0	0	0	1	1	2	3	5	6	6	5	5	2	0	0	0	0	**35**
PFV-TAMBOREAL	0	0	0	0	0	0	0	0	0	1	2	2	3	3	3	3	2	2	1	0	0	0	0	0	**20**
PFV-FUNDOSANISIDRO	0	0	0	0	0	0	0	0	0	1	2	2	2	2	2	2	1	1	1	0	0	0	0	0	**15**
PFV-AXEL	0	0	0	0	0	0	0	0	0	0	0	0	1	2	2	3	3	2	2	1	0	0	0	0	**15**
PFV-QUEBRADADETALCA	0	0	0	0	0	0	0	0	0	1	1	2	5	8	8	8	8	8	7	3	0	0	0	0	**59**
PFV-SOFIA	0	0	0	0	0	0	0	0	0	2	2	2	2	2	2	2	2	2	2	0	0	0	0	0	**20**
PFV-DONOSCAR	0	0	0	0	0	0	0	0	0	1	1	1	3	7	9	7	9	9	6	2	0	0	0	0	**54**
PFV-SOYSOLAR	0	0	0	0	0	0	0	0	0	0	2	3	3	3	3	3	3	2	2	1	0	0	0	0	**23**
PFV-LUCAS	0	0	0	0	0	0	0	0	0	1	1	1	2	5	7	7	9	9	6	2	0	0	0	0	**50**
PFV-ELRAYADOR	0	0	0	0	0	0	0	0	0	0	1	1	2	3	6	7	8	7	5	2	0	0	0	0	**41**
PFV-LASTAGUAS	0	0	0	0	0	0	0	0	0	1	1	2	3	4	8	9	9	8	8	2	0	0	0	0	**55**
PFV-CHERCAN	0	0	0	0	0	0	0	0	0	1	1	1	3	4	8	9	9	9	6	2	0	0	0	0	**52**
PFV-OLIVIER	0	0	0	0	0	0	0	0	0	1	2	2	2	2	2	2	2	2	1	0	0	0	0	0	**20**
PFV-OLIVIA	0	0	0	0	0	0	0	0	0	2	2	2	2	2	2	2	2	2	1	0	0	0	0	0	**23**
PFV-GABRIELA	0	0	0	0	0	0	0	0	2	8	9	9	9	9	9	9	9	9	8	3	0	0	0	0	**93**
PFV-LAGUNILLA	0	0	0	0	0	0	0	0	1	1	2	2	2	2	2	2	2	2	1	0	0	0	0	0	**17**
PFV-SUNHUNTER	0	0	0	0	0	0	0	0	2	6	9	8	5	5	5	5	5	5	6	3	0	0	0	0	**61**
PFV-GRANATE	0	0	0	0	0	0	0	0	2	6	6	8	5	5	5	5	5	5	6	3	0	0	0	0	**58**
PFV-DONENRIQUE	0	0	0	0	0	0	0	0	1	2	3	7	5	5	5	5	5	5	6	4	0	0	0	0	**49**
PFV-AMPARODELSOL	0	0	0	0	0	0	0	0	0	1	1	2	2	2	2	2	2	1	1	0	0	0	0	0	**15**
PFV-SDGx01	0	0	0	0	0	0	0	0	0	1	1	1	1	1	1	1	1	1	1	0	0	0	0	0	**10**
PFV-LACHAPEANA	0	0	0	0	0	0	0	0	0	1	1	2	2	2	2	2	2	1	1	0	0	0	0	0	**16**
PFV-ALTURASDEOVALLE	0	0	0	0	0	0	0	0	1	2	3	3	4	4	4	4	4	3	2	1	0	0	0	0	**34**
PFV-OVALLENORTE	0	0	0	0	0	0	0	0	0	0	0	0	0	0	0	0	0	0	0	0	0	0	0	0	**0**
PFV-LACHIMBABIS	0	0	0	0	0	0	0	0	1	0	1	1	2	2	2	2	2	2	2	1	0	0	0	0	**15**
PFV-PAMA	0	0	0	0	0	0	0	0	0	1	1	2	2	2	2	2	2	1	1	0	0	0	0	0	**14**
PFV-SIRIMAVO	0	0	0	0	0	0	0	0	0	1	1	2	2	2	2	2	2	1	1	0	0	0	0	0	**17**
PFV-PERSEFONE	0	0	0	0	0	0	0	0	0	0	0	0	0	0	0	0	0	0	0	0	0	0	0	0	**0**
PFV-TALHUEN	0	0	0	0	0	0	0	0	1	1	2	2	2	2	2	2	2	2	2	1	0	0	0	0	**20**

Periodo Desde: 26-02-2025 04-03-2025

COORDINADOR ELÉCTRICO NACIONAL	Programación Diaria del Sistema Eléctrico Nacional																								
miércoles, 26 de febrero de 2025	1	2	3	4	5	6	7	8	9	10	11	12	13	14	15	16	17	18	19	20	21	22	23	24	
Costos Operación	272	273	274	273	274	268	254	268	221	84	72	78	81	83	83	83	83	73	96	251	304	304	303	298	**4,652**
Costos Encendido/Detención	3	0	0	0	0	0	2	0	5	21	0	0	0	0	0	0	0	0	3	210	151	0	2	0	**397**
Costos Totales [kUSD]	**275**	**273**	**274**	**273**	**274**	**268**	**256**	**268**	**226**	**104**	**72**	**78**	**81**	**83**	**83**	**83**	**83**	**73**	**99**	**460**	**456**	**304**	**305**	**298**	**5,049**
Costo Marginal Quillota 220 kV	**85.9**	**85.9**	**83.0**	**82.8**	**81.9**	**85.9**	**85.9**	**83.0**	**65.3**	**57.5**	**0.0**	**0.0**	**0.0**	**0.0**	**5.4**	**13.6**	**13.6**	**31.6**	**52.3**	**73.8**	**90.2**	**90.2**	**90.2**	**90.2**	**56.17**
Pérdidas [MWh]	239	247	246	270	272	276	272	252	167	222	287	306	334	328	331	342	333	328	269	225	238	258	255	259	**6,557**
Consumos Propios [MWh]	279	279	279	279	279	279	278	279	272	257	257	257	257	257	257	257	257	257	259	292	314	314	313	312	**6,617**
Demanda Total [MWh]	9416	9103	8921	8717	8599	8623	8812	9236	9577	9974	10278	10420	10571	10747	10823	10865	10843	10725	10515	10430	10392	10536	10245	9902	**238,273**
Generación Total [MWh]	**9934**	**9630**	**9446**	**9266**	**9150**	**9177**	**9363**	**9768**	**10016**	**10454**	**10822**	**10983**	**11161**	**11332**	**11411**	**11463**	**11433**	**11310**	**11044**	**10947**	**10943**	**11108**	**10813**	**10473**	**251,447**

PFV-SANTACLARA	0	0	0	0	0	0	0	0	0	0	0	0	0	0	0	0	0	0	0	0	0	0	0	0	**2**
PFV-PRETTYFIELD	0	0	0	0	0	0	0	0	0	0	0	1	1	2	2	2	2	2	2	1	0	0	0	0	**14**
PFV-LASMOLLACAS	0	0	0	0	0	0	0	0	0	1	1	2	2	2	2	2	2	1	1	0	0	0	0	0	**16**
PFV-LASMAJADAS	0	0	0	0	0	0	0	0	2	6	8	8	6	6	6	6	6	5	5	3	0	0	0	0	**66**
PFV-ELDIVISADERO	0	0	0	0	0	0	0	0	0	1	2	2	2	2	2	2	2	2	2	1	0	0	0	0	**21**
PFV-ELSALITRAL	0	0	0	0	0	0	0	0	1	3	3	3	3	3	3	3	3	3	3	1	0	0	0	0	**30**
PFV-HUAQUELON	0	0	0	0	0	0	0	0	2	4	4	8	5	5	5	5	5	5	6	4	0	0	0	0	**54**
PFV-LOMASCOLORADAS	0	0	0	0	0	0	0	0	0	1	1	1	2	2	1	1	1	1	1	0	0	0	0	0	**14**
PFV-PLAZASUNLIGHT	0	0	0	0	0	0	0	0	2	5	8	8	8	8	9	9	9	7	4	1	0	0	0	0	**77**
PFV-ELPALQUI	0	0	0	0	0	0	0	0	1	1	2	2	2	2	2	2	2	2	2	0	0	0	0	0	**22**
PFV-DONAANTONIA	0	0	0	0	0	0	0	0	19	51	66	68	66	64	70	67	69	70	56	23	0	0	0	0	**687**
PFV-EMILIA	0	0	0	0	0	0	0	0	0	0	0	0	0	0	0	0	0	0	0	0	0	0	0	0	**0**
PFV-ORQUIDEA	0	0	0	0	0	0	0	0	0	2	2	2	2	2	2	2	2	2	2	1	0	0	0	0	**22**
PFV-SANTALUCIA	0	0	0	0	0	0	0	0	2	6	7	7	6	6	6	6	6	6	5	2	0	0	0	0	**65**
PFV-SIETECOLORES	0	0	0	0	0	0	0	0	0	2	4	5	6	6	6	6	6	5	4	1	0	0	0	0	**49**
PFV-LOSNOGALES	0	0	0	0	0	0	0	0	0	1	1	2	2	2	2	2	2	2	2	1	0	0	0	0	**19**
PFV-BELLAVISTA	0	0	0	0	0	0	0	0	0	1	2	2	2	2	2	2	2	2	2	1	0	0	0	0	**21**
PFV-CANESA-1	0	0	0	0	0	0	0	0	1	1	2	3	3	3	3	3	2	2	1	0	0	0	0	0	**24**
PFV-SANTALAURA	0	0	0	0	0	0	0	0	0	1	1	2	2	2	2	2	2	2	1	0	0	0	0	0	**16**
PFV-MONTT	0	0	0	0	0	0	0	0	1	2	2	3	3	3	3	3	2	2	1	0	0	0	0	0	**24**
PFV-CHUCHINI	0	0	0	0	0	0	0	0	1	1	1	2	2	2	2	2	2	2	1	0	0	0	0	0	**16**
PFV-COCINILLAS	0	0	0	0	0	0	0	0	0	2	2	2	2	2	2	2	2	2	2	1	0	0	0	0	**20**
PFV-CANELILLO	0	0	0	0	0	0	0	0	0	2	2	2	2	2	2	2	2	2	2	0	0	0	0	0	**19**
PFV-ILLAPEL-5	0	0	0	0	0	0	0	0	1	3	3	3	3	3	3	3	3	3	2	1	0	0	0	0	**30**
PFV-CHALINGA	0	0	0	0	0	0	0	0	0	2	2	2	2	2	2	2	2	2	2	0	0	0	0	0	**23**
PFV-ALICAHUE	0	0	0	0	0	0	0	0	1	3	3	3	3	3	3	3	3	3	2	1	0	0	0	0	**30**
PFV-CUZCUZ	0	0	0	0	0	0	0	0	1	1	2	2	2	2	2	2	2	2	1	0	0	0	0	0	**17**
PFV-NORTECHICO-1	0	0	0	0	0	0	0	0	1	2	2	2	2	2	2	2	2	2	1	0	0	0	0	0	**18**
PFV-JAURURO	0	0	0	0	0	0	0	0	1	1	2	2	3	3	3	2	2	2	1	0	0	0	0	0	**21**
PFV-FLORENCIA	0	0	0	0	0	0	0	0	0	4	5	4	6	8	9	9	8	5	2	1	0	0	0	0	**60**
PFV-CARACAS-2	0	0	0	0	0	0	0	0	0	1	2	7	9	9	9	6	9	5	2	1	0	0	0	0	**60**
PFV-LALIGUA	0	0	0	0	0	0	0	0	1	1	2	3	3	3	3	3	2	2	1	0	0	0	0	0	**24**
PFV-PULLALLI	0	0	0	0	0	0	0	0	1	1	2	3	3	3	3	3	2	2	1	0	0	0	0	0	**23**
PFV-ARIZTIA	0	0	0	0	0	0	0	0	0	1	2	2	2	2	2	2	2	2	1	1	0	0	0	0	**14**
PFV-SANTAJULIA	0	0	0	0	0	0	0	0	1	2	2	3	3	3	3	3	3	2	1	0	0	0	0	0	**25**
PFV-CONDORLIGUA	0	0	0	0	0	0	0	0	0	1	2	2	2	2	2	1	2	2	1	0	0	0	0	0	**17**
PFV-SGTCATAPILCO	0	0	0	0	0	0	0	0	0	1	5	8	8	8	8	8	8	7	5	1	0	0	0	0	**67**
PFV-TIJERAL	0	0	0	0	0	0	0	0	1	1	2	2	2	2	2	2	2	2	1	0	0	0	0	0	**21**
PFV-MAIMALICAN	0	0	0	0	0	0	0	0	0	1	5	8	8	6	8	8	8	8	8	4	0	0	0	0	**71**
PFV-JARDINSOLARPETORCA	0	0	0	0	0	0	0	0	0	1	2	5	6	6	6	6	6	6	4	2	0	0	0	0	**49**
PFV-INGENIO	0	0	0	0	0	0	0	0	1	4	8	8	8	8	8	8	8	7	4	1	0	0	0	0	**75**
PFV-CABILSOL	0	0	0	0	0	0	0	0	1	2	2	3	3	3	3	3	3	2	1	0	0	0	0	0	**25**
PFV-CABILDOSUNLIGHT	0	0	0	0	0	0	0	0	2	7	8	9	9	8	8	8	8	8	7	1	0	0	0	0	**84**
PFV-LOSJOTES	0	0	0	0	0	0	0	0	0	1	2	3	3	3	3	3	3	2	2	1	0	0	0	0	**24**
PFV-LOSPALTOS	0	0	0	0	0	0	0	0	1	1	2	2	3	3	3	2	2	2	1	0	0	0	0	0	**21**
PFV-ESFENA	0	0	0	0	0	0	0	0	2	4	4	4	4	4	4	4	4	4	3	1	0	0	0	0	**45**
PFV-ELQUEMADO	0	0	0	0	0	0	0	0	1	3	3	3	3	3	3	3	3	3	2	1	0	0	0	0	**30**
PFV-DONACARMEN	0	0	0	0	0	0	0	1	7	13	21	26	30	31	31	28	24	18	10	3	0	0	0	0	**244**
PFV-SANTUARIO	0	0	0	0	0	0	0	0	1	2	3	3	3	3	3	3	3	3	2	1	0	0	0	0	**29**
PFV-CALLELARGA	0	0	0	0	0	0	0	0	1	2	2	3	3	3	3	3	2	2	1	0	0	0	0	0	**23**
PFV-CASUTO	0	0	0	0	0	0	0	0	1	1	2	2	3	3	3	2	2	2	1	0	0	0	0	0	**22**
PFV-SANFRANCISCO	0	0	0	0	0	0	0	0	1	3	3	3	3	3	3	3	3	3	3	1	0	0	0	0	**30**
PFV-FILOMENA	0	0	0	0	0	0	0	0	0	2	2	2	2	2	2	2	2	2	1	0	0	0	0	0	**22**

Periodo Desde: 26-02-2025 04-03-2025

COORDINADOR ELÉCTRICO NACIONAL	Programación Diaria del Sistema Eléctrico Nacional																								
miércoles, 26 de febrero de 2025	1	2	3	4	5	6	7	8	9	10	11	12	13	14	15	16	17	18	19	20	21	22	23	24	
Costos Operación	272	273	274	273	274	268	254	268	221	84	72	78	81	83	83	83	83	73	96	251	304	304	303	298	**4,652**
Costos Encendido/Detención	3	0	0	0	0	0	2	0	5	21	0	0	0	0	0	0	0	0	3	210	151	0	2	0	**397**
Costos Totales [kUSD]	**275**	**273**	**274**	**273**	**274**	**268**	**256**	**268**	**226**	**104**	**72**	**78**	**81**	**83**	**83**	**83**	**83**	**73**	**99**	**460**	**456**	**304**	**305**	**298**	**5,049**
Costo Marginal Quillota 220 kV	**85.9**	**85.9**	**83.0**	**82.8**	**81.9**	**85.9**	**85.9**	**83.0**	**65.3**	**57.5**	**0.0**	**0.0**	**0.0**	**0.0**	**5.4**	**13.6**	**13.6**	**31.6**	**52.3**	**73.8**	**90.2**	**90.2**	**90.2**	**90.2**	**56.17**
Pérdidas [MWh]	239	247	246	270	272	276	272	252	167	222	287	306	334	328	331	342	333	328	269	225	238	258	255	259	**6,557**
Consumos Propios [MWh]	279	279	279	279	279	279	278	279	272	257	257	257	257	257	257	257	257	257	259	292	314	314	313	312	**6,617**
Demanda Total [MWh]	9416	9103	8921	8717	8599	8623	8812	9236	9577	9974	10278	10420	10571	10747	10823	10865	10843	10725	10515	10430	10392	10536	10245	9902	**238,273**
Generación Total [MWh]	**9934**	**9630**	**9446**	**9266**	**9150**	**9177**	**9363**	**9768**	**10016**	**10454**	**10822**	**10983**	**11161**	**11332**	**11411**	**11463**	**11433**	**11310**	**11044**	**10947**	**10943**	**11108**	**10813**	**10473**	**251,447**

PFV-NILHUE	0	0	0	0	0	0	0	0	0	0	1	1	1	1	1	1	1	1	0	0	0	0	0	0	**6**
PFV-SLKCB9	0	0	0	0	0	0	0	0	0	2	2	2	2	3	2	2	2	2	2	1	0	0	0	0	**24**
PFV-LASTORTOLASDELVERANO	0	0	0	0	0	0	0	0	1	2	2	2	2	2	2	2	2	2	2	0	0	0	0	0	**23**
PFV-HORMIGA	0	0	0	0	0	0	0	0	0	1	1	2	2	2	2	2	2	1	1	0	0	0	0	0	**15**
PFV-JAHUEL	0	0	0	0	0	0	0	0	1	3	5	5	5	5	5	5	5	5	4	1	0	0	0	0	**47**
PFV-MARIN	0	0	0	0	0	0	0	0	1	2	2	3	3	3	3	3	2	2	1	0	0	0	0	0	**24**
PFV-ENCONSOLAR	0	0	0	0	0	0	0	0	2	4	6	7	8	8	8	8	6	5	3	1	0	0	0	0	**67**
PFV-SANTAINES	0	0	0	0	0	0	0	0	1	2	2	3	2	2	2	2	2	2	2	0	0	0	0	0	**24**
PFV-LOSPERALES	0	0	0	0	0	0	0	0	0	1	1	2	2	2	2	2	2	1	1	0	0	0	0	0	**18**
PFV-LONCURA	0	0	0	0	0	0	0	0	0	1	5	8	8	8	8	7	9	5	5	3	0	0	0	0	**66**
PFV-CORSO	0	0	0	0	0	0	0	0	0	1	1	2	2	2	2	2	2	2	2	2	0	0	0	0	**21**
PFV-MAIKONO	0	0	0	0	0	0	0	0	0	0	1	2	2	2	2	2	2	2	1	0	0	0	0	0	**15**
PFV-VILLAMOSCOSO	0	0	0	0	0	0	0	0	1	2	3	3	3	3	3	3	3	2	2	1	0	0	0	0	**25**
PFV-VILLAALEMANA	0	0	0	0	0	0	0	0	0	1	2	2	2	2	2	2	2	1	1	0	0	0	0	0	**17**
PFV-KAUFMANN	0	0	0	0	0	0	0	0	0	0	0	0	0	0	0	0	0	0	0	0	0	0	0	0	**0**
PFV-ICB	0	0	0	0	0	0	0	0	0	0	0	0	0	0	0	0	0	0	0	0	0	0	0	0	**0**
PFV-VALLEDELALUNA-2	0	0	0	0	0	0	0	0	1	2	2	2	2	2	2	2	2	2	1	1	0	0	0	0	**18**
PFV-CHICAUMAVERANO	0	0	0	0	0	0	0	0	1	3	5	7	8	8	8	7	6	5	3	0	0	0	0	0	**62**
PFV-FUSTERDELVERANO	0	0	0	0	0	0	0	0	1	3	4	5	5	5	5	5	4	4	2	0	0	0	0	0	**43**
PFV-SANTATERESITA	0	0	0	0	0	0	0	0	2	6	8	8	8	8	8	8	8	7	6	2	0	0	0	0	**78**
PFV-CRUZSOLAR-1	0	0	0	0	0	0	0	0	1	2	3	3	3	3	3	3	3	3	2	1	0	0	0	0	**28**
PFV-LIPANGUE	0	0	0	0	0	0	0	0	1	1	2	3	3	3	3	3	2	2	1	0	0	0	0	0	**23**
PFV-PITRA	0	0	0	0	0	0	0	0	1	2	2	3	3	3	3	3	3	3	2	1	0	0	0	0	**27**
PFV-TARANTO	0	0	0	0	0	0	0	0	2	6	8	8	8	8	8	8	8	8	5	2	0	0	0	0	**78**
PFV-SOLDESEPTIEMBRE	0	0	0	0	0	0	0	0	1	2	4	6	7	8	7	7	6	4	2	1	0	0	0	0	**55**
PFV-LOBOZA	0	0	0	0	0	0	0	0	0	0	0	0	0	0	0	0	0	0	0	0	0	0	0	0	**0**
PFV-TREBALSOLAR	0	0	0	0	0	0	0	0	0	1	2	2	2	3	3	2	2	1	1	0	0	0	0	0	**19**
PFV-PLOMODELVERANO	0	0	0	0	0	0	0	0	1	2	2	2	2	2	2	2	2	2	2	1	0	0	0	0	**25**
PFV-ELQUELTEHUE	0	0	0	0	0	0	0	0	1	2	3	3	3	3	3	3	3	3	3	1	0	0	0	0	**29**
PFV-TRINIDAD	0	0	0	0	0	0	0	0	1	2	2	3	3	3	2	2	2	2	2	1	0	0	0	0	**25**
PFV-ELBOCO	0	0	0	0	0	0	0	0	1	2	2	3	3	3	3	3	3	2	1	0	0	0	0	0	**27**
PFV-ABASTIBLECONCON	0	0	0	0	0	0	0	0	0	0	0	0	0	0	0	0	0	0	0	0	0	0	0	0	**0**
PFV-RDCLSAN	0	0	0	0	0	0	0	0	2	6	7	7	7	7	7	7	7	7	5	2	0	0	0	0	**74**
PFV-PASTRAN	0	0	0	0	0	0	0	0	4	9	9	8	5	5	5	5	5	5	5	2	0	0	0	0	**63**
PFV-FOSTER	0	0	0	0	0	0	0	0	0	1	1	2	2	2	2	2	2	1	1	0	0	0	0	0	**17**
PFV-GRANADA	0	0	0	0	0	0	0	0	4	8	9	9	9	9	9	9	9	9	6	2	0	0	0	0	**90**
PFV-OLIVILLO	0	0	0	0	0	0	0	0	0	0	0	0	0	0	0	0	0	0	0	0	0	0	0	0	**0**
PFV-LINGUE	0	0	0	0	0	0	0	0	0	2	2	2	2	2	2	2	2	2	2	1	0	0	0	0	**24**
PFV-LOSMAGNOLIOS	0	0	0	0	0	0	0	0	1	2	2	3	3	3	3	3	3	3	2	1	0	0	0	0	**26**
PFV-PANQUEHUE-2	0	0	0	0	0	0	0	0	1	3	4	4	4	4	4	4	3	2	1	1	0	0	0	0	**35**
PFV-OVEJERIA	0	0	0	0	0	0	0	0	3	6	7	7	7	7	7	7	7	7	6	3	0	0	0	0	**73**
PFV-ELLITRE2	0	0	0	0	0	0	0	0	3	7	8	8	8	8	8	8	8	8	7	3	0	0	0	0	**82**
PFV-PICURIO	0	0	0	0	0	0	0	0	1	2	2	3	3	3	3	3	3	3	2	1	0	0	0	0	**26**
PFV-TILTIL	0	0	0	0	0	0	0	0	1	1	2	2	2	2	2	2	2	1	1	0	0	0	0	0	**18**
PFV-VINASDELSOL	0	0	0	0	0	0	0	0	1	4	5	6	5	5	6	4	6	6	5	2	0	0	0	0	**55**
PFV-ENAMI	0	0	0	0	0	0	0	0	1	3	4	5	5	5	5	5	5	4	3	1	0	0	0	0	**44**
PFV-TRANQUEDELSOL	0	0	0	0	0	0	0	0	3	7	8	8	8	8	8	8	8	8	7	3	0	0	0	0	**83**
PFV-PELUMPEN	0	0	0	0	0	0	0	0	0	1	2	2	2	2	2	2	2	2	2	1	0	0	0	0	**22**
PFV-LOSCANONESSUNLIGHT	0	0	0	0	0	0	0	0	2	6	8	8	8	8	8	8	8	8	5	2	0	0	0	0	**78**
PFV-PARQUEVALPARAISO	0	0	0	0	0	0	0	0	1	4	5	6	6	6	6	6	6	5	3	1	0	0	0	0	**53**
PFV-PALTOSUNLIGHT	0	0	0	0	0	0	0	0	2	5	7	8	8	8	8	8	7	7	5	1	0	0	0	0	**73**
PFV-AYLA	0	0	0	0	0	0	0	0	3	7	8	8	9	9	9	9	8	8	7	3	0	0	0	0	**88**
PFV-LOMALOSCOLORADOS	0	0	0	0	0	0	0	0	1	1	1	1	1	1	1	1	1	1	1	0	0	0	0	0	**9**

Periodo Desde: 26-02-2025 04-03-2025

COORDINADOR ELÉCTRICO NACIONAL	Programación Diaria del Sistema Eléctrico Nacional																								
miércoles, 26 de febrero de 2025	1	2	3	4	5	6	7	8	9	10	11	12	13	14	15	16	17	18	19	20	21	22	23	24	
Costos Operación	272	273	274	273	274	268	254	268	221	84	72	78	81	83	83	83	83	73	96	251	304	304	303	298	**4,652**
Costos Encendido/Detención	3	0	0	0	0	0	2	0	5	21	0	0	0	0	0	0	0	0	3	210	151	0	2	0	**397**
Costos Totales [kUSD]	**275**	**273**	**274**	**273**	**274**	**268**	**256**	**268**	**226**	**104**	**72**	**78**	**81**	**83**	**83**	**83**	**83**	**73**	**99**	**460**	**456**	**304**	**305**	**298**	**5,049**
Costo Marginal Quillota 220 kV	**85.9**	**85.9**	**83.0**	**82.8**	**81.9**	**85.9**	**85.9**	**83.0**	**65.3**	**57.5**	**0.0**	**0.0**	**0.0**	**0.0**	**5.4**	**13.6**	**13.6**	**31.6**	**52.3**	**73.8**	**90.2**	**90.2**	**90.2**	**90.2**	**56.17**
Pérdidas [MWh]	239	247	246	270	272	276	272	252	167	222	287	306	334	328	331	342	333	328	269	225	238	258	255	259	**6,557**
Consumos Propios [MWh]	279	279	279	279	279	279	278	279	272	257	257	257	257	257	257	257	257	257	259	292	314	314	313	312	**6,617**
Demanda Total [MWh]	9416	9103	8921	8717	8599	8623	8812	9236	9577	9974	10278	10420	10571	10747	10823	10865	10843	10725	10515	10430	10392	10536	10245	9902	**238,273**
Generación Total [MWh]	**9934**	**9630**	**9446**	**9266**	**9150**	**9177**	**9363**	**9768**	**10016**	**10454**	**10822**	**10983**	**11161**	**11332**	**11411**	**11463**	**11433**	**11310**	**11044**	**10947**	**10943**	**11108**	**10813**	**10473**	**251,447**

PFV-BELEN	0	0	0	0	0	0	0	0	2	5	6	6	6	6	6	2	6	6	5	1	0	0	0	0	**55**
PFV-TABOLANGO	0	0	0	0	0	0	0	0	0	1	4	8	9	9	9	5	6	5	4	1	0	0	0	0	**60**
PFV-CHEQUEN	0	0	0	0	0	0	0	0	2	4	5	6	7	7	8	8	8	7	5	2	0	0	0	0	**67**
PFV-LOMATENDIDADELVERANO	0	0	0	0	0	0	0	0	1	2	2	2	2	2	2	2	2	2	1	0	0	0	0	0	**21**
PFV-INDEPENDENCIA	0	0	0	0	0	0	0	0	1	2	2	2	2	2	2	2	2	2	1	0	0	0	0	0	**18**
PFV-ANAKENA	0	0	0	0	0	0	0	0	4	9	9	8	5	5	5	5	5	5	5	3	0	0	0	0	**64**
PFV-SAMOBAJO	0	0	0	0	0	0	0	0	1	2	2	2	2	2	2	2	2	2	2	1	0	0	0	0	**21**
PFV-RECOLETA	0	0	0	0	0	0	0	0	2	4	5	5	6	6	6	6	6	6	5	2	0	0	0	0	**57**
PFV-LUNA	0	0	0	0	0	0	0	0	1	1	2	2	3	3	3	3	2	2	1	0	0	0	0	0	**23**
PFV-BELENOSTILTIL	0	0	0	0	0	0	0	0	3	7	8	9	9	9	9	9	9	8	6	2	0	0	0	0	**87**
PFV-PUEBLOHUNDIDO	0	0	0	0	0	0	0	0	1	2	2	2	2	2	2	2	2	2	2	1	0	0	0	0	**24**
PFV-LAPAZ	0	0	0	0	0	0	0	0	1	4	6	8	9	9	9	9	7	5	3	1	0	0	0	0	**70**
PFV-ROSARIO	0	0	0	0	0	0	0	0	0	0	0	0	0	0	0	0	0	0	0	0	0	0	0	0	**1**
PFV-ELQUEULE	0	0	0	0	0	0	0	0	2	3	5	6	6	7	7	6	5	4	3	1	0	0	0	0	**54**
PFV-LOMIRANDA	0	0	0	0	0	0	0	0	2	3	4	5	6	6	6	5	4	3	2	1	0	0	0	0	**47**
PFV-AROMOVERANO	0	0	0	0	0	0	0	0	1	1	2	2	2	2	2	2	2	2	1	0	0	0	0	0	**20**
PFV-LIMA	0	0	0	0	0	0	0	0	1	2	3	3	3	3	3	3	3	3	2	1	0	0	0	0	**27**
PFV-OCOA	0	0	0	0	0	0	0	0	1	3	3	3	3	3	3	3	3	3	3	1	0	0	0	0	**30**
PFV-LLAYLLAY	0	0	0	0	0	0	0	0	4	7	8	8	8	8	8	8	8	8	7	2	0	0	0	0	**80**
PFV-HELIOS	0	0	0	0	0	0	0	0	1	2	2	2	2	2	2	2	2	2	2	1	0	0	0	0	**21**
PFV-LOSTILOS	0	0	0	0	0	0	0	0	1	3	3	3	3	3	2	2	1	3	3	1	0	0	0	0	**27**
PFV-CONDORPETORCA	0	0	0	0	0	0	0	0	1	1	1	1	1	1	1	1	1	1	1	0	0	0	0	0	**10**
PFV-MANAO	0	0	0	0	0	0	0	0	1	2	2	2	2	2	2	2	2	2	2	0	0	0	0	0	**24**
PFV-SANTIAGOSOLAR	0	0	0	0	0	0	0	3	22	45	66	82	88	85	91	88	75	56	35	11	0	0	0	0	**748**
PFV-DONHUMBERTO	0	0	0	0	0	0	0	3	25	54	67	6	7	67	70	69	72	71	53	21	0	0	0	0	**585**
PFV-COLINA	0	0	0	0	0	0	0	0	3	7	9	9	9	9	9	8	8	8	7	2	0	0	0	0	**88**
PFV-CURACAVI	0	0	0	0	0	0	0	0	1	2	2	2	3	2	3	3	1	2	2	1	0	0	0	0	**23**
PFV-LOSGIRASOLES	0	0	0	0	0	0	0	0	1	2	2	2	2	2	2	2	2	2	2	0	0	0	0	0	**22**
PFV-ELPIQUERO	0	0	0	0	0	0	0	0	3	8	9	9	9	9	9	9	9	9	6	1	0	0	0	0	**90**
PFV-PESARO	0	0	0	0	0	0	0	0	1	2	2	2	2	2	2	2	2	2	2	1	0	0	0	0	**22**
PFV-YAHUTELA	0	0	0	0	0	0	0	0	1	3	4	5	5	5	5	5	5	4	2	1	0	0	0	0	**44**
PFV-CAIMI	0	0	0	0	0	0	0	0	0	0	0	0	0	0	0	0	0	0	0	0	0	0	0	0	**0**
PFV-CATEMU	0	0	0	0	0	0	0	0	1	1	1	2	2	2	2	2	2	1	1	0	0	0	0	0	**16**
PFV-TUCUQUERE	0	0	0	0	0	0	0	0	1	1	2	3	3	3	3	3	2	2	1	0	0	0	0	0	**23**
PFV-RODEO	0	0	0	0	0	0	0	0	0	0	0	0	0	0	0	0	0	0	0	0	0	0	0	0	**0**
PFV-ELHUASO	0	0	0	0	0	0	0	0	0	1	2	2	2	2	2	2	2	2	1	0	0	0	0	0	**20**
PFV-FARDELANEGRA	0	0	0	0	0	0	0	0	1	1	2	2	2	2	2	2	2	2	1	1	0	0	0	0	**19**
PFV-LITORALSUNLIGHT	0	0	0	0	0	0	0	0	2	7	9	9	9	9	9	9	9	9	7	3	0	0	0	0	**92**
PFV-PLACILLA	0	0	0	0	0	0	0	0	2	4	5	6	7	7	7	7	7	6	4	2	0	0	0	0	**62**
PFV-CHIMBARONGONIEBLA	0	0	0	0	0	0	0	0	3	7	8	8	8	4	8	8	8	8	7	2	0	0	0	0	**78**
PFV-UTFSMVINADELMAR	0	0	0	0	0	0	0	0	0	0	0	0	0	0	0	0	0	0	0	0	0	0	0	0	**0**
PFV-UTFSMVALPARAISOVALDES	0	0	0	0	0	0	0	0	0	0	0	0	0	0	0	0	0	0	0	0	0	0	0	0	**0**
PFV-PEDREROS	0	0	0	0	0	0	0	0	1	2	2	3	3	3	3	3	2	2	1	0	0	0	0	0	**24**
PFV-QUEMADOS	0	0	0	0	0	0	0	0	2	5	7	7	7	7	7	7	7	7	4	1	0	0	0	0	**68**
PFV-LIRIOS	0	0	0	0	0	0	0	0	3	5	5	5	5	5	5	5	5	5	5	3	0	0	0	0	**54**
PFV-DONEUGENIO	0	0	0	0	0	0	0	0	1	2	2	2	2	2	2	2	2	2	2	1	0	0	0	0	**24**
PFV-ALTOBELLAVISTASUNLIGHT	0	0	0	0	0	0	0	0	1	1	1	1	1	1	1	1	1	1	1	1	0	0	0	0	**13**
PFV-DONSIMON	0	0	0	0	0	0	0	0	2	4	6	6	6	6	6	6	6	6	4	1	0	0	0	0	**58**
PFV-ALAMEDA	0	0	0	0	0	0	0	0	3	7	8	8	8	8	9	9	8	8	6	2	0	0	0	0	**83**
PFV-RENGO	0	0	0	0	0	0	0	0	2	5	6	6	6	6	7	7	7	6	5	2	0	0	0	0	**64**
PFV-COINCO	0	0	0	0	0	0	0	0	0	1	2	2	2	2	2	2	2	2	2	0	0	0	0	0	**21**
PFV-CARADEGALLO	0	0	0	0	0	0	0	0	0	1	1	1	1	1	1	1	1	1	1	0	0	0	0	0	**6**
PFV-LAGAMBOINA	0	0	0	0	0	0	0	0	1	4	5	4	5	5	5	5	5	5	3	1	0	0	0	0	**46**

Periodo Desde: 26-02-2025 04-03-2025

COORDINADOR ELÉCTRICO NACIONAL	Programación Diaria del Sistema Eléctrico Nacional																								
miércoles, 26 de febrero de 2025	1	2	3	4	5	6	7	8	9	10	11	12	13	14	15	16	17	18	19	20	21	22	23	24	
Costos Operación	272	273	274	273	274	268	254	268	221	84	72	78	81	83	83	83	83	73	96	251	304	304	303	298	**4,652**
Costos Encendido/Detención	3	0	0	0	0	0	2	0	5	21	0	0	0	0	0	0	0	0	3	210	151	0	2	0	**397**
Costos Totales [kUSD]	**275**	**273**	**274**	**273**	**274**	**268**	**256**	**268**	**226**	**104**	**72**	**78**	**81**	**83**	**83**	**83**	**83**	**73**	**99**	**460**	**456**	**304**	**305**	**298**	**5,049**
Costo Marginal Quillota 220 kV	**85.9**	**85.9**	**83.0**	**82.8**	**81.9**	**85.9**	**85.9**	**83.0**	**65.3**	**57.5**	**0.0**	**0.0**	**0.0**	**0.0**	**5.4**	**13.6**	**13.6**	**31.6**	**52.3**	**73.8**	**90.2**	**90.2**	**90.2**	**90.2**	**56.17**
Pérdidas [MWh]	239	247	246	270	272	276	272	252	167	222	287	306	334	328	331	342	333	328	269	225	238	258	255	259	**6,557**
Consumos Propios [MWh]	279	279	279	279	279	279	278	279	272	257	257	257	257	257	257	257	257	257	259	292	314	314	313	312	**6,617**
Demanda Total [MWh]	9416	9103	8921	8717	8599	8623	8812	9236	9577	9974	10278	10420	10571	10747	10823	10865	10843	10725	10515	10430	10392	10536	10245	9902	**238,273**
Generación Total [MWh]	**9934**	**9630**	**9446**	**9266**	**9150**	**9177**	**9363**	**9768**	**10016**	**10454**	**10822**	**10983**	**11161**	**11332**	**11411**	**11463**	**11433**	**11310**	**11044**	**10947**	**10943**	**11108**	**10813**	**10473**	**251,447**

PFV-ELCASTANO	0	0	0	0	0	0	0	0	2	6	7	7	7	7	7	7	7	7	6	2	0	0	0	0	**74**
PFV-LOSLAGOS	0	0	0	0	0	0	0	0	0	1	2	2	2	2	2	2	2	2	1	0	0	0	0	0	**17**
PFV-LASCABRAS	0	0	0	0	0	0	0	0	1	2	2	2	2	2	2	2	2	2	2	1	0	0	0	0	**22**
PFV-LAQUINTA	0	0	0	0	0	0	0	0	1	2	2	2	2	2	2	2	2	2	2	1	0	0	0	0	**24**
PFV-LOSTAURETES	0	0	0	0	0	0	0	0	1	2	2	2	2	2	2	2	2	2	1	0	0	0	0	0	**21**
PFV-LUDERS	0	0	0	0	0	0	0	0	1	3	3	3	3	3	3	3	3	3	2	1	0	0	0	0	**27**
PFV-ESPERANZA-2	0	0	0	0	0	0	0	0	3	6	6	7	7	7	7	7	7	6	5	3	0	0	0	0	**71**
PFV-CHANCON	0	0	0	0	0	0	0	0	1	2	2	2	2	2	2	2	2	2	1	0	0	0	0	0	**19**
PFV-SANTACRUZ	0	0	0	0	0	0	0	0	2	6	8	8	8	8	8	8	8	8	6	2	0	0	0	0	**78**
PFV-SANTAEMILIA	0	0	0	0	0	0	0	0	2	4	4	4	4	4	4	4	4	4	3	1	0	0	0	0	**43**
PFV-ESTERO	0	0	0	0	0	0	0	0	0	1	1	1	1	2	2	1	1	1	1	0	0	0	0	0	**13**
PFV-GRPEUMO	0	0	0	0	0	0	0	0	2	4	5	5	5	5	4	5	5	4	4	2	0	0	0	0	**47**
PFV-REN	0	0	0	0	0	0	0	0	2	3	3	3	3	3	3	3	3	3	3	2	0	0	0	0	**33**
PFV-PERALILLO	0	0	0	0	0	0	0	0	1	2	2	3	3	3	3	3	3	2	2	1	0	0	0	0	**26**
PFV-BARCELONA	0	0	0	0	0	0	0	0	1	4	9	9	9	9	9	4	9	9	7	2	0	0	0	0	**80**
PFV-VERONA	0	0	0	0	0	0	0	0	0	0	0	0	0	0	0	0	0	0	0	0	0	0	0	0	**5**
PFV-RCU	0	0	0	0	0	0	0	0	1	1	3	5	5	5	5	5	5	5	3	1	0	0	0	0	**45**
PFV-JILGUERO	0	0	0	0	0	0	0	0	1	1	2	2	2	2	2	2	2	2	2	1	0	0	0	0	**17**
PFV-ALBATROS	0	0	0	0	0	0	0	0	0	1	1	1	1	1	1	1	1	1	1	0	0	0	0	0	**12**
PFV-VENEZIA	0	0	0	0	0	0	0	0	1	2	6	9	9	9	9	9	8	8	6	2	0	0	0	0	**76**
PFV-GRANTENO	0	0	0	0	0	0	0	0	0	0	0	0	0	0	0	0	0	0	0	0	0	0	0	0	**0**
PFV-ELCUERVO	0	0	0	0	0	0	0	0	0	1	1	2	2	2	2	2	2	1	1	0	0	0	0	0	**16**
PFV-LASARBOLEDAS	0	0	0	0	0	0	0	0	0	0	1	2	2	3	3	2	2	2	1	0	0	0	0	0	**18**
PFV-ELCHERCAN	0	0	0	0	0	0	0	0	3	5	5	9	8	8	8	8	8	8	7	2	0	0	0	0	**81**
PFV-MOSTAZAL	0	0	0	0	0	0	0	0	3	7	8	8	8	7	7	7	7	7	6	3	0	0	0	0	**78**
PFV-RIOPEUCO	0	0	0	0	0	0	0	0	1	2	2	2	2	2	2	2	2	2	2	1	0	0	0	0	**22**
PFV-SANTACAROLINA	0	0	0	0	0	0	0	0	1	2	2	2	2	2	2	2	2	2	2	1	0	0	0	0	**23**
PFV-ELROMERAL	0	0	0	0	0	0	0	0	0	1	1	3	3	5	6	7	7	7	6	2	0	0	0	0	**48**
PFV-MEMBRILLO	0	0	0	0	0	0	0	0	1	2	2	2	2	1	2	2	2	2	2	1	0	0	0	0	**21**
PFV-CHIMBARONGO	0	0	0	0	0	0	0	0	1	2	2	2	2	2	2	2	2	2	2	1	0	0	0	0	**25**
PFV-PARQUEROMA	0	0	0	0	0	0	0	0	1	2	2	3	3	2	3	3	2	2	2	0	0	0	0	0	**24**
PFV-ALDEBARAN	0	0	0	0	0	0	0	0	0	0	0	0	0	0	0	0	0	0	0	0	0	0	0	0	**10**
PFV-DONMATIAS	0	0	0	0	0	0	0	0	1	2	3	3	3	3	3	3	3	2	2	1	0	0	0	0	**25**
PFV-NANCAGUA	0	0	0	0	0	0	0	0	2	5	6	6	6	5	5	5	5	5	4	1	0	0	0	0	**56**
PFV-LASCACHANAS	0	0	0	0	0	0	0	0	1	3	5	7	8	8	8	7	6	4	2	1	0	0	0	0	**60**
PFV-DONMARIANO	0	0	0	0	0	0	0	0	0	1	1	2	2	2	2	2	2	1	1	0	0	0	0	0	**16**
PFV-LOSLIBERTADORES	0	0	0	0	0	0	0	0	2	4	5	7	7	8	8	7	6	5	3	1	0	0	0	0	**62**
PFV-EASFGRANEROS	0	0	0	0	0	0	0	0	1	2	3	3	3	3	3	3	3	2	2	0	0	0	0	0	**25**
PFV-NAN	0	0	0	0	0	0	0	0	1	1	1	1	1	1	1	1	1	1	1	1	0	0	0	0	**17**
PFV-LAMURALLA	0	0	0	0	0	0	0	0	1	2	2	2	2	2	2	2	2	2	2	0	0	0	0	0	**20**
PFV-ARGOMEDO	0	0	0	0	0	0	0	0	2	5	6	6	6	6	6	6	6	6	5	1	0	0	0	0	**63**
PFV-LOMIGUEL	0	0	0	0	0	0	0	0	0	2	3	3	3	3	3	3	3	3	3	3	0	0	0	0	**33**
PFV-ELMIRLO	0	0	0	0	0	0	0	0	1	3	5	6	6	6	6	6	6	5	3	1	0	0	0	0	**54**
PFV-CATANSOLAR	0	0	0	0	0	0	0	0	0	0	0	0	0	0	0	0	0	0	0	0	0	0	0	0	**0**
PFV-RAULI	0	0	0	0	0	0	0	0	2	5	6	6	7	7	7	6	6	6	6	3	0	0	0	0	**66**
PFV-SANCAMILO	0	0	0	0	0	0	0	0	0	0	0	2	3	3	3	3	3	3	2	2	0	0	0	0	**22**
PFV-VILLAPRAT	0	0	0	0	0	0	0	0	1	2	2	3	3	3	2	2	2	2	1	0	0	0	0	0	**23**
PFV-VILLA	0	0	0	0	0	0	0	0	1	2	2	2	2	2	2	2	2	2	2	1	0	0	0	0	**23**
PFV-LLANOSDEPOTROSO	0	0	0	0	0	0	0	0	0	1	4	4	4	3	3	3	3	3	2	0	0	0	0	0	**30**
PFV-LASROJAS	0	0	0	0	0	0	0	0	1	1	2	2	3	3	3	3	2	2	1	0	0	0	0	0	**23**
PFV-LOSPATOS	0	0	0	0	0	0	0	0	1	2	3	3	2	2	2	2	2	2	2	1	0	0	0	0	**25**
PFV-REXNER	0	0	0	0	0	0	0	0	0	1	2	2	2	3	3	3	2	2	1	0	0	0	0	0	**22**
PFV-ITAHUE	0	0	0	0	0	0	0	0	0	1	1	2	2	2	2	2	2	2	2	1	0	0	0	0	**22**

Periodo Desde: 26-02-2025 04-03-2025

COORDINADOR ELÉCTRICO NACIONAL	Programación Diaria del Sistema Eléctrico Nacional																								
miércoles, 26 de febrero de 2025	1	2	3	4	5	6	7	8	9	10	11	12	13	14	15	16	17	18	19	20	21	22	23	24	
Costos Operación	272	273	274	273	274	268	254	268	221	84	72	78	81	83	83	83	83	73	96	251	304	304	303	298	**4,652**
Costos Encendido/Detención	3	0	0	0	0	0	2	0	5	21	0	0	0	0	0	0	0	0	3	210	151	0	2	0	**397**
Costos Totales [kUSD]	**275**	**273**	**274**	**273**	**274**	**268**	**256**	**268**	**226**	**104**	**72**	**78**	**81**	**83**	**83**	**83**	**83**	**73**	**99**	**460**	**456**	**304**	**305**	**298**	**5,049**
Costo Marginal Quillota 220 kV	**85.9**	**85.9**	**83.0**	**82.8**	**81.9**	**85.9**	**85.9**	**83.0**	**65.3**	**57.5**	**0.0**	**0.0**	**0.0**	**0.0**	**5.4**	**13.6**	**13.6**	**31.6**	**52.3**	**73.8**	**90.2**	**90.2**	**90.2**	**90.2**	**56.17**
Pérdidas [MWh]	239	247	246	270	272	276	272	252	167	222	287	306	334	328	331	342	333	328	269	225	238	258	255	259	**6,557**
Consumos Propios [MWh]	279	279	279	279	279	279	278	279	272	257	257	257	257	257	257	257	257	257	259	292	314	314	313	312	**6,617**
Demanda Total [MWh]	9416	9103	8921	8717	8599	8623	8812	9236	9577	9974	10278	10420	10571	10747	10823	10865	10843	10725	10515	10430	10392	10536	10245	9902	**238,273**
Generación Total [MWh]	**9934**	**9630**	**9446**	**9266**	**9150**	**9177**	**9363**	**9768**	**10016**	**10454**	**10822**	**10983**	**11161**	**11332**	**11411**	**11463**	**11433**	**11310**	**11044**	**10947**	**10943**	**11108**	**10813**	**10473**	**251,447**

PFV-LAFRONTERA	0	0	0	0	0	0	0	0	2	3	3	4	4	4	4	4	4	3	3	1	0	0	0	0	**38**
PFV-HIJUELA4	0	0	0	0	0	0	0	0	1	2	2	2	2	2	2	2	2	2	2	1	0	0	0	0	**24**
PFV-SAGRADAFAMILIAFORTUNA-15	0	0	0	0	0	0	0	0	0	0	0	0	0	0	0	0	0	0	0	0	0	0	0	0	**0**
PFV-ELLOROCHOROY	0	0	0	0	0	0	0	0	2	3	5	7	7	7	7	7	7	6	4	1	0	0	0	0	**62**
PFV-PVPUNIHUE	0	0	0	0	0	0	0	0	1	1	2	2	2	2	2	2	2	2	2	1	0	0	0	0	**22**
PFV-PARAGUAY	0	0	0	0	0	0	0	0	2	4	6	7	8	9	8	8	7	5	3	1	0	0	0	0	**69**
PFV-ELFLAMENCO	0	0	0	0	0	0	0	0	0	1	3	7	8	8	7	7	7	6	5	2	0	0	0	0	**63**
PFV-ERINOME	0	0	0	0	0	0	0	0	1	1	2	2	2	2	2	2	2	2	2	1	0	0	0	0	**22**
PFV-ELZORZAL	0	0	0	0	0	0	0	0	0	0	2	2	2	2	2	2	2	2	2	1	0	0	0	0	**22**
PFV-PIDUCO	0	0	0	0	0	0	0	0	1	2	3	3	3	3	3	3	3	3	2	1	0	0	0	0	**27**
PFV-TALCA	0	0	0	0	0	0	0	0	0	1	3	4	4	4	4	4	4	4	3	1	0	0	0	0	**38**
PFV-CABIMAS	0	0	0	0	0	0	0	0	0	0	0	0	0	0	0	0	0	0	0	0	0	0	0	0	**1**
PFV-LAHUERTA	0	0	0	0	0	0	0	0	1	2	2	2	2	2	2	2	2	2	1	0	0	0	0	0	**21**
PFV-SANRAFAEL	0	0	0	0	0	0	0	0	0	0	2	2	2	2	2	2	2	2	2	1	0	0	0	0	**20**
PFV-SCFLORDELLLANO	0	0	0	0	0	0	0	0	0	1	2	4	4	4	4	3	5	4	3	1	0	0	0	0	**36**
PFV-EAMAITEN	0	0	0	0	0	0	0	0	0	0	2	2	2	2	2	2	2	2	1	0	0	0	0	0	**19**
PFV-LOSROBLES	0	0	0	0	0	0	0	0	0	0	1	1	2	2	2	2	1	1	1	0	0	0	0	0	**12**
PFV-PENCAHUE	0	0	0	0	0	0	0	0	0	0	0	0	0	0	0	0	0	0	0	0	0	0	0	0	**0**
PFV-ELCARPINTERO	0	0	0	0	0	0	0	0	1	4	7	9	9	9	9	9	8	6	4	1	0	0	0	0	**74**
PFV-SOLDELMAULE	0	0	0	0	0	0	0	0	0	1	2	2	2	3	3	2	2	1	1	0	0	0	0	0	**19**
PFV-DONRODRIGO	0	0	0	0	0	0	0	0	0	1	3	4	4	4	4	4	4	4	4	2	0	0	0	0	**38**
PFV-PANGUILEMOAEROPUERTO	0	0	0	0	0	0	0	0	0	1	3	3	3	3	3	0	0	0	2	0	0	0	0	0	**20**
PFV-SANJAVIER	0	0	0	0	0	0	0	0	1	3	5	5	5	5	5	5	5	4	3	1	0	0	0	0	**46**
PFV-QUINANTU	0	0	0	0	0	0	0	0	4	8	9	9	9	9	9	9	9	9	6	2	0	0	0	0	**90**
PFV-RANGUIL	0	0	0	0	0	0	0	0	0	1	2	2	2	2	2	2	2	2	2	1	0	0	0	0	**20**
PFV-PACHIRA	0	0	0	0	0	0	0	0	1	2	7	9	9	8	8	8	9	8	7	2	0	0	0	0	**78**
PFV-LOSCISNES	0	0	0	0	0	0	0	0	3	6	6	6	6	6	6	6	6	6	5	2	0	0	0	0	**62**
PFV-LAACACIA	0	0	0	0	0	0	0	0	3	6	7	7	7	7	7	7	7	6	5	1	0	0	0	0	**67**
PFV-SANVICENTETT	0	0	0	0	0	0	0	0	1	1	1	1	1	1	0	1	1	1	1	1	0	0	0	0	**8**
PFV-PVPLAROSA	0	0	0	0	0	0	0	0	1	2	3	3	3	3	3	2	3	2	1	0	0	0	0	0	**24**
PFV-PVPMAYOS	0	0	0	0	0	0	0	0	1	2	2	2	2	2	2	2	2	2	1	0	0	0	0	0	**20**
PFV-INTERLOCUTOR	0	0	0	0	0	0	0	0	1	2	2	3	2	2	2	2	2	2	2	1	0	0	0	0	**24**
PFV-SOLARPARKMALLOA	0	0	0	0	0	0	0	0	0	1	2	2	2	2	3	2	2	2	1	0	0	0	0	0	**20**
PFV-ELCARDENAL	0	0	0	0	0	0	0	0	1	2	2	2	2	2	2	2	2	2	2	1	0	0	0	0	**21**
PFV-COLTAUCOALMENDRO	0	0	0	0	0	0	0	0	1	2	2	2	2	2	2	2	2	2	2	0	0	0	0	0	**23**
PFV-LASTENCAS	0	0	0	0	0	0	0	0	1	3	5	6	7	8	8	7	6	4	2	1	0	0	0	0	**57**
PFV-SANTAAMELIA	0	0	0	0	0	0	0	1	2	2	1	2	3	3	3	3	3	2	2	1	0	0	0	0	**26**
PFV-IDAHUELDELVERANO	0	0	0	0	0	0	0	0	1	2	2	2	2	2	1	1	0	0	1	0	0	0	0	0	**15**
PFV-ANTONIA	0	0	0	0	0	0	0	0	1	2	2	2	2	2	2	2	2	2	2	1	0	0	0	0	**24**
PFV-LORETO	0	0	0	0	0	0	0	0	1	2	2	2	2	2	2	2	2	2	1	0	0	0	0	0	**20**
PFV-ROVIAN	0	0	0	0	0	0	0	0	2	3	5	6	6	7	7	6	5	4	3	1	0	0	0	0	**54**
PFV-JSOLERM	0	0	0	0	0	0	0	0	0	1	1	1	1	1	1	1	1	1	1	0	0	0	0	0	**12**
PFV-DONJORGE	0	0	0	0	0	0	0	0	1	3	3	3	3	3	3	3	3	3	2	1	0	0	0	0	**28**
PFV-GRPITAO	0	0	0	0	0	0	0	0	4	8	9	9	9	9	9	9	9	9	6	2	0	0	0	0	**90**
PFV-ROMERIA	0	0	0	0	0	0	0	0	2	5	8	8	8	8	8	8	8	7	6	2	0	0	0	0	**77**
PFV-TORINO	0	0	0	0	0	0	0	0	1	1	3	6	6	6	6	6	6	6	4	1	0	0	0	0	**52**
PFV-BERGAMO	0	0	0	0	0	0	0	0	0	1	2	2	3	3	2	2	2	2	2	1	0	0	0	0	**22**
PFV-PEQUEN	0	0	0	0	0	0	0	0	0	0	1	2	2	2	2	2	2	2	2	1	0	0	0	0	**21**
PFV-RAUQUEN	0	0	0	0	0	0	0	0	1	1	2	4	6	6	6	6	4	3	2	1	0	0	0	0	**41**
PFV-CURICURA	0	0	0	0	0	0	0	0	1	1	4	5	5	5	5	5	5	5	3	1	0	0	0	0	**46**
PFV-LALAJUELA	0	0	0	0	0	0	0	0	2	3	5	6	6	7	7	6	5	4	3	1	0	0	0	0	**53**
PFV-ALTOSTILTIL	0	0	0	0	0	0	0	0	0	1	1	1	2	2	2	2	1	1	1	0	0	0	0	0	**13**
PFV-LIQUIDAMBAR	0	0	0	0	0	0	0	0	2	5	7	7	7	7	7	7	7	7	6	3	0	0	0	0	**71**

Periodo Desde: 26-02-2025 04-03-2025

COORDINADOR ELÉCTRICO NACIONAL	Programación Diaria del Sistema Eléctrico Nacional																								
miércoles, 26 de febrero de 2025	1	2	3	4	5	6	7	8	9	10	11	12	13	14	15	16	17	18	19	20	21	22	23	24	
Costos Operación	272	273	274	273	274	268	254	268	221	84	72	78	81	83	83	83	83	73	96	251	304	304	303	298	**4,652**
Costos Encendido/Detención	3	0	0	0	0	0	2	0	5	21	0	0	0	0	0	0	0	0	3	210	151	0	2	0	**397**
Costos Totales [kUSD]	**275**	**273**	**274**	**273**	**274**	**268**	**256**	**268**	**226**	**104**	**72**	**78**	**81**	**83**	**83**	**83**	**83**	**73**	**99**	**460**	**456**	**304**	**305**	**298**	**5,049**
Costo Marginal Quillota 220 kV	**85.9**	**85.9**	**83.0**	**82.8**	**81.9**	**85.9**	**85.9**	**83.0**	**65.3**	**57.5**	**0.0**	**0.0**	**0.0**	**0.0**	**5.4**	**13.6**	**13.6**	**31.6**	**52.3**	**73.8**	**90.2**	**90.2**	**90.2**	**90.2**	**56.17**
Pérdidas [MWh]	239	247	246	270	272	276	272	252	167	222	287	306	334	328	331	342	333	328	269	225	238	258	255	259	**6,557**
Consumos Propios [MWh]	279	279	279	279	279	279	278	279	272	257	257	257	257	257	257	257	257	257	259	292	314	314	313	312	**6,617**
Demanda Total [MWh]	9416	9103	8921	8717	8599	8623	8812	9236	9577	9974	10278	10420	10571	10747	10823	10865	10843	10725	10515	10430	10392	10536	10245	9902	**238,273**
Generación Total [MWh]	**9934**	**9630**	**9446**	**9266**	**9150**	**9177**	**9363**	**9768**	**10016**	**10454**	**10822**	**10983**	**11161**	**11332**	**11411**	**11463**	**11433**	**11310**	**11044**	**10947**	**10943**	**11108**	**10813**	**10473**	**251,447**

PFV-QUILAPILUN	0	0	0	0	0	0	0	0	22	60	83	88	88	88	87	84	81	78	63	26	0	0	0	0	**848**
PFV-ELTRIUNFO	0	0	0	0	0	0	0	0	0	0	0	0	0	0	0	0	0	0	0	0	0	0	0	0	**0**
PFV-ANUNUCADELVERANO	0	0	0	0	0	0	0	0	0	0	0	0	0	0	0	0	0	0	0	0	0	0	0	0	**0**
PFV-MANZANO	0	0	0	0	0	0	0	2	22	55	76	20	19	79	81	79	80	77	55	21	0	0	0	0	**665**
PFV-CLEMENTINA	0	0	0	0	0	0	0	0	1	3	3	3	3	3	3	3	3	3	2	1	0	0	0	0	**28**
PFV-KONDA	0	0	0	0	0	0	0	0	1	2	2	3	3	3	3	3	2	2	1	0	0	0	0	0	**24**
PFV-SLK808	0	0	0	0	0	0	0	0	1	2	3	3	3	3	3	3	3	3	2	1	0	0	0	0	**29**
PFV-ESCORIALVERANO	0	0	0	0	0	0	0	0	1	2	2	2	2	2	2	2	2	2	2	1	0	0	0	0	**24**
PFV-CHACABUCO	0	0	0	0	0	0	0	0	4	8	9	9	9	9	9	9	9	9	6	1	0	0	0	0	**90**
PFV-MESETADELOSANDES	0	0	0	0	0	0	0	1	18	56	89	96	91	92	89	83	85	84	65	26	0	0	0	0	**873**
PFV-UTFSMVITACURA	0	0	0	0	0	0	0	0	0	0	0	0	0	0	0	0	0	0	0	0	0	0	0	0	**0**
PFV-TECHOSDEALTAMIRA	0	0	0	0	0	0	0	0	0	0	0	0	0	0	0	0	0	0	0	0	0	0	0	0	**1**
PFV-PUENTE	0	0	0	0	0	0	0	0	1	2	2	2	2	2	2	2	2	2	2	1	0	0	0	0	**22**
PFV-NAZARINOVERANO	0	0	0	0	0	0	0	0	0	0	1	2	3	3	3	3	3	2	2	1	0	0	0	0	**22**
PFV-CONDORPELVIN	0	0	0	0	0	0	0	0	1	2	2	2	2	2	2	2	2	2	2	1	0	0	0	0	**25**
PFV-DONANDRONICO	0	0	0	0	0	0	0	0	1	2	2	2	2	2	2	2	2	2	2	0	0	0	0	0	**22**
PFV-JAVIERACARRERA	0	0	0	0	0	0	0	0	3	7	9	9	9	9	9	9	9	9	7	3	0	0	0	0	**93**
PFV-VICENTE	0	0	0	0	0	0	0	0	0	1	2	2	2	2	2	2	2	1	1	0	0	0	0	0	**18**
PFV-PIRQUE	0	0	0	0	0	0	0	0	1	1	2	2	3	3	3	2	2	2	1	0	0	0	0	0	**21**
PFV-CHAMPA	0	0	0	0	0	0	0	0	2	2	2	2	2	2	2	2	2	2	2	2	0	0	0	0	**22**
PFV-DARLIN	0	0	0	0	0	0	0	0	2	4	6	7	8	9	9	8	7	5	3	1	0	0	0	0	**70**
PFV-SANTABLANCAISLAMAIPO	0	0	0	0	0	0	0	0	0	1	2	2	2	2	2	1	2	1	1	0	0	0	0	0	**17**
PFV-MACAO	0	0	0	0	0	0	0	0	2	7	8	8	8	8	8	6	8	8	6	2	0	0	0	0	**79**
PFV-RUCAPAINE	0	0	0	0	0	0	0	0	3	8	9	9	9	9	9	9	9	9	7	2	0	0	0	0	**92**
PFV-ELPERAL	0	0	0	0	0	0	0	0	4	9	9	9	9	9	9	2	2	0	8	3	0	0	0	0	**73**
PFV-PATRICIAVERANO	0	0	0	0	0	0	0	0	3	6	8	9	9	9	9	9	9	8	5	1	0	0	0	0	**83**
PFV-CANTILLANA	0	0	0	0	0	0	0	0	0	0	0	0	0	0	0	0	0	0	0	0	0	0	0	0	**0**
PFV-GABARDOVERANO	0	0	0	0	0	0	0	0	0	1	1	1	2	2	2	2	2	2	1	0	0	0	0	0	**17**
PFV-FRANCISCO	0	0	0	0	0	0	0	0	1	3	3	3	3	3	3	3	3	3	2	0	0	0	0	0	**28**
PFV-TRICAHUE-2	0	0	0	0	0	0	0	0	4	8	9	9	9	9	9	9	9	9	6	1	0	0	0	0	**90**
PFV-SANISIDRO	0	0	0	0	0	0	0	0	1	1	2	2	3	3	3	2	2	2	1	0	0	0	0	0	**21**
PFV-LABLANQUINA-1	0	0	0	0	0	0	0	0	3	6	8	8	8	7	8	8	7	7	5	1	0	0	0	0	**74**
PFV-MELI	0	0	0	0	0	0	0	0	2	4	6	6	6	6	6	6	5	5	4	1	0	0	0	0	**57**
PFV-CANDELARIA	0	0	0	0	0	0	0	0	1	2	2	2	2	2	2	2	2	2	2	1	0	0	0	0	**22**
PFV-MARIAPINTO	0	0	0	0	0	0	0	0	1	2	2	2	2	2	2	2	2	2	2	1	0	0	0	0	**22**
PFV-HOMERO	0	0	0	0	0	0	0	0	1	2	2	2	2	2	2	2	2	2	2	1	0	0	0	0	**23**
PFV-ELPILPEN	0	0	0	0	0	0	0	0	1	2	3	3	3	3	3	3	3	3	2	1	0	0	0	0	**29**
PFV-LASMERCEDES-1	0	0	0	0	0	0	0	0	1	2	2	2	2	2	2	2	2	2	2	0	0	0	0	0	**20**
PFV-SANTAELIZABETH	0	0	0	0	0	0	0	0	3	7	8	8	8	8	8	8	8	8	6	2	0	0	0	0	**81**
PFV-ENCINO	0	0	0	0	0	0	0	0	0	1	2	2	2	2	2	2	2	2	1	0	0	0	0	0	**16**
PFV-CASABERMEJA	0	0	0	0	0	0	0	0	1	4	6	6	6	6	6	6	6	6	4	2	0	0	0	0	**57**
PFV-CITRINO	0	0	0	0	0	0	0	0	1	1	2	2	3	3	3	3	2	2	1	0	0	0	0	0	**22**
PFV-PATAGUILLA	0	0	0	0	0	0	0	0	0	0	0	0	0	0	0	0	0	0	6	2	0	0	0	0	**8**
PFV-CINTAC	0	0	0	0	0	0	0	0	0	0	0	0	0	0	0	0	0	0	0	0	0	0	0	0	**0**
PFV-GUANACO	0	0	0	0	0	0	0	0	0	0	0	0	0	0	0	0	0	0	0	0	0	0	0	0	**0**
PFV-TALAGANTE	0	0	0	0	0	0	0	0	2	4	4	4	4	4	4	4	4	4	4	2	0	0	0	0	**46**
PFV-HUIGAN	0	0	0	0	0	0	0	0	3	7	8	8	8	8	9	9	9	8	7	3	0	0	0	0	**85**
PFV-VIOLETA	0	0	0	0	0	0	0	0	3	7	7	7	7	7	7	7	7	7	6	2	0	0	0	0	**76**
PFV-MALLOCO	0	0	0	0	0	0	0	0	1	2	2	2	2	2	2	2	2	2	2	0	0	0	0	0	**21**
PFV-PENAFLOR	0	0	0	0	0	0	0	0	2	6	7	7	5	2	2	6	6	6	4	1	0	0	0	0	**55**
PFV-PICUNCHE	0	0	0	0	0	0	0	0	1	3	6	7	9	9	9	8	7	5	3	1	0	0	0	0	**67**
PFV-LIRIODECAMPO	0	0	0	0	0	0	0	0	1	2	2	2	2	2	2	2	2	2	2	1	0	0	0	0	**22**
PFV-QUILLAY	0	0	0	0	0	0	0	0	1	2	2	2	2	2	2	2	2	2	2	1	0	0	0	0	**21**

Periodo Desde: 26-02-2025 04-03-2025

COORDINADOR ELÉCTRICO NACIONAL	Programación Diaria del Sistema Eléctrico Nacional																								
miércoles, 26 de febrero de 2025	1	2	3	4	5	6	7	8	9	10	11	12	13	14	15	16	17	18	19	20	21	22	23	24	
Costos Operación	272	273	274	273	274	268	254	268	221	84	72	78	81	83	83	83	83	73	96	251	304	304	303	298	**4,652**
Costos Encendido/Detención	3	0	0	0	0	0	2	0	5	21	0	0	0	0	0	0	0	0	3	210	151	0	2	0	**397**
Costos Totales [kUSD]	**275**	**273**	**274**	**273**	**274**	**268**	**256**	**268**	**226**	**104**	**72**	**78**	**81**	**83**	**83**	**83**	**83**	**73**	**99**	**460**	**456**	**304**	**305**	**298**	**5,049**
Costo Marginal Quillota 220 kV	**85.9**	**85.9**	**83.0**	**82.8**	**81.9**	**85.9**	**85.9**	**83.0**	**65.3**	**57.5**	**0.0**	**0.0**	**0.0**	**0.0**	**5.4**	**13.6**	**13.6**	**31.6**	**52.3**	**73.8**	**90.2**	**90.2**	**90.2**	**90.2**	**56.17**
Pérdidas [MWh]	239	247	246	270	272	276	272	252	167	222	287	306	334	328	331	342	333	328	269	225	238	258	255	259	**6,557**
Consumos Propios [MWh]	279	279	279	279	279	279	278	279	272	257	257	257	257	257	257	257	257	257	259	292	314	314	313	312	**6,617**
Demanda Total [MWh]	9416	9103	8921	8717	8599	8623	8812	9236	9577	9974	10278	10420	10571	10747	10823	10865	10843	10725	10515	10430	10392	10536	10245	9902	**238,273**
Generación Total [MWh]	**9934**	**9630**	**9446**	**9266**	**9150**	**9177**	**9363**	**9768**	**10016**	**10454**	**10822**	**10983**	**11161**	**11332**	**11411**	**11463**	**11433**	**11310**	**11044**	**10947**	**10943**	**11108**	**10813**	**10473**	**251,447**

PFV-LEYDA	0	0	0	0	0	0	0	1	20	57	61	63	64	65	66	67	66	65	60	19	0	0	0	0	**672**
PFV-LUMBRERAS	0	0	0	0	0	0	0	0	1	2	3	3	3	3	3	3	3	3	2	1	0	0	0	0	**30**
PFV-PUANGUE	0	0	0	0	0	0	0	0	1	3	4	4	4	4	4	4	4	4	3	1	0	0	0	0	**41**
PFV-MALINKE	0	0	0	0	0	0	0	0	1	1	1	1	1	1	1	1	1	1	1	0	0	0	0	0	**15**
PFV-ALTOSDELPAICO	0	0	0	0	0	0	0	0	0	0	0	0	0	0	0	0	0	0	0	0	0	0	0	0	**0**
PFV-LAUREL	0	0	0	0	0	0	0	0	1	4	5	5	5	6	6	5	6	6	4	2	0	0	0	0	**54**
PFV-RAMIRO	0	0	0	0	0	0	0	0	4	8	9	9	9	9	9	9	9	9	6	2	0	0	0	0	**90**
PFV-ALHUE	0	0	0	0	0	0	0	0	1	3	5	6	6	6	5	5	5	5	4	2	0	0	0	0	**52**
PFV-LOSIERRA	0	0	0	0	0	0	0	0	1	1	2	2	2	2	2	2	2	1	1	0	0	0	0	0	**19**
PFV-SANTAADRIANA	0	0	0	0	0	0	0	0	1	1	2	3	3	3	3	3	2	2	1	0	0	0	0	0	**23**
PFV-CRUCERO	0	0	0	0	0	0	0	0	1	3	3	3	3	3	3	3	3	3	2	1	0	0	0	0	**29**
PFV-SANPEDRO	0	0	0	0	0	0	0	0	0	1	2	2	3	3	3	3	2	2	1	0	0	0	0	0	**22**
PFV-RLA	0	0	0	0	0	0	0	0	1	1	2	2	3	3	3	2	2	2	1	0	0	0	0	0	**21**
PFV-ELROBLE	0	0	0	0	0	0	0	0	3	7	7	7	7	7	7	7	7	7	5	0	0	0	0	0	**70**
PFV-CANTERA	0	0	0	0	0	0	0	0	1	2	2	2	2	2	2	2	2	2	2	1	0	0	0	0	**23**
PFV-ELSHARON	0	0	0	0	0	0	0	0	1	2	2	2	2	2	2	2	2	2	1	0	0	0	0	0	**22**
PFV-GUARANA	0	0	0	0	0	0	0	0	1	1	1	1	1	1	1	1	1	1	1	1	0	0	0	0	**13**
PFV-FARAMALLA	0	0	0	0	0	0	0	0	1	2	2	2	2	2	2	2	2	2	1	0	0	0	0	0	**20**
PFV-ELSAUCE	0	0	0	0	0	0	0	0	1	2	2	2	2	2	2	2	2	2	2	1	0	0	0	0	**23**
PFV-SANTAROSA	0	0	0	0	0	0	0	0	0	0	0	0	0	0	0	0	0	0	0	0	0	0	0	0	**0**
PFV-ECLIPSE	0	0	0	0	0	0	0	0	4	8	9	9	9	9	9	9	9	8	6	2	0	0	0	0	**89**
PFV-LASTORCAZAS	0	0	0	0	0	0	0	0	1	2	2	2	3	3	3	3	2	2	2	1	0	0	0	0	**25**
PFV-NEWENTUN	0	0	0	0	0	0	0	0	2	5	6	6	6	6	5	6	6	5	4	1	0	0	0	0	**57**
PFV-NAHUEN	0	0	0	0	0	0	0	0	4	8	9	9	9	9	9	9	9	9	6	2	0	0	0	0	**90**
PFV-LASPALMASDELVERANO	0	0	0	0	0	0	0	0	1	2	2	3	2	2	2	2	3	2	1	0	0	0	0	0	**24**
PFV-MANDINGA	0	0	0	0	0	0	0	0	2	4	4	4	4	4	4	4	4	4	4	2	0	0	0	0	**45**
PFV-LASTURCAS	0	0	0	0	0	0	0	0	1	2	2	2	2	2	2	2	2	2	2	0	0	0	0	0	**24**
PFV-LIEBREDELVERANO	0	0	0	0	0	0	0	0	1	2	3	4	4	5	5	4	4	3	2	1	0	0	0	0	**37**
PFV-CEFALU	0	0	0	0	0	0	0	0	1	2	2	2	2	2	2	1	2	2	1	0	0	0	0	0	**19**
PFV-SANANTONIODELMONTESUNLIGHT	0	0	0	0	0	0	0	0	0	0	0	0	0	0	0	0	0	0	0	0	0	0	0	0	**4**
PFV-PATAGUA	0	0	0	0	0	0	0	0	2	6	7	7	7	7	7	7	7	7	5	2	0	0	0	0	**72**
PFV-MALVILLA	0	0	0	0	0	0	0	0	1	2	2	3	3	3	3	3	2	2	1	0	0	0	0	0	**23**
PFV-DONAIGNA	0	0	0	0	0	0	0	0	1	2	2	2	2	2	2	2	2	2	2	1	0	0	0	0	**23**
PFV-RIMINI	0	0	0	0	0	0	0	0	2	7	9	9	9	9	9	9	9	9	6	2	0	0	0	0	**89**
PFV-NIHUE	0	0	0	0	0	0	0	0	1	2	3	3	3	3	3	3	2	2	2	1	0	0	0	0	**26**
PFV-MARCHIGUE-2	0	0	0	0	0	0	0	0	3	6	6	7	7	7	7	7	7	6	5	3	0	0	0	0	**71**
PFV-AHEBUENASYERBAS	0	0	0	0	0	0	0	0	2	5	8	8	8	7	5	4	2	1	2	1	0	0	0	0	**53**
PFV-LLANCAY	0	0	0	0	0	0	0	0	0	0	0	0	0	0	0	0	0	0	0	0	0	0	0	0	**0**
PFV-EASFPICHILEMU	0	0	0	0	0	0	0	0	1	2	2	2	2	2	2	2	2	2	2	1	0	0	0	0	**24**
PFV-PALERMO	0	0	0	0	0	0	0	0	3	7	8	8	8	8	8	8	8	8	6	2	0	0	0	0	**80**
PFV-ELTREBOL	0	0	0	0	0	0	0	0	0	0	0	0	0	0	0	0	0	0	0	0	0	0	0	0	**0**
PFV-LASBANDURRIAS	0	0	0	0	0	0	0	0	1	0	0	0	0	0	0	0	0	0	1	0	0	0	0	0	**2**
PFV-MAITENLAHUE	0	0	0	0	0	0	0	0	1	2	3	3	3	3	3	3	3	2	2	1	0	0	0	0	**25**
PFV-MARCHIGUE-7	0	0	0	0	0	0	0	0	1	2	2	2	2	2	2	2	2	1	0	0	0	0	0	0	**18**
PFV-PILPILEN	0	0	0	0	0	0	0	0	1	1	2	2	3	3	3	2	2	2	1	0	0	0	0	0	**22**
PFV-POBLACION	0	0	0	0	0	0	0	0	1	1	2	2	3	3	3	3	2	2	1	0	0	0	0	0	**23**
PFV-PORTEZUELO	0	0	0	0	0	0	0	0	1	2	2	2	2	2	2	2	2	2	2	1	0	0	0	0	**24**
PFV-VITUCO2B	0	0	0	0	0	0	0	0	1	2	2	2	2	2	2	2	2	2	2	1	0	0	0	0	**24**
PFV-LAMANGA-1	0	0	0	0	0	0	0	0	1	2	3	3	3	3	3	3	3	3	2	1	0	0	0	0	**28**
PFV-CONDORCHEPICA	0	0	0	0	0	0	0	0	1	2	3	3	3	3	3	3	3	3	2	1	0	0	0	0	**28**
PFV-LOCHACON	0	0	0	0	0	0	0	0	1	2	2	2	2	2	2	2	2	2	2	1	0	0	0	0	**23**
PFV-RINCONADAALCONES	0	0	0	0	0	0	0	0	4	8	9	9	9	9	9	9	9	9	8	3	0	0	0	0	**95**
PFV-COLCHAGUA	0	0	0	0	0	0	0	0	1	2	2	2	2	2	2	2	2	2	2	1	0	0	0	0	**23**

Periodo Desde: 26-02-2025 04-03-2025

COORDINADOR ELÉCTRICO NACIONAL	Programación Diaria del Sistema Eléctrico Nacional																								
miércoles, 26 de febrero de 2025	1	2	3	4	5	6	7	8	9	10	11	12	13	14	15	16	17	18	19	20	21	22	23	24	
Costos Operación	272	273	274	273	274	268	254	268	221	84	72	78	81	83	83	83	83	73	96	251	304	304	303	298	**4,652**
Costos Encendido/Detención	3	0	0	0	0	0	2	0	5	21	0	0	0	0	0	0	0	0	3	210	151	0	2	0	**397**
Costos Totales [kUSD]	**275**	**273**	**274**	**273**	**274**	**268**	**256**	**268**	**226**	**104**	**72**	**78**	**81**	**83**	**83**	**83**	**83**	**73**	**99**	**460**	**456**	**304**	**305**	**298**	**5,049**
Costo Marginal Quillota 220 kV	**85.9**	**85.9**	**83.0**	**82.8**	**81.9**	**85.9**	**85.9**	**83.0**	**65.3**	**57.5**	**0.0**	**0.0**	**0.0**	**0.0**	**5.4**	**13.6**	**13.6**	**31.6**	**52.3**	**73.8**	**90.2**	**90.2**	**90.2**	**90.2**	**56.17**
Pérdidas [MWh]	239	247	246	270	272	276	272	252	167	222	287	306	334	328	331	342	333	328	269	225	238	258	255	259	**6,557**
Consumos Propios [MWh]	279	279	279	279	279	279	278	279	272	257	257	257	257	257	257	257	257	257	259	292	314	314	313	312	**6,617**
Demanda Total [MWh]	9416	9103	8921	8717	8599	8623	8812	9236	9577	9974	10278	10420	10571	10747	10823	10865	10843	10725	10515	10430	10392	10536	10245	9902	**238,273**
Generación Total [MWh]	**9934**	**9630**	**9446**	**9266**	**9150**	**9177**	**9363**	**9768**	**10016**	**10454**	**10822**	**10983**	**11161**	**11332**	**11411**	**11463**	**11433**	**11310**	**11044**	**10947**	**10943**	**11108**	**10813**	**10473**	**251,447**

PFV-ALCON	0	0	0	0	0	0	0	0	4	8	9	9	9	9	9	9	9	9	6	1	0	0	0	0	**90**
PFV-AVILES	0	0	0	0	0	0	0	0	2	4	6	6	7	7	6	6	6	6	4	1	0	0	0	0	**62**
PFV-LAFORESTA	0	0	0	0	0	0	0	0	1	2	2	2	2	2	2	2	2	2	2	1	0	0	0	0	**24**
PFV-CORDILLERILLA	0	0	0	0	0	0	0	0	0	1	1	1	1	1	1	1	1	1	1	0	0	0	0	0	**11**
PFV-SANEMILIO-1	0	0	0	0	0	0	0	0	0	0	1	2	2	2	2	2	2	2	2	1	0	0	0	0	**21**
PFV-ALTOSOLAR	0	0	0	0	0	0	0	0	1	1	2	2	3	3	3	3	2	2	1	0	0	0	0	0	**23**
PFV-DONIHUE	0	0	0	0	0	0	0	0	2	4	5	6	7	7	7	7	6	4	3	1	0	0	0	0	**59**
PFV-MUTUPIN	0	0	0	0	0	0	0	0	0	0	7	4	5	6	7	7	7	7	6	3	0	0	0	0	**59**
PFV-SANCARLOS	0	0	0	0	0	0	0	0	0	1	1	1	1	1	1	1	1	1	1	0	0	0	0	0	**10**
PFV-RATULEMUS	0	0	0	0	0	0	0	0	1	2	2	2	2	1	0	0	1	2	1	1	0	0	0	0	**15**
PFV-LASCODORNICES	0	0	0	0	0	0	0	0	1	1	2	2	3	3	3	3	2	2	1	0	0	0	0	0	**22**
PFV-ALCALDESA	0	0	0	0	0	0	0	0	2	4	5	6	6	5	5	5	5	5	4	2	0	0	0	0	**55**
PFV-SANTALUISA	0	0	0	0	0	0	0	0	1	2	2	2	2	2	2	2	2	2	2	1	0	0	0	0	**24**
PFV-ELCERNICALO-1	0	0	0	0	0	0	0	0	1	1	1	1	1	1	1	1	1	1	1	1	0	0	0	0	**14**
PFV-ELCERNICALO-2	0	0	0	0	0	0	0	0	1	1	1	1	1	1	1	1	1	1	1	1	0	0	0	0	**14**
PFV-CHUCAO	0	0	0	0	0	0	0	0	1	2	2	2	2	1	2	2	2	2	2	1	0	0	0	0	**22**
PFV-TAMANGO	0	0	0	0	0	0	0	1	11	30	32	33	33	34	34	34	34	33	30	11	0	0	0	0	**349**
PFV-NIQUEN	0	0	0	0	0	0	0	0	1	3	3	3	3	3	3	3	3	3	2	1	0	0	0	0	**29**
PFV-BICENTENARIO	0	0	0	0	0	0	0	0	1	2	2	2	2	2	2	2	2	2	2	1	0	0	0	0	**21**
PFV-CHINCOL	0	0	0	0	0	0	0	0	1	3	3	3	3	3	3	3	3	3	2	1	0	0	0	0	**29**
PFV-LOSGORRIONES	0	0	0	0	0	0	0	0	1	2	3	3	3	3	3	3	3	3	2	1	0	0	0	0	**28**
PFV-PMGCAUQUENES	0	0	0	0	0	0	0	0	2	5	8	9	9	9	9	8	8	8	6	2	0	0	0	0	**83**
PFV-SANFRANCISCOPARRAL	0	0	0	0	0	0	0	0	1	2	2	2	2	2	2	2	2	2	2	1	0	0	0	0	**19**
PFV-LAVENDIMIA	0	0	0	0	0	0	0	0	3	8	8	8	8	6	8	8	8	8	7	3	0	0	0	0	**85**
PFV-POMUYETOSOLAR	0	0	0	0	0	0	0	0	1	2	2	2	2	2	2	2	2	2	2	1	0	0	0	0	**23**
PFV-GOLONDRINAS	0	0	0	0	0	0	0	0	0	1	2	6	6	6	6	6	6	4	2	1	0	0	0	0	**47**
PFV-POCILLAS	0	0	0	0	0	0	0	0	1	2	2	2	2	2	2	2	2	2	2	0	0	0	0	0	**17**
PFV-PICHON	0	0	0	0	0	0	0	0	0	1	2	2	2	2	2	2	2	2	1	1	0	0	0	0	**16**
PFV-CAUQUENES	0	0	0	0	0	0	0	0	0	2	1	2	2	2	2	2	2	2	2	1	0	0	0	0	**23**
PFV-ITIHUE	0	0	0	0	0	0	0	0	3	6	8	8	8	8	8	8	8	8	5	2	0	0	0	0	**80**
PFV-PLAYERO	0	0	0	0	0	0	0	0	1	2	3	3	3	2	3	3	3	3	2	1	0	0	0	0	**25**
PFV-PLAYERITO	0	0	0	0	0	0	0	0	1	2	3	3	3	1	3	3	3	3	2	1	0	0	0	0	**25**
PFV-PLAYERON	0	0	0	0	0	0	0	0	1	2	3	3	3	2	3	3	3	3	2	1	0	0	0	0	**26**
PFV-SANTAESTER	0	0	0	0	0	0	0	0	1	2	2	3	3	3	2	3	3	2	2	1	0	0	0	0	**26**
PFV-LASLECHUZAS	0	0	0	0	0	0	0	0	1	1	2	2	3	3	3	3	2	2	1	0	0	0	0	0	**22**
PFV-DADINCO	0	0	0	0	0	0	0	2	3	3	3	3	3	3	3	3	3	2	1	0	0	0	0	0	**28**
PFV-PEGASUS	0	0	0	0	0	0	0	0	1	2	2	2	2	2	2	2	2	2	2	1	0	0	0	0	**24**
PFV-SOLSANTAINES	0	0	0	0	0	0	0	0	1	2	3	3	3	3	3	3	3	2	2	1	0	0	0	0	**25**
PFV-LUCESOLAR	0	0	0	0	0	0	0	0	1	1	2	2	3	3	3	2	2	2	1	0	0	0	0	0	**21**
PFV-RINCONADA	0	0	0	0	0	0	0	0	2	5	6	6	6	6	6	6	6	6	5	2	0	0	0	0	**64**
PFV-PITOTOY	0	0	0	0	0	0	0	0	1	2	2	2	2	2	2	2	2	2	2	1	0	0	0	0	**22**
PFV-CETUS	0	0	0	0	0	0	0	0	0	1	2	2	2	2	2	1	0	0	0	0	0	0	0	0	**11**
PFV-LOSMOLINOS	0	0	0	0	0	0	0	0	4	8	9	9	9	9	9	9	9	9	6	2	0	0	0	0	**90**
PFV-ELMONTE	0	0	0	0	0	0	0	0	1	2	2	2	2	2	2	2	2	2	2	0	0	0	0	0	**24**
PFV-TREBO	0	0	0	0	0	0	0	0	1	2	3	3	3	3	3	3	3	3	2	0	0	0	0	0	**26**
PFV-MARAMBIO	0	0	0	0	0	0	0	0	0	1	2	2	2	2	2	2	2	2	2	1	0	0	0	0	**21**
PFV-SALERNO	0	0	0	0	0	0	0	0	1	2	2	2	2	2	2	2	2	2	2	1	0	0	0	0	**25**
PFV-QUELTEHUE	0	0	0	0	0	0	0	0	1	2	2	2	2	2	2	2	2	2	2	1	0	0	0	0	**23**
PFV-LASTORTOLAS	0	0	0	0	0	0	0	0	0	1	1	2	2	2	2	2	2	1	1	0	0	0	0	0	**15**
PFV-SANJOSE-2	0	0	0	0	0	0	0	0	1	3	3	3	3	3	3	3	3	3	2	1	0	0	0	0	**29**
PFV-BERRUECO	0	0	0	0	0	0	0	0	2	6	7	8	8	7	7	7	7	7	6	2	0	0	0	0	**75**
PFV-SANTARITA	0	0	0	0	0	0	0	0	1	2	2	3	3	3	3	3	3	3	2	1	0	0	0	0	**26**
PFV-ELPIUQUEN	0	0	0	0	0	0	0	0	1	1	2	2	2	2	2	2	2	2	1	0	0	0	0	0	**20**

Periodo Desde: 26-02-2025 04-03-2025

COORDINADOR ELÉCTRICO NACIONAL	Programación Diaria del Sistema Eléctrico Nacional																								
miércoles, 26 de febrero de 2025	1	2	3	4	5	6	7	8	9	10	11	12	13	14	15	16	17	18	19	20	21	22	23	24	
Costos Operación	272	273	274	273	274	268	254	268	221	84	72	78	81	83	83	83	83	73	96	251	304	304	303	298	**4,652**
Costos Encendido/Detención	3	0	0	0	0	0	2	0	5	21	0	0	0	0	0	0	0	0	3	210	151	0	2	0	**397**
Costos Totales [kUSD]	**275**	**273**	**274**	**273**	**274**	**268**	**256**	**268**	**226**	**104**	**72**	**78**	**81**	**83**	**83**	**83**	**83**	**73**	**99**	**460**	**456**	**304**	**305**	**298**	**5,049**
Costo Marginal Quillota 220 kV	**85.9**	**85.9**	**83.0**	**82.8**	**81.9**	**85.9**	**85.9**	**83.0**	**65.3**	**57.5**	**0.0**	**0.0**	**0.0**	**0.0**	**5.4**	**13.6**	**13.6**	**31.6**	**52.3**	**73.8**	**90.2**	**90.2**	**90.2**	**90.2**	**56.17**
Pérdidas [MWh]	239	247	246	270	272	276	272	252	167	222	287	306	334	328	331	342	333	328	269	225	238	258	255	259	**6,557**
Consumos Propios [MWh]	279	279	279	279	279	279	278	279	272	257	257	257	257	257	257	257	257	257	259	292	314	314	313	312	**6,617**
Demanda Total [MWh]	9416	9103	8921	8717	8599	8623	8812	9236	9577	9974	10278	10420	10571	10747	10823	10865	10843	10725	10515	10430	10392	10536	10245	9902	**238,273**
Generación Total [MWh]	**9934**	**9630**	**9446**	**9266**	**9150**	**9177**	**9363**	**9768**	**10016**	**10454**	**10822**	**10983**	**11161**	**11332**	**11411**	**11463**	**11433**	**11310**	**11044**	**10947**	**10943**	**11108**	**10813**	**10473**	**251,447**

PFV-LAVICTORIA	0	0	0	0	0	0	0	0	2	7	8	9	8	8	8	8	8	8	7	3	0	0	0	0	**84**
PFV-ORION	0	0	0	0	0	0	0	0	1	2	2	2	2	2	2	2	2	2	2	1	0	0	0	0	**23**
PFV-LAPALMA	0	0	0	0	0	0	0	0	3	8	9	9	9	9	9	9	9	9	8	3	0	0	0	0	**94**
PFV-HUAPE	0	0	0	0	0	0	0	0	0	2	2	2	2	2	2	2	2	2	2	1	0	0	0	0	**21**
PFV-ELRECONQUISTADOR	0	0	0	0	0	0	0	0	1	2	3	3	3	3	2	2	2	2	2	1	0	0	0	0	**25**
PFV-LASPALOMAS	0	0	0	0	0	0	0	0	1	2	2	2	2	2	2	2	2	2	2	1	0	0	0	0	**23**
PFV-TESSOLAR	0	0	0	0	0	0	0	0	0	1	1	1	2	2	2	1	1	1	1	0	0	0	0	0	**13**
PFV-CANQUEN	0	0	0	0	0	0	0	0	0	0	0	0	0	0	0	0	0	0	0	0	0	0	0	0	**0**
PFV-VELASCOSOLAR	0	0	0	0	0	0	0	0	1	1	1	1	1	1	1	1	1	1	1	1	0	0	0	0	**11**
PFV-CATO	0	0	0	0	0	0	0	0	1	2	3	3	3	3	3	1	2	2	2	1	0	0	0	0	**24**
PFV-ALTODELSOL	0	0	0	0	0	0	0	0	0	0	0	0	0	0	0	0	0	0	0	0	0	0	0	0	**0**
PFV-LENGA	0	0	0	0	0	0	0	0	0	0	0	0	0	0	0	0	0	0	0	0	0	0	0	0	**4**
PFV-COLIBRI	0	0	0	0	0	0	0	0	0	0	0	0	0	0	0	0	0	0	0	0	0	0	0	0	**0**
PFV-BULNES	0	0	0	0	0	0	0	0	1	2	2	2	2	2	2	1	2	2	2	1	0	0	0	0	**19**
PFV-TORTUGASOLAR	0	0	0	0	0	0	0	0	0	0	0	0	0	0	0	0	0	0	0	0	0	0	0	0	**2**
PFV-CHILLANHUAMBALIHIPER	0	0	0	0	0	0	0	0	0	1	1	1	1	1	1	1	1	1	1	0	0	0	0	0	**9**
PFV-QUILMOBULNES	0	0	0	0	0	0	0	0	2	2	3	3	4	4	5	4	5	5	4	2	0	0	0	0	**42**
PFV-SANEDUARDO	0	0	0	0	0	0	0	0	0	0	0	0	0	0	0	0	0	0	0	0	0	0	0	0	**0**
PFV-SANALBERTO	0	0	0	0	0	0	0	0	1	3	3	3	3	3	3	3	3	3	3	2	0	0	0	0	**31**
PFV-QUILMO	0	0	0	0	0	0	0	0	2	6	9	9	9	9	9	9	9	8	6	2	0	0	0	0	**86**
PFV-CENTAURO	0	0	0	0	0	0	0	0	2	6	8	8	8	8	8	8	8	8	7	3	0	0	0	0	**78**
PFV-BLU	0	0	0	0	0	0	0	0	0	1	1	2	2	2	2	2	2	2	2	1	0	0	0	0	**22**
PFV-GUADALUPE	0	0	0	0	0	0	0	0	2	4	5	6	6	6	5	6	5	5	3	1	0	0	0	0	**53**
PFV-MOYA	0	0	0	0	0	0	0	0	3	7	8	8	7	7	8	7	8	7	6	2	0	0	0	0	**80**
PFV-AVEL	0	0	0	0	0	0	0	0	2	6	8	9	9	9	8	8	8	8	7	3	0	0	0	0	**85**
PFV-ELOLIVAR	0	0	0	0	0	0	0	0	2	5	8	9	8	7	7	7	8	8	6	2	0	0	0	0	**77**
PFV-BULNESLOSBARONES	0	0	0	0	0	0	0	0	0	1	2	2	2	2	2	2	2	2	1	1	0	0	0	0	**21**
PFV-FULGOR	0	0	0	0	0	0	0	0	1	2	2	2	2	2	2	2	2	2	2	1	0	0	0	0	**21**
PFV-PUELCHE	0	0	0	0	0	0	0	0	1	2	2	2	2	2	2	2	2	2	2	1	0	0	0	0	**24**
PFV-SOLARDELBUENO	0	0	0	0	0	0	0	0	1	2	3	3	1	2	2	1	2	1	1	1	0	0	0	0	**18**
PFV-DONMARTIN	0	0	0	0	0	0	0	0	1	2	2	2	2	2	2	2	2	2	1	1	0	0	0	0	**24**
PFV-ALBOR	0	0	0	0	0	0	0	0	2	4	5	5	5	5	5	5	5	5	3	1	0	0	0	0	**51**
PFV-ELTIUQUE	0	0	0	0	0	0	0	0	0	0	1	1	1	1	1	1	1	1	0	0	0	0	0	0	**8**
PFV-DUQUECO	0	0	0	0	0	0	0	0	2	7	8	9	9	9	9	9	9	8	6	2	0	0	0	0	**85**
PFV-MECOCHILLAN	0	0	0	0	0	0	0	0	2	5	6	6	6	6	6	6	6	6	5	2	0	0	0	0	**60**
PFV-VENTURADA	0	0	0	0	0	0	0	0	2	6	8	8	8	8	8	8	8	7	6	2	0	0	0	0	**78**
PFV-COCHARCAS	0	0	0	0	0	0	0	0	1	2	2	3	2	2	2	2	2	2	2	1	0	0	0	0	**25**
PFV-VILLACRUZ	0	0	0	0	0	0	0	0	1	1	2	2	3	3	3	3	2	2	1	0	0	0	0	0	**23**
PFV-SANTAFE	0	0	0	0	0	0	0	0	4	8	9	9	9	9	9	9	9	9	6	2	0	0	0	0	**90**
PFV-VILLAALEGRE	0	0	0	0	0	0	0	0	1	4	5	5	5	5	5	4	4	4	3	1	0	0	0	0	**44**
PFV-ELCONDOR	0	0	0	0	0	0	0	0	0	1	1	1	1	1	1	1	1	1	1	0	0	0	0	0	**10**
PFV-MILAN-A	0	0	0	0	0	0	0	0	0	1	2	3	3	3	3	3	3	3	2	1	0	0	0	0	**23**
PFV-TENO	0	0	0	0	0	0	0	0	1	1	4	6	6	6	6	6	6	5	3	1	0	0	0	0	**48**
PFV-LOICA	0	0	0	0	0	0	0	0	1	2	2	2	2	2	2	2	2	2	2	1	0	0	0	0	**23**
PFV-LEMU	0	0	0	0	0	0	0	0	1	4	4	4	4	4	4	4	4	4	3	1	0	0	0	0	**43**
PFV-LASPERDICES	0	0	0	0	0	0	0	0	1	1	2	2	3	3	3	3	2	2	1	0	0	0	0	0	**23**
PFV-LOSTORDOS	0	0	0	0	0	0	0	0	1	1	4	5	5	5	5	5	5	4	3	1	0	0	0	0	**43**
PFV-PENCAHUEESTE	0	0	0	0	0	0	0	0	1	2	2	2	2	2	2	2	2	2	2	1	0	0	0	0	**21**
PFV-TRICADOS	0	0	0	0	0	0	0	0	1	1	2	2	3	3	3	2	2	2	1	0	0	0	0	0	**22**
PFV-MERCURIOSUR	0	0	0	0	0	0	0	0	0	0	1	2	2	2	2	2	2	2	1	1	0	0	0	0	**18**
PFV-MACHICURA	0	0	0	0	0	0	0	0	4	8	9	9	9	9	9	9	9	9	6	2	0	0	0	0	**90**
PFV-LINARESSOLAR	0	0	0	0	0	0	0	0	1	2	6	5	5	5	5	5	5	5	5	2	0	0	0	0	**51**
PFV-SANANTONIO	0	0	0	0	0	0	0	0	1	1	2	3	3	4	4	4	4	3	3	1	0	0	0	0	**31**

Periodo Desde: 26-02-2025 04-03-2025

COORDINADOR ELÉCTRICO NACIONAL	Programación Diaria del Sistema Eléctrico Nacional																								
miércoles, 26 de febrero de 2025	1	2	3	4	5	6	7	8	9	10	11	12	13	14	15	16	17	18	19	20	21	22	23	24	
Costos Operación	272	273	274	273	274	268	254	268	221	84	72	78	81	83	83	83	83	73	96	251	304	304	303	298	**4,652**
Costos Encendido/Detención	3	0	0	0	0	0	2	0	5	21	0	0	0	0	0	0	0	0	3	210	151	0	2	0	**397**
Costos Totales [kUSD]	**275**	**273**	**274**	**273**	**274**	**268**	**256**	**268**	**226**	**104**	**72**	**78**	**81**	**83**	**83**	**83**	**83**	**73**	**99**	**460**	**456**	**304**	**305**	**298**	**5,049**
Costo Marginal Quillota 220 kV	**85.9**	**85.9**	**83.0**	**82.8**	**81.9**	**85.9**	**85.9**	**83.0**	**65.3**	**57.5**	**0.0**	**0.0**	**0.0**	**0.0**	**5.4**	**13.6**	**13.6**	**31.6**	**52.3**	**73.8**	**90.2**	**90.2**	**90.2**	**90.2**	**56.17**
Pérdidas [MWh]	239	247	246	270	272	276	272	252	167	222	287	306	334	328	331	342	333	328	269	225	238	258	255	259	**6,557**
Consumos Propios [MWh]	279	279	279	279	279	279	278	279	272	257	257	257	257	257	257	257	257	257	259	292	314	314	313	312	**6,617**
Demanda Total [MWh]	9416	9103	8921	8717	8599	8623	8812	9236	9577	9974	10278	10420	10571	10747	10823	10865	10843	10725	10515	10430	10392	10536	10245	9902	**238,273**
Generación Total [MWh]	**9934**	**9630**	**9446**	**9266**	**9150**	**9177**	**9363**	**9768**	**10016**	**10454**	**10822**	**10983**	**11161**	**11332**	**11411**	**11463**	**11433**	**11310**	**11044**	**10947**	**10943**	**11108**	**10813**	**10473**	**251,447**

PFV-SATURNONORTE	0	0	0	0	0	0	0	0	0	1	1	1	1	1	1	1	1	1	1	1	0	0	0	0	**11**
PFV-VILLASECA	0	0	0	0	0	0	0	0	1	1	2	2	3	3	3	3	2	2	1	0	0	0	0	0	**23**
PFV-GENOVA	0	0	0	0	0	0	0	0	4	8	9	9	9	9	9	9	9	9	6	2	0	0	0	0	**90**
PFV-CIPRES	0	0	0	0	0	0	0	0	1	1	5	5	5	5	5	5	5	5	4	2	0	0	0	0	**48**
PFV-CARACOLES	0	0	0	0	0	0	0	0	0	0	1	2	2	2	2	2	3	2	2	1	0	0	0	0	**21**
PFV-ELPITIO	0	0	0	0	0	0	0	0	1	2	2	2	2	2	2	2	2	2	2	1	0	0	0	0	**19**
PFV-VILLALONGAVI	0	0	0	0	0	0	0	0	2	6	8	8	8	8	9	7	9	8	5	2	0	0	0	0	**79**
PFV-ELTRILE	0	0	0	0	0	0	0	0	1	3	7	8	8	8	8	8	8	8	7	3	0	0	0	0	**77**
PFV-CHILENER	0	0	0	0	0	0	0	0	0	0	1	2	2	2	2	2	2	1	1	0	0	0	0	0	**15**
PFV-ELCAIQUEN	0	0	0	0	0	0	0	0	3	7	8	8	8	8	9	9	9	8	6	2	0	0	0	0	**83**
PFV-FOTOVOLTLIN	0	0	0	0	0	0	0	0	0	0	0	0	0	0	0	0	0	0	0	0	0	0	0	0	**0**
PFV-LASCATITAS	0	0	0	0	0	0	0	0	1	2	4	5	5	5	5	5	5	5	3	1	0	0	0	0	**45**
PFV-CORTIJO	0	0	0	0	0	0	0	0	1	4	6	7	7	7	7	7	7	6	3	1	0	0	0	0	**62**
PFV-COYUNCHE	0	0	0	0	0	0	0	0	1	2	2	3	3	3	3	3	3	2	2	1	0	0	0	0	**25**
PFV-ELRESPLANDOR	0	0	0	0	0	0	0	0	1	2	2	2	2	2	2	2	2	2	2	1	0	0	0	0	**23**
PFV-LAPERLA	0	0	0	0	0	0	0	0	1	1	1	1	1	1	1	1	1	1	1	1	0	0	0	0	**12**
PFV-TOPACIO	0	0	0	0	0	0	0	0	1	2	2	2	2	2	2	2	2	2	2	1	0	0	0	0	**24**
PFV-QUINTACABRERO	0	0	0	0	0	0	0	0	3	6	7	7	7	7	7	5	4	7	6	3	0	0	0	0	**66**
PFV-LOSBANOS	0	0	0	0	0	0	0	0	2	5	5	5	5	5	5	5	5	5	5	3	0	0	0	0	**56**
PFV-CHACAICO	0	0	0	0	0	0	0	0	2	3	4	4	4	4	4	2	3	2	2	1	0	0	0	0	**32**
PFV-SGTTUCAPEL	0	0	0	0	0	0	0	0	2	5	7	7	7	7	7	3	6	6	5	2	0	0	0	0	**62**
PFV-LOSNARANJOS	0	0	0	0	0	0	0	0	0	0	0	0	0	0	0	0	0	0	0	0	0	0	0	0	**0**
PFV-PEUMOYUNGAY	0	0	0	0	0	0	0	0	0	0	0	0	0	0	0	0	0	0	0	0	0	0	0	0	**0**
PFV-CHOLGUAN	0	0	0	0	0	0	0	0	1	2	2	2	2	2	2	2	2	2	2	1	0	0	0	0	**20**
PFV-ESPIGADEORO	0	0	0	0	0	0	0	0	1	2	2	2	2	2	2	2	2	2	2	1	0	0	0	0	**24**
PFV-CURACO	0	0	0	0	0	0	0	0	2	5	7	7	7	7	7	4	7	6	4	1	0	0	0	0	**65**
PFV-MARIADOLORES	0	0	0	0	0	0	0	0	2	6	8	8	8	8	8	4	8	7	5	2	0	0	0	0	**76**
PFV-ANCAHUAL	0	0	0	0	0	0	0	0	1	2	6	8	8	7	7	6	3	1	0	0	0	0	0	0	**49**
PFV-TURQUIA	0	0	0	0	0	0	0	0	0	1	1	1	1	1	1	1	1	1	1	0	0	0	0	0	**12**
PFV-SANTAPAMELA	0	0	0	0	0	0	0	0	2	6	6	7	7	7	7	7	7	6	4	2	0	0	0	0	**65**
PFV-SANEUGENIO	0	0	0	0	0	0	0	0	3	7	8	8	7	8	8	8	8	8	7	3	0	0	0	0	**82**
PFV-DONAREGINA	0	0	0	0	0	0	0	0	1	2	2	2	2	2	3	3	2	2	2	1	0	0	0	0	**24**
PFV-HURTADO	0	0	0	0	0	0	0	0	1	2	2	2	2	2	2	2	2	2	2	1	0	0	0	0	**23**
PFV-AVELLANO	0	0	0	0	0	0	0	0	1	4	5	5	5	5	5	5	5	5	2	1	0	0	0	0	**49**
PFV-PELLIN	0	0	0	0	0	0	0	0	2	5	7	8	8	8	8	8	8	8	5	2	0	0	0	0	**77**
PFV-LAJAANDINO	0	0	0	0	0	0	0	0	2	7	9	9	9	9	9	9	9	9	6	2	0	0	0	0	**89**
PFV-PUEBLO_SECO	0	0	0	0	0	0	0	0	2	6	8	9	8	8	8	8	8	8	6	2	0	0	0	0	**82**
PFV-PAILLIHUE	0	0	0	0	0	0	0	0	1	3	4	4	4	4	4	4	4	3	2	1	0	0	0	0	**38**
PFV-TRIGAL	0	0	0	0	0	0	0	0	3	6	7	7	7	5	5	4	3	1	0	0	0	0	0	0	**48**
PFV-CABRERO	0	0	0	0	0	0	0	0	1	2	6	7	6	6	6	6	4	2	0	0	0	0	0	0	**46**

Centrales de concentración solar	1	2	3	4	5	6	7	8	9	10	11	12	13	14	15	16	17	18	19	20	21	22	23	24	Total
Total	**0**	**0**	**0**	**0**	**0**	**0**	**0**	**0**	**0**	**0**	**0**	**0**	**0**	**0**	**0**	**0**	**0**	**0**	**0**	**0**	**0**	**0**	**0**	**0**	-
CS-CERRODOMINADOR	0	0	0	0	0	0	0	0	0	0	0	0	0	0	0	0	0	0	0	0	0	0	0	0	**0**

Térmicas	1	2	3	4	5	6	7	8	9	10	11	12	13	14	15	16	17	18	19	20	21	22	23	24	Total
Total	**5068**	**5093**	**5111**	**5102**	**5118**	**5000**	**4798**	**5032**	**4213**	**1945**	**1617**	**1636**	**1653**	**1662**	**1666**	**1677**	**1670**	**1706**	**2054**	**4626**	**5579**	**5580**	**5538**	**5457**	**88,600**
ARICA-GMAR_DIESEL	0	0	0	0	0	0	0	0	0	0	0	0	0	0	0	0	0	0	0	0	0	0	0	0	**0**
ARICA-M1AR_DIESEL	0	0	0	0	0	0	0	0	0	0	0	0	0	0	0	0	0	0	0	0	0	0	0	0	**0**
ARICA-M2AR_DIESEL	0	0	0	0	0	0	0	0	0	0	0	0	0	0	0	0	0	0	0	0	0	0	0	0	**0**
TARAPACA-TGTAR_DIESEL	0	0	0	0	0	0	0	0	0	0	0	0	0	0	0	0	0	0	0	0	0	0	0	0	**0**
UJINA-1_DIESEL	0	0	0	0	0	0	0	0	0	0	0	0	0	0	0	0	0	0	0	0	0	0	0	0	**0**
UJINA-1_HFO	0	0	0	0	0	0	0	0	0	0	0	0	0	0	0	0	0	0	0	0	0	0	0	0	**0**

Periodo Desde: 26-02-2025 04-03-2025

COORDINADOR ELÉCTRICO NACIONAL	Programación Diaria del Sistema Eléctrico Nacional																								
miércoles, 26 de febrero de 2025	1	2	3	4	5	6	7	8	9	10	11	12	13	14	15	16	17	18	19	20	21	22	23	24	
Costos Operación	272	273	274	273	274	268	254	268	221	84	72	78	81	83	83	83	83	73	96	251	304	304	303	298	**4,652**
Costos Encendido/Detención	3	0	0	0	0	0	2	0	5	21	0	0	0	0	0	0	0	0	3	210	151	0	2	0	**397**
Costos Totales [kUSD]	**275**	**273**	**274**	**273**	**274**	**268**	**256**	**268**	**226**	**104**	**72**	**78**	**81**	**83**	**83**	**83**	**83**	**73**	**99**	**460**	**456**	**304**	**305**	**298**	**5,049**
Costo Marginal Quillota 220 kV	**85.9**	**85.9**	**83.0**	**82.8**	**81.9**	**85.9**	**85.9**	**83.0**	**65.3**	**57.5**	**0.0**	**0.0**	**0.0**	**0.0**	**5.4**	**13.6**	**13.6**	**31.6**	**52.3**	**73.8**	**90.2**	**90.2**	**90.2**	**90.2**	**56.17**
Pérdidas [MWh]	239	247	246	270	272	276	272	252	167	222	287	306	334	328	331	342	333	328	269	225	238	258	255	259	**6,557**
Consumos Propios [MWh]	279	279	279	279	279	279	278	279	272	257	257	257	257	257	257	257	257	257	259	292	314	314	313	312	**6,617**
Demanda Total [MWh]	9416	9103	8921	8717	8599	8623	8812	9236	9577	9974	10278	10420	10571	10747	10823	10865	10843	10725	10515	10430	10392	10536	10245	9902	**238,273**
Generación Total [MWh]	**9934**	**9630**	**9446**	**9266**	**9150**	**9177**	**9363**	**9768**	**10016**	**10454**	**10822**	**10983**	**11161**	**11332**	**11411**	**11463**	**11433**	**11310**	**11044**	**10947**	**10943**	**11108**	**10813**	**10473**	**251,447**

UJINA-2_DIESEL	0	0	0	0	0	0	0	0	0	0	0	0	0	0	0	0	0	0	0	0	0	0	0	0	**0**
UJINA-2_HFO	0	0	0	0	0	0	0	0	0	0	0	0	0	0	0	0	0	0	0	0	0	0	0	0	**0**
UJINA-3_DIESEL	0	0	0	0	0	0	0	0	0	0	0	0	0	0	0	0	0	0	0	0	0	0	0	0	**0**
UJINA-3_HFO	0	0	0	0	0	0	0	0	0	0	0	0	0	0	0	0	0	0	0	0	0	0	0	0	**0**
UJINA-4_DIESEL	0	0	0	0	0	0	0	0	0	0	0	0	0	0	0	0	0	0	0	0	0	0	0	0	**0**
UJINA-4_HFO	0	0	0	0	0	0	0	0	0	0	0	0	0	0	0	0	0	0	0	0	0	0	0	0	**0**
UJINA-5_HFO	0	0	0	0	0	0	0	0	0	0	0	0	0	0	0	0	0	0	0	0	0	0	0	0	**0**
UJINA-6_HFO	0	0	0	0	0	0	0	0	0	0	0	0	0	0	0	0	0	0	0	0	0	0	0	0	**0**
CERROPABELLON-G1A_GEO	8	8	8	8	8	8	8	8	8	8	8	8	8	8	8	8	8	8	8	8	8	8	8	8	**192**
CERROPABELLON-G2A_GEO	8	8	8	8	8	8	8	8	8	8	8	8	8	8	8	8	8	8	8	8	8	8	8	8	**192**
CERROPABELLON-G3A_GEO	0	0	0	0	0	0	0	0	0	0	0	0	0	0	0	0	0	0	0	0	0	0	0	0	**0**
TOCOPILLA-U16_TG1_GN_A	0	0	0	0	0	0	0	0	0	0	0	0	0	0	0	0	0	0	0	0	0	0	0	0	**0**
TOCOPILLA-U16_TG1_GN_B	0	0	0	0	0	0	0	0	0	0	0	0	0	0	0	0	0	0	0	0	0	0	0	0	**0**
TOCOPILLA-U16_TG1_GN_C	0	0	0	0	0	0	0	0	0	0	0	0	0	0	0	0	0	0	0	0	0	0	0	0	**0**
TOCOPILLA-U16_TG1_GN_D	0	0	0	0	0	0	0	0	0	0	0	0	0	0	0	0	0	0	0	0	0	0	0	0	**0**
TOCOPILLA-U16_TG1_GNL_A	0	0	0	0	0	0	0	0	0	0	0	0	0	0	0	0	0	0	0	0	0	0	0	0	**0**
TOCOPILLA-U16_TG1_GNL_B	0	0	0	0	0	0	0	0	0	0	0	0	0	0	0	0	0	0	0	0	0	0	0	0	**0**
TOCOPILLA-U16_TG1_GNL_C	0	0	0	0	0	0	0	0	0	0	0	0	0	0	0	0	0	0	0	0	0	0	0	0	**0**
TOCOPILLA-U16_TG1_GNL_D	0	0	0	0	0	0	0	0	0	0	0	0	0	0	0	0	0	0	0	0	0	0	0	0	**0**
TOCOPILLA-U16_TG1_GNL_E	0	0	0	0	0	0	0	0	0	0	0	0	0	0	0	0	0	0	0	0	0	0	0	0	**0**
TOCOPILLA-U16_TG1_GNL_INFLEX	0	0	0	0	0	0	0	0	0	0	0	0	0	0	0	0	0	0	0	0	0	0	0	0	**0**
TOCOPILLA-U16_TG1+TV1_DIESEL	0	0	0	0	0	0	0	0	0	0	0	0	0	0	0	0	0	0	0	0	0	0	0	0	**0**
TOCOPILLA-U16_TG1+TV1_GN_A	0	0	0	0	0	0	0	0	0	0	0	0	0	0	0	0	0	0	0	0	0	0	0	0	**0**
TOCOPILLA-U16_TG1+TV1_GN_B	0	0	0	0	0	0	0	0	0	0	0	0	0	0	0	0	0	0	0	0	0	0	0	0	**0**
TOCOPILLA-U16_TG1+TV1_GN_C	0	0	0	0	0	0	0	0	0	0	0	0	0	0	0	0	0	0	0	0	0	0	0	0	**0**
TOCOPILLA-U16_TG1+TV1_GN_D	0	0	0	0	0	0	0	0	0	0	0	0	0	0	0	0	0	0	0	0	0	0	0	0	**0**
TOCOPILLA-U16_TG1+TV1_GNL_A	0	0	0	0	0	0	0	0	0	0	0	0	0	0	0	0	0	0	0	0	0	0	0	0	**0**
TOCOPILLA-U16_TG1+TV1_GNL_B	0	0	0	0	0	0	0	0	0	0	0	0	0	0	0	0	0	0	0	0	0	0	0	0	**0**
TOCOPILLA-U16_TG1+TV1_GNL_C	0	0	0	0	0	0	0	0	0	0	0	0	0	0	0	0	0	0	0	0	0	0	0	0	**0**
TOCOPILLA-U16_TG1+TV1_GNL_D	0	0	0	0	0	0	0	0	0	0	0	0	0	0	0	0	0	0	0	0	0	0	0	0	**0**
TOCOPILLA-U16_TG1+TV1_GNL_E	0	0	0	0	0	0	0	0	0	0	0	0	0	0	0	0	0	0	0	0	0	0	0	0	**0**
TOCOPILLA-U16_TG1+TV1_GNL_INFLEX	0	0	0	0	0	0	0	0	0	0	0	0	0	0	0	0	0	0	0	0	0	0	0	0	**0**
TOCOPILLA-TG1_DIESEL	0	0	0	0	0	0	0	0	0	0	0	0	0	0	0	0	0	0	0	0	0	0	0	0	**0**
TOCOPILLA-TG2_DIESEL	0	0	0	0	0	0	0	0	0	0	0	0	0	0	0	0	0	0	0	0	0	0	0	0	**0**
TOCOPILLA-TG3_DIESEL	0	0	0	0	0	0	0	0	0	0	0	0	0	0	0	0	0	0	0	0	0	0	0	0	**0**
TOCOPILLA-TG3_GN_A	0	0	0	0	0	0	0	0	0	0	0	0	0	0	0	0	0	0	0	0	0	0	0	0	**0**
TOCOPILLA-TG3_GN_B	0	0	0	0	0	0	0	0	0	0	0	0	0	0	0	0	0	0	0	0	0	0	0	0	**0**
TOCOPILLA-TG3_GN_C	0	0	0	0	0	0	0	0	0	0	0	0	0	0	0	0	0	0	0	0	0	0	0	0	**0**
TOCOPILLA-TG3_GN_D	0	0	0	0	0	0	0	0	0	0	0	0	0	0	0	0	0	0	0	0	0	0	0	0	**0**
TOCOPILLA-TG3_GNL_A	0	0	0	0	0	0	0	0	0	0	0	0	0	0	0	0	0	0	0	0	0	0	0	0	**0**
TOCOPILLA-TG3_GNL_B	0	0	0	0	0	0	0	0	0	0	0	0	0	0	0	0	0	0	0	0	0	0	0	0	**0**
TOCOPILLA-TG3_GNL_C	0	0	0	0	0	0	0	0	0	0	0	0	0	0	0	0	0	0	0	0	0	0	0	0	**0**
TOCOPILLA-TG3_GNL_D	0	0	0	0	0	0	0	0	0	0	0	0	0	0	0	0	0	0	0	0	0	0	0	0	**0**
TOCOPILLA-TG3_GNL_E	0	0	0	0	0	0	0	0	0	0	0	0	0	0	0	0	0	0	0	0	0	0	0	0	**0**
TOCOPILLA-TG3_GNL_INFLEX	0	0	0	0	0	0	0	0	0	0	0	0	0	0	0	0	0	0	0	0	0	0	0	0	**0**
KELAR-TG1_TG1_DIESEL	0	0	0	0	0	0	0	0	0	0	0	0	0	0	0	0	0	0	0	0	0	0	0	0	**0**
KELAR-TG1_TG1_GN_A	0	0	0	0	0	0	0	0	0	0	0	0	0	0	0	0	0	0	0	0	0	0	0	0	**0**
KELAR-TG1_TG1_GN_B	0	0	0	0	0	0	0	0	0	0	0	0	0	0	0	0	0	0	0	0	0	0	0	0	**0**
KELAR-TG1_TG1_GN_C	0	0	0	0	0	0	0	0	0	0	0	0	0	0	0	0	0	0	0	0	0	0	0	0	**0**
KELAR-TG1_TG1_GN_D	0	0	0	0	0	0	0	0	0	0	0	0	0	0	0	0	0	0	0	0	0	0	0	0	**0**
KELAR-TG1_TG1_GNL_A	0	0	0	0	0	0	0	0	0	0	0	0	0	0	0	0	0	0	0	0	0	0	0	0	**0**
KELAR-TG1_TG1_GNL_B	0	0	0	0	0	0	0	0	0	0	0	0	0	0	0	0	0	0	0	0	0	0	0	0	**0**
KELAR-TG1_TG1_GNL_C	0	0	0	0	0	0	0	0	0	0	0	0	0	0	0	0	0	0	0	0	0	0	0	0	**0**

Periodo Desde: 26-02-2025 04-03-2025

COORDINADOR ELÉCTRICO NACIONAL	Programación Diaria del Sistema Eléctrico Nacional																								
miércoles, 26 de febrero de 2025	1	2	3	4	5	6	7	8	9	10	11	12	13	14	15	16	17	18	19	20	21	22	23	24	
Costos Operación	272	273	274	273	274	268	254	268	221	84	72	78	81	83	83	83	83	73	96	251	304	304	303	298	**4,652**
Costos Encendido/Detención	3	0	0	0	0	0	2	0	5	21	0	0	0	0	0	0	0	0	3	210	151	0	2	0	**397**
Costos Totales [kUSD]	**275**	**273**	**274**	**273**	**274**	**268**	**256**	**268**	**226**	**104**	**72**	**78**	**81**	**83**	**83**	**83**	**83**	**73**	**99**	**460**	**456**	**304**	**305**	**298**	**5,049**
Costo Marginal Quillota 220 kV	**85.9**	**85.9**	**83.0**	**82.8**	**81.9**	**85.9**	**85.9**	**83.0**	**65.3**	**57.5**	**0.0**	**0.0**	**0.0**	**0.0**	**5.4**	**13.6**	**13.6**	**31.6**	**52.3**	**73.8**	**90.2**	**90.2**	**90.2**	**90.2**	**56.17**
Pérdidas [MWh]	239	247	246	270	272	276	272	252	167	222	287	306	334	328	331	342	333	328	269	225	238	258	255	259	**6,557**
Consumos Propios [MWh]	279	279	279	279	279	279	278	279	272	257	257	257	257	257	257	257	257	257	259	292	314	314	313	312	**6,617**
Demanda Total [MWh]	9416	9103	8921	8717	8599	8623	8812	9236	9577	9974	10278	10420	10571	10747	10823	10865	10843	10725	10515	10430	10392	10536	10245	9902	**238,273**
Generación Total [MWh]	**9934**	**9630**	**9446**	**9266**	**9150**	**9177**	**9363**	**9768**	**10016**	**10454**	**10822**	**10983**	**11161**	**11332**	**11411**	**11463**	**11433**	**11310**	**11044**	**10947**	**10943**	**11108**	**10813**	**10473**	**251,447**

KELAR-TG1_TG1_GNL_D	0	0	0	0	0	0	0	0	0	0	0	0	0	0	0	0	0	0	0	0	0	0	0	0	**0**
KELAR-TG1_TG1_GNL_E	0	0	0	0	0	0	0	0	0	0	0	0	0	0	0	0	0	0	0	0	0	0	0	0	**0**
KELAR-TG1_TG1_GNL_INFLEX	0	0	0	0	0	0	0	0	0	0	0	0	0	0	0	0	0	0	0	0	0	0	0	0	**0**
KELAR-TG1_TG1+0.5TV_DIESEL	0	0	0	0	0	0	0	0	0	0	0	0	0	0	0	0	0	0	0	0	0	0	0	0	**0**
KELAR-TG1_TG1+0.5TV_GN_A	0	0	0	0	0	0	0	0	0	0	0	0	0	0	0	0	0	0	0	0	0	0	0	0	**0**
KELAR-TG1_TG1+0.5TV_GN_B	0	0	0	0	0	0	0	0	0	0	0	0	0	0	0	0	0	0	0	0	0	0	0	0	**0**
KELAR-TG1_TG1+0.5TV_GN_C	0	0	0	0	0	0	0	0	0	0	0	0	0	0	0	0	0	0	0	0	0	0	0	0	**0**
KELAR-TG1_TG1+0.5TV_GN_D	0	0	0	0	0	0	0	0	0	0	0	0	0	0	0	0	0	0	0	0	0	0	0	0	**0**
KELAR-TG1_TG1+0.5TV_GNL_A	0	0	0	0	0	0	0	0	0	0	0	0	0	0	0	0	0	0	0	0	0	0	0	0	**0**
KELAR-TG1_TG1+0.5TV_GNL_B	0	0	0	0	0	0	0	0	0	0	0	0	0	0	0	0	0	0	0	0	0	0	0	0	**0**
KELAR-TG1_TG1+0.5TV_GNL_C	0	0	0	0	0	0	0	0	0	0	0	0	0	0	0	0	0	0	0	0	0	0	0	0	**0**
KELAR-TG1_TG1+0.5TV_GNL_D	0	0	0	0	0	0	0	0	0	0	0	0	0	0	0	0	0	0	0	0	0	0	0	0	**0**
KELAR-TG1_TG1+0.5TV_GNL_E	0	0	0	0	0	0	0	0	0	0	0	0	0	0	0	0	0	0	0	0	0	0	0	0	**0**
KELAR-TG1_TG1+0.5TV_GNL_INFLEX	0	0	0	0	0	0	0	0	0	0	0	0	0	0	0	0	0	0	0	0	0	0	0	0	**0**
KELAR-TG12_TG1+TG2+TV1_DIESEL	0	0	0	0	0	0	0	0	0	0	0	0	0	0	0	0	0	0	0	0	0	0	0	0	**0**
KELAR-TG12_TG1+TG2+TV1_GN_A	0	0	0	0	0	0	0	0	0	0	0	0	0	0	0	0	0	0	0	0	0	0	0	0	**0**
KELAR-TG12_TG1+TG2+TV1_GN_B	0	0	0	0	0	0	0	0	0	0	0	0	0	0	0	0	0	0	0	0	0	0	0	0	**0**
KELAR-TG12_TG1+TG2+TV1_GN_C	0	0	0	0	0	0	0	0	0	0	0	0	0	0	0	0	0	0	0	0	0	0	0	0	**0**
KELAR-TG12_TG1+TG2+TV1_GN_D	0	0	0	0	0	0	0	0	0	0	0	0	0	0	0	0	0	0	0	0	0	0	0	0	**0**
KELAR-TG12_TG1+TG2+TV1_GNL_A	0	0	0	0	0	0	0	0	0	0	0	0	0	0	0	0	0	0	0	0	0	0	0	0	**0**
KELAR-TG12_TG1+TG2+TV1_GNL_B	0	0	0	0	0	0	0	0	0	0	0	0	0	0	0	0	0	0	0	0	0	0	0	0	**0**
KELAR-TG12_TG1+TG2+TV1_GNL_C	0	0	0	0	0	0	0	0	0	0	0	0	0	0	0	0	0	0	0	0	0	0	0	0	**0**
KELAR-TG12_TG1+TG2+TV1_GNL_D	0	0	0	0	0	0	0	0	0	0	0	0	0	0	0	0	0	0	0	0	0	0	0	0	**0**
KELAR-TG12_TG1+TG2+TV1_GNL_E	0	0	0	0	0	0	0	0	0	0	0	0	0	0	0	0	0	0	0	0	0	0	0	0	**0**
KELAR-TG12_TG1+TG2+TV1_GNL_INFLEX	0	0	0	0	0	0	0	0	0	0	0	0	0	0	0	0	0	0	0	0	0	0	0	0	**0**
KELAR-TG2_TG2_DIESEL	0	0	0	0	0	0	0	0	0	0	0	0	0	0	0	0	0	0	0	0	0	0	0	0	**0**
KELAR-TG2_TG2_GN_A	0	0	0	0	0	0	0	0	0	0	0	0	0	0	0	0	0	0	0	0	0	0	0	0	**0**
KELAR-TG2_TG2_GN_B	0	0	0	0	0	0	0	0	0	0	0	0	0	0	0	0	0	0	0	0	0	0	0	0	**0**
KELAR-TG2_TG2_GN_C	0	0	0	0	0	0	0	0	0	0	0	0	0	0	0	0	0	0	0	0	0	0	0	0	**0**
KELAR-TG2_TG2_GN_D	0	0	0	0	0	0	0	0	0	0	0	0	0	0	0	0	0	0	0	0	0	0	0	0	**0**
KELAR-TG2_TG2_GNL_A	0	0	0	0	0	0	0	0	0	0	0	0	0	0	0	0	0	0	0	0	0	0	0	0	**0**
KELAR-TG2_TG2_GNL_B	0	0	0	0	0	0	0	0	0	0	0	0	0	0	0	0	0	0	0	0	0	0	0	0	**0**
KELAR-TG2_TG2_GNL_C	0	0	0	0	0	0	0	0	0	0	0	0	0	0	0	0	0	0	0	0	0	0	0	0	**0**
KELAR-TG2_TG2_GNL_D	0	0	0	0	0	0	0	0	0	0	0	0	0	0	0	0	0	0	0	0	0	0	0	0	**0**
KELAR-TG2_TG2_GNL_E	0	0	0	0	0	0	0	0	0	0	0	0	0	0	0	0	0	0	0	0	0	0	0	0	**0**
KELAR-TG2_TG2_GNL_INFLEX	0	0	0	0	0	0	0	0	0	0	0	0	0	0	0	0	0	0	0	0	0	0	0	0	**0**
KELAR-TG2_TG2+0.5TV_DIESEL	0	0	0	0	0	0	0	0	0	0	0	0	0	0	0	0	0	0	0	0	0	0	0	0	**0**
KELAR-TG2_TG2+0.5TV_GN_A	0	0	0	0	0	0	0	0	0	0	0	0	0	0	0	0	0	0	0	0	0	0	0	0	**0**
KELAR-TG2_TG2+0.5TV_GN_B	0	0	0	0	0	0	0	0	0	0	0	0	0	0	0	0	0	0	0	0	0	0	0	0	**0**
KELAR-TG2_TG2+0.5TV_GN_C	0	0	0	0	0	0	0	0	0	0	0	0	0	0	0	0	0	0	0	0	0	0	0	0	**0**
KELAR-TG2_TG2+0.5TV_GN_D	0	0	0	0	0	0	0	0	0	0	0	0	0	0	0	0	0	0	0	0	0	0	0	0	**0**
KELAR-TG2_TG2+0.5TV_GNL_A	0	0	0	0	0	0	0	0	0	0	0	0	0	0	0	0	0	0	0	0	0	0	0	0	**0**
KELAR-TG2_TG2+0.5TV_GNL_B	0	0	0	0	0	0	0	0	0	0	0	0	0	0	0	0	0	0	0	0	0	0	0	0	**0**
KELAR-TG2_TG2+0.5TV_GNL_C	0	0	0	0	0	0	0	0	0	0	0	0	0	0	0	0	0	0	0	0	0	0	0	0	**0**
KELAR-TG2_TG2+0.5TV_GNL_D	0	0	0	0	0	0	0	0	0	0	0	0	0	0	0	0	0	0	0	0	0	0	0	0	**0**
KELAR-TG2_TG2+0.5TV_GNL_E	0	0	0	0	0	0	0	0	0	0	0	0	0	0	0	0	0	0	0	0	0	0	0	0	**0**
KELAR-TG2_TG2+0.5TV_GNL_INFLEX	0	0	0	0	0	0	0	0	0	0	0	0	0	0	0	0	0	0	0	0	0	0	0	0	**0**
ANGAMOS-ANG1_CAR	277	277	277	277	277	277	277	277	277	87	80	80	80	80	80	80	80	80	87	277	277	277	277	277	**4691**
ANGAMOS-ANG2_CAR	281	281	281	281	281	281	281	281	281	80	80	80	80	80	80	80	80	80	87	281	281	281	281	281	**4745**
COCHRANE-CCH1_CAR	275	275	275	275	275	275	275	275	153	60	60	60	60	60	60	60	60	60	60	267	275	275	275	275	**4319**
COCHRANE-CCH2_CAR	275	275	275	275	275	275	275	275	275	60	60	60	60	60	60	60	60	60	60	275	275	275	275	275	**4447**
MEJILLONES-CTM1_CAR	0	0	0	0	0	0	0	0	0	0	0	0	0	0	0	0	0	0	0	0	0	0	0	0	**0**
MEJILLONES-CTM2_CAR	0	0	0	0	0	0	0	0	0	0	0	0	0	0	0	0	0	0	0	0	0	0	0	0	**0**

Periodo Desde: 26-02-2025 04-03-2025

COORDINADOR ELÉCTRICO NACIONAL	Programación Diaria del Sistema Eléctrico Nacional																								
miércoles, 26 de febrero de 2025	1	2	3	4	5	6	7	8	9	10	11	12	13	14	15	16	17	18	19	20	21	22	23	24	
Costos Operación	272	273	274	273	274	268	254	268	221	84	72	78	81	83	83	83	83	73	96	251	304	304	303	298	**4,652**
Costos Encendido/Detención	3	0	0	0	0	0	2	0	5	21	0	0	0	0	0	0	0	0	3	210	151	0	2	0	**397**
Costos Totales [kUSD]	**275**	**273**	**274**	**273**	**274**	**268**	**256**	**268**	**226**	**104**	**72**	**78**	**81**	**83**	**83**	**83**	**83**	**73**	**99**	**460**	**456**	**304**	**305**	**298**	**5,049**
Costo Marginal Quillota 220 kV	**85.9**	**85.9**	**83.0**	**82.8**	**81.9**	**85.9**	**85.9**	**83.0**	**65.3**	**57.5**	**0.0**	**0.0**	**0.0**	**0.0**	**5.4**	**13.6**	**13.6**	**31.6**	**52.3**	**73.8**	**90.2**	**90.2**	**90.2**	**90.2**	**56.17**
Pérdidas [MWh]	239	247	246	270	272	276	272	252	167	222	287	306	334	328	331	342	333	328	269	225	238	258	255	259	**6,557**
Consumos Propios [MWh]	279	279	279	279	279	279	278	279	272	257	257	257	257	257	257	257	257	257	259	292	314	314	313	312	**6,617**
Demanda Total [MWh]	9416	9103	8921	8717	8599	8623	8812	9236	9577	9974	10278	10420	10571	10747	10823	10865	10843	10725	10515	10430	10392	10536	10245	9902	**238,273**
Generación Total [MWh]	**9934**	**9630**	**9446**	**9266**	**9150**	**9177**	**9363**	**9768**	**10016**	**10454**	**10822**	**10983**	**11161**	**11332**	**11411**	**11463**	**11433**	**11310**	**11044**	**10947**	**10943**	**11108**	**10813**	**10473**	**251,447**

MEJILLONES-CTM3_TG1_DIESEL	0	0	0	0	0	0	0	0	0	0	0	0	0	0	0	0	0	0	0	0	0	0	0	0	**0**
MEJILLONES-CTM3_TG1_GN_A	0	0	0	0	0	0	0	0	0	0	0	0	0	0	0	0	0	0	0	0	0	0	0	0	**0**
MEJILLONES-CTM3_TG1_GN_B	0	0	0	0	0	0	0	0	0	0	0	0	0	0	0	0	0	0	0	0	0	0	0	0	**0**
MEJILLONES-CTM3_TG1_GN_C	0	0	0	0	0	0	0	0	0	0	0	0	0	0	0	0	0	0	0	0	0	0	0	0	**0**
MEJILLONES-CTM3_TG1_GN_D	0	0	0	0	0	0	0	0	0	0	0	0	0	0	0	0	0	0	0	0	0	0	0	0	**0**
MEJILLONES-CTM3_TG1_GNL_A	0	0	0	0	0	0	0	0	0	0	0	0	0	0	0	0	0	0	0	0	0	0	0	0	**0**
MEJILLONES-CTM3_TG1_GNL_B	0	0	0	0	0	0	0	0	0	0	0	0	0	0	0	0	0	0	0	0	0	0	0	0	**0**
MEJILLONES-CTM3_TG1_GNL_C	0	0	0	0	0	0	0	0	0	0	0	0	0	0	0	0	0	0	0	0	0	0	0	0	**0**
MEJILLONES-CTM3_TG1_GNL_D	0	0	0	0	0	0	0	0	0	0	0	0	0	0	0	0	0	0	0	0	0	0	0	0	**0**
MEJILLONES-CTM3_TG1_GNL_E	0	0	0	0	0	0	0	0	0	0	0	0	0	0	0	0	0	0	0	0	0	0	0	0	**0**
MEJILLONES-CTM3_TG1_GNL_INFLEX	0	0	0	0	0	0	0	0	0	0	0	0	0	0	0	0	0	0	0	0	0	0	0	0	**0**
MEJILLONES-CTM3_TG1+TV1_DIESEL	0	0	0	0	0	0	0	0	0	0	0	0	0	0	0	0	0	0	0	0	0	0	0	0	**0**
MEJILLONES-CTM3_TG1+TV1_GN_A	0	0	0	0	0	0	0	0	0	0	0	0	0	0	0	0	0	0	0	0	0	0	0	0	**0**
MEJILLONES-CTM3_TG1+TV1_GN_B	0	0	0	0	0	0	0	0	0	0	0	0	0	0	0	0	0	0	0	0	0	0	0	0	**0**
MEJILLONES-CTM3_TG1+TV1_GN_C	0	0	0	0	0	0	0	0	0	0	0	0	0	0	0	0	0	0	0	0	0	0	0	0	**0**
MEJILLONES-CTM3_TG1+TV1_GN_D	0	0	0	0	0	0	0	0	0	0	0	0	0	0	0	0	0	0	0	0	0	0	0	0	**0**
MEJILLONES-CTM3_TG1+TV1_GNL_A	0	0	0	0	0	0	0	0	134	91	80	80	80	80	80	80	80	80	91	216	246	246	0	0	**1665**
MEJILLONES-CTM3_TG1+TV1_GNL_B	246	246	246	246	246	246	246	246	0	0	0	0	0	0	0	0	0	0	0	0	0	0	246	246	**2462**
MEJILLONES-CTM3_TG1+TV1_GNL_C	0	0	0	0	0	0	0	0	0	0	0	0	0	0	0	0	0	0	0	0	0	0	0	0	**0**
MEJILLONES-CTM3_TG1+TV1_GNL_D	0	0	0	0	0	0	0	0	0	0	0	0	0	0	0	0	0	0	0	0	0	0	0	0	**0**
MEJILLONES-CTM3_TG1+TV1_GNL_E	0	0	0	0	0	0	0	0	0	0	0	0	0	0	0	0	0	0	0	0	0	0	0	0	**0**
MEJILLONES-CTM3_TG1+TV1_GNL_INFLEX	0	0	0	0	0	0	0	0	0	0	0	0	0	0	0	0	0	0	0	0	0	0	0	0	**0**
MEJILLONES-IEM_CAR	0	0	0	0	0	0	0	0	0	0	0	0	0	0	0	0	0	0	0	0	0	0	0	0	**0**
ANDINA-CTA_CAR	0	0	0	0	0	0	0	0	0	0	0	0	0	0	0	0	0	0	0	82	163	176	177	177	**774**
HORNITOS-CTH_CAR	0	0	0	0	0	0	0	0	0	0	0	0	0	0	0	0	0	0	0	0	160	160	178	178	**675**
ATACAMA-1TG1A_TG1A_DIESEL	0	0	0	0	0	0	0	0	0	0	0	0	0	0	0	0	0	0	0	0	0	0	0	0	**0**
ATACAMA-1TG1A_TG1A_GNL_A	0	0	0	0	0	0	0	0	0	0	0	0	0	0	0	0	0	0	0	0	0	0	0	0	**0**
ATACAMA-1TG1A_TG1A_GNL_B	0	0	0	0	0	0	0	0	0	0	0	0	0	0	0	0	0	0	0	0	0	0	0	0	**0**
ATACAMA-1TG1A_TG1A_GNL_C	0	0	0	0	0	0	0	0	0	0	0	0	0	0	0	0	0	0	0	0	0	0	0	0	**0**
ATACAMA-1TG1A_TG1A_GNL_D	0	0	0	0	0	0	0	0	0	0	0	0	0	0	0	0	0	0	0	0	0	0	0	0	**0**
ATACAMA-1TG1A_TG1A_GNL_E	0	0	0	0	0	0	0	0	0	0	0	0	0	0	0	0	0	0	0	0	0	0	0	0	**0**
ATACAMA-1TG1A_TG1A_GN_A	0	0	0	0	0	0	0	0	0	0	0	0	0	0	0	0	0	0	0	0	0	0	0	0	**0**
ATACAMA-1TG1A_TG1A_GN_B	0	0	0	0	0	0	0	0	0	0	0	0	0	0	0	0	0	0	0	0	0	0	0	0	**0**
ATACAMA-1TG1A_TG1A_GN_C	0	0	0	0	0	0	0	0	0	0	0	0	0	0	0	0	0	0	0	0	0	0	0	0	**0**
ATACAMA-1TG1A_TG1A_GN_D	0	0	0	0	0	0	0	0	0	0	0	0	0	0	0	0	0	0	0	0	0	0	0	0	**0**
ATACAMA-1TG1A_TG1A_GNL_INFLEX	0	0	0	0	0	0	0	0	0	0	0	0	0	0	0	0	0	0	0	0	0	0	0	0	**0**
ATACAMA-1TG1A_TG1A+0.5TV1_DIESEL	0	0	0	0	0	0	0	0	0	0	0	0	0	0	0	0	0	0	0	0	0	0	0	0	**0**
ATACAMA-1TG1A_TG1A+0.5TV1_GNL_A	0	0	0	0	0	0	0	0	0	0	0	0	0	0	0	0	0	0	0	0	0	0	0	0	**0**
ATACAMA-1TG1A_TG1A+0.5TV1_GNL_B	0	0	0	0	0	0	0	0	0	0	0	0	0	0	0	0	0	0	0	0	0	0	0	0	**0**
ATACAMA-1TG1A_TG1A+0.5TV1_GNL_C	0	0	0	0	0	0	0	0	0	0	0	0	0	0	0	0	0	0	0	0	0	0	0	0	**0**
ATACAMA-1TG1A_TG1A+0.5TV1_GNL_D	0	0	0	0	0	0	0	0	0	0	0	0	0	0	0	0	0	0	0	0	0	0	0	0	**0**
ATACAMA-1TG1A_TG1A+0.5TV1_GNL_E	0	0	0	0	0	0	0	0	0	0	0	0	0	0	0	0	0	0	0	0	0	0	0	0	**0**
ATACAMA-1TG1A_TG1A+0.5TV1_GN_A	0	0	0	0	0	0	0	0	0	0	0	0	0	0	0	0	0	0	0	0	0	0	0	0	**0**
ATACAMA-1TG1A_TG1A+0.5TV1_GN_B	0	0	0	0	0	0	0	0	0	0	0	0	0	0	0	0	0	0	0	0	0	0	0	0	**0**
ATACAMA-1TG1A_TG1A+0.5TV1_GN_C	0	0	0	0	0	0	0	0	0	0	0	0	0	0	0	0	0	0	0	0	0	0	0	0	**0**
ATACAMA-1TG1A_TG1A+0.5TV1_GN_D	0	0	0	0	0	0	0	0	0	0	0	0	0	0	0	0	0	0	0	0	0	0	0	0	**0**
ATACAMA-1TG1A_TG1A+0.5TV1_GNL_INFLEX	0	0	0	0	0	0	0	0	0	0	0	0	0	0	0	0	0	0	0	0	0	0	0	0	**0**
ATACAMA-1TG1AB_TG1A+TG1B+TV1_DIESEL	0	0	0	0	0	0	0	0	0	0	0	0	0	0	0	0	0	0	0	0	0	0	0	0	**0**
ATACAMA-1TG1AB_TG1A+TG1B+TV1_GNL_A	0	0	0	0	0	0	0	0	0	0	0	0	0	0	0	0	0	0	0	0	0	0	0	0	**0**
ATACAMA-1TG1AB_TG1A+TG1B+TV1_GNL_B	0	0	0	0	0	0	0	0	0	0	0	0	0	0	0	0	0	0	0	0	0	0	0	0	**0**
ATACAMA-1TG1AB_TG1A+TG1B+TV1_GNL_C	0	0	0	0	0	0	0	0	0	0	0	0	0	0	0	0	0	0	0	0	0	0	0	0	**0**
ATACAMA-1TG1AB_TG1A+TG1B+TV1_GNL_D	0	0	0	0	0	0	0	0	0	0	0	0	0	0	0	0	0	0	0	0	0	0	0	0	**0**
ATACAMA-1TG1AB_TG1A+TG1B+TV1_GNL_E	320	320	320	320	320	320	320	320	315	0	0	0	0	0	0	0	0	0	0	263	320	320	320	320	**4418**

Periodo Desde: 26-02-2025 04-03-2025

COORDINADOR ELÉCTRICO NACIONAL	Programación Diaria del Sistema Eléctrico Nacional																								
miércoles, 26 de febrero de 2025	1	2	3	4	5	6	7	8	9	10	11	12	13	14	15	16	17	18	19	20	21	22	23	24	
Costos Operación	272	273	274	273	274	268	254	268	221	84	72	78	81	83	83	83	83	73	96	251	304	304	303	298	**4,652**
Costos Encendido/Detención	3	0	0	0	0	0	2	0	5	21	0	0	0	0	0	0	0	0	3	210	151	0	2	0	**397**
Costos Totales [kUSD]	**275**	**273**	**274**	**273**	**274**	**268**	**256**	**268**	**226**	**104**	**72**	**78**	**81**	**83**	**83**	**83**	**83**	**73**	**99**	**460**	**456**	**304**	**305**	**298**	**5,049**
Costo Marginal Quillota 220 kV	**85.9**	**85.9**	**83.0**	**82.8**	**81.9**	**85.9**	**85.9**	**83.0**	**65.3**	**57.5**	**0.0**	**0.0**	**0.0**	**0.0**	**5.4**	**13.6**	**13.6**	**31.6**	**52.3**	**73.8**	**90.2**	**90.2**	**90.2**	**90.2**	**56.17**
Pérdidas [MWh]	239	247	246	270	272	276	272	252	167	222	287	306	334	328	331	342	333	328	269	225	238	258	255	259	**6,557**
Consumos Propios [MWh]	279	279	279	279	279	279	278	279	272	257	257	257	257	257	257	257	257	257	259	292	314	314	313	312	**6,617**
Demanda Total [MWh]	9416	9103	8921	8717	8599	8623	8812	9236	9577	9974	10278	10420	10571	10747	10823	10865	10843	10725	10515	10430	10392	10536	10245	9902	**238,273**
Generación Total [MWh]	**9934**	**9630**	**9446**	**9266**	**9150**	**9177**	**9363**	**9768**	**10016**	**10454**	**10822**	**10983**	**11161**	**11332**	**11411**	**11463**	**11433**	**11310**	**11044**	**10947**	**10943**	**11108**	**10813**	**10473**	**251,447**

ATACAMA-1TG1AB_TG1A+TG1B+TV1_GN_A	0	0	0	0	0	0	0	0	0	0	0	0	0	0	0	0	0	0	0	0	0	0	0	0	**0**
ATACAMA-1TG1AB_TG1A+TG1B+TV1_GN_B	0	0	0	0	0	0	0	0	0	0	0	0	0	0	0	0	0	0	0	0	0	0	0	0	**0**
ATACAMA-1TG1AB_TG1A+TG1B+TV1_GN_C	0	0	0	0	0	0	0	0	0	0	0	0	0	0	0	0	0	0	0	0	0	0	0	0	**0**
ATACAMA-1TG1AB_TG1A+TG1B+TV1_GN_D	0	0	0	0	0	0	0	0	0	0	0	0	0	0	0	0	0	0	0	0	0	0	0	0	**0**
ATACAMA-1TG1AB_TG1A+TG1B+TV1_GNL_INFLEX	0	0	0	0	0	0	0	0	0	0	0	0	0	0	0	0	0	0	0	0	0	0	0	0	**0**
ATACAMA-1TG1B_TG1B_DIESEL	0	0	0	0	0	0	0	0	0	0	0	0	0	0	0	0	0	0	0	0	0	0	0	0	**0**
ATACAMA-1TG1B_TG1B_GNL_A	0	0	0	0	0	0	0	0	0	0	0	0	0	0	0	0	0	0	0	0	0	0	0	0	**0**
ATACAMA-1TG1B_TG1B_GNL_B	0	0	0	0	0	0	0	0	0	0	0	0	0	0	0	0	0	0	0	0	0	0	0	0	**0**
ATACAMA-1TG1B_TG1B_GNL_C	0	0	0	0	0	0	0	0	0	0	0	0	0	0	0	0	0	0	0	0	0	0	0	0	**0**
ATACAMA-1TG1B_TG1B_GNL_D	0	0	0	0	0	0	0	0	0	0	0	0	0	0	0	0	0	0	0	0	0	0	0	0	**0**
ATACAMA-1TG1B_TG1B_GNL_E	0	0	0	0	0	0	0	0	0	0	0	0	0	0	0	0	0	0	0	0	0	0	0	0	**0**
ATACAMA-1TG1B_TG1B_GN_A	0	0	0	0	0	0	0	0	0	0	0	0	0	0	0	0	0	0	0	0	0	0	0	0	**0**
ATACAMA-1TG1B_TG1B_GN_B	0	0	0	0	0	0	0	0	0	0	0	0	0	0	0	0	0	0	0	0	0	0	0	0	**0**
ATACAMA-1TG1B_TG1B_GN_C	0	0	0	0	0	0	0	0	0	0	0	0	0	0	0	0	0	0	0	0	0	0	0	0	**0**
ATACAMA-1TG1B_TG1B_GN_D	0	0	0	0	0	0	0	0	0	0	0	0	0	0	0	0	0	0	0	0	0	0	0	0	**0**
ATACAMA-1TG1B_TG1B_GNL_INFLEX	0	0	0	0	0	0	0	0	0	0	0	0	0	0	0	0	0	0	0	0	0	0	0	0	**0**
ATACAMA-1TG1B_TG1B+0.5TV1_DIESEL	0	0	0	0	0	0	0	0	0	0	0	0	0	0	0	0	0	0	0	0	0	0	0	0	**0**
ATACAMA-1TG1B_TG1B+0.5TV1_GNL_A	0	0	0	0	0	0	0	0	0	0	0	0	0	0	0	0	0	0	0	0	0	0	0	0	**0**
ATACAMA-1TG1B_TG1B+0.5TV1_GNL_B	0	0	0	0	0	0	0	0	0	0	0	0	0	0	0	0	0	0	0	0	0	0	0	0	**0**
ATACAMA-1TG1B_TG1B+0.5TV1_GNL_C	0	0	0	0	0	0	0	0	0	0	0	0	0	0	0	0	0	0	0	0	0	0	0	0	**0**
ATACAMA-1TG1B_TG1B+0.5TV1_GNL_D	0	0	0	0	0	0	0	0	0	0	0	0	0	0	0	0	0	0	0	0	0	0	0	0	**0**
ATACAMA-1TG1B_TG1B+0.5TV1_GNL_E	0	0	0	0	0	0	0	0	0	0	0	0	0	0	0	0	0	0	0	0	0	0	0	0	**0**
ATACAMA-1TG1B_TG1B+0.5TV1_GN_A	0	0	0	0	0	0	0	0	0	0	0	0	0	0	0	0	0	0	0	0	0	0	0	0	**0**
ATACAMA-1TG1B_TG1B+0.5TV1_GN_B	0	0	0	0	0	0	0	0	0	0	0	0	0	0	0	0	0	0	0	0	0	0	0	0	**0**
ATACAMA-1TG1B_TG1B+0.5TV1_GN_C	0	0	0	0	0	0	0	0	0	0	0	0	0	0	0	0	0	0	0	0	0	0	0	0	**0**
ATACAMA-1TG1B_TG1B+0.5TV1_GN_D	0	0	0	0	0	0	0	0	0	0	0	0	0	0	0	0	0	0	0	0	0	0	0	0	**0**
ATACAMA-1TG1B_TG1B+0.5TV1_GNL_INFLEX	0	0	0	0	0	0	0	0	0	0	0	0	0	0	0	0	0	0	0	0	0	0	0	0	**0**
ATACAMA-2TG2A_TG2A_DIESEL	0	0	0	0	0	0	0	0	0	0	0	0	0	0	0	0	0	0	0	0	0	0	0	0	**0**
ATACAMA-2TG2A_TG2A_GNL_A	0	0	0	0	0	0	0	0	0	0	0	0	0	0	0	0	0	0	0	0	0	0	0	0	**0**
ATACAMA-2TG2A_TG2A_GNL_B	0	0	0	0	0	0	0	0	0	0	0	0	0	0	0	0	0	0	0	0	0	0	0	0	**0**
ATACAMA-2TG2A_TG2A_GNL_C	0	0	0	0	0	0	0	0	0	0	0	0	0	0	0	0	0	0	0	0	0	0	0	0	**0**
ATACAMA-2TG2A_TG2A_GNL_D	0	0	0	0	0	0	0	0	0	0	0	0	0	0	0	0	0	0	0	0	0	0	0	0	**0**
ATACAMA-2TG2A_TG2A_GNL_E	0	0	0	0	0	0	0	0	0	0	0	0	0	0	0	0	0	0	0	0	0	0	0	0	**0**
ATACAMA-2TG2A_TG2A_GN_A	0	0	0	0	0	0	0	0	0	0	0	0	0	0	0	0	0	0	0	0	0	0	0	0	**0**
ATACAMA-2TG2A_TG2A_GN_B	0	0	0	0	0	0	0	0	0	0	0	0	0	0	0	0	0	0	0	0	0	0	0	0	**0**
ATACAMA-2TG2A_TG2A_GN_C	0	0	0	0	0	0	0	0	0	0	0	0	0	0	0	0	0	0	0	0	0	0	0	0	**0**
ATACAMA-2TG2A_TG2A_GN_D	0	0	0	0	0	0	0	0	0	0	0	0	0	0	0	0	0	0	0	0	0	0	0	0	**0**
ATACAMA-2TG2A_TG2A_GNL_INFLEX	0	0	0	0	0	0	0	0	0	0	0	0	0	0	0	0	0	0	0	0	0	0	0	0	**0**
ATACAMA-2TG2A_TG2A+0.5TV2_DIESEL	0	0	0	0	0	0	0	0	0	0	0	0	0	0	0	0	0	0	0	0	0	0	0	0	**0**
ATACAMA-2TG2A_TG2A+0.5TV2_GNL_A	0	0	0	0	0	0	0	0	0	0	0	0	0	0	0	0	0	0	0	0	0	0	0	0	**0**
ATACAMA-2TG2A_TG2A+0.5TV2_GNL_B	0	0	0	0	0	0	0	0	0	0	0	0	0	0	0	0	0	0	0	0	0	0	0	0	**0**
ATACAMA-2TG2A_TG2A+0.5TV2_GNL_C	0	0	0	0	0	0	0	0	0	0	0	0	0	0	0	0	0	0	0	0	0	0	0	0	**0**
ATACAMA-2TG2A_TG2A+0.5TV2_GNL_D	0	0	0	0	0	0	0	0	0	0	0	0	0	0	0	0	0	0	0	0	0	0	0	0	**0**
ATACAMA-2TG2A_TG2A+0.5TV2_GNL_E	168	168	168	168	168	168	140	168	0	0	0	0	0	0	0	0	0	0	0	0	140	168	168	168	**1958**
ATACAMA-2TG2A_TG2A+0.5TV2_GN_A	0	0	0	0	0	0	0	0	0	0	0	0	0	0	0	0	0	0	0	0	0	0	0	0	**0**
ATACAMA-2TG2A_TG2A+0.5TV2_GN_B	0	0	0	0	0	0	0	0	0	0	0	0	0	0	0	0	0	0	0	0	0	0	0	0	**0**
ATACAMA-2TG2A_TG2A+0.5TV2_GN_C	0	0	0	0	0	0	0	0	0	0	0	0	0	0	0	0	0	0	0	0	0	0	0	0	**0**
ATACAMA-2TG2A_TG2A+0.5TV2_GN_D	0	0	0	0	0	0	0	0	0	0	0	0	0	0	0	0	0	0	0	0	0	0	0	0	**0**
ATACAMA-2TG2A_TG2A+0.5TV2_GNL_INFLEX	0	0	0	0	0	0	0	0	0	0	0	0	0	0	0	0	0	0	0	0	0	0	0	0	**0**
ATACAMA-2TG2AB_TG2A+TG2B+TV2_DIESEL	0	0	0	0	0	0	0	0	0	0	0	0	0	0	0	0	0	0	0	0	0	0	0	0	**0**
ATACAMA-2TG2AB_TG2A+TG2B+TV2_GNL_A	0	0	0	0	0	0	0	0	0	0	0	0	0	0	0	0	0	0	0	0	0	0	0	0	**0**
ATACAMA-2TG2AB_TG2A+TG2B+TV2_GNL_B	0	0	0	0	0	0	0	0	0	0	0	0	0	0	0	0	0	0	0	0	0	0	0	0	**0**
ATACAMA-2TG2AB_TG2A+TG2B+TV2_GNL_C	0	0	0	0	0	0	0	0	0	0	0	0	0	0	0	0	0	0	0	0	0	0	0	0	**0**

Periodo Desde: 26-02-2025 04-03-2025

COORDINADOR ELÉCTRICO NACIONAL	Programación Diaria del Sistema Eléctrico Nacional																								
miércoles, 26 de febrero de 2025	1	2	3	4	5	6	7	8	9	10	11	12	13	14	15	16	17	18	19	20	21	22	23	24	
Costos Operación	272	273	274	273	274	268	254	268	221	84	72	78	81	83	83	83	83	73	96	251	304	304	303	298	**4,652**
Costos Encendido/Detención	3	0	0	0	0	0	2	0	5	21	0	0	0	0	0	0	0	0	3	210	151	0	2	0	**397**
Costos Totales [kUSD]	**275**	**273**	**274**	**273**	**274**	**268**	**256**	**268**	**226**	**104**	**72**	**78**	**81**	**83**	**83**	**83**	**83**	**73**	**99**	**460**	**456**	**304**	**305**	**298**	**5,049**
Costo Marginal Quillota 220 kV	**85.9**	**85.9**	**83.0**	**82.8**	**81.9**	**85.9**	**85.9**	**83.0**	**65.3**	**57.5**	**0.0**	**0.0**	**0.0**	**0.0**	**5.4**	**13.6**	**13.6**	**31.6**	**52.3**	**73.8**	**90.2**	**90.2**	**90.2**	**90.2**	**56.17**
Pérdidas [MWh]	239	247	246	270	272	276	272	252	167	222	287	306	334	328	331	342	333	328	269	225	238	258	255	259	**6,557**
Consumos Propios [MWh]	279	279	279	279	279	279	278	279	272	257	257	257	257	257	257	257	257	257	259	292	314	314	313	312	**6,617**
Demanda Total [MWh]	9416	9103	8921	8717	8599	8623	8812	9236	9577	9974	10278	10420	10571	10747	10823	10865	10843	10725	10515	10430	10392	10536	10245	9902	**238,273**
Generación Total [MWh]	**9934**	**9630**	**9446**	**9266**	**9150**	**9177**	**9363**	**9768**	**10016**	**10454**	**10822**	**10983**	**11161**	**11332**	**11411**	**11463**	**11433**	**11310**	**11044**	**10947**	**10943**	**11108**	**10813**	**10473**	**251,447**
ATACAMA-2TG2AB_TG2A+TG2B+TV2_GNL_D	0	0	0	0	0	0	0	0	0	0	0	0	0	0	0	0	0	0	0	0	0	0	0	0	**0**
ATACAMA-2TG2AB_TG2A+TG2B+TV2_GNL_E	0	0	0	0	0	0	0	0	0	0	0	0	0	0	0	0	0	0	0	0	0	0	0	0	**0**
ATACAMA-2TG2AB_TG2A+TG2B+TV2_GN_A	0	0	0	0	0	0	0	0	0	0	0	0	0	0	0	0	0	0	0	0	0	0	0	0	**0**
ATACAMA-2TG2AB_TG2A+TG2B+TV2_GN_B	0	0	0	0	0	0	0	0	0	0	0	0	0	0	0	0	0	0	0	0	0	0	0	0	**0**
ATACAMA-2TG2AB_TG2A+TG2B+TV2_GN_C	0	0	0	0	0	0	0	0	0	0	0	0	0	0	0	0	0	0	0	0	0	0	0	0	**0**
ATACAMA-2TG2AB_TG2A+TG2B+TV2_GN_D	0	0	0	0	0	0	0	0	0	0	0	0	0	0	0	0	0	0	0	0	0	0	0	0	**0**
ATACAMA-2TG2AB_TG2A+TG2B+TV2_GNL_INFLEX	0	0	0	0	0	0	0	0	0	0	0	0	0	0	0	0	0	0	0	0	0	0	0	0	**0**
ATACAMA-2TG2B_TG2B_DIESEL	0	0	0	0	0	0	0	0	0	0	0	0	0	0	0	0	0	0	0	0	0	0	0	0	**0**
ATACAMA-2TG2B_TG2B_GNL_A	0	0	0	0	0	0	0	0	0	0	0	0	0	0	0	0	0	0	0	0	0	0	0	0	**0**
ATACAMA-2TG2B_TG2B_GNL_B	0	0	0	0	0	0	0	0	0	0	0	0	0	0	0	0	0	0	0	0	0	0	0	0	**0**
ATACAMA-2TG2B_TG2B_GNL_C	0	0	0	0	0	0	0	0	0	0	0	0	0	0	0	0	0	0	0	0	0	0	0	0	**0**
ATACAMA-2TG2B_TG2B_GNL_D	0	0	0	0	0	0	0	0	0	0	0	0	0	0	0	0	0	0	0	0	0	0	0	0	**0**
ATACAMA-2TG2B_TG2B_GNL_E	0	0	0	0	0	0	0	0	0	0	0	0	0	0	0	0	0	0	0	0	0	0	0	0	**0**
ATACAMA-2TG2B_TG2B_GN_A	0	0	0	0	0	0	0	0	0	0	0	0	0	0	0	0	0	0	0	0	0	0	0	0	**0**
ATACAMA-2TG2B_TG2B_GN_B	0	0	0	0	0	0	0	0	0	0	0	0	0	0	0	0	0	0	0	0	0	0	0	0	**0**
ATACAMA-2TG2B_TG2B_GN_C	0	0	0	0	0	0	0	0	0	0	0	0	0	0	0	0	0	0	0	0	0	0	0	0	**0**
ATACAMA-2TG2B_TG2B_GN_D	0	0	0	0	0	0	0	0	0	0	0	0	0	0	0	0	0	0	0	0	0	0	0	0	**0**
ATACAMA-2TG2B_TG2B_GNL_INFLEX	0	0	0	0	0	0	0	0	0	0	0	0	0	0	0	0	0	0	0	0	0	0	0	0	**0**
ATACAMA-2TG2B_TG2B+0.5TV2_DIESEL	0	0	0	0	0	0	0	0	0	0	0	0	0	0	0	0	0	0	0	0	0	0	0	0	**0**
ATACAMA-2TG2B_TG2B+0.5TV2_GNL_A	0	0	0	0	0	0	0	0	0	0	0	0	0	0	0	0	0	0	0	0	0	0	0	0	**0**
ATACAMA-2TG2B_TG2B+0.5TV2_GNL_B	0	0	0	0	0	0	0	0	0	0	0	0	0	0	0	0	0	0	0	0	0	0	0	0	**0**
ATACAMA-2TG2B_TG2B+0.5TV2_GNL_C	0	0	0	0	0	0	0	0	0	0	0	0	0	0	0	0	0	0	0	0	0	0	0	0	**0**
ATACAMA-2TG2B_TG2B+0.5TV2_GNL_D	0	0	0	0	0	0	0	0	0	0	0	0	0	0	0	0	0	0	0	0	0	0	0	0	**0**
ATACAMA-2TG2B_TG2B+0.5TV2_GNL_E	0	0	0	0	0	0	0	0	0	0	0	0	0	0	0	0	0	0	0	0	0	0	0	0	**0**
ATACAMA-2TG2B_TG2B+0.5TV2_GN_A	0	0	0	0	0	0	0	0	0	0	0	0	0	0	0	0	0	0	0	0	0	0	0	0	**0**
ATACAMA-2TG2B_TG2B+0.5TV2_GN_B	0	0	0	0	0	0	0	0	0	0	0	0	0	0	0	0	0	0	0	0	0	0	0	0	**0**
ATACAMA-2TG2B_TG2B+0.5TV2_GN_C	0	0	0	0	0	0	0	0	0	0	0	0	0	0	0	0	0	0	0	0	0	0	0	0	**0**
ATACAMA-2TG2B_TG2B+0.5TV2_GN_D	0	0	0	0	0	0	0	0	0	0	0	0	0	0	0	0	0	0	0	0	0	0	0	0	**0**
ATACAMA-2TG2B_TG2B+0.5TV2_GNL_INFLEX	0	0	0	0	0	0	0	0	0	0	0	0	0	0	0	0	0	0	0	0	0	0	0	0	**0**
PAM_COGEN	0	0	0	0	0	0	0	0	0	0	0	0	0	0	0	0	0	0	0	0	0	0	0	0	**0**
MANTOSBLANCOS-MIMB_DIESEL	0	0	0	0	0	0	0	0	0	0	0	0	0	0	0	0	0	0	0	0	0	0	0	0	**0**
LAPORTADA-TECNET_DIESEL	0	0	0	0	0	0	0	0	0	0	0	0	0	0	0	0	0	0	0	0	0	0	0	0	**0**
AGUASBLANCAS-AGB_DIESEL	0	0	0	0	0	0	0	0	0	0	0	0	0	0	0	0	0	0	0	0	0	0	0	0	**0**
TALTAL-1_DIESEL	0	0	0	0	0	0	0	0	0	0	0	0	0	0	0	0	0	0	0	0	0	0	0	0	**0**
TALTAL-1_GNL_A	0	0	0	0	0	0	0	0	0	0	0	0	0	0	0	0	0	0	0	0	0	0	0	0	**0**
TALTAL-1_GNL_B	0	0	0	0	0	0	0	0	0	0	0	0	0	0	0	0	0	0	0	0	0	0	0	0	**0**
TALTAL-1_GNL_C	0	0	0	0	0	0	0	0	0	0	0	0	0	0	0	0	0	0	0	0	0	0	0	0	**0**
TALTAL-1_GNL_D	0	0	0	0	0	0	0	0	0	0	0	0	0	0	0	0	0	0	0	0	0	0	0	0	**0**
TALTAL-1_GNL_E	0	0	0	0	0	0	0	0	0	0	0	0	0	0	0	0	0	0	0	0	0	0	0	0	**0**
TALTAL-1_GN_A	0	0	0	0	0	0	0	0	0	0	0	0	0	0	0	0	0	0	0	0	0	0	0	0	**0**
TALTAL-1_GN_B	0	0	0	0	0	0	0	0	0	0	0	0	0	0	0	0	0	0	0	0	0	0	0	0	**0**
TALTAL-1_GN_C	0	0	0	0	0	0	0	0	0	0	0	0	0	0	0	0	0	0	0	0	0	0	0	0	**0**
TALTAL-1_GN_D	0	0	0	0	0	0	0	0	0	0	0	0	0	0	0	0	0	0	0	0	0	0	0	0	**0**
TALTAL-1_GNL_INFLEX	0	0	0	0	0	0	0	0	0	0	0	0	0	0	0	0	0	0	0	0	0	0	0	0	**0**
TALTAL-2_DIESEL	0	0	0	0	0	0	0	0	0	0	0	0	0	0	0	0	0	0	0	0	0	0	0	0	**0**
TALTAL-2_GNL_A	0	0	0	0	0	0	0	0	0	0	0	0	0	0	0	0	0	0	0	0	0	0	0	0	**0**
TALTAL-2_GNL_B	0	0	0	0	0	0	0	0	0	0	0	0	0	0	0	0	0	0	0	0	0	0	0	0	**0**
TALTAL-2_GNL_C	0	0	0	0	0	0	0	0	0	0	0	0	0	0	0	0	0	0	0	0	0	0	0	0	**0**
TALTAL-2_GNL_D	0	0	0	0	0	0	0	0	0	0	0	0	0	0	0	0	0	0	0	0	0	0	0	0	**0**
TALTAL-2_GNL_E	0	0	0	0	0	0	0	0	0	0	0	0	0	0	0	0	0	0	0	0	0	0	0	0	**0**
TALTAL-2_GN_A	0	0	0	0	0	0	0	0	0	0	0	0	0	0	0	0	0	0	0	0	0	0	0	0	**0**
TALTAL-2_GN_B	0	0	0	0	0	0	0	0	0	0	0	0	0	0	0	0	0	0	0	0	0	0	0	0	**0**
TALTAL-2_GN_C	0	0	0	0	0	0	0	0	0	0	0	0	0	0	0	0	0	0	0	0	0	0	0	0	**0**

Periodo Desde: 26-02-2025 04-03-2025

COORDINADOR ELÉCTRICO NACIONAL	Programación Diaria del Sistema Eléctrico Nacional																								
miércoles, 26 de febrero de 2025	1	2	3	4	5	6	7	8	9	10	11	12	13	14	15	16	17	18	19	20	21	22	23	24	
Costos Operación	272	273	274	273	274	268	254	268	221	84	72	78	81	83	83	83	83	73	96	251	304	304	303	298	**4,652**
Costos Encendido/Detención	3	0	0	0	0	0	2	0	5	21	0	0	0	0	0	0	0	0	3	210	151	0	2	0	**397**
Costos Totales [kUSD]	**275**	**273**	**274**	**273**	**274**	**268**	**256**	**268**	**226**	**104**	**72**	**78**	**81**	**83**	**83**	**83**	**83**	**73**	**99**	**460**	**456**	**304**	**305**	**298**	**5,049**
Costo Marginal Quillota 220 kV	**85.9**	**85.9**	**83.0**	**82.8**	**81.9**	**85.9**	**85.9**	**83.0**	**65.3**	**57.5**	**0.0**	**0.0**	**0.0**	**0.0**	**5.4**	**13.6**	**13.6**	**31.6**	**52.3**	**73.8**	**90.2**	**90.2**	**90.2**	**90.2**	**56.17**
Pérdidas [MWh]	239	247	246	270	272	276	272	252	167	222	287	306	334	328	331	342	333	328	269	225	238	258	255	259	**6,557**
Consumos Propios [MWh]	279	279	279	279	279	279	278	279	272	257	257	257	257	257	257	257	257	257	259	292	314	314	313	312	**6,617**
Demanda Total [MWh]	9416	9103	8921	8717	8599	8623	8812	9236	9577	9974	10278	10420	10571	10747	10823	10865	10843	10725	10515	10430	10392	10536	10245	9902	**238,273**
Generación Total [MWh]	**9934**	**9630**	**9446**	**9266**	**9150**	**9177**	**9363**	**9768**	**10016**	**10454**	**10822**	**10983**	**11161**	**11332**	**11411**	**11463**	**11433**	**11310**	**11044**	**10947**	**10943**	**11108**	**10813**	**10473**	**251,447**
TALTAL-2_GN_D	0	0	0	0	0	0	0	0	0	0	0	0	0	0	0	0	0	0	0	0	0	0	0	0	**0**
TALTAL-2_GNL_INFLEX	0	0	0	0	0	0	0	0	0	0	0	0	0	0	0	0	0	0	0	0	0	0	0	0	**0**
DALMAGRO_DIESEL	0	0	0	0	0	0	0	0	0	0	0	0	0	0	0	0	0	0	0	0	0	0	0	0	**0**
ANDES-1+2_DIESEL	0	0	0	0	0	0	0	0	0	0	0	0	0	0	0	0	0	0	0	0	0	0	0	0	**0**
ANDES-1+2_FO6	0	0	0	0	0	0	0	0	0	0	0	0	0	0	0	0	0	0	0	0	0	0	0	0	**0**
ANDES-3_DIESEL	0	0	0	0	0	0	0	0	0	0	0	0	0	0	0	0	0	0	0	0	0	0	0	0	**0**
ANDES-3_FO6	0	0	0	0	0	0	0	0	0	0	0	0	0	0	0	0	0	0	0	0	0	0	0	0	**0**
ANDES-4_DIESEL	0	0	0	0	0	0	0	0	0	0	0	0	0	0	0	0	0	0	0	0	0	0	0	0	**0**
ANDES-4_FO6	0	0	0	0	0	0	0	0	0	0	0	0	0	0	0	0	0	0	0	0	0	0	0	0	**0**
SALVADOR_DIESEL	0	0	0	0	0	0	0	0	0	0	0	0	0	0	0	0	0	0	0	0	0	0	0	0	**0**
SANLORENZO-1_DIESEL	0	0	0	0	0	0	0	0	0	0	0	0	0	0	0	0	0	0	0	0	0	0	0	0	**0**
SANLORENZO-2_DIESEL	0	0	0	0	0	0	0	0	0	0	0	0	0	0	0	0	0	0	0	0	0	0	0	0	**0**
SANLORENZO-3_DIESEL	0	0	0	0	0	0	0	0	0	0	0	0	0	0	0	0	0	0	0	0	0	0	0	0	**0**
EMELDA-1_DIESEL	0	0	0	0	0	0	0	0	0	0	0	0	0	0	0	0	0	0	0	0	0	0	0	0	**0**
EMELDA-2_DIESEL	0	0	0	0	0	0	0	0	0	0	0	0	0	0	0	0	0	0	0	0	0	0	0	0	**0**
CENIZAS_DIESEL	0	0	0	0	0	0	0	0	0	0	0	0	0	0	0	0	0	0	0	0	0	0	0	0	**0**
TERMOPACIFICO_DIESEL	0	0	0	0	0	0	0	0	0	0	0	0	0	0	0	0	0	0	0	0	0	0	0	0	**0**
PAJONALES_DIESEL	0	0	0	0	0	0	0	0	0	0	0	0	0	0	0	0	0	0	0	0	0	0	0	0	**0**
CARDONES_DIESEL	0	0	0	0	0	0	0	0	0	0	0	0	0	0	0	0	0	0	0	0	0	0	0	0	**0**
LLANOSBLANCOS_DIESEL	0	0	0	0	0	0	0	0	0	0	0	0	0	0	0	0	0	0	0	0	0	0	0	0	**0**
GUACOLDA-1_CAR	135	135	135	135	135	135	135	135	135	38	38	38	38	38	38	38	38	38	38	135	135	135	135	135	**2270**
GUACOLDA-2_CAR	130	130	130	130	130	130	130	130	130	38	38	38	38	38	38	38	38	38	38	130	130	130	130	130	**2200**
GUACOLDA-3_CAR	154	154	154	154	154	154	154	154	154	92	38	38	38	38	38	38	38	38	38	154	154	154	154	154	**2589**
GUACOLDA-4_CAR	154	154	154	154	154	154	154	154	154	38	38	38	38	38	38	38	38	38	38	150	154	154	154	154	**2531**
GUACOLDA-5_CAR	145	156	156	156	156	156	156	156	156	38	38	38	38	38	38	38	38	38	38	150	156	156	156	156	**2549**
MAITENCILLO_DIESEL	0	0	0	0	0	0	0	0	0	0	0	0	0	0	0	0	0	0	0	0	0	0	0	0	**0**
HUASCO-1_DIESEL	0	0	0	0	0	0	0	0	0	0	0	0	0	0	0	0	0	0	0	0	0	0	0	0	**0**
HUASCO-1_IFO	0	0	0	0	0	0	0	0	0	0	0	0	0	0	0	0	0	0	0	0	0	0	0	0	**0**
HUASCO-2_DIESEL	0	0	0	0	0	0	0	0	0	0	0	0	0	0	0	0	0	0	0	0	0	0	0	0	**0**
HUASCO-2_IFO	0	0	0	0	0	0	0	0	0	0	0	0	0	0	0	0	0	0	0	0	0	0	0	0	**0**
HUASCO-3_DIESEL	0	0	0	0	0	0	0	0	0	0	0	0	0	0	0	0	0	0	0	0	0	0	0	0	**0**
HUASCO-3_IFO	0	0	0	0	0	0	0	0	0	0	0	0	0	0	0	0	0	0	0	0	0	0	0	0	**0**
PCOLORADA_DIESEL	0	0	0	0	0	0	0	0	0	0	0	0	0	0	0	0	0	0	0	0	0	0	0	0	**0**
PCOLORADA_IFO	0	0	0	0	0	0	0	0	0	0	0	0	0	0	0	0	0	0	0	0	0	0	0	0	**0**
PENON_DIESEL	0	0	0	0	0	0	0	0	1	1	0	0	0	0	0	0	0	0	1	1	0	0	0	0	**5**
COMBARBALA_DIESEL	0	0	0	0	0	0	0	0	0	0	0	0	0	0	0	0	0	0	0	0	0	0	0	0	**0**
CHAGUAL_DIESEL	0	0	0	0	0	0	0	0	0	0	0	0	0	0	0	0	0	0	0	12	0	0	0	0	**12**
OLIVOS_BL1_DIESEL	0	0	0	0	0	0	0	0	0	0	0	0	0	0	0	0	0	0	0	0	0	0	0	0	**0**
OLIVOS_BL1+BL2_DIESEL	0	0	0	0	0	0	0	0	0	0	0	0	0	0	0	0	0	0	0	0	0	0	0	0	**0**
ESPINOS_BL1_DIESEL	0	0	0	0	0	0	0	0	0	0	0	0	0	0	0	0	0	0	0	0	0	0	0	0	**0**
ESPINOS_BL1+BL2_DIESEL	0	0	0	0	0	0	0	0	0	0	0	0	0	0	0	0	0	0	0	0	0	0	0	0	**0**
NUEVAVENTANAS_CAR	0	0	0	0	0	0	0	0	0	0	0	0	0	0	0	0	0	0	0	0	0	0	0	0	**0**
CAMPICHE_CAR	270	270	270	270	270	270	270	270	270	84	84	84	84	84	84	84	84	84	84	233	270	270	270	270	**4579**
QUINTERO-1_DIESEL	0	0	0	0	0	0	0	0	0	0	0	0	0	0	0	0	0	0	0	0	0	0	0	0	**0**
QUINTERO-1_GN_A	96	96	96	96	96	96	0	0	0	0	0	0	0	0	0	0	0	0	110	110	110	110	110	110	**1237**
QUINTERO-1_GN_B	0	0	0	0	0	0	0	0	0	0	0	0	0	0	0	0	0	0	0	0	0	0	0	0	**0**
QUINTERO-1_GN_C	0	0	0	0	0	0	0	0	0	0	0	0	0	0	0	0	0	0	0	0	0	0	0	0	**0**
QUINTERO-1_GN_D	0	0	0	0	0	0	0	0	0	0	0	0	0	0	0	0	0	0	0	0	0	0	0	0	**0**
QUINTERO-1_GNL_A	0	0	0	0	0	0	0	0	0	0	0	0	0	0	0	0	0	0	0	0	0	0	0	0	**0**
QUINTERO-1_GNL_B	0	0	0	0	0	0	0	0	0	0	0	0	0	0	0	0	0	0	0	0	0	0	0	0	**0**
QUINTERO-1_GNL_C	0	0	0	0	0	0	0	0	0	0	0	0	0	0	0	0	0	0	0	0	0	0	0	0	**0**
QUINTERO-1_GNL_D	0	0	0	0	0	0	0	0	0	0	0	0	0	0	0	0	0	0	0	0	0	0	0	0	**0**
QUINTERO-1_GNL_E	0	0	0	0	0	0	0	0	0	0	0	0	0	0	0	0	0	0	0	0	0	0	0	0	**0**

Periodo Desde: 26-02-2025 04-03-2025

COORDINADOR ELÉCTRICO NACIONAL	Programación Diaria del Sistema Eléctrico Nacional																								
miércoles, 26 de febrero de 2025	1	2	3	4	5	6	7	8	9	10	11	12	13	14	15	16	17	18	19	20	21	22	23	24	
Costos Operación	272	273	274	273	274	268	254	268	221	84	72	78	81	83	83	83	83	73	96	251	304	304	303	298	**4,652**
Costos Encendido/Detención	3	0	0	0	0	0	2	0	5	21	0	0	0	0	0	0	0	0	3	210	151	0	2	0	**397**
Costos Totales [kUSD]	**275**	**273**	**274**	**273**	**274**	**268**	**256**	**268**	**226**	**104**	**72**	**78**	**81**	**83**	**83**	**83**	**83**	**73**	**99**	**460**	**456**	**304**	**305**	**298**	**5,049**
Costo Marginal Quillota 220 kV	**85.9**	**85.9**	**83.0**	**82.8**	**81.9**	**85.9**	**85.9**	**83.0**	**65.3**	**57.5**	**0.0**	**0.0**	**0.0**	**0.0**	**5.4**	**13.6**	**13.6**	**31.6**	**52.3**	**73.8**	**90.2**	**90.2**	**90.2**	**90.2**	**56.17**
Pérdidas [MWh]	239	247	246	270	272	276	272	252	167	222	287	306	334	328	331	342	333	328	269	225	238	258	255	259	**6,557**
Consumos Propios [MWh]	279	279	279	279	279	279	278	279	272	257	257	257	257	257	257	257	257	257	259	292	314	314	313	312	**6,617**
Demanda Total [MWh]	9416	9103	8921	8717	8599	8623	8812	9236	9577	9974	10278	10420	10571	10747	10823	10865	10843	10725	10515	10430	10392	10536	10245	9902	**238,273**
Generación Total [MWh]	**9934**	**9630**	**9446**	**9266**	**9150**	**9177**	**9363**	**9768**	**10016**	**10454**	**10822**	**10983**	**11161**	**11332**	**11411**	**11463**	**11433**	**11310**	**11044**	**10947**	**10943**	**11108**	**10813**	**10473**	**251,447**

QUINTERO-1_GNL_F	0	0	0	0	0	0	0	0	0	0	0	0	0	0	0	0	0	0	0	0	0	0	0	0	**0**
QUINTERO-1_GNL_INFLEX	0	0	0	0	0	0	0	0	0	0	0	0	0	0	0	0	0	0	0	0	0	0	0	0	**0**
QUINTERO-2_DIESEL	0	0	0	0	0	0	0	0	0	0	0	0	0	0	0	0	0	0	0	0	0	0	0	0	**0**
QUINTERO-2_GN_A	0	0	0	0	0	0	0	0	0	0	0	0	0	0	0	0	0	0	0	0	0	0	0	0	**0**
QUINTERO-2_GN_B	0	0	0	0	0	0	0	0	0	0	0	0	0	0	0	0	0	0	0	0	0	0	0	0	**0**
QUINTERO-2_GN_C	0	0	0	0	0	0	0	0	0	0	0	0	0	0	0	0	0	0	0	0	0	0	0	0	**0**
QUINTERO-2_GN_D	0	0	0	0	0	0	0	0	0	0	0	0	0	0	0	0	0	0	0	0	0	0	0	0	**0**
QUINTERO-2_GNL_A	0	0	0	0	0	0	0	0	0	0	0	0	0	0	0	0	0	0	0	0	0	0	0	0	**0**
QUINTERO-2_GNL_B	0	0	0	0	0	0	0	0	0	0	0	0	0	0	0	0	0	0	0	0	0	0	0	0	**0**
QUINTERO-2_GNL_C	0	0	0	0	0	0	0	0	0	0	0	0	0	0	0	0	0	0	0	0	0	0	0	0	**0**
QUINTERO-2_GNL_D	0	0	0	0	0	0	0	0	0	0	0	0	0	0	0	0	0	0	0	0	0	0	0	0	**0**
QUINTERO-2_GNL_E	0	0	0	0	0	0	0	0	0	0	0	0	0	0	0	0	0	0	0	0	0	0	0	0	**0**
QUINTERO-2_GNL_F	0	0	0	0	0	0	0	0	0	0	0	0	0	0	0	0	0	0	0	0	0	0	0	0	**0**
QUINTERO-2_GNL_INFLEX	0	0	0	0	0	0	0	0	0	0	0	0	0	0	0	0	0	0	0	0	0	0	0	0	**0**
SANISIDRO-1_TG1_DIESEL	0	0	0	0	0	0	0	0	0	0	0	0	0	0	0	0	0	0	0	0	0	0	0	0	**0**
SANISIDRO-1_TG1_GN_A	0	0	0	0	0	0	0	0	0	0	0	0	0	0	0	0	0	0	0	0	0	0	0	0	**0**
SANISIDRO-1_TG1_GN_B	0	0	0	0	0	0	0	0	0	0	0	0	0	0	0	0	0	0	0	0	0	0	0	0	**0**
SANISIDRO-1_TG1_GN_C	0	0	0	0	0	0	0	0	0	0	0	0	0	0	0	0	0	0	0	0	0	0	0	0	**0**
SANISIDRO-1_TG1_GN_D	0	0	0	0	0	0	0	0	0	0	0	0	0	0	0	0	0	0	0	0	0	0	0	0	**0**
SANISIDRO-1_TG1_GNL_A	0	0	0	0	0	0	0	0	0	0	0	0	0	0	0	0	0	0	0	0	0	0	0	0	**0**
SANISIDRO-1_TG1_GNL_B	0	0	0	0	0	0	0	0	0	0	0	0	0	0	0	0	0	0	0	0	0	0	0	0	**0**
SANISIDRO-1_TG1_GNL_C	0	0	0	0	0	0	0	0	0	0	0	0	0	0	0	0	0	0	0	0	0	0	0	0	**0**
SANISIDRO-1_TG1_GNL_D	0	0	0	0	0	0	0	0	0	0	0	0	0	0	0	0	0	0	0	0	0	0	0	0	**0**
SANISIDRO-1_TG1_GNL_E	0	0	0	0	0	0	0	0	0	0	0	0	0	0	0	0	0	0	0	0	0	0	0	0	**0**
SANISIDRO-1_TG1_GNL_F	0	0	0	0	0	0	0	0	0	0	0	0	0	0	0	0	0	0	0	0	0	0	0	0	**0**
SANISIDRO-1_TG1_GNL_INFLEX	0	0	0	0	0	0	0	0	0	0	0	0	0	0	0	0	0	0	0	0	0	0	0	0	**0**
SANISIDRO-1_TG1+TV1_DIESEL	0	0	0	0	0	0	0	0	0	0	0	0	0	0	0	0	0	0	0	0	0	0	0	0	**0**
SANISIDRO-1_TG1+TV1_GN_A	370	370	375	371	379	347	318	344	233	207	177	177	177	177	177	177	177	177	207	177	379	379	379	366	**6618**
SANISIDRO-1_TG1+TV1_GN_B	0	0	0	0	0	0	0	0	0	0	0	0	0	0	0	0	0	0	0	0	0	0	0	0	**0**
SANISIDRO-1_TG1+TV1_GN_C	0	0	0	0	0	0	0	0	0	0	0	0	0	0	0	0	0	0	0	0	0	0	0	0	**0**
SANISIDRO-1_TG1+TV1_GN_D	0	0	0	0	0	0	0	0	0	0	0	0	0	0	0	0	0	0	0	0	0	0	0	0	**0**
SANISIDRO-1_TG1+TV1_GNL_A	0	0	0	0	0	0	0	0	0	0	0	0	0	0	0	0	0	0	0	0	0	0	0	0	**0**
SANISIDRO-1_TG1+TV1_GNL_B	0	0	0	0	0	0	0	0	0	0	0	0	0	0	0	0	0	0	0	0	0	0	0	0	**0**
SANISIDRO-1_TG1+TV1_GNL_C	0	0	0	0	0	0	0	0	0	0	0	0	0	0	0	0	0	0	0	0	0	0	0	0	**0**
SANISIDRO-1_TG1+TV1_GNL_D	0	0	0	0	0	0	0	0	0	0	0	0	0	0	0	0	0	0	0	0	0	0	0	0	**0**
SANISIDRO-1_TG1+TV1_GNL_E	0	0	0	0	0	0	0	0	0	0	0	0	0	0	0	0	0	0	0	0	0	0	0	0	**0**
SANISIDRO-1_TG1+TV1_GNL_F	0	0	0	0	0	0	0	0	0	0	0	0	0	0	0	0	0	0	0	0	0	0	0	0	**0**
SANISIDRO-1_TG1+TV1_GNL_INFLEX	0	0	0	0	0	0	0	0	0	0	0	0	0	0	0	0	0	0	0	0	0	0	0	0	**0**
SANISIDRO-1_TG1+TV1_FSTVD_DIESEL	0	0	0	0	0	0	0	0	0	0	0	0	0	0	0	0	0	0	0	0	0	0	0	0	**0**
SANISIDRO-1_TG1+TV1_FSTVD_GN_A	0	0	0	0	0	0	0	0	0	0	0	0	0	0	0	0	0	0	0	0	0	0	0	0	**0**
SANISIDRO-1_TG1+TV1_FSTVD_GN_B	0	0	0	0	0	0	0	0	0	0	0	0	0	0	0	0	0	0	0	0	0	0	0	0	**0**
SANISIDRO-1_TG1+TV1_FSTVD_GN_C	0	0	0	0	0	0	0	0	0	0	0	0	0	0	0	0	0	0	0	0	0	0	0	0	**0**
SANISIDRO-1_TG1+TV1_FSTVD_GN_D	0	0	0	0	0	0	0	0	0	0	0	0	0	0	0	0	0	0	0	0	0	0	0	0	**0**
SANISIDRO-1_TG1+TV1_FSTVD_GNL_A	0	0	0	0	0	0	0	0	0	0	0	0	0	0	0	0	0	0	0	0	0	0	0	0	**0**
SANISIDRO-1_TG1+TV1_FSTVD_GNL_B	0	0	0	0	0	0	0	0	0	0	0	0	0	0	0	0	0	0	0	0	0	0	0	0	**0**
SANISIDRO-1_TG1+TV1_FSTVD_GNL_C	0	0	0	0	0	0	0	0	0	0	0	0	0	0	0	0	0	0	0	0	0	0	0	0	**0**
SANISIDRO-1_TG1+TV1_FSTVD_GNL_D	0	0	0	0	0	0	0	0	0	0	0	0	0	0	0	0	0	0	0	0	0	0	0	0	**0**
SANISIDRO-1_TG1+TV1_FSTVD_GNL_E	0	0	0	0	0	0	0	0	0	0	0	0	0	0	0	0	0	0	0	0	0	0	0	0	**0**
SANISIDRO-1_TG1+TV1_FSTVD_GNL_F	0	0	0	0	0	0	0	0	0	0	0	0	0	0	0	0	0	0	0	0	0	0	0	0	**0**
SANISIDRO-1_TG1+TV1_FSTVD_GNL_INFLEX	0	0	0	0	0	0	0	0	0	0	0	0	0	0	0	0	0	0	0	0	0	0	0	0	**0**
SANISIDRO-1_TG1+TV1+FA1_GN_A	0	0	0	0	0	0	0	0	0	0	0	0	0	0	0	0	0	0	0	0	0	0	0	0	**0**
SANISIDRO-1_TG1+TV1+FA1_GN_B	0	0	0	0	0	0	0	0	0	0	0	0	0	0	0	0	0	0	0	0	0	0	0	0	**0**
SANISIDRO-1_TG1+TV1+FA1_GN_C	0	0	0	0	0	0	0	0	0	0	0	0	0	0	0	0	0	0	0	0	0	0	0	0	**0**

Periodo Desde: 26-02-2025 04-03-2025

COORDINADOR ELÉCTRICO NACIONAL	Programación Diaria del Sistema Eléctrico Nacional																								
miércoles, 26 de febrero de 2025	1	2	3	4	5	6	7	8	9	10	11	12	13	14	15	16	17	18	19	20	21	22	23	24	
Costos Operación	272	273	274	273	274	268	254	268	221	84	72	78	81	83	83	83	83	73	96	251	304	304	303	298	**4,652**
Costos Encendido/Detención	3	0	0	0	0	0	2	0	5	21	0	0	0	0	0	0	0	0	3	210	151	0	2	0	**397**
Costos Totales [kUSD]	**275**	**273**	**274**	**273**	**274**	**268**	**256**	**268**	**226**	**104**	**72**	**78**	**81**	**83**	**83**	**83**	**83**	**73**	**99**	**460**	**456**	**304**	**305**	**298**	**5,049**
Costo Marginal Quillota 220 kV	**85.9**	**85.9**	**83.0**	**82.8**	**81.9**	**85.9**	**85.9**	**83.0**	**65.3**	**57.5**	**0.0**	**0.0**	**0.0**	**0.0**	**5.4**	**13.6**	**13.6**	**31.6**	**52.3**	**73.8**	**90.2**	**90.2**	**90.2**	**90.2**	**56.17**
Pérdidas [MWh]	239	247	246	270	272	276	272	252	167	222	287	306	334	328	331	342	333	328	269	225	238	258	255	259	**6,557**
Consumos Propios [MWh]	279	279	279	279	279	279	278	279	272	257	257	257	257	257	257	257	257	257	259	292	314	314	313	312	**6,617**
Demanda Total [MWh]	9416	9103	8921	8717	8599	8623	8812	9236	9577	9974	10278	10420	10571	10747	10823	10865	10843	10725	10515	10430	10392	10536	10245	9902	**238,273**
Generación Total [MWh]	**9934**	**9630**	**9446**	**9266**	**9150**	**9177**	**9363**	**9768**	**10016**	**10454**	**10822**	**10983**	**11161**	**11332**	**11411**	**11463**	**11433**	**11310**	**11044**	**10947**	**10943**	**11108**	**10813**	**10473**	**251,447**

SANISIDRO-1_TG1+TV1+FA1_GN_D	0	0	0	0	0	0	0	0	0	0	0	0	0	0	0	0	0	0	0	0	0	0	0	0	**0**
SANISIDRO-1_TG1+TV1+FA1_GNL_A	0	0	0	0	0	0	0	0	0	0	0	0	0	0	0	0	0	0	0	0	0	0	0	0	**0**
SANISIDRO-1_TG1+TV1+FA1_GNL_B	0	0	0	0	0	0	0	0	0	0	0	0	0	0	0	0	0	0	0	0	0	0	0	0	**0**
SANISIDRO-1_TG1+TV1+FA1_GNL_C	0	0	0	0	0	0	0	0	0	0	0	0	0	0	0	0	0	0	0	0	0	0	0	0	**0**
SANISIDRO-1_TG1+TV1+FA1_GNL_D	0	0	0	0	0	0	0	0	0	0	0	0	0	0	0	0	0	0	0	0	0	0	0	0	**0**
SANISIDRO-1_TG1+TV1+FA1_GNL_E	0	0	0	0	0	0	0	0	0	0	0	0	0	0	0	0	0	0	0	0	0	0	0	0	**0**
SANISIDRO-1_TG1+TV1+FA1_GNL_F	0	0	0	0	0	0	0	0	0	0	0	0	0	0	0	0	0	0	0	0	0	0	0	0	**0**
SANISIDRO-1_TG1+TV1+FA1_GNL_INFLEX	0	0	0	0	0	0	0	0	0	0	0	0	0	0	0	0	0	0	0	0	0	0	0	0	**0**
SANISIDRO-2_TG1_DIESEL	0	0	0	0	0	0	0	0	0	0	0	0	0	0	0	0	0	0	0	0	0	0	0	0	**0**
SANISIDRO-2_TG1_GN_A	0	0	0	0	0	0	0	0	0	0	0	0	0	0	0	0	0	0	0	0	0	0	0	0	**0**
SANISIDRO-2_TG1_GN_B	0	0	0	0	0	0	0	0	0	0	0	0	0	0	0	0	0	0	0	0	0	0	0	0	**0**
SANISIDRO-2_TG1_GN_C	0	0	0	0	0	0	0	0	0	0	0	0	0	0	0	0	0	0	0	0	0	0	0	0	**0**
SANISIDRO-2_TG1_GN_D	0	0	0	0	0	0	0	0	0	0	0	0	0	0	0	0	0	0	0	0	0	0	0	0	**0**
SANISIDRO-2_TG1_GNL_A	0	0	0	0	0	0	0	0	0	0	0	0	0	0	0	0	0	0	0	0	0	0	0	0	**0**
SANISIDRO-2_TG1_GNL_B	0	0	0	0	0	0	0	0	0	0	0	0	0	0	0	0	0	0	0	0	0	0	0	0	**0**
SANISIDRO-2_TG1_GNL_C	0	0	0	0	0	0	0	0	0	0	0	0	0	0	0	0	0	0	0	0	0	0	0	0	**0**
SANISIDRO-2_TG1_GNL_D	0	0	0	0	0	0	0	0	0	0	0	0	0	0	0	0	0	0	0	0	0	0	0	0	**0**
SANISIDRO-2_TG1_GNL_E	0	0	0	0	0	0	0	0	0	0	0	0	0	0	0	0	0	0	0	0	0	0	0	0	**0**
SANISIDRO-2_TG1_GNL_F	0	0	0	0	0	0	0	0	0	0	0	0	0	0	0	0	0	0	0	0	0	0	0	0	**0**
SANISIDRO-2_TG1_GNL_INFLEX	0	0	0	0	0	0	0	0	0	0	0	0	0	0	0	0	0	0	0	0	0	0	0	0	**0**
SANISIDRO-2_TG1+TV1_DIESEL	0	0	0	0	0	0	0	0	0	0	0	0	0	0	0	0	0	0	0	0	0	0	0	0	**0**
SANISIDRO-2_TG1+TV1_GN_A	370	370	370	370	370	348	319	370	200	170	169	169	169	169	169	169	169	169	170	169	370	370	370	367	**6424**
SANISIDRO-2_TG1+TV1_GN_B	0	0	0	0	0	0	0	0	0	0	0	0	0	0	0	0	0	0	0	0	0	0	0	0	**0**
SANISIDRO-2_TG1+TV1_GN_C	0	0	0	0	0	0	0	0	0	0	0	0	0	0	0	0	0	0	0	0	0	0	0	0	**0**
SANISIDRO-2_TG1+TV1_GN_D	0	0	0	0	0	0	0	0	0	0	0	0	0	0	0	0	0	0	0	0	0	0	0	0	**0**
SANISIDRO-2_TG1+TV1_GNL_A	0	0	0	0	0	0	0	0	0	0	0	0	0	0	0	0	0	0	0	0	0	0	0	0	**0**
SANISIDRO-2_TG1+TV1_GNL_B	0	0	0	0	0	0	0	0	0	0	0	0	0	0	0	0	0	0	0	0	0	0	0	0	**0**
SANISIDRO-2_TG1+TV1_GNL_C	0	0	0	0	0	0	0	0	0	0	0	0	0	0	0	0	0	0	0	0	0	0	0	0	**0**
SANISIDRO-2_TG1+TV1_GNL_D	0	0	0	0	0	0	0	0	0	0	0	0	0	0	0	0	0	0	0	0	0	0	0	0	**0**
SANISIDRO-2_TG1+TV1_GNL_E	0	0	0	0	0	0	0	0	0	0	0	0	0	0	0	0	0	0	0	0	0	0	0	0	**0**
SANISIDRO-2_TG1+TV1_GNL_F	0	0	0	0	0	0	0	0	0	0	0	0	0	0	0	0	0	0	0	0	0	0	0	0	**0**
SANISIDRO-2_TG1+TV1_GNL_INFLEX	0	0	0	0	0	0	0	0	0	0	0	0	0	0	0	0	0	0	0	0	0	0	0	0	**0**
SANISIDRO-2_TG1+TV1_FSTVU_DIESEL	0	0	0	0	0	0	0	0	0	0	0	0	0	0	0	0	0	0	0	0	0	0	0	0	**0**
SANISIDRO-2_TG1+TV1_FSTVU_GN_A	0	0	0	0	0	0	0	0	0	0	0	0	0	0	0	0	0	0	0	0	0	0	0	0	**0**
SANISIDRO-2_TG1+TV1_FSTVU_GN_B	0	0	0	0	0	0	0	0	0	0	0	0	0	0	0	0	0	0	0	0	0	0	0	0	**0**
SANISIDRO-2_TG1+TV1_FSTVU_GN_C	0	0	0	0	0	0	0	0	0	0	0	0	0	0	0	0	0	0	0	0	0	0	0	0	**0**
SANISIDRO-2_TG1+TV1_FSTVU_GN_D	0	0	0	0	0	0	0	0	0	0	0	0	0	0	0	0	0	0	0	0	0	0	0	0	**0**
SANISIDRO-2_TG1+TV1_FSTVU_GNL_A	0	0	0	0	0	0	0	0	0	0	0	0	0	0	0	0	0	0	0	0	0	0	0	0	**0**
SANISIDRO-2_TG1+TV1_FSTVU_GNL_B	0	0	0	0	0	0	0	0	0	0	0	0	0	0	0	0	0	0	0	0	0	0	0	0	**0**
SANISIDRO-2_TG1+TV1_FSTVU_GNL_C	0	0	0	0	0	0	0	0	0	0	0	0	0	0	0	0	0	0	0	0	0	0	0	0	**0**
SANISIDRO-2_TG1+TV1_FSTVU_GNL_D	0	0	0	0	0	0	0	0	0	0	0	0	0	0	0	0	0	0	0	0	0	0	0	0	**0**
SANISIDRO-2_TG1+TV1_FSTVU_GNL_E	0	0	0	0	0	0	0	0	0	0	0	0	0	0	0	0	0	0	0	0	0	0	0	0	**0**
SANISIDRO-2_TG1+TV1_FSTVU_GNL_F	0	0	0	0	0	0	0	0	0	0	0	0	0	0	0	0	0	0	0	0	0	0	0	0	**0**
SANISIDRO-2_TG1+TV1_FSTVU_GNL_INFLEX	0	0	0	0	0	0	0	0	0	0	0	0	0	0	0	0	0	0	0	0	0	0	0	0	**0**
NEHUENCO-1_TG1+TV1+FA1_GN_A	0	0	0	0	0	0	0	0	0	0	0	0	0	0	0	0	0	0	0	0	0	0	0	0	**0**
NEHUENCO-1_TG1+TV1+FA1_GN_B	0	0	0	0	0	0	0	0	0	0	0	0	0	0	0	0	0	0	0	0	0	0	0	0	**0**
NEHUENCO-1_TG1+TV1+FA1_GN_C	0	0	0	0	0	0	0	0	0	0	0	0	0	0	0	0	0	0	0	0	0	0	0	0	**0**
NEHUENCO-1_TG1+TV1+FA1_GN_D	0	0	0	0	0	0	0	0	0	0	0	0	0	0	0	0	0	0	0	0	0	0	0	0	**0**
NEHUENCO-1_TG1+TV1+FA1_GNL_A	0	0	0	0	0	0	0	0	0	0	0	0	0	0	0	0	0	0	0	0	0	0	0	0	**0**
NEHUENCO-1_TG1+TV1+FA1_GNL_B	0	0	0	0	0	0	0	0	0	0	0	0	0	0	0	0	0	0	0	0	0	0	0	0	**0**
NEHUENCO-1_TG1+TV1+FA1_GNL_C	0	0	0	0	0	0	0	0	0	0	0	0	0	0	0	0	0	0	0	0	0	0	0	0	**0**
NEHUENCO-1_TG1+TV1+FA1_GNL_D	0	0	0	0	0	0	0	0	0	0	0	0	0	0	0	0	0	0	0	0	0	0	0	0	**0**
NEHUENCO-1_TG1+TV1+FA1_GNL_E	0	0	0	0	0	0	0	0	0	0	0	0	0	0	0	0	0	0	0	0	0	0	0	0	**0**

Periodo Desde: 26-02-2025 04-03-2025

COORDINADOR ELÉCTRICO NACIONAL	Programación Diaria del Sistema Eléctrico Nacional																								
miércoles, 26 de febrero de 2025	1	2	3	4	5	6	7	8	9	10	11	12	13	14	15	16	17	18	19	20	21	22	23	24	
Costos Operación	272	273	274	273	274	268	254	268	221	84	72	78	81	83	83	83	83	73	96	251	304	304	303	298	**4,652**
Costos Encendido/Detención	3	0	0	0	0	0	2	0	5	21	0	0	0	0	0	0	0	0	3	210	151	0	2	0	**397**
Costos Totales [kUSD]	**275**	**273**	**274**	**273**	**274**	**268**	**256**	**268**	**226**	**104**	**72**	**78**	**81**	**83**	**83**	**83**	**83**	**73**	**99**	**460**	**456**	**304**	**305**	**298**	**5,049**
Costo Marginal Quillota 220 kV	**85.9**	**85.9**	**83.0**	**82.8**	**81.9**	**85.9**	**85.9**	**83.0**	**65.3**	**57.5**	**0.0**	**0.0**	**0.0**	**0.0**	**5.4**	**13.6**	**13.6**	**31.6**	**52.3**	**73.8**	**90.2**	**90.2**	**90.2**	**90.2**	**56.17**
Pérdidas [MWh]	239	247	246	270	272	276	272	252	167	222	287	306	334	328	331	342	333	328	269	225	238	258	255	259	**6,557**
Consumos Propios [MWh]	279	279	279	279	279	279	278	279	272	257	257	257	257	257	257	257	257	257	259	292	314	314	313	312	**6,617**
Demanda Total [MWh]	9416	9103	8921	8717	8599	8623	8812	9236	9577	9974	10278	10420	10571	10747	10823	10865	10843	10725	10515	10430	10392	10536	10245	9902	**238,273**
Generación Total [MWh]	**9934**	**9630**	**9446**	**9266**	**9150**	**9177**	**9363**	**9768**	**10016**	**10454**	**10822**	**10983**	**11161**	**11332**	**11411**	**11463**	**11433**	**11310**	**11044**	**10947**	**10943**	**11108**	**10813**	**10473**	**251,447**

NEHUENCO-1_TG1+TV1+FA1_GNL_F	0	0	0	0	0	0	0	0	0	0	0	0	0	0	0	0	0	0	0	0	0	0	0	0	**0**
NEHUENCO-1_TG1+TV1+FA1_GNL_G	0	0	0	0	0	0	0	0	0	0	0	0	0	0	0	0	0	0	0	0	0	0	0	0	**0**
NEHUENCO-1_TG1_GN_A	0	0	0	0	0	0	0	0	0	0	0	0	0	0	0	0	0	0	0	0	0	0	0	0	**0**
NEHUENCO-1_TG1_GN_B	0	0	0	0	0	0	0	0	0	0	0	0	0	0	0	0	0	0	0	0	0	0	0	0	**0**
NEHUENCO-1_TG1_GN_C	0	0	0	0	0	0	0	0	0	0	0	0	0	0	0	0	0	0	0	0	0	0	0	0	**0**
NEHUENCO-1_TG1_GN_D	0	0	0	0	0	0	0	0	0	0	0	0	0	0	0	0	0	0	0	0	0	0	0	0	**0**
NEHUENCO-1_TG1_GNL_A	0	0	0	0	0	0	0	0	0	0	0	0	0	0	0	0	0	0	0	0	0	0	0	0	**0**
NEHUENCO-1_TG1_GNL_B	0	0	0	0	0	0	0	0	0	0	0	0	0	0	0	0	0	0	0	0	0	0	0	0	**0**
NEHUENCO-1_TG1_GNL_C	0	0	0	0	0	0	0	0	0	0	0	0	0	0	0	0	0	0	0	0	0	0	0	0	**0**
NEHUENCO-1_TG1_GNL_D	0	0	0	0	0	0	0	0	0	0	0	0	0	0	0	0	0	0	0	0	0	0	0	0	**0**
NEHUENCO-1_TG1_GNL_E	0	0	0	0	0	0	0	0	0	0	0	0	0	0	0	0	0	0	0	0	0	0	0	0	**0**
NEHUENCO-1_TG1_GNL_F	0	0	0	0	0	0	0	0	0	0	0	0	0	0	0	0	0	0	0	0	0	0	0	0	**0**
NEHUENCO-1_TG1_GNL_G	0	0	0	0	0	0	0	0	0	0	0	0	0	0	0	0	0	0	0	0	0	0	0	0	**0**
NEHUENCO-1_TG1_GNL_INFLEX	0	0	0	0	0	0	0	0	0	0	0	0	0	0	0	0	0	0	0	0	0	0	0	0	**0**
NEHUENCO-1_TG1+TV1_DIESEL	0	0	0	0	0	0	0	0	0	0	0	0	0	0	0	0	0	0	0	0	0	0	0	0	**0**
NEHUENCO-1_TG1+TV1_GN_A	328	322	328	328	328	328	318	322	291	0	0	0	0	0	0	0	0	0	0	298	328	328	328	328	**4500**
NEHUENCO-1_TG1+TV1_GN_B	0	0	0	0	0	0	0	0	0	0	0	0	0	0	0	0	0	0	0	0	0	0	0	0	**0**
NEHUENCO-1_TG1+TV1_GN_C	0	0	0	0	0	0	0	0	0	0	0	0	0	0	0	0	0	0	0	0	0	0	0	0	**0**
NEHUENCO-1_TG1+TV1_GN_D	0	0	0	0	0	0	0	0	0	0	0	0	0	0	0	0	0	0	0	0	0	0	0	0	**0**
NEHUENCO-1_TG1+TV1_GNL_A	0	0	0	0	0	0	0	0	0	0	0	0	0	0	0	0	0	0	0	0	0	0	0	0	**0**
NEHUENCO-1_TG1+TV1_GNL_B	0	0	0	0	0	0	0	0	0	0	0	0	0	0	0	0	0	0	0	0	0	0	0	0	**0**
NEHUENCO-1_TG1+TV1_GNL_C	0	0	0	0	0	0	0	0	0	0	0	0	0	0	0	0	0	0	0	0	0	0	0	0	**0**
NEHUENCO-1_TG1+TV1_GNL_D	0	0	0	0	0	0	0	0	0	0	0	0	0	0	0	0	0	0	0	0	0	0	0	0	**0**
NEHUENCO-1_TG1+TV1_GNL_E	0	0	0	0	0	0	0	0	0	0	0	0	0	0	0	0	0	0	0	0	0	0	0	0	**0**
NEHUENCO-1_TG1+TV1_GNL_F	0	0	0	0	0	0	0	0	0	0	0	0	0	0	0	0	0	0	0	0	0	0	0	0	**0**
NEHUENCO-1_TG1+TV1_GNL_G	0	0	0	0	0	0	0	0	0	0	0	0	0	0	0	0	0	0	0	0	0	0	0	0	**0**
NEHUENCO-1_TG1+TV1_GNL_INFLEX	0	0	0	0	0	0	0	0	0	0	0	0	0	0	0	0	0	0	0	0	0	0	0	0	**0**
NEHUENCO-2_TG1_GN_A	0	0	0	0	0	0	0	0	0	0	0	0	0	0	0	0	0	0	0	0	0	0	0	0	**0**
NEHUENCO-2_TG1_GN_B	0	0	0	0	0	0	0	0	0	0	0	0	0	0	0	0	0	0	0	0	0	0	0	0	**0**
NEHUENCO-2_TG1_GN_C	0	0	0	0	0	0	0	0	0	0	0	0	0	0	0	0	0	0	0	0	0	0	0	0	**0**
NEHUENCO-2_TG1_GN_D	0	0	0	0	0	0	0	0	0	0	0	0	0	0	0	0	0	0	0	0	0	0	0	0	**0**
NEHUENCO-2_TG1_GNL_A	0	0	0	0	0	0	0	0	0	0	0	0	0	0	0	0	0	0	0	0	0	0	0	0	**0**
NEHUENCO-2_TG1_GNL_B	0	0	0	0	0	0	0	0	0	0	0	0	0	0	0	0	0	0	0	0	0	0	0	0	**0**
NEHUENCO-2_TG1_GNL_C	0	0	0	0	0	0	0	0	0	0	0	0	0	0	0	0	0	0	0	0	0	0	0	0	**0**
NEHUENCO-2_TG1_GNL_D	0	0	0	0	0	0	0	0	0	0	0	0	0	0	0	0	0	0	0	0	0	0	0	0	**0**
NEHUENCO-2_TG1_GNL_E	0	0	0	0	0	0	0	0	0	0	0	0	0	0	0	0	0	0	0	0	0	0	0	0	**0**
NEHUENCO-2_TG1_GNL_F	0	0	0	0	0	0	0	0	0	0	0	0	0	0	0	0	0	0	0	0	0	0	0	0	**0**
NEHUENCO-2_TG1_GNL_G	0	0	0	0	0	0	0	0	0	0	0	0	0	0	0	0	0	0	0	0	0	0	0	0	**0**
NEHUENCO-2_TG1_GNL_INFLEX	0	0	0	0	0	0	0	0	0	0	0	0	0	0	0	0	0	0	0	0	0	0	0	0	**0**
NEHUENCO-2_TG1+TV1_DIESEL	0	0	0	0	0	0	0	0	0	0	0	0	0	0	0	0	0	0	0	0	0	0	0	0	**0**
NEHUENCO-2_TG1+TV1_GN_A	349	370	375	371	379	347	318	380	328	300	221	221	221	221	221	221	221	221	299	380	381	381	381	366	**7474**
NEHUENCO-2_TG1+TV1_GN_B	0	0	0	0	0	0	0	0	0	0	0	0	0	0	0	0	0	0	0	0	0	0	0	0	**0**
NEHUENCO-2_TG1+TV1_GN_C	0	0	0	0	0	0	0	0	0	0	0	0	0	0	0	0	0	0	0	0	0	0	0	0	**0**
NEHUENCO-2_TG1+TV1_GN_D	0	0	0	0	0	0	0	0	0	0	0	0	0	0	0	0	0	0	0	0	0	0	0	0	**0**
NEHUENCO-2_TG1+TV1_GNL_A	0	0	0	0	0	0	0	0	0	0	0	0	0	0	0	0	0	0	0	0	0	0	0	0	**0**
NEHUENCO-2_TG1+TV1_GNL_B	0	0	0	0	0	0	0	0	0	0	0	0	0	0	0	0	0	0	0	0	0	0	0	0	**0**
NEHUENCO-2_TG1+TV1_GNL_C	0	0	0	0	0	0	0	0	0	0	0	0	0	0	0	0	0	0	0	0	0	0	0	0	**0**
NEHUENCO-2_TG1+TV1_GNL_D	0	0	0	0	0	0	0	0	0	0	0	0	0	0	0	0	0	0	0	0	0	0	0	0	**0**
NEHUENCO-2_TG1+TV1_GNL_E	0	0	0	0	0	0	0	0	0	0	0	0	0	0	0	0	0	0	0	0	0	0	0	0	**0**
NEHUENCO-2_TG1+TV1_GNL_F	0	0	0	0	0	0	0	0	0	0	0	0	0	0	0	0	0	0	0	0	0	0	0	0	**0**
NEHUENCO-2_TG1+TV1_GNL_G	0	0	0	0	0	0	0	0	0	0	0	0	0	0	0	0	0	0	0	0	0	0	0	0	**0**
NEHUENCO-2_TG1+TV1_GNL_INFLEX	0	0	0	0	0	0	0	0	0	0	0	0	0	0	0	0	0	0	0	0	0	0	0	0	**0**
NEHUENCO-9B_DIESEL	0	0	0	0	0	0	0	0	0	0	0	0	0	0	0	0	0	0	0	0	0	0	0	0	**0**

Periodo Desde: 26-02-2025 04-03-2025

COORDINADOR ELÉCTRICO NACIONAL	Programación Diaria del Sistema Eléctrico Nacional																								
miércoles, 26 de febrero de 2025	1	2	3	4	5	6	7	8	9	10	11	12	13	14	15	16	17	18	19	20	21	22	23	24	
Costos Operación	272	273	274	273	274	268	254	268	221	84	72	78	81	83	83	83	83	73	96	251	304	304	303	298	**4,652**
Costos Encendido/Detención	3	0	0	0	0	0	2	0	5	21	0	0	0	0	0	0	0	0	3	210	151	0	2	0	**397**
Costos Totales [kUSD]	**275**	**273**	**274**	**273**	**274**	**268**	**256**	**268**	**226**	**104**	**72**	**78**	**81**	**83**	**83**	**83**	**83**	**73**	**99**	**460**	**456**	**304**	**305**	**298**	**5,049**
Costo Marginal Quillota 220 kV	**85.9**	**85.9**	**83.0**	**82.8**	**81.9**	**85.9**	**85.9**	**83.0**	**65.3**	**57.5**	**0.0**	**0.0**	**0.0**	**0.0**	**5.4**	**13.6**	**13.6**	**31.6**	**52.3**	**73.8**	**90.2**	**90.2**	**90.2**	**90.2**	**56.17**
Pérdidas [MWh]	239	247	246	270	272	276	272	252	167	222	287	306	334	328	331	342	333	328	269	225	238	258	255	259	**6,557**
Consumos Propios [MWh]	279	279	279	279	279	279	278	279	272	257	257	257	257	257	257	257	257	257	259	292	314	314	313	312	**6,617**
Demanda Total [MWh]	9416	9103	8921	8717	8599	8623	8812	9236	9577	9974	10278	10420	10571	10747	10823	10865	10843	10725	10515	10430	10392	10536	10245	9902	**238,273**
Generación Total [MWh]	**9934**	**9630**	**9446**	**9266**	**9150**	**9177**	**9363**	**9768**	**10016**	**10454**	**10822**	**10983**	**11161**	**11332**	**11411**	**11463**	**11433**	**11310**	**11044**	**10947**	**10943**	**11108**	**10813**	**10473**	**251,447**

NEHUENCO-9B_GN_A	0	0	0	0	0	0	0	0	0	0	0	0	0	0	0	0	0	0	0	0	0	0	0	0	**0**
NEHUENCO-9B_GN_B	0	0	0	0	0	0	0	0	0	0	0	0	0	0	0	0	0	0	0	0	0	0	0	0	**0**
NEHUENCO-9B_GN_C	0	0	0	0	0	0	0	0	0	0	0	0	0	0	0	0	0	0	0	0	0	0	0	0	**0**
NEHUENCO-9B_GN_D	0	0	0	0	0	0	0	0	0	0	0	0	0	0	0	0	0	0	0	0	0	0	0	0	**0**
NEHUENCO-9B_GNL_A	0	0	0	0	0	0	0	0	0	0	0	0	0	0	0	0	0	0	0	0	0	0	0	0	**0**
NEHUENCO-9B_GNL_B	0	0	0	0	0	0	0	0	0	0	0	0	0	0	0	0	0	0	0	0	0	0	0	0	**0**
NEHUENCO-9B_GNL_C	0	0	0	0	0	0	0	0	0	0	0	0	0	0	0	0	0	0	0	0	0	0	0	0	**0**
NEHUENCO-9B_GNL_D	0	0	0	0	0	0	0	0	0	0	0	0	0	0	0	0	0	0	0	0	0	0	0	0	**0**
NEHUENCO-9B_GNL_E	0	0	0	0	0	0	0	0	0	0	0	0	0	0	0	0	0	0	0	0	0	0	0	0	**0**
NEHUENCO-9B_GNL_F	0	0	0	0	0	0	0	0	0	0	0	0	0	0	0	0	0	0	0	0	0	0	0	0	**0**
NEHUENCO-9B_GNL_G	0	0	0	0	0	0	0	0	0	0	0	0	0	0	0	0	0	0	0	0	0	0	0	0	**0**
NEHUENCO-9B_GNL_INFLEX	0	0	0	0	0	0	0	0	0	0	0	0	0	0	0	0	0	0	0	0	0	0	0	0	**0**
COLMITO_DIESEL	0	0	0	0	0	0	0	0	0	0	0	0	0	0	0	0	0	0	0	0	0	0	0	0	**0**
COLMITO_GN_A	0	0	0	0	0	0	0	0	0	0	0	0	0	0	0	0	0	0	0	0	0	0	0	0	**0**
COLMITO_GNL_A	0	0	0	0	0	0	0	0	0	0	0	0	0	0	0	0	0	0	0	0	0	0	0	0	**0**
COLMITO_GNL_INFLEX	0	0	0	0	0	0	0	0	0	0	0	0	0	0	0	0	0	0	0	0	0	0	0	0	**0**
CONCON_DIESEL	0	0	0	0	0	0	0	0	0	0	0	0	0	0	0	0	0	0	0	0	0	0	0	0	**0**
ENAPACONCAGUA_COGEN	26	26	26	26	26	26	26	26	26	26	26	26	26	26	26	26	26	26	26	26	26	26	26	26	**631**
PLACILLA_DIESEL	0	0	0	0	0	0	0	0	0	0	0	0	0	0	0	0	0	0	0	0	0	0	0	0	**0**
ELTOTORAL_DIESEL	0	0	0	0	0	0	0	0	0	0	0	0	0	0	0	0	0	0	0	0	0	0	0	0	**0**
LASVEGAS_DIESEL	0	0	0	0	0	0	0	0	0	0	0	0	0	0	0	0	0	0	0	0	0	0	0	0	**0**
LOSVIENTOS_DIESEL	0	0	0	0	0	0	0	0	0	0	0	0	0	0	0	0	0	0	0	0	0	0	0	0	**0**
LOSVIENTOS_GN_A	0	0	0	0	0	0	0	0	0	0	0	0	0	0	0	0	0	0	0	0	0	0	0	0	**0**
LOSVIENTOS_GN_B	0	0	0	0	0	0	0	0	0	0	0	0	0	0	0	0	0	0	0	0	0	0	0	0	**0**
LOSVIENTOS_GN_C	0	0	0	0	0	0	0	0	0	0	0	0	0	0	0	0	0	0	0	0	0	0	0	0	**0**
LOSVIENTOS_GN_D	0	0	0	0	0	0	0	0	0	0	0	0	0	0	0	0	0	0	0	0	0	0	0	0	**0**
LOSVIENTOS_GNL_A	0	0	0	0	0	0	0	0	0	0	0	0	0	0	0	0	0	0	0	0	0	0	0	0	**0**
LOSVIENTOS_GNL_B	0	0	0	0	0	0	0	0	0	0	0	0	0	0	0	0	0	0	0	0	0	0	0	0	**0**
LOSVIENTOS_GNL_C	0	0	0	0	0	0	0	0	0	0	0	0	0	0	0	0	0	0	0	0	0	0	0	0	**0**
LOSVIENTOS_GNL_D	0	0	0	0	0	0	0	0	0	0	0	0	0	0	0	0	0	0	0	0	0	0	0	0	**0**
LOSVIENTOS_GNL_E	0	0	0	0	0	0	0	0	0	0	0	0	0	0	0	0	0	0	0	0	0	0	0	0	**0**
LOSVIENTOS_DIESEL_CNAVIA	0	0	0	0	0	0	0	0	0	0	0	0	0	0	0	0	0	0	0	0	0	0	0	0	**0**
LOSVIENTOS_GN_A_CNAVIA	0	0	0	0	0	0	0	0	0	0	0	0	0	0	0	0	0	0	0	0	0	0	0	0	**0**
LOSVIENTOS_GN_B_CNAVIA	0	0	0	0	0	0	0	0	0	0	0	0	0	0	0	0	0	0	0	0	0	0	0	0	**0**
LOSVIENTOS_GN_C_CNAVIA	0	0	0	0	0	0	0	0	0	0	0	0	0	0	0	0	0	0	0	0	0	0	0	0	**0**
LOSVIENTOS_GN_D_CNAVIA	0	0	0	0	0	0	0	0	0	0	0	0	0	0	0	0	0	0	0	0	0	0	0	0	**0**
LOSVIENTOS_GNL_A_CNAVIA	0	0	0	0	0	0	0	0	0	0	0	0	0	0	0	0	0	0	0	0	0	0	0	0	**0**
LOSVIENTOS_GNL_B_CNAVIA	0	0	0	0	0	0	0	0	0	0	0	0	0	0	0	0	0	0	0	0	0	0	0	0	**0**
LOSVIENTOS_GNL_C_CNAVIA	0	0	0	0	0	0	0	0	0	0	0	0	0	0	0	0	0	0	0	0	0	0	0	0	**0**
LOSVIENTOS_GNL_D_CNAVIA	0	0	0	0	0	0	0	0	0	0	0	0	0	0	0	0	0	0	0	0	0	0	0	0	**0**
LOSVIENTOS_GNL_E_CNAVIA	0	0	0	0	0	0	0	0	0	0	0	0	0	0	0	0	0	0	0	0	0	0	0	0	**0**
LOMALOSCOLORADOS-2_BIOGAS	22	22	22	22	22	22	22	22	22	22	3	3	3	3	3	3	3	22	22	22	22	22	22	22	**397**
NUEVARENCA_TG1+TV1_DIESEL	0	0	0	0	0	0	0	0	0	0	0	0	0	0	0	0	0	0	0	0	0	0	0	0	**0**
NUEVARENCA_TG1+TV1_GN_A	331	331	331	331	331	297	317	330	318	245	160	160	160	160	160	160	160	160	160	330	331	331	331	331	**6252**
NUEVARENCA_TG1+TV1_GN_B	0	0	0	0	0	0	0	0	0	0	0	0	0	0	0	0	0	0	0	0	0	0	0	0	**0**
NUEVARENCA_TG1+TV1_GN_C	0	0	0	0	0	0	0	0	0	0	0	0	0	0	0	0	0	0	0	0	0	0	0	0	**0**
NUEVARENCA_TG1+TV1_GN_D	0	0	0	0	0	0	0	0	0	0	0	0	0	0	0	0	0	0	0	0	0	0	0	0	**0**
NUEVARENCA_TG1+TV1_GNL_A	0	0	0	0	0	0	0	0	0	0	0	0	0	0	0	0	0	0	0	0	0	0	0	0	**0**
NUEVARENCA_TG1+TV1_GNL_B	0	0	0	0	0	0	0	0	0	0	0	0	0	0	0	0	0	0	0	0	0	0	0	0	**0**
NUEVARENCA_TG1+TV1_GNL_C	0	0	0	0	0	0	0	0	0	0	0	0	0	0	0	0	0	0	0	0	0	0	0	0	**0**
NUEVARENCA_TG1+TV1_GNL_D	0	0	0	0	0	0	0	0	0	0	0	0	0	0	0	0	0	0	0	0	0	0	0	0	**0**
NUEVARENCA_TG1+TV1_GNL_E	0	0	0	0	0	0	0	0	0	0	0	0	0	0	0	0	0	0	0	0	0	0	0	0	**0**
NUEVARENCA_TG1+TV1_GNL_F	0	0	0	0	0	0	0	0	0	0	0	0	0	0	0	0	0	0	0	0	0	0	0	0	**0**

Periodo Desde: 26-02-2025 04-03-2025

COORDINADOR ELÉCTRICO NACIONAL	Programación Diaria del Sistema Eléctrico Nacional																								
miércoles, 26 de febrero de 2025	1	2	3	4	5	6	7	8	9	10	11	12	13	14	15	16	17	18	19	20	21	22	23	24	
Costos Operación	272	273	274	273	274	268	254	268	221	84	72	78	81	83	83	83	83	73	96	251	304	304	303	298	**4,652**
Costos Encendido/Detención	3	0	0	0	0	0	2	0	5	21	0	0	0	0	0	0	0	0	3	210	151	0	2	0	**397**
Costos Totales [kUSD]	**275**	**273**	**274**	**273**	**274**	**268**	**256**	**268**	**226**	**104**	**72**	**78**	**81**	**83**	**83**	**83**	**83**	**73**	**99**	**460**	**456**	**304**	**305**	**298**	**5,049**
Costo Marginal Quillota 220 kV	**85.9**	**85.9**	**83.0**	**82.8**	**81.9**	**85.9**	**85.9**	**83.0**	**65.3**	**57.5**	**0.0**	**0.0**	**0.0**	**0.0**	**5.4**	**13.6**	**13.6**	**31.6**	**52.3**	**73.8**	**90.2**	**90.2**	**90.2**	**90.2**	**56.17**
Pérdidas [MWh]	239	247	246	270	272	276	272	252	167	222	287	306	334	328	331	342	333	328	269	225	238	258	255	259	**6,557**
Consumos Propios [MWh]	279	279	279	279	279	279	278	279	272	257	257	257	257	257	257	257	257	257	259	292	314	314	313	312	**6,617**
Demanda Total [MWh]	9416	9103	8921	8717	8599	8623	8812	9236	9577	9974	10278	10420	10571	10747	10823	10865	10843	10725	10515	10430	10392	10536	10245	9902	**238,273**
Generación Total [MWh]	**9934**	**9630**	**9446**	**9266**	**9150**	**9177**	**9363**	**9768**	**10016**	**10454**	**10822**	**10983**	**11161**	**11332**	**11411**	**11463**	**11433**	**11310**	**11044**	**10947**	**10943**	**11108**	**10813**	**10473**	**251,447**

NUEVARENCA_TG1+TV1_GNL_INFLEX	0	0	0	0	0	0	0	0	0	0	0	0	0	0	0	0	0	0	0	0	0	0	0	0	**0**
NUEVARENCA_TG1+TV1_GNL_P	0	0	0	0	0	0	0	0	0	0	0	0	0	0	0	0	0	0	0	0	0	0	0	0	**0**
NUEVARENCA_TG1+TV1+FA1_GLP	0	0	0	0	0	0	0	0	0	0	0	0	0	0	0	0	0	0	0	0	0	0	0	0	**0**
NUEVARENCA_TG1+TV1+FA1_GN_A	0	0	0	0	0	0	0	50	0	0	0	0	0	0	0	0	0	0	0	50	50	50	50	0	**252**
NUEVARENCA_TG1+TV1+FA1_GN_B	0	0	0	0	0	0	0	0	0	0	0	0	0	0	0	0	0	0	0	0	0	0	0	0	**0**
NUEVARENCA_TG1+TV1+FA1_GN_C	0	0	0	0	0	0	0	0	0	0	0	0	0	0	0	0	0	0	0	0	0	0	0	0	**0**
NUEVARENCA_TG1+TV1+FA1_GN_D	0	0	0	0	0	0	0	0	0	0	0	0	0	0	0	0	0	0	0	0	0	0	0	0	**0**
NUEVARENCA_TG1+TV1+FA1_GNL_A	0	0	0	0	0	0	0	0	0	0	0	0	0	0	0	0	0	0	0	0	0	0	0	0	**0**
NUEVARENCA_TG1+TV1+FA1_GNL_B	0	0	0	0	0	0	0	0	0	0	0	0	0	0	0	0	0	0	0	0	0	0	0	0	**0**
NUEVARENCA_TG1+TV1+FA1_GNL_C	0	0	0	0	0	0	0	0	0	0	0	0	0	0	0	0	0	0	0	0	0	0	0	0	**0**
NUEVARENCA_TG1+TV1+FA1_GNL_D	0	0	0	0	0	0	0	0	0	0	0	0	0	0	0	0	0	0	0	0	0	0	0	0	**0**
NUEVARENCA_TG1+TV1+FA1_GNL_E	0	0	0	0	0	0	0	0	0	0	0	0	0	0	0	0	0	0	0	0	0	0	0	0	**0**
NUEVARENCA_TG1+TV1+FA1_GNL_INFLEX	0	0	0	0	0	0	0	0	0	0	0	0	0	0	0	0	0	0	0	0	0	0	0	0	**0**
NUEVARENCA_TG1+TV1+FA1_GNL_P	0	0	0	0	0	0	0	0	0	0	0	0	0	0	0	0	0	0	0	0	0	0	0	0	**0**
CMPCCORDILLERA_GN_A	0	0	0	0	0	0	0	0	0	0	0	0	0	0	0	0	0	0	0	0	0	0	0	0	**0**
CMPCCORDILLERA_GNL_A	0	0	0	0	0	0	0	0	0	0	0	0	0	0	0	0	0	0	0	0	0	0	0	0	**0**
CMPCCORDILLERA_GNL_B	0	0	0	0	0	0	0	0	0	0	0	0	0	0	0	0	0	0	0	0	0	0	0	0	**0**
SANTAMARTA_COGEN	15	15	15	15	15	15	15	15	15	15	2	2	2	2	2	13	2	15	15	15	15	15	15	15	**277**
CANDELARIA-1_DIESEL	0	0	0	0	0	0	0	0	0	0	0	0	0	0	0	0	0	0	0	0	0	0	0	0	**0**
CANDELARIA-1_GN_A	0	0	0	0	0	0	0	0	0	0	0	0	0	0	0	0	0	0	0	0	0	0	0	0	**0**
CANDELARIA-1_GN_B	0	0	0	0	0	0	0	0	0	0	0	0	0	0	0	0	0	0	0	0	0	0	0	0	**0**
CANDELARIA-1_GN_C	0	0	0	0	0	0	0	0	0	0	0	0	0	0	0	0	0	0	0	0	0	0	0	0	**0**
CANDELARIA-1_GN_D	0	0	0	0	0	0	0	0	0	0	0	0	0	0	0	0	0	0	0	0	0	0	0	0	**0**
CANDELARIA-1_GNL_A	0	0	0	0	0	0	0	0	0	0	0	0	0	0	0	0	0	0	0	0	0	0	0	0	**0**
CANDELARIA-1_GNL_B	0	0	0	0	0	0	0	0	0	0	0	0	0	0	0	0	0	0	0	0	0	0	0	0	**0**
CANDELARIA-1_GNL_C	0	0	0	0	0	0	0	0	0	0	0	0	0	0	0	0	0	0	0	0	0	0	0	0	**0**
CANDELARIA-1_GNL_D	0	0	0	0	0	0	0	0	0	0	0	0	0	0	0	0	0	0	0	0	0	0	0	0	**0**
CANDELARIA-1_GNL_E	0	0	0	0	0	0	0	0	0	0	0	0	0	0	0	0	0	0	0	0	0	0	0	0	**0**
CANDELARIA-1_GNL_F	0	0	0	0	0	0	0	0	0	0	0	0	0	0	0	0	0	0	0	0	0	0	0	0	**0**
CANDELARIA-1_GNL_G	0	0	0	0	0	0	0	0	0	0	0	0	0	0	0	0	0	0	0	0	0	0	0	0	**0**
CANDELARIA-1_GNL_INFLEX	0	0	0	0	0	0	0	0	0	0	0	0	0	0	0	0	0	0	0	0	0	0	0	0	**0**
CANDELARIA-2_DIESEL	0	0	0	0	0	0	0	0	0	0	0	0	0	0	0	0	0	0	0	0	0	0	0	0	**0**
CANDELARIA-2_GN_A	0	0	0	0	0	0	0	0	0	0	0	0	0	0	0	0	0	0	100	100	100	60	0	0	**360**
CANDELARIA-2_GN_B	0	0	0	0	0	0	0	0	0	0	0	0	0	0	0	0	0	0	0	0	0	0	0	0	**0**
CANDELARIA-2_GN_C	0	0	0	0	0	0	0	0	0	0	0	0	0	0	0	0	0	0	0	0	0	0	0	0	**0**
CANDELARIA-2_GN_D	0	0	0	0	0	0	0	0	0	0	0	0	0	0	0	0	0	0	0	0	0	0	0	0	**0**
CANDELARIA-2_GNL_A	0	0	0	0	0	0	0	0	0	0	0	0	0	0	0	0	0	0	0	0	0	0	0	0	**0**
CANDELARIA-2_GNL_B	0	0	0	0	0	0	0	0	0	0	0	0	0	0	0	0	0	0	0	0	0	0	0	0	**0**
CANDELARIA-2_GNL_C	0	0	0	0	0	0	0	0	0	0	0	0	0	0	0	0	0	0	0	0	0	0	0	0	**0**
CANDELARIA-2_GNL_D	0	0	0	0	0	0	0	0	0	0	0	0	0	0	0	0	0	0	0	0	0	0	0	0	**0**
CANDELARIA-2_GNL_E	0	0	0	0	0	0	0	0	0	0	0	0	0	0	0	0	0	0	0	0	0	0	0	0	**0**
CANDELARIA-2_GNL_F	0	0	0	0	0	0	0	0	0	0	0	0	0	0	0	0	0	0	0	0	0	0	0	0	**0**
CANDELARIA-2_GNL_G	0	0	0	0	0	0	0	0	0	0	0	0	0	0	0	0	0	0	0	0	0	0	0	0	**0**
CANDELARIA-2_GNL_INFLEX	0	0	0	0	0	0	0	0	0	0	0	0	0	0	0	0	0	0	0	0	0	0	0	0	**0**
EPACIFICO_COGEN	16	16	16	16	16	16	16	16	16	16	16	16	16	16	16	16	16	16	16	16	16	16	16	16	**374**
ESPERANZA-DS1_DIESEL	0	0	0	0	0	0	0	0	0	0	0	0	0	0	0	0	0	0	0	0	0	0	0	0	**0**
ESPERANZA-DS2_DIESEL	0	0	0	0	0	0	0	0	0	0	0	0	0	0	0	0	0	0	0	0	0	0	0	0	**0**
ESPERANZA-TG1_DIESEL	0	0	0	0	0	0	0	0	0	0	0	0	0	0	0	0	0	0	0	0	0	0	0	0	**0**
TENO_DIESEL	0	0	0	0	0	0	0	0	0	0	0	0	0	0	0	0	0	0	0	0	0	0	0	0	**0**
TENOGAS_GLP	1	1	1	1	1	1	1	1	1	1	0	0	0	0	0	0	0	0	1	1	1	1	1	1	**19**
CEMENTOSBIOBIO_DIESEL	0	0	0	0	0	0	0	0	0	0	0	0	0	0	0	0	0	0	0	0	0	0	0	0	**0**
CEMENTOSBIOBIO_FO6	0	0	0	0	0	0	0	0	0	0	0	0	0	0	0	0	0	0	0	0	0	0	0	0	**0**
LICANTEN_BL1_COGEN	0	0	0	0	0	0	0	0	0	0	0	0	0	0	0	0	0	0	0	0	0	0	0	0	**0**

Periodo Desde: 26-02-2025 04-03-2025

COORDINADOR ELÉCTRICO NACIONAL	Programación Diaria del Sistema Eléctrico Nacional																								
miércoles, 26 de febrero de 2025	1	2	3	4	5	6	7	8	9	10	11	12	13	14	15	16	17	18	19	20	21	22	23	24	
Costos Operación	272	273	274	273	274	268	254	268	221	84	72	78	81	83	83	83	83	73	96	251	304	304	303	298	**4,652**
Costos Encendido/Detención	3	0	0	0	0	0	2	0	5	21	0	0	0	0	0	0	0	0	3	210	151	0	2	0	**397**
Costos Totales [kUSD]	**275**	**273**	**274**	**273**	**274**	**268**	**256**	**268**	**226**	**104**	**72**	**78**	**81**	**83**	**83**	**83**	**83**	**73**	**99**	**460**	**456**	**304**	**305**	**298**	**5,049**
Costo Marginal Quillota 220 kV	**85.9**	**85.9**	**83.0**	**82.8**	**81.9**	**85.9**	**85.9**	**83.0**	**65.3**	**57.5**	**0.0**	**0.0**	**0.0**	**0.0**	**5.4**	**13.6**	**13.6**	**31.6**	**52.3**	**73.8**	**90.2**	**90.2**	**90.2**	**90.2**	**56.17**
Pérdidas [MWh]	239	247	246	270	272	276	272	252	167	222	287	306	334	328	331	342	333	328	269	225	238	258	255	259	**6,557**
Consumos Propios [MWh]	279	279	279	279	279	279	278	279	272	257	257	257	257	257	257	257	257	257	259	292	314	314	313	312	**6,617**
Demanda Total [MWh]	9416	9103	8921	8717	8599	8623	8812	9236	9577	9974	10278	10420	10571	10747	10823	10865	10843	10725	10515	10430	10392	10536	10245	9902	**238,273**
Generación Total [MWh]	**9934**	**9630**	**9446**	**9266**	**9150**	**9177**	**9363**	**9768**	**10016**	**10454**	**10822**	**10983**	**11161**	**11332**	**11411**	**11463**	**11433**	**11310**	**11044**	**10947**	**10943**	**11108**	**10813**	**10473**	**251,447**

LICANTEN_BL1+BL2_COGEN	0	0	0	0	0	0	0	0	0	0	0	0	0	0	0	0	0	0	0	0	0	0	0	0	**0**
CONSTITUCION_DIESEL	0	0	0	0	0	0	0	0	0	0	0	0	0	0	0	0	0	0	0	0	0	0	0	0	**0**
MAULE_DIESEL	0	0	0	0	0	0	0	0	0	0	0	0	0	0	0	0	0	0	0	0	0	0	0	0	**0**
VINALES_BL1_COGEN	10	10	10	10	10	10	10	10	10	10	10	10	10	10	10	10	10	10	10	10	10	10	10	10	**240**
VINALES_BL1+BL2_COGEN	12	12	12	12	12	12	12	12	12	2	0	0	0	0	0	0	0	0	2	12	12	12	12	12	**172**
CELCO_BL1_COGEN	5	5	5	5	5	5	5	5	5	3	3	3	3	3	3	3	3	3	3	5	5	5	5	5	**100**
CELCO_BL1+BL2_COGEN	0	0	0	0	0	0	0	0	0	0	0	0	0	0	0	0	0	0	0	0	0	0	0	0	**0**
SANJAVIER-1_DIESEL	0	0	0	0	0	0	0	0	0	0	0	0	0	0	0	0	0	0	0	0	0	0	0	0	**0**
SANJAVIER-2_DIESEL	0	0	0	0	0	0	0	0	0	0	0	0	0	0	0	0	0	0	0	0	0	0	0	0	**0**
LINARES_DIESEL	0	0	0	0	0	0	0	0	0	0	0	0	0	0	0	0	0	0	0	0	0	0	0	0	**0**
SANGREGORIO_DIESEL	0	0	0	0	0	0	0	0	0	0	0	0	0	0	0	0	0	0	0	0	0	0	0	0	**0**
NUEVAALDEA_BL1_COGEN	7	7	7	7	7	7	7	7	7	7	7	7	7	7	7	7	7	7	7	7	7	7	7	7	**168**
NUEVAALDEA_BL1+BL2_COGEN	37	37	37	37	37	37	37	37	37	37	37	37	37	37	37	37	37	37	37	37	37	37	37	37	**888**
NUEVAALDEA_BL1+BL2+BL3_COGEN	7	7	7	7	7	7	7	7	7	7	0	0	0	0	0	0	0	7	7	7	7	7	7	7	**119**
NUEVAALDEA-2_DIESEL	0	0	0	0	0	0	0	0	0	0	0	0	0	0	0	0	0	0	0	0	0	0	0	0	**0**
LAJAEVE-1_COGEN	7	7	7	7	7	7	7	7	7	7	2	2	2	2	2	2	2	6	7	7	7	7	7	7	**133**
LAJAEVE-2_COGEN	3	3	3	3	3	3	3	3	3	3	3	0	3	3	3	3	3	3	3	3	3	3	3	3	**69**
MASISA_COGEN	11	11	11	11	11	11	11	11	11	11	6	6	6	6	6	6	6	6	11	11	11	11	11	11	**220**
SANTALIDIA_DIESEL	0	0	0	0	0	0	0	0	0	0	0	0	0	0	0	0	0	0	0	0	0	0	0	0	**0**
LOSPINOS_DIESEL	0	0	0	0	0	0	0	0	0	0	0	0	0	0	0	0	0	0	0	0	0	0	0	0	**0**
LOSGUINDOS_DIESEL	0	0	0	0	0	0	0	0	0	0	0	0	0	0	0	0	0	0	0	0	0	0	0	0	**0**
LOSGUINDOS-2_DIESEL	0	0	0	0	0	0	0	0	0	0	0	0	0	0	0	0	0	0	0	0	0	0	0	0	**0**
SANTAFE_BL1_COGEN	22	22	22	22	22	22	22	22	22	22	22	22	22	22	22	22	22	22	22	22	22	22	22	22	**516**
SANTAFE_BL1+BL2_COGEN	19	19	19	19	19	19	19	19	19	0	0	0	0	0	0	0	0	19	19	19	19	19	19	19	**302**
SANTAFE_BL1+BL2+BL3_COGEN	16	16	16	16	16	16	16	16	16	0	0	0	0	0	0	0	0	0	0	16	16	16	16	16	**226**
SANTAFE_BL1+BL2+BL3+BL4_COGEN	11	11	11	11	11	11	11	11	0	0	0	0	0	0	0	0	0	0	0	0	11	11	11	11	**130**
CMPCSANTAFE_COGEN	5	5	5	5	5	5	5	5	5	5	5	5	5	5	5	5	5	5	5	5	5	5	5	5	**120**
CMPCLAJA_BL1_COGEN	0	0	0	0	0	0	0	0	0	0	0	0	0	0	0	0	0	0	0	0	0	0	0	0	**0**
CMPCLAJA_BL1+BL2_COGEN	0	0	0	0	0	0	0	0	0	0	0	0	0	0	0	0	0	0	0	0	0	0	0	0	**0**
CMPCLAJA_BL1+BL2+BL3_COGEN	0	0	0	0	0	0	0	0	0	0	0	0	0	0	0	0	0	0	0	0	0	0	0	0	**0**
CMPCLAJA_BL1+BL2+BL3+BL4_COGEN	0	0	0	0	0	0	0	0	0	0	0	0	0	0	0	0	0	0	0	0	0	0	0	0	**0**
CMPCLAJA_BL1+BL2+BL3+BL4+BL5_COGEN	0	0	0	0	0	0	0	0	0	0	0	0	0	0	0	0	0	0	0	0	0	0	0	0	**0**
CMPCPACIFICO_BL1_COGEN	12	12	12	12	12	12	12	12	12	4	4	4	4	4	12	12	12	12	12	12	12	12	12	12	**248**
CMPCPACIFICO_BL1+BL2_COGEN	11	11	11	11	11	11	11	11	11	0	0	0	0	0	0	0	0	11	0	11	11	11	11	11	**166**
CMPCPACIFICO_BL1+BL2+BL3_COGEN	0	0	0	0	0	0	0	0	0	0	0	0	0	0	0	0	0	0	0	0	0	0	0	0	**1**
YUNGAY-1_DIESEL	0	0	0	0	0	0	0	0	0	0	0	0	0	0	0	0	0	0	0	0	0	0	0	0	**0**
YUNGAY-1_GN_A	0	0	0	0	0	0	0	0	0	0	0	0	0	0	0	0	0	0	0	0	0	0	0	0	**0**
YUNGAY-1_GNL_A	0	0	0	0	0	0	0	0	0	0	0	0	0	0	0	0	0	0	0	0	0	0	0	0	**0**
YUNGAY-2_DIESEL	0	0	0	0	0	0	0	0	0	0	0	0	0	0	0	0	0	0	0	0	0	0	0	0	**0**
YUNGAY-2_GN_A	0	0	0	0	0	0	0	0	0	0	0	0	0	0	0	0	0	0	0	0	0	0	0	0	**0**
YUNGAY-2_GNL_A	0	0	0	0	0	0	0	0	0	0	0	0	0	0	0	0	0	0	0	0	0	0	0	0	**0**
YUNGAY-3_DIESEL	0	0	0	0	0	0	0	0	0	0	0	0	0	0	0	0	0	0	0	0	0	0	0	0	**0**
YUNGAY-3_GN_A	0	0	0	0	0	0	0	0	0	0	0	0	0	0	0	0	0	0	0	0	0	0	0	0	**0**
YUNGAY-3_GNL_A	0	0	0	0	0	0	0	0	0	0	0	0	0	0	0	0	0	0	0	0	0	0	0	0	**0**
YUNGAY-4_DIESEL	0	0	0	0	0	0	0	0	0	0	0	0	0	0	0	0	0	0	0	0	0	0	0	0	**0**
CHOLGUAN_BL1_COGEN	0	0	0	0	0	0	0	0	0	0	0	0	0	0	0	0	0	0	0	0	0	0	0	0	**0**
CHOLGUAN_BL1+BL2_COGEN	0	0	0	0	0	0	0	0	0	0	0	0	0	0	0	0	0	0	0	0	0	0	0	0	**0**
NEWEN_DIESEL	0	0	0	0	0	0	0	0	0	0	0	0	0	0	0	0	0	0	0	0	0	0	0	0	**0**
NEWEN_GN_A	0	0	0	0	0	0	0	0	0	0	0	0	0	0	0	0	0	0	0	0	0	0	0	0	**0**
NEWEN_GNL_A	0	0	0	0	0	0	0	0	0	0	0	0	0	0	0	0	0	0	0	0	0	0	0	0	**0**
NEWEN_GNL_B	0	0	0	0	0	0	0	0	0	0	0	0	0	0	0	0	0	0	0	0	0	0	0	0	**0**
NEWEN_PROPANO	0	0	0	0	0	0	0	0	0	0	0	0	0	0	0	0	0	0	0	0	0	0	0	0	**0**
ENAPBIOBIO_COGEN	21	21	21	21	21	21	21	21	21	21	21	21	21	21	21	21	21	21	21	21	21	21	21	21	**492**

Periodo Desde: 26-02-2025 04-03-2025

COORDINADOR ELÉCTRICO NACIONAL	Programación Diaria del Sistema Eléctrico Nacional																								
miércoles, 26 de febrero de 2025	1	2	3	4	5	6	7	8	9	10	11	12	13	14	15	16	17	18	19	20	21	22	23	24	
Costos Operación	272	273	274	273	274	268	254	268	221	84	72	78	81	83	83	83	83	73	96	251	304	304	303	298	**4,652**
Costos Encendido/Detención	3	0	0	0	0	0	2	0	5	21	0	0	0	0	0	0	0	0	3	210	151	0	2	0	**397**
Costos Totales [kUSD]	**275**	**273**	**274**	**273**	**274**	**268**	**256**	**268**	**226**	**104**	**72**	**78**	**81**	**83**	**83**	**83**	**83**	**73**	**99**	**460**	**456**	**304**	**305**	**298**	**5,049**
Costo Marginal Quillota 220 kV	**85.9**	**85.9**	**83.0**	**82.8**	**81.9**	**85.9**	**85.9**	**83.0**	**65.3**	**57.5**	**0.0**	**0.0**	**0.0**	**0.0**	**5.4**	**13.6**	**13.6**	**31.6**	**52.3**	**73.8**	**90.2**	**90.2**	**90.2**	**90.2**	**56.17**
Pérdidas [MWh]	239	247	246	270	272	276	272	252	167	222	287	306	334	328	331	342	333	328	269	225	238	258	255	259	**6,557**
Consumos Propios [MWh]	279	279	279	279	279	279	278	279	272	257	257	257	257	257	257	257	257	257	259	292	314	314	313	312	**6,617**
Demanda Total [MWh]	9416	9103	8921	8717	8599	8623	8812	9236	9577	9974	10278	10420	10571	10747	10823	10865	10843	10725	10515	10430	10392	10536	10245	9902	**238,273**
Generación Total [MWh]	**9934**	**9630**	**9446**	**9266**	**9150**	**9177**	**9363**	**9768**	**10016**	**10454**	**10822**	**10983**	**11161**	**11332**	**11411**	**11463**	**11433**	**11310**	**11044**	**10947**	**10943**	**11108**	**10813**	**10473**	**251,447**

ESCUADRON_COGEN	1	1	1	1	1	1	1	1	1	1	1	1	1	1	1	1	1	1	1	1	1	1	1	1	**17**
CORONEL_DIESEL	0	0	0	0	0	0	0	0	0	0	0	0	0	0	0	0	0	0	0	0	0	0	0	0	**0**
CORONEL_GN_A	0	0	0	0	0	0	0	0	0	0	0	0	0	0	0	0	0	0	0	0	0	0	0	0	**0**
CORONEL_GNL_A	0	0	0	0	0	0	0	0	0	0	0	0	0	0	0	0	0	0	0	0	0	0	0	0	**0**
CORONEL_GNL_B	0	0	0	0	0	0	0	0	0	0	0	0	0	0	0	0	0	0	0	0	0	0	0	0	**0**
SANTAMARIA_CAR	0	0	0	0	0	0	0	0	0	0	0	0	0	0	0	0	0	0	0	0	0	0	0	0	**0**
HORCONES_DIESEL	0	0	0	0	0	0	0	0	0	0	0	0	0	0	0	0	0	0	0	0	0	0	0	0	**0**
ARAUCO_COGEN	24	24	24	24	24	24	24	24	24	24	3	3	3	3	3	3	3	3	24	24	24	24	24	24	**408**
MAPA_COGEN	12	12	12	12	12	12	12	12	12	12	12	12	12	12	12	12	12	12	12	12	12	12	12	12	**288**
LAUTARO-1_BL1_COGEN	22	22	22	22	22	22	22	22	22	18	11	11	11	11	11	11	11	22	22	22	22	22	22	22	**447**
LAUTARO-1_BL1+BL2_COGEN	4	4	4	4	4	4	4	4	4	3	0	0	0	0	0	0	0	4	4	4	4	4	4	4	**67**
LAUTARO-2_BL1_COGEN	0	0	0	0	0	0	0	0	0	0	0	0	0	0	0	0	0	0	0	0	0	0	0	0	**0**
LAUTARO-2_BL1+BL2_COGEN	0	0	0	0	0	0	0	0	0	0	0	0	0	0	0	0	0	0	0	0	0	0	0	0	**0**
VALDIVIA_BL1_COGEN_EUCA	8	8	8	8	8	8	8	8	8	8	8	8	8	8	8	8	8	8	8	8	8	8	8	8	**192**
VALDIVIA_BL1_COGEN_PINO	0	0	0	0	0	0	0	0	0	0	0	0	0	0	0	0	0	0	0	0	0	0	0	0	**0**
VALDIVIA_BL1+BL2_COGEN_EUCA	8	8	8	8	8	8	8	8	8	8	8	8	8	8	8	8	8	8	8	8	8	8	8	8	**192**
VALDIVIA_BL1+BL2_COGEN_PINO	0	0	0	0	0	0	0	0	0	0	0	0	0	0	0	0	0	0	0	0	0	0	0	0	**0**
VALDIVIA_BL1+BL2+BL3_COGEN_EUCA	5	5	5	5	5	5	5	5	5	5	5	5	5	5	5	5	5	5	5	5	5	5	5	5	**120**
VALDIVIA_BL1+BL2+BL3_COGEN_PINO	0	0	0	0	0	0	0	0	0	0	0	0	0	0	0	0	0	0	0	0	0	0	0	0	**0**
VALDIVIA_BL1+BL2+BL3+BL4_COGEN_EUCA	0	0	0	0	0	0	0	0	0	0	12	0	0	40	0	0	40	0	0	0	0	0	0	0	**92**
VALDIVIA_BL1+BL2+BL3+BL4_COGEN_PINO	0	0	0	0	0	0	0	0	0	0	0	0	0	0	0	0	0	0	0	0	0	0	0	0	**0**
ANTILHUE-1_DIESEL	0	0	0	0	0	0	0	0	0	0	0	0	0	0	0	0	0	0	0	0	0	0	0	0	**0**
ANTILHUE-2_DIESEL	0	0	0	0	0	0	0	0	0	0	0	0	0	0	0	0	0	0	0	0	0	0	0	0	**0**
CALLECALLE_DIESEL	0	0	0	0	0	0	0	0	0	0	0	0	0	0	0	0	0	0	0	0	0	0	0	0	**0**
CHUYACA_DIESEL	0	0	0	0	0	0	0	0	0	0	0	0	0	0	0	0	0	0	0	0	0	0	0	0	**0**
TRAPEN_DIESEL	0	0	0	0	0	0	0	0	23	1	1	35	50	19	54	54	18	6	1	1	0	0	0	0	**264**
DEGAN-NAVE1+2_DIESEL	0	0	0	0	0	0	0	0	0	0	0	0	0	0	0	0	0	0	0	0	0	0	0	0	**0**
DEGAN-NAVE5_DIESEL	0	0	0	0	0	0	0	0	0	0	0	0	0	0	0	0	0	0	0	0	0	0	0	0	**0**
DEGAN-2_DIESEL	0	0	0	0	0	0	0	0	0	0	0	0	0	0	0	0	0	0	0	0	0	0	0	0	**0**
TRINCAO_DIESEL	0	0	0	0	0	0	0	0	0	0	14	14	14	14	14	14	14	14	1	1	0	0	0	0	**116**
CHILOE_DIESEL	0	0	0	0	0	0	0	0	0	0	0	0	0	0	0	0	0	0	0	0	0	0	0	0	**0**

Embalses y Reguladas	1	2	3	4	5	6	7	8	9	10	11	12	13	14	15	16	17	18	19	20	21	22	23	24	Total
Total	**1838**	**1727**	**1645**	**1617**	**1576**	**1614**	**1818**	**2238**	**1102**	**814**	**660**	**659**	**656**	**653**	**734**	**910**	**902**	**924**	**1045**	**1637**	**1867**	**1928**	**1993**	**2087**	**32,640**
RAPEL-1	50	50	50	50	50	50	0	50	0	0	0	0	0	0	0	0	0	0	0	50	0	50	0	50	**495**
RAPEL-2	0	0	0	0	55	55	55	55	0	0	0	0	0	0	0	0	0	0	0	0	0	0	0	0	**220**
RAPEL-3	0	0	0	0	0	0	0	0	0	0	0	0	0	0	0	0	0	0	0	0	0	0	0	0	**0**
RAPEL-4	0	0	0	0	0	58	0	0	0	0	0	0	0	0	0	0	0	0	0	0	0	0	0	0	**58**
RAPEL-5	0	0	0	0	0	0	0	0	0	0	0	0	0	0	0	0	0	0	0	0	0	0	0	0	**0**
LOSCONDORES-1	80	80	80	80	80	80	80	80	26	26	26	26	26	26	26	26	26	26	26	80	80	80	80	80	**1322**
LOSCONDORES-2	80	80	80	80	80	80	80	80	0	0	0	0	0	0	0	0	0	0	0	80	80	80	80	80	**1040**
LAMINA	24	24	24	24	24	24	24	24	11	11	11	11	11	11	11	11	11	11	11	24	24	24	24	24	**435**
CIPRESES-1	17	17	17	17	17	17	17	17	17	0	0	0	0	0	0	0	0	10	15	17	17	17	17	22	**269**
CIPRESES-2	20	20	0	0	0	20	0	0	0	0	0	0	0	0	0	0	0	0	0	0	20	20	20	20	**140**
CIPRESES-3	0	0	0	0	0	13	0	0	0	0	0	0	0	0	0	0	0	0	0	0	15	15	15	15	**74**
OJOSDEAGUA	8	8	8	8	8	8	8	8	8	0	0	0	0	0	0	0	0	0	8	8	8	8	8	8	**117**
ISLA	61	61	55	55	55	64	55	55	37	32	32	32	32	32	32	32	32	35	36	55	65	65	65	66	**1143**
CURILLINQUE	76	76	69	69	69	80	69	69	46	40	40	40	40	40	40	40	40	44	45	69	81	81	81	83	**1425**
LOMAALTA	34	34	31	31	31	36	31	31	21	18	18	18	18	18	18	18	18	19	20	31	36	36	36	37	**635**
LOSHIERROS	2	2	2	0	0	0	0	0	0	0	0	0	0	0	0	0	0	0	0	0	0	0	0	2	**8**
LOSHIERROS-2	0	0	0	0	0	0	0	0	0	0	0	0	0	0	0	0	0	0	0	0	0	0	0	0	**0**
PEHUENCHE-1	0	0	0	0	0	0	155	218	0	0	0	0	0	0	0	0	0	0	0	0	0	0	230	230	**833**

Periodo Desde: 26-02-2025 04-03-2025

COORDINADOR ELÉCTRICO NACIONAL	Programación Diaria del Sistema Eléctrico Nacional																								
miércoles, 26 de febrero de 2025	**1**	**2**	**3**	**4**	**5**	**6**	**7**	**8**	**9**	**10**	**11**	**12**	**13**	**14**	**15**	**16**	**17**	**18**	**19**	**20**	**21**	**22**	**23**	**24**	
Costos Operación	272	273	274	273	274	268	254	268	221	84	72	78	81	83	83	83	83	73	96	251	304	304	303	298	**4,652**
Costos Encendido/Detención	3	0	0	0	0	0	2	0	5	21	0	0	0	0	0	0	0	0	3	210	151	0	2	0	**397**
Costos Totales [kUSD]	**275**	**273**	**274**	**273**	**274**	**268**	**256**	**268**	**226**	**104**	**72**	**78**	**81**	**83**	**83**	**83**	**83**	**73**	**99**	**460**	**456**	**304**	**305**	**298**	**5,049**
Costo Marginal Quillota 220 kV	**85.9**	**85.9**	**83.0**	**82.8**	**81.9**	**85.9**	**85.9**	**83.0**	**65.3**	**57.5**	**0.0**	**0.0**	**0.0**	**0.0**	**5.4**	**13.6**	**13.6**	**31.6**	**52.3**	**73.8**	**90.2**	**90.2**	**90.2**	**90.2**	**56.17**
Pérdidas [MWh]	239	247	246	270	272	276	272	252	167	222	287	306	334	328	331	342	333	328	269	225	238	258	255	259	**6,557**
Consumos Propios [MWh]	279	279	279	279	279	279	278	279	272	257	257	257	257	257	257	257	257	257	259	292	314	314	313	312	**6,617**
Demanda Total [MWh]	9416	9103	8921	8717	8599	8623	8812	9236	9577	9974	10278	10420	10571	10747	10823	10865	10843	10725	10515	10430	10392	10536	10245	9902	**238,273**
Generación Total [MWh]	**9934**	**9630**	**9446**	**9266**	**9150**	**9177**	**9363**	**9768**	**10016**	**10454**	**10822**	**10983**	**11161**	**11332**	**11411**	**11463**	**11433**	**11310**	**11044**	**10947**	**10943**	**11108**	**10813**	**10473**	**251,447**

PEHUENCHE-2	126	0	0	0	0	0	230	230	0	0	0	0	0	0	0	0	0	0	0	130	208	230	0	0	**1154**
COLBUN-1	125	120	131	120	120	119	130	110	0	0	0	0	0	0	0	0	0	0	0	120	127	120	128	138	**1609**
COLBUN-2	0	0	149	157	159	182	156	115	0	0	0	0	0	0	0	0	0	0	136	141	119	136	0	0	**1450**
MACHICURA-1	27	27	27	27	27	27	27	27	27	27	27	27	27	27	27	27	27	27	27	27	27	27	27	27	**648**
MACHICURA-2	0	0	0	0	0	0	0	0	0	0	0	0	0	0	0	0	0	0	0	0	0	0	0	0	**0**
CHIBURGO	8	9	9	9	9	9	9	9	9	9	9	9	9	9	9	9	9	9	9	9	0	0	0	0	**179**
SANCLEMENTE	4	4	4	4	4	4	4	4	4	4	4	4	4	4	4	4	4	4	4	4	4	4	4	4	**103**
SANIGNACIO	0	0	0	0	0	0	0	0	0	0	0	0	0	0	0	0	0	0	0	0	0	0	0	0	**0**
ELTORO-1	88	88	88	88	88	88	88	88	88	49	45	0	0	0	30	33	24	88	88	88	88	88	88	96	**1592**
ELTORO-2	86	86	86	86	88	86	86	86	97	65	0	0	0	39	0	86	86	86	86	75	86	86	86	86	**1656**
ELTORO-3	102	108	88	88	88	88	88	99	88	88	0	43	41	0	88	88	88	88	88	88	88	88	88	114	**1909**
ELTORO-4	113	113	88	88	88	88	88	113	88	88	0	0	0	0	0	88	88	28	28	88	88	88	104	113	**1667**
ABANICO	31	31	31	31	31	31	31	31	31	31	31	31	31	31	31	31	31	31	31	31	31	31	31	31	**739**
ANTUCO-1	53	53	53	53	53	53	53	53	53	53	53	53	53	53	53	60	60	60	157	60	60	53	53	53	**1413**
ANTUCO-2	106	106	106	106	106	106	106	106	106	104	104	104	104	104	104	96	96	96	0	98	98	106	106	106	**2372**
RUCUE	0	0	0	0	0	0	0	0	0	0	0	0	0	0	0	0	0	0	0	0	0	0	0	0	**0**
QUILLECO	0	0	0	0	0	0	0	0	0	0	0	0	0	0	0	0	0	0	0	0	0	0	0	0	**0**
LAJA1	0	0	0	0	0	0	0	0	0	0	0	0	0	0	0	0	0	0	0	0	0	0	0	0	**0**
RALCO-1	99	99	99	99	99	0	0	99	99	0	0	0	0	0	0	0	0	0	0	0	99	99	123	106	**1120**
RALCO-2	99	169	0	0	0	0	0	99	99	0	0	0	0	0	0	0	0	0	0	0	0	0	177	177	**821**
PALMUCHO	29	29	29	29	29	29	29	29	29	29	28	29	28	27	29	29	29	29	29	29	29	29	29	29	**699**
PANGUE-1	80	80	80	80	80	80	80	80	80	20	20	20	20	20	20	20	20	20	20	80	114	80	80	80	**1354**
PANGUE-2	0	0	0	0	0	0	0	0	0	0	0	0	0	0	0	0	0	0	0	0	0	0	0	0	**0**
ANGOSTURA-1	0	0	0	0	0	0	0	77	0	0	0	0	0	0	0	0	0	0	0	0	0	0	0	0	**77**
ANGOSTURA-2	0	77	77	0	0	0	0	0	0	0	0	0	0	0	0	0	0	0	0	0	0	0	77	77	**308**
ANGOSTURA-3	40	0	0	40	40	40	40	0	40	40	40	40	40	40	40	40	40	40	40	40	40	40	0	0	**760**
CANUTILLAR-1	86	77	0	60	0	0	0	40	0	40	86	86	86	86	86	86	86	86	55	59	67	77	67	67	**1383**
CANUTILLAR-2	86	0	86	40	0	0	0	56	0	40	86	86	86	86	86	86	86	86	86	59	67	71	69	67	**1415**

ANEXO Nº2

Detalle de la generación real del día 26 de febrero de 2025

RESUMEN DIARIO DE OPERACION DEL SEN

26-02-2025 26-02-2025

	1	2	3	4	5	6	7	8	9	10	11	12	13	14	15	16	17	18	19	20	21	22	23	24	TOT.DIA	DMAX.	DMED.
																									MWh	MWh/h	MWh/h
CHAPIQUINA	4.3	3.6	3.3	3.4	3.2	3.2	3.4	3.3	6.9	7.1	7.5	8.2	8.5	8.5	8.5	8.7	8.0	8.0	7.7	7.8	9.0	9.0	9.0	9.0	159.1	9.0	6.6
COSAPILLA	0.5	0.5	0.3	0.3	0.3	0.3	0.3	0.3	0.4	0.4	0.5	0.5	0.5	0.5	0.5	0.5	0.1	0.5	0.5	0.5	0.5	0.5	0.5	0.5	9.9	0.5	0.4
ELTORON2	0.0	0.0	0.0	0.0	0.0	0.0	0.0	0.0	0.0	0.0	0.0	0.0	0.0	0.5	1.0	1.0	1.0	0.3	0.0	0.6	1.0	1.0	0.3	0.0	6.6	1.0	0.3
CAVANCHA	0.0	0.0	0.0	0.0	0.0	0.0	0.0	0.0	0.0	0.0	0.0	0.0	0.0	0.0	0.0	0.0	0.0	0.0	0.0	0.0	0.0	0.0	0.0	0.0	0.0	0.0	0.0
ALTOHOSPICIO	0.0	0.0	0.0	0.0	0.0	0.0	0.0	0.0	0.2	0.0	0.0	0.0	0.2	0.9	1.0	1.0	1.0	0.4	0.9	0.9	1.0	1.0	0.7	1.0	10.0	1.0	0.4
SANTAROSA	0.0	0.0	0.0	0.0	0.0	0.0	0.0	0.0	0.0	0.0	0.0	0.0	0.0	0.0	0.0	0.0	0.0	0.0	0.0	0.0	0.0	0.0	0.0	0.0	0.0	0.0	0.0
RIOHUASCO	0.0	0.0	0.0	1.3	1.4	1.4	1.4	1.4	1.4	1.4	1.4	1.4	1.4	1.4	1.4	1.4	1.4	1.4	1.4	1.4	1.4	1.4	1.4	1.4	29.1	1.4	1.2
PUCLARO	0.0	0.0	0.0	1.1	1.2	1.2	1.2	1.2	1.2	1.2	1.2	1.1	0.3	1.2	1.1	1.1	1.1	1.1	1.1	1.1	1.1	1.1	1.1	1.1	23.4	1.2	1.0
LOSMOLLES	0.5	13.4	8.7	8.2	8.3	8.2	8.3	2.4	0.0	0.0	0.0	0.0	0.0	0.0	0.0	0.0	0.0	0.0	0.4	6.1	7.3	8.4	7.1	7.6	94.9	13.4	4.0
LAPALOMA	0.0	0.0	0.0	0.0	0.0	0.0	0.0	0.0	0.0	0.0	0.0	0.0	0.0	0.0	0.0	0.0	0.0	0.0	0.0	0.0	0.0	0.0	0.0	0.0	0.0	0.0	0.0
CH-HORNITOS	0.0	0.0	0.0	12.3	39.8	37.3	35.9	34.7	33.8	33.1	32.4	31.8	31.3	31.0	30.6	30.5	33.5	39.8	41.4	38.8	25.5	6.7	6.7	6.3	613.2	41.4	25.6
JUNCALITO	0.0	0.0	0.0	0.0	0.0	0.0	0.0	0.0	0.0	0.0	0.0	0.0	0.0	0.0	0.0	0.0	0.0	0.0	0.0	0.0	0.0	0.0	0.0	0.0	0.0	0.0	0.0
ELTARTARO	0.0	0.0	0.0	0.0	0.0	0.0	0.0	0.0	0.0	0.0	0.0	0.0	0.0	0.0	0.0	0.0	0.0	0.0	0.0	0.0	0.0	0.0	0.0	0.0	0.0	0.0	0.0
JUNCAL	0.0	0.3	12.1	17.9	21.7	23.3	22.6	19.7	21.5	20.6	19.3	18.5	18.6	18.6	18.5	18.3	17.7	17.8	20.1	20.6	21.3	22.3	21.7	20.4	433.4	23.3	18.1
BLANCO	0.0	0.0	0.0	0.0	0.0	0.0	0.0	0.0	0.0	0.0	0.0	0.0	0.0	0.0	0.0	0.0	0.0	0.0	0.0	0.0	0.0	0.0	0.0	0.0	0.0	0.0	0.0
LOSQUILOS	0.0	4.9	13.1	17.5	19.9	25.2	26.2	25.8	22.8	23.1	23.7	24.7	22.6	23.1	24.3	23.6	24.2	22.8	24.1	24.4	22.9	23.5	22.6	23.6	508.6	26.2	21.2
CHACABUQUITO	0.0	0.0	0.0	0.0	0.0	0.0	0.0	0.0	0.0	0.0	0.0	0.0	0.0	0.0	0.0	0.0	0.0	0.0	0.0	0.0	0.0	0.0	0.0	0.0	0.0	0.0	0.0
SAUCEANDES	0.0	0.0	0.0	0.0	0.0	0.0	0.0	0.0	0.0	0.0	0.0	0.0	0.2	0.3	0.3	0.3	0.3	0.3	0.4	0.5	0.5	0.5	0.6	0.5	5.0	0.6	0.2
CARENA	0.0	0.0	0.0	0.0	3.8	5.0	5.0	5.0	5.0	5.0	5.0	5.0	5.0	5.0	4.5	2.5	3.5	4.9	5.0	5.0	4.9	4.9	4.9	5.0	93.9	5.0	3.9
MINI_ARRAYAN	0.0	0.0	0.0	0.0	0.0	0.0	0.5	0.8	0.8	0.8	0.8	0.7	0.3	0.0	0.0	0.0	0.3	0.7	0.7	0.8	0.9	0.9	0.9	0.9	10.7	0.9	0.4
ALFALFAL	148.1	148.9	145.4	135.6	132.2	138.2	136.4	136.4	136.4	136.4	133.1	122.8	118.6	114.6	114.3	125.7	143.5	142.0	144.2	142.5	143.1	134.5	143.8	144.1	3260.8	148.9	135.9
ALFALFAL-2	0.0	0.0	0.0	0.0	0.0	0.0	0.0	0.0	0.0	0.0	0.0	0.0	0.0	0.0	0.0	0.0	0.0	0.0	0.0	0.0	0.0	0.0	0.0	0.0	0.0	0.0	0.0
LAS-LAJAS	0.0	0.0	0.0	0.0	0.0	0.0	0.0	0.0	0.0	0.0	0.0	0.0	0.0	0.0	0.0	0.0	0.0	0.0	0.0	0.0	0.0	0.0	0.0	0.0	0.0	0.0	0.0
MAITENES	0.0	0.0	0.0	0.0	0.0	0.0	0.0	0.0	0.0	0.0	0.0	0.0	0.0	0.0	0.0	0.0	0.0	0.0	0.0	0.0	0.0	0.0	0.0	0.0	0.0	0.0	0.0
LABIFURCADA	0.0	0.0	0.0	0.0	0.0	0.0	0.0	0.0	0.0	0.0	0.0	0.2	0.2	0.2	0.2	0.2	0.2	0.2	0.2	0.2	0.2	0.2	0.2	0.2	2.6	0.2	0.1
CALIBORO	1.0	0.9	0.8	0.7	0.7	0.8	0.9	0.9	0.9	0.9	0.9	0.9	1.0	1.0	1.0	1.0	1.0	1.0	1.0	1.0	1.0	1.0	1.0	1.0	22.4	1.0	0.9
MALLARAUCO	0.0	0.0	0.0	0.0	0.0	0.0	0.0	0.0	0.0	0.0	0.4	3.3	3.3	3.2	3.1	3.0	3.1	3.2	3.2	3.2	3.3	3.3	3.3	3.3	42.1	3.3	1.8
COYA	0.0	0.0	0.0	0.0	0.0	0.0	0.0	0.0	0.0	0.0	0.0	0.0	0.0	0.0	0.0	0.0	0.0	0.0	0.0	0.0	0.0	0.0	0.0	0.0	0.0	0.0	0.0
CHACAYES	1.2	65.6	111.0	110.9	106.0	90.4	87.3	87.0	82.9	81.0	79.0	68.5	55.5	55.4	56.0	54.6	76.1	72.2	78.5	92.2	99.7	110.9	108.2	111.3	1941.4	111.3	80.9
SAUZAL	0.0	21.0	46.0	46.0	66.0	74.0	74.0	53.0	56.0	54.2	61.2	62.0	49.4	45.4	44.2	31.3	33.3	32.5	35.1	38.1	49.4	68.6	67.3	69.5	1177.4	74.0	49.1
CIPRESILLOS	0.0	0.0	0.0	0.0	0.0	0.0	0.0	0.0	0.6	3.0	3.0	3.0	4.3	5.8	3.1	7.1	7.6	8.0	8.1	8.1	8.0	7.9	7.7	7.5	92.8	8.1	3.9
SAUZAL 60 HZ	0.0	0.0	0.0	0.0	0.0	0.0	0.0	0.0	0.0	0.0	0.0	0.0	0.0	0.0	0.0	0.0	0.0	0.0	0.0	0.0	0.0	0.0	0.0	0.0	0.0	0.0	0.0
SAUZALITO	0.0	0.0	0.3	5.4	6.0	6.0	6.0	6.0	6.0	6.4	6.4	6.4	6.4	6.6	6.7	6.5	6.5	6.5	6.5	6.5	6.4	6.4	6.4	6.4	133.0	6.7	5.5
LA-COMPANIA-II	0.0	0.0	0.0	0.0	0.0	0.0	0.0	0.0	0.0	0.0	0.0	0.3	1.0	1.0	1.1	1.1	1.1	1.1	1.1	1.1	1.1	1.4	1.5	1.5	14.5	1.5	0.6
LAHIGUERA	118.1	123.0	129.5	111.2	109.0	113.2	120.5	121.8	121.1	115.0	95.5	79.5	81.3	81.4	84.1	81.2	81.9	80.6	86.2	85.7	113.9	138.6	154.5	126.6	2553.2	154.5	106.4
LACONFLUENCIA	96.5	93.9	99.8	100.8	101.0	101.0	101.2	99.5	100.0	91.5	65.0	47.4	48.0	48.8	70.2	68.7	68.5	69.6	73.1	90.0	151.3	160.4	139.9	109.7	2195.6	160.4	91.5
ELPASO	0.0	7.7	25.4	28.3	13.2	7.3	14.3	21.9	12.0	8.2	9.3	12.9	14.0	20.1	20.1	33.5	37.5	38.7	41.2	43.2	38.1	33.4	27.7	18.0	526.0	43.2	21.9
SANANDRES	0.0	17.2	42.3	42.3	42.3	42.2	42.1	37.2	30.4	27.7	28.6	28.7	30.6	40.2	42.2	42.1	42.0	42.0	42.0	42.1	42.3	42.3	42.3	42.3	873.3	42.3	36.4
CONVENTOVIEJO	0.0	3.8	3.9	3.9	3.9	3.9	3.9	3.9	3.9	3.9	3.9	3.9	3.9	3.9	2.6	2.5	3.9	3.9	3.9	3.9	3.9	3.9	3.9	3.9	86.2	3.9	3.6
LAMONTANA-1	0.0	0.0	0.0	0.0	0.0	0.0	0.0	0.0	0.0	0.0	0.0	0.0	0.0	0.0	0.0	0.0	0.0	0.0	0.0	0.0	0.0	0.0	0.0	0.0	0.0	0.0	0.0
LAMONTANA-2	0.0	0.0	0.0	0.0	0.0	0.0	0.0	0.0	0.0	0.0	0.0	0.0	0.0	0.0	0.0	0.0	0.0	0.0	0.0	0.0	0.0	0.0	0.0	0.0	0.0	0.0	0.0
CUMPEO	2.0	2.0	2.0	2.0	2.0	2.0	2.0	2.0	1.8	1.8	1.9	2.0	2.0	1.9	2.0	2.0	2.0	1.8	2.1	2.0	1.8	1.7	1.8	1.9	46.6	2.1	1.9
CORRALES	0.0	1.1	2.9	2.9	2.9	2.9	2.9	2.9	2.9	2.9	2.9	2.9	2.9	2.9	2.9	2.9	2.9	2.9	2.9	2.9	2.9	2.9	2.9	2.9	65.6	2.9	2.7
ROBLERIA	0.0	0.0	0.0	0.0	0.0	0.0	0.0	0.0	0.0	0.0	0.0	0.0	0.0	0.0	0.0	0.0	0.0	0.0	1.0	1.0	1.0	1.7	1.8	1.8	8.5	1.8	0.4
LIRCAY	18.6	18.6	18.7	18.7	18.5	18.4	18.3	16.8	16.4	16.4	16.4	16.4	16.4	16.4	16.4	16.4	16.4	16.4	16.4	18.2	18.4	18.4	18.4	18.6	419.0	18.7	17.5
MARIPOSAS	3.0	2.8	2.8	2.8	2.7	2.7	2.7	2.7	2.7	2.7	2.7	2.7	2.7	2.7	2.7	2.7	2.7	2.7	2.7	2.7	2.7	2.7	2.7	2.7	65.4	3.0	2.7
PROVIDENCIA	1.6	1.7	1.7	1.6	1.7	1.7	1.7	1.7	1.6	1.5	1.5	1.6	1.7	1.7	1.7	1.7	1.7	1.7	1.7	1.7	1.7	1.7	1.7	1.7	40.0	1.7	1.7
MCHDOSAL	0.0	0.0	0.0	0.0	0.0	0.0	0.0	0.0	0.0	0.0	0.0	0.0	0.0	0.0	0.0	0.0	0.0	0.0	0.0	0.0	0.0	0.0	0.0	0.0	0.0	0.0	0.0
PURISIMA	0.1	0.1	0.1	0.1	0.1	0.1	0.1	0.1	0.1	0.1	0.1	0.1	0.1	0.1	0.1	0.1	0.1	0.1	0.1	0.1	0.1	0.1	0.1	0.1	2.6	0.1	0.1
ELGALPON	0.1	0.3	0.3	0.3	0.3	0.3	0.3	0.3	0.3	0.3	0.3	0.3	0.3	0.3	0.3	0.3	0.3	0.3	0.3	0.3	0.3	0.3	0.3	0.3	7.6	0.3	0.3
RIOCOLORADO	0.0	1.0	2.5	2.7	2.7	2.7	2.6	2.6	2.6	2.6	2.6	2.7	2.6	2.6	2.5	2.5	2.4	2.4	2.3	2.2	2.3	2.3	2.4	2.4	56.2	2.7	2.3
ITATA	0.0	0.0	0.0	0.0	0.0	0.0	0.0	0.0	0.0	0.0	0.0	0.0	0.0	0.0	0.0	0.0	0.0	0.0	0.0	0.0	0.0	0.0	0.0	0.0	0.0	0.0	0.0
ELDIUTO	2.6	2.5	2.3	2.0	1.7	1.4	1.2	1.0	1.1	1.5	1.9	2.2	2.3	2.4	2.4	2.4	2.4	2.4	2.4	2.4	2.4	2.4	2.4	2.4	49.9	2.6	2.1
BUREO	0.0	0.0	0.0	0.0	0.0	0.0	0.0	0.0	0.0	0.0	0.0	0.0	0.0	0.0	0.0	0.0	0.0	0.0	0.0	0.0	0.0	0.0	0.0	0.0	0.0	0.0	0.0
AILLIN	0.0	0.0	0.8	0.3	0.3	0.3	0.3	0.3	0.3	0.3	0.3	0.3	0.3	0.3	0.3	0.3	0.3	0.3	0.3	0.3	0.3	0.3	0.3	0.3	7.1	0.8	0.3
MUNILQUE-1	0.3	0.1	0.0	0.0	0.0	0.0	0.0	0.0	0.0	0.0	0.0	0.0	0.0	0.0	0.0	0.0	0.0	0.0	0.0	0.0	0.0	0.0	0.0	0.0	0.5	0.3	0.0
MUNILQUE-2	0.0	0.0	0.0	0.0	0.0	0.0	0.0	0.0	0.0	0.0	0.0	0.0	0.0	0.0	0.0	0.0	0.0	0.0	0.0	0.0	0.0	0.0	0.0	0.0	0.0	0.0	0.0
BOQUIAMARGO	0.0	0.0	0.0	0.0	0.0	0.0	0.0	0.0	0.0	0.0	0.0	0.0	0.0	0.0	0.0	0.0	0.0	0.0	0.0	0.0	0.0	0.0	0.0	0.0	0.0	0.0	0.0
ELMIRADOR	0.0	0.0	0.0	0.0	0.0	0.0	0.0	0.0	0.0	0.0	0.0	0.0	0.0	0.0	0.0	0.0	0.0	0.0	0.0	0.0	0.0	0.0	0.0	0.0	0.0	0.0	0.0
LLAUQUEREO	0.0	0.0	0.0	0.0	0.0	0.0	0.0	0.0	0.0	0.0	0.0	0.0	0.0	0.0	0.0	0.0	0.0	0.0	0.0	0.0	0.0	0.0	0.0	0.0	0.0	0.0	0.0
PEUCHEN	0.0	0.0	0.0	17.9	38.4	38.5	35.7	10.2	0.0	0.0	0.0	0.0	0.0	0.0	0.0	0.0	0.0	0.0	0.0	0.0	0.0	32.1	38.3	38.8	249.9	38.8	10.4
MAMPIL	0.0	0.0	5.3	8.0	1.8	11.7	22.0	22.0	17.5	6.8	0.0	0.0	0.0	0.0	0.0	0.0	6.8	6.8	0.0	0.0	0.0	0.0	7.6	19.3	135.6	22.0	5.7
LA_CONFIANZA	0.0	0.0	0.0	0.0	0.0	0.0	0.0	0.0	0.0	0.0	0.0	0.0	0.0	0.0	0.0	0.0	0.0	0.0	0.0	0.0	0.0	0.0	0.0	0.0	0.0	0.0	0.0
LOSPADRES	0.0	0.0	0.0	0.0	0.0	0.0	0.0	0.0	0.0	0.0	0.0	0.0	0.0	0.0	0.0	0.0	0.0	0.0	0.0	0.0	0.0	0.0	0.0	0.0	0.0	0.0	0.0
EL-PINAR	0.0	0.0	0.0	0.0	0.0	0.0	0.0	0.0	0.0	0.0	0.0	0.0	0.0	0.0	0.0	0.0	0.0	0.0	0.0	0.0	0.0	0.0	0.0	0.0	0.0	0.0	0.0
QUILLAILEO	0.0	0.0	0.0	0.0	0.0	0.0	0.0	0.0	0.0	0.0	0.0	0.0	0.0	0.0	0.0	0.0	0.0	0.0	0.0	0.0	0.0	0.0	0.0	0.0	0.0	0.0	0.0
MULCHEN	0.0	0.0	0.0	0.0	0.0	0.0	0.0	0.0	0.0	0.0	0.0	0.0	0.0	0.0	0.0	0.0	0.0	0.0	0.0	0.0	0.0	0.0	0.0	0.0	0.0	0.0	0.0
PMGD-HP-EL-BRINCO	0.0	0.0	0.0	0.0	0.0	0.0	0.0	0.0	0.0	0.0	0.1	0.1	0.1	0.1	0.1	0.1	0.1	0.1	0.1	0.1	0.1	0.1	0.1	0.1	1.7	0.1	0.1
EL-ATAJO	0.0	0.0	0.0	0.0	0.5	0.7	0.8	0.9	0.9	0.6	0.0	0.0	0.0	0.0	0.0	0.7	1.0	1.0	0.9	0.9	0.9	1.0	1.0	1.0	12.7	1.0	0.5
RIOTRUENO	0.0	0.0	0.0	0.0	0.0	0.0	0.0	0.0	0.0	0.0	0.0	0.0	0.0	0.0	0.0	0.0	0.0	0.0	0.0	0.0	0.0	0.0	0.0	0.0	0.0	0.0	0.0
RENAICO	5.0	4.9	4.9	4.9	4.9	4.9	4.9	5.0	5.0	5.0	5.0	5.0	5.0	5.0	5.0	5.0	5.0	5.0	2.2	5.5	5.2	5.0	5.0	5.0	117.3	5.5	4.9
ALTORENAICO	1.0	1.0	1.0	1.0	1.0	1.0	1.0	1.0	1.0	1.0	1.0	1.0	1.0	1.0	1.0	1.0	1.0	1.0	0.4	1.1	1.1	1.0	1.0	1.0	23.6	1.1	1.0
RIOPICOIQUEN	0.3	0.5	0.5	0.5	0.5	0.5	0.5	0.5	0.5	0.5	0.5	0.5	0.5	0.5	0.5	0.5	0.4	0.5	0.5	0.5	0.5	0.5	0.5	0.4	11.0	0.5	0.5
ELMANZANO	0.0	0.0	0.0	0.0	0.0	0.0	0.0	0.0	0.0	0.0	0.0	0.0	0.0	0.0	0.0	0.0	0.0	0.0	0.0	0.0	0.0	0.0	0.0	0.0	0.0	0.0	0.0
TRUFUL-TRUFUL	0.0	0.0	0.0	0.0	0.0	0.0	0.0	0.0	0.0	0.0	0.0	0.0	0.0	0.0	0.0	0.0	0.0	0.0	0.0	0.0	0.0	0.0	0.0	0.0	0.0	0.0	0.0
MOLINERAVILLARRICA	0.0	0.0	0.0	0.0	0.0	0.0	0.0	0.0	0.0	0.0	0.0	0.0	0.0	0.0	0.1	0.1	0.1	0.1	0.1	0.1	0.1	0.1	0.1	0.1	0.8	0.1	0.0
CARILAFQUEN	10.9	12.0	11.5	11.5	11.5	11.5	11.5	11.5	11.1	11.0	11.0	11.0	11.0	12.9	13.0	13.0	13.1	14.0	14.0	13.1	13.0	12.5	12.2	11.9	289.7	14.0	12.1
MALALCAHUELLO	0.0	0.0	0.0	0.0	0.0	0.0	0.0	0.0	0.0	0.0	0.0	0.0	0.0	0.0	0.0	0.0	0.0	0.0	0.0	0.0	0.0	0.0	0.0	0.0	0.0	0.0	0.0
TRAILELFU	0.2	0.2	0.2	0.2	0.2	0.2	0.2	0.2	0.2	0.2	0.2	0.2	0.2	0.2	0.2	0.2	0.2	0.2	0.2	0.2	0.2	0.2	0.2	0.2	4.2	0.2	0.2
ALLIPEN	0.0	0.0	0.0	2.1	2.7	2.7	2.7	2.7	2.7	2.7	2.7	2.7	2.7	2.7	2.7	2.7	2.7	2.7	2.7	2.7	2.7	2.7	2.7	2.7	55.5	2.7	2.3
DONGUIL	0.0	0.0	0.0	0.0	0.0	0.0	0.0	0.0	0.0	0.0	0.0	0.0	0.0	0.0	0.0	0.0	0.0	0.0	0.0	0.0	0.0	0.0	0.0	0.0	0.0	0.0	0.0
MAISAN	0.3	0.3	0.1	0.1	0.1	0.1	0.1	0.1	0.1	0.1	0.1	0.1	0.1	0.1	0.1	0.1	0.1	0.1	0.1	0.1	0.1	0.1	0.1	0.1	2.2	0.3	0.1
ELCANELO	2.1	2.1	2.1	2.1	2.1	2.1	2.1	2.1	2.1	2.1	2.1	2.1	2.1	2.1	2.1	2.1	2.1	2.1	2.1	2.1	2.1	2.1	2.1	2.1	50.7	2.1	2.1
ELAGRIO	0.0	0.0	0.0	0.0	0.0	0.0	0.0	0.2	0.2	0.1	0.1	0.1	0.1	0.1	0.1	0.1	0.1	0.1	0.1	0.1	0.1	0.1	0.1	0.1	2.0	0.2	0.1
PILMAIQUEN	13.6	9.3	9.3	9.3	9.3	9.3	9.3	9.9	10.7	10.7	10.7	10.6	10.5	10.1	10.1	9.6	9.3	9.3	9.3	9.3	9.3	9.3	9.3	8.3	235.4	13.6	9.8
LOS-PORTONES	0.0	0.0	0.0	0.0	0.0	0.0	0.0	0.0	0.0	0.0	0.0	0.0	0.0	0.0	0.0	0.0	0.0	0.0	0.0	0.0	0.0	0.0	0.0	0.0	0.0	0.0	0.0
DOSVALLES	0.0	0.0	0.0	0.0	0.0	0.0	0.0	0.0	0.0	0.0	0.0	0.0	0.0	0.0	0.0	0.0	0.0	0.0	0.0	0.0	0.0	0.0	0.0	0.0	0.0	0.0	0.0
PALACIOS	0.0	0.0	0.0	0.0	0.0	0.0	0.0	0.0	0.0	0.0	0.0	0.0	1.4	1.4	1.4	1.4	1.4	1.4	1.4	1.7	1.3	1.2	1.1	1.0	16.0	1.7	0.7
CORRENTOSO	0.0	0.0	0.0	0.0	0.0	0.0	0.0	0.0	0.0	0.0	0.0	0.0	0.0	0.0	0.0	0.0	0.0	0.0	0.0	0.0	0.0	0.0	0.0	0.0	0.0	0.0	0.0

RESUMEN DIARIO DE OPERACION DEL SEN

26-02-2025 26-02-2025

	1	2	3	4	5	6	7	8	9	10	11	12	13	14	15	16	17	18	19	20	21	22	23	24	TOT.DIA	DMAX.	DMED.
																									MWh	MWh/h	MWh/h
PALMAR	1.2	1.2	1.2	1.2	1.2	1.2	1.2	1.2	1.2	1.2	1.2	1.2	1.2	1.2	1.2	1.2	1.2	1.2	1.2	1.2	1.1	1.1	1.1	1.2	28.5	1.2	1.2
PULELFU	2.7	2.7	3.0	3.0	2.9	2.8	2.7	2.7	2.7	2.7	3.3	4.4	4.5	2.2	3.1	1.5	1.2	1.3	2.7	2.7	2.7	2.7	2.7	2.7	65.2	4.5	2.7
MARIAELENA	0.0	0.0	0.0	0.0	0.0	0.0	0.0	0.0	0.0	0.0	0.0	0.0	0.0	0.0	0.0	0.0	0.0	0.0	0.0	0.0	0.0	0.0	0.0	0.0	0.1	0.0	0.0
LOSCOLONOS	0.0	0.0	0.0	0.0	0.0	0.0	0.0	0.0	0.0	0.0	0.0	0.0	0.0	0.0	0.0	0.0	0.0	0.0	0.0	0.0	0.0	0.0	0.0	0.0	0.0	0.0	0.0
CHANLEUFU	0.5	2.4	2.4	2.2	2.0	2.0	1.8	1.7	1.7	1.8	2.0	2.0	2.1	2.0	1.9	2.0	2.0	1.9	1.9	1.9	1.9	1.9	1.9	1.9	45.4	2.4	1.9
CAPULLO	3.5	3.5	3.5	3.6	3.5	3.5	3.5	3.5	3.5	3.5	5.5	7.6	3.9	3.7	1.5	0.0	0.1	3.5	3.5	3.5	3.5	3.5	3.5	3.5	81.9	7.6	3.4
NALCAS	0.9	0.6	0.7	0.7	0.6	0.6	0.7	0.6	0.6	0.6	1.5	1.7	1.7	1.7	1.6	1.6	1.6	1.6	1.6	1.6	1.6	1.6	1.6	1.6	29.5	1.7	1.2
CALLAO	0.5	0.5	0.5	0.5	0.5	0.5	0.5	0.5	0.5	0.5	0.5	0.5	0.5	0.5	0.5	0.5	0.5	0.4	0.5	0.4	0.4	0.4	0.4	0.4	11.4	0.5	0.5
HIDROBONITO-MC1	1.8	1.8	1.5	1.4	1.4	1.4	1.4	1.4	1.4	1.4	1.3	1.3	1.2	1.2	1.1	1.0	1.1	1.1	1.1	1.1	1.2	1.2	1.2	1.2	31.3	1.8	1.3
HIDROBONITO-MC2	0.3	0.4	0.4	0.4	0.4	0.4	0.4	0.4	0.4	0.4	0.4	0.4	0.4	0.4	0.4	0.4	0.4	0.4	0.4	0.4	0.4	0.4	0.4	0.4	9.0	0.4	0.4
HIDROBONITO-MC3	0.3	0.3	0.3	0.3	0.3	0.3	0.3	0.3	0.3	0.3	0.3	0.3	0.3	0.3	0.3	0.3	0.3	0.3	0.3	0.3	0.3	0.3	0.3	0.3	7.2	0.3	0.3
RUCATAYO	23.1	17.3	17.9	17.9	15.5	0.0	0.0	0.0	0.0	0.0	0.0	3.3	15.2	15.2	15.3	15.0	15.3	15.2	15.5	15.6	15.1	15.2	14.8	2.6	265.0	23.1	11.0
LOS-LAGOS	0.0	0.0	0.0	0.0	0.0	0.0	0.0	0.0	0.0	0.0	0.0	0.0	0.0	0.0	0.0	0.0	0.0	0.0	0.0	0.0	0.0	0.0	0.0	0.0	0.0	0.0	0.0
CHILCO	0.0	0.0	0.0	0.0	0.0	0.0	0.0	0.0	0.0	0.0	0.0	0.0	0.0	0.0	0.0	0.0	0.0	0.0	0.0	0.0	0.0	0.0	0.0	0.0	0.0	0.0	0.0
ENSENADA	0.0	0.0	0.0	0.0	0.0	0.0	0.0	0.1	0.8	0.9	0.9	0.9	0.9	0.9	0.9	0.9	0.9	0.9	0.9	0.9	0.9	0.9	0.9	0.9	14.7	0.9	0.6
LAARENA	0.0	0.0	0.0	0.0	1.2	1.6	1.6	1.6	1.6	1.5	1.0	0.0	1.4	0.7	1.4	1.4	1.4	1.4	1.4	1.3	1.3	1.3	1.3	1.3	25.8	1.6	1.1
ELCOLORADO	0.1	0.1	0.1	0.1	0.1	0.1	0.1	0.1	0.1	0.1	0.1	0.1	0.1	0.1	0.1	0.1	0.1	0.1	0.1	0.1	0.1	0.1	0.1	0.1	3.5	0.1	0.1
DONGO	0.5	0.5	0.5	0.5	0.5	0.5	0.5	0.5	0.5	0.5	0.5	0.4	0.4	0.4	0.4	0.4	0.4	0.4	0.4	0.4	0.4	0.4	0.4	0.3	10.5	0.5	0.4
COLLIL	0.5	0.8	0.8	0.8	0.8	0.7	0.7	0.7	0.7	0.7	0.7	0.7	0.6	0.4	0.7	0.6	0.6	0.6	0.6	0.6	0.6	0.6	0.5	0.5	15.4	0.8	0.6
QUELTEHUES	24.1	42.6	42.6	41.6	40.9	41.0	39.8	39.6	39.6	39.0	39.0	40.4	37.3	37.3	37.3	37.3	37.3	37.3	37.3	37.3	37.7	42.9	41.5	41.0	931.2	42.9	38.8
VOLCAN	0.0	6.7	11.5	11.6	11.8	11.8	11.7	11.8	11.8	11.8	11.7	11.7	10.7	4.5	0.0	0.0	0.0	0.0	0.0	0.0	0.0	7.3	11.4	11.4	169.1	11.8	7.0
GUAYACAN	0.0	0.0	0.0	0.0	4.8	5.8	5.8	5.8	5.8	5.8	5.7	5.7	5.4	1.2	5.3	6.2	6.3	4.2	5.6	7.7	7.9	8.2	9.4	9.7	122.1	9.7	5.1
FLORIDA-1	0.0	0.0	0.0	0.0	0.0	0.0	0.0	0.0	0.0	0.0	0.0	0.0	0.0	0.0	0.0	0.0	0.0	0.0	0.0	0.0	0.0	0.0	0.0	0.0	0.0	0.0	0.0
FLORIDA-2	4.7	8.3	17.1	19.4	19.7	19.8	19.4	18.4	17.1	15.3	13.1	12.1	11.5	10.6	10.3	10.1	9.8	10.2	10.2	9.7	8.8	8.5	9.7	10.4	304.2	19.8	12.7
FLORIDA-3	0.3	1.2	1.2	1.2	1.2	1.2	1.2	1.2	1.6	2.3	2.3	2.3	2.3	2.3	2.3	2.3	2.3	2.3	2.3	2.3	2.3	2.3	2.3	2.3	44.8	2.3	1.9
PUNTILLA	8.5	10.1	11.1	13.1	15.1	15.4	15.1	16.1	16.4	16.8	16.7	16.4	15.9	15.1	15.3	14.8	15.4	15.3	15.9	15.1	15.5	16.8	15.9	14.8	356.6	16.8	14.9
EYZAGUIRRE	0.0	0.0	0.0	0.0	0.0	0.0	0.0	0.0	0.0	0.0	0.0	0.0	0.0	0.0	0.0	0.0	0.0	0.0	0.0	0.0	0.0	0.0	0.0	0.0	0.0	0.0	0.0
LASVERTIENTES	0.0	0.0	0.0	0.0	0.0	0.0	0.0	0.0	0.0	0.0	0.0	0.6	0.9	1.4	0.8	1.3	1.3	1.7	1.5	1.2	1.0	1.6	1.4	1.7	16.4	1.7	0.7
ELLLANO	0.0	0.4	0.9	1.0	1.0	1.0	1.0	1.0	1.0	0.8	0.8	0.8	0.8	0.8	0.8	0.8	0.8	0.8	0.8	0.8	0.5	0.2	0.5	0.6	18.0	1.0	0.8
ELRINCON	0.0	0.3	0.3	0.3	0.3	0.3	0.3	0.3	0.3	0.3	0.3	0.3	0.3	0.3	0.3	0.3	0.3	0.3	0.3	0.3	0.3	0.3	0.3	0.3	6.0	0.3	0.3
LOSMORROS	0.0	0.0	0.0	0.0	0.0	0.0	0.0	0.0	0.0	0.0	0.0	0.0	0.0	0.0	0.0	0.0	0.0	0.0	0.0	0.0	0.0	0.0	0.0	0.0	0.0	0.0	0.0
LOSBAJOS	0.0	0.4	3.6	3.6	4.1	4.6	4.7	4.3	4.4	4.6	4.7	4.6	4.5	4.3	3.7	4.1	3.8	4.0	4.0	4.3	3.9	4.1	4.4	4.0	92.7	4.7	3.9
AUXDELMAIPO	0.0	0.0	2.0	2.9	3.1	3.4	3.6	3.4	3.4	3.5	3.6	3.7	3.6	3.4	3.3	3.2	3.2	3.2	3.2	3.2	3.2	3.2	3.2	3.2	72.1	3.7	3.0
PULLINQUE	6.9	5.2	5.3	5.3	5.3	5.3	5.3	5.3	5.7	5.3	5.1	5.1	5.1	5.1	5.2	5.2	5.2	5.2	5.2	5.2	5.2	5.2	5.2	5.2	127.3	6.9	5.3
RECA	0.1	0.1	0.1	0.1	0.1	0.1	0.1	0.1	0.1	0.1	0.1	0.1	0.1	0.1	0.1	0.1	0.1	0.1	0.1	0.1	0.1	0.1	0.1	0.1	3.1	0.1	0.1
PANGUIPULLI	0.0	0.0	0.0	0.0	0.0	0.0	0.0	0.0	0.0	0.0	0.0	0.0	0.0	0.0	0.0	0.0	0.0	0.0	0.0	0.0	0.0	0.0	0.0	0.0	0.0	0.0	0.0
DONAHILDA	0.2	0.2	0.2	0.2	0.2	0.2	0.2	0.2	0.2	0.2	0.2	0.2	0.2	0.2	0.2	0.2	0.2	0.2	0.2	0.2	0.1	0.1	0.1	0.2	3.9	0.2	0.2
MUCHI	0.0	0.0	0.0	0.0	0.0	0.0	0.0	0.0	0.0	0.0	0.0	0.0	0.0	0.0	0.0	0.0	0.0	0.0	0.0	0.0	0.0	0.0	0.0	0.0	0.0	0.0	0.0
LASFLORES	0.2	0.5	0.4	0.4	0.4	0.4	0.4	0.4	0.4	0.4	0.4	0.4	0.5	0.1	0.0	0.0	0.4	0.4	0.4	0.2	0.3	0.0	0.0	0.4	7.5	0.5	0.3
PEHUI	0.1	0.2	0.2	0.2	0.2	0.2	0.2	0.2	0.1	0.1	0.2	0.2	0.1	0.2	0.2	0.1	0.1	0.1	0.1	0.1	0.1	0.1	0.1	0.2	3.8	0.2	0.2
MOCHO	0.0	0.0	0.0	0.0	0.0	0.0	0.0	0.0	0.0	0.0	0.0	0.0	0.0	0.0	0.0	0.0	0.0	0.0	0.0	0.0	0.0	0.0	0.0	0.0	0.0	0.0	0.0
LICAN	4.0	9.3	9.5	5.5	0.6	0.0	0.0	0.0	0.0	0.0	0.0	4.8	8.9	8.9	8.9	8.9	8.9	8.2	2.5	0.0	0.0	0.0	0.0	0.0	89.0	9.5	3.7
CUMBRES	6.3	6.0	6.2	6.0	6.0	6.0	6.0	6.0	6.0	6.0	6.0	6.0	6.0	6.0	6.0	6.0	6.0	6.0	6.0	6.0	6.0	6.0	6.0	6.1	144.6	6.3	6.0
SANTAISABEL	0.5	0.4	0.5	0.5	0.5	0.5	0.5	0.5	0.5	0.4	0.4	0.4	0.4	0.4	0.4	0.4	0.4	0.4	0.4	0.4	0.4	0.4	0.4	0.4	10.6	0.5	0.4
LOSCORRALES-1	0.5	0.5	0.5	0.5	0.5	0.5	0.5	0.5	0.5	0.3	0.0	0.0	0.0	0.0	0.0	0.0	0.0	0.0	0.0	0.0	0.0	0.0	0.0	0.0	4.4	0.5	0.2
LOSCORRALES-2	0.0	0.0	0.0	0.0	0.0	0.0	0.0	0.0	0.0	0.0	0.0	0.0	0.0	0.0	0.0	0.0	0.0	0.0	0.0	0.0	0.0	0.0	0.0	0.0	0.0	0.0	0.0
MSA-1	0.0	0.0	0.1	0.2	0.1	0.1	0.1	0.1	0.0	0.0	0.0	0.0	0.0	0.0	0.0	0.0	0.0	0.0	0.0	0.0	0.0	0.2	0.2	0.1	1.2	0.2	0.1
PMGD-HP-TRANCA-DEL-TORO	0.0	0.0	0.0	0.0	0.0	0.0	0.0	0.0	0.0	0.0	0.0	0.0	0.0	0.0	0.0	0.0	0.0	0.0	0.0	0.0	0.0	0.0	0.0	0.0	0.0	0.0	0.0
PICHILONCO	0.0	0.0	0.0	0.0	0.0	0.0	0.0	0.0	0.0	0.0	0.0	0.0	0.0	0.0	0.1	0.2	0.2	0.2	0.1	0.0	0.0	0.1	0.0	0.0	0.9	0.2	0.0
DONWALTERIO	1.5	1.2	1.1	1.1	1.1	1.1	1.1	1.1	1.1	1.1	1.0	1.0	1.0	1.0	1.0	1.0	1.0	1.0	1.0	1.0	1.0	1.0	1.0	1.0	25.4	1.5	1.1
DIGUA	0.0	0.0	0.0	0.0	0.0	0.0	0.0	0.0	0.0	0.0	0.0	0.0	0.0	0.0	0.0	0.0	0.0	0.0	0.0	0.0	0.0	0.0	0.0	0.0	0.0	0.0	0.0
MELO	1.9	1.8	1.8	1.5	1.3	1.3	1.3	1.5	1.6	1.7	1.7	1.7	1.7	1.8	1.8	1.8	1.8	1.8	1.8	1.8	1.8	1.8	1.8	1.8	40.9	1.9	1.7
CONTRA	0.0	0.0	0.0	0.0	0.0	0.0	0.0	0.0	0.0	0.0	0.0	0.0	0.0	0.0	0.0	0.0	0.0	0.0	0.0	0.0	0.0	0.0	0.0	0.0	0.0	0.0	0.0
CURILEUFU	0.0	0.0	0.0	0.0	0.0	0.0	0.0	0.0	0.0	0.0	0.0	0.0	0.0	0.0	0.0	0.0	0.0	0.0	0.0	0.0	0.0	0.0	0.0	0.0	0.0	0.0	0.0
ELARRAYAN	0.0	0.0	0.0	0.0	0.0	0.0	0.0	0.0	0.0	0.0	0.0	0.0	0.0	0.0	0.0	0.0	0.0	0.0	0.0	0.0	0.0	0.0	0.0	0.0	0.0	0.0	0.0
ANCOA	0.0	0.0	0.0	17.9	20.3	20.3	20.4	21.9	18.8	20.9	19.5	20.2	20.7	19.6	20.0	20.2	20.1	19.9	20.3	20.2	20.1	20.0	20.0	20.1	421.3	21.9	17.6
LAVINA	0.0	0.0	0.0	0.0	0.0	0.0	0.0	0.0	0.0	0.3	0.5	0.5	0.5	0.5	0.5	0.5	0.5	0.5	0.5	0.5	0.5	0.5	0.5	0.5	7.3	0.5	0.3
SANTAELENA	0.0	0.2	0.2	0.2	0.2	0.2	0.2	0.2	0.2	0.2	0.2	0.2	0.2	0.2	0.2	0.2	0.2	0.2	0.2	0.2	0.2	0.2	0.2	0.2	5.0	0.2	0.2
TRANQUIL	0.0	0.0	0.0	0.3	0.5	0.3	0.2	0.3	0.3	0.3	0.2	0.2	0.3	0.3	0.3	0.3	0.3	0.2	0.3	0.3	0.3	0.3	0.3	0.3	6.0	0.5	0.2
ELTORO	74.9	68.5	77.2	106.4	216.9	260.1	294.3	309.3	307.7	296.9	293.0	304.8	298.5	297.7	301.5	292.4	299.3	291.8	332.6	356.1	321.0	314.9	302.4	318.2	6336.3	356.1	264.0
ANTUCO	154.6	153.8	153.1	152.2	151.2	150.8	150.7	150.8	151.2	151.3	151.6	152.0	152.2	152.4	152.7	152.7	153.1	153.2	153.7	155.8	174.4	190.9	190.4	190.5	3795.4	190.9	158.1
ABANICO	1.9	1.1	18.6	34.6	33.1	33.6	32.9	33.2	33.3	33.1	33.2	33.4	33.0	33.3	33.0	32.7	33.3	32.9	33.2	33.1	33.5	33.0	33.7	33.2	720.0	34.6	30.0
RUCUE	0.0	0.0	0.0	0.0	0.0	0.0	0.0	0.0	0.0	0.0	0.0	0.0	0.0	0.0	0.0	0.0	0.0	0.0	0.0	0.0	0.0	0.0	0.0	0.0	0.0	0.0	0.0
QUILLECO	0.0	0.0	0.0	0.0	0.0	0.0	0.0	0.0	0.0	0.0	0.0	0.0	0.0	0.0	0.0	0.0	0.0	0.0	0.0	0.0	0.0	0.0	0.0	0.0	0.0	0.0	0.0
LAJA1	0.0	0.0	0.0	0.0	0.0	0.0	0.0	0.0	0.0	0.0	0.0	0.0	0.0	0.0	0.0	0.0	0.0	0.0	0.0	0.0	0.0	0.0	0.0	0.0	0.0	0.0	0.0
RAPEL	294.9	73.0	0.0	0.0	0.0	0.0	104.6	244.0	323.7	266.9	147.4	98.7	186.4	322.7	314.6	169.3	0.0	0.0	0.0	230.2	321.6	323.5	318.8	323.8	4064.0	323.8	169.3
CANUTILLAR	156.0	152.0	122.0	120.0	151.0	153.0	151.0	150.0	147.0	134.0	154.0	160.0	157.0	158.0	160.0	156.0	158.0	156.0	161.0	159.0	155.0	158.0	153.0	142.0	3623.0	161.0	151.0
LOSCONDORES	0.0	0.0	0.0	0.0	0.0	0.0	0.0	0.0	0.0	0.0	0.0	0.0	0.0	10.6	26.5	26.5	26.5	26.5	111.9	159.8	159.8	159.8	159.8	159.8	1027.4	159.8	42.8
CIPRESES	63.8	62.0	64.3	67.2	68.0	68.0	68.3	56.3	55.8	45.6	40.3	46.2	50.8	55.5	57.3	53.7	53.4	27.7	30.0	66.4	67.0	67.5	66.2	67.7	1368.7	68.3	57.0
OJOSDEAGUA	8.1	8.1	8.1	8.1	8.1	8.1	8.1	8.1	8.1	1.8	0.0	0.0	0.0	0.0	0.0	0.0	2.6	6.9	6.9	6.9	6.9	6.9	6.9	6.9	125.7	8.1	5.2
LAMINA	0.0	0.0	0.0	0.0	0.0	13.1	12.8	14.6	13.1	15.1	14.0	14.5	14.4	14.4	14.4	14.6	13.9	9.2	8.3	4.9	11.4	16.8	16.5	16.2	252.2	16.8	10.5
ISLA	32.5	37.4	41.5	41.7	42.6	58.5	60.5	58.2	56.5	49.0	48.8	52.0	52.1	53.2	55.1	53.1	56.8	47.5	45.3	49.7	50.6	61.6	62.9	63.0	1229.9	63.0	51.2
CURILLINQUE	38.0	43.0	52.0	52.0	57.0	58.0	78.0	75.0	74.0	67.2	62.4	63.2	64.8	65.9	67.5	68.9	67.3	70.2	57.7	58.1	62.5	69.2	78.8	79.1	1529.6	79.1	63.7
LOMAALTA	0.0	18.0	21.0	21.0	22.0	22.0	30.0	33.0	31.0	30.5	25.6	26.0	26.1	26.9	27.3	28.8	27.3	29.8	25.4	23.2	24.8	26.7	31.9	33.3	611.6	33.3	25.5
LOSHIERROS	0.0	0.0	0.0	0.0	0.0	0.0	0.0	0.0	0.0	0.0	0.0	0.0	0.0	0.0	0.0	0.0	0.0	0.0	0.0	0.0	0.0	0.0	0.0	0.0	0.0	0.0	0.0
LOSHIERROS-2	0.0	0.0	0.0	0.0	0.0	0.0	0.0	0.0	0.0	0.0	0.0	0.0	0.0	0.0	0.0	0.0	0.0	0.0	0.0	0.0	0.0	0.0	0.0	0.0	0.0	0.0	0.0
COLBUN	223.0	232.0	118.0	189.0	197.0	199.0	196.0	204.0	293.0	240.0	103.0	0.0	0.0	0.0	0.0	0.0	0.0	16.0	324.0	376.0	301.0	307.0	270.0	313.0	4101.0	376.0	170.9
MACHICURA	27.0	27.0	27.0	27.0	27.0	27.0	27.0	27.0	27.0	27.0	27.0	27.0	27.0	27.0	27.0	27.0	27.0	27.0	27.0	27.0	27.0	27.0	27.0	27.0	648.0	27.0	27.0
CHIBURGO	16.0	17.0	17.0	17.0	17.0	17.0	17.0	17.0	17.0	17.0	17.0	17.0	17.0	17.0	17.0	17.0	17.0	17.0	17.0	17.0	0.0	0.0	0.0	0.0	339.0	17.0	14.1
SANCLEMENTE	1.5	4.3	4.3	4.4	4.5	4.5	4.5	4.5	4.5	4.5	4.5	4.5	4.5	4.5	4.5	4.5	4.5	4.5	4.5	4.5	4.5	4.5	4.5	4.5	104.5	4.5	4.4
SANIGNACIO	0.0	0.0	0.0	0.0	0.0	0.0	0.0	0.0	0.0	0.0	0.0	0.0	0.0	0.0	0.0	0.0	0.0	0.0	0.0	0.0	0.0	0.0	0.0	0.0	0.0	0.0	0.0
PEHUENCHE	259.0	175.0	150.0	163.0	169.0	168.0	210.0	357.0	425.0	346.0	311.7	357.7	311.1	135.0	138.0	48.0	0.0	0.0	0.0	55.0	124.0	127.0	26.0	0.0	4055.6	425.0	169.0
RALCO	169.0	159.6	129.0	77.0	0.0	0.0	0.0	0.0	0.0	0.0	0.0	0.0	58.1	199.1	203.0	190.6	101.1	94.1	108.2	401.4	599.7	561.4	494.0	509.2	4054.6	599.7	168.9
PALMUCHO	0.0	0.0	0.0	0.0	0.0	0.0	0.0	0.0	0.0	0.0	0.0	0.0	0.0	0.0	0.0	0.0	1.5	29.1	29.1	29.1	29.0	29.0	28.7	28.9	204.5	29.1	8.5
PANGUE	180.5	174.3	165.0	78.0	78.6	78.7	83.2	90.1	89.7	75.5	22.5	22.6	22.5	22.6	22.7	22.6	22.7	22.7	35.8	86.9	130.8	183.6	218.2	271.1	2200.9	271.1	91.7
ANGOSTURA-1	74.0	25.0	0.0	0.0	0.0	0.0	0.0	0.0	0.0	0.0	0.0	0.0	0.0	0.0	0.0	0.0	0.0	0.0	0.0	0.0	0.0	0.0	0.0	0.0	99.0	74.0	4.1
ANGOSTURA-2	37.0	0.0	0.0	0.0	0.0	0.0	0.0	0.0	0.0	0.0	0.0	0.0	0.0	0.0	0.0	0.0	0.0	0.0	0.0	0.0	0.0	0.0	0.0	0.0	37.0	37.0	1.5
ANGOSTURA-3	0.0	27.0	40.0	40.0	40.0	40.0	40.0	40.0	40.0	40.0	40.0	40.0	40.0	40.0	40.0	40.0	40.0	40.0	40.0	40.0	40.0	40.0	41.0	40.0	908.0	41.0	37.8
PE-TCHAMMA	0.0	0.0	0.0	0.0	0.0	0.0	0.0	0.0	0.0	0.0	0.0	0.0	0.0	0.0	0.0	9.3	10.1	10.1	33.3	80.9	81.0	13.9	2.7	2.2	243.5	81.0	10.1

RESUMEN DIARIO DE OPERACION DEL SEN

26-02-2025

26-02-2025

	1	2	3	4	5	6	7	8	9	10	11	12	13	14	15	16	17	18	19	20	21	22	23	24	TOT.DIA	DMAX.	DMED.
																									MWh	MWh/h	MWh/h
PE-SIERRAGORDA	0.0	0.0	0.0	0.0	0.0	0.0	0.0	0.0	0.0	0.0	0.0	0.0	0.0	1.3	7.8	8.0	8.9	9.4	15.4	22.3	22.8	8.9	5.7	0.3	110.6	22.8	4.6
PE-VALLEDELOSVIENTOS	0.0	0.0	0.0	0.0	0.0	0.0	1.7	6.2	3.1	0.1	0.0	2.9	9.5	5.0	2.0	0.1	0.0	0.0	9.8	73.7	72.2	3.7	0.1	0.0	190.2	73.7	7.9
PE-LLANOS-DEL-VIENTO	0.0	0.0	0.0	0.0	0.0	0.0	0.0	0.0	0.0	0.0	0.0	0.0	0.0	8.4	9.4	59.0	59.1	59.1	96.5	152.4	142.4	78.9	50.0	8.9	724.1	152.4	30.2
PE-CALAMA	0.0	0.0	0.0	0.0	0.0	0.0	0.0	0.0	0.0	0.0	0.0	0.0	0.0	3.7	23.8	24.5	47.6	134.0	106.1	104.1	100.2	118.3	63.5	20.9	746.6	134.0	31.1
PE-CERRO-TIGRE	0.0	0.0	0.0	0.0	0.0	0.0	0.0	0.0	0.0	0.0	0.0	0.0	0.0	0.0	0.0	14.0	104.7	142.7	152.5	166.6	154.1	75.1	40.9	4.1	854.7	166.6	35.6
PE-TALTAL	0.0	0.0	0.0	0.0	0.0	0.0	0.0	0.0	0.0	0.0	0.0	0.0	4.4	8.1	12.9	22.4	35.2	44.5	30.9	17.3	2.7	6.3	50.8	58.4	293.8	58.4	12.2
PE-ANTOFAGASTA	0.0	0.0	0.0	0.0	0.0	0.0	0.0	0.0	0.0	0.0	0.0	0.0	0.0	0.0	0.0	0.0	0.0	0.0	0.0	0.0	0.0	0.0	0.0	0.0	0.0	0.0	0.0
PE-SARCO	0.0	10.3	12.6	3.4	0.1	0.4	1.7	1.8	0.0	0.0	0.0	0.0	0.0	0.3	0.5	1.6	3.1	3.1	2.3	31.7	63.7	28.2	17.8	7.9	190.6	63.7	7.9
PE-HORIZONTENORTE	0.0	0.0	0.0	0.0	0.0	0.0	0.0	0.0	0.0	1.1	0.7	1.2	1.1	4.3	16.3	12.8	16.0	18.2	14.6	67.0	34.3	21.0	134.6	128.7	471.9	134.6	19.7
PE-HORIZONTESUR	0.0	0.0	0.0	0.0	0.0	0.0	0.0	0.0	0.0	0.0	0.4	0.5	0.4	3.1	10.9	18.8	19.7	29.5	29.4	26.7	8.3	9.1	64.6	70.4	291.8	70.4	12.2
PE-KALLPA	0.0	0.0	0.0	0.0	0.0	0.0	0.0	0.0	0.0	0.0	0.0	0.0	0.0	0.0	0.0	1.8	14.7	84.5	134.9	134.5	78.4	14.5	110.5	113.5	687.2	134.9	28.6
PE-SANJUAN	0.0	0.0	0.0	0.0	0.0	0.0	0.0	0.0	0.0	0.0	0.1	0.0	0.0	0.0	0.7	5.9	14.0	31.5	58.2	60.1	62.7	39.4	22.6	13.8	309.0	62.7	12.9
PE-CABOLEONES	0.0	0.0	0.0	0.0	0.0	0.0	0.0	0.0	0.0	0.0	0.0	0.0	0.0	0.0	1.1	2.0	2.1	2.0	21.4	38.3	24.2	23.9	12.9	9.4	137.1	38.3	5.7
PE-CABOLEONES-2	0.0	0.0	0.0	0.0	0.0	0.0	0.0	0.0	0.0	0.0	0.0	0.0	0.0	0.0	0.5	1.0	1.0	1.0	11.7	26.8	23.9	10.1	4.8	9.7	90.7	26.8	3.8
PE-CABOLEONES-3	0.0	0.0	0.0	0.0	0.0	0.0	0.0	0.0	0.0	0.0	0.0	0.0	0.0	0.0	0.7	2.5	3.0	3.0	21.5	55.2	49.7	32.3	12.7	5.7	186.2	55.2	7.8
PE-ATACAMA	0.0	0.0	0.0	0.0	0.0	0.0	0.0	0.0	0.0	0.0	0.0	0.0	0.0	0.0	1.1	6.6	15.9	17.0	25.9	46.3	41.1	23.3	9.6	6.6	193.3	46.3	8.1
PE-PUNTACOLORADA	0.0	0.0	0.0	0.0	0.0	0.0	0.0	0.0	0.0	0.0	0.0	0.0	0.0	0.0	0.0	0.0	0.0	0.0	0.0	0.0	0.0	0.0	0.0	0.0	0.0	0.0	0.0
PE-ELARRAYAN	0.0	0.0	0.0	0.3	5.9	2.5	0.0	0.0	0.0	0.0	0.0	0.0	0.0	0.7	1.7	2.5	3.5	4.9	4.3	9.7	10.5	8.4	9.1	5.3	69.2	10.5	2.9
PE-LOSCURUROS	0.0	0.0	0.0	0.0	0.0	0.0	0.0	0.0	0.0	0.0	0.0	0.0	0.3	0.3	0.5	0.5	0.7	6.2	7.4	14.1	15.1	11.2	4.2	0.6	61.2	15.1	2.5
PE-TALINAYORIENTE	0.0	0.0	0.0	0.0	0.0	0.0	0.0	0.0	0.0	0.0	0.0	0.0	0.0	0.0	0.0	9.2	9.9	9.9	13.6	28.0	27.8	21.5	10.7	2.0	132.6	28.0	5.5
PE-TALINAYPONIENTE	0.0	0.0	0.0	0.0	0.0	0.0	0.0	0.0	0.0	0.0	0.0	0.0	0.0	0.0	0.0	2.0	4.9	5.7	4.5	9.3	11.5	15.3	15.8	8.4	77.4	15.8	3.2
PE-PUNTA-DE-TALCA	0.0	0.0	0.0	0.0	0.0	0.0	0.0	0.0	0.0	0.0	0.0	0.0	0.0	0.0	0.0	0.0	0.0	0.4	0.2	1.8	5.4	13.6	12.6	2.9	36.8	13.6	1.5
PE-PUNTASIERRA	1.1	6.3	17.0	10.8	4.9	1.0	0.0	0.0	0.0	0.0	0.1	0.1	0.6	0.7	0.5	0.2	0.3	0.6	1.1	6.2	13.4	16.1	9.0	3.3	93.3	17.0	3.9
PE-MONTEREDONDO	0.0	0.0	0.0	0.0	0.0	0.0	0.0	0.0	0.0	0.0	0.0	0.0	0.0	0.0	0.1	0.0	0.0	0.9	2.6	3.9	3.6	2.0	0.9	0.0	13.9	3.9	0.6
PE-CANELA	0.0	0.0	0.0	0.2	0.1	0.0	0.0	0.0	0.0	0.0	0.0	0.0	0.0	0.0	0.0	0.0	0.0	0.0	0.0	0.1	0.2	0.7	0.9	0.2	2.5	0.9	0.1
PE-CANELA-2	0.0	0.0	0.9	8.6	2.0	0.1	0.0	0.0	0.0	0.1	0.0	0.0	0.0	0.0	0.0	0.0	0.0	0.0	0.3	1.9	5.8	8.3	8.4	6.2	42.4	8.6	1.8
PE-TOTORAL	0.0	0.0	0.0	0.0	0.0	0.0	0.0	0.0	0.0	0.6	0.7	0.0	0.1	0.2	0.2	0.3	0.0	0.0	0.2	0.8	1.4	5.0	5.8	3.8	19.1	5.8	0.8
PE-PUNTAPALMERAS	3.1	17.7	13.7	6.7	1.8	0.0	0.0	0.0	0.0	0.0	0.0	0.0	0.0	0.0	0.0	0.0	0.0	0.0	0.4	1.9	3.8	5.0	3.9	3.6	61.3	17.7	2.6
PE-UCUQUER	3.0	1.1	1.7	3.7	6.0	6.9	5.0	4.0	2.5	0.6	0.0	0.0	0.0	0.2	0.6	2.3	2.8	3.5	3.6	1.4	0.6	0.4	0.0	0.1	50.1	6.9	2.1
PE-UCUQUER-2	4.6	0.0	0.0	5.5	7.1	7.5	6.3	5.3	3.4	0.0	0.0	0.0	0.0	0.0	0.0	0.0	0.0	0.0	2.0	1.8	0.7	0.6	0.0	0.3	45.0	7.5	1.9
PE-LA-ESTRELLA	0.0	0.0	0.0	10.0	22.8	32.6	26.7	14.7	5.5	0.4	0.0	0.0	0.0	1.3	1.7	1.2	11.5	14.3	8.0	4.3	4.4	0.8	0.1	0.8	161.0	32.6	6.7
PE-CARDONAL	0.0	0.0	0.0	0.0	0.0	0.0	0.0	0.0	0.0	0.0	0.0	0.0	0.0	0.0	0.0	0.0	0.0	0.0	0.0	0.0	0.0	0.0	0.0	0.0	0.0	0.0	0.0
PE-MANANTIALES	0.0	0.0	0.0	0.0	0.0	0.0	0.0	0.0	0.0	0.0	0.0	0.0	0.0	0.0	0.0	0.0	0.0	0.0	0.0	0.0	0.0	0.0	0.0	0.0	0.0	0.0	0.0
PE-LOS-CERRILLOS	0.0	0.0	0.0	0.0	0.0	0.0	0.0	0.0	0.0	0.0	0.0	0.0	0.0	0.0	0.0	0.0	0.0	0.0	0.0	0.0	0.0	0.0	0.0	0.0	0.0	0.0	0.0
PE-ELMAITEN	0.0	0.0	0.6	6.6	6.6	5.5	5.5	6.2	5.2	3.8	5.4	7.1	6.4	2.5	1.4	1.0	0.7	0.2	0.3	0.7	0.1	0.4	8.2	8.7	83.1	8.7	3.5
PE-LASPENAS	8.4	8.4	8.3	7.3	8.1	7.2	7.3	7.9	8.2	8.0	7.2	6.1	4.9	3.0	3.5	3.9	6.4	7.8	7.8	7.4	7.1	8.3	8.4	8.3	169.2	8.4	7.0
PE-ALENA	0.0	0.0	0.0	0.0	0.0	0.0	0.0	0.0	0.0	0.0	0.0	6.1	24.6	20.0	11.9	9.7	5.5	5.9	8.5	7.6	24.6	68.2	59.9	55.2	307.5	68.2	12.8
PE-CUEL	13.2	16.9	19.3	17.7	16.7	14.7	14.7	14.2	13.1	10.8	14.8	11.9	8.8	4.2	1.8	2.0	1.3	1.1	1.8	2.6	5.6	12.5	16.9	13.8	250.2	19.3	10.4
PE-SAN-MATIAS	49.7	39.9	40.9	44.9	42.6	35.7	28.2	10.3	1.2	0.9	1.9	2.3	2.0	0.8	0.8	0.7	0.6	4.6	8.8	41.6	46.9	47.9	55.1	46.7	554.6	55.1	23.1
PE-LOS-OLMOS	61.3	75.2	75.5	63.4	73.4	71.9	74.7	79.0	67.4	58.4	42.0	29.1	24.0	20.4	19.3	17.6	20.6	24.3	23.7	34.0	65.7	84.1	83.1	81.7	1269.9	84.1	52.9
PE-LAESPERANZA	9.0	9.0	9.0	9.0	9.0	9.0	9.0	8.8	8.2	7.7	8.5	5.1	4.5	3.3	1.4	1.9	1.5	1.4	1.4	1.2	3.3	7.9	8.8	8.5	146.6	9.0	6.1
PE-NEGRETE	0.0	0.0	0.0	0.0	0.0	0.0	0.0	0.0	0.0	0.0	0.0	0.0	0.0	0.0	0.0	0.0	0.0	0.0	0.0	0.0	0.0	0.0	0.0	0.0	0.0	0.0	0.0
PE-LOSBUENOSAIRES	18.1	19.1	18.7	18.8	16.7	15.3	14.4	17.7	14.6	12.2	17.5	17.8	11.0	4.5	2.2	1.9	1.6	2.6	2.6	2.5	5.4	15.4	18.1	17.9	286.3	19.1	11.9
PE-MESAMAVIDA	56.6	44.4	49.0	47.4	50.1	45.5	48.5	38.5	29.2	27.8	24.6	19.0	9.0	4.4	4.8	4.0	2.9	5.6	7.0	12.9	32.7	46.5	41.0	42.0	693.5	56.6	28.9
CAMPO_LINDO_E1_EO	19.4	18.0	16.9	19.3	19.5	15.3	18.1	18.6	12.8	13.1	14.5	13.1	16.9	7.2	3.5	2.9	3.5	0.9	2.8	5.3	8.5	31.5	46.9	44.3	372.7	46.9	15.5
PE-LEBU	0.0	0.0	0.0	0.0	0.1	0.2	0.1	0.2	0.2	0.7	0.9	1.0	1.1	1.2	1.0	0.7	0.9	0.9	0.6	0.5	0.4	0.4	0.5	0.3	11.8	1.2	0.5
PE-LEBU-3	0.0	0.0	0.0	0.0	0.0	0.0	0.0	0.0	0.0	0.0	0.0	0.0	0.0	0.0	0.0	0.0	0.0	0.0	0.0	0.0	0.0	0.0	0.0	0.0	0.0	0.0	0.0
PE-EL-ARREBOL	0.0	0.0	0.0	0.0	0.0	0.0	0.0	0.0	0.0	0.0	0.0	0.3	3.7	2.1	2.4	2.1	2.4	2.8	1.8	1.8	2.7	3.4	2.9	1.6	30.1	3.7	1.3
PE-RAKI	0.0	0.0	0.0	0.0	0.0	0.0	0.0	0.0	0.0	0.0	0.0	0.0	0.0	0.0	0.0	0.0	0.0	0.0	0.0	0.0	0.0	0.0	0.0	0.0	0.0	0.0	0.0
PE-HUAJACHE	0.0	0.0	0.0	0.0	0.0	0.0	0.0	0.0	0.0	0.0	0.0	0.0	0.0	0.0	0.0	0.0	0.0	0.0	0.0	0.0	0.0	0.0	0.0	0.0	0.0	0.0	0.0
PE-LA-FLOR	28.9	29.6	30.8	30.1	28.5	27.8	29.4	31.4	30.2	28.7	31.3	29.0	21.4	18.8	14.0	14.9	9.5	8.3	6.6	5.6	20.1	28.5	30.5	28.4	562.3	31.4	23.4
PE-ELNOGAL	0.0	0.0	0.0	0.0	0.0	0.0	0.0	2.4	4.5	4.9	4.6	4.2	2.6	1.9	1.3	1.9	1.6	1.7	1.6	2.0	3.7	4.9	5.0	5.0	53.8	5.0	2.2
PE-TOLPAN-SUR	43.1	48.1	65.5	70.1	70.4	72.3	72.2	73.2	68.8	66.4	67.5	60.3	49.7	36.2	31.0	29.7	23.1	17.6	13.8	14.5	45.7	64.1	67.3	64.4	1234.8	73.2	51.4
PE-MALLECO-NORTE	0.0	0.0	0.0	0.0	0.0	0.0	0.0	0.0	0.0	0.0	0.0	0.0	0.0	0.0	0.0	0.0	0.0	0.0	0.0	0.0	0.0	0.0	0.0	0.0	0.0	0.0	0.0
PE-MALLECO-SUR	0.0	0.0	0.0	0.0	0.0	0.0	0.0	0.0	0.0	0.0	0.0	0.0	0.0	0.0	0.0	0.0	0.0	0.0	0.0	0.0	0.0	0.0	0.0	0.0	0.0	0.0	0.0
PE-SANGABRIEL	72.8	78.0	119.5	86.9	90.9	110.5	108.6	108.1	105.1	59.8	41.2	39.9	38.4	39.7	38.8	40.4	38.9	39.5	36.6	32.8	58.2	111.9	123.1	100.6	1720.0	123.1	71.7
PE-LACABAÑA	3.1	32.5	50.6	59.6	84.2	83.9	83.7	85.4	90.1	66.2	66.5	60.4	44.5	34.4	35.3	27.4	32.0	32.2	26.3	25.0	56.8	65.0	59.9	64.8	1269.7	90.1	52.9
PE-RENAICO	5.2	31.4	44.7	43.4	71.9	73.2	67.3	74.0	78.4	73.1	67.0	59.8	49.2	34.4	29.3	21.5	18.2	18.4	12.8	13.1	41.7	52.6	54.9	55.0	1090.2	78.4	45.4
PE-RENAICO-2	0.0	28.5	44.8	24.9	24.9	24.9	93.0	103.5	103.0	94.0	90.2	82.5	60.7	47.4	39.0	33.4	34.4	38.5	32.9	32.3	75.7	90.0	106.6	98.8	1403.9	106.6	58.5
PE-LOMAS-DE-DUQUECO	0.0	0.0	0.0	0.0	0.0	0.0	0.0	0.0	0.0	0.0	0.0	0.0	0.0	0.0	0.0	0.0	0.0	0.0	0.0	0.0	0.0	0.0	0.0	0.0	0.0	0.0	0.0
PE-PUELCHE-SUR	0.0	0.0	2.6	23.8	19.8	9.8	14.1	10.6	6.1	7.7	2.7	5.3	3.7	3.5	2.3	0.6	10.0	33.1	50.6	54.4	62.5	51.3	79.7	56.4	510.7	79.7	21.3
PE-AURORA	34.7	33.1	16.0	10.5	9.5	9.2	10.9	8.2	8.7	5.4	4.6	6.6	5.8	5.0	3.4	7.6	15.4	24.5	26.0	26.2	35.7	46.1	31.4	27.4	411.8	46.1	17.2
PE-SANPEDRO	0.0	0.0	0.0	0.0	0.0	0.0	0.0	0.0	0.0	0.0	0.0	0.0	0.0	0.0	0.0	0.0	0.0	0.0	0.0	0.0	0.0	0.0	0.3	0.0	0.3	0.3	0.0
PE-SANPEDRO-2	0.0	0.0	0.0	0.0	0.0	0.0	0.0	0.0	0.0	0.0	0.0	0.0	0.0	0.0	0.1	0.0	0.0	0.0	0.0	0.0	0.0	0.0	0.7	0.4	1.2	0.7	0.1
PFV-ELAGUILA	0.0	0.0	0.0	0.0	0.0	0.0	0.0	0.0	0.0	0.0	0.0	0.0	0.0	0.0	0.0	0.0	0.0	0.0	0.0	0.0	0.0	0.0	0.0	0.0	0.1	0.0	0.0
PMGD-PFV-LAS-CHILCAS	0.0	0.0	0.0	0.0	0.0	0.0	0.0	0.0	0.0	4.0	4.0	4.0	4.0	4.0	4.0	4.0	4.0	4.0	4.0	1.2	0.0	0.0	0.0	0.0	41.2	4.0	1.7
PMGD-PFV-LLUTA-SOLAR	0.0	0.0	0.0	0.0	0.0	0.0	0.0	0.0	0.0	0.0	1.2	2.1	2.2	2.2	2.2	2.1	2.1	0.5	0.3	0.0	0.0	0.0	0.0	0.0	14.8	2.2	0.6
PMGD-PFV-ARICA	0.0	0.0	0.0	0.0	0.0	0.0	0.0	0.0	0.0	5.1	8.6	9.0	9.0	9.0	9.0	9.0	8.9	5.3	2.6	1.0	0.0	0.0	0.0	0.0	76.5	9.0	3.2
PMGD-PFV-CHINCHORRO	0.0	0.0	0.0	0.0	0.0	0.0	0.0	0.0	0.0	0.0	0.0	0.2	3.8	4.0	4.0	3.5	2.8	1.9	0.7	0.2	0.0	0.0	0.0	0.0	21.0	4.0	0.9
PFV-PAMPACAMARONES	0.0	0.0	0.0	0.0	0.0	0.0	0.0	0.0	0.0	0.0	0.0	0.0	0.0	0.1	0.0	0.0	0.0	0.0	0.0	0.0	0.0	0.0	0.0	0.0	0.1	0.1	0.0
PFV-POZOALMONTE-1	0.0	0.0	0.0	0.0	0.0	0.0	0.0	0.0	0.8	0.6	6.9	8.2	8.2	8.2	8.2	8.2	8.2	8.2	6.9	1.3	0.0	0.0	0.0	0.0	74.0	8.2	3.1
PFV-POZOALMONTE-2	0.0	0.0	0.0	0.0	0.0	0.0	0.0	0.0	0.0	0.0	0.0	0.0	0.0	0.0	0.0	0.0	0.0	0.0	0.0	0.0	0.0	0.0	0.0	0.0	0.0	0.0	0.0
PFV-WILLKA	0.0	0.0	0.0	0.0	0.0	0.0	0.0	0.0	0.0	0.0	1.6	2.4	9.2	10.0	29.3	30.1	30.1	30.1	30.0	11.8	0.0	0.0	0.0	0.0	184.4	30.1	7.7
PFV-POZOALMONTE-3	0.0	0.0	0.0	0.0	0.0	0.0	0.0	0.0	0.0	0.0	0.0	0.0	0.0	0.0	0.0	0.0	0.0	0.0	0.0	0.0	0.0	0.0	0.0	0.0	0.0	0.0	0.0
PFV-TAMARUGO	0.0	0.0	0.0	0.0	0.0	0.0	0.0	0.1	1.0	2.1	2.3	2.3	2.3	2.3	2.2	2.3	2.3	2.1	1.2	0.2	0.0	0.0	0.0	0.0	22.7	2.3	0.9
PMGD-PFV-MACARENA-SOLAR	0.0	0.0	0.0	0.0	0.0	0.0	0.0	0.0	0.0	0.0	0.7	0.8	0.8	0.8	0.6	0.8	0.8	0.7	0.8	0.3	0.0	0.0	0.0	0.0	7.1	0.8	0.3
PFV-LOSPUQUIOS	0.0	0.0	0.0	0.0	0.0	0.0	0.0	0.0	0.0	0.0	0.0	0.0	0.0	0.0	0.0	0.0	0.0	0.0	0.0	0.0	0.0	0.0	0.0	0.0	0.0	0.0	0.0
PFV-PICA	0.0	0.0	0.0	0.1	0.3	0.2	0.2	0.1	0.0	0.0	0.0	0.0	0.0	0.0	0.0	0.0	0.0	0.0	0.0	0.0	0.0	0.0	0.1	0.2	1.3	0.3	0.1
PFV-LAHUAYCA	0.0	0.0	0.0	0.0	0.0	0.0	0.0	0.0	0.0	0.0	0.0	0.0	0.0	0.0	0.0	0.0	0.0	0.0	0.0	0.0	0.0	0.0	0.0	0.0	0.0	0.0	0.0
PFV-CALAMA-1	0.0	0.0	0.0	0.0	0.0	0.0	0.0	0.2	4.9	8.2	8.4	8.6	9.0	9.0	9.0	9.0	8.8	8.5	5.2	1.4	0.0	0.0	0.0	0.0	90.2	9.0	3.8
PFV-SANPEDRO-GPG	0.0	0.0	0.0	0.0	0.0	0.0	0.0	0.0	0.0	0.0	0.0	0.0	0.0	0.0	0.0	0.0	0.0	0.0	0.0	0.0	0.0	0.0	0.0	0.0	0.0	0.0	0.0
PFV-VICTORIA	0.0	0.0	0.0	0.0	0.0	0.0	0.0	0.0	0.0	0.0	4.0	6.7	8.0	8.3	8.2	8.1	8.0	7.7	6.7	1.7	0.0	0.0	0.0	0.0	67.4	8.3	2.8
PFV-USYA	0.0	0.0	0.0	0.0	0.0	0.0	0.0	0.1	1.0	1.0	1.0	1.0	1.0	1.0	1.0	1.0	5.2	29.7	16.3	4.9	0.2	0.0	0.0	0.0	64.5	29.7	2.7
PFV-JAMA-1	0.0	0.0	0.0	0.0	0.0	0.0	0.0	0.0	0.0	0.0	0.0	0.0	0.0	0.0	0.0	0.0	0.0	0.0	0.0	0.0	0.0	0.0	0.0	0.0	0.0	0.0	0.0
PFV-JAMA-2	0.0	0.0	0.0	0.0	0.0	0.0	0.0	0.0	0.0	0.0	0.0	0.0	0.0	0.0	11.1	5.5	5.5	5.5	4.8	1.6	0.0	0.0	0.0	0.0	34.0	11.1	1.4
PFV-AZABACHE	0.0	0.0	0.0	0.0	0.0	0.0	0.0	0.0	2.9	16.0	10.0	10.0	10.0	10.0	10.1	20.0	20.0	20.0	20.2	8.8	0.2	0.0	0.0	0.0	158.2	20.2	6.6
PMGD-PFV-CHANAR-DEL-VERANO	0.0	0.0	0.0	0.0	0.0	0.0	0.0	0.0	0.8	2.1	2.3	2.3	2.3	2.3	2.3	2.3	2.3	2.3	2.0	0.4	0.0	0.0	0.0	0.0	23.9	2.3	1.0
PFV-SOL-DEL-DESIERTO	0.0	0.0	0.0	0.0	0.0	0.0	0.0	0.0	0.0	0.0	0.0	0.0	4.1	19.6	14.9	14.9	27.3	77.6	79.8	46.7	0.5	0.0	0.0	0.0	285.4	79.8	11.9
PFV-TAMAYA	0.0	0.0	0.0	0.0	0.0	0.0	0.0	0.2	0.0	0.0	0.0	0.0	7.4	13.3	33.7	39.9	48.0	54.4	37.0	12.9	0.0	0.0	0.0	0.0	246.8	54.4	10.3

RESUMEN DIARIO DE OPERACION DEL SEN

26-02-2025

26-02-2025

	1	2	3	4	5	6	7	8	9	10	11	12	13	14	15	16	17	18	19	20	21	22	23	24	TOT.DIA	DMAX.	DMED.
																									MWh	MWh/h	MWh/h
PFV-MARIAELENA	0.0	0.0	0.0	0.0	0.0	0.0	0.0	0.0	0.0	0.0	0.0	0.0	0.0	0.0	0.0	0.0	0.0	0.0	0.0	0.0	0.0	0.0	0.0	0.0	0.0	0.0	0.0
PFV-TAIRA	0.0	0.0	0.0	0.0	0.0	0.0	0.0	0.0	0.0	0.0	0.0	0.0	1.5	5.9	33.7	35.0	35.1	35.1	35.1	32.0	0.3	0.0	0.0	0.0	213.7	35.1	8.9
PFV-CEME-1	0.0	0.0	0.0	0.0	0.0	0.0	0.0	0.0	0.0	0.0	4.0	5.0	5.0	30.0	124.0	125.0	125.0	125.0	114.0	41.0	1.0	0.0	0.0	0.0	699.0	125.0	29.1
PFV-LA-CRUZ-SOLAR	0.0	0.0	0.0	0.0	0.0	0.0	0.0	0.0	0.0	0.0	0.0	0.0	0.0	0.0	0.0	0.0	0.0	0.0	0.0	0.0	0.0	0.0	0.0	0.0	0.0	0.0	0.0
PFV-COYA	0.0	0.0	0.0	0.0	0.0	0.0	0.0	0.0	1.5	1.6	1.6	1.6	7.5	14.8	59.5	78.6	116.6	137.2	112.7	32.5	0.0	0.0	0.0	0.0	565.6	137.2	23.6
PFV-LASSALINAS	0.0	0.0	0.0	0.0	0.0	0.0	0.0	0.0	2.2	18.6	20.0	20.0	20.0	20.0	20.4	66.0	70.2	70.1	66.7	34.8	0.3	0.0	0.0	0.0	429.4	70.2	17.9
PFV-FINISTERRAE	0.0	0.0	0.0	0.0	0.0	0.0	0.0	0.0	0.0	0.0	0.9	6.7	9.9	9.7	9.6	44.5	49.7	49.7	49.7	28.3	0.1	0.0	0.0	0.0	258.7	49.7	10.8
PFV-VALLE-DEL-SOL	0.0	0.0	0.0	0.0	0.0	0.0	0.0	0.0	0.0	0.0	0.0	4.8	10.0	10.0	10.3	54.2	59.9	56.6	51.7	26.9	0.2	0.0	0.0	0.0	284.6	59.9	11.9
PFV-PUERTOSECO	0.0	0.0	0.0	0.0	0.0	0.0	0.0	0.0	0.5	7.4	8.7	8.9	9.0	9.0	9.0	9.0	9.0	8.9	6.2	2.4	0.0	0.0	0.0	0.0	87.9	9.0	3.7
PFV-PMGD-QUETENA	0.0	0.0	0.0	0.0	0.0	0.0	0.0	0.0	0.0	5.5	8.3	8.5	8.7	8.8	8.7	8.7	8.5	8.1	4.9	1.0	0.0	0.0	0.0	0.0	79.7	8.8	3.3
PFV-CERRODOMINADOR	0.0	0.0	0.0	0.0	0.0	0.0	0.0	0.0	0.0	0.0	0.0	0.0	0.0	0.0	0.0	3.1	15.7	20.0	20.1	11.7	0.1	0.0	0.0	0.0	70.6	20.1	2.9
PMGD-PFV-ELENA	0.0	0.0	0.0	0.0	0.0	0.0	0.0	0.0	0.0	0.0	0.0	0.0	0.0	3.4	35.7	33.4	25.0	25.3	21.9	10.3	0.1	0.0	0.0	0.0	155.0	35.7	6.5
PFV-BOLERO-1	0.0	0.0	0.0	0.0	0.0	0.0	0.0	0.0	0.0	0.0	0.0	0.0	0.0	20.2	40.1	40.1	40.1	40.0	62.9	21.8	0.0	0.0	0.0	0.0	265.3	62.9	11.1
PMGD-PFV-TALLADO	0.0	0.0	0.0	0.0	0.0	0.0	0.0	0.1	2.8	6.8	7.7	3.0	0.0	3.4	8.3	8.1	8.3	8.0	6.8	2.1	0.0	0.0	0.0	0.0	65.3	8.3	2.7
PFV-CAPRICORNIO	0.0	0.0	0.0	0.0	0.0	0.0	0.0	0.0	0.0	0.0	0.0	1.8	5.1	10.1	36.0	40.0	47.5	50.9	37.0	15.4	0.0	0.0	0.0	0.0	243.8	50.9	10.2
PFV-URIBESOLAR	0.0	0.0	0.0	0.0	0.0	0.0	0.0	0.0	0.0	0.0	0.0	0.0	0.0	0.0	0.0	0.0	0.0	0.0	0.0	0.0	0.0	0.0	0.0	0.0	0.0	0.0	0.0
PFV-PAMPA-TIGRE	0.0	0.0	0.0	0.0	0.0	0.0	0.0	0.0	0.0	0.0	0.0	0.0	0.0	0.0	0.0	0.0	7.9	40.0	21.5	13.8	0.0	0.0	0.0	0.0	83.3	40.0	3.5
PMGD-PFV-PARQUE-FAROL-SOLAR	0.0	0.0	0.0	0.0	0.0	0.0	0.0	0.0	1.5	3.4	4.7	1.8	2.9	5.0	5.0	5.0	4.9	4.5	2.7	0.7	0.0	0.0	0.0	0.0	42.1	5.0	1.8
PFV-PMGD-LOCKMA	0.0	0.0	0.0	0.0	0.0	0.0	0.0	0.0	0.0	1.3	7.8	8.1	8.1	8.2	8.2	8.2	8.2	8.0	6.3	1.5	0.0	0.0	0.0	0.0	73.9	8.2	3.1
PFV-DOMEYKO	0.0	0.0	0.0	0.0	0.0	0.0	0.0	0.0	0.0	2.6	11.9	12.0	12.0	12.0	12.0	12.0	12.0	9.8	12.0	24.4	0.0	0.0	0.0	0.0	132.7	24.4	5.5
PFV-ANDES	0.0	0.0	0.0	0.0	0.0	0.0	0.0	0.2	1.2	1.2	1.2	1.2	1.2	1.2	1.0	9.4	15.5	15.5	14.9	5.0	0.0	0.0	0.0	0.0	68.8	15.5	2.9
PFV-ANDES-IIA	0.0	0.0	0.0	0.0	0.0	0.0	0.0	0.2	1.0	1.0	1.0	1.0	0.9	1.1	1.7	10.0	26.4	36.0	37.0	18.7	0.0	0.0	0.0	0.0	135.9	37.0	5.7
PFV-ANDES-IIB	0.0	0.0	0.0	0.0	0.0	0.0	0.0	0.2	3.0	3.0	2.6	0.0	0.0	2.5	3.0	9.6	15.1	57.8	55.3	7.1	0.0	0.0	0.0	0.0	159.2	57.8	6.6
PFV-ANDES-SOLAR-IV	0.0	0.0	0.0	0.0	0.0	0.0	0.0	0.0	7.4	10.0	8.6	0.0	0.0	8.1	10.0	12.7	15.1	57.2	56.5	9.1	0.0	0.0	0.0	0.0	194.7	57.2	8.1
PFV-SOL-DE-LILA	0.0	0.0	0.0	0.0	0.0	0.0	0.0	0.0	0.0	0.0	0.5	10.1	10.0	10.0	10.6	38.7	49.3	60.1	52.9	23.8	0.3	0.0	0.0	0.0	266.3	60.1	11.1
PFV-DE-LOS-ANDES	0.0	0.0	0.0	0.0	0.0	0.0	0.0	0.0	0.0	0.0	0.0	0.0	0.0	0.0	0.0	0.0	0.0	0.0	0.7	0.6	0.0	0.0	0.0	0.0	1.3	0.7	0.1
PFV-SOL-DEL-NORTE	0.0	0.0	0.0	0.0	0.0	0.0	0.0	0.0	0.0	0.0	0.0	0.0	0.0	0.0	0.0	0.0	0.0	0.9	1.0	0.7	0.0	0.0	0.0	0.0	2.6	1.0	0.1
PFV-DEL-DESIERTO	0.0	0.0	0.0	0.0	0.0	0.0	0.0	0.0	0.0	0.0	0.0	0.0	0.0	0.0	0.0	0.0	0.0	0.0	2.9	1.4	0.0	0.0	0.0	0.0	4.2	2.9	0.2
PFV-HUATACONDO	0.0	0.0	0.0	0.0	0.0	0.0	0.0	0.0	0.0	0.0	23.3	30.0	30.0	30.0	30.0	30.0	31.9	38.4	25.7	6.6	0.0	0.0	0.0	0.0	275.7	38.4	11.5
PFV-SANTA-ISABEL	0.0	0.0	0.0	0.0	0.0	0.0	0.0	0.0	0.0	0.0	0.0	0.0	0.0	0.0	0.0	0.0	0.0	0.0	0.0	0.0	0.0	0.0	0.0	0.0	0.0	0.0	0.0
PFV-NUEVO-QUILLAGUA	0.0	0.0	0.0	0.0	0.0	0.0	0.0	0.0	0.0	0.0	0.0	0.0	0.0	0.0	0.7	2.8	1.0	18.1	20.0	11.5	0.0	0.0	0.0	0.0	54.0	20.0	2.2
PFV-LA-GRANJA	0.0	0.0	0.0	0.0	0.0	0.0	0.0	0.4	1.6	2.6	1.2	1.1	1.2	1.2	1.2	1.1	1.2	1.2	7.4	4.4	0.0	0.0	0.0	0.0	25.7	7.4	1.1
PFV-ATACAMASOLAR-2	0.0	0.0	0.0	0.0	0.0	0.0	0.0	0.0	49.7	45.2	123.1	110.3	109.4	80.9	102.4	93.6	0.0	0.0	0.0	0.0	0.0	0.0	0.0	0.0	714.5	123.1	29.8
PFV-ATACAMASOLAR	0.0	0.0	0.0	0.0	0.0	0.0	0.0	0.0	0.0	0.0	0.0	0.0	0.0	0.0	0.0	0.0	0.0	0.0	0.0	0.0	0.0	0.0	0.0	0.0	0.0	0.0	0.0
PFV-BELLAVISTA-1	0.0	0.0	0.0	0.0	0.0	0.0	0.0	0.0	0.0	0.0	0.0	0.0	0.0	0.0	0.0	0.0	0.0	0.0	0.0	0.0	0.0	0.0	0.0	0.0	0.0	0.0	0.0
PFV-LALACKAMA	0.0	0.0	0.0	0.0	0.0	0.0	0.0	0.0	0.0	0.0	0.0	0.0	1.4	11.5	6.7	6.5	6.0	32.3	17.9	4.5	0.0	0.0	0.0	0.0	86.9	32.3	3.6
PMGD-PFV-PARANAL	0.0	0.0	0.0	0.0	0.0	0.0	0.0	0.0	0.1	1.4	1.9	2.1	2.1	2.2	2.1	2.0	1.9	1.8	1.3	0.1	0.0	0.0	0.0	0.0	18.9	2.2	0.8
PMGD-PFV-ARMAZONES	0.0	0.0	0.0	0.0	0.0	0.0	0.0	0.0	0.8	3.3	4.3	4.4	4.6	4.7	4.7	4.7	4.6	4.5	3.7	1.2	0.0	0.0	0.0	0.0	45.5	4.7	1.9
PFV-LALACKAMA2	0.0	0.0	0.0	0.0	0.0	0.0	0.0	0.0	0.0	0.0	0.0	0.0	0.1	2.1	3.3	3.5	3.9	10.7	5.8	1.4	0.0	0.0	0.0	0.0	30.8	10.7	1.3
PFV-CONEJO	0.0	0.0	0.0	0.0	0.0	0.0	0.0	0.6	11.7	11.1	11.1	51.3	59.9	59.9	59.9	35.7	29.6	20.7	20.0	23.8	0.1	0.0	0.0	0.0	395.4	59.9	16.5
PFV-PAMPASOLARNORTE	0.0	0.0	0.0	0.0	0.0	0.0	0.0	0.0	0.0	0.0	0.0	0.1	0.0	0.0	0.0	0.0	0.0	0.9	3.0	15.7	0.3	0.0	0.0	0.0	20.1	15.7	0.8
PFV-MALGARIDA	0.0	0.0	0.0	0.0	0.0	0.0	0.0	0.8	2.3	2.4	3.5	8.4	15.0	15.3	15.3	14.9	21.7	49.1	50.2	46.8	0.4	0.0	0.0	0.0	246.1	50.2	10.3
PFV-ALMEYDA	0.0	0.0	0.0	0.0	0.0	0.0	0.0	0.4	2.0	2.0	2.0	20.4	42.9	50.6	30.6	26.4	27.9	42.2	43.3	16.9	0.1	0.0	0.0	0.0	307.7	50.6	12.8
PFV-SOL-DE-LOS-ANDES	0.0	0.0	0.0	0.0	0.0	0.0	0.0	0.0	2.0	0.4	0.5	0.4	0.4	0.4	0.4	0.4	1.0	20.2	20.1	19.8	0.2	0.0	0.0	0.0	66.2	20.2	2.8
PFV-JAVIERA	0.0	0.0	0.0	0.0	0.0	0.0	0.0	0.8	21.6	46.7	52.7	53.0	57.6	58.0	56.8	56.9	56.5	55.5	46.0	11.2	0.1	0.0	0.0	0.0	573.2	58.0	23.9
PFV-CHANARES	0.0	0.0	0.0	0.0	0.0	0.0	0.0	0.0	0.0	6.4	10.0	23.7	25.0	25.0	25.0	25.0	25.0	25.0	21.0	6.3	0.0	0.0	0.0	0.0	217.3	25.0	9.1
PFV-SALVADOR	0.0	0.0	0.0	0.0	0.0	0.0	0.0	0.1	7.1	15.2	5.2	7.4	4.1	5.2	5.0	5.0	4.8	4.4	1.7	2.6	0.0	0.0	0.0	0.0	67.9	15.2	2.8
PFV-PILARLOSAMARILLOS	0.0	0.1	0.5	1.1	1.6	1.8	2.0	2.1	2.0	1.7	1.3	0.8	0.3	0.0	0.0	0.0	0.0	0.0	0.0	0.0	0.0	0.0	0.0	0.0	15.3	2.1	0.6
PFV-DIEGODEALMAGRO	0.0	0.0	0.0	0.0	0.0	0.0	0.0	0.0	0.2	2.4	1.8	2.2	2.1	1.9	2.0	1.9	1.9	1.7	1.4	2.1	0.0	0.0	0.0	0.0	21.4	2.4	0.9
PFV-COVADONGA	0.0	0.0	0.0	0.0	0.0	0.0	0.0	0.2	2.8	7.2	8.1	9.1	2.5	0.1	5.1	9.0	9.0	8.6	6.1	1.5	0.0	0.0	0.0	0.0	69.3	9.1	2.9
PFV-DAS	0.0	0.0	0.0	0.0	0.0	0.0	0.0	0.0	0.0	1.1	7.4	7.6	7.8	7.9	7.9	7.9	7.9	7.8	6.9	1.7	0.0	0.0	0.0	0.0	71.9	7.9	3.0
PFV-DIEGO-ALMAGRO-SUR	0.0	0.0	0.0	0.0	0.0	0.0	0.0	0.2	19.5	60.2	130.6	129.1	183.3	196.8	186.7	181.3	181.6	180.2	148.1	46.0	0.2	0.0	0.0	0.0	1643.8	196.8	68.5
PFV-CARRERAPINTO	0.0	0.0	0.0	0.0	0.0	0.0	0.0	0.0	0.0	2.1	10.5	9.1	6.0	3.2	3.2	4.0	4.0	4.0	4.0	12.4	0.1	0.0	0.0	0.0	62.5	12.4	2.6
PFV-CAMPOSDELSOL	0.0	0.0	0.0	0.0	0.0	0.0	0.0	2.4	96.0	158.9	200.5	260.2	254.0	262.5	300.9	300.9	300.9	300.8	254.5	124.6	0.4	0.0	0.0	0.0	2817.5	300.9	117.4
PFV-LUZDELNORTE	0.0	0.0	0.0	0.0	0.0	0.0	0.3	45.0	25.7	30.3	46.2	41.4	46.6	52.1	74.7	78.8	90.5	97.0	36.0	0.1	0.0	0.0	0.0	0.0	664.7	97.0	27.7
PFV-LLANODELLAMPOS	0.0	0.0	0.0	0.0	0.0	0.0	0.0	0.2	25.6	64.3	78.1	80.7	81.0	79.0	77.5	78.3	75.3	75.0	53.7	27.5	0.1	0.0	0.0	0.0	796.1	81.0	33.2
PMGD-PFV-PARQUE-JOTABECHE	0.0	0.0	0.0	0.0	0.0	0.0	0.0	0.0	0.0	2.5	7.4	7.9	8.1	8.1	8.0	7.9	7.6	6.7	3.9	0.2	0.0	0.0	0.0	0.0	68.4	8.1	2.9
PMGD-PFV-ALIANZA	0.0	0.0	0.0	0.0	0.0	0.0	0.0	0.0	0.0	1.5	3.1	3.3	3.4	3.4	3.4	3.3	3.2	2.9	1.8	0.4	0.0	0.0	0.0	0.0	29.7	3.4	1.2
PMGD-PFV-CE-CALDERA	0.0	0.0	0.0	0.0	0.0	0.0	0.0	0.0	0.3	1.2	2.6	2.3	0.0	0.0	0.0	0.0	0.0	0.0	0.0	0.0	0.0	0.0	0.0	0.0	6.3	2.6	0.3
PMGD-PFV-PARQUE-LA-TRAVESIA	0.0	0.0	0.0	0.0	0.0	0.0	0.0	0.0	0.0	0.0	0.0	0.0	0.0	8.1	8.6	8.7	8.6	8.0	5.1	1.2	0.0	0.0	0.0	0.0	48.3	8.7	2.0
PFV-RIO-ESCONDIDO	0.0	0.0	0.0	0.0	0.0	0.0	0.0	0.0	0.0	0.0	0.0	0.0	0.0	0.0	0.0	2.5	2.5	0.0	1.0	7.0	0.2	0.0	0.0	0.0	13.2	7.0	0.6
PFV-VALLE-ESCONDIDO	0.0	0.0	0.0	0.0	0.0	0.0	0.0	0.0	0.0	0.0	0.0	0.0	0.0	0.0	0.0	0.0	0.0	17.2	20.0	17.2	0.2	0.0	0.0	0.0	54.6	20.0	2.3
PFV-SANANDRES	0.0	0.0	0.0	0.0	0.0	0.0	0.0	0.0	0.0	0.0	0.0	0.3	2.0	2.3	1.3	1.2	1.2	5.6	13.9	1.2	0.0	0.0	0.0	0.0	29.0	13.9	1.2
PFV-PILOTOCARDONES	0.0	0.0	0.0	0.0	0.0	0.0	0.0	0.0	0.0	0.0	0.0	0.0	0.1	0.2	0.1	0.1	0.1	0.1	0.0	0.0	0.0	0.0	0.0	0.0	0.7	0.2	0.0
PFV-ESPERANZA	0.0	0.0	0.0	0.0	0.0	0.0	0.0	0.0	0.0	0.0	0.0	0.0	0.0	0.0	0.0	0.0	0.0	0.0	0.0	0.0	0.0	0.0	0.0	0.0	0.0	0.0	0.0
PFV-GUADALAO	0.0	0.0	0.0	0.0	0.0	0.0	0.0	0.0	0.8	2.0	2.2	2.1	2.1	2.1	2.1	2.1	2.0	2.0	1.8	0.7	0.0	0.0	0.0	0.0	22.0	2.2	0.9
PFV-LA-ESTANCIA	0.0	0.0	0.0	0.0	0.0	0.0	0.0	0.0	0.0	0.0	0.0	0.2	1.9	2.0	2.0	2.0	2.0	1.9	1.5	0.5	0.0	0.0	0.0	0.0	14.1	2.0	0.6
PFV-LAS-CHACRAS	0.0	0.0	0.0	0.0	0.0	0.0	0.0	0.0	0.6	1.7	2.0	2.0	2.0	1.9	1.8	1.9	0.0	0.0	0.0	0.0	0.0	0.0	0.0	0.0	13.8	2.0	0.6
PFV-LASTERRAZAS	0.0	0.0	0.0	0.0	0.0	0.0	0.0	0.0	0.0	0.0	0.0	0.0	0.0	0.0	0.5	0.9	0.4	0.0	0.0	0.0	0.0	0.0	0.0	0.0	1.9	0.9	0.1
PMGD-PFV-CARANCA-SOLAR	0.0	0.0	0.0	0.0	0.0	0.0	0.0	0.0	0.4	1.2	1.5	1.5	1.5	1.5	1.5	1.5	1.5	1.5	1.2	0.3	0.0	0.0	0.0	0.0	15.2	1.5	0.6
PFV-LOSLOROS	0.0	0.0	0.0	0.0	0.0	0.0	0.0	0.0	0.0	0.0	0.0	0.0	5.3	12.8	26.6	29.0	29.3	21.6	11.3	2.3	0.0	0.0	0.0	0.0	138.1	29.3	5.8
PFV-HORNITOS	0.0	0.0	0.0	0.0	0.0	0.0	0.0	0.0	0.0	0.0	0.0	0.0	0.0	0.0	0.0	0.0	0.0	0.0	0.0	0.0	0.0	0.0	0.0	0.0	0.3	0.0	0.0
PFV-PMGD-TIERRA	0.0	0.0	0.0	0.0	0.0	0.0	0.0	0.0	0.7	5.3	6.9	3.6	7.5	7.6	7.6	7.3	5.7	5.8	4.5	1.1	0.0	0.0	0.0	0.0	63.7	7.6	2.7
PFV-PMGD-MITCHI	0.0	0.0	0.0	0.0	0.0	0.0	0.0	0.0	2.4	7.8	6.8	7.8	9.3	9.0	9.0	9.2	9.3	9.0	7.8	2.3	0.0	0.0	0.0	0.0	89.9	9.3	3.7
PMGD-PFV-EL-ÑANDU	0.0	0.0	0.0	0.0	0.0	0.0	0.0	0.0	0.1	0.4	0.7	2.4	2.6	2.6	2.6	2.5	2.5	2.4	2.1	0.8	0.0	0.0	0.0	0.0	21.6	2.6	0.9
PFV-TAMARICO	0.0	0.0	0.0	0.0	0.0	0.0	0.0	0.0	0.7	5.1	7.0	9.9	9.9	9.9	10.0	10.2	10.0	10.1	10.1	26.4	0.0	0.0	0.0	0.0	119.2	26.4	5.0
PFV-VALLESOLARESTE	0.0	0.0	0.0	0.0	0.0	0.0	0.0	0.0	0.0	1.2	4.2	8.6	8.7	8.8	8.7	8.8	8.8	8.6	7.0	1.7	0.0	0.0	0.0	0.0	75.1	8.8	3.1
PFV-VALLESOLAROESTE	0.0	0.0	0.0	0.0	0.0	0.0	0.0	0.0	0.0	1.2	4.5	8.9	8.9	8.9	8.8	8.5	8.8	8.6	6.6	1.6	0.0	0.0	0.0	0.0	75.3	8.9	3.1
PFV-CACHIYUYO	0.0	0.0	0.0	0.0	0.0	0.0	0.0	0.0	0.0	0.0	0.0	3.9	6.5	6.9	6.3	8.0	6.7	6.8	6.3	2.8	0.0	0.0	0.0	0.0	54.2	8.0	2.3
PFV-MALAQUITA2	0.0	0.0	0.0	0.0	0.0	0.0	0.0	0.0	0.5	0.6	0.7	1.4	3.5	8.0	8.2	8.2	8.1	7.9	5.9	1.4	0.0	0.0	0.0	0.0	54.4	8.2	2.3
PFV-PMGD-ASTILLAS	0.0	0.0	0.0	0.0	0.0	0.0	0.0	0.0	0.0	0.0	0.0	0.0	0.0	0.0	0.0	0.0	0.0	0.0	0.0	0.0	0.0	0.0	0.0	0.0	0.0	0.0	0.0
PMGD-PFV-TAMARAMA	0.0	0.0	0.0	0.0	0.0	0.0	0.0	0.1	3.0	4.7	4.7	4.7	4.7	4.7	4.7	4.7	4.7	4.7	4.7	2.8	0.0	0.0	0.0	0.0	52.4	4.7	2.2
PFV-SANTACECILIA	0.0	0.0	0.0	0.0	0.0	0.0	0.0	0.0	0.2	0.6	1.0	1.3	1.5	1.6	1.5	1.4	1.2	0.9	0.5	0.1	0.0	0.0	0.0	0.0	11.8	1.6	0.5
PMGD-PFV-MARANON	0.0	0.0	0.0	0.0	0.0	0.0	0.0	0.1	2.7	7.6	8.9	9.0	9.0	9.0	9.0	9.0	9.0	8.8	7.6	2.5	0.0	0.0	0.0	0.0	92.2	9.0	3.8
PFV-PMGD-PEÑAFLOR-SOLAR	0.0	0.0	0.0	0.0	0.0	0.0	0.0	0.1	1.9	5.4	7.1	7.2	7.4	7.4	7.4	7.4	7.5	7.4	5.1	1.4	0.0	0.0	0.0	0.0	72.6	7.5	3.0
PFV-PAINE	0.0	0.0	0.0	0.0	0.0	0.0	0.0	0.0	0.0	6.2	8.2	8.7	9.0	9.0	9.0	8.8	8.5	8.1	7.0	1.7	0.0	0.0	0.0	0.0	84.2	9.0	3.5
PFV-HOMERO	0.0	0.0	0.0	0.0	0.0	0.0	0.0	0.0	0.5	2.0	2.0	2.3	2.4	2.4	2.4	2.3	2.3	2.3	2.0	0.6	0.0	0.0	0.0	0.0	23.6	2.4	1.0
PMGD-PFV-PARQUE-SOLAR-RÍO-PEUCO	0.0	0.0	0.0	0.0	0.0	0.0	0.0	0.0	0.5	1.6	2.1	2.2	2.3	2.2	2.2	2.2	2.1	2.1	1.7	0.5	0.0	0.0	0.0	0.0	21.7	2.3	0.9
PFV-MARIA-PINTO	0.0	0.0	0.0	0.0	0.0	0.0	0.0	0.0	0.0	0.0	1.7	2.2	2.2	2.2	2.2	2.2	2.2	2.1	1.6	0.5	0.0	0.0	0.0	0.0	19.0	2.2	0.8

RESUMEN DIARIO DE OPERACION DEL SEN

26-02-2025

26-02-2025

	1	2	3	4	5	6	7	8	9	10	11	12	13	14	15	16	17	18	19	20	21	22	23	24	TOT.DIA	DMAX.	DMED.
																									MWh	MWh/h	MWh/h
PFV-MOSTAZAL	0.0	0.0	0.0	0.0	0.0	0.0	0.0	0.0	1.1	3.4	7.5	7.5	7.3	7.3	7.3	7.4	7.4	7.3	6.1	1.8	0.0	0.0	0.0	0.0	71.4	7.5	3.0
PFV-PMGD-PICUNCHE	0.0	0.0	0.0	0.0	0.0	0.0	0.0	0.0	1.0	3.1	5.5	7.4	8.6	8.9	8.8	8.3	6.9	5.0	2.7	0.7	0.0	0.0	0.0	0.0	66.9	8.9	2.8
PFV-PMGD-PARQUE-SOLAR-CANTILLANA	0.0	0.0	0.0	0.0	0.0	0.0	0.0	0.0	0.0	0.0	0.0	0.0	0.0	0.0	0.0	0.0	0.0	0.0	0.0	0.0	0.0	0.0	0.0	0.0	0.0	0.0	0.0
PFV-LAACACIA	0.0	0.0	0.0	0.0	0.0	0.0	0.0	0.0	1.3	3.9	6.0	6.6	6.5	6.5	6.4	6.3	6.1	5.4	3.4	1.0	0.0	0.0	0.0	0.0	59.6	6.6	2.5
PFV-ANTONIA-SOLAR	0.0	0.0	0.0	0.0	0.0	0.0	0.0	0.0	0.7	2.1	2.3	2.3	2.3	2.2	2.2	2.3	2.3	2.3	2.0	0.7	0.0	0.0	0.0	0.0	23.7	2.3	1.0
PMGD-PFV-SOLARPARK-MALLOA	0.0	0.0	0.0	0.0	0.0	0.0	0.0	0.0	0.0	0.0	0.0	0.0	0.0	0.7	2.5	2.4	2.0	1.5	0.9	0.2	0.0	0.0	0.0	0.0	10.2	2.5	0.4
PFV-ROVIAN	0.0	0.0	0.0	0.0	0.0	0.0	0.0	0.0	1.0	3.1	4.1	4.5	4.8	4.9	4.8	4.6	4.2	3.7	2.6	0.9	0.0	0.0	0.0	0.0	43.1	4.9	1.8
PFV-DON-MARIANO	0.0	0.0	0.0	0.0	0.0	0.0	0.0	0.0	0.0	0.0	0.0	0.0	0.0	0.0	0.0	0.0	0.0	0.0	0.0	0.0	0.0	0.0	0.0	0.0	0.0	0.0	0.0
PMGD-PFV-VIOLETA	0.0	0.0	0.0	0.0	0.0	0.0	0.0	0.0	2.1	6.2	6.9	7.1	7.1	7.1	5.0	4.2	7.1	7.0	6.2	2.3	0.0	0.0	0.0	0.0	68.3	7.1	2.8
PMGD-MAYOR-POWER	0.0	0.0	0.0	0.0	0.0	0.0	0.0	0.0	0.0	0.0	0.0	0.0	0.0	0.0	0.0	0.0	0.0	0.0	0.0	0.0	0.0	0.0	0.0	0.0	0.0	0.0	0.0
PFV-LALAJUELA	0.0	0.0	0.0	0.0	0.0	0.0	0.0	0.1	1.7	3.9	4.3	4.3	4.2	4.2	4.2	4.3	4.2	4.0	3.4	1.2	0.0	0.0	0.0	0.0	44.0	4.3	1.8
PMGD-PFV-CINTAC	0.0	0.0	0.0	0.0	0.0	0.0	0.0	0.0	0.0	0.0	0.0	0.0	0.0	0.0	0.0	0.0	0.0	0.0	0.0	0.0	0.0	0.0	0.0	0.0	0.0	0.0	0.0
PFV-PMGD-CONDOR-CHEPICA	0.0	0.0	0.0	0.0	0.0	0.0	0.0	0.0	0.0	0.1	2.5	2.8	2.8	2.7	2.4	1.9	1.3	0.7	0.4	0.2	0.0	0.0	0.0	0.0	17.7	2.8	0.7
PMGD-PFV-ALAMEDA	0.0	0.0	0.0	0.0	0.0	0.0	0.0	0.0	0.0	0.1	7.8	8.2	8.2	8.3	8.3	8.3	8.2	7.9	5.7	1.7	0.0	0.0	0.0	0.0	72.7	8.3	3.0
PMGD-PFV-RENGO	0.0	0.0	0.0	0.0	0.0	0.0	0.0	0.0	1.9	5.2	6.5	6.6	6.7	6.6	6.5	6.5	6.5	6.1	4.3	1.3	0.0	0.0	0.0	0.0	64.9	6.7	2.7
PFV-PMGD-LIMA	0.0	0.0	0.0	0.0	0.0	0.0	0.0	0.0	0.0	0.2	2.4	2.6	2.6	2.5	2.2	1.8	1.3	0.7	0.4	0.2	0.0	0.0	0.0	0.0	17.1	2.6	0.7
PFV-PMGD-SAN-EMILIO-SOLAR-1	0.0	0.0	0.0	0.0	0.0	0.0	0.0	0.0	0.4	1.8	2.3	2.4	2.4	2.4	2.4	2.4	2.4	2.3	1.7	0.5	0.0	0.0	0.0	0.0	23.2	2.4	1.0
PMGD-PFV-PVP-UNIHUE	0.0	0.0	0.0	0.0	0.0	0.0	0.0	0.0	0.5	1.5	2.3	2.3	2.3	2.3	2.3	2.3	2.3	2.2	1.5	0.5	0.0	0.0	0.0	0.0	22.3	2.3	0.9
PFV-ALTOSDETILTIL	0.0	0.0	0.0	0.0	0.0	0.0	0.0	0.0	0.0	0.0	0.0	0.0	0.0	0.0	0.0	0.0	0.0	0.0	0.0	0.0	0.0	0.0	0.0	0.0	0.0	0.0	0.0
PMGD-PFV-DONA-RUBENA	0.0	0.0	0.0	0.0	0.0	0.0	0.0	0.0	0.0	0.0	0.0	0.0	0.0	0.0	0.0	0.0	0.0	0.0	0.0	0.0	0.0	0.0	0.0	0.0	0.0	0.0	0.0
PFV-AMPARODELSOL	0.0	0.0	0.0	0.0	0.0	0.0	0.0	0.0	0.0	0.0	0.0	0.0	0.0	0.0	0.0	0.0	0.0	0.0	0.0	0.0	0.0	0.0	0.0	0.0	0.1	0.0	0.0
PFV-GIRASOLES	0.0	0.0	0.0	0.0	0.0	0.0	0.0	0.0	0.7	2.0	1.8	1.9	2.2	2.2	1.8	2.2	2.2	2.2	1.6	0.2	0.0	0.0	0.0	0.0	21.1	2.2	0.9
PFV-ELROBLE	0.0	0.0	0.0	0.0	0.0	0.0	0.0	0.0	0.0	0.0	0.0	0.0	0.0	0.0	0.0	0.0	0.0	0.0	0.0	0.0	0.0	0.0	0.0	0.0	0.0	0.0	0.0
PFV-LOSGORRIONES	0.0	0.0	0.0	0.0	0.0	0.0	0.0	0.0	0.4	1.1	2.3	2.5	2.5	2.4	2.4	2.4	2.5	2.4	2.1	0.8	0.0	0.0	0.0	0.0	23.8	2.5	1.0
PMGD-PFV-POCILLAS	0.0	0.0	0.0	0.0	0.0	0.0	0.0	0.0	0.8	2.1	2.5	2.5	2.4	2.4	2.4	2.3	2.3	2.2	1.5	0.4	0.0	0.0	0.0	0.0	23.7	2.5	1.0
PMGD-PFV-LA-VENDIMIA	0.0	0.0	0.0	0.0	0.0	0.0	0.0	0.0	0.0	0.0	0.0	0.0	0.0	6.4	8.3	7.9	7.7	7.6	7.1	3.0	0.1	0.0	0.0	0.0	48.2	8.3	2.0
PFV-GRANADA	0.0	0.0	0.0	0.0	0.0	0.0	0.0	0.0	1.1	5.5	6.9	7.2	7.4	7.4	7.3	7.3	7.3	7.0	5.1	1.5	0.0	0.0	0.0	0.0	70.9	7.4	3.0
PFV-ELPITIO	0.0	0.0	0.0	0.0	0.0	0.0	0.0	0.0	0.0	0.5	1.7	1.7	1.8	2.2	2.2	2.3	2.3	2.3	2.0	0.7	0.0	0.0	0.0	0.0	19.6	2.3	0.8
PFV-VILLA-LONGAVI	0.0	0.0	0.0	0.0	0.0	0.0	0.0	0.0	0.0	0.0	0.0	0.0	0.0	0.0	0.0	0.0	0.0	5.0	5.4	1.9	0.1	0.0	0.0	0.0	12.4	5.4	0.5
PFV-SAN-RAMIRO	0.0	0.0	0.0	0.0	0.0	0.0	0.0	0.4	3.6	7.0	8.1	8.0	7.8	7.8	7.9	8.0	8.0	7.3	4.2	0.8	0.0	0.0	0.0	0.0	78.9	8.1	3.3
PFV-LOSIERRA	0.0	0.0	0.0	0.0	0.0	0.0	0.0	0.0	0.5	1.3	1.9	2.4	2.4	2.3	2.2	2.2	2.0	1.4	0.6	0.1	0.0	0.0	0.0	0.0	19.3	2.4	0.8
PFV-ALHUE	0.0	0.0	0.0	0.0	0.0	0.0	0.0	0.0	0.7	2.5	4.7	5.7	5.6	5.5	3.3	2.8	5.6	5.5	4.5	1.7	0.0	0.0	0.0	0.0	48.0	5.7	2.0
PMGD-PFV-LLANCAY	0.0	0.0	0.0	0.0	0.0	0.0	0.0	0.0	0.0	0.0	0.0	0.0	0.0	0.0	0.0	0.0	0.0	0.0	0.0	0.0	0.0	0.0	0.0	0.0	0.0	0.0	0.0
PFV-SANTAADRIANA	0.0	0.0	0.0	0.0	0.0	0.0	0.0	0.0	0.7	1.8	2.0	1.9	2.0	2.0	1.9	1.9	1.9	1.9	1.6	0.5	0.0	0.0	0.0	0.0	20.2	2.0	0.8
PMGD-PFV-SANTA-BLANCA-DE-ISLA-DE-MAIPO	0.0	0.0	0.0	0.0	0.0	0.0	0.0	0.0	0.4	1.2	1.8	1.9	2.0	2.0	1.9	1.9	1.9	1.8	1.1	0.4	0.0	0.0	0.0	0.0	18.5	2.0	0.8
PFV-LOS-MOLINOS	0.0	0.0	0.0	0.0	0.0	0.0	0.0	0.1	3.6	8.3	9.0	9.0	9.0	9.0	9.0	9.0	9.0	9.0	7.9	2.6	0.1	0.0	0.0	0.0	94.6	9.0	3.9
PFV-QUELTEHUE-SOLAR	0.0	0.0	0.0	0.0	0.0	0.0	0.0	0.0	0.0	0.0	0.0	0.0	0.0	0.0	0.0	0.0	0.6	2.1	1.7	0.5	0.0	0.0	0.0	0.0	4.9	2.1	0.2
PFV-EL-QUELTEHUE	0.0	0.0	0.0	0.0	0.0	0.0	0.0	0.0	0.0	0.0	0.0	0.0	1.6	2.4	2.7	2.7	2.8	2.7	2.4	0.9	0.0	0.0	0.0	0.0	18.2	2.8	0.8
PFV-RLA-SOLAR	0.0	0.0	0.0	0.0	0.0	0.0	0.0	0.0	0.5	1.6	2.1	2.2	2.2	2.1	2.1	2.1	2.2	2.3	1.8	0.6	0.0	0.0	0.0	0.0	21.9	2.3	0.9
PMGD-PFV-DONA-IGNA	0.0	0.0	0.0	0.0	0.0	0.0	0.0	0.0	0.8	2.0	2.2	2.2	2.2	2.2	2.2	2.2	2.2	2.2	1.9	0.6	0.0	0.0	0.0	0.0	23.0	2.2	1.0
PFV-PMGD-CANTERA	0.0	0.0	0.0	0.0	0.0	0.0	0.0	0.0	0.4	1.7	2.2	2.3	2.3	2.3	2.3	2.3	2.3	2.3	1.9	0.7	0.0	0.0	0.0	0.0	22.9	2.3	1.0
PFV-MARCHIGUE-2	0.0	0.0	0.0	0.0	0.0	0.0	0.0	0.0	0.0	4.0	7.3	7.5	7.5	7.5	7.5	7.4	7.2	7.3	6.2	2.0	0.1	0.0	0.0	0.0	71.6	7.5	3.0
PMGD-PFV-LAS-BANDURRIAS	0.0	0.0	0.0	0.0	0.0	0.0	0.0	0.0	0.2	0.0	0.0	0.0	0.0	0.0	0.0	0.0	0.0	0.0	1.0	0.4	0.0	0.0	0.0	0.0	1.6	1.0	0.1
PMGD-PFV-NEWENTUN	0.0	0.0	0.0	0.0	0.0	0.0	0.0	0.0	0.0	0.0	0.0	5.4	5.9	5.7	5.4	5.3	5.3	5.3	3.7	1.2	0.0	0.0	0.0	0.0	43.2	5.9	1.8
PMGD-PFV-MAITENLAHUE	0.0	0.0	0.0	0.0	0.0	0.0	0.0	0.0	0.6	1.8	2.4	2.5	2.5	2.5	2.5	2.5	2.5	2.5	1.8	0.6	0.0	0.0	0.0	0.0	24.9	2.5	1.0
PFV-MARCHIGUE-VII	0.0	0.0	0.0	0.0	0.0	0.0	0.0	0.0	0.0	0.0	0.0	0.0	0.0	1.7	2.1	2.0	1.8	1.6	1.3	0.4	0.0	0.0	0.0	0.0	11.0	2.1	0.5
PFV-ESPERANZA2	0.0	0.0	0.0	0.0	0.0	0.0	0.0	0.0	4.4	7.6	7.7	7.6	7.4	7.3	7.2	7.3	6.7	6.7	3.9	0.3	0.0	0.0	0.0	0.0	74.2	7.7	3.1
PFV-POBLACION	0.0	0.0	0.0	0.0	0.0	0.0	0.0	0.0	0.0	0.0	0.0	0.0	1.1	1.4	1.7	1.8	1.0	0.5	0.4	0.4	0.0	0.0	0.0	0.0	8.3	1.8	0.3
PFV-PILPILEN	0.0	0.0	0.0	0.0	0.0	0.0	0.0	0.0	0.0	1.8	2.1	2.1	2.0	2.0	2.0	2.0	2.0	2.0	1.8	0.7	0.0	0.0	0.0	0.0	20.4	2.1	0.8
PFV-PORTEZUELO	0.0	0.0	0.0	0.0	0.0	0.0	0.0	0.0	0.5	1.6	1.9	2.0	2.0	2.0	2.0	2.0	2.0	1.9	1.6	0.6	0.0	0.0	0.0	0.0	20.0	2.0	0.8
PFV-VITUCO2B	0.0	0.0	0.0	0.0	0.0	0.0	0.0	0.0	0.9	2.2	2.3	2.3	2.3	2.3	2.2	2.2	2.1	2.2	1.9	0.6	0.0	0.0	0.0	0.0	23.5	2.3	1.0
PFV-PMGD-SANTA-MARGARITA	0.0	0.0	0.0	0.0	0.0	0.0	0.0	0.0	0.0	0.0	0.2	2.5	2.5	2.5	2.4	2.4	2.4	2.3	1.7	0.6	0.0	0.0	0.0	0.0	19.4	2.5	0.8
PMGD-PFV-LO-CHACON	0.0	0.0	0.0	0.0	0.0	0.0	0.0	0.0	0.5	1.5	2.3	2.3	2.3	2.3	2.3	2.3	2.3	2.2	1.6	0.5	0.0	0.0	0.0	0.0	22.7	2.3	0.9
PFV-PMGD-NIHUE	0.0	0.0	0.0	0.0	0.0	0.0	0.0	0.0	0.0	0.0	0.0	0.0	0.0	0.0	0.6	1.8	1.2	0.6	0.2	0.1	0.0	0.0	0.0	0.0	4.5	1.8	0.2
PFV-ELPILPEN	0.0	0.0	0.0	0.0	0.0	0.0	0.0	0.0	0.0	0.0	0.0	0.0	2.1	2.6	2.7	2.7	2.8	2.7	2.3	0.7	0.0	0.0	0.0	0.0	18.6	2.8	0.8
PMGD-PFV-PUANGUE	0.0	0.0	0.0	0.0	0.0	0.0	0.0	0.0	1.1	3.1	4.0	4.0	4.0	4.0	4.0	4.0	4.0	4.0	3.0	0.9	0.0	0.0	0.0	0.0	40.2	4.0	1.7
PMGD-PFV-TALAGANTE	0.0	0.0	0.0	0.0	0.0	0.0	0.0	0.0	0.5	0.0	0.0	3.2	4.2	4.2	2.7	3.1	4.2	4.2	4.1	1.6	0.0	0.0	0.0	0.0	32.0	4.2	1.3
PMGD-TER-CENTRAL-TIGRE	0.0	0.0	0.0	0.0	0.0	0.0	0.0	0.0	0.0	0.0	0.0	0.0	0.0	0.0	0.0	0.0	0.0	0.0	0.0	0.0	0.0	0.0	0.0	0.0	0.0	0.0	0.0
PFV-LAS-MERCEDES-1	0.0	0.0	0.0	0.0	0.0	0.0	0.0	0.0	0.0	1.4	1.9	1.9	1.9	1.9	1.9	1.9	1.9	1.9	1.4	0.3	0.0	0.0	0.0	0.0	18.2	1.9	0.8
PFV-CASABERMEJA	0.0	0.0	0.0	0.0	0.0	0.0	0.0	0.0	0.0	0.0	0.0	5.3	5.7	5.7	5.7	5.8	5.8	5.5	4.0	1.3	0.0	0.0	0.0	0.0	44.9	5.8	1.9
PFV-PMGD-ICB	0.0	0.0	0.0	0.0	0.0	0.0	0.0	0.0	0.0	0.0	0.0	0.0	0.0	0.0	0.0	0.0	0.0	0.0	0.0	0.0	0.0	0.0	0.0	0.0	0.0	0.0	0.0
PMGD-PFV-BELEN	0.0	0.0	0.0	0.0	0.0	0.0	0.0	0.1	2.0	4.8	5.8	5.8	5.9	5.9	5.9	5.9	5.9	5.8	4.3	1.4	0.0	0.0	0.0	0.0	59.3	5.9	2.5
PFV-CITRINO	0.0	0.0	0.0	0.0	0.0	0.0	0.0	0.0	0.0	0.0	0.0	0.0	0.0	0.5	0.7	0.7	0.7	0.7	0.6	0.2	0.0	0.0	0.0	0.0	4.0	0.7	0.2
PMG-PFV-PATAGUILLA	0.0	0.0	0.0	0.0	0.0	0.0	0.0	1.3	5.2	7.8	8.0	8.1	8.1	5.5	0.0	0.2	7.6	5.8	1.6	0.0	0.0	0.0	0.0	0.0	59.0	8.1	2.5
PFV-PUENTE	0.0	0.0	0.0	0.0	0.0	0.0	0.0	0.0	0.4	1.7	2.0	2.1	2.1	2.1	2.1	2.2	2.2	2.1	1.6	0.5	0.0	0.0	0.0	0.0	21.2	2.2	0.9
PFV-PMGD-PARQUE-SANTA-CRUZ	0.0	0.0	0.0	0.0	0.0	0.0	0.0	0.0	1.5	5.7	8.0	8.1	8.0	7.8	7.6	7.2	6.8	6.1	4.7	1.6	0.1	0.0	0.0	0.0	73.1	8.1	3.0
PMGD-PFV-CURACO	0.0	0.0	0.0	0.0	0.0	0.0	0.0	0.0	0.0	4.5	6.9	7.0	7.0	7.0	7.0	7.0	6.9	6.5	3.8	1.0	0.0	0.0	0.0	0.0	64.6	7.0	2.7
PFV-LAUREL	0.0	0.0	0.0	0.0	0.0	0.0	0.0	0.0	0.3	3.1	4.9	5.0	5.1	5.4	5.4	5.5	5.4	5.2	3.6	1.2	0.0	0.0	0.0	0.0	50.1	5.5	2.1
PFV-PMGD-SANTA-EMILIA	0.0	0.0	0.0	0.0	0.0	0.0	0.0	0.0	0.0	1.3	4.0	4.0	4.0	4.0	4.0	4.0	4.0	3.8	3.3	1.2	0.0	0.0	0.0	0.0	37.5	4.0	1.6
PFV-DONIHUE	0.0	0.0	0.0	0.0	0.0	0.0	0.0	0.0	0.0	0.0	0.0	2.9	5.3	4.8	4.9	4.9	5.5	4.4	1.1	0.0	0.0	0.0	0.0	0.0	33.8	5.5	1.4
PFV-PMGD-NAN	0.0	0.0	0.0	0.0	0.0	0.0	0.0	0.0	0.0	0.6	1.5	3.1	5.8	6.0	6.1	6.5	6.6	6.0	5.2	1.8	0.0	0.0	0.0	0.0	49.2	6.6	2.1
PFV-PMGD-ENCINO	0.0	0.0	0.0	0.0	0.0	0.0	0.0	0.0	0.4	1.2	1.7	1.7	1.5	1.2	0.8	0.5	0.5	0.6	0.6	0.2	0.0	0.0	0.0	0.0	10.9	1.7	0.5
PMGD-PFV-ROSARIO	0.0	0.0	0.0	0.0	0.0	0.0	0.0	0.0	0.0	0.0	0.0	0.0	0.0	0.0	0.0	0.0	0.0	0.0	0.0	0.0	0.0	0.0	0.0	0.0	0.4	0.0	0.0
PFV-PMGD-SANTA-ELIZABETH	0.0	0.0	0.0	0.0	0.0	0.0	0.0	0.1	2.5	6.8	7.8	8.1	8.2	8.3	8.2	7.9	7.7	7.4	5.9	1.9	0.0	0.0	0.0	0.0	80.9	8.3	3.4
PFV-PMGD-COINCO	0.0	0.0	0.0	0.0	0.0	0.0	0.0	0.0	0.4	1.4	1.9	2.1	2.2	2.3	2.3	2.4	2.3	2.1	1.5	0.4	0.0	0.0	0.0	0.0	21.4	2.4	0.9
PFV-CRUCERO	0.0	0.0	0.0	0.0	0.0	0.0	0.0	0.0	0.0	0.0	0.0	0.0	1.0	2.1	2.1	2.1	2.0	2.0	1.6	0.4	0.0	0.0	0.0	0.0	13.3	2.1	0.6
PFV-LUDERS	0.0	0.0	0.0	0.0	0.0	0.0	0.0	0.0	0.0	0.0	0.0	0.0	0.0	0.0	0.0	0.0	0.0	0.0	0.0	0.0	0.0	0.0	0.0	0.0	0.0	0.0	0.0
PMGD-TER-DIESEL-COYA	0.0	0.0	0.0	0.0	0.0	0.0	0.0	0.0	0.0	0.0	0.0	0.0	0.0	0.0	0.0	0.0	0.0	0.0	0.0	0.0	0.0	0.0	0.0	0.0	0.0	0.0	0.0
PFV-OVEJERIA	0.0	0.0	0.0	0.0	0.0	0.0	0.0	0.0	2.2	5.6	7.1	7.1	7.1	7.2	7.1	7.0	6.9	6.6	5.7	1.9	0.0	0.0	0.0	0.0	71.5	7.2	3.0
PMGD-PFV-BELENOS-TILTIL	0.0	0.0	0.0	0.0	0.0	0.0	0.0	0.0	0.0	5.2	8.2	8.5	8.6	8.7	8.7	8.6	8.4	8.1	6.1	2.0	0.0	0.0	0.0	0.0	81.0	8.7	3.4
PFV-EL-LITRE-II	0.0	0.0	0.0	0.0	0.0	0.0	0.0	0.0	2.6	6.8	7.6	7.7	7.7	7.7	7.7	7.8	7.8	7.6	6.5	2.2	0.0	0.0	0.0	0.0	79.8	7.8	3.3
PMGD-PFV-CLEMENTINA	0.0	0.0	0.0	0.0	0.0	0.0	0.0	0.0	0.0	0.0	0.0	0.0	0.0	0.0	0.0	0.0	1.6	2.7	1.8	0.4	0.0	0.0	0.0	0.0	6.5	2.7	0.3
PMGD-PFV-COLINA	0.0	0.0	0.0	0.0	0.0	0.0	0.0	0.0	0.0	0.0	4.9	8.5	8.6	8.4	5.7	0.0	4.0	8.4	6.6	2.2	0.0	0.0	0.0	0.0	57.2	8.6	2.4
PMGD-PFV-EL-TRIUNFO	0.0	0.0	0.0	0.0	0.0	0.0	0.0	0.0	0.0	0.0	0.0	0.0	0.0	0.0	0.0	0.0	0.0	0.0	0.0	0.0	0.0	0.0	0.0	0.0	0.0	0.0	0.0
PFV-ELROMERO	0.0	0.0	0.0	0.0	0.0	0.0	0.0	0.2	23.9	19.9	62.7	104.6	118.7	139.6	106.1	146.7	137.1	112.9	61.6	13.5	0.2	0.0	0.0	0.0	1047.7	146.7	43.7
PFV-ELPELICANO	0.0	0.0	0.0	0.0	0.0	0.0	0.4	28.3	42.9	57.0	57.0	57.0	57.0	86.2	89.0	89.9	86.4	67.3	21.7	0.2	0.0	0.0	0.0	0.0	740.3	89.9	30.8
PFV-LA-HUELLA	0.0	0.0	0.0	0.0	0.0	0.0	0.0	0.2	19.8	59.7	39.3	52.8	42.0	54.0	62.0	66.5	69.9	61.9	52.5	17.7	0.2	0.0	0.0	0.0	598.5	69.9	24.9
PFV-NORTHWEST	0.0	0.0	0.0	0.0	0.0	0.0	0.0	0.0	0.0	4.3	8.9	9.0	9.0	9.0	9.0	9.0	9.0	8.9	6.4	1.8	0.0	0.0	0.0	0.0	84.4	9.0	3.5
PFV-LASILLA	0.0	0.0	0.0	0.0	0.0	0.0	0.0	0.0	0.0	0.3	1.2	1.3	1.4	1.4	1.4	1.4	1.4	1.3	1.1	0.4	0.0	0.0	0.0	0.0	12.5	1.4	0.5

RESUMEN DIARIO DE OPERACION DEL SEN

26-02-2025

26-02-2025

	1	2	3	4	5	6	7	8	9	10	11	12	13	14	15	16	17	18	19	20	21	22	23	24	TOT.DIA	DMAX.	DMED.
																									MWh	MWh/h	MWh/h
PFV-PUNTABAJASOLAR	0.0	0.0	0.0	0.0	0.0	0.0	0.0	0.0	0.0	0.2	1.1	1.9	1.9	1.9	1.9	1.9	1.9	1.8	1.3	0.4	0.0	0.0	0.0	0.0	16.1	1.9	0.7
PFV-SOLDELNORTE	0.0	0.0	0.0	0.0	0.0	0.0	0.0	0.0	0.2	1.0	1.7	2.2	2.5	2.7	2.7	2.6	2.2	1.6	0.9	0.2	0.0	0.0	0.0	0.0	20.6	2.7	0.9
PFV-LUNADELNORTE	0.0	0.0	0.0	0.0	0.0	0.0	0.0	0.0	0.2	1.0	1.7	2.2	2.5	2.7	2.7	2.5	1.7	1.6	0.9	0.2	0.0	0.0	0.0	0.0	19.9	2.7	0.8
PFV-TAMBOREAL	0.0	0.0	0.0	0.0	0.0	0.0	0.0	0.0	0.2	0.8	1.3	1.8	2.1	2.3	2.3	2.2	1.9	1.4	0.8	0.1	0.0	0.0	0.0	0.0	17.1	2.3	0.7
PMGD-PFV-QUEBRADA-DE-TALCA	0.0	0.0	0.0	0.0	0.0	0.0	0.0	0.0	0.2	0.9	2.3	7.9	8.0	8.0	8.1	8.1	8.0	7.9	7.0	2.8	0.0	0.0	0.0	0.0	69.2	8.1	2.9
PFV-LUCAS	0.0	0.0	0.0	0.0	0.0	0.0	0.0	0.0	0.1	0.5	1.2	5.8	8.3	8.6	8.6	8.8	8.9	8.6	6.1	1.9	0.0	0.0	0.0	0.0	67.5	8.9	2.8
PMG-PFV-DON-OSCAR	0.0	0.0	0.0	0.0	0.0	0.0	0.0	0.0	0.1	0.6	2.5	8.5	9.0	9.0	9.0	9.0	9.0	8.4	5.4	1.6	0.0	0.0	0.0	0.0	72.2	9.0	3.0
PMGD-PFV-AXEL-SOLAR	0.0	0.0	0.0	0.0	0.0	0.0	0.0	0.0	0.1	0.2	0.4	1.8	2.5	2.6	2.6	2.5	2.5	2.3	1.5	0.5	0.0	0.0	0.0	0.0	19.5	2.6	0.8
PMGD-PFV-SOFIA	0.0	0.0	0.0	0.0	0.0	0.0	0.0	0.0	0.0	0.0	0.6	2.0	2.0	2.0	2.0	2.0	2.0	2.0	1.7	0.3	0.0	0.0	0.0	0.0	16.7	2.0	0.7
PMG-PFV-EL-CHERCAN	0.0	0.0	0.0	0.0	0.0	0.0	0.0	0.0	0.2	0.5	0.9	1.0	2.5	4.5	7.8	0.0	8.9	8.5	6.2	2.0	0.0	0.0	0.0	0.0	43.0	8.9	1.8
PMGD-PFV-EL-LORO-CHOROY	0.0	0.0	0.0	0.0	0.0	0.0	0.0	0.0	0.0	3.9	5.9	6.5	6.8	6.8	6.7	6.4	5.9	5.4	3.7	1.2	0.0	0.0	0.0	0.0	59.1	6.8	2.5
PMGD-PFV-ALBATROS	0.0	0.0	0.0	0.0	0.0	0.0	0.0	0.0	0.3	1.0	1.2	1.2	1.2	1.1	1.1	1.1	1.1	1.1	0.9	0.3	0.0	0.0	0.0	0.0	11.6	1.2	0.5
PMGD-PFV-RCU	0.0	0.0	0.0	0.0	0.0	0.0	0.0	0.0	0.0	0.0	0.0	0.0	0.0	0.0	0.0	0.0	0.0	0.0	2.4	0.8	0.0	0.0	0.0	0.0	3.2	2.4	0.1
PMGD-PFV-RAYADOR	0.0	0.0	0.0	0.0	0.0	0.0	0.0	0.0	0.0	0.0	0.0	0.0	0.0	0.0	0.0	0.0	0.0	0.0	0.0	0.0	0.0	0.0	0.0	0.0	0.0	0.0	0.0
PMGD-PFV-OLIVIER	0.0	0.0	0.0	0.0	0.0	0.0	0.0	0.0	0.0	0.0	0.0	0.1	1.9	2.1	2.1	2.0	2.0	1.9	1.4	0.4	0.0	0.0	0.0	0.0	13.8	2.1	0.6
PMGD-PFV-EL-GAVIOTIN	0.0	0.0	0.0	0.0	0.0	0.0	0.0	0.0	0.0	0.0	0.0	0.0	0.0	0.0	0.0	0.1	4.5	2.6	2.8	0.3	0.0	0.0	0.0	0.0	10.4	4.5	0.4
PMGD-PFV-OLIVIA	0.0	0.0	0.0	0.0	0.0	0.0	0.0	0.0	0.0	0.0	0.0	2.2	2.4	2.4	2.4	2.4	2.3	2.2	1.4	0.3	0.0	0.0	0.0	0.0	18.1	2.4	0.8
PMGD-PFV-LAS-TAGUAS	0.0	0.0	0.0	0.0	0.0	0.0	0.0	0.0	0.0	0.0	0.0	0.0	0.0	0.0	0.4	8.0	7.1	4.7	4.8	0.6	0.0	0.0	0.0	0.0	25.6	8.0	1.1
PMGD-PFV-GABRIELA	0.0	0.0	0.0	0.0	0.0	0.0	0.0	0.1	2.0	7.4	9.0	9.0	9.0	9.0	9.0	9.0	9.0	9.0	8.3	2.9	0.0	0.0	0.0	0.0	92.7	9.0	3.9
PFV-LAGUNILLA	0.0	0.0	0.0	0.0	0.0	0.0	0.0	0.0	0.0	0.2	1.2	1.2	0.0	0.0	0.0	0.0	0.0	0.0	0.0	0.0	0.0	0.0	0.0	0.0	2.6	1.2	0.1
PFV-GUANCHOI	0.0	0.0	0.0	0.0	0.0	0.0	0.0	0.0	1.0	21.7	75.4	74.0	79.9	79.6	79.5	79.2	78.4	77.4	60.7	23.9	0.1	0.0	0.0	0.0	730.8	79.9	30.4
PFV-SDGx01	0.0	0.0	0.0	0.0	0.0	0.0	0.0	0.0	0.0	0.0	0.0	0.0	0.0	0.0	0.0	0.0	0.0	0.0	0.0	0.0	0.0	0.0	0.0	0.0	0.0	0.0	0.0
PFV-LACHAPEANA	0.0	0.0	0.0	0.0	0.0	0.0	0.0	0.0	0.0	0.0	0.0	0.0	0.1	0.2	0.1	0.2	0.2	0.2	0.1	0.2	0.2	0.2	0.1	0.0	1.5	0.2	0.1
PFV-ALTURASDEOVALLE	0.0	0.0	0.0	0.0	0.0	0.0	0.0	0.0	0.0	0.0	0.0	1.5	2.5	2.6	2.4	2.4	2.0	1.6	0.8	0.2	0.0	0.0	0.0	0.0	16.0	2.6	0.7
PFV-OVALLE-NORTE	0.0	0.0	0.0	0.0	0.0	0.0	0.0	0.0	0.0	0.0	0.0	0.0	0.0	0.0	0.0	0.0	0.0	0.0	0.0	0.0	0.0	0.0	0.0	0.0	0.0	0.0	0.0
PMGD-PFV-RDCL-SAN	0.0	0.0	0.0	0.0	0.0	0.0	0.0	0.1	2.3	5.9	7.1	7.3	7.4	7.4	7.3	7.3	7.2	6.9	5.0	1.5	0.0	0.0	0.0	0.0	72.7	7.4	3.0
PFV-LA-CHIMBA-BIS	0.0	0.0	0.0	0.0	0.0	0.0	0.0	0.0	0.1	0.2	0.7	1.0	1.0	1.0	1.5	1.6	1.6	1.7	1.6	0.8	0.0	0.0	0.0	0.0	12.9	1.7	0.5
PFV-CANELILLO	0.0	0.0	0.0	0.0	0.0	0.0	0.0	0.0	0.0	0.0	0.9	1.9	1.9	1.9	1.9	1.9	1.9	1.9	1.5	0.4	0.0	0.0	0.0	0.0	16.0	1.9	0.7
PFV-COCINILLAS	0.0	0.0	0.0	0.0	0.0	0.0	0.0	0.0	0.0	0.3	1.5	1.9	1.9	1.9	1.9	1.9	1.9	1.9	1.7	0.7	0.0	0.0	0.0	0.0	17.3	1.9	0.7
PFV-EL-SALITRAL	0.0	0.0	0.0	0.0	0.0	0.0	0.0	0.0	1.0	2.6	2.9	2.9	2.9	2.9	2.9	2.9	2.9	2.8	2.4	0.7	0.0	0.0	0.0	0.0	29.9	2.9	1.2
PFV-TALHUEN	0.0	0.0	0.0	0.0	0.0	0.0	0.0	0.0	0.1	0.2	1.3	2.3	2.3	2.3	2.3	2.3	2.3	2.2	2.3	1.1	0.0	0.0	0.0	0.0	20.9	2.3	0.9
PFV-SANTACLARA	0.0	0.0	0.0	0.0	0.0	0.0	0.0	0.0	0.0	0.0	0.0	0.0	0.1	0.1	0.2	0.3	0.2	0.2	0.1	0.0	0.0	0.0	0.0	0.0	1.3	0.3	0.1
PFV-ANTAY	0.0	0.0	0.0	0.0	0.0	0.0	0.0	0.0	0.9	3.5	6.1	7.9	8.6	8.5	8.7	8.6	7.9	5.9	3.2	0.7	0.0	0.0	0.0	0.0	70.6	8.7	2.9
PFV-PMGD-ANAKENA	0.0	0.0	0.0	0.0	0.0	0.0	0.0	0.0	0.4	1.1	6.8	9.0	6.0	6.0	6.0	6.0	6.0	6.0	6.0	2.4	0.0	0.0	0.0	0.0	61.7	9.0	2.6
PMGD-PFV-SIRIMAVO	0.0	0.0	0.0	0.0	0.0	0.0	0.0	0.0	0.0	0.0	0.0	0.0	0.1	2.2	2.3	2.1	1.8	1.3	0.7	0.2	0.0	0.0	0.0	0.0	10.7	2.3	0.4
PMGD-PFV-SAMO-BAJO	0.0	0.0	0.0	0.0	0.0	0.0	0.0	0.0	0.1	0.4	1.9	2.1	2.1	2.0	2.0	2.0	2.0	2.0	1.6	0.5	0.0	0.0	0.0	0.0	18.6	2.1	0.8
PMGD-PFV-PLAZA-SUNLIGHT	0.0	0.0	0.0	0.0	0.0	0.0	0.0	0.0	0.0	0.0	0.0	0.0	0.0	0.0	0.0	0.0	0.0	0.0	2.5	1.2	0.0	0.0	0.0	0.0	3.8	2.5	0.2
PMGD-PFV-SIETE-COLORES	0.0	0.0	0.0	0.0	0.0	0.0	0.0	0.0	0.4	1.7	4.0	5.5	5.5	5.6	5.6	5.6	5.6	5.3	3.5	0.6	0.0	0.0	0.0	0.0	48.8	5.6	2.0
PMGD-PFV-SANTA-LUCIA	0.0	0.0	0.0	0.0	0.0	0.0	0.0	0.0	0.3	1.0	5.3	6.6	6.6	6.6	6.5	6.5	6.5	6.5	5.4	1.7	0.0	0.0	0.0	0.0	59.6	6.6	2.5
PMGD-PFV-SUNHUNTER	0.0	0.0	0.0	0.0	0.0	0.0	0.0	0.0	0.5	2.0	8.4	9.0	6.0	6.0	6.0	6.0	6.0	6.0	6.0	3.1	0.0	0.0	0.0	0.0	65.0	9.0	2.7
PMGD-PFV-SOY-SOLAR	0.0	0.0	0.0	0.0	0.0	0.0	0.0	0.0	0.0	0.0	0.0	0.0	0.8	2.4	2.4	2.4	2.3	2.4	1.7	0.4	0.0	0.0	0.0	0.0	15.0	2.4	0.6
PFV-PRETTY-FIELD	0.0	0.0	0.0	0.0	0.0	0.0	0.0	0.0	0.1	0.2	0.5	1.0	1.0	1.0	1.5	1.6	1.6	1.6	1.6	0.9	0.0	0.0	0.0	0.0	12.7	1.6	0.5
PFV-PMGD-CKILIR	0.0	0.0	0.0	0.0	0.0	0.0	0.0	0.0	0.0	0.0	7.6	9.0	9.0	9.0	9.0	9.0	9.0	8.5	7.9	2.3	0.0	0.0	0.0	0.0	80.2	9.0	3.3
PMGD-PFV-GRANATE	0.0	0.0	0.0	0.0	0.0	0.0	0.0	0.0	0.4	0.9	2.5	1.5	6.0	6.0	6.0	6.0	6.0	6.0	6.0	3.0	0.0	0.0	0.0	0.0	50.4	6.0	2.1
PMGD-PFV-LOS-NOGALES	0.0	0.0	0.0	0.0	0.0	0.0	0.0	0.0	0.0	0.0	1.1	4.5	4.9	5.0	4.9	4.9	4.9	4.7	3.9	1.2	0.0	0.0	0.0	0.0	39.9	5.0	1.7
PMGD-PFV-EL-PALQUI	0.0	0.0	0.0	0.0	0.0	0.0	0.0	0.0	0.4	1.4	2.1	2.3	2.3	2.3	2.3	2.3	2.3	2.1	1.4	0.3	0.0	0.0	0.0	0.0	21.7	2.3	0.9
PFV-LASMOLLACAS	0.0	0.0	0.0	0.0	0.0	0.0	0.0	0.0	0.0	0.1	0.0	0.0	0.0	0.0	0.0	0.0	0.0	0.0	0.0	0.0	0.0	0.0	0.0	0.0	0.1	0.1	0.0
PFV-LAS-MAJADAS	0.0	0.0	0.0	0.0	0.0	0.0	0.0	0.0	1.7	6.4	8.4	8.5	7.1	6.3	6.3	6.3	6.3	6.1	5.3	2.1	0.0	0.0	0.0	0.0	70.9	8.5	3.0
PFV-ELDIVISADERO	0.0	0.0	0.0	0.0	0.0	0.0	0.0	0.0	0.3	1.5	1.5	1.5	1.5	1.5	1.8	3.0	3.0	2.8	2.4	1.0	0.0	0.0	0.0	0.0	22.0	3.0	0.9
PFV-PMGD-DON-ENRIQUE	0.0	0.0	0.0	0.0	0.0	0.0	0.0	0.0	0.4	1.2	4.7	8.9	6.0	6.0	6.0	6.0	6.0	6.0	6.0	3.2	0.1	0.0	0.0	0.0	60.4	8.9	2.5
PMGD-PFV-HUAQUELON	0.0	0.0	0.0	0.0	0.0	0.0	0.0	0.0	0.6	4.3	8.9	9.0	6.1	6.0	6.0	6.0	6.0	6.0	6.0	3.1	0.1	0.0	0.0	0.0	68.0	9.0	2.8
PFV-CASTILLA	0.0	0.0	0.0	0.0	0.0	0.0	0.0	0.0	0.0	0.0	0.0	0.0	0.3	2.7	2.7	2.6	2.6	2.6	2.2	0.7	0.0	0.0	0.0	0.0	16.3	2.7	0.7
PFV-LOMASCOLORADAS	0.0	0.0	0.0	0.0	0.0	0.0	0.0	0.0	0.0	0.5	1.1	1.5	1.7	1.8	1.8	1.7	1.5	1.2	0.7	0.2	0.0	0.0	0.0	0.0	13.9	1.8	0.6
PFV-DONA-ANTONIA	0.0	0.0	0.0	0.0	0.0	0.0	0.0	0.0	0.7	9.1	20.0	3.2	2.4	2.5	2.4	2.4	2.4	2.5	2.5	3.9	0.1	0.0	0.0	0.0	54.1	20.0	2.3
PFV-CASASBLANCAS	0.0	0.0	0.0	0.0	0.0	0.0	0.0	0.0	0.0	0.0	0.0	0.0	0.0	0.0	0.0	0.0	0.0	0.0	0.0	0.0	0.0	0.0	0.0	0.0	0.0	0.0	0.0
PFV-BELLAVISTA	0.0	0.0	0.0	0.0	0.0	0.0	0.0	0.0	0.0	0.2	1.1	2.1	2.1	2.1	2.1	2.0	2.0	2.0	1.4	0.4	0.0	0.0	0.0	0.0	17.4	2.1	0.7
PFV-SANTALAURA	0.0	0.0	0.0	0.0	0.0	0.0	0.0	0.0	0.0	0.7	1.0	1.6	1.8	1.8	1.8	1.7	1.8	1.7	1.2	0.3	0.0	0.0	0.0	0.0	15.4	1.8	0.6
PFV-PMGD-CABILDO-SUNLIGHT	0.0	0.0	0.0	0.0	0.0	0.0	0.0	0.0	0.0	0.0	0.0	4.0	8.5	8.4	8.4	8.3	8.3	7.9	6.4	1.3	0.0	0.0	0.0	0.0	61.5	8.5	2.6
PFV-PMGD-LOS-JOTES	0.0	0.0	0.0	0.0	0.0	0.0	0.0	0.0	0.0	0.0	0.0	0.0	0.0	0.7	2.6	2.6	2.5	2.3	1.5	0.4	0.0	0.0	0.0	0.0	12.6	2.6	0.5
PMGD-PFV-EL-INGENIO	0.0	0.0	0.0	0.0	0.0	0.0	0.0	0.0	0.4	1.4	3.1	8.2	8.4	8.5	8.3	8.2	8.0	6.9	4.1	1.2	0.0	0.0	0.0	0.0	66.9	8.5	2.8
PMGD-PFV-MAIMALICAN	0.0	0.0	0.0	0.0	0.0	0.0	0.0	0.0	0.1	0.8	3.9	7.9	7.9	7.9	7.9	0.9	7.5	7.9	7.8	4.0	0.3	0.0	0.0	0.0	65.0	7.9	2.7
PFV-MONTTSOLAR	0.0	0.0	0.0	0.0	0.0	0.0	0.0	0.0	0.0	0.0	0.0	0.0	0.3	2.0	2.0	2.0	2.0	2.0	1.6	0.4	0.0	0.0	0.0	0.0	12.1	2.0	0.5
PFV-JAURURO	0.0	0.0	0.0	0.0	0.0	0.0	0.0	0.0	0.1	0.3	0.5	1.4	2.0	2.1	2.1	2.2	2.1	2.0	1.6	0.6	0.0	0.0	0.0	0.0	17.1	2.2	0.7
PMGD-PFV-SGT-CATAPILCO	0.0	0.0	0.0	0.0	0.0	0.0	0.0	0.0	0.3	1.2	6.3	7.9	7.9	8.2	8.1	8.1	7.9	7.2	4.3	1.3	0.1	0.0	0.0	0.0	68.7	8.2	2.9
PFV-CHUCHINI	0.0	0.0	0.0	0.0	0.0	0.0	0.0	0.0	0.0	0.5	1.2	1.7	2.1	2.2	1.4	1.7	1.7	1.2	0.7	0.2	0.0	0.0	0.0	0.0	14.6	2.2	0.6
PMGD-PFV-PERSEFONE	0.0	0.0	0.0	0.0	0.0	0.0	0.0	0.0	0.0	0.0	0.0	0.0	0.0	0.0	0.0	0.0	0.0	0.0	0.0	0.0	0.0	0.0	0.0	0.0	0.0	0.0	0.0
PFV-CHALINGA	0.0	0.0	0.0	0.0	0.0	0.0	0.0	0.0	0.0	0.0	0.5	2.3	2.3	2.3	2.3	2.3	2.3	2.2	1.6	0.3	0.0	0.0	0.0	0.0	18.3	2.3	0.8
PFV-ILLAPEL5X	0.0	0.0	0.0	0.0	0.0	0.0	0.0	0.0	0.0	1.1	2.5	2.5	2.5	2.5	2.5	2.5	2.5	2.4	1.6	0.2	0.0	0.0	0.0	0.0	23.0	2.5	1.0
PFV-ALICAHUE	0.0	0.0	0.0	0.0	0.0	0.0	0.0	0.0	0.1	0.9	1.6	2.1	2.4	2.6	2.6	2.4	2.1	1.5	0.8	0.2	0.0	0.0	0.0	0.0	19.4	2.6	0.8
PFV_LA_LIGUA	0.0	0.0	0.0	0.0	0.0	0.0	0.0	0.0	0.1	0.2	0.6	2.0	2.7	2.9	2.9	2.7	2.3	1.7	0.9	0.2	0.0	0.0	0.0	0.0	19.3	2.9	0.8
PFV-PULLALLI	0.0	0.0	0.0	0.0	0.0	0.0	0.0	0.0	0.1	0.3	0.5	1.5	2.2	2.2	2.2	2.2	2.2	2.2	1.9	0.8	0.0	0.0	0.0	0.0	18.2	2.2	0.8
PFV-SANTAJULIA	0.0	0.0	0.0	0.0	0.0	0.0	0.0	0.0	1.4	2.5	2.7	1.7	2.7	2.7	2.7	2.7	2.7	2.6	1.6	0.1	0.0	0.0	0.0	0.0	25.9	2.7	1.1
PMGD-PFV-TIJERAL	0.0	0.0	0.0	0.0	0.0	0.0	0.0	0.0	0.0	0.0	0.0	0.0	2.1	2.4	2.4	2.4	2.2	2.0	1.2	0.2	0.0	0.0	0.0	0.0	14.9	2.4	0.6
PMGD-PFV-JARDIN-SOLAR-PETORCA	0.0	0.0	0.0	0.0	0.0	0.0	0.0	0.0	0.0	3.6	5.8	4.9	5.8	5.8	5.8	5.8	5.8	5.8	4.8	1.3	0.0	0.0	0.0	0.0	55.2	5.8	2.3
PMGD-PFV-FLORENCIA-SOLAR	0.0	0.0	0.0	0.0	0.0	0.0	0.0	0.0	0.4	4.2	4.7	4.1	5.5	7.9	8.6	9.0	8.4	4.8	1.6	0.5	0.0	0.0	0.0	0.0	59.6	9.0	2.5
PFV-PMGD-ESFENA	0.0	0.0	0.0	0.0	0.0	0.0	0.0	0.0	0.6	4.0	4.3	2.3	0.0	3.7	4.4	4.4	4.3	4.2	3.2	0.6	0.0	0.0	0.0	0.0	36.1	4.4	1.5
PFV-CABILSOL	0.0	0.0	0.0	0.0	0.0	0.0	0.0	0.0	0.0	0.4	1.5	2.2	2.6	2.7	2.7	2.5	2.1	1.5	0.8	0.2	0.0	0.0	0.0	0.0	19.3	2.7	0.8
PFV-LOS-PALTOS	0.0	0.0	0.0	0.0	0.0	0.0	0.0	0.0	0.0	0.0	0.0	0.0	1.6	2.0	1.9	0.2	0.4	1.7	1.3	0.3	0.0	0.0	0.0	0.0	9.5	2.0	0.4
PFV-CARACAS-2	0.0	0.0	0.0	0.0	0.0	0.0	0.0	0.0	0.3	0.9	2.3	4.4	7.8	9.0	9.0	9.0	9.0	8.9	6.2	2.0	0.1	0.0	0.0	0.0	68.9	9.0	2.9
PFV-ELQUEMADO	0.0	0.0	0.0	0.0	0.0	0.0	0.0	0.0	0.2	1.6	2.0	2.0	2.0	2.0	2.0	2.0	2.0	2.0	1.8	0.3	0.0	0.0	0.0	0.0	19.9	2.0	0.8
PFV-NILHUE	0.0	0.0	0.0	0.0	0.0	0.0	0.0	0.0	0.1	0.3	0.5	0.0	0.0	0.8	0.8	0.8	0.7	0.5	0.2	0.0	0.0	0.0	0.0	0.0	4.6	0.8	0.2
PFV-PMGD-LENGA-SOLAR	0.0	0.0	0.0	0.0	0.0	0.0	0.0	0.0	0.5	1.5	2.0	2.1	2.1	2.0	2.0	2.0	2.0	1.9	1.4	0.4	0.0	0.0	0.0	0.0	20.2	2.1	0.8
PFV-MARIN	0.0	0.0	0.0	0.0	0.0	0.0	0.0	0.0	0.6	1.5	2.3	2.4	2.4	2.5	2.5	2.5	2.4	2.1	1.3	0.1	0.0	0.0	0.0	0.0	22.5	2.5	0.9
PFV-HORMIGA	0.0	0.0	0.0	0.0	0.0	0.0	0.0	0.0	0.0	0.0	0.0	0.0	0.0	1.5	1.5	1.5	1.4	1.1	0.6	0.1	0.0	0.0	0.0	0.0	7.8	1.5	0.3
PFV-FILOMENA	0.0	0.0	0.0	0.0	0.0	0.0	0.0	0.0	0.0	0.0	0.0	0.0	0.0	0.0	0.0	0.0	1.4	2.0	1.1	0.2	0.0	0.0	0.0	0.0	4.7	2.0	0.2
PFV-PMGD-SANTA-FRANCISCA	0.0	0.0	0.0	0.0	0.0	0.0	0.0	0.0	0.3	1.9	3.4	4.5	5.3	5.6	5.6	5.2	4.5	3.4	1.9	0.4	0.0	0.0	0.0	0.0	42.0	5.6	1.7
PFV-TRINIDAD	0.0	0.0	0.0	0.0	0.0	0.0	0.0	0.0	0.7	2.0	2.4	2.5	2.4	2.4	2.4	2.4	2.4	2.2	1.8	0.7	0.0	0.0	0.0	0.0	24.4	2.5	1.0
PFV-PMGD-MANDINGA	0.0	0.0	0.0	0.0	0.0	0.0	0.0	0.0	0.0	0.0	0.4	4.1	4.1	4.1	4.1	4.1	4.1	4.1	4.1	1.8	0.1	0.0	0.0	0.0	35.0	4.1	1.5
PFV-PMGD-PALMAS-DEL-VERNAO	0.0	0.0	0.0	0.0	0.0	0.0	0.0	0.0	0.8	1.9	2.4	2.5	2.6	2.6	2.6	2.6	2.5	2.3	1.3	0.4	0.0	0.0	0.0	0.0	24.6	2.6	1.0

RESUMEN DIARIO DE OPERACION DEL SEN

26-02-2025

26-02-2025

	1	2	3	4	5	6	7	8	9	10	11	12	13	14	15	16	17	18	19	20	21	22	23	24	TOT.DIA	DMAX.	DMED.
																									MWh	MWh/h	MWh/h
PFV-ELBOCO	0.0	0.0	0.0	0.0	0.0	0.0	0.0	0.8	3.1	5.0	6.0	6.5	6.8	6.8	6.8	6.3	5.3	3.3	1.0	0.1	0.0	0.0	0.0	0.0	57.7	6.8	2.4
PMGD-PFV-ISIDRO	0.0	0.0	0.0	0.0	0.0	0.0	0.0	0.0	0.0	0.0	0.5	2.1	2.5	2.7	0.7	1.2	2.3	1.0	0.8	0.6	0.0	0.0	0.0	0.0	14.3	2.7	0.6
PMGD-PFV-ABASTIBLE-CONCON	0.0	0.0	0.0	0.0	0.0	0.0	0.0	0.0	0.0	0.0	0.0	0.0	0.0	0.0	0.0	0.0	0.0	0.0	0.0	0.0	0.0	0.0	0.0	0.0	0.0	0.0	0.0
PFV-TABOLANGO	0.0	0.0	0.0	0.0	0.0	0.0	0.0	0.0	0.0	3.9	7.0	8.9	9.0	9.0	8.9	8.9	8.9	8.8	6.8	2.3	0.1	0.0	0.0	0.0	82.5	9.0	3.4
PFV-CANESA	0.0	0.0	0.0	0.0	0.0	0.0	0.0	0.0	0.0	0.3	2.5	2.6	2.6	2.6	2.6	2.6	2.6	2.5	1.6	0.4	0.0	0.0	0.0	0.0	22.8	2.6	1.0
PFV-OLIVILLO	0.0	0.0	0.0	0.0	0.0	0.0	0.0	0.0	0.0	0.0	0.0	0.0	0.0	0.0	0.0	0.0	0.0	0.0	0.0	0.0	0.0	0.0	0.0	0.0	0.0	0.0	0.0
PFV-LINGUE	0.0	0.0	0.0	0.0	0.0	0.0	0.0	0.0	0.0	1.8	2.3	2.3	2.3	2.4	2.4	2.4	2.4	2.4	2.1	0.7	0.0	0.0	0.0	0.0	23.4	2.4	1.0
PFV-ARIZTIA	0.0	0.0	0.0	0.0	0.0	0.0	0.0	0.0	0.1	0.2	0.5	1.4	1.5	1.5	1.5	1.5	1.5	1.5	1.2	0.5	0.0	0.0	0.0	0.0	12.7	1.5	0.5
PMGD-PFV-CORSO	0.0	0.0	0.0	0.0	0.0	0.0	0.0	0.0	0.0	0.0	0.0	0.0	2.1	5.6	5.5	5.5	5.6	5.5	4.6	1.6	0.0	0.0	0.0	0.0	35.9	5.6	1.5
PFV-PMGD-EL-HUASO	0.0	0.0	0.0	0.0	0.0	0.0	0.0	0.0	0.0	0.0	0.4	2.2	2.2	2.2	2.2	2.2	2.1	1.7	0.9	0.2	0.0	0.0	0.0	0.0	16.4	2.2	0.7
PMGD-PFV-CONDOR-PETORCA	0.0	0.0	0.0	0.0	0.0	0.0	0.0	0.0	0.5	1.8	2.2	2.3	2.4	2.4	2.4	2.4	2.4	2.2	1.6	0.2	0.0	0.0	0.0	0.0	22.9	2.4	1.0
PFV-PMG-PARQUE-VALPARAISO	0.0	0.0	0.0	0.0	0.0	0.0	0.0	0.0	1.3	3.7	5.3	5.6	5.7	5.7	5.6	5.5	5.5	5.1	2.9	0.8	0.0	0.0	0.0	0.0	52.6	5.7	2.2
PFV-PMGD-HELIOS	0.0	0.0	0.0	0.0	0.0	0.0	0.0	0.0	0.0	0.0	1.6	2.0	2.0	2.0	2.0	2.0	2.0	1.9	1.5	0.5	0.0	0.0	0.0	0.0	17.6	2.0	0.7
PFV-PANQUEHUE-2	0.0	0.0	0.0	0.0	0.0	0.0	0.0	0.0	1.0	3.2	4.4	2.6	5.6	5.6	5.4	4.8	3.6	2.1	0.6	0.0	0.0	0.0	0.0	0.0	39.0	5.6	1.6
PFV-PMGD-MANAO	0.0	0.0	0.0	0.0	0.0	0.0	0.0	0.0	0.0	0.0	0.5	2.3	2.3	2.4	2.3	2.4	2.3	2.2	1.6	0.4	0.0	0.0	0.0	0.0	18.7	2.4	0.8
PFV-PMGD-SLK-CB-NUEVE	0.0	0.0	0.0	0.0	0.0	0.0	0.0	0.0	0.3	1.0	2.1	2.4	2.4	2.4	2.4	2.4	2.4	2.3	1.8	0.5	0.0	0.0	0.0	0.0	22.3	2.4	0.9
PMGD-PFV-PELUMPEN	0.0	0.0	0.0	0.0	0.0	0.0	0.0	0.0	0.2	1.0	2.1	2.2	2.3	2.3	2.3	2.3	2.3	2.1	1.6	0.5	0.0	0.0	0.0	0.0	21.3	2.3	0.9
PMGD-PFV-TRANQUE-DEL-SOL	0.0	0.0	0.0	0.0	0.0	0.0	0.0	0.0	2.3	7.1	8.2	8.4	8.3	8.2	8.1	8.1	8.2	7.9	6.3	2.2	0.1	0.0	0.0	0.0	83.3	8.4	3.5
PMGD-PFV-FRAGATA	0.0	0.0	0.0	0.0	0.0	0.0	0.0	0.0	0.1	0.3	1.1	2.1	2.2	2.2	2.2	2.2	2.2	2.1	1.5	0.5	0.0	0.0	0.0	0.0	18.5	2.2	0.8
PFV-PICURIO	0.0	0.0	0.0	0.0	0.0	0.0	0.0	0.0	0.2	2.2	2.6	2.6	2.5	2.5	2.5	2.5	2.5	2.5	2.1	0.7	0.0	0.0	0.0	0.0	25.5	2.6	1.1
PFV-TILTIL	0.0	0.0	0.0	0.0	0.0	0.0	0.0	0.0	0.0	0.0	0.6	1.8	1.9	1.9	1.9	2.0	2.0	1.9	1.7	0.6	0.0	0.0	0.0	0.0	16.2	2.0	0.7
PFV-LUNA	0.0	0.0	0.0	0.0	0.0	0.0	0.0	0.0	0.4	1.4	1.9	2.0	1.9	1.8	1.6	1.4	1.2	1.1	0.7	0.3	0.0	0.0	0.0	0.0	15.6	2.0	0.6
PMGD-PFV-LA-PAZ	0.0	0.0	0.0	0.0	0.0	0.0	0.0	0.0	0.0	0.3	2.9	5.7	8.6	8.8	6.3	8.6	7.3	5.4	3.0	0.7	0.0	0.0	0.0	0.0	57.6	8.8	2.4
PMGD-PFV-AYLA	0.0	0.0	0.0	0.0	0.0	0.0	0.0	0.1	3.1	7.1	8.0	8.2	8.4	8.6	8.6	8.4	8.3	8.0	6.6	2.3	0.0	0.0	0.0	0.0	85.7	8.6	3.6
PFV-ELQUEULE	0.0	0.0	0.0	0.0	0.0	0.0	0.0	0.0	0.0	0.0	2.6	3.7	3.6	3.6	3.5	3.4	3.3	3.1	2.4	0.7	0.0	0.0	0.0	0.0	30.0	3.7	1.2
PFV-LO-MIRANDA	0.0	0.0	0.0	0.0	0.0	0.0	0.0	0.0	0.3	2.8	3.6	3.8	4.0	4.1	4.1	4.0	4.0	3.8	3.1	0.9	0.0	0.0	0.0	0.0	38.6	4.1	1.6
PMGD-PFV-LOS-LIRIOS	0.0	0.0	0.0	0.0	0.0	0.0	0.0	0.0	0.0	0.1	8.1	8.2	8.3	8.4	8.2	8.1	8.0	7.7	6.4	2.4	0.1	0.0	0.0	0.0	73.8	8.4	3.1
PFV-OCOA	0.0	0.0	0.0	0.0	0.0	0.0	0.0	0.0	0.0	0.0	0.0	0.0	0.0	1.1	2.5	2.6	2.6	2.5	2.1	0.6	0.0	0.0	0.0	0.0	14.1	2.6	0.6
PFV-LLAYLLAY	0.0	0.0	0.0	0.0	0.0	0.0	0.0	0.1	3.2	6.7	7.3	7.5	7.6	7.5	7.5	7.6	7.5	7.3	6.2	2.0	0.0	0.0	0.0	0.0	77.9	7.6	3.2
PFV-LOS-TILOS	0.0	0.0	0.0	0.0	0.0	0.0	0.0	0.0	0.0	2.5	3.1	3.2	3.1	3.1	3.1	3.1	3.1	3.0	2.3	0.7	0.0	0.0	0.0	0.0	30.4	3.2	1.3
PFV-PMGD-MILAN-A	0.0	0.0	0.0	0.0	0.0	0.0	0.0	0.0	0.2	0.6	1.4	2.3	2.6	2.6	2.6	2.6	2.6	2.5	1.7	0.5	0.0	0.0	0.0	0.0	22.0	2.6	0.9
PMGD-PFV-PEQUEN	0.0	0.0	0.0	0.0	0.0	0.0	0.0	0.0	0.1	1.8	2.3	2.3	2.3	2.3	2.3	2.3	2.3	2.3	1.6	0.5	0.0	0.0	0.0	0.0	22.6	2.3	0.9
PFV-TENO	0.0	0.0	0.0	0.0	0.0	0.0	0.0	0.1	0.7	1.1	3.5	5.7	5.7	5.7	5.7	5.6	5.5	5.1	3.2	1.0	0.0	0.0	0.0	0.0	48.5	5.7	2.0
PFV-GRAN-TENO	0.0	0.0	0.0	0.0	0.0	0.0	0.0	0.0	0.0	0.0	0.0	0.0	0.0	0.0	0.0	0.0	0.0	0.0	0.0	0.0	0.0	0.0	0.0	0.0	0.0	0.0	0.0
PFV-MEMBRILLO	0.0	0.0	0.0	0.0	0.0	0.0	0.0	0.0	0.5	1.7	2.0	2.3	2.2	2.2	2.2	2.2	2.2	2.1	1.7	0.5	0.0	0.0	0.0	0.0	21.9	2.3	0.9
PFV-PMGD-LOICA	0.0	0.0	0.0	0.0	0.0	0.0	0.0	0.0	0.6	1.8	2.3	2.4	2.4	2.3	2.3	2.3	2.3	1.6	1.7	0.6	0.0	0.0	0.0	0.0	22.4	2.4	0.9
PMGD-PFV-BERGAMO	0.0	0.0	0.0	0.0	0.0	0.0	0.0	0.0	0.1	0.6	1.4	2.1	2.4	2.4	2.4	2.4	2.4	2.3	1.6	0.5	0.0	0.0	0.0	0.0	20.7	2.4	0.9
PMGD-PFV-EL-CHERCAN	0.0	0.0	0.0	0.0	0.0	0.0	0.0	0.1	2.1	6.5	8.2	8.4	8.4	8.2	8.3	8.4	8.4	8.2	7.0	2.3	0.1	0.0	0.0	0.0	84.6	8.4	3.5
PMGD-PFV-VERONA	0.0	0.0	0.0	0.0	0.0	0.0	0.0	0.0	0.3	0.4	0.4	0.4	0.4	0.4	0.4	0.4	0.4	0.4	0.4	0.4	0.0	0.0	0.0	0.0	4.7	0.4	0.2
PFV-CHIMBARONGO	0.0	0.0	0.0	0.0	0.0	0.0	0.0	0.0	0.0	0.9	2.2	2.2	2.2	2.2	2.1	2.1	2.1	2.1	1.8	0.6	0.0	0.0	0.0	0.0	20.6	2.2	0.9
PFV-CHIMBARONGO-NIEBLA	0.0	0.0	0.0	0.0	0.0	0.0	0.0	0.1	3.0	7.8	8.9	9.0	9.0	8.9	8.8	8.7	8.6	8.6	7.2	2.5	0.1	0.0	0.0	0.0	91.1	9.0	3.8
PFV-EL-ROMERAL	0.0	0.0	0.0	0.0	0.0	0.0	0.0	0.0	0.0	0.0	0.0	0.0	0.0	0.0	4.9	7.8	7.8	7.6	6.1	2.1	0.1	0.0	0.0	0.0	36.3	7.8	1.5
PFV-SANTA-CAROLINA	0.0	0.0	0.0	0.0	0.0	0.0	0.0	0.0	0.8	1.9	2.2	2.2	2.2	2.2	2.2	2.2	2.2	2.2	1.9	0.8	0.0	0.0	0.0	0.0	23.1	2.2	1.0
PFV-LORETO	0.0	0.0	0.0	0.0	0.0	0.0	0.0	0.0	0.7	1.8	1.0	1.4	2.0	2.0	2.0	2.0	2.0	2.0	1.3	0.1	0.0	0.0	0.0	0.0	18.3	2.0	0.8
PFV-ESTERO	0.0	0.0	0.0	0.0	0.0	0.0	0.0	0.0	0.1	0.3	0.5	0.6	0.7	0.7	0.7	0.7	0.6	0.4	0.2	0.1	0.0	0.0	0.0	0.0	5.6	0.7	0.2
PFV-PMGD-ALCON-SOLAR	0.0	0.0	0.0	0.0	0.0	0.0	0.0	0.3	4.1	7.9	8.7	8.9	8.8	8.8	8.8	8.7	8.6	8.5	5.6	1.3	0.0	0.0	0.0	0.0	89.1	8.9	3.7
PFV-LOSLIBERTADORES	0.0	0.0	0.0	0.0	0.0	0.1	1.3	3.0	5.1	6.3	6.9	6.5	7.0	6.5	5.3	3.5	1.4	0.2	0.0	0.0	0.0	0.0	0.0	0.0	53.1	7.0	2.2
PMGD-PFV-EA-SF-GRANEROS	0.0	0.0	0.0	0.0	0.0	0.0	0.0	0.0	0.1	2.3	2.4	2.4	2.4	2.4	2.4	2.4	2.4	2.4	1.5	0.3	0.0	0.0	0.0	0.0	23.5	2.4	1.0
PFV-LA-MURALLA	0.0	0.0	0.0	0.0	0.0	0.0	0.0	0.0	0.0	1.6	2.1	2.1	2.1	2.0	1.9	1.9	1.9	1.8	1.4	0.4	0.0	0.0	0.0	0.0	19.1	2.1	0.8
PMGD-PFV-LO-MIGUEL	0.0	0.0	0.0	0.0	0.0	0.0	0.0	0.0	0.0	2.0	3.1	3.1	3.1	3.1	3.1	3.1	3.1	3.1	3.1	3.1	2.0	0.0	0.0	0.0	35.1	3.1	1.5
PFV-ARGOMEDO	0.0	0.0	0.0	0.0	0.0	0.0	0.0	0.0	0.0	4.1	6.3	6.3	6.3	6.2	6.1	6.2	6.2	5.9	4.3	1.2	0.0	0.0	0.0	0.0	59.2	6.3	2.5
PMGD-PFV-PUEBLO-HUNDIDO	0.0	0.0	0.0	0.0	0.0	0.0	0.0	0.0	0.0	1.5	2.3	2.3	2.3	2.3	2.3	2.3	2.2	2.2	1.7	0.6	0.0	0.0	0.0	0.0	21.9	2.3	0.9
PMGD-PFV-EL-MIRLO	0.0	0.0	0.0	0.0	0.0	0.0	0.0	0.0	0.7	3.2	5.4	6.9	7.9	8.3	8.3	7.7	6.8	5.1	2.9	0.8	0.0	0.0	0.0	0.0	64.0	8.3	2.7
PUNTA-DEL-VIENTO	0.0	1.9	2.9	2.9	2.9	3.0	3.0	3.0	3.0	3.0	3.0	3.0	3.0	3.0	3.0	3.0	3.0	3.0	3.0	3.0	3.0	3.0	3.0	3.0	66.9	3.0	2.8
PFV-PMGD-NANCAGUA	0.0	0.0	0.0	0.0	0.0	0.0	0.0	0.1	1.9	4.8	5.4	5.5	5.5	5.3	5.3	5.3	5.3	5.1	3.9	1.1	0.0	0.0	0.0	0.0	54.6	5.5	2.3
PMGD-PFV-DON-MATIAS	0.0	0.0	0.0	0.0	0.0	0.0	0.0	0.0	0.0	0.0	1.6	2.6	2.5	2.5	2.4	2.4	2.5	2.4	1.7	0.6	0.0	0.0	0.0	0.0	21.1	2.6	0.9
PMGD-PFV-ALDEBARAN	0.0	0.0	0.0	0.0	0.0	0.0	0.0	0.0	0.0	1.6	3.3	3.4	3.4	3.4	3.4	3.4	3.2	2.9	1.8	0.5	0.0	0.0	0.0	0.0	30.3	3.4	1.3
PFV-PMGD-LAS-CACHAÑAS	0.0	0.0	0.0	0.0	0.0	0.0	0.0	0.0	0.9	2.9	5.0	6.5	7.5	8.0	7.9	7.3	6.1	4.3	2.3	0.6	0.0	0.0	0.0	0.0	59.2	8.0	2.5
PFV-SANTA-AMELIA	0.0	0.0	0.0	0.0	0.0	0.0	0.0	0.0	0.0	0.0	2.2	2.4	2.5	2.5	2.5	2.5	2.5	2.3	1.8	0.6	0.0	0.0	0.0	0.0	21.7	2.5	0.9
PFV-CATANSOLAR	0.0	0.0	0.0	0.0	0.0	0.0	0.0	0.0	0.0	0.0	0.0	0.0	0.0	0.0	0.0	0.0	0.0	0.0	0.0	0.0	0.0	0.0	0.0	0.0	0.0	0.0	0.0
PFV-VILLAPRAT	0.0	0.0	0.0	0.0	0.0	0.0	0.0	0.0	0.0	1.6	2.2	2.4	2.5	2.5	2.4	2.3	2.1	1.8	1.3	0.3	0.0	0.0	0.0	0.0	21.4	2.5	0.9
PFV-VILLA-SOLAR	0.0	0.0	0.0	0.0	0.0	0.0	0.0	0.0	0.0	0.0	0.0	0.0	0.5	2.3	2.3	2.3	2.3	2.1	1.6	0.6	0.0	0.0	0.0	0.0	14.0	2.3	0.6
PFV-LAS-ROJAS	0.0	0.0	0.0	0.0	0.0	0.0	0.0	0.0	0.0	0.0	0.0	0.0	0.0	0.2	1.9	1.9	1.9	1.8	1.0	0.2	0.0	0.0	0.0	0.0	8.9	1.9	0.4
PFV-LLANOS-DE-POTROSO	0.0	0.0	0.0	0.0	0.0	0.0	0.0	0.0	0.0	0.0	0.0	0.0	0.0	0.0	3.5	3.1	3.1	3.1	2.0	0.0	0.0	0.0	0.0	0.0	14.8	3.5	0.6
PFV-LOSPATOS	0.0	0.0	0.0	0.0	0.0	0.0	0.0	0.0	0.8	2.2	2.5	2.6	2.6	2.5	2.5	2.5	2.5	2.4	1.6	0.6	0.0	0.0	0.0	0.0	25.5	2.6	1.1
PFV-LAFRONTERA	0.0	0.0	0.0	0.0	0.0	0.0	0.0	0.0	0.4	1.6	2.7	3.6	4.1	4.3	4.3	4.0	3.4	2.5	1.4	0.3	0.0	0.0	0.0	0.0	32.5	4.3	1.4
PFV-RAULI	0.0	0.0	0.0	0.0	0.0	0.0	0.0	0.0	0.0	0.0	0.0	5.4	6.4	6.4	6.4	6.3	6.3	6.1	5.3	2.0	0.0	0.0	0.0	0.0	50.7	6.4	2.1
PMGD-PFV-JILGUERO	0.0	0.0	0.0	0.0	0.0	0.0	0.0	0.0	0.0	0.5	1.7	1.5	1.6	1.6	1.6	1.6	1.6	1.6	1.5	0.5	0.0	0.0	0.0	0.0	15.3	1.7	0.6
PFV-PARAGUAY	0.0	0.0	0.0	0.0	0.0	0.0	0.0	0.0	0.0	0.3	3.9	5.1	6.0	6.7	7.2	7.4	7.3	6.8	4.6	1.0	0.0	0.0	0.0	0.0	56.3	7.4	2.3
PMGD-PFV-SAGRADA-FAMILIA-LA-FORTUNA	0.0	0.0	0.0	0.0	0.0	0.0	0.0	0.0	0.0	0.0	0.0	0.0	2.2	2.2	2.2	2.2	2.2	2.2	1.5	0.4	0.0	0.0	0.0	0.0	15.1	2.2	0.6
PFV-PMGD-SAN-CAMILO	0.0	0.0	0.0	0.0	0.0	0.0	0.0	0.0	0.3	1.8	2.4	2.6	2.6	2.5	2.5	2.5	2.5	2.5	2.4	1.6	0.2	0.0	0.0	0.0	26.5	2.6	1.1
PFV-PMGD-CURACAVI	0.0	0.0	0.0	0.0	0.0	0.0	0.0	0.0	0.0	0.0	0.0	0.0	0.0	0.0	0.0	0.3	2.4	2.4	2.0	0.6	0.0	0.0	0.0	0.0	7.6	2.4	0.3
PFV-RANGUIL	0.0	0.0	0.0	0.0	0.0	0.0	0.0	0.0	0.0	0.0	0.1	2.0	2.2	2.1	1.3	1.2	0.7	0.3	0.0	0.1	0.0	0.0	0.0	0.0	9.9	2.2	0.4
PFV-TALCA	0.0	0.0	0.0	0.0	0.0	0.0	0.0	0.0	0.9	3.0	4.0	4.2	4.2	4.1	4.1	4.1	4.1	3.4	3.2	1.2	0.0	0.0	0.0	0.0	40.6	4.2	1.7
PMGD-PFV-SAN-CLEMENTE-FLOR-DEL-LLANO	0.0	0.0	0.0	0.0	0.0	0.0	0.0	0.0	0.0	0.0	0.0	0.4	4.4	4.3	4.3	4.4	4.4	4.2	3.1	0.9	0.0	0.0	0.0	0.0	30.5	4.4	1.3
PMGD-PFV-ITAHUE-SOLAR	0.0	0.0	0.0	0.0	0.0	0.0	0.0	0.0	0.0	0.0	1.4	2.4	2.4	2.4	2.4	2.3	2.3	2.3	1.6	0.5	0.0	0.0	0.0	0.0	19.9	2.4	0.8
PFV-SAN-JAVIER	0.0	0.0	0.0	0.0	0.0	0.0	0.0	0.0	0.0	0.0	0.0	3.9	4.7	4.6	4.6	4.7	4.7	4.4	2.9	0.9	0.0	0.0	0.0	0.0	35.4	4.7	1.5
PMGD-PFV-SOL-DEL-MAULE	0.0	0.0	0.0	0.0	0.0	0.0	0.0	0.0	0.3	0.9	1.5	2.0	2.3	2.5	2.4	2.2	1.9	1.1	0.7	0.2	0.0	0.0	0.0	0.0	18.2	2.5	0.8
PFV-VILLA-CRUZ	0.0	0.0	0.0	0.0	0.0	0.0	0.0	0.0	0.3	1.0	1.5	1.5	1.5	1.5	1.5	1.4	1.4	0.7	1.1	0.4	0.0	0.0	0.0	0.0	13.7	1.5	0.6
PFV-SANTA-FE	0.0	0.0	0.0	0.0	0.0	0.0	0.0	0.0	0.0	0.0	0.0	0.6	3.5	3.5	5.2	5.2	6.8	6.7	4.6	1.2	0.1	0.0	0.0	0.0	37.4	6.8	1.6
PFV-VILLA-ALEGRE	0.0	0.0	0.0	0.0	0.0	0.0	0.0	0.0	0.0	0.0	0.0	0.0	3.5	3.7	4.8	4.7	2.9	4.3	3.2	1.0	0.0	0.0	0.0	0.0	28.1	4.8	1.2
PFV-LEMU	0.0	0.0	0.0	0.0	0.0	0.0	0.0	0.0	0.1	0.2	0.4	0.9	1.4	1.8	2.5	4.4	4.2	3.9	3.0	0.4	0.0	0.0	0.0	0.0	23.2	4.4	1.0
PFV-LASPERDICES	0.0	0.0	0.0	0.0	0.0	0.0	0.0	0.0	0.0	0.0	0.0	0.0	0.0	0.0	0.0	0.0	0.0	0.0	0.0	0.0	0.0	0.0	0.0	0.0	0.0	0.0	0.0
PFV-PMGD-PANGUILEMO-AEROPUERTO	0.0	0.0	0.0	0.0	0.0	0.0	0.0	0.0	0.0	1.1	3.1	3.2	3.2	3.2	3.2	3.2	3.1	2.8	1.6	0.4	0.0	0.0	0.0	0.0	28.1	3.2	1.2
PMGD-PFV-CABIMAS	0.0	0.0	0.0	0.0	0.0	0.0	0.0	0.0	0.0	0.1	0.1	0.1	0.1	0.1	0.1	0.1	0.1	0.0	0.0	0.0	0.0	0.0	0.0	0.0	0.7	0.1	0.0
PMGD-PFV-EA-MAITEN	0.0	0.0	0.0	0.0	0.0	0.0	0.0	0.0	0.1	0.8	2.0	2.0	2.0	2.0	2.0	2.0	2.0	1.9	1.3	0.4	0.0	0.0	0.0	0.0	18.4	2.0	0.8
PMGD-PFV-LOS-ROBLES	0.0	0.0	0.0	0.0	0.0	0.0	0.0	0.0	0.0	0.0	0.0	0.0	0.0	0.0	0.0	0.0	0.0	0.0	0.0	0.0	0.0	0.0	0.0	0.0	0.0	0.0	0.0
PFV-PMGD-LOS-TORDOS	0.0	0.0	0.0	0.0	0.0	0.0	0.0	0.0	0.0	0.0	0.0	0.0	0.0	0.0	0.0	4.5	4.7	4.2	3.2	1.0	0.0	0.0	0.0	0.0	17.6	4.7	0.7
PMGD-PFV-PIDUCO	0.0	0.0	0.0	0.0	0.0	0.0	0.0	0.0	0.7	2.1	2.6	2.7	2.7	2.7	2.7	2.7	2.6	2.5	2.1	0.8	0.0	0.0	0.0	0.0	26.7	2.7	1.1

RESUMEN DIARIO DE OPERACION DEL SEN

26-02-2025

26-02-2025

	1	2	3	4	5	6	7	8	9	10	11	12	13	14	15	16	17	18	19	20	21	22	23	24	TOT.DIA	DMAX.	DMED.
																									MWh	MWh/h	MWh/h
PMGD-PFV-HIJUELA	0.0	0.0	0.0	0.0	0.0	0.0	0.0	0.0	0.0	0.0	0.0	0.0	0.0	2.1	2.3	0.5	0.0	0.5	1.9	0.7	0.0	0.0	0.0	0.0	7.9	2.3	0.3
PFV-PMGD-EL-TIUQUE	0.0	0.0	0.0	0.0	0.0	0.0	0.0	0.0	0.0	0.0	0.0	0.0	0.0	0.0	0.0	0.0	0.7	0.6	0.3	0.1	0.0	0.0	0.0	0.0	1.7	0.7	0.1
PMGD-PFV-PENCAHUE	0.0	0.0	0.0	0.0	0.0	0.0	0.0	0.0	0.0	0.0	0.0	0.0	0.0	0.0	0.0	0.0	0.0	0.0	0.0	0.0	0.0	0.0	0.0	0.0	0.0	0.0	0.0
PFV-PENCAHUE-ESTE	0.0	0.0	0.0	0.0	0.0	0.0	0.0	0.0	0.0	0.0	0.0	0.0	1.6	2.1	2.2	2.2	2.1	2.0	1.5	0.5	0.0	0.0	0.0	0.0	14.1	2.2	0.6
PFV-PMGD-ERINOME	0.0	0.0	0.0	0.0	0.0	0.0	0.0	0.0	0.5	1.4	2.2	2.3	2.3	2.3	2.3	2.3	2.3	2.1	1.5	0.5	0.0	0.0	0.0	0.0	21.9	2.3	0.9
PFV-QUINANTU	0.0	0.0	0.0	0.0	0.0	0.0	0.0	0.0	0.0	0.6	3.2	3.5	3.7	3.7	3.8	3.8	3.7	3.5	2.7	0.9	0.0	0.0	0.0	0.0	33.2	3.8	1.4
PFV-PMGD-DON-RODRIGO	0.0	0.0	0.0	0.0	0.0	0.0	0.0	0.0	1.2	3.3	3.8	4.0	4.1	4.1	4.1	4.2	4.2	4.0	3.6	1.5	0.1	0.0	0.0	0.0	42.2	4.2	1.8
PFV-TRICA-DOS	0.0	0.0	0.0	0.0	0.0	0.0	0.0	0.0	0.6	1.7	2.0	2.1	2.1	2.1	2.1	2.1	2.1	2.1	1.7	0.6	0.0	0.0	0.0	0.0	21.1	2.1	0.9
PMGD-PFV-EL-TRILE	0.0	0.0	0.0	0.0	0.0	0.0	0.0	0.0	0.0	2.3	8.4	8.5	8.5	8.4	8.2	8.1	7.9	7.5	6.3	2.2	0.1	0.0	0.0	0.0	76.5	8.5	3.2
PFV-QUILAPILUN	0.0	0.0	0.0	0.0	0.0	0.0	0.0	0.0	9.2	39.0	59.0	64.8	63.1	64.9	63.4	70.8	74.3	73.8	58.8	21.3	0.4	0.0	0.0	0.0	662.9	74.3	27.6
PMGD-PFV-ANUNUCA-DEL-VERANO	0.0	0.0	0.0	0.0	0.0	0.0	0.0	0.0	0.0	0.0	0.0	0.0	0.0	0.0	0.0	0.0	0.0	0.0	0.0	0.0	0.0	0.0	0.0	0.0	0.0	0.0	0.0
PFV-EL-MANZANO	0.0	0.0	0.0	0.0	0.0	0.0	0.0	0.0	13.8	42.5	60.8	62.6	63.9	70.4	70.6	70.8	69.6	66.5	44.9	12.6	0.0	0.0	0.0	0.0	649.1	70.8	27.0
PMGD-PFV-LIQUIDAMBAR	0.0	0.0	0.0	0.0	0.0	0.0	0.0	0.0	0.0	0.0	0.4	6.7	6.8	6.9	6.9	7.0	7.1	6.9	5.6	2.0	0.1	0.0	0.0	0.0	56.3	7.1	2.3
PFV-PMGD TER LAGUNITAS	0.0	0.0	0.0	0.0	0.0	0.0	0.0	0.1	2.0	2.0	2.0	0.0	0.0	0.0	0.0	0.1	2.0	2.0	0.1	0.0	0.0	0.0	0.0	0.0	10.2	2.0	0.4
PFV-CHACABUCO	0.0	0.0	0.0	0.0	0.0	0.0	0.0	0.1	2.4	6.5	8.6	8.8	8.2	8.4	8.8	8.8	8.8	8.7	6.3	2.0	0.0	0.0	0.0	0.0	86.4	8.8	3.6
PFV-EMILIA-SOLAR	0.0	0.0	0.0	0.0	0.0	0.0	0.0	0.0	0.0	0.0	0.0	0.0	0.0	0.0	0.0	0.0	0.0	0.0	0.0	0.0	0.0	0.0	0.0	0.0	0.0	0.0	0.0
PMGD-PFV-ORQUIDEA-SOLAR	0.0	0.0	0.0	0.0	0.0	0.0	0.0	0.0	0.0	0.0	0.0	1.7	2.2	2.2	2.2	2.2	2.2	2.1	1.8	0.7	0.0	0.0	0.0	0.0	17.3	2.2	0.7
PFV-JAHUEL	0.0	0.0	0.0	0.0	0.0	0.0	0.0	0.0	0.0	1.7	4.6	4.8	4.7	4.7	4.7	4.7	4.7	4.6	3.5	1.2	0.0	0.0	0.0	0.0	43.9	4.8	1.8
PFV-PMGD-ESCORIAL-VERANO	0.0	0.0	0.0	0.0	0.0	0.0	0.0	0.0	0.0	1.8	2.3	2.4	2.4	2.4	2.4	2.4	2.4	2.3	1.8	0.5	0.0	0.0	0.0	0.0	23.0	2.4	1.0
PFV-KONDA	0.0	0.0	0.0	0.0	0.0	0.0	0.0	0.0	0.0	0.0	0.0	0.0	0.0	1.2	1.8	1.8	1.8	1.7	1.4	0.3	0.0	0.0	0.0	0.0	10.0	1.8	0.4
PFV-MESETA-DE-LOS-ANDES	0.0	0.0	0.0	0.0	0.0	0.0	0.0	0.0	1.1	42.1	88.6	111.4	131.9	132.2	130.4	130.7	130.1	127.5	106.9	45.9	2.3	0.0	0.0	0.0	1180.9	132.2	49.2
PFV-SLK808	0.0	0.0	0.0	0.0	0.0	0.0	0.0	0.0	0.6	2.1	2.8	2.8	2.8	2.8	2.8	2.8	2.8	2.7	2.3	0.8	0.0	0.0	0.0	0.0	28.2	2.8	1.2
PFV-TECHOSDEALTAMIRA	0.0	0.0	0.0	0.0	0.0	0.0	0.0	0.0	0.0	0.0	0.0	0.0	0.0	0.0	0.0	0.0	0.0	0.0	0.0	0.0	0.0	0.0	0.0	0.0	0.0	0.0	0.0
PFV-PMGD-RECOLETA	0.0	0.0	0.0	0.0	0.0	0.0	0.0	0.0	0.3	1.3	3.3	4.5	5.0	5.6	5.6	5.6	5.6	5.6	4.9	1.9	0.0	0.0	0.0	0.0	49.0	5.6	2.0
PFV-GUANACO	0.0	0.0	0.0	0.0	0.0	0.0	0.0	0.0	0.0	0.0	0.0	0.0	0.0	0.0	0.0	0.0	0.0	0.0	0.0	0.0	0.0	0.0	0.0	0.0	0.0	0.0	0.0
PMGD-PFV-MALLOCO	0.0	0.0	0.0	0.0	0.0	0.0	0.0	0.0	0.4	1.6	2.0	2.1	2.1	2.1	2.1	2.1	2.1	2.0	1.4	0.3	0.0	0.0	0.0	0.0	20.2	2.1	0.8
PMGD-PFV-HUIGAN	0.0	0.0	0.0	0.0	0.0	0.0	0.0	0.1	2.4	6.6	8.2	8.5	8.6	8.6	8.7	8.7	8.7	8.4	6.5	2.2	0.1	0.0	0.0	0.0	86.2	8.7	3.6
PFV-DON-ANDRONICO	0.0	0.0	0.0	0.0	0.0	0.0	0.0	0.0	0.6	1.6	2.1	2.2	2.2	2.2	2.2	2.2	1.9	1.3	1.5	0.3	0.0	0.0	0.0	0.0	20.3	2.2	0.8
PFV-PIRQUE	0.0	0.0	0.0	0.0	0.0	0.0	0.0	0.0	0.0	0.1	2.3	2.3	2.3	2.3	2.3	2.3	2.3	2.2	1.7	0.5	0.0	0.0	0.0	0.0	20.7	2.3	0.9
PFV-SAN-VICENTE	0.0	0.0	0.0	0.0	0.0	0.0	0.0	0.0	0.1	0.9	1.5	1.9	2.2	2.3	2.3	2.1	1.8	1.3	0.7	0.2	0.0	0.0	0.0	0.0	17.3	2.3	0.7
PFV-DON-HUMBERTO	0.0	0.0	0.0	0.0	0.0	0.0	0.0	0.0	3.6	11.6	19.9	41.0	56.0	38.9	0.0	48.8	63.7	61.6	47.7	11.8	0.0	0.0	0.0	0.0	404.7	63.7	16.9
PMGD-PFV-LOMA-TENDIDA-DEL-VERANO	0.0	0.0	0.0	0.0	0.0	0.0	0.0	0.0	0.6	1.4	2.2	2.1	1.8	1.4	0.8	0.4	0.4	0.4	0.2	0.1	0.0	0.0	0.0	0.0	11.7	2.2	0.5
PMGD-PFV-PATRICIA-DEL-VERANO	0.0	0.0	0.0	0.0	0.0	0.0	0.0	0.1	2.4	6.3	8.3	8.7	8.8	8.8	8.7	8.6	8.5	7.4	4.2	0.9	0.0	0.0	0.0	0.0	81.8	8.8	3.4
PMGD-PFV-LIEBRE-DE-VERANO	0.0	0.0	0.0	0.0	0.0	0.0	0.0	0.0	0.5	1.9	3.0	3.9	4.6	5.0	4.9	4.5	3.7	2.7	1.5	0.4	0.0	0.0	0.0	0.0	36.7	5.0	1.5
PMGD-PFV-MACAO	0.0	0.0	0.0	0.0	0.0	0.0	0.0	0.1	2.2	6.2	7.9	8.1	8.1	8.3	8.1	8.1	8.1	7.8	5.8	1.7	0.1	0.0	0.0	0.0	80.5	8.3	3.4
PMGD-PFV-RUCAPAINE	0.0	0.0	0.0	0.0	0.0	0.0	0.0	0.1	2.8	7.5	9.0	9.0	9.0	9.0	9.0	9.0	9.0	9.0	6.6	2.1	0.1	0.0	0.0	0.0	91.0	9.0	3.8
PFV-FOTOVOLTSOLAR-1	0.0	0.0	0.0	0.0	0.0	0.0	0.0	0.0	0.0	0.0	0.0	0.0	0.0	0.0	0.0	0.0	0.0	0.0	0.0	0.0	0.0	0.0	0.0	0.0	0.0	0.0	0.0
PFV-DARLIN	0.0	0.0	0.0	0.0	0.0	0.0	0.0	0.0	0.0	0.0	0.0	0.0	0.0	0.0	0.0	0.0	0.0	0.0	0.0	0.0	0.0	0.0	0.0	0.0	0.0	0.0	0.0
PMGD-PFV-PSF-HORIZONTE	0.0	0.0	0.0	0.0	0.0	0.0	0.0	0.0	0.0	0.0	0.0	2.4	4.4	5.0	5.2	4.6	4.1	3.9	3.0	0.9	0.0	0.0	0.0	0.0	33.5	5.2	1.4
PFV-PMGD-PARQUE-LA-COLONIA	0.0	0.0	0.0	0.0	0.0	0.0	0.0	0.1	3.5	7.7	8.4	8.5	8.4	8.5	8.5	8.4	8.3	7.9	6.2	1.8	0.0	0.0	0.0	0.0	86.3	8.5	3.6
PFV-PEPA	0.0	0.0	0.0	0.0	0.0	0.0	0.0	0.0	0.0	0.0	0.0	0.0	0.0	0.0	0.0	0.0	0.0	0.0	0.0	0.0	0.0	0.0	0.0	0.0	0.0	0.0	0.0
PFV-FRANCISCO	0.0	0.0	0.0	0.0	0.0	0.0	0.0	0.0	0.8	2.3	2.6	2.6	2.6	2.6	2.5	2.6	2.6	2.5	2.1	0.7	0.0	0.0	0.0	0.0	26.4	2.6	1.1
PFV-CANDELARIA	0.0	0.0	0.0	0.0	0.0	0.0	0.0	0.0	0.7	1.8	2.0	2.1	2.2	2.2	2.2	2.2	2.1	2.0	1.5	0.4	0.0	0.0	0.0	0.0	21.6	2.2	0.9
PFV-BLANQUINA	0.0	0.0	0.0	0.0	0.0	0.0	0.0	0.0	0.9	2.3	3.9	5.1	6.1	6.8	7.2	7.3	7.1	6.4	4.5	1.2	0.0	0.0	0.0	0.0	58.9	7.3	2.5
PFV-TRICAHUE2	0.0	0.0	0.0	0.0	0.0	0.0	0.0	0.0	0.3	0.8	1.1	1.3	1.5	1.6	1.6	1.5	1.3	1.1	0.7	0.2	0.0	0.0	0.0	0.0	12.9	1.6	0.5
PFV_SAN_ISIDRO	0.0	0.0	0.0	0.0	0.0	0.0	0.0	0.0	0.6	1.5	1.8	2.0	2.1	2.1	2.1	2.2	2.1	2.1	1.6	0.6	0.0	0.0	0.0	0.0	20.9	2.2	0.9
PFV-SANPEDRO	0.0	0.0	0.0	0.0	0.0	0.0	0.0	0.1	0.2	1.0	1.7	2.2	2.5	2.5	2.7	2.5	1.9	1.6	0.9	0.2	0.0	0.0	0.0	0.0	19.9	2.7	0.8
PMGD-PFV-PATAGUA	0.0	0.0	0.0	0.0	0.0	0.0	0.0	0.0	0.0	1.7	6.9	7.1	7.0	7.0	7.0	7.1	7.1	6.8	5.0	1.4	0.0	0.0	0.0	0.0	64.2	7.1	2.7
PMGD-PFV-SAN-ANTONIO-DEL-MONTE-SUNLIGHT	0.0	0.0	0.0	0.0	0.0	0.0	0.0	0.0	0.2	0.3	0.3	0.3	0.3	0.3	0.3	0.3	0.3	0.3	0.3	0.2	0.0	0.0	0.0	0.0	3.0	0.3	0.1
PFV-PMGD-TREBO	0.0	0.0	0.0	0.0	0.0	0.0	0.0	0.0	0.0	0.9	2.5	2.6	2.7	2.7	2.7	2.7	2.7	2.6	1.6	0.4	0.0	0.0	0.0	0.0	23.9	2.7	1.0
PFV-NAHUEN	0.0	0.0	0.0	0.0	0.0	0.0	0.0	0.0	0.0	0.0	0.0	0.0	0.0	0.0	0.0	0.0	0.0	0.0	0.0	0.0	0.0	0.0	0.0	0.0	0.0	0.0	0.0
PFV-MALINKE	0.0	0.0	0.0	0.0	0.0	0.0	0.0	0.0	0.6	1.3	1.4	1.4	1.4	1.4	1.4	1.4	1.4	1.4	1.2	0.4	0.0	0.0	0.0	0.0	14.5	1.4	0.6
PFV-LASTURCAS	0.0	0.0	0.0	0.0	0.0	0.0	0.0	0.0	0.4	1.2	1.4	1.4	1.4	1.4	1.4	1.4	1.4	1.4	1.1	0.4	0.0	0.0	0.0	0.0	14.1	1.4	0.6
PMGD-PFV-MALVILLA	0.0	0.0	0.0	0.0	0.0	0.0	0.0	0.0	0.6	1.4	2.2	2.5	2.5	2.5	2.5	2.5	2.4	2.1	1.2	0.3	0.0	0.0	0.0	0.0	22.8	2.5	0.9
PMGD-PFV-RIMINI	0.0	0.0	0.0	0.0	0.0	0.0	0.0	0.0	0.0	0.0	0.0	6.0	9.1	9.1	9.1	9.1	9.0	8.6	5.9	1.7	0.1	0.0	0.0	0.0	67.5	9.1	2.8
PFV-ECLIPSE	0.0	0.0	0.0	0.0	0.0	0.0	0.0	0.0	0.0	0.0	0.0	1.9	5.9	7.2	7.4	6.8	5.7	4.2	2.4	0.7	0.0	0.0	0.0	0.0	42.1	7.4	1.8
PMGD-PFV-CEFALU	0.0	0.0	0.0	0.0	0.0	0.0	0.0	0.0	0.6	1.5	1.9	2.1	2.2	2.2	2.3	2.2	2.1	1.8	1.0	0.3	0.0	0.0	0.0	0.0	20.2	2.3	0.8
PFV-QUILLAY	0.0	0.0	0.0	0.0	0.0	0.0	0.0	0.0	0.9	1.8	2.0	2.0	2.1	2.1	2.1	2.1	2.1	2.0	1.5	0.4	0.0	0.0	0.0	0.0	21.0	2.1	0.9
PFV-LIRIO-DE-CAMPO	0.0	0.0	0.0	0.0	0.0	0.0	0.0	0.0	0.7	1.8	2.1	2.2	2.2	2.2	2.2	2.2	2.1	2.1	1.6	0.5	0.0	0.0	0.0	0.0	21.9	2.2	0.9
PFV-LUMBRERAS	0.0	0.0	0.0	0.0	0.0	0.0	0.0	0.0	0.0	1.0	2.8	2.9	2.9	2.9	3.0	3.0	3.0	2.9	2.2	0.7	0.0	0.0	0.0	0.0	27.2	3.0	1.1
PFV-PAMA	0.0	0.0	0.0	0.0	0.0	0.0	0.0	0.0	0.3	0.9	1.3	1.6	1.8	1.9	1.8	1.7	1.4	1.0	0.5	0.1	0.0	0.0	0.0	0.0	14.3	1.9	0.6
PFV-DONACARMEN	0.0	0.0	0.0	0.0	0.0	0.0	0.0	0.0	0.2	0.1	0.0	0.1	0.3	0.3	1.7	0.7	0.8	0.8	5.1	2.1	0.1	0.0	0.0	0.0	12.2	5.1	0.5
PFV-SANTUARIO	0.0	0.0	0.0	0.0	0.0	0.0	0.0	0.0	0.2	0.5	0.7	0.8	0.8	0.8	0.8	0.8	0.6	2.0	1.2	0.3	0.0	0.0	0.0	0.0	9.4	2.0	0.4
PFV-PMGD-LAS-TORTOLAS-DEL-VERANO	0.0	0.0	0.0	0.0	0.0	0.0	0.0	0.0	0.0	1.7	2.3	2.4	2.3	2.3	2.3	2.3	2.3	2.2	1.4	0.3	0.0	0.0	0.0	0.0	21.8	2.4	0.9
PMGD-PFV-PVP-LA-ROSA	0.0	0.0	0.0	0.0	0.0	0.0	0.0	0.0	0.8	1.9	2.6	2.6	2.6	2.6	2.6	2.6	2.6	2.3	1.1	0.3	0.0	0.0	0.0	0.0	24.8	2.6	1.0
PFV-CALLELARGA	0.0	0.0	0.0	0.0	0.0	0.0	0.0	0.0	0.2	2.0	2.5	2.7	2.7	2.7	2.6	2.5	2.5	2.5	1.8	0.6	0.0	0.0	0.0	0.0	25.2	2.7	1.1
PFV-CASUTO	0.0	0.0	0.0	0.0	0.0	0.0	0.0	0.0	0.0	0.4	2.1	2.2	2.1	2.1	2.1	2.1	2.2	2.0	1.0	0.1	0.0	0.0	0.0	0.0	18.5	2.2	0.8
PFV-ENCONSOLAR	0.0	0.0	0.0	0.0	0.0	0.0	0.0	0.0	0.0	0.0	0.0	0.0	0.0	0.7	4.8	4.9	5.0	4.9	3.4	0.8	0.0	0.0	0.0	0.0	24.5	5.0	1.0
PFV-LAMANGA-1	0.0	0.0	0.0	0.0	0.0	0.0	0.0	0.0	0.3	0.9	1.4	1.9	2.1	2.2	2.2	2.1	1.8	1.4	0.7	0.2	0.0	0.0	0.0	0.0	17.1	2.2	0.7
PMGD-PFV-VILLA-CVE	0.0	0.0	0.0	0.0	0.0	0.0	0.0	0.0	0.0	0.0	0.0	0.0	0.0	0.0	0.0	0.0	0.0	0.0	0.0	0.0	0.0	0.0	0.0	0.0	0.0	0.0	0.0
PFV-PMGD-EL-SHARON	0.0	0.0	0.0	0.0	0.0	0.0	0.0	0.0	0.6	1.6	2.2	2.3	2.3	2.3	2.3	2.3	2.3	2.2	1.4	0.3	0.0	0.0	0.0	0.0	22.2	2.3	0.9
PFV-PMGD-RINCONADA-ALCONES	0.0	0.0	0.0	0.0	0.0	0.0	0.0	0.1	1.9	5.9	8.8	8.9	8.8	8.7	9.0	8.8	8.8	8.6	7.8	3.0	0.1	0.0	0.0	0.0	89.2	9.0	3.7
PFV-AVILES	0.0	0.0	0.0	0.0	0.0	0.0	0.0	0.0	1.0	4.2	6.1	6.4	6.6	6.6	6.7	6.7	6.6	6.0	3.9	1.2	0.0	0.0	0.0	0.0	62.1	6.7	2.6
PFV-PMGD-GUARANA	0.0	0.0	0.0	0.0	0.0	0.0	0.0	0.0	0.4	1.9	1.8	2.4	2.4	2.4	2.4	2.2	2.4	2.4	2.0	0.8	0.0	0.0	0.0	0.0	23.7	2.4	1.0
PFV-PMGD-COLCHAGUA	0.0	0.0	0.0	0.0	0.0	0.0	0.0	0.0	0.0	0.0	0.8	2.3	2.3	2.1	1.9	1.8	2.2	2.0	1.6	0.5	0.0	0.0	0.0	0.0	17.5	2.3	0.7
PMGD-PFV-CETUS	0.0	0.0	0.0	0.0	0.0	0.0	0.0	0.0	0.0	0.0	0.0	0.0	0.0	0.0	0.0	0.0	0.0	0.0	0.4	0.2	0.0	0.0	0.0	0.0	0.6	0.4	0.0
PFV-CORDILLERILLA	0.0	0.0	0.0	0.0	0.0	0.0	0.0	0.0	0.2	0.8	0.9	0.9	0.9	0.9	0.9	0.9	0.9	0.9	0.7	0.3	0.0	0.0	0.0	0.0	9.3	0.9	0.4
PFV-ALTOSOLAR	0.0	0.0	0.0	0.0	0.0	0.0	0.0	0.0	0.2	0.9	1.6	2.1	2.4	2.6	2.6	2.5	2.1	1.6	0.9	0.3	0.0	0.0	0.0	0.0	19.9	2.6	0.8
PFV-JOSESOLERM	0.0	0.0	0.0	0.0	0.0	0.0	0.0	0.0	0.3	0.9	1.2	1.2	1.2	1.2	1.2	1.2	1.2	1.2	1.0	0.4	0.0	0.0	0.0	0.0	12.0	1.2	0.5
PMGD-PFV-PARQUE-SAN-FRANCISCO-PARRAL	0.0	0.0	0.0	0.0	0.0	0.0	0.0	0.0	0.6	1.7	1.7	1.7	1.7	1.7	1.7	1.7	1.7	1.7	1.6	0.7	0.0	0.0	0.0	0.0	18.5	1.7	0.8
PFV-GR-PITAO	0.0	0.0	0.0	0.0	0.0	0.0	0.0	0.0	0.8	7.7	8.7	8.9	8.9	8.8	8.8	8.4	8.8	8.6	7.4	2.5	0.0	0.0	0.0	0.0	88.3	8.9	3.7
PFV-RAUQUEN	0.0	0.0	0.0	0.0	0.0	0.0	0.0	0.0	0.7	2.0	0.6	0.0	0.7	6.1	6.0	5.8	5.5	4.9	3.5	1.1	0.0	0.0	0.0	0.0	37.0	6.1	1.5
PFV-PMGD-BARCELONA	0.0	0.0	0.0	0.0	0.0	0.0	0.0	0.0	0.0	0.0	1.2	5.5	8.8	8.8	8.6	8.6	8.7	8.5	6.5	2.2	0.1	0.0	0.0	0.0	67.5	8.8	2.8
PFV-PMGD-PARQUE-ITIHUE	0.0	0.0	0.0	0.0	0.0	0.0	0.0	0.1	2.2	5.6	7.6	8.0	8.1	4.6	0.0	0.0	0.0	0.0	0.0	0.0	0.0	0.0	0.0	0.0	36.3	8.1	1.5
PMGD-PFV-RATULEMUS	0.0	0.0	0.0	0.0	0.0	0.0	0.0	0.0	0.0	0.0	0.5	1.6	1.9	2.2	2.3	2.2	2.0	1.7	1.2	0.5	0.0	0.0	0.0	0.0	16.1	2.3	0.7
PMGD-PFV-PICHON	0.0	0.0	0.0	0.0	0.0	0.0	0.0	0.0	0.0	0.0	0.6	1.1	1.5	1.5	1.5	1.5	1.5	1.5	1.3	0.5	0.0	0.0	0.0	0.0	12.7	1.5	0.5
PFV-DON-JORGE	0.0	0.0	0.0	0.0	0.0	0.0	0.0	0.0	0.0	0.0	0.0	0.0	0.0	1.9	2.8	2.7	2.6	2.5	2.1	0.7	0.0	0.0	0.0	0.0	15.1	2.8	0.6
PFV-MUTUPIN	0.0	0.0	0.0	0.0	0.0	0.0	0.0	0.1	2.0	5.9	6.8	6.9	7.0	7.0	7.0	6.9	4.0	1.9	2.3	2.3	0.1	0.0	0.0	0.0	60.3	7.0	2.5
PMGD-PFV-CAUQUENES	0.0	0.0	0.0	0.0	0.0	0.0	0.0	0.0	0.0	0.0	0.0	0.0	0.0	0.0	0.0	0.0	0.0	0.0	0.0	0.0	0.0	0.0	0.0	0.0	0.0	0.0	0.0

RESUMEN DIARIO DE OPERACION DEL SEN

26-02-2025

26-02-2025

	1	2	3	4	5	6	7	8	9	10	11	12	13	14	15	16	17	18	19	20	21	22	23	24	TOT.DIA	DMAX.	DMED.
																									MWh	MWh/h	MWh/h
PMG-PFV-PARQUE-CAUQUENES	0.0	0.0	0.0	0.0	0.0	0.0	0.0	0.1	1.7	5.3	8.1	8.6	8.6	8.5	8.4	8.3	8.2	7.7	5.3	1.9	0.1	0.0	0.0	0.0	80.8	8.6	3.4
PFV-PMGD-SANTA-LUISA	0.0	0.0	0.0	0.0	0.0	0.0	0.0	0.0	0.6	1.7	2.3	2.4	2.4	2.4	2.4	2.4	2.4	2.3	1.8	0.7	0.0	0.0	0.0	0.0	23.9	2.4	1.0
PMGD-PFV-SAN-EDUARDO	0.0	0.0	0.0	0.0	0.0	0.0	0.0	0.0	0.0	0.0	0.0	0.0	0.0	0.0	0.0	0.0	0.0	0.1	0.2	0.1	0.0	0.0	0.0	0.0	0.5	0.2	0.0
PFV-LASCODORNICES	0.0	0.0	0.0	0.0	0.0	0.0	0.0	0.0	0.0	1.1	2.8	2.9	2.9	2.8	2.7	2.7	2.7	2.6	2.3	1.0	0.0	0.0	0.0	0.0	26.6	2.9	1.1
PFV-PMGD-ALCALDESA	0.0	0.0	0.0	0.0	0.0	0.0	0.0	0.0	1.0	4.4	5.4	5.5	5.5	5.4	5.3	5.2	5.1	5.0	4.2	1.5	0.0	0.0	0.0	0.0	53.6	5.5	2.2
PMGD-PFV-CENTAURO-SOLAR	0.0	0.0	0.0	0.0	0.0	0.0	0.0	0.0	0.1	5.2	7.6	7.6	7.6	7.6	7.6	7.5	7.5	7.4	6.3	2.2	0.1	0.0	0.0	0.0	74.2	7.6	3.1
PFV-ELCERNICALO-1	0.0	0.0	0.0	0.0	0.0	0.0	0.0	0.0	0.4	1.1	1.4	1.4	1.4	1.4	1.3	1.3	1.3	1.3	1.1	0.4	0.0	0.0	0.0	0.0	14.0	1.4	0.6
PFV-ELCERNICALO-2	0.0	0.0	0.0	0.0	0.0	0.0	0.0	0.0	0.3	1.0	1.3	1.3	1.3	1.2	1.2	1.2	1.2	1.2	1.1	0.4	0.0	0.0	0.0	0.0	12.9	1.3	0.5
PFV-BICENTENARIO	0.0	0.0	0.0	0.0	0.0	0.0	0.0	0.0	0.3	1.5	1.9	2.0	2.0	2.0	1.9	1.9	1.9	1.9	1.6	0.5	0.0	0.0	0.0	0.0	19.4	2.0	0.8
PFV-PLAYERO	0.0	0.0	0.0	0.0	0.0	0.0	0.0	0.0	0.6	1.8	2.7	2.8	2.8	2.7	2.7	2.7	2.7	2.6	1.8	0.7	0.0	0.0	0.0	0.0	26.5	2.8	1.1
PFV-PLAYERITO	0.0	0.0	0.0	0.0	0.0	0.0	0.0	0.0	0.6	1.8	2.6	2.8	2.8	2.7	2.7	2.7	2.7	2.5	1.7	0.7	0.0	0.0	0.0	0.0	26.2	2.8	1.1
PMGD-PFV-PLAYERON	0.0	0.0	0.0	0.0	0.0	0.0	0.0	0.0	0.6	1.8	2.7	2.8	2.8	2.8	2.8	2.8	2.8	2.6	1.7	0.6	0.0	0.0	0.0	0.0	26.7	2.8	1.1
PFV-CHUCAO	0.0	0.0	0.0	0.0	0.0	0.0	0.0	0.0	0.0	0.0	0.0	0.0	0.0	0.7	2.2	2.2	2.2	2.2	1.6	0.4	0.0	0.0	0.0	0.0	11.5	2.2	0.5
PFV-TAMANGO	0.0	0.0	0.0	0.0	0.0	0.0	0.0	0.1	0.1	0.1	0.1	0.1	0.1	0.1	0.1	5.9	10.0	10.0	10.0	7.5	0.3	0.0	0.0	0.0	44.7	10.0	1.9
PFV-NIQUEN	0.0	0.0	0.0	0.0	0.0	0.0	0.0	0.0	0.1	1.4	1.8	1.8	1.8	1.8	1.8	1.8	1.8	1.8	1.1	0.2	0.0	0.0	0.0	0.0	17.1	1.8	0.7
PFV-CHINCOL	0.0	0.0	0.0	0.0	0.0	0.0	0.0	0.0	0.0	0.0	0.0	0.0	0.1	2.4	2.5	2.5	2.5	2.5	2.2	0.8	0.0	0.0	0.0	0.0	15.6	2.5	0.6
PFV-PEUMO-YUNGAY	0.0	0.0	0.0	0.0	0.0	0.0	0.0	0.0	0.0	0.0	0.0	0.0	0.0	0.0	0.0	0.0	0.0	0.0	0.0	0.0	0.0	0.0	0.0	0.0	0.0	0.0	0.0
PMGD-PFV-GENOVA	0.0	0.0	0.0	0.0	0.0	0.0	0.0	0.0	0.0	0.0	3.7	7.6	7.8	8.0	7.9	6.3	8.0	7.9	5.6	1.4	0.1	0.0	0.0	0.0	64.2	8.0	2.7
PFV-CIPRES	0.0	0.0	0.0	0.0	0.0	0.0	0.0	0.0	1.3	3.8	5.2	5.9	6.3	4.3	3.0	3.0	3.0	3.0	3.0	1.5	0.0	0.0	0.0	0.0	43.3	6.3	1.8
PMGD-PFV-CHILENER	0.0	0.0	0.0	0.0	0.0	0.0	0.0	0.0	0.2	0.7	1.3	1.7	2.0	2.1	2.1	1.9	1.6	1.1	0.6	0.1	0.0	0.0	0.0	0.0	15.3	2.1	0.6
PMGD-PFV-EL-CAIQUEN	0.0	0.0	0.0	0.0	0.0	0.0	0.0	0.1	2.2	6.6	8.9	9.0	9.0	8.9	8.9	8.9	8.2	7.9	5.3	1.7	0.1	0.0	0.0	0.0	85.6	9.0	3.6
PFV-PMGD-CARACOLES	0.0	0.0	0.0	0.0	0.0	0.0	0.0	0.0	0.7	2.0	2.4	2.5	2.5	2.4	2.4	2.4	2.4	2.4	2.1	0.8	0.0	0.0	0.0	0.0	25.1	2.5	1.0
PFV-PMGD-LAS-CATITAS	0.0	0.0	0.0	0.0	0.0	0.0	0.0	0.0	0.0	0.0	0.0	0.0	0.0	0.0	0.0	0.0	0.0	0.0	0.0	0.0	0.0	0.0	0.0	0.0	0.0	0.0	0.0
PFV-MERCURIO-SUR	0.0	0.0	0.0	0.0	0.0	0.0	0.0	0.0	0.0	0.0	0.0	1.8	2.6	2.6	2.6	2.6	2.6	2.4	1.7	0.3	0.0	0.0	0.0	0.0	19.2	2.6	0.8
PFV-PMGD-PACHIRA	0.0	0.0	0.0	0.0	0.0	0.0	0.0	0.0	0.0	0.0	0.0	0.4	8.4	8.4	8.3	8.3	8.4	8.1	6.3	2.1	0.1	0.0	0.0	0.0	58.7	8.4	2.4
PFV-LINARES	0.0	0.0	0.0	0.0	0.0	0.0	0.0	0.0	0.0	0.0	0.0	3.6	8.0	8.0	7.9	8.0	8.0	7.7	5.6	1.9	0.1	0.0	0.0	0.0	58.7	8.0	2.4
PFV-SATURNO-NORTE	0.0	0.0	0.0	0.0	0.0	0.0	0.0	0.0	0.0	0.0	0.1	1.3	1.0	1.0	1.0	1.0	1.0	1.0	1.0	0.6	0.0	0.0	0.0	0.0	9.1	1.3	0.4
PMGD-PFV-FOTOVOLT-LIN	0.0	0.0	0.0	0.0	0.0	0.0	0.0	0.0	0.0	0.0	0.0	0.0	0.0	0.0	0.0	0.0	0.0	0.0	0.0	0.0	0.0	0.0	0.0	0.0	0.0	0.0	0.0
PFV-MACHICURA	0.0	0.0	0.0	0.0	0.0	0.0	0.0	0.0	0.0	0.0	0.0	3.5	7.4	7.3	7.3	7.3	7.3	7.1	5.4	1.9	0.1	0.0	0.0	0.0	54.6	7.4	2.3
PMGD-PFV-GOLONDRINAS	0.0	0.0	0.0	0.0	0.0	0.0	0.0	0.0	0.8	2.8	4.6	5.9	6.3	6.3	6.3	6.2	5.6	4.1	2.3	0.6	0.0	0.0	0.0	0.0	51.8	6.3	2.2
PFV-PMGD-EL-FLAMENCO	0.0	0.0	0.0	0.0	0.0	0.0	0.0	0.0	0.0	0.0	0.0	4.1	7.5	7.4	7.3	7.1	6.8	6.4	5.3	2.0	0.1	0.0	0.0	0.0	53.9	7.5	2.2
PFV-VILLA-SECA	0.0	0.0	0.0	0.0	0.0	0.0	0.0	0.0	0.0	0.0	1.5	2.0	1.9	1.9	1.9	1.9	1.9	1.9	1.2	0.4	0.0	0.0	0.0	0.0	16.5	2.0	0.7
PFV-COCHARCAS	0.0	0.0	0.0	0.0	0.0	0.0	0.0	0.0	0.7	1.9	2.4	2.5	2.4	2.4	2.3	2.3	2.3	2.2	1.8	0.6	0.0	0.0	0.0	0.0	23.8	2.5	1.0
PFV-LAS-TORTOLAS	0.0	0.0	0.0	0.0	0.0	0.0	0.0	0.0	0.0	0.0	0.0	0.0	0.0	0.0	0.0	0.0	0.7	0.0	0.0	0.0	0.0	0.0	0.0	0.0	0.7	0.7	0.0
PFV-BERRUECO	0.0	0.0	0.0	0.0	0.0	0.0	0.0	0.0	2.1	6.0	7.4	7.6	7.5	7.4	7.3	7.3	7.3	7.2	6.0	2.3	0.1	0.0	0.0	0.0	75.4	7.6	3.1
PFV-VENTURADA	0.0	0.0	0.0	0.0	0.0	0.0	0.0	0.0	0.0	0.0	0.0	0.0	1.0	7.4	7.4	7.4	7.4	7.3	5.9	2.1	0.1	0.0	0.0	0.0	45.9	7.4	1.9
PFV-SANTA-RITA	0.0	0.0	0.0	0.0	0.0	0.0	0.0	0.0	0.3	2.1	2.4	2.4	2.5	2.4	2.4	2.4	2.4	2.4	2.1	0.9	0.0	0.0	0.0	0.0	24.9	2.5	1.0
PFV-EL-PIUQUEN	0.0	0.0	0.0	0.0	0.0	0.0	0.0	0.0	0.5	1.3	1.8	2.1	2.2	2.3	2.3	2.1	2.0	1.7	1.2	0.4	0.0	0.0	0.0	0.0	19.8	2.3	0.8
PMGD-PFV-BULNES-SOLAR	0.0	0.0	0.0	0.0	0.0	0.0	0.0	0.0	1.0	1.6	0.8	0.8	0.8	0.8	0.8	0.8	0.8	0.8	0.7	0.2	0.0	0.0	0.0	0.0	10.0	1.6	0.4
PFV-HUAPE	0.0	0.0	0.0	0.0	0.0	0.0	0.0	0.0	0.4	1.6	2.1	2.1	2.1	2.0	2.0	2.0	2.0	2.0	1.5	0.5	0.0	0.0	0.0	0.0	20.3	2.1	0.8
PFV-PMGD-SAN-JOSE-2	0.0	0.0	0.0	0.0	0.0	0.0	0.0	0.0	0.0	0.0	0.0	2.2	2.7	2.6	2.6	2.6	2.6	2.6	2.3	1.1	0.0	0.0	0.0	0.0	21.4	2.7	0.9
PFV-ORION	0.0	0.0	0.0	0.0	0.0	0.0	0.0	0.0	0.0	0.0	0.0	0.0	0.0	0.0	0.0	1.6	2.2	2.2	1.8	0.7	0.0	0.0	0.0	0.0	8.5	2.2	0.4
PMGD-PFV-TORTUGA-SOLAR	0.0	0.0	0.0	0.0	0.0	0.0	0.0	0.0	0.0	0.8	2.4	2.5	2.4	2.4	2.3	2.3	2.3	2.1	1.7	0.4	0.0	0.0	0.0	0.0	21.7	2.5	0.9
PFV-LASPALOMAS	0.0	0.0	0.0	0.0	0.0	0.0	0.0	0.0	0.6	2.0	2.4	2.4	2.3	2.3	2.2	2.2	2.3	2.3	2.1	0.9	0.0	0.0	0.0	0.0	24.0	2.4	1.0
PMGD-PFV-TES-SOLAR	0.0	0.0	0.0	0.0	0.0	0.0	0.0	0.0	0.0	0.0	0.0	0.0	0.0	0.0	0.0	0.0	0.0	0.0	0.6	0.2	0.0	0.0	0.0	0.0	0.8	0.6	0.0
PMG-PFV-ALTODELSOL	0.0	0.0	0.0	0.0	0.0	0.0	0.0	0.0	0.0	0.0	0.0	0.0	0.0	0.0	0.0	0.0	0.0	0.0	0.0	0.0	0.0	0.0	0.0	0.0	0.0	0.0	0.0
PMGD-PFV-BLU	0.0	0.0	0.0	0.0	0.0	0.0	0.0	0.0	0.0	0.6	1.4	2.2	3.0	3.3	3.4	3.4	3.3	3.2	2.6	1.0	0.0	0.0	0.0	0.0	27.5	3.4	1.1
PMG-PFV-QUILMO	0.0	0.0	0.0	0.0	0.0	0.0	0.0	0.1	2.0	6.1	8.6	8.9	8.8	8.7	8.6	8.5	8.5	8.3	6.4	2.4	0.1	0.0	0.0	0.0	86.0	8.9	3.6
PMGD-PFV-EL-RECONQUISTADOR	0.0	0.0	0.0	0.0	0.0	0.0	0.0	0.0	0.5	2.1	2.5	2.5	2.5	2.5	2.4	2.3	2.3	2.4	2.1	0.8	0.0	0.0	0.0	0.0	24.8	2.5	1.0
PMGD-PFV-PARQUE-SOLAR-FOTOVOLTAICO-LA-VICTORIA	0.0	0.0	0.0	0.0	0.0	0.0	0.0	0.0	0.2	5.9	8.1	8.7	8.6	8.2	7.4	6.5	5.4	4.5	3.7	1.6	0.1	0.0	0.0	0.0	69.0	8.7	2.9
PMGD-PFV-CHILLAN-HUAMBALI-HIPER	0.0	0.0	0.0	0.0	0.0	0.0	0.0	0.0	0.0	0.0	0.8	0.9	0.9	0.9	0.9	0.9	0.9	0.8	0.7	0.3	0.0	0.0	0.0	0.0	8.0	0.9	0.3
PMGD-PFV-CANQUEN	0.0	0.0	0.0	0.0	0.0	0.0	0.0	0.0	0.0	0.0	0.0	0.0	0.0	0.0	0.0	0.0	0.0	0.0	0.0	0.0	0.0	0.0	0.0	0.0	0.0	0.0	0.0
PFV-MOYA	0.0	0.0	0.0	0.0	0.0	0.0	0.0	0.0	0.0	0.0	0.0	0.0	2.9	8.4	8.4	8.0	6.8	5.1	2.9	0.8	0.1	0.0	0.0	0.0	43.4	8.4	1.8
PMGD-PFV-CHOLGUAN	0.0	0.0	0.0	0.0	0.0	0.0	0.0	0.0	0.5	1.5	2.0	2.1	2.1	2.1	2.0	2.0	2.0	2.0	1.5	0.5	0.0	0.0	0.0	0.0	20.4	2.1	0.8
PFV-LOS-NARANJOS	0.0	0.0	0.0	0.0	0.0	0.0	0.0	0.0	0.0	0.0	0.0	0.0	0.0	0.0	0.0	0.0	0.0	0.0	0.0	0.0	0.0	0.0	0.0	0.0	0.0	0.0	0.0
PMGD-PFV-ESPIGA-DE-ORO	0.0	0.0	0.0	0.0	0.0	0.0	0.0	0.0	0.5	1.8	2.5	2.5	2.4	2.4	2.3	2.3	2.3	2.2	1.7	0.6	0.0	0.0	0.0	0.0	23.6	2.5	1.0
PMGD-PFV-SGT-TUCAPEL	0.0	0.0	0.0	0.0	0.0	0.0	0.0	0.1	1.6	4.6	6.3	6.5	6.5	6.5	6.4	6.4	6.4	6.3	4.6	1.7	0.1	0.0	0.0	0.0	63.8	6.5	2.7
PMGD-PFV-CABRERO	0.0	0.0	0.0	0.0	0.0	0.0	0.0	0.0	1.6	4.6	5.5	5.6	5.4	5.2	5.1	5.0	3.7	4.2	3.1	2.0	0.1	0.0	0.0	0.0	51.1	5.6	2.1
PMGD-PFV-HURTADO	0.0	0.0	0.0	0.0	0.0	0.0	0.0	0.0	0.6	1.8	2.3	2.4	2.3	2.2	2.2	2.2	2.2	2.2	1.7	0.5	0.0	0.0	0.0	0.0	22.7	2.4	0.9
PMGD-PFV-TURQUIA	0.0	0.0	0.0	0.0	0.0	0.0	0.0	0.0	0.3	0.9	1.3	1.3	1.3	1.3	1.2	1.2	1.2	1.1	0.6	0.1	0.0	0.0	0.0	0.0	11.9	1.3	0.5
PFV-MECO-CHILLAN	0.0	0.0	0.0	0.0	0.0	0.0	0.0	0.0	1.3	4.4	5.8	5.9	5.9	5.8	5.7	5.7	5.6	5.5	4.7	1.9	0.1	0.0	0.0	0.0	58.3	5.9	2.4
PMGD-PFV-PUEBLO-SECO	0.0	0.0	0.0	0.0	0.0	0.0	0.0	0.1	1.8	5.4	8.0	8.3	8.2	8.1	8.0	7.8	7.8	7.6	5.3	1.6	0.1	0.0	0.0	0.0	78.3	8.3	3.3
PMGD-PFV-PARQUE-RAULI	0.0	0.0	0.0	0.0	0.0	0.0	0.0	0.0	0.0	0.0	0.0	0.0	0.0	0.0	0.0	0.0	0.0	0.0	0.0	0.0	0.0	0.0	0.0	0.0	0.0	0.0	0.0
PFV-SANTA-ESTER	0.0	0.0	0.0	0.0	0.0	0.0	0.0	0.0	0.8	2.1	2.4	2.5	2.5	2.4	2.4	2.4	2.3	2.3	2.0	0.8	0.0	0.0	0.0	0.0	24.8	2.5	1.0
PFV-LASLECHUZAS	0.0	0.0	0.0	0.0	0.0	0.0	0.0	0.0	0.5	1.8	2.3	2.4	2.4	2.3	2.2	2.2	2.2	2.2	1.9	0.7	0.0	0.0	0.0	0.0	23.1	2.4	1.0
PFV-PMGD-DADINCO	0.0	0.0	0.0	0.0	0.0	0.0	0.1	1.5	2.5	2.7	2.7	2.7	2.6	2.6	1.7	2.5	2.4	2.2	0.7	0.0	0.0	0.0	0.0	0.0	26.9	2.7	1.1
PMGD-PFV-CATO-SOLAR	0.0	0.0	0.0	0.0	0.0	0.0	0.0	0.0	0.0	0.0	0.0	0.0	0.0	0.0	0.0	0.4	2.4	2.3	2.0	0.7	0.0	0.0	0.0	0.0	7.8	2.4	0.3
PFV-PMGD-PEGASUS-SOLAR	0.0	0.0	0.0	0.0	0.0	0.0	0.0	0.0	0.1	1.7	2.1	2.4	2.2	2.0	1.6	1.0	0.5	0.4	0.3	0.3	0.0	0.0	0.0	0.0	14.6	2.4	0.6
PFV-PMGD-BULNES-LOS-BARONES	0.0	0.0	0.0	0.0	0.0	0.0	0.0	0.0	0.0	0.0	1.9	2.1	2.1	2.1	2.1	2.0	2.0	1.9	1.4	0.5	0.0	0.0	0.0	0.0	18.1	2.1	0.8
PFV-SOL-SANTA-INES	0.0	0.0	0.0	0.0	0.0	0.0	0.0	0.0	0.5	1.9	2.5	2.6	2.5	2.5	2.4	2.4	2.4	2.4	1.9	0.7	0.0	0.0	0.0	0.0	24.8	2.6	1.0
PFV-LUCESOLAR	0.0	0.0	0.0	0.0	0.0	0.0	0.0	0.0	0.0	0.0	0.0	0.0	0.0	0.0	1.7	2.3	2.4	2.3	1.8	0.6	0.0	0.0	0.0	0.0	11.1	2.4	0.5
PFV-PITOTOY	0.0	0.0	0.0	0.0	0.0	0.0	0.0	0.0	0.7	1.7	2.0	2.1	2.2	2.3	2.3	2.3	2.3	2.2	1.8	0.5	0.0	0.0	0.0	0.0	22.4	2.3	0.9
PMGD-IDAHUE-DEL-VERANO	0.0	0.0	0.0	0.0	0.0	0.0	0.0	0.0	0.5	1.7	2.1	2.0	2.1	2.0	1.2	1.3	0.8	0.4	0.3	0.1	0.0	0.0	0.0	0.0	14.5	2.1	0.6
PMGD-PFV-EL-INTERLOCUTOR	0.0	0.0	0.0	0.0	0.0	0.0	0.0	0.0	0.0	1.5	2.4	2.0	2.4	2.4	2.4	2.4	2.4	2.3	1.7	0.5	0.0	0.0	0.0	0.0	22.3	2.4	0.9
PMGD-PFV-EL-CARDENAL	0.0	0.0	0.0	0.0	0.0	0.0	0.0	0.0	0.0	0.0	0.0	0.0	0.0	1.4	2.1	2.0	2.0	1.9	1.5	0.5	0.0	0.0	0.0	0.0	11.4	2.1	0.5
PMGD-PFV-SAN-VICENTE-TT	0.0	0.0	0.0	0.0	0.0	0.0	0.0	0.0	0.0	0.0	0.0	0.0	0.0	0.0	0.0	0.0	0.0	0.0	0.0	0.0	0.0	0.0	0.0	0.0	0.0	0.0	0.0
PMGD-PFV-COLTAUCO-ALMENDRO	0.0	0.0	0.0	0.0	0.0	0.0	0.0	0.0	0.0	0.0	0.0	0.0	0.0	2.1	2.4	2.4	2.3	2.2	1.4	0.4	0.0	0.0	0.0	0.0	13.2	2.4	0.5
PMGD-PFV-LOS-CISNES	0.0	0.0	0.0	0.0	0.0	0.0	0.0	0.1	2.2	3.0	3.0	3.0	3.0	3.0	3.0	3.7	6.0	6.0	4.7	1.4	0.0	0.0	0.0	0.0	41.9	6.0	1.7
PMGD-PFV-PARQUE-MAYOS	0.0	0.0	0.0	0.0	0.0	0.0	0.0	0.0	0.6	1.6	2.0	2.0	2.0	2.0	2.0	2.0	1.9	1.6	0.8	0.3	0.0	0.0	0.0	0.0	18.8	2.0	0.8
PFV-RINCONADA	0.0	0.0	0.0	0.0	0.0	0.0	0.0	0.0	0.3	5.1	5.9	6.1	6.1	6.1	6.1	6.1	6.1	5.9	4.8	1.5	0.0	0.0	0.0	0.0	60.2	6.1	2.5
PFV-PMGD-FULGOR	0.0	0.0	0.0	0.0	0.0	0.0	0.0	0.0	0.8	2.2	2.5	2.6	2.6	2.5	2.5	2.5	2.4	2.3	2.0	0.8	0.0	0.0	0.0	0.0	25.8	2.6	1.1
PMGD-PFV-ANCAHUAL	0.0	0.0	0.0	0.0	0.0	0.0	0.0	0.1	1.0	2.5	7.7	7.9	7.9	7.9	7.9	7.8	7.6	7.2	4.7	2.8	0.1	0.0	0.0	0.0	73.2	7.9	3.1
PMGD-PFV-PARQUE-SOLAR-EL-OLIVAR	0.0	0.0	0.0	0.0	0.0	0.0	0.0	0.0	0.0	5.1	8.7	8.9	8.9	8.9	8.8	8.7	8.7	8.2	5.5	1.9	0.1	0.0	0.0	0.0	82.2	8.9	3.4
PMGD-PFV-LA-PERLA	0.0	0.0	0.0	0.0	0.0	0.0	0.0	0.0	0.0	1.4	2.0	2.0	2.0	2.0	2.0	2.0	2.0	2.0	2.0	1.4	0.1	0.0	0.0	0.0	21.1	2.0	0.9
PMGD-HP-EL-PORTAL	0.0	0.0	0.0	0.6	0.6	0.6	0.6	0.6	0.5	0.5	0.6	0.6	0.6	0.6	0.6	0.7	0.7	0.7	0.6	0.6	0.6	0.6	0.6	0.6	12.9	0.7	0.5
PFV-PMGD-CORTIJO	0.0	0.0	0.0	0.0	0.0	0.0	0.0	0.0	0.0	3.4	6.6	6.8	6.7	6.6	6.6	6.6	6.6	6.0	3.2	0.8	0.0	0.0	0.0	0.0	60.0	6.8	2.5
PMGD-PFV-TOPACIO	0.0	0.0	0.0	0.0	0.0	0.0	0.0	0.0	0.0	1.5	1.8	2.0	2.1	2.2	2.2	2.3	2.3	2.3	2.0	1.1	0.1	0.0	0.0	0.0	21.9	2.3	0.9
PMGD-PFV-LOS-BANOS	0.0	0.0	0.0	0.0	0.0	0.0	0.0	0.1	2.0	4.5	4.9	5.2	5.2	5.1	5.1	5.1	5.1	5.0	4.6	2.3	0.1	0.0	0.0	0.0	54.4	5.2	2.3
PFV-PMGD-GR-PEUMO	0.0	0.0	0.2	2.6	4.3	4.5	4.5	4.6	4.5	4.4	4.4	4.4	4.1	3.1	0.7	0.0	0.0	0.0	0.0	0.0	0.0	0.0	0.0	0.0	46.3	4.6	1.9

RESUMEN DIARIO DE OPERACION DEL SEN

26-02-2025 | 26-02-2025

	1	2	3	4	5	6	7	8	9	10	11	12	13	14	15	16	17	18	19	20	21	22	23	24	TOT.DIA	DMAX.	DMED.
																									MWh	MWh/h	MWh/h
PFV-EI-RESPLANDOR	0.0	0.0	0.0	0.0	0.0	0.0	0.0	0.0	0.7	2.0	2.1	2.1	2.1	2.1	2.1	2.1	2.1	2.1	1.8	0.7	0.0	0.0	0.0	0.0	22.2	2.1	0.9
PMGD-PFV-QUINTACABRERO	0.0	0.0	0.0	0.0	0.0	0.0	0.0	0.1	2.5	6.1	6.6	6.6	6.6	6.6	6.6	6.6	6.6	6.6	6.0	2.2	0.1	0.0	0.0	0.0	70.0	6.6	2.9
PMGD-PFV-LAJA-ANDINO	0.0	0.0	0.0	0.0	0.0	0.0	0.0	0.0	0.0	3.1	8.9	9.0	9.0	8.9	8.8	8.8	8.6	8.4	5.7	1.6	0.1	0.0	0.0	0.0	80.8	9.0	3.4
PMGD-PFV-SAN-EUGENIO	0.0	0.0	0.0	0.0	0.0	0.0	0.0	0.1	2.5	6.4	8.1	8.4	8.4	8.3	8.2	8.1	7.9	7.6	6.6	2.6	0.1	0.0	0.0	0.0	83.4	8.4	3.5
PMGD-PFV-DOÑA-REGINA	0.0	0.0	0.0	0.0	0.0	0.0	0.0	0.0	0.7	1.8	2.5	2.6	2.6	2.5	2.5	2.4	2.4	2.4	2.0	0.7	0.0	0.0	0.0	0.0	25.0	2.6	1.0
PMGD-PFV-LAJA-AVELLANO	0.0	0.0	0.0	0.0	0.0	0.0	0.0	0.1	1.4	3.8	5.2	5.3	5.4	5.3	5.2	5.1	5.0	4.7	1.9	1.4	0.1	0.0	0.0	0.0	49.6	5.4	2.1
PMGD-PFV-PAILLIHUE	0.0	0.0	0.0	0.0	0.0	0.0	0.0	0.0	0.0	0.0	0.0	6.3	8.0	8.0	7.9	7.7	1.6	0.0	0.4	1.8	0.1	0.0	0.0	0.0	41.8	8.0	1.7
PMGD-PFV-COLIBRI	0.0	0.0	0.0	0.0	0.0	0.0	0.0	0.0	0.0	0.1	0.6	0.6	0.6	0.6	0.6	0.6	0.6	0.6	0.6	0.1	0.0	0.0	0.0	0.0	5.4	0.6	0.2
PMGD-PFV-VELASCO-SOLAR	0.0	0.0	0.0	0.0	0.0	0.0	0.0	0.0	0.7	0.9	0.9	0.9	0.9	0.9	0.9	0.9	0.9	0.9	0.9	0.8	0.0	0.0	0.0	0.0	10.7	0.9	0.4
PMGD-PFV-CHACAICO	0.0	0.0	0.0	0.0	0.0	0.0	0.0	0.1	1.2	3.2	3.5	3.5	3.5	3.5	3.5	3.5	3.5	3.0	2.7	1.3	0.1	0.0	0.0	0.0	36.2	3.5	1.5
PMGD-PFV-PELLIN	0.0	0.0	0.0	0.0	0.0	0.0	0.0	0.0	0.0	0.0	0.6	7.9	8.0	7.9	7.8	7.8	7.8	7.3	4.9	1.9	0.1	0.0	0.0	0.0	62.0	8.0	2.6
PFV-TRIGAL	0.0	0.0	0.0	0.0	0.0	0.0	0.0	0.1	1.7	4.9	8.4	8.8	8.6	8.5	8.3	8.1	8.0	7.8	4.9	1.7	0.1	0.0	0.0	0.0	79.9	8.8	3.3
PMGD-PFV-COYUNCHE	0.0	0.0	0.0	0.0	0.0	0.0	0.0	0.0	0.7	2.0	2.4	2.5	2.5	2.4	2.4	2.4	2.4	2.3	2.1	0.8	0.0	0.0	0.0	0.0	24.8	2.5	1.0
PFV-VALLEDELALUNA-2	0.0	0.0	0.0	0.0	0.0	0.0	0.0	0.0	0.0	0.0	1.1	1.8	1.8	1.8	1.6	1.8	1.8	1.7	1.3	0.3	0.0	0.0	0.0	0.0	15.0	1.8	0.6
PMGD-PFV-FUSTER-DEL-VERANO	0.0	0.0	0.0	0.0	0.0	0.0	0.0	0.0	0.3	0.0	0.0	0.0	0.0	0.0	0.0	0.0	0.0	0.8	1.7	0.3	0.0	0.0	0.0	0.0	3.2	1.7	0.1
PMGD-PFV-EL-TURPIAL	0.0	0.0	0.0	0.0	0.0	0.0	0.0	0.0	0.0	0.0	0.0	0.0	1.5	1.5	1.5	1.5	1.5	1.5	1.5	0.5	0.0	0.0	0.0	0.0	11.0	1.5	0.5
PMGD-PFV-ENAMI-SOLAR	0.0	0.0	0.0	0.0	0.0	0.0	0.0	0.0	0.2	2.7	4.1	4.2	4.3	4.3	4.3	4.4	4.3	4.0	2.4	0.6	0.0	0.0	0.0	0.0	39.7	4.4	1.7
PFV-CRUZSOLAR	0.0	0.0	0.0	0.0	0.0	0.0	0.0	0.0	0.9	2.3	2.5	2.6	2.7	2.7	2.7	2.7	2.7	2.5	2.1	0.7	0.0	0.0	0.0	0.0	27.0	2.7	1.1
PFV-SANFRANCISCO	0.0	0.0	0.0	0.0	0.0	0.0	0.0	0.0	0.8	2.2	2.6	2.6	2.6	1.6	1.4	2.5	2.6	2.5	2.1	0.7	0.0	0.0	0.0	0.0	24.2	2.6	1.0
PFV-LIPANGUE	0.0	0.0	0.0	0.0	0.0	0.0	0.0	0.0	0.0	0.0	0.0	0.0	2.6	2.7	2.0	0.0	0.0	0.0	0.0	0.0	0.0	0.0	0.0	0.0	7.3	2.7	0.3
PFV-SOL-DE-SEPTIEMBRE	0.0	0.0	0.0	0.0	0.0	0.0	0.0	0.0	0.7	2.4	4.2	5.8	6.9	7.4	5.1	0.0	0.0	2.5	2.0	0.5	0.0	0.0	0.0	0.0	37.5	7.4	1.6
PFV-TREBAL-SOLAR	0.0	0.0	0.0	0.0	0.0	0.0	0.0	0.0	0.3	1.0	1.6	2.1	2.4	2.6	2.5	2.3	2.0	1.4	0.7	0.2	0.0	0.0	0.0	0.0	19.3	2.6	0.8
PFV-PMGD-PLOMO-VERANO	0.0	0.0	0.0	0.0	0.0	0.0	0.0	0.0	0.8	2.0	2.3	2.4	2.4	2.4	1.9	2.4	2.4	2.3	1.9	0.6	0.0	0.0	0.0	0.0	23.9	2.4	1.0
PFV-LAQUINTA	0.0	0.0	0.0	0.0	0.0	0.0	0.0	0.0	0.6	1.8	2.2	2.2	2.2	2.2	1.5	0.0	0.1	2.2	1.7	0.5	0.0	0.0	0.0	0.0	17.4	2.2	0.7
PFV-CUZCUZ	0.0	0.0	0.0	0.0	0.0	0.0	0.0	0.0	0.0	0.2	1.1	2.1	1.7	2.2	2.1	2.0	2.1	1.9	1.5	0.5	0.0	0.0	0.0	0.0	17.4	2.2	0.7
PFV-NORTECHICO1	0.0	0.0	0.0	0.0	0.0	0.0	0.0	0.0	0.0	0.0	0.5	1.7	1.8	1.8	1.7	1.7	1.7	1.6	1.0	0.3	0.0	0.0	0.0	0.0	14.0	1.8	0.6
PFV-LOMALOSCOLORADOS	0.0	0.0	0.0	0.0	0.0	0.0	0.0	0.0	0.1	0.3	0.4	0.5	0.5	0.5	0.4	0.4	0.2	0.1	0.0	0.0	0.0	0.0	0.0	0.0	3.4	0.5	0.1
PFV-SANTA-INES	0.0	0.0	0.0	0.0	0.0	0.0	0.0	0.0	0.0	0.0	0.0	0.0	0.0	0.0	0.0	0.0	1.2	2.3	1.5	0.3	0.0	0.0	0.0	0.0	5.3	2.3	0.2
PFV-EL-CONDOR	0.0	0.0	0.0	0.0	0.0	0.0	0.0	0.0	0.3	0.8	1.0	1.0	1.0	1.0	1.0	1.0	1.0	1.0	0.7	0.2	0.0	0.0	0.0	0.0	9.8	1.0	0.4
PFV-PMGD-LA-FORESTA	0.0	0.0	0.0	0.0	0.0	0.0	0.0	0.0	0.6	1.7	2.3	2.4	2.4	2.4	2.3	2.3	2.3	2.3	1.7	0.1	0.0	0.0	0.0	0.0	22.6	2.4	0.9
PFV-PERALILLO	0.0	0.0	0.0	0.0	0.0	0.0	0.0	0.0	0.3	2.2	2.7	2.8	2.7	2.7	2.7	2.7	2.7	2.6	2.1	0.6	0.0	0.0	0.0	0.0	26.9	2.8	1.1
PMGD-PFV-LA-HUERTA	0.0	0.0	0.0	0.0	0.0	0.0	0.0	0.0	0.5	1.5	2.0	2.1	2.1	2.1	2.1	2.1	2.1	2.0	1.6	0.1	0.0	0.0	0.0	0.0	20.6	2.1	0.9
PMGD-PFV-LAS-ARBOLEDAS	0.0	0.0	0.0	0.0	0.0	0.0	0.0	0.0	0.3	0.9	1.6	2.1	2.3	2.4	2.4	2.2	1.9	1.5	0.8	0.2	0.0	0.0	0.0	0.0	18.8	2.4	0.8
PMGD-PFV-EL-CUERVO	0.0	0.0	0.0	0.0	0.0	0.0	0.0	0.0	0.1	0.7	1.2	1.6	1.9	2.1	2.2	2.0	1.8	1.3	0.7	0.2	0.0	0.0	0.0	0.0	15.8	2.2	0.7
PFV-VENEZIA	0.0	0.0	0.0	0.0	0.0	0.0	0.0	0.1	2.1	5.8	8.3	8.5	8.6	8.5	8.5	8.4	8.5	8.1	5.5	1.8	0.1	0.0	0.0	0.0	82.8	8.6	3.4
PMGD-PFV-REN	0.0	0.0	0.0	0.0	0.0	0.0	0.0	0.0	0.0	0.0	0.0	0.0	0.0	0.0	2.4	5.4	5.3	5.2	3.9	1.3	0.1	0.0	0.0	0.0	23.6	5.4	1.0
PFV-LAS-TORCAZAS	0.0	0.0	0.0	0.0	0.0	0.0	0.0	0.0	0.7	2.0	2.3	2.4	2.5	2.5	2.5	2.5	2.4	2.3	1.8	0.7	0.0	0.0	0.0	0.0	24.6	2.5	1.0
PFV-SANTIAGOSOLAR	0.0	0.0	0.0	0.0	0.0	0.0	0.0	0.4	10.2	31.5	50.7	65.4	75.2	80.9	75.1	72.5	61.0	43.4	22.1	4.1	0.1	0.0	0.0	0.0	592.5	80.9	24.7
PFV-LOS-PERALES	0.0	0.0	0.0	0.0	0.0	0.0	0.0	0.0	0.2	0.8	1.4	1.9	2.3	2.4	2.5	2.3	1.9	1.4	0.8	0.2	0.0	0.0	0.0	0.0	18.2	2.5	0.8
PMGD-PFV-MAIKONO	0.0	0.0	0.0	0.0	0.0	0.0	0.0	0.0	0.0	0.0	0.6	1.7	1.7	1.7	1.7	1.7	1.7	1.6	1.1	0.3	0.0	0.0	0.0	0.0	13.7	1.7	0.6
PMGD-PFV-LONCURA	0.0	0.0	0.0	0.0	0.0	0.0	0.0	0.0	0.1	1.8	3.6	7.9	8.3	8.3	8.3	8.3	8.4	8.5	6.8	2.1	0.0	0.0	0.0	0.0	72.4	8.5	3.0
PFV-PMGD-PALTO-SUNLIGHT	0.0	0.0	0.0	0.0	0.0	0.0	0.0	0.0	0.0	0.0	0.0	0.0	0.0	6.6	7.6	7.6	7.4	7.0	4.5	1.3	0.0	0.0	0.0	0.0	42.0	7.6	1.8
PMGD-PFV-CANONES-SUNLIGHT	0.0	0.0	0.0	0.0	0.0	0.0	0.0	0.0	0.2	5.6	7.4	7.9	8.1	8.0	8.0	7.9	7.8	7.3	5.0	1.6	0.0	0.0	0.0	0.0	75.0	8.1	3.1
PFV-PMGD-KAUFMAN	0.0	0.0	0.0	0.0	0.0	0.0	0.0	0.0	0.0	0.0	0.0	0.0	0.0	0.0	0.0	0.0	0.0	0.0	0.0	0.0	0.0	0.0	0.0	0.0	0.0	0.0	0.0
PMGD-PFV-SANTA-TERESITA	0.0	0.0	0.0	0.0	0.0	0.0	0.0	0.1	2.1	6.0	7.2	7.4	7.6	7.7	5.1	5.3	7.7	7.4	5.8	1.7	0.0	0.0	0.0	0.0	71.1	7.7	3.0
PFV-ELPIQUERO	0.0	0.0	0.0	0.0	0.0	0.0	0.0	0.3	3.6	7.5	9.0	9.0	9.0	9.0	9.0	9.0	9.0	8.7	5.4	1.1	0.0	0.0	0.0	0.0	89.5	9.0	3.7
PFV-CAIMI	0.0	0.0	0.0	0.0	0.0	0.0	0.0	0.0	0.0	0.0	0.0	0.0	0.0	0.0	0.0	0.0	0.1	0.0	0.0	0.0	0.0	0.0	0.0	0.0	0.1	0.1	0.0
PMGD-PFV-VINAS-DEL-SOL	0.0	0.0	0.0	0.0	0.0	0.0	0.0	0.0	0.0	0.0	0.0	0.0	3.3	6.0	5.9	5.9	5.9	5.9	4.3	1.5	0.0	0.0	0.0	0.0	38.8	6.0	1.6
PFV-PMGD-LOS-MAGNOLIOS	0.0	0.0	0.0	0.0	0.0	0.0	0.0	0.0	0.1	2.2	2.4	2.5	2.5	2.5	2.5	2.5	2.5	2.5	2.2	0.7	0.0	0.0	0.0	0.0	25.1	2.5	1.0
PFV-PITRA	0.0	0.0	0.0	0.0	0.0	0.0	0.0	0.0	0.0	0.0	1.9	2.6	2.6	2.6	2.6	2.6	2.5	2.5	2.1	0.9	0.0	0.0	0.0	0.0	22.8	2.6	0.9
PFV-CATEMU	0.0	0.0	0.0	0.0	0.0	0.0	0.0	0.0	0.2	0.8	1.1	0.6	1.2	1.2	1.2	1.2	1.2	1.1	0.5	0.0	0.0	0.0	0.0	0.0	10.4	1.2	0.4
PFV-PLACILLASOLAR	0.0	0.0	0.0	0.0	0.0	0.0	0.0	0.0	0.0	0.0	0.0	0.0	0.0	0.0	0.0	0.0	5.7	5.4	3.8	1.3	0.0	0.0	0.0	0.0	16.3	5.7	0.7
PMGD-PFV-CONDOR-LA-LIGUA	0.0	0.0	0.0	0.0	0.0	0.0	0.0	0.0	0.0	0.0	0.0	0.0	1.2	1.9	1.9	1.9	1.9	1.8	1.1	0.4	0.0	0.0	0.0	0.0	12.1	1.9	0.5
PMGD-PFV-ROMA	0.0	0.0	0.0	0.0	0.0	0.0	0.0	0.0	0.6	1.6	2.3	2.4	2.4	2.4	2.4	2.4	2.4	2.2	1.4	0.4	0.0	0.0	0.0	0.0	23.1	2.4	1.0
PMGD-PFV-PESARO	0.0	0.0	0.0	0.0	0.0	0.0	0.0	0.0	0.5	1.6	2.2	2.4	2.3	2.4	2.3	2.3	2.3	2.0	1.4	0.5	0.0	0.0	0.0	0.0	22.2	2.4	0.9
PFV-UTFSM-VALPO-VALDES	0.0	0.0	0.0	0.0	0.0	0.0	0.0	0.0	0.0	0.0	0.0	0.0	0.0	0.0	0.0	0.0	0.0	0.0	0.0	0.0	0.0	0.0	0.0	0.0	0.0	0.0	0.0
PFV-UTFSM-VINA-MAR	0.0	0.0	0.0	0.0	0.0	0.0	0.0	0.0	0.0	0.0	0.0	0.2	0.3	0.3	0.3	0.3	0.2	0.2	0.1	0.0	0.0	0.0	0.0	0.0	1.9	0.3	0.1
PMGD-PFV-VILLA-MOSCOSO	0.0	0.0	0.0	0.0	0.0	0.0	0.0	0.0	0.0	0.3	0.6	1.3	1.8	2.2	2.4	2.5	2.5	2.2	1.6	0.6	0.0	0.0	0.0	0.0	18.1	2.5	0.8
PMGD-PFV-YAHUTELA	0.0	0.0	0.0	0.0	0.0	0.0	0.0	0.0	0.0	0.0	3.0	3.9	4.7	4.9	4.9	4.9	4.7	4.0	2.3	0.4	0.0	0.0	0.0	0.0	37.6	4.9	1.6
PFV-PMGD-FARDELA-NEGRA	0.0	0.0	0.0	0.0	0.0	0.0	0.0	0.0	0.0	0.0	1.4	1.9	2.1	2.2	2.2	2.1	1.9	1.6	1.2	0.5	0.0	0.0	0.0	0.0	17.1	2.2	0.7
PFV-PMGD-PASTRAN	0.0	0.0	0.0	0.0	0.0	0.0	0.0	0.0	0.4	1.5	8.1	9.0	6.0	6.0	6.0	6.0	6.0	6.0	5.3	1.5	0.0	0.0	0.0	0.0	61.9	9.0	2.6
PFV-PMGD-FOSTER	0.0	0.0	0.0	0.0	0.0	0.0	0.0	0.0	0.0	0.0	0.0	0.0	0.0	0.0	1.0	2.4	2.3	2.1	2.0	0.7	0.0	0.0	0.0	0.0	10.5	2.4	0.4
PFV-PMGD-LITORAL-SUNLIGHT	0.0	0.0	0.0	0.0	0.0	0.0	0.0	0.1	2.7	7.5	9.0	9.0	9.0	9.0	9.0	9.0	9.0	8.9	7.0	2.4	0.1	0.0	0.0	0.0	91.6	9.0	3.8
PMGD-PFV-INDEPENDENCIA	0.0	0.0	0.0	0.0	0.0	0.0	0.0	0.0	0.6	1.4	1.8	1.9	1.8	1.1	0.0	1.2	1.9	1.4	0.8	0.2	0.0	0.0	0.0	0.0	14.2	1.9	0.6
PMGD-PFV-CHICAUMA-DEL-VERANO	0.0	0.0	0.0	0.0	0.0	0.0	0.0	0.0	0.2	0.4	0.0	0.0	0.0	0.0	0.0	0.0	0.0	1.9	2.6	0.3	0.0	0.0	0.0	0.0	5.5	2.6	0.2
PMGD-PFV-CHEQUEN-SOLAR	0.0	0.0	0.0	0.0	0.0	0.0	0.0	0.0	0.0	3.0	5.2	5.9	6.5	7.1	7.4	7.6	7.5	7.0	4.7	1.4	0.0	0.0	0.0	0.0	63.4	7.6	2.6
PFV-RODEO	0.0	0.0	0.0	0.0	0.0	0.0	0.0	0.0	0.0	0.0	0.0	0.0	0.0	0.0	0.0	0.0	0.0	0.0	0.0	0.0	0.0	0.0	0.0	0.0	0.0	0.0	0.0
PFV-TUCUQUERE	0.0	0.0	0.0	0.0	0.0	0.0	0.0	0.0	0.0	0.8	2.3	2.4	2.4	2.4	2.5	2.5	2.5	2.4	1.9	0.4	0.0	0.0	0.0	0.0	22.4	2.5	0.9
PFV-PEDREROS	0.0	0.0	0.0	0.0	0.0	0.0	0.0	0.0	0.0	0.0	0.0	0.0	0.0	0.0	0.0	2.2	2.5	2.4	1.5	0.3	0.0	0.0	0.0	0.0	8.9	2.5	0.4
PFV-DONEUGENIO	0.0	0.0	0.0	0.0	0.0	0.0	0.0	0.0	0.0	2.1	2.3	2.4	2.3	2.3	2.3	2.3	2.3	2.3	2.1	0.8	0.0	0.0	0.0	0.0	23.8	2.4	1.0
PMGD-PFV-QUEMADOS	0.0	0.0	0.0	0.0	0.0	0.0	0.0	0.1	2.2	5.2	6.6	6.8	6.9	0.0	7.0	7.0	6.9	6.5	4.4	1.4	0.0	0.0	0.0	0.0	61.0	7.0	2.5
PMGD-PFV-ALTO-BELLAVISTA-SUNLIGHT	0.0	0.0	0.0	0.0	0.0	0.0	0.0	0.0	0.8	1.2	1.2	1.2	1.2	1.2	1.2	1.2	1.2	1.2	1.2	0.8	0.0	0.0	0.0	0.0	13.4	1.2	0.6
PMGD-PFV-DON-SIMON	0.0	0.0	0.0	0.0	0.0	0.0	0.0	0.0	0.0	0.0	0.8	5.8	6.0	6.0	6.2	6.1	6.1	5.7	3.7	1.2	0.0	0.0	0.0	0.0	47.4	6.2	2.0
PMGD-PFV-EL-TREBOL	0.0	0.0	0.0	0.0	0.0	0.0	0.0	0.0	0.0	0.0	0.0	0.0	0.0	0.0	0.0	0.0	0.0	0.0	0.0	0.0	0.0	0.0	0.0	0.0	0.0	0.0	0.0
PFV-PMGD-LOS-TAURETES	0.0	0.0	0.0	0.0	0.0	0.0	0.0	0.0	0.0	0.0	0.0	0.0	1.5	2.1	2.1	2.0	2.1	2.0	1.1	0.3	0.0	0.0	0.0	0.0	13.0	2.1	0.5
PMGD-PFV-CARA-DE-GALLO	0.0	0.0	0.0	0.0	0.0	0.0	0.0	0.0	0.0	0.1	0.5	0.2	0.5	0.5	0.5	0.5	0.5	0.5	0.5	0.2	0.0	0.0	0.0	0.0	4.8	0.5	0.2
PMGD-PFV-LA-GAMBOINA	0.0	0.0	0.0	0.0	0.0	0.0	0.0	0.0	1.1	2.9	3.9	4.2	4.5	4.6	4.7	4.6	4.3	3.8	2.5	0.7	0.0	0.0	0.0	0.0	41.8	4.7	1.7
PFV-PMGD-EL-CASTANO	0.0	0.0	0.0	0.0	0.0	0.0	0.0	0.0	0.0	0.0	4.3	7.4	7.4	7.4	7.3	7.3	7.2	6.9	5.5	1.8	0.0	0.0	0.0	0.0	62.4	7.4	2.6
PFV-LAS-CABRAS	0.0	0.0	0.0	0.0	0.0	0.0	0.0	0.0	0.0	1.0	2.2	2.3	2.3	2.3	2.2	2.2	2.1	2.0	1.4	0.4	0.0	0.0	0.0	0.0	20.4	2.3	0.8
PMGD-PFV-AROMO-DEL-VERANO	0.0	0.0	0.0	0.0	0.0	0.0	0.0	0.0	0.5	1.4	1.9	2.0	2.0	2.0	2.0	2.0	2.0	1.9	1.2	0.3	0.0	0.0	0.0	0.0	19.1	2.0	0.8
PFV-LOS-LAGOS	0.0	0.0	0.0	0.0	0.0	0.0	0.0	0.0	0.3	1.1	1.6	1.7	1.7	1.8	1.8	1.8	1.7	1.6	1.1	0.3	0.0	0.0	0.0	0.0	16.6	1.8	0.7
PFV-CHANCON	0.0	0.0	0.0	0.0	0.0	0.0	0.0	0.2	1.3	2.0	2.1	2.0	2.0	2.0	2.0	2.0	2.0	1.7	0.7	0.0	0.0	0.0	0.0	0.0	19.9	2.1	0.8
PFV-ELSAUCE	0.0	0.0	0.0	0.0	0.0	0.0	0.0	0.0	0.9	2.0	2.3	2.4	2.4	2.3	2.3	2.3	2.3	2.2	1.4	0.2	0.0	0.0	0.0	0.0	23.0	2.4	1.0
PMGD-PFV-CHAMPA	0.0	0.0	0.0	0.0	0.0	0.0	0.0	0.0	0.0	0.0	0.0	0.0	2.2	7.5	7.6	7.6	7.6	7.4	6.0	2.1	0.0	0.0	0.0	0.0	48.1	7.6	2.0
PMGD-PFV-PSF-EL-PERAL	0.0	0.0	0.0	0.0	0.0	0.0	0.0	0.0	0.0	0.0	3.8	8.1	4.8	0.0	0.0	0.0	0.0	0.0	2.6	2.8	0.1	0.0	0.0	0.0	22.1	8.1	0.9
PFV-PMGD-FARAMALLA	0.0	0.0	0.0	0.0	0.0	0.0	0.0	0.0	0.0	1.6	2.0	2.0	2.1	2.1	2.0	2.0	1.9	1.6	1.0	0.3	0.0	0.0	0.0	0.0	18.6	2.1	0.8
PMGD-PFV-CUARZO	0.0	0.0	0.0	0.0	0.0	0.0	0.0	0.0	0.0	0.0	0.6	0.9	1.0	1.0	1.0	0.9	0.7	0.5	0.3	0.1	0.0	0.0	0.0	0.0	6.9	1.0	0.3
PMGD-PFV-AHE-BUENAS-YERBAS	0.0	0.0	0.0	0.0	0.0	0.0	0.0	0.0	1.6	5.6	8.2	8.4	8.3	7.8	7.0	5.9	4.9	4.5	3.4	1.3	0.0	0.0	0.0	0.0	66.8	8.4	2.8
PMGD-PFV-EA-SF-PICHILEMU	0.0	0.0	0.0	0.0	0.0	0.0	0.0	0.0	0.7	1.8	2.1	2.2	2.3	2.4	2.4	2.4	2.4	2.3	1.9	0.7	0.0	0.0	0.0	0.0	23.6	2.4	1.0

RESUMEN DIARIO DE OPERACION DEL SEN

26-02-2025 | 26-02-2025

	1	2	3	4	5	6	7	8	9	10	11	12	13	14	15	16	17	18	19	20	21	22	23	24	TOT.DIA	DMAX.	DMED.
																									MWh	MWh/h	MWh/h
PFV-PMGD-SOLAR-PALERMO	0.0	0.0	0.0	0.0	0.0	0.0	0.0	0.0	0.0	0.0	0.6	7.6	7.8	7.6	7.8	7.7	7.8	7.6	5.7	1.7	0.0	0.0	0.0	0.0	61.9	7.8	2.6
PFV-SANTAROSA	0.0	0.0	0.0	0.0	0.0	0.0	0.0	0.0	0.7	5.0	5.9	6.3	6.6	6.7	6.7	6.6	6.4	5.9	4.5	1.3	0.0	0.0	0.0	0.0	62.6	6.7	2.6
PFV-UTFSM-VITACURA	0.0	0.0	0.0	0.0	0.0	0.0	0.0	0.0	0.0	0.0	0.0	0.0	0.0	0.0	0.0	0.0	0.0	0.0	0.0	0.0	0.0	0.0	0.0	0.0	0.0	0.0	0.0
PFV-PMGD-DUQUECO-SOLAR	0.0	0.0	0.0	0.0	0.0	0.0	0.0	0.0	1.5	6.5	8.6	8.8	8.7	8.6	8.4	8.4	8.4	8.2	7.0	2.8	0.1	0.0	0.0	0.0	86.1	8.8	3.6
PMGD-PFV-MARIA-DOLORES	0.0	0.0	0.0	0.0	0.0	0.0	0.0	0.0	0.3	2.5	4.3	8.4	8.2	8.0	7.8	7.8	7.9	7.8	5.9	2.2	0.1	0.0	0.0	0.0	71.2	8.4	3.0
PFV-LEYDA	0.0	0.0	0.0	0.0	0.0	0.0	0.0	0.3	7.7	20.8	7.9	5.9	4.9	3.3	3.0	3.0	3.0	3.0	3.0	2.9	0.2	0.0	0.0	0.0	68.7	20.8	2.9
PFV-MARAMBIO	0.0	0.0	0.0	0.0	0.0	0.0	0.0	0.0	0.2	1.3	2.1	2.2	2.2	2.2	2.2	2.2	2.2	2.1	1.5	0.5	0.0	0.0	0.0	0.0	20.9	2.2	0.9
PFV-EL-ZORZAL	0.0	0.0	0.0	0.0	0.0	0.0	0.0	0.0	0.0	0.6	2.3	2.4	2.4	2.4	2.4	2.3	2.3	2.2	1.8	0.6	0.0	0.0	0.0	0.0	21.8	2.4	0.9
PMGD-PFV-SAN-RAFAEL	0.0	0.0	0.0	0.0	0.0	0.0	0.0	0.0	0.0	1.0	2.2	2.2	2.2	2.2	2.2	2.2	2.2	2.1	1.7	0.4	0.0	0.0	0.0	0.0	20.6	2.2	0.9
PMGD-PFV-DON-MARTIN	0.0	0.0	0.0	0.0	0.0	0.0	0.0	0.0	0.7	1.2	1.8	2.4	2.4	2.3	2.2	2.2	2.3	2.2	1.9	0.7	0.0	0.0	0.0	0.0	22.4	2.4	0.9
PMGD-PFV-ALBOR-SOLAR	0.0	0.0	0.0	0.0	0.0	0.0	0.0	0.0	1.4	2.6	3.7	5.1	5.1	5.0	4.8	4.7	4.7	4.7	4.2	1.7	0.1	0.0	0.0	0.0	47.8	5.1	2.0
PFV-NAZARINO-DEL-VERANO	0.0	0.0	0.0	0.0	0.0	0.0	0.0	0.0	0.0	0.7	2.3	2.3	2.4	2.4	2.4	2.4	2.4	2.3	1.8	0.6	0.0	0.0	0.0	0.0	22.1	2.4	0.9
PFV-LA-PALMA	0.0	0.0	0.0	0.0	0.0	0.0	0.0	0.1	2.9	7.8	9.0	9.0	9.0	9.0	9.0	8.8	8.7	8.7	7.7	2.9	0.1	0.0	0.0	0.0	92.9	9.0	3.9
PMGD-PFV-QUILMO-SOLAR	0.0	0.0	0.0	0.0	0.0	0.0	0.0	0.0	0.6	1.6	3.0	3.4	4.0	4.5	4.9	5.0	5.0	4.9	4.2	1.5	0.1	0.0	0.0	0.0	42.8	5.0	1.8
PMGD-PFV-SAN-ALBERTO	0.0	0.0	0.0	0.0	0.0	0.0	0.0	0.0	0.0	0.0	0.0	1.5	2.5	2.1	1.6	1.5	2.5	2.5	1.9	0.7	0.0	0.0	0.0	0.0	16.9	2.5	0.7
PFV-TARANTO	0.0	0.0	0.0	0.0	0.0	0.0	0.0	0.0	0.0	0.1	0.1	0.1	0.1	0.1	0.1	0.1	1.6	7.4	4.8	1.6	0.0	0.0	0.0	0.0	16.1	7.4	0.7
PFV-CONDOR-PELVIN	0.0	0.0	0.0	0.0	0.0	0.0	0.0	0.0	0.9	2.0	2.3	2.3	2.3	2.4	2.3	2.3	2.3	2.3	1.9	0.5	0.0	0.0	0.0	0.0	23.8	2.4	1.0
PFV-SALERNO	0.0	0.0	0.0	0.0	0.0	0.0	0.0	0.0	0.8	2.1	2.4	2.4	2.4	2.4	2.4	2.4	2.5	2.4	1.9	0.6	0.0	0.0	0.0	0.0	24.7	2.5	1.0
PFV-GUADALUPE	0.0	0.0	0.0	0.0	0.0	0.0	0.0	0.0	1.5	4.1	5.2	5.5	5.5	5.4	5.4	5.4	5.4	5.0	3.4	0.8	0.0	0.0	0.0	0.0	52.6	5.5	2.2
PFV-VILLA-ALEMANA	0.0	0.0	0.0	0.0	0.0	0.0	0.0	0.0	0.0	0.0	0.0	0.0	0.0	2.0	2.2	2.1	1.7	1.2	0.7	0.2	0.0	0.0	0.0	0.0	10.1	2.2	0.4
PFV-LAS-TENCAS	0.0	0.0	0.0	0.0	0.0	0.0	0.0	0.0	0.8	2.6	4.6	6.2	7.3	7.8	7.7	7.1	6.1	4.5	2.5	0.7	0.0	0.0	0.0	0.0	57.8	7.8	2.4
PFV-REXNER	0.0	0.0	0.0	0.0	0.0	0.0	0.0	0.0	0.0	1.2	2.0	2.4	2.4	2.4	2.4	2.4	2.4	2.0	1.3	0.4	0.0	0.0	0.0	0.0	21.3	2.4	0.9
PFV-MELI	0.0	0.0	0.0	0.0	0.0	0.0	0.0	0.0	0.0	0.0	5.4	6.2	6.2	6.1	5.8	5.4	5.0	4.6	3.2	0.8	0.0	0.0	0.0	0.0	48.6	6.2	2.0
PFV-CURICURA	0.0	0.0	0.0	0.0	0.0	0.0	0.0	0.0	0.0	2.8	4.9	5.1	5.2	5.1	5.0	5.0	5.0	4.9	3.4	1.1	0.0	0.0	0.0	0.0	47.5	5.2	2.0
PMGD-PFV-ROMERIA	0.0	0.0	0.0	0.0	0.0	0.0	0.0	0.0	0.0	1.9	7.5	7.8	7.7	7.6	5.2	4.6	7.3	7.1	5.4	1.8	0.0	0.0	0.0	0.0	63.9	7.8	2.7
PMGD-PFV-TORINO	0.0	0.0	0.0	0.0	0.0	0.0	0.0	0.0	0.6	4.3	5.5	5.7	5.8	5.8	5.8	5.8	5.8	5.6	4.3	1.2	0.0	0.0	0.0	0.0	56.1	5.8	2.3
PFV-SAN-ANTONIO	0.0	0.0	0.0	0.0	0.0	0.0	0.0	0.0	0.0	0.0	0.0	0.0	1.5	3.2	3.0	3.0	3.0	3.0	2.4	0.8	0.0	0.0	0.0	0.0	19.9	3.2	0.8
PFV-GABARDO_VERANO	0.0	0.0	0.0	0.0	0.0	0.0	0.0	0.0	0.3	0.6	0.8	1.3	1.7	2.1	2.3	2.3	2.2	1.8	0.8	0.1	0.0	0.0	0.0	0.0	16.2	2.3	0.7
PFV-SAN_CARLOS	0.0	0.0	0.0	0.0	0.0	0.0	0.0	0.0	0.0	0.0	0.0	0.4	1.0	1.0	1.0	1.0	1.0	1.0	0.7	0.3	0.0	0.0	0.0	0.0	7.4	1.0	0.3
PFV-EL_MONTE	0.0	0.0	0.0	0.0	0.0	0.0	0.0	0.0	0.8	2.0	2.3	2.4	2.4	2.4	2.4	2.4	2.4	2.2	1.4	0.3	0.0	0.0	0.0	0.0	23.4	2.4	1.0
PFV-LO_BOZA	0.0	0.0	0.0	0.0	0.0	0.0	0.0	0.0	0.0	0.0	0.0	0.1	0.1	0.1	0.1	0.1	0.0	0.0	0.0	0.0	0.0	0.0	0.0	0.0	0.5	0.1	0.0
PFV-PUELCHE	0.0	0.0	0.0	0.0	0.0	0.0	0.0	0.0	0.7	2.0	2.4	2.4	2.4	2.3	2.3	2.3	2.3	2.2	1.9	0.7	0.0	0.0	0.0	0.0	24.1	2.4	1.0
PFV-SOLAR-DEL-BUENO	0.0	0.0	0.0	0.0	0.0	0.0	0.0	0.0	0.0	0.0	0.0	0.0	0.6	2.2	2.5	2.4	1.4	1.5	1.4	0.7	0.0	0.0	0.0	0.0	12.7	2.5	0.5
PMGD-PFV-SANTA-PAMELA	0.0	0.0	0.0	0.0	0.0	0.0	0.0	0.1	1.7	5.1	6.7	6.8	6.7	6.5	6.4	6.4	6.3	6.2	5.3	1.9	0.1	0.0	0.0	0.0	66.3	6.8	2.8
CSP-CERRODOMINADOR	0.0	0.0	0.0	0.0	0.0	0.0	0.0	0.0	0.0	0.0	0.0	0.0	0.0	0.0	0.0	0.0	0.0	0.0	0.0	0.0	0.0	0.0	0.0	0.0	0.0	0.0	0.0
BESS-ARICA	0.0	0.0	0.0	0.0	0.0	0.0	0.0	0.0	0.0	0.0	0.0	0.0	0.0	0.0	0.0	0.0	0.0	0.0	0.0	0.0	0.0	0.0	0.0	0.0	0.0	0.0	0.0
BESS-NUEVO-QUILLAGUA	0.0	0.0	0.0	0.0	0.0	0.0	0.0	0.0	0.0	0.0	0.0	0.0	0.0	0.0	0.0	0.0	0.0	0.0	0.0	0.0	0.0	0.0	0.0	0.0	0.0	0.0	0.0
BESS-SALVADOR	0.0	0.0	0.0	0.0	15.0	30.3	30.8	30.8	17.3	0.0	0.0	0.0	0.0	0.0	0.0	0.0	0.0	0.0	0.0	0.0	17.2	23.6	23.5	23.7	212.1	30.8	8.8
BESS-URIBE	0.0	0.0	0.0	0.0	0.0	0.0	0.0	0.0	0.0	0.0	0.0	0.0	0.0	0.0	0.0	0.0	0.0	0.0	0.0	0.0	0.0	0.0	0.0	0.0	0.0	0.0	0.0
BESS-DIEGO-DE-ALMAGRO-SUR	0.0	0.0	0.0	0.0	0.0	0.0	0.0	0.0	0.0	0.0	8.0	8.0	0.0	0.0	0.0	0.0	0.0	0.0	0.0	0.0	0.0	0.0	0.0	0.0	16.0	8.0	0.7
BESS-ANDES-IIA	0.0	0.0	0.0	0.0	0.0	0.0	0.0	0.0	0.0	0.0	0.0	0.0	0.0	0.0	0.0	0.0	0.0	0.0	0.1	0.5	19.8	21.1	21.1	21.1	83.6	21.1	3.5
BESS-ANDES-2B	0.0	0.0	0.0	0.0	0.0	0.0	0.0	0.0	0.0	0.0	0.0	0.0	0.0	0.0	0.0	0.0	0.0	0.0	0.0	0.0	0.0	0.0	0.0	0.0	0.0	0.0	0.0
BESS-SAN-ANDRES	0.0	0.0	0.0	0.0	0.0	0.0	0.0	0.0	0.0	0.0	0.0	0.0	1.8	7.1	7.2	7.0	6.7	3.4	0.9	0.1	0.0	11.3	12.4	12.4	70.4	12.4	2.9
BESS-LA-CABANA	0.0	0.0	0.0	0.0	0.0	0.0	0.0	0.0	0.0	0.0	0.0	0.0	0.0	0.0	0.0	0.0	0.0	0.0	0.0	1.7	42.7	39.9	1.2	0.0	85.6	42.7	3.6
BESS-MANZANO	0.0	0.0	0.0	0.0	0.0	0.0	0.0	0.0	0.0	0.0	0.0	0.0	0.0	0.0	0.0	0.0	0.0	0.0	0.0	0.5	49.5	27.9	0.0	0.0	77.9	49.5	3.2
BESS-ALFALFAL-VR1	0.0	0.0	0.0	0.0	0.0	0.0	0.0	0.0	0.0	0.0	0.0	0.0	0.0	0.0	0.0	0.0	0.0	0.0	0.0	0.0	0.0	0.0	0.0	0.0	0.0	0.0	0.0
BESS-ALFALFAL-VR2	0.0	24.9	30.0	39.0	40.9	0.0	0.0	0.0	0.0	0.0	0.0	0.0	0.0	0.0	0.0	0.0	0.0	0.0	0.0	6.3	20.0	20.0	20.0	20.0	221.1	40.9	9.2
BESS-ANDES-IV	0.0	0.0	0.0	0.0	0.0	0.0	0.0	0.0	0.0	0.0	0.0	0.0	0.0	0.0	0.0	0.0	0.0	0.0	0.0	0.0	30.2	34.0	34.0	34.0	132.3	34.0	5.5
BESS-COYA	0.0	0.0	0.0	0.0	0.0	0.0	0.0	0.0	0.0	0.0	0.0	0.0	0.0	0.0	0.0	0.0	0.0	0.0	0.0	0.0	0.0	49.9	49.9	49.9	149.8	49.9	6.2
BESS-DON-HUMBERTO	0.0	0.0	0.0	0.0	0.0	0.0	0.0	0.0	0.0	0.0	0.0	0.0	0.0	0.0	0.0	0.2	0.0	0.0	0.0	0.7	51.5	24.0	0.0	0.0	76.4	51.5	3.2
BESS-CAPRICORNIO	0.0	0.0	0.0	0.0	0.0	0.0	0.0	0.0	0.0	0.0	0.0	0.0	0.0	0.0	0.0	0.0	0.0	0.0	0.0	0.0	0.1	19.9	20.0	20.0	60.2	20.0	2.5
ARICA-GMAR_DIESEL	4.7	4.7	5.0	4.3	4.2	4.2	4.3	4.3	5.2	5.4	5.5	5.5	5.3	5.2	5.3	1.2	0.0	0.0	0.0	0.0	0.0	0.0	0.0	0.0	74.3	5.5	3.1
ARICA-M1AR_DIESEL	1.0	1.2	0.8	0.5	0.4	0.5	0.5	0.5	0.5	0.6	0.6	0.6	0.6	0.6	0.6	0.1	0.0	0.0	0.0	0.0	0.0	0.0	0.0	0.0	9.6	1.2	0.4
ARICA-M2AR_DIESEL	0.5	0.4	0.4	0.4	0.3	0.4	0.4	0.4	0.6	0.5	0.6	0.6	0.5	0.5	0.5	0.1	0.0	0.0	0.0	0.0	0.0	0.0	0.0	0.0	7.1	0.6	0.3
PMGD-TER-ESTANDARTES	0.0	0.0	0.0	0.0	0.0	0.0	0.0	0.0	0.0	0.0	0.0	0.0	0.0	0.0	0.0	0.0	0.0	0.0	0.0	0.0	0.0	0.0	0.0	0.0	0.0	0.0	0.0
PMGD-TER-ZOFRI	0.0	0.0	0.0	0.0	0.0	0.0	0.0	0.0	0.0	0.0	0.0	0.0	0.0	0.0	0.0	0.0	0.0	0.0	0.0	0.0	0.0	0.0	0.0	0.0	0.0	0.0	0.0
IQUIQUE-MAIQ_DIESEL	0.0	0.0	0.0	0.0	0.0	0.0	0.0	0.0	0.0	0.0	0.0	0.0	0.0	0.0	0.0	0.0	0.0	0.0	0.0	0.0	0.0	0.0	0.0	0.0	0.0	0.0	0.0
IQUIQUE-MIIQ_DIESEL	0.0	0.0	0.0	0.0	0.0	0.0	0.0	0.0	0.0	0.0	0.0	0.0	0.0	0.0	0.0	0.0	0.0	0.0	0.0	0.0	0.0	0.0	0.0	0.0	0.0	0.0	0.0
IQUIQUE-MSIQ_DIESEL	0.0	0.0	0.0	0.0	0.0	0.0	0.0	0.0	0.0	0.0	0.0	0.0	0.0	0.0	0.0	0.0	0.0	0.0	0.0	0.0	0.0	0.0	0.0	0.0	0.0	0.0	0.0
IQUIQUE-SUIQ_DIESEL	0.0	0.0	0.0	0.0	0.0	0.0	0.0	0.0	0.0	0.0	0.0	0.0	0.0	0.0	0.0	0.0	0.0	0.0	0.0	0.0	0.0	0.0	0.0	0.0	0.0	0.0	0.0
IQUIQUE-TGIQ_DIESEL	0.0	0.0	0.0	0.0	0.0	0.0	0.0	0.0	0.0	0.0	0.0	0.0	0.0	0.0	0.0	0.0	0.0	0.0	0.0	0.0	0.0	0.0	0.0	0.0	0.0	0.0	0.0
ZOFRI_1_DIESEL	0.0	0.0	0.0	0.0	0.0	0.0	0.0	0.0	0.0	0.0	0.0	0.0	0.0	0.0	0.0	0.0	0.0	0.0	0.0	0.0	0.0	0.0	0.0	0.0	0.0	0.0	0.0
ZOFRI_2-5_DIESEL	0.0	0.0	0.0	0.0	0.0	0.0	0.0	0.0	0.0	0.0	0.0	0.0	0.0	0.0	0.0	0.0	0.0	0.0	0.0	0.0	0.0	0.0	0.0	0.0	0.0	0.0	0.0
ZOFRI_6_DIESEL	0.0	0.0	0.0	0.0	0.0	0.0	0.0	0.0	0.0	0.0	0.0	0.0	0.0	0.0	0.0	0.0	0.0	0.0	0.0	0.0	0.0	0.0	0.0	0.0	0.0	0.0	0.0
ZOFRI_13_DIESEL	0.0	0.0	0.0	0.0	0.0	0.0	0.0	0.0	0.0	0.0	0.0	0.0	0.0	0.0	0.0	0.0	0.0	0.0	0.0	0.0	0.0	0.0	0.0	0.0	0.0	0.0	0.0
ZOFRI_7-12_DIESEL	0.0	0.0	0.0	0.0	0.0	0.0	0.0	0.0	0.0	0.0	0.0	0.0	0.0	0.0	0.0	0.0	0.0	0.0	0.0	0.0	0.0	0.0	0.0	0.0	0.0	0.0	0.0
CTTAR_CARBÓN	0.0	0.0	0.0	0.0	0.0	0.0	0.0	0.0	0.0	0.0	0.0	0.0	0.0	0.0	0.0	0.0	0.0	0.0	0.0	0.0	0.0	0.0	0.0	0.0	0.0	0.0	0.0
TGTAR_DIESEL	0.0	0.0	0.0	0.0	0.0	0.0	0.0	0.0	0.0	0.0	0.0	0.0	0.0	0.0	0.0	0.0	0.0	0.0	0.0	0.0	0.0	0.0	0.0	0.0	0.0	0.0	0.0
UJINA-1_DIESEL	0.0	0.0	0.0	0.0	0.0	0.0	0.0	0.0	0.0	0.0	0.0	0.0	0.0	0.0	0.0	0.0	0.0	0.0	0.0	0.0	6.5	1.7	0.4	0.0	8.6	6.5	0.4
UJINA-2_DIESEL	0.0	0.0	0.0	0.0	0.0	0.0	0.0	0.0	0.0	0.0	0.0	0.0	0.0	0.0	0.0	0.0	0.0	0.0	0.0	0.0	0.0	0.0	0.0	0.0	0.0	0.0	0.0
UJINA-3_DIESEL	0.0	0.0	0.0	0.0	0.0	0.0	0.0	0.0	0.0	0.0	0.0	0.0	0.0	0.0	0.0	0.0	0.0	0.0	0.0	0.0	0.0	0.0	0.0	0.0	0.0	0.0	0.0
UJINA-4_DIESEL	0.0	0.0	0.0	0.0	0.0	0.0	0.0	0.0	0.0	0.0	0.0	0.0	0.0	0.0	0.0	0.0	0.0	0.0	0.0	0.5	2.5	0.0	0.0	0.0	3.0	2.5	0.1
UJINA-5_DIESEL	0.0	0.0	0.0	0.0	0.0	0.0	0.0	0.0	0.0	0.0	0.0	0.0	0.0	0.0	0.0	0.0	0.0	0.0	0.0	0.0	0.0	0.0	0.0	0.0	0.0	0.0	0.0
UJINA-6_DIESEL	0.0	0.0	0.0	0.0	0.0	0.0	0.0	0.0	0.0	0.0	0.0	0.0	0.0	0.0	0.0	0.0	0.0	0.0	0.0	0.0	0.0	0.0	0.0	0.0	0.0	0.0	0.0
UJINA-1_HFO	0.0	0.0	0.0	0.0	0.0	0.0	0.0	0.0	0.0	0.0	0.0	0.0	0.0	0.0	0.0	0.0	0.0	0.0	0.0	0.0	0.0	0.0	0.0	0.0	0.0	0.0	0.0
UJINA-2_HFO	0.0	0.0	0.0	0.0	0.0	0.0	0.0	0.0	0.0	0.0	0.0	0.0	0.0	0.0	0.0	0.0	0.0	0.0	0.0	0.0	0.0	0.0	0.0	0.0	0.0	0.0	0.0
UJINA-3_HFO	0.0	0.0	0.0	0.0	0.0	0.0	0.0	0.0	0.0	0.0	0.0	0.0	0.0	0.0	0.0	0.0	0.0	0.0	0.0	0.0	0.0	0.0	0.0	0.0	0.0	0.0	0.0
UJINA-4_HFO	0.0	0.0	0.0	0.0	0.0	0.0	0.0	0.0	0.0	0.0	0.0	0.0	0.0	0.0	0.0	0.0	0.0	0.0	0.0	0.0	0.0	0.0	0.0	0.0	0.0	0.0	0.0
UJINA-5_HFO	0.0	0.0	0.0	0.0	0.0	0.0	0.0	0.0	0.0	0.0	0.0	0.0	0.0	0.0	0.0	0.0	0.0	0.0	0.0	0.0	0.0	0.0	0.0	0.0	0.0	0.0	0.0
UJINA-6_HFO	0.0	0.0	0.0	0.0	0.0	0.0	0.0	0.0	0.0	0.0	0.0	0.0	0.0	0.0	0.0	0.0	0.0	0.0	0.0	0.0	0.0	0.0	0.0	0.0	0.0	0.0	0.0
CERROPABELLON-U1_GEO	0.0	0.0	0.0	0.0	0.0	0.0	0.0	0.0	0.0	0.0	0.0	0.0	0.0	0.0	0.0	0.0	4.4	4.9	10.8	7.5	7.6	7.3	7.0	6.6	56.1	10.8	2.3
CERROPABELLON-U2_GEO	0.0	0.0	0.0	0.0	0.0	0.0	0.0	0.0	0.0	0.0	0.0	0.0	0.0	0.0	0.0	0.0	0.0	0.0	3.0	5.9	5.9	5.8	6.0	6.0	32.6	6.0	1.4
CERROPABELLON-U3_GEO	0.0	0.0	0.0	0.0	0.0	0.0	0.0	0.0	0.0	0.0	0.0	0.0	0.0	0.0	0.0	0.0	0.0	0.0	0.0	0.0	0.0	0.0	0.0	0.0	0.0	0.0	0.0
NORGENER-NTO1_CAR	0.0	0.0	0.0	0.0	0.0	0.0	0.0	0.0	0.0	0.0	0.0	0.0	0.0	0.0	0.0	0.0	0.0	0.0	0.0	0.0	0.0	0.0	0.0	0.0	0.0	0.0	0.0
NORGENER-NTO2_CAR	0.0	0.0	0.0	0.0	0.0	0.0	0.0	0.0	0.0	0.0	0.0	0.0	0.0	0.0	0.0	0.0	0.0	0.0	0.0	0.0	0.0	0.0	0.0	0.0	0.0	0.0	0.0
U12_CARBÓN	0.0	0.0	0.0	0.0	0.0	0.0	0.0	0.0	0.0	0.0	0.0	0.0	0.0	0.0	0.0	0.0	0.0	0.0	0.0	0.0	0.0	0.0	0.0	0.0	0.0	0.0	0.0
U13_CARBÓN	0.0	0.0	0.0	0.0	0.0	0.0	0.0	0.0	0.0	0.0	0.0	0.0	0.0	0.0	0.0	0.0	0.0	0.0	0.0	0.0	0.0	0.0	0.0	0.0	0.0	0.0	0.0
TOCOPILLA-U16-TG_GNL	0.0	0.0	0.0	0.0	0.0	0.0	0.0	0.0	0.0	0.0	0.0	0.0	0.0	0.0	0.0	0.0	0.0	0.0	0.0	0.0	0.0	0.0	0.0	0.0	0.0	0.0	0.0
TOCOPILLA-U16-TG+TV_GNL	0.0	0.0	0.0	0.0	0.0	0.0	0.0	0.0	0.0	0.0	0.0	0.0	0.0	0.0	0.0	0.0	0.0	0.0	0.0	0.0	0.0	0.0	0.0	0.0	0.0	0.0	0.0

RESUMEN DIARIO DE OPERACION DEL SEN

26-02-2025

26-02-2025

	1	2	3	4	5	6	7	8	9	10	11	12	13	14	15	16	17	18	19	20	21	22	23	24	TOT.DIA	DMAX.	DMED.
																									MWh	MWh/h	MWh/h
TOCOPILLA-U16-TG_DIESEL	0.0	0.0	0.0	0.0	0.0	0.0	0.0	0.0	0.0	0.0	0.0	0.0	0.0	0.0	0.0	0.0	0.0	0.0	0.0	0.0	0.0	0.0	0.0	0.0	0.0	0.0	0.0
TOCOPILLA-U16-TG+TV_DIESEL	0.0	0.0	0.0	0.0	0.0	0.0	0.0	0.0	0.0	0.0	0.0	0.0	0.0	0.0	0.0	0.0	0.0	0.0	0.0	0.0	0.0	0.0	0.0	0.0	0.0	0.0	0.0
TOCOPILLA-U16-TG_GAS ARG	0.0	0.0	0.0	0.0	0.0	0.0	0.0	0.0	0.0	0.0	0.0	0.0	0.0	0.0	0.0	0.0	0.0	0.0	0.0	0.0	0.0	0.0	0.0	0.0	0.0	0.0	0.0
TOCOPILLA-U16-TG+TV_GAS ARG	0.0	0.0	0.0	0.0	0.0	0.0	0.0	0.0	0.0	0.0	0.0	0.0	0.0	0.0	0.0	0.0	0.0	0.0	0.0	0.0	0.0	0.0	0.0	0.0	0.0	0.0	0.0
TOCOPILLA-TG1_DIESEL	0.0	0.0	0.0	0.0	0.0	0.0	0.0	0.0	0.0	0.0	0.0	0.0	0.0	0.0	0.0	0.0	0.0	0.0	0.0	0.0	0.0	0.0	0.0	0.0	0.0	0.0	0.0
TOCOPILLA-TG2_DIESEL	11.0	10.4	10.6	11.2	11.8	12.2	12.7	9.6	4.0	3.1	0.0	0.0	0.0	0.0	0.0	0.0	0.0	0.0	0.0	0.0	0.0	0.0	0.0	0.0	96.5	12.7	4.0
TOCOPILLA-TG3_DIESEL	0.0	0.0	0.0	0.0	0.0	0.0	0.0	0.0	0.0	0.0	0.0	0.0	0.0	0.0	0.0	0.0	0.0	0.0	0.0	0.0	0.0	0.0	0.0	0.0	0.0	0.0	0.0
TOCOPILLA-TG3_GNL	0.1	0.0	0.0	0.0	0.0	0.0	0.0	0.4	6.2	8.1	10.2	10.2	17.1	20.1	20.1	20.2	8.2	0.0	0.0	13.9	20.2	20.1	20.2	20.1	215.2	20.2	9.0
TOCOPILLA-TG3_GAS ARG	0.0	0.0	0.0	0.0	0.0	0.0	0.0	0.0	0.0	0.0	0.0	0.0	0.0	0.0	0.0	0.0	0.0	0.0	0.0	0.0	0.0	0.0	0.0	0.0	0.0	0.0	0.0
KELAR-TG1_TG1_DIESEL	0.0	0.0	0.0	0.0	0.0	0.0	0.0	0.0	0.0	20.0	80.0	88.0	89.0	88.0	88.0	59.0	21.0	30.0	45.0	61.0	0.0	0.0	0.0	0.0	669.0	89.0	27.9
KELAR-TG1_TG1_GN_A	0.0	0.0	0.0	0.0	0.0	0.0	0.0	0.0	0.0	0.0	0.0	0.0	0.0	0.0	0.0	0.0	0.0	0.0	0.0	0.0	0.0	0.0	0.0	0.0	0.0	0.0	0.0
KELAR-TG1_TG1_GNL_A	0.0	0.0	0.0	0.0	0.0	0.0	0.0	0.0	0.0	0.0	0.0	0.0	0.0	0.0	0.0	0.0	0.0	0.0	0.0	0.0	0.0	0.0	0.0	0.0	0.0	0.0	0.0
KELAR-TG1_TG1_GNL_INFLEX	0.0	0.0	0.0	0.0	0.0	0.0	0.0	0.0	0.0	0.0	0.0	0.0	0.0	0.0	0.0	0.0	0.0	0.0	0.0	0.0	0.0	0.0	0.0	0.0	0.0	0.0	0.0
KELAR-TG1_TG1+0.5TV_DIESEL	0.0	0.0	0.0	0.0	0.0	0.0	0.0	0.0	0.0	0.0	0.0	0.0	0.0	0.0	0.0	0.0	0.0	0.0	0.0	0.0	0.0	0.0	0.0	0.0	0.0	0.0	0.0
KELAR-TG1_TG1+0.5TV_GN_A	0.0	0.0	0.0	0.0	0.0	0.0	0.0	0.0	0.0	0.0	0.0	0.0	0.0	0.0	0.0	0.0	0.0	0.0	0.0	0.0	0.0	0.0	0.0	0.0	0.0	0.0	0.0
KELAR-TG1_TG1+0.5TV_GNL_A	0.0	0.0	0.0	0.0	0.0	0.0	0.0	0.0	0.0	0.0	0.0	0.0	0.0	0.0	0.0	0.0	0.0	0.0	0.0	0.0	0.0	0.0	0.0	0.0	0.0	0.0	0.0
KELAR-TG1_TG1+0.5TV_GNL_INFLEX	0.0	0.0	0.0	0.0	0.0	0.0	0.0	0.0	0.0	0.0	0.0	0.0	0.0	0.0	0.0	0.0	0.0	0.0	0.0	0.0	0.0	0.0	0.0	0.0	0.0	0.0	0.0
KELAR-TG12_TG1+TG2+TV1_DIESEL	0.0	0.0	0.0	0.0	0.0	0.0	0.0	0.0	0.0	0.0	0.0	0.0	0.0	0.0	0.0	0.0	0.0	0.0	0.0	0.0	350.1	428.0	391.0	281.5	1450.6	428.0	60.4
KELAR-TG12_TG1+TG2+TV1_GN_A	0.0	0.0	0.0	0.0	0.0	0.0	0.0	0.0	0.0	0.0	0.0	0.0	0.0	0.0	0.0	0.0	0.0	0.0	0.0	0.0	0.0	0.0	0.0	0.0	0.0	0.0	0.0
KELAR-TG12_TG1+TG2+TV1_GNL_A	0.0	0.0	0.0	0.0	0.0	0.0	0.0	0.0	0.0	0.0	0.0	0.0	0.0	0.0	0.0	0.0	0.0	0.0	0.0	0.0	0.0	0.0	0.0	0.0	0.0	0.0	0.0
KELAR-TG12_TG1+TG2+TV1_GNL_INFLEX	0.0	0.0	0.0	0.0	0.0	0.0	0.0	0.0	0.0	0.0	0.0	0.0	0.0	0.0	0.0	0.0	0.0	0.0	0.0	0.0	0.0	0.0	0.0	0.0	0.0	0.0	0.0
KELAR-TG2_TG2_DIESEL	0.1	1.5	0.0	0.0	0.0	0.0	0.0	0.0	0.0	0.0	0.0	0.0	0.0	0.0	0.0	15.2	40.4	51.4	66.1	0.0	0.0	0.0	0.0	0.0	174.7	66.1	7.3
KELAR-TG2_TG2_GN_A	0.0	0.0	0.0	0.0	0.0	0.0	0.0	0.0	0.0	0.0	0.0	0.0	0.0	0.0	0.0	0.0	0.0	0.0	0.0	0.0	0.0	0.0	0.0	0.0	0.0	0.0	0.0
KELAR-TG2_TG2_GNL_A	0.0	0.0	0.0	0.0	0.0	0.0	0.0	0.0	0.0	0.0	0.0	0.0	0.0	0.0	0.0	0.0	0.0	0.0	0.0	0.0	0.0	0.0	0.0	0.0	0.0	0.0	0.0
KELAR-TG2_TG2_GNL_INFLEX	0.0	0.0	0.0	0.0	0.0	0.0	0.0	0.0	0.0	0.0	0.0	0.0	0.0	0.0	0.0	0.0	0.0	0.0	0.0	0.0	0.0	0.0	0.0	0.0	0.0	0.0	0.0
KELAR-TG2_TG2+0.5TV_DIESEL	0.0	0.0	0.0	0.0	0.0	0.0	0.0	0.0	0.0	0.0	0.0	0.0	0.0	0.0	0.0	0.0	0.0	0.0	0.0	80.5	0.0	0.0	0.0	0.0	80.5	80.5	3.4
KELAR-TG2_TG2+0.5TV_GN_A	0.0	0.0	0.0	0.0	0.0	0.0	0.0	0.0	0.0	0.0	0.0	0.0	0.0	0.0	0.0	0.0	0.0	0.0	0.0	0.0	0.0	0.0	0.0	0.0	0.0	0.0	0.0
KELAR-TG2_TG2+0.5TV_GNL_A	0.0	0.0	0.0	0.0	0.0	0.0	0.0	0.0	0.0	0.0	0.0	0.0	0.0	0.0	0.0	0.0	0.0	0.0	0.0	0.0	0.0	0.0	0.0	0.0	0.0	0.0	0.0
KELAR-TG2_TG2+0.5TV_GNL_INFLEX	0.0	0.0	0.0	0.0	0.0	0.0	0.0	0.0	0.0	0.0	0.0	0.0	0.0	0.0	0.0	0.0	0.0	0.0	0.0	0.0	0.0	0.0	0.0	0.0	0.0	0.0	0.0
ANGAMOS-ANG1_CAR	0.0	0.0	0.0	0.0	0.0	0.0	0.0	0.0	0.0	0.0	0.0	0.0	0.0	0.0	0.0	0.0	0.0	0.0	37.0	69.3	0.0	0.0	36.3	76.3	218.9	76.3	9.1
ANGAMOS-ANG2_CAR	0.0	0.0	0.0	0.0	0.0	0.0	0.0	0.0	0.0	0.0	0.0	0.0	0.0	0.0	0.0	0.0	0.0	0.0	0.0	0.0	0.0	0.0	0.0	0.0	0.0	0.0	0.0
COCHRANE-CCH1_CAR	0.0	0.0	0.0	0.0	0.0	0.0	0.0	0.0	0.0	0.0	0.0	0.0	0.0	0.0	0.0	0.0	0.0	0.0	0.0	0.0	0.0	0.0	0.0	0.0	0.0	0.0	0.0
COCHRANE-CCH2_CAR	0.0	0.0	0.0	0.0	0.0	0.0	0.0	0.0	0.0	0.0	0.0	0.0	0.0	0.0	0.0	0.0	0.0	0.0	0.0	0.0	0.0	0.0	0.0	0.0	0.0	0.0	0.0
MEJILLONES-CTM1_CAR	0.0	0.0	0.0	0.0	0.0	0.0	0.0	0.0	0.0	0.0	0.0	0.0	0.0	0.0	0.0	0.0	0.0	0.0	0.0	0.0	0.0	0.0	0.0	0.0	0.0	0.0	0.0
MEJILLONES-CTM2_CAR	0.0	0.0	0.0	0.0	0.0	0.0	0.0	0.0	0.0	0.0	0.0	0.0	0.0	0.0	0.0	0.0	0.0	0.0	0.0	0.0	0.0	0.0	0.0	0.0	0.0	0.0	0.0
MEJILLONES-CTM3-TG_GNL	0.0	0.0	0.0	0.0	0.0	0.0	0.0	0.0	11.4	0.0	1.1	30.3	41.4	41.3	41.2	41.0	12.2	0.0	0.0	0.0	0.0	0.0	0.0	0.0	219.8	41.4	9.2
MEJILLONES-CTM3-TG+TV_GNL	0.0	0.0	0.0	0.0	0.0	0.0	0.0	0.0	0.0	0.0	0.0	0.0	0.0	0.0	0.0	0.0	61.0	83.2	127.4	175.7	224.4	227.8	230.1	229.4	1358.9	230.1	56.6
MEJILLONES-CTM3-TG_DIESEL	0.0	0.0	0.0	0.0	0.0	0.0	0.0	0.0	0.0	0.0	0.0	0.0	0.0	0.0	0.0	0.0	0.0	0.0	0.0	0.0	0.0	0.0	0.0	0.0	0.0	0.0	0.0
MEJILLONES-CTM3-TG+TV_DIESEL	0.0	0.0	0.0	0.0	0.0	0.0	0.0	0.0	0.0	0.0	0.0	0.0	0.0	0.0	0.0	0.0	0.0	0.0	0.0	0.0	0.0	0.0	0.0	0.0	0.0	0.0	0.0
MEJILLONES-CTM3-TG_GAS ARG	0.0	0.0	0.0	0.0	0.0	0.0	0.0	0.0	0.0	0.0	0.0	0.0	0.0	0.0	0.0	0.0	0.0	0.0	0.0	0.0	0.0	0.0	0.0	0.0	0.0	0.0	0.0
MEJILLONES-CTM3-TG+TV_GAS ARG	0.0	0.0	0.0	0.0	0.0	0.0	0.0	0.0	0.0	0.0	0.0	0.0	0.0	0.0	0.0	0.0	0.0	0.0	0.0	0.0	0.0	0.0	0.0	0.0	0.0	0.0	0.0
MEJILLONES-IEM_CAR	0.0	0.0	0.0	0.0	0.0	0.0	0.0	0.0	0.0	0.0	0.0	0.0	0.0	0.0	0.0	0.0	0.0	0.0	0.0	0.0	0.0	0.0	0.0	0.0	0.0	0.0	0.0
PLANTA-ACIDOS-SULFURICO-MEJILLONES	0.0	0.0	0.0	0.0	0.0	0.0	0.0	0.0	0.0	0.0	0.0	0.0	0.0	0.0	0.0	0.0	2.0	3.0	5.2	7.0	6.9	7.0	7.0	7.0	45.1	7.0	1.9
ANDINA-CTA_CAR	0.0	0.0	0.0	0.0	0.0	0.0	0.0	0.0	0.0	0.0	0.0	0.0	0.0	0.0	0.0	0.0	0.0	0.0	0.0	0.0	0.0	0.0	0.0	0.0	0.0	0.0	0.0
HORNITOS-CTH_CAR	0.0	0.0	0.0	0.0	0.0	0.0	0.0	0.0	0.0	0.0	0.0	0.0	0.0	0.0	0.0	0.0	0.0	0.0	0.0	0.0	0.0	0.0	0.0	0.0	0.0	0.0	0.0
TG1A+0.5TV1C_DIESEL	0.0	0.0	0.0	0.0	0.0	0.0	0.0	0.0	0.0	0.0	0.0	0.0	0.0	0.0	0.0	0.0	0.0	0.0	0.0	0.0	0.0	0.0	0.0	0.0	0.0	0.0	0.0
TG1A+0.5TV1C_GNL	0.0	0.0	0.0	0.0	0.0	0.0	0.0	0.0	0.0	0.0	0.0	0.0	0.0	0.0	0.0	0.0	0.0	0.0	0.0	0.0	0.0	0.0	0.0	0.0	0.0	0.0	0.0
TG1A+0.5TV1C_GN	0.0	0.0	0.0	0.0	0.0	0.0	0.0	0.0	0.0	0.0	0.0	0.0	0.0	0.0	0.0	0.0	0.0	0.0	0.0	0.0	0.0	0.0	0.0	0.0	0.0	0.0	0.0
TG1A+TG1B+TV1C_DIESEL	0.0	0.0	0.0	0.0	0.0	0.0	0.0	0.0	0.0	0.0	0.0	0.0	0.0	0.0	0.0	0.0	0.0	0.0	0.0	0.0	0.0	0.0	0.0	0.0	0.0	0.0	0.0
TG1A+TG1B+TV1C_GNL	0.0	0.0	0.0	0.0	0.0	0.0	0.0	0.0	0.0	0.0	0.0	0.0	0.0	0.0	0.0	0.0	0.0	0.0	0.0	0.0	0.0	0.0	250.8	318.8	569.6	318.8	23.7
TG1A+TG1B+TV1C_GN	0.0	0.0	0.0	0.0	0.0	0.0	0.0	0.0	0.0	0.0	0.0	0.0	0.0	0.0	0.0	0.0	0.0	0.0	0.0	0.0	0.0	0.0	0.0	0.0	0.0	0.0	0.0
TG1A_DIESEL	0.0	0.0	0.0	0.0	0.0	0.0	0.0	0.0	0.0	0.0	0.0	0.0	0.0	0.0	0.0	0.0	0.0	0.0	0.0	0.0	0.0	0.0	0.0	0.0	0.0	0.0	0.0
TG1A_GNL	67.6	1.7	0.0	0.0	0.0	0.0	56.1	66.9	66.9	66.9	66.8	66.8	66.7	66.9	66.8	66.9	67.1	66.9	67.1	53.3	0.0	32.8	0.0	0.0	1014.2	67.6	42.3
TG1A_GN	0.0	0.0	0.0	0.0	0.0	0.0	0.0	0.0	0.0	0.0	0.0	0.0	0.0	0.0	0.0	0.0	0.0	0.0	0.0	0.0	0.0	0.0	0.0	0.0	0.0	0.0	0.0
TG1B+0.5TV1C_DIESEL	0.0	0.0	0.0	0.0	0.0	0.0	0.0	0.0	0.0	0.0	0.0	0.0	0.0	0.0	0.0	0.0	0.0	0.0	0.0	0.0	0.0	0.0	0.0	0.0	0.0	0.0	0.0
TG1B+0.5TV1C_GNL	0.0	0.0	0.0	0.0	0.0	0.0	0.0	0.0	0.0	0.0	0.0	0.0	0.0	0.0	0.0	0.0	0.0	0.0	0.0	79.9	145.6	129.1	0.0	0.0	354.6	145.6	14.8
TG1B+0.5TV1C_GN	0.0	0.0	0.0	0.0	0.0	0.0	0.0	0.0	0.0	0.0	0.0	0.0	0.0	0.0	0.0	0.0	0.0	0.0	0.0	0.0	0.0	0.0	0.0	0.0	0.0	0.0	0.0
TG1B_DIESEL	0.0	0.0	0.0	0.0	0.0	0.0	0.0	0.0	0.0	0.0	0.0	0.0	0.0	0.0	0.0	0.0	0.0	0.0	0.0	0.0	0.0	0.0	0.0	0.0	0.0	0.0	0.0
TG1B_GNL	0.0	0.0	0.0	0.0	0.0	0.0	0.0	0.0	0.0	0.0	0.0	0.0	0.0	0.0	0.0	0.0	0.0	5.7	19.0	0.0	0.0	0.0	0.0	0.0	24.7	19.0	1.0
TG1B_GN	0.0	0.0	0.0	0.0	0.0	0.0	0.0	0.0	0.0	0.0	0.0	0.0	0.0	0.0	0.0	0.0	0.0	0.0	0.0	0.0	0.0	0.0	0.0	0.0	0.0	0.0	0.0
TG2A+0.5TV2C_DIESEL	0.0	0.0	0.0	0.0	0.0	0.0	0.0	0.0	0.0	0.0	0.0	0.0	0.0	0.0	0.0	0.0	0.0	0.0	0.0	0.0	0.0	0.0	0.0	0.0	0.0	0.0	0.0
TG2A+0.5TV2C_GNL	0.0	0.0	0.0	0.0	0.0	0.0	0.0	0.0	0.0	0.0	0.0	0.0	0.0	0.0	0.0	0.0	0.0	0.0	0.0	0.0	0.0	0.0	0.0	0.0	0.0	0.0	0.0
TG2A+0.5TV2C_GN	0.0	0.0	0.0	0.0	0.0	0.0	0.0	0.0	0.0	0.0	0.0	0.0	0.0	0.0	0.0	0.0	0.0	0.0	0.0	0.0	0.0	0.0	0.0	0.0	0.0	0.0	0.0
TG2A+TG2B+TV2C_DIESEL	0.0	0.0	0.0	0.0	0.0	0.0	0.0	0.0	0.0	0.0	0.0	0.0	0.0	0.0	0.0	0.0	0.0	0.0	0.0	0.0	0.0	0.0	0.0	0.0	0.0	0.0	0.0
TG2A+TG2B+TV2C_GNL	0.0	0.0	0.0	0.0	0.0	0.0	0.0	0.0	0.0	0.0	0.0	0.0	0.0	0.0	0.0	0.0	0.0	0.0	190.0	277.5	305.5	305.1	305.5	323.5	1707.1	323.5	71.1
TG2A+TG2B+TV2C_GN	0.0	0.0	0.0	0.0	0.0	0.0	0.0	0.0	0.0	0.0	0.0	0.0	0.0	0.0	0.0	0.0	0.0	0.0	0.0	0.0	0.0	0.0	0.0	0.0	0.0	0.0	0.0
TG2A_DIESEL	0.0	0.0	0.0	0.0	0.0	0.0	0.0	0.0	0.0	0.0	0.0	0.0	0.0	0.0	0.0	0.0	0.0	0.0	0.0	0.0	0.0	0.0	0.0	0.0	0.0	0.0	0.0
TG2A_GNL	22.6	2.0	0.0	0.0	0.0	0.0	20.2	67.3	67.3	67.3	67.2	67.3	67.0	67.2	67.2	67.1	21.9	5.9	0.0	0.0	0.0	0.0	0.0	0.0	677.5	67.3	28.2
TG2A_GN	0.0	0.0	0.0	0.0	0.0	0.0	0.0	0.0	0.0	0.0	0.0	0.0	0.0	0.0	0.0	0.0	0.0	0.0	0.0	0.0	0.0	0.0	0.0	0.0	0.0	0.0	0.0
TG2B+0.5TV2C_DIESEL	0.0	0.0	0.0	0.0	0.0	0.0	0.0	0.0	0.0	0.0	0.0	0.0	0.0	0.0	0.0	0.0	0.0	0.0	0.0	0.0	0.0	0.0	0.0	0.0	0.0	0.0	0.0
TG2B+0.5TV2C_GNL	0.0	0.0	0.0	0.0	0.0	0.0	0.0	0.0	0.0	0.0	0.0	0.0	0.0	0.0	0.0	0.0	104.3	108.0	0.0	0.0	0.0	0.0	0.0	0.0	212.3	108.0	8.8
TG2B+0.5TV2C_GN	0.0	0.0	0.0	0.0	0.0	0.0	0.0	0.0	0.0	0.0	0.0	0.0	0.0	0.0	0.0	0.0	0.0	0.0	0.0	0.0	0.0	0.0	0.0	0.0	0.0	0.0	0.0
TG2B_DIESEL	0.0	0.0	0.0	0.0	0.0	0.0	0.0	0.0	0.0	0.0	0.0	0.0	0.0	0.0	0.0	0.0	0.0	0.0	0.0	0.0	0.0	0.0	0.0	0.0	0.0	0.0	0.0
TG2B_GNL	0.0	0.0	0.0	0.0	0.0	0.0	0.0	0.0	0.0	0.0	0.0	0.0	0.0	1.8	16.7	33.7	0.0	0.0	0.0	0.0	0.0	0.0	0.0	0.0	52.2	33.7	2.2
TG2B_GN	0.0	0.0	0.0	0.0	0.0	0.0	0.0	0.0	0.0	0.0	0.0	0.0	0.0	0.0	0.0	0.0	0.0	0.0	0.0	0.0	0.0	0.0	0.0	0.0	0.0	0.0	0.0
ENAEX CUMMINS_DIESEL	0.0	0.0	0.0	0.0	0.0	0.0	0.0	0.0	0.0	0.0	0.0	0.0	0.0	0.0	0.0	0.0	0.0	0.0	0.0	0.0	0.0	0.0	0.0	0.0	0.0	0.0	0.0
ENAEX DEUTZ_DIESEL	0.0	0.0	0.0	0.0	0.0	0.0	0.0	0.0	0.0	0.0	0.0	0.0	0.0	0.0	0.0	0.0	0.0	0.0	0.0	0.0	0.0	0.0	0.0	0.0	0.0	0.0	0.0
MANTOSBLANCOS-MIMB_DIESEL	2.2	2.2	1.9	1.6	1.6	1.7	1.8	1.5	1.4	0.0	0.0	0.0	0.0	0.0	0.0	0.0	0.0	0.0	0.0	0.0	8.5	10.0	2.5	0.0	36.8	10.0	1.5
LAPORTADA-TECNET_DIESEL	0.0	0.0	0.0	0.0	0.0	0.0	0.0	0.0	0.0	0.0	0.0	0.0	0.0	0.0	0.0	0.0	0.0	0.0	0.0	0.0	0.0	0.0	0.0	0.0	0.0	0.0	0.0
INACAL_DIESEL	0.0	0.0	0.0	0.0	0.0	0.0	0.0	0.0	0.0	0.0	0.0	0.0	0.0	0.0	0.0	0.0	0.0	0.0	0.0	0.0	0.0	0.0	0.0	0.0	0.0	0.0	0.0
AGUASBLANCAS-AGB_DIESEL	1.9	1.9	1.9	1.9	1.9	1.9	1.9	1.9	1.9	1.9	1.9	1.9	1.9	0.4	0.0	0.0	0.0	0.0	0.0	0.0	1.9	1.9	0.5	0.0	29.6	1.9	1.2
TALTAL-1_GAS	0.0	0.0	0.0	0.0	0.0	0.0	0.0	0.0	0.0	0.0	0.0	0.0	0.0	0.0	0.0	0.0	0.0	0.0	0.0	0.0	0.0	0.0	0.0	0.0	0.0	0.0	0.0
TALTAL-2_GAS	0.0	0.0	0.0	0.0	0.0	0.0	0.0	0.0	0.0	0.0	0.0	0.0	0.0	0.0	0.0	0.0	0.0	0.0	0.0	0.0	0.0	0.0	0.0	0.0	0.0	0.0	0.0
TALTAL-1_DIESEL	0.0	0.0	0.0	0.0	0.0	0.0	0.0	0.0	0.0	0.0	0.0	0.0	0.0	0.0	0.0	0.0	0.0	0.0	0.0	0.0	0.0	0.0	0.0	0.0	0.0	0.0	0.0
TALTAL-2_DIESEL	0.0	0.0	0.0	0.0	0.0	0.0	0.0	0.0	0.0	0.0	0.0	0.0	0.0	0.0	0.0	0.0	0.0	0.0	0.0	0.0	0.0	0.0	0.0	0.0	0.0	0.0	0.0
TALTAL-1_GNL	0.0	0.0	0.0	0.0	0.0	0.0	0.0	0.0	0.0	0.0	0.0	0.0	0.0	0.0	0.0	0.0	0.0	0.0	0.0	0.0	0.0	0.0	0.0	0.0	0.0	0.0	0.0
TALTAL-2_GNL	0.0	5.0	63.0	83.0	87.0	90.0	84.0	91.0	91.0	88.0	65.0	65.0	88.0	110.0	110.0	110.0	15.0	0.0	0.0	35.0	112.0	110.0	89.0	85.0	1676.0	112.0	69.8
DALMAGRO_DIESEL	4.7	0.5	0.0	0.0	0.0	0.0	0.0	0.0	0.0	0.0	0.0	0.0	0.0	0.0	0.0	0.0	0.0	0.0	0.0	0.0	0.0	6.6	11.7	6.5	30.0	11.7	1.3
SALVADOR_DIESEL	2.9	10.5	3.4	0.0	0.0	0.0	0.0	0.0	0.0	0.0	0.0	0.0	0.0	0.0	0.0	0.0	0.0	0.0	0.0	0.0	0.0	0.0	0.0	0.0	16.8	10.5	0.7

RESUMEN DIARIO DE OPERACION DEL SEN

26-02-2025

26-02-2025

	1	2	3	4	5	6	7	8	9	10	11	12	13	14	15	16	17	18	19	20	21	22	23	24	TOT.DIA	DMAX.	DMED.
																									MWh	MWh/h	MWh/h
EMELDA-1_DIESEL	0.0	0.0	0.0	0.0	0.0	0.0	0.0	0.0	0.0	0.0	0.0	0.0	0.0	0.0	0.0	0.0	0.0	0.0	0.0	0.0	0.0	0.0	0.0	0.0	0.0	0.0	0.0
EMELDA-2_DIESEL	0.0	0.0	0.0	0.0	0.0	0.0	0.0	0.0	0.0	0.0	0.0	0.0	0.0	0.0	0.0	0.0	0.0	0.0	0.0	0.0	0.0	0.0	0.0	0.0	0.0	0.0	0.0
ANDES-1_FO6	0.0	0.0	0.0	0.0	0.0	0.0	0.0	0.0	0.0	0.0	0.0	0.0	0.0	0.0	0.0	0.0	0.0	0.0	0.0	0.0	0.0	0.0	0.0	0.0	0.0	0.0	0.0
ANDES-2_FO6	0.0	0.0	0.0	0.0	0.0	0.0	0.0	0.0	0.0	0.0	0.0	0.0	0.0	0.0	0.0	0.0	0.0	0.0	0.0	0.0	0.0	0.0	0.0	0.0	0.0	0.0	0.0
ANDES-3_FO6	0.0	0.0	0.0	0.0	0.0	0.0	0.0	0.0	0.0	0.0	0.0	0.0	0.0	0.0	0.0	0.0	0.0	0.0	0.0	0.0	0.0	0.0	0.0	0.0	0.0	0.0	0.0
ANDES-4_FO6	0.0	0.0	0.0	0.0	0.0	0.0	0.0	0.0	0.0	0.0	0.0	0.0	0.0	0.0	0.0	0.0	0.0	0.0	0.0	0.0	0.0	0.0	0.0	0.0	0.0	0.0	0.0
ANDES-1_DIESEL	0.0	0.0	0.0	0.0	0.0	0.0	0.0	0.0	0.0	0.0	0.0	0.0	0.0	0.0	0.0	0.0	0.0	0.0	0.0	0.0	0.0	0.0	0.0	0.0	0.0	0.0	0.0
ANDES-2_DIESEL	0.0	0.0	0.0	0.0	0.0	0.0	0.0	0.0	0.0	0.0	0.0	0.0	0.0	0.0	0.0	0.0	0.0	0.0	0.0	0.0	0.0	0.0	0.0	0.0	0.0	0.0	0.0
ANDES-3_DIESEL	0.0	0.0	0.0	0.0	0.0	0.0	0.0	0.0	0.0	0.0	0.0	0.0	0.0	0.0	0.0	0.0	0.0	0.0	0.0	0.0	0.0	0.0	0.0	0.0	0.0	0.0	0.0
ANDES-4_DIESEL	0.0	0.0	0.0	0.0	0.0	0.0	0.0	0.0	0.0	0.0	0.0	0.0	0.0	0.0	0.0	0.0	0.0	0.0	0.0	0.0	0.0	0.0	0.0	0.0	0.0	0.0	0.0
SANLORENZO-1_DIESEL	0.0	0.0	0.0	0.0	0.0	0.0	0.0	0.0	0.0	0.0	0.0	0.0	0.0	0.0	0.0	0.0	0.0	0.0	0.0	0.0	0.0	0.0	0.0	0.0	0.0	0.0	0.0
SANLORENZO-2_DIESEL	0.0	0.0	0.0	0.0	0.0	0.0	0.0	0.0	0.0	0.0	0.0	0.0	0.0	0.0	0.0	0.0	0.0	0.0	0.0	0.0	0.0	0.0	0.0	0.0	0.0	0.0	0.0
SANLORENZO-3_DIESEL	0.0	0.0	0.0	0.0	0.0	0.0	0.0	0.0	0.0	0.0	0.0	0.0	0.0	0.0	0.0	0.0	0.0	0.0	0.0	0.0	0.0	0.0	0.0	0.0	0.0	0.0	0.0
CENIZAS_DIESEL	0.0	0.0	0.0	0.0	0.0	0.0	0.0	0.0	0.0	0.0	0.0	0.0	0.0	0.0	0.0	0.0	0.0	0.0	0.0	0.0	0.0	0.0	0.0	0.0	0.0	0.0	0.0
TERMOPACIFICO_DIESEL	0.0	4.5	9.5	9.5	9.6	9.6	9.6	2.9	0.0	0.0	0.0	0.0	0.0	0.0	0.0	0.0	0.0	0.0	0.0	0.0	0.0	0.0	0.0	0.0	55.3	9.6	2.3
CARDONES_DIESEL	0.0	0.0	0.0	0.0	0.0	0.0	0.0	0.0	0.0	0.0	0.0	0.0	0.0	0.0	0.0	0.0	0.0	0.0	0.0	0.0	0.0	0.0	0.0	0.0	0.0	0.0	0.0
LLANOS-BLANCOS_DIESEL	0.0	0.0	0.0	0.0	0.0	0.0	0.0	0.0	0.0	0.0	0.0	0.0	0.0	0.0	0.0	0.0	0.0	0.0	0.0	0.0	0.0	0.0	0.0	0.0	0.0	0.0	0.0
GUACOLDA-1_CAR	0.0	0.0	0.0	0.0	0.0	0.0	0.0	0.0	0.0	0.0	0.0	0.0	0.0	0.0	0.0	0.0	0.0	0.0	0.0	0.0	0.0	0.0	0.0	0.0	0.0	0.0	0.0
GUACOLDA-2_CAR	128.4	129.2	128.2	128.2	128.9	128.8	128.6	128.2	93.2	42.2	38.4	38.4	38.4	38.4	38.4	38.4	38.4	38.4	38.4	52.3	115.7	127.7	127.1	127.8	2060.3	129.2	85.8
GUACOLDA-3_CAR	153.6	153.6	153.0	153.6	152.3	153.6	153.6	153.6	123.9	57.8	39.6	39.6	39.6	39.6	39.6	39.6	39.5	50.0	100.6	131.0	152.7	153.7	153.7	153.7	2580.7	153.7	107.5
GUACOLDA-4_CAR	151.6	152.8	153.1	153.0	153.1	128.2	75.4	75.2	57.3	39.2	39.1	39.2	39.2	39.2	39.2	39.2	39.2	39.2	70.5	128.2	152.0	151.5	152.0	152.4	2258.9	153.1	94.1
GUACOLDA-5_CAR	153.2	153.2	153.3	153.2	153.2	153.3	152.7	151.7	124.1	48.6	38.4	38.5	38.4	38.5	38.5	38.5	38.5	38.4	76.3	130.6	152.7	153.7	153.6	153.7	2524.6	153.7	105.2
MAITENCILLO	0.0	0.0	0.0	0.0	0.0	0.0	0.0	0.0	0.0	0.0	0.0	0.0	0.0	0.0	0.0	0.0	0.0	0.0	0.0	0.0	0.0	0.0	0.0	0.0	0.0	0.0	0.0
HUASCO TV	0.0	0.0	0.0	0.0	0.0	0.0	0.0	0.0	0.0	0.0	0.0	0.0	0.0	0.0	0.0	0.0	0.0	0.0	0.0	0.0	0.0	0.0	0.0	0.0	0.0	0.0	0.0
HUASCO_IFO	0.0	0.0	0.0	0.0	0.0	0.0	0.0	0.0	0.0	0.0	0.0	0.0	0.0	0.0	0.0	0.0	0.0	0.0	0.0	0.0	0.0	0.0	0.0	0.0	0.0	0.0	0.0
HUASCO_DIESEL	0.0	0.0	0.0	0.0	0.0	0.0	0.0	0.0	0.0	0.0	0.0	0.0	0.0	0.0	0.0	0.0	0.0	0.0	0.0	0.0	0.0	0.0	0.0	0.0	0.0	0.0	0.0
PCOLORADA_IFO	0.0	0.0	0.0	0.0	0.0	0.0	0.0	0.0	0.0	0.0	0.0	0.0	0.0	0.0	0.0	0.0	0.0	0.0	0.0	0.0	0.0	0.0	0.0	0.0	0.0	0.0	0.0
PCOLORADA_DIESEL	0.0	0.0	0.0	0.0	0.0	0.0	0.0	0.0	0.0	0.0	0.0	0.0	0.0	0.0	0.0	0.0	0.0	0.0	0.0	0.0	0.0	0.0	0.0	0.0	0.0	0.0	0.0
PENON_DIESEL	0.0	0.0	0.0	0.0	0.0	0.0	0.0	0.0	14.7	44.2	0.0	0.0	0.0	0.0	0.0	0.0	0.0	0.0	0.0	36.9	14.5	0.0	0.0	0.0	110.2	44.2	4.6
OLIVOS_DIESEL	0.0	0.0	0.0	0.0	0.0	0.0	0.0	0.0	0.0	0.0	0.0	0.0	0.0	0.0	0.0	0.0	0.0	0.0	0.0	0.0	0.0	0.0	0.0	0.0	0.0	0.0	0.0
ESPINOS_DIESEL	97.3	99.6	100.1	67.6	0.0	0.0	0.0	0.0	0.0	0.0	0.0	0.0	0.0	0.0	0.0	0.0	0.0	0.0	0.0	0.1	80.5	91.9	19.9	0.0	557.0	100.1	23.2
PMGD-ELFARO	0.0	0.0	0.0	0.0	0.0	0.0	0.0	0.0	0.0	0.0	0.0	0.0	0.0	0.0	0.0	0.0	0.0	0.0	0.0	0.0	0.0	0.0	0.0	0.0	0.0	0.0	0.0
RESPALDO-PAJONALES	0.0	0.0	0.0	0.0	0.0	0.0	0.0	0.0	0.0	0.0	0.0	0.0	0.0	0.0	0.0	0.0	0.0	0.0	0.0	0.0	0.0	0.0	0.0	0.0	0.0	0.0	0.0
PRIME-CHAGUAL	10.0	10.0	10.2	10.0	10.1	9.7	10.8	3.0	0.0	0.0	0.0	0.0	0.0	0.0	0.0	0.0	0.0	0.0	0.0	0.0	0.0	0.0	0.0	0.0	73.8	10.8	3.1
COMBARBALA	1.2	5.4	5.5	5.6	5.3	5.3	6.0	1.7	0.0	0.0	0.0	0.0	0.0	0.0	0.0	0.0	0.0	0.0	0.0	0.0	0.0	0.0	0.0	0.0	35.9	6.0	1.5
VENTANAS-2_CAR	0.0	0.0	0.0	0.0	0.0	0.0	0.0	0.0	0.0	0.0	0.0	0.0	0.0	0.0	0.0	0.0	0.0	0.0	0.0	0.0	0.0	0.0	0.0	0.0	0.0	0.0	0.0
NUEVAVENTANAS_CAR	0.0	0.0	0.0	0.0	0.0	0.0	0.0	0.0	0.0	0.0	0.0	0.0	0.0	0.0	0.0	0.0	0.0	0.0	0.0	0.0	0.0	0.0	0.0	0.0	0.0	0.0	0.0
CAMPICHE_CAR	0.0	0.0	0.0	0.0	0.0	0.0	0.0	0.0	0.0	0.0	0.0	0.0	0.0	0.0	0.0	0.0	7.0	21.0	65.0	83.0	84.0	86.0	83.0	86.0	515.0	86.0	21.5
COLMITO_DIESEL	0.0	0.0	0.0	0.0	0.0	0.0	0.0	0.0	0.0	0.0	0.0	0.0	0.0	0.0	0.0	0.0	0.0	0.0	0.0	0.0	0.0	0.0	0.0	0.0	0.0	0.0	0.0
COLMITO_GNL	0.0	0.0	0.0	0.0	0.0	0.0	0.0	0.0	0.0	0.0	0.0	0.0	0.0	0.0	0.0	0.0	0.0	0.0	0.0	0.0	0.0	0.0	0.0	0.0	0.0	0.0	0.0
COLMITO_GNA	55.4	55.2	57.2	57.5	57.5	57.5	57.4	57.3	57.3	57.3	57.2	56.6	56.3	56.2	39.2	44.1	40.5	0.0	0.0	39.4	56.1	56.5	56.2	54.6	1182.3	57.5	49.3
ACONCAGUA_GOGEN	0.0	0.0	0.0	0.0	0.0	0.0	0.0	0.0	0.0	0.0	0.0	0.0	0.0	0.0	0.0	0.0	0.0	0.0	0.0	0.0	0.0	0.0	0.0	0.0	0.0	0.0	0.0
CONCON_DIESEL	0.0	0.0	0.0	0.0	0.0	0.0	0.0	0.0	0.0	0.0	0.0	0.0	0.0	0.0	0.0	0.0	0.0	0.0	0.0	0.0	0.0	0.0	0.0	0.0	0.0	0.0	0.0
LIPIGASCONCON_GNL	0.0	0.0	0.0	0.0	0.0	0.0	0.0	0.0	0.0	0.0	0.0	0.0	0.0	0.0	0.0	0.0	0.0	0.0	0.0	0.0	0.0	0.0	0.0	0.0	0.0	0.0	0.0
PLACILLA_DIESEL	0.0	0.0	0.0	0.0	0.0	0.0	0.0	0.0	0.0	0.0	0.0	0.0	0.0	0.0	0.0	0.0	0.0	0.0	0.0	0.0	0.0	0.0	0.0	0.0	0.0	0.0	0.0
ELTOTORAL_DIESEL	0.0	0.0	0.0	0.0	0.0	0.0	0.0	0.0	0.0	0.0	0.0	0.0	0.0	0.0	0.0	0.0	0.0	0.0	0.6	1.8	1.8	0.0	0.0	0.0	4.3	1.8	0.2
LAGVERDE-TV_DIESEL	0.0	0.0	0.0	0.0	0.0	0.0	0.0	0.0	0.0	0.0	0.0	0.0	0.0	0.0	0.0	0.0	0.0	0.0	0.0	0.0	0.0	0.0	0.0	0.0	0.0	0.0	0.0
LAGVERDE-TG_DIESEL	0.0	0.0	0.0	0.0	0.0	0.0	0.0	0.0	0.0	0.0	0.0	0.0	0.0	0.0	0.0	0.0	0.0	0.0	0.0	0.0	0.0	0.0	0.0	0.0	0.0	0.0	0.0
QUINTERO-1_DIESEL	0.0	0.0	0.0	0.0	0.0	0.0	0.0	0.0	0.0	0.0	0.0	0.0	0.0	0.0	0.0	0.0	0.0	0.0	0.0	0.0	0.0	0.0	0.0	0.0	0.0	0.0	0.0
QUINTERO-2_DIESEL	0.0	0.0	0.0	0.0	0.0	0.0	0.0	0.0	0.0	0.0	0.0	0.0	0.0	0.0	0.0	0.0	0.0	0.0	0.0	0.0	0.0	0.0	0.0	0.0	0.0	0.0	0.0
QUINTERO-1_GNL	0.0	0.0	0.0	0.0	0.0	0.0	0.0	0.0	0.0	0.0	0.0	0.0	0.0	0.0	0.0	0.0	0.0	0.0	0.0	0.0	0.0	0.0	0.0	0.0	0.0	0.0	0.0
QUINTERO-1_GN	38.0	0.0	62.0	79.0	81.0	81.0	83.0	75.0	76.0	75.0	74.0	72.0	73.0	73.0	73.0	70.0	74.0	70.0	79.0	82.0	71.0	73.0	113.0	104.0	1751.0	113.0	73.0
QUINTERO-2_GNL	0.0	0.0	0.0	0.0	0.0	0.0	0.0	0.0	0.0	0.0	0.0	0.0	0.0	0.0	0.0	0.0	0.0	0.0	0.0	0.0	0.0	0.0	0.0	0.0	0.0	0.0	0.0
QUINTERO-2_GN	63.0	65.0	67.0	78.0	81.0	81.0	84.0	75.0	76.0	75.0	74.0	72.0	74.0	73.0	72.0	71.0	74.0	70.0	79.0	83.0	70.0	73.0	120.0	106.0	1856.0	120.0	77.3
NEHUENCO-1_GAS	9.4	158.0	160.0	183.0	215.0	215.0	216.0	217.0	216.0	214.0	211.0	196.0	198.0	206.0	168.0	21.0	86.0	95.0	236.0	301.0	277.0	286.0	268.0	312.0	4664.4	312.0	194.4
NEHUENCO-1_GNL	0.0	0.0	0.0	0.0	0.0	0.0	0.0	0.0	0.0	0.0	0.0	0.0	0.0	0.0	0.0	0.0	0.0	0.0	0.0	0.0	0.0	0.0	0.0	0.0	0.0	0.0	0.0
NEHUENCO-1_DIESEL	0.0	0.0	0.0	0.0	0.0	0.0	0.0	0.0	0.0	0.0	0.0	0.0	0.0	0.0	0.0	0.0	0.0	0.0	0.0	0.0	0.0	0.0	0.0	0.0	0.0	0.0	0.0
NEHUENCO-2_GAS	0.0	0.0	0.0	30.0	30.0	56.0	109.0	315.0	342.0	318.0	329.0	328.0	330.0	330.0	342.0	330.0	341.0	306.0	341.0	344.0	330.0	341.0	329.0	356.0	5877.0	356.0	244.9
NEHUENCO-2_GNL	0.0	0.0	0.0	0.0	0.0	0.0	0.0	0.0	0.0	0.0	0.0	0.0	0.0	0.0	0.0	0.0	0.0	0.0	0.0	0.0	0.0	0.0	0.0	0.0	0.0	0.0	0.0
NEHUENCO-2_DIESEL	0.0	0.0	0.0	0.0	0.0	0.0	0.0	0.0	0.0	0.0	0.0	0.0	0.0	0.0	0.0	0.0	0.0	0.0	0.0	0.0	0.0	0.0	0.0	0.0	0.0	0.0	0.0
NEHUENCO-9B_GAS	82.0	89.0	89.0	75.0	16.0	0.0	27.0	91.0	91.0	88.0	70.0	59.0	80.0	83.0	83.0	82.0	39.0	0.0	0.0	37.0	84.0	86.0	85.0	0.0	1436.0	91.0	59.8
NEHUENCO-9B_GNL	0.0	0.0	0.0	0.0	0.0	0.0	0.0	0.0	0.0	0.0	0.0	0.0	0.0	0.0	0.0	0.0	0.0	0.0	0.0	0.0	0.0	0.0	0.0	89.0	89.0	89.0	3.7
NEHUENCO-9B_DIESEL	0.0	0.0	0.0	0.0	0.0	0.0	0.0	0.0	0.0	0.0	0.0	0.0	0.0	0.0	0.0	0.0	0.0	0.0	0.0	0.0	0.0	0.0	0.0	0.0	0.0	0.0	0.0
SANISIDRO-1_GNL	0.0	0.0	0.0	0.0	0.0	0.0	0.0	0.0	0.0	0.0	0.0	0.0	0.0	0.0	0.0	0.0	0.0	0.0	0.0	0.0	0.0	0.0	0.0	0.0	0.0	0.0	0.0
SANISIDRO-1_GAS	227.2	167.9	113.9	113.9	187.7	242.3	242.2	242.4	242.3	242.2	242.3	117.3	80.9	80.9	80.9	155.7	321.3	331.2	239.7	316.2	337.5	337.9	337.5	337.3	5338.8	337.9	222.4
SANISIDRO-1_DIESEL	0.0	0.0	0.0	0.0	0.0	0.0	0.0	0.0	0.0	0.0	0.0	0.0	0.0	0.0	0.0	0.0	0.0	0.0	0.0	0.0	0.0	0.0	0.0	0.0	0.0	0.0	0.0
SANISIDRO-2_GNL	0.0	0.0	0.0	0.0	0.0	0.0	0.0	0.0	0.0	0.0	0.0	0.0	0.0	0.0	0.0	0.0	0.0	0.0	0.0	0.0	0.0	0.0	0.0	0.0	0.0	0.0	0.0
SANISIDRO-2_GAS	243.5	161.7	110.1	110.1	93.2	81.4	81.3	81.3	154.5	182.2	184.7	313.7	330.4	329.5	334.5	327.3	201.7	0.0	0.0	0.0	0.0	0.0	23.6	81.1	3426.0	334.5	142.7
SANISIDRO-2_DIESEL	0.0	0.0	0.0	0.0	0.0	0.0	0.0	0.0	0.0	0.0	0.0	0.0	0.0	0.0	0.0	0.0	0.0	0.0	0.0	0.0	0.0	0.0	0.0	0.0	0.0	0.0	0.0
LASVEGAS_DIESEL	0.0	0.0	0.0	0.0	0.0	0.0	0.0	0.0	0.0	0.0	0.0	0.0	0.0	0.0	0.0	0.0	0.0	0.0	0.0	0.0	0.0	0.0	0.0	0.0	0.0	0.0	0.0
LOSVIENTOS_DIESEL	0.0	0.0	0.0	0.0	0.0	0.0	0.0	0.0	0.0	0.0	0.0	0.0	0.0	0.0	0.0	0.0	0.0	0.0	0.0	0.0	0.0	0.0	0.0	0.0	0.0	0.0	0.0
LOSVIENTOS_GNL	0.0	0.0	0.0	0.0	0.0	0.0	0.0	0.0	0.0	0.0	0.0	0.0	0.0	0.0	0.0	0.0	0.0	0.0	0.0	0.0	0.0	0.0	0.0	0.0	0.0	0.0	0.0
LOSVIENTOS_GN	118.0	119.0	91.0	71.0	88.0	118.0	119.0	120.0	121.0	118.0	97.0	73.0	73.0	47.0	47.0	109.0	81.0	0.0	0.0	54.0	113.0	114.0	116.0	117.0	2124.0	121.0	88.5
LOMALOSCOLORADOS-1_BIOGAS	0.0	0.0	0.0	0.0	0.0	0.0	0.0	0.0	0.0	0.0	0.0	0.0	0.0	0.0	0.0	0.0	0.0	0.0	0.0	0.0	0.0	0.0	0.0	0.0	0.0	0.0	0.0
LOMALOSCOLORADOS-2_BIOGAS	0.0	0.0	0.0	0.0	0.0	0.0	0.0	0.0	0.0	0.0	0.0	0.0	0.0	0.0	0.0	0.0	0.0	0.0	0.0	0.0	0.0	0.0	0.0	0.0	0.0	0.0	0.0
NUEVA RENCA CC	0.0	0.0	0.0	0.0	0.0	0.0	0.0	0.0	0.0	0.0	0.0	0.0	0.0	0.0	0.0	0.0	0.0	0.0	0.0	0.0	0.0	0.0	0.0	0.0	0.0	0.0	0.0
NUEVARENCA_GN	0.0	0.0	0.0	0.0	0.0	0.0	0.0	0.0	0.0	0.0	0.0	0.0	0.0	0.0	11.0	158.0	295.0	293.0	238.0	303.0	309.0	311.0	314.0	318.0	2550.0	318.0	106.3
NUEVARENCA_GNL	0.0	0.0	0.0	0.0	0.0	0.0	0.0	0.0	0.0	0.0	0.0	0.0	0.0	0.0	0.0	0.0	0.0	0.0	0.0	0.0	0.0	0.0	0.0	0.0	0.0	0.0	0.0
NUEVARENCA_FA1_GLP	0.0	0.0	0.0	0.0	0.0	0.0	0.0	0.0	0.0	0.0	0.0	0.0	0.0	0.0	0.0	0.0	0.0	0.0	0.0	0.0	0.0	0.0	0.0	0.0	0.0	0.0	0.0
NUEVARENCA_FA1_GN	0.0	0.0	0.0	0.0	0.0	0.0	0.0	0.0	0.0	0.0	0.0	0.0	0.0	0.0	0.0	0.0	0.0	0.0	0.0	29.0	46.0	48.0	46.0	0.0	169.0	48.0	7.0
NUEVARENCA_FA1_GNL	0.0	0.0	0.0	0.0	0.0	0.0	0.0	0.0	0.0	0.0	0.0	0.0	0.0	0.0	0.0	0.0	0.0	0.0	0.0	0.0	0.0	0.0	0.0	0.0	0.0	0.0	0.0
NUEVARENCA_DIESEL	0.0	0.0	0.0	0.0	0.0	0.0	0.0	0.0	0.0	0.0	0.0	0.0	0.0	0.0	0.0	0.0	0.0	0.0	0.0	0.0	0.0	0.0	0.0	0.0	0.0	0.0	0.0
RENCA-1_DIESEL	0.0	0.0	0.0	0.0	0.0	0.0	0.0	0.0	0.0	0.0	0.0	0.0	0.0	0.0	0.0	0.0	0.0	0.0	0.0	0.0	0.0	0.0	0.0	0.0	0.0	0.0	0.0
RENCA-2_DIESEL	0.0	0.0	0.0	0.0	0.0	0.0	0.0	0.0	0.0	0.0	0.0	0.0	0.0	0.0	0.0	0.0	0.0	0.0	0.0	0.0	0.0	0.0	0.0	0.0	0.0	0.0	0.0
PMGD-ETERSOL	0.0	0.0	0.0	0.0	0.0	0.0	0.0	0.0	0.0	0.0	0.0	0.0	0.0	0.0	0.0	0.0	0.0	0.0	0.0	0.0	0.0	0.0	0.0	0.0	0.0	0.0	0.0
PMGD-TER-BELLET	0.0	0.0	0.0	0.0	0.0	0.0	0.0	0.0	0.0	0.0	0.0	0.0	0.0	0.0	0.0	0.0	0.0	0.0	0.0	0.0	0.0	0.0	0.0	0.0	0.0	0.0	0.0
SANTAMARTA_COGEN	7.8	7.7	7.7	7.9	7.5	8.3	6.0	6.0	5.6	1.1	4.6	2.8	0.0	0.0	0.0	0.0	0.0	0.0	0.0	0.0	0.0	0.0	0.0	0.0	73.0	8.3	3.0
CMPCCORDILLERA_COGEN	0.0	0.0	0.0	0.0	0.0	0.0	0.0	0.0	0.0	0.0	0.0	0.0	0.0	0.0	0.0	0.0	0.0	0.0	0.0	0.0	0.0	0.0	0.0	0.0	0.0	0.0	0.0
CMPCCORDILLERA-GNA	0.0	0.0	0.0	0.0	0.0	0.0	0.0	0.0	0.0	0.0	0.0	0.0	0.0	0.0	0.0	0.0	0.0	0.0	0.0	0.0	0.0	0.0	0.0	0.0	0.0	0.0	0.0

RESUMEN DIARIO DE OPERACION DEL SEN

26-02-2025 26-02-2025

	1	2	3	4	5	6	7	8	9	10	11	12	13	14	15	16	17	18	19	20	21	22	23	24	TOT.DIA MWh	DMAX. MWh/h	DMED. MWh/h
LEPANTO_BIOGAS	0.0	0.0	0.0	0.0	0.0	0.0	0.0	0.0	0.0	0.0	0.0	0.0	0.0	0.0	0.0	0.0	0.0	0.0	0.0	0.0	0.0	0.0	0.0	0.0	0.0	0.0	0.0
PMGD-TER-AGGREKO	0.0	0.0	0.0	0.0	0.0	0.0	0.0	0.0	0.0	0.0	0.0	0.0	0.0	0.0	0.0	0.0	0.0	0.0	0.0	0.0	0.0	0.0	0.0	0.0	0.0	0.0	0.0
CMPCTISSUE_COGEN	0.0	0.0	0.0	0.0	0.0	0.0	0.0	0.0	0.5	0.4	0.5	0.5	0.5	0.5	0.5	0.5	0.5	0.5	0.5	0.5	0.5	0.5	0.5	0.5	7.3	0.5	0.3
PMGD-CAMPING-DIESEL	0.0	0.0	0.0	0.0	0.0	0.0	0.0	0.0	0.0	0.0	0.0	0.0	0.0	0.0	0.0	0.0	0.0	0.0	0.0	0.0	0.0	0.0	0.0	0.0	0.0	0.0	0.0
CANDELARIA-1	114.0	84.0	60.0	57.0	0.0	0.0	0.0	0.0	0.0	0.0	0.0	0.0	44.0	112.0	108.0	108.0	0.0	0.0	0.0	0.0	0.0	0.0	0.0	0.0	687.0	114.0	28.6
CANDELARIA-2	114.0	82.0	60.0	58.0	0.0	0.0	2.0	68.0	122.0	76.0	74.0	60.0	100.0	110.0	104.0	98.0	0.0	0.0	0.0	0.0	0.0	0.0	0.0	0.0	1128.0	122.0	47.0
CANDELARIA-1_GNL	0.0	0.0	0.0	0.0	0.0	0.0	0.0	0.0	0.0	0.0	0.0	0.0	0.0	0.0	0.0	0.0	0.0	0.0	0.0	26.0	88.0	88.0	76.0	62.0	340.0	88.0	14.2
CANDELARIA-2_GNL	0.0	0.0	0.0	0.0	0.0	0.0	0.0	0.0	0.0	0.0	0.0	0.0	0.0	0.0	0.0	0.0	0.0	0.0	0.0	28.0	88.0	88.0	78.0	62.0	344.0	88.0	14.3
CANDELARIA-1_DIESEL	0.0	0.0	0.0	0.0	0.0	0.0	0.0	0.0	0.0	0.0	0.0	0.0	0.0	0.0	0.0	0.0	0.0	0.0	0.0	0.0	0.0	0.0	0.0	0.0	0.0	0.0	0.0
CANDELARIA-2_DIESEL	0.0	0.0	0.0	0.0	0.0	0.0	0.0	0.0	0.0	0.0	0.0	0.0	0.0	0.0	0.0	0.0	0.0	0.0	0.0	0.0	0.0	0.0	0.0	0.0	0.0	0.0	0.0
EPACIFICO_COGEN	0.0	0.0	0.0	0.0	0.0	0.0	5.0	9.3	9.7	9.3	9.2	8.3	10.7	9.8	10.9	10.6	10.7	8.7	10.9	11.0	10.6	11.2	11.3	10.9	177.9	11.3	7.4
SAN FRANCISCO DE MOSTAZAL	0.0	0.0	0.0	0.0	0.0	0.0	0.0	0.0	0.0	0.0	0.0	0.0	0.0	0.0	0.0	0.0	0.0	0.0	0.0	0.0	0.0	0.0	0.0	0.0	0.0	0.0	0.0
ESPERANZA-DS1_DIESEL	0.0	0.0	0.0	0.0	0.0	0.0	0.0	0.0	0.0	0.0	0.0	0.0	0.0	0.0	0.0	0.0	0.0	0.0	0.0	0.0	0.0	0.0	0.0	0.0	0.0	0.0	0.0
ESPERANZA-DS2_DIESEL	0.2	0.0	0.0	0.0	0.0	0.0	0.0	0.0	0.0	0.0	0.0	0.0	0.0	0.0	0.0	0.0	0.0	0.0	0.0	0.0	0.0	1.0	0.3	0.0	1.5	1.0	0.1
ESPERANZA-TG1_DIESEL	0.0	0.0	0.0	0.0	0.0	0.0	0.0	0.0	0.0	0.0	0.0	0.0	0.0	0.0	0.0	0.0	0.0	0.0	0.0	0.0	0.0	0.0	0.0	0.0	0.0	0.0	0.0
TENO_DIESEL	0.0	0.0	0.0	0.0	0.0	0.0	0.0	0.0	8.9	31.0	0.0	0.0	0.0	0.0	0.0	0.0	0.0	0.0	0.0	27.3	11.3	0.0	2.5	15.8	96.8	31.0	4.0
TENO_GAS_50	37.9	37.7	38.5	9.1	0.0	0.0	0.0	0.0	0.0	0.0	0.0	0.0	0.0	0.0	0.0	0.0	0.0	0.0	0.0	17.2	37.5	38.1	17.6	1.5	235.1	38.5	9.8
CEMENTOSBIOBIO_FO6	0.0	0.0	0.0	0.0	0.0	0.0	0.0	0.0	0.0	0.0	0.0	0.0	0.0	0.0	0.0	0.0	0.0	0.0	0.0	0.0	0.0	0.0	0.0	0.0	0.0	0.0	0.0
CEMENTOSBIOBIO_DIESEL	0.0	0.0	0.0	0.0	0.0	0.0	0.0	0.0	0.0	0.0	0.0	0.0	0.0	0.0	0.0	0.0	0.0	0.0	0.0	0.0	0.0	0.0	0.0	0.0	0.0	0.0	0.0
LICANTEN_COGEN	0.0	0.0	0.0	0.0	0.0	0.0	0.0	0.0	0.0	0.0	0.0	0.0	0.0	0.0	0.0	0.0	0.0	0.0	0.0	0.0	0.0	0.0	0.0	0.0	0.0	0.0	0.0
VINALES_COGEN	0.0	0.0	0.0	0.0	0.0	0.0	0.0	0.0	0.0	13.4	11.8	0.0	30.2	28.2	28.2	25.3	24.6	23.3	18.9	24.6	28.5	29.8	29.3	28.6	344.7	30.2	14.4
MAULE	5.4	0.7	0.7	0.7	0.0	0.0	0.0	0.0	0.0	0.0	0.0	0.0	0.0	0.0	0.0	0.0	0.0	0.0	0.0	0.0	0.0	0.0	0.0	0.0	7.5	5.4	0.3
PINARES	0.0	0.0	0.0	0.0	0.0	0.0	0.0	0.0	0.0	0.0	0.0	0.0	0.0	0.0	0.0	0.1	1.3	1.1	1.4	1.4	1.4	1.4	1.4	0.0	9.3	1.4	0.4
CONSTITUCION-1-ELEK	8.0	8.1	8.0	7.9	0.5	0.0	0.0	0.0	0.0	0.0	0.0	0.0	0.0	0.0	0.0	0.0	0.0	0.0	0.0	0.0	0.0	0.0	0.0	0.0	32.5	8.1	1.4
CELCO_COGEN	2.5	4.7	5.2	3.8	2.3	3.1	4.2	3.9	4.8	5.4	5.4	4.9	4.9	4.3	5.7	5.9	6.9	4.9	3.0	4.2	4.9	3.8	5.0	5.0	108.7	6.9	4.5
SAN-JAVIER-1-DIESEL	0.0	0.0	0.0	0.0	0.0	0.0	0.0	0.0	0.0	0.0	0.0	0.0	0.0	0.0	0.0	0.0	0.0	0.0	0.0	0.0	0.0	0.0	0.0	0.0	0.0	0.0	0.0
SAN-JAVIER-2-DIESEL	0.0	0.0	0.0	0.0	0.0	0.0	0.0	0.0	0.0	0.0	0.0	0.0	0.0	0.0	0.0	0.0	0.0	0.0	0.0	0.0	0.0	0.0	0.0	0.0	0.0	0.0	0.0
RASOPOWER_DIESEL	0.0	0.0	0.0	0.0	0.0	0.0	0.0	0.0	0.0	0.0	0.0	0.0	0.0	0.0	0.0	0.3	1.4	1.3	1.4	1.4	1.4	1.4	1.4	0.0	10.1	1.4	0.4
PMGD-PFV-EL-CARPINTERO	0.0	0.0	0.0	0.0	0.0	0.0	0.0	0.1	1.2	4.1	6.8	8.6	9.0	9.0	9.0	9.0	8.2	6.2	3.4	0.8	0.0	0.0	0.0	0.0	75.4	9.0	3.1
LINARES_DIESEL	0.0	0.0	0.0	0.0	0.0	0.0	0.0	0.0	0.0	0.0	0.0	0.0	0.0	0.0	0.0	0.0	0.0	0.0	0.0	0.0	0.0	0.0	0.0	0.0	0.0	0.0	0.0
SANGREGORIO_DIESEL	0.0	0.0	0.0	0.0	0.0	0.0	0.0	0.0	0.0	0.0	0.0	0.0	0.0	0.0	0.0	0.0	0.0	0.0	0.0	0.0	0.0	0.0	0.0	0.0	0.0	0.0	0.0
PMGD-CHILLAN	0.0	0.0	0.0	0.0	0.0	0.0	0.0	0.0	0.0	0.0	0.0	0.0	0.0	0.0	0.0	0.0	0.0	0.0	0.0	0.0	0.0	0.0	0.0	0.0	0.0	0.0	0.0
COGEN-PMGD-LOMAS-COLORADAS	0.0	0.0	0.0	0.0	0.0	0.0	0.0	0.0	0.0	0.0	0.4	0.4	0.6	0.7	0.5	0.0	0.0	0.9	0.9	0.9	0.6	0.0	0.0	0.0	5.8	0.9	0.2
NUEVAALDEA-1_COGEN	2.9	3.5	4.1	4.1	5.1	4.6	4.1	4.5	4.3	4.4	4.3	4.2	3.0	4.6	4.0	4.4	3.7	4.7	5.4	5.0	4.9	5.2	5.1	5.1	105.1	5.4	4.4
NUEVAALDEA-2_DIESEL	0.0	0.0	0.0	0.0	0.0	0.0	0.0	0.0	0.0	0.0	0.0	0.0	0.0	0.0	0.0	0.0	0.0	0.0	0.0	0.0	0.0	0.0	0.0	0.0	0.0	0.0	0.0
NUEVAALDEA-3_COGEN	30.9	30.7	30.3	31.3	30.9	30.4	34.1	0.0	32.9	31.9	31.9	32.6	32.6	34.2	37.8	37.0	37.4	39.0	35.3	38.3	37.4	35.3	35.9	38.7	786.7	39.0	32.8
LAJAEVE	4.4	4.7	4.3	4.7	4.4	4.4	4.4	4.5	2.8	1.9	1.9	3.8	3.5	3.9	3.1	3.8	3.5	3.5	3.6	3.7	3.8	4.4	3.8	4.0	90.6	4.7	3.8
MASISA_COGEN	0.0	0.0	0.0	0.0	0.0	0.0	0.0	0.0	0.0	0.0	0.0	0.0	0.0	0.0	0.0	0.0	0.0	0.0	0.0	0.0	0.0	0.0	0.0	0.0	0.0	0.0	0.0
YUNGAY-1_GNL	0.0	0.0	0.0	0.0	0.0	0.0	0.0	0.0	0.0	0.0	0.0	0.0	0.0	0.0	0.0	0.0	0.0	0.0	0.0	0.0	0.0	0.0	0.0	0.0	0.0	0.0	0.0
YUNGAY-2_GNL	0.0	0.0	0.0	0.0	0.0	0.0	0.0	0.0	0.0	0.0	0.0	0.0	0.0	0.0	0.0	0.0	0.0	0.0	0.0	0.0	0.0	0.0	0.0	0.0	0.0	0.0	0.0
YUNGAY-3_GNL	0.0	0.0	0.0	0.0	0.0	0.0	0.0	0.0	0.0	0.0	0.0	0.0	0.0	0.0	0.0	0.0	0.0	0.0	0.0	0.0	0.0	0.0	0.0	0.0	0.0	0.0	0.0
YUNGAY-1_GNA	0.0	0.0	0.0	0.0	0.0	0.0	0.0	0.0	0.0	0.0	0.0	0.0	0.0	0.0	0.0	0.0	0.0	0.0	0.0	0.0	0.0	0.0	0.0	0.0	0.0	0.0	0.0
YUNGAY-2_GNA	53.4	53.2	53.4	17.6	0.0	0.0	0.0	0.0	0.0	0.0	0.0	0.0	0.0	0.0	0.0	0.0	0.0	0.0	0.0	14.3	52.3	48.7	35.0	0.0	327.9	53.4	13.7
YUNGAY-3_GNA	53.5	53.4	53.5	16.8	0.0	0.0	0.0	0.0	0.0	0.0	0.0	0.0	0.0	0.0	0.0	0.0	0.0	0.0	0.0	13.4	53.6	53.7	36.1	0.0	334.0	53.7	13.9
YUNGAY-1_DIESEL	0.0	0.0	0.0	0.0	0.0	0.0	0.0	0.0	0.0	0.0	0.0	0.0	0.0	0.0	0.0	0.0	0.0	0.0	0.0	0.0	0.0	0.0	0.0	0.0	0.0	0.0	0.0
YUNGAY-2_DIESEL	0.0	0.0	0.0	0.0	0.0	0.0	0.0	0.0	0.0	0.0	0.0	0.0	0.0	0.0	0.0	0.0	0.0	0.0	0.0	0.0	0.0	0.0	0.0	0.0	0.0	0.0	0.0
YUNGAY-3_DIESEL	0.0	0.0	0.0	0.0	0.0	0.0	0.0	0.0	0.0	0.0	0.0	0.0	0.0	0.0	0.0	0.0	0.0	0.0	0.0	0.0	0.0	0.0	0.0	0.0	0.0	0.0	0.0
YUNGAY-4_DIESEL	0.0	0.0	0.0	0.0	0.0	0.0	0.0	0.0	0.0	0.0	0.0	0.0	0.0	0.0	0.0	0.0	0.0	0.0	0.0	0.0	0.0	0.0	0.0	0.0	0.0	0.0	0.0
SANTALIDIA_DIESEL	0.0	0.0	0.0	0.0	0.0	0.0	0.0	0.0	0.0	0.0	0.0	0.0	0.0	0.0	0.0	0.0	0.0	0.0	0.0	0.0	0.0	0.0	0.0	0.0	0.0	0.0	0.0
SANTAFE_COGEN	19.4	23.4	21.8	23.4	38.2	47.9	41.8	44.8	44.8	44.5	44.7	48.5	51.6	47.4	40.5	42.8	51.3	52.0	37.5	22.6	9.5	14.0	19.3	15.9	847.3	52.0	35.3
CMPCLAJA_COGEN	0.0	0.0	0.0	0.0	0.0	0.0	0.0	0.0	0.0	0.0	0.0	0.0	0.0	0.0	0.0	0.0	0.0	0.0	0.0	0.0	0.0	0.0	0.0	0.0	0.0	0.0	0.0
CMPCPACIFICO_COGEN	25.8	30.2	25.8	24.6	23.4	24.2	24.6	22.7	21.3	23.5	26.4	29.9	28.2	26.9	27.5	29.2	26.6	21.0	26.4	30.9	32.5	31.8	30.0	26.5	639.8	32.5	26.7
PMGD-CMPCSANTAFE_COGEN	8.6	8.5	7.6	7.0	7.3	5.2	7.7	7.8	7.8	8.1	9.2	8.2	6.4	7.3	6.1	4.3	3.9	0.0	2.8	8.2	4.5	5.3	1.5	5.8	149.0	9.2	6.2
LOSPINOS_DIESEL	30.0	17.0	17.0	9.0	0.0	0.0	0.0	0.0	0.0	0.0	0.0	0.0	0.0	0.0	0.0	0.0	0.0	0.0	0.0	6.0	92.0	94.0	73.0	0.0	338.0	94.0	14.1
LOSGUINDOS_DIESEL	0.0	0.0	0.0	0.0	0.0	0.0	0.0	0.0	0.0	0.0	0.0	0.0	0.0	0.0	0.0	0.0	0.0	0.0	0.0	0.0	0.0	0.0	0.0	0.0	0.0	0.0	0.0
LOSGUINDOS_2_DIESEL	0.0	0.0	0.0	0.0	0.0	0.0	0.0	0.0	0.0	0.0	0.0	0.0	0.0	0.0	0.0	0.0	0.0	0.0	0.0	0.0	0.0	0.0	0.0	0.0	0.0	0.0	0.0
ARAUCO-MAPA	12.5	10.7	8.4	11.1	11.0	10.6	12.3	13.5	14.5	13.6	12.8	9.7	11.5	11.4	12.2	16.9	15.9	13.5	1.6	3.0	10.5	9.4	9.2	9.4	264.9	16.9	11.0
CHOLGUAN_COGEN	0.0	0.0	0.0	0.0	0.0	0.0	0.0	0.0	0.0	0.0	0.0	0.0	0.0	0.0	0.0	0.0	0.0	0.0	0.0	0.0	0.0	0.0	0.0	0.2	0.2	0.2	0.0
NEWEN_PROPANO	0.0	0.0	0.0	0.0	0.0	0.0	0.0	0.0	0.0	0.0	0.0	0.0	0.0	0.0	0.0	0.0	0.0	0.0	0.0	0.0	0.0	0.0	0.0	0.0	0.0	0.0	0.0
NEWEN_BUTANO	0.0	0.0	0.0	0.0	0.0	0.0	0.0	0.0	0.0	0.0	0.0	0.0	0.0	0.0	0.0	0.0	0.0	0.0	0.0	0.0	0.0	0.0	0.0	0.0	0.0	0.0	0.0
NEWEN_DIESEL	0.0	0.0	0.0	0.0	0.0	0.0	0.0	0.0	0.0	0.0	0.0	0.0	0.0	0.0	0.0	0.0	0.0	0.0	0.0	0.0	0.0	0.0	0.0	0.0	0.0	0.0	0.0
NEWEN_GNL	0.0	0.0	0.0	0.0	0.0	0.0	0.0	0.0	0.0	0.0	0.0	0.0	0.0	0.0	0.0	0.0	0.0	0.0	0.0	0.0	0.0	0.0	0.0	0.0	0.0	0.0	0.0
NEWEN_GAS	0.0	0.0	0.0	0.0	0.0	0.0	0.0	0.0	0.0	0.0	0.0	0.0	0.0	0.0	0.0	0.0	0.0	0.0	0.0	6.4	13.6	13.7	13.7	13.8	61.1	13.8	2.5
NEWEN_PRO_ BUT	0.0	0.0	0.0	0.0	0.0	0.0	0.0	0.0	0.0	0.0	0.0	0.0	0.0	0.0	0.0	0.0	0.0	0.0	0.0	0.0	0.0	0.0	0.0	0.0	0.0	0.0	0.0
PETROPOWER_PET	45.5	46.0	46.0	46.5	46.0	45.5	46.5	45.5	46.0	46.0	48.0	51.0	51.5	52.0	52.0	51.0	51.0	53.0	53.0	53.0	52.0	49.5	52.0	51.5	1180.0	53.0	49.2
ESCUADRON_COGEN	0.0	3.9	3.6	3.6	3.6	3.6	3.2	3.6	2.2	2.2	2.5	1.8	1.8	1.8	1.8	1.8	3.6	1.6	1.6	1.3	3.5	3.4	3.6	3.8	63.4	3.9	2.6
SANTAMARIA_CAR	0.0	0.0	0.0	0.0	0.0	0.0	0.0	0.0	0.0	0.0	0.0	0.0	0.0	0.0	0.0	0.0	0.0	0.0	0.0	0.0	0.0	0.0	0.0	0.0	0.0	0.0	0.0
CORONEL_GN	0.0	0.0	0.0	0.0	0.0	0.0	0.0	0.0	0.0	0.0	0.0	0.0	0.0	0.0	0.0	0.0	0.0	0.0	0.0	0.0	0.0	0.0	0.0	0.0	0.0	0.0	0.0
CORONEL_GNL	0.0	0.0	0.0	0.0	0.0	0.0	0.0	0.0	0.0	0.0	0.0	0.0	0.0	0.0	0.0	0.0	0.0	0.0	0.0	0.0	0.0	0.0	0.0	0.0	0.0	0.0	0.0
CORONEL_DIESEL	0.0	0.0	0.0	0.0	0.0	0.0	0.0	0.0	0.0	0.0	0.0	0.0	0.0	0.0	0.0	0.0	0.0	0.0	0.0	0.0	0.0	0.0	0.0	0.0	0.0	0.0	0.0
HORCONES_DIESEL	0.0	0.0	0.0	0.0	0.0	0.0	0.0	0.0	0.0	0.0	0.0	0.0	0.0	0.0	0.0	0.0	0.0	0.0	0.0	0.0	0.0	0.0	0.0	0.0	0.0	0.0	0.0
ARAUCO_COGEN	0.0	0.0	0.0	0.0	0.0	0.0	0.0	0.0	0.0	0.0	0.0	0.0	0.0	0.0	0.0	0.0	0.0	0.0	0.0	0.0	0.0	0.0	0.0	0.0	0.0	0.0	0.0
LAUTARO-1_COGEN	21.2	26.2	26.0	26.3	26.3	25.9	26.3	26.3	26.5	26.3	26.3	26.1	26.4	26.1	26.1	26.0	26.1	25.9	26.0	24.6	25.3	26.1	26.2	26.0	620.7	26.5	25.9
LAUTARO-2_COGEN	0.0	0.0	0.0	0.0	0.0	0.0	0.0	0.0	0.0	0.0	0.0	0.0	0.0	0.0	0.0	0.0	0.0	0.0	0.0	0.0	0.0	0.0	0.0	0.0	0.0	0.0	0.0
VALDIVIA_COGEN	30.1	33.1	30.4	26.1	27.8	30.9	26.6	29.6	27.3	25.4	30.5	32.3	31.9	31.2	31.1	33.8	36.1	36.8	37.6	32.7	34.9	32.4	32.4	37.2	758.0	37.6	31.6
ANTILHUE-TG1	45.5	45.6	5.8	0.0	0.0	0.0	0.0	0.0	0.0	0.0	0.0	0.0	0.0	0.0	0.0	0.0	0.0	0.0	0.0	0.0	0.0	0.0	0.0	0.0	96.8	45.6	4.0
ANTILHUE-TG2	45.5	45.6	5.8	0.0	0.0	0.0	0.0	0.0	0.0	0.0	0.0	0.0	0.0	0.0	0.0	0.0	0.0	0.0	0.0	0.0	0.0	0.0	0.0	0.0	96.8	45.6	4.0
CALLECALLE_DIESEL	0.0	0.0	0.0	0.0	0.0	0.0	0.0	0.0	0.0	0.0	0.0	0.0	0.0	0.0	0.0	0.0	0.0	0.0	0.0	0.0	0.0	0.0	0.0	0.0	0.0	0.0	0.0
CHUYACA_DIESEL	0.0	0.0	0.0	0.0	0.0	0.0	0.0	0.0	0.0	0.0	0.0	0.0	0.0	0.0	0.0	0.0	0.0	0.0	0.0	0.0	0.0	0.0	0.0	0.0	0.0	0.0	0.0
TRAPEN_DIESEL	72.6	44.4	23.3	0.0	0.0	0.0	0.0	4.2	12.5	71.9	76.5	77.3	78.0	18.8	24.7	25.7	20.6	5.3	0.0	39.1	25.5	0.2	0.0	0.0	620.7	78.0	25.9
ALMENDRADO	0.0	0.0	0.0	0.0	0.0	0.0	0.0	0.0	0.0	0.0	0.0	0.0	0.0	0.0	0.0	0.0	0.0	0.0	0.0	0.0	0.0	0.0	0.0	0.0	0.0	0.0	0.0
TRINCAO	14.1	14.1	14.1	3.8	0.0	0.0	0.0	0.0	0.0	0.0	12.5	14.2	13.1	13.0	12.8	12.6	12.4	12.1	0.0	2.6	13.9	13.4	6.3	0.0	185.0	14.2	7.7
CALFUCO	0.0	0.0	0.0	0.0	0.0	0.0	0.0	0.0	0.0	0.0	0.0	0.0	0.0	0.0	0.0	0.0	0.0	0.0	0.0	0.0	0.0	0.0	0.0	0.0	0.0	0.0	0.0
DEGAN2_DIESEL	10.4	10.3	10.3	5.4	0.0	0.0	0.0	0.0	0.0	0.0	0.0	0.0	0.0	0.0	0.0	0.0	0.0	0.0	0.0	0.0	0.0	0.0	0.0	0.0	36.3	10.4	1.5
DEGAN-NAVE1+2_DIESEL	0.0	0.0	0.0	0.0	0.0	0.0	0.0	0.0	0.0	0.0	0.0	0.0	0.0	0.0	0.0	0.0	0.0	0.0	0.0	0.0	0.0	0.0	0.0	0.0	0.0	0.0	0.0
DEGAN-NAVE5_DIESEL	0.0	0.0	0.0	0.0	0.0	0.0	0.0	0.0	0.0	0.0	0.0	0.0	0.0	0.0	0.0	0.0	0.0	0.0	0.0	0.0	0.0	0.0	0.0	0.0	0.0	0.0	0.0
CHILOE_DIESEL	8.3	8.6	1.9	0.0	0.0	0.0	0.0	0.0	0.0	0.0	0.0	0.0	0.0	0.0	0.0	0.0	0.0	0.0	0.0	0.0	0.0	0.0	0.0	0.0	18.8	8.6	0.8
MONTEPATRIA	0.0	0.0	0.0	0.0	0.0	0.0	0.0	0.0	0.0	0.0	0.0	0.0	0.0	0.0	0.0	0.0	0.0	0.0	0.0	0.0	0.0	0.0	0.0	0.0	0.0	0.0	0.0
PUNITAQUI	0.0	0.0	0.0	0.0	0.0	0.0	0.0	0.0	0.0	0.0	0.0	0.0	0.0	0.0	0.0	0.0	0.0	0.0	0.0	0.0	0.0	0.0	0.0	0.0	0.0	0.0	0.0

RESUMEN DIARIO DE OPERACION DEL SEN

26-02-2025 26-02-2025

	1	2	3	4	5	6	7	8	9	10	11	12	13	14	15	16	17	18	19	20	21	22	23	24	TOT.DIA	DMAX.	DMED.
																									MWh	MWh/h	MWh/h
ELMOLLE	0.0	0.0	0.0	0.0	0.0	0.0	0.0	0.0	0.1	1.0	1.0	0.9	0.9	0.4	0.3	0.5	0.8	0.9	0.9	0.9	0.9	0.9	0.9	0.9	12.4	1.0	0.5
PMGD-DAGOBERTO	0.0	0.0	0.0	0.0	0.0	0.0	0.0	0.0	0.0	0.0	0.0	0.0	0.0	0.0	0.0	0.0	0.0	0.0	0.0	0.0	0.0	0.0	0.0	0.0	0.0	0.0	0.0
PMGD-RAMADILLA	0.0	0.0	0.0	0.0	0.0	0.0	0.0	0.0	0.0	0.0	0.0	0.0	0.0	0.0	0.0	0.0	0.0	0.0	0.0	0.0	0.0	0.0	0.0	0.0	0.0	0.0	0.0
BIOCRUZ	0.0	0.0	0.0	0.0	0.0	0.0	0.0	0.0	0.0	0.0	0.0	0.0	0.0	0.0	0.0	0.0	0.0	0.0	0.0	0.0	0.0	0.0	0.0	0.0	0.0	0.0	0.0
TOMAVAL	0.0	0.0	0.0	0.0	0.0	0.0	0.0	0.0	0.0	0.0	0.0	0.0	0.0	0.0	0.0	0.0	0.0	0.0	0.0	0.0	0.0	0.0	0.0	0.0	0.0	0.0	0.0
PMGD-CONCHALI	0.0	0.0	0.0	0.0	0.0	0.0	0.0	0.0	0.0	0.0	0.0	0.0	0.0	0.0	0.0	0.0	0.0	0.0	0.0	0.0	0.0	0.0	0.0	0.0	0.0	0.0	0.0
PMGD-CORTES	0.0	0.0	0.0	0.0	0.0	0.0	0.0	0.0	0.0	0.0	0.0	0.0	0.0	0.0	0.0	0.0	0.0	0.0	0.0	0.0	0.0	0.0	0.0	0.0	0.0	0.0	0.0
PMGD-DONAJAVIERA	0.0	0.1	0.1	0.1	0.1	0.1	0.1	0.1	0.0	0.0	0.0	0.0	0.0	0.0	0.0	0.0	0.0	0.0	0.0	0.0	0.0	0.1	0.1	0.1	0.7	0.1	0.0
PMGD-ERMITANO	0.0	0.0	0.0	0.0	0.0	0.0	0.0	0.0	0.0	0.0	0.0	0.0	0.0	0.0	0.0	0.0	0.0	0.0	0.0	0.0	0.0	0.0	0.0	0.0	0.0	0.0	0.0
PMGD-SEPULTURA	0.0	0.0	0.0	0.0	0.0	0.0	0.0	0.0	0.0	0.0	0.0	0.0	0.0	0.0	0.0	0.0	0.0	0.0	0.0	0.0	0.0	0.0	0.0	0.0	0.0	0.0	0.0
PMGD-LAS-QUEMAS	0.0	0.0	0.0	0.0	0.0	0.0	0.0	0.0	7.8	7.9	7.6	0.0	0.0	0.0	0.0	0.0	4.4	7.3	0.0	0.0	0.0	0.0	0.0	0.0	35.1	7.9	1.5
CASABLANCA-1	0.0	0.0	0.0	0.0	0.0	0.0	0.0	0.0	0.0	0.0	0.0	0.0	0.0	0.0	0.0	0.0	0.0	0.0	0.0	0.0	0.0	0.0	0.0	0.0	0.0	0.0	0.0
CASABLANCA-2	0.0	0.0	0.0	0.0	0.0	0.0	0.0	0.0	0.0	0.0	0.0	0.0	0.0	0.0	0.0	0.0	0.0	0.0	0.0	0.0	0.0	0.0	0.0	0.0	0.0	0.0	0.0
TAPIHUE	0.0	0.0	0.0	0.0	0.0	0.0	0.0	0.0	0.0	0.0	0.0	0.0	0.0	0.0	0.0	0.0	0.0	0.0	0.0	0.0	0.0	0.0	0.0	0.0	0.0	0.0	0.0
CURAUMA	0.0	0.0	0.0	0.0	0.0	0.0	0.0	0.0	0.0	0.0	0.0	0.0	0.0	0.0	0.0	0.0	0.0	0.0	0.0	0.0	0.0	0.0	0.0	0.0	0.0	0.0	0.0
PMGD-TER-CENTRAL-DE-RESPALDO-EGIDO	0.0	0.0	0.0	0.0	0.0	0.0	0.0	0.0	0.0	0.0	0.0	0.0	0.0	0.0	0.0	0.0	0.0	0.0	0.0	0.0	0.0	0.0	0.0	0.0	0.0	0.0	0.0
PMGD-TER-HOLLEY	0.0	0.0	0.0	0.0	0.0	0.0	0.0	0.0	0.0	0.0	0.0	0.0	0.0	0.0	0.0	0.0	0.0	0.0	0.0	0.0	0.0	0.0	0.0	0.0	0.0	0.0	0.0
PMGD-AGNI	0.0	0.0	0.0	0.0	0.0	0.0	0.0	0.0	0.0	0.0	0.0	0.0	0.0	0.0	0.0	0.0	0.0	0.0	0.0	0.0	0.0	0.0	0.0	0.0	0.0	0.0	0.0
PMGD-DEUCO	0.0	0.0	0.0	0.0	0.0	0.0	0.0	0.0	0.0	0.0	0.0	0.0	0.0	0.0	0.0	0.0	0.0	0.0	0.0	0.0	0.0	0.0	0.0	0.0	0.0	0.0	0.0
PMGD-CHORRILLOS	0.0	0.0	0.0	0.0	0.0	0.0	0.0	0.0	0.0	0.0	0.0	0.0	0.0	0.0	0.0	0.0	0.0	0.0	0.0	0.0	0.0	0.0	0.0	0.0	0.0	0.0	0.0
TREBALMAPOCHO	0.0	0.0	0.0	0.0	0.0	0.0	0.0	0.0	0.0	0.0	0.0	0.0	0.0	0.0	0.0	0.0	0.0	0.0	0.0	0.0	0.0	0.0	0.0	0.0	0.0	0.0	0.0
ELNOGAL	0.0	0.0	0.0	0.0	0.0	0.0	0.0	0.0	0.0	0.0	0.0	0.0	0.0	0.0	0.0	0.0	0.0	0.0	0.0	0.0	0.0	0.0	0.0	0.0	0.0	0.0	0.0
PFV-PMGD-JAVIERA-CARRERA	0.0	0.0	0.0	0.0	0.0	0.0	0.0	0.0	1.0	4.2	8.6	9.0	9.0	9.0	8.9	9.0	9.0	8.7	7.1	2.8	0.1	0.0	0.0	0.0	86.2	9.0	3.6
ESTANCILLA	0.0	0.0	0.0	0.0	0.0	0.0	0.0	0.0	0.0	0.0	0.0	0.0	0.0	0.0	0.0	0.0	0.0	0.0	0.0	0.0	0.0	0.0	0.0	0.0	0.0	0.0	0.0
PMGD-COPIULEMU	0.0	0.0	0.0	0.0	0.0	0.0	0.0	0.0	0.0	0.0	0.2	0.5	0.5	0.5	0.1	0.0	0.0	0.0	0.0	0.0	0.0	0.0	0.0	0.0	2.0	0.5	0.1
PFV-PMGD-BERLIOZ	0.0	0.0	0.0	0.0	0.0	0.0	0.0	0.0	0.0	0.0	0.0	0.0	0.0	0.0	0.0	0.0	0.0	0.0	0.0	0.0	0.0	0.0	0.0	0.0	0.0	0.0	0.0
PMGD-ELCAMPESINO1	0.0	0.0	0.0	0.0	0.0	0.0	0.0	0.0	0.0	0.0	0.0	0.0	0.0	0.0	0.0	0.0	0.0	0.0	0.0	0.0	0.0	0.0	0.0	0.0	0.0	0.0	0.0
PMGD-MIMBRE	0.0	0.0	0.0	0.0	0.0	0.0	0.0	0.0	0.0	0.0	0.0	0.0	0.0	0.0	0.0	0.0	0.0	0.0	0.0	0.0	0.0	0.0	0.0	0.0	0.0	0.0	0.0
SANTAIRENE	0.0	0.0	0.0	0.0	0.0	0.0	0.0	0.0	0.0	0.0	0.0	0.0	0.0	0.0	0.0	0.0	0.0	0.0	0.0	0.0	0.0	0.0	0.0	0.0	0.0	0.0	0.0
LASPAMPAS	0.0	0.0	0.0	0.0	0.0	0.0	0.0	0.0	0.0	0.0	0.0	0.0	0.0	0.0	0.0	0.0	0.0	0.0	0.0	0.0	0.0	0.0	0.0	0.0	0.0	0.0	0.0
TAMM	0.0	0.0	0.0	0.0	0.0	0.0	0.0	0.0	0.0	0.0	0.0	0.0	0.0	0.0	0.0	0.0	0.0	0.0	0.0	0.0	0.0	0.0	0.0	0.0	0.0	0.0	0.0
PMGD-YUMBEL	0.0	0.0	0.0	0.0	0.0	0.0	0.0	0.0	0.0	0.0	0.0	0.0	0.0	0.0	0.0	0.0	0.0	0.0	0.0	0.0	0.0	0.0	0.0	0.0	0.0	0.0	0.0
CURICO	0.0	0.0	0.0	0.0	0.0	0.0	0.0	0.0	0.0	0.0	0.0	0.0	0.0	0.0	0.0	0.0	0.0	0.0	0.0	0.0	0.0	0.0	0.0	0.0	0.0	0.0	0.0
CHILE_GEN	0.0	0.0	0.0	0.0	0.0	0.0	0.0	0.0	0.0	0.0	0.0	0.0	0.0	0.0	0.0	0.0	0.0	0.0	0.0	0.0	0.0	0.0	0.0	0.0	0.0	0.0	0.0
PMGD-ORAFTI	0.0	0.0	0.0	0.0	0.0	0.0	0.0	0.0	0.0	0.0	0.0	0.0	0.0	0.0	0.0	0.0	0.0	0.0	0.0	0.0	0.0	0.0	0.0	0.2	0.2	0.2	0.0
PMGD-ZAPALLAR	0.0	0.0	0.0	0.0	0.0	0.0	0.0	0.0	0.0	0.0	0.0	0.0	0.0	0.0	0.0	0.0	0.0	0.0	0.0	0.0	0.0	0.0	0.0	0.0	0.0	0.0	0.0
PMGD-TER-LA-GLORIA-21	0.0	0.0	0.0	0.0	0.0	0.0	0.0	0.0	0.0	0.0	0.0	0.0	0.0	0.0	0.0	0.0	0.0	0.0	0.0	0.0	0.0	0.0	0.0	0.0	0.0	0.0	0.0
PMGD-PFV-POMUYETO	0.0	0.0	0.0	0.0	0.0	0.0	0.0	0.0	0.8	1.9	2.2	2.2	2.2	2.2	2.1	2.2	2.2	2.2	2.0	0.8	0.0	0.0	0.0	0.0	22.9	2.2	1.0
ENERGIA BIOBIO	0.0	0.0	0.0	0.0	0.0	0.0	0.0	0.0	0.0	0.0	0.0	0.0	0.0	0.0	0.0	0.0	0.0	0.0	0.0	0.0	0.0	0.0	0.0	0.0	0.0	0.0	0.0
COELEMU	0.0	0.0	0.0	0.0	0.0	0.0	0.0	0.0	0.0	0.0	0.0	0.0	0.1	1.8	2.0	1.9	2.0	2.2	2.4	2.0	2.1	2.1	1.7	2.1	22.5	2.4	0.9
CAÑETE	0.8	0.0	0.0	0.0	0.0	0.0	0.0	0.0	0.0	0.0	0.0	0.0	0.0	0.0	0.0	0.0	0.0	0.0	0.0	0.0	0.0	0.0	0.0	0.0	0.8	0.8	0.0
TRONGOL	0.0	0.0	0.0	0.0	0.0	0.0	0.0	0.0	0.0	0.0	0.0	0.0	0.0	0.0	0.0	0.0	0.0	0.0	0.0	0.0	0.0	0.0	0.0	0.0	0.0	0.0	0.0
LEBU	0.0	0.0	0.0	0.0	0.0	0.0	0.0	0.0	0.0	0.0	0.0	0.0	0.0	0.0	0.0	0.0	0.0	0.0	0.0	0.0	0.0	0.0	0.0	0.0	0.0	0.0	0.0
TIRUA	0.0	0.0	0.0	0.0	0.0	0.0	0.0	0.0	0.0	0.0	0.0	0.0	0.0	0.0	0.0	0.0	0.0	0.0	0.0	0.0	0.0	0.0	0.0	0.0	0.0	0.0	0.0
CONTULMO	0.0	0.0	0.0	0.0	0.0	0.0	0.0	0.0	0.0	0.0	0.0	0.0	0.0	0.0	0.0	0.0	0.0	0.0	0.0	0.0	0.0	0.0	0.0	0.0	0.0	0.0	0.0
LOSALAMOS	0.0	0.0	0.0	0.0	0.0	0.0	0.0	0.0	0.0	0.0	0.0	0.0	0.0	0.0	0.0	0.0	0.0	0.0	0.0	0.0	0.0	0.0	0.0	0.0	0.0	0.0	0.0
JCE	0.0	0.0	0.0	0.0	0.0	0.0	0.0	0.0	0.0	0.0	0.0	0.0	0.0	0.0	0.0	0.0	0.0	0.0	0.0	0.0	0.0	0.0	0.0	0.0	0.0	0.0	0.0
HBS	0.0	0.0	0.0	0.0	0.0	0.0	0.0	0.0	0.0	0.0	0.0	0.0	0.0	0.0	0.0	0.0	0.0	0.0	0.0	0.0	0.0	0.0	0.0	0.0	0.0	0.0	0.0
HBS_GNL	0.0	0.0	0.0	0.0	0.0	0.0	0.0	0.0	0.0	0.0	0.0	0.0	0.0	0.0	0.0	0.0	0.0	0.0	0.0	0.0	0.0	0.0	0.0	0.0	0.0	0.0	0.0
ANCALI	0.0	0.0	0.0	0.0	0.0	0.0	0.0	0.0	0.0	0.0	0.0	0.0	0.0	0.0	0.0	0.0	0.0	0.0	0.0	0.0	0.0	0.0	0.0	0.0	0.0	0.0	0.0
QUITRALMAN	0.0	0.0	0.0	0.0	0.0	0.0	0.0	0.0	0.0	0.0	0.0	0.0	0.0	0.0	0.0	0.0	0.0	0.0	0.0	0.0	0.0	0.0	0.0	0.0	0.0	0.0	0.0
PICOLTUE	0.0	0.0	0.0	0.0	0.0	0.0	0.0	0.0	0.0	0.0	0.0	0.0	0.0	0.0	0.0	0.0	0.0	0.0	0.0	0.0	0.0	0.0	0.0	0.0	0.0	0.0	0.0
PMGD-BOLDO	0.0	0.0	0.0	0.0	0.0	0.0	0.0	0.0	0.0	0.0	0.0	0.0	0.0	0.0	0.0	0.0	0.0	0.0	0.0	0.0	0.0	0.0	0.0	0.0	0.0	0.0	0.0
PMGD-TER-LOS-PINOS	0.0	1.3	2.2	2.2	2.2	2.2	2.2	2.2	2.2	2.2	2.2	2.2	2.2	2.2	2.2	2.2	2.1	2.1	2.2	2.2	2.2	2.2	2.2	2.2	49.5	2.2	2.1
PFV-PMGD-AVEL-SOLAR	0.0	0.0	0.0	0.0	0.0	0.0	0.0	0.1	2.1	6.2	8.5	8.6	2.9	8.3	8.2	8.1	8.0	7.9	6.7	2.5	0.1	0.0	0.0	0.0	78.1	8.6	3.3
PMGD-LOSSAUCES	0.0	0.0	0.0	0.0	0.0	0.0	0.0	0.0	0.0	0.0	0.0	0.0	0.0	0.0	0.0	0.0	0.0	0.0	0.0	0.0	0.0	0.0	0.0	0.0	0.0	0.0	0.0
PMGD-LOSSAUCES-1	0.0	0.0	0.0	0.0	0.0	0.0	0.0	0.0	0.0	0.0	0.0	0.0	0.0	0.0	0.0	0.0	0.0	0.0	0.0	0.0	0.0	0.0	0.0	0.0	0.0	0.0	0.0
PMGD-LOSSAUCES-2	0.0	0.0	0.0	0.0	0.0	0.0	0.0	0.0	0.0	0.0	0.0	0.0	0.0	0.0	0.0	0.0	0.0	0.0	0.0	0.0	0.0	0.0	0.0	0.0	0.0	0.0	0.0
PMGD-MALLECO	0.0	0.0	0.0	0.0	0.0	0.0	0.0	0.0	0.0	0.0	0.0	0.0	0.0	0.0	0.0	0.0	0.0	0.0	0.0	0.0	0.0	0.0	0.0	0.0	0.0	0.0	0.0
CHUFKEN	0.0	0.0	0.0	0.0	0.0	0.0	0.0	0.0	0.0	0.0	0.0	0.0	0.0	0.0	0.0	0.0	0.0	0.0	0.0	0.0	0.0	0.0	0.0	0.0	0.0	0.0	0.0
CURACAUTIN	0.0	0.0	0.0	0.0	0.0	0.0	0.0	0.0	0.0	0.0	0.0	0.0	0.0	0.0	0.0	0.0	0.0	0.0	0.0	0.0	0.0	0.0	0.0	0.0	0.0	0.0	0.0
LONQUIMAY	0.0	0.0	0.0	0.0	0.0	0.0	0.0	0.0	0.0	0.0	0.0	0.0	0.0	0.0	0.0	0.0	0.0	0.0	0.0	0.0	0.0	0.0	0.0	0.0	0.0	0.0	0.0
EAGON	0.0	0.0	0.0	0.0	0.0	0.0	0.0	0.0	0.0	0.0	0.0	0.0	0.0	0.0	0.0	0.0	0.0	0.0	0.0	0.0	0.0	0.0	0.0	0.0	0.0	0.0	0.0
PMGD-TER-LOUSIANA-PACIFIC	0.0	0.0	0.0	0.0	0.0	0.0	0.0	0.0	0.0	0.0	0.0	0.0	0.0	0.0	0.0	0.0	0.0	0.0	0.0	0.0	0.0	0.0	0.0	0.0	0.0	0.0	0.0
PMGD-TER-LOUSIANA-PACIFIC-2	0.0	0.0	0.0	0.0	0.0	0.0	0.0	0.0	0.0	0.0	0.0	0.0	0.0	0.0	0.0	0.0	0.0	0.0	0.0	0.0	0.0	0.0	0.0	0.0	0.0	0.0	0.0
LPLAUTARO	0.0	0.0	0.0	0.0	0.0	0.0	0.0	0.0	0.0	0.0	0.0	0.0	0.0	0.0	0.0	0.0	0.0	0.0	0.0	0.0	0.0	0.0	0.0	0.0	0.0	0.0	0.0
PMGD-AROMOS	0.0	0.0	0.0	0.0	0.0	0.0	0.0	0.0	0.0	0.0	0.0	0.0	0.0	0.0	0.0	0.0	0.0	0.0	0.0	0.0	0.0	0.0	0.0	0.0	0.0	0.0	0.0
LPPANGUIPULLI	0.0	0.0	0.0	0.0	0.0	0.0	0.0	0.0	0.0	0.0	0.0	0.0	0.0	0.0	0.0	0.0	0.0	0.0	0.0	0.0	0.0	0.0	0.0	0.0	0.0	0.0	0.0
REY_DIESEL	0.0	0.0	0.0	0.0	0.0	0.0	0.0	0.0	0.0	0.0	0.0	0.0	0.0	0.0	0.0	0.0	0.0	0.0	0.0	0.0	0.0	0.0	0.0	0.0	0.0	0.0	0.0
SOUTHERN	0.0	0.0	0.0	0.0	0.0	0.0	0.0	0.0	0.0	0.0	0.0	0.0	0.0	0.0	0.0	0.0	0.0	0.0	0.0	0.0	0.0	0.0	0.0	0.0	0.0	0.0	0.0
WATTS-1	0.0	0.0	0.0	0.0	0.0	0.0	0.0	0.0	0.0	0.0	0.0	0.0	0.0	0.0	0.0	0.0	0.0	0.0	0.0	0.0	0.0	0.0	0.0	0.0	0.0	0.0	0.0
WATTS-2	0.0	0.0	0.0	0.0	0.0	0.0	0.0	0.0	0.0	0.0	0.0	0.0	0.0	0.0	0.0	0.0	0.0	0.0	0.0	0.0	0.0	0.0	0.0	0.0	0.0	0.0	0.0
SKRETTINGOSORNO	0.0	0.0	0.0	0.0	0.0	0.0	0.0	0.0	0.0	0.0	0.0	0.0	0.0	0.0	0.0	0.0	0.0	0.0	0.0	0.0	0.0	0.0	0.0	0.0	0.0	0.0	0.0
PMGD-TAMBORES	0.0	0.0	0.0	0.0	0.0	0.0	0.0	0.0	2.6	2.6	2.6	0.0	0.0	0.0	0.0	0.0	2.6	2.6	0.0	0.0	0.0	0.0	0.0	0.0	12.9	2.6	0.5
PMGD-CHIFIN	0.0	0.0	0.0	0.0	0.0	0.0	0.0	0.0	0.0	0.0	0.0	0.0	0.0	0.0	0.0	0.0	2.2	2.2	0.0	0.0	0.0	0.0	0.0	0.0	4.4	2.2	0.2
PMGD-LOS-NEGROS	0.0	0.0	0.0	0.0	0.0	0.0	0.0	0.0	2.7	2.7	2.7	0.0	0.0	0.0	0.0	0.0	2.7	2.7	0.0	0.0	0.0	0.0	0.0	0.0	13.4	2.7	0.6
PMGD-CAMPESINA	0.0	0.0	0.0	0.0	0.0	0.0	0.0	0.0	2.6	2.7	2.6	0.0	0.0	0.0	0.0	0.0	2.2	2.2	0.0	0.0	0.0	0.0	0.0	0.0	12.3	2.7	0.5
PMGD-RAPACO	0.0	0.0	0.0	0.0	0.0	0.0	0.0	0.0	2.4	2.1	2.1	0.0	0.0	0.0	0.0	0.0	2.4	2.1	0.0	0.0	0.0	0.0	0.0	0.0	11.2	2.4	0.5
PMGD-GAMI	0.0	0.0	0.0	0.0	0.0	0.0	0.0	0.0	2.7	2.7	2.7	0.0	0.0	0.0	0.0	0.0	0.8	2.6	0.0	0.0	0.0	0.0	0.0	0.0	11.4	2.7	0.5
PMGD-CIRUELILO	0.0	0.0	0.0	0.0	0.0	0.0	0.0	0.0	0.0	0.0	0.0	0.0	0.0	0.0	0.0	0.0	0.0	0.0	0.0	0.0	0.0	0.0	0.0	0.0	0.0	0.0	0.0
PMGD-CALAFATE	0.0	0.0	0.0	0.0	0.0	0.0	0.0	0.0	0.0	0.0	0.0	0.0	0.0	0.0	0.0	0.0	0.0	0.0	0.0	0.0	0.0	0.0	0.0	0.0	0.0	0.0	0.0
PMGD-ALERCE	0.0	0.0	0.0	0.0	0.0	0.0	0.0	0.0	0.0	0.0	0.0	0.0	0.0	0.0	0.0	0.0	0.0	0.0	0.0	0.0	0.0	0.0	0.0	0.0	0.0	0.0	0.0
MULTIEXPORT-1	0.0	0.0	0.0	0.0	0.0	0.0	0.0	0.0	0.0	0.0	0.0	0.0	0.0	0.0	0.0	0.0	0.0	0.0	0.0	0.0	0.0	0.0	0.0	0.0	0.0	0.0	0.0
MULTIEXPORT-2	0.0	0.0	0.0	0.0	0.0	0.0	0.0	0.0	0.0	0.0	0.0	0.0	0.0	0.0	0.0	0.0	0.0	0.0	0.0	0.0	0.0	0.0	0.0	0.0	0.0	0.0	0.0
PMGD-BLUEGATE	0.0	0.0	0.0	0.0	0.0	0.0	0.0	0.0	0.0	0.0	0.0	0.0	0.0	0.0	0.0	0.0	0.0	0.0	0.0	0.0	0.0	0.0	0.0	0.0	0.0	0.0	0.0
PMGD-RIO-AZUL	0.0	0.0	0.0	0.0	0.0	0.0	0.0	0.0	0.0	0.0	0.0	0.0	0.0	0.0	0.0	0.0	0.0	0.0	0.0	0.0	0.0	0.0	0.0	0.0	0.0	0.0	0.0
PMGD-DIESEL-CEREZO	0.0	0.0	0.0	0.0	0.0	0.0	0.0	0.0	0.0	0.0	0.0	0.0	0.0	0.0	0.0	0.0	0.0	0.0	0.0	0.0	0.0	0.0	0.0	0.0	0.0	0.0	0.0
PMGD-DON-PEDRO	0.0	0.0	0.0	0.0	0.0	0.0	0.0	0.0	0.0	0.0	0.0	0.0	0.0	0.0	0.0	0.0	0.0	0.0	0.0	0.0	0.0	0.0	0.0	0.0	0.0	0.0	0.0

RESUMEN DIARIO DE OPERACION DEL SEN

26-02-2025 26-02-2025

	1	2	3	4	5	6	7	8	9	10	11	12	13	14	15	16	17	18	19	20	21	22	23	24	TOT.DIA	DMAX.	DMED.
																									MWh	MWh/h	MWh/h
ELCANELO-1	0.0	0.0	0.0	0.0	0.0	0.0	0.0	0.0	0.0	0.0	0.0	0.0	0.0	0.0	0.0	0.0	0.0	0.0	0.0	0.0	0.0	0.0	0.0	0.0	0.0	0.0	0.0
SKRETTING	0.0	0.0	0.0	0.0	0.0	0.0	0.0	0.0	0.0	0.0	0.0	0.0	0.0	0.0	0.0	0.0	0.0	0.0	0.0	0.0	0.0	0.0	0.0	0.0	0.0	0.0	0.0
DANISCO	0.0	0.0	0.0	0.0	0.0	0.0	0.0	0.0	0.0	0.0	0.0	0.0	0.0	0.0	0.0	0.0	0.0	0.0	0.0	0.0	0.0	0.0	0.0	0.0	0.0	0.0	0.0
BIOMAR	0.0	0.0	0.0	0.0	0.0	0.0	0.0	0.0	0.0	0.0	0.0	0.0	0.0	0.0	0.0	0.0	0.0	0.0	0.0	0.0	0.0	0.0	0.0	0.0	0.0	0.0	0.0
PMGD-TER-EL-JARDIN	0.0	0.0	0.0	0.0	0.0	0.0	0.0	0.0	0.0	0.0	0.0	0.0	0.0	0.0	0.0	0.0	0.0	0.0	0.0	0.0	0.0	0.0	0.0	0.0	0.0	0.0	0.0
PMGD-DIESEL-COLACO-PARGUA	0.0	0.0	0.0	0.0	0.0	0.0	0.0	0.0	0.0	0.0	0.0	0.0	0.0	0.0	0.0	0.0	0.0	0.0	0.0	0.0	0.0	0.0	0.0	0.0	0.0	0.0	0.0
PIEDRAS-NEGRAS	0.0	1.4	2.6	2.7	2.7	2.6	2.7	2.7	2.7	2.7	2.7	2.7	2.7	2.7	2.7	2.7	2.7	2.7	2.7	2.7	2.6	2.5	2.6	2.7	60.2	2.7	2.5
SALMOFOOD-1	0.0	0.0	0.0	0.0	0.0	0.0	0.0	0.0	0.0	0.0	0.0	0.0	0.0	0.0	0.0	0.0	0.0	0.0	0.0	0.0	0.0	0.0	0.0	0.0	0.0	0.0	0.0
CHANGOS->CUMBRES C1	0.0	-0.1	-5.4	-34.4	-55.9	-63.3	-54.4	-101.4	-141.9	-133.4	-128.5	-131.1	-231.9	-259.6	-117.6	-10.9	83.7	226.9	197.1	68.3	-76.8	-174.6	-242.3	-337.8	-1725.1	226.9	-71.9
CHANGOS->CUMBRES C2	0.0	0.0	0.0	0.0	0.0	0.0	0.0	0.0	0.0	0.0	0.0	0.0	0.0	0.0	0.0	0.0	0.0	86.3	195.3	66.7	-78.3	-175.8	-243.4	-338.6	-487.7	195.3	-20.3
CUMBRES->CHANGOS C1	0.0	5.7	16.9	51.0	78.9	96.7	93.4	154.2	200.8	194.3	192.2	208.7	352.0	321.1	83.7	0.8	-79.5	-292.1	-317.9	-182.1	29.0	163.6	76.1	166.1	1613.6	352.0	67.2
CUMBRES->CHANGOS C2	0.0	0.0	0.0	0.0	0.0	0.0	0.0	0.0	0.0	0.0	0.0	0.0	0.0	39.6	82.8	-0.2	-80.6	-293.7	-319.7	-183.7	28.0	163.1	75.4	165.7	-323.3	165.7	-13.5
TOTAL HORA.	5134.3	5002.0	4864.6	4751.3	4767.7	4863.2	5178.7	5791.4	6574.2	7099.7	7395.5	7686.3	8116.0	8371.8	8338.7	8283.1	8051.7	7733.9	7620.0	7841.8	8205.2	8359.6	8269.3	8021.5	**166,321**		
TOTAL HORA. SING	117	30	24	24	39	55	134	195	277	331	530	576	642	731	1091	1370	1566	1964	2118	1926	1741	1636	1579	1465	**20,159**		
TOTAL SEN	5251	5032	4889	4775	4807	4918	5313	5986	6851	7431	7925	8263	8758	9102	9430	9653	9618	9698	9738	9768	9946	9995	9848	9486	**186,481**		
CONS. PROPIOS	130	133	133	138	135	134	137	137	137	137	137	137	109	109	109	113	135	128	128	132	132	132	138	136	**3,130**		
CONS. PROPIOS SING	17	17	11	9	8	9	9	9	14	11	16	16	15	15	15	15	19	14	42	43	36	40	49	43	**490**		
FLUJO CHANGOS->CUMBRES	0	0	-5	-34	-56	-63	-54	-101	-142	-133	-128	-131	-232	-260	-118	-11	84	313	392	135	-155	-350	-486	-676	**-2,213**		
PERDIDAS APROX.	117	112	105	99	99	103	117	143	182	212	230	249	272	288	295	299	287	282	279	277	282	279	263	235	**5,107**		
PERDIDAS APROX. SING	-7	-1	-1	-4	-6	-8	-12	-18	-23	-24	-29	-30	-31	-30	-25	-19	-14	-3	1	6	15	23	30	39	**-170**		
DEMANDA APROX.	4886	4758	4621	4480	4477	4563	4870	5410	6113	6617	6900	7170	7503	7715	7817	7860	7713	7637	7605	7568	7636	7598	7382	6973	**155,872**		
DEMANDA APROX. SING	107	14	20	53	93	117	191	305	427	478	672	722	889	1005	1219	1384	1477	1640	1683	1743	1844	1923	1986	2060	**22,051**		
HORA	1	2	3	4	5	6	7	8	9	10	11	12	13	14	15	16	17	18	19	20	21	22	23	24	DMAX :	8371.8	8372

ANEXO Nº3

Detalle del Movimiento de Centrales e Informe Diario del CDC correspondientes al día 26 de febrero de 2025

26-02-2025															SSCC	
Hora Movi.	Equipo	Central-Unidad	Configuración	Despacho	Estado	EO	Consigna	Consigna	Instrucción Cmg	Motivo	Zona Desacople	Condición	Neomante	Centro de	SSCC	BASEPOINT
00:07:00	-	PENON	PENON_DIESEL	80	N	-	PC	-	OM					ENLASA	-	-
00:20:00	-	CAMPICHE	CAMPICHE CAR	84	DN	DLC	PP	PCP	OM					AES ANDES	-	-
00:42:00	-	NEHUENCO-1	NEHUENCO-1_TG1_GN_A	160	N	LC	PMT	-	OM	Sincronizada TG.				COLBUN	-	-
01:06:00	-	NEHUENCO-1	NEHUENCO-1_TG1_GN_A	160	N	LC	MT	-	OM	MT estable.				COLBUN	-	-
01:51:00	-	TALTAL-2	TALTAL-2_GNL_E	63	N	LC	PMT	-	OM					ENEL GENERACION	-	-
01:53:00	-	SALVADOR	SALVADOR DIESEL	5	N	LC	MT	-	OM					SALVADOR	-	-
01:53:00	-	DALMAGRO	DALMAGRO DIESEL	3	N	LC	MT	PCP	OM					ENEL GENERACION	-	-
01:54:00	-	ANTILHUE-1	ANTILHUE-1 DIESEL	0	N	-	PS	-	OM					PRIME ENERGIA	-	-
01:57:00	-	ANTILHUE-2	ANTILHUE-2_DIESEL	0	N	-	PS	-	OM					PRIME ENERGIA	-	-
02:06:00	-	ANTILHUE-2	ANTILHUE-2_DIESEL	0	DN	-	FS	-	OM					PRIME ENERGIA	-	-
02:07:00	-	ANTILHUE-1	ANTILHUE-1_DIESEL	-	DN	-	FS	-	OM					PRIME ENERGIA	-	-
02:10:00	-	TRAPEN	TRAPEN DIESEL	0	N	LC	PS	-	OM					ENLASA	-	-
02:10:00	-	PENON	PENON DIESEL	0	N	-	PS	-	OM					ENLASA	-	-
02:12:00	-	PENON	PENON DIESEL	0	DN	-	FS	-	OM					ENLASA	-	-
02:12:00	-	CHILOE	CHILOE DIESEL	-	DN	DLC	FS	-	OM					ELEKTRAGEN CHILOE	-	-
02:13:00	-	TRAPEN	TRAPEN_DIESEL	0	DN	-	FS	-	OM					ENLASA	-	-
02:29:00	-	SALVADOR	SALVADOR_DIESEL	0	DN	DLC	FS	-	OM	F/S.				SALVADOR	-	-
02:29:00	-	DALMAGRO	DALMAGRO DIESEL	0	DN	DLC	FS	PCP	OM					ENEL GENERACION	-	-
03:09:00	-	NEHUENCO-2	NEHUENCO-2 TG1 GN A	160	N	LC	PMT	-	OM	Sincronizada TG.				COLBUN	-	-
03:10:00	-	TRINCAO DIESEL	TRINCAO DIESEL	0	N	LC	PS	-	OM					ENORCHILE	-	-
03:11:00	-	TER TENO GAS (U1-U26)	TENOGAS GLP	0	N	-	PS	-	OT					ENORCHILE	-	-
03:13:00	-	CIPRESES-1	CIPRESES_sinv	35	N	-	PC	-	OM			N		ENEL GENERACION	-	-
03:13:00	-	CIPRESES-2	CIPRESES_sinv	35	RO	-	PC	-	OM			N	LJ2024001465	ENEL GENERACION	-	-
03:13:00	-	CIPRESES-3	CIPRESES_sinv	28	LF	-	PC	PCP	OM			N	LJ2024001147	ENEL GENERACION	-	-
03:13:00	-		CIPRESES sinv	-						Cambio CMG					-	-
03:13:00	-	QUINTERO-1	QUINTERO-1 GN A	128	N	-	PC	-	OM					ENEL GENERACION	-	-
03:13:00	-	QUINTERO-2	QUINTERO-2 GN A	129	N	LC	PC	-	OM					ENEL GENERACION	-	-
03:13:00	-	RALCO-1	RALCO sinv	90	N	-	MT	-	OM			N		ENEL GENERACION	-	-
03:13:00	-	NEHUENCO-9B	NEHUENCO-9B_GN_A	60	N	LC	MT	-	OM					COLBUN	-	-
03:13:00	-	TALTAL-2	TALTAL-2_GNL_E	63	N	LC	MT	-	OM					ENEL GENERACION	-	-
03:13:00	-	CANDELARIA-2	CANDELARIA-2 GN A	60	N	-	MT	-	OM					COLBUN	-	-
03:13:00	-	CANDELARIA-1	CANDELARIA-1 GN A	60	N	LC	MT	-	OM					COLBUN	-	-
03:13:00	-	COLBUN-2	COLBUN sinv	100	N	-	MT	-	OM			A		COLBUN	-	-
03:13:00	-	ACONCAGUA	ENAPACONCAGUA_COGEN	42	N	-	PC	CF	OM					ENAP ACONCAGUA	-	-
03:13:00	-	CANUTILLAR-1	CANUTILLAR	80	N	-	PC	-	OM			N		COLBUN	-	-
03:13:00	-	CANUTILLAR-2	CANUTILLAR	80	N	-	PC	-	OM			N		COLBUN	-	-
03:13:00	-	NEHUENCO-1	NEHUENCO-1 TG1 GN A	220	N	-	PC	-	OM	F/S TG				COLBUN	-	-
03:13:00	-	LOSVIENTOS	LOSVIENTOS GN A	68	N	-	MT	MTP	OM	CSG				GENERADORA METROPOLITANA	-	-
03:13:00	-	SANISIDRO-1	SANISIDRO-1 TG1 GN A	220	RO	-	PC	-	OM				LJ2024000720	ENEL GENERACION	-	-
03:13:00	-	SANTAFE	SANTAFE BL1+BL2+BL3+BL4 COGEN	50	N	-	PC	-	OM					SANTA FE	-	-
03:13:00	-	SANISIDRO-2	SANISIDRO-2 TG1 GN A	268	N	-	PC	-	OM					ENEL GENERACION	-	-
03:13:00	-	COLMITO	COLMITO_GN_A	58	N	-	PC	-	OM					CARDONES	-	-
03:13:00	-	ESCUADRON	ESCUADRON_COGEN	1	LF	-	PC	PCP	OT				LJ2024001220 - IF20250200xxx	ESCUADRON	-	-
03:13:00	-	LAUTARO-1	LAUTARO-1_BL1+BL2_COGEN	26	N	-	PC	-	OM					COMASA	-	-
03:13:00	-	ARAUCO	ARAUCO_COGEN	24	N	-	PC	-	OM					ARAUCO	-	-
03:13:00	-	MASISA	MASISA_COGEN	11	N	-	PC	-	OT					STS	-	-
03:13:00	-	CELCO	CELCO BL1 COGEN	8	N	-	PC	-	OM					ARAUCO	-	-
03:13:00	-	ELTORO-1	ELTORO sinv	2	N	-	CI	-	OM	-		N		ENEL GENERACION	-	-
03:13:00	-	ELTORO-3	ELTORO sinv	36	N	-	CI	-	OM	-		N		ENEL GENERACION	-	-
03:13:00	-	ELTORO-4	ELTORO_sinv	36	N	-	CI	-	OM	-		N		ENEL GENERACION	-	-
03:13:00	-	VINALES	VINALES_BL1+BL2_COGEN	22	N	-	PC	-	OT					ARAUCO	-	-
03:13:00	-	VALDIVIA	VALDIVIA_BL1+BL2+BL3_COGEN_EUCA	21	N	-	PC	-	OM					ARAUCO	-	-
03:13:00	-	LOMALOSCOLORADOS-2	LOMALOSCOLORADOS-2 BIOGAS	18	N	-	PC	-	OT					KDM	-	-
03:13:00	-	NUEVAALDEA-3	NUEVAALDEA BL1+BL2+BL3 COGEN	37	N	-	PC	-	OM					ARAUCO	-	-
03:13:00	-	SANTAMARTA	SANTAMARTA_COGEN	14	N	-	PC	-	OM					SANTA MARTA	-	-
03:13:00	-	ENAPBIOBIO	ENAPBIOBIO COGEN	75	N	-	PC	-	OM					ENAP BIOBIO	-	-
03:13:00	-	YUNGAY-2	YUNGAY-2_GN_A	0	N	-	PS	-	OM					CARDONES	-	-
03:13:00	-	YUNGAY-3	YUNGAY-3_GN_A	0	N	-	PS	-	OM					CARDONES	-	-
03:13:00	-	PEHUENCHE-2	PEHUENCHE	126	N	-	MT	-	OM			A		ENEL GENERACION	-	-
03:13:00	-	TER TENO (U1-U36)	TENO DIESEL	30	N	LC	CI	-	SS	SS.				ENLASA	-	-
03:18:00	-	TRINCAO DIESEL	TRINCAO DIESEL	0	DN	DLC	FS	-	OM					ENORCHILE	-	-
03:19:00	-	TER TENO GAS (U1-U26)	TENOGAS GLP	0	DN	-	FS	-	OM					ENORCHILE	-	-
03:25:00	-	YUNGAY-2	YUNGAY-2_GN_A	0	DN	-	FS	-	OM					CARDONES	-	-
03:26:00	-	YUNGAY-3	YUNGAY-3_GN_A	0	DN	-	FS	-	OM					CARDONES	-	-
03:32:00	-	NEHUENCO-1	NEHUENCO-1_TG1_GN_A	220	N	LC	PC	-	OM					COLBUN	-	-
03:50:00	-	RALCO-1	RALCO sinv	0	N	-	PS	-	OM			N		ENEL GENERACION	-	-
03:55:00	-	RALCO-1	RALCO sinv	0	DN	-	FS	-	OM			N		ENEL GENERACION	-	-
03:56:00	-	ELTORO-2	ELTORO sinv	51	N	-	CI	-	OM	-		N		ENEL GENERACION	-	-
03:56:00	-	CANDELARIA-1	CANDELARIA-1_GN_A	0	DN	DLC	FS	-	OM					COLBUN	-	-
03:58:00	-	CANDELARIA-2	CANDELARIA-2_GN_A	0	DN	-	FS	-	OM					COLBUN	-	-
04:01:00	-	MAULE	MAULE DIESEL	0	N	LC	PS	-	OM					ELEKTRAGEN MAULE	-	-
04:01:00	-	CONSTITUCION	CONSTITUCION DIESEL	0	N	-	PS	-	OM					ELEKTRAGEN MAULE	-	-
04:07:00	-	CONSTITUCION	CONSTITUCION DIESEL	0	DN	-	FS	-	OM					ELEKTRAGEN MAULE	-	-
04:10:00	-	MAULE	MAULE DIESEL	0	DN	DLC	FS	-	OM					ELEKTRAGEN MAULE	-	-
04:14:00	-	NEHUENCO-9B	NEHUENCO-9B_GN_A	-	N	LC	PS	-	OM					COLBUN	-	-
04:28:00	-	NEHUENCO-9B	NEHUENCO-9B_GN_A	0	DN	-	FS	-	OM					COLBUN	-	-
04:31:00	-	ATACAMA-1	ATACAMA-1TG1A_TG1A_GNL_E	63	N	LC	MT	-	OM					ENEL GENERACION	-	-
04:51:00	-	CANDELARIA-1	CANDELARIA-1 GN A	0	N	LC	PS	-	OM					COLBUN	-	-
04:51:00	-	CANDELARIA-2	CANDELARIA-2 GN A	0	N	-	PS	-	OM					COLBUN	-	-
05:12:00	-	NEHUENCO-2	NEHUENCO-2 TG1+TV1 GN A	160	N	LC	PMT	-	OM	Sincronizada componente TV.				COLBUN	-	-
05:51:00	-	EPACIFICO	EPACIFICO COGEN	16	N	LC	PC	CF	OM	Sincronizada.				ENERGIA PACIFICO	-	-
06:15:00	-	RAPEL-1	RAPEL	45	DN	-	PP	-	OM			N		ENEL GENERACION	-	-
06:18:00	-	RAPEL-2	RAPEL	40	DN	-	PP	-	OM			N		ENEL GENERACION	-	-
06:20:00	-	PEHUENCHE-1	PEHUENCHE	126	DN	-	PP	-	OM			A		ENEL GENERACION	-	-
06:20:00	-	NEHUENCO-9B	NEHUENCO-9B GN A	60	DN	-	PP	-	OM					COLBUN	-	-
06:20:00	-	RAPEL-1	RAPEL	75	N	-	PC	-	OM			N		ENEL GENERACION	-	-
06:20:00	-		RAPEL	0						Cambio CMG					-	-
06:23:00	-	EPACIFICO	EPACIFICO_COGEN	16	N	LC	PC	CF	OM	Sincronizada.				ENERGIA PACIFICO	-	-
06:23:00	-	RAPEL-2	RAPEL	75	N	-	PC	-	OM			N		ENEL GENERACION	-	-
06:30:00	-	TER TENO (U1-U36)	TENO_DIESEL	0	N	LC	PS	-	OM	SS.				ENLASA	-	-
06:30:00	-	NUEVARENCA	NUEVARENCA TG1+TV1 GN A	160	DN	DLC	PP	-	OM					GENERADORA METROPOLITANA	-	-
06:36:00	-	TER TENO (U1-U36)	TENO DIESEL	0	DN	DLC	FS	-	OM	SS.				ENLASA	-	-
06:36:00	-	RAPEL-3	RAPEL	58	DN	-	PP	MTP	OM			N		ENEL GENERACION	-	-
06:36:00	-	RAPEL-4	RAPEL	58	DN	-	PP	MTP	OM			N		ENEL GENERACION	-	-
06:36:00	-	RAPEL-5	RAPEL	65	DN	-	PP	PCP	OM			N		ENEL GENERACION	-	-
06:37:00	-	ATACAMA-2	ATACAMA-2TG2A_TG2A_GNL_E	63	LF	-	PMT	PCP	SS	SS.			LJ2019001953 - LJ2021001953 - LJ2022001252 - LJ2024001947	ENEL GENERACION	-	-
06:40:00	-	CANDELARIA-2	CANDELARIA-2 GN A	60	DN	-	PP	-	OM					COLBUN	-	-
06:40:00	-	RAPEL-4	RAPEL	58	N	-	MT	MTP	OM			N		ENEL GENERACION	-	-
06:41:00	-	RAPEL-3	RAPEL	75	N	-	PC	MTP	OM			N		ENEL GENERACION	-	-
06:41:00	-	RAPEL-5	RAPEL	65	N	-	MT	PCP	OM			N		ENEL GENERACION	-	-
06:42:00	-	NEHUENCO-9B	NEHUENCO-9B_GN_A	60	N	-	PMT	-	OM					COLBUN	-	-
06:48:00	-	NEHUENCO-9B	NEHUENCO-9B_GN_A	60	N	-	MT	-	OM					COLBUN	-	-
06:48:00	-	NEHUENCO-9B	NEHUENCO-9B GN A	108	N	-	PC	-	OM					COLBUN	-	-
06:51:00	-	RAPEL-5	RAPEL	0	N	-	PS	PCP	OM			N		ENEL GENERACION	-	-
06:52:00	-	RAPEL-3	RAPEL	58	N	-	MT	MTP	OM			N		ENEL GENERACION	-	-
06:54:00	-	RAPEL-5	RAPEL	0	DN	-	FS	PCP	OM			N		ENEL GENERACION	-	-
07:02:00	-	NEHUENCO-2	NEHUENCO-2_TG1+TV1_GN_A	411	N	LC	PC	-	OM					COLBUN	-	-
07:14:00	-	CHAGUAL	CHAGUAL_DIESEL	0	N	-	PS	-	OM					PRIME ENERGIA	-	-
07:14:00	-	COMBARBALA	COMBARBALA DIESEL	0	N	-	PS	-	OM					SIN CENTRO DE CONTROL	-	-
07:16:00	-	TERMOPACIFICO	TERMOPACIFICO_DIESEL	0	N	-	PS	-	OM					PRIME ENERGIA	-	-
07:25:00	-	RAPEL-3	RAPEL	75	N	-	PC	MTP	OM			N		ENEL GENERACION	-	-
07:45:00	-		CANDELARIA-2 GN A	-						Cambio CMG					-	-
07:45:00	-	RAPEL-3	RAPEL	75	N	-	PC	MTP	OM			N		ENEL GENERACION	-	-
07:45:00	-	RAPEL-4	RAPEL	75	N	-	PC	MTP	OM			N		ENEL GENERACION	-	-
07:45:00	-	RAPEL-5	RAPEL	65	DN	-	PP	PCP	OM			N		ENEL GENERACION	-	-
07:45:00	-	PEHUENCHE-1	PEHUENCHE	270	N	-	PC	-	OM			N		ENEL GENERACION	-	-
07:45:00	-	PEHUENCHE-2	PEHUENCHE	270	N	-	PC	-	OM			N		ENEL GENERACION	-	-
07:45:00	-	ATACAMA-2	ATACAMA-2TG2A_TG2A_GNL_E	115	LF	-	PC	PCP	OM	SS.			LJ2019001953 - LJ2021001953 - LJ2022001252 - LJ2024001947	ENEL GENERACION	-	-

26-02-2025															SSCC	
Hora Movi.	Equipo	Central-Unidad	Configuración	Despacho	Estado	EO	Consigna	Consigna	Instrucción Cmg	Motivo	Zona Desacople	Condición	Neomante	Centro de	SSCC	BASEPOINT
00:07:00	-	PENON	PENON_DIESEL	80	N	-	PC	-	OM					ENLASA	-	-
07:48:00	-	RAPEL-5	RAPEL	70	N	-	PC	PCP	OM			N		ENEL GENERACION	-	-
08:02:00	-		COLBUN_sinv	-						Cambio CMG					-	-
08:02:00	-	COLBUN-2	COLBUN_sinv	237	N	-	PC	-	OM			A		COLBUN	-	-
08:02:00	-	COLBUN-1	COLBUN_sinv	237	N	-	PC	-	OM			A		COLBUN	-	-
08:24:00	-	SANISIDRO-2	SANISIDRO-2_TG1+TV1_GN_A	-	N	-	PMT	-	OM	E/S TV				ENEL GENERACION	-	-
08:30:00	-	TARAPACA-TGTAR	TARAPACA-TGTAR_DIESEL	5	N	LC	MT	-	OM					ENEL GENERACION	-	-
09:00:00	-	KELAR	KELAR-TG1_TG1_DIESEL	95	N	LC	PMT	-	OM	E/S TG1				KELAR	-	-
09:15:00	-		QUINTERO-2_GN_A	-						Cambio CMG					-	-
09:15:00	-	PEHUENCHE-1	PEHUENCHE	126	N	-	MT	-	OM			N		ENEL GENERACION	-	-
09:15:00	-	CIPRESES-1	CIPRESES_sinv	0	N	-	MT	-	OM			N		ENEL GENERACION	-	-
09:15:00	-	CIPRESES-2	CIPRESES_sinv	20	RO	-	MT	-	OM			N	LJ2024001465	ENEL GENERACION	-	-
09:15:00	-	CIPRESES-3	CIPRESES_sinv	0	LF	-	MT	PCP	OM			N	LJ2024001147	ENEL GENERACION	-	-
09:15:00	-	COLBUN-2	COLBUN_sinv	100	N	-	MT	-	OM			A		COLBUN	-	-
09:15:00	-	RAPEL-1	RAPEL	45	N	-	MT	-	OM			N		ENEL GENERACION	-	-
09:15:00	-	RAPEL-2	RAPEL	40	N	-	MT	-	OM			N		ENEL GENERACION	-	-
09:15:00	-	RAPEL-3	RAPEL	58	N	-	MT	MTP	OM			N		ENEL GENERACION	-	-
09:15:00	-	RAPEL-4	RAPEL	58	N	-	MT	MTP	OM			N		ENEL GENERACION	-	-
09:15:00	-	RAPEL-5	RAPEL	65	N	-	MT	PCP	OM			N		ENEL GENERACION	-	-
09:15:00	-	LOSVIENTOS	LOSVIENTOS_GN_A	68	N	-	MT	MTP	OM					GENERADORA METROPOLITANA	-	-
09:15:00	-	PEHUENCHE-2	PEHUENCHE	126	N	-	MT	-	OM			N		ENEL GENERACION	-	-
09:15:00	-	CANDELARIA-2	CANDELARIA-2_GN_A	60	N	-	MT	-	OM					COLBUN	-	-
09:15:00	-	COLBUN-1	COLBUN_sinv	100	N	-	MT	-	OM			A		COLBUN	-	-
09:20:00	-	RAPEL-5	RAPEL	0	DN	-	FS	PCP	OM			N		ENEL GENERACION	-	-
09:26:00	-	RAPEL-5	RAPEL	0	N	-	PS	PCP	OM			N		ENEL GENERACION	-	-
09:26:00	-	COLBUN-1	COLBUN_sinv	0	N	-	PS	-	OM			A		COLBUN	-	-
09:35:00	-	COLBUN-1	COLBUN_sinv	0	DN	-	FS	-	OM			A		COLBUN	-	-
09:47:00	-	PANGUE-2	PANGUE_RALCO_sinv	20	N	-	MT	MTP	RE	MT EVENTUAL		N		ENEL GENERACION	-	-
09:51:00	-	TRINCAO_DIESEL	TRINCAO_DIESEL	1	DN	DLC	PP	-	OM					ENORCHILE	-	-
09:52:00	-	TRAPEN	TRAPEN_DIESEL	1	DN	-	PP	-	OM					ENLASA	-	-
09:52:00	-		TRAPEN_DIESEL	-						Cambio CMG	LT 220 kV Lastarria - Ciruelos				-	-
09:54:00	-	-	-	-	-	-	-	-	-	Inicia Ctx LT 220 kV Lastarria - Ciruelos	LT 220 kV Lastarria - Ciruelos	-	-	-	-	-
09:54:00	-	VALDIVIA	VALDIVIA_BL1+BL2+BL3+BL4_COGEN_EUCA	21	N	-	PC	-	OM		LT 220 kV Lastarria - Ciruelos			ARAUCO	-	-
10:13:00	-	TRINCAO_DIESEL	TRINCAO_DIESEL	18	N	LC	PC	-	OM		LT 220 kV Lastarria - Ciruelos			ENORCHILE	-	-
10:18:00	-	RAPEL-4	RAPEL	0	N	-	PS	MTP	OM			N		ENEL GENERACION	-	-
10:20:00	-	KELAR	KELAR-TG1_TG1_DIESEL	95	N	LC	MT	-	OM	MT estable				KELAR	-	-
10:23:00	-	COLBUN-2	COLBUN_sinv	0	N	-	PS	-	OM			A		COLBUN	-	-
10:25:00	-	RAPEL-3	RAPEL	0	N	-	PS	MTP	OM			N		ENEL GENERACION	-	-
10:34:00	-	TRAPEN	TRAPEN_DIESEL	10	N	LC	CI	-	OM		LT 220 kV Lastarria - Ciruelos			ENLASA	-	-
10:39:00	-	GUACOLDA-3	GUACOLDA-3_CAR	45	LF	-	MT	-	OM				LJ2024002073	ENLASA	-	-
10:53:00	-		SANISIDRO-2_TG1+TV1_GN_A	-						Cambio CMG					-	-
10:53:00	-	SANISIDRO-2	SANISIDRO-2_TG1+TV1_GN_A	399	N	-	PC	-	OM	MT estable, sube a PC				ENEL GENERACION	-	-
10:53:00	-	QUINTERO-2	QUINTERO-2_GN_A	65	N	LC	MT	-	OM					ENEL GENERACION	-	-
10:53:00	-	QUINTERO-1	QUINTERO-1_GN_A	65	N	-	MT	-	OM					ENEL GENERACION	-	-
10:53:00	-	NEHUENCO-1	NEHUENCO-1_TG1_GN_A	160	N	LC	MT	-	OM					COLBUN	-	-
10:59:00	-	MEJILLONES-CTM3	MEJILLONES-CTM3_TG1_GNL_B	91	N	LC	PMT	-	OM	E/S TG				ENGIE	-	-
11:04:00	-	GUACOLDA-5	GUACOLDA-5_CAR	38	LF	-	PMT	-	OM				LJ2024002075 - IF20250200xxx	ENLASA	-	-
11:05:00	-	ENAPBIOBIO	ENAPBIOBIO_COGEN	75	N	-	PC	-	OM					ENAP BIOBIO	-	-
11:12:00	-	TRAPEN	TRAPEN_DIESEL	50	N	LC	CI	-	OM		LT 220 kV Lastarria - Ciruelos			ENLASA	-	-
11:13:00	-	SANISIDRO-1	SANISIDRO-1_TG1_GN_A	113	RO	-	MT	-	OM				LJ2024000720	ENEL GENERACION	-	-
11:44:00	-	GUACOLDA-4	GUACOLDA-4_CAR	38	RO	-	PMT	PCP	OM				LJ2024002074 - IF2025000xxx	ENLASA	-	-

COORDINADOR
ELÉCTRICO NACIONAL

INFORME DIARIO

Miércoles 26 de Febrero del 2025

DESVIACIONES DE LA PROGRAMACION

1.1. Centrales

Centrales	Prog.	Real	Desv %	Estado
BESS Alfalfal VR1	0.0	0.0	-	DF
BESS Alfalfal VR2	73.7	221.1	+199.98 %	LF
BESS Andes	-	0.0	-	
BESS Andes IV	457.8	132.3	-71.10 %	
BESS Andes Solar IIA	289.7	83.6	-71.15 %	LF
BESS Andes Solar IIB	667.8	124.5	-81.36 %	
BESS Angamos	-	0.0	-	
BESS Arica	0.0	0.0	-	
BESS Capricornio	264.4	60.2	-77.23 %	
BESS Cochrane	-	0.0	-	LF
BESS Coya	432.0	149.8	-65.33 %	
BESS Diego de Almagro Sur	32.0	16.0	-49.98 %	
BESS Don Humberto	92.5	76.4	-17.49 %	RO
BESS El Manzano	120.0	77.9	-35.06 %	
BESS La Cabaña	163.2	85.6	-47.55 %	
BESS Nueva Imperial	0.0	0.0	-	
BESS Nuevo Quillagua	-	0.0	-	
BESS Punta Sierra	1.1	6.6	+479.55 %	
BESS Salvador	233.7	0.0	-100.00 %	
BESS San Andrés	199.7	0.0	-100.00 %	
BESS Tamaya	500.6	101.7	-79.69 %	
BESS Uribe Solar	2.3	0.0	-100.00 %	
CSP Cerro Dominador	0.0	0.0	-	
GEO Cerro Pabellon	384.0	88.7	-76.91 %	
HE Angostura	1145.0	1044.0	-8.82 %	RO
HE Antuco	3783.6	3795.4	+0.31 %	RO
HE Canutillar	2797.7	3623.0	+29.50 %	
HE Cipreses	482.8	1368.7	+183.50 %	
HE Colbún	3059.0	4101.0	(*) +34.06 %	
HE El Toro	6825.1	6336.3	-7.16 %	RO
HE Los Cóndores	2361.6	1027.4	(*) -56.50 %	P
HE Machicura	648.0	648.0	-	MM, LF, RO
HE Pangue	1354.2	2200.9	+62.52 %	RO
HE Pehuenche	1987.3	4055.6	(*) +104.07 %	RO
HE Pilmaiquén	266.0	235.4	-11.52 %	MM, RO
HE Ralco	1940.2	4054.6	(*) +108.98 %	RO
HE Rapel	773.0	4064.0	(*) +425.75 %	RO
HP Abanico	738.2	720.0	-2.46 %	RO
HP Alfalfal	1953.5	3260.8	(*) +66.92 %	RO
HP Alfalfal 2	0.0	0.0	-	
HP Ancoa	499.2	421.3	-15.60 %	LF
HP Blanco	779.0	0.0	-100.00 %	

Centrales	Prog.	Real	Desv %	Estado
PMG HP La Confianza	0.0	0.0	-	PMG
PMG HP Llauquereo	0.0	0.0	-	PMG
PMG HP MC1	43.1	45.3	+5.21 %	PMG
PMG HP MC2	12.6	13.3	+5.54 %	PMG
PMG HP MC3	9.6	7.2	-24.58 %	PMG
PMG HP Mariposas	72.0	65.4	-9.17 %	PMG
PMG HP Nalcas	48.0	59.1	+23.17 %	PMG
PMG HP Ojos de Agua	116.4	125.7	+8.01 %	PMG
PMG HP Palacios	29.0	16.0	-44.80 %	PMG
PMG HP Piedras Negras	64.6	64.7	+0.06 %	PMG
PMG HP Pulelfu	62.4	60.3	-3.37 %	PMG
PMG HP Punta del Viento	70.8	66.9	-5.45 %	PMG
PMG HP Renaico	94.9	0.0	-100.00 %	PMG
PMG HP Río Huasco	38.7	29.1	-24.74 %	PMG
PMG HP San Clemente	103.2	104.5	+1.26 %	PMG
PMG PE La Esperanza	141.4	146.6	+3.66 %	PMG
PMG PFV Alto del Sol	0.0	0.0	-	PMG
PMG PFV Antay	84.5	70.6	-16.50 %	PMG
PMG PFV Caracas II	59.6	41.8	-29.86 %	PMG
PMG PFV Castilla	15.9	16.3	+2.77 %	PMG
PMG PFV Chercan	51.9	43.0	-17.25 %	PMG
PMG PFV De los Andes	74.9	1.3	-98.24 %	PMG
PMG PFV Del Desierto	67.7	4.2	-93.74 %	PMG
PMG PFV Don Oscar	53.4	46.3	-13.39 %	PMG
PMG PFV Emilia	0.0	0.0	-	PMG
PMG PFV Espiga de Oro	23.5	24.3	+3.04 %	PMG
PMG PFV Llancay	0.0	0.0	-	PMG
PMG PFV Loma Los Colorados	8.3	3.4	-58.83 %	PMG, P
PMG PFV Lucas Solar	50.0	52.0	+4.12 %	PMG
PMG PFV Machicura	89.7	54.6	-39.13 %	PMG
PMG PFV North West	89.0	81.9	-7.95 %	PMG
PMG PFV Palermo	79.6	61.9	-22.23 %	PMG
PMG PFV Pataguilla	7.8	59.0	+661.68 %	PMG
PMG PFV Peumo Yungay	0.0	0.0	-	PMG
PMG PFV Pilar Los Amarillos	15.2	15.2	+0.02 %	PMG
PMG PFV Piloto Cardones	1.1	0.7	-33.64 %	PMG
PMG PFV Puerto Seco	93.8	87.9	-6.29 %	PMG
PMG PFV Quilmo	85.9	86.0	+0.14 %	PMG
PMG PFV Raulí	-	0.0	-	PMG
PMG PFV SDGx01	9.9	0.0	-100.00 %	PMG, DF
PMG PFV Sol del Norte	69.3	2.6	-96.21 %	PMG
PMG PFV Teno Solar	48.4	48.5	+0.08 %	PMG

Centrales	Prog.	Real	Desv %	Estado
HP Capullo	84.0	81.3	-3.21 %	
HP Carilafquen	264.0	289.7	+9.75 %	
HP Chacabuquito	0.0	0.0	-	DF
HP Chacayes	1538.6	1941.4	+26.18 %	
HP Chapiquina	147.0	89.7	-38.98 %	
HP Convento Viejo	93.6	86.2	-7.94 %	
HP Coya	0.0	0.0	-	
HP Cumbres	148.8	144.6	-2.82 %	
HP Curillinque	1425.3	1529.6	+7.32 %	
HP Digua	0.0	0.0	-	
HP El Paso	570.0	509.9	-10.54 %	
HP El Pinar	0.0	0.0	-	P
HP Florida II	280.0	304.2	+8.64 %	
HP Guayacán	237.7	240.6	+1.22 %	
HP Hornitos	0.0	613.2	GNP	DF
HP Isla	1143.1	1229.9	+7.60 %	
HP Itata	0.0	0.0	-	RO
HP Juncal	539.0	433.4	-19.59 %	
HP La Confluencia	1971.2	2195.6	+11.38 %	RO
HP La Higuera	2275.0	2553.2	+12.23 %	RO
HP La Mina	435.5	252.2	-42.09 %	
HP Laja I	0.0	0.0	-	MM
HP Las Lajas	0.0	0.0	-	
HP Lican	99.0	114.2	+15.33 %	MM
HP Lircay	456.0	419.0	-8.11 %	DF
HP Loma Alta	635.0	611.6	-3.70 %	RO
HP Los Hierros	8.0	0.0	-100.00 %	RO
HP Los Hierros II	0.0	0.0	-	
HP Los Molles	75.9	94.9	+24.91 %	RO
HP Los Quilos	614.0	508.6	-17.17 %	
HP Maitenes	0.0	0.0	-	DF
HP Malalcahuello	0.0	0.0	-	
HP Mampil	131.0	134.9	+3.01 %	
HP Mocho	0.0	0.0	-	
HP Palmucho	698.4	204.5	-70.72 %	
HP Peuchen	192.0	187.9	-2.12 %	
HP Providencia	24.0	40.0	+66.67 %	
HP Pullinque	239.0	127.3	-46.73 %	
HP Puntilla	391.6	356.6	-8.94 %	RO
HP Queltehues	965.0	931.3	-3.50 %	RO
HP Quilleco	0.0	0.0	-	MM
HP Rio Picoiquen	9.6	10.9	+13.33 %	
HP Rucatayo	208.0	265.0	+27.41 %	
HP Rucue	0.0	0.0	-	MM, RO
HP Río Colorado	52.8	56.2	+6.44 %	
HP San Andres	921.0	873.3	-5.18 %	
HP San Ignacio	0.0	0.0	-	
HP Sauzal	1618.0	1177.4	-27.23 %	
HP Sauzal 60 Hz	-	0.0	-	
HP Sauzalito	156.7	133.0	-15.11 %	
HP Volcán	271.4	169.1	-37.70 %	RO

Centrales	Prog.	Real	Desv %	Estado
PMG PFV Venezia	75.5	82.8	+9.61 %	PMG
PMG PFV Villa Longaví	79.0	85.6	+8.40 %	PMG
PMG TER Aguas Blancas	0.0	29.6	-	PMG
PMG TER CMPC Tissue	-	7.3	-	PMG
PMG TER Calle Calle	0.0	0.0	-	PMG, DF
PMG TER Celco	100.2	108.7	+8.49 %	PMG
PMG TER Chiloé	0.0	0.0	-	PMG
PMG TER Concón	0.0	0.0	-	PMG
PMG TER Constitución	0.0	0.0	-	PMG
PMG TER El Totoral	0.0	0.0	-	PMG
PMG TER Las Vegas	0.0	0.0	-	PMG
PMG TER Licantén	0.0	0.0	-	PMG, DF
PMG TER Linares Norte	0.0	0.0	-	PMG
PMG TER Maule	0.0	0.0	-	PMG
PMG TER Placilla	0.0	0.0	-	PMG
PMG TER Quintay	0.0	-	-	PMG
PMG TER San Gregorio	0.0	0.0	-	PMG
PMGD PFV EL TRIUNFO	0.0	0.0	-	
TER Andes Generación Diésel	0.0	0.0	-	
TER Andes Generación FO6	0.0	0.0	-	
TER Angamos-ANG1	4690.6	218.9	(*) -95.33 %	RO
TER Angamos-ANG2	4745.2	0.0	(*) -100.00 %	RO
TER Antilhue	0.0	193.7	GNP	
TER Arauco	408.0	0.0	-100.00 %	
TER Arauco MAPA	288.0	264.9	-8.04 %	P
TER Arica-GMAR	0.0	74.3	GNP	
TER Arica-M1AR	0.0	9.6	GNP	LF
TER Arica-M2AR	0.0	7.1	GNP	
TER Atacama 1 Diésel	0.0	0.0	-	LF
TER Atacama 1 GNL	4417.9	1963.1	(*) -55.56 %	RO
TER Atacama 1 Gas Arg	0.0	0.0	-	
TER Atacama 2 Diésel	0.0	0.0	-	LF
TER Atacama 2 GNL	1958.5	2649.1	+35.26 %	LF, RO
TER Atacama 2 Gas Arg	0.0	0.0	-	
TER CBB Centro Diésel	0.0	0.0	-	LF
TER CBB Centro FO6	0.0	0.0	-	
TER CMPC Cordillera GNL	0.0	0.0	-	
TER CMPC Cordillera Gas Arg	0.0	0.0	-	DF, LF
TER CMPC Laja	0.0	0.0	-	LF
TER CMPC Pacífico	414.7	639.8	+54.28 %	
TER CMPC Santa Fe	120.0	149.0	+24.20 %	
TER Campiche	4578.6	515.0	(*) -88.75 %	
TER Candelaria 1 Diésel	0.0	0.0	-	
TER Candelaria 1 GNL	0.0	340.0	GNP	
TER Candelaria 1 Gas Arg	0.0	687.0	GNP	
TER Candelaria 2 Diésel	0.0	0.0	-	
TER Candelaria 2 GNL	0.0	344.0	GNP	
TER Candelaria 2 Gas Arg	360.0	1128.0	+213.33 %	
TER Cardones	0.0	0.0	-	
TER Cenizas	0.0	0.0	-	
TER Chagual	12.0	73.8	+515.08 %	

Centrales	Prog.	Real	Desv %	Estado
PE Alena	923.4	307.5	-66.70 %	LF
PE Atacama	518.5	193.3	-62.71 %	
PE Aurora	599.1	148.1	-75.28 %	
PE Cabo Leones 1	229.7	137.1	-40.32 %	
PE Cabo Leones 2	227.2	90.7	-60.10 %	
PE Cabo Leones 3	255.8	186.2	-27.19 %	
PE Calama	1283.3	746.6	-41.83 %	
PE Campo Lindo	775.3	372.7	-51.93 %	
PE Canela	15.1	2.5	-83.32 %	
PE Canela 2	134.2	42.4	-68.40 %	
PE Cardonal	0.0	0.0	-	
PE Cerro Tigre	757.9	854.7	+12.76 %	
PE Cuel	302.1	272.7	-9.74 %	
PE El Arrayán	350.3	69.2	-80.25 %	
PE El Maitén	92.8	0.0	-100.00 %	
PE Horizonte Norte	1738.2	471.9	(*) -72.85 %	P
PE Horizonte Sur	2025.7	291.8	(*) -85.60 %	P
PE Kallpa	874.0	687.2	-21.38 %	P
PE La Cabaña	1674.7	1269.9	-24.17 %	
PE La Estrella	192.5	161.0	-16.37 %	
PE La Flor	521.6	562.3	+7.80 %	
PE Lebu	92.9	11.8	-87.32 %	
PE Llanos del Viento	781.4	724.1	-7.34 %	
PE Lomas de Duqueco	637.7	0.0	-100.00 %	
PE Los Buenos Aires	350.4	286.3	-18.28 %	
PE Los Cerrillos	0.0	0.0	-	
PE Los Cururos	119.6	61.2	-48.88 %	
PE Los Olmos	1348.6	1269.9	-5.83 %	
PE Malleco Norte	1185.4	0.0	(*) -100.00 %	
PE Malleco Sur	1381.3	0.0	(*) -100.00 %	
PE Manantiales	0.0	0.0	-	
PE Mesamavida	673.2	693.4	+3.01 %	
PE Monte Redondo	106.0	13.9	-86.90 %	
PE Negrete	525.0	0.0	-100.00 %	
PE Puelche Sur	970.3	510.7	-47.37 %	
PE Punta Colorada	0.0	0.0	-	
PE Punta Palmeras	98.8	61.3	-37.93 %	
PE Punta Sierra	341.4	93.3	-72.67 %	
PE Punta de Talca	317.3	36.8	-88.41 %	P
PE Renaico	1455.3	1090.2	-25.09 %	
PE Renaico II	2186.0	1403.9	-35.78 %	
PE San Gabriel	2801.1	1720.0	(*) -38.60 %	
PE San Juan	195.1	309.0	+58.38 %	
PE San Matías	1099.2	554.6	-49.55 %	
PE San Pedro	26.2	0.3	-98.85 %	
PE San Pedro 2	30.7	1.2	-96.09 %	
PE Sarco	395.6	724.5	+83.15 %	
PE Sierra Gorda Este	359.1	110.6	-69.20 %	
PE Talinay Oriente	245.7	132.6	-46.05 %	
PE Talinay Poniente	265.0	77.4	-70.78 %	

Centrales	Prog.	Real	Desv %	Estado
TER Cholguán	0.0	0.2	GNP	DF
TER Chuyaca	0.0	0.0	-	LF
TER Cochrane-CCH1	4319.2	0.0	(*) -100.00 %	RO
TER Cochrane-CCH2	4447.2	0.0	(*) -100.00 %	RO
TER Cogeneradora Aconcagua	631.0	0.0	-100.00 %	RO
TER Cogeneradora Biobío	492.0	1180.0	+139.84 %	
TER Colihues Diésel	0.0	-	-	
TER Colihues HFO	0.0	-	-	
TER Colmito Diésel	0.0	0.0	-	
TER Colmito GNL	0.0	0.0	-	
TER Colmito Gas Arg	0.0	1071.5	(*)GNP	
TER Combarbala	0.0	35.9	GNP	
TER Coronel Diésel	0.0	0.0	-	LF
TER Coronel GNL	0.0	0.0	-	MM
TER Coronel Gas Arg	0.0	0.0	-	
TER Degañ	0.0	0.0	-	
TER Degañ 2	0.0	36.3	GNP	
TER Diego de Almagro	0.0	0.0	-	
TER El Peñón	5.2	110.2	+2020.00 %	
TER El Salvador	0.0	0.0	-	
TER Emelda	0.0	0.0	-	
TER Energía Pacífico	374.4	177.9	-52.48 %	LF
TER Escuadrón	16.5	63.4	+284.48 %	LF
TER Esperanza-DS1	0.0	0.0	-	
TER Esperanza-DS2	0.0	1.5	GNP	
TER Esperanza-TG1	0.0	0.0	-	
TER Guacolda 1	2270.0	0.0	(*) -100.00 %	LF, RO
TER Guacolda 2	2200.0	2060.3	-6.35 %	LF, RO
TER Guacolda 3	2589.4	2580.7	-0.34 %	RO
TER Guacolda 4	2530.4	2258.9	-10.73 %	RO
TER Guacolda 5	2549.6	2524.6	-0.98 %	RO
TER Horcones Diésel	0.0	0.0	-	
TER Horcones Gas Arg	-	0.0	-	
TER Huasco Diésel	0.0	0.0	-	
TER Huasco IFO	0.0	0.0	-	
TER IEM	0.0	0.0	-	LF
TER Kelar Diésel	0.0	2374.8	(*)GNP	
TER Kelar GNL	0.0	0.0	-	RO
TER Kelar Gas Arg	0.0	0.0	-	
TER La Portada	0.0	0.0	-	
TER Laja Energía Verde	202.1	90.6	-55.16 %	
TER Lautaro I	514.2	620.7	+20.71 %	RO
TER Lautaro II	0.0	0.0	-	MM, RO
TER Llanos Blancos	0.0	0.0	-	
TER Loma Los Colorados II	397.0	0.0	-100.00 %	
TER Los Espinos	0.0	0.0	-	
TER Los Guindos TG1	0.0	0.0	-	
TER Los Guindos TG2	0.0	0.0	-	
TER Los Pinos	0.0	338.0	GNP	
TER Los Vientos Diésel	0.0	0.0	-	

Centrales	Prog.	Real	Desv %	Estado
PE Taltal	266.3	293.8	+10.34 %	
PE Tchamma	539.5	243.5	-54.88 %	
PE Tolpan Sur	1238.7	1234.8	-0.32 %	
PE Totoral	49.7	19.1	-61.53 %	RO
PE Ucuquer 2	39.4	45.0	+14.19 %	
PE Valle de los Vientos	466.5	190.2	-59.23 %	
PFV Almeyda	203.1	307.7	+51.47 %	
PFV Andes Solar	116.6	68.8	-40.97 %	
PFV Andes Solar II-A	442.1	135.9	-69.26 %	
PFV Andes Solar II-B	436.8	159.2	-63.56 %	
PFV Andes Solar IV	504.5	194.7	-61.41 %	
PFV Atacama Solar II	751.1	0.0	-100.00 %	
PFV Azabache	419.1	158.2	-62.25 %	
PFV Bolero	1131.3	265.3	-76.55 %	
PFV CEME 1	2556.1	699.0	(*) -72.65 %	
PFV Campos del Sol	2828.9	2817.5	-0.40 %	
PFV Capricornio	478.8	243.8	-49.08 %	
PFV Carrera Pinto	574.1	0.0	-100.00 %	
PFV Cerro Dominador	476.8	70.6	-85.19 %	
PFV Chañares	277.9	217.3	-21.80 %	
PFV Conejo	832.1	395.4	-52.49 %	
PFV Coya	932.3	565.6	-39.34 %	
PFV Desierto de Atacama	-	0.0	-	
PFV Diego de Almagro	142.9	0.0	-100.00 %	
PFV Diego de Almagro Sur	1632.0	1643.8	+0.73 %	
PFV Domeyko	1246.4	0.0	(*) -100.00 %	
PFV Don Humberto	584.5	404.7	-30.77 %	
PFV Doña Antonia	687.3	54.1	-92.13 %	
PFV Doña Carmen	244.1	12.2	-95.01 %	
PFV El Aguila	5.5	0.1	-98.18 %	
PFV El Manzano	664.9	649.1	-2.37 %	
PFV El Pelicano	930.5	740.3	-20.44 %	
PFV El Romero	883.0	1047.7	+18.66 %	
PFV Elena	0.0	155.0	GNP	
PFV Finis Terrae	1847.5	258.7	(*) -86.00 %	
PFV Gran Teno	0.0	0.0	-	
PFV Granja Solar	582.6	25.7	-95.60 %	RO
PFV Guanchoi	865.3	730.8	-15.54 %	
PFV Huatacondo	315.5	275.7	-12.63 %	
PFV Jama	208.2	34.0	-83.67 %	LF
PFV Javiera	536.5	573.2	+6.84 %	
PFV LOS NARANJOS	0.0	0.0	-	
PFV La Cruz Solar	438.3	0.0	-100.00 %	
PFV La Huayca II	91.8	0.0	-99.99 %	LF
PFV La Huella	620.4	598.5	-3.54 %	
PFV La Silla	12.6	12.5	-0.56 %	
PFV Lalackama	177.2	86.9	-50.97 %	
PFV Lalackama II	56.0	30.8	-45.06 %	
PFV Las Salinas	1754.9	429.4	(*) -75.53 %	
PFV Leyda	672.0	68.7	-89.77 %	P

Centrales	Prog.	Real	Desv %	Estado
TER Los Vientos GNL	0.0	0.0	-	RO
TER Los Vientos Gas Arg	0.0	2124.0	(*)GNP	
TER Maitencillo	0.0	0.0	-	
TER Mantos Blancos	0.0	36.8	GNP	
TER Masisa	220.0	0.0	-100.00 %	
TER Mejillones-CTA	774.1	0.0	-100.00 %	
TER Mejillones-CTH	675.3	0.0	-100.00 %	
TER Mejillones-CTM1	0.0	0.0	-	
TER Mejillones-CTM2	0.0	0.0	-	
TER Mejillones-CTM3 Diesel	0.0	0.0	-	
TER Mejillones-CTM3 GNL	4127.5	1578.7	(*) -61.75 %	RO
TER Mejillones-CTM3 Gas Arg	0.0	0.0	-	
TER Nehuenco 9B Diésel	0.0	0.0	-	
TER Nehuenco 9B GNL	0.0	89.0	GNP	
TER Nehuenco 9B Gas Arg	0.0	1436.0	(*)GNP	LF
TER Nehuenco I Diésel	0.0	0.0	-	
TER Nehuenco I GNL	0.0	0.0	-	
TER Nehuenco I Gas Arg	4499.6	4664.4	+3.66 %	
TER Nehuenco II Diésel	0.0	0.0	-	
TER Nehuenco II GNL	0.0	0.0	-	
TER Nehuenco II Gas Arg	7473.6	5877.0	(*) -21.36 %	
TER Newen Diésel	0.0	0.0	-	
TER Newen GNL	0.0	0.0	-	
TER Newen Gas Arg	0.0	61.1	GNP	
TER Newen Otros	0.0	0.0	-	
TER Norgener-NTO1	0.0	-	-	
TER Norgener-NTO2	0.0	-	-	
TER Nueva Aldea	1175.1	891.8	-24.11 %	
TER Nueva Aldea I	0.0	-	-	
TER Nueva Aldea II	0.0	0.0	-	
TER Nueva Aldea III	0.0	-	-	
TER Nueva Renca Diésel	0.0	0.0	-	
TER Nueva Renca GNL	0.0	0.0	-	RO
TER Nueva Renca Gas Arg	6503.3	2719.0	(*) -58.19 %	
TER Nueva Ventanas	0.0	0.0	-	MM
TER Olivos	0.0	0.0	-	
TER PAS Mejillones	0.0	45.1	GNP	MM
TER Pajonales	0.0	0.0	-	
TER Punta Colorada Diésel	0.0	0.0	-	
TER Punta Colorada IFO	0.0	0.0	-	
TER Quintero 1A Diésel	0.0	0.0	-	
TER Quintero 1A GNL	0.0	0.0	-	
TER Quintero 1A Gas Arg	1236.8	1751.0	+41.57 %	
TER Quintero 1B Diésel	0.0	0.0	-	
TER Quintero 1B GNL	0.0	0.0	-	
TER Quintero 1B Gas Arg	0.0	1856.0	(*)GNP	
TER Renca	0.0	0.0	-	
TER San Isidro I Diésel	0.0	0.0	-	
TER San Isidro I GNL	0.0	0.0	-	RO
TER San Isidro I Gas Arg	6617.5	5338.8	(*) -19.32 %	

Centrales	Prog.	Real	Desv %	Estado
PFV Llano de Llampos	680.0	796.1	+17.08 %	
PFV Los Loros	332.1	138.1	-58.42 %	
PFV Luz del Norte	992.7	664.7	-33.04 %	
PFV Malgarida	1464.6	246.1	(*) -83.20 %	
PFV María Elena	355.3	0.0	-100.00 %	LF
PFV Meseta de los Andes	872.8	0.0	-100.00 %	
PFV Nuevo Quillagua	555.6	54.0	-90.29 %	MM
PFV Pampa Camarones	44.1	0.1	-99.82 %	
PFV Pampa Solar Norte	445.8	0.0	-100.00 %	
PFV Pampa Tigre	905.5	83.3	-90.81 %	
PFV Pozo Almonte Solar II	39.1	0.0	-100.00 %	
PFV Pozo Almonte Solar III	52.4	0.0	-100.00 %	
PFV Quilapilun	848.2	662.9	-21.85 %	
PFV Rio Escondido	1120.7	13.2	(*) -98.82 %	LF
PFV Rucasol	-	0.0	-	
PFV Salvador	199.9	96.0	-51.97 %	LF
PFV San Andres	74.9	53.2	-29.02 %	LF
PFV San Pedro	462.8	0.0	-100.00 %	
PFV Santa Isabel	1324.1	0.0	(*) -100.00 %	LF
PFV Santiago	748.0	592.5	-20.79 %	
PFV Sol de Lila	825.6	266.3	-67.74 %	LF
PFV Sol de los Andes	744.8	66.2	-91.11 %	
PFV Sol del Desierto	1411.0	285.4	(*) -79.78 %	
PFV Taira	1726.1	213.7	(*) -87.62 %	
PFV Tamango	348.8	44.7	-87.19 %	
PFV Tamarico Etapa 2	1249.5	119.2	(*) -90.46 %	P
PFV Tamaya Solar	540.6	246.8	-54.34 %	
PFV Uribe Solar	481.5	0.0	-100.00 %	
PFV Usya	205.5	64.5	-68.61 %	LF
PFV Valle Escondido	945.2	54.6	-94.23 %	LF
PFV Valle del Sol	1232.2	284.6	(*) -76.90 %	
PFV Willka	608.6	184.4	-69.70 %	
PMG Cauquenes	82.5	82.6	+0.11 %	PMG
PMG HP Aillin	7.5	7.1	-5.69 %	PMG
PMG HP Alto Renaico	25.4	0.0	-100.00 %	PMG, RO
PMG HP Callao	17.4	20.7	+19.02 %	PMG
PMG HP Carena	56.1	93.9	+67.38 %	PMG, DF, MM, RO
PMG HP Chiburgo	179.0	339.0	+89.39 %	PMG
PMG HP Cipresillos	166.1	0.0	-100.00 %	PMG
PMG HP Corrales	70.1	65.6	-6.42 %	PMG
PMG HP Correntoso	0.0	0.0	-	PMG
PMG HP Dos Valles	0.0	0.0	-	PMG, P
PMG HP El Rincón	6.2	6.2	-	PMG
PMG HP Florida	0.0	0.0	-	PMG
PMG HP Florida III	55.2	44.8	-18.84 %	PMG
PMG HP Juncalito	21.6	0.0	-100.00 %	PMG

Centrales	Prog.	Real	Desv %	Estado
TER San Isidro II Diésel	0.0	0.0	-	
TER San Isidro II GNL	0.0	0.0	-	
TER San Isidro II Gas Arg	6424.4	3426.0	(*) -46.67 %	
TER San Javier 1	0.0	0.0	-	
TER San Javier 2	0.0	0.0	-	
TER San Lorenzo 1	0.0	0.0	-	
TER San Lorenzo 2	0.0	0.0	-	
TER San Lorenzo 3	0.0	0.0	-	
TER Santa Fe	1173.4	847.3	-27.79 %	RO
TER Santa Lidia	0.0	0.0	-	
TER Santa Marta	277.2	73.0	-73.67 %	
TER Santa María	0.0	0.0	-	
TER Taltal 1 Diesel	0.0	0.0	-	
TER Taltal 1 GNL	0.0	0.0	-	
TER Taltal 1 Gas Arg	0.0	0.0	-	
TER Taltal 2 Diesel	0.0	0.0	-	
TER Taltal 2 GNL	0.0	1676.0	(*)GNP	
TER Taltal 2 Gas Arg	0.0	0.0	-	
TER Tarapacá-TGTAR	0.0	5.4	GNP	
TER Teno	0.0	96.8	GNP	
TER Teno Gas GLP	19.2	235.1	+1124.69 %	
TER Termopacifico	0.0	55.3	GNP	
TER Tocopilla-TG1	0.0	0.0	-	
TER Tocopilla-TG2	0.0	96.5	GNP	
TER Tocopilla-TG3 Diesel	0.0	0.0	-	
TER Tocopilla-TG3 GNL	0.0	215.2	GNP	LF
TER Tocopilla-TG3 Gas Arg	0.0	0.0	-	
TER Tocopilla-U16 Diesel	0.0	0.0	-	
TER Tocopilla-U16 GNL	0.0	0.0	-	MM
TER Tocopilla-U16 Gas Arg	0.0	0.0	-	
TER Trapen	263.7	620.7	+135.38 %	
TER Trincao	116.3	185.0	+59.12 %	
TER Ujina Diésel	0.0	11.6	GNP	
TER Ujina HFO	0.0	0.0	-	
TER Valdivia	596.4	758.0	+27.11 %	
TER Viñales	411.9	344.7	-16.31 %	
TER Yungay U1 Diesel	0.0	0.0	-	
TER Yungay U1 GNL	0.0	0.0	-	
TER Yungay U1 Gas Arg	0.0	0.0	-	RO
TER Yungay U2 Diesel	0.0	0.0	-	
TER Yungay U2 GNL	0.0	0.0	-	
TER Yungay U2 Gas Arg	0.0	327.9	GNP	
TER Yungay U3 Diesel	0.0	0.0	-	
TER Yungay U3 GNL	0.0	0.0	-	
TER Yungay U3 Gas Arg	0.0	334.0	GNP	
TER Yungay U4	0.0	0.0	-	
Total	**229351.0**	**164372.4**	**-28.33 %**	

1.2. PMGD

Centrales	Prog.	Real	Desv %
PMGD Cóndor La Ligua	16.7	17.7	+6.06 %
PMGD HP Allipén	62.5	62.2	-0.47 %
PMGD HP Alto Hospicio	22.7	22.8	+0.55 %
PMGD HP Arrayán	-	0.0	-
PMGD HP Auxiliar del Maipo	79.7	82.0	+2.80 %
PMGD HP Boquiamargo	0.0	0.0	-
PMGD HP Bureo	0.0	0.0	-
PMGD HP Calíboro	23.0	23.0	-0.22 %
PMGD HP Cavancha	0.0	0.0	-
PMGD HP Chanleufu II	53.1	67.0	+26.14 %
PMGD HP Collil	35.3	37.9	+7.45 %
PMGD HP Contra	-	0.0	-
PMGD HP Cosapilla	11.8	0.0	-100.00 %
PMGD HP Cumpeo	49.5	49.3	-0.41 %
PMGD HP Curileufu	-	0.0	-
PMGD HP Don Walterio	39.4	51.0	+29.47 %
PMGD HP Dongo	27.9	27.5	-1.40 %
PMGD HP Donguil	0.2	0.2	+40.39 %
PMGD HP Dosal	-	0.0	-
PMGD HP Doña Hilda	4.0	3.9	-1.42 %
PMGD HP El Agrio	2.0	2.1	+3.63 %
PMGD HP El Arrayán	-	20.1	-
PMGD HP El Atajo	22.7	23.1	+1.78 %
PMGD HP El Brinco	3.0	3.0	+0.80 %
PMGD HP El Canelo	48.3	51.1	+5.85 %
PMGD HP El Colorado	4.1	4.3	+3.16 %
PMGD HP El Diuto	61.4	60.1	-2.20 %
PMGD HP El Galpón	10.1	9.9	-2.21 %
PMGD HP El Llano	14.8	13.3	-10.15 %
PMGD HP El Manzano	0.0	0.0	-
PMGD HP El Mirador	0.0	0.0	-
PMGD HP El Portal	15.1	15.0	-0.69 %
PMGD HP El Toro Nº2	5.3	0.2	-97.01 %
PMGD HP El Tártaro	0.0	0.0	-
PMGD HP Ensenada	22.7	23.7	+4.79 %
PMGD HP Eyzaguirre	0.0	0.0	-
PMGD HP La Arena	19.4	23.3	+19.77 %
PMGD HP La Bifurcada	4.6	4.6	-0.26 %
PMGD HP La Compañía II	34.4	33.8	-1.64 %
PMGD HP La Montaña	0.0	0.0	-
PMGD HP La Montaña II	0.0	0.0	-
PMGD HP La Paloma	0.0	0.0	-
PMGD HP La Viña-Alto La Viña	11.5	12.0	+4.44 %
PMGD HP Las Flores	14.0	15.9	+13.45 %
PMGD HP Las Vertientes	37.4	37.0	-1.07 %
PMGD HP Los Bajos	106.3	109.9	+3.39 %
PMGD HP Los Colonos	-	0.0	-
PMGD HP Los Corrales	3.3	4.4	+31.13 %
PMGD HP Los Corrales II	0.0	0.0	-

Centrales	Prog.	Real	Desv %
PMGD PFV Lo Chacón	22.8	22.9	+0.09 %
PMGD PFV Lo Miguel	33.2	35.3	+6.30 %
PMGD PFV Lo Miranda	46.5	39.5	-15.10 %
PMGD PFV Lo Sierra	19.1	19.2	+0.05 %
PMGD PFV Lockma	76.4	76.4	+0.01 %
PMGD PFV Loica	23.5	23.5	+0.13 %
PMGD PFV Loma Tendida	21.0	21.0	-
PMGD PFV Lomas Coloradas	13.9	11.1	-20.50 %
PMGD PFV Loncura	66.2	67.3	+1.67 %
PMGD PFV Loreto	20.3	20.3	-
PMGD PFV Los Banos	56.5	56.7	+0.33 %
PMGD PFV Los Cisnes	62.2	62.3	+0.06 %
PMGD PFV Los Gorriones	28.0	26.4	-5.51 %
PMGD PFV Los Jotes	23.8	23.8	+0.04 %
PMGD PFV Los Lagos	16.9	16.9	+0.06 %
PMGD PFV Los Libertadores	62.3	53.7	-13.84 %
PMGD PFV Los Lirios	53.0	85.4	+61.13 %
PMGD PFV Los Magnolios	26.2	26.3	+0.08 %
PMGD PFV Los Molinos	89.5	86.5	-3.31 %
PMGD PFV Los Morros I	-	0.0	-
PMGD PFV Los Nogales	19.0	36.5	+92.36 %
PMGD PFV Los Paltos	20.9	18.4	-11.82 %
PMGD PFV Los Patos	24.9	25.3	+1.49 %
PMGD PFV Los Perales	17.8	17.8	+0.06 %
PMGD PFV Los Puquios	0.0	0.0	-
PMGD PFV Los Robles	12.5	12.5	-
PMGD PFV Los Tauretes	20.9	20.9	-
PMGD PFV Los Tilos	27.1	25.5	-5.87 %
PMGD PFV Los Tordos	42.6	42.7	+0.07 %
PMGD PFV Luce Solar	21.2	23.0	+8.55 %
PMGD PFV Luders	27.4	0.0	-100.00 %
PMGD PFV Lumbreras	29.9	29.9	+0.07 %
PMGD PFV Luna	22.6	15.6	-31.18 %
PMGD PFV Luna del Norte	20.5	20.8	+1.31 %
PMGD PFV Macao	78.7	82.4	+4.67 %
PMGD PFV Macarena Solar	8.8	8.8	+0.34 %
PMGD PFV Maikono	14.5	14.5	+0.07 %
PMGD PFV Maimalicán	71.5	71.8	+0.49 %
PMGD PFV Maitenlahue	24.9	24.9	+0.12 %
PMGD PFV Malaquita II	83.3	85.5	+2.65 %
PMGD PFV Malinke	14.6	14.6	+0.07 %
PMGD PFV Malloco	20.7	20.7	-
PMGD PFV Malvilla	22.9	22.9	+0.04 %
PMGD PFV Manao	23.7	23.7	+0.04 %
PMGD PFV Mandinga	45.4	45.4	+0.18 %
PMGD PFV Marambio	21.2	21.2	-
PMGD PFV Marañon	80.0	80.0	+0.05 %
PMGD PFV Marchigue II	70.8	76.6	+8.13 %
PMGD PFV Marchigue VII	17.9	17.9	-

Centrales	Prog.	Real	Desv %
PMGD HP Los Morros	0.0	0.0	-
PMGD HP Los Padres	0.0	0.0	-
PMGD HP Los Portones	0.0	0.0	-
PMGD HP MSA-I	1.0	1.0	+0.03 %
PMGD HP Maisán	1.9	1.9	-4.05 %
PMGD HP Mallarauco	79.2	66.2	-16.35 %
PMGD HP Maria Elena	0.0	1.1	-
PMGD HP Melo	43.3	43.5	+0.29 %
PMGD HP Molinera Villarrica	4.3	4.9	+13.88 %
PMGD HP Muchi	0.0	0.0	-
PMGD HP Munilque	1.5	1.4	-5.15 %
PMGD HP Munilque II	0.0	0.0	-
PMGD HP Palmar	31.2	28.5	-8.81 %
PMGD HP Panguipulli	-	0.0	-
PMGD HP Pehui	5.1	1.8	-65.34 %
PMGD HP Pichilonco	1.1	1.5	+35.74 %
PMGD HP Picoltué	-	0.0	-
PMGD HP Puclaro	22.8	25.5	+11.66 %
PMGD HP Purísima	2.6	2.5	-3.54 %
PMGD HP Quillaileo	0.0	0.0	-
PMGD HP Reca	2.8	2.3	-18.22 %
PMGD HP Robleria	6.4	0.0	-100.00 %
PMGD HP Río Mulchén	0.0	0.0	-
PMGD HP Río Trueno	0.0	0.0	-
PMGD HP Santa Elena	5.4	5.5	+0.40 %
PMGD HP Santa Isabel	7.2	6.8	-4.64 %
PMGD HP Santa Rosa	11.9	11.9	+0.03 %
PMGD HP Sauce Andes	10.8	10.7	-0.79 %
PMGD HP Trailelfú	4.1	4.2	+3.33 %
PMGD HP Tranca del Toro	0.0	0.0	-
PMGD HP Tranquil	9.1	10.1	+10.74 %
PMGD HP Truful Truful	2.7	0.0	-100.00 %
PMGD PE El Arrebol	122.0	125.4	+2.71 %
PMGD PE El Nogal	111.7	76.6	-31.46 %
PMGD PE Huajache	0.0	0.0	-
PMGD PE Las Peñas	84.7	161.2	+90.31 %
PMGD PE Lebu III	55.6	0.0	-100.00 %
PMGD PE Raki	0.0	0.0	-
PMGD PE Ucuquer	8.9	68.2	+666.63 %
PMGD PFV Abastible Concon	0.0	0.0	-
PMGD PFV Alameda	82.5	85.0	+2.97 %
PMGD PFV Albatros	11.6	11.7	+0.80 %
PMGD PFV Albor Solar	50.7	50.8	+0.14 %
PMGD PFV Alcaldesa	54.5	54.6	+0.11 %
PMGD PFV Alcon Solar	89.9	89.9	+0.04 %
PMGD PFV Aldebaran	3.0	34.1	+1024.42 %
PMGD PFV Alhué	52.2	52.3	+0.08 %
PMGD PFV Alianza	32.0	32.0	-
PMGD PFV Alicahue	29.6	19.7	-33.55 %
PMGD PFV Alto Bellavista	12.9	13.0	+0.23 %
PMGD PFV Alto Solar	23.0	19.6	-14.62 %

Centrales	Prog.	Real	Desv %
PMGD PFV Margarita X	-	0.0	-
PMGD PFV Marin	24.0	24.0	-
PMGD PFV María Dolores	75.6	81.7	+8.03 %
PMGD PFV María Pinto	22.2	22.2	+0.05 %
PMGD PFV Meco Chillan	60.2	54.4	-9.74 %
PMGD PFV Meli	57.3	57.3	+0.03 %
PMGD PFV Membrillo	21.3	21.3	+0.05 %
PMGD PFV Mercurio Sur	18.0	18.2	+1.22 %
PMGD PFV Milán A	23.2	23.3	+0.09 %
PMGD PFV Mitchi	91.4	91.2	-0.25 %
PMGD PFV Montt	23.7	19.3	-18.44 %
PMGD PFV Mostazal	78.0	79.3	+1.64 %
PMGD PFV Moya	80.4	52.3	-34.94 %
PMGD PFV Mutupín	58.6	58.7	+0.20 %
PMGD PFV Nahuén	89.7	0.0	-100.00 %
PMGD PFV Nan	16.7	42.3	+153.66 %
PMGD PFV Nazarino Verano	21.4	24.4	+14.07 %
PMGD PFV Newentun	56.9	56.9	+0.09 %
PMGD PFV Nihue	25.5	25.5	+0.08 %
PMGD PFV Norte Chico	17.5	15.6	-10.80 %
PMGD PFV Ocoa	30.1	14.8	-50.90 %
PMGD PFV Olivia	22.7	22.7	-
PMGD PFV Olivier	19.7	19.7	-
PMGD PFV Olivillo	0.0	0.0	-
PMGD PFV Orion	23.2	23.3	+0.17 %
PMGD PFV Orquidea Solar	21.5	21.5	+0.09 %
PMGD PFV Ovalle Norte	0.0	0.0	-
PMGD PFV Ovejería	73.0	74.4	+1.92 %
PMGD PFV PAS1	71.9	88.0	+22.38 %
PMGD PFV PSF El Peral	73.2	53.8	-26.48 %
PMGD PFV PSF Horizonte	42.9	42.9	+0.07 %
PMGD PFV PVP La Rosa	24.4	25.3	+3.82 %
PMGD PFV PVP Unihue	22.6	22.6	+0.24 %
PMGD PFV Pachira	77.9	78.0	+0.10 %
PMGD PFV Paillihue	37.7	37.7	+0.11 %
PMGD PFV Paine	90.2	90.3	+0.10 %
PMGD PFV Palto Sunlight	73.1	73.1	+0.04 %
PMGD PFV Pama	14.2	14.4	+1.20 %
PMGD PFV Panguilemo Aerop.	20.2	20.2	-
PMGD PFV Panquehue II	34.9	40.7	+16.38 %
PMGD PFV Paraguay	68.9	46.5	-32.55 %
PMGD PFV Paranal	15.6	16.9	+8.27 %
PMGD PFV Parque Bicentenario	20.3	20.3	+0.10 %
PMGD PFV Parque Curicura	46.3	46.3	+0.09 %
PMGD PFV Parque El Olivar	77.2	79.3	+2.76 %
PMGD PFV Parque Farol Solar	47.1	47.1	+0.02 %
PMGD PFV Parque Jotabeche	38.3	75.4	+96.92 %
PMGD PFV Parque La Colonia	88.3	88.4	+0.06 %
PMGD PFV Parque La Travesía	15.7	74.7	+375.49 %
PMGD PFV Parque Nancagua	56.1	56.1	+0.05 %
PMGD PFV Parque PVP Itihue	79.8	79.8	+0.06 %

Centrales	Prog.	Real	Desv %
PMGD PFV Altos de Til Til	13.4	2.4	-82.07 %
PMGD PFV Altos del Paico	0.0	-	-
PMGD PFV Alturas de Ovalle	33.8	19.9	-40.97 %
PMGD PFV Amparo del Sol	14.9	15.0	+0.64 %
PMGD PFV Anakena	64.3	64.4	+0.09 %
PMGD PFV Ancahual	49.1	74.2	+50.97 %
PMGD PFV Antonia	23.7	23.7	-0.03 %
PMGD PFV Argomedo	62.7	62.8	+0.04 %
PMGD PFV Arica	43.0	88.6	+106.31 %
PMGD PFV Ariztía	14.3	14.3	+0.12 %
PMGD PFV Armazones	41.1	44.4	+7.99 %
PMGD PFV Aromo del Verano	19.8	19.8	+0.05 %
PMGD PFV Astillas	0.0	0.0	-
PMGD PFV Avel Solar	85.3	85.4	+0.18 %
PMGD PFV Avellano	49.3	49.6	+0.61 %
PMGD PFV Aviles	61.9	61.9	+0.07 %
PMGD PFV Axel Solar	15.2	15.2	+0.07 %
PMGD PFV Ayla	87.9	88.0	+0.03 %
PMGD PFV Añuñuca del Verano	0.0	0.0	-
PMGD PFV Barcelona	80.1	84.9	+6.07 %
PMGD PFV Belenos Til Til	87.3	87.3	+0.06 %
PMGD PFV Bellavista	20.9	19.5	-6.54 %
PMGD PFV Bellavista	0.0	0.0	-
PMGD PFV Belén	55.2	59.3	+7.41 %
PMGD PFV Berrueco	75.3	75.4	+0.15 %
PMGD PFV Blu	21.7	27.9	+28.30 %
PMGD PFV Buenas Yerbas	52.8	52.8	+0.10 %
PMGD PFV Bulnes	18.7	17.7	-5.24 %
PMGD PFV Bulnes Barones	20.5	20.6	+0.15 %
PMGD PFV Bérgamo	21.7	21.7	+0.05 %
PMGD PFV CE Caldera	50.7	52.0	+2.61 %
PMGD PFV CUARZO	-	7.8	-
PMGD PFV Cabildo Sunlight	83.8	83.9	+0.04 %
PMGD PFV Cabilsol	24.6	20.3	-17.41 %
PMGD PFV Cabimas	0.6	0.6	-
PMGD PFV Cabrero	45.7	46.8	+2.42 %
PMGD PFV Cachiyuyo II	86.5	86.5	+0.00 %
PMGD PFV Caimi	0.2	0.2	+3.96 %
PMGD PFV Calama	85.1	94.2	+10.70 %
PMGD PFV Calle Larga	23.3	26.2	+12.43 %
PMGD PFV Candelaria Solar	22.3	22.3	+0.04 %
PMGD PFV Canelillo	19.0	19.0	+0.05 %
PMGD PFV Canesa	23.5	25.0	+6.34 %
PMGD PFV Canquén	0.0	0.0	-
PMGD PFV Cantera	23.0	23.0	+0.09 %
PMGD PFV Cantillana	0.0	0.0	-
PMGD PFV Cara De Gallo	6.0	6.0	+0.17 %
PMGD PFV Caracoles	20.8	20.8	+0.14 %
PMGD PFV Caranca	15.9	15.2	-3.93 %
PMGD PFV Casa de Lata	-	0.0	-

Centrales	Prog.	Real	Desv %
PMGD PFV Parque PVP Mayos	19.6	20.4	+3.79 %
PMGD PFV Parque San Javier	45.7	45.7	+0.03 %
PMGD PFV Parque Santa Fe	89.6	66.4	-25.85 %
PMGD PFV Parque Valparaiso	53.4	53.5	+0.06 %
PMGD PFV Pastrán	63.1	63.1	+0.05 %
PMGD PFV Patagua	71.5	71.5	+0.06 %
PMGD PFV Patricia Del Verano	83.0	83.1	+0.05 %
PMGD PFV Pedreros	23.5	19.1	-18.68 %
PMGD PFV Pegasus	23.7	23.7	+0.17 %
PMGD PFV Pellin	76.7	76.8	+0.12 %
PMGD PFV Pelumpen	21.7	21.7	+0.05 %
PMGD PFV Penaflor	54.8	50.4	-7.91 %
PMGD PFV Pencahue	0.0	0.0	-
PMGD PFV Pencahue Este	21.4	21.4	+0.05 %
PMGD PFV Pepa	89.7	0.0	-100.00 %
PMGD PFV Pequen	20.9	20.9	+0.05 %
PMGD PFV Peralillo	26.3	28.7	+9.24 %
PMGD PFV Perséfone	0.0	0.0	-
PMGD PFV Pesaro	22.6	22.6	+0.09 %
PMGD PFV Pica	2.6	3.7	+42.40 %
PMGD PFV Pichon	16.0	16.0	+0.19 %
PMGD PFV Picunche	66.8	66.9	+0.03 %
PMGD PFV Piduco	27.3	27.3	+0.18 %
PMGD PFV Pilpilen	21.5	20.5	-4.74 %
PMGD PFV Piquero	89.6	89.6	+0.01 %
PMGD PFV Pirque	21.4	24.1	+12.66 %
PMGD PFV Pitotoy	22.6	22.6	+0.04 %
PMGD PFV Pitra	26.8	26.8	+0.15 %
PMGD PFV Placilla	62.5	62.5	+0.06 %
PMGD PFV Playerito	24.8	24.8	+0.12 %
PMGD PFV Playero	25.2	25.2	+0.12 %
PMGD PFV Playeron	26.1	26.2	+0.08 %
PMGD PFV Plaza Sunlight	77.1	79.2	+2.69 %
PMGD PFV Plomo Verano	24.5	0.0	-100.00 %
PMGD PFV Población	22.8	5.3	-76.62 %
PMGD PFV Pocillas	17.5	23.9	+36.86 %
PMGD PFV Pomuyeto	22.9	22.9	+0.13 %
PMGD PFV Portezuelo	23.6	20.4	-13.47 %
PMGD PFV Pretty Field	13.7	13.7	+0.22 %
PMGD PFV Puangue	40.6	20.6	-49.21 %
PMGD PFV Pueblo Hundido	23.6	23.6	+0.08 %
PMGD PFV Pueblo Seco	81.9	82.0	+0.11 %
PMGD PFV Puelche	23.9	23.9	+0.17 %
PMGD PFV Puente Solar	22.0	16.4	-25.38 %
PMGD PFV Pullalli	23.3	19.6	-16.05 %
PMGD PFV Punta Baja	15.5	14.5	-6.05 %
PMGD PFV Quebrada de Talca	59.0	59.5	+0.87 %
PMGD PFV Queltehue	22.9	22.9	+0.04 %
PMGD PFV Quemados	68.0	61.0	-10.24 %
PMGD PFV Quetena	84.3	84.3	-

Centrales	Prog.	Real	Desv %
PMGD PFV Casabermeja	56.5	56.6	+0.09 %
PMGD PFV Casuto	21.6	21.7	+0.52 %
PMGD PFV Catemu	15.7	11.2	-28.35 %
PMGD PFV Cato Solar	24.1	25.4	+5.49 %
PMGD PFV Catán	0.0	0.0	-
PMGD PFV Cauquenes	22.7	16.8	-26.06 %
PMGD PFV Cañones Sunlight	78.5	78.5	+0.06 %
PMGD PFV Cefalu Solar	18.8	20.1	+7.18 %
PMGD PFV Centauro Solar	77.9	78.1	+0.22 %
PMGD PFV Cetus	10.6	0.0	-100.00 %
PMGD PFV Chacabuco	89.7	85.0	-5.24 %
PMGD PFV Chacaico	31.7	36.9	+16.50 %
PMGD PFV Chalinga	23.0	11.7	-49.07 %
PMGD PFV Champa	21.1	56.2	+166.11 %
PMGD PFV Chancon	19.4	20.5	+5.79 %
PMGD PFV Chañar del Verano	23.3	24.0	+3.29 %
PMGD PFV Chequen Solar	67.0	67.1	+0.04 %
PMGD PFV Chicauma Verano	61.6	61.6	+0.03 %
PMGD PFV Chilener	15.1	15.1	-
PMGD PFV Chillán Huambali	9.1	5.6	-38.61 %
PMGD PFV Chimbarongo	24.7	19.6	-20.77 %
PMGD PFV Chinchorro	29.7	29.7	-
PMGD PFV Cholguan	20.3	21.0	+3.44 %
PMGD PFV Chuchiñi	16.2	16.1	-0.92 %
PMGD PFV Cintac	0.0	0.0	-
PMGD PFV Cipres	47.8	47.8	+0.10 %
PMGD PFV Citrino	21.9	7.1	-67.52 %
PMGD PFV Ckilir	86.7	86.7	+0.01 %
PMGD PFV Clementina	28.6	28.6	+0.03 %
PMGD PFV Cocharcas	24.6	24.6	+0.13 %
PMGD PFV Cocinillas	19.4	19.5	+0.15 %
PMGD PFV Coinco	21.1	21.1	+0.05 %
PMGD PFV Colchagua	22.8	22.8	+0.04 %
PMGD PFV Colibri	0.0	0.0	-
PMGD PFV Colina	88.1	88.1	+0.05 %
PMGD PFV Coltauco Almendro	23.4	23.4	+0.04 %
PMGD PFV Condor Chepica	28.3	28.3	+0.07 %
PMGD PFV Condor Pelvin	24.3	24.3	+0.04 %
PMGD PFV Condor Petorca	9.8	23.5	+139.59 %
PMGD PFV Cordillerilla	11.3	9.5	-15.73 %
PMGD PFV Corso	21.0	44.3	+110.90 %
PMGD PFV Cortijo	61.7	61.7	+0.06 %
PMGD PFV Covadonga	78.7	24.7	-68.59 %
PMGD PFV Coyunche	25.0	25.0	+0.16 %
PMGD PFV Crucero	28.7	22.4	-21.82 %
PMGD PFV Cruz	27.6	27.9	+0.88 %
PMGD PFV Curacavi	23.5	25.2	+7.22 %
PMGD PFV Curaco	64.6	69.3	+7.29 %
PMGD PFV Cuz Cuz	16.9	21.8	+29.19 %
PMGD PFV Dadinco	28.4	28.8	+1.50 %

Centrales	Prog.	Real	Desv %
PMGD PFV Quillay	21.5	21.5	+0.08 %
PMGD PFV Quilmo Solar	41.9	43.5	+3.94 %
PMGD PFV Quinantu	89.5	11.2	-87.49 %
PMGD PFV Quinta	24.4	23.0	-5.62 %
PMGD PFV Quinta Cabrero	66.4	68.5	+3.19 %
PMGD PFV RDCL SAN	74.2	74.3	+0.05 %
PMGD PFV REN	33.5	0.0	-100.00 %
PMGD PFV RLA	21.0	21.6	+2.72 %
PMGD PFV Ranguil	19.8	20.1	+1.62 %
PMGD PFV Ratulemus	14.6	14.7	+0.20 %
PMGD PFV Rauquen	41.3	41.3	+0.07 %
PMGD PFV Rcu	45.1	45.5	+0.76 %
PMGD PFV Recoleta	56.9	56.9	+0.07 %
PMGD PFV Rengo	64.3	66.3	+3.15 %
PMGD PFV Rexner	22.1	22.1	+0.09 %
PMGD PFV Rimini	88.8	52.9	-40.44 %
PMGD PFV Rinconada	64.1	64.2	+0.05 %
PMGD PFV Rinconada Alcones	94.8	76.9	-18.85 %
PMGD PFV Rinconada Norte	28.8	28.8	+0.05 %
PMGD PFV Rodeo	0.0	0.0	-
PMGD PFV Roma	23.8	23.9	+0.50 %
PMGD PFV Romeria	76.7	76.7	+0.07 %
PMGD PFV Rosario	1.2	1.2	-
PMGD PFV Rovián	54.2	44.1	-18.55 %
PMGD PFV Rucapaine	92.1	92.2	+0.08 %
PMGD PFV Río Peuco	22.2	6.6	-70.15 %
PMGD PFV S. Antonio Monte	3.2	3.2	+0.95 %
PMGD PFV S. Francisco Parral	18.7	18.7	-
PMGD PFV SDSI	24.9	22.3	-10.29 %
PMGD PFV SF Fortuna 15	0.0	17.0	-
PMGD PFV SGT Catapilco	67.3	68.4	+1.66 %
PMGD PFV SGT Tucapel	62.1	66.0	+6.21 %
PMGD PFV SLK CB Nueve	23.7	23.7	+0.04 %
PMGD PFV SP Malloa	19.5	20.0	+2.07 %
PMGD PFV SP Villa Alemana	16.8	16.8	+0.06 %
PMGD PFV Salerno Solar	24.6	24.7	+0.08 %
PMGD PFV Samo Bajo	20.7	20.7	+0.05 %
PMGD PFV San Alberto	31.4	0.0	-100.00 %
PMGD PFV San Antonio	31.3	31.3	+0.10 %
PMGD PFV San Camilo	21.6	21.9	+1.20 %
PMGD PFV San Carlos	10.4	10.5	+0.10 %
PMGD PFV San Eduardo	0.0	0.0	-
PMGD PFV San Emilio I	20.7	20.7	+0.05 %
PMGD PFV San Eugenio	81.8	0.0	-100.00 %
PMGD PFV San Francisco	29.9	27.1	-9.23 %
PMGD PFV San Isidro	21.1	20.5	-2.93 %
PMGD PFV San José II	28.8	28.8	+0.21 %
PMGD PFV San Pedro	22.2	20.6	-7.19 %
PMGD PFV San Rafael	19.9	19.9	-
PMGD PFV San Ramiro	89.5	79.6	-11.03 %

Centrales	Prog.	Real	Desv %
PMGD PFV Darlin	70.0	0.0	-100.00 %
PMGD PFV Diego de Almagro	74.2	66.4	-10.49 %
PMGD PFV Don Andrónico	21.6	21.6	+0.03 %
PMGD PFV Don Enrique	49.0	49.0	+0.14 %
PMGD PFV Don Eugenio	24.4	24.1	-1.37 %
PMGD PFV Don Jorge	27.6	27.6	+0.11 %
PMGD PFV Don Mariano	16.3	16.3	+0.05 %
PMGD PFV Don Martín	23.7	23.7	+0.13 %
PMGD PFV Don Matías	24.7	24.7	+0.04 %
PMGD PFV Don Rodrigo	37.7	37.8	+0.24 %
PMGD PFV Don Simón	58.4	58.6	+0.42 %
PMGD PFV Dona Rubena	-	0.0	-
PMGD PFV Doña Igna	22.8	16.3	-28.81 %
PMGD PFV Doña Regina	24.2	24.8	+2.19 %
PMGD PFV Doñihue	58.5	64.2	+9.76 %
PMGD PFV Duqueco Solar	84.9	85.0	+0.19 %
PMGD PFV EA SF Graneros	25.1	25.1	+0.04 %
PMGD PFV EA SF Pichilemu	24.3	24.3	+0.12 %
PMGD PFV Ea Maiten	19.3	19.3	-
PMGD PFV Eclipse	88.5	55.3	-37.57 %
PMGD PFV El Boco	26.6	56.1	+110.93 %
PMGD PFV El Caiquén	83.3	87.5	+5.08 %
PMGD PFV El Cardenal	21.3	21.3	+0.05 %
PMGD PFV El Carpintero	73.5	39.5	-46.21 %
PMGD PFV El Castaño	74.4	74.5	+0.07 %
PMGD PFV El Cernicalo	13.9	14.5	+4.05 %
PMGD PFV El Cernicalo II	13.9	13.3	-4.27 %
PMGD PFV El Chercan	80.6	80.7	+0.07 %
PMGD PFV El Chincol	29.2	27.2	-6.74 %
PMGD PFV El Chucao	21.9	22.0	+0.14 %
PMGD PFV El Cuervo	15.8	15.9	+0.06 %
PMGD PFV El Cóndor	10.0	8.0	-20.14 %
PMGD PFV El Divisadero	20.9	20.9	-
PMGD PFV El Estero	12.6	12.6	-0.03 %
PMGD PFV El Flamenco	62.9	63.0	+0.14 %
PMGD PFV El Gaviotin	34.6	34.6	+0.06 %
PMGD PFV El Huaso	20.0	20.0	+0.05 %
PMGD PFV El Ingenio	74.9	74.9	+0.05 %
PMGD PFV El Interlocutor	24.3	24.6	+1.07 %
PMGD PFV El Laurel	53.8	53.8	+0.07 %
PMGD PFV El Litre	81.9	82.0	+0.18 %
PMGD PFV El Loro Choroy	62.3	62.3	+0.08 %
PMGD PFV El Mirlo	53.6	59.5	+10.91 %
PMGD PFV El Monte	23.6	23.6	+0.04 %
PMGD PFV El Palqui	22.3	22.4	+0.22 %
PMGD PFV El Picurio	26.1	25.3	-3.24 %
PMGD PFV El Pilpen	29.2	28.1	-3.89 %
PMGD PFV El Pitio	18.7	21.5	+14.90 %
PMGD PFV El Piuquen	20.3	20.3	+0.08 %
PMGD PFV El Queltehue	29.4	28.9	-1.63 %

Centrales	Prog.	Real	Desv %
PMGD PFV San Vicente TT	8.0	0.0	-100.00 %
PMGD PFV Santa Adriana	23.4	19.7	-16.02 %
PMGD PFV Santa Amelia	25.3	25.3	+0.07 %
PMGD PFV Santa Blanca	16.9	19.0	+12.46 %
PMGD PFV Santa Carolina	23.1	23.1	-0.03 %
PMGD PFV Santa Cecilia	13.3	11.8	-11.05 %
PMGD PFV Santa Clara	2.0	2.0	-0.54 %
PMGD PFV Santa Cruz	77.6	77.7	+0.10 %
PMGD PFV Santa Elizabeth	81.3	81.4	+0.05 %
PMGD PFV Santa Emilia	43.3	43.3	-
PMGD PFV Santa Ester	25.8	25.8	+0.05 %
PMGD PFV Santa Francisca	42.6	42.6	+0.02 %
PMGD PFV Santa Inés	24.1	24.1	+0.04 %
PMGD PFV Santa Julia	24.6	28.1	+14.05 %
PMGD PFV Santa Laura	15.9	17.9	+12.57 %
PMGD PFV Santa Lucía	64.9	64.9	+0.05 %
PMGD PFV Santa Luisa	24.6	24.6	+0.16 %
PMGD PFV Santa Margarita	25.2	25.2	+0.08 %
PMGD PFV Santa Pamela	65.3	65.4	+0.19 %
PMGD PFV Santa Rita	26.1	26.1	+0.17 %
PMGD PFV Santa Teresita	77.7	77.7	+0.03 %
PMGD PFV Santuario	28.5	25.5	-10.67 %
PMGD PFV Saturno Norte	10.5	10.8	+2.95 %
PMGD PFV Siete Colores	48.8	48.8	+0.04 %
PMGD PFV Sirimavo	16.8	16.8	+0.06 %
PMGD PFV Sofia	19.7	20.2	+2.34 %
PMGD PFV Sol de Septiembre	54.6	54.7	+0.04 %
PMGD PFV Sol del Maule	18.7	16.2	-13.34 %
PMGD PFV Sol del Norte	20.5	21.0	+2.38 %
PMGD PFV Solar Del Bueno	18.1	22.7	+25.33 %
PMGD PFV Solaris	-	0.0	-
PMGD PFV Soy Solar	23.1	13.7	-40.75 %
PMGD PFV Sunhunter	60.9	61.0	+0.10 %
PMGD PFV Sunray	-	0.0	-
PMGD PFV Tabolango	60.5	68.4	+13.12 %
PMGD PFV Talagante	45.8	45.8	+0.11 %
PMGD PFV Talca	37.9	38.0	+0.04 %
PMGD PFV Talhuén	19.6	23.7	+20.97 %
PMGD PFV Tallado	82.6	82.6	+0.02 %
PMGD PFV Tamarama	45.4	45.5	+0.11 %
PMGD PFV Tamarugo	21.9	21.9	-0.03 %
PMGD PFV Tambo Real	20.3	17.8	-12.52 %
PMGD PFV Taranto	78.1	78.2	+0.05 %
PMGD PFV Techos de Altamira	1.2	0.0	-100.00 %
PMGD PFV Tes Solar	13.0	13.8	+6.55 %
PMGD PFV Tierra	41.7	68.6	+64.54 %
PMGD PFV Tijeral	21.1	21.1	+0.05 %
PMGD PFV Til Til	17.5	18.8	+7.35 %
PMGD PFV Topacio	23.8	23.8	+0.13 %
PMGD PFV Torino	51.3	51.4	+0.04 %

Centrales	Prog.	Real	Desv %
PMGD PFV El Quemado	29.6	21.0	-28.94 %
PMGD PFV El Queule	53.6	35.2	-34.41 %
PMGD PFV El Rayador	41.3	41.4	+0.10 %
PMGD PFV El Reconquistador	25.3	25.3	+0.12 %
PMGD PFV El Resplandor	22.6	22.6	+0.09 %
PMGD PFV El Roble	69.7	0.0	-100.00 %
PMGD PFV El Romeral	48.1	0.0	-100.00 %
PMGD PFV El Salitral	30.1	30.1	+0.07 %
PMGD PFV El Sauce	22.5	22.7	+0.86 %
PMGD PFV El Sharon	21.8	21.8	+0.05 %
PMGD PFV El Tiuque	7.8	7.8	-
PMGD PFV El Trigal	47.5	83.4	+75.45 %
PMGD PFV El Trile	77.2	79.1	+2.36 %
PMGD PFV El Trébol	0.0	0.0	-
PMGD PFV El Turpial	16.3	16.2	-0.69 %
PMGD PFV El Zorzal	21.9	21.9	-
PMGD PFV El Ñandú	16.5	16.5	+0.06 %
PMGD PFV Enami Solar	43.6	43.6	+0.02 %
PMGD PFV Encino	15.6	15.6	+0.06 %
PMGD PFV Encon	66.8	36.1	-45.89 %
PMGD PFV Erinome	22.4	22.4	+0.09 %
PMGD PFV Escorial del Verano	24.3	24.3	+0.04 %
PMGD PFV Esfena	44.8	44.8	+0.04 %
PMGD PFV Esperanza	21.4	0.0	-100.00 %
PMGD PFV FRAGATA	-	19.1	-
PMGD PFV Faramalla	19.6	19.6	+0.05 %
PMGD PFV Fardela Negra	19.2	19.2	+0.10 %
PMGD PFV Filomena	21.6	21.6	+0.02 %
PMGD PFV Flor del Llano	36.3	37.9	+4.24 %
PMGD PFV Florencia Solar	59.5	59.6	+0.03 %
PMGD PFV Foster	16.6	16.6	+0.06 %
PMGD PFV Fotovolt	0.0	0.0	-
PMGD PFV Fotovolt Lin	0.0	0.0	-
PMGD PFV Francisco	28.4	27.4	-3.52 %
PMGD PFV Fulgor	21.2	26.5	+25.26 %
PMGD PFV Fuster del Verano	42.9	42.9	+0.02 %
PMGD PFV GR Lemu	43.3	43.3	+0.05 %
PMGD PFV GR Peumo	47.3	47.3	+0.08 %
PMGD PFV GR Pitao	89.7	40.3	-55.04 %
PMGD PFV GR Rauli	65.9	25.2	-61.69 %
PMGD PFV GR Santa Rosa	0.0	0.0	-
PMGD PFV Gabardo del Verano	16.7	16.7	-
PMGD PFV Gabriela	93.1	84.1	-9.63 %
PMGD PFV Girasoles	22.3	22.3	+0.08 %
PMGD PFV Granada	89.5	66.8	-25.34 %
PMGD PFV Granate	57.9	58.0	+0.12 %
PMGD PFV Guadalao	23.2	23.8	+2.75 %
PMGD PFV Guadalupe	53.5	53.5	+0.04 %
PMGD PFV Guanaco Solar	0.0	0.0	-
PMGD PFV Guarana	12.8	24.8	+93.98 %

Centrales	Prog.	Real	Desv %
PMGD PFV Tortolas del Verano	23.0	23.0	+0.04 %
PMGD PFV Tortuga	2.3	24.4	+945.84 %
PMGD PFV Tranque del Sol	83.1	84.9	+2.24 %
PMGD PFV Trebal	19.3	19.3	-0.05 %
PMGD PFV Trebo	26.3	26.3	+0.04 %
PMGD PFV Trica-Dos	21.6	16.8	-22.44 %
PMGD PFV Tricahue II	89.7	13.4	-85.08 %
PMGD PFV Trinidad	25.0	25.0	+0.01 %
PMGD PFV Tucuquere	23.4	24.8	+5.98 %
PMGD PFV Turquia	11.8	12.2	+3.47 %
PMGD PFV UTFSM V. Valdés	0.0	0.0	-
PMGD PFV UTFSM Vitacura	0.0	0.0	-
PMGD PFV UTFSM Viña	0.0	1.4	-
PMGD PFV VELASCO SOLAR	10.5	10.6	+0.57 %
PMGD PFV Valle Este II	71.3	71.3	+0.04 %
PMGD PFV Valle Oeste II	70.0	70.0	+0.01 %
PMGD PFV Valle de la Luna II	17.8	18.5	+3.82 %
PMGD PFV Ventisquero	78.1	78.1	+0.09 %
PMGD PFV Venturada	77.6	77.7	+0.14 %
PMGD PFV Verona	4.7	4.7	+0.64 %
PMGD PFV Vicente	17.9	17.9	+0.06 %
PMGD PFV Victoria	86.4	86.4	+0.01 %
PMGD PFV Villa Alegre	44.3	44.3	+0.05 %
PMGD PFV Villa CVE	-	0.0	-
PMGD PFV Villa Cruz	22.8	9.9	-56.42 %
PMGD PFV Villa Moscoso	25.2	25.2	+0.08 %
PMGD PFV Villa Prat	22.8	22.8	+0.11 %
PMGD PFV Villa Seca	23.0	19.0	-17.39 %
PMGD PFV Villa Solar	23.3	23.3	+0.09 %
PMGD PFV Violeta	76.1	76.2	+0.07 %
PMGD PFV Vituco 2B	24.2	24.2	+0.04 %
PMGD PFV Viñas del Sol	54.8	58.6	+6.94 %
PMGD PFV Yahutela	43.6	43.6	+0.02 %
PMGD PFV Ñilhue	6.3	6.2	-2.06 %
PMGD PFV Ñiquén	29.3	18.8	-35.77 %
PMGD TER Aggreko 01	-	0.0	-
PMGD TER Agni	-	0.0	-
PMGD TER Alerce	-	0.0	-
PMGD TER Almendrado	-	0.0	-
PMGD TER Ancalí	-	0.0	-
PMGD TER Aromos	-	0.0	-
PMGD TER Bellet	-	0.0	-
PMGD TER Berlioz	-	0.0	-
PMGD TER Bio Cruz	-	0.0	-
PMGD TER Bluegate	-	0.0	-
PMGD TER Boldos	-	0.0	-
PMGD TER Calafate	-	0.0	-
PMGD TER Calfuco	-	0.0	-
PMGD TER Camping	-	0.0	-
PMGD TER Casablanca	-	0.0	-

Centrales	Prog.	Real	Desv %
PMGD PFV Génova	89.5	85.0	-5.07 %
PMGD PFV Helios	20.9	20.9	+0.05 %
PMGD PFV Hijuela 4	23.9	16.2	-32.37 %
PMGD PFV Homero	23.0	25.6	+11.22 %
PMGD PFV Hormiga	14.6	13.2	-9.68 %
PMGD PFV Hornitos	2.0	0.3	-85.73 %
PMGD PFV Huape	20.8	20.9	+0.10 %
PMGD PFV Huaquelon	54.1	54.2	+0.13 %
PMGD PFV Huigan	85.2	88.2	+3.49 %
PMGD PFV Hurtado	23.2	23.2	+0.13 %
PMGD PFV ICB	0.0	0.0	-
PMGD PFV ISIDRO	15.3	15.3	+0.07 %
PMGD PFV Idahue del Verano	14.7	14.1	-3.82 %
PMGD PFV Illapel 5X	29.6	24.4	-17.70 %
PMGD PFV Independencia	18.0	18.1	+0.06 %
PMGD PFV Itahue Solar	21.4	34.1	+59.25 %
PMGD PFV Jahuel	47.2	47.2	-
PMGD PFV Jardin Solar Petorca	48.7	0.0	-100.00 %
PMGD PFV Jaururo	21.2	18.3	-13.68 %
PMGD PFV Javiera Carrera	92.5	92.6	+0.11 %
PMGD PFV Jilguero	16.5	9.4	-43.03 %
PMGD PFV José Soler Mallafré	12.2	12.2	+0.08 %
PMGD PFV Kaufmann	0.0	0.0	-
PMGD PFV Konda	23.6	18.1	-23.35 %
PMGD PFV La Acacia	67.3	60.8	-9.70 %
PMGD PFV La Blanquina	74.2	74.2	+0.03 %
PMGD PFV La Chapeana	15.8	1.6	-89.97 %
PMGD PFV La Chimba Bis	15.2	15.2	+0.13 %
PMGD PFV La Esperanza II	70.8	75.6	+6.72 %
PMGD PFV La Estancia	20.7	20.7	+0.05 %
PMGD PFV La Foresta	23.8	23.8	+0.08 %
PMGD PFV La Frontera	37.8	31.8	-15.85 %
PMGD PFV La Gamboina	46.1	46.1	+0.07 %
PMGD PFV La Gonzalina de Tuniche Sunlight	-	0.0	-
PMGD PFV La Huerta	20.9	21.8	+4.65 %
PMGD PFV La Lajuela	53.3	45.6	-14.43 %
PMGD PFV La Ligua	23.5	20.9	-11.02 %
PMGD PFV La Manga	27.5	15.7	-42.86 %
PMGD PFV La Muralla	20.3	20.3	+0.05 %
PMGD PFV La Palma Solar	93.5	93.7	+0.16 %
PMGD PFV La Paz	69.6	69.6	+0.01 %
PMGD PFV La Perla	11.9	22.5	+88.75 %
PMGD PFV La Vendimia	84.8	86.0	+1.45 %
PMGD PFV La Victoria	84.2	84.3	+0.15 %
PMGD PFV Lagunilla	16.7	3.6	-78.58 %
PMGD PFV Laja Andino	88.7	88.8	+0.09 %
PMGD PFV Las Arboledas	18.1	18.1	+0.06 %
PMGD PFV Las Bandurrias	1.8	2.0	+11.93 %
PMGD PFV Las Cabras	22.0	22.1	+0.05 %

Centrales	Prog.	Real	Desv %
PMGD TER Casablanca II	-	0.0	-
PMGD TER Cañete	-	0.0	-
PMGD TER Chile	-	0.0	-
PMGD TER Chillan	-	0.0	-
PMGD TER Chorrillos	-	0.0	-
PMGD TER Chufkén	-	0.0	-
PMGD TER Ciruelillo	-	0.0	-
PMGD TER Coelemu	-	32.2	-
PMGD TER Conchalí	-	0.0	-
PMGD TER Contulmo	-	0.0	-
PMGD TER Copiulemu	-	3.0	-
PMGD TER Cortés	-	0.0	-
PMGD TER Curacautín	-	0.0	-
PMGD TER Curauma	-	0.0	-
PMGD TER Dagoberto	-	0.0	-
PMGD TER Deuco	-	0.0	-
PMGD TER Diesel Cerezo	-	0.0	-
PMGD TER Diesel Coya	-	0.0	-
PMGD TER Diésel Colaco Pargua	-	0.0	-
PMGD TER Don Pedro	-	0.0	-
PMGD TER Doña Javiera	-	0.2	-
PMGD TER Egido	-	0.0	-
PMGD TER El Campesino	-	0.4	-
PMGD TER El Canelo	-	0.0	-
PMGD TER El Faro	-	0.0	-
PMGD TER El Jardin	-	0.0	-
PMGD TER El Molle	-	19.7	-
PMGD TER El Nogal	-	0.0	-
PMGD TER Ermitaño	-	0.0	-
PMGD TER Estancilla	-	0.0	-
PMGD TER Estandartes	-	0.0	-
PMGD TER Etersol	-	0.0	-
PMGD TER Exequiel Fernández	-	0.0	-
PMGD TER Gami	-	13.4	-
PMGD TER HBS	-	0.0	-
PMGD TER HBS GNL	-	0.0	-
PMGD TER Holley	-	0.0	-
PMGD TER La Gloria-21	-	0.0	-
PMGD TER Lagunitas	-	8.1	-
PMGD TER Las Dalias	-	0.0	-
PMGD TER Las Pampas	-	0.0	-
PMGD TER Lebu	-	0.0	-
PMGD TER Lepanto	-	0.0	-
PMGD TER Lipigas Concón	-	0.0	-
PMGD TER Lomas Coloradas	-	19.0	-
PMGD TER Lonquimay	-	0.0	-
PMGD TER Los Pinos	-	52.1	-
PMGD TER Los Sauces	-	0.0	-
PMGD TER Los Álamos	-	0.0	-

Centrales	Prog.	Real	Desv %
PMGD PFV Las Cachañas	60.4	60.4	+0.03 %
PMGD PFV Las Catitas	44.9	45.0	+0.16 %
PMGD PFV Las Chacras	23.3	13.8	-40.94 %
PMGD PFV Las Chilcas	43.7	43.7	+0.02 %
PMGD PFV Las Codornices	22.4	29.6	+32.01 %
PMGD PFV Las Golondrinas	46.8	46.9	+0.06 %
PMGD PFV Las Lechuzas	22.4	23.8	+6.07 %
PMGD PFV Las Majadas	66.4	66.4	+0.08 %
PMGD PFV Las Mercedes	19.5	19.5	+0.05 %
PMGD PFV Las Mollacas	15.8	4.8	-69.80 %
PMGD PFV Las Palmas Verano	23.9	23.9	+0.04 %
PMGD PFV Las Palomas	22.6	25.0	+10.53 %
PMGD PFV Las Perdices	23.0	0.0	-100.00 %
PMGD PFV Las Rojas	23.0	8.7	-62.26 %
PMGD PFV Las Tacas	-	0.0	-
PMGD PFV Las Taguas	54.7	45.7	-16.40 %
PMGD PFV Las Tencas	57.5	57.5	+0.05 %
PMGD PFV Las Terrazas	6.8	4.2	-38.31 %
PMGD PFV Las Torcazas	25.1	25.1	+0.16 %
PMGD PFV Las Tortolas	15.0	15.0	+0.13 %
PMGD PFV Las Turcas	23.6	14.2	-39.75 %
PMGD PFV Lenga	3.6	20.4	+462.98 %
PMGD PFV Liebre Verano	37.3	0.0	-100.00 %
PMGD PFV Lima	27.5	27.5	+0.04 %
PMGD PFV Linares	51.0	51.1	+0.18 %
PMGD PFV Lingue	24.4	24.4	-
PMGD PFV Lipangue	23.4	21.6	-7.52 %
PMGD PFV Liquidambar	70.9	34.7	-51.04 %
PMGD PFV Lirio del Campo	22.3	22.3	+0.09 %
PMGD PFV Litoral Sunlight	91.8	65.0	-29.28 %
PMGD PFV Llanos de Potroso	30.2	30.2	-
PMGD PFV Llay Llay	80.3	80.3	+0.02 %
PMGD PFV Lloica	18.4	19.4	+5.54 %
PMGD PFV Lluta Solar	19.9	20.8	+4.53 %
PMGD PFV Lo Boza	0.3	0.3	-

Centrales	Prog.	Real	Desv %
PMGD TER Louisiana Pacific	-	0.0	-
PMGD TER Lousiana Pacific II	-	0.0	-
PMGD TER Mayor Power	-	0.0	-
PMGD TER Mimbre	-	0.0	-
PMGD TER Monte Patria	-	0.0	-
PMGD TER Multiexport	-	0.0	-
PMGD TER Multiexport II	-	0.0	-
PMGD TER Orafti	-	0.0	-
PMGD TER PRP Campesina	-	11.3	-
PMGD TER PRP Chifin	-	7.7	-
PMGD TER PRP Las Quemas	-	39.6	-
PMGD TER PRP Los Negros	-	13.4	-
PMGD TER PRP Tambores	-	13.2	-
PMGD TER Pinares	-	2.7	-
PMGD TER Punitaqui	-	0.0	-
PMGD TER Quitralman	-	0.0	-
PMGD TER Ramadilla	-	0.0	-
PMGD TER Rapaco	-	10.6	-
PMGD TER Raso Power	-	2.7	-
PMGD TER Rey	-	0.0	-
PMGD TER Río Azul	-	0.0	-
PMGD TER Salmofood	-	0.0	-
PMGD TER Santa Irene	-	0.0	-
PMGD TER Sepultura	-	0.0	-
PMGD TER Tamm	-	0.0	-
PMGD TER Tapihue	-	0.0	-
PMGD TER Tigre	-	0.0	-
PMGD TER Tirúa	-	0.0	-
PMGD TER Tomaval	-	0.0	-
PMGD TER Trebal Mapocho	-	1.9	-
PMGD TER TrongolCuranilahue	-	0.0	-
PMGD TER Yumbel	-	0.0	-
PMGD TER Zapallar	-	0.0	-
PMGD TER Zofri	-	0.0	-
Total	**22097.3**	**21327.3**	**-3.48 %**

Abreviaturas:

CSE: Conectada a Sistema Externo
DF: Desconexión Forzada
ERE: Estado de Reserva Estratégica
FE: Falla Externa
LF: Limitación Forzada
MM: Mantenimiento Mayor
P:Prueba de Puesta en Servicio
RO: Restricción Operativa
SI: Sin información

JUSTIFICACIÓN DE PRINCIPALES DESVIACIONES (*)	
HE Colbún	Mayor generación real por control de transferencia
HE Los Cóndores	Generación en prueba de Puesta en Servicio.
HE Pehuenche	Mayor generación real por control de transferencia
HE Ralco	Mayor generación real por control de transferencia
HE Rapel	Mayor generación real por control de transferencia
HP Alfalfal	Mayor generación real por control Cota.
PE Horizonte Norte	Menor generación real por control de transferencia
PE Horizonte Sur	Menor generación real por control de transferencia
PE Malleco Norte	Menor generación real por menor carga Eólica.
PE Malleco Sur	Menor generación real por menor carga Eólica.
PE San Gabriel	Menor generación real por menor carga Eólica.
PFV CEME 1	Menor generación real por control de transferencia
PFV Domeyko	Menor generación real por indisponibilidad.
PFV Finis Terrae	Menor generación real por control de transferencia
PFV Las Salinas	Menor generación real por control de transferencia
PFV Malgarida	Menor generación real por control de transferencia
PFV Rio Escondido	Menor generación real por control de transferencia
PFV Santa Isabel	Menor generación real por indisponibilidad.
PFV Sol del Desierto	Menor generación real por control de transferencia
PFV Taira	Menor generación real por control de transferencia
PFV Tamarico Etapa 2	Menor generación real por control de transferencia
PFV Valle del Sol	Menor generación real por control de transferencia
TER Angamos-ANG1	Menor generación real por indisponibilidad.
TER Angamos-ANG2	Menor generación real por indisponibilidad.
TER Atacama 1 GNL	Menor generación real por indisponibilidad.
TER Campiche	Menor generación real por indisponibilidad.
TER Cochrane-CCH1	Menor generación real por indisponibilidad.
TER Cochrane-CCH2	Menor generación real por indisponibilidad.
TER Colmito Gas Arg	Mayor generación real para recuperación de servicio
TER Guacolda 1	Menor generación real por indisponibilidad.
TER Kelar Diésel	Mayor generación real para recuperación de servicio
TER Los Vientos Gas Arg	Mayor generación real para recuperación de servicio
TER Mejillones-CTM3 GNL	Menor generación real por indisponibilidad.
TER Nehuenco 9B Gas Arg	Mayor generación real para recuperación de servicio
TER Nehuenco II Gas Arg	Menor generación real por indisponibilidad.
TER Nueva Renca Gas Arg	Menor generación real por indisponibilidad.
TER Quintero 1B Gas Arg	Mayor generación real para recuperación de servicio
TER San Isidro I Gas Arg	Menor generación real por indisponibilidad.
TER San Isidro II Gas Arg	Menor generación real por indisponibilidad.
TER Taltal 2 GNL	Mayor generación real para recuperación de servicio

$$(*)\ si \left\{ \begin{array}{c} \left| E_{real} - E_{programada} \right| > 12.5\% E_{programada} \\ y \\ \left| E_{real} - E_{programada} \right| > 0.5\% E_{total\ real} \end{array} \right\}$$

ESTADO DE LAS CENTRALES

3.1. Limitación Forzada

CENTRALES (≥100 MW)	Disponibilidad (%)	Observaciones
PFV Rio Escondido	78.0	Limitada a 124 MW. Causa informada: Anormalidad sistema de control, según IL 2025000297.
PFV Santa Isabel	85.0	Limitada en 152.6 MW. Causa informada: Maniobras de normalización de inversores y string de módulos fotovoltaicos, según IL 2024001951.
PFV Sol de Lila	64.5	Limitada en 98 MW. Causa informada: Indisponibilidad de 11 Cabinas de Transformación MT por revisión integral de estado de cabinas indisponibles, según IL 2024001990.
PFV Valle Escondido	91.4	Limitada a 98.46 MW. Causa informada: Falla en Inversor 11 del circuito 3 e inversor 19 del circuito 7, según IL 2025000024
TER Atacama 1 Diésel	68.0	TG1B limitada a 31 MW con combustible diésel. Causa informada: Filtración en circuito de purga, sin limitación para operar con GNL, según IL 2025000310.
TER Atacama 2 Diésel	68.0	TG2B limitada a 31 MW con combustible diésel. Causa informada: Filtración de combustible diésel en circuito secundario hacia cámaras de combustión. Sin limitación para combustible GNL, según IL 2025000310.
TER Atacama 2 GNL	100.0	Limitada a 340 MW. Causa informada: Falla de bomba de vacío del condensador, según IL 2024001947.
TER Guacolda 1	100.0	Limitada a 135 MW. Causa informada: Máxima apertura de válvula de turbina, según IL 2025000320.
TER Guacolda 2	100.0	Limitada a 130 MW. Causa informada: Máxima apertura de válvula de turbina (TMD), según IL 2025000179.
TER IEM	29.0	Limitada a mínimo técnico. Causa informada: Falla en el sistema de refrigeración, indispone control primario y terciario de frecuencia, según IL 2025000290 y limitada en 210 MW. Causa informada: Anormalidad en el pulverizador A, según IL 2025000284.
TER Nehuenco 9B Gas Arg	95.0	Limitada a una generación máxima de 95 MW. Causa informada: Por degradación de la unidad, según IL 2024000905.

3.2. Mantenimiento Mayor

CENTRALES (≥100 MW)	Disponibilidad (%)	Observaciones
HP Rucue	100.0	Mantenimiento Mayor.
PFV Nuevo Quillagua	0.0	Mantenimiento Mayor.
TER Nueva Ventanas	0.0	Mantenimiento Mayor.
TER Tocopilla-U16 GNL	0.0	Mantenimiento Mayor.

3.3. Prueba de Puesta en Servicio

CENTRALES (≥100 MW)	Disponibilidad (%)	Observaciones
HE Los Cóndores	0.0	En periodo de puesta en servicio.
PE Horizonte Norte	0.0	En periodo de puesta en servicio.
PE Horizonte Sur	0.0	En periodo de puesta en servicio.
PE Kallpa	0.0	En periodo de puesta en servicio.
PFV Tamarico Etapa 2	0.0	En periodo de puesta en servicio.
TER Arauco MAPA	0.0	En periodo de puesta en servicio.

3.4. Restricción Operativa

CENTRALES (≥100 MW)	Disponibilidad (%)	Observaciones

CENTRALES (≥100 MW)	Disponibilidad (%)	Observaciones
HE Angostura	100.0	U-3 debe respetar las restricciones de caudal ecológico impuesto en las resoluciones dirección general de aguas (DGA) y en la Resolución de calificación ambiental (RCA) se requiere limitar la unidad generadora N°3 a un valor de potencia mínima de 40 MW, según IL 2024000017. C. Angostura con restricción operativa. Respecto de la operación de las unidades de la central hidroeléctrica Angostura (CH Angostura) no se apliquen incrementos del caudal efluente entre las 09:00 y las 21:00 horas desde el 01 de diciembre de 2024 hasta el 31 de marzo de 2025. Lo anterior para efectos de limitar los riesgos sobre las personas que ocupan el lecho del río Biobío durante la época estival. De acuerdo con carta GO N° 194/2024. No puede participar en SSCC de CPF, CSF y CTF entre las 09:00 y las 21:00 hrs, según IL 2024001875.
HE Antuco	100.0	Limitada. Causa informada: Debido al inicio de la temporada de riego 2024 - 2025, la central deberá generar en forma constante todo el caudal del afluente natural más el caudal que la DOH solicite turbinar por la central El Toro, según IL 2024001968.
HE El Toro	100.0	Limitada. Causa informada: Durante el periodo de riego, la central podrá variar su potencia activa si se cumplen las siguientes condiciones, la tasa de extracción promedio diaria coincida con la tasa de extracción solicitada por la DOH para cada día, según IL 2024001967.
HE Pangue	100.0	Limitada. Causa informada: Por compromisos en periodo de riego podrá operar por debajo de su valor de mínimo técnico declarado. Para lo anterior, unidades deberán ser despachadas según lo siguiente: De lunes a domingo de 09.00 hrs. a 19.00 hrs: Generar a una potencia mínima de 20 MW con unidades enclavadas para cumplir con caudal mínimo de 40 m3/s (variaciones bruscas de caudal). El horario de inicio y término de la bajada y subida de carga podría variar ± una hora, siempre y cuando se logre cumplir con las cotas objetivo del embalse Ralco declaradas en el convenio con la JVBB. Se debe respetar en todo momento un caudal mínimo de 40 m3/s y un caudal promedio diario de 65 m3/s, según IL 2025000184.
HE Pehuenche	100.0	Sistema ERAG/EDAG con limitación. Causa informada: Se detecta falla presente en los equipos de la celda maestra del esquema, según IL 2025000101.
HE Ralco	100.0	U-1 limitada a operar en AGC hasta poder realizar una revisión exhaustiva al Regulador de Velocidad, Gobernador y sus Controladores, según IL 2024000371. U-2 no puede operar en modo AGC debido a falla en la comunicación desde Scada Bio Bio y controlador de la unidad, según IL 2024001217.
HE Rapel	100.0	U-3 tiene nuevo mínimo técnico. Causa informada: Con mínimo técnico provisorio de 50 MW y en AGC con un mínimo técnico de 58 MW por garantía de post mantenimiento, según IL 2024000924.
HP Abanico	100.0	No se puede retirar completamente de servicio, para alimentar cliente externo Frontel, que alimenta la zona de Antuco, Abanico y lago Laja, como tambén alimenta los SS/AA de central El Toro y respalda SS/AA de la central Antuco, según IL 2020002320.
HP Alfalfal	100.0	Limitada las Unidades de Central Alfalfal no pueden ser sujetas a reducción de generación (curtailment) y no podrán participar de la prestación de SSCC, debido a que dichas acciones provocan movimientos de caudales y golpes de agua no planificados que pueden afectar a otros usuarios del río, según IL 2024000725.
HP La Confluencia	100.0	Limitación. Causa informada: Mínimo técnico operacional por unidad de 90 MW en la central mientras dure la prorrata. Disminución de carga por prorrata tiene como consecuencia desbordamiento en los reservorios Tinguiririca y Trica, según IL 2025000120.
HP La Higuera	100.0	Limitada a no bajar de 90 MW. Causa informada: Evitar desbordamiento en los reservorios Tinguiririca y Tricahue por altos caudales entrantes, puede poner en peligro la vida y seguridad de terceros que transitan por la ruta I-45, según IL 2025000240.
HP Rucue	100.0	Limitada la central con el fin de operar en carga estable, minimizando las variaciones de carga, que no sean de causa natural, durante las 24 horas del día. La Central no puede participar en el control terciario de frecuencia, según IL 2024001857.
PFV Granja Solar	100.0	C. PFV Granja Solar limitada e inyectar o absorber 17 MVar, según IL 2024000700.
TER Angamos-ANG1	100.0	Limitada para prestar servicios complementarios de CPF debido a la necesidad de mejoras en los sistemas de control, según IL 2023001864.
TER Angamos-ANG2	100.0	Limitada para prestar servicios complementarios de CPF debido a la necesidad de mejoras en los sistemas de control, según IL 2024000416.
TER Atacama 1 GNL	100.0	Limitada a prestar AGC. Causa informada: Falla de comunicaciones, según IL 2025000107.
TER Atacama 2 GNL	100.0	Limitada a prestar AGC. Causa informada: Falla de comunicaciones, según IL 2025000108.
TER Cochrane-CCH1	100.0	Limitada. para prestar servicios complementarios de CPF. Causa informada: debido a que los ensayos de verificación de SSCC dan cuenta que la unidad no puede asegurar la adecuada entrega de CPF en modo "Coordinado" y "Caldera sigue" afectando la seguridad del SEN, acorde con lo descrito en la comunicación COC 0074-2022, según IL 2024000732.
TER Cochrane-CCH2	100.0	Limitada. para prestar servicios complementarios de CPF. Causa informada: debido a que los ensayos de verificación de SSCC dan cuenta que la unidad no puede asegurar la adecuada entrega de CPF en modo "Coordinado" y "Caldera sigue" afectando la seguridad del SEN, acorde con lo descrito en la comunicación COC 0085-2022, según IL 2023001949.

CENTRALES (≥100 MW)	Disponibilidad (%)	Observaciones
TER Guacolda 1	100.0	Para dar cumplimiento al DS13/2011 se actualizan los tiempos mínimos de operación en ciclaje persistente para las Unidades de Central Guacolda. Unidad TER Guacolda U1, partida en frío (mayor a 48 horas F/S): 3 horas, partida en tibio (entre 8 y 48 horas F/S): 3 horas y partida en caliente (menor a 8 horas F/S): 3 horas, según IL 2024002071.
TER Guacolda 2	100.0	Para dar cumplimiento al DS13/2011 se actualizan los tiempos mínimos de operación en ciclaje persistente para las Unidades de Central Guacolda. Unidad TER Guacolda U2, partida en frío (mayor a 48 horas F/S): 3 horas, partida en tibio (entre 8 y 48 horas F/S): 3 horas y partida en caliente (menor a 8 horas F/S): 3 horas, según IL 2024002072.
TER Guacolda 3	100.0	Para dar cumplimiento al DS13/2011 se actualizan los tiempos mínimos de operación en ciclaje persistente para las Unidades de Central Guacolda. Unidad TER Guacolda U3, partida en frío (mayor a 48 horas F/S): 25 horas, partida en tibio (entre 8 y 48 horas F/S): 25 horas y partida en caliente (menor a 8 horas F/S): 16 horas, según IL 2024002073.
TER Guacolda 4	100.0	Para dar cumplimiento al DS13/2011 se actualizan los tiempos mínimos de operación en ciclaje persistente para las Unidades de Central Guacolda. Unidad TER Guacolda U4, partida en frío (mayor a 48 horas F/S): 22 horas, partida en tibio (entre 8 y 48 horas F/S): 22 horas y partida en caliente (menor a 8 horas F/S): 11 horas., según IL 2024002074.
TER Guacolda 5	100.0	Para dar cumplimiento al DS13/2011 se actualizan los tiempos mínimos de operación en ciclaje persistente para las Unidades de Central Guacolda. Unidad TER Guacolda U5, partida en frío (mayor a 48 horas F/S): 13 horas, partida en tibio (entre 8 y 48 horas F/S): 13 horas y partida en caliente (menor a 8 horas F/S): 13 horas, según IL 2024002075.
TER Kelar GNL	100.0	C. Kelar TG1 y TG2 Las turbinas a gas están supeditadas al control operacional indicado por el fabricante del equipo General Electric. Dentro de esta información, se solicita que después del retiro, el virador debe estar en servicio 6 horas como mínimo para evitar vibraciones en el proceso de arranque siguiente, según IL 2024000778 - 2024000780.
TER Los Vientos GNL	100.0	Limitada. Causa informada: Con mínimo técnico de 68 MW operando con diésel y 70 MW operando con gas para mantener las emisiones de contaminantes por debajo de los límites establecidos por la resolución de calificación, según IL 2024001199.
TER Mejillones-CTM3 GNL	100.0	Limitada. Causa informada: Por inestabilidad en llama la unidad imposibilitada de realizar conmutación de gas a diésel estando en servicio, según IL 2024001829.
TER Nueva Renca GNL	100.0	Limitada a dar CTF de bajada en forma parcial. Causa informada: Con "Fuegos adicionales" sólo puede prestar servicios con valores mayores y/o iguales a 40 MW, según IL 2024000680.
TER San Isidro I GNL	100.0	Limitación en ciclo combinado, es posible prestar servicios complementarios de AGC sólo en cargas inferiores a 260 MW (Ciclo) y superiores a 200 MW (Ciclo), con una pendiente de carga de 6 MW/min, según IL 2024000720.

4.1. Observaciones

Hora	Centro de Control	Observación
00:00	Energía Pacífico	C. Energía Pacífico disponible y en servicio.2025000994
00:02	Transelec	CDC instruye energización S/E Pan de Azúcar Barra 110 kV
00:03	Codelco El Teniente	CDC autoriza a Codelco División El Teniente iniciar normalización de consumos
00:03	Celeoredes	CDC autoriza recuperar todos los consumos en S/E Minero
00:03	Transelec	CDC autoriza tomar carga en Pan de Azúcar 50-60 MW
00:05	Transelec	CDC autoriza normalización de interruptores Pan de Azúcar
00:06	Transelec	CDC instruye cierre 52J2 de S/E Maitencillo
00:06	Transelec	CDC instruye energizar barra Maitencillo 220kV por medio de la LT Maitencillo - Nueva Maitencillo
00:07	Chilquinta	CDC instruye abrir interruptores de S/E Agua Amarga
00:07	Transelec	CDC instruye cierre del Reactor Ancoa 220kV
00:08	LAP	IF. 2025000872; 2025000824 cancelado
00:08	Arauco	IF.2025001233 cancelado
00:09	AES Andes	40 MW BESS Alfalfal U1 disponible
00:10	Transelec	CDC instruye cerrar 52J1 S/E Pan de Azúcar
00:11	Transelec	CDC instruye cierre del CER Maitencillo
00:12	Transelec	Se instruye cierre de 52HT1 regulador en S/E Pan de Azúcar para energización de S/E Las Compañías
00:13	Transelec	CDC instruye cierre de 52J17 y 52J18 en S/E Maitencillo
00:13	Transelec	CDC instruye cierre del 52J4 de S/E Pan de Azúcar. Cierre sin éxito
00:14	Transelec	CDC instruye abrir en S/E San Andrés los interruptores 52J3, 52J5, 52J6, 52J8, 52J9, 52J11 para llegar a S/E Carrera Pinto por medio de 1 solo circuito.
00:15	Transelec	CDC instruye apertura de 52J4 en S/E Don Goyo y cierre de 52J2 Don Goyo.
00:15	Transelec	CDC instruye cierre del 52J3 en SE/ Pan de Azúcar
00:19	Transelec	CDC instruye el cierre de un circuito de la LT 220kV Maitencillo-Algarrobal-Cardones
00:20	CGE - Transmisión	CDC Instruye energización de líneas Maitencillo - Algarrobo, Incahuasi, Dos Amigos (desde Las Compañías) con cierre del interruptor H2 de S/E Las Compañías
00:21	Cardones	CDC autoriza a Central Cardones que inicie proceso de partida una vez tenga tensión en barra.
00:21	Transelec	CDC instruye cierre del interruptor 52J1 en S/E Maitencillo. Cierre sin éxito
00:24	AES Andes	CDC autoriza normalización de consumos a Minera Candelaria
00:25	AES Andes	Campiche indisponible por sello roto
00:25	Transelec	CDC instruye el cierre del 52J2 en S/E Don Héctor para la energización del PFV El Romero, de tal manera que absorba potencia reactiva.
00:26	Transelec	CDC instruye el cierre del 52J4 de S/E Maitencillo
00:26	Enel Generación	Central Abanico U5 en servicio.
00:27	Transelec	S/E Cardones energizada e inicia normalización de consumos
00:28	Transelec	52J8 S/E Maitencillo cerrado
00:28	Transelec	CC de Transelec informa problemas en S/E Jadresic de telemetría
00:28	Kelar	Central Kelar TG2 en servicio.
00:29	Transelec	CDC instruye energizar S/E Cardones mediante el 52J6.
00:32	CGE - Transmisión	CDC autoriza la normalización de los consumos de S/E Ovalle.
00:32	Transelec	CDC instruye la apertura del 52J5 en S/E Cardones
00:34	Transelec	CDC instruye el cierre del 52J5 en S/E Maitencillo para suministra SSAA a la Central Guacolda
00:35	Enlasa	CDC instruye cierre de LT 220 kV Guacolda-Maitencillo C1
00:37	Enlasa	CDC da orden de cierre a la Central El Peñón
00:40	AES Andes	CDC instruye entregar SSAA a la Central Angamos, 20 MW.
00:53	Gen. Metropolitana	C. Santa Lidia disponible, cancelado IF 2025000826

Hora	Centro de Control	Observación
00:56	STN	Cerrado 52J13 y 52J14 Kapatur
00:58	Cía. Minera Escondida	Cerrado O'Higgins 52J7
00:59	Cía. Minera Escondida	Cerrado O'Higgins 52J5
01:00	Cía. Minera Escondida	Cerrado Domeyko J3
01:00	Cía. Minera Escondida	Cerrado Puri 52J2
01:03	CGE - Transmisión	S/E Esmeralda F/S
01:04	Enel Generación	Atacama TG1A y TG2A Sale de servicio
01:15	Enor Chile	CDC instruye cierre del 52J2 de S/E Francisco
01:17	Transelec	CDC instruye energizar barra 220kV de S/E Jadresic a través de ATR 500/220kV
01:21	Prime Energía	CDC instruye toma de carga a Central Termopacífico con 10MW
01:22	Kelar	Central Kelar TG2 sale de servicio con 8MW
01:23	Enel Generación	CDC autoriza a Central Sauzal con 20 MW inyectando por línea 110kV Codegua a la barra de 110kV de S/E Alto Jahuel
01:24	AES Andes	CDC autoriza a Minera Candelaria tomar 100 MW de carga
01:24	SWC	C. Diego Almagro sincroniza con el resto del sistema en barra de 110 kV. CDC instruye dejar de regular frecuencia con C. Diego de Almagro y se solicita a Plena Carga.
01:25	Transelec	CDC instruye cierre de todos los interruptores de los paños de Diego Almagro 110kV
01:29	Transelec	CDC instruye cerrar línea de 220kV Maitencillo - Caserones
01:30	Transelec	CDC instruye cerrar ATR2 de S/E Cardones
01:31	Transelec	Cierra línea Cumbres - Jadresic 500kV cto. 1, se cierra ATR 500/220kV en Jadresic.
01:32	Transelec	CDC instruye cerrar reactor 1 500KV en S/E Jadresic
01:33	Transelec	CDC instruye cerrar línea de 500kV Cumbre - Changos cto. 1, tensión en barra de 500kV de S/E Changos.
01:36	Transelec	CDC instruye cerrar línea de 220kV Jadresic - Montemina cto. 1
01:49	Cía. Minera Escondida	CDC instruye abrir interruptor 52J7 de S/E O'Higgins.
01:53	AES Andes	CDC instruye cerrar 52J02 en S/E Nueva Zaldívar
02:08	AES Andes	CDC instruye cerrar 52J07 de S/E Nueva Zaldívar
02:11	AES Andes	CDC instruye cierre 52J04 en S/E Nueva Zaldívar
02:12	Cía. Minera Escondida	CDC instruye cierre 52J05 en S/E Nueva Zaldívar
02:12	Cía. Minera Escondida	CDC instruye cierre del 52J2 en S/E OGP1
02:14	Gen. Metropolitana	CDC instruye proceso de partida a Central Nueva Renca.
02:25	Enel Generación	CDC instruye central Abanico U6 en servicio.
02:28	Codelco Salvador	CDC autoriza normalización de consumos en S/E Refugio
02:29	Cía. Minera Escondida	CDC instruye cierre de la LT 220kV Sulfuro-Nueva Zaldívar
02:36	Cía. Minera Escondida	CDC instruye cierre de LT 220 kV O'Higgins - Liqcau
02:37	Enel Green Power	CDC instruye Central PE Canela 2 en servicio.
02:46	Engie Transmisión	S/E Antofagasta energizada y cerrada 52HS. Se autoriza normalización de 10 MW de consumo de Antofagasta
02:50	Colbún	CDC instruye cierre 52J1 y 52J2 en S/E Zaldívar
02:56	Enel Generación	CDC autoriza la normalización de consumos en S/E Caserones
02:56	Colbún	CDC instruye a Cs. Colbún U2, Canutillar U2 conectar a AGC
02:56	Enel Generación	CDC instruye incorporación de Cs. Pehuenche U2, Taltal U2, Quintero 1 y 2 al AGC
02:56	Enel Generación	Central Pehuenche deja de regular frecuencia
02:59	Cía. Minera Escondida	CDC autoriza energización de S/E Liqcau 110 k/V
03:04	Engie Generación	CDC instruye Central CTM3 iniciar proceso de partida (Energizada LT 220 kV Changos - Ten)

Hora	Centro de Control	Observación
03:06	Cía. Minera Escondida	CDC instruye cierre de LT 220 kV O'Higgins-Mejillones y energización de SE Mejillones 220 kV
03:08	Engie Transmisión	Autoriza normalización de consumos en S/E Desalant
03:11	Colbún	Central Nehuenco 2 TG en servicio.
03:18	Enor Chile	CDC instruye salida de Central Trincao
03:19	CGE - Transmisión	CDC autoriza la normalización de la totalidad de los consumos en S/E Esmeralda.
03:19	Enel Green Power	CDC instruye en servicio PE Canela 1.
03:39	Cía. Minera Escondida	CDC autoriza energización de S/E Domeyko 220 kV
03:43	STS	S/E Esmeralda F/S se pierde 66 MW de consumo de Antofagasta, Esmeralda y Guardiamarina
03:47	Enel Green Power	CDC instruye en servicio PE Manzano.
04:15	Cía. Minera Escondida	Cerrado un circuito de la línea 220 kV O'Higgins - Atacama, normalizado los consumos de S/E Esmeralda y Guardiamarina, recuperando consumos de la región de Antofagasta.
04:18	Enel Generación	CDC instruye C. Atacama TG1A Y TG2A PP en CA
04:22	Transelec	LT 500 kV Changos - Kimal 1 cerrada.
04:29	CDC	S/E Antofagasta normalizada 100% de los consumos
04:34	Engie Transmisión	Cierre de LT 220 kV O'Higgins - Mejillones.
04:51	Transelec	SE Kimal cerrado ATR1 500/220 kV.
05:07	CDC	SE Calama normalizada 100% consumos
05:08	Transelec	CDC autoriza a normalizar consumos en Minera Sierra Gorda
05:08	Enel Generación	Central Atacama TG1A en servicio.
05:19	Transelec	CDC instruye cierre de un circuito de la LT 2x220kV Kimal - Crucero
05:20	AES Andes	CDC autoriza normalización de consumos en Minera Ministro Hales
05:21	AES Andes	CDC autoriza a CM El Abra normalizar consumos
05:21	AES Andes	CDC autoriza a CM Radomiro Tomic normalizar consumos
05:29	Engie Transmisión	LT 220 kV Laberinto - El Cobre cerrada e inicia normalización de consumos
05:36	Engie Transmisión	LT 220 kV O'Higgins - Mejillones fuera de servicio, se pierden consumos en las SS/EE Antofagasta, Desalant y Guardiamarina.
05:47	Enel Generación	CDC instruye a Central Taltal TG2 bajar 3kV
05:59	Cía. Minera Escondida	LT 220kV O'Higgins - Liqcau sale de servicio
06:18	Collahuasi	CDC instruye cierre de LT 220kV Encuentro - Collahuasi 1
06:23	Collahuasi	CDC instruye cierre LT 220kV Collahuasi - Lagunas 2
06:31	STS	CDC instruye el cierre del 52HS en S/E Guardiamarina, recuperando Desalant, Antofagasta y Mejillones al 100%
06:33	Transelec	CDC instruye cierre L - 220kV Lagunas - Nueva Pozo Almonte
06:35	STN	CDC instruye cierre LT 220kV Nva. Pozo Almonte - Pozo Almonte y se normalizan los consumos de Pozo Almonte.
06:37	Enel Generación	Central Atacama TG2A en servicio.
06:45	Enor Chile	CDC instruye al PFV El Conejo absorber 14MVAr
06:50	Transelec	CDC instruye cierre de 52J3 SE Cardones
07:02	Transelec	CDC autoriza SE Cóndores iniciar normalización de consumos de Iquique
07:16	Engie Transmisión	CDC instruye cierre de LT 220kV Atacama - Miraje e iniciar normalización de los consumos.
07:31	Interchile	CDC instruye el cierre de L-500 kV Nueva Maitencillo - Nueva Pan de Azúcar C1.
08:00	Enel Green Power	C. Cerro Pabellón U1 disponible y en servicio.
08:11	Interchile	CDC instruye el cierre de L-500 kV Nueva Cardones - Nueva Maitencillo C2.
08:38	Transelec	S/E Parinacota con tensión e inicia recuperación de los consumos.
08:40	CGE - Transmisión	CDC instruye la normalización del 100% de los consumos de Arica.
08:40	CDC	Finaliza Evento Energético, y se continúa con la normalización topológica del sistema
08:51	CGE - Transmisión	S/E Pukará normaliza el 100 % de los consumos.
08:52	CGE - Transmisión	S/E Chinchorro normaliza el 100% de los consumos.
10:07	Gen. Metropolitana	C. PFV CEME1 disponible, cancelado IF 2025000837
10:59	Engie Generación	Sincroniza C. Mejillones CTM3 TG.

Hora	Centro de Control	Observación
11:43	Gen. Metropolitana	C. Nueva Renca Disponible, cancelado IF 2025000818
13:18	CGE - Transmisión	S/E Horcones línea de 66 kV Andalicán - Horcones 2 interrupción forzada por protecciones con reconexión automática con éxito por el lado de S/E Andalicán, según IF 2025000977
13:23	CGE - Transmisión	S/E Horcones línea de 66 kV Andalicán - Horcones 2 cerrada, según IF 2025000977
13:40	Gen. Metropolitana	C. Los Vientos sale del servicio con 108 MW por falla en externa de Chilquinta, según IF 2025000943
13:48	AES Andes	C. Volcán F/S, IF 2025001096
13:53	Enel Generación	C. Atacama 2 TG2B disponible, cancelado IF 2025000799
14:12	Transelec	S/E Las Palmas J8 con solicitud de desconexión de curso forzoso. SDCF 2025019418,
14:26	Gen. Metropolitana	C. Nueva Renca TG sincronizada en pruebas.
14:27	Gen. Metropolitana	C. Los Vientos disponible, cancelado IF 2025000943
14:41	Cardones	C. Colmito sale del servicio en forma intempestiva.
14:41	Besalco	C. Convento Viejo sale del servicio en forma intempestiva con 3,9 MW
14:41	Chilquinta	Línea de 110 kV Las Canteras - Cerro Navia 2 interrupción forzada por protecciones.
14:48	Transelec	S/E Cardones 52J16 cerrado (S/E Valle Escondido)
14:50	Kelar	C. Kelar proceso de partida ciclo completo con diesel.
15:07	Cardones	C. Colmito disponible y en servicio.
15:10	Gen. Metropolitana	C. Nueva Renca TV sincronizada en pruebas.
15:14	Chilquinta	Cerrada LT 220 kV Ciruelos - Nueva Pichirropulli 2
15:15	Ferrovial	Línea de 220 kV Punta Sierra - Centella 2 cerrada, cancelado IF 2025000936,
15:30	Gen. Metropolitana	C. Nueva Renca entregada y en servicio
15:30	Gen. Metropolitana	C. Nueva Renca TG+TV_GN_A estable al mínimo técnico
15:43	Ferrovial	Línea de 220 kV Punta Sierra - Nueva Pan de Azúcar 2 cerrada
15:49	Chilquinta	Línea de 220 kV Nueva Pan de Azúcar - Punta Colorada 2 cerrada.
15:49	Chilquinta	LT 220 kV Nueva Maitencillo - Punta Colorada 2 cerrada.
16:00	Enel Generación	C. San Isidro 2 con solicitud de intervención de curso forzoso, según: SICF 2025019296
16:04	Interchile	S/E Nueva Cardones transformador N°1 de 500/220 kV y 750 MVA en servicio.
16:09	Transelec	Línea de 220 kV Cardones - Algarrobal - Maitencillo 2 cerrada.
16:15	CGE - Transmisión	S/E Paine 52B1 cerrado por control transferencia del transformador de 154/66 kV 56 MVA
16:19	Interchile	S/E Nueva Maitencillo transformador N°2 de 500/220 kV y 750 MVA en servicio.
16:25	Interchile	S/E Nueva Pan de Azúcar transformador N°1 de 500/220 kV y 750 MVA en servicio.
16:33	Interchile	Equipo SVC Plus S/E Nueva Pan de Azúcar con solicitud de desconexión de curso forzoso, según: SDCF 2025019273.
16:35	Siemens	C. PFV Río Escondido disponible y en servicio.
16:37	Cía. Minera Escondida	Cerrada LT 220 kV O'Higgins - Coloso
16:47	Collahuasi	Línea de 220 kV Laguna - Collahuasi 1 cerrada
16:49	AES Andes	C. Campiche sincronizada
16:53	Interchile	S/E Polpaico conectadas CC.SS. LT 500 kV Nueva Pan de Azúcar - Polpaico 1 y 2.
16:54	Enel Generación	C. San Isidro 2 sale del servicio con 178 MW
16:55	Enel Generación	C. Palmucho disponible y en servicio
16:55	Interchile	Se cancela SDCF 2025019273 del equipo SVC Plus S/E Nueva Pan de Azúcar
16:57	Transelec	S/E Diego de Almagro transformador ATR4 solicita conectar (informan indisponibilidad)
17:07	Interchile	S/E Nueva Pan de Azúcar conectadas CC.SS. LT 500 kV Nueva Pan de Azúcar - Polpaico 1 y 2.
17:12	Enel Generación	C. Atacama 1 TG1B sale del servicio en forma intempestiva con 14 MW. IF 1094,
17:17	STS	Línea de 220 kV Kapatur - O'Higgins 2 cerrada.
17:21	STS	Línea de 220 kV Kapatur - Laberinto 2 cerrada.
17:24	Cía. Minera Escondida	Línea de 220 kV Mejillones - O'Higgins cerrada.
17:29	STS	Línea de 220 kV Kapatur - O'Higgins 2 cerrada.
17:33	Transelec	S/E Changos transformador N°3 de 500/220 kV y 750 MVA en servicio.
17:36	TEN	S/E Changos transformador N°2 de 500/220 kV y 750 MVA en servicio.

Hora	Centro de Control	Observación
17:40	Chilquinta	Línea de 220 kV Nueva Maitencillo - Punta Colorada 1 cerrada.
17:40	Chilquinta	Línea de 220 kV Nueva Pan de Azúcar - Punta Colorada 1 cerrada.
17:52	Transelec	Línea de 220 kV Laguna - Geoglifos 2 cerrada.
17:55	Transelec	Línea de 220 kV Cardones - Algarrobal - Maitencillo 1 cerrada.
17:56	Enel Generación	C. Atacama 1 TG1B Sincroniza en pruebas, según IF 2025001094.
18:06	Interchile	Línea de 220 kV Nueva Pan de Azúcar - Pan de Azúcar 1 cerrada.
18:08	AES Andes	C. Angamos 1 sincronizada
18:13	Enel Generación	Se restablecen las comunicaciones con C. Rapel.
18:19	Enel Generación	C. El Toro U-1 disponible, cancelado IF 2025000974
18:19	Enel Generación	C. El Toro U1 disponible y en servicio cancelado IF 2025000974.
18:40	Transelec	S/E Jadresic líneas de 220 kV Jadresic - Monte Mina 1 y 2 abiertas por control transferencia ATR 500/220 kV; 750 MVA de S/E Jadresic,
18:57	CGE - Transmisión	Finaliza control Línea 110 kV El Peñón - La Ruca- Ovalle.
19:00	Enel Generación	C. Pehuenche se declara en condición de agotamiento.
19:00	CGE - Transmisión	Finaliza control Línea 66 kV Linares - Chacahuín de S/E Chacahuín
19:00	Chilquinta	Finaliza control Línea 66 kV Linares - Chacahuín de S/E Panimávida
19:20	AES Andes	C. Campiche limitada en 84 MW por contaminación de agua de caldera con Cloruros
19:25	CGE - Transmisión	S/E Molina transformador N° 2 de 66/15 kV 20 MVA de S/E Molina interrupción forzada por protecciones, según IF 2025001088
19:28	CGE - Transmisión	S/E Molina transformador N° 2 de 66/15 kV 20 MVA de S/E Molina en servicio.
19:42	AES Andes	C. Angamos 1 F/S en pruebas
19:43	CGE - Transmisión	S/E Punta de Cortes 52A2, 52A5, 52A9, A12 y A14 abiertos
19:46	Interchile	S/E Nueva Pan de Azúcar en Línea de 500 kV Nueva Pan de Azúcar - Polpaico compensaciones series fuera de servicio (bypass)
19:47	Enlasa	C. Guacolda 2 sincronizada
19:50	Chilquinta	Línea de 110 kV Las Canteras - Cerro Navia 2 cerrada
20:07	AES Andes	Línea de 220 kV Bolero - Laberinto interrupción forzada por protecciones, queda indisponible PFV Bolero
20:12	STS	Línea de 220 kV Roncacho - Nva Pozo Almonte Abierta por regulación de tensión.
20:19	Chilquinta	Línea de 110 kV Las Canteras - Cerro Navia 1 cerrada
20:22	Nexpertia	Línea de 500 kV Cumbre - Nueva Cardones 1 abierta por regulación de tensión
21:06	AES Andes	C. Volcán disponible.
21:06	AES Andes	C. Volcán disponible y en servicio, cancelado IF 2025001096.
21:22	Transelec	S/E Jadresic líneas de 220 kV Jadresic - Monte Mina 1 abierta por regulación de tensión
21:27	Arauco	C. Cholguán sincronizada en pruebas
21:47	Transelec	S/E Don Héctor cerrados J1, J3, J4, J5 y J7 por control transferencia Punta Colorada Pan de Azúcar.
21:53	Ferrovial	Línea de 220 kV Nueva Pan de Azúcar - Punta Sierra 1 cerrada.
22:41	Transelec	S/E Las Palmas J8 cancelada solicitud de desconexión de curso forzoso. SDCF 2025019418
23:25	Transelec	S/E Kimal ATR2 de 500/220 kV 750 MVA indisponible. Causa informada: Operación de protección diferencial, según IF 2025001120.

4.2. Otras Observaciones

Hora	Centro de Control	Observación
10:00	CGE - Transmisión	CDC solicita reducir 20 MW de inyección de centrales PMGD de acuerdo al criterio de potencia máxima en S/E Chacahuín por control de transferencia de la línea de 66 kV Linares - Chacahuín.
10:00	Chilquinta	CDC solicita reducir 7 MW de inyección de centrales PMGD de acuerdo al criterio de potencia máxima en S/E Panimávida por control de transferencia de la línea de 66 kV Linares - Chacahuín.
10:30	CGE - Transmisión	CDC solicita reducir 20 MW de inyección de centrales PMGD de acuerdo al criterio de prorrata máxima por control transferencia de la línea de 110 kV El Peñón - La Ruca - Ovalle.
18:43	CGE - Transmisión	S/E Parronal alimentador Los Coipos en servicio generador de respaldo de 0,5 MW (en isla) por control transferencia
18:50	CGE - Transmisión	S/E Licantén alimentador Llico en servicio generador de respaldo con 0.75 MW por control transferencia del 52B4 de S/E Los Maquis.
18:57	CGE - Transmisión	CDC finaliza reducción de inyección de centrales PMGD de acuerdo al criterio de prorrata máxima por control transferencia de la línea de 110 kV El Peñón - La Ruca - Ovalle.
18:57	CGE - Transmisión	S/E La Manga alimentador Navidad en servicio generador de respaldo con 0.7 MW por control transferencia del alimentador Navidad.
19:00	CGE - Transmisión	CDC finaliza reducción de centrales PMGD de acuerdo al criterio de potencia máxima en S/E Chacahuín por control de transferencia de la línea de 66 kV Linares - Chacahuín.
19:00	Chilquinta	CDC finaliza reducción de centrales PMGD de acuerdo al criterio de potencia máxima en S/E Panimávida por control de transferencia de la línea de 66 kV Linares - Chacahuín.
19:15	CGE - Transmisión	S/E Ranguilí alimentador Paredones en servicio generador de respaldo con 1.1 MW por control transferencia del 52B4 de S/E Los Maquis.
19:33	CGE - Transmisión	S/E Licantén alimentador Vichuquén en servicio generador de respaldo de 1 MW por control transferencia del 52B4 de S/E Los Maquis.
20:45	CGE - Transmisión	S/E La Manga alimentador Navidad en servicio generador de respaldo con 0.40 MW por control transferencia del alimentador Navidad.
23:06	CGE - Transmisión	S/E La Manga alimentador Navidad fuera de servicio generador de respaldo.
23:08	CGE - Transmisión	S/E Parronal alimentador Los Coipos fuera de servicio generador de respaldo de 0,5 MW (en isla) por control transferencia
23:10	CGE - Transmisión	S/E Licantén alimentador Llico fuera de servicio generador de respaldo por control transferencia del 52B4 de S/E Los Maquis.
23:15	CGE - Transmisión	S/E Ranguilí fuera de servicio generador de respaldo por control transferencia del 52B4 de S/E Los Maquis.
23:18	CGE - Transmisión	S/E Licantén alimentador Vichuquén fuera de servicio generador de respaldo por control transferencia del 52B4 de S/E Los Maquis.

4.3. Primera Energización de Instalaciones

Hora	Control de Control	Empresa	Instalación
No hay registros para esta fecha.			

SISTEMA ELÉCTRICO NACIONAL

INDISPONIBILIDAD SCADA SEN					
Centro de Control	**Instalación**	**Fecha F/S**	**Hora F/S**	**Fecha E/S**	**Hora E/S**
Cenizas	S/E Cenizas sin datos SCADA.	06/02/2017	18:50		
Elektragen Constitución	Cs. Constitución y Maule datos SCADA.	07/11/2017	08:00		
Energía Pacífico	C. Energía Pacífico datos SCADA.	23/06/2020	21:30		
Enel Generación	C. Ralco sin datos de temperatura.	04/06/2021	14:00		
Prime Energía	C. Emelda sin cambio de estado en SCADA.	05/08/2021	07:30		
Prime Energía	Cs. Degañ 1 y 2 datos SCADA.	31/05/2022	00:00		
Colbún	C. Carena datos SCADA.	25/10/2022	06:50		
Potencia	C. Espinos datos SCADA.	31/10/2023	20:00		
Enel Generación	C. Atacama datos SCADA congelados (Parcial).	09/05/2024	00:00		
AES Andes	S/E Bolero datos SCADA.	17/07/2024	10:42		
San Andrés	C. San Andrés datos SCADA.	18/09/2024	17:51		
Enel Green Power	C. PE Canela 1 y 2 señal de generación disponible.	28/10/2024	07:30		
Scotta	C. Rio Picoiquén, sin señal de generación y estado de interruptores de S/E.	28/10/2024	07:30		
Innergex	C. PFV San Andrés sin señal de generación actual y generación disponible.	28/10/2024	07:30		
AES Andes	C. PFV Bolero 1 señal SITR de potencia disponible con valor errónea, según IL 2024001807.	18/11/2024	14:30		
AES Andes	C. PFV Andes 4 señal SITR de potencia disponible con valor erroneo, según IL 2024001808.	18/11/2024	14:30		
AES Andes	C. PFV Andes 2B señal SITR de potencia disponible con valor erróneo, según IL 2024001917.	07/12/2024	09:31		
Enor Chile	C. PFV JAMA con informe de limitación. Causa informada: Central presenta problema de reportabilidad de potencia disponible hacia el coordinador, según IL 2024001918.	07/12/2024	10:00		
Engie Generación	C. PFV Los Loros con informe de limitación. Causa informada: Central con problema en dato de disponibilidad enviado hacia el SITR del Coordinador. Según IL 2024001919.	07/12/2024	11:50		
AES Andes	C. PFV Andes 2 señal SITR de potencia disponible con valor erróneo, según IL 2024001924.	08/12/2024	08:55		
AES Andes	C. PFV Andes señal SITR de potencia disponible con valor erróneo, según IL 2024001925.	08/12/2024	08:55		
SUN Power	C. PFV Pelicano y Luz del Norte datos scada F/S	21/12/2024	17:10		
Enor Chile	C. PFV Santa Isabel con informe de limitación. Causa informada: Central con problema en dato de disponibilidad enviado hacia el SITR del Coordinador, según IL 2024002013.	24/12/2024	00:17		
Enor Chile	Minera Mantos blancos Datos SCADA /F/S	23/01/2025	12:40		
Capullo	C. Capullo y C. Pulelfu Datos Scada F/S	27/01/2025	14:11		
Enel Generación	C. Ralco datos SCADA	25/02/2025	15:17	26/02/2025	10:53
Enel Generación	C. Abanico datos SCADA	25/02/2025	15:17	26/02/2025	10:53
AES Andes	CC de AES Andes datos SCADA	25/02/2025	15:17	26/02/2025	13:00
Enel Generación	C. Rapel datos SCADA	25/02/2025	15:17	26/02/2025	17:53
Tinguiririca Energía	CC de Tingiririca Energia sin SCADA	25/02/2025	15:17		

SISTEMA ELÉCTRICO NACIONAL

COMUNICACIONES SEN					
Centro de Control	**Instalación**	**Fecha F/S**	**Hora F/S**	**Fecha E/S**	**Hora E/S**
Imelsa -Crell	Hot Line.	22/12/2022	14:30		
Hidro Maule	Hot Line Principal y Respaldo F/S.	25/12/2023	00:00		
Santa Marta	Hot Line Principal y Respaldo F/S.	01/04/2024	00:00		
LAP	Hot Line Principal	08/01/2025	09:08		
Cía. Minera Escondida	Hot Line Principal F/S.	17/02/2025	08:00		
Tinguiririca Energía	Hot Line Principal y Respaldo F/S.	25/02/2025	15:17		
Transelec	Hot Line Principal y Respaldo F/S.	25/02/2025	15:21		
Prime Energía	Hot Line Principal y Respaldo F/S.	25/02/2025	19:25	26/02/2025	00:16
Gen. Metropolitana	Hot Line Principal y Respaldo F/S.	25/02/2025	21:55		

SISTEMA ELÉCTRICO NACIONAL

CAMBIOS TOPOLÓGICOS RELEVANTES SEN					
Centro de Control	**Instalación**	**Fecha F/S**	**Hora F/S**	**Fecha E/S**	**Hora E/S**
CGE - Transmisión	S/E Coronel interruptor 52B8 abierto y S/E Guindo interruptor 52B2 abierto para disminuir profundidad de falla en zona de Concepción.	25/08/2024	10:29		
Celeoredes	S/E Aconcagua 52B3 de la línea de 66 kV Aconcagua - Los Quilos abierto para control de transferencia de la línea de 110 kV Aconcagua - Totoralillo - Los Villares	21/11/2024	20:21		
Transelec	S/E Jadresic (Ex Parinas) línea de 220 kV Jadresic - Monte Mina 1 y 2 abierta por control de transferencias del Transformador 500/220 kV y 750 MVA S/E Jadresic.	11/02/2025	06:55		
CGE - Transmisión	S/E Pitrufquén 52B1 y 52BS cerrados, 52B3 y 52B4 abiertos por control transferencia del transformador de 220/66 kV y 75 MVA de S/E Lastarria (S/E Pitrufquén desde S/E Temuco).	12/02/2025	21:47		
CGE - Transmisión	S/E Perales 66 kV se transfiere hacia S/E Talcahuano para disminuir profundidad de falla.	20/02/2025	18:55		
CGE - Transmisión	S/E Punta de Cortés Interruptores A2 - A5 - A9 - A12 - A14 abiertos para disminuir profundidad de falla en zona de 154 kV.	26/02/2025	19:43		
Enor Chile	S/E Solís interruptores A3 - A4 abiertos para disminuir profundidad de falla en zona de 154 kV.	26/02/2025	19:52		
Celeoredes	S/E Mulchén 52J5 y 52J6 abierto por control de transferencia línea 220 kV Charrúa - Santa Clara 1 y 2.	26/02/2025	22:44		
CGE - Transmisión	S/E Chillán interruptor B2 cerrado y S/E Monterrico interruptor B4 cerrado para disminuir profundidad de falla ante eventual robo de conductor.	26/02/2025	23:50		

SISTEMA ELÉCTRICO NACIONAL

REGULACIÓN DE TENSIÓN SEN					
Centro de Control	**Instalación**	**Fecha F/S**	**Hora F/S**	**Fecha E/S**	**Hora E/S**
TEN	Línea de 220 kV Roncacho - Nueva Pozo Almonte.	07/12/2024	16:25		
Ferrovial	Línea de 220 kV Punta Sierra - Centella 1.	15/01/2025	18:40		
Transelec	Línea de 220 kV Tineo - Nueva Pichirropulli 2.	21/02/2025	23:18	26/02/2025	10:55
Transelec	S/E Nueva Pichirropulli 52J11 y 52J12 de la línea de 220 kV Tineo - Nueva Pichirropulli 2.	21/02/2025	23:18		
Celeoredes	Línea de 220 kV Santa María - Charrúa 1.	23/02/2025	09:24	26/02/2025	06:01
TEN	S/E Cumbre CCSS de línea de 500 kV Cumbre - Nueva Cardones 1 y 2.	24/02/2025	19:37		
Transelec	Línea de 220 kV Tineo - Nueva Pichirropulli 1.	25/02/2025	03:00	26/02/2025	14:28
Transelec	Línea 500 kV Los Changos - Kimal 1.	25/02/2025	08:11	26/02/2025	04:51
TEN	S/E Changos CCSS de línea de 500 kV Changos - Jadersic 1 y 2.	25/02/2025	13:07		
Chilquinta	Línea de 220 kV Ciruelos - Cerros de Huichahue 2.	25/02/2025	15:16	26/02/2025	15:14
Chilquinta	Línea de 220 kV Cerros de Huichahue - Pichirropulli 2.	25/02/2025	15:16	26/02/2025	15:14
Interchile	S/E Nueva Pan de Azúcar CCSS de línea de 500 kV Nueva Pan de Azúcar - Polpaico 1 y 2.	25/02/2025	15:16	26/02/2025	16:53
Chilquinta	Línea de 220 kV Ciruelos - Cerros de Huichahue 1.	25/02/2025	15:16		
Chilquinta	Línea de 220 kV Cerros de Huichahue - Pichirropulli 1.	25/02/2025	15:16		
TEN	S/E Cumbre CCSS de línea de 500 kV Cumbre - Jadersic 1 y 2.	25/02/2025	17:23		
Transelec	Línea 500 kV Los Changos - Kimal 2.	26/02/2025	04:37	26/02/2025	23:46
Interchile	S/E Nueva Pan de Azúcar CCSS de línea de 500 kV Nueva Pan de Azúcar - Polpaico 1 y 2.	26/02/2025	19:46		
Nexpertia	Línea de 500 kV Cumbre - Nueva Cardones 1.	26/02/2025	20:22		

ANEXO Nº4

Detalle de mantenimientos programados y forzados correspondientes al día 26 de febrero de 2025

Reporte Desconexión/Intervención Subestacion
Fecha generación reporte: 19-03-2025 11:37:40
Estados: Pendiente, Aprobado, Rechazado, Aprobado sin activación, Ejecución Parcial, Ejecución Exitosa, Rechazo CDC, Pendiente, Aprobado, Rechazado, Aprobado sin activación, Ejecución Parcial, Ejecución Exitosa, Rechazo CDC
Total registros General: 132
Total registros Subestacion: 57

Número	Tipos	Estado	Empresa	Id Coordinado	Tipo Solicitud	Origen	Tipo Programación	ID(s)	SubEstación	ID(s)	Elemento(s)	Tipo Trabajo	Potencia	Trabajos a Realizar	Descripción Nivel Riesgo	Comentario Adicional	Consumo	Empresas Afectadas	Trabajo Requiere	Estado Operativo	Estado Operativo Efectivo	Fecha Inicio
2025016571	Subestacion	Ejecución Exitosa	ENEL GREEN POWER CHILE S.A.	250	Desconexión	Origen Interno	Programada	2273	S/E CAMPOS DEL SOL	29499 29500 29501 29502 29503 29504 29511 29512 29513 29514 29518 29519 29520 29521 29522 29523 29524 29525 29526 29527 29528 29529 29530 29531 29532 29533 29534 29535	S/E CAMPOS DEL SOL JT1 S/E CAMPOS DEL SOL JT2 S/E CAMPOS DEL SOL FT1A S/E CAMPOS DEL SOL FT1B S/E CAMPOS DEL SOL FT2A S/E CAMPOS DEL SOL FT2B S/E CAMPOS DEL SOL FZ1 S/E CAMPOS DEL SOL FBC1 S/E CAMPOS DEL SOL FS1 S/E CAMPOS DEL SOL FB1 S/E CAMPOS DEL SOL F10 S/E CAMPOS DEL SOL F11 S/E CAMPOS DEL SOL F22 S/E CAMPOS DEL SOL FBC2 S/E CAMPOS DEL SOL FSA1 S/E CAMPOS DEL SOL FS2 S/E CAMPOS DEL SOL FB2 S/E CAMPOS DEL SOL F12 S/E CAMPOS DEL SOL F13 S/E CAMPOS DEL SOL F14 S/E CAMPOS DEL SOL F15 S/E CAMPOS DEL SOL F16 S/E CAMPOS DEL SOL FR1B S/E CAMPOS DEL SOL FZ3 S/E CAMPOS DEL SOL FBC3 S/E CAMPOS DEL SOL FSA2 S/E CAMPOS DEL SOL FB3 S/E CAMPOS DEL SOL BB3B	Otro Tipo de Trabajo	Sin Limitaciones	Desconexión del parque para instalar sistema que supervisa el estado de los cables de MT, mediante la inyección de pulsos a distintas frecuencias y analiza cortes o pérdidas en las Mufas.	Nivel de riesgo bajo de acuerdo a protocolos internos de EGP	Desconexión fuera de horario de producción solar.	No tiene consumo afectado		ninguno			26-02-25 20:30
2025012856	Subestacion	Ejecución Exitosa	PARQUE SOLAR FOTOVOLTAICO SOL DEL DESIERTO SPA	1732	Desconexión	Origen Interno	Programada	2286	S/E SOL DEL DESIERTO	3371 3372	BA S/E SOL DEL DESIERTO 36kV BP1 BA S/E SOL DEL DESIERTO 36kV BP2	Otro Tipo de Trabajo	Sin Limitaciones	Desconexión de barra de 33kV en S/E Sol del Desierto, se realizarán cambios de ajustes en protecciones. Trabajos asociados a NUP 4476 BESS del Desierto	El riesgo es bajo, se tomarán todas las medidas de mitigación correspondientes.	Trabajos asociados a NUP 4476 BESS del Desierto	No tiene consumo afectado		modificacion_proteccion			26-02-25 20:10
2025019418	Subestacion	Ejecución Exitosa	TRANSELEC S.A.	82	Desconexión	Origen Interno	Curso Forzoso	611	S/E LAS PALMAS	5703	PA S/E LAS PALMAS J8	Otro Tipo de Trabajo	Sin Limitaciones	SE Las Palmas: Curso forzoso por atención de alarma por discordancia de polos, prueba de apertura y cierre 52J8 investigación del no cierre del 52J8. Paño J8 se encontrará transferido.	Bajo	Actividades: SE Las Palmas: Curso forzoso por atención de alarma por discordancia de polos, prueba de apertura y cierre 52J8 investigación del no cierre del 52J8. Paño J8 se encontrará transferido. Restricciones: No hay Instalaciones en Riesgo: L 220kV Las Palmas - Punta Sierra, C2 Temporalidad de los Riesgos: Al término de los trabajos Nivel de Riesgo: Bajo. Bloqueos del jefe de faena: Subestación Las Palmas, Armario de control paño J8 Señalizada zona de trabajo y/ elementos a intervenir Subestación Las Palmas, Armario repartidor RI paño J8 Señalizada zona de trabajo y/ elementos a intervenir Subestación Las Palmas, Armario de protecciones paño J8 Señalizada zona de trabajo y/ elementos a intervenir Subestación Las Palmas, Caja de control 52J8 en patio 220kV Señalizada zona de trabajo y/ elementos a intervenir	No tiene consumo afectado		ninguno			26-02-25 20:00
2025019273	Subestacion	Ejecución Exitosa	INTERCHILE S.A.	346	Desconexión	Origen Interno	Curso Forzoso	1795	S/E NUEVA PAN DE AZUCAR	1030	CER S/E NUEVA PAN DE AZUCAR SVC2 EZ 50 MVAR	Otro Tipo de Trabajo	Sin Limitaciones	Reinicio de rectificador de 408 VCC asociado a grupo de refrigeración y ventilación del VSC_2. Se necesita el SVC 2 desconectado por un tiempo de 30 minutos.	Reinicio de rectificador de 408 VCC asociado a grupo de refrigeración y ventilación del VSC_2. Se necesita el SVC 2 desconectado por un tiempo de 30 minutos.	Se necesita la desconexión del SVC2, apertura de los interruptores 52K5 y 52K6. Una vez desconectado el SVC2 se realizará el reinicio del rectificador asociado a la refrigeración del VSC_2 para luego cerrar el desconectador 89E2-2 y normalizar el SVC2.	No tiene consumo afectado		ninguno			26-02-25 16:30
2025019210	Subestacion	Ejecución Exitosa	INTERCHILE S.A.	346	Desconexión	Origen Interno	Curso Forzoso	1795	S/E NUEVA PAN DE AZUCAR	1029	CER S/E NUEVA PAN DE AZUCAR SVC1 EZ 50 MVAR	Otro Tipo de Trabajo	Sin Limitaciones	Reinicio de rectificador de 408 VCC asociado a grupo de refrigeración y ventilación del VSC_1. Se necesita el SVC 1 desconectado por un tiempo de 30 minutos.	Reinicio de rectificador de 408 VCC asociado a grupo de refrigeración y ventilación del VSC_1. Se necesita el SVC 1 desconectado por un tiempo de 30 minutos.	Se necesita la desconexión del SVC1, apertura de los interruptores 52K2 y 52K3. Una vez desconectado el SVC1 se realizará el reinicio del rectificador asociado a la refrigeración del VSC_1 para luego cerrar el desconectador 89E2-1 y normalizar el SVC1.	No tiene consumo afectado		ninguno			26-02-25 15:30
2025017058	Subestacion	Ejecución Exitosa	SISTEMA DE TRANSMISIÓN DEL SUR S.A.	83	Desconexión	Origen Externo	Programada	837	S/E CABRERO	14337	S/E CABRERO B3	Otro Tipo de Trabajo	Sin Limitaciones	Desconexión 52B3 en S/E Cabrero a solicitud de Transelec por faenas de Cambio ajustes y pruebas de protocolo sobre protección paño B3 de S/E Cabrero, de acuerdo con ECAP del NUP 4989.	Riesgo controlado y sin perdida de consumos. SS/EE Masisa y Fibranova quedarán alimentadas desde S/E Enlace, a través de la LT 66 kV Enlace - Fibranova y S/E Cabrero radial desde SE Charrúa.	Previo a desconexión del paño B3 en S/E Cabrero se realizaran maniobras previas de cierre del 89B2 en S/E Fibranova para dejar alimentando SS/EE Masisa y Fibranova desde SE Enlace. Durante las faenas indicadas se mantendrá en todo momento abierto 89B3-1, 89B3-2 e interruptor 52B3 quedará a disposición del jefe de faenas para las pruebas respectivas. (PT 2025-02362 registro interno STS)	No tiene consumo afectado		ninguno			26-02-25 15:00
2025017964	Subestacion	Ejecución Exitosa	EMPRESA DE TRANSMISIÓN ELÉCTRICA TRANSEMEL S.A.	400	Intervención	Origen Externo	Programada	1859	S/E CONDORES	22346 26584	PA S/E CONDORES HT1 PA S/E CONDORES HR [EN_REVISION]	Otro Tipo de Trabajo	Sin Limitaciones	Se necesita bloquear los Trips de la protección 50BF HR, GE-UR.F60 de S/E Cóndores, para actualizar parametrización relacionado con el proyecto NUP 878	Riesgo bajo y controlado, se realizara bloqueo de trips.	PT 02S07 registro interno TRANSEMEL	No tiene consumo afectado		ninguno			26-02-25 14:00
2025017654	Subestacion	Ejecución Exitosa	TRANSELEC S.A.	82	Intervención	Origen Interno	Programada	564	S/E CASTILLA	710	T2D S/E CASTILLA HT1	Otro Tipo de Trabajo	Sin Limitaciones	S/E Castilla: MPB. Lavado de aislación equipos primarios asociados Semi-paño HT1; Paño ET1 y E1 incluye marcos de barra y marcos de líneas y limpieza de pararrayos HT1 a distancia.		Actividades: S/E Castilla: MPB. Lavado de aislación equipos primarios asociados Semi-paño HT1; Paño ET1 y E1 incluye marcos de barra y marcos de líneas y limpieza de pararrayos HT1 a distancia. Restricciones: Subestación Castilla, 52E1 con bloqueo a la reconexión inmovilizado. Subestación Maitencillo, 52H5 con bloqueo a la reconexión inmovilizado. Subestación P. de Toro, 52HL1 con bloqueo a la reconexión inmovilizado. Subestación Cardones, 52H2 con bloqueo a la reconexión inmovilizado. Subestación Castilla, 52E2 con bloqueo a la reconexión inmovilizado. Instalaciones en Riesgo: Tr. Trifásico 01, 110/23kV-Castilla o Barra 23 kV-Castilla o L 110kV Maitencillo-Cardones, C1. Temporalidad de los Riesgos: Durante de los trabajos. Nivel de Riesgo: Bajo. Bloqueos del jefe de faena: Subestación Castilla, Delimitar Zona de Trabajo.	No tiene consumo afectado		ninguno			26-02-25 13:00
2025017655	Subestacion	Ejecución Exitosa	TRANSELEC S.A.	82	Intervención	Origen Interno	Programada	564	S/E CASTILLA	468	BA S/E CASTILLA 23kV	Otro Tipo de Trabajo	Sin Limitaciones	S/E Castilla: MPB. Lavado de aislación equipos primarios asociados Semi-paño HT1; Paño ET1 y E1 incluye marcos de barra y marcos de líneas y limpieza de pararrayos HT1 a distancia.		Actividades: S/E Castilla: MPB. Lavado de aislación equipos primarios asociados Semi-paño HT1; Paño ET1 y E1 incluye marcos de barra y marcos de líneas y limpieza de pararrayos HT1 a distancia. Restricciones: Subestación Castilla, 52E1 con bloqueo a la reconexión inmovilizado. Subestación Maitencillo, 52H5 con bloqueo a la reconexión inmovilizado. Subestación P. de Toro, 52HL1 con bloqueo a la reconexión inmovilizado. Subestación Cardones, 52H2 con bloqueo a la reconexión inmovilizado. Subestación Castilla, 52E2 con bloqueo a la reconexión inmovilizado. Instalaciones en Riesgo: Tr. Trifásico 01, 110/23kV-Castilla o Barra 23 kV-Castilla o L 110kV Maitencillo-Cardones, C1. Temporalidad de los Riesgos: Durante de los trabajos. Nivel de Riesgo: Bajo. Bloqueos del jefe de faena: Subestación Castilla, Delimitar Zona de Trabajo.	No tiene consumo afectado		ninguno			26-02-25 13:00
2025017354	Subestacion	Ejecución Exitosa	SISTEMA DE TRANSMISIÓN DEL SUR S.A.	83	Intervención	Origen Interno	Programada	837	S/E CABRERO	14337 14356	S/E CABRERO B3 PA S/E CABRERO BL	Mantenimiento preventivo	Sin Limitaciones	Se requiere No Reconectar 52B3 y 52BL y habilitar de forma transitoria ajustes de sobrecorriente de tiempo definido de fase y residual en protecciones paño BL de S/E Cabrero, por trabajos de LLVV correspondiente a la instalación de jumper en las tres fases del 89B3-1 S/E Cabrero ,realizar limpieza, reapriete de contactos del 89B3-1.	Riesgo controlado, faenas serán ejecutadas con personal de LLVV.	Se considera durante las faenas apertura de desconectador 89B3-1 previa instalación de Jumper (ByPass) sobre desconectador 89B3-1 por parte de personal de LLVV, sin perdida de suministro. Faenas serán ejecutadas en una sola jornada dependiente de las condiciones climáticas en la zona. (PT 2245 registro interno STS).	No tiene consumo afectado		ninguno			26-02-25 10:00
2025017362	Subestacion	Ejecución Exitosa	SAGESA S.A.	56	Intervención	Origen Interno	Programada	842	S/E MASISA	14330	S/E MASISA BT1	Otro Tipo de Trabajo	Sin Limitaciones	Se requiere No Reconectar y Habilitar de forma transitoria ajustes de sobrecorriente de tiempo definido de fasa y sobrevoltaje de neutro en protección paño BT1 de S/E Masisa por faenas con personal de LLVV en SE Cabrero correspondiente MPB desconectador 89B3-1 de S/E Cabrero, asociado a SD 2025017354.	Riesgo controlado, faenas serán ejecutadas con personal de LLVV en SE Cabrero sobre Paño B3.	Faenas serán ejecutadas en una sola jornada dependiente de las condiciones climáticas en la zona. (PT 2245 registro interno STS)	No tiene consumo afectado		ninguno			26-02-25 10:00
2025013039	Subestacion	Aprobado	TRANSELEC S.A.	82	Intervención	Origen Interno	Programada	1679	S/E CANAL MELADO	NO Aplica	NO Aplica	Otro Tipo de Trabajo	Sin Limitaciones	Programa de mantenimiento de subestaciones .-	Bajo	Actividades: S/E Canal Melado: Mantenimiento a URT Scada local .- Instalaciones en Riesgo: SCADA C. Melado .- Temporalidad de los Riesgos: Durante de los trabajos .- Nivel de Riesgo: Bajo .- Bloqueos del jefe de faena: Delimitación zona de trabajo .-	No tiene consumo afectado		ninguno			26-02-25 10:00

Reporte Desconexión/Intervención Subestacion
Fecha generación reporte: 19-03-2025 11:37:40
Estados: Pendiente, Aprobado, Rechazado, Aprobado sin activación, Ejecución Parcial, Ejecución Exitosa, Rechazo CDC, Pendiente, Aprobado, Rechazado, Aprobado sin activación, Ejecución Parcial, Ejecución Exitosa, Rechazo CDC
Total registros General: 132
Total registros Subestacion: 57

Número	Tipos	Estado	Empresa	Id Coordinado	Tipo Solicitud	Origen	Tipo Programación	ID(s)	SubEstación	ID(s)	Elemento(s)	Tipo Trabajo	Potencia	Trabajos a Realizar	Descripción Nivel Riesgo	Comentario Adicional	Consumo	Empresas Afectadas	Trabajo Requiere	Estado Operativo	Estado Operativo Efectivo	Fecha Inicio
2025016325	Subestacion	Ejecución Exitosa	SAN ANDRÉS SPA	1959	Intervención	Origen Interno	Programada	2033	S/E SECCIONAODRA SAN ANDRES	1243	T2D S/E SECCIONADORA SAN ANDRES JT1	Otro Tipo de Trabajo	Sin Limitaciones	Se realizará el cambio de sensor de temperatura (PT-100) y cableado hacia tablero de control local, A continuación se procederá a energizar transformador JT1. Este equipo se encuentra bajo IF N° 2025000213.	El riesgo es bajo, ya que este trabajo se ejecutara con equipos desenergizado. Se realizará el cambio de sensor de temperatura (PT-100) y cableado hacia tablero de control local, A continuación se procederá a energizar transformador JT1. Tomando todas las medidas de seguridad.	Este trabajo se ejecutara con equipos desenergizado, tomando todas las precauciones necesarias para la seguridad del personal.	No tiene consumo afectado		ninguno			26-02-25 09:00
2025018189	Subestacion	Ejecución Exitosa	SOCIEDAD TRANSMISORA METROPOLITANA S.A.	2390	Intervención	Origen Interno	Programada	717	S/E SAN BERNARDO	900 901 902 903 904 3070 906 907 908 3069	BA S/E SAN BERNARDO 110KV BP1 BA S/E SAN BERNARDO 110KV BP2 BA S/E SAN BERNARDO 12KV BP1 BA S/E SAN BERNARDO 12KV BP2 BA S/E SAN BERNARDO 12KV BP3 BA S/E SAN BERNARDO 12KV BA4 BA S/E SAN BERNARDO 12KV BA1 BA S/E SAN BERNARDO 12KV BA2 BA S/E SAN BERNARDO 12KV BA3 BA S/E SAN BERNARDO 12KV BP4	Otro Tipo de Trabajo	Sin Limitaciones	Se realizará el lavado de aisladores de equipos primarios en patios AT/MT, asociados a Barras 110 y 12 kV de SE San Bernardo	Operación indeseada de mientras se ejecuta el lavado de aislación.	Frente a una operación automática del componente señalado STS solo reconectará previa coordinación con el CEN. Trabajos enmarcados en plan de mantenimiento anual de STM.	No tiene consumo afectado		ninguno			26-02-25 09:00
2025017268	Subestacion	Ejecución Exitosa	SISTEMA DE TRANSMISIÓN DEL SUR S.A.	83	Intervención	Origen Interno	Programada	837	S/E CABRERO	14352	PA S/E CABRERO ET2	Mantenimiento preventivo	Sin Limitaciones	No Reconectar 52ET2 por trabajos de LLVV de mantenimiento preventivo para eliminar diferencia de temperatura en 89E1-2 polo central.	Riesgo controlado, trabajos con LLVV.	PT 2025-02020, control interno STS.	No tiene consumo afectado		ninguno			26-02-25 09:00
2025017651	Subestacion	Aprobado sin activación	TRANSELEC S.A.	82	Intervención	Origen Interno	Programada	578	S/E LOS MOLLES	grupo_emergencia	otros: grupo_emergencia	Otro Tipo de Trabajo	Sin Limitaciones	S/E Los Molles: Mantenimiento a equipo de aire acondicionado N°1.		Actividades: S/E Los Molles: Mantenimiento a equipo de aire acondicionado N°1. Restricciones: No hay. Nivel de Riesgo: Riesgo no significativo. Bloqueos del jefe de faena: Subestación Los Molles, Interruptor C16 tablero TDA alimentación aire acondicionado. A disposición del jefe de faena. Subestación Los Molles, ingreso Molles.	No tiene consumo afectado		ninguno			26-02-25 09:00
2025017235	Subestacion	Aprobado sin activación	ENGIE ENERGÍA CHILE S.A.	1744	Intervención	Origen Interno	Programada	1957	S/E TAP OFF EL AGUILA	23095 23096 24880 24885 24886	S/E TAP OFF EL AGUILA C1 S/E TAP OFF EL AGUILA C2 S/E TAP OFF EL AGUILA C3 S/E TAP OFF EL AGUILA BT1 S/E TAP OFF EL AGUILA CSA	Otro Tipo de Trabajo	Sin Limitaciones	reparación de luminarias y circuito de iluminación.	Medio, se controlará el riesgo a personas y equipos.	Sin condiciones.	No tiene consumo afectado		ninguno			26-02-25 09:00
2025018090	Subestacion	Ejecución Exitosa	TRANSELEC S.A.	82	Intervención	Origen Interno	Programada	608	S/E LAGUNILLAS	grupo_emergencia	otros: grupo_emergencia	Otro Tipo de Trabajo	Sin Limitaciones	:Actividades:S/E Lagunillas: Mantenimiento y pruebas de funcionamiento a Grupo de Emergencia N°1.	Bajo	Actividades:S/E Lagunillas: Mantenimiento y pruebas de funcionamiento a Grupo de Emergencia N°1. Restricciones: No hay Instalaciones en Riesgo: SS.AA. C.A. Lagunillas Temporalidad de los Riesgos: Durante los trabajos. Nivel de Riesgo: Bajo. Bloqueos del jefe de faena: Subestación Lagunillas, En GE-1: Switch de mantenimiento de parada de emergencia Modo parada de emergencia (a disposición).	No tiene consumo afectado		ninguno			26-02-25 09:00
2025003290	Subestacion	Ejecución Exitosa	EMPRESA ELÉCTRICAS AGUAS DEL MELADO SPA	253	Desconexión	Origen Interno	Programada	1680	S/E CENTRAL LOS HIERROS	15480 15481	S/E CENTRAL LOS HIERROS DG1 S/E CENTRAL LOS HIERROS DG2	Otro Tipo de Trabajo	Sin Limitaciones	Cambio de medidor de unidades generadoras de Central Los Hierros.	El nivel de riesgo asociado al trabajo es bajo.	S/E Los Hierros 6,6kV F2, número de serie MC-1203A420-11, quedando instalados Medidor S/E Los Hierros 6,6kV F1, número de serie MR-2402E779-03 y Medidor S/E Los Hierros 6,6kV F2, número de serie MR-2402E882-03.	No tiene consumo afectado		ninguno			26-02-25 09:00
2025016931	Subestacion	Ejecución Exitosa	TRANSELEC S.A.	82	Intervención	Origen Interno	Programada	1820	S/E ATACAMA	grupo_emergencia	otros: grupo_emergencia	Otro Tipo de Trabajo	Sin Limitaciones	S/E Atacama: Mantenimiento preventivo a equipos de aire acondicionado.		Actividades: S/E Atacama: Mantenimiento preventivo a equipos de aire acondicionado. Restricciones: No hay Nivel de Riesgo: Riesgo no significativo Bloqueos del jefe de faena: No hay	No tiene consumo afectado		ninguno			26-02-25 08:30
2024133190	Subestacion	Ejecución Exitosa	CGE TRANSMISIÓN S.A.	2003	Desconexión	Origen Interno	Programada	356	S/E EL PEÑON	230	BC S/E EL PEÑON BCE1 23KV 5 MVAR	Mantenimiento preventivo	Sin Limitaciones	Mantenimiento y pruebas a equipos BBCC SE el Peñon	Riesgos menores para estos trabajos, aminorados por procedimiento de trabajo	Pruebas a equipos asociados a BBCC SE el Peñon	No tiene consumo afectado		ninguno			26-02-25 08:00
2025005134	Subestacion	Ejecución Exitosa	SOCIEDAD AUSTRAL DE TRANSMISIÓN TRONCAL S.A.	1959	Intervención	Origen Interno	Programada	2332	S/E LA RUCA	30632 30633 30634 30635 30636 30637	S/E LA RUCA H1 S/E LA RUCA H2 S/E LA RUCA H3 S/E LA RUCA H4 S/E LA RUCA HR S/E LA RUCA H5	Lavado de Aislación	Sin Limitaciones	Se requiere No Reconectar 52H1, 52H2, 52H3, 52H4, 52HR y 52H5 de S/E La Ruca por faenas de lavado de aislación a equipos primarios de Barra 110 kV y estructuras E63A y E63B de propiedad de SATT.	Riesgo controlado, faenas de lavado de aislación coordinada con CGE.	PT 00644 registro interno SATT. Solicitud con aviso de suspensión diaria.	No tiene consumo afectado		ninguno			26-02-25 08:00
2025019313	Subestacion	Pendiente	TRANSELEC S.A.	82	Intervención	Origen Interno	Curso Forzoso	1868	S/E ENCUENTRO	telecomunicacion	otros: telecomunicacion	Otro Tipo de Trabajo	Sin Limitaciones	SE Encuentro: Revisión de configuración de la MUX y conexión remota por perdida de SCADA Matilla y SCADA Atacama.	Bajo	Actividades: SE Encuentro: Revisión de configuración de la MUX y conexión remota por perdida de SCADA Matilla y SCADA Atacama. Restricciones: No hay Instalaciones en Riesgo: SCADA Cóndores o SCADA Encuentro o SCADA Lagunas o SCADA Tarapacá Temporalidad de los Riesgos: Durante los trabajos Nivel de Riesgo: Bajo Bloqueos del jefe de faena: No hay	No tiene consumo afectado		ninguno			26-02-25 08:00
2025017377	Subestacion	Aprobado sin activación	CGE TRANSMISIÓN S.A.	2003	Intervención	Origen Interno	Programada	643	S/E LEYDA	bateria	otros: bateria	Mantenimiento banco de baterías y/o cargadores	Sin Limitaciones	Se realizará reemplazo de baterías con valores de resistencia interna elevada, esto para recuperar la capacidad de respaldo del banco de baterías de la subestación.	Bajo, se interviene en banco de baterías de respaldo. se toman las medidas preventivas para mitigar el riesgo a las personas e instalaciones.	Mantenimiento correctivo de banco de baterías.	No tiene consumo afectado		ninguno			26-02-25 08:00
2025008641	Subestacion	Aprobado sin activación	CGE TRANSMISIÓN S.A.	2003	Intervención	Origen Interno	Programada	440	S/E PIDUCO	bateria	otros: bateria	Banco/Cargador de Batería (Revisión/Mantención)	Sin Limitaciones	Se realizará Mantenimiento preventivo de cargadores y bancos de baterías. No existirá pérdida de Servicios Auxiliares de CC	Bajo, Mantenimiento conforme a procedimientos de CGE Transmisión.	S/C	No tiene consumo afectado		ninguno			26-02-25 08:00
2025018194	Subestacion	Ejecución Exitosa	EMPRESA DE TRANSMISIÓN ELÉCTRICA TRANSEMEL S.A.	400	Intervención	Origen Externo	Programada	1871	S/E ESMERALDA	22S10	S/E ESMERALDA JT1	Otro Tipo de Trabajo	Sin Limitaciones	No Reconectar 52JT1 a solicitud de TRANSELEC por trabajos de Lavado de aislación a equipos primarios paños J6, J7, J8, J9, J11, aisladores de pedestal, marcos de barra principal sección N°2 y de transferencia, marcos de linea en S/E Atacama:	Riesgo bajo y controlado, trabajos de Transelec.	SODI 14804 de TRANSELEC, control interno TRANSEMEL.	No tiene consumo afectado		ninguno			26-02-25 08:00
2025017271	Subestacion	Ejecución Exitosa	CGE TRANSMISIÓN S.A.	2003	Intervención	Origen Externo	Programada	642	S/E LAS ARAÑAS	2993	S/E LAS ARAÑAS E1	Otro Tipo de Trabajo	Sin Limitaciones	A solicitud de CGE S.A. según SODI N° 261749, por trabajos de instalación de tirantes en MT, requiere el bloqueo de reconexión del 52E1 Alimentador Súper Pollo S/E Las Arañas, general MT y único alimentador del T3 S/E Las Arañas.	Riesgo controlado por CGE S.A.	A solicitud de CGE S.A. según SODI N° 261749, por trabajos de instalación de tirantes en MT, requiere el bloqueo de reconexión del 52E1 Alimentador Súper Pollo S/E Las Arañas, general MT y único alimentador del T3 S/E Las Arañas.	No tiene consumo afectado		ninguno			26-02-25 08:00
2025011581	Subestacion	Aprobado	COMPAÑÍA MINERA DEL PACÍFICO S.A.	133	Intervención	Origen Interno	Programada	882	S/E PELLETS	4981 4982 5484 16571 16572 16573 16574 16577 29834 29835 29836 16575	S/E PELLETS H1 S/E PELLETS H2 S/E PELLETS S/E PELLETS H3 S/E PELLETS HT1 S/E PELLETS HT2 S/E PELLETS HT3 S/E PELLETS H5 S/E PELLETS CT1 S/E PELLETS CT2 S/E PELLETS CT3 S/E PELLETS BARRA 4.16KV	Lavado de Aislación	Sin Limitaciones	Lavado de aislación a equipos primarios de S/E Pellets con sistema energizado.	Perdida Suministro eléctrico a planta Pellets	Trabajo rutinario	No tiene consumo afectado		ninguno			26-02-25 08:00
2025011583	Subestacion	Aprobado	COMPAÑÍA MINERA DEL PACÍFICO S.A.	133	Intervención	Origen Interno	Programada	1768	S/E NUEVA PELLETS	16570 16576	S/E NUEVA PELLETS HT5 S/E NUEVA PELLETS BARRA 13.8KV	Lavado de Aislación	Sin Limitaciones	Lavado de aislación a equipos primarios de S/E Nueva Pellets con sistema energizado.	Perdida Suministro eléctrico a planta nueva Pellets	Trabajo rutinario	No tiene consumo afectado		ninguno			26-02-25 08:00
2025014816	Subestacion	Ejecución Exitosa	CGE TRANSMISIÓN S.A.	2003	Intervención	Origen Externo	Programada	444	S/E MAULE	1217	S/E MAULE A1	Roce y poda franja servidumbre	Sin Limitaciones	A solicitud de TRANSELEC según Sodi 14492, se solicita bloqueo a la reconexión inmovilizado Interruptor 52A1 de S/E Maule por trabajo en sus instalaciones.	Riesgo controlado por TRANSELEC.	.	No tiene consumo afectado		ninguno			26-02-25 08:00
2025018011	Subestacion	Aprobado sin activación	TRANSELEC S.A.	82	Intervención	Origen Interno	Programada	2287	S/E FRUTILLAR NORTE	telecomunicacion	otros: telecomunicacion	Otro Tipo de Trabajo	Sin Limitaciones	SE Frutillar Norte: Reemplazo de antena satelital Starlink. por perdida de comunicación de respaldo (LAN B)	Bajo	Restricciones: No hay.- Instalaciones en Riesgo: Scada Frutillar Norte.- Temporalidad de los Riesgos: Durante los trabajos.- Nivel de Riesgo: Bajo.- Bloqueos del jefe de faena: No hay.-	No tiene consumo afectado		ninguno			26-02-25 08:00
2025015992	Subestacion	Ejecución Exitosa	ALFA TRANSMISORA DE ENERGÍA S.A.	2050	Desconexión	Origen Interno	Programada	1056	S/E EL LLANO	16352	S/E EL LLANO J1	Otro Tipo de Trabajo	Sin Limitaciones	Se requiere la desconexión de paño J1 en S/E El Llano, por trabajos de revisión y normalización de telecontrol del desconectador 89J1-2 en S/E El Llano	No presenta riesgos operacionales	No se tiene comentarios adicionales	No tiene consumo afectado		ninguno			26-02-25 08:00
2025016247	Subestacion	Ejecución Exitosa	INTERCHILE S.A.	346	Intervención	Origen Interno	Programada	1794	S/E NUEVA MAITENCILLO	393	NUEVA MAITENCILLO 500/220/34.5KV 750MVA TR1 + URC	Lavado de Aislación	Sin Limitaciones	S/E Nueva Maitencillo. ATR-1: Lavado de aislación a equipos primarios de 500 kV, 220 kV y 34,5 kV.	Se declara bajo riesgo de disparo sobre ATR-1 producto de los lavados de aislación. Siguiendo los procedimientos de trabajo, el riesgo se minimiza. Se dispondrá de ingeniero de mantenimiento en S/E Nueva Maitencillo durante la ejecución de los trabajos.	Se dispondrá de ingeniero de mantenimiento en S/E Nueva Maitencillo durante la ejecución de los trabajos. -Trabajos diarios de 08:00 a 17:00 horas. Las solicitudes NEOMANTE por lavado aislación en SE Nueva Maitencillo y Maitencillo no se pondrán en vigencia en simultaneo (se lavara un equipo a la vez).	No tiene consumo afectado		ninguno			26-02-25 08:00
2025016369	Subestacion	Ejecución Exitosa	ALFA TRANSMISORA DE ENERGÍA S.A.	2050	Intervención	Origen Interno	Programada	1056	S/E EL LLANO	grupo_emergencia	otros: grupo_emergencia	Otro Tipo de Trabajo	Sin Limitaciones	Se realizará la unión barra 1 -2 de SS/AA de CA en S/E El Llano con el fin de generar redundancia ante fallas de alimentación	Intermitencia sobre SSAA y perdida de comunicación < 5 min	SSAA queda respaldado por batería	No tiene consumo afectado		ninguno			26-02-25 08:00
2025016981	Subestacion	Ejecución Exitosa	ALFA TRANSMISORA DE ENERGÍA S.A.	2003	Intervención	Origen Interno	Programada	461	S/E PIRQUE	26443 26444	S/E PIRQUE H3 S/E PIRQUE H4	Otro Tipo de Trabajo	Sin Limitaciones	Se requiere la No reconexión de equipos 52H3 y 52H4 de S/E Pirque, para realizar cambio de chicotes por anomalía térmica desde marco de línea a desconectador 89H3-1 (se cambiarán chicotes de las tres fases). Trabajo se realizará con líneas energizadas.	Desconexión de la línea 110kV Maipo - Pirque	Por precaución se requiere la No reconexión de LT 110kV Maipo - Pirque y LT 110kV Pirque - Puente Alto.	No tiene consumo afectado		ninguno			26-02-25 08:00
2025016982	Subestacion	Ejecución Exitosa	ALFA TRANSMISORA DE ENERGÍA S.A.	2050	Intervención	Origen Interno	Programada	225	S/E MAIPO	176	S/E MAIPO H1	Otro Tipo de Trabajo	Sin Limitaciones	Se requiere la No reconexión de equipo 52H1 de S/E Maipo, para realizar cambio de chicotes por anomalía térmica desde marco de línea a desconectador 89H3-1 de S/E Pirque (se cambiarán chicotes de las tres fases). Trabajo se realizará con líneas energizadas.	Desconexión de la línea 110kV Maipo - Pirque.	Por precaución se requiere la No reconexión de LT 110kV Maipo - Pirque y LT 110kV Pirque - Puente Alto. Asociado a SI 2025016981.	No tiene consumo afectado		ninguno			26-02-25 08:00

Reporte Desconexión/Intervención Subestacion
Fecha generación reporte: 19-03-2025 11:37:40
Estados: Pendiente, Aprobado, Rechazado, Aprobado sin activación, Ejecución Parcial, Ejecución Exitosa, Rechazo CDC, Pendiente, Aprobado, Rechazado, Aprobado sin activación, Ejecución Parcial, Ejecución Exitosa, Rechazo CDC
Total registros General: 132
Total registros Subestacion: 57

Número	Tipos	Estado	Empresa	Id Coordinado	Tipo Solicitud	Origen	Tipo Programación	ID(s)	SubEstación	ID(s)	Elemento(s)	Tipo Trabajo	Potencia	Trabajos a Realizar	Descripción Nivel Riesgo	Comentario Adicional	Consumo	Empresas Afectadas	Trabajo Requiere	Estado Operativo	Estado Operativo Efectivo	Fecha Inicio
2025017060	Subestacion	Ejecución Exitosa	CGE TRANSMISIÓN S.A.	2003	Intervención	Origen Externo	Programada	632	S/E CONSTITUCION	2922	S/E CONSTITUCION B1	Otro Tipo de Trabajo	Sin Limitaciones	A solicitud de TRANSELEC según SODI 14701, se solicita bloqueo a la reconexión inmovilizado interruptor 52B1 de S/E Constitución e interruptores 52BT1 y 52BT2 de S/E Nirivilo.	Riesgo controlado por TRANSELEC.	.	No tiene consumo afectado		ninguno			26-02-25 08:00
2025008663	Subestacion	Aprobado sin activación	CGE TRANSMISIÓN S.A.	2003	Intervención	Origen Interno	Programada	411	S/E TALCA	bateria	otros: bateria	Banco/Cargador de Batería (Revisión/Mantención)	Sin Limitaciones	Se realizará Mantenimiento preventivo de cargadores y bancos de baterías. No existirá pérdida de Servicios Auxiliares de CC	Bajo, Mantenimiento conforme a procedimientos de CGE Transmisión.	S/C	No tiene consumo afectado		ninguno			26-02-25 08:00
2025017110	Subestacion	Ejecución Exitosa	CMPC PULP SPA.	236	Intervención	Origen Interno	Programada	887	S/E CELULOSA SANTA FE	5009	S/E CELULOSA SANTA FE JL1	Otro Tipo de Trabajo	Sin Limitaciones	Por proyecto NUP 5033, en S/E Santa Fe Paño JL1 se realizarán pruebas de señales scada y pruebas de comunicación función diferencial de línea	Riesgo Bajo, trabajos se ejecutan con equipos fuera de servicio.	NUP 5033: Reemplazo Protecciones Sistema 2 paño JL1-JL4 SE Celulosa Santa Fe - PRV y paño JL2 SE Celulosa Pacífico.	No tiene consumo afectado		ninguno			26-02-25 08:00
2025017455	Subestacion	Ejecución Exitosa	PAPELES CORDILLERA SPA	236	Intervención	Origen Externo	Programada	891	S/E PUENTE ALTO (CMPC)	1202	BA S/E PUENTE ALTO (CMPC) 110KV BP1	Otro Tipo de Trabajo	Sin Limitaciones	Se requiere la No reconexión de equipo 52H1 de S/E Puente Alto CMPC, para realizar cambio de chicotes por anomalía térmica desde marco de línea a desconectador 89H3-1 de S/E Pirque (se cambiarán chicotes de las tres fases). Trabajo se realizará con líneas energizadas.	Trabajos realizados en instalaciones de Celeo, con procedimientos de Celeo	Se requiere la No reconexión de equipo 52H1 de S/E Puente Alto CMPC, para realizar cambio de chicotes por anomalía térmica desde marco de línea a desconectador 89H3-1 de S/E Pirque	No tiene consumo afectado		ninguno			26-02-25 08:00
2025017562	Subestacion	Ejecución Exitosa	LÍNEA DE TRANSMISIÓN CABO LEONES S.A.	82	Intervención	Origen Externo	Programada	580	S/E MAITENCILLO	23275	S/E MAITENCILLO J15	Otro Tipo de Trabajo	Sin Limitaciones	Se requiere No Reconectar 52J15 de SE Maitencillo a solicitud de TRANSELEC por faenas en S/E Maitencillo: Patio 220KV. Paño J5. Obra CAPEX no VI. NUP 5062. Proyecto Reemplazo de desconectadores: Montaje de estructura y desconectador 89J5-2. Nota 1: Paño J5 desconectado por proyecto NUP 4769. Nota 2: el montaje del desconectador se realizará de modo manual con pluma aislada certificada.	Riesgo controlado de parte de Transelec en S/E Maitencillo.	Solicitud con aviso de suspensión diaria. ((SODI 14748 de TRANSELEC, registro interno STS)	No tiene consumo afectado		ninguno			26-02-25 08:00
2025017623	Subestacion	Ejecución Exitosa	SANTA ESTER SOLAR SPA	82	Intervención	Origen Externo	Programada	564	S/E CASTILLA	31001	S/E CASTILLA E2	Lavado de Aislación	Sin Limitaciones	Lavado de aislación LT 110 KV Tap Off Punta de Toro - Los Colorados y equipos primarios de S/E principal Mina Los Colorados, con sistema energizado. Trabajos solicitados por Transelec y realizados por CMP. Condiciones requeridas: No reconectar 52E2 S/E Castilla.	El riesgo del trabajo es bajo ya que se ejecuta en instalaciones de terceros.	S/E Castilla: MPB. Lavado de aislación equipos primarios asociados Semi-paño HT1; Paño ET1 y E1 incluye marcos de barra y marcos de líneas y limpieza de pararrayos HT1 a distancia. Condiciones requeridas: No reconectar 52E2 S/E Castilla.	No tiene consumo afectado		ninguno			26-02-25 08:00
2025008652	Subestacion	Aprobado sin activación	CGE TRANSMISIÓN S.A.	2003	Intervención	Origen Interno	Programada	407	S/E SAN MIGUEL	bateria	otros: bateria	Banco/Cargador de Batería (Revisión/Mantención)	Sin Limitaciones	Se realizará Mantenimiento preventivo de cargadores y bancos de baterías. No existirá pérdida de Servicios Auxiliares de CC	Bajo, Mantenimiento conforme a procedimientos de CGE Transmisión.	S/C	No tiene consumo afectado		ninguno			26-02-25 08:00
2025018075	Subestacion	Ejecución Exitosa	CGE TRANSMISIÓN S.A.	2003	Intervención	Origen Interno	Programada	628	S/E BAJO MELIPILLA	2879 2889 2890	S/E BAJO MELIPILLA HT1 S/E BAJO MELIPILLA B1 S/E BAJO MELIPILLA B2	Otro Tipo de Trabajo	Sin Limitaciones	Por el desarrollo de obras civiles asociadas a NUP 1643, Nueva Línea 2x110 kV Alto Melipilla – Bajo Melipilla, tendido del primer circuito, se realizará por parte de la empresa TRANSQUINTA (desarrollador del proyecto) el prearmado y montaje de estructuras asociadas al marco de líneas del nuevo circuito. Asociado a estos trabajos se contempla el uso de maquinaria bajo la barra de 110kV y en la salida de 66kV de los paños B1 y B2 de la subestación por lo que de ser necesario se solicitará el bloqueo de reconexión del 52H3 y de los interruptores 52B1 y 52B2 de Bajo Melipilla.	Alto, se interviene malla de puesta a tierra. se toman las medidas preventivas para mitigar el riesgo a las personas e instalaciones.	Trabajos desarrollados por empresa TRANSQUINTA asociados a NUP 1643.	No tiene consumo afectado		ninguno			26-02-25 08:00
2025018195	Subestacion	Ejecución Exitosa	SOCIEDAD TRANSMISORA METROPOLITANA S.A.	2390	Intervención	Origen Externo	Programada	684	S/E CHENA	3467	S/E CHENA J2	Otro Tipo de Trabajo	Sin Limitaciones	Transelec solicita no reconectar por trabajos de Corte y poda de árboles	Trabajos por parte de Transelec	Frente a una operación automática del componente señalado STS solo reconectará previa coordinación con el CEN.	No tiene consumo afectado		ninguno			26-02-25 08:00
2025013395	Subestacion	Aprobado	TRANSELEC S.A.	82	Intervención	Origen Externo	Programada	574	S/E HUASCO	2509	S/E HUASCO H3	Otro Tipo de Trabajo	Sin Limitaciones	SE Huasco: A solicitud de CMP, Planta Pellets, por lavado de aislación de líneas 110 CAP#1 y CAP#2, equipos primarios de Subestación con sistema energizado.	Bajo.	Actividad: SE Huasco: A solicitud de CMP, según SODI 88 a 92 Planta Pellets, por lavado de aislación de líneas 110 CAP#1 y CAP#2, equipos primarios de Subestación con sistema energizado. Restricción: Paño Línea LH03, HUA-CMP 2 (No reconectar). Instalación con riesgo: Paño Línea LH03, HUA-CMP 2. Temporalidad del riesgo: Durante los trabajos.	No tiene consumo afectado		ninguno			26-02-25 08:00
2025013398	Subestacion	Aprobado	TRANSELEC S.A.	82	Intervención	Origen Externo	Programada	574	S/E HUASCO	2507	S/E HUASCO H4	Otro Tipo de Trabajo	Sin Limitaciones	SE Huasco: A solicitud de CMP, Planta Pellets, por lavado de aislación de líneas 110 CAP#1 y CAP#2, equipos primarios de Subestación con sistema energizado.	Bajo.	Actividad: SE Huasco: A solicitud de CMP, según SODI 88 a 92 Planta Pellets, por lavado de aislación de líneas 110 CAP#1 y CAP#2, equipos primarios de Subestación con sistema energizado. Restricción: Paño Línea LH04, HUA-CMP 1 (No reconectar). Instalación con riesgo: Paño Línea LH04, HUA-CMP 1. Temporalidad del riesgo: Durante los trabajos.	No tiene consumo afectado		ninguno			26-02-25 08:00
2025018433	Subestacion	Aprobado	SOCIEDAD CONTRACTUAL MINERA EL ABRA	376	Intervención	Origen Interno	Programada	1862	S/E EL ABRA	2073	BA S/E EL ABRA 220KV BP2 (AIS)	Otro Tipo de Trabajo	Sin Limitaciones	Remplazo de la actual protección diferencial 87B en barra principal 220 kV. Trabajo enmarcado en Proyecto de Ampliación de S/E El Abra según NUP 5407.	Riesgo Bajo, se toman todas las precauciones para realizar faena en forma segura.	Durante el periodo desde el 24/02/2025 hasta el 02/04/2025 la protección 87B estará no disponible (ingreso de IL), la protección aguas arriba hacia la fuente será la protección de línea 220 kV Conchi - El Abra asociada al paño J3 de Subestación Conchi. // Condiciones: Señalizar No Reconectar 52J3 en S/E El Conchi.	No tiene consumo afectado		protocolos_de_pruebas			26-02-25 08:00
2025015140	Subestacion	Ejecución Exitosa	MATAQUITO TRANSMISORA DE ENERGÍA S.A.	1991	Intervención	Origen Externo	Programada	2291	S/E HUALQUI	30004 30005	S/E HUALQUI J9 S/E HUALQUI J8	Otro Tipo de Trabajo	Sin Limitaciones	A solicitud de Transelec se requiere deshabilitar la reconexión automática de LT 220 kV Hualqui - Lagunilla C1, asociado a paños J8 y J9 en S/E Hualqui por trabajos de mantenimiento de vegetación bajo líneas AT.	Riesgos declarados por empresa Transelec	No se tiene comentarios adicionales	No tiene consumo afectado		ninguno			26-02-25 08:00
2025018010	Subestacion	Ejecución Exitosa	TRANSELEC S.A.	82	Intervención	Origen Interno	Programada	2287	S/E FRUTILLAR NORTE	NO Aplica	NO Aplica	Otro Tipo de Trabajo	Sin Limitaciones	SE Frutillar Norte: Reemplazo de antena satelital Starlink. por perdida de comunicación de respaldo (LAN B)	Bajo	Restricciones: No hay.- Instalaciones en Riesgo: Scada Frutillar Norte.- Temporalidad de los Riesgos: Durante los trabajos.- Nivel de Riesgo: Bajo.- Bloqueos del jefe de faena: No hay.-	No tiene consumo afectado		ninguno			26-02-25 08:00
2025016088	Subestacion	Ejecución Exitosa	CGE TRANSMISIÓN S.A.	2003	Intervención	Origen Interno	Programada	414	S/E TRAIGUEN	12970	S/E TRAIGUEN CT	Otro Tipo de Trabajo	Sin Limitaciones	Precaución operacional a barra de 13,2 kV (NO reconectar 52CT) por faenas en recinto de S/E Traiguén asociadas a proyecto de ampliación de dicha instalación (NUP 3894)	Riesgo Controlado de acuerdo a Protocolos CGET y Empresas Contratistas. Trabajos considerando medidas de seguridad correspondientes a tipo de faena.	Precaución operacional a barra de 13,2 kV (NO reconectar 52CT) por faenas en recinto de S/E Traiguén asociadas a proyecto de ampliación de dicha instalación. NUP 3894	No tiene consumo afectado		ninguno			26-02-25 08:00
2025017911	Subestacion	Ejecución Exitosa	ENGIE	1744	Desconexión	Origen Interno	Programada	1839	S/E CENTRAL TOCOPILLA	21441 21442 21443	S/E CENTRAL TOCOPILLA HT10S S/E CENTRAL TOCOPILLA HS1 S/E CENTRAL TOCOPILLA HS2	Lavado de Aislación	Sin Limitaciones	Lavado de aisladores manual por programa Mensual.	Se toman todas las medidas de precaución, controlando todos los riesgos existentes, de acuerdo a matriz de trabajo, riesgo bajo.	CONDICIONES REQUERIDAS: Abiertos y Bloqueados 52DT10S, 52HT10S, 89HT10S-1, 89HT10S-2, 89HS-1, 89HS-2. ENCARGADO MANIOBRAS: S/E Tocopilla, Operador Transmisión.	No tiene consumo afectado		ninguno			26-02-25 08:00
2025016804	Subestacion	Ejecución Exitosa	MINERA ESCONDIDA	378	Intervención	Origen Interno	Programada	1821	S/E BOOSTER	1431	T2D S/E BOOSTER N°1	Análisis Cromatográfico de Aceite de Transformador	Sin Limitaciones	Toma de muestra de aceite transformador T1 S/E Booster	Riesgo bajo, el trabajo se realizara con procedimiento.	S/E Booster: No reconectar 52BT1.	No tiene consumo afectado		ninguno			26-02-25 07:30
2025016805	Subestacion	Ejecución Exitosa	MINERA ESCONDIDA	378	Intervención	Origen Interno	Programada	1821	S/E BOOSTER	1432	T2D S/E BOOSTER N°2	Análisis Cromatográfico de Aceite de Transformador	Sin Limitaciones	Toma de muestra de aceite transformador T2 S/E Booster	Riesgo bajo, el trabajo se realizara con procedimiento.	S/E Booster: No reconectar 52BT2.	No tiene consumo afectado		ninguno			26-02-25 07:30
2025017894	Subestacion	Ejecución Exitosa	SOCIEDAD AUSTRAL DE TRANSMISIÓN TRONCAL S.A.	1959	Intervención	Origen Externo	Programada	1901	S/E MARIA ELENA	24206	PA S/E MARIA ELENA J3	Otro Tipo de Trabajo	Sin Limitaciones	Se necesita realizar bloqueo protección S1 y S2 del paño J3 (Desvinculado de AT) a BP1 para realizar Pruebas a los equipos TC)3-1, Carga de ajuste de protecciones y Auditoria esquema de medida del paño J3.	Riesgo bajo y controlado, trabajo en equipo desconectado.	PT 2025-01190 control interno SATT.	No tiene consumo afectado		ninguno			26-02-25 07:00
2025017287	Subestacion	Ejecución Exitosa	COLBÚN S.A.	4	Intervención	Origen Interno	Programada	2337	S/E INCA DE ORO	NO Aplica	NO Aplica	Otro Tipo de Trabajo	Sin Limitaciones	Se realizara configuración y pruebas equipo moxa para lectura de consigna de potencia para equipo registrador CPF. Se solicita no demandar potencia reactiva durante ejecución de los trabajos, se realizaran fuera del horario de generación solar con activación y suspensión diaria. Esto podría provocar perdida de comunicación y control sobre los equipos de la planta solar.	Perdida de comunicación y control sobre los equipos de la planta solar.	Se realizara configuración de equipo moxa para lectura de consigna de potencia para equipo registrador CPF. Se solicita no demandar potencia reactiva durante ejecución de los trabajos, se realizaran fuera del horario de generación solar con activación y suspensión diaria. Esto podría provocar perdida de comunicación y control sobre los equipos de la planta solar.	No tiene consumo afectado		ninguno			26-02-25 06:00
2025014199	Subestacion	Aprobado	MINERA LOS PELAMBRES	82	Desconexión	Origen Interno	Programada	586	S/E QUILLOTA	15419	S/E QUILLOTA J7	Otro Tipo de Trabajo	Sin Limitaciones	S/E Quillota, Mantenimiento interruptor 52J7 (incluye tratamiento o reemplazo de gas SF6), correspondiente a Linea de 220 kV Quillota – El Chacay circuito 1. S/E Quillota: Interruptor 52J7 transferido (Linea de 220 kV Quillota – El Chacay circ. 1 en servicio)	Instalación con riesgo: S/E Quillota: Barra de 220 kV sección 1. Temporalidad del riesgo: Al inicio o al término de los trabajos. Nivel del riesgo: Bajo.	En S/E Quillota, Mantenimiento interruptor 52J7, correspondiente a Linea de 220 kV Quillota – El Chacay circuito 1. Restricción: Interruptor transferido. Bloqueos del Jefe de faena: S/E Quillota: Delimitación y señalización de la zona de trabajo. Puestas a tierra provisionales a ambos lados de interruptor 52J7.	No tiene consumo afectado		ninguno			26-02-25 00:01

Reporte Desconexión/Intervención Central Generadora
Fecha generación reporte: 19-03-2025 11:37:40
Estados: Pendiente, Aprobado, Rechazado, Aprobado sin activación, Ejecución Parcial, Ejecución Exitosa, Rechazo CDC, Pendiente, Aprobado, Rechazado, Aprobado sin activación, Ejecución Parcial, Ejecución Exitosa, Rechazo CDC
Total registros General: 132
Total registros Central Generadora: 18

Número	Tipos	Estado	Empresa	Id Coordinado	Tipo Solicitud	Origen	Tipo Programación	ID(s)	Central	ID(s)	Unidad(es)	Tipo Trabajo	Potencia	Trabajos a Realizar	Descripción Nivel Riesgo	Comentario Adicional	Consumo	Empresas Afectadas	Trabajo Requiere	Estado Operativo	Estado Operativo Efectivo	Fecha Inicio
2025016573	Central Generadora	Ejecución Exitosa	ENEL GREEN POWER CHILE S.A.	250	Desconexión	Origen Interno	Programada	1704	PFV CAMPOS DEL SOL		CENTRAL COMPLETA	Otro Tipo de Trabajo	Sin Limitaciones	Desconexión del parque para instalar sistema que supervisa el estado de los cables de MT, mediante la inyección de pulsos a distintas frecuencias y analiza cortes o pérdidas en las Mufas.	Nivel de riesgo bajo de acuerdo a protocolos internos de EGP	Desconexión fuera de horario de producción solar.	No tiene consumo afectado		ninguno	DP (Desconexión Programada)		26-02-25 20:30
2025019296	Central Generadora	Pendiente	ENEL GENERACIÓN CHILE S.A.	20	Intervención	Origen Interno	Curso Forzoso	206	TER SAN ISIDRO II		CENTRAL COMPLETA	Otro Tipo de Trabajo	Sin Limitaciones	Se requiere conmutacion de bombas de aceite control	Riesgo bajo para el sistema	Durante la intervención la unidad necesita estar en condición de mínimo técnico.	No tiene consumo afectado		ninguno	N (Conectada Normal)		26-02-25 16:46
2025019196	Central Generadora	Ejecución Exitosa	ENERGÍA COYANCO S.A.	2381	Desconexión	Origen Interno	Curso Forzoso	135	HP GUAYACAN		CENTRAL COMPLETA	Otro Tipo de Trabajo	Sin Limitaciones	Se requiere realizar revisión en trafo de potencial ,aparece alarma	Se requiere realizar revisión en transformador potencial en U1 por alarma	Este trabajo se realizara con unidades F/S.	No tiene consumo afectado		ninguno	DF (Desconexión Forzada)		26-02-25 12:56
2025018830	Central Generadora	Ejecución Exitosa	ENERGÍA SIETE SPA	574	Desconexión	Origen Interno	Programada	188	TER TRINCAO	2506	TER TRINCAO U10	Otro Tipo de Trabajo	Sin Limitaciones		Solicitud ingresada por medio de la Plataforma de Mantenimiento Preventivo Mayor. Se indicó que el riesgo es: Sin Riesgo	Mantenimiento Preventivo Basico (MPB) 250 Hrs y desconexión de la Unidad	No tiene consumo afectado		ninguno	MM (Mantenimiento Mayor)		26-02-25 12:00
2025003289	Central Generadora	Ejecución Exitosa	EMPRESA ELÉCTRICAS AGUAS DEL MELADO SPA	253	Desconexión	Origen Interno	Programada	263	HP LOS HIERROS		CENTRAL COMPLETA	Otro Tipo de Trabajo	Sin Limitaciones	Cambio de medidor de unidades generadoras de Central Los Hierros.	El nivel de riesgo asociado al trabajo es bajo.	Cambio de medidor S/E Los Hierros 6,6KV F1, número de serie MC-1203A419-11 y medidor S/E Los Hierros 6,6KV F2, número de serie MC-1203A420-11, quedando instalados Medidor S/E Los Hierros 6,6KV F1, número de serie MR-2402E779-03 y Medidor S/E Los Hierros 6.6KV F2. número de serie MR-2402E882-03.	No tiene consumo afectado		ninguno	DP (Desconexión Programada)		26-02-25 09:00
2025017927	Central Generadora	Ejecución Exitosa	ENEL GENERACIÓN CHILE S.A.	20	Desconexión	Origen Interno	Programada	134	HP OJOS DE AGUA		CENTRAL COMPLETA	Otro Tipo de Trabajo	Sin Limitaciones	Retiro de embanque y limpieza canal, con maquinaria y manual. Retiro de Central ODA	Riesgo bajo para el sistema	Mantenimiento correctivo planificado	No tiene consumo afectado		ninguno	DP (Desconexión Programada)		26-02-25 09:00
2025018002	Central Generadora	Ejecución Exitosa	ENGIE ENERGÍA CHILE S.A.	1744	Intervención	Origen Interno	Programada	2170	PE KALLPA [EN_REVISION]		CENTRAL COMPLETA	Otro Tipo de Trabajo	342	proyecto Parque Eólico KALLPA NUP 2755: Pruebas de sintonización AGC y pruebas de CSF con el Coordinador Eléctrico Nacional.	El riesgo será el normal de acuerdo con la etapa de comisionamiento del proyecto. Estará controlado por lo especialistas a cargo del trabajo.	Pruebas de sintonización AGC con el Coordinador Eléctrico Nacional, las que podría incluir pruebas de consignas de potencia. Se coordinará en todo momento con el CEN.	No tiene consumo afectado		ninguno	POO (Unidad en prueba operacional solicitada por la DO)		26-02-25 08:00
2025015781	Central Generadora	Ejecución Exitosa	PARQUE FOTOVOLTAICO NUEVO QUILLAGUA SPA	1969	Intervención	Origen Interno	Programada	1665	PFV NUEVO QUILLAGUA		CENTRAL COMPLETA	Otro Tipo de Trabajo	50	Normalización paulatina de PFV Quillagua posterior a trabajos de BESS Quillagua dentro de lo que se considera limpieza de paneles y revisión de equipos de planta. PFV Quillagua con 50 MW disponibles.	El riesgo del trabajo es bajo.	Normalización paulatina de PFV Quillagua posterior a trabajos de BESS Quillagua dentro de lo que se considera limpieza de paneles y revisión de equipos de planta. PFV Quillagua con 50 MW disponibles.	No tiene consumo afectado		ninguno	LP (Unidad con limitación de programada)		26-02-25 08:00
2025016169	Central Generadora	Aprobado	PATAGUILLA SOLAR SPA [En_Revision]	2079	Desconexión	Origen Externo	Programada	2008	PFV PATAGUILLA [EN_REVISION]		CENTRAL COMPLETA	Otro Tipo de Trabajo	Sin Limitaciones	Apertura de 52FT1 por trabajos de limpieza manual sobre estructuras de la misma SODI 10294	Apertura de interruptor 52FT1, 89FT1-1 Cerrado, 89FT1-1T abierto.	No afecta a personas, maniobras remotas en S/E pataguilla para Apertura de 52FT1	No tiene consumo afectado		ninguno	DP (Desconexión Programada)		26-02-25 08:00
2025017926	Central Generadora	Aprobado sin activación	SAGESA S.A.	56	Desconexión	Origen Interno	Programada	533	TER HORNOPIREN (SM)	2446	TER HORNOPIREN (SM) U5	Mantenimiento preventivo	Sin Limitaciones	Desconexión de Unidad 5 de Central Ter. Hornopiren por faenas de mantenimiento menor a unidad indicada.	Riesgo controlado, se desconecta unidad 5 y las demás unidades permanecerán en servicio.	Sin perdida de suministro.	No tiene consumo afectado		ninguno	DP (Desconexión Programada)		26-02-25 08:00
2025017913	Central Generadora	Ejecución Exitosa	ENGIE	1744	Desconexión	Origen Interno	Programada	387	TER TOCOPILLA	1990	TER TOCOPILLA TG2	Lavado de Aislación	Sin Limitaciones	Lavado de aisladores transformador de poder HT2.	Se toman todas las medidas de precaución, controlando todos los riesgos existentes de acuerdo a matriz de trabajo, riesgo bajo.	CONDICIONES REQUERIDAS: S/E Tocopilla. Abiertos 52 HT2 , 52 CTG2, 52DTT. Abiertos 89 HT2-1, 89 HT2-2, 89 HT2-3, 89CTG2, 89DTT2 . Servicios Auxiliares TG2 Conmutados. ENCARGADO MANIOBRAS: S/E Tocopilla, Operador Transmisión	No tiene consumo afectado		ninguno	DP (Desconexión Programada)		26-02-25 08:00
2025017912	Central Generadora	Ejecución Exitosa	ENGIE	1744	Desconexión	Origen Interno	Programada	387	TER TOCOPILLA	1989	TER TOCOPILLA TG1	Lavado de Aislación	Sin Limitaciones	Lavado de aisladores transformador de poder HT1.	Se toman todas las medidas de precaución, controlando todos los riesgos existentes de acuerdo a matriz de trabajo, riesgo bajo.	CONDICIONES REQUERIDAS: Abiertos 52 HT1, 52 CTG1, 52DTT , Abiertos 89 HT1-1, 89 HT1-2, 89 HT1-3, 89CTG1, 89DTT1 . Servicios Auxiliares TG1 Conmutados. ENCARGADO MANIOBRA: S/E Tocopilla, Operador Transmisión.	No tiene consumo afectado		ninguno	DP (Desconexión Programada)		26-02-25 08:00
2025017629	Central Generadora	Rechazado	EMPRESA ELÉCTRICA ANGAMOS SPA	354	Intervención	Origen Interno	Programada	377	TER ANGAMOS	1966	TER ANGAMOS U2	Otro Tipo de Trabajo	200	Prueba de válvulas de turbina.	El riesgo es bajo ya que se toman las medidas para minimizarlo.	Carga fija a 200 MW, con SSCC deshabilitados.	No tiene consumo afectado		ninguno	PO (Prueba Operacional)		26-02-25 04:00
2025018125	Central Generadora	Ejecución Exitosa	PARQUE SOLAR FOTOVOLTAICO SOL DEL DESIERTO SPA	1732	Intervención	Origen Interno	Programada	1740	PFV SOL DEL DESIERTO		CENTRAL COMPLETA	Otro Tipo de Trabajo	225	Para un cambio de POI por proyecto NUP 4476, se efectuará mediciones limitando la potencia de la planta: Miercoles: 10:30 am a 10% 12:30 pm a 90% 14:30 pm a 50%	El riesgo es bajo ya que se tomarán todos los resguardos atingentes	Las pruebas se efectuarán con TAP de transformador en manual, solicitando horario continuado hasta el jueves, en caso de existir inconvenientes durante los trabajos.	No tiene consumo afectado		ninguno	LP (Unidad con limitación de programada)		26-02-25 00:12
2025018126	Central Generadora	Ejecución Exitosa	PARQUE SOLAR FOTOVOLTAICO SOL DEL DESIERTO SPA	1732	Intervención	Origen Interno	Programada	1740	PFV SOL DEL DESIERTO		CENTRAL COMPLETA	Otro Tipo de Trabajo	225	Para un cambio de POI por proyecto NUP 4476, se efectuará mediciones para testear el nuevo POI de Sol del Desierto. Para validar las medición en el cambio de POI entre medidores, se realizarán escalones de 5 MVA, durante una hora; en los rangos del 10% y 90% de la potencia nominal.	El riesgo es bajo ya que se tomarán todos los resguardos atingentes	Las pruebas se efectuarán en medidores y SCADA con TAP de transformador en manual, solicitando horario continuado hasta el jueves, en caso de existir inconvenientes durante los trabajos.	No tiene consumo afectado		ninguno	LP (Unidad con limitación de programada)		26-02-25 00:09
2025017908	Central Generadora	Rechazado	PARQUE SOLAR VIVEROS SPA [En_Revision]	2093	Intervención	Origen Interno	Programada	2024	PFV PMG PARQUE CAUQUENES [En_Revision]		CENTRAL COMPLETA	Puesta en servicio de nueva instalación	Sin Limitaciones	Energización y puesta en servicio de PFV PMG Cauquenes. Considera comisionamiento de centros de transformación e inversores, energización línea 13.2 kV e inyección de energía al SEN. Asociado a NUP 1422.	El riesgo del trabajo es bajo considerando los procedimientos y medidas de seguridad respectivas.	Energización y puesta en servicio de PFV PMG Cauquenes. Considera comisionamiento de centros de transformación e inversores, energización línea 13.2 kV e inyección de energía al SEN. Asociado a NUP 1422.	No tiene consumo afectado		ninguno	P (Prueba de Puesta en Servicio)		26-02-25 00:00
2025018066	Central Generadora	Ejecución Exitosa	ENERGÍA SIETE SPA	574	Desconexión	Origen Interno	Programada	188	TER TRINCAO	2406	TER TRINCAO U2	Otro Tipo de Trabajo	Sin Limitaciones		Solicitud ingresada por medio de la Plataforma de Mantenimiento Preventivo Mayor. Se indicó que el riesgo es: Sin Riesgo	Mantenimiento Preventivo Basico (MPB) 250 Hrs y desconexión de la Unidad	No tiene consumo afectado		ninguno	MM (Mantenimiento Mayor)		26-02-25 00:00
2025018067	Central Generadora	Ejecución Exitosa	ENERGÍA SIETE SPA	574	Desconexión	Origen Interno	Programada	188	TER TRINCAO	2405	TER TRINCAO U1	Otro Tipo de Trabajo	Sin Limitaciones		Solicitud ingresada por medio de la Plataforma de Mantenimiento Preventivo Mayor. Se indicó que el riesgo es: Sin Riesgo	Mantenimiento Preventivo Basico (MPB) 250 Hrs y desconexión de la Unidad	No tiene consumo afectado		ninguno	MM (Mantenimiento Mayor)		26-02-25 00:00

Reporte Desconexión/Intervención Linea
Fecha generación reporte: 19-03-2025 11:37:40
Estados: Pendiente, Aprobado, Rechazado, Aprobado sin activación, Ejecución Parcial, Ejecución Exitosa, Rechazo CDC, Pendiente, Aprobado, Rechazado, Aprobado sin activación, Ejecución Parcial, Ejecución Exitosa, Rechazo CDC
Total registros General: 132
Total registros Linea: 57

Número	Tipos	Estado	Empresa	Id Coordinado	Tipo Solicitud	Origen	Tipo Programación	ID(s)	Linea	ID(s)	Tramo(s)	Tipo Trabajo	Potencia	Trabajos a Realizar	Descripción Nivel Riesgo	Comentario Adicional	Consumo	Empresas Afectadas	Trabajo Requiere	Estado Operativo	Estado Operativo Efectivo	Fecha Inicio
2025017077	Linea	Ejecución Exitosa	MASISA S.A.	154	Desconexión	Origen Externo	Programada	665	ENLACE - FIBRANOVA 66KV	9	ENLACE - FIBRANOVA 66KV C1	Otro Tipo de Trabajo	Sin Limitaciones	Microcorte menor a 3 minutos de Línea 66 kV Enlace - Fibranova (En Vacío). Se necesita realizar maniobra operacional de apertura 52B1 de SE Enlace para realizar apertura del 89B2 en S/E Fibranova con tensión y sin carga. maniobras de normalización teológica de linea66 kV posterior a desconexión programada del 52B3 en S/E Cabrero (SD 2025017058).	Riesgo controlado, no existen trabajos en linea, solo maniobra operacional.	Maniobras por normalización topológica de instalaciones en 66 kV entre SSEE Cabrero, Masisa, Fibranova y Enlace . (PT 2025-02362 control interno STS.	No tiene consumo afectado		ninguno			26-02-25 22:00
2025017653	Linea	Ejecución Exitosa	TRANSELEC S.A.	82	Intervención	Origen Interno	Programada	1173	MAITENCILLO - CARDONES 110KV	1420 1422 1429 1432	CASTILLA - CARDONES 110KV C1 CHUSCHAMPIS - CASTILLA 110KV C1 MAITENCILLO - TAP PUNTA TORO 110KV C1 TAP PUNTA TORO - CHUSCHAMPIS 110KV C1	Otro Tipo de Trabajo	Sin Limitaciones	S/E Castilla: MPB. Lavado de aislación equipos primarios asociados Semi-paño HT1; Paño ET1 y E1 incluye marcos de barra y marcos de líneas y limpieza de pararrayos HT1 a distancia.		Actividades: S/E Castilla: MPB. Lavado de aislación equipos primarios asociados Semi-paño HT1; Paño ET1 y E1 incluye marcos de barra y marcos de líneas y limpieza de pararrayos HT1 a distancia. Restricciones: Subestación Castilla, 52E1 con bloqueo a la reconexión inmovilizado. Subestación Maitencillo, 52H5 con bloqueo a la reconexión inmovilizado. Subestación P. de Toro, 52HL1 con bloqueo a la reconexión inmovilizado. Subestación Cardones, 52H2 con bloqueo a la reconexión inmovilizado. Subestación Castilla, 52E2 con bloqueo a la reconexión inmovilizado. Instalaciones en Riesgo: Tr. Trifásico 01, 110/23kV-Castilla o Barra 23 kV-Castilla o L 110kV Maitencillo-Cardones, C1. Temporalidad de los Riesgos: Durante de los trabajos. Nivel de Riesgo: Bajo. Bloqueos del jefe de faena: Subestación Castilla, Delimitar Zona de Trabajo.	No tiene consumo afectado		ninguno			26-02-25 13:00
2025015249	Linea	Ejecución Exitosa	GENERADORA DEL PACÍFICO SPA	51	Intervención	Origen Externo	Programada	115	CARDONES - MEDELLIN 220KV	103	CARDONES - MEDELLIN 220KV C1	Lavado de Aislación	Sin Limitaciones	Bloqueo a la reconexión del 52J1 en S/E Cardones y 52J1 y 52J2 en S/E Medellín a solicitud de transelec debido a trabajos de lavado de aislación en equipo primarios. incluye marco de línea y de barra.	Riesgo bajo y controlado según procedimientos de Transelec.	Documento gestionado a solicitud de transelec.	No tiene consumo afectado		ninguno			26-02-25 09:00
2025018144	Linea	Aprobado sin activación	TRANSCHILE CHARRÚA TRANSMISIÓN S.A.	89	Intervención	Origen Interno	Programada	1489	CAUTIN – RIO MALLECO 220KV	3447 3449	CAUTIN – EST. N°280N 220KV C1 CAUTIN – EST. N°280N 220KV C2	Inspección Visual	Sin Limitaciones	Se realizará inspección visual aérea con apoyo de dron, con el objetivo de visualizar vanos de estructuras para faenas previas, durante y post trabajos de roce en franja de servidumbre.	Nivel de riesgo bajo.	Estos trabajos no representan riesgo para la continuidad del suministro ni requieren condiciones operacionales. Trabajos asociados al Plan de acción SEC 2024-2025 según oficio N°255504.	No tiene consumo afectado		ninguno			26-02-25 09:00
2025018190	Linea	Ejecución Exitosa	SOCIEDAD TRANSMISORA METROPOLITANA S.A.	2390	Intervención	Origen Externo	Programada	468	TAP LO ESPEJO - BUIN (STM) 110KV	789 1015 1016 792 1018 790	TAP LO ESPEJO - TAP LAS ACACIAS 110KV C1 LO ESPEJO - TAP LAS ACACIAS 110KV C2 TAP LAS ACACIAS - TAP SAN BERNARDO 110KV C2 TAP SAN BERNARDO - BUIN (STM) 110KV C1 TAP SAN BERNARDO - BUIN (STM) 110KV C2 TAP LAS ACACIAS - TAP SAN BERNARDO 110KV C1	Lavado de Aislación	Sin Limitaciones	Se realizará el lavado de aisladores de equipos primarios en patios AT/MT, asociados a Barras 110 y 12 kV de SE San Bernardo	Operación indeseada de mientras se ejecuta el lavado de aislación en SE San Bernardo	Frente a una operación automática del componente señalado STS solo reconectará previa coordinación con el CEN. Trabajos enmarcados en plan de mantenimiento anual de STM. Relacionado con SD: 2025018189	No tiene consumo afectado		ninguno			26-02-25 09:00
2025007405	Linea	Ejecución Exitosa	TRANSELEC S.A.	82	Intervención	Origen Interno	Programada	1304	CERRO NAVIA (TRANSELEC) - NEPTUNO 220KV	2991	CERRO NAVIA (TRANSELEC) - NEPTUNO 220KV C1	Otro Tipo de Trabajo	Sin Limitaciones	Corte y poda de árboles bajo conductor. Coordinado con STS (SAESA).	Bajo	Actividades: Corte y poda de árboles bajo conductor. Restricciones: No reconectar interruptores asociados a la línea de 220 kV Neptuno - Cerro Navia circuito 1 y Chena - Cerro Navia circuito 2. Instalaciones en Riesgo: Línea de 220 kV Neptuno - Cerro Navia circuito 1 o Chena - Cerro Navia circuito 2. Temporalidad de los Riesgos: Durante los trabajos. Nivel de Riesgo: Bajo. Bloqueos del jefe de faena: No hay.	No tiene consumo afectado		ninguno			26-02-25 08:00
2025007406	Linea	Ejecución Exitosa	TRANSELEC S.A.	82	Intervención	Origen Interno	Programada	780	CERRO NAVIA - CHENA 220KV	1494 1643	CERRO NAVIA - ESTRUCTURA 72 220KV C2 ESTRUCTURA 72 - CHENA 220KV C2	Otro Tipo de Trabajo	Sin Limitaciones	Corte y poda de árboles bajo conductor. Coordinado con STS (SAESA).	Bajo	Actividades: Corte y poda de árboles bajo conductor. Restricciones: No reconectar interruptores asociados a la línea de 220 kV Neptuno - Cerro Navia circuito 1 y Chena - Cerro Navia circuito 2. Instalaciones en Riesgo: Línea de 220 kV Neptuno - Cerro Navia circuito 1 o Chena - Cerro Navia circuito 2. Temporalidad de los Riesgos: Durante los trabajos. Nivel de Riesgo: Bajo. Bloqueos del jefe de faena: No hay.	No tiene consumo afectado		ninguno			26-02-25 08:00
2025007403	Linea	Ejecución Exitosa	TRANSELEC S.A.	82	Intervención	Origen Interno	Programada	129	ALTO JAHUEL - CHENA 220KV	1416 1417	ALTO JAHUEL - EL RODEO 220KV C1 EL RODEO - CHENA 220KV C1	Otro Tipo de Trabajo	Sin Limitaciones	Corte y poda de árboles con proyección de caída. Coordinado Con C. Santa Marta.	Bajo	Actividades: Corte y poda de árboles con proyección de caída. Restricciones: No reconectar interruptores asociados a la línea de 220 kV Alto Jahuel - Chena circuito 1 y 2. Instalaciones en Riesgo: Línea de 220 kV Alto Jahuel - Chena circuito 1 o 2. Temporalidad de los Riesgos: Durante los trabajos. Nivel de Riesgo: Bajo. Bloqueos del jefe de faena: No hay.	No tiene consumo afectado		ninguno			26-02-25 08:00
2025007404	Linea	Ejecución Exitosa	TRANSELEC S.A.	82	Intervención	Origen Interno	Programada	129	ALTO JAHUEL - CHENA 220KV	1418 1604 1605	ALTO JAHUEL - EL RODEO 220KV C2 EL RODEO - TAP CENTRAL SANTA MARTA 220KV C2 TAP CENTRAL SANTA MARTA - CHENA 220KV C2	Otro Tipo de Trabajo	Sin Limitaciones	Corte y poda de árboles con proyección de caída. Coordinado Con C. Santa Marta.	Bajo	Actividades: Corte y poda de árboles con proyección de caída. Restricciones: No reconectar interruptores asociados a la línea de 220 kV Alto Jahuel - Chena circuito 1 y 2. Instalaciones en Riesgo: Línea de 220 kV Alto Jahuel - Chena circuito 1 o 2. Temporalidad de los Riesgos: Durante los trabajos. Nivel de Riesgo: Bajo. Bloqueos del jefe de faena: No hay.	No tiene consumo afectado		ninguno			26-02-25 08:00
2025007408	Linea	Ejecución Exitosa	TRANSELEC S.A.	82	Intervención	Origen Interno	Programada	210	QUILLOTA - NOGALES 220KV	1263	QUILLOTA - NOGALES 220KV C1	Otro Tipo de Trabajo	Sin Limitaciones	Corte y poda de árboles bajo conductor.	Bajo	Actividades: Corte y poda de árboles bajo conductor. Restricciones: No reconectar interruptores asociados a la línea de 220 kV Quillota - Nogales circuito 1 y 2. Instalaciones en Riesgo: Línea de 220 kV Quillota - Nogales circuito 1 o 2. Temporalidad de los Riesgos: Durante los trabajos. Nivel de Riesgo: Bajo. Bloqueos del jefe de faena: No hay.	No tiene consumo afectado		ninguno			26-02-25 08:00
2025007409	Linea	Ejecución Exitosa	TRANSELEC S.A.	82	Intervención	Origen Interno	Programada	210	QUILLOTA - NOGALES 220KV	1364	QUILLOTA - NOGALES 220KV C2	Otro Tipo de Trabajo	Sin Limitaciones	Corte y poda de árboles bajo conductor.	Bajo	Actividades: Corte y poda de árboles bajo conductor. Restricciones: No reconectar interruptores asociados a la línea de 220 kV Quillota - Nogales circuito 1 y 2. Instalaciones en Riesgo: Línea de 220 kV Quillota - Nogales circuito 1 o 2. Temporalidad de los Riesgos: Durante los trabajos. Nivel de Riesgo: Bajo. Bloqueos del jefe de faena: No hay.	No tiene consumo afectado		ninguno			26-02-25 08:00
2025007781	Linea	Ejecución Exitosa	TRANSMISORA MELIPEUCO S.A.	2052	Intervención	Origen Interno	Programada	1341	CUNCO - MELIPEUCO 110KV	3048	E435A - MELIPEUCO 110kV C1	Roce y pode franja servidumbre	Sin Limitaciones	Roce, poda, tala menor y chipeo en franja de servidumbre.	Bajo, pues el trabajo será realizado por personal calificado siguiendo las normas de seguridad.	S/E Cunco se coordinará con STS la no reconexión del interruptor 52H2 en caso de apertura.	No tiene consumo afectado		ninguno			26-02-25 08:00
2025007811	Linea	Ejecución Exitosa	TRANSMISORA MELIPEUCO S.A	2052	Intervención	Origen Interno	Programada	1342	RIO TOLTEN - CUNCO 110KV	3047	RIO TOLTEN - E435A 110kV C1	Roce y pode franja servidumbre	Sin Limitaciones	Roce, poda, tala menor y chipeo en franja de servidumbre.	Bajo, pues el trabajo será realizado por personal calificado siguiendo normas de seguridad.	S/E Tap Off Rio Toltén: 52H1 posee reconexión automática deshabilitada. S/E Cunco: se coordinará con STS la no reconexión del interruptor 52H1 en caso de apertura.	No tiene consumo afectado		ninguno			26-02-25 08:00
2025008276	Linea	Ejecución Exitosa	TRANSELEC S.A.	82	Intervención	Origen Externo	Programada	154	CHARRUA - HUALPEN 220KV	4327 4336	E243 - HUALPEN 220KV C1 CHARRUA - E243 220KV C1	Otro Tipo de Trabajo	Sin Limitaciones	- Instalación de elementos viales: pasarela peatonal, vigas, placas, rellenos, losa y hormigonado. - No reconectar interruptores asociados a la instalación en riesgo.	Bajo	Actividades: Instalación de elementos viales: pasarela peatonal, vigas, placas, rellenos, losa y hormigonado. Restricciones: Bloqueo a la reconexión. Instalaciones en Riesgo: Línea 220 kV Charrua-Hualpén, C1 Temporalidad de los Riesgos: Durante los trabajos. Nivel de Riesgo: Bajo. Bloqueos del jefe de faena: No hay.	No tiene consumo afectado		ninguno			26-02-25 08:00
2025009464	Linea	Ejecución Exitosa	EMPRESA DE TRANSMISIÓN ELÉCTRICA TRANSEMEL S.A.	400	Intervención	Origen Interno	Programada	1018	CONDORES - PALAFITOS 110KV	1873 4393	CONDORES - EST. N°27 110KV C1 EST. N°27 - PALAFITOS 110KV C1	Lavado de Aislación	Sin Limitaciones	Se requiere no reconectar LT 110 kV Cóndores – Palafitos por faenas de Lavado de aislación con línea energizada.	Nivel de riesgo bajo y controlado	Solicitud con aviso de suspensión diaria. Trabajos coordinados con CGE. PT 2025-00806 registro interno Transemel.	No tiene consumo afectado		ninguno			26-02-25 08:00
2025012074	Linea	Ejecución Exitosa	CGE TRANSMISIÓN S.A.	2003	Intervención	Origen Interno	Programada	299	EL PENON - ANDACOLLO 66KV	237	EL PENON - ANDACOLLO 66KV C1	Lavado de Aislación	Sin Limitaciones	Lavado de aislación con la instalación en servicio.	Trabajo de riesgo controlado	se considera bloqueo de reconexión en interruptor 52B3 de S/E El Peñón. El bloqueo de la reconexión se realizará en forma paulatina y efectiva solo cuando los trabajos se estén ejecutando.	No tiene consumo afectado		ninguno			26-02-25 08:00
2025012526	Linea	Ejecución Exitosa	CGE TRANSMISIÓN S.A.	2003	Intervención	Origen Interno	Programada	336	LINARES - PARRAL 66KV	1123	TAP RETIRO - PARRAL 66KV C1	Roce y pode franja servidumbre	Sin Limitaciones	Poda y roce de arboles en la LT Parral-Retiro. Se requiere el bloqueo del 52B2 en SE Parral o 52B1 en SE Linares.	Riesgo medio con bloqueo.	Poda- y roce.	No tiene consumo afectado		ninguno			26-02-25 08:00
2025013941	Linea	Ejecución Exitosa	TRANSELEC S.A.	82	Intervención	Origen Interno	Programada	205	PULLINQUE - LOS LAGOS 66kV	1401	PULLINQUE - LOS LAGOS 66kV C2	Otro Tipo de Trabajo	Sin Limitaciones	Roce, corta y poda de árboles.-	Bajo	Restricciones: Bloqueo a la Reconexión.- Instalaciones en Riesgo: Línea 66 kV Pullinque - Los Lagos, C2.- Temporalidad de los Riesgos: Durante de los trabajos.- Nivel de Riesgo: Bajo.- Bloqueos del jefe de faena: No hay.- Observación: No reconectar los interruptores asociados a la línea.-	No tiene consumo afectado		ninguno			26-02-25 08:00
2025014026	Linea	Ejecución Exitosa	TRANSELEC S.A.	82	Intervención	Origen Interno	Programada	175	ITAHUE - MAULE 154KV	1304	ITAHUE - MAULE 154KV C1	Otro Tipo de Trabajo	Sin Limitaciones	Programa de mantenimiento de líneas .-	Bajo	Actividades: Corta de arboles próximo a instalación energizada, en varios vanos .- Restricciones: No reconectar interruptores que sirven a la línea L 154kV Itahue-Maule,C1 .- Instalaciones en Riesgo: L 154kV Itahue-Maule,C1 .- Temporalidad de los Riesgos: Durante de los trabajos .- Nivel de Riesgo: Bajo .- Bloqueos del jefe de faena: Delimitación zona de trabajo .-	No tiene consumo afectado		ninguno			26-02-25 08:00

Reporte Desconexión/Intervención Linea
Fecha generación reporte: 19-03-2025 11:37:40
Estados: Pendiente, Aprobado, Rechazado, Aprobado sin activación, Ejecución Parcial, Ejecución Exitosa, Rechazo CDC, Pendiente, Aprobado, Rechazado, Aprobado sin activación, Ejecución Parcial, Ejecución Exitosa, Rechazo CDC
Total registros General: 132
Total registros Linea: 57

Número	Tipos	Estado	Empresa	Id Coordinado	Tipo Solicitud	Origen	Tipo Programación	ID(s)	Linea	ID(s)	Tramo(s)	Tipo Trabajo	Potencia	Trabajos a Realizar	Descripción Nivel Riesgo	Comentario Adicional	Consumo	Empresas Afectadas	Trabajo Requiere	Estado Operativo	Estado Operativo Efectivo	Fecha Inicio
2025014066	Linea	Ejecución Exitosa	TRANSELEC S.A.	82	Intervención	Origen Interno	Programada	915	CIRUELOS - VALDIVIA 220KV	1406	CIRUELOS - VALDIVIA 220KV C1	Otro Tipo de Trabajo	Sin Limitaciones	Roce, corta y poda de árboles.-	Bajo	Restricciones: Bloqueo a la Reconexión.- Instalaciones en Riesgo: Línea 220 kV Ciruelos - Valdivia, C1 o Línea 220 kV Ciruelos - Valdivia, C2.- Temporalidad de los Riesgos: Durante de los trabajos.- Nivel de Riesgo: Bajo.- Bloqueos del jefe de faena: No hay.- Observación: No reconectar los interruptores asociados a las líneas.-	No tiene consumo afectado		ninguno			26-02-25 08:00
2025014067	Linea	Ejecución Exitosa	TRANSELEC S.A.	82	Intervención	Origen Interno	Programada	915	CIRUELOS - VALDIVIA 220KV	2835	CIRUELOS - VALDIVIA 220KV C2	Otro Tipo de Trabajo	Sin Limitaciones	Roce, corta y poda de árboles.-	Bajo	Restricciones: Bloqueo a la Reconexión.- Instalaciones en Riesgo: Línea 220 kV Ciruelos - Valdivia, C1 o Línea 220 kV Ciruelos - Valdivia, C2.- Temporalidad de los Riesgos: Durante de los trabajos.- Nivel de Riesgo: Bajo.- Bloqueos del jefe de faena: No hay.- Observación: No reconectar los interruptores asociados a las líneas.-	No tiene consumo afectado		ninguno			26-02-25 08:00
2025018084	Linea	Ejecución Exitosa	INTERCHILE	346	Intervención	Origen Externo	Programada	1280	MAITENCILLO - NUEVA MAITENCILLO 220KV	2948	MAITENCILLO - NUEVA MAITENCILLO 220KV C1	Otro Tipo de Trabajo	Sin Limitaciones	Trabajos de Transelec. S/E Maitencillo. Patio 220KV. Paño J5. Obra CAPEX no VI. NUP 5062. Proyecto Reemplazo de desconectadores: Montaje de estructura y desconectador B9J5-2. Nota 1: Paño J5 desconectado por proyecto NUP 4769. Nota 2: el montaje del desconectador se realizará de modo manual con pluma aislada certificada. NOTA: NO se realiza ingreso de maquinaria pesada dentro de la instalación.	Trabajos de Transelec. No hay riesgos para las instalaciones de INTERCHILE.	A solicitud de Transelec: Se requieren las siguientes condiciones en S/E Maitencillo: No reconectar Interruptor 52J13. Se requieren las siguientes condiciones en S/E Nueva Maitencillo: No reconectar Interruptores 52J2 y 52J3. Trabajos diarios de 08:00 a 18:00 horas.	No tiene consumo afectado		ninguno			26-02-25 08:00
2025014535	Linea	Aprobado	TRANSELEC S.A.	82	Intervención	Origen Interno	Programada	1736	SECCIONADORA EL ROSAL - LOS VARONES 220 kV	4157	EST.61A - EST. 145N 220kV C1	Otro Tipo de Trabajo	Sin Limitaciones	- Lavado de Aislación en estructuras N°: 120, 121, 122, 123, 124, 125. - No reconectar interruptores asociados a la instalación en riesgo.	Bajo	Actividades: Lavado de Aislación en estructuras N°: 120, 121, 122, 123, 124, 125. Restricciones: Bloqueo a la reconexión. Instalaciones en Riesgo: Línea 220kV El Rosal-Los Varones, C1. Temporalidad de los Riesgos: Durante los trabajos. Nivel de Riesgo: Bajo. Bloqueos del jefe de faena: No hay.	No tiene consumo afectado		ninguno			26-02-25 08:00
2025014539	Linea	Aprobado	TRANSELEC S.A.	82	Intervención	Origen Interno	Programada	126	ABANICO - CHARRUA 154KV	1323 1324	EST. 124-1 - CHARRUA 154KV C1 ABANICO - EST. 124-1 154KV C1	Otro Tipo de Trabajo	Sin Limitaciones	- Lavado cadenas aislación de Estructuras N°: 199, 200, 201 y 202. - No reconectar interruptores asociados a las instalaciones en riesgo.	Bajo	Actividades: Lavado cadenas aislación de Estructuras N°: 199, 200, 201 y 202. Restricciones: Bloqueo a la reconexión. Instalaciones en Riesgo: Línea 154kV Abanico-Charrua, C1 o Línea 220kV Los Notros-Charrúa, C3. Temporalidad de los Riesgos: Durante los trabajos. Nivel de Riesgo: Bajo. Bloqueos del jefe de faena: No hay.	No tiene consumo afectado		ninguno			26-02-25 08:00
2025014552	Linea	Ejecución Exitosa	TRANSELEC S.A.	82	Intervención	Origen Interno	Programada	138	ANTUCO (TRANSELEC) - CHARRUA 220KV	1311	ANTUCO (TRANSELEC) - CHARRUA 220KV C1	Otro Tipo de Trabajo	Sin Limitaciones	- Mantenimiento vegetativo en líneas de alta tensión. - No reconectar interruptores asociados a las instalaciones en riesgo.	Bajo	Actividades: Mantenimiento vegetativo en líneas de alta tensión. Restricciones: Bloqueo a la reconexión. Instalaciones en Riesgo: Línea 220kV Antuco-Charrua, C1 o Línea 220kV Antuco-Charrua, C2. Temporalidad de los Riesgos: Durante los trabajos. Nivel de Riesgo: Bajo. Bloqueos del jefe de faena: No hay.	No tiene consumo afectado		ninguno			26-02-25 08:00
2025014553	Linea	Ejecución Exitosa	TRANSELEC S.A.	82	Intervención	Origen Interno	Programada	138	ANTUCO (TRANSELEC) - CHARRUA 220KV	1389	ANTUCO (TRANSELEC) - CHARRUA 220KV C2	Otro Tipo de Trabajo	Sin Limitaciones	- Mantenimiento vegetativo en líneas de alta tensión. - No reconectar interruptores asociados a las instalaciones en riesgo.	Bajo	Actividades: Mantenimiento vegetativo en líneas de alta tensión. Restricciones: Bloqueo a la reconexión. Instalaciones en Riesgo: Línea 220kV Antuco-Charrua, C1 o Línea 220kV Antuco-Charrua, C2. Temporalidad de los Riesgos: Durante los trabajos. Nivel de Riesgo: Bajo. Bloqueos del jefe de faena: No hay.	No tiene consumo afectado		ninguno			26-02-25 08:00
2025014562	Linea	Ejecución Exitosa	TRANSELEC S.A.	82	Intervención	Origen Interno	Programada	1779	CHARRUA - LOS NOTROS 220KV L1	4287	CHARRUA - LOS NOTROS 220KV C1	Otro Tipo de Trabajo	Sin Limitaciones	- Mantenimiento vegetativo en líneas de alta tensión . - No reconectar interruptores asociados a las instalaciones en riesgo.	Bajo	Actividades: Mantenimiento vegetativo en líneas de alta tensión . Restricciones: Bloqueo a la reconexión. Instalaciones en Riesgo: Línea 220kV Los Notros-Charrúa, C1 o Línea 220kV Los Notros-Charrúa, C2. Temporalidad de los Riesgos: Durante los trabajos. Nivel de Riesgo: Bajo. Bloqueos del jefe de faena: No hay.	No tiene consumo afectado		ninguno			26-02-25 08:00
2025014563	Linea	Ejecución Exitosa	TRANSELEC S.A.	82	Intervención	Origen Interno	Programada	1779	CHARRUA - LOS NOTROS 220KV L1	4288	CHARRUA - LOS NOTROS 220KV C2	Otro Tipo de Trabajo	Sin Limitaciones	- Mantenimiento vegetativo en líneas de alta tensión . - No reconectar interruptores asociados a las instalaciones en riesgo.	Bajo	Actividades: Mantenimiento vegetativo en líneas de alta tensión . Restricciones: Bloqueo a la reconexión. Instalaciones en Riesgo: Línea 220kV Los Notros-Charrúa, C1 o Línea 220kV Los Notros-Charrúa, C2. Temporalidad de los Riesgos: Durante los trabajos. Nivel de Riesgo: Bajo. Bloqueos del jefe de faena: No hay.	No tiene consumo afectado		ninguno			26-02-25 08:00
2025014583	Linea	Ejecución Exitosa	TRANSELEC S.A.	82	Intervención	Origen Interno	Programada	154	CHARRUA - HUALPEN 220KV	4327 4336	E243 - HUALPEN 220KV C1 CHARRUA - E243 220KV C1	Otro Tipo de Trabajo	Sin Limitaciones	- Mantenimiento vegetativo en líneas de alta tensión. - No reconectar interruptores asociados a las instalaciones en riesgo.	Bajo	Actividades: Mantenimiento vegetativo en líneas de alta tensión. Restricciones: Bloqueo a la reconexión. Instalaciones en Riesgo: Línea 220kV Charrua-Hualpén, C1 o Línea 154kV Charrua-Concepción, C1. Temporalidad de los Riesgos: Durante los trabajos. Nivel de Riesgo: Bajo. Bloqueos del jefe de faena: No hay.	No tiene consumo afectado		ninguno			26-02-25 08:00
2025014584	Linea	Ejecución Exitosa	TRANSELEC S.A.	82	Intervención	Origen Interno	Programada	152	CHARRUA - CONCEPCION 154KV	1325	CHARRUA - CONCEPCION 154KV C1	Otro Tipo de Trabajo	Sin Limitaciones	- Mantenimiento vegetativo en líneas de alta tensión. - No reconectar interruptores asociados a las instalaciones en riesgo.	Bajo	Actividades: Mantenimiento vegetativo en líneas de alta tensión. Restricciones: Bloqueo a la reconexión. Instalaciones en Riesgo: Línea 220kV Charrua-Hualpén, C1 o Línea 154kV Charrua-Concepción, C1. Temporalidad de los Riesgos: Durante los trabajos. Nivel de Riesgo: Bajo. Bloqueos del jefe de faena: No hay.	No tiene consumo afectado		ninguno			26-02-25 08:00
2025014627	Linea	Ejecución Exitosa	TRANSELEC S.A.	82	Intervención	Origen Interno	Programada	1633	LAGUNILLAS - HUALQUI 220KV	3880	LAGUNILLAS - ESTRUCTURA 166 220KV C1	Otro Tipo de Trabajo	Sin Limitaciones	- Mantenimiento vegetativo en líneas de alta tensión. - No reconectar interruptores asociados a la instalación en riesgo.	Bajo	Actividades: Mantenimiento vegetativo en líneas de alta tensión. Restricciones: Bloqueo a la reconexión. Instalaciones en Riesgo: Línea 220 kV Hualqui-Lagunillas, C1 Temporalidad de los Riesgos: Durante de los trabajos Nivel de Riesgo: Bajo Bloqueos del jefe de faena: No hay.	No tiene consumo afectado		ninguno			26-02-25 08:00
2025014650	Linea	Ejecución Exitosa	TRANSELEC S.A.	82	Intervención	Origen Externo	Programada	1736	SECCIONADORA EL ROSAL - LOS VARONES 220 kV	4157	EST.61A - EST. 145N 220kV C1	Otro Tipo de Trabajo	Sin Limitaciones	- Instalación de portales de protección a líneas energizadas Vano E111- E112 - LAT 1x220kv SE El Rosal SE Varones, Instalación de portales de protección Vano E 111- E 112- LAT 1x220kv - No reconectar interruptores asociados a la instalación en riesgo.	Bajo	Actividades: Instalación de portales de protección a líneas energizadas Vano E111- E112 - LAT 1x220kv SE El Rosal SE Varones,Instalación de portales de protección a camino privado Vano E 111- E 112- LAT 1x220kv SE El Rosal SE Varones. Restricciones: Bloqueo a la reconexión. Instalaciones en Riesgo: Línea 220kV El Rosal-Los Varones, C1. Temporalidad de los Riesgos: Durante los trabajos. Nivel de Riesgo: Bajo. Bloqueos del jefe de faena: No hay.	No tiene consumo afectado		ninguno			26-02-25 08:00
2025017531	Linea	Ejecución Exitosa	CMPC PULP SPA.	236	Intervención	Origen Interno	Programada	1979	TAP OFF MARIA DOLORES - CELULOSA LAJA 220KV	130	TAP OFF MARIA DOLORES - CELULOSA LAJA 220KV C1	Roce y poda franja servidumbre	Sin Limitaciones	Mantenimiento de franja de seguridad (Tala, desrame y Roce)	Riesgo controlado de acuerdo a procedimientos revisados entre CMPC y EPS	Se considerara Bloqueo a la Reconexión de los interruptores 52J10 S/E Charrúa, 52J1 S/E Celulosa Laja, 52J7 S/E Santa Fe Energía, 52JL3 S/E Papeles Rio Vergara, 52JL2 S/E Celulosa Santa Fe.	No tiene consumo afectado		ninguno			26-02-25 08:00
2025014719	Linea	Ejecución Exitosa	TRANSELEC S.A.	82	Intervención	Origen Interno	Programada	1294	ENTRE RIOS - ANCOA 500KV	2965	ENTRE RIOS - ANCOA 500KV C1	Otro Tipo de Trabajo	Sin Limitaciones	Programa de mantenimiento de líneas .-	Bajo	Actividades: Roce de vegetación bajo la línea energizada, en varios vanos .- Restricciones: No reconectar interruptores que sirven a la línea L 500KV Entre Ríos-Ancoa, C1 .- Instalaciones en Riesgo: L 500KV Entre Ríos-Ancoa, C1 .- Temporalidad de los Riesgos: Durante de los trabajos .- Nivel de Riesgo: Bajo .- Bloqueos del jefe de faena: Delimitación zona de trabajo .-	No tiene consumo afectado		ninguno			26-02-25 08:00
2025015167	Linea	Ejecución Exitosa	TRANSELEC S.A.	82	Intervención	Origen Externo	Programada	170	HUALPEN - LAGUNILLAS 154KV	1330 1331 1332	TAP FPC - LAGUNILLAS 154KV C1 HUALPEN - TAP MAPAL 154KV C1 TAP MAPAL - TAP FPC 154KV C1	Otro Tipo de Trabajo	Sin Limitaciones	- Sn Pedro obras civiles relacionados al proyecto de Puente Industrial. - No reconectar interruptores asociados a las instalaciones en riesgo.	Medio	Actividades: Sn Pedro obras civiles relacionados al proyecto de Puente Industrial. Restricciones: Bloqueo a la reconexión. Instalaciones en Riesgo: Línea 154kV Hualpén-Lagunillas, C1 o L 220kV Hualpén-Guindo, C1. Temporalidad de los Riesgos: Durante los trabajos. Nivel de Riesgo: Baja. Bloqueos del jefe de faena: No hay.	No tiene consumo afectado		ninguno			26-02-25 08:00
2025015168	Linea	Ejecución Exitosa	TRANSELEC S.A.	82	Intervención	Origen Externo	Programada	1652	HUALPEN - GUINDO 220 KV	3961	HUALPEN - EST. 49A 220 KV C1	Otro Tipo de Trabajo	Sin Limitaciones	- Sn Pedro obras civiles relacionados al proyecto de Puente Industrial. - No reconectar interruptores asociados a las instalaciones en riesgo.	Medio	Actividades: Sn Pedro obras civiles relacionados al proyecto de Puente Industrial. Restricciones: Bloqueo a la reconexión. Instalaciones en Riesgo: Línea 154kV Hualpén-Lagunillas, C1 o L 220kV Hualpén-Guindo, C1. Temporalidad de los Riesgos: Durante los trabajos. Nivel de Riesgo: Baja. Bloqueos del jefe de faena: No hay.	No tiene consumo afectado		ninguno			26-02-25 08:00
2025016428	Linea	Aprobado sin activación	TRANSELEC S.A.	82	Intervención	Origen Interno	Programada	1853	CODEGUA - ALTO JAHUEL 110kV	4750 4751 4752	EST. 98N - EST. 128 110kV C1 EST. 128 - EST. 146 110kV C1 EST. 146 - ALTO JAHUEL 110kV C1	Otro Tipo de Trabajo	Sin Limitaciones	Programa de mantenimiento de líneas .-		Actividades: Inspección Visual Pedestre en línea completa .- Nivel de Riesgo: Riesgo no significativo .- Bloqueos del jefe de faena: Sin bloqueos .-	No tiene consumo afectado		ninguno			26-02-25 08:00
2025016429	Linea	Aprobado sin activación	TRANSELEC S.A.	82	Intervención	Origen Interno	Programada	1853	CODEGUA - ALTO JAHUEL 110kV	4753 4754 4755	EST. 98N - EST. 128 110kV C2 EST. 128 - EST. 146 110kV C2 EST. 146 - ALTO JAHUEL 110kV C2	Otro Tipo de Trabajo	Sin Limitaciones	Programa de mantenimiento de líneas .-		Actividades: Inspección Visual Pedestre en línea completa .- Nivel de Riesgo: Riesgo no significativo .- Bloqueos del jefe de faena: Sin bloqueos .-	No tiene consumo afectado		ninguno			26-02-25 08:00
2025016713	Linea	Ejecución Exitosa	CGE TRANSMISIÓN S.A.	2003	Intervención	Origen Interno	Programada	953	MARBELLA - QUILLOTA 110KV	303	MARBELLA - QUILLOTA 110KV C1	Roce y poda franja servidumbre	Sin Limitaciones	Se realizará poda de árboles dentro de la franja de seguridad.	Riesgo Bajo, se respeta distancia de seguridad mínima a puntos energizados.	Se requiere bloqueo de reconexión de interruptor 52H3 en SE Quillota y orden de no reconectar de interruptor 52H2 en SE Marbella.	No tiene consumo afectado		ninguno			26-02-25 08:00

Reporte Desconexión/Intervención Linea
Fecha generación reporte: 19-03-2025 11:37:40
Estados: Pendiente, Aprobado, Rechazado, Aprobado sin activación, Ejecución Parcial, Ejecución Exitosa, Rechazo CDC, Pendiente, Aprobado, Rechazado, Aprobado sin activación, Ejecución Parcial, Ejecución Exitosa, Rechazo CDC
Total registros General: 132
Total registros Linea: 57

Número	Tipos	Estado	Empresa	Id Coordinado	Tipo Solicitud	Origen	Tipo Programación	ID(s)	Linea	ID(s)	Tramo(s)	Tipo Trabajo	Potencia	Trabajos a Realizar	Descripción Nivel Riesgo	Comentario Adicional	Consumo	Empresas Afectadas	Trabajo Requiere	Estado Operativo	Estado Operativo Efectivo	Fecha Inicio
2025016831	Linea	Ejecución Exitosa	CGE TRANSMISIÓN S.A.	2003	Intervención	Origen Interno	Programada	1738	EL PEÑON - LA RUCA 110KV	4179 4180	EL PEÑON - EST. 63B 110KV C1 EL PEÑON - EST. 63B 110KV C2	Otro Tipo de Trabajo	Sin Limitaciones	Mejoramientos de altura consistente en escarpe de terreno con maquinaria pesada en las estructuras: E-73E-83E-84E-106E-111E-112E-115E-120E-124E-125E-140E-149E-151E-152E-153E-156E-157 E-159 E-211	Trabajo de riesgo controlado	Considera precaución en interruptor 52H5 y bloqueo de reconexión en interruptor 52H1 de S/E El Peñón. Además se requiere bloqueo de reconexión en interruptores 52H1 y 52H2, en S/E La Ruca (SODI STN). Los bloqueos de las reconexiones se realizarán en forma paulatina y efectiva, solo cuando los trabajos se estén ejecutando.	No tiene consumo afectado		ninguno			26-02-25 08:00
2025017013	Linea	Ejecución Exitosa	TRANSELEC S.A.	82	Intervención	Origen Interno	Programada	1526	SAN JAVIER - CONSTITUCION 66KV	1242 1675 1676 1677 1678	SAN JAVIER - ESTRUCTURA 22 66KV C1 EST.22 - EST.23 66KV C1 EST.23 - EST.164 66KV C1 EST.164 - EST.165 66KV C1 EST.165 - TAP NIRIVILO 66KV C1	Otro Tipo de Trabajo	Sin Limitaciones	Programa de mantenimiento de líneas .-	Bajo	Actividades: Reemplazo de aislación línea energizada con método a distancia. Estructuras 5; 44; 169; 177; 308; 310; 338; 344 y otras .- Restricciones: No reconectar interruptores que sirven a la línea L 066kV Constitucion-San Javier, C1 .- Instalaciones en Riesgo: L 066kV Constitucion-San Javier, C1 .- Temporalidad de los Riesgos: Durante de los trabajos .- Nivel de Riesgo: Bajo.- Bloqueos del jefe de faena: Delimitación zona de trabajo	No tiene consumo afectado		ninguno			26-02-25 08:00
2025017014	Linea	Ejecución Exitosa	TRANSELEC S.A.	82	Intervención	Origen Interno	Programada	1526	SAN JAVIER - CONSTITUCION 66KV	3576 3575	TAP CENTRAL SAN JAVIER - CONSTITUCION 66KV C1 TAP NIRIVILO - TAP CENTRAL SAN JAVIER 66KV C1	Otro Tipo de Trabajo	Sin Limitaciones	Programa de mantenimiento de líneas .-	Bajo	Actividades: Reemplazo de aislación línea energizada con método a distancia. Estructuras 5; 44; 169; 177; 308; 310; 338; 344 y otras .- Restricciones: No reconectar interruptores que sirven a la línea L 066kV Constitucion-San Javier, C1 .- Instalaciones en Riesgo: L 066kV Constitucion-San Javier, C1 .- Temporalidad de los Riesgos: Durante de los trabajos .- Nivel de Riesgo: Bajo.- Bloqueos del jefe de faena: Delimitación zona de trabajo	No tiene consumo afectado		ninguno			26-02-25 08:00
2025017053	Linea	Ejecución Exitosa	PRIME ENERGÍA QUICKSTART SPA	589	Intervención	Origen Externo	Programada	1528	CENTRAL SAN JAVIER - TAP CENTRAL SAN JAVIER 66KV C1	3577	CENTRAL SAN JAVIER - TAP CENTRAL SAN JAVIER 66KV C1	Otro Tipo de Trabajo	Sin Limitaciones	Bloqueo a la reconexión del 52BT1 en S/E Central San Javier a solicitud de transelec debido a trabajos de reemplazo de aislación con línea energizada en LT San Javier - Constitución 66kV.	Riesgo bajo y controlado según procedimiento de transelec.	Documento gestionado a solicitud de transelec.	No tiene consumo afectado		ninguno			26-02-25 08:00
2025017084	Linea	Aprobado	TRANSELEC S.A.	82	Intervención	Origen Interno	Programada	702	HUASCO - MAITENCILLO 110KV L1	1425 1426	ESTRUCTURA 9 - MAITENCILLO 110KV L1 C1 HUASCO - ESTRUCTURA 9 110KV L1 C1	Otro Tipo de Trabajo	Sin Limitaciones	Lavado de aislación; en instalación energizada (Simple Circuito) en L 110kV Huasco-Maitencillo, C1.	Bajo	Actividades: L 110kV Huasco-Maitencillo, C1 ,Lavado de Aislación tramo Estr. N°15 a 33; 35 a 46; 48 a 91 y 97 a 101. Restricciones: Subestación Huasco, 52H1 con bloqueo a la reconexión inmovilizado. Subestación Maitencillo, 52H3 con bloqueo a la reconexión inmovilizado. Instalaciones en Riesgo: L 110kV Huasco-Maitencillo, C1. Temporalidad de los Riesgos: Durante de los trabajos. Nivel de Riesgo: Bajo. Bloqueos del jefe de faena:	No tiene consumo afectado		ninguno			26-02-25 08:00
2025017140	Linea	Ejecución Exitosa	ENGIE ENERGÍA CHILE S.A.	1744	Intervención	Origen Interno	Programada	1374	CENTRAL TOCOPILLA - CENTRAL DIESEL TAMAYA 110KV	3160 3161	CENTRAL TOCOPILLA - EST. N°35. 110KV C3 EST. N°35 - CENTRAL DIESEL TAMAYA. 110KV C3	Otro Tipo de Trabajo	Sin Limitaciones	Realizar la acometida desde la Torre N°1 a Marco de Línea de Paño H5	Se toman todas las medidas de precaución, controlando todos los riesgos existentes, de acuerdo a procedimiento de trabajo, riesgo bajo.	CONDICIONES REQUERIDAS: No reconectar, S/E Tocopilla 52H3. S/E Tamaya 52H4. ENCARGADO MANIOBRA: Operador transmisión	No tiene consumo afectado		ninguno			26-02-25 08:00
2025017435	Linea	Ejecución Exitosa	PAPELES CORDILLERA SPA	236	Intervención	Origen Externo	Programada	1474	MAIPO - PIRQUE 110KV	3757	MAIPO - PIRQUE 110KV C1	Otro Tipo de Trabajo	Sin Limitaciones	Celeo realizará cambio de chicotes por anomalía térmica desde marco de línea a desconectador 89H3-1 do SE Pirque (se cambiarán chicotes de las tres fases). Trabajo se realizará con líneas energizadas.	Trabajos a realizar de acuerdo a procedimiento de Celeo.	Celeo realizará cambio de chicotes por anomalía térmica desde marco de línea a desconectador 89H3-1 do SE Pirque (se cambiarán chicotes de las tres fases). Trabajo se realizará con líneas energizadas.	No tiene consumo afectado		ninguno			26-02-25 08:00
2025017452	Linea	Ejecución Exitosa	PAPELES CORDILLERA SPA	236	Intervención	Origen Externo	Programada	1473	PIRQUE - PUENTE ALTO CMPC 110KV	3760	PIRQUE - PUENTE ALTO CMPC 110KV C1	Otro Tipo de Trabajo	Sin Limitaciones	Celeo realizará cambio de chicotes por anomalía térmica desde marco de línea a desconectador 89H3-1 do SE Pirque (se cambiarán chicotes de las tres fases). Trabajo se realizará con líneas energizadas.	Trabajos a realizar de acuerdo a procedimiento de Celeo.	Celeo realizará cambio de chicotes por anomalía térmica desde marco de línea a desconectador 89H3-1 do SE Pirque (se cambiarán chicotes de las tres fases). Trabajo se realizará con líneas energizadas.	No tiene consumo afectado		ninguno			26-02-25 08:00
2025017935	Linea	Ejecución Exitosa	COOPERATIVA DE CONSUMO DE ENERGÍA ELÉCTRICA CHILLÁN LTDA.	104	Intervención	Origen Interno	Programada	838	CIRUELITO - RECINTO 33KV	1167	CIRUELITO - RECINTO 33KV C1	Roce y poda franja servidumbre	Sin Limitaciones	Control de vegetación. poda en altura. resolución de hallazgos de poda prioridad N°2. Ref. Estr. 1285.	Control de vegetación. poda en altura. resolución de hallazgos de poda prioridad N°2. Ref. Estr. 1285.	Control de vegetación. poda en altura. resolución de hallazgos de poda prioridad N°2. Ref. Estr. 1285.	No tiene consumo afectado		ninguno			26-02-25 08:00
2025017980	Linea	Ejecución Exitosa	CGE TRANSMISIÓN S.A.	2003	Desconexión	Origen Interno	Programada	261	ALONSO DE RIBERA - PERALES 66KV	447	ALONSO DE RIBERA - PERALES 66KV C1	Mantenimiento preventivo	Sin Limitaciones	Se requiere la desconexión de la línea LT 66KV Alonso de Ribera-Perales, por limpieza de aislación manual y reemplazo de la aislación de las estructuras 56 y 57 de la línea LT 66KV Alonso de Ribera-Perales.	Riesgo bajo y controlado. Trabajo en instalaciones desenergizadas.	Los consumos de la línea LT 66KV Alonso de Ribera-Perales (generalmente en vacío) será respaldada por la línea LT 66KV Talcahuano-Perales.	No tiene consumo afectado		ninguno			26-02-25 08:00
2025018082	Linea	Aprobado	INTERCHILE S.A.	346	Intervención	Origen Externo	Programada	1522	ANA MARIA - LAGUNAS 220KV	3562 3566	EST 71-1 - LAGUNAS 220KV C1 EST 71-1 - LAGUNAS 220KV C2	Lavado de Aislación	Sin Limitaciones	Trabajos de Transelec: S/E Lagunas; Trabajos previos "NUP 3887": Desmontaje de equipos primarios 89ICE2-4T, 3 TCICE2, 3 TPICE2, Banco CC.EE N°2 y estructuras asociadas del paño JCE2.	El riesgo se minimiza siguiendo los procedimientos de trabajo.	Para realizar los trabajos en forma segura, a solicitud de Transelec, se requieren las siguientes condiciones: S/E Lagunas: No reconectar Interruptor 52J8. No reconectar Interruptor 52J9. Trabajos diarios de 08:00 a 18:00 horas.	No tiene consumo afectado		ninguno			26-02-25 08:00
2025018171	Linea	Aprobado	KELTI S.A.	509	Intervención	Origen Externo	Programada	1049	ATACAMA - O'HIGGINS 220KV	1942 1943 1944 1945	ATACAMA - EST. T-202 220KV C1 EST. T-202 - O'HIGGINS 220KV C1 ATACAMA - EST. T-202 220KV C2 EST. T-202 - O'HIGGINS 220KV C2	Lavado de Aislación	Sin Limitaciones	Lavado aisladores Línea 220 kV Atacama - O'Higgins Circuito 2. Trabajo lo realizará Transelec en SE Atacama.	Riesgo bajo. Trabajo se realiza con procedimiento actualizado y personal calificado. Trabajo lo realizará Transelec en SE Atacama.	No reconectar en S/E Atacama: 52J10. S/E O'Higgins: 52J6.	No tiene consumo afectado		ninguno			26-02-25 08:00
2025018622	Linea	Ejecución Exitosa	TRANSELEC S.A.	82	Intervención	Origen Interno	Curso Forzoso	978	DUQUECO - LOS PEUMOS 220KV	1806	EST. 241A - LOS PEUMOS 220KV C1	Otro Tipo de Trabajo	Sin Limitaciones	Roce, corta y poda a árboles con riesgo de acortamiento de distancia.	Bajo	Restricciones: Bloqueo a la reconexión.- Instalaciones en Riesgo: Linea 220kV Duqueco-Los Peumos, C1.- Temporalidad de los Riesgos: Durante los trabajos.- Nivel de Riesgo: Bajo.- Bloqueos del jefe de faena: No hay.- Observaciones: No reconectar los interruptores asociados a la linea.- Nota: Trabajos coordinados con empresas CGE Transmisión y STN.-	No tiene consumo afectado		ninguno			26-02-25 08:00
2025015527	Linea	Ejecución Exitosa	CGE TRANSMISIÓN S.A.	2003	Intervención	Origen Externo	Programada	327	ILLAPEL - CHOAPA 110KV	3125 3126 3127	E537 - CHOAPA 110KV C1 E618 - E617 110KV C1 E664 - E618 110KV C1	Roce y poda franja servidumbre	Sin Limitaciones	Trabajos de poda y roce con instalación en servicio. Considera el bloqueo de Reaconexión Automática del interruptor 52H4 de SE Choapa y del Interruptor 52H2 en S/E Illapel	Riesgo Bajo por precaución en la Línea.	Trabajos de poda y roce con instalación en servicio. Considera el bloqueo de Reaconexión Automática del interruptor 52H4 de SE Choapa y del Interruptor 52H2 en S/E Illapel	No tiene consumo afectado		ninguno			26-02-25 08:00
2025016078	Linea	Ejecución Exitosa	CGE TRANSMISIÓN S.A.	2003	Intervención	Origen Interno	Programada	434	VICTORIA - TRAIGUEN 66KV	511 512	TAP VICTORIA FFCC - TRAIGUEN 66KV C1 VICTORIA - TAP VICTORIA FFCC 66KV C1	Otro Tipo de Trabajo	Sin Limitaciones	Bloqueo de reconexión a línea 66 kV Victoria-Traiguén como medida de precaución operacional por faenas cercanas a barra de 66 kV de S/E Traiguén asociadas a NUP 3894. Se solicita Bloquear Reconexión al 52B4 de SE Victoria. Soldaduras exotérmicas en malla de puesta a tierra, trabajos bajo línea 66kV, llegada a Marco de Línea	riesgo bajo. Trabajos considerando medidas y distancias de seguridad.	Bloqueo de reconexión a línea 66 kV Victoria-Traiguen como medida de precaución operacional por faenas cercanas a barra de 66 kV de S/E Traiguen asociadas a NUP 3894. Se solicita Bloquear Reconexión al 52B4 de SE Victoria	No tiene consumo afectado		ninguno			26-02-25 08:00
2025014540	Linea	Aprobado	TRANSELEC S.A.	82	Intervención	Origen Interno	Programada	1782	CHARRUA - LOS NOTROS 220KV L2	1392 4291 4292 4296	EST. E201 (TAP CHOLGUAN) - CHARRUA 220KV C2 LOS NOTROS - EST. 4 220KV C2 EST. 4 - EST. 184 220KV C2 EST. 184 - EST. E201 (TAP CHOLGUAN) 220KV C1	Otro Tipo de Trabajo	Sin Limitaciones	- Lavado cadenas aislación de Estructuras N°: 199, 200, 201 y 202. - No reconectar interruptores asociados a las instalaciones en riesgo.	Bajo	Actividades: Lavado cadenas aislación de Estructuras N°: 199, 200, 201 y 202. Restricciones: Bloqueo a la reconexión. Instalaciones en Riesgo: Linea 154kV Abanico-Charrua, C1 o Linea 220kV Los Notros-Charrúa, C3. Temporalidad de los Riesgos: Durante los trabajos. Nivel de Riesgo: Bajo. Bloqueos del jefe de faena: No hay.	No tiene consumo afectado		ninguno			26-02-25 08:00
2025009461	Linea	Ejecución Exitosa	EMPRESA DE TRANSMISIÓN ELÉCTRICA TRANSEMEL S.A.	400	Intervención	Origen Interno	Programada	1017	CONDORES - PACIFICO 110KV	1871 1872 4392	CONDORES - EST. N°27 110KV C1 EST. N°39 - PACIFICO 110KV C1 EST. N°27- EST. N°39 110KV C1	Lavado de Aislación	Sin Limitaciones	Se requiere no reconectar LT 110 kV Cóndores – Pacífico por faenas de Lavado de aislación con línea energizada.	Nivel de riesgo bajo y controlado	Solicitud con aviso de suspensión diaria. Trabajos coordinados con CGE. PT 2025-00805 registro interno Transemel.	No tiene consumo afectado		ninguno			26-02-25 08:00
2025017173	Linea	Aprobado	ALTO MAIPO SPA	10	Desconexión	Origen Interno	Programada	907	CENTRAL ALFALFAL - CENTRAL ALFALFAL II 220KV	1766 3827	EST A1 - CENTRAL ALFALFAL 220KV C2 CENTRAL ALFALFAL II - EST A1 220KV C2	Mantenimiento preventivo	Sin Limitaciones	Limpieza de aislación de equipos primarios.	El riesgo es bajo ya que se toman las medidas para minimizarlo.	Condiciones requeridas: SE Alfalfal: Abierto 52J5, 89J5-1, 89J5-2 y 89J5-3; SE Alfalfal II: Abierto 52A2.	No tiene consumo afectado		ninguno			26-02-25 08:00

ANEXO Nº5

Informes de trabajos y fallas de instalaciones ingresados en la plataforma del Coordinador Eléctrico Nacional por las empresas Sociedad Transmisora Metropolitana S.A. y Enel Distribución S.A.

Resumen

Fecha de envío al Coordinador Eléctrico : 26-02-2025 11:20

Pendiente

Número:

2025000917

Solicitante:

Jaime Soto

Empresa:

ENEL DISTRIBUCIÓN CHILE S.A.

Tipo de Origen:

Externo

SubEstación:

S/E SANTA MARTA

Falla Sobre:

transformador

Elementos

Tipo: transformadores2d - T2D S/E SANTA MARTA AT1
Nombre : T2D S/E SANTA MARTA AT1
Fecha Perturbacion : 26-02-2025 07:06
Fecha Normaliza : 26-02-2025 08:23
Protección : Rele Maestro de Barra
Interruptor : 12 kV Trafo N°1
Consumo : 18
Comentario : No hay

¿Produce otra indisponibilidad?

No

Zona Afectada

Metropolitana

Comuna

Maipu

Tipo Causa

Causa Presunta
Causa Secundaria
Se investiga

Comentarios Tipo Causa:

En investigación

Causas

-Fenómeno Físico: Origen no determinado.
-Elemento: Interruptores

-Fenómeno Eléctrico: Falla de interruptor
-Operación de los interruptores: Opera según lo esperado

Comentarios Causas:

-Fenómeno Físico: En investigación
-Elemento: En investigación
-Fenómeno Eléctrico: En investigación
-Operación de los interruptores: En investigación

Observaciones:

-Observaciones: No hay por el momento
-Acciones Inmediatas: Tomar contacto con Despacho de STM
-Hechos Sucedidos: Opera Relé Maestro de Barra 12 kV N°1
-Acciones Correctivas a Corto Plazo: A determinar
-Acciones Correctivas a Largo Plazo: A determinar

Afecta SSCC:

No

Afecta Medidores:

No

Afecta Protecciones:

No

Consumo:

Consumo Regulado y Libre

Distribuidoras Afectadas

ENEL DISTRIBUCIÓN CHILE S.A. / Perd. Estm. de Potencia: 18 / Región : Metropolitana / Clientes Afectados: 37793

Retorno Automatico:

No Tiene Retorno AutomÃ¡tico

Fecha / Hora Perturbación de la Solicitud:

26-02-2025 07:06

Fecha / Hora Estimada Retorno:

26-02-2025 08:23

Archivos Subidos

Archivo	Fecha Subida
Informe definitivo 2025000917.pdf (/informe_fallas/download_file/67bf1e65ad651f63c83ca211/Informe definitivo 2025000917.pdf)	05/03/2025 17:24:44

Resumen

Fecha de envío al Coordinador Eléctrico : 26-02-2025 07:54

Pendiente

Número:

2025000875

Solicitante:

SOCIEDAD TRANSMISORA METROPOLITANA S.A.

Empresa:

SOCIEDAD TRANSMISORA METROPOLITANA S.A.

Tipo de Origen:

Externo

SubEstación:

S/E SANTA MARTA

Falla Sobre:

barra

Elementos

Tipo: barras - BA S/E SANTA MARTA 12KV BP1
Nombre : BA S/E SANTA MARTA 12KV BP1
Fecha Perturbacion : 26-02-2025 07:06
Fecha Normaliza : 26-02-2025 09:00
Protección : Relé maestro de barra 12kV N°1 por sobrecorriente de fase.
Interruptor : 12 kV TR N°1
Consumo : 18 MW
Comentario : Operación automática Int. 12 kV TR N°1 S/E Santa Marta por sobre corriente de fase en barra N°1.

¿Produce otra indisponibilidad?

No

Zona Afectada

Metropolitana

Comuna

Maipu
Pudahuel

Tipo Causa

Causa Presunta
Causa Principal
Se investiga

Comentarios Tipo Causa:

Se investiga

Causas

-Fenómeno Físico: Origen no determinado.
-Elemento: Interruptores
-Fenómeno Eléctrico: Protección de sobrecorriente temporizada de fase
-Operación de los interruptores: Opera según lo esperado

Comentarios Causas:

-Fenómeno Físico: Operación automática int 12 kV TR N°1 S/E Santa Marta
-Elemento: Operación automática int 12 kV TR N°1 S/E Santa Marta
-Fenómeno Eléctrico: Operación automática int 12 kV TR N°1 S/E Santa Marta por relé maestro de barra.
-Operación de los interruptores: Operación automática int 12 kV TR N°1 S/E Santa Marta por sobre corriente de fase

Observaciones:

-Observaciones: Operación automática int 12 kV TR N°1 S/E Santa Marta por relé maestro de barra.
-Acciones Inmediatas: Enviada guardia a terreno, informado a Enel Dx para coordinar maniobras de recuperación de servicio por distribución, informado a CEN.
-Hechos Sucedidos: Operación automática int 12 kV TR N°1 S/E Santa Marta por relé maestro de barra.
-Acciones Correctivas a Corto Plazo: Se investiga
-Acciones Correctivas a Largo Plazo: Se investiga

Afecta SSCC:

No

Afecta Medidores:

No

Afecta Protecciones:

No

Consumo:

Consumo Regulado y Libre

Distribuidoras Afectadas

ENEL DISTRIBUCIÓN CHILE S.A. / Perd. Estm. de Potencia: 18 / Región : Metropolitana / Clientes Afectados: 37793

Retorno Automatico:

No Tiene Retorno AutomÃ¡tico

Fecha / Hora Perturbación de la Solicitud:

26-02-2025 07:06

Fecha / Hora Estimada Retorno:

26-02-2025 09:00

Archivos Subidos

Archivo	Fecha Subida
Informe 5dias Sta Marta - 2025000875.zip (/informe_fallas/download_file/67beeb74ad651f31fcf36b20/Informe 5dias Sta Marta - 2025000875.zip)	05/03/2025 12:39:02

ANEXO Nº6

Otros antecedentes proporcionados por las empresas

Sociedad Transmisora Metropolitana S.A. y Enel Distribución S.A.

Informe de Falla 5 días Nº 2025000875

Operación automática barra 12 kV n°1 de la S/E Santa Marta

26 de febrero de 2025, a las 07:06 horas.

Zona: Región Metropolitana

1 Información de la empresa

- Nombre empresa propietaria: SOCIEDAD TRANSMISORA METROPOLITANA S.A.
- Rut empresa: 77.611.649-1.
- Representante Legal: Francisco Alliende.
- Dirección: Manuel Bulnes 441, Osorno, Los Lagos.

2 Características de la instalación donde se produjo la falla

2.1 Plan de mantenimiento

En el archivo “Plan Mantenimiento 2025.pdf” se encuentra el plan de mantenimiento asociado a la subestación Santa Marta.

Plan mantenimiento 2025

2.2 Vida útil del equipo

La SE Santa Marta, es una subestación de bajada de 110/12 y 110/23 kV que se encuentra ubicada en la intersección de Av. Tres Poniente con Av. Las Industrias, comuna de Maipú. Esta instalación posee 4 transformadores de poder con una potencia total instalada de 157,5 MVA y da suministro a 17 alimentadores de Enel Distribución y CGE.

Considerando el mantenimiento programado, la vida útil estimada de esta instalación es de 30 años adicionales aproximadamente.

2.3 Retraso en inversiones pactadas

No aplica.

3 Causa u origen de la falla

El pasado miércoles 26 de febrero de 2025 a las 07:06 hrs., se produjo la operación automática (OA) del interruptor lado MT del Transformador N°1 (52CT1), por actuación de la protección de sobrecorriente, operando como respaldo frente a una falla en la red de MT del alimentador Ciudad Satélite (no despejada por su protección de cabecera).

4 Instalaciones afectadas

4.1 Estado y configuración en los momentos previos

La subestación Santa Marta, se encontraba con condiciones normales de operación.

4.2 Diagrama simplificado subestación Santa Marta 110/12 y 110/23 kV

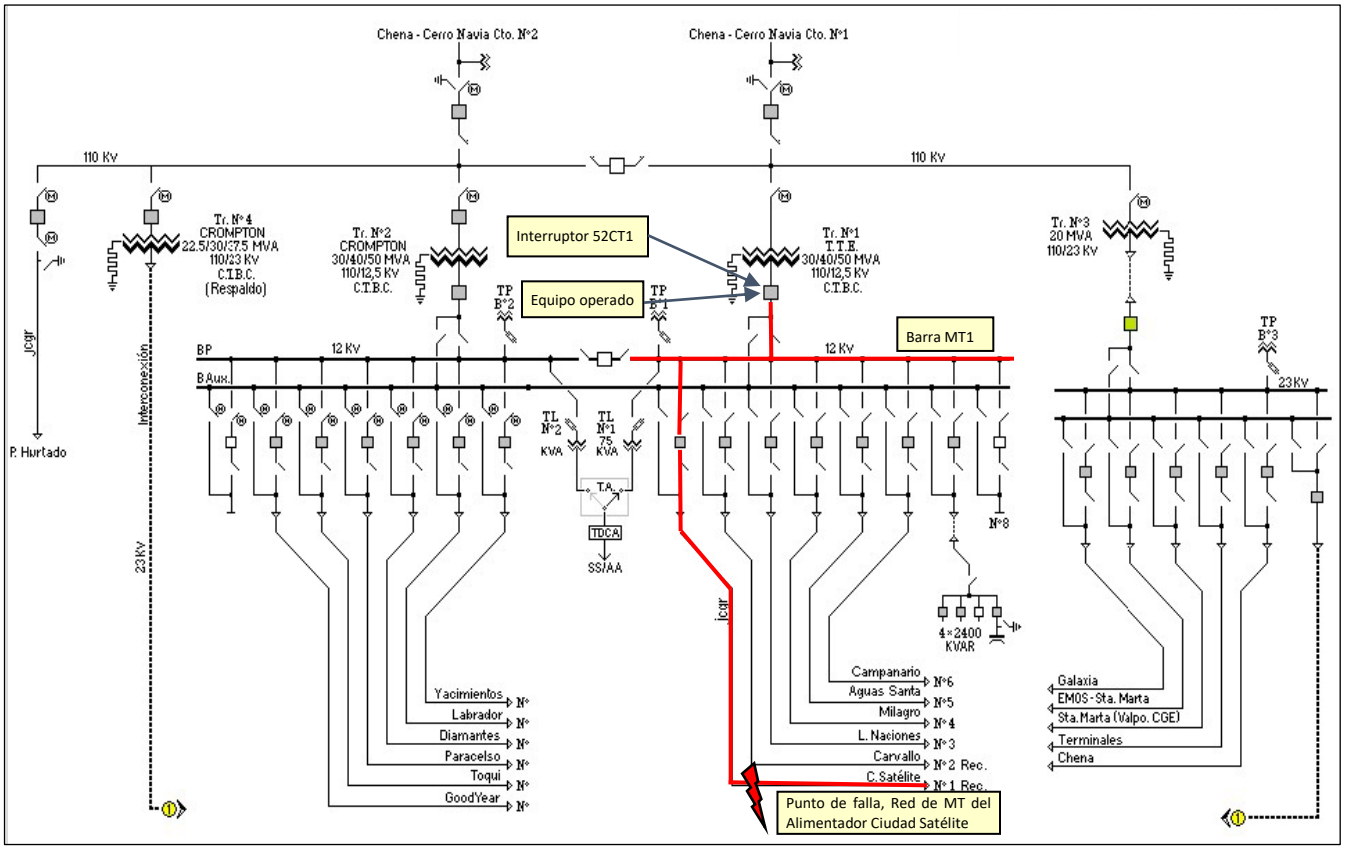

4.3 Zona geográfica

- 13119 Maipú, Santiago, Región Metropolitana.

5 Pérdidas de generación

No aplica.

6 Pérdidas de consumo

6.1 Sistema de Transmisión

Elemento Afectado	Segmento	Tramo	Fecha Desconexión	Hora Desconexión	Fecha Normalización	Hora Normalización
S/E Sta. Marta	ST Zonal	Barra 12kV n°1	26-02-2025	07:06	26-02-2025	08:00

La Barra 12kV n°1 da suministro a 6 alimentadores de la empresa Enel (Campanario, Agua Santa, Milagro, Naciones, Carvallo y Satélite).

7 Cronología de eventos

7.1 Eventos durante la evolución de la falla:

- 26/02/2025 a las 07:06 horas: Operación relé maestro de barra 12 kV n°1 y Operación automática interruptor 52CT1.

7.2 Acciones orientadas a la reposición del servicio y normalización de las instalaciones:

- 26/02/2025 a las 07:55 horas: reposición manual en terreno de relé maestro de barra n°1.
- 26/02/2025 a las 08:00 horas: cierre manual desde SCADA de 52CT1, volviendo a energizar la barra n°1 y recuperando suministro afectado por esta falla.

7.3 Registros sistema Scada

HIST_TIMESTAMP	LOCATION	TEXT
26/02/2025 00:00:01d	STAMARTA	52HT2 TR2 CTBC Bajando Tomas NORMAL
26/02/2025 00:01:03d	STAMARTA	52HT2 TR2 CTBC Subiendo Tomas ALARMA
26/02/2025 00:01:08d	STAMARTA	52HT2 TR2 CTBC Subiendo Tomas NORMAL
26/02/2025 02:24:46d	STAMARTA	52C6 CAMPANARIO Bloq. Reconexion Autom. NORMAL
26/02/2025 02:24:46d	STAMARTA	52C6 CAMPANARIO Estado Reconexion DESHABILITADA
26/02/2025 07:06:25d	STAMARTA	52CT1 TR1 S/C Fases ALARMA
26/02/2025 07:06:25d	STAMARTA	52CT1 TR1 Rele Maestro Barra ALARMA
26/02/2025 07:06:25d	STAMARTA	52CT1 TR1 S/C Fases NORMAL
26/02/2025 07:06:25d	STAMARTA	52CT1 TR1 Estado Interruptor ABIERTO
26/02/2025 07:23:53d	STAMARTA	STAMARTA.H_T01.TTAA.TTAA.HABILITA CTRL ISSUED BY JGONZALEZ
26/02/2025 07:23:54d	STAMARTA	TTAA Transferencia Automática HABILITADO By JGONZALEZ
26/02/2025 07:31:48d	STAMARTA	STAMARTA.H_T01.TTAA.TABD.DESBLOQ CTRL ISSUED BY JGONZALEZ
26/02/2025 07:31:49d	STAMARTA	TTAA Automatica DESBLOQUEADO By JGONZALEZ
26/02/2025 07:55:46d	STAMARTA	TR4 Subir/Bajar TAP SUBIR By JGONZALEZ
26/02/2025 07:55:46d	STAMARTA	STAMARTA.H_T04.T4.CTBC.BAJAR CTRL ISSUED BY JGONZALEZ
26/02/2025 07:55:47d	STAMARTA	52HT4 TR4 Bajando TAP ALARMA
26/02/2025 07:55:53d	STAMARTA	52HT4 TR4 Bajando TAP NORMAL
26/02/2025 07:55:54d	STAMARTA	52CT1 TR1 Rele Maestro Barra NORMAL
26/02/2025 07:56:09d	STAMARTA	STAMARTA.H_T04.T4.CTBC.BAJAR CTRL ISSUED BY JGONZALEZ
26/02/2025 07:56:10d	STAMARTA	52HT4 TR4 Bajando TAP ALARMA
26/02/2025 07:56:15d	STAMARTA	52HT4 TR4 Bajando TAP NORMAL
26/02/2025 07:57:12d	STAMARTA	52C1 SATELITE Estado Interruptor ABIERTO
26/02/2025 07:59:58d	STAMARTA	STAMARTA.C_T01.52CT1.EST.CERRAR CTRL ISSUED BY JGONZALEZ
26/02/2025 08:00:01d	STAMARTA	52CT1 TR1 Estado Interruptor CERRADO By JGONZALEZ
26/02/2025 08:18:41d	STAMARTA	52C10 LABRADOR Bloq. Reconexion Autom. NORMAL
26/02/2025 08:18:41d	STAMARTA	52C10 LABRADOR Estado Reconexion DESHABILITADA
26/02/2025 08:20:07d	STAMARTA	52C2 CARVALLO Bloqueo Reconexion Autom. NORMAL
26/02/2025 08:20:07d	STAMARTA	52C2 CARVALLO Estado Reconexion DESHABILITADA
26/02/2025 08:33:48d	STAMARTA	52C1 SATELITE Estado Reconexion DESHABILITADA
26/02/2025 08:33:48d	STAMARTA	52C1 SATELITE Estado Reconexion HABILITADA
26/02/2025 08:36:08d	STAMARTA	52C1 SATELITE Bloqueo Reconexion Autom. NORMAL
26/02/2025 08:36:08d	STAMARTA	52C1 SATELITE Estado Reconexion DESHABILITADA
26/02/2025 08:38:58d	STAMARTA	52C1 SATELITE Estado Interruptor CERRADO
26/02/2025 09:03:40d	STAMARTA	52HT2 TR2 CTBC Subiendo Tomas ALARMA

26/02/2025 09:03:50d	STAMARTA	52HT2 TR2 CTBC Subiendo Tomas NORMAL
26/02/2025 11:10:35d	STAMARTA	52C1 SATELITE Bloqueo Reconexion Autom. ALARMA
26/02/2025 11:10:35d	STAMARTA	52C1 SATELITE Estado Reconexion HABILITADA
26/02/2025 11:10:40d	STAMARTA	52C2 CARVALLO Bloqueo Reconexion Autom. ALARMA
26/02/2025 11:10:40d	STAMARTA	52C2 CARVALLO Estado Reconexion HABILITADA
26/02/2025 11:10:46d	STAMARTA	52C6 CAMPANARIO Bloq. Reconexion Autom. ALARMA
26/02/2025 11:10:46d	STAMARTA	52C6 CAMPANARIO Estado Reconexion HABILITADA
26/02/2025 11:13:11d	STAMARTA	52C10 LABRADOR Bloq. Reconexion Autom. ALARMA
26/02/2025 11:13:11d	STAMARTA	52C10 LABRADOR Estado Reconexion HABILITADA
26/02/2025 11:14:17d	STAMARTA	52HT2 TR2 CTBC Subiendo Tomas ALARMA
26/02/2025 11:14:28d	STAMARTA	52HT2 TR2 CTBC Subiendo Tomas NORMAL

8 Esquemas de protección y control

8.1 Detalle de las protecciones operadas:

S/E Santa Marta: Interruptor MT1P: sobrecorriente fases Roja y Blanca, unidad de tiempo.

8.2 Registros de falla

Se adjunta el registro oscilográfico y de eventos de la protección indicada en el punto anterior. Al revisar el registro de eventos del alimentador Satélite, se observa que no vio la falla en sus redes de MT, se adjunta en el registro de eventos de esta protección.

Comtrade.zip

.

8.3 Análisis del comportamiento de los dispositivos de protección y control

De acuerdo con el tipo y punto de falla, la protección indicada en el punto 8.1, operó correctamente como respaldo, frente a la no operación de la protección del alimentador Satélite, para una falla en la red de MT de este alimentador.

9 Análisis conjunto

El pasado miércoles 26 de febrero de 2025 a las 07:06 horas, se produjo la operación automática (OA) del interruptor lado MT del Transformador N°1 (52CT1), por actuación de la protección de sobrecorriente.

Específicamente se produjo una falla en la red de media tensión (MT) del alimentador Satélite y su protección no operó (ni generó registro). Frente a esto la protección del interruptor MT1 operó correctamente como respaldo despejando la falla.

10 Otros antecedentes

10.1 Reiteración de la falla

No se registra.

10.2 Acciones correctivas CP

Durante la atención de la falla, se revisó el patio de MT de la subestación Santa Marta, sin identificar muestras de descarga eléctrica. Se procedió a resetear el relé maestro de la Barra MT1 (86T1) y se cerró el interruptor 52CT1, energizando la Barra MT1.

Según lo informado por el despachador de turno, se produjo una falla en la red de MT del alimentador Satélite y simultáneamente operó la protección del interruptor 52CT1.

Analizados los registros de eventos y configuración de las protecciones, se identificó que la protección del alimentador Satélite no actuó (estaba bloqueada y debió ser reiniciada) y por lo que la falla fue despejada por la protección del interruptor 52CT1.

El pasado viernes 01 de marzo de 2025, se realizaron pruebas a la protección del alimentador Satélite con resultado satisfactorio. Se adjunta el informe de las pruebas realizadas y el permiso de trabajo asociado a esta actividad.

Investigación.zip

Complementariamente se revisó la coordinación de las protecciones del alimentador Ciudad Satélite y del interruptor 52CT1, verificando un adecuado paso de coordinación. Se adjunta el análisis de la coordinación de estas protecciones y sus print out.

Análisis y PO.zip

10.3 Acciones correctivas LP

A pesar de las pruebas satisfactorias antes indicadas, se decidió reemplazar la protección del alimentador Satélite, lo que se programará para finalizar en diciembre de este año.

10.4 Código de falla

Código de Falla	1011	Desconexión debido a falla en instalaciones de terceros.
Fenómeno Físico	OPE26	Interrupción producida por falla en los sistemas de protección de la instalación.
Elemento ID	PR12	Sistemas de Protecciones
Fenómeno eléctrico ID	PR51	Protección de sobrecorriente temporizada de fase
Modo ID	14	Varios

10.5 Mantenimientos realizados en los últimos 24 meses

Adjuntamos los registros de los mantenimientos realizados durante los últimos 24 meses de la S/E Sta. Marta.

Mant 24 meses.zip

10.6 Clasificación de la falla

La contingencia es clasificada como **falla interna**.

Antecedentes solicitados según Res.Ex. 30989:

1. Mantenimiento de los últimos 24 meses del equipo que produce la falla.
   - En el punto 10.5 se adjuntan los mantenimientos realizados durante los últimos 24 meses.

2. Secuencia de operación de protecciones, incluyendo un informe técnico (como operaron las protecciones y como debieron a ver operado).
   - En el punto 10.2 se adjunta el análisis de la coordinación de las protecciones y sus print out.

10.7 Clasificación de la ubicación de acuerdo con lo indicado en el Decreto 327 del año 1997 del Ministerio de Minería, Título IX, Artículo 25.

La contingencia es clasificada como urbana.

ANÁLISIS DE OPERACIÓN
INTERRUPTOR 52CT1
S/E SANTA MARTA

26 de febrero de 2025

OBJETIVOS

Analizar la operación de la protección de sobrecorriente del interruptor 52CT1 de la subestación Santa Marta, ocurrida el pasado miércoles 26 de febrero de 2026.

INTRODUCCIÓN

El pasado miércoles 26 de febrero de 2025 a las 07:06 hrs., se produjo la operación automática (OA) del interruptor lado MT del Transformador N°1 (52CT1), por actuación de la protección de sobrecorriente.

Específicamente se produjo una falla en la red de media tensión (MT) del alimentador Ciudad Satélite y su protección no operó (ni generó registro). Frente a esto la protección del interruptor MT1 operó correctamente como respaldo despejando la falla.

CONDICIONES OPERACIONALES PREVIAS A LA OPERACIÓN

La subestación Santa Marta, se encontraba con condiciones normales de operación. El alimentador Ciudad Satélite se encontraba conectado a la Barra MT1.

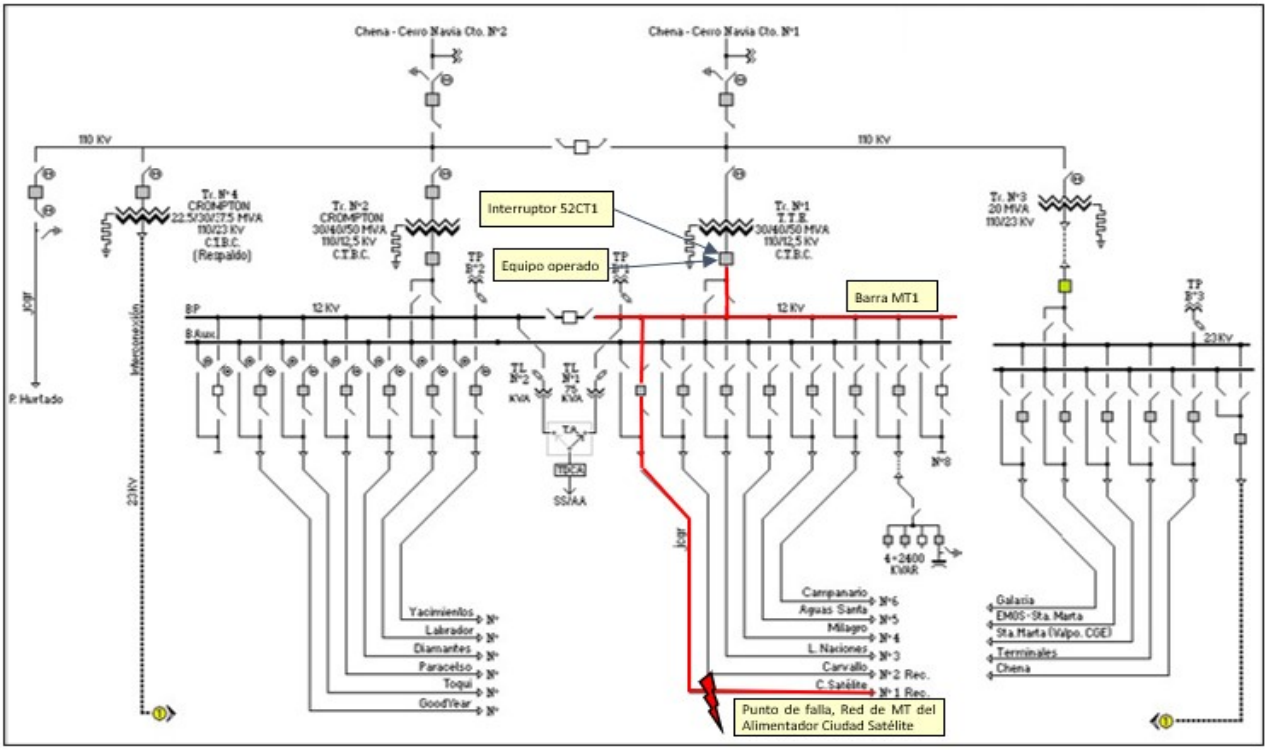

Figura 1 Diagrama unilineal simplificado de la S/E Santa Marta

CAUSAS DE LA OPERACIÓN

Al producirse la falla en la red de MT del alimentador Ciudad Satélite, se produjo la operación de la protección del interruptor 52CT1.

Analizados los registros de eventos y configuración de las protecciones, se identificó que la protección del alimentador Satélite no vio la falla y esta fue despejada por la protección del interruptor 52CT1. La protección del alimentador satélite se encontraba bloqueada.

Al revisar la coordinación de la protección del alimentador Ciudad Satélite y del interruptor 52CT1, se observa un adecuado espacio de coordinación. En el anexo 1 se adjuntan los print out de las protecciones del alimentador Ciudad Satélite y del interruptor 52CT1.

A continuación, el diagrama de coordinación:

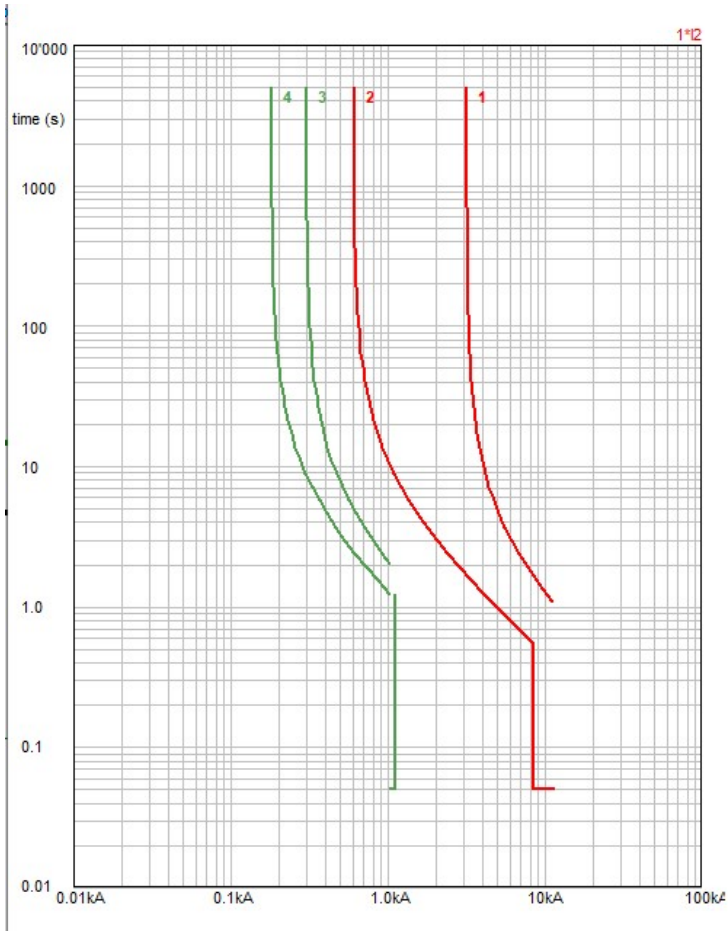

Interruptor 52CT1
1- Sobrecorriente de fase
3- Sobrecorriente de neutro

Alimentador Ciudad Satélite
2- Sobrecorriente de fase
3- Sobrecorriente residual

Anexo 1:
Print Out de la protección del Interruptor 52CT1

SUBESTACIÓN:	POSICIÓN: SMMT1 LINEA: SC. BARRA MT1	MODELO: 7IRDM EQUIPO: 21

INFORMES DE AJUSTES
TABLA: 1

AJUSTES GENERALES

Equipo en Servicio	SI	Relación T.I.Fases	600
Relación T.I.Neutro	600		

AJUSTES DE PROTECCIÓN

TEMPORIZADO DE FASES

Permiso	SI
Habil.Del Bloqueo	NO
Arranque	5.25
Curva	Muy Inversa
Indice	0.20
Tiempo fijo	1.00

TEMPORIZADO DE NEUTRO

Permiso	SI
Habil.Del Bloqueo	NO
Arranque	0.50
Curva	Muy Inversa
Indice	0.36
Tiempo fijo	1.00

INT. RESIDUAL

Permiso	NO
Arranque	0.10
Tiempo	10.00

FASE ABIERTA

Permiso	NO
Arranque	0.20
Tiempo	10.00

INSTANTÁNEO DE FASES

Permiso	NO
Habil.Del Bloqueo	SI
Arranque	15.00
Tiempo Fijo	0.20

INSTANTÁNEO DE NEUTRO

Permiso	NO
Habil.Del Bloqueo	SI
Arranque	10.00
Tiempo fijo	0.20

FALLO INTERRUPTOR

Permiso	NO
I.Fase	0.70
I.Neutro	0.70
Tiempo	0.50

AJUSTES DE LA LÓGICA

Sellado de disparo	NO
Temp .fallo apertura	0.50
Temp. fallo cierre	0.50

IF	IN	TF	TN	FA	DN
SI	SI	SI	SI	NO	NO

SUPERVISIÓN DEL INTERRUPTOR

Superv. Circuito de cierre	SI
Superv. Circuito de disparo	SI
Nº disparos	20
Alarma Sumatorio de kA2	99999.00
Valor actual kA2	1823.85

AJUSTES DE OSCILO

Tpo pre-arranque	2
Longitud	300
Tipo de arranque	0
Tpo fijo	NO
Borrado	SI

SELECCIÓN DE CANALES.

C1	C2	C3	C4

MÁSCARAS DE OSCILO

IF	IN	TF	TN

AJUSTES DE HISTÓRICOS

Ventana de tpo de muestras 15 m.

L	M	X	J	V	S	D	
SI	SI	SI	SI	SI	SI	SI	Dias

Interv.registro de históricos	1	h.	0	m.
Hora de inicio de históricos	0	h.	0	m.
Hora de fin de históricos	24	h.	0	m.

Print Out de la protección del alimentador Ciudad Satélite

SUBESTACIÓN:	POSICIÓN: SMA01 LINEA: ALIM. SATELITE E01	MODELO: 7IRDA EQUIPO: 29

INFORMES DE AJUSTES
TABLA: 1

AJUSTES DE PROTECCIÓN

TEMPORIZADO DE FASES

Permiso	SI
Habil.Del Bloqueo	NO
Arranque	5.00
Curva	Muy Inversa
Indice	0.52
Tiempo fijo	1.00

TEMPORIZADO DE NEUTRO

Permiso	SI
Habil.Del Bloqueo	NO
Arranque	1.00
Curva	Muy Inversa
Indice	0.74
Tiempo fijo	1.00

INT. RESIDUAL

Permiso	NO
Arranque	0.10
Tiempo	10.00

FASE ABIERTA

Permiso	NO
Arranque	0.20
Tiempo	10.00

INSTANTÁNEO DE FASES

Permiso	SI
Habil.Del Bloqueo	NO
Arranque	70.00
Tiempo Fijo	0.00

INSTANTÁNEO DE NEUTRO

Permiso	SI
Habil.Del Bloqueo	NO
Arranque	9.10
Tiempo fijo	0.00

FALLO INTERRUPTOR

Permiso	NO
I.Fase	0.70
I.Neutro	0.70
Tiempo	0.50

AJUSTES GENERALES

Equipo en Servicio	SI
Relación T.I.Fases	120
Relación T.I.Neutro	120

AJUSTES DE LA LÓGICA

Sellado de disparo	NO
Cierre por reeng.	NO
Temp .fallo apertura	0.20
Temp. fallo cierre	0.20

AJUSTES DEL REENGANCHADOR

En Servicio	SI	Tpo. espera VR	0.50
Nº de Reeng.	3	Tpo. espera INH	0.05
Superv. CM por VR	NO	TS faltas entre fases	90.00
Superv. reeng. por VR	NO	TS faltas a tierra	90.00
Superv. CM por INH	NO	TS tras cierre manual	5.00
Superv. reeng. por INH	NO	Tpo de inicio	0.20
Espera INH	NO	Temporización CM	0.05

REENGANCHE 1		REENGANCHE 2		REENGANCHE 3		REENGANCHE 4	
Falt.fases	5.00	Falt.fases	20.00	Falt.fases	20.00	Falt.fases	0.20
Falt.Tierra	5.00	Falt.Tierra	20.00	Falt.Tierra	20.00	Falt.Tierra	0.20

PERMISOS DE DISPARO

	Rep.	TSCM	TSCR	TSC1	TSC2	TSC3	TSC4
I>ϕ	SI	SI	SI	SI	SI	SI	NO
I>N	SI	SI	SI	SI	SI	SI	NO
I>>ϕ	SI	SI	SI	SI	SI	SI	NO
I>>N	SI	SI	SI	SI	SI	SI	NO
FA	NO	NO	NO	NO	NO	NO	NO
Ires	NO	NO	NO	NO	NO	NO	NO

PERMISOS DE REENGANCHE

	Rep.	TSC1	TSC2	TSC3	TSC4
I>ϕ	SI	SI	SI	SI	NO
I>N	SI	SI	SI	SI	NO
I>>ϕ	SI	NO	NO	NO	NO
I>>N	SI	NO	NO	NO	NO
FA	NO	NO	NO	NO	NO
Ires	NO	NO	NO	NO	NO
APE	NO	NO	NO	NO	NO

SUPERVISIÓN DEL INTERRUPTOR

Superv. Circuito de cierre	SI
Superv. Circuito de disparo	SI
Nº disparos	20
Alarma Sumatorio de kA2	99999.99
Valor actual kA2	6423.64

AJUSTES DE OSCILO

Tpo pre-arranque	2
Longitud	300
Tipo de arranque	0
Tpo fijo	NO
Borrado	SI

SELECCIÓN DE CANALES.

C1 C2 C3 C4

MÁSCARAS DE OSCILO

IF	IN
TF	TN

AJUSTES DE HISTÓRICOS

Ventana de tpo de muestras 15 m.

L	M	X	J	V	S	D	
SI	SI	SI	SI	SI	SI	SI	Dias

Interv.registro de históricos	1	h.	0	m.
Hora de inicio de históricos	0	h.	0	m.
Hora de fin de históricos	24	h.	0	m.

USUARIO: RAMON PEREZ Fecha: 07-05-24 Hora: 17:51:08

NUMERO MANTENIMIENTO	POSICIÓN	TIPO DE MANTENIMIENTO	NOMBRE INSTALACION	AÑO	MES	PRINCIPALES HALLAZGOS
60203908	Aire	Plan Inspección Aire Acondicionado	SM	2025	1	EJECUTADO
60203920	Aire	Plan Mantenimiento Aire Acondicionado	SM	2025	1	EJECUTADO
60210160	PAÑO ER1-2	C&P_Mantenimiento y pruebas eléctricas a interruptores entre 12 y 23 kV	SM	2025	2	PENDIENTE
60210159	PAÑO ER1-2	Mantenimiento y pruebas eléctricas a interruptores entre 12 y 23 kV	SM	2025	2	PENDIENTE
60210158	PAÑO E10	C&P_Mantenimiento y pruebas eléctricas a interruptores entre 12 y 23 kV	SM	2025	2	PENDIENTE
60210157	PAÑO E10	Mantenimiento y pruebas eléctricas a interruptores entre 12 y 23 kV	SM	2025	2	PENDIENTE
60210156	PAÑO E9	C&P_Mantenimiento y pruebas eléctricas a interruptores entre 12 y 23 kV	SM	2025	2	PENDIENTE
60210155	PAÑO E9	Mantenimiento y pruebas eléctricas a interruptores entre 12 y 23 kV	SM	2025	2	PENDIENTE
60210154	PAÑO E6	C&P_Mantenimiento y pruebas eléctricas a interruptores entre 12 y 23 kV	SM	2024	2	PENDIENTE
60210153	PAÑO E6	Mantenimiento y pruebas eléctricas a interruptores entre 12 y 23 kV	SM	2024	2	PENDIENTE
60210152	PAÑO E5	C&P_Mantenimiento y pruebas eléctricas a interruptores entre 12 y 23 kV	SM	2024	2	PENDIENTE
60210151	PAÑO E5	Mantenimiento y pruebas eléctricas a interruptores entre 12 y 23 kV	SM	2024	2	PENDIENTE
60210150	PAÑO E4	C&P_Mantenimiento y pruebas eléctricas a interruptores entre 12 y 23 kV	SM	2024	2	PENDIENTE
60210149	PAÑO E4	Mantenimiento y pruebas eléctricas a interruptores entre 12 y 23 kV	SM	2025	2	PENDIENTE
60210148	PAÑO E1	C&P_Mantenimiento y pruebas eléctricas a interruptores entre 12 y 23 kV	SM	2025	2	PENDIENTE
60210147	PAÑO E1	Mantenimiento y pruebas eléctricas a interruptores entre 12 y 23 kV	SM	2025	2	PENDIENTE
60210146	T4	Plan Mantenimiento CTBC	SM	2025	2	PENDIENTE
60203876	Paño AT - MT	Plan Termografía SE	SM	2025	2	PENDIENTE
60203885	Subestación	Plan Mantenimiento sistema sanitario	SM	2025	2	PENDIENTE
60203886	Subestación	Plan Aseo y Ornato SE	SM	2025	2	PENDIENTE
60203909	Aire	Plan Inspección Aire Acondicionado	SM	2025	2	PENDIENTE
60203921	Aire	Plan Mantenimiento Aire Acondicionado	SM	2025	2	PENDIENTE
60203902	Tableros de	Plan Mantenimiento Tableros de Distribución	SM	2025	3	PENDIENTE
60203910	Aire	Plan Inspección Aire Acondicionado	SM	2025	3	PENDIENTE
60203928	Paño AT - MT	Plan Lavado de Aislación	SM	2025	3	PENDIENTE
60203930	Subestación	Plan Medición Malla Puesta a Tierra SE	SM	2025	3	PENDIENTE
60203937	Sala de Control	Plan Mantenimiento Sistema de Control Local SE	SM	2025	3	PENDIENTE
60203873	Subestación	Inspección SE	SM	2025	4	PENDIENTE
60203877	Paño AT - MT	Plan Termografía SE	SM	2025	4	PENDIENTE
60203882	Subestación	Plan Desratizado SE	SM	2025	4	PENDIENTE

60203887	Subestación	Plan Aseo y Ornato SE	SM	2025	4	PENDIENTE
60203903	Subestación	Plan Desmalezado SE	SM	2025	4	PENDIENTE
60203911	Aire	Plan Inspección Aire Acondicionado	SM	2025	4	PENDIENTE
60203922	Aire	Plan Mantenimiento Aire Acondicionado	SM	2025	4	PENDIENTE
60203895	Cargadores de	Plan Inspección Cargadores de Batería	SM	2025	5	PENDIENTE
60203896	Cargadores de	Plan Inspección Cargadores de Batería	SM	2025	5	PENDIENTE
60203912	Aire	Plan Inspección Aire Acondicionado	SM	2025	5	PENDIENTE
60203878	Paño AT - MT	Plan Termografía SE	SM	2025	6	PENDIENTE
60203888	Subestación	Plan Aseo y Ornato SE	SM	2025	6	PENDIENTE
60203892	Subestación	Plan Acceso y Portones SE	SM	2025	6	PENDIENTE
60203913	Aire	Plan Inspección Aire Acondicionado	SM	2025	6	PENDIENTE
60203923	Aire	Plan Mantenimiento Aire Acondicionado	SM	2025	6	PENDIENTE
60203914	Aire	Plan Inspección Aire Acondicionado	SM	2025	7	PENDIENTE
60203874	Subestación	Inspección SE	SM	2025	8	PENDIENTE
60203879	Paño AT - MT	Plan Termografía SE	SM	2025	8	PENDIENTE
60203883	Subestación	Plan Desratizado SE	SM	2025	8	PENDIENTE
60203889	Subestación	Plan Aseo y Ornato SE	SM	2025	8	PENDIENTE
60203899	Banco Batería	Plan Mantenimiento Banco Baterías	SM	2025	8	PENDIENTE
60203900	Banco Batería	Plan Mantenimiento Banco Baterías	SM	2025	8	PENDIENTE
60203904	Subestación	Plan Desmalezado SE	SM	2025	8	PENDIENTE
60203915	Aire	Plan Inspección Aire Acondicionado	SM	2025	8	PENDIENTE
60203924	Aire	Plan Mantenimiento Aire Acondicionado	SM	2025	8	PENDIENTE
60203916	Aire	Plan Inspección Aire Acondicionado	SM	2025	9	PENDIENTE
60203925	Aire	Plan Mantenimiento Aire Acondicionado	SM	2025	9	PENDIENTE
60203936	Sala de Control	Plan Inspección Sistema de Teleprotección	SM	2025	9	PENDIENTE
60203880	Paño AT - MT	Plan Termografía SE	SM	2025	10	PENDIENTE
60203890	Subestación	Plan Aseo y Ornato SE	SM	2025	10	PENDIENTE
60203893	Cargadores de	Plan Inspección Cargadores de Batería	SM	2025	10	PENDIENTE
60203894	Cargadores de	Plan Inspección Cargadores de Batería	SM	2025	10	PENDIENTE
60203901	Banco Batería	Prueba de Capacidad Banco Baterías	SM	2025	10	PENDIENTE
60203917	Aire	Plan Inspección Aire Acondicionado	SM	2025	10	PENDIENTE
60203926	Aire	Plan Mantenimiento Aire Acondicionado	SM	2025	10	PENDIENTE
60203931	T1	Plan Toma de Muestra Aceite T1	SM	2025	10	PENDIENTE

60203932	T2	Plan Toma de Muestra Aceite T2	SM	2025	10	PENDIENTE
60203933	T3	Plan Toma de Muestra Aceite T3	SM	2025	10	PENDIENTE
60203934	T4	Plan Toma de Muestra Aceite T4	SM	2025	10	PENDIENTE
60203935	T5	Plan Toma de Muestra Aceite T5	SM	2025	10	PENDIENTE
60203938	T1	Plan Análisis de Aceite T1	SM	2025	10	PENDIENTE
60203939	T2	Plan Análisis de Aceite T2	SM	2025	10	PENDIENTE
60203940	T3	Plan Análisis de Aceite T3	SM	2025	10	PENDIENTE
60203941	T4	Plan Análisis de Aceite T4	SM	2025	10	PENDIENTE
60203942	T5	Plan Análisis de Aceite T5	SM	2025	10	PENDIENTE
60203897	Banco Batería	Plan Inspección Banco de Baterías	SM	2025	11	PENDIENTE
60203898	Banco Batería	Plan Inspección Banco de Baterías	SM	2025	11	PENDIENTE
60203906	Subestación	Plan Roce Verano	SM	2025	11	PENDIENTE
60203918	Aire	Plan Inspección Aire Acondicionado	SM	2025	11	PENDIENTE
60203927	Aire	Plan Mantenimiento Aire Acondicionado	SM	2025	11	PENDIENTE
60203875	Subestación	Inspección SE	SM	2025	12	PENDIENTE
60203881	Paño AT - MT	Plan Termografía SE	SM	2025	12	PENDIENTE
60203884	Subestación	Plan Desratizado SE	SM	2025	12	PENDIENTE
60203891	Subestación	Plan Aseo y Ornato SE	SM	2025	12	PENDIENTE
60203905	Subestación	Plan Desmalezado SE	SM	2025	12	PENDIENTE
60203907	Subestación	Plan Roce Verano	SM	2025	12	PENDIENTE
60203919	Aire	Plan Inspección Aire Acondicionado	SM	2025	12	PENDIENTE
60203929	Subestación	Plan Sistema de Alumbrado	SM	2025	12	PENDIENTE

Equipo en prueba - Ajustes del dispositivo

Subestación/Bahía:

Subestación:	Santa Marta	Dirección de subestación:	
Bahía:	Alimentador Satélite	Dirección de bahía:	

Dispositivo:

Nombre/descripción:	Alim Satélite Barra 12kV N°1	Fabricante:	ZIV
Tipo de dispositivo:	IED	Dirección del dispositivo:	
No de serie:	SN 13549 / Mod 7IRD-A2N		
Info adicional 1:			
Info adicional 2:			

Valores nominales:

f nom:	50,00 Hz	Número de fases:	3
V nom (secundario):	12,00 kV	V primario:	12,00 kV
I nom (secundario):	5,000 A	I primario:	600,0 A

Factores de tensión/corriente residuales:

VLN / VN:	100,0	IN / I nom:	1,000
VN (secundario):	69,30 V	IN (secundario):	5,000 A
Dirección de la tensión residual:	3 * V0	Dirección de la corriente residual:	-3 * I0

Límites:

V máx:	200,0 V	I máx:	80,00 A

Filtros antirrebote y antirruido:

Tiempo de antirrebote:	3,000 ms	Tiempo de antirruido:	0,00 s

Detección de sobrecarga:

Tiempo de supresión:	50,00 ms

Otras propiedades de dispositivo:

Tiempo de reposición:	20,00 ms

Equipo en prueba – Otras funciones RIO

CB Configuration

Descripción	Nombre	Valor
t de disparo IP	t de disparo IP	50,00 ms
t de cierre IP	t de cierre IP	100,00 ms
Tiempos para 52a, 52b en porcentaje del tiempo del IP	52a, 52b % del IP	20,00 %

Equipo en prueba - Parámetros de sobrecorriente

General - Valores:

Tol. tiem. abs.:	0,04 s	Conexión del TT:	n/a
To. tiem. rel.:	5,00 %	Conexión del pto. de estrella del TC:	n/a
Tol. corr. abs.:	0,05 Iref		
Tol. corr. rel.:	5,00 %		
Direccional:	No		

Elementos - Fase:

Activo	Nombre	Característica de disparo	I arranque	Tiempo	Relación de restauración:	Dirección
Sí	51	IEC muy Inversa	1,00 Iref	0,52	0,95	No direccional
Sí	50	IEC Tiempo definido	14,00 Iref	0,03 s	0,95	No direccional

Elementos - Residuales:

Activo	Nombre	Característica de disparo	I arranque	Tiempo	Relación de restauración:	Dirección
Sí	51N	IEC muy Inversa	0,20 Iref	0,74	0,95	No direccional
Sí	50N	IEC Tiempo definido	1,82 Iref	0,03 s	0,95	No direccional

Equipo en prueba - Ajustes de distancia

Parámetros del sistema:

Longitud de la línea:	1,000 Ω	Ángulo de línea:	75,00 °
Conexión TP:	en línea	Pto. de estrella TC:	hacia la línea
Corrección de la impedancia 1A/I nom:	no		
Impedancias en valores primarios:	no		

Tolerancias:

Tol. t rel.:	5,000 %		
Tol. t abs. +:	50,00 ms	Tol. T abs. -:	0,00 s
Tol. Z rel.:	5,000 %	Tol. Z abs.:	50,00 mΩ

Factor de puesta a tierra:

Mag. kL:	1,000000	Ángulo kL:	0,000000°
Separar la resistencia del arco:	no		

Ajustes de zona:

Equipo en prueba – Ajustes de potencia

Parámetros del sistema:

Pto. de estrella TC:	Hacia la línea

Referencia para los datos de potencia relativa:

Referencia:	TC*TT nominal
Potencia nominal de referencia:	0,00 VA

Tolerancias:

Tol. t rel.:	5,000 %	Tol. rel. S:	5,000 %
Tol. t abs. +:	50,00 ms	Tol. abs. S:	50,00 mVA
Tol. T abs. -:	0,00 s	Tol. de ángulo:	3,000 °

Umbral de tensión:

Umbral de tensión activado:	No	Tol. rel. de umbral de tensión:	5,000 %
Umbral de tensión:	100,0 V	Tol. abs. umbral de tensión:	5,000 V
Tipo de umbral de tensión:	Subtensión		

Umbral de sobrecorriente:

Umbral de sobrecorriente activado:	No	Tol. rel. de umbral de sobrecorriente:	5,000 %
Umbral de sobrecorriente:	1,000 A	Tol. abs. de umbral de sobrecorriente:	250,0 mA

Ajustes de zona:

Hardware Configuration

Equipo en prueba

Tipo	No de serie
CMC356	MN869E

Comprobación del hardware

Realizado en	Resultado	Detalles
01-03-2025 1:49:07	Correcta	

51-51N-50N:
Equipo en prueba - Parámetros de sobrecorriente

General - Valores:

Tol. tiem. abs.:	0,04 s	Conexión del TT:	n/a
To. tiem. rel.:	5,00 %	Conexión del pto. de estrella del TC:	n/a
Tol. corr. abs.:	0,05 Iref		
Tol. corr. rel.:	5,00 %		
Direccional:	No		

Elementos - Fase:

Activo	Nombre	Característica de disparo	I arranque	Tiempo	Relación de restauración:	Dirección
Sí	51	IEC muy Inversa	1,00 Iref	0,52	0,95	No direccional
Sí	50	IEC Tiempo definido	14,00 Iref	0,03 s	0,95	No direccional

Elementos - Residuales:

Activo	Nombre	Característica de disparo	I arranque	Tiempo	Relación de restauración:	Dirección
Sí	51N	IEC muy Inversa	0,20 Iref	0,74	0,95	No direccional
Sí	50N	IEC Tiempo definido	1,82 Iref	0,03 s	0,95	No direccional

Módulo de prueba

Nombre:	OMICRON Overcurrent	Versión:	4.30
Comienzo:	01-mar.-2025 01:52:34	Fin:	01-mar.-2025 01:56:30
Nombre de usuario:	Eduardo Gajardo E.	Administrador:	
Compañía:	Enel Transmisión Chile		

Ajustes de la prueba:

Modelo de Falta:

Referencia de tiempo:	Inicio de la falta
Corriente de carga:	0,00 A
Ángulo de carga:	n/a
Tiempo de pre-falta:	100,0 ms
Tiempo máx. abs.:	240,0 s
Tiempo de post-falta:	500,0 ms
Tiempo máx. rel.:	100,0 %
Activar salida de tensión:	No
Tensión de falta LN (todas fases menos las bifásicas):	n/a
Tensión de falta LL (para faltas bifásicas):	n/a
CC en disminución activa:	No
Constante de tiempo:	n/a
Tiempo mín. car. IP:	50,00 ms
Reposición térmica activa:	No
Método de Habilitar reposición:	n/a
Mensaje de reposición térmica:	n/a

Prueba de disparo:

Tipo	Relativa a	Factor	Magnitud	Ángulo	tnom.	tmin	tmax
L1-L2	(---)	n/a	6,500 A	n/a	23,40 s	18,10 s	30,96 s
L1-L2	(---)	n/a	16,50 A	n/a	3,052 s	2,696 s	3,440 s
L1-L2	(---)	n/a	26,50 A	n/a	1,633 s	1,457 s	1,821 s
L1-L2	(---)	n/a	36,50 A	n/a	1,114 s	997,7 ms	1,238 s
L1-L2	(---)	n/a	46,50 A	n/a	845,8 ms	758,7 ms	938,1 ms
L1-L2	(---)	n/a	56,50 A	n/a	681,6 ms	604,3 ms	759,1 ms
L2-L3	(---)	n/a	6,500 A	n/a	23,40 s	18,10 s	30,96 s
L2-L3	(---)	n/a	16,50 A	n/a	3,052 s	2,696 s	3,440 s
L2-L3	(---)	n/a	26,50 A	n/a	1,633 s	1,457 s	1,821 s
L2-L3	(---)	n/a	36,50 A	n/a	1,114 s	997,7 ms	1,238 s
L2-L3	(---)	n/a	46,50 A	n/a	845,8 ms	758,7 ms	938,1 ms
L2-L3	(---)	n/a	56,50 A	n/a	681,6 ms	604,3 ms	759,1 ms
L3-L1	(---)	n/a	6,500 A	n/a	23,40 s	18,10 s	30,96 s
L3-L1	(---)	n/a	16,50 A	n/a	3,052 s	2,696 s	3,440 s
L3-L1	(---)	n/a	26,50 A	n/a	1,633 s	1,457 s	1,821 s
L3-L1	(---)	n/a	36,50 A	n/a	1,114 s	997,7 ms	1,238 s
L3-L1	(---)	n/a	46,50 A	n/a	845,8 ms	758,7 ms	938,1 ms
L3-L1	(---)	n/a	56,50 A	n/a	681,6 ms	604,3 ms	759,1 ms
L1-L2-L3	(---)	n/a	6,500 A	n/a	23,40 s	18,10 s	30,96 s
L1-L2-L3	(---)	n/a	16,50 A	n/a	3,052 s	2,696 s	3,440 s
L1-L2-L3	(---)	n/a	26,50 A	n/a	1,633 s	1,457 s	1,821 s
L1-L2-L3	(---)	n/a	36,50 A	n/a	1,114 s	997,7 ms	1,238 s
L1-L2-L3	(---)	n/a	46,50 A	n/a	845,8 ms	758,7 ms	938,1 ms
L1-L2-L3	(---)	n/a	56,50 A	n/a	681,6 ms	604,3 ms	759,1 ms
L1-E	51N	1,500	1,500 A	n/a	19,98 s	12,65 s	41,96 s
L1-E	51N	3,500	3,500 A	n/a	3,996 s	3,451 s	4,662 s
L1-E	51N	5,500	5,500 A	n/a	2,220 s	1,982 s	2,475 s
L1-E	51N	7,500	7,500 A	n/a	1,537 s	1,377 s	1,708 s
L2-E	51N	1,500	1,500 A	n/a	19,98 s	12,65 s	41,96 s
L2-E	51N	3,500	3,500 A	n/a	3,996 s	3,451 s	4,662 s
L2-E	51N	5,500	5,500 A	n/a	2,220 s	1,982 s	2,475 s
L2-E	51N	7,500	7,500 A	n/a	1,537 s	1,377 s	1,708 s
L3-E	51N	1,500	1,500 A	n/a	19,98 s	12,65 s	41,96 s
L3-E	51N	3,500	3,500 A	n/a	3,996 s	3,451 s	4,662 s
L3-E	51N	5,500	5,500 A	n/a	2,220 s	1,982 s	2,475 s
L3-E	51N	7,500	7,500 A	n/a	1,537 s	1,377 s	1,708 s
L1-E	50N	1,099	10,00 A	n/a	30,00 ms	0,00 s	70,00 ms
L1-E	50N	1,319	12,00 A	n/a	30,00 ms	0,00 s	70,00 ms
L2-E	50N	1,099	10,00 A	n/a	30,00 ms	0,00 s	70,00 ms
L2-E	50N	1,319	12,00 A	n/a	30,00 ms	0,00 s	70,00 ms
L3-E	50N	1,099	10,00 A	n/a	30,00 ms	0,00 s	70,00 ms
L3-E	50N	1,319	12,00 A	n/a	30,00 ms	0,00 s	70,00 ms

Salidas binarias:

Nombre	Estado
Sal. bin. 1	0
Sal. bin. 2	0
Sal. bin. 3	0
Sal. bin. 4	0

Entradas binarias:

Lógica del trigger: And

Nombre	Estado del trigger
Disparo	1
Entr. bin. 2	X

Resultados de la prueba de disparo:

Tipo	Relativa a	Factor	Magnitud	Ángulo	tnom.	treal	Desviación	Sobrecarga	Resultado
L1-L2	(---)	n/a	6,500 A	n/a	23,40 s	21,34 s	-8,808 %	No	Correcta
L1-L2	(---)	n/a	16,50 A	n/a	3,052 s	2,957 s	-3,118 %	No	Correcta
L1-L2	(---)	n/a	26,50 A	n/a	1,633 s	1,595 s	-2,301 %	No	Correcta
L1-L2	(---)	n/a	36,50 A	n/a	1,114 s	1,099 s	-1,354 %	No	Correcta
L1-L2	(---)	n/a	46,50 A	n/a	845,8 ms	825,7 ms	-2,375 %	No	Correcta
L1-L2	(---)	n/a	56,50 A	n/a	681,6 ms	674,6 ms	-1,020 %	No	Correcta
L2-L3	(---)	n/a	6,500 A	n/a	23,40 s	21,36 s	-8,712 %	No	Correcta
L2-L3	(---)	n/a	16,50 A	n/a	3,052 s	2,958 s	-3,092 %	No	Correcta
L2-L3	(---)	n/a	26,50 A	n/a	1,633 s	1,594 s	-2,386 %	No	Correcta
L2-L3	(---)	n/a	36,50 A	n/a	1,114 s	1,091 s	-2,081 %	No	Correcta
L2-L3	(---)	n/a	46,50 A	n/a	845,8 ms	838,7 ms	-0,8375 %	No	Correcta
L2-L3	(---)	n/a	56,50 A	n/a	681,6 ms	669,4 ms	-1,783 %	No	Correcta
L3-L1	(---)	n/a	6,500 A	n/a	23,40 s	21,80 s	-6,853 %	No	Correcta
L3-L1	(---)	n/a	16,50 A	n/a	3,052 s	3,007 s	-1,470 %	No	Correcta
L3-L1	(---)	n/a	26,50 A	n/a	1,633 s	1,632 s	-0,02190 %	No	Correcta
L3-L1	(---)	n/a	36,50 A	n/a	1,114 s	1,094 s	-1,830 %	No	Correcta
L3-L1	(---)	n/a	46,50 A	n/a	845,8 ms	836,3 ms	-1,121 %	No	Correcta
L3-L1	(---)	n/a	56,50 A	n/a	681,6 ms	666,7 ms	-2,179 %	No	Correcta
L1-L2-L3	(---)	n/a	6,500 A	n/a	23,40 s	21,35 s	-8,774 %	No	Correcta
L1-L2-L3	(---)	n/a	16,50 A	n/a	3,052 s	2,965 s	-2,866 %	No	Correcta
L1-L2-L3	(---)	n/a	26,50 A	n/a	1,633 s	1,596 s	-2,215 %	No	Correcta
L1-L2-L3	(---)	n/a	36,50 A	n/a	1,114 s	1,101 s	-1,201 %	No	Correcta
L1-L2-L3	(---)	n/a	46,50 A	n/a	845,8 ms	840,6 ms	-0,6128 %	No	Correcta
L1-L2-L3	(---)	n/a	56,50 A	n/a	681,6 ms	671,2 ms	-1,519 %	No	Correcta
L1-E	51N	1,500	1,500 A	n/a	19,98 s	19,65 s	-1,647 %	No	Correcta
L1-E	51N	3,500	3,500 A	n/a	3,996 s	3,996 s	-0,007500 %	No	Correcta
L1-E	51N	5,500	5,500 A	n/a	2,220 s	2,231 s	0,4730 %	No	Correcta
L1-E	51N	7,500	7,500 A	n/a	1,537 s	1,522 s	-0,9515 %	No	Correcta
L2-E	51N	1,500	1,500 A	n/a	19,98 s	19,66 s	-1,598 %	No	Correcta
L2-E	51N	3,500	3,500 A	n/a	3,996 s	4,003 s	0,1852 %	No	Correcta
L2-E	51N	5,500	5,500 A	n/a	2,220 s	2,220 s	0,01350 %	No	Correcta
L2-E	51N	7,500	7,500 A	n/a	1,537 s	1,530 s	-0,4505 %	No	Correcta
L3-E	51N	1,500	1,500 A	n/a	19,98 s	19,68 s	-1,498 %	No	Correcta
L3-E	51N	3,500	3,500 A	n/a	3,996 s	4,012 s	0,4004 %	No	Correcta
L3-E	51N	5,500	5,500 A	n/a	2,220 s	2,221 s	0,04950 %	No	Correcta
L3-E	51N	7,500	7,500 A	n/a	1,537 s	1,535 s	-0,1316 %	No	Correcta
L1-E	50N	1,099	10,00 A	n/a	30,00 ms	41,40 ms	38,00 %	No	Correcta
L1-E	50N	1,319	12,00 A	n/a	30,00 ms	35,70 ms	19,00 %	No	Correcta
L2-E	50N	1,099	10,00 A	n/a	30,00 ms	48,30 ms	61,00 %	No	Correcta
L2-E	50N	1,319	12,00 A	n/a	30,00 ms	31,30 ms	4,333 %	No	Correcta
L3-E	50N	1,099	10,00 A	n/a	30,00 ms	43,20 ms	44,00 %	No	Correcta
L3-E	50N	1,319	12,00 A	n/a	30,00 ms	32,20 ms	7,333 %	No	Correcta

Estado de la prueba:

42 de 42 puntos probados.
42 puntos correctos.
0 puntos incorrectos.

Prueba correcta

Hardware Configuration

Equipo en prueba

Tipo	No de serie
CMC356	MN869E

Comprobación del hardware

Realizado en	Resultado	Detalles
01-03-2025 2:11:02	Correcta	

50-1 (Roja):
Equipo en prueba - Parámetros de sobrecorriente

General - Valores:

Tol. tiem. abs.:	0,04 s	Conexión del TT:	n/a
To. tiem. rel.:	5,00 %	Conexión del pto. de estrella del TC:	n/a
Tol. corr. abs.:	0,05 Iref		
Tol. corr. rel.:	5,00 %		
Direccional:	No		

Elementos - Fase:

Activo	Nombre	Característica de disparo	I arranque	Tiempo	Relación de restauración:	Dirección
Sí	51	IEC muy Inversa	1,00 Iref	0,52	0,95	No direccional
Sí	50	IEC Tiempo definido	14,00 Iref	0,03 s	0,95	No direccional

Elementos - Residuales:

Activo	Nombre	Característica de disparo	I arranque	Tiempo	Relación de restauración:	Dirección
Sí	51N	IEC muy Inversa	0,20 Iref	0,74	0,95	No direccional
Sí	50N	IEC Tiempo definido	1,82 Iref	0,03 s	0,95	No direccional

Módulo de prueba

Nombre:	OMICRON Overcurrent	Versión:	4.30
Comienzo:	01-mar.-2025 02:14:03	Fin:	01-mar.-2025 02:14:08
Nombre de usuario:	Eduardo Gajardo E.	Administrador:	
Compañía:	Enel Transmisión Chile		

Ajustes de la prueba:

Modelo de Falta:

Referencia de tiempo:	Inicio de la falta
Corriente de carga:	0,00 A
Ángulo de carga:	n/a
Tiempo de pre-falta:	100,0 ms
Tiempo máx. abs.:	240,0 s
Tiempo de post-falta:	500,0 ms
Tiempo máx. rel.:	100,0 %
Activar salida de tensión:	No
Tensión de falta LN (todas fases menos las bifásicas):	n/a
Tensión de falta LL (para faltas bifásicas):	n/a
CC en disminución activa:	No
Constante de tiempo:	n/a
Tiempo mín. car. IP:	50,00 ms
Reposición térmica activa:	No
Método de Habilitar reposición:	n/a
Mensaje de reposición térmica:	n/a

Prueba de disparo:

Tipo	Relativa a	Factor	Magnitud	Ángulo	tnom.	tmin	tmax
L1-E	50	1,071	75,00 A	n/a	30,00 ms	0,00 s	70,00 ms

Salidas binarias:

Nombre	Estado
Sal. bin. 1	0
Sal. bin. 2	0
Sal. bin. 3	0
Sal. bin. 4	0

Entradas binarias:

Lógica del trigger: And

Nombre	Estado del trigger
Disparo	1
Entr. bin. 2	X

Resultados de la prueba de disparo:

Tipo	Relativa a	Factor	Magnitud	Ángulo	tnom.	treal	Desviación	Sobrecarga	Resultado
L1-E	50	1,071	75,00 A	n/a	30,00 ms	40,50 ms	35,00 %	No	Correcta

Estado de la prueba:

1 de 1 puntos probados.
1 puntos correctos.
0 puntos incorrectos.

Prueba correcta

50-2 (Blanca):

Equipo en prueba - Parámetros de sobrecorriente

General - Valores:

Tol. tiem. abs.:	0,04 s	Conexión del TT:	n/a
To. tiem. rel.:	5,00 %	Conexión del pto. de estrella del TC:	n/a
Tol. corr. abs.:	0,05 Iref		
Tol. corr. rel.:	5,00 %		
Direccional:	No		

Elementos - Fase:

Activo	Nombre	Característica de disparo	I arranque	Tiempo	Relación de restauración:	Dirección
Sí	51	IEC muy Inversa	1,00 Iref	0,52	0,95	No direccional
Sí	50	IEC Tiempo definido	14,00 Iref	0,03 s	0,95	No direccional

Elementos - Residuales:

Activo	Nombre	Característica de disparo	I arranque	Tiempo	Relación de restauración:	Dirección
Sí	51N	IEC muy Inversa	0,20 Iref	0,74	0,95	No direccional
Sí	50N	IEC Tiempo definido	1,82 Iref	0,03 s	0,95	No direccional

Módulo de prueba

Nombre:	OMICRON Overcurrent	Versión:	4.30
Comienzo:	01-mar.-2025 02:17:24	Fin:	01-mar.-2025 02:17:29
Nombre de usuario:	Eduardo Gajardo E.	Administrador:	
Compañía:	Enel Transmisión Chile		

Ajustes de la prueba:

Modelo de Falta:

Referencia de tiempo:	Inicio de la falta
Corriente de carga:	0,00 A
Ángulo de carga:	n/a
Tiempo de pre-falta:	100,0 ms
Tiempo máx. abs.:	240,0 s
Tiempo de post-falta:	500,0 ms
Tiempo máx. rel.:	100,0 %
Activar salida de tensión:	No
Tensión de falta LN (todas fases menos las bifásicas):	n/a
Tensión de falta LL (para faltas bifásicas):	n/a
CC en disminución activa:	No
Constante de tiempo:	n/a
Tiempo mín. car. IP:	50,00 ms
Reposición térmica activa:	No
Método de Habilitar reposición:	n/a
Mensaje de reposición térmica:	n/a

Prueba de disparo:

Tipo	Relativa a	Factor	Magnitud	Ángulo	tnom.	tmin	tmax
L1-E	50	1,071	75,00 A	n/a	30,00 ms	0,00 s	70,00 ms

Salidas binarias:

Nombre	Estado
Sal. bin. 1	0
Sal. bin. 2	0
Sal. bin. 3	0
Sal. bin. 4	0

Entradas binarias:

Lógica del trigger: And

Nombre	Estado del trigger
Disparo	1
Entr. bin. 2	X

Resultados de la prueba de disparo:

Tipo	Relativa a	Factor	Magnitud	Ángulo	tnom.	treal	Desviación	Sobrecarga	Resultado
L1-E	50	1,071	75,00 A	n/a	30,00 ms	44,00 ms	46,67 %	No	Correcta

Estado de la prueba:

1 de 1 puntos probados.
1 puntos correctos.
0 puntos incorrectos.

Prueba correcta

50-3 (Azul):

Equipo en prueba - Parámetros de sobrecorriente

General - Valores:

Tol. tiem. abs.:	0,04 s	Conexión del TT:	n/a
To. tiem. rel.:	5,00 %	Conexión del pto. de estrella del TC:	n/a
Tol. corr. abs.:	0,05 Iref		
Tol. corr. rel.:	5,00 %		
Direccional:	No		

Elementos - Fase:

Activo	Nombre	Característica de disparo	I arranque	Tiempo	Relación de restauración:	Dirección
Sí	51	IEC muy Inversa	1,00 Iref	0,52	0,95	No direccional
Sí	50	IEC Tiempo definido	14,00 Iref	0,03 s	0,95	No direccional

Elementos - Residuales:

Activo	Nombre	Característica de disparo	I arranque	Tiempo	Relación de restauración:	Dirección
Sí	51N	IEC muy Inversa	0,20 Iref	0,74	0,95	No direccional
Sí	50N	IEC Tiempo definido	1,82 Iref	0,03 s	0,95	No direccional

Módulo de prueba

Nombre:	OMICRON Overcurrent	Versión:	4.30
Comienzo:	01-mar.-2025 02:16:46	Fin:	01-mar.-2025 02:16:50
Nombre de usuario:	Eduardo Gajardo E.	Administrador:	
Compañía:	Enel Transmisión Chile		

Ajustes de la prueba:

Modelo de Falta:

Referencia de tiempo:	Inicio de la falta
Corriente de carga:	0,00 A
Ángulo de carga:	n/a
Tiempo de pre-falta:	100,0 ms
Tiempo máx. abs.:	240,0 s
Tiempo de post-falta:	500,0 ms
Tiempo máx. rel.:	100,0 %
Activar salida de tensión:	No
Tensión de falta LN (todas fases menos las bifásicas):	n/a
Tensión de falta LL (para faltas bifásicas):	n/a
CC en disminución activa:	No
Constante de tiempo:	n/a
Tiempo mín. car. IP:	50,00 ms
Reposición térmica activa:	No
Método de Habilitar reposición:	n/a
Mensaje de reposición térmica:	n/a

Prueba de disparo:

Tipo	Relativa a	Factor	Magnitud	Ángulo	tnom.	tmin	tmax
L1-E	50	1,071	75,00 A	n/a	30,00 ms	0,00 s	70,00 ms

Salidas binarias:

Nombre	Estado
Sal. bin. 1	0
Sal. bin. 2	0
Sal. bin. 3	0
Sal. bin. 4	0

Entradas binarias:

Lógica del trigger: And

Nombre	Estado del trigger
Disparo	1
Entr. bin. 2	X

Resultados de la prueba de disparo:

Tipo	Relativa a	Factor	Magnitud	Ángulo	tnom.	treal	Desviación	Sobrecarga	Resultado
L1-E	50	1,071	75,00 A	n/a	30,00 ms	40,00 ms	33,33 %	No	Correcta

Estado de la prueba:

1 de 1 puntos probados.
1 puntos correctos.
0 puntos incorrectos.

Prueba correcta

DMS - Permiso de trabajo

2025-02936

Permiso	Fecha de recepción	ÁREA PROTECCIONES ZONAL METROPOLITANA	Caso
2025-02936	28/02/2025 13:33:20	SE Santa Marta / INT 12kV Alim. Satélite	30547

Operación

Tipo de permiso de trabajo	Instalación a intervenir	Sector requirente	Requerido por
CURSO FORZOSO	Protección INT 12 kV Alim Satélite	Grupo SAESA	Alex Tapia Mendoza

Trabajos a realizar

Descripción del trabajo general
Pruebas de relé de protección y pruebas efectivas de esquema de protecciones del alimentador.
Referencia

Objeto: SANTA MARTA (Subestación)

Propietario: SOCIEDAD TRANSMISORA METROPOLITANA S.A.

Jerarquía de red:

Dirección: (Area Zonal Metropolitana)

Sector afectado:

Área de cobertura: Area Zonal Metropolitana

Fuera de plazo: No
Desconexión de origen externo: No
Numero de emergencia CCT:
+56642413455

Programación de trabajo

	Fecha	Hora	Sectores sin suministro
Desde	01/03/2025	01:00:00	
Hasta	01/03/2025	05:00:00	

Modificación al esquema eléctrico: NO

Observaciones: Se realizarán pruebas de esquema de protecciones mediante maleta de pruebas y se realizarán pruebas efectivas de apertura del interruptor de cabecera del Alimentador Satélite por protección.

Condiciones y bloqueos Jefe Faena

Condición Operacional Propia

Objeto referencia	Condición	Acción a ejecutar
P1SE SANTA MARTA [12 kV]	Abierto y Bloqueado	INT 12kV Alim Satélite: Entre Desc 12kV L/BP y L/Cable. Sin tierras

Planificación de faena

N° Orden	Descripción del trabajo general	Ubicación	Responsables
1	Pruebas esquema protecciones alimentador Satélite	S/E Santa Marta, Barra 12 kV N°1	Eduardo Gajardo - Saesa Raimundo Valenzuela - Ingesat

Notas:

Evaluación de riesgos

Recursos de capital

N° Orden	Recurso
1	Perosnal movilizado Set de herramientas menores Maleta de Pruebas Omicron Notebook

Riesgo de faenas

N° Orden	Pasos secuenciales del trabajo	Riesgos asociados	Medidas de control
1	Verificación condición del interruptor y de la protección. Ejecución de Fyld Armado de esquema de pruebas Pruebas a relé de protección Pruebas efectivas al esquema de protección del alimentador	Electrocución Caídas mismo nivel Atrapamiento extremidades	Trabajo con equipo desenergizado Desplazamiento por lugares habilitados e iluminados Uso de iluminación portátil Bloqueo de puertas abiertas o mantener cerradas

Observaciones de riesgo:

Recursos humanos

Jefe de Faenas
Eduardo Jesus Gajardo Escarate950026047
Nombre Teléfono Firma

Reemplazante Autorizado JF
Raimundo Ignacio Valenzuela Pinto953274933
Nombre Teléfono Firma

Analista

Nombre Teléfono Firma

Detalle del plan

Estado de la instalación: 5. Instalación Energizada

Códigos de autorización

NºHito	Código
- -	-

Autorizaciones

Paso	Fecha	Nombre	Firma
-	-	-	-

Informe de Falla Definitivo Nº00917/2025

Pérdida de tensión en Barra Principal N°1 12 kV Subestación Santa Marta.

26 de febrero de 2025, a las 7:06 horas.

Zona: Región Metropolitana

1 Información de la empresa

Nombre empresa propietaria: Enel Distribución Chile S.A.
Rut empresa: 96.800.570-7
Representante Legal: Victor Tavera Olivos.
Dirección: Roger de Flor N°2725 Las Condes – Chile.

2 Características de la instalación donde se produjo la falla

2.1 Plan de mantenimiento
No aplica.

2.2 Vida útil del equipo
No aplica

2.3 Retraso en inversiones pactadas
En la actualidad no existen proyectos pendientes de ejecutar por parte de Enel Distribución Chile S.A.

3 Causa u origen de la falla

A las 7:06 horas del pasado miércoles 26 de febrero de 2025, se produjo la pérdida de tensión en la barra principal N°1 12 kV en subestación Santa Marta, propiedad de la empresa STM II S.A.

3.1 Estado y configuración en los momentos previos.
Esquema de operación normal.

3.2 Zona geográfica

- 13119 Maipú, Región Metropolitana de Santiago

4 Pérdidas de generación

No aplica.

5 Pérdidas de consumo

Afectación desagregada:

Subestación	Componente	Fecha Inicio	Hora Inicio	Fecha Termino	Hora Termino	Carga kW	Energía KWh	Clientes Afectados	Protecciones y/o motivo de interrupción
Santa Marta	Int. 12 kV Alim. Agua Santa	26-02-2025	7:06	26-02-2025	7:59	3.066,6	2708,8	10.493	Sin Tensión
	Int. 12 kV Alim. Campanario					3.063,7	2706,3	10.640	
	Int. 12 kV Alim. Carvallo					2.769,8	2446,6	10.132	
					8:23	131,2	168,4	480	
	Int. 12 kV Alim. Milagro				7:59	2.828,8	2498,8	42	
	Int. 12 kV Alim. Naciones					2.773,1	2449,6	3.747	
	Int. 12 kV Alim. Satelite				8:23	1.025,7	1316,3	2.259	
					8:26	893,6	1191,4	1968	
					8:30	704,7	986,5	1552	
					8:45	399,1	658,5	879	
					9:04	352,8	693,8	777	

Afectación acumulada:

Subestación	Componente	Fecha Inicio	Hora Inicio	Fecha Termino	Hora Termino	Carga kW	Energía KWh	Clientes Afectados	Protecciones y/o motivo de interrupción
Santa Marta	Int. 12 kV Alim. Agua Santa	26-02-2025	7:06	26-02-2025	7:59	3.066,6	2.708,8	10.493	Sin Tensión
	Int. 12 kV Alim. Campanario		7:06			3.063,7	2.706,3	10.640	
	Int. 12 kV Alim. Carvallo		7:06			2.901,0	2.562,6	10.612	
			7:59		8:23	131,2	52,5	480	
	Int. 12 kV Alim. Milagro		7:06		7:59	2.828,8	2.498,8	42	
	Int. 12 kV Alim. Naciones		7:06			2.773,1	2.449,6	3.747	
	Int. 12 kV Alim. Satelite		7:06		8:23	3.375,8	4.332,3	7.435	
			8:23		8:26	2.350,1	117,5	5.176	
			8:26		8:30	1.456,6	97,1	3.208	
			8:30		8:45	751,9	188,0	1.656	
			8:45		9:04	352,8	111,7	777	

El detalle de los clientes afectados (Anexo de compensaciones) será cargado a más tardar el día 25 de marzo de 2025, luego del cierre mensual del reporte de interrupciones a la SEC del mes de febrero.

6 Cronología de eventos

6.1 Eventos durante la evolución de la falla

- 26/02/2025 a las 07:06 horas se produjo la pérdida de tensión en la barra principal N°1 12 kV en subestación Santa Marta, propiedad de STM II S.A.

6.2 Acciones orientadas a la reposición del servicio y normalización de las instalaciones

- 26/02/2025 a las 07:57 horas se abre la cabecera del alimentador Satélite.
- 26/02/2025 a las 07:59 horas se cerró el interruptor 12 kV del Transformador N°1 110/12 kV en SE Santa Marta. Con esto se energizaron las cabeceras de los alimentadores Carvallo, Naciones, Milagro, Agua Santa y Campanario.
- 26/02/2025 a las 8:23 horas, se recupera la totalidad de los clientes afectados del alimentador Carvallo.
- 26/02/2025 entre las 8:23 y las 9:04 horas, se realizan maniobras con las que se recupera la totalidad de los clientes afectados del alimentador Satélite.

6.3 Registros sistema Scada

No aplica.

7 Esquemas de protección y control

7.1 Detalle de las protecciones operadas:
No aplica, protecciones operadas pertenecen a empresa externa.

7.2 Registros de falla
No aplica.

7.3 Análisis del comportamiento de los dispositivos de protección y control:
No aplica.

8 Análisis conjunto

El pasado miércoles 26 de febrero a las 7:06 horas se produjo la pérdida de tensión de la barra principal 12 kV N°1 en subestación Santa Marta (Propiedad de empresa STM II S.A.), debido a una falla en la red de distribución del alimentador Satélite.

A las 7:57 horas se abre la cabecera de dicho alimentador y posteriormente, a las 7:59 horas se energizaron los alimentadores: Carvallo, Naciones, Milagro, Agua Santa y Campanario.

A las 8:23 horas se recuperó la totalidad de los clientes afectados del alimentador Carvallo, y luego, a las 9:04, se recuperaron todos los clientes del alimentador Satélite, quedando el esquema completamente normalizado.

9 Otros antecedentes

9.1 Reiteración de la falla
No aplica.

9.2 Acciones correctivas CP
No aplica.

9.3 Acciones correctivas LP
No aplica

9.4 Código de falla

Código de Falla	1011	Desconexión debido a falla en instalaciones de terceros.
Fenómeno Físico	No aplica	No aplica
Elemento ID	No aplica	No aplica
Fenómeno eléctrico ID	No aplica	No aplica
Modo ID	No aplica	No aplica

9.5 Mantenimientos realizados en los últimos 24 meses
No aplica.

9.6 Clasificación de la falla
La contingencia es clasificada como falla externa.

9.7 Clasificación de la ubicación de acuerdo con lo indicado en el Decreto 327 del año 1997 del Ministerio de Minería, Título IX, Artículo 25.
La contingencia es clasificada como Urbana.