Estudio para análisis de falla EAF 465/2023

"Falla en línea 110 kV Río Toltén - Cunco"

Fecha de Emisión: 20-11-2023

1. Descripción pormenorizada de la perturbación

a. Fecha y Hora de la Falla

Fecha	29/10/2023
Hora	04:16
Consumos desconectados (MW)	5.85
Demanda previa del sistema (MW)	8179
Porcentaje de desconexión	0.072 %
Calificación Apagón	No aplica (porcentaje de desconexión < 10%)

b. Identificación instalación afectada

Nombre de la instalación	Línea 110 kV Río Toltén – Cunco / LT013CI1TR01----T062
Tipo de instalación	Línea de transmisión
Tensión nominal	110 kV
Segmento	Dedicado
Propietario instalación afectada	Transmisora Melipeuco S.A.
RUT	*77.509.835-k
Representante Legal	*Juan Carlos Albala
Dirección	*Camino el Alba 9500, Edificio B, Oficina 406, Las Condes

(*) Datos obtenidos desde plataforma REUC del Coordinador. Representante Legal indicado corresponde al Gerente General declarado en la mencionada plataforma.

c. Identificación del elemento fallado

Nombre del elemento fallado	Línea 110 kV Río Toltén – Cunco / LT013CI1TR01----T062
Propietario elemento fallado	Transmisora Melipeuco S.A.
RUT	*77.509.835-k
Representante Legal	*Juan Carlos Albala
Dirección	*Camino el Alba 9500, Edificio B, Oficina 406, Las Condes

(*) Datos obtenidos desde plataforma REUC del Coordinador. Representante Legal indicado corresponde al Gerente General declarado en la mencionada plataforma.

d. Origen y causa de la falla

Se produjo un cortocircuito bifásico en la línea 110 kV Río Toltén – Cunco, redundando en su desconexión forzada por operación de los interruptores de sus extremos mediante la función de distancia (en el caso del extremo Tap Off Río Toltén) y diferencial de línea (en el caso del extremo Cunco).

El origen de la desconexión forzada corresponde a la caída de una rama de árbol sobre la línea, con ocasión de fuerte viento en la zona.

d.2 Fenómeno Físico:

ARB2: Caída de árbol sobre la línea o instalación.

A continuación, se detalla el envío por parte de CGE Transmisión S.A. de los antecedentes solicitados por la Resolución Exenta N°30.989 de la Superintendencia de Electricidad y Combustibles (SEC), para el Fenómeno Físico identificado:

Probatorios	Enviado por Transmisora Melipeuco S.A. (sí/no)
Registro fotográfico con fecha, hora y coordenadas UTM del punto de falla	Sí
Señalar distancia entre la línea y los árboles del sector donde se produce el contacto con los conductores	No
Especificar el tipo de vegetación que provoca el contacto (gancho, rama, etc.).	Sí

d.3 Reiteración:

Reiteración Fenómeno Físico en la instalación afectada: Esta instalación ha sido afectada por el mismo fenómeno físico, durante los últimos 24 meses móviles (EAF 035/2022, EAF 164/2022, EAF 200/2022 y EAF 460/2023).

Reiteración Fenómeno Físico en instalaciones del mismo propietario: Se han producido 4 fallas en instalaciones del mismo propietario con el mismo fenómeno físico, durante los últimos 24 meses móviles.

FALLA_ID	NOMBRE_FALLA	FECHA_FALLA	ACCIONES_CORRECTIVAS
EAF 035/2022	Falla en línea 110 kV Río Toltén – Cunco	01-02-2022	La empresa Transmisora Valle Allipén S.A. señala: *"Mantener constante supervisión y chequeos periódicos la línea 110 kV Tap Off Río Toltén - Cunco y equipos de las instalaciones donde ocurrió la falla para alertar a las autoridades competentes este tipo de trabajos que involucran riesgo hacia los activos de Transmisora Valle Allipén, producto de realizarse por terceras personas, donde se presume que para tales efectos los mismos no se encuentran calificados".*
EAF 164/2022	Falla en línea 110 kV Tap Off Río Toltén - Cunco	26-04-2022	No se indican.
EAF 200/2022	Falla en la línea 110 kV Río Toltén - Cunco	25-05-2022	La empresa Transmisora Melipeuco S.A. indica lo siguiente: *"Es importante señalar que existe un proyecto de mejoramiento de fajas para mayor seguridad de la línea para buen servicio de nuestra empresa TRANSMISORA MELIPEUCO."* La empresa STS S.A. indica lo siguiente: *"Sistema Transmisión del Sur S.A. programará revisión del enlace de comunicación con la subestación Cunco para determinar cuál fue la causa de la pérdida de comunicación al momento del evento."* La empresa Eléctrica Carén S.A. indica lo siguiente: *"Por ser la salida intempestiva de central Carilafquén y Malalcahuello por falla en instalaciones de terceros, este ítem no aplica para ambas centrales".*

FALLA_ID	NOMBRE_FALLA	FECHA_FALLA	ACCIONES_CORRECTIVAS
EAF 460/2023	Falla en línea 110 kV Río Toltén - Cunco	28-10-2023	La empresa Transmisora Melipeuco S.A. señala: *"Realizar tareas de poda y roce en el sector afectado de forma inmediata.* *Incorporación de uso de dron profesional para inspecciones en sectores críticos".* *"Mantener programa de mantención de franja a lo largo de la línea 1x110 kV Melipeuco - Río Toltén (roce, poda, y tala controlada).* *Mantener programa de inspecciones visuales a lo largo de la línea 1x110 kV Melipeuco - Río Toltén".*

Cantidad de fallas (sin importar Fenómeno Físico) en la misma instalación: Se han producido 7 fallas en la misma instalación afectada, durante los últimos 24 meses móviles (EAF 035/2022, EAF 164/2022, EAF 200/2022, EAF 055/2023, EAF 059/2023, EAF 325/2023 y EAF 460/2023).

d.4 Fenómeno eléctrico

DI21: Distancia (admitancia, impedancia o reactancia).

e. Detalles de la instalación, equipo o elemento donde se produjo la falla

El elemento donde se produjo la falla que dio origen a la desconexión forzada corresponde los conductores de la línea 110 kV Río Toltén – Cunco, específicamente entre las estructuras 452B y 453. Sus características son las siguientes:

- Conductor: AAAC Greely
- Estructuras: Hormigón armado, 18 metros de altura.
- Cable de guardia: OPGW
- Puesta en servicio: 2016
- Plan de mantenimiento: Inspecciones visuales, roce, poda y tala controlada.

La empresa Transmisora Melipeuco S.A. señala, respecto del tramo donde se presentó la falla, que la última inspección visual fue realizada en agosto 2023 y el último desbroce de franja en enero 2023.

f. Ubicación urbana o rural según DS 327/1997

La empresa Eléctrica de la Frontera S.A. señala la calificación de densidad por comuna:

- Comunas de Cunco, Lonquimay, Melipeuco, Padres de las Casas y Vilcún: Muy baja.
- Comuna de Freire: Baja.

g. Proposición del propietario respecto del origen de la falla

Fuerza mayor o caso fortuito.

h. Comuna donde se presenta la falla

09103: Cunco.

i. Fecha de entrega de la información al Coordinador

Coordinado	Informe de 48 horas (31-10-2023)	Informe de 5 días (07-11-2023)
Empresa Eléctrica Carén S.A.	29-10-2023	06-11-2023
(*) Empresa Eléctrica de la Frontera S.A.	29-10-2023	02-11-2023

(#) Sistema de Transmisión del Sur S.A.	29-10-2023	05-11-2023
Transmisora Melipeuco S.A.	29-10-2023	07-11-2023

(*) en adelante, e indistintamente, "Frontel S.A.".
(#) en adelante, e indistintamente, "STS S.A.".

2. Descripción del equipamiento afectado

a. Sistema de Generación

Central	Unidad	Pérdida de Generación (MW)	H. Desconexión	H. Normalización
Carilafquén	U1 y U2	13.00	04:16	12:25
Malalcahuello	U1 y U2	7.60	04:16	12:28

Total: 20.60 MW

- Los montos y horarios señalados corresponden a lo informado por la empresa Eléctrica Carén S.A.

b. Sistema de Transmisión

Elemento Afectado	Segmento	Tramo	Hora Desc.	Hora Norm.
110 kV Río Toltén - Cunco	Dedicado	-	04:16	10:43

Los horarios señalados corresponden a lo informado por las empresas STS S.A. y Transmisora Melipeuco S.A.

c. Consumos

Sub-Estación	Alimentador / Paño	Comuna(s)	Pérdida de Consumo (MW)	% consumo pre-falla	Clientes Afectados	H. Desc.	H.Disp.	H. Norm.
Cunco	San Ramón / E1	Padre de las Casas	0.23	0.003	51	4:16	10:51	4:34
Cunco	San Ramón / E1	Freire	0.35	0.004	1342	4:16	10:51	4:38
Cunco	San Ramón / E1	Cunco	0.87	0.011	1933	4:16	10:51	4:39
Cunco	San Ramón / E1	Vilcún	0.00	0.000	1	4:16	10:51	4:39
Cunco	Las Hortensias / E2	Melipeuco	0.16	0.002	1	4:16	10:51	4:42
Cunco	Las Hortensias / E2	Cunco	1.56	0.019	4474	4:16	10:51	4:43
Cunco	Las Hortensias / E2	Melipeuco	2.28	0.028	2599	4:16	10:51	4:45
Cunco	Las Hortensias / E2	Melipeuco	0.14	0.002	1	4:16	10:51	4:46
Cunco	Las Hortensias / E2	Lonquimay	0.26	0.003	728	4:16	10:51	4:50
		Total:	**5.85 MW**	**0.072 %**	**11130**			

- Los montos y horarios señalados corresponden a lo informado por la empresa Frontel S.A.

3. Estimación de la energía no suministrada

S/E	Alimentador / Paño	Empresa	Tipo de Cliente	Pérdida de Consumo (MW)	Tiempo Indisp. (h)	Tiempo Desc. (h)	ENS (MWh)
Cunco	San Ramón / E1	Frontel	Regulado	0.23	6.58	0.30	0.1

Cunco	San Ramón / E1	Frontel	Regulado	0.35	6.58	0.37	0.1
Cunco	San Ramón / E1	Frontel	Regulado	0.87	6.58	0.38	0.3
Cunco	San Ramón / E1	Frontel	Regulado	0.00	6.58	0.38	0.0
Cunco	Las Hortensias / E2	Frontel	Regulado	0.16	6.58	0.43	0.1
Cunco	Las Hortensias / E2	Frontel	Regulado	1.56	6.58	0.45	0.7
Cunco	Las Hortensias / E2	Frontel	Regulado	2.28	6.58	0.48	1.1
Cunco	Las Hortensias / E2	Frontel	Regulado	0.14	6.58	0.50	0.1
Cunco	Las Hortensias / E2	Frontel	Regulado	0.26	6.58	0.57	0.1

Clientes Regulados : 2.6 MWh

Clientes Libres : MWh

Total : 2.6 MWh

- Los montos señalados corresponden a lo informado por la empresa Frontel S.A.

- Curva de recuperación esperada v/s recuperación real.

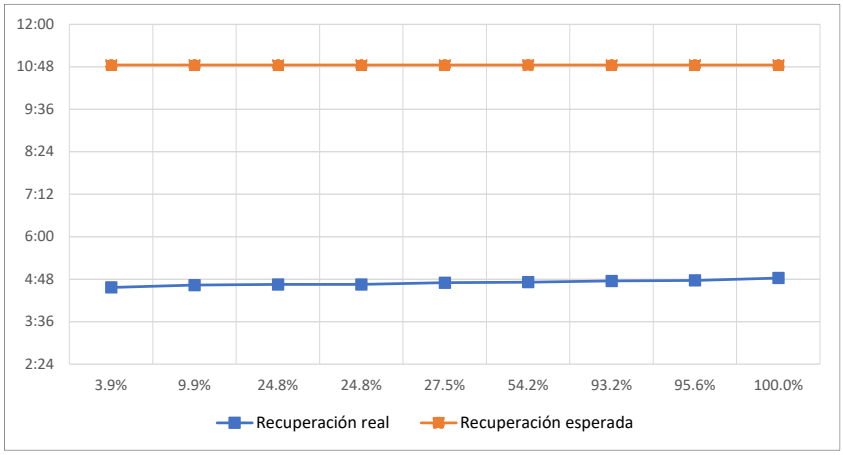

Las diferencias entre el horario de recuperación real y el horario de disponibilidad de las barras primarias respectivas para recuperar los consumos afectados responden a traspasos de carga a través de redes de media tensión.

- Velocidad promedio de recuperación.

Rango	Potencia (MW)	Tiempo recuperación (h)	Velocidad de recuperación (MW/h)
Primer 80 %	4.68	0.48	9.75
Último 20 %	1.17	0.57	2.05
100 % Total	5.85	0.57	10.26

4. Descripción de las configuraciones en los momentos previo y posterior a la falla

Demanda del sistema previo a la falla: 8179 MW.

Regulación de Frecuencia

Control distribuido de frecuencia en el Sistema Eléctrico Nacional, previo a la falla, mediante las centrales: Angamos (ANG1 y ANG2), Cipreses (U1 y U3), Cochrane (CCH1 y CCH2), Guacolda (U1 y U3), Nehuenco (TG2+TV2), Pehuenche (U1), Ralco (U1 y U2) y Rapel (U1).

Operación Programada

En Anexo Nº1 se adjunta el detalle de la generación programada para el día 29 de octubre de 2023.

Operación Real

En Anexo Nº2 se adjunta el detalle de la generación real del día 29 de octubre de 2023.

Movimiento de centrales e informe diario del CDC

En Anexo Nº3 se presenta el detalle del Movimiento de Centrales e Informe Diario del CDC para el día 29 de octubre de 2023.

Mantenimientos

En Anexo Nº4 se presenta el detalle de los mantenimientos programados y forzados para el día 29 de octubre de 2023.

Estado y configuración previo a la falla

Previo a la falla, las instalaciones de transmisión operaban de forma normal.

Otros antecedentes relevantes

Otros antecedentes presentados por el Coordinador:

La empresa Eléctrica Carén S.A. remitió, anexo a su Informe de Falla, el registro de un relé Siemens 7SR12. La empresa no se refiere en el cuerpo del mencionado informe a este registro. Se presume correspondería al paño L10 de S/E Carén Bajo.

Acciones preventivas y/o correctivas

a) La instalación afectada no cuenta con auditorías, planes de acción u otro tipo de mantenimientos en curso.

b) Acciones correctivas a corto plazo:

La empresa Transmisora Melipeuco S.A. señala:

- *"Realizar tareas de poda y roce en el sector afectado de forma inmediata.*
- *Incorporación de uso de dron profesional para inspecciones en sectores críticos".*

c) Acciones correctivas a largo plazo:

La empresa Transmisora Melipeuco S.A. señala:

- *"Mantener programa de mantención de franja a lo largo de la línea 1x110 kV Melipeuco - Río Toltén (roce, poda, y tala controlada).*
- *Mantener programa de inspecciones visuales a lo largo de la línea 1x110 kV Melipeuco - Río Toltén".*

Diagrama simplificado de las instalaciones previo a la falla

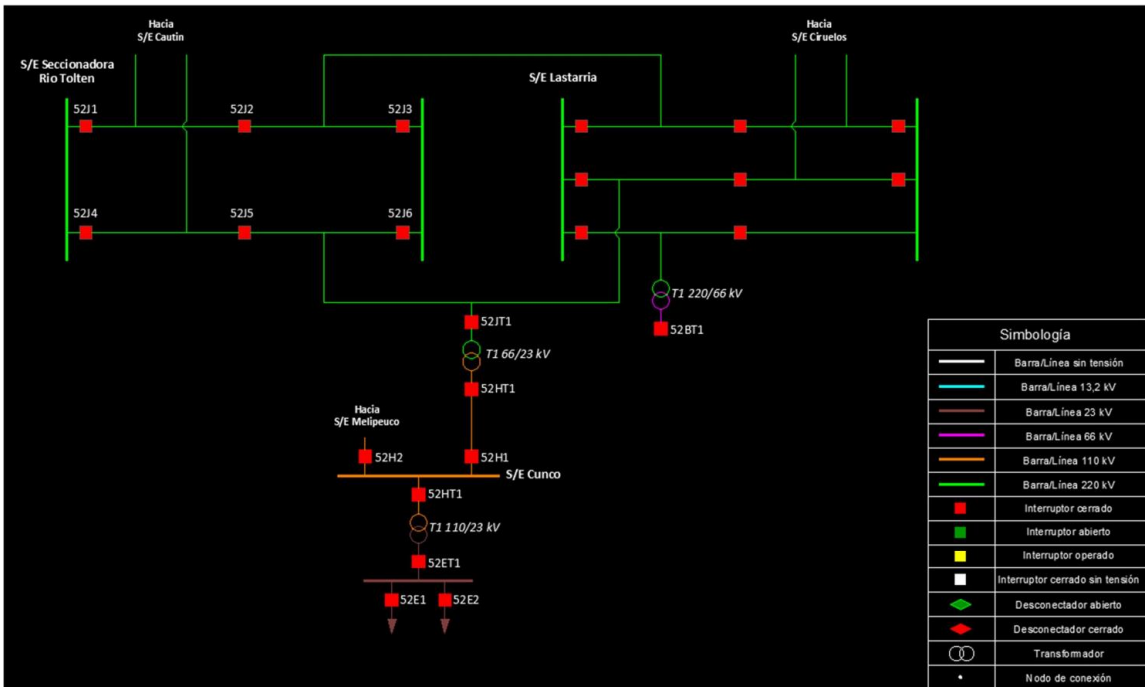

5. Cronología de eventos y la descripción de las causas de los eventos

Hora	Involucrado	Evento
04:16	Transmisora Melipeuco	Apertura automática del interruptor 52H1 de S/E Tap Off Río Toltén, por operación de su función de distancia de fase en zona 1.
04:16+	STS	Apertura automática del interruptor 52H1 de S/E Cunco, por operación de su función diferencial de línea.
04:16++	Eléctrica Carén	Desconexión forzada de las unidades generadoras de las centrales Carilafquén y Malalcahuello.

- Los horarios señalados corresponden a lo informado por las empresas Eléctrica Carén S.A., STS S.A. y Transmisora Melipeuco S.A.

6. Normalización del servicio

Fecha	Involucrado	Hora	Acción
29/10/2023	STS	04:18	Apertura del interruptor 52E1 de S/E Cunco, correspondiente al alimentador San Ramón.
29/10/2023	STS	04:19	Apertura del interruptor 52ET1 de S/E Cunco, correspondiente a la barra 23 kV de la S/E.
29/10/2023	STS	04:33	Cierre del interruptor 52E1 de S/E Cunco para energizar servicios auxiliares de la S/E.
29/10/2023	Frontel	04:34	Frontel informa recuperados 0.23 MW de consumos afectados en el alimentador San Ramón de S/E Cunco.
29/10/2023	Frontel	04:38	Frontel informa recuperados 0.35 MW adicionales de los consumos afectados en el alimentador San Ramón de S/E Cunco.
29/10/2023	Frontel	04:39	Frontel informa recuperados 0.87 MW adicionales de los consumos afectados en el alimentador San Ramón de S/E Cunco.

29/10/2023	Frontel	04:39	Frontel informa recuperada la totalidad de los consumos afectados en el alimentador San Ramón de S/E Cunco.
29/10/2023	Frontel	04:42	Frontel informa recuperados 0.16 MW adicionales de los consumos afectados en el alimentador Las Hortensias de S/E Cunco.
29/10/2023	Frontel	04:43	Frontel informa recuperados 1.56 MW adicionales de los consumos afectados en el alimentador Las Hortensias de S/E Cunco.
29/10/2023	Frontel	04:45	Frontel informa recuperados 2.28 MW adicionales de los consumos afectados en el alimentador Las Hortensias de S/E Cunco.
29/10/2023	Frontel	04:46	Frontel informa recuperados 0.14 MW adicionales de los consumos afectados en el alimentador Las Hortensias de S/E Cunco.
29/10/2023	Frontel	04:50	Frontel informa recuperada la totalidad de los consumos afectados en el alimentador Las Hortensias de S/E Cunco.
29/10/2023	Transmisora Melipeuco	07:30	Personal en terreno inicia recorrido de la línea.
29/10/2023	Transmisora Melipeuco	08:30	Personal en terreno llega al punto de falla.
29/10/2023	Transmisora Melipeuco	09:50	Apertura del interruptor 52E1 de S/E Melipeuco, correspondiente a la línea 23 kV Melipeuco – Carén Bajo.
29/10/2023	Transmisora Melipeuco	09:52	Apertura del interruptor 52H1 de S/E Melipeuco, correspondiente a la línea 110 kV Cunco – Melipeuco.
29/10/2023	Transmisora Melipeuco	10:41	Cierre del interruptor 52H1 de S/E Tap Off Río Toltén, energizando en vacío la línea 110 kV Río Toltén – Cunco.
29/10/2023	STS	10:43	Cierre del interruptor 52H1 de S/E Cunco, energizando en vacío el transformador 110/23 kV de S/E Cunco y energizando en vacío la línea 110 kV Cunco – Melipeuco.
29/10/2023	STS	10:50	Apertura del interruptor 52E1 de S/E Cunco, correspondiente al alimentador San Ramón.
29/10/2023	STS	10:51	Apertura del interruptor 52E2 de S/E Cunco, correspondiente al alimentador Las Hortensias.
29/10/2023	STS	10:51	Cierre del interruptor 52ET1 de S/E Cunco, energizando la barra 23 kV de la S/E en vacío.
29/10/2023	Transmisora Melipeuco	10:51	Cierre del interruptor 52H1 de S/E Melipeuco, energizando en vacío el transformador 110/23 kV de la S/E.
29/10/2023	Transmisora Melipeuco	10:51	Cierre del interruptor 52E1 de S/E Melipeuco, energizando en vacío la línea 23 kV Melipeuco – Carén Bajo y la S/E Carén Bajo (salvo las unidades generadoras de las centrales Carilafquén y Malalcahuello).
29/10/2023	STS	10:52	Cierre del interruptor 52E2 de S/E Cunco, correspondiente al alimentador Las Hortensias.
29/10/2023	STS	10:53	Cierre del interruptor 52E1 de S/E Cunco, correspondiente al alimentador San Ramón.
29/10/2023	Eléctrica Carén	12:25	Central Carilafquén queda sincronizada al sistema eléctrico.
29/10/2023	Eléctrica Carén	12:28	Central Malalcahuello queda sincronizada al sistema eléctrico.

- Las horas y fechas señaladas corresponden a lo informado por las empresas Eléctrica Carén S.A., Eléctrica de la Frontera S.A., STS S.A. y Transmisora Melipeuco S.A.

7. Análisis de las causas de la falla y de la actuación de los dispositivos de protección y control

Se produjo un cortocircuito bifásico en la línea 110 kV Río Toltén – Cunco, redundando en su desconexión forzada por operación de los interruptores de sus extremos mediante la función de distancia (en el caso del extremo Tap Off Río Toltén) y diferencial de línea (en el caso del extremo Cunco).

El origen de la desconexión forzada corresponde a la caída de una rama de árbol sobre la línea, con ocasión de fuerte viento en la zona.

A raíz de lo sucedido, se produjo la pérdida de 5.85 MW de consumos en S/E Cunco.

Operación de protecciones del paño H1 de S/E Tap Off Río Toltén

El paño H1 de S/E Tap Off Río Toltén, correspondiente a la línea 110 kV Río Toltén - Cunco, posee un doble esquema de protección implementado en relés Siemens 7SL87, los cuales poseen, entre otras, función diferencial de línea (87L), de distancia de fase y residual (21/21N) y direccional de sobrecorriente residual (67N). Los ajustes de estas protecciones se pueden encontrar en la plataforma Infotécnica.

Ante el evento bajo análisis, operaron ambos sistemas de forma instantánea, resultando en una operación del esquema (tiempo de protecciones más tiempo de apertura del interruptor) en torno a 60 ms. A continuación, sólo se analiza el desempeño del sistema 1, puesto que el sistema 2 se comportó de forma similar.

Registros del sistema 1 de protección, Siemens 7SA87, paño H1 de S/E Río Toltén:

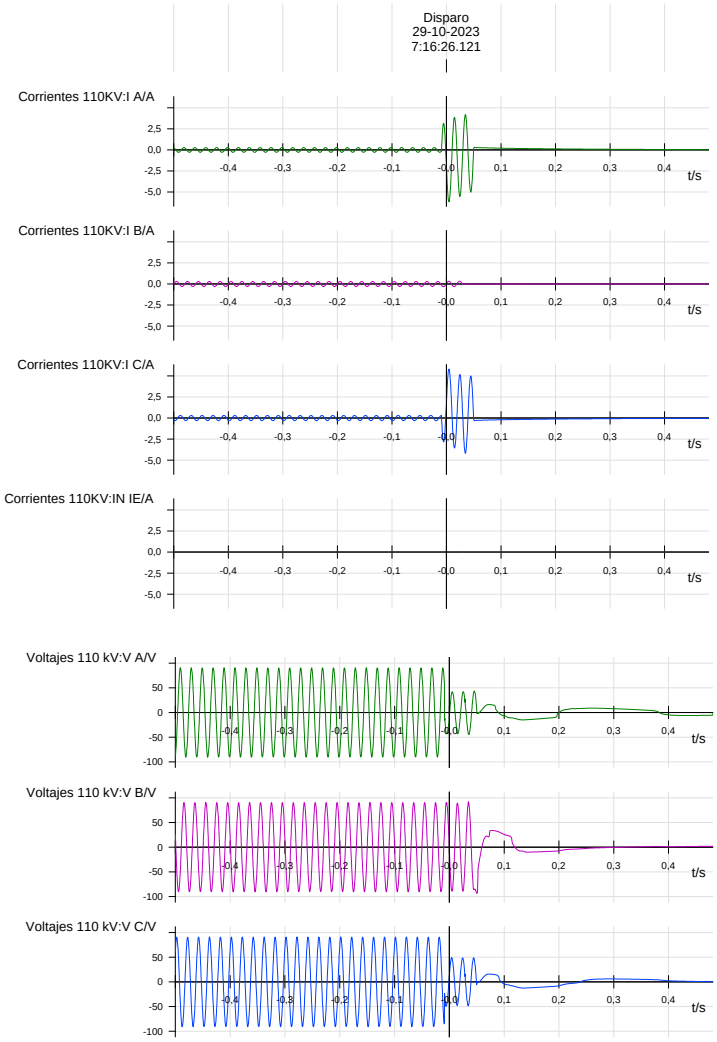

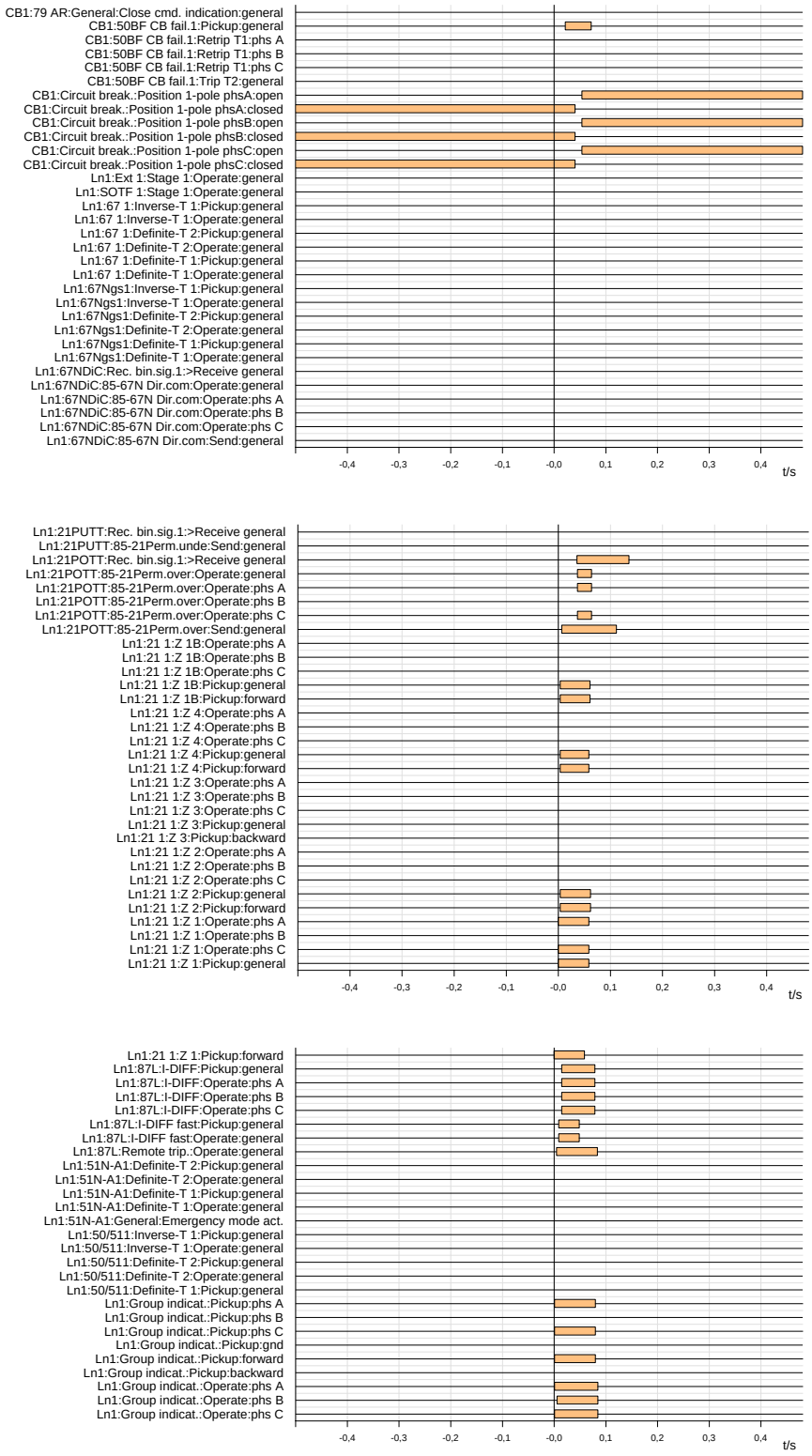

Se observan sobrecorrientes en las fases A y C, con amplitudes en torno a 5 kA y desplazadas en 180 grados. Asimismo, las tensiones de las mencionadas fases exhiben un notorio detrimento. Por lo tanto, habría ocurrido una falla bifásica aislada de tierra. El tiempo total de la operación del esquema se estima en 60 ms.

El registro de señales digitales muestra que la función de distancia de fase operó en zona 1 (señales

"Ln1:21 1:Z 1:Operate:phs A" y "Ln1:21 1:Z 1:Operate:phs C"). Unos cuantos milisegundos después operó la función diferencial de línea (señal "Ln1:87L:I-DIFF fast:Operate:general"). También se observa el envío de aceleración hacia el extremo remoto (señal "Ln1:21POTT:85-21Perm.over:Send:general") en el contexto del esquema POTT asociado a la función de distancia. El esquema POTT se completa al recibir aceleración desde el extremo remoto (señal "Ln1:21POTT:Rec. bin.sig.1:>Receive general"), operando al instante (señal "Ln1:21POTT:85-21Perm.over:Operate:phs A" y "Ln1:21POTT:85-21Perm.over:Operate:phs C").

Time stamp	Relative time	Entry number	Functions structure	Name	Value	Cause
29.10.2023 07:16:26.121 (65)			Fault log			
29.10.2023 07:16:26.257	00:00:00:00.136	65	Line 1:85-21Perm.overr.:Rec. bin.sig.1	>Receive general	off	Data change
29.10.2023 07:16:26.257	00:00:00:00.136	64	Alarmas	Rx 85A	off	Data change
29.10.2023 07:16:26.257	00:00:00:00.136	63	Line 1:85-21Perm.overr.:Rec. bin.sig.1	>Receive phs A	off	Data change
29.10.2023 07:16:26.257	00:00:00:00.136	62	Line 1:85-21Perm.overr.:Rec. bin.sig.1	>Receive phs B	off	Data change
29.10.2023 07:16:26.257	00:00:00:00.136	61	Line 1:85-21Perm.overr.:Rec. bin.sig.1	>Receive phs C	off	Data change
29.10.2023 07:16:26.247	00:00:00:00.126	60	Line 1:Fault locator	Fault loop	CA	Data update
29.10.2023 07:16:26.247	00:00:00:00.126	59	Line 1:Fault locator	Fault distance in %	15.4 %	Data update
29.10.2023 07:16:26.247	00:00:00:00.126	58	Line 1:Fault locator	Fault distance	7.7 km	Data update
29.10.2023 07:16:26.247	00:00:00:00.126	57	Line 1:Fault locator	Fault reactance sec.	1.708 Ω	Data update
29.10.2023 07:16:26.247	00:00:00:00.126	56	Line 1:Fault locator	Fault resistance sec.	0.701 Ω	Data update
29.10.2023 07:16:26.247	00:00:00:00.126	55	Line 1:Fault locator	Fault reactance prim.	2.846 Ω	Data update
29.10.2023 07:16:26.247	00:00:00:00.126	54	Line 1:Fault locator	Fault resistance prim.	1.169 Ω	Data update
29.10.2023 07:16:26.233	00:00:00:00.112	53	Line 1:85-21Perm.overr.:85-21Perm.over	Send	off	Data change
29.10.2023 07:16:26.223	00:00:00:00.102	52	Circuit breaker 1:50BF CB fail.1	>Start 3-pole	off	Data change
29.10.2023 07:16:26.209	00:00:00:00.088	51	Alarmas	Trip 87L S2	off	Data change
29.10.2023 07:16:26.206	00:00:00:00.085	50	Circuit breaker 1:Circuit break.	Trip/open cmd. 3-pole	off	Data change
29.10.2023 07:16:26.205	00:00:00:00.084	49	Line 1:87 Line diff. prot.:Remote trip.	Operate	off	Data change
29.10.2023 07:16:26.200	00:00:00:00.079	48	Line 1:87 Line diff. prot.:I-DIFF	Operate	off	Data change
29.10.2023 07:16:26.200	00:00:00:00.079	47	Line 1:87 Line diff. prot.:I-DIFF	Pickup	off	Data change
29.10.2023 07:16:26.193	00:00:00:00.072	46	Circuit breaker 1:50BF CB fail.1	Pickup	off	Data change
29.10.2023 07:16:26.186	00:00:00:00.065	45	Circuit breaker 1:79 Auto. reclosing:General	>Gen. pickup for start	off	Data change
29.10.2023 07:16:26.186	00:00:00:00.065	44	Circuit breaker 1:79 Auto. reclosing:General	>Trip 1-pole for start	off	Data change
29.10.2023 07:16:26.186	00:00:00:00.065	43	Circuit breaker 1:79 Auto. reclosing:General	>Trip 3-pole for start	off	Data change
29.10.2023 07:16:26.186	00:00:00:00.065	42	Alarmas	79 Habilitada	off	Data change
29.10.2023 07:16:26.185	00:00:00:00.064	41	Line 1:85-21Perm.overr.:85-21Perm.over	Operate	off	Data change
29.10.2023 07:16:26.183	00:00:00:00.062	40	Line 1:21 Distance prot. 1:Group indicat.	Selected loop CA	off	Data change
29.10.2023 07:16:26.183	00:00:00:00.062	39	Line 1:21 Distance prot. 1:Group indicat.	Pickup	off	Data change
29.10.2023 07:16:26.180	00:00:00:00.059	38	Line 1:21 Distance prot. 1:Z 1	Operate	off	Data change
29.10.2023 07:16:26.174	00:00:00:00.053	37	Alarmas	89H1-2 Abierto	on	Data change
29.10.2023 07:16:26.174	00:00:00:00.053	36	Alarmas	52H1 Fase 3 Abierto	on	Data change
29.10.2023 07:16:26.174	00:00:00:00.053	35	Alarmas	52H1 Fase 2 Abierto	on	Data change
29.10.2023 07:16:26.173	00:00:00:00.053	34	Alarmas	52H1 Fase 1 Abierto	on	Data change

29.10.2023 07:16:26.170	00:00:00:00.049	33	Line 1:87 Line diff. prot.:I-DIFF fast	Operate	off	Data change
29.10.2023 07:16:26.170	00:00:00:00.049	32	Line 1:87 Line diff. prot.:I-DIFF fast	Pickup	off	Data change
29.10.2023 07:16:26.161	00:00:00:00.040	31	Alarmas	52H1 Fase 3 Cerrado	off	Data change
29.10.2023 07:16:26.161	00:00:00:00.040	30	Alarmas	52H1 Fase 2 Cerrado	off	Data change
29.10.2023 07:16:26.160	00:00:00:00.040	29	Alarmas	52H1 Fase 1 Cerrado	off	Data change
29.10.2023 07:16:26.158	00:00:00:00.037	28	Line 1:85-21Perm.overr.:85-21Perm.over	Operate	phs A phs C	Data change
29.10.2023 07:16:26.158	00:00:00:00.037	27	Circuit breaker 1:50BF CB fail.1	>Start 3-pole	on	Data change
29.10.2023 07:16:26.157	00:00:00:00.036	26	Line 1:85-21Perm.overr.:Rec. bin.sig.1	>Receive general	on	Data change
29.10.2023 07:16:26.157	00:00:00:00.036	25	Alarmas	Rx 85A	on	Data change
29.10.2023 07:16:26.157	00:00:00:00.036	24	Line 1:85-21Perm.overr.:Rec. bin.sig.1	>Receive phs A	on	Data change
29.10.2023 07:16:26.157	00:00:00:00.036	23	Line 1:85-21Perm.overr.:Rec. bin.sig.1	>Receive phs B	on	Data change
29.10.2023 07:16:26.157	00:00:00:00.036	22	Line 1:85-21Perm.overr.:Rec. bin.sig.1	>Receive phs C	on	Data change
29.10.2023 07:16:26.143	00:00:00:00.022	21	Circuit breaker 1:Circuit break.	Break.-current phs C	2082 A	Data update
29.10.2023 07:16:26.143	00:00:00:00.022	20	Circuit breaker 1:Circuit break.	Break.-current phs B	138 A	Data update
29.10.2023 07:16:26.143	00:00:00:00.022	19	Circuit breaker 1:Circuit break.	Break.-current phs A	2218 A	Data update
29.10.2023 07:16:26.143	00:00:00:00.022	18	Circuit breaker 1:50BF CB fail.1	Pickup	phs A phs C	Data change
29.10.2023 07:16:26.136	00:00:00:00.015	17	Line 1:87 Line diff. prot.:I-DIFF	Operate	phs A phs B phs C	Data change
29.10.2023 07:16:26.136	00:00:00:00.015	16	Line 1:87 Line diff. prot.:I-DIFF	Pickup	phs A phs C	Data change
29.10.2023 07:16:26.130	00:00:00:00.009	15	Circuit breaker 1:79 Auto. reclosing:General	>Gen. pickup for start	on	Data change
29.10.2023 07:16:26.130	00:00:00:00.009	14	Circuit breaker 1:79 Auto. reclosing:General	>Trip 1-pole for start	on	Data change
29.10.2023 07:16:26.130	00:00:00:00.009	13	Circuit breaker 1:79 Auto. reclosing:General	>Trip 3-pole for start	on	Data change
29.10.2023 07:16:26.130	00:00:00:00.009	12	Alarmas	79 Habilitada	on	Data change
29.10.2023 07:16:26.130	00:00:00:00.009	11	Alarmas	Trip 87L S2	on	Data change
29.10.2023 07:16:26.130	00:00:00:00.009	10	Line 1:87 Line diff. prot.:I-DIFF fast	Operate	phs A phs B phs C	Data change
29.10.2023 07:16:26.130	00:00:00:00.009	9	Line 1:87 Line diff. prot.:I-DIFF fast	Pickup	phs A phs C	Data change
29.10.2023 07:16:26.128	00:00:00:00.007	8	Line 1:85-21Perm.overr.:85-21Perm.over	Send	phs A phs C	Data change
29.10.2023 07:16:26.128	00:00:00:00.007	7	Line 1:21 Distance prot. 1:Group indicat.	Selected loop CA	on forward	Data change
29.10.2023 07:16:26.128	00:00:00:00.007	6	Line 1:21 Distance prot. 1:Group indicat.	Pickup	phs A phs C forward	Data change
29.10.2023 07:16:26.126	00:00:00:00.005	5	Line 1:87 Line diff. prot.:Remote trip.	Operate	phs A phs B phs C	Data change
29.10.2023 07:16:26.122	00:00:00:00.001	4	Circuit breaker 1:Circuit break.	Definitive trip	on	Data change
29.10.2023 07:16:26.122	00:00:00:00.001	3	Circuit breaker 1:Circuit break.	Trip/open cmd. 3-pole	on	Data change
29.10.2023 07:16:26.121	00:00:00:00.000	2	Line 1:21 Distance prot. 1:Z 1	Operate	phs A phs C	Data change
29.10.2023 07:16:26.121	00:00:00:00.000	1	Recording:Fault recorder:Control	Fault number	33	Data change

El registro secuencial de eventos permite calcular el tiempo de apertura del interruptor 52H1 de S/E Tap Off Río Toltén, el cual se estima en 52 ms (calculados a partir de los eventos 4, 34, 35 y 36).

<u>Operación de protecciones del paño H1 de S/E Cunco</u>

El paño H1 de S/E Cunco, correspondiente a la línea 110 kV Río Toltén - Cunco, posee un doble esquema de protección implementado en relés Siemens 7SL87, los cuales poseen, entre otras, función diferencial de línea (87L), de distancia de fase y residual (21/21N) y direccional de sobrecorriente residual (67N). Los ajustes de estas protecciones se pueden encontrar en la plataforma Infotécnica.

Ante el evento bajo análisis, operaron ambos sistemas de forma instantánea, resultando en una operación del esquema (tiempo de protecciones más tiempo de apertura del interruptor) en torno a 60 ms. A continuación, sólo se analiza el desempeño del sistema 1, puesto que el sistema 2 se comportó de forma similar.

<u>Registros del sistema 1 de protección, Siemens 7SA87, paño H1 de S/E Cunco:</u>

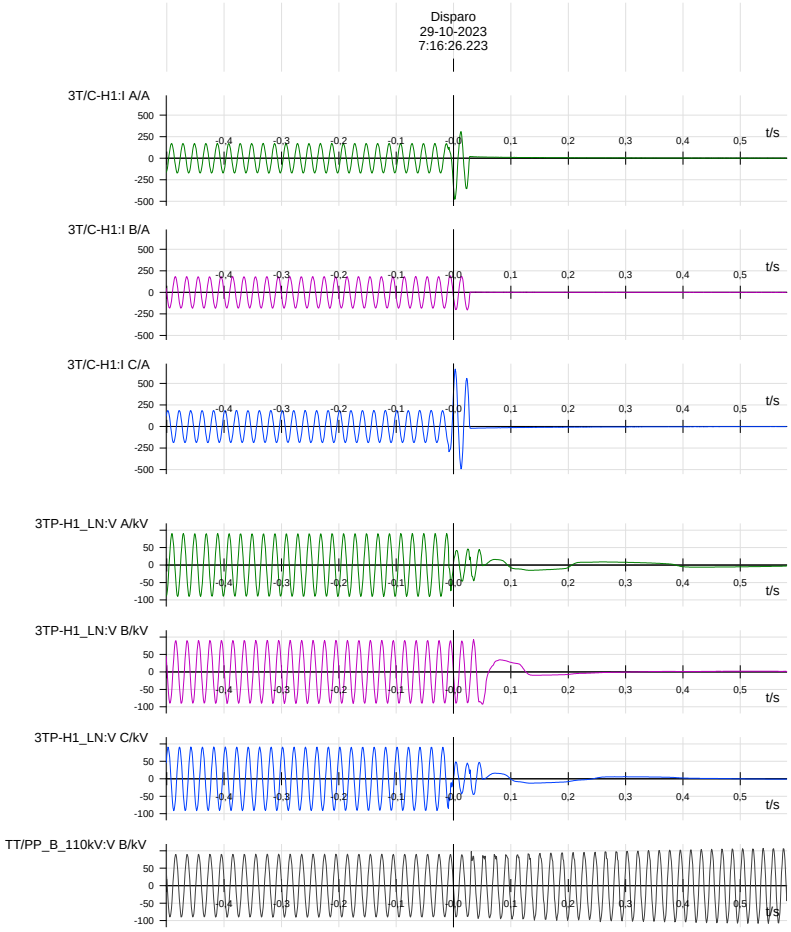

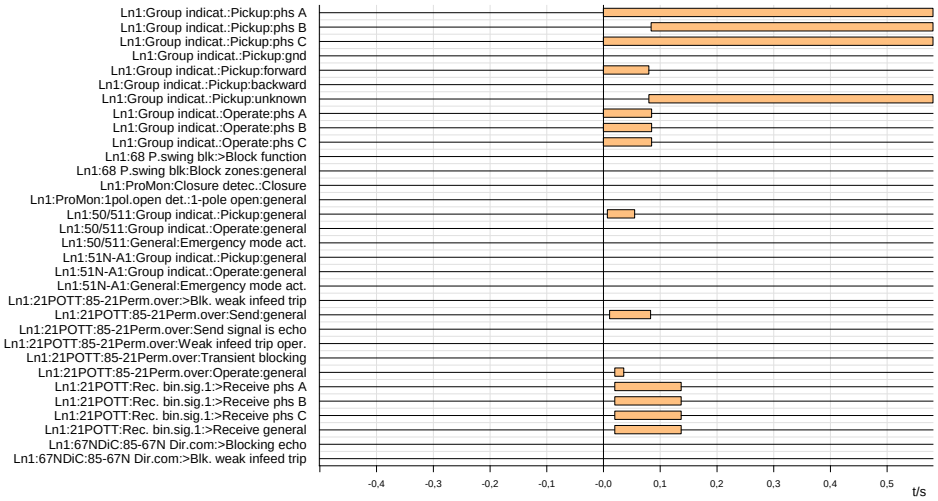

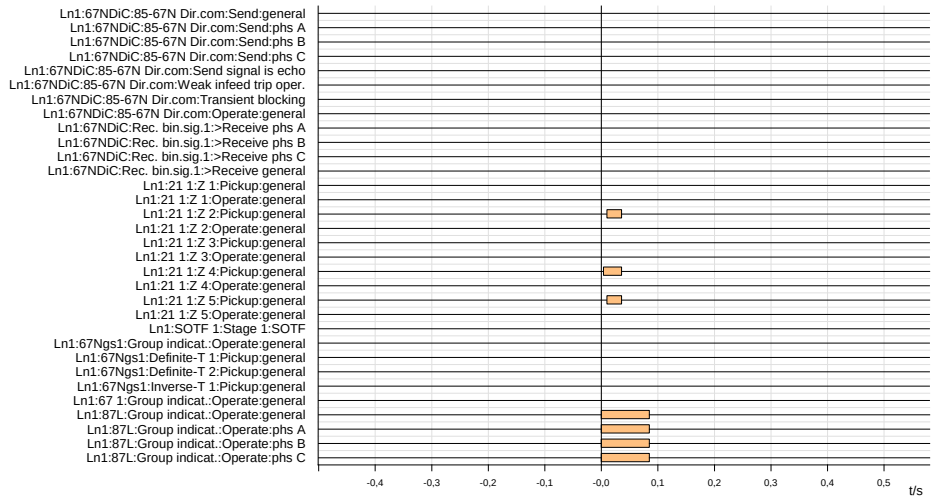

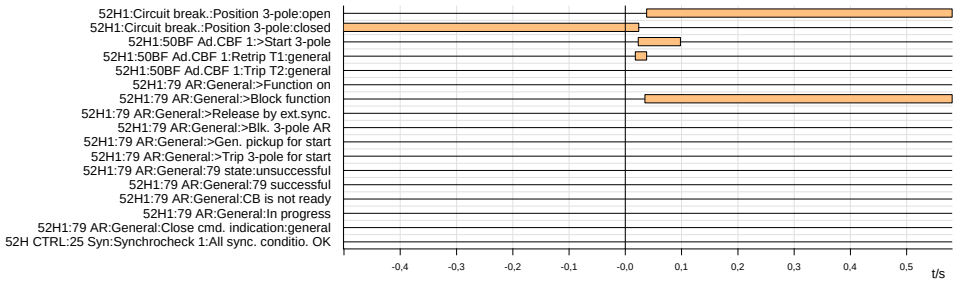

Se observan sobrecorrientes en las fases A y C, con amplitudes moderadas, por corresponder S/E Cunco al extremo débil de la línea, en torno a 0.5 kA y desplazadas en 180 grados. Asimismo, las tensiones de las mencionadas fases exhiben un notorio detrimento. Por lo tanto, habría ocurrido una falla bifásica aislada de tierra. El tiempo total de la operación del esquema se estima en 30 ms.

El registro de señales digitales muestra que operó la función diferencial de línea (señal “Ln1:87L:Group indicat.:Operate:general”). Algunos ms después la función de distancia detectó la falla en zona 2 (señal “Ln1:21 1:Z 2:Pickup:general”) enviando la señal de aceleración del esquema POTT hacia el extremo remoto (señal “Ln1:21POTT:85-21Perm.over:Send:general”). Unos cuantos milisegundos más tarde se recibió señal 85A desde el extremo remoto (señales “Ln1:21POTT:Rec. bin.sig.1:>Receive general”), operando el esquema POTT (señal Ln1:21POTT:85-21Perm.over:Operate:general”).

El registro secuencial de eventos remitido por STS S.A. no permite calcular el tiempo de apertura del interruptor 52H1 de S/E Cunco, pues la señal de cambio de estado del interruptor no está disponible en dicho registro.

8. Detalle de toda la información utilizada en la evaluación de la falla

Detalle de la generación programada para el día 29 de octubre de 2023 (Anexo N°1).

Detalle de la generación real del día 29 de octubre de 2023 (Anexo N°2).

Detalle del Movimiento de Centrales e Informe Diario del CDC correspondientes al día 29 de octubre de 2023 (Anexo N°3).

Detalle de los mantenimientos programados y forzados para el día 29 de octubre de 2023 (Anexo N°4).

Informes de fallas de instalaciones ingresados en el sistema del Coordinador Eléctrico Nacional por las empresas Eléctrica Carén S.A., Eléctrica de la Frontera S.A., Sistema de Transmisión del Sur S.A. y Transmisora Melipeuco S.A. (Anexo N°5).

Otros antecedentes aportados por las empresas Eléctrica Carén S.A., Eléctrica de la Frontera S.A., Sistema de Transmisión del Sur S.A. y Transmisora Melipeuco S.A. (Anexo N°6).

9. Análisis de las actuaciones de protecciones

9.1 Incumplimiento Normativo

No se detectaron incumplimientos normativos en el desarrollo de la falla, por parte de los involucrados.

9.2 Estándares Normativos Art. 1-14 NTSyCS

Los incumplimientos del propietario del elemento afectado, reportados en la versión vigente del "Informe Anual de Cumplimientos, Artículo 1-14 Norma Técnica de Seguridad y Calidad de Servicio", no incidieron en el origen y causa de la falla, ni en el desarrollo de las maniobras que permitieron la normalización de servicio.

9.3 Desempeño de Protecciones Eléctricas y Modo de operación de interruptores

Según los antecedentes proporcionados por las empresas Eléctrica Carén S.A., Sistema de Transmisión del Sur S.A. y Transmisora Melipeuco S.A. y el respectivo análisis realizado por el Coordinador:

- Se concluye correcto el desempeño del esquema de protección asociado al interruptor 52H1 de S/E Tap Off Río Toltén, mediante su función de distancia.

  Se concluye correcto el modo de operación del interruptor 52H1 de S/E Tap Off Río Toltén.

- Se concluye correcto el desempeño del esquema de protección asociado al interruptor 52H1 de S/E Cunco, mediante su función diferencial de línea.

  Se presume correcto el modo de operación del interruptor 52H1 de S/E Cunco.

9.4 Desempeño EDAC

No aplica pronunciarse sobre el desempeño de EDAC ante este evento.

9.5 Desempeño EDAG

No aplica pronunciarse sobre el desempeño de EDAG ante este evento.

10. Pronunciamiento Técnico del Coordinador Eléctrico Nacional

De acuerdo con el análisis realizado por el Coordinador:

a) Se produjo un cortocircuito bifásico en la línea 110 kV Río Toltén – Cunco, redundando en su desconexión forzada por operación de los interruptores de sus extremos mediante la función de distancia (en el caso del extremo Tap Off Río Toltén) y diferencial de línea (en el caso del extremo Cunco).

   El origen de la desconexión forzada corresponde a la caída de una rama de árbol sobre la línea, con ocasión de fuerte viento en la zona.

   A raíz de lo sucedido, se produjo la pérdida de 5.85 MW de consumos en S/E Cunco.

   Con lo anterior, y en base al análisis realizado en el punto 7 de este informe, es posible concluir que se produjo un correcto desempeño de los sistemas de protecciones asociados a los interruptores 52H1 de S/E Tap Off Río Toltén y 52H1 de S/E Cunco, operando de forma oportuna y selectiva ante una falla en el elemento protegido.

b) Se evidencia una reiteración del fenómeno físico declarado para la falla en la línea 110 kV Río Toltén - Cunco.

c) No se evidenciaron incumplimientos normativos en el desarrollo del evento que provocó la falla en la línea 110 kV Río Toltén - Cunco.

d) No se evidenciaron incumplimientos asociados al elemento afectado por la falla, reportados en la versión vigente del "Informe Anual de Cumplimientos, Artículo 1-14 Norma Técnica de Seguridad y Calidad de Servicio".

e) Para el desarrollo de la falla no hay observaciones respecto de la aplicación de los Planes de Recuperación de servicio asociados a las instalaciones involucradas, ni de las actuaciones del CDC y los respectivos CC durante la falla del día 29 de octubre de 2023.

11. Recomendación respecto de las instalaciones a las cuales el Coordinador Eléctrico Nacional debería solicitar una auditoría

a) Auditorías, planes de acción, instrucciones de acciones correctivas de largo y/o corto plazo.

Por el momento, no se solicitarán.

b) Solicitudes de ampliación de información.

Se solicitará a la empresa Eléctrica Carén S.A.:

- Identificar el paño al que corresponde el registro de protecciones anexado en el Informe de Falla del quinto día.
- Aclarar si se produjeron otras operaciones automáticas por protecciones en las instalaciones de su propiedad.

Se solicitará a la empresa Transmisora Melipeuco S.A.:

- Podas de los últimos 24 meses en el punto de falla.
- Eventuales menciones en los informes de mantenimiento periódicos acerca de árboles que pudieran significar riesgos en ese tramo de la línea.
- Distancia entre la línea y los árboles del sector donde se produjo el contacto con los conductores.

Se solicitará a la empresa STS S.A.:

- Agregar las señales de estado de los interruptores del interruptor 52H1 de S/E Cunco al registro secuencial de eventos.

ANEXO Nº 1

Detalle de la generación programada para el día 29 de octubre de 2023

Periodo Desde: 29-10-2023 02-11-2023

COORDINADOR ELÉCTRICO NACIONAL	Programación Diaria del Sistema Eléctrico Nacional																								
domingo, 29 de octubre de 2023	1	2	3	4	5	6	7	8	9	10	11	12	13	14	15	16	17	18	19	20	21	22	23	24	
Costos Operación	181	175	172	169	166	160	163	98	41	41	41	41	41	41	41	41	41	41	41	107	175	197	187	171	**2,572**
Costos Encendido/Detención	5	0	0	0	0	0	0	10	0	0	0	0	0	0	0	0	0	0	0	5	52	1	1	4	**78**
Costos Totales [kUSD]	**187**	**175**	**172**	**170**	**166**	**160**	**163**	**107**	**41**	**41**	**41**	**41**	**41**	**41**	**41**	**41**	**41**	**41**	**41**	**112**	**227**	**198**	**188**	**174**	**2,650**
Costo Marginal Quillota 220 kV	**113.0**	**72.6**	**72.5**	**64.1**	**62.3**	**61.7**	**61.6**	**52.3**	**0.0**	**0.0**	**0.0**	**0.0**	**0.0**	**0.0**	**0.0**	**0.0**	**0.0**	**0.0**	**0.0**	**58.0**	**75.5**	**128.6**	**126.0**	**93.4**	**43.40**
Pérdidas [MWh]	338	325	306	302	296	290	287	254	141	147	158	154	162	163	175	158	154	162	180	277	305	325	339	356	**5,755**
Consumos Propios [MWh]	230	230	230	231	230	230	230	206	207	207	207	207	207	207	207	207	207	207	207	212	226	226	226	224	**5,206**
Demanda Total [MWh]	8189	7878	7671	7464	7413	7376	7395	7322	7394	7724	8024	8144	8282	8446	8439	8278	8225	8240	8380	8615	9124	9260	8995	8605	**194,886**
Generación Total [MWh]	**8757**	**8434**	**8207**	**7997**	**7940**	**7897**	**7913**	**7782**	**7742**	**8077**	**8389**	**8506**	**8651**	**8815**	**8820**	**8642**	**8585**	**8609**	**8767**	**9104**	**9654**	**9811**	**9560**	**9185**	**205,845**

Hidroeléctricas de Pasada	1	2	3	4	5	6	7	8	9	10	11	12	13	14	15	16	17	18	19	20	21	22	23	24	Total
Total	**933**	**896**	**890**	**890**	**892**	**885**	**890**	**895**	**688**	**568**	**532**	**528**	**519**	**527**	**524**	**521**	**548**	**601**	**805**	**914**	**986**	**991**	**994**	**1000**	**18,419**
CHAPIQUINA	7	6	6	6	6	6	6	6	5	4	2	2	2	2	2	2	2	2	4	5	7	7	7	7	**111**
COSAPILLA	0	0	0	0	0	0	0	0	0	0	0	0	0	0	0	0	0	0	0	0	0	0	0	0	**2**
ELTORON2	1	1	1	1	1	1	1	1	1	1	1	1	1	1	1	1	1	1	1	1	1	1	1	1	**22**
CAVANCHA	0	0	0	0	0	0	0	0	0	0	0	0	0	0	0	0	0	0	0	0	0	0	0	0	**0**
ALTOHOSPICIO	1	1	1	1	1	1	1	1	1	1	1	1	1	1	1	1	1	1	1	1	1	1	1	1	**22**
SANTAROSA	1	1	1	1	1	1	1	1	1	1	1	1	1	1	1	1	1	1	1	1	1	1	1	1	**12**
CORRALES	3	3	3	3	3	3	3	3	3	2	2	1	0	1	1	1	1	2	3	3	3	3	3	3	**54**
PUNTADELVIENTO	3	3	3	3	3	3	3	3	3	2	2	2	2	2	2	2	2	2	3	3	3	3	3	3	**65**
RIOHUASCO	1	1	1	1	1	1	1	1	0	0	0	0	0	0	0	0	0	0	1	1	1	1	1	1	**14**
PUCLARO	0	0	0	0	0	0	0	0	0	0	0	0	0	0	0	0	0	0	0	0	0	0	0	0	**5**
LOSMOLLES	2	2	2	2	2	2	2	2	0	0	0	0	0	0	0	0	0	0	1	2	2	2	2	2	**23**
LAPALOMA	0	0	0	0	0	0	0	0	0	0	0	0	0	0	0	0	0	0	0	0	0	0	0	0	**0**
ELTARTARO	0	0	0	0	0	0	0	0	0	0	0	0	0	0	0	0	0	0	0	0	0	0	0	0	**0**
CH-HORNITOS	18	18	18	18	17	17	17	16	10	6	5	5	4	5	6	5	6	8	15	18	18	18	18	18	**305**
JUNCAL	15	15	15	15	14	14	14	13	9	7	7	7	6	7	8	7	8	8	12	14	14	14	15	15	**273**
JUNCALITO	1	1	1	1	1	1	1	1	0	0	0	0	0	0	0	0	0	0	1	1	1	1	1	1	**10**
COMPANIA-2	2	2	2	2	2	2	2	2	2	2	2	2	2	2	2	2	2	2	2	2	2	2	2	2	**46**
BLANCO	25	25	24	24	24	23	23	23	16	12	11	11	10	11	11	11	12	13	21	25	25	25	25	25	**452**
LOSQUILOS	31	31	31	30	30	30	30	30	25	23	22	22	22	22	22	21	22	23	29	31	32	32	32	32	**655**
CHACABUQUITO	19	19	19	19	19	18	18	18	15	14	13	13	13	13	13	12	13	14	16	18	19	19	19	19	**390**
SAUCEANDES	1	1	1	1	1	1	1	1	1	1	1	1	1	1	1	1	1	1	1	1	1	1	1	1	**12**
CARENA	3	3	3	3	3	3	3	3	2	1	1	0	0	0	0	0	0	0	2	3	3	3	3	3	**42**
ALFALFAL	71	71	71	71	71	70	69	69	69	68	67	67	66	65	65	65	65	65	65	66	68	69	68	68	**1629**
ALFALFAL-2	0	0	0	0	0	0	0	0	0	0	0	0	0	0	0	0	0	0	0	0	0	0	0	0	**0**
LASLAJAS	0	0	0	0	0	0	0	0	0	0	0	0	0	0	0	0	0	0	0	0	0	0	0	0	**0**
MAITENES	0	0	0	0	0	0	0	0	0	0	0	0	0	0	0	0	0	0	0	0	0	0	0	0	**0**
QUELTEHUES	32	32	32	32	32	32	32	32	27	24	22	22	22	23	23	22	23	24	29	32	32	32	32	32	**675**
VOLCAN	6	6	6	6	6	6	6	6	5	4	4	4	3	4	4	3	4	4	5	6	6	6	6	6	**124**
GUAYACAN	9	9	9	9	9	9	9	9	8	7	7	6	6	7	7	6	7	7	8	9	9	9	9	9	**190**
FLORIDA-1	0	0	0	0	0	0	0	0	0	0	0	0	0	0	0	0	0	0	0	0	0	0	0	0	**0**
FLORIDA-2	12	12	12	13	13	12	11	11	7	5	5	6	5	6	5	5	5	5	9	11	11	11	12	12	**215**
FLORIDA-3	2	2	2	2	2	2	2	2	0	0	0	0	0	0	0	0	0	0	1	2	2	2	2	2	**29**
PUNTILLA	12	12	13	13	13	12	12	12	9	8	7	7	7	8	8	7	7	7	10	12	13	12	12	12	**241**
EYZAGUIRRE	0	0	0	0	0	0	0	0	0	0	0	0	0	0	0	0	0	0	0	0	0	0	0	0	**0**
LASVERTIENTES	1	1	1	1	1	1	1	1	1	1	1	1	1	1	1	1	1	1	1	1	1	1	1	1	**34**
ELLLANO	0	0	0	0	0	0	0	0	0	0	0	0	0	0	0	0	0	0	0	0	0	0	0	0	**0**
ELRINCON	0	0	0	0	0	0	0	0	0	0	0	0	0	0	0	0	0	0	0	0	0	0	0	0	**6**
MALLARAUCO	0	0	0	0	0	0	0	0	0	0	0	0	0	0	0	0	0	0	0	0	0	0	0	0	**0**
LOSBAJOS	5	5	5	5	5	5	5	5	5	5	5	5	5	5	5	5	5	5	5	5	5	5	5	5	**127**
AUXDELMAIPO	4	4	4	4	4	4	4	4	4	4	4	4	4	4	4	4	4	4	4	4	4	4	4	4	**84**
LOSMORROS	2	2	2	2	2	2	2	2	2	2	2	2	2	2	2	2	2	2	2	2	2	2	2	2	**38**
COYA	0	0	0	0	0	0	0	0	0	0	0	0	0	0	0	0	0	0	0	0	0	0	0	0	**0**
CIPRESILLOS	4	4	4	4	4	4	4	4	3	0	0	0	0	0	0	0	0	0	0	0	4	4	4	4	**51**
SAUZAL	77	64	64	64	64	64	72	72	27	23	21	20	20	21	21	19	21	23	74	79	79	79	79	79	**1226**
SAUZALITO	11	11	11	11	11	11	11	11	5	4	4	4	4	4	4	3	4	4	10	11	11	11	11	11	**191**
CHACAYES	94	94	94	94	94	94	94	94	81	51	48	48	47	49	48	46	48	51	64	94	112	112	112	112	**1869**
SANANDRES	15	15	15	10	10	10	8	8	4	1	0	0	0	0	0	0	0	1	6	10	15	15	15	15	**170**

Periodo Desde: 29-10-2023 02-11-2023

COORDINADOR ELÉCTRICO NACIONAL	Programación Diaria del Sistema Eléctrico Nacional																								
domingo, 29 de octubre de 2023	1	2	3	4	5	6	7	8	9	10	11	12	13	14	15	16	17	18	19	20	21	22	23	24	
Costos Operación	181	175	172	169	166	160	163	98	41	41	41	41	41	41	41	41	41	41	41	107	175	197	187	171	**2,572**
Costos Encendido/Detención	5	0	0	0	0	0	0	10	0	0	0	0	0	0	0	0	0	0	0	5	52	1	1	4	**78**
Costos Totales [kUSD]	**187**	**175**	**172**	**170**	**166**	**160**	**163**	**107**	**41**	**41**	**41**	**41**	**41**	**41**	**41**	**41**	**41**	**41**	**41**	**112**	**227**	**198**	**188**	**174**	**2,650**
Costo Marginal Quillota 220 kV	**113.0**	**72.6**	**72.5**	**64.1**	**62.3**	**61.7**	**61.6**	**52.3**	**0.0**	**0.0**	**0.0**	**0.0**	**0.0**	**0.0**	**0.0**	**0.0**	**0.0**	**0.0**	**0.0**	**58.0**	**75.5**	**128.6**	**126.0**	**93.4**	**43.40**
Pérdidas [MWh]	338	325	306	302	296	290	287	254	141	147	158	154	162	163	175	158	154	162	180	277	305	325	339	356	**5,755**
Consumos Propios [MWh]	230	230	230	231	230	230	230	206	207	207	207	207	207	207	207	207	207	207	207	212	226	226	226	224	**5,206**
Demanda Total [MWh]	8189	7878	7671	7464	7413	7376	7395	7322	7394	7724	8024	8144	8282	8446	8439	8278	8225	8240	8380	8615	9124	9260	8995	8605	**194,886**
Generación Total [MWh]	**8757**	**8434**	**8207**	**7997**	**7940**	**7897**	**7913**	**7782**	**7742**	**8077**	**8389**	**8506**	**8651**	**8815**	**8820**	**8642**	**8585**	**8609**	**8767**	**9104**	**9654**	**9811**	**9560**	**9185**	**205,845**

CONVENTOVIEJO	15	15	15	15	15	15	15	15	13	12	11	11	11	11	11	11	11	12	14	15	15	15	15	15	**322**
LAHIGUERA	0	0	0	0	0	0	0	0	0	0	0	0	0	0	0	0	0	0	0	0	0	0	0	0	**0**
LACONFLUENCIA	0	0	0	0	0	0	0	0	0	0	0	0	0	0	0	0	0	0	0	0	0	0	0	0	**0**
ELPASO	20	20	15	15	15	12	12	20	13	2	0	0	0	0	0	0	0	2	9	15	15	20	20	20	**245**
DOSVALLES	0	0	0	0	0	0	0	0	0	0	0	0	0	0	0	0	0	0	0	0	0	0	0	0	**0**
PALACIOS	0	0	0	0	0	0	0	0	0	0	0	0	0	0	0	0	0	0	0	0	0	0	0	0	**0**
LIRCAY	20	20	20	20	20	20	20	20	18	17	16	16	16	16	16	16	16	17	19	20	20	20	20	20	**443**
MARIPOSAS	2	2	2	2	2	2	2	2	1	1	1	1	1	1	1	1	1	1	2	2	2	2	2	2	**36**
PROVIDENCIA	0	0	0	0	0	0	0	0	0	0	0	0	0	0	0	0	0	0	0	0	0	0	0	0	**0**
RIOCOLORADO	16	16	16	16	16	16	16	16	14	13	13	13	13	13	13	13	13	13	15	16	16	16	16	16	**350**
ROBLERIA	2	2	2	2	2	2	2	2	2	2	2	2	2	2	2	2	2	2	2	2	2	2	2	2	**58**
ANCOA	16	16	16	16	16	16	16	16	14	12	11	11	11	12	11	11	11	12	15	16	16	16	16	16	**343**
ITATA	5	5	5	5	5	5	5	5	3	2	1	1	4	4	4	4	4	5	7	10	10	10	10	10	**127**
ELPINAR	0	0	0	0	0	0	0	0	0	0	0	0	0	0	0	0	0	0	0	0	0	0	0	0	**0**
ELDIUTO	3	3	3	3	3	3	3	3	3	3	3	3	3	3	3	3	3	3	3	3	3	3	3	3	**70**
MUNILQUE-1	0	0	0	0	0	0	0	0	0	0	0	0	0	0	0	0	0	0	0	0	0	0	0	0	**0**
MUNILQUE-2	0	0	0	0	0	0	0	0	0	0	0	0	0	0	0	0	0	0	0	0	0	0	0	0	**7**
ELATAJO	1	1	1	1	1	1	1	1	1	1	1	1	1	1	1	1	1	1	1	1	1	1	1	1	**17**
BIFURCADA	0	0	0	0	0	0	0	0	0	0	0	0	0	0	0	0	0	0	0	0	0	0	0	0	**2**
CALIBORO	1	1	1	1	1	1	1	1	1	1	1	1	1	1	1	1	1	1	1	1	1	1	1	1	**24**
RENAICO	4	4	4	4	4	4	4	4	4	3	3	3	3	3	3	3	3	3	4	4	4	4	4	4	**93**
ALTORENAICO	1	1	1	1	1	1	1	1	1	1	1	1	1	1	1	1	1	1	1	1	1	1	1	1	**23**
RIOPICOIQUEN	10	10	10	10	10	10	10	10	8	7	6	6	6	6	6	6	6	7	9	10	10	10	10	14	**206**
BOQUIAMARGO	0	0	0	0	0	0	0	0	0	0	0	0	0	0	0	0	0	0	0	0	0	0	0	0	**0**
ELMIRADOR	0	0	0	0	0	0	0	0	0	0	0	0	0	0	0	0	0	0	0	0	0	0	0	0	**0**
PEUCHEN	60	60	60	60	60	60	60	60	23	18	16	16	15	6	5	14	16	18	28	33	60	60	60	60	**922**
MAMPIL	39	39	39	39	39	39	39	39	29	9	8	8	7	8	8	15	16	30	36	39	39	39	39	39	**685**
AILLIN	5	5	5	5	5	5	5	5	5	5	5	5	5	5	5	5	5	5	5	5	5	5	5	5	**118**
LOSPADRES	0	0	0	0	0	0	0	0	0	0	0	0	0	0	0	0	0	0	0	0	0	0	0	0	**10**
LLAUQUEREO	2	2	2	2	2	2	2	2	2	1	1	1	1	1	1	1	1	1	2	2	2	2	2	2	**37**
ELCANELO	3	3	3	3	3	3	3	3	3	3	3	3	3	3	3	3	3	3	3	3	3	3	3	3	**70**
DONGUIL	0	0	0	0	0	0	0	0	0	0	0	0	0	0	0	0	0	0	0	0	0	0	0	0	**0**
ALLIPEN	3	3	3	3	3	3	3	3	3	3	3	3	3	3	3	3	3	3	3	3	3	3	3	3	**60**
RIOTRUENO	2	2	2	2	2	2	2	2	2	2	2	2	2	2	2	2	2	2	2	2	2	2	2	2	**43**
ELMANZANO	1	1	1	1	1	1	1	1	1	1	1	1	1	1	1	1	1	1	1	1	1	1	1	1	**22**
TRUFULTRUFUL	0	0	0	0	0	0	0	0	0	0	0	0	0	0	0	0	0	0	0	0	0	0	0	0	**2**
MOLINERAVILLARRICA	0	0	0	0	0	0	0	0	0	0	0	0	0	0	0	0	0	0	0	0	0	0	0	0	**7**
TRAILELFU	1	1	1	1	1	1	1	1	1	1	1	1	1	1	1	1	1	1	1	1	1	1	1	1	**12**
CARILAFQUEN	16	16	16	16	16	16	16	16	14	13	12	12	12	12	12	12	12	13	15	16	16	16	16	16	**345**
MALALCAHUELLO	8	8	8	8	8	8	8	8	7	6	6	6	6	6	6	6	6	6	7	8	8	8	8	8	**174**
QUILLAILEO	0	0	0	0	0	0	0	0	0	0	0	0	0	0	0	0	0	0	0	0	0	0	0	0	**0**
BUREO	1	1	1	1	1	1	1	1	1	1	1	1	1	1	1	1	1	1	1	1	1	1	1	1	**19**
LAVINA	0	0	0	0	0	0	0	0	0	0	0	0	0	0	0	0	0	0	0	0	0	0	0	0	**7**
ELBRINCO	0	0	0	0	0	0	0	0	0	0	0	0	0	0	0	0	0	0	0	0	0	0	0	0	**2**
MULCHEN	1	1	1	1	1	1	1	1	1	1	1	1	1	1	1	1	1	1	1	1	1	1	1	1	**22**
ELAGRIO	2	2	2	2	2	2	2	2	2	2	2	2	2	2	2	2	2	2	2	2	2	2	2	2	**53**
SANTAELENA	0	0	0	0	0	0	0	0	0	0	0	0	0	0	0	0	0	0	0	0	0	0	0	0	**0**
PULLINQUE	21	21	21	21	21	21	21	21	26	23	22	22	21	22	22	21	22	34	40	43	43	43	43	43	**656**
RECA	1	1	1	1	1	1	1	1	1	1	1	1	1	1	1	1	1	1	1	1	1	1	1	1	**12**
SANTAISABEL	1	1	1	1	1	1	1	1	1	1	1	1	1	1	1	1	1	1	1	1	1	1	1	1	**14**

Periodo Desde: 29-10-2023 02-11-2023

COORDINADOR ELÉCTRICO NACIONAL	Programación Diaria del Sistema Eléctrico Nacional																								
domingo, 29 de octubre de 2023	1	2	3	4	5	6	7	8	9	10	11	12	13	14	15	16	17	18	19	20	21	22	23	24	
Costos Operación	181	175	172	169	166	160	163	98	41	41	41	41	41	41	41	41	41	41	41	107	175	197	187	171	**2,572**
Costos Encendido/Detención	5	0	0	0	0	0	0	10	0	0	0	0	0	0	0	0	0	0	0	5	52	1	1	4	**78**
Costos Totales [kUSD]	**187**	**175**	**172**	**170**	**166**	**160**	**163**	**107**	**41**	**41**	**41**	**41**	**41**	**41**	**41**	**41**	**41**	**41**	**41**	**112**	**227**	**198**	**188**	**174**	**2,650**
Costo Marginal Quillota 220 kV	**113.0**	**72.6**	**72.5**	**64.1**	**62.3**	**61.7**	**61.6**	**52.3**	**0.0**	**0.0**	**0.0**	**0.0**	**0.0**	**0.0**	**0.0**	**0.0**	**0.0**	**0.0**	**0.0**	**58.0**	**75.5**	**128.6**	**126.0**	**93.4**	**43.40**
Pérdidas [MWh]	338	325	306	302	296	290	287	254	141	147	158	154	162	163	175	158	154	162	180	277	305	325	339	356	**5,755**
Consumos Propios [MWh]	230	230	230	231	230	230	230	206	207	207	207	207	207	207	207	207	207	207	207	212	226	226	226	224	**5,206**
Demanda Total [MWh]	8189	7878	7671	7464	7413	7376	7395	7322	7394	7724	8024	8144	8282	8446	8439	8278	8225	8240	8380	8615	9124	9260	8995	8605	**194,886**
Generación Total [MWh]	**8757**	**8434**	**8207**	**7997**	**7940**	**7897**	**7913**	**7782**	**7742**	**8077**	**8389**	**8506**	**8651**	**8815**	**8820**	**8642**	**8585**	**8609**	**8767**	**9104**	**9654**	**9811**	**9560**	**9185**	**205,845**

HIDROMOCHO	13	13	13	13	13	13	13	13	11	10	10	10	9	10	10	9	10	10	12	13	13	13	13	13	**271**
LOSCORRALES-1	0	0	0	0	0	0	0	0	0	0	0	0	0	0	0	0	0	0	0	0	0	0	0	0	**0**
LOSCORRALES-2	0	0	0	0	0	0	0	0	0	0	0	0	0	0	0	0	0	0	0	0	0	0	0	0	**2**
LOSPORTONES	1	1	1	1	1	1	1	1	1	1	1	1	1	1	1	1	1	1	1	1	1	1	1	1	**34**
MSA-1	0	0	0	0	0	0	0	0	0	0	0	0	0	0	0	0	0	0	0	0	0	0	0	0	**0**
MAISAN	0	0	0	0	0	0	0	0	0	0	0	0	0	0	0	0	0	0	0	0	0	0	0	0	**7**
LAMONTANA-1	0	0	0	0	0	0	0	0	0	0	0	0	0	0	0	0	0	0	0	0	0	0	0	0	**0**
LAMONTANA-2	0	0	0	0	0	0	0	0	0	0	0	0	0	0	0	0	0	0	0	0	0	0	0	0	**0**
PURISIMA	0	0	0	0	0	0	0	0	0	0	0	0	0	0	0	0	0	0	0	0	0	0	0	0	**10**
ELGALPON	1	1	1	1	1	1	1	1	1	1	1	1	1	1	1	1	1	1	1	1	1	1	1	1	**31**
CUMPEO	0	0	0	0	0	0	0	0	0	0	0	0	0	0	0	0	0	0	0	0	0	0	0	0	**0**
DONWALTERIO	0	0	0	0	0	0	0	0	0	0	0	0	0	0	0	0	0	0	0	0	0	0	0	0	**0**
DIGUA	10	10	10	10	10	10	10	10	10	10	10	10	10	10	10	10	10	10	10	10	10	10	10	10	**240**
MELO	2	2	2	2	2	2	2	2	2	2	2	2	2	2	2	2	2	2	2	2	2	2	2	2	**46**
LICAN	14	0	0	0	0	0	0	0	0	4	4	4	3	4	4	3	4	4	6	7	16	16	16	16	**124**
DONAHILDA	0	0	0	0	0	0	0	0	0	0	0	0	0	0	0	0	0	0	0	0	0	0	0	0	**0**
MARIAELENA	0	0	0	0	0	0	0	0	0	0	0	0	0	0	0	0	0	0	0	0	0	0	0	0	**0**
CHANLEUFU	0	0	0	0	0	0	0	0	0	0	0	0	0	0	0	0	0	0	0	0	0	0	0	0	**0**
TRANQUIL	2	2	2	2	2	2	2	2	2	2	2	2	2	2	2	2	2	2	2	2	2	2	2	2	**38**
PEHUI	0	0	0	0	0	0	0	0	0	0	0	0	0	0	0	0	0	0	0	0	0	0	0	0	**0**
PICHILONCO	0	0	0	0	0	0	0	0	0	0	0	0	0	0	0	0	0	0	0	0	0	0	0	0	**10**
PILMAIQUEN	23	23	23	23	23	23	23	23	19	25	24	24	24	25	24	24	24	25	30	32	32	32	32	32	**611**
RUCATAYO	35	26	26	31	35	35	35	35	29	18	14	14	13	14	14	13	19	19	33	36	40	40	40	40	**655**
CUMBRES	15	15	15	15	15	15	15	15	13	12	11	11	11	11	11	11	11	12	14	15	15	15	15	18	**326**
PULELFU	9	9	9	9	9	9	9	9	8	8	7	7	7	8	7	7	7	7	9	9	9	9	9	9	**203**
CAPULLO	12	12	12	12	12	12	12	12	10	9	9	9	9	9	9	9	9	9	11	12	12	12	12	12	**253**
MUCHI	0	0	0	0	0	0	0	0	0	0	0	0	0	0	0	0	0	0	0	0	0	0	0	0	**2**
LASFLORES	0	0	0	0	0	0	0	0	0	0	0	0	0	0	0	0	0	0	0	0	0	0	0	0	**0**
PALMAR	3	3	3	3	3	3	3	3	2	1	1	1	1	1	1	1	1	1	2	3	3	3	3	3	**48**
CORRENTOSO	4	4	4	4	4	4	4	4	3	2	2	2	2	2	2	2	2	2	3	4	4	4	4	4	**70**
NALCAS	3	3	3	3	3	3	3	3	2	2	2	2	2	2	2	2	2	2	3	3	3	3	3	3	**62**
CALLAO	1	1	1	1	1	1	1	1	1	0	0	0	0	0	0	0	0	0	1	1	1	1	1	1	**17**
HIDROBONITO-MC1	3	3	3	3	3	3	3	3	2	1	1	1	1	1	1	1	1	1	2	3	3	3	3	3	**52**
HIDROBONITO-MC2	1	1	1	1	1	1	1	1	1	0	0	0	0	0	0	0	0	0	1	1	1	1	1	1	**13**
HIDROBONITO-MC3	2	2	2	2	2	2	2	2	2	2	2	2	2	2	2	2	2	2	2	2	2	2	2	2	**53**
ENSENADA	1	1	1	1	1	1	1	1	1	1	1	1	1	1	1	1	1	1	1	1	1	1	1	1	**24**
LAARENA	1	1	1	1	1	1	1	1	1	1	1	1	1	1	1	1	1	1	1	1	1	1	1	1	**14**
ELCOLORADO	1	1	1	1	1	1	1	1	1	1	1	1	1	1	1	1	1	1	1	1	1	1	1	1	**14**
COLLIL	2	2	2	2	2	2	2	2	2	2	2	2	2	2	2	2	2	2	2	2	2	2	2	2	**58**
PIEDRASNEGRAS	3	3	3	3	3	3	3	3	3	3	3	2	2	2	2	2	2	2	3	3	3	3	3	3	**59**
DONGO	0	0	0	0	0	0	0	0	0	0	0	0	0	0	0	0	0	0	0	0	0	0	0	0	**0**

Eólicas	1	2	3	4	5	6	7	8	9	10	11	12	13	14	15	16	17	18	19	20	21	22	23	24	Total
Total	**1050**	**1001**	**1005**	**1032**	**1075**	**1097**	**1081**	**1072**	**718**	**550**	**555**	**618**	**561**	**675**	**682**	**633**	**734**	**864**	**1329**	**1860**	**1687**	**1480**	**1328**	**1218**	**23,904**
PE-TCHAMMA	0	0	3	9	31	58	97	100	71	24	0	0	4	24	25	31	38	47	62	80	61	15	1	0	**780**
PE-SIERRAGORDA	6	8	12	17	23	32	43	49	29	4	0	9	24	37	42	44	51	58	72	85	58	23	6	4	**731**
PE-VALLEDELOSVIENTOS	4	3	2	3	5	8	10	10	0	0	0	0	0	10	16	17	22	27	44	64	54	37	16	7	**359**
PE-CERROTIGRE	19	9	5	3	4	7	7	8	0	0	0	0	0	20	39	41	55	60	89	116	76	41	20	9	**626**
PE-LLANOSDELVIENTO	12	8	7	0	0	0	0	0	0	0	0	0	9	66	88	92	99	101	111	116	43	12	3	0	**767**
PE-CALAMA	3	2	4	6	10	18	17	19	0	0	0	0	0	14	28	34	45	54	76	101	87	55	21	7	**602**

Periodo Desde: 29-10-2023 02-11-2023

COORDINADOR ELÉCTRICO NACIONAL	Programación Diaria del Sistema Eléctrico Nacional																								
domingo, 29 de octubre de 2023	1	2	3	4	5	6	7	8	9	10	11	12	13	14	15	16	17	18	19	20	21	22	23	24	
Costos Operación	181	175	172	169	166	160	163	98	41	41	41	41	41	41	41	41	41	41	41	107	175	197	187	171	**2,572**
Costos Encendido/Detención	5	0	0	0	0	0	0	10	0	0	0	0	0	0	0	0	0	0	0	5	52	1	1	4	**78**
Costos Totales [kUSD]	**187**	**175**	**172**	**170**	**166**	**160**	**163**	**107**	**41**	**41**	**41**	**41**	**41**	**41**	**41**	**41**	**41**	**41**	**41**	**112**	**227**	**198**	**188**	**174**	**2,650**
Costo Marginal Quillota 220 kV	**113.0**	**72.6**	**72.5**	**64.1**	**62.3**	**61.7**	**61.6**	**52.3**	**0.0**	**0.0**	**0.0**	**0.0**	**0.0**	**0.0**	**0.0**	**0.0**	**0.0**	**0.0**	**0.0**	**58.0**	**75.5**	**128.6**	**126.0**	**93.4**	**43.40**
Pérdidas [MWh]	338	325	306	302	296	290	287	254	141	147	158	154	162	163	175	158	154	162	180	277	305	325	339	356	**5,755**
Consumos Propios [MWh]	230	230	230	231	230	230	230	206	207	207	207	207	207	207	207	207	207	207	207	212	226	226	226	224	**5,206**
Demanda Total [MWh]	8189	7878	7671	7464	7413	7376	7395	7322	7394	7724	8024	8144	8282	8446	8439	8278	8225	8240	8380	8615	9124	9260	8995	8605	**194,886**
Generación Total [MWh]	**8757**	**8434**	**8207**	**7997**	**7940**	**7897**	**7913**	**7782**	**7742**	**8077**	**8389**	**8506**	**8651**	**8815**	**8820**	**8642**	**8585**	**8609**	**8767**	**9104**	**9654**	**9811**	**9560**	**9185**	**205,845**

PE-TALTAL	92	94	96	98	98	98	98	98	87	81	78	78	70	68	62	52	38	22	19	23	27	48	77	93	**1694**
PE-ATACAMA	21	12	7	6	3	3	2	1	0	0	0	0	0	1	1	6	44	72	93	120	118	119	114	110	**851**
PE-SARCO	33	24	16	14	15	14	8	6	0	0	0	0	0	0	0	0	1	18	57	106	119	124	128	123	**806**
PE-CABOLEONES-1	26	16	10	14	16	17	9	7	0	0	0	0	0	0	2	6	20	36	58	84	92	89	83	75	**661**
PE-CABOLEONES-2	40	28	24	30	35	34	20	14	0	0	0	0	0	1	9	16	34	57	95	142	152	147	144	135	**1154**
PE-CABOLEONES-3	33	20	15	20	21	20	8	6	0	0	0	0	0	0	0	0	5	26	63	99	111	109	101	93	**749**
PE-SANJUAN	175	168	159	140	131	122	113	85	38	10	12	19	23	60	90	105	118	126	148	187	186	182	172	149	**2718**
PE-PUNTACOLORADA	0	0	0	0	0	0	0	0	0	0	0	0	0	0	0	0	0	0	0	1	1	1	0	0	**5**
PE-ELARRAYAN	3	1	2	1	1	2	2	2	0	0	0	0	0	0	0	0	0	5	26	47	57	59	59	60	**329**
PE-TALINAYPONIENTE	1	1	1	1	1	1	1	1	0	0	0	0	0	0	0	0	0	4	15	28	31	30	29	27	**170**
PE-TALINAYORIENTE	1	2	1	1	1	1	2	2	0	0	0	0	0	0	3	6	12	21	38	56	51	40	28	17	**283**
PE-PUNTASIERRA	0	0	5	0	1	1	1	1	0	0	0	0	0	0	0	0	0	2	20	41	46	49	51	54	**272**
PE-LOSCURUROS	1	1	2	2	1	1	2	2	0	0	0	0	0	0	0	0	0	0	13	35	38	34	26	18	**176**
PE-MONTEREDONDO	1	1	1	1	1	1	1	1	0	0	0	0	0	0	0	0	0	0	4	10	11	11	11	13	**64**
PE-PUNTAPALMERAS	0	0	0	0	0	0	0	0	0	0	0	0	0	0	0	0	0	0	0	1	4	6	7	8	**27**
PE-CANELA	0	0	0	0	0	0	0	0	0	0	0	0	0	0	0	0	0	0	1	2	2	3	3	3	**14**
PE-CANELA-2	0	1	1	1	1	1	1	1	0	0	0	0	0	0	0	0	0	0	4	11	12	13	14	14	**74**
PE-TOTORAL	3	3	3	2	2	2	2	2	0	0	0	0	0	0	0	0	1	2	7	12	14	15	7	8	**85**
PE-UCUQUER-2	7	7	6	6	5	4	4	3	1	0	0	0	0	0	0	0	0	0	0	1	1	2	3	3	**53**
PE-UCUQUER	5	4	4	2	2	1	0	0	0	0	0	0	0	0	0	0	0	0	0	0	1	0	0	1	**20**
PE-LAESTRELLA	38	36	36	32	28	23	19	16	8	1	0	0	0	1	1	0	0	0	0	4	5	8	9	10	**274**
PE-LASPENAS	3	4	4	4	4	4	4	4	0	0	4	4	3	3	3	0	0	0	1	1	1	1	0	0	**51**
PE-CAMPO-LINDO	16	17	19	21	22	23	23	23	17	16	17	19	17	16	13	8	5	2	5	7	5	4	2	2	**318**
PE-ELMAITEN	3	3	3	4	4	4	5	4	4	3	3	3	3	2	2	1	1	1	1	1	1	1	1	1	**60**
PE-NEGRETE	11	11	13	14	14	14	14	14	11	11	12	13	11	9	6	3	1	0	2	3	2	1	1	1	**186**
PE-MESAMAVIDA	20	21	23	25	25	26	26	26	24	22	24	27	19	13	9	5	1	0	4	6	4	3	2	2	**355**
PE-ALENA	25	29	32	33	35	36	36	38	32	31	30	30	24	19	12	8	6	3	7	8	4	4	4	4	**488**
PE-CUEL	11	11	12	14	15	15	16	18	16	16	15	17	14	10	8	6	3	2	3	4	3	2	2	2	**234**
PE-LOMASDEDUQUECO	33	35	38	39	40	40	40	39	34	32	31	31	27	24	19	15	11	6	7	9	6	5	4	3	**565**
PE-LOSOLMOS	27	30	32	35	37	37	37	37	27	27	31	35	31	24	12	2	0	0	0	4	3	3	2	1	**472**
PE-RENAICO	13	15	17	19	20	20	21	24	20	24	30	33	26	16	7	3	1	0	3	6	3	2	2	1	**325**
PE-RENAICO-2	15	17	19	19	19	20	21	23	11	5	5	9	2	0	0	0	0	0	0	6	5	4	2	0	**202**
PE-MALLECONORTE	36	42	49	57	59	58	56	56	46	44	49	56	50	45	33	21	18	14	21	20	9	5	3	2	**847**
PE-MALLECOSUR	31	36	42	49	51	50	50	50	37	34	40	48	43	39	31	20	16	12	18	16	6	3	2	1	**722**
PE-SANGABRIEL	51	56	60	64	69	64	62	72	56	53	57	52	45	35	18	5	0	0	13	19	17	12	9	2	**892**
PE-LAFLOR	13	13	13	14	14	13	13	14	13	11	11	12	9	7	5	5	3	2	4	4	5	5	3	2	**206**
PE-LACABANA	0	0	0	0	0	0	0	0	0	0	0	0	0	0	0	0	0	0	0	0	0	0	0	0	**0**
PE-TOLPANSUR	17	19	22	26	27	27	28	29	21	19	23	24	16	10	3	0	0	0	1	4	3	2	1	1	**322**
PE-ELNOGAL	1	1	1	0	0	0	0	1	0	0	1	2	2	2	4	0	0	0	3	3	0	0	0	0	**20**
PE-LOSBUENOSAIRES	10	11	11	12	13	13	13	14	13	14	15	16	14	13	11	9	7	4	3	3	2	1	1	1	**227**
PE-LAESPERANZA	3	3	3	4	4	4	4	5	4	4	3	4	4	2	2	1	1	0	1	1	1	0	0	0	**57**
PE-LEBU-3	2	2	3	3	2	3	3	3	3	3	3	3	2	2	2	2	1	1	1	1	1	0	0	0	**43**
PE-LEBU	4	5	5	5	5	5	5	5	5	4	4	4	3	3	2	1	1	0	1	1	0	0	0	0	**69**
PE-HUAJACHE	3	3	4	3	3	3	3	3	4	4	4	3	3	3	3	2	2	2	1	1	1	0	0	0	**58**
PE-RAKI	4	5	5	5	5	5	5	5	5	5	5	5	4	4	3	3	2	2	2	1	1	1	1	1	**79**
PE-ELARREBOL	0	0	0	0	0	0	0	0	0	0	0	0	0	0	0	0	0	0	0	0	0	0	0	0	**0**
PE-AURORA	62	56	51	55	48	44	40	41	28	19	19	26	30	36	35	32	33	36	44	56	51	51	48	50	**989**
PE-PUELCHESUR	58	57	54	49	55	53	47	46	26	7	4	14	10	13	12	8	11	14	30	45	43	49	53	51	**810**
PE-SANPEDRO	21	21	20	19	18	18	17	16	12	9	9	9	8	9	9	8	10	9	15	21	19	20	20	19	**354**
PE-SANPEDRO-2	35	34	33	33	32	30	29	28	19	15	15	15	13	15	15	15	19	19	27	37	36	34	34	34	**612**

Periodo Desde: 29-10-2023 02-11-2023

COORDINADOR ELÉCTRICO NACIONAL	Programación Diaria del Sistema Eléctrico Nacional																								
domingo, 29 de octubre de 2023	1	2	3	4	5	6	7	8	9	10	11	12	13	14	15	16	17	18	19	20	21	22	23	24	
Costos Operación	181	175	172	169	166	160	163	98	41	41	41	41	41	41	41	41	41	41	41	107	175	197	187	171	**2,572**
Costos Encendido/Detención	5	0	0	0	0	0	0	10	0	0	0	0	0	0	0	0	0	0	0	5	52	1	1	4	**78**
Costos Totales [kUSD]	**187**	**175**	**172**	**170**	**166**	**160**	**163**	**107**	**41**	**41**	**41**	**41**	**41**	**41**	**41**	**41**	**41**	**41**	**41**	**112**	**227**	**198**	**188**	**174**	**2,650**
Costo Marginal Quillota 220 kV	**113.0**	**72.6**	**72.5**	**64.1**	**62.3**	**61.7**	**61.6**	**52.3**	**0.0**	**0.0**	**0.0**	**0.0**	**0.0**	**0.0**	**0.0**	**0.0**	**0.0**	**0.0**	**0.0**	**58.0**	**75.5**	**128.6**	**126.0**	**93.4**	**43.40**
Pérdidas [MWh]	338	325	306	302	296	290	287	254	141	147	158	154	162	163	175	158	154	162	180	277	305	325	339	356	**5,755**
Consumos Propios [MWh]	230	230	230	231	230	230	230	206	207	207	207	207	207	207	207	207	207	207	207	212	226	226	226	224	**5,206**
Demanda Total [MWh]	8189	7878	7671	7464	7413	7376	7395	7322	7394	7724	8024	8144	8282	8446	8439	8278	8225	8240	8380	8615	9124	9260	8995	8605	**194,886**
Generación Total [MWh]	**8757**	**8434**	**8207**	**7997**	**7940**	**7897**	**7913**	**7782**	**7742**	**8077**	**8389**	**8506**	**8651**	**8815**	**8820**	**8642**	**8585**	**8609**	**8767**	**9104**	**9654**	**9811**	**9560**	**9185**	**205,845**

Solares	1	2	3	4	5	6	7	8	9	10	11	12	13	14	15	16	17	18	19	20	21	22	23	24	Total
Total	**0**	**0**	**0**	**0**	**0**	**0**	**8**	**870**	**2986**	**3689**	**4004**	**4086**	**4186**	**4372**	**4254**	**3994**	**3788**	**3675**	**3014**	**689**	**58**	**0**	**0**	**0**	**43,673**
PFV-ELAGUILA	0	0	0	0	0	0	0	0	0	1	1	1	1	1	1	1	1	1	0	0	0	0	0	0	**10**
PFV-PAMPACAMARONES	0	0	0	0	0	0	0	0	2	3	4	4	4	4	4	4	4	4	3	1	0	0	0	0	**43**
PFV-POZOALMONTE-1	0	0	0	0	0	0	0	1	5	7	7	7	7	6	6	6	6	6	4	1	0	0	0	0	**67**
PFV-POZOALMONTE-2	0	0	0	0	0	0	0	1	3	4	4	3	4	4	4	4	4	4	4	1	0	0	0	0	**41**
PFV-WILLKA	0	0	0	0	0	0	2	15	69	79	78	78	77	79	79	76	67	28	0	0	0	0	0	0	**727**
PFV-POZOALMONTE-3	0	0	0	0	0	0	0	2	7	9	9	9	10	10	9	9	9	9	7	1	0	0	0	0	**100**
PFV-TAMARUGO	0	0	0	0	0	0	0	0	0	2	3	3	3	3	3	3	3	2	0	0	0	0	0	0	**24**
PFV-LOSPUQUIOS	0	0	0	0	0	0	0	0	0	0	0	0	0	0	0	0	0	0	0	0	0	0	0	0	**0**
PFV-PICA	0	0	0	0	0	0	0	0	0	0	0	0	0	0	0	0	0	0	0	0	0	0	0	0	**2**
PFV-LAHUAYCA-2	0	0	0	0	0	0	0	2	4	8	12	16	15	15	14	12	10	6	5	2	0	0	0	0	**120**
PFV-SANTAISABEL	0	0	0	0	0	0	0	34	99	119	119	120	118	120	117	111	108	100	75	6	0	0	0	0	**1244**
PFV-VALLEDELSOL	0	0	0	0	0	0	0	25	91	104	108	108	99	97	92	79	94	97	70	12	0	0	0	0	**1076**
PFV-HUATACONDO	0	0	0	0	0	0	0	7	33	58	57	56	51	50	44	39	39	38	26	4	0	0	0	0	**501**
PFV-BELLAVISTA-1	0	0	0	0	0	0	0	0	2	5	6	6	6	6	6	6	5	3	0	0	0	0	0	0	**49**
PFV-ATACAMASOLAR-2	0	0	0	0	0	0	0	17	85	108	109	108	84	90	82	78	76	77	65	9	0	0	0	0	**987**
PFV-NUEVOQUILLAGUA	0	0	0	0	0	0	0	13	51	60	57	55	53	53	50	39	39	44	39	7	0	0	0	0	**560**
PFV-GRANJA	0	0	0	0	0	0	0	17	50	54	53	50	45	43	39	34	35	41	45	9	0	0	0	0	**514**
PFV-USYA	0	0	0	0	0	0	0	3	8	19	32	38	40	41	41	38	32	21	10	2	0	0	0	0	**324**
PFV-CALAMA-1	0	0	0	0	0	0	0	2	8	9	9	9	9	9	9	9	9	9	7	1	0	0	0	0	**98**
PFV-SANPEDRO-GPG	0	0	0	0	0	0	0	16	58	68	64	65	70	79	79	60	45	48	41	5	0	0	0	0	**698**
PFV-VICTORIA	0	0	0	0	0	0	0	1	7	9	9	9	9	9	9	9	9	4	0	0	0	0	0	0	**84**
PFV-JAMA-1	0	0	0	0	0	0	0	0	13	17	18	18	18	18	18	17	18	18	0	0	0	0	0	0	**173**
PFV-JAMA-2	0	0	0	0	0	0	0	0	9	13	13	13	13	13	13	12	13	13	0	0	0	0	0	0	**124**
PFV-QUETENA	0	0	0	0	0	0	0	1	5	9	9	9	9	9	9	9	9	8	4	1	0	0	0	0	**90**
PFV-SOLDELDESIERTO	0	0	0	0	0	0	0	39	150	179	179	179	169	163	149	128	142	165	127	20	0	0	0	0	**1790**
PFV-MARIAELENA	0	0	0	0	0	0	0	8	29	40	40	40	39	40	40	38	40	39	29	5	0	0	0	0	**425**
PFV-LACRUZSOLAR	0	0	0	0	0	0	0	9	35	40	39	38	36	37	35	33	32	36	27	4	0	0	0	0	**400**
PFV-COYA	0	0	0	0	0	0	0	18	73	122	126	119	116	108	93	84	78	108	69	12	0	0	0	0	**1125**
PFV-FINISTERRAE	0	0	0	0	0	0	0	30	128	136	128	128	130	144	149	134	113	99	98	17	0	0	0	0	**1434**
PFV-LASSALINAS	0	0	0	0	0	0	0	14	0	0	0	0	0	0	0	0	0	0	0	0	0	0	0	0	**14**
PFV-AZABACHE	0	0	0	0	0	0	0	11	38	41	43	43	42	42	38	27	29	30	32	5	0	0	0	0	**421**
PFV-PAINE	0	0	0	0	0	0	0	1	4	9	9	9	9	9	9	9	9	7	0	0	0	0	0	0	**84**
PFV-PUERTOSECO	0	0	0	0	0	0	0	2	6	7	7	7	7	6	6	6	7	7	6	1	0	0	0	0	**76**
PFV-TAMAYA	0	0	0	0	0	0	4	63	70	70	70	70	72	75	74	71	72	73	82	69	32	0	0	0	**968**
PFV-ELENA	0	0	0	0	0	0	0	9	6	0	0	0	0	0	0	0	0	0	0	1	0	0	0	0	**15**
PFV-CERRODOMINADOR	0	0	0	0	0	0	0	10	39	41	37	34	28	27	23	17	20	23	30	6	0	0	0	0	**336**
PFV-TALLADO	0	0	0	0	0	0	0	0	1	2	7	8	8	9	8	8	6	5	3	1	0	0	0	0	**67**
PFV-BOLERO-1	0	0	0	0	0	0	0	14	59	63	59	60	53	50	46	38	40	39	45	8	0	0	0	0	**574**
PFV-CAPRICORNIO	0	0	0	0	0	0	0	7	29	53	56	53	54	56	51	50	55	54	41	8	0	0	0	0	**565**
PFV-URIBESOLAR	0	0	0	0	0	0	0	5	21	31	31	30	30	31	31	30	31	31	22	5	0	0	0	0	**327**
PFV-LOCKMA	0	0	0	0	0	0	0	0	1	2	8	9	9	9	9	9	9	9	5	1	0	0	0	0	**81**
PFV-CKILIR	0	0	0	0	0	0	0	0	1	3	8	8	9	9	9	9	9	9	7	1	0	0	0	0	**82**
PFV-PAMPATIGRE	0	0	0	0	0	0	0	15	74	83	80	80	79	81	80	78	80	76	47	3	0	0	0	0	**855**
PFV-DOMEYKO	0	0	0	0	0	0	0	26	114	164	162	162	160	164	163	159	163	162	109	17	0	0	0	0	**1724**
PFV-ANDES	0	0	0	0	0	0	0	3	11	12	11	11	10	10	11	9	9	9	9	2	0	0	0	0	**117**
PFV-ANDES2A	0	0	0	0	0	0	0	9	37	47	50	51	51	50	46	45	42	37	40	7	0	0	0	0	**513**
PFV-ANDES2B	0	0	0	0	0	0	1	39	112	112	112	42	42	112	112	96	41	112	111	32	0	0	0	0	**1076**

Periodo Desde: 29-10-2023 02-11-2023

COORDINADOR ELÉCTRICO NACIONAL	Programación Diaria del Sistema Eléctrico Nacional																								
domingo, 29 de octubre de 2023	1	2	3	4	5	6	7	8	9	10	11	12	13	14	15	16	17	18	19	20	21	22	23	24	
Costos Operación	181	175	172	169	166	160	163	98	41	41	41	41	41	41	41	41	41	41	41	107	175	197	187	171	**2,572**
Costos Encendido/Detención	5	0	0	0	0	0	0	10	0	0	0	0	0	0	0	0	0	0	0	5	52	1	1	4	**78**
Costos Totales [kUSD]	**187**	**175**	**172**	**170**	**166**	**160**	**163**	**107**	**41**	**41**	**41**	**41**	**41**	**41**	**41**	**41**	**41**	**41**	**41**	**112**	**227**	**198**	**188**	**174**	**2,650**
Costo Marginal Quillota 220 kV	**113.0**	**72.6**	**72.5**	**64.1**	**62.3**	**61.7**	**61.6**	**52.3**	**0.0**	**0.0**	**0.0**	**0.0**	**0.0**	**0.0**	**0.0**	**0.0**	**0.0**	**0.0**	**0.0**	**58.0**	**75.5**	**128.6**	**126.0**	**93.4**	**43.40**
Pérdidas [MWh]	338	325	306	302	296	290	287	254	141	147	158	154	162	163	175	158	154	162	180	277	305	325	339	356	**5,755**
Consumos Propios [MWh]	230	230	230	231	230	230	230	206	207	207	207	207	207	207	207	207	207	207	207	212	226	226	226	224	**5,206**
Demanda Total [MWh]	8189	7878	7671	7464	7413	7376	7395	7322	7394	7724	8024	8144	8282	8446	8439	8278	8225	8240	8380	8615	9124	9260	8995	8605	**194,886**
Generación Total [MWh]	**8757**	**8434**	**8207**	**7997**	**7940**	**7897**	**7913**	**7782**	**7742**	**8077**	**8389**	**8506**	**8651**	**8815**	**8820**	**8642**	**8585**	**8609**	**8767**	**9104**	**9654**	**9811**	**9560**	**9185**	**205,845**

PFV-SOLDELILA	0	0	0	0	0	0	0	25	97	121	117	117	115	116	116	112	111	112	94	16	0	0	0	0	**1267**
PFV-SOLDELNORTEANDES	0	0	0	0	0	0	0	2	5	6	6	6	6	6	6	6	6	5	3	0	0	0	0	0	**62**
PFV-LOSANDES	0	0	0	0	0	0	0	2	6	7	7	7	7	7	7	7	7	6	4	0	0	0	0	0	**74**
PFV-DELDESIERTO	0	0	0	0	0	0	0	1	4	4	4	4	4	4	4	4	4	4	2	0	0	0	0	0	**43**
PFV-PARANAL	0	0	0	0	0	0	0	0	0	0	0	0	0	0	0	0	0	0	0	0	0	0	0	0	**0**
PFV-ARMAZONES	0	0	0	0	0	0	0	0	0	0	0	0	0	0	0	0	0	0	0	0	0	0	0	0	**1**
PFV-LALACKAMA	0	0	0	0	0	0	0	5	26	36	33	27	26	27	26	26	27	26	27	5	0	0	0	0	**317**
PFV-LALACKAMA-2	0	0	0	0	0	0	0	1	4	5	5	4	3	4	3	4	3	3	4	1	0	0	0	0	**44**
PFV-PAMPASOLARNORTE	0	0	0	0	0	0	0	3	19	23	23	22	21	22	21	18	20	21	25	8	0	0	0	0	**245**
PFV-CONEJO	0	0	0	0	0	0	0	12	43	52	50	57	56	59	58	53	55	54	43	9	0	0	0	0	**600**
PFV-ALMEYDA	0	0	0	0	0	0	0	6	17	25	29	29	29	30	29	29	29	31	30	6	0	0	0	0	**318**
PFV-MALGARIDA	0	0	0	0	0	0	0	37	113	124	134	124	118	123	125	124	129	131	117	23	0	0	0	0	**1419**
PFV-JAVIERA	0	0	0	0	0	0	0	7	26	37	36	36	36	37	37	35	37	36	28	6	0	0	0	0	**394**
PFV-SOLDELOSANDES	0	0	0	0	0	0	0	12	47	61	61	61	61	62	61	59	60	59	43	8	0	0	0	0	**655**
PFV-COVADONGA	0	0	0	0	0	0	0	0	1	1	3	5	6	5	9	9	9	9	5	1	0	0	0	0	**63**
PFV-CHANARES	0	0	0	0	0	0	0	1	4	8	8	9	8	8	6	6	8	9	10	2	0	0	0	0	**86**
PFV-SALVADOR	0	0	0	0	0	0	0	2	2	11	27	37	38	39	39	37	37	38	45	44	20	0	0	0	**416**
PFV-PILARLOSAMARILLOS	0	0	0	0	0	0	0	0	1	1	1	2	2	2	1	1	1	0	0	0	0	0	0	0	**11**
PFV-DIEGODEALMAGRO	0	0	0	0	0	0	0	1	2	4	6	7	8	7	6	7	8	7	5	0	0	0	0	0	**66**
PFV-DAS	0	0	0	0	0	0	0	0	1	3	6	7	5	5	7	7	6	3	0	0	0	0	0	0	**48**
PFV-DIEGOALMAGROSUR	0	0	0	0	0	0	0	24	95	135	155	156	151	149	142	127	145	142	147	20	4	0	0	0	**1590**
PFV-CAMPOSDELSOL	0	0	0	0	0	0	0	80	239	254	256	254	244	235	210	169	167	176	231	62	0	0	0	0	**2576**
PFV-GUANCHOI	0	0	0	0	0	0	0	19	34	21	19	16	11	13	4	0	0	0	41	14	0	0	0	0	**191**
PFV-CARRERAPINTO	0	0	0	0	0	0	0	17	71	74	72	72	72	73	70	70	73	70	72	16	0	0	0	0	**822**
PFV-LUZDELNORTE	0	0	0	0	0	0	0	0	72	0	0	0	110	110	106	108	0	0	0	0	0	0	0	0	**508**
PFV-LLANODELLAMPOS	0	0	0	0	0	0	0	8	28	32	33	34	30	29	26	22	22	21	29	7	0	0	0	0	**320**
PFV-JOTABECHE	0	0	0	0	0	0	0	0	0	1	2	4	4	4	4	4	4	4	2	0	0	0	0	0	**30**
PFV-TRAVESIA	0	0	0	0	0	0	0	0	0	1	1	1	1	1	1	1	1	1	1	0	0	0	0	0	**10**
PFV-SANANDRES	0	0	0	0	0	0	0	1	2	3	4	5	4	5	5	4	5	6	6	2	0	0	0	0	**52**
PFV-RIOESCONDIDO	0	0	0	0	0	0	0	30	67	86	91	95	97	106	108	106	108	105	82	24	0	0	0	0	**1104**
PFV-VALLEESCONDIDO	0	0	0	0	0	0	0	12	47	52	47	50	46	46	41	35	35	35	44	12	0	0	0	0	**501**
PFV-ANTAY	0	0	0	0	0	0	0	0	0	0	0	1	2	2	2	2	2	2	2	0	0	0	0	0	**14**
PFV-TIERRA	0	0	0	0	0	0	0	0	1	2	3	4	4	4	4	4	4	4	3	0	0	0	0	0	**36**
PFV-PILOTOCARDONES	0	0	0	0	0	0	0	0	0	0	0	0	0	0	0	0	0	0	0	0	0	0	0	0	**1**
PFV-PEPASOLAR-1	0	0	0	0	0	0	0	0	1	2	2	2	2	2	2	3	3	3	2	0	0	0	0	0	**24**
PFV-PSFHORIZONTE	0	0	0	0	0	0	0	0	0	1	0	0	1	1	1	1	2	1	1	0	0	0	0	0	**10**
PFV-LACOLONIA	0	0	0	0	0	0	0	0	1	1	1	1	3	4	5	4	8	5	3	0	0	0	0	0	**36**
PFV-ESPERANZA	0	0	0	0	0	0	0	0	0	0	0	0	0	0	0	0	0	0	0	0	0	0	0	0	**0**
PFV-SANTAMARGARITA	0	0	0	0	0	0	0	0	0	0	1	1	1	1	1	0	0	0	0	0	0	0	0	0	**6**
PFV-GUADALAO	0	0	0	0	0	0	0	0	0	0	1	1	1	1	1	1	1	1	0	0	0	0	0	0	**6**
PFV-LAESTANCIA	0	0	0	0	0	0	0	0	0	0	0	1	1	1	0	1	1	1	1	0	0	0	0	0	**7**
PFV-LASCHACRAS	0	0	0	0	0	0	0	0	0	1	1	1	2	2	1	1	1	1	1	0	0	0	0	0	**12**
PFV-LASTERRAZAS	0	0	0	0	0	0	0	0	1	2	2	3	3	3	3	3	2	2	1	0	0	0	0	0	**24**
PFV-MITCHI	0	0	0	0	0	0	0	0	0	0	0	0	0	0	0	0	0	0	0	0	0	0	0	0	**0**
PFV-CASTILLA	0	0	0	0	0	0	0	0	0	0	1	2	2	1	1	2	2	2	1	0	0	0	0	0	**14**
PFV-LOSLOROS	0	0	0	0	0	0	0	1	3	10	22	26	28	32	29	22	18	11	4	1	0	0	0	0	**204**
PFV-HORNITOS	0	0	0	0	0	0	0	0	0	0	0	0	0	0	0	0	0	0	0	0	0	0	0	0	**1**
PFV-VALLESOLARESTE	0	0	0	0	0	0	0	0	0	1	2	6	8	9	8	8	8	7	5	1	0	0	0	0	**64**
PFV-VALLESOLAROESTE	0	0	0	0	0	0	0	0	1	2	2	6	8	8	8	8	7	3	0	0	0	0	0	0	**53**
PFV-MALAQUITA	0	0	0	0	0	0	0	0	0	1	5	9	9	9	9	9	9	9	5	1	0	0	0	0	**74**

Periodo Desde: 29-10-2023 02-11-2023

COORDINADOR ELÉCTRICO NACIONAL	Programación Diaria del Sistema Eléctrico Nacional																								
domingo, 29 de octubre de 2023	1	2	3	4	5	6	7	8	9	10	11	12	13	14	15	16	17	18	19	20	21	22	23	24	
Costos Operación	181	175	172	169	166	160	163	98	41	41	41	41	41	41	41	41	41	41	41	107	175	197	187	171	**2,572**
Costos Encendido/Detención	5	0	0	0	0	0	0	10	0	0	0	0	0	0	0	0	0	0	0	5	52	1	1	4	**78**
Costos Totales [kUSD]	**187**	**175**	**172**	**170**	**166**	**160**	**163**	**107**	**41**	**41**	**41**	**41**	**41**	**41**	**41**	**41**	**41**	**41**	**41**	**112**	**227**	**198**	**188**	**174**	**2,650**
Costo Marginal Quillota 220 kV	**113.0**	**72.6**	**72.5**	**64.1**	**62.3**	**61.7**	**61.6**	**52.3**	**0.0**	**0.0**	**0.0**	**0.0**	**0.0**	**0.0**	**0.0**	**0.0**	**0.0**	**0.0**	**0.0**	**58.0**	**75.5**	**128.6**	**126.0**	**93.4**	**43.40**
Pérdidas [MWh]	338	325	306	302	296	290	287	254	141	147	158	154	162	163	175	158	154	162	180	277	305	325	339	356	**5,755**
Consumos Propios [MWh]	230	230	230	231	230	230	230	206	207	207	207	207	207	207	207	207	207	207	207	212	226	226	226	224	**5,206**
Demanda Total [MWh]	8189	7878	7671	7464	7413	7376	7395	7322	7394	7724	8024	8144	8282	8446	8439	8278	8225	8240	8380	8615	9124	9260	8995	8605	**194,886**
Generación Total [MWh]	**8757**	**8434**	**8207**	**7997**	**7940**	**7897**	**7913**	**7782**	**7742**	**8077**	**8389**	**8506**	**8651**	**8815**	**8820**	**8642**	**8585**	**8609**	**8767**	**9104**	**9654**	**9811**	**9560**	**9185**	**205,845**
PFV-CACHIYUYO	0	0	0	0	0	0	0	0	0	1	6	9	9	9	9	9	9	4	0	0	0	0	0	0	**64**
PFV-MARANON	0	0	0	0	0	0	0	0	0	0	0	0	0	0	0	0	0	0	0	0	0	0	0	0	**0**
PFV-SANTACECILIA	0	0	0	0	0	0	0	0	0	1	1	2	2	2	2	2	2	1	0	0	0	0	0	0	**15**
PFV-ELROMERO	0	0	0	0	0	0	0	5	10	31	58	63	69	79	79	78	87	61	31	4	0	0	0	0	**655**
PFV-ELPELICANO	0	0	0	0	0	0	0	6	12	12	14	18	19	23	24	24	21	31	29	6	0	0	0	0	**239**
PFV-LAHUELLA	0	0	0	0	0	0	0	5	14	18	25	34	38	42	45	48	41	39	39	10	0	0	0	0	**396**
PFV-LASILLA	0	0	0	0	0	0	0	0	0	0	0	0	1	1	1	1	1	1	1	0	0	0	0	0	**6**
PFV-ASTILLAS	0	0	0	0	0	0	0	0	1	1	3	3	3	4	6	7	6	7	6	1	0	0	0	0	**49**
PFV-PUNTABAJASOLAR	0	0	0	0	0	0	0	0	0	0	1	1	1	1	1	1	1	1	1	0	0	0	0	0	**11**
PFV-SOLDELNORTE	0	0	0	0	0	0	0	0	0	1	2	2	3	3	3	2	2	1	1	0	0	0	0	0	**19**
PFV-SANTAFRANCISCA	0	0	0	0	0	0	0	0	0	1	2	5	6	6	6	5	4	3	1	0	0	0	0	0	**40**
PFV-LUNADELNORTE	0	0	0	0	0	0	0	0	0	1	2	2	3	3	3	2	2	1	1	0	0	0	0	0	**19**
PFV-GAVIOTIN	0	0	0	0	0	0	0	0	1	2	3	4	4	7	8	8	9	9	7	2	0	0	0	0	**65**
PFV-TAMBOREAL	0	0	0	0	0	0	0	0	0	1	2	2	2	3	3	2	2	1	1	0	0	0	0	0	**18**
PFV-ELRAYADOR	0	0	0	0	0	0	0	0	1	1	2	2	3	3	4	3	2	1	1	0	0	0	0	0	**21**
PFV-LASTAGUAS	0	0	0	0	0	0	0	0	0	0	0	0	0	0	0	0	0	0	0	0	0	0	0	0	**0**
PFV-CHERCAN	0	0	0	0	0	0	0	0	0	1	1	1	0	1	2	3	5	4	3	1	0	0	0	0	**21**
PFV-OLIVIER	0	0	0	0	0	0	0	0	0	1	1	2	2	2	2	2	2	1	1	0	0	0	0	0	**17**
PFV-OLIVIA	0	0	0	0	0	0	0	0	0	2	2	3	3	3	3	3	2	2	1	0	0	0	0	0	**22**
PFV-GABRIELA	0	0	0	0	0	0	0	0	0	1	6	8	9	9	9	9	9	9	8	2	0	0	0	0	**79**
PFV-LAGUNILLA	0	0	0	0	0	0	0	0	0	1	1	2	2	2	2	2	2	1	1	0	0	0	0	0	**15**
PFV-SUNHUNTER	0	0	0	0	0	0	0	0	1	2	5	3	2	5	7	6	7	7	7	2	0	0	0	0	**53**
PFV-GRANATE	0	0	0	0	0	0	0	0	1	2	4	3	3	4	7	7	7	7	7	2	0	0	0	0	**53**
PFV-DONENRIQUE	0	0	0	0	0	0	0	0	1	2	3	4	5	4	2	9	9	9	8	0	0	0	0	0	**55**
PFV-AMPARODELSOL	0	0	0	0	0	0	0	0	1	2	2	2	3	3	3	3	3	2	1	0	0	0	0	0	**25**
PFV-SDGx01	0	0	0	0	0	0	0	0	0	0	0	0	0	1	1	0	0	0	0	0	0	0	0	0	**4**
PFV-LACHAPEANA	0	0	0	0	0	0	0	0	0	1	1	1	2	2	2	2	2	1	1	0	0	0	0	0	**14**
PFV-ALTURASDEOVALLE	0	0	0	0	0	0	0	0	1	2	3	3	3	3	4	4	3	3	2	0	0	0	0	0	**30**
PFV-OVALLENORTE	0	0	0	0	0	0	0	0	1	2	4	2	2	4	5	7	6	5	0	0	0	0	0	0	**38**
PFV-LACHIMBABIS	0	0	0	0	0	0	0	0	0	0	1	1	1	1	2	2	2	1	0	0	0	0	0	0	**9**
PFV-PAMA	0	0	0	0	0	0	0	0	0	0	0	0	0	0	0	0	0	0	0	0	0	0	0	0	**0**
PFV-TALHUEN	0	0	0	0	0	0	0	0	1	1	2	2	2	2	2	2	2	2	2	1	0	0	0	0	**20**
PFV-SANTACLARA	0	0	0	0	0	0	0	0	0	1	2	1	1	1	1	2	2	2	2	0	0	0	0	0	**15**
PFV-PRETTYFIELD	0	0	0	0	0	0	0	0	0	0	1	1	1	1	1	2	2	1	0	0	0	0	0	0	**10**
PFV-LASMOLLACAS	0	0	0	0	0	0	0	0	0	1	1	1	2	2	2	2	2	1	1	0	0	0	0	0	**14**
PFV-LASMAJADAS	0	0	0	0	0	0	0	0	0	1	1	2	2	3	2	3	3	1	0	0	0	0	0	0	**18**
PFV-ELDIVISADERO	0	0	0	0	0	0	0	0	1	1	2	2	2	2	2	2	2	2	1	0	0	0	0	0	**19**
PFV-ELSALITRAL	0	0	0	0	0	0	0	0	1	3	3	3	3	3	3	3	3	3	2	0	0	0	0	0	**29**
PFV-HUAQUELON	0	0	0	0	0	0	0	0	0	1	2	2	3	2	4	7	7	7	5	0	0	0	0	0	**40**
PFV-LOMASCOLORADAS	0	0	0	0	0	0	0	0	0	1	1	1	1	1	1	1	1	1	1	0	0	0	0	0	**12**
PFV-SANTALUCIA	0	0	0	0	0	0	0	0	2	4	5	5	5	5	5	5	5	5	4	1	0	0	0	0	**50**
PFV-SIETECOLORES	0	0	0	0	0	0	0	0	1	2	3	3	3	3	3	3	3	3	3	0	0	0	0	0	**29**
PFV-LOSNOGALES	0	0	0	0	0	0	0	0	0	1	1	2	2	2	2	2	2	2	2	1	0	0	0	0	**19**
PFV-BELLAVISTA	0	0	0	0	0	0	0	0	1	1	2	2	2	2	2	2	2	2	1	0	0	0	0	0	**19**
PFV-CANESA-1	0	0	0	0	0	0	0	0	0	1	1	2	2	2	2	2	2	1	1	0	0	0	0	0	**17**
PFV-SANTALAURA	0	0	0	0	0	0	0	0	0	1	1	1	1	2	2	2	1	1	1	0	0	0	0	0	**13**
PFV-MONTT	0	0	0	0	0	0	0	0	0	1	1	1	2	2	2	2	1	1	1	0	0	0	0	0	**13**
PFV-CHUCHINI	0	0	0	0	0	0	0	0	0	1	1	2	2	2	2	2	2	1	1	0	0	0	0	0	**14**
PFV-COCINILLAS	0	0	0	0	0	0	0	0	0	1	3	3	3	3	3	3	3	3	2	0	0	0	0	0	**24**
PFV-CANELILLO	0	0	0	0	0	0	0	0	0	0	0	1	1	1	2	2	2	1	0	0	0	0	0	0	**9**

Periodo Desde: 29-10-2023 02-11-2023

COORDINADOR ELÉCTRICO NACIONAL	Programación Diaria del Sistema Eléctrico Nacional																								
domingo, 29 de octubre de 2023	1	2	3	4	5	6	7	8	9	10	11	12	13	14	15	16	17	18	19	20	21	22	23	24	
Costos Operación	181	175	172	169	166	160	163	98	41	41	41	41	41	41	41	41	41	41	41	107	175	197	187	171	**2,572**
Costos Encendido/Detención	5	0	0	0	0	0	0	10	0	0	0	0	0	0	0	0	0	0	0	5	52	1	1	4	**78**
Costos Totales [kUSD]	**187**	**175**	**172**	**170**	**166**	**160**	**163**	**107**	**41**	**41**	**41**	**41**	**41**	**41**	**41**	**41**	**41**	**41**	**41**	**112**	**227**	**198**	**188**	**174**	**2,650**
Costo Marginal Quillota 220 kV	**113.0**	**72.6**	**72.5**	**64.1**	**62.3**	**61.7**	**61.6**	**52.3**	**0.0**	**0.0**	**0.0**	**0.0**	**0.0**	**0.0**	**0.0**	**0.0**	**0.0**	**0.0**	**0.0**	**58.0**	**75.5**	**128.6**	**126.0**	**93.4**	**43.40**
Pérdidas [MWh]	338	325	306	302	296	290	287	254	141	147	158	154	162	163	175	158	154	162	180	277	305	325	339	356	**5,755**
Consumos Propios [MWh]	230	230	230	231	230	230	230	206	207	207	207	207	207	207	207	207	207	207	207	212	226	226	226	224	**5,206**
Demanda Total [MWh]	8189	7878	7671	7464	7413	7376	7395	7322	7394	7724	8024	8144	8282	8446	8439	8278	8225	8240	8380	8615	9124	9260	8995	8605	**194,886**
Generación Total [MWh]	**8757**	**8434**	**8207**	**7997**	**7940**	**7897**	**7913**	**7782**	**7742**	**8077**	**8389**	**8506**	**8651**	**8815**	**8820**	**8642**	**8585**	**8609**	**8767**	**9104**	**9654**	**9811**	**9560**	**9185**	**205,845**

PFV-ILLAPEL-5	0	0	0	0	0	0	0	0	1	1	2	2	2	2	2	2	2	2	2	0	0	0	0	0	**21**
PFV-CHALINGA	0	0	0	0	0	0	0	0	0	0	0	0	1	1	2	3	2	2	0	0	0	0	0	0	**11**
PFV-ALICAHUE	0	0	0	0	0	0	0	0	1	1	1	1	1	1	1	2	2	2	1	0	0	0	0	0	**14**
PFV-CUZCUZ	0	0	0	0	0	0	0	0	1	1	1	2	2	2	2	2	2	1	1	0	0	0	0	0	**15**
PFV-NORTECHICO-1	0	0	0	0	0	0	0	0	0	1	1	1	1	1	1	1	1	1	1	0	0	0	0	0	**11**
PFV-JAURURO	0	0	0	0	0	0	0	0	0	1	1	1	1	2	1	1	1	1	1	0	0	0	0	0	**11**
PFV-FLORENCIA	0	0	0	0	0	0	0	0	1	1	1	2	4	6	6	7	8	9	6	1	0	0	0	0	**51**
PFV-CARACAS-2	0	0	0	0	0	0	0	0	0	0	0	0	0	0	0	0	0	0	0	0	0	0	0	0	**0**
PFV-LALIGUA	0	0	0	0	0	0	0	0	0	1	1	1	1	2	2	1	1	1	1	0	0	0	0	0	**12**
PFV-PULLALLI	0	0	0	0	0	0	0	0	0	1	1	1	2	2	1	1	1	1	1	0	0	0	0	0	**12**
PFV-ARIZTIA	0	0	0	0	0	0	0	0	0	0	0	0	1	1	1	1	1	2	1	0	0	0	0	0	**9**
PFV-SANTAJULIA	0	0	0	0	0	0	0	0	0	1	1	1	1	1	1	1	1	1	0	0	0	0	0	0	**7**
PFV-JARDINSOLARPETORCA	0	0	0	0	0	0	0	0	0	0	0	0	0	0	0	0	0	0	0	0	0	0	0	0	**0**
PFV-INGENIO	0	0	0	0	0	0	0	0	1	1	1	3	1	1	1	1	1	3	1	0	0	0	0	0	**16**
PFV-CABILSOL	0	0	0	0	0	0	0	0	0	1	1	1	1	1	1	1	1	1	0	0	0	0	0	0	**7**
PFV-CABILDOSUNLIGHT	0	0	0	0	0	0	0	0	0	1	1	2	2	4	4	4	3	8	5	1	0	0	0	0	**36**
PFV-LOSJOTES	0	0	0	0	0	0	0	0	0	0	0	1	1	1	1	1	1	2	1	0	0	0	0	0	**11**
PFV-LOSPALTOS	0	0	0	0	0	0	0	0	0	1	1	1	1	1	1	1	1	1	1	0	0	0	0	0	**10**
PFV-ESFENA	0	0	0	0	0	0	0	0	0	0	0	0	0	0	0	0	0	0	0	0	0	0	0	0	**0**
PFV-ELQUEMADO	0	0	0	0	0	0	0	0	1	1	1	1	1	1	1	2	2	2	1	0	0	0	0	0	**14**
PFV-DONACARMEN	0	0	0	0	0	0	0	0	0	0	4	6	8	10	7	4	3	0	3	0	0	0	0	0	**45**
PFV-SANTUARIO	0	0	0	0	0	0	0	0	1	1	2	2	2	2	2	2	2	1	1	0	0	0	0	0	**16**
PFV-CALLELARGA	0	0	0	0	0	0	0	0	0	1	1	1	1	1	1	1	1	1	1	0	0	0	0	0	**11**
PFV-CASUTO	0	0	0	0	0	0	0	0	0	1	1	1	1	1	1	1	1	1	1	0	0	0	0	0	**11**
PFV-SANFRANCISCO	0	0	0	0	0	0	0	0	1	1	1	2	2	2	2	2	2	1	1	0	0	0	0	0	**15**
PFV-FILOMENA	0	0	0	0	0	0	0	0	1	2	3	3	3	3	3	3	2	1	0	0	0	0	0	0	**22**
PFV-NILHUE	0	0	0	0	0	0	0	0	0	0	0	0	1	1	1	1	0	0	0	0	0	0	0	0	**4**
PFV-SLKCB9	0	0	0	0	0	0	0	0	1	2	2	1	2	3	2	3	2	2	1	0	0	0	0	0	**22**
PFV-LASTORTOLASDELVERANO	0	0	0	0	0	0	0	0	2	2	3	3	2	3	3	3	2	2	1	0	0	0	0	0	**25**
PFV-HORMIGA	0	0	0	0	0	0	0	0	0	1	1	1	1	1	1	1	1	1	0	0	0	0	0	0	**9**
PFV-JAHUEL	0	0	0	0	0	0	0	0	3	5	6	5	6	6	5	6	4	2	0	0	0	0	0	0	**46**
PFV-MARIN	0	0	0	0	0	0	0	0	1	1	3	3	3	3	3	3	2	1	0	0	0	0	0	0	**23**
PFV-ENCONSOLAR	0	0	0	0	0	0	0	0	1	2	3	3	3	4	5	5	4	3	2	1	0	0	0	0	**36**
PFV-SANTAINES	0	0	0	0	0	0	0	0	1	2	2	1	1	2	2	2	2	1	0	0	0	0	0	0	**17**
PFV-LOSPERALES	0	0	0	0	0	0	0	0	0	0	0	0	1	1	1	1	2	1	0	0	0	0	0	0	**7**
PFV-MAIKONO	0	0	0	0	0	0	0	0	0	0	0	1	1	1	2	1	1	2	1	0	0	0	0	0	**10**
PFV-VILLAMOSCOSO	0	0	0	0	0	0	0	0	0	0	0	1	1	1	1	1	1	1	1	0	0	0	0	0	**9**
PFV-VILLAALEMANA	0	0	0	0	0	0	0	0	0	0	0	0	0	0	0	0	0	0	0	0	0	0	0	0	**0**
PFV-KAUFMANN	0	0	0	0	0	0	0	0	0	0	0	0	0	0	0	0	0	0	0	0	0	0	0	0	**0**
PFV-ICB	0	0	0	0	0	0	0	0	0	0	0	0	0	0	0	0	0	0	0	0	0	0	0	0	**0**
PFV-VALLEDELALUNA-2	0	0	0	0	0	0	0	0	0	1	1	1	1	1	1	1	1	1	1	0	0	0	0	0	**10**
PFV-CRUZSOLAR-1	0	0	0	0	0	0	0	0	0	0	0	1	1	2	3	3	2	1	0	0	0	0	0	0	**14**
PFV-LIPANGUE	0	0	0	0	0	0	0	0	0	0	1	1	1	1	1	1	1	1	0	0	0	0	0	0	**9**
PFV-PITRA	0	0	0	0	0	0	0	0	0	0	0	1	0	0	1	1	2	2	0	0	0	0	0	0	**8**
PFV-TARANTO	0	0	0	0	0	0	0	0	1	1	1	2	5	4	3	4	4	2	4	1	0	0	0	0	**31**
PFV-SOLDESEPTIEMBRE	0	0	0	0	0	0	0	0	2	3	2	2	2	3	3	4	4	2	0	0	0	0	0	0	**27**
PFV-LOBOZA	0	0	0	0	0	0	0	0	0	0	0	0	0	0	0	0	0	0	0	0	0	0	0	0	**1**
PFV-TREBALSOLAR	0	0	0	0	0	0	0	0	0	0	0	1	1	1	1	1	1	0	0	0	0	0	0	0	**7**
PFV-PLOMODELVERANO	0	0	0	0	0	0	0	0	0	0	0	1	1	1	1	1	1	1	1	0	0	0	0	0	**8**
PFV-ELQUELTEHUE	0	0	0	0	0	0	0	0	1	1	1	1	1	1	1	1	1	1	0	0	0	0	0	0	**7**

Periodo Desde: 29-10-2023 02-11-2023

COORDINADOR ELÉCTRICO NACIONAL	Programación Diaria del Sistema Eléctrico Nacional																								
domingo, 29 de octubre de 2023	1	2	3	4	5	6	7	8	9	10	11	12	13	14	15	16	17	18	19	20	21	22	23	24	
Costos Operación	181	175	172	169	166	160	163	98	41	41	41	41	41	41	41	41	41	41	41	107	175	197	187	171	**2,572**
Costos Encendido/Detención	5	0	0	0	0	0	0	10	0	0	0	0	0	0	0	0	0	0	0	5	52	1	1	4	**78**
Costos Totales [kUSD]	**187**	**175**	**172**	**170**	**166**	**160**	**163**	**107**	**41**	**41**	**41**	**41**	**41**	**41**	**41**	**41**	**41**	**41**	**41**	**112**	**227**	**198**	**188**	**174**	**2,650**
Costo Marginal Quillota 220 kV	**113.0**	**72.6**	**72.5**	**64.1**	**62.3**	**61.7**	**61.6**	**52.3**	**0.0**	**0.0**	**0.0**	**0.0**	**0.0**	**0.0**	**0.0**	**0.0**	**0.0**	**0.0**	**0.0**	**58.0**	**75.5**	**128.6**	**126.0**	**93.4**	**43.40**
Pérdidas [MWh]	338	325	306	302	296	290	287	254	141	147	158	154	162	163	175	158	154	162	180	277	305	325	339	356	**5,755**
Consumos Propios [MWh]	230	230	230	231	230	230	230	206	207	207	207	207	207	207	207	207	207	207	207	212	226	226	226	224	**5,206**
Demanda Total [MWh]	8189	7878	7671	7464	7413	7376	7395	7322	7394	7724	8024	8144	8282	8446	8439	8278	8225	8240	8380	8615	9124	9260	8995	8605	**194,886**
Generación Total [MWh]	**8757**	**8434**	**8207**	**7997**	**7940**	**7897**	**7913**	**7782**	**7742**	**8077**	**8389**	**8506**	**8651**	**8815**	**8820**	**8642**	**8585**	**8609**	**8767**	**9104**	**9654**	**9811**	**9560**	**9185**	**205,845**

PFV-TRINIDAD	0	0	0	0	0	0	0	0	0	0	1	1	1	1	1	1	1	0	1	0	0	0	0	0	**6**
PFV-ELBOCO	0	0	0	0	0	0	0	0	1	1	2	2	1	2	2	2	1	1	1	0	0	0	0	0	**15**
PFV-ABASTIBLECONCON	0	0	0	0	0	0	0	0	0	0	0	0	0	0	0	0	0	0	0	0	0	0	0	0	**0**
PFV-RDCLSAN	0	0	0	0	0	0	0	0	0	1	1	2	2	4	2	3	5	7	4	1	0	0	0	0	**32**
PFV-PASTRAN	0	0	0	0	0	0	0	0	1	1	2	4	5	5	5	5	5	5	3	1	0	0	0	0	**42**
PFV-FOSTER	0	0	0	0	0	0	0	0	0	0	0	1	1	1	1	1	2	2	2	0	0	0	0	0	**12**
PFV-GRANADA	0	0	0	0	0	0	0	0	1	2	2	2	2	3	4	3	3	3	2	1	0	0	0	0	**26**
PFV-OLIVILLO	0	0	0	0	0	0	0	0	1	0	1	1	3	2	5	3	4	1	0	0	0	0	0	0	**22**
PFV-LINGUE	0	0	0	0	0	0	0	0	0	0	0	0	1	1	1	1	1	0	0	0	0	0	0	0	**7**
PFV-LOSMAGNOLIOS	0	0	0	0	0	0	0	0	0	0	0	0	1	1	1	1	1	1	2	1	0	0	0	0	**9**
PFV-PANQUEHUE-2	0	0	0	0	0	0	0	0	1	1	2	3	3	4	4	3	3	2	1	0	0	0	0	0	**27**
PFV-OVEJERIA	0	0	0	0	0	0	0	0	2	3	4	4	5	5	4	5	4	4	2	0	0	0	0	0	**42**
PFV-ELLITREII	0	0	0	0	0	0	0	1	5	8	8	5	4	6	8	8	6	6	0	0	0	0	0	0	**63**
PFV-PICURIO	0	0	0	0	0	0	0	0	0	0	0	0	1	1	1	1	1	1	0	0	0	0	0	0	**5**
PFV-TILTIL	0	0	0	0	0	0	0	0	0	1	1	1	2	2	2	2	1	1	1	0	0	0	0	0	**13**
PFV-PELUMPEN	0	0	0	0	0	0	0	0	0	0	0	1	1	1	1	1	1	1	0	0	0	0	0	0	**7**
PFV-LOSCANONESSUNLIGHT	0	0	0	0	0	0	0	0	0	0	0	0	0	0	0	0	0	0	0	0	0	0	0	0	**0**
PFV-PARQUEVALPARAISO	0	0	0	0	0	0	0	0	0	1	2	3	4	4	4	6	4	5	3	1	0	0	0	0	**34**
PFV-PALTOSUNLIGHT	0	0	0	0	0	0	0	0	0	1	1	2	4	4	3	3	4	7	3	1	0	0	0	0	**32**
PFV-AYLA	0	0	0	0	0	0	0	0	0	0	1	1	2	3	3	5	7	5	3	0	0	0	0	0	**32**
PFV-LOMALOSCOLORADOS	0	0	0	0	0	0	0	0	0	0	0	0	0	0	0	0	0	0	1	0	0	0	0	0	**2**
PFV-INDEPENDENCIA	0	0	0	0	0	0	0	0	1	2	2	2	2	2	3	3	2	1	1	0	0	0	0	0	**21**
PFV-ANAKENA	0	0	0	0	0	0	0	0	1	1	2	3	5	5	5	5	5	5	3	1	0	0	0	0	**42**
PFV-SAMOBAJO	0	0	0	0	0	0	0	0	0	0	1	1	1	1	1	2	2	2	2	0	0	0	0	0	**13**
PFV-RECOLETA	0	0	0	0	0	0	0	0	5	6	6	6	6	6	6	6	6	6	5	0	0	0	0	0	**60**
PFV-LUNA	0	0	0	0	0	0	0	0	0	0	0	0	1	1	1	1	0	0	0	0	0	0	0	0	**4**
PFV-ROSARIO	0	0	0	0	0	0	0	0	1	1	1	1	1	1	1	1	1	1	1	1	0	0	0	0	**9**
PFV-ELQUEULE	0	0	0	0	0	0	0	0	0	1	1	1	1	1	1	1	1	1	1	0	0	0	0	0	**10**
PFV-LOMIRANDA	0	0	0	0	0	0	0	0	0	1	1	1	1	1	1	1	1	1	0	0	0	0	0	0	**8**
PFV-AROMOVERANO	0	0	0	0	0	0	0	0	0	0	0	0	1	1	1	1	1	1	0	0	0	0	0	0	**5**
PFV-LIMA	0	0	0	0	0	0	0	0	0	0	0	0	0	0	0	0	0	0	0	0	0	0	0	0	**0**
PFV-OCOA	0	0	0	0	0	0	0	0	1	2	2	2	2	2	2	2	2	1	1	0	0	0	0	0	**17**
PFV-LLAYLLAY	0	0	0	0	0	0	0	0	0	1	1	4	5	6	7	9	6	4	0	0	0	0	0	0	**43**
PFV-HELIOS	0	0	0	0	0	0	0	0	0	0	1	1	1	2	2	2	2	2	1	0	0	0	0	0	**15**
PFV-LOSTILOS	0	0	0	0	0	0	0	0	0	1	3	4	4	4	4	4	4	4	2	0	0	0	0	0	**31**
PFV-CONDORPETORCA	0	0	0	0	0	0	0	0	0	0	0	1	1	1	1	1	1	1	1	0	0	0	0	0	**9**
PFV-MANAO	0	0	0	0	0	0	0	0	0	0	0	1	1	2	2	3	2	2	2	0	0	0	0	0	**15**
PFV-SANTIAGOSOLAR	0	0	0	0	0	0	0	1	0	4	8	12	17	29	30	34	27	16	8	3	0	0	0	0	**189**
PFV-COLINA	0	0	0	0	0	0	0	1	6	8	9	6	5	5	7	6	4	8	5	1	0	0	0	0	**70**
PFV-CURACAVI	0	0	0	0	0	0	0	0	0	0	0	1	1	2	1	1	2	2	0	0	0	0	0	0	**10**
PFV-LOSGIRASOLES	0	0	0	0	0	0	0	0	0	0	0	0	1	2	1	1	1	1	1	0	0	0	0	0	**9**
PFV-ELPIQUERO	0	0	0	0	0	0	0	0	1	1	1	2	4	4	5	5	3	1	0	0	0	0	0	0	**27**
PFV-YAHUTELA	0	0	0	0	0	0	0	0	2	5	5	6	6	6	6	5	5	2	2	0	0	0	0	0	**50**
PFV-CAIMI	0	0	0	0	0	0	0	0	0	0	0	0	0	0	0	0	0	0	0	0	0	0	0	0	**1**
PFV-CATEMU	0	0	0	0	0	0	0	0	0	0	1	1	1	1	1	1	1	1	0	0	0	0	0	0	**8**
PFV-TUCUQUERE	0	0	0	0	0	0	0	0	0	1	1	1	1	1	2	2	1	1	1	0	0	0	0	0	**12**
PFV-RODEO	0	0	0	0	0	0	0	0	0	0	0	1	1	1	2	2	2	2	1	0	0	0	0	0	**13**
PFV-ELHUASO	0	0	0	0	0	0	0	0	0	0	0	1	1	1	2	2	2	2	1	0	0	0	0	0	**11**
PFV-FARDELANEGRA	0	0	0	0	0	0	0	0	0	0	0	1	0	0	1	1	2	2	2	0	0	0	0	0	**10**
PFV-LITORALSUNLIGHT	0	0	0	0	0	0	0	0	0	1	1	2	3	2	3	1	1	0	0	0	0	0	0	0	**15**

Periodo Desde: 29-10-2023 02-11-2023

COORDINADOR ELÉCTRICO NACIONAL	Programación Diaria del Sistema Eléctrico Nacional																								
domingo, 29 de octubre de 2023	1	2	3	4	5	6	7	8	9	10	11	12	13	14	15	16	17	18	19	20	21	22	23	24	
Costos Operación	181	175	172	169	166	160	163	98	41	41	41	41	41	41	41	41	41	41	41	107	175	197	187	171	**2,572**
Costos Encendido/Detención	5	0	0	0	0	0	0	10	0	0	0	0	0	0	0	0	0	0	0	5	52	1	1	4	**78**
Costos Totales [kUSD]	**187**	**175**	**172**	**170**	**166**	**160**	**163**	**107**	**41**	**41**	**41**	**41**	**41**	**41**	**41**	**41**	**41**	**41**	**41**	**112**	**227**	**198**	**188**	**174**	**2,650**
Costo Marginal Quillota 220 kV	**113.0**	**72.6**	**72.5**	**64.1**	**62.3**	**61.7**	**61.6**	**52.3**	**0.0**	**0.0**	**0.0**	**0.0**	**0.0**	**0.0**	**0.0**	**0.0**	**0.0**	**0.0**	**0.0**	**58.0**	**75.5**	**128.6**	**126.0**	**93.4**	**43.40**
Pérdidas [MWh]	338	325	306	302	296	290	287	254	141	147	158	154	162	163	175	158	154	162	180	277	305	325	339	356	**5,755**
Consumos Propios [MWh]	230	230	230	231	230	230	230	206	207	207	207	207	207	207	207	207	207	207	207	212	226	226	226	224	**5,206**
Demanda Total [MWh]	8189	7878	7671	7464	7413	7376	7395	7322	7394	7724	8024	8144	8282	8446	8439	8278	8225	8240	8380	8615	9124	9260	8995	8605	**194,886**
Generación Total [MWh]	**8757**	**8434**	**8207**	**7997**	**7940**	**7897**	**7913**	**7782**	**7742**	**8077**	**8389**	**8506**	**8651**	**8815**	**8820**	**8642**	**8585**	**8609**	**8767**	**9104**	**9654**	**9811**	**9560**	**9185**	**205,845**

PFV-PLACILLA	0	0	0	0	0	0	0	0	0	0	1	2	2	2	2	2	3	3	2	0	0	0	0	0	**19**
PFV-CHIMBARONGONIEBLA	0	0	0	0	0	0	0	0	0	0	1	2	2	1	1	1	1	0	0	0	0	0	0	0	**9**
PFV-UTFSM-VINA-DEL-MAR	0	0	0	0	0	0	0	0	0	0	0	0	0	0	0	0	0	0	0	0	0	0	0	0	**1**
PFV-UTFSM-VALPARAISO-VALDES	0	0	0	0	0	0	0	0	0	0	0	0	0	0	0	0	0	0	0	0	0	0	0	0	**1**
PFV-PEDREROS	0	0	0	0	0	0	0	0	0	1	1	1	1	1	2	2	1	1	1	0	0	0	0	0	**12**
PFV-QUEMADOS	0	0	0	0	0	0	0	0	0	0	0	1	1	3	3	3	3	3	2	0	0	0	0	0	**20**
PFV-DONEUGENIO	0	0	0	0	0	0	0	0	0	1	1	1	1	1	1	1	1	1	1	0	0	0	0	0	**9**
PFV-LAGAMBOINA	0	0	0	0	0	0	0	0	0	0	1	1	1	2	2	3	2	1	1	0	0	0	0	0	**15**
PFV-ELCASTANO	0	0	0	0	0	0	0	0	0	0	2	3	2	2	1	1	1	1	0	0	0	0	0	0	**13**
PFV-LOSLAGOS	0	0	0	0	0	0	0	0	0	0	0	1	1	0	0	0	0	0	0	0	0	0	0	0	**4**
PFV-LASCABRAS	0	0	0	0	0	0	0	0	0	0	1	1	1	0	0	0	0	0	0	0	0	0	0	0	**4**
PFV-LAQUINTA	0	0	0	0	0	0	0	0	0	1	1	1	1	1	1	1	1	1	1	0	0	0	0	0	**9**
PFV-LOSTAURETES	0	0	0	0	0	0	0	0	2	3	3	3	3	3	3	3	2	2	1	0	0	0	0	0	**26**
PFV-LUDERS	0	0	0	0	0	0	0	0	0	1	1	1	1	1	1	1	1	0	0	0	0	0	0	0	**7**
PFV-ESPERANZA-2	0	0	0	0	0	0	0	0	2	3	3	3	3	4	4	4	4	3	2	0	0	0	0	0	**35**
PFV-CHANCON	0	0	0	0	0	0	0	0	0	1	1	1	1	1	1	1	1	0	0	0	0	0	0	0	**6**
PFV-SANTACRUZ	0	0	0	0	0	0	0	0	0	1	2	3	2	2	2	2	1	1	0	0	0	0	0	0	**16**
PFV-SANTAEMILIA	0	0	0	0	0	0	0	0	0	0	0	0	0	0	0	0	0	0	0	0	0	0	0	0	**0**
PFV-ESTERO	0	0	0	0	0	0	0	0	0	0	0	1	1	0	0	1	0	1	1	0	0	0	0	0	**5**
PFV-GRPEUMO	0	0	0	0	0	0	0	0	0	1	1	3	2	2	2	1	2	3	0	0	0	0	0	0	**16**
PFV-REN	0	0	0	0	0	0	0	0	0	0	0	0	0	0	0	0	0	0	0	0	0	0	0	0	**0**
PFV-PERALILLO	0	0	0	0	0	0	0	0	0	1	1	1	1	1	1	1	1	1	1	0	0	0	0	0	**7**
PFV-ELCHERCAN	0	0	0	0	0	0	0	0	1	1	0	0	0	0	0	0	0	0	0	0	0	0	0	0	**1**
PFV-MOSTAZAL	0	0	0	0	0	0	0	0	1	1	1	2	2	2	2	2	2	1	1	0	0	0	0	0	**15**
PFV-RIOPEUCO	0	0	0	0	0	0	0	0	0	0	0	0	0	1	1	1	2	1	1	0	0	0	0	0	**8**
PFV-SANTACAROLINA	0	0	0	0	0	0	0	0	0	0	0	1	0	0	0	0	0	0	0	0	0	0	0	0	**2**
PFV-ELROMERAL	0	0	0	0	0	0	0	0	0	0	1	2	2	1	1	1	0	0	0	0	0	0	0	0	**9**
PFV-MEMBRILLO	0	0	0	0	0	0	0	0	0	0	0	1	1	0	0	0	0	0	0	0	0	0	0	0	**3**
PFV-CHIMBARONGO	0	0	0	0	0	0	0	0	0	0	0	0	0	0	0	0	0	0	0	0	0	0	0	0	**3**
PFV-NANCAGUA	0	0	0	0	0	0	0	0	0	0	1	2	1	1	1	2	3	2	1	0	0	0	0	0	**15**
PFV-LASCACHANAS	0	0	0	0	0	0	0	0	0	1	1	2	3	1	1	1	1	1	1	0	0	0	0	0	**13**
PFV-DONMARIANO	0	0	0	0	0	0	0	0	0	0	0	0	1	0	0	0	0	0	0	0	0	0	0	0	**3**
PFV-LOSLIBERTADORES	0	0	0	0	0	0	0	0	1	1	1	1	1	1	1	1	1	1	0	0	0	0	0	0	**9**
PFV-NAN	0	0	0	0	0	0	0	0	0	1	1	3	3	3	4	4	2	1	1	0	0	0	0	0	**23**
PFV-LAMURALLA	0	0	0	0	0	0	0	0	0	0	0	1	1	1	0	1	0	0	0	0	0	0	0	0	**4**
PFV-ARGOMEDO	0	0	0	0	0	0	0	0	0	0	0	0	0	0	0	0	0	0	0	0	0	0	0	0	**0**
PFV-CATANSOLAR	0	0	0	0	0	0	0	0	1	1	1	1	2	2	2	2	2	1	1	0	0	0	0	0	**15**
PFV-RAULI	0	0	0	0	0	0	0	0	1	1	2	2	2	3	4	3	2	1	0	0	0	0	0	0	**20**
PFV-SANCAMILO	0	0	0	0	0	0	0	0	0	0	1	1	1	1	2	1	1	0	0	0	0	0	0	0	**7**
PFV-VILLAPRAT	0	0	0	0	0	0	0	0	0	0	1	0	1	1	0	0	0	0	0	0	0	0	0	0	**4**
PFV-VILLA	0	0	0	0	0	0	0	0	0	1	1	1	1	2	1	1	1	0	0	0	0	0	0	0	**7**
PFV-LLANOSDEPOTROSO	0	0	0	0	0	0	0	0	0	1	1	4	4	3	4	4	4	4	2	0	0	0	0	0	**29**
PFV-LASROJAS	0	0	0	0	0	0	0	0	1	1	2	2	3	3	3	3	2	2	1	0	0	0	0	0	**23**
PFV-LOSPATOS	0	0	0	0	0	0	0	0	1	1	1	1	1	1	1	1	1	1	1	0	0	0	0	0	**12**
PFV-REXNER	0	0	0	0	0	0	0	0	1	2	3	3	3	3	3	3	2	2	1	0	0	0	0	0	**24**
PFV-ITAHUE	0	0	0	0	0	0	0	0	0	1	1	1	2	2	2	2	1	0	0	0	0	0	0	0	**11**
PFV-LAFRONTERA	0	0	0	0	0	0	0	0	1	2	2	2	2	2	2	2	2	2	1	0	0	0	0	0	**19**
PFV-PARAGUAY	0	0	0	0	0	0	0	0	1	1	1	1	2	2	2	2	1	1	1	0	0	0	0	0	**15**
PFV-ELFLAMENCO	0	0	0	0	0	0	0	1	5	7	8	8	8	8	8	8	8	7	5	1	0	0	0	0	**81**
PFV-ERINOME	0	0	0	0	0	0	0	0	1	1	1	1	2	2	2	1	1	1	0	0	0	0	0	0	**10**

Periodo Desde: 29-10-2023 02-11-2023

COORDINADOR ELÉCTRICO NACIONAL	Programación Diaria del Sistema Eléctrico Nacional																								
domingo, 29 de octubre de 2023	1	2	3	4	5	6	7	8	9	10	11	12	13	14	15	16	17	18	19	20	21	22	23	24	
Costos Operación	181	175	172	169	166	160	163	98	41	41	41	41	41	41	41	41	41	41	41	107	175	197	187	171	**2,572**
Costos Encendido/Detención	5	0	0	0	0	0	0	10	0	0	0	0	0	0	0	0	0	0	0	5	52	1	1	4	**78**
Costos Totales [kUSD]	**187**	**175**	**172**	**170**	**166**	**160**	**163**	**107**	**41**	**41**	**41**	**41**	**41**	**41**	**41**	**41**	**41**	**41**	**41**	**112**	**227**	**198**	**188**	**174**	**2,650**
Costo Marginal Quillota 220 kV	**113.0**	**72.6**	**72.5**	**64.1**	**62.3**	**61.7**	**61.6**	**52.3**	**0.0**	**0.0**	**0.0**	**0.0**	**0.0**	**0.0**	**0.0**	**0.0**	**0.0**	**0.0**	**0.0**	**58.0**	**75.5**	**128.6**	**126.0**	**93.4**	**43.40**
Pérdidas [MWh]	338	325	306	302	296	290	287	254	141	147	158	154	162	163	175	158	154	162	180	277	305	325	339	356	**5,755**
Consumos Propios [MWh]	230	230	230	231	230	230	230	206	207	207	207	207	207	207	207	207	207	207	207	212	226	226	226	224	**5,206**
Demanda Total [MWh]	8189	7878	7671	7464	7413	7376	7395	7322	7394	7724	8024	8144	8282	8446	8439	8278	8225	8240	8380	8615	9124	9260	8995	8605	**194,886**
Generación Total [MWh]	**8757**	**8434**	**8207**	**7997**	**7940**	**7897**	**7913**	**7782**	**7742**	**8077**	**8389**	**8506**	**8651**	**8815**	**8820**	**8642**	**8585**	**8609**	**8767**	**9104**	**9654**	**9811**	**9560**	**9185**	**205,845**

PFV-ELZORZAL	0	0	0	0	0	0	0	0	0	1	1	2	2	2	1	1	1	1	0	0	0	0	0	0	**10**
PFV-PIDUCO	0	0	0	0	0	0	0	0	1	1	1	1	2	2	2	1	1	1	0	0	0	0	0	0	**12**
PFV-TALCA	0	0	0	0	0	0	0	0	1	1	1	2	6	4	4	3	3	2	0	0	0	0	0	0	**27**
PFV-DONRODRIGO	0	0	0	0	0	0	0	0	0	1	1	1	3	3	3	1	0	0	0	0	0	0	0	0	**13**
PFV-PANGUILEMOAEROPUERTO	0	0	0	0	0	0	0	0	1	1	2	3	3	3	2	2	1	0	0	0	0	0	0	0	**18**
PFV-SANJAVIER	0	0	0	0	0	0	0	0	1	1	3	2	4	4	3	2	2	0	0	0	0	0	0	0	**22**
PFV-QUINANTU	0	0	0	0	0	0	0	0	1	2	2	2	2	2	2	3	3	3	2	1	0	0	0	0	**24**
PFV-RANGUIL	0	0	0	0	0	0	0	0	0	0	1	1	1	1	1	1	1	1	0	0	0	0	0	0	**8**
PFV-PACHIRA	0	0	0	0	0	0	0	0	1	1	2	4	6	6	6	4	2	1	0	0	0	0	0	0	**34**
PFV-LOSCISNES	0	0	0	0	0	0	0	0	1	4	6	6	5	5	6	6	6	5	4	1	0	0	0	0	**55**
PFV-LAACACIA	0	0	0	0	0	0	0	0	1	1	1	1	1	1	1	1	1	1	1	0	0	0	0	0	**11**
PFV-COLTAUCOALMENDRO	0	0	0	0	0	0	0	0	0	0	0	0	1	0	1	1	1	1	0	0	0	0	0	0	**5**
PFV-LASTENCAS	0	0	0	0	0	0	0	0	0	1	1	2	3	2	1	2	1	2	0	0	0	0	0	0	**15**
PFV-SANTAAMELIA	0	0	0	0	0	0	0	0	0	0	1	1	1	0	0	0	1	1	1	0	0	0	0	0	**6**
PFV-IDAHUELDELVERANO	0	0	0	0	0	0	0	0	0	0	0	1	1	1	1	0	0	0	0	0	0	0	0	0	**3**
PFV-ANTONIA	0	0	0	0	0	0	0	0	0	0	0	1	1	1	0	1	0	0	0	0	0	0	0	0	**4**
PFV-LORETO	0	0	0	0	0	0	0	0	0	0	0	0	1	0	1	1	1	1	0	0	0	0	0	0	**4**
PFV-ROVIAN	0	0	0	0	0	0	0	0	0	1	1	1	1	1	1	1	1	1	1	0	0	0	0	0	**10**
PFV-JSOLERM	0	0	0	0	0	0	0	0	0	0	0	0	0	0	0	0	0	0	0	0	0	0	0	0	**1**
PFV-DONJORGE	0	0	0	0	0	0	0	0	0	0	1	1	1	1	1	1	0	0	0	0	0	0	0	0	**7**
PFV-GRPITAO	0	0	0	0	0	0	0	0	1	1	1	1	1	1	2	1	1	1	1	0	0	0	0	0	**15**
PFV-ROMERIA	0	0	0	0	0	0	0	0	0	1	2	2	2	1	1	1	1	0	0	0	0	0	0	0	**11**
PFV-TORINO	0	0	0	0	0	0	0	0	0	0	1	1	1	1	1	1	1	0	0	0	0	0	0	0	**6**
PFV-BERGAMO	0	0	0	0	0	0	0	0	0	0	1	1	1	1	0	0	0	0	0	0	0	0	0	0	**4**
PFV-PEQUEN	0	0	0	0	0	0	0	0	0	0	0	0	0	1	1	0	1	0	0	0	0	0	0	0	**3**
PFV-RAUQUEN	0	0	0	0	0	0	0	0	0	1	1	2	2	1	1	1	1	0	0	0	0	0	0	0	**12**
PFV-CURICURA	0	0	0	0	0	0	0	0	0	1	2	2	2	2	2	1	1	0	0	0	0	0	0	0	**13**
PFV-LALAJUELA	0	0	0	0	0	0	0	0	0	1	1	1	1	1	1	1	1	1	1	0	0	0	0	0	**11**
PFV-ALTOSTILTIL	0	0	0	0	0	0	0	0	0	0	0	1	1	1	1	1	1	1	0	0	0	0	0	0	**6**
PFV-LIQUIDAMBAR	0	0	0	0	0	0	0	1	4	7	8	8	7	7	8	8	6	6	5	1	0	0	0	0	**74**
PFV-QUILAPILUN	0	0	0	0	0	0	0	2	5	12	16	25	16	11	24	26	10	26	23	8	2	0	0	0	**205**
PFV-CLEMENTINA	0	0	0	0	0	0	0	1	4	5	4	3	2	3	3	4	3	5	2	0	0	0	0	0	**39**
PFV-KONDA	0	0	0	0	0	0	0	0	0	1	1	1	1	1	2	2	1	1	1	0	0	0	0	0	**12**
PFV-SLK808	0	0	0	0	0	0	0	0	2	3	2	1	3	3	3	3	2	2	1	0	0	0	0	0	**26**
PFV-ESCORIALVERANO	0	0	0	0	0	0	0	0	0	0	1	2	2	3	3	3	2	2	1	0	0	0	0	0	**19**
PFV-CHACABUCO	0	0	0	0	0	0	0	0	2	3	3	3	4	4	4	5	6	5	3	1	0	0	0	0	**42**
PFV-MESETADELOSANDES	0	0	0	0	0	0	0	8	12	28	41	49	52	55	56	56	61	53	40	14	0	0	0	0	**525**
PFV-UTFSMVITACURA	0	0	0	0	0	0	0	0	0	0	0	0	0	0	0	0	0	0	0	0	0	0	0	0	**0**
PFV-TECHOSDEALTAMIRA	0	0	0	0	0	0	0	0	0	0	0	0	0	0	0	0	0	0	0	0	0	0	0	0	**0**
PFV-PUENTE	0	0	0	0	0	0	0	0	0	0	0	1	1	1	1	1	1	1	0	0	0	0	0	0	**8**
PFV-NAZARINOVERANO	0	0	0	0	0	0	0	0	0	0	0	1	2	2	1	1	2	2	1	0	0	0	0	0	**13**
PFV-CONDORPELVIN	0	0	0	0	0	0	0	0	0	0	1	1	1	2	2	2	2	2	2	0	0	0	0	0	**15**
PFV-DONANDRONICO	0	0	0	0	0	0	0	0	0	0	0	0	0	0	0	0	1	1	0	0	0	0	0	0	**3**
PFV-JAVIERACARRERA	0	0	0	0	0	0	0	0	1	1	1	1	2	4	3	3	7	5	3	1	0	0	0	0	**31**
PFV-VICENTE	0	0	0	0	0	0	0	0	1	1	0	0	0	1	1	1	2	1	0	0	0	0	0	0	**7**
PFV-PIRQUE	0	0	0	0	0	0	0	0	0	0	0	1	1	1	1	1	1	0	0	0	0	0	0	0	**6**
PFV-CHAMPA	0	0	0	0	0	0	0	0	1	2	6	6	6	6	6	6	6	4	4	1	0	0	0	0	**54**
PFV-DARLIN	0	0	0	0	0	0	0	0	1	1	2	2	2	2	2	3	2	2	1	0	0	0	0	0	**19**
PFV-ELPERAL	0	0	0	0	0	0	0	0	0	0	0	0	0	0	0	0	0	0	0	0	0	0	0	0	**0**
PFV-PATRICIAVERANO	0	0	0	0	0	0	0	0	1	1	2	2	4	7	7	6	7	5	1	0	0	0	0	0	**42**

Periodo Desde: 29-10-2023 02-11-2023

COORDINADOR ELÉCTRICO NACIONAL	Programación Diaria del Sistema Eléctrico Nacional																								
domingo, 29 de octubre de 2023	1	2	3	4	5	6	7	8	9	10	11	12	13	14	15	16	17	18	19	20	21	22	23	24	
Costos Operación	181	175	172	169	166	160	163	98	41	41	41	41	41	41	41	41	41	41	41	107	175	197	187	171	**2,572**
Costos Encendido/Detención	5	0	0	0	0	0	0	10	0	0	0	0	0	0	0	0	0	0	0	5	52	1	1	4	**78**
Costos Totales [kUSD]	**187**	**175**	**172**	**170**	**166**	**160**	**163**	**107**	**41**	**41**	**41**	**41**	**41**	**41**	**41**	**41**	**41**	**41**	**41**	**112**	**227**	**198**	**188**	**174**	**2,650**
Costo Marginal Quillota 220 kV	**113.0**	**72.6**	**72.5**	**64.1**	**62.3**	**61.7**	**61.6**	**52.3**	**0.0**	**0.0**	**0.0**	**0.0**	**0.0**	**0.0**	**0.0**	**0.0**	**0.0**	**0.0**	**0.0**	**58.0**	**75.5**	**128.6**	**126.0**	**93.4**	**43.40**
Pérdidas [MWh]	338	325	306	302	296	290	287	254	141	147	158	154	162	163	175	158	154	162	180	277	305	325	339	356	**5,755**
Consumos Propios [MWh]	230	230	230	231	230	230	230	206	207	207	207	207	207	207	207	207	207	207	207	212	226	226	226	224	**5,206**
Demanda Total [MWh]	8189	7878	7671	7464	7413	7376	7395	7322	7394	7724	8024	8144	8282	8446	8439	8278	8225	8240	8380	8615	9124	9260	8995	8605	**194,886**
Generación Total [MWh]	**8757**	**8434**	**8207**	**7997**	**7940**	**7897**	**7913**	**7782**	**7742**	**8077**	**8389**	**8506**	**8651**	**8815**	**8820**	**8642**	**8585**	**8609**	**8767**	**9104**	**9654**	**9811**	**9560**	**9185**	**205,845**

PFV-CANTILLANA	0	0	0	0	0	0	0	0	1	2	6	6	6	6	6	6	6	0	0	0	0	0	0	0	**47**
PFV-GABARDOVERANO	0	0	0	0	0	0	0	0	0	0	0	0	0	0	1	1	2	1	0	0	0	0	0	0	**6**
PFV-FRANCISCO	0	0	0	0	0	0	0	0	0	1	1	1	1	1	1	1	1	1	0	0	0	0	0	0	**6**
PFV-TRICAHUE-2	0	0	0	0	0	0	0	0	1	1	1	1	1	1	1	1	2	1	1	0	0	0	0	0	**14**
PFV-SANISIDRO	0	0	0	0	0	0	0	0	0	0	0	0	0	0	0	0	0	0	0	0	0	0	0	0	**4**
PFV-LABLANQUINA-1	0	0	0	0	0	0	0	0	1	1	1	1	2	5	7	4	4	3	2	0	0	0	0	0	**30**
PFV-MELI	0	0	0	0	0	0	0	0	1	1	1	1	2	3	2	2	5	4	1	0	0	0	0	0	**23**
PFV-CANDELARIA	0	0	0	0	0	0	0	0	0	0	0	0	1	1	2	2	2	1	0	0	0	0	0	0	**9**
PFV-MARIAPINTO	0	0	0	0	0	0	0	0	0	0	0	1	1	1	1	1	1	1	0	0	0	0	0	0	**7**
PFV-HOMERO	0	0	0	0	0	0	0	0	0	1	1	0	1	1	1	1	1	1	0	0	0	0	0	0	**5**
PFV-ELPILPEN	0	0	0	0	0	0	0	0	0	1	1	1	1	1	1	1	1	1	1	0	0	0	0	0	**9**
PFV-LASMERCEDES-1	0	0	0	0	0	0	0	0	0	0	0	1	1	0	0	1	2	0	0	0	0	0	0	0	**5**
PFV-SANTAELIZABETH	0	0	0	0	0	0	0	0	0	0	1	2	3	2	1	1	3	2	1	0	0	0	0	0	**16**
PFV-ENCINO	0	0	0	0	0	0	0	0	0	0	0	0	1	0	0	1	1	0	0	0	0	0	0	0	**4**
PFV-CASABERMEJA	0	0	0	0	0	0	0	0	0	0	1	2	3	4	2	0	0	0	0	0	0	0	0	0	**13**
PFV-CITRINO	0	0	0	0	0	0	0	0	0	0	1	1	1	1	1	1	1	1	0	0	0	0	0	0	**7**
PFV-GUANACO	0	0	0	0	0	0	0	0	1	1	1	2	5	6	4	4	7	3	0	0	0	0	0	0	**32**
PFV-VIOLETA	0	0	0	0	0	0	0	0	0	0	0	1	1	2	2	2	2	1	1	0	0	0	0	0	**12**
PFV-MALLOCO	0	0	0	0	0	0	0	0	0	0	0	1	2	1	1	1	1	1	0	0	0	0	0	0	**9**
PFV-PENAFLOR	0	0	0	0	0	0	0	0	1	1	1	2	6	5	4	5	4	1	0	0	0	0	0	0	**30**
PFV-PICUNCHE	0	0	0	0	0	0	0	0	1	1	1	1	2	3	3	7	6	3	2	0	0	0	0	0	**30**
PFV-LIRIODECAMPO	0	0	0	0	0	0	0	0	0	0	0	1	1	1	1	2	2	1	0	0	0	0	0	0	**9**
PFV-QUILLAY	0	0	0	0	0	0	0	0	0	0	0	1	1	1	2	2	2	0	0	0	0	0	0	0	**9**
PFV-LUMBRERAS	0	0	0	0	0	0	0	0	0	0	0	1	1	1	1	2	1	1	2	0	0	0	0	0	**11**
PFV-PUANGUE	0	0	0	0	0	0	0	0	0	0	1	1	2	1	1	2	2	1	2	0	0	0	0	0	**14**
PFV-MALINKE	0	0	0	0	0	0	0	0	0	0	0	1	1	1	1	1	1	1	0	0	0	0	0	0	**7**
PFV-ALTOSDELPAICO	0	0	0	0	0	0	0	0	0	0	0	0	0	0	0	0	0	0	0	0	0	0	0	0	**0**
PFV-LAUREL	0	0	0	0	0	0	0	0	0	1	1	2	2	4	3	3	5	1	0	0	0	0	0	0	**23**
PFV-RAMIRO	0	0	0	0	0	0	0	0	1	1	1	1	2	2	2	2	2	2	1	0	0	0	0	0	**17**
PFV-ALHUE	0	0	0	0	0	0	0	0	0	0	1	1	1	1	1	1	2	1	0	0	0	0	0	0	**9**
PFV-LOSIERRA	0	0	0	0	0	0	0	0	0	1	2	3	2	3	3	2	2	1	0	0	0	0	0	0	**18**
PFV-SANTAADRIANA	0	0	0	0	0	0	0	0	0	0	1	1	1	1	1	1	1	0	0	0	0	0	0	0	**5**
PFV-CRUCERO	0	0	0	0	0	0	0	0	0	0	1	1	1	1	1	1	1	1	0	0	0	0	0	0	**6**
PFV-SANPEDRO	0	0	0	0	0	0	0	0	0	0	1	1	1	1	1	1	1	1	0	0	0	0	0	0	**7**
PFV-RLA	0	0	0	0	0	0	0	0	0	0	0	0	1	1	1	1	0	0	0	0	0	0	0	0	**4**
PFV-ELROBLE	0	0	0	0	0	0	0	1	4	6	7	6	6	6	6	6	6	5	3	0	0	0	0	0	**63**
PFV-CANTERA	0	0	0	0	0	0	0	0	0	0	1	1	1	0	1	1	1	2	1	0	0	0	0	0	**8**
PFV-ELSHARON	0	0	0	0	0	0	0	0	0	0	0	1	1	1	1	1	1	1	1	0	0	0	0	0	**7**
PFV-GUARANA	0	0	0	0	0	0	0	0	0	0	1	1	1	1	1	1	1	1	1	0	0	0	0	0	**7**
PFV-FARAMALLA	0	0	0	0	0	0	0	0	0	0	0	1	1	1	1	1	1	1	0	0	0	0	0	0	**7**
PFV-ELSAUCE	0	0	0	0	0	0	0	0	1	2	2	2	2	2	2	2	2	2	1	0	0	0	0	0	**21**
PFV-SANTAROSA	0	0	0	0	0	0	0	0	0	1	1	2	2	2	2	1	4	3	2	1	0	0	0	0	**19**
PFV-ECLIPSE	0	0	0	0	0	0	0	0	1	1	1	1	2	2	2	2	2	2	1	0	0	0	0	0	**16**
PFV-LASTORCAZAS	0	0	0	0	0	0	0	0	0	0	1	1	1	1	1	1	1	0	0	0	0	0	0	0	**7**
PFV-NEWENTUN	0	0	0	0	0	0	0	0	0	1	2	2	2	2	2	1	1	1	1	0	0	0	0	0	**14**
PFV-NAHUEN	0	0	0	0	0	0	0	0	1	2	1	2	2	2	2	2	2	2	1	0	0	0	0	0	**18**
PFV-LASPALMASDELVERANO	0	0	0	0	0	0	0	0	0	0	0	1	0	0	1	1	1	2	1	0	0	0	0	0	**8**
PFV-MANDINGA	0	0	0	0	0	0	0	0	0	0	1	2	3	2	2	3	4	3	2	1	0	0	0	0	**24**
PFV-LASTURCAS	0	0	0	0	0	0	0	0	0	0	0	0	0	0	0	0	0	1	0	0	0	0	0	0	**4**
PFV-DONAIGNA	0	0	0	0	0	0	0	0	1	2	2	2	2	2	2	2	2	2	1	0	0	0	0	0	**21**

Periodo Desde: 29-10-2023 02-11-2023

COORDINADOR ELÉCTRICO NACIONAL	Programación Diaria del Sistema Eléctrico Nacional																								
domingo, 29 de octubre de 2023	1	2	3	4	5	6	7	8	9	10	11	12	13	14	15	16	17	18	19	20	21	22	23	24	
Costos Operación	181	175	172	169	166	160	163	98	41	41	41	41	41	41	41	41	41	41	41	107	175	197	187	171	**2,572**
Costos Encendido/Detención	5	0	0	0	0	0	0	10	0	0	0	0	0	0	0	0	0	0	0	5	52	1	1	4	**78**
Costos Totales [kUSD]	**187**	**175**	**172**	**170**	**166**	**160**	**163**	**107**	**41**	**41**	**41**	**41**	**41**	**41**	**41**	**41**	**41**	**41**	**41**	**112**	**227**	**198**	**188**	**174**	**2,650**
Costo Marginal Quillota 220 kV	**113.0**	**72.6**	**72.5**	**64.1**	**62.3**	**61.7**	**61.6**	**52.3**	**0.0**	**0.0**	**0.0**	**0.0**	**0.0**	**0.0**	**0.0**	**0.0**	**0.0**	**0.0**	**0.0**	**58.0**	**75.5**	**128.6**	**126.0**	**93.4**	**43.40**
Pérdidas [MWh]	338	325	306	302	296	290	287	254	141	147	158	154	162	163	175	158	154	162	180	277	305	325	339	356	**5,755**
Consumos Propios [MWh]	230	230	230	231	230	230	230	206	207	207	207	207	207	207	207	207	207	207	207	212	226	226	226	224	**5,206**
Demanda Total [MWh]	8189	7878	7671	7464	7413	7376	7395	7322	7394	7724	8024	8144	8282	8446	8439	8278	8225	8240	8380	8615	9124	9260	8995	8605	**194,886**
Generación Total [MWh]	**8757**	**8434**	**8207**	**7997**	**7940**	**7897**	**7913**	**7782**	**7742**	**8077**	**8389**	**8506**	**8651**	**8815**	**8820**	**8642**	**8585**	**8609**	**8767**	**9104**	**9654**	**9811**	**9560**	**9185**	**205,845**

PFV-RIMINI	0	0	0	0	0	0	0	0	0	0	0	0	0	0	0	0	0	0	0	0	0	0	0	0	**0**
PFV-NIHUE	0	0	0	0	0	0	0	0	0	0	0	0	0	1	0	0	1	2	1	0	0	0	0	0	**7**
PFV-MARCHIGUE-2	0	0	0	0	0	0	0	0	2	3	3	3	3	4	4	4	4	3	2	0	0	0	0	0	**35**
PFV-MARCHIGUE-7	0	0	0	0	0	0	0	0	0	0	2	2	2	2	2	2	1	2	1	0	0	0	0	0	**19**
PFV-PILPILEN	0	0	0	0	0	0	0	0	0	0	1	1	1	1	1	1	1	1	1	0	0	0	0	0	**8**
PFV-POBLACION	0	0	0	0	0	0	0	0	0	0	0	1	1	1	1	1	1	0	0	0	0	0	0	0	**5**
PFV-PORTEZUELO	0	0	0	0	0	0	0	0	1	1	1	1	1	1	1	1	1	1	1	0	0	0	0	0	**12**
PFV-VITUCO2B	0	0	0	0	0	0	0	0	0	0	1	1	1	1	1	1	1	1	1	0	0	0	0	0	**7**
PFV-LAMANGA-1	0	0	0	0	0	0	0	0	1	1	1	1	1	1	1	1	1	1	1	0	0	0	0	0	**14**
PFV-CONDORCHEPICA	0	0	0	0	0	0	0	0	0	0	0	0	0	0	0	0	0	0	0	0	0	0	0	0	**0**
PFV-LOCHACON	0	0	0	0	0	0	0	0	0	0	0	1	1	1	1	0	1	1	1	0	0	0	0	0	**7**
PFV-RINCONADAALCONES	0	0	0	0	0	0	0	0	1	2	2	2	3	3	4	3	2	2	2	1	0	0	0	0	**26**
PFV-COLCHAGUA	0	0	0	0	0	0	0	0	0	0	1	1	1	1	1	1	1	0	0	0	0	0	0	0	**6**
PFV-ALCON	0	0	0	0	0	0	0	0	1	2	2	3	2	2	4	3	2	2	1	1	0	0	0	0	**23**
PFV-AVILES	0	0	0	0	0	0	0	0	0	0	1	2	1	1	1	2	2	3	0	0	0	0	0	0	**13**
PFV-LAFORESTA	0	0	0	0	0	0	0	0	0	1	1	1	1	2	1	1	1	0	0	0	0	0	0	0	**8**
PFV-CORDILLERILLA	0	0	0	0	0	0	0	0	0	1	1	1	1	1	1	1	1	1	0	0	0	0	0	0	**6**
PFV-SANEMILIO-1	0	0	0	0	0	0	0	0	0	0	0	1	1	1	1	0	0	0	0	0	0	0	0	0	**4**
PFV-ALTOSOLAR	0	0	0	0	0	0	0	0	0	0	0	1	1	1	1	1	1	1	0	0	0	0	0	0	**6**
PFV-DONIHUE	0	0	0	0	0	0	0	0	0	1	1	1	1	1	1	1	1	1	0	0	0	0	0	0	**9**
PFV-MUTUPIN	0	0	0	0	0	0	0	0	0	1	2	4	5	4	4	2	1	2	0	0	0	0	0	0	**25**
PFV-SANCARLOS	0	0	0	0	0	0	0	0	0	0	1	1	1	2	1	0	1	1	0	0	0	0	0	0	**8**
PFV-RATULEMUS	0	0	0	0	0	0	0	0	0	0	3	2	2	3	3	0	3	2	1	0	0	0	0	0	**19**
PFV-LASCODORNICES	0	0	0	0	0	0	0	0	0	1	1	1	1	1	1	1	1	1	1	0	0	0	0	0	**9**
PFV-ALCALDESA	0	0	0	0	0	0	0	0	2	2	3	2	3	2	2	2	1	0	0	0	0	0	0	0	**19**
PFV-SANTALUISA	0	0	0	0	0	0	0	0	0	0	1	1	2	2	1	1	1	1	0	0	0	0	0	0	**10**
PFV-ELCERNICALO-1	0	0	0	0	0	0	0	0	0	1	1	1	1	1	1	1	1	1	1	0	0	0	0	0	**7**
PFV-ELCERNICALO-2	0	0	0	0	0	0	0	0	0	1	1	1	1	1	1	1	1	1	1	0	0	0	0	0	**7**
PFV-CHUCAO	0	0	0	0	0	0	0	0	1	1	1	2	2	1	1	1	1	1	0	0	0	0	0	0	**11**
PFV-NIQUEN	0	0	0	0	0	0	0	0	1	1	1	1	1	1	1	1	1	1	1	0	0	0	0	0	**10**
PFV-BICENTENARIO	0	0	0	0	0	0	0	0	0	1	1	1	2	1	1	1	1	0	0	0	0	0	0	0	**9**
PFV-CHINCOL	0	0	0	0	0	0	0	0	1	1	1	1	1	1	1	1	1	1	1	0	0	0	0	0	**11**
PFV-LOSGORRIONES	0	0	0	0	0	0	0	0	1	1	1	1	1	1	1	1	1	1	1	0	0	0	0	0	**14**
PFV-CAUQUENES	0	0	0	0	0	0	0	0	1	2	2	2	2	2	1	1	1	0	0	0	0	0	0	0	**13**
PFV-ITIHUE	0	0	0	0	0	0	0	0	1	1	4	4	5	5	5	2	2	3	1	0	0	0	0	0	**35**
PFV-PLAYERO	0	0	0	0	0	0	0	0	1	1	2	1	2	2	1	1	0	0	0	0	0	0	0	0	**12**
PFV-PLAYERITO	0	0	0	0	0	0	0	0	1	1	2	1	2	2	1	1	0	0	0	0	0	0	0	0	**12**
PFV-PLAYERON	0	0	0	0	0	0	0	0	1	2	2	2	2	2	1	1	0	0	0	0	0	0	0	0	**13**
PFV-SANTAESTER	0	0	0	0	0	0	0	0	0	0	1	1	1	2	1	1	1	1	0	0	0	0	0	0	**10**
PFV-LASLECHUZAS	0	0	0	0	0	0	0	0	0	1	1	1	1	1	1	1	1	1	1	0	0	0	0	0	**9**
PFV-DADINCO	0	0	0	0	0	0	0	0	1	1	2	1	2	1	1	1	1	0	0	0	0	0	0	0	**11**
PFV-PEGASUS	0	0	0	0	0	0	0	0	0	0	1	1	2	1	1	1	1	0	0	0	0	0	0	0	**9**
PFV-SOLSANTAINES	0	0	0	0	0	0	0	0	0	1	1	1	1	1	1	1	1	0	0	0	0	0	0	0	**6**
PFV-LUCESOLAR	0	0	0	0	0	0	0	0	0	0	0	1	1	1	1	1	1	1	0	0	0	0	0	0	**5**
PFV-RINCONADA	0	0	0	0	0	0	0	0	0	0	1	1	2	1	1	1	2	1	1	0	0	0	0	0	**12**
PFV-PITOTOY	0	0	0	0	0	0	0	0	0	0	0	1	1	1	0	0	0	1	0	0	0	0	0	0	**5**
PFV-LOSMOLINOS	0	0	0	0	0	0	0	0	1	2	2	2	2	2	2	2	2	2	1	0	0	0	0	0	**19**
PFV-ELMONTE	0	0	0	0	0	0	0	0	0	0	0	1	1	2	1	2	2	1	0	0	0	0	0	0	**9**
PFV-TREBO	0	0	0	0	0	0	0	0	0	0	0	1	1	1	1	2	2	2	1	0	0	0	0	0	**10**
PFV-MARAMBIO	0	0	0	0	0	0	0	0	0	0	0	1	1	0	0	1	1	1	1	0	0	0	0	0	**7**

Periodo Desde: 29-10-2023 02-11-2023

COORDINADOR ELÉCTRICO NACIONAL	Programación Diaria del Sistema Eléctrico Nacional																								
domingo, 29 de octubre de 2023	1	2	3	4	5	6	7	8	9	10	11	12	13	14	15	16	17	18	19	20	21	22	23	24	
Costos Operación	181	175	172	169	166	160	163	98	41	41	41	41	41	41	41	41	41	41	41	107	175	197	187	171	**2,572**
Costos Encendido/Detención	5	0	0	0	0	0	0	10	0	0	0	0	0	0	0	0	0	0	0	5	52	1	1	4	**78**
Costos Totales [kUSD]	**187**	**175**	**172**	**170**	**166**	**160**	**163**	**107**	**41**	**41**	**41**	**41**	**41**	**41**	**41**	**41**	**41**	**41**	**41**	**112**	**227**	**198**	**188**	**174**	**2,650**
Costo Marginal Quillota 220 kV	**113.0**	**72.6**	**72.5**	**64.1**	**62.3**	**61.7**	**61.6**	**52.3**	**0.0**	**0.0**	**0.0**	**0.0**	**0.0**	**0.0**	**0.0**	**0.0**	**0.0**	**0.0**	**0.0**	**58.0**	**75.5**	**128.6**	**126.0**	**93.4**	**43.40**
Pérdidas [MWh]	338	325	306	302	296	290	287	254	141	147	158	154	162	163	175	158	154	162	180	277	305	325	339	356	**5,755**
Consumos Propios [MWh]	230	230	230	231	230	230	230	206	207	207	207	207	207	207	207	207	207	207	207	212	226	226	226	224	**5,206**
Demanda Total [MWh]	8189	7878	7671	7464	7413	7376	7395	7322	7394	7724	8024	8144	8282	8446	8439	8278	8225	8240	8380	8615	9124	9260	8995	8605	**194,886**
Generación Total [MWh]	**8757**	**8434**	**8207**	**7997**	**7940**	**7897**	**7913**	**7782**	**7742**	**8077**	**8389**	**8506**	**8651**	**8815**	**8820**	**8642**	**8585**	**8609**	**8767**	**9104**	**9654**	**9811**	**9560**	**9185**	**205,845**

PFV-SALERNO	0	0	0	0	0	0	0	0	0	0	0	1	1	1	1	1	1	1	0	0	0	0	0	0	**6**
PFV-QUELTEHUE	0	0	0	0	0	0	0	0	0	0	0	1	1	1	0	0	0	1	0	0	0	0	0	0	**4**
PFV-LASTORTOLAS	0	0	0	0	0	0	0	0	1	1	1	1	1	1	1	1	0	0	0	0	0	0	0	0	**6**
PFV-SANJOSE-2	0	0	0	0	0	0	0	0	0	1	1	2	2	2	2	1	1	1	0	0	0	0	0	0	**12**
PFV-BERRUECO	0	0	0	0	0	0	0	0	0	1	3	4	5	4	3	2	2	3	2	0	0	0	0	0	**28**
PFV-SANTARITA	0	0	0	0	0	0	0	0	0	0	1	2	1	2	1	1	0	1	0	0	0	0	0	0	**9**
PFV-ELPIUQUEN	0	0	0	0	0	0	0	0	0	1	2	1	1	1	1	1	1	0	0	0	0	0	0	0	**9**
PFV-LAVICTORIA	0	0	0	0	0	0	0	0	0	0	3	4	5	4	3	3	2	1	0	0	0	0	0	0	**25**
PFV-ORION	0	0	0	0	0	0	0	0	0	0	1	1	2	1	1	1	1	0	0	0	0	0	0	0	**9**
PFV-LAPALMA	0	0	0	0	0	0	0	1	1	4	7	5	5	3	3	3	3	1	0	0	0	0	0	0	**35**
PFV-HUAPE	0	0	0	0	0	0	0	0	1	2	1	1	1	1	1	0	0	0	0	0	0	0	0	0	**8**
PFV-ELRECONQUISTADOR	0	0	0	0	0	0	0	0	0	0	0	0	0	0	0	0	0	0	0	0	0	0	0	0	**0**
PFV-LASPALOMAS	0	0	0	0	0	0	0	0	1	1	1	1	1	1	1	1	1	1	1	0	0	0	0	0	**12**
PFV-GUADALUPE	0	0	0	0	0	0	0	1	4	5	6	6	6	6	6	6	5	4	3	0	0	0	0	0	**55**
PFV-MOYA	0	0	0	0	0	0	0	1	2	3	3	3	2	2	3	3	3	4	4	1	0	0	0	0	**33**
PFV-AVEL	0	0	0	0	0	0	0	1	1	3	3	3	2	4	2	2	2	0	0	0	0	0	0	0	**22**
PFV-ELOLIVAR	0	0	0	0	0	0	0	1	2	4	3	2	2	4	2	2	2	1	1	0	0	0	0	0	**23**
PFV-BULNESLOSBARONES	0	0	0	0	0	0	0	0	0	1	2	1	1	1	1	1	1	0	0	0	0	0	0	0	**8**
PFV-FULGOR	0	0	0	0	0	0	0	0	1	1	1	1	1	1	1	1	1	1	1	0	0	0	0	0	**10**
PFV-PUELCHE	0	0	0	0	0	0	0	0	1	1	1	1	1	1	1	1	1	0	0	0	0	0	0	0	**7**
PFV-DONMARTIN	0	0	0	0	0	0	0	0	0	1	1	1	0	1	1	1	0	0	0	0	0	0	0	0	**6**
PFV-ALBOR	0	0	0	0	0	0	0	0	1	1	2	2	1	2	1	1	1	1	0	0	0	0	0	0	**13**
PFV-ELTIUQUE	0	0	0	0	0	0	0	0	0	0	0	1	1	1	1	0	0	0	0	0	0	0	0	0	**4**
PFV-DUQUECO	0	0	0	0	0	0	0	1	2	3	3	2	2	4	2	2	2	2	1	0	0	0	0	0	**25**
PFV-MECOCHILLAN	0	0	0	0	0	0	0	0	1	2	4	3	3	2	1	1	2	1	0	0	0	0	0	0	**19**
PFV-VENTURADA	0	0	0	0	0	0	0	0	1	3	5	3	4	3	2	2	2	1	0	0	0	0	0	0	**26**
PFV-COCHARCAS	0	0	0	0	0	0	0	0	1	1	2	1	1	1	1	1	1	0	0	0	0	0	0	0	**9**
PFV-VILLACRUZ	0	0	0	0	0	0	0	0	0	1	1	1	1	1	1	1	1	1	0	0	0	0	0	0	**10**
PFV-SANTAFE	0	0	0	0	0	0	0	0	2	2	2	2	2	3	4	3	3	4	2	1	0	0	0	0	**31**
PFV-VILLAALEGRE	0	0	0	0	0	0	0	0	1	1	3	3	4	4	3	3	1	1	0	0	0	0	0	0	**23**
PFV-ELCONDOR	0	0	0	0	0	0	0	0	0	0	0	0	0	0	0	0	0	0	0	0	0	0	0	0	**1**
PFV-MILAN-A	0	0	0	0	0	0	0	0	0	0	0	0	0	0	0	0	0	0	0	0	0	0	0	0	**1**
PFV-TENO	0	0	0	0	0	0	0	0	0	0	0	1	0	0	0	0	0	0	0	0	0	0	0	0	**1**
PFV-LOICA	0	0	0	0	0	0	0	0	1	1	1	2	2	1	1	1	1	1	0	0	0	0	0	0	**12**
PFV-LEMU	0	0	0	0	0	0	0	0	2	1	1	1	2	2	2	2	0	1	1	0	0	0	0	0	**15**
PFV-LASPERDICES	0	0	0	0	0	0	0	0	0	0	1	1	1	1	1	1	1	1	1	0	0	0	0	0	**7**
PFV-LOSTORDOS	0	0	0	0	0	0	0	0	0	1	1	1	3	3	2	2	1	1	0	0	0	0	0	0	**17**
PFV-PENCAHUEESTE	0	0	0	0	0	0	0	0	1	1	1	1	2	1	2	1	1	0	0	0	0	0	0	0	**10**
PFV-TRICADOS	0	0	0	0	0	0	0	0	0	0	0	1	1	1	1	1	1	1	0	0	0	0	0	0	**6**
PFV-MERCURIOSUR	0	0	0	0	0	0	0	0	0	0	1	1	0	1	1	1	1	0	0	0	0	0	0	0	**6**
PFV-MACHICURA	0	0	0	0	0	0	0	0	0	0	1	1	1	2	1	1	1	1	1	0	0	0	0	0	**10**
PFV-LINARESSOLAR	0	0	0	0	0	0	0	0	1	1	2	2	3	3	3	3	2	1	0	0	0	0	0	0	**20**
PFV-SANANTONIO	0	0	0	0	0	0	0	0	1	1	2	2	3	3	3	5	3	2	1	0	0	0	0	0	**25**
PFV-SATURNONORTE	0	0	0	0	0	0	0	0	0	1	1	1	1	1	2	2	1	1	0	0	0	0	0	0	**9**
PFV-VILLASECA	0	0	0	0	0	0	0	0	0	1	1	1	1	1	1	1	1	1	0	0	0	0	0	0	**9**
PFV-CIPRES	0	0	0	0	0	0	0	0	1	1	2	2	3	3	3	3	2	1	0	0	0	0	0	0	**20**
PFV-CARACOLES	0	0	0	0	0	0	0	0	0	0	0	0	0	0	0	0	0	0	0	0	0	0	0	0	**0**
PFV-ELPITIO	0	0	0	0	0	0	0	0	1	1	1	1	1	1	1	2	1	1	1	0	0	0	0	0	**12**
PFV-LASCATITAS	0	0	0	0	0	0	0	0	1	1	2	2	3	3	3	4	3	2	1	0	0	0	0	0	**25**
PFV-CORTIJO	0	0	0	0	0	0	0	1	1	4	5	4	2	4	3	2	2	0	0	0	0	0	0	0	**28**

Periodo Desde: 29-10-2023 02-11-2023

COORDINADOR ELÉCTRICO NACIONAL	Programación Diaria del Sistema Eléctrico Nacional																								
domingo, 29 de octubre de 2023	1	2	3	4	5	6	7	8	9	10	11	12	13	14	15	16	17	18	19	20	21	22	23	24	
Costos Operación	181	175	172	169	166	160	163	98	41	41	41	41	41	41	41	41	41	41	41	107	175	197	187	171	**2,572**
Costos Encendido/Detención	5	0	0	0	0	0	0	10	0	0	0	0	0	0	0	0	0	0	0	5	52	1	1	4	**78**
Costos Totales [kUSD]	**187**	**175**	**172**	**170**	**166**	**160**	**163**	**107**	**41**	**41**	**41**	**41**	**41**	**41**	**41**	**41**	**41**	**41**	**41**	**112**	**227**	**198**	**188**	**174**	**2,650**
Costo Marginal Quillota 220 kV	**113.0**	**72.6**	**72.5**	**64.1**	**62.3**	**61.7**	**61.6**	**52.3**	**0.0**	**0.0**	**0.0**	**0.0**	**0.0**	**0.0**	**0.0**	**0.0**	**0.0**	**0.0**	**0.0**	**58.0**	**75.5**	**128.6**	**126.0**	**93.4**	**43.40**
Pérdidas [MWh]	338	325	306	302	296	290	287	254	141	147	158	154	162	163	175	158	154	162	180	277	305	325	339	356	**5,755**
Consumos Propios [MWh]	230	230	230	231	230	230	230	206	207	207	207	207	207	207	207	207	207	207	207	212	226	226	226	224	**5,206**
Demanda Total [MWh]	8189	7878	7671	7464	7413	7376	7395	7322	7394	7724	8024	8144	8282	8446	8439	8278	8225	8240	8380	8615	9124	9260	8995	8605	**194,886**
Generación Total [MWh]	**8757**	**8434**	**8207**	**7997**	**7940**	**7897**	**7913**	**7782**	**7742**	**8077**	**8389**	**8506**	**8651**	**8815**	**8820**	**8642**	**8585**	**8609**	**8767**	**9104**	**9654**	**9811**	**9560**	**9185**	**205,845**

PFV-COYUNCHE	0	0	0	0	0	0	0	0	0	1	1	1	0	1	1	1	1	0	0	0	0	0	0	0	**7**
PFV-ELRESPLANDOR	0	0	0	0	0	0	0	0	0	1	1	1	1	1	1	1	1	0	0	0	0	0	0	0	**7**
PFV_TRIGAL	0	0	0	0	0	0	0	0	1	3	9	9	9	9	9	9	9	8	4	1	0	0	0	0	**78**
PFV-CABRERO	0	0	0	0	0	0	0	0	1	3	4	3	2	3	2	2	2	1	1	0	0	0	0	0	**23**

Centrales de concentración solar	1	2	3	4	5	6	7	8	9	10	11	12	13	14	15	16	17	18	19	20	21	22	23	24	Total
Total	**0**	**0**	**0**	**0**	**0**	**0**	**0**	**0**	**0**	**0**	**0**	**0**	**0**	**0**	**0**	**0**	**0**	**0**	**0**	**0**	**0**	**0**	**0**	**0**	**-**
CS-CERRODOMINADOR	0	0	0	0	0	0	0	0	0	0	0	0	0	0	0	0	0	0	0	0	0	0	0	0	**0**

Térmicas	1	2	3	4	5	6	7	8	9	10	11	12	13	14	15	16	17	18	19	20	21	22	23	24	Total
Total	**3229**	**3132**	**3094**	**3050**	**2990**	**2920**	**2941**	**1942**	**963**	**953**	**963**	**963**	**953**	**963**	**963**	**953**	**953**	**963**	**1007**	**2075**	**3133**	**3410**	**3299**	**3084**	**48,892**
ARICA-GMAR_DIESEL	0	0	0	0	0	0	0	0	0	0	0	0	0	0	0	0	0	0	0	0	0	0	0	0	**0**
ARICA-M1AR_DIESEL	0	0	0	0	0	0	0	0	0	0	0	0	0	0	0	0	0	0	0	0	0	0	0	0	**0**
ARICA-M2AR_DIESEL	0	0	0	0	0	0	0	0	0	0	0	0	0	0	0	0	0	0	0	0	0	0	0	0	**0**
TARAPACA-TGTAR_DIESEL	0	0	0	0	0	0	0	0	0	0	0	0	0	0	0	0	0	0	0	0	0	0	0	0	**0**
UJINA-1_DIESEL	0	0	0	0	0	0	0	0	0	0	0	0	0	0	0	0	0	0	0	0	0	0	0	0	**0**
UJINA-1_HFO	0	0	0	0	0	0	0	0	0	0	0	0	0	0	0	0	0	0	0	0	0	0	0	0	**0**
UJINA-2_DIESEL	0	0	0	0	0	0	0	0	0	0	0	0	0	0	0	0	0	0	0	0	0	0	0	0	**0**
UJINA-2_HFO	0	0	0	0	0	0	0	0	0	0	0	0	0	0	0	0	0	0	0	0	0	0	0	0	**0**
UJINA-3_DIESEL	0	0	0	0	0	0	0	0	0	0	0	0	0	0	0	0	0	0	0	0	0	0	0	0	**0**
UJINA-3_HFO	0	0	0	0	0	0	0	0	0	0	0	0	0	0	0	0	0	0	0	0	0	0	0	0	**0**
UJINA-4_DIESEL	0	0	0	0	0	0	0	0	0	0	0	0	0	0	0	0	0	0	0	0	0	0	0	0	**0**
UJINA-4_HFO	0	0	0	0	0	0	0	0	0	0	0	0	0	0	0	0	0	0	0	0	0	0	0	0	**0**
UJINA-5_HFO	0	0	0	0	0	0	0	0	0	0	0	0	0	0	0	0	0	0	0	0	0	0	0	0	**0**
UJINA-6_HFO	0	0	0	0	0	0	0	0	0	0	0	0	0	0	0	0	0	0	0	0	0	0	0	0	**0**
CERROPABELLON-G1A_GEO	17	17	17	17	17	17	17	17	17	17	17	17	17	17	17	17	17	17	17	17	17	17	17	17	**408**
CERROPABELLON-G2A_GEO	18	18	18	18	18	18	18	18	18	18	18	18	18	18	18	18	18	18	18	18	18	18	18	18	**432**
CERROPABELLON-G3A_GEO	14	14	14	14	14	14	14	14	14	14	14	14	14	14	14	14	14	14	14	14	14	14	14	14	**336**
NORGENER-NTO1_CAR	0	0	0	0	0	0	0	0	0	0	0	0	0	0	0	0	0	0	0	0	0	0	0	0	**0**
NORGENER-NTO2_CAR	121	136	136	132	133	129	121	103	65	55	65	65	55	65	65	55	55	65	65	90	121	121	121	121	**2257**
TOCOPILLA-U16_TG1_GN_A	0	0	0	0	0	0	0	0	0	0	0	0	0	0	0	0	0	0	0	0	0	0	0	0	**0**
TOCOPILLA-U16_TG1_GNL_A	0	0	0	0	0	0	0	0	0	0	0	0	0	0	0	0	0	0	0	0	0	0	0	0	**0**
TOCOPILLA-U16_TG1_GNL_B	0	0	0	0	0	0	0	0	0	0	0	0	0	0	0	0	0	0	0	0	0	0	0	0	**0**
TOCOPILLA-U16_TG1_GNL_C	0	0	0	0	0	0	0	0	0	0	0	0	0	0	0	0	0	0	0	0	0	0	0	0	**0**
TOCOPILLA-U16_TG1_GNL_D	0	0	0	0	0	0	0	0	0	0	0	0	0	0	0	0	0	0	0	0	0	0	0	0	**0**
TOCOPILLA-U16_TG1_GNL_E	0	0	0	0	0	0	0	0	0	0	0	0	0	0	0	0	0	0	0	0	0	0	0	0	**0**
TOCOPILLA-U16_TG1_GNL_INFLEX	0	0	0	0	0	0	0	0	0	0	0	0	0	0	0	0	0	0	0	0	0	0	0	0	**0**
TOCOPILLA-U16_TG1+TV1_DIESEL	0	0	0	0	0	0	0	0	0	0	0	0	0	0	0	0	0	0	0	0	0	0	0	0	**0**
TOCOPILLA-U16_TG1+TV1_GN_A	0	0	0	0	0	0	0	0	0	0	0	0	0	0	0	0	0	0	0	0	0	0	0	0	**0**
TOCOPILLA-U16_TG1+TV1_GNL_A	0	0	0	0	0	0	0	0	0	0	0	0	0	0	0	0	0	0	0	0	0	0	0	0	**0**
TOCOPILLA-U16_TG1+TV1_GNL_B	0	0	0	0	0	0	0	0	0	0	0	0	0	0	0	0	0	0	0	0	0	0	0	0	**0**
TOCOPILLA-U16_TG1+TV1_GNL_C	0	0	0	0	0	0	0	0	0	0	0	0	0	0	0	0	0	0	0	0	0	0	0	0	**0**
TOCOPILLA-U16_TG1+TV1_GNL_D	0	0	0	0	0	0	0	0	0	0	0	0	0	0	0	0	0	0	0	0	0	0	0	0	**0**
TOCOPILLA-U16_TG1+TV1_GNL_E	0	0	0	0	0	0	0	0	0	0	0	0	0	0	0	0	0	0	0	0	0	0	0	0	**0**
TOCOPILLA-U16_TG1+TV1_GNL_INFLEX	0	0	0	0	0	0	0	0	0	0	0	0	0	0	0	0	0	0	0	0	0	0	0	0	**0**
TOCOPILLA-TG1_DIESEL	0	0	0	0	0	0	0	0	0	0	0	0	0	0	0	0	0	0	0	0	0	0	0	0	**0**
TOCOPILLA-TG2_DIESEL	0	0	0	0	0	0	0	0	0	0	0	0	0	0	0	0	0	0	0	0	0	0	0	0	**0**
TOCOPILLA-TG3_DIESEL	0	0	0	0	0	0	0	0	0	0	0	0	0	0	0	0	0	0	0	0	0	0	0	0	**0**
TOCOPILLA-TG3_GN_A	0	0	0	0	0	0	0	0	0	0	0	0	0	0	0	0	0	0	0	0	0	0	0	0	**0**
TOCOPILLA-TG3_GNL_A	0	0	0	0	0	0	0	0	0	0	0	0	0	0	0	0	0	0	0	0	0	0	0	0	**0**

Periodo Desde: 29-10-2023 02-11-2023

COORDINADOR ELÉCTRICO NACIONAL	Programación Diaria del Sistema Eléctrico Nacional																								
domingo, 29 de octubre de 2023	1	2	3	4	5	6	7	8	9	10	11	12	13	14	15	16	17	18	19	20	21	22	23	24	
Costos Operación	181	175	172	169	166	160	163	98	41	41	41	41	41	41	41	41	41	41	41	107	175	197	187	171	**2,572**
Costos Encendido/Detención	5	0	0	0	0	0	0	10	0	0	0	0	0	0	0	0	0	0	0	5	52	1	1	4	**78**
Costos Totales [kUSD]	**187**	**175**	**172**	**170**	**166**	**160**	**163**	**107**	**41**	**41**	**41**	**41**	**41**	**41**	**41**	**41**	**41**	**41**	**41**	**112**	**227**	**198**	**188**	**174**	**2,650**
Costo Marginal Quillota 220 kV	**113.0**	**72.6**	**72.5**	**64.1**	**62.3**	**61.7**	**61.6**	**52.3**	**0.0**	**0.0**	**0.0**	**0.0**	**0.0**	**0.0**	**0.0**	**0.0**	**0.0**	**0.0**	**0.0**	**58.0**	**75.5**	**128.6**	**126.0**	**93.4**	**43.40**
Pérdidas [MWh]	338	325	306	302	296	290	287	254	141	147	158	154	162	163	175	158	154	162	180	277	305	325	339	356	**5,755**
Consumos Propios [MWh]	230	230	230	231	230	230	230	206	207	207	207	207	207	207	207	207	207	207	207	212	226	226	226	224	**5,206**
Demanda Total [MWh]	8189	7878	7671	7464	7413	7376	7395	7322	7394	7724	8024	8144	8282	8446	8439	8278	8225	8240	8380	8615	9124	9260	8995	8605	**194,886**
Generación Total [MWh]	**8757**	**8434**	**8207**	**7997**	**7940**	**7897**	**7913**	**7782**	**7742**	**8077**	**8389**	**8506**	**8651**	**8815**	**8820**	**8642**	**8585**	**8609**	**8767**	**9104**	**9654**	**9811**	**9560**	**9185**	**205,845**

TOCOPILLA-TG3_GNL_B	0	0	0	0	0	0	0	0	0	0	0	0	0	0	0	0	0	0	0	0	0	0	0	0	**0**
TOCOPILLA-TG3_GNL_C	0	0	0	0	0	0	0	0	0	0	0	0	0	0	0	0	0	0	0	0	0	0	0	0	**0**
TOCOPILLA-TG3_GNL_D	0	0	0	0	0	0	0	0	0	0	0	0	0	0	0	0	0	0	0	0	0	0	0	0	**0**
TOCOPILLA-TG3_GNL_E	0	0	0	0	0	0	0	0	0	0	0	0	0	0	0	0	0	0	0	0	0	0	0	0	**0**
TOCOPILLA-TG3_GNL_INFLEX	0	0	0	0	0	0	0	0	0	0	0	0	0	0	0	0	0	0	0	0	0	0	0	0	**0**
KELAR-TG1_TG1_DIESEL	0	0	0	0	0	0	0	0	0	0	0	0	0	0	0	0	0	0	0	0	0	0	0	0	**0**
KELAR-TG1_TG1_GN_A	0	0	0	0	0	0	0	0	0	0	0	0	0	0	0	0	0	0	0	0	0	0	0	0	**0**
KELAR-TG1_TG1_GNL_A	0	0	0	0	0	0	0	0	0	0	0	0	0	0	0	0	0	0	0	0	0	0	0	0	**0**
KELAR-TG1_TG1_GNL_B	0	0	0	0	0	0	0	0	0	0	0	0	0	0	0	0	0	0	0	0	0	0	0	0	**0**
KELAR-TG1_TG1_GNL_C	0	0	0	0	0	0	0	0	0	0	0	0	0	0	0	0	0	0	0	0	0	0	0	0	**0**
KELAR-TG1_TG1_GNL_D	0	0	0	0	0	0	0	0	0	0	0	0	0	0	0	0	0	0	0	0	0	0	0	0	**0**
KELAR-TG1_TG1_GNL_E	0	0	0	0	0	0	0	0	0	0	0	0	0	0	0	0	0	0	0	0	0	0	0	0	**0**
KELAR-TG1_TG1_GNL_INFLEX	0	0	0	0	0	0	0	0	0	0	0	0	0	0	0	0	0	0	0	0	0	0	0	0	**0**
KELAR-TG1_TG1+0.5TV_DIESEL	0	0	0	0	0	0	0	0	0	0	0	0	0	0	0	0	0	0	0	0	0	0	0	0	**0**
KELAR-TG1_TG1+0.5TV_GN_A	0	0	0	0	0	0	0	0	0	0	0	0	0	0	0	0	0	0	0	0	0	0	0	0	**0**
KELAR-TG1_TG1+0.5TV_GNL_A	0	0	0	0	0	0	0	0	0	0	0	0	0	0	0	0	0	0	0	0	0	0	0	0	**0**
KELAR-TG1_TG1+0.5TV_GNL_B	0	0	0	0	0	0	0	0	0	0	0	0	0	0	0	0	0	0	0	0	0	0	0	0	**0**
KELAR-TG1_TG1+0.5TV_GNL_C	0	0	0	0	0	0	0	0	0	0	0	0	0	0	0	0	0	0	0	0	0	0	0	0	**0**
KELAR-TG1_TG1+0.5TV_GNL_D	0	0	0	0	0	0	0	0	0	0	0	0	0	0	0	0	0	0	0	0	0	0	0	0	**0**
KELAR-TG1_TG1+0.5TV_GNL_E	0	0	0	0	0	0	0	0	0	0	0	0	0	0	0	0	0	0	0	0	0	0	0	0	**0**
KELAR-TG1_TG1+0.5TV_GNL_INFLEX	0	0	0	0	0	0	0	0	0	0	0	0	0	0	0	0	0	0	0	0	0	0	0	0	**0**
KELAR-TG12_TG1+TG2+TV1_DIESEL	0	0	0	0	0	0	0	0	0	0	0	0	0	0	0	0	0	0	0	0	0	0	0	0	**0**
KELAR-TG12_TG1+TG2+TV1_GN_A	0	0	0	0	0	0	0	0	0	0	0	0	0	0	0	0	0	0	0	0	0	0	0	0	**0**
KELAR-TG12_TG1+TG2+TV1_GNL_A	0	0	0	0	0	0	0	0	0	0	0	0	0	0	0	0	0	0	0	0	0	0	0	0	**0**
KELAR-TG12_TG1+TG2+TV1_GNL_B	0	0	0	0	0	0	0	0	0	0	0	0	0	0	0	0	0	0	0	0	0	0	0	0	**0**
KELAR-TG12_TG1+TG2+TV1_GNL_C	0	0	0	0	0	0	0	0	0	0	0	0	0	0	0	0	0	0	0	0	0	0	0	0	**0**
KELAR-TG12_TG1+TG2+TV1_GNL_D	0	0	0	0	0	0	0	0	0	0	0	0	0	0	0	0	0	0	0	0	0	0	0	0	**0**
KELAR-TG12_TG1+TG2+TV1_GNL_E	0	0	0	0	0	0	0	0	0	0	0	0	0	0	0	0	0	0	0	0	0	0	0	0	**0**
KELAR-TG12_TG1+TG2+TV1_GNL_INFLEX	0	0	0	0	0	0	0	0	0	0	0	0	0	0	0	0	0	0	0	0	0	0	0	0	**0**
KELAR-TG2_TG2_DIESEL	0	0	0	0	0	0	0	0	0	0	0	0	0	0	0	0	0	0	0	0	0	0	0	0	**0**
KELAR-TG2_TG2_GN_A	0	0	0	0	0	0	0	0	0	0	0	0	0	0	0	0	0	0	0	0	0	0	0	0	**0**
KELAR-TG2_TG2_GNL_A	0	0	0	0	0	0	0	0	0	0	0	0	0	0	0	0	0	0	0	0	0	0	0	0	**0**
KELAR-TG2_TG2_GNL_B	0	0	0	0	0	0	0	0	0	0	0	0	0	0	0	0	0	0	0	0	0	0	0	0	**0**
KELAR-TG2_TG2_GNL_C	0	0	0	0	0	0	0	0	0	0	0	0	0	0	0	0	0	0	0	0	0	0	0	0	**0**
KELAR-TG2_TG2_GNL_D	0	0	0	0	0	0	0	0	0	0	0	0	0	0	0	0	0	0	0	0	0	0	0	0	**0**
KELAR-TG2_TG2_GNL_E	0	0	0	0	0	0	0	0	0	0	0	0	0	0	0	0	0	0	0	0	0	0	0	0	**0**
KELAR-TG2_TG2_GNL_INFLEX	0	0	0	0	0	0	0	0	0	0	0	0	0	0	0	0	0	0	0	0	0	0	0	0	**0**
KELAR-TG2_TG2+0.5TV_DIESEL	0	0	0	0	0	0	0	0	0	0	0	0	0	0	0	0	0	0	0	0	0	0	0	0	**0**
KELAR-TG2_TG2+0.5TV_GN_A	0	0	0	0	0	0	0	0	0	0	0	0	0	0	0	0	0	0	0	0	0	0	0	0	**0**
KELAR-TG2_TG2+0.5TV_GNL_A	0	0	0	0	0	0	0	0	0	0	0	0	0	0	0	0	0	0	0	0	0	0	0	0	**0**
KELAR-TG2_TG2+0.5TV_GNL_B	0	0	0	0	0	0	0	0	0	0	0	0	0	0	0	0	0	0	0	0	0	0	0	0	**0**
KELAR-TG2_TG2+0.5TV_GNL_C	0	0	0	0	0	0	0	0	0	0	0	0	0	0	0	0	0	0	0	0	0	0	0	0	**0**
KELAR-TG2_TG2+0.5TV_GNL_D	0	0	0	0	0	0	0	0	0	0	0	0	0	0	0	0	0	0	0	0	0	0	0	0	**0**
KELAR-TG2_TG2+0.5TV_GNL_E	0	0	0	0	0	0	0	0	0	0	0	0	0	0	0	0	0	0	0	0	0	0	0	0	**0**
KELAR-TG2_TG2+0.5TV_GNL_INFLEX	0	0	0	0	0	0	0	0	0	0	0	0	0	0	0	0	0	0	0	0	0	0	0	0	**0**
ANGAMOS-ANG1_CAR	277	277	277	277	277	277	277	277	80	80	80	80	80	80	80	80	80	80	80	265	277	277	277	267	**4457**
ANGAMOS-ANG2_CAR	281	281	281	281	281	281	281	281	80	80	80	80	80	80	80	80	80	80	80	269	281	281	281	269	**4512**
COCHRANE-CCH1_CAR	275	275	275	275	267	267	275	275	60	60	60	60	60	60	60	60	60	60	60	251	275	275	275	254	**4173**
COCHRANE-CCH2_CAR	275	275	275	275	267	267	275	275	60	60	60	60	60	60	60	60	60	60	60	251	275	275	275	254	**4172**
MEJILLONES-CTM1_CAR	0	0	0	0	0	0	0	0	0	0	0	0	0	0	0	0	0	0	0	0	0	0	0	0	**0**

Periodo Desde: 29-10-2023 02-11-2023

COORDINADOR ELÉCTRICO NACIONAL	Programación Diaria del Sistema Eléctrico Nacional																								
domingo, 29 de octubre de 2023	1	2	3	4	5	6	7	8	9	10	11	12	13	14	15	16	17	18	19	20	21	22	23	24	
Costos Operación	181	175	172	169	166	160	163	98	41	41	41	41	41	41	41	41	41	41	41	107	175	197	187	171	**2,572**
Costos Encendido/Detención	5	0	0	0	0	0	0	10	0	0	0	0	0	0	0	0	0	0	0	5	52	1	1	4	**78**
Costos Totales [kUSD]	**187**	**175**	**172**	**170**	**166**	**160**	**163**	**107**	**41**	**41**	**41**	**41**	**41**	**41**	**41**	**41**	**41**	**41**	**41**	**112**	**227**	**198**	**188**	**174**	**2,650**
Costo Marginal Quillota 220 kV	**113.0**	**72.6**	**72.5**	**64.1**	**62.3**	**61.7**	**61.6**	**52.3**	**0.0**	**0.0**	**0.0**	**0.0**	**0.0**	**0.0**	**0.0**	**0.0**	**0.0**	**0.0**	**0.0**	**58.0**	**75.5**	**128.6**	**126.0**	**93.4**	**43.40**
Pérdidas [MWh]	338	325	306	302	296	290	287	254	141	147	158	154	162	163	175	158	154	162	180	277	305	325	339	356	**5,755**
Consumos Propios [MWh]	230	230	230	231	230	230	230	206	207	207	207	207	207	207	207	207	207	207	207	212	226	226	226	224	**5,206**
Demanda Total [MWh]	8189	7878	7671	7464	7413	7376	7395	7322	7394	7724	8024	8144	8282	8446	8439	8278	8225	8240	8380	8615	9124	9260	8995	8605	**194,886**
Generación Total [MWh]	**8757**	**8434**	**8207**	**7997**	**7940**	**7897**	**7913**	**7782**	**7742**	**8077**	**8389**	**8506**	**8651**	**8815**	**8820**	**8642**	**8585**	**8609**	**8767**	**9104**	**9654**	**9811**	**9560**	**9185**	**205,845**
MEJILLONES-CTM2_CAR	0	0	0	0	0	0	0	0	0	0	0	0	0	0	0	0	0	0	0	0	0	0	0	0	**0**
MEJILLONES-CTM3_TG1_DIESEL	0	0	0	0	0	0	0	0	0	0	0	0	0	0	0	0	0	0	0	0	0	0	0	0	**0**
MEJILLONES-CTM3_TG1_GN_A	0	0	0	0	0	0	0	0	0	0	0	0	0	0	0	0	0	0	0	0	0	0	0	0	**0**
MEJILLONES-CTM3_TG1_GNL_A	0	0	0	0	0	0	0	0	0	0	0	0	0	0	0	0	0	0	0	0	0	0	0	0	**0**
MEJILLONES-CTM3_TG1_GNL_B	0	0	0	0	0	0	0	0	0	0	0	0	0	0	0	0	0	0	0	0	0	0	0	0	**0**
MEJILLONES-CTM3_TG1_GNL_C	0	0	0	0	0	0	0	0	0	0	0	0	0	0	0	0	0	0	0	0	0	0	0	0	**0**
MEJILLONES-CTM3_TG1_GNL_D	0	0	0	0	0	0	0	0	0	0	0	0	0	0	0	0	0	0	0	0	0	0	0	0	**0**
MEJILLONES-CTM3_TG1_GNL_E	0	0	0	0	0	0	0	0	0	0	0	0	0	0	0	0	0	0	0	0	0	0	0	0	**0**
MEJILLONES-CTM3_TG1_GNL_INFLEX	0	0	0	0	0	0	0	0	0	0	0	0	0	0	0	0	0	0	0	0	0	0	0	0	**0**
MEJILLONES-CTM3_TG1+TV1_DIESEL	0	0	0	0	0	0	0	0	0	0	0	0	0	0	0	0	0	0	0	0	0	0	0	0	**0**
MEJILLONES-CTM3_TG1+TV1_GN_A	0	0	0	0	0	0	0	0	0	0	0	0	0	0	0	0	0	0	0	0	0	0	0	0	**0**
MEJILLONES-CTM3_TG1+TV1_GNL_A	0	0	0	0	0	0	0	0	0	0	0	0	0	0	0	0	0	0	0	0	0	0	0	0	**0**
MEJILLONES-CTM3_TG1+TV1_GNL_B	0	0	0	0	0	0	0	0	0	0	0	0	0	0	0	0	0	0	0	0	0	0	0	0	**0**
MEJILLONES-CTM3_TG1+TV1_GNL_C	0	0	0	0	0	0	0	0	0	0	0	0	0	0	0	0	0	0	0	0	0	0	0	0	**0**
MEJILLONES-CTM3_TG1+TV1_GNL_D	0	0	0	0	0	0	0	0	0	0	0	0	0	0	0	0	0	0	0	0	0	0	0	0	**0**
MEJILLONES-CTM3_TG1+TV1_GNL_E	0	0	0	0	0	0	0	0	0	0	0	0	0	0	0	0	0	0	0	0	0	0	0	0	**0**
MEJILLONES-CTM3_TG1+TV1_GNL_INFLEX	0	0	0	0	0	0	0	0	0	0	0	0	0	0	0	0	0	0	0	0	0	0	0	0	**0**
MEJILLONES-IEM_CAR	328	300	300	300	300	279	296	142	106	106	106	106	106	106	106	106	106	106	106	123	264	326	302	301	**4729**
ANDINA-CTA_CAR	0	0	0	0	0	0	0	0	0	0	0	0	0	0	0	0	0	0	0	0	0	0	0	0	**0**
HORNITOS-CTH_CAR	0	0	0	0	0	0	0	0	0	0	0	0	0	0	0	0	0	0	0	0	0	0	0	0	**0**
ATACAMA-1TG1A_TG1A_DIESEL	0	0	0	0	0	0	0	0	0	0	0	0	0	0	0	0	0	0	0	0	0	0	0	0	**0**
ATACAMA-1TG1A_TG1A_GNL_A	0	0	0	0	0	0	0	0	0	0	0	0	0	0	0	0	0	0	0	0	0	0	0	0	**0**
ATACAMA-1TG1A_TG1A_GNL_B	0	0	0	0	0	0	0	0	0	0	0	0	0	0	0	0	0	0	0	0	0	0	0	0	**0**
ATACAMA-1TG1A_TG1A_GNL_C	0	0	0	0	0	0	0	0	0	0	0	0	0	0	0	0	0	0	0	0	0	0	0	0	**0**
ATACAMA-1TG1A_TG1A_GNL_D	0	0	0	0	0	0	0	0	0	0	0	0	0	0	0	0	0	0	0	0	0	0	0	0	**0**
ATACAMA-1TG1A_TG1A_GNL_E	0	0	0	0	0	0	0	0	0	0	0	0	0	0	0	0	0	0	0	0	0	0	0	0	**0**
ATACAMA-1TG1A_TG1A_GN_A	0	0	0	0	0	0	0	0	0	0	0	0	0	0	0	0	0	0	0	0	0	0	0	0	**0**
ATACAMA-1TG1A_TG1A_GNL_INFLEX	0	0	0	0	0	0	0	0	0	0	0	0	0	0	0	0	0	0	0	0	0	0	0	0	**0**
ATACAMA-1TG1A_TG1A+0.5TV1_DIESEL	0	0	0	0	0	0	0	0	0	0	0	0	0	0	0	0	0	0	0	0	0	0	0	0	**0**
ATACAMA-1TG1A_TG1A+0.5TV1_GNL_A	0	0	0	0	0	0	0	0	0	0	0	0	0	0	0	0	0	0	0	0	0	0	0	0	**0**
ATACAMA-1TG1A_TG1A+0.5TV1_GNL_B	0	0	0	0	0	0	0	0	0	0	0	0	0	0	0	0	0	0	0	0	0	0	0	0	**0**
ATACAMA-1TG1A_TG1A+0.5TV1_GNL_C	0	0	0	0	0	0	0	0	0	0	0	0	0	0	0	0	0	0	0	0	0	0	0	0	**0**
ATACAMA-1TG1A_TG1A+0.5TV1_GNL_D	0	0	0	0	0	0	0	0	0	0	0	0	0	0	0	0	0	0	0	0	0	0	0	0	**0**
ATACAMA-1TG1A_TG1A+0.5TV1_GNL_E	0	0	0	0	0	0	0	0	0	0	0	0	0	0	0	0	0	0	0	0	0	0	0	0	**0**
ATACAMA-1TG1A_TG1A+0.5TV1_GN_A	0	0	0	0	0	0	0	0	0	0	0	0	0	0	0	0	0	0	0	0	0	0	0	0	**0**
ATACAMA-1TG1A_TG1A+0.5TV1_GNL_INFLEX	0	0	0	0	0	0	0	0	0	0	0	0	0	0	0	0	0	0	0	0	0	0	0	0	**0**
ATACAMA-1TG1AB_TG1A+TG1B+TV1_DIESEL	0	0	0	0	0	0	0	0	0	0	0	0	0	0	0	0	0	0	0	0	0	0	0	0	**0**
ATACAMA-1TG1AB_TG1A+TG1B+TV1_GNL_A	0	0	0	0	0	0	0	0	0	0	0	0	0	0	0	0	0	0	0	0	0	0	0	0	**0**
ATACAMA-1TG1AB_TG1A+TG1B+TV1_GNL_B	0	0	0	244	0	224	224	0	0	0	0	0	0	0	0	0	0	0	0	0	242	263	263	0	**1461**
ATACAMA-1TG1AB_TG1A+TG1B+TV1_GNL_C	320	320	320	0	320	0	0	0	0	0	0	0	0	0	0	0	0	0	0	0	0	0	0	263	**1543**
ATACAMA-1TG1AB_TG1A+TG1B+TV1_GNL_D	0	0	0	0	0	0	0	0	0	0	0	0	0	0	0	0	0	0	0	0	0	0	0	0	**0**
ATACAMA-1TG1AB_TG1A+TG1B+TV1_GNL_E	0	0	0	0	0	0	0	0	0	0	0	0	0	0	0	0	0	0	0	0	0	0	0	0	**0**
ATACAMA-1TG1AB_TG1A+TG1B+TV1_GN_A	0	0	0	0	0	0	0	0	0	0	0	0	0	0	0	0	0	0	0	0	0	0	0	0	**0**
ATACAMA-1TG1AB_TG1A+TG1B+TV1_GNL_INFLEX	0	0	0	0	0	0	0	0	0	0	0	0	0	0	0	0	0	0	0	0	0	0	0	0	**0**
ATACAMA-1TG1B_TG1B_DIESEL	0	0	0	0	0	0	0	0	0	0	0	0	0	0	0	0	0	0	0	0	0	0	0	0	**0**
ATACAMA-1TG1B_TG1B_GNL_A	0	0	0	0	0	0	0	0	0	0	0	0	0	0	0	0	0	0	0	0	0	0	0	0	**0**
ATACAMA-1TG1B_TG1B_GNL_B	0	0	0	0	0	0	0	0	0	0	0	0	0	0	0	0	0	0	0	0	0	0	0	0	**0**
ATACAMA-1TG1B_TG1B_GNL_C	0	0	0	0	0	0	0	0	0	0	0	0	0	0	0	0	0	0	0	0	0	0	0	0	**0**
ATACAMA-1TG1B_TG1B_GNL_D	0	0	0	0	0	0	0	0	0	0	0	0	0	0	0	0	0	0	0	0	0	0	0	0	**0**
ATACAMA-1TG1B_TG1B_GNL_E	0	0	0	0	0	0	0	0	0	0	0	0	0	0	0	0	0	0	0	0	0	0	0	0	**0**

Periodo Desde: 29-10-2023 02-11-2023

COORDINADOR ELÉCTRICO NACIONAL	Programación Diaria del Sistema Eléctrico Nacional																								
domingo, 29 de octubre de 2023	1	2	3	4	5	6	7	8	9	10	11	12	13	14	15	16	17	18	19	20	21	22	23	24	
Costos Operación	181	175	172	169	166	160	163	98	41	41	41	41	41	41	41	41	41	41	41	107	175	197	187	171	**2,572**
Costos Encendido/Detención	5	0	0	0	0	0	0	10	0	0	0	0	0	0	0	0	0	0	0	5	52	1	1	4	**78**
Costos Totales [kUSD]	**187**	**175**	**172**	**170**	**166**	**160**	**163**	**107**	**41**	**41**	**41**	**41**	**41**	**41**	**41**	**41**	**41**	**41**	**41**	**112**	**227**	**198**	**188**	**174**	**2,650**
Costo Marginal Quillota 220 kV	**113.0**	**72.6**	**72.5**	**64.1**	**62.3**	**61.7**	**61.6**	**52.3**	**0.0**	**0.0**	**0.0**	**0.0**	**0.0**	**0.0**	**0.0**	**0.0**	**0.0**	**0.0**	**0.0**	**58.0**	**75.5**	**128.6**	**126.0**	**93.4**	**43.40**
Pérdidas [MWh]	338	325	306	302	296	290	287	254	141	147	158	154	162	163	175	158	154	162	180	277	305	325	339	356	**5,755**
Consumos Propios [MWh]	230	230	230	231	230	230	230	206	207	207	207	207	207	207	207	207	207	207	207	212	226	226	226	224	**5,206**
Demanda Total [MWh]	8189	7878	7671	7464	7413	7376	7395	7322	7394	7724	8024	8144	8282	8446	8439	8278	8225	8240	8380	8615	9124	9260	8995	8605	**194,886**
Generación Total [MWh]	**8757**	**8434**	**8207**	**7997**	**7940**	**7897**	**7913**	**7782**	**7742**	**8077**	**8389**	**8506**	**8651**	**8815**	**8820**	**8642**	**8585**	**8609**	**8767**	**9104**	**9654**	**9811**	**9560**	**9185**	**205,845**

ATACAMA-1TG1B_TG1B_GN_A	0	0	0	0	0	0	0	0	0	0	0	0	0	0	0	0	0	0	0	0	0	0	0	0	**0**
ATACAMA-1TG1B_TG1B_GNL_INFLEX	0	0	0	0	0	0	0	0	0	0	0	0	0	0	0	0	0	0	0	0	0	0	0	0	**0**
ATACAMA-1TG1B_TG1B+0.5TV1_DIESEL	0	0	0	0	0	0	0	0	0	0	0	0	0	0	0	0	0	0	0	0	0	0	0	0	**0**
ATACAMA-1TG1B_TG1B+0.5TV1_GNL_A	0	0	0	0	0	0	0	0	0	0	0	0	0	0	0	0	0	0	0	0	0	0	0	0	**0**
ATACAMA-1TG1B_TG1B+0.5TV1_GNL_B	0	0	0	0	0	0	0	0	0	0	0	0	0	0	0	0	0	0	0	0	0	0	0	0	**0**
ATACAMA-1TG1B_TG1B+0.5TV1_GNL_C	0	0	0	0	0	0	0	0	0	0	0	0	0	0	0	0	0	0	0	0	0	0	0	0	**0**
ATACAMA-1TG1B_TG1B+0.5TV1_GNL_D	0	0	0	0	0	0	0	0	0	0	0	0	0	0	0	0	0	0	0	0	0	0	0	0	**0**
ATACAMA-1TG1B_TG1B+0.5TV1_GNL_E	0	0	0	0	0	0	0	0	0	0	0	0	0	0	0	0	0	0	0	0	0	0	0	0	**0**
ATACAMA-1TG1B_TG1B+0.5TV1_GN_A	0	0	0	0	0	0	0	0	0	0	0	0	0	0	0	0	0	0	0	0	0	0	0	0	**0**
ATACAMA-1TG1B_TG1B+0.5TV1_GNL_INFLEX	0	0	0	0	0	0	0	0	0	0	0	0	0	0	0	0	0	0	0	0	0	0	0	0	**0**
ATACAMA-2TG2A_TG2A_DIESEL	0	0	0	0	0	0	0	0	0	0	0	0	0	0	0	0	0	0	0	0	0	0	0	0	**0**
ATACAMA-2TG2A_TG2A_GNL_A	0	0	0	0	0	0	0	0	0	0	0	0	0	0	0	0	0	0	0	0	0	0	0	0	**0**
ATACAMA-2TG2A_TG2A_GNL_B	0	0	0	0	0	0	0	0	0	0	0	0	0	0	0	0	0	0	0	0	0	0	0	0	**0**
ATACAMA-2TG2A_TG2A_GNL_C	0	0	0	0	0	0	0	0	0	0	0	0	0	0	0	0	0	0	0	0	0	0	0	0	**0**
ATACAMA-2TG2A_TG2A_GNL_D	0	0	0	0	0	0	0	0	0	0	0	0	0	0	0	0	0	0	0	0	0	0	0	0	**0**
ATACAMA-2TG2A_TG2A_GNL_E	0	0	0	0	0	0	0	0	0	0	0	0	0	0	0	0	0	0	0	0	0	0	0	0	**0**
ATACAMA-2TG2A_TG2A_GN_A	0	0	0	0	0	0	0	0	0	0	0	0	0	0	0	0	0	0	0	0	0	0	0	0	**0**
ATACAMA-2TG2A_TG2A_GNL_INFLEX	0	0	0	0	0	0	0	0	0	0	0	0	0	0	0	0	0	0	0	0	0	0	0	0	**0**
ATACAMA-2TG2A_TG2A+0.5TV2_DIESEL	0	0	0	0	0	0	0	0	0	0	0	0	0	0	0	0	0	0	0	0	0	0	0	0	**0**
ATACAMA-2TG2A_TG2A+0.5TV2_GNL_A	0	0	0	0	0	0	0	0	0	0	0	0	0	0	0	0	0	0	0	0	0	0	0	0	**0**
ATACAMA-2TG2A_TG2A+0.5TV2_GNL_B	0	0	0	0	0	0	0	0	0	0	0	0	0	0	0	0	0	0	0	0	0	0	0	0	**0**
ATACAMA-2TG2A_TG2A+0.5TV2_GNL_C	0	0	0	0	0	0	0	0	0	0	0	0	0	0	0	0	0	0	0	0	0	0	0	0	**0**
ATACAMA-2TG2A_TG2A+0.5TV2_GNL_D	0	0	0	0	0	0	0	0	0	0	0	0	0	0	0	0	0	0	0	0	0	0	0	0	**0**
ATACAMA-2TG2A_TG2A+0.5TV2_GNL_E	0	0	0	0	0	0	0	0	0	0	0	0	0	0	0	0	0	0	0	0	0	0	0	0	**0**
ATACAMA-2TG2A_TG2A+0.5TV2_GN_A	0	0	0	0	0	0	0	0	0	0	0	0	0	0	0	0	0	0	0	0	0	0	0	0	**0**
ATACAMA-2TG2A_TG2A+0.5TV2_GNL_INFLEX	0	0	0	0	0	0	0	0	0	0	0	0	0	0	0	0	0	0	0	0	0	0	0	0	**0**
ATACAMA-2TG2AB_TG2A+TG2B+TV2_DIESEL	0	0	0	0	0	0	0	0	0	0	0	0	0	0	0	0	0	0	0	0	0	0	0	0	**0**
ATACAMA-2TG2AB_TG2A+TG2B+TV2_GNL_A	0	0	0	0	0	0	0	0	0	0	0	0	0	0	0	0	0	0	0	0	0	0	0	0	**0**
ATACAMA-2TG2AB_TG2A+TG2B+TV2_GNL_B	267	288	266	0	224	224	0	0	0	0	0	0	0	0	0	0	0	0	0	0	224	263	263	0	**2019**
ATACAMA-2TG2AB_TG2A+TG2B+TV2_GNL_C	0	0	0	320	0	0	220	0	0	0	0	0	0	0	0	0	0	0	0	0	0	0	0	263	**804**
ATACAMA-2TG2AB_TG2A+TG2B+TV2_GNL_D	0	0	0	0	0	0	0	0	0	0	0	0	0	0	0	0	0	0	0	0	0	0	0	0	**0**
ATACAMA-2TG2AB_TG2A+TG2B+TV2_GNL_E	0	0	0	0	0	0	0	0	0	0	0	0	0	0	0	0	0	0	0	0	0	0	0	0	**0**
ATACAMA-2TG2AB_TG2A+TG2B+TV2_GN_A	0	0	0	0	0	0	0	0	0	0	0	0	0	0	0	0	0	0	0	0	0	0	0	0	**0**
ATACAMA-2TG2AB_TG2A+TG2B+TV2_GNL_INFLEX	0	0	0	0	0	0	0	0	0	0	0	0	0	0	0	0	0	0	0	0	0	0	0	0	**0**
ATACAMA-2TG2B_TG2B_DIESEL	0	0	0	0	0	0	0	0	0	0	0	0	0	0	0	0	0	0	0	0	0	0	0	0	**0**
ATACAMA-2TG2B_TG2B_GNL_A	0	0	0	0	0	0	0	0	0	0	0	0	0	0	0	0	0	0	0	0	0	0	0	0	**0**
ATACAMA-2TG2B_TG2B_GNL_B	0	0	0	0	0	0	0	0	0	0	0	0	0	0	0	0	0	0	0	0	0	0	0	0	**0**
ATACAMA-2TG2B_TG2B_GNL_C	0	0	0	0	0	0	0	0	0	0	0	0	0	0	0	0	0	0	0	0	0	0	0	0	**0**
ATACAMA-2TG2B_TG2B_GNL_D	0	0	0	0	0	0	0	0	0	0	0	0	0	0	0	0	0	0	0	0	0	0	0	0	**0**
ATACAMA-2TG2B_TG2B_GNL_E	0	0	0	0	0	0	0	0	0	0	0	0	0	0	0	0	0	0	0	0	0	0	0	0	**0**
ATACAMA-2TG2B_TG2B_GN_A	0	0	0	0	0	0	0	0	0	0	0	0	0	0	0	0	0	0	0	0	0	0	0	0	**0**
ATACAMA-2TG2B_TG2B_GNL_INFLEX	0	0	0	0	0	0	0	0	0	0	0	0	0	0	0	0	0	0	0	0	0	0	0	0	**0**
ATACAMA-2TG2B_TG2B+0.5TV2_DIESEL	0	0	0	0	0	0	0	0	0	0	0	0	0	0	0	0	0	0	0	0	0	0	0	0	**0**
ATACAMA-2TG2B_TG2B+0.5TV2_GNL_A	0	0	0	0	0	0	0	0	0	0	0	0	0	0	0	0	0	0	0	0	0	0	0	0	**0**
ATACAMA-2TG2B_TG2B+0.5TV2_GNL_B	0	0	0	0	0	0	0	0	0	0	0	0	0	0	0	0	0	0	0	0	0	0	0	0	**0**
ATACAMA-2TG2B_TG2B+0.5TV2_GNL_C	0	0	0	0	0	0	0	0	0	0	0	0	0	0	0	0	0	0	0	0	0	0	0	0	**0**
ATACAMA-2TG2B_TG2B+0.5TV2_GNL_D	0	0	0	0	0	0	0	0	0	0	0	0	0	0	0	0	0	0	0	0	0	0	0	0	**0**
ATACAMA-2TG2B_TG2B+0.5TV2_GNL_E	0	0	0	0	0	0	0	0	0	0	0	0	0	0	0	0	0	0	0	0	0	0	0	0	**0**
ATACAMA-2TG2B_TG2B+0.5TV2_GN_A	0	0	0	0	0	0	0	0	0	0	0	0	0	0	0	0	0	0	0	0	0	0	0	0	**0**
ATACAMA-2TG2B_TG2B+0.5TV2_GNL_INFLEX	0	0	0	0	0	0	0	0	0	0	0	0	0	0	0	0	0	0	0	0	0	0	0	0	**0**

Periodo Desde: 29-10-2023 02-11-2023

COORDINADOR ELÉCTRICO NACIONAL	Programación Diaria del Sistema Eléctrico Nacional																								
domingo, 29 de octubre de 2023	1	2	3	4	5	6	7	8	9	10	11	12	13	14	15	16	17	18	19	20	21	22	23	24	
Costos Operación	181	175	172	169	166	160	163	98	41	41	41	41	41	41	41	41	41	41	41	107	175	197	187	171	**2,572**
Costos Encendido/Detención	5	0	0	0	0	0	0	10	0	0	0	0	0	0	0	0	0	0	0	5	52	1	1	4	**78**
Costos Totales [kUSD]	**187**	**175**	**172**	**170**	**166**	**160**	**163**	**107**	**41**	**41**	**41**	**41**	**41**	**41**	**41**	**41**	**41**	**41**	**41**	**112**	**227**	**198**	**188**	**174**	**2,650**
Costo Marginal Quillota 220 kV	**113.0**	**72.6**	**72.5**	**64.1**	**62.3**	**61.7**	**61.6**	**52.3**	**0.0**	**0.0**	**0.0**	**0.0**	**0.0**	**0.0**	**0.0**	**0.0**	**0.0**	**0.0**	**0.0**	**58.0**	**75.5**	**128.6**	**126.0**	**93.4**	**43.40**
Pérdidas [MWh]	338	325	306	302	296	290	287	254	141	147	158	154	162	163	175	158	154	162	180	277	305	325	339	356	**5,755**
Consumos Propios [MWh]	230	230	230	231	230	230	230	206	207	207	207	207	207	207	207	207	207	207	207	212	226	226	226	224	**5,206**
Demanda Total [MWh]	8189	7878	7671	7464	7413	7376	7395	7322	7394	7724	8024	8144	8282	8446	8439	8278	8225	8240	8380	8615	9124	9260	8995	8605	**194,886**
Generación Total [MWh]	**8757**	**8434**	**8207**	**7997**	**7940**	**7897**	**7913**	**7782**	**7742**	**8077**	**8389**	**8506**	**8651**	**8815**	**8820**	**8642**	**8585**	**8609**	**8767**	**9104**	**9654**	**9811**	**9560**	**9185**	**205,845**

PAM_COGEN	17	17	17	17	17	17	17	17	17	17	17	17	17	17	17	17	17	17	17	17	17	17	17	17	**408**
MANTOSBLANCOS-MIMB_DIESEL	0	0	0	0	0	0	0	0	0	0	0	0	0	0	0	0	0	0	0	0	0	0	0	0	**0**
LAPORTADA-TECNET_DIESEL	0	0	0	0	0	0	0	0	0	0	0	0	0	0	0	0	0	0	0	0	0	0	0	0	**0**
AGUASBLANCAS-AGB_DIESEL	0	0	0	0	0	0	0	0	0	0	0	0	0	0	0	0	0	0	0	0	0	0	0	0	**0**
TALTAL-1_DIESEL	0	0	0	0	0	0	0	0	0	0	0	0	0	0	0	0	0	0	0	0	0	0	0	0	**0**
TALTAL-1_GNL_A	0	0	0	0	0	0	0	0	0	0	0	0	0	0	0	0	0	0	0	0	0	0	0	0	**0**
TALTAL-1_GNL_B	0	0	0	0	0	0	0	0	0	0	0	0	0	0	0	0	0	0	0	0	0	0	0	0	**0**
TALTAL-1_GNL_C	0	0	0	0	0	0	0	0	0	0	0	0	0	0	0	0	0	0	0	0	0	74	0	0	**74**
TALTAL-1_GNL_D	0	0	0	0	0	0	0	0	0	0	0	0	0	0	0	0	0	0	0	0	0	0	0	0	**0**
TALTAL-1_GNL_E	0	0	0	0	0	0	0	0	0	0	0	0	0	0	0	0	0	0	0	0	0	0	0	0	**0**
TALTAL-1_GN_A	0	0	0	0	0	0	0	0	0	0	0	0	0	0	0	0	0	0	0	0	0	0	0	0	**0**
TALTAL-1_GNL_INFLEX	0	0	0	0	0	0	0	0	0	0	0	0	0	0	0	0	0	0	0	0	0	0	0	0	**0**
TALTAL-2_DIESEL	0	0	0	0	0	0	0	0	0	0	0	0	0	0	0	0	0	0	0	0	0	0	0	0	**0**
TALTAL-2_GNL_A	0	0	0	0	0	0	0	0	0	0	0	0	0	0	0	0	0	0	0	0	0	0	0	0	**0**
TALTAL-2_GNL_B	0	0	0	0	0	0	0	0	0	0	0	0	0	0	0	0	0	0	0	0	0	0	0	0	**0**
TALTAL-2_GNL_C	0	0	0	0	0	0	0	0	0	0	0	0	0	0	0	0	0	0	0	0	0	0	0	0	**0**
TALTAL-2_GNL_D	0	0	0	0	0	0	0	0	0	0	0	0	0	0	0	0	0	0	0	0	0	0	0	0	**0**
TALTAL-2_GNL_E	0	0	0	0	0	0	0	0	0	0	0	0	0	0	0	0	0	0	0	0	0	0	0	0	**0**
TALTAL-2_GN_A	0	0	0	0	0	0	0	0	0	0	0	0	0	0	0	0	0	0	0	0	0	0	0	0	**0**
TALTAL-2_GNL_INFLEX	0	0	0	0	0	0	0	0	0	0	0	0	0	0	0	0	0	0	0	0	0	0	0	0	**0**
DALMAGRO_DIESEL	0	0	0	0	0	0	0	0	0	0	0	0	0	0	0	0	0	0	0	0	0	0	0	0	**0**
ANDES-1_DIESEL	0	0	0	0	0	0	0	0	0	0	0	0	0	0	0	0	0	0	0	0	0	0	0	0	**0**
ANDES-1_FO6	0	0	0	0	0	0	0	0	0	0	0	0	0	0	0	0	0	0	0	0	0	0	0	0	**0**
ANDES-2_DIESEL	0	0	0	0	0	0	0	0	0	0	0	0	0	0	0	0	0	0	0	0	0	0	0	0	**0**
ANDES-2_FO6	0	0	0	0	0	0	0	0	0	0	0	0	0	0	0	0	0	0	0	0	0	0	0	0	**0**
ANDES-3_DIESEL	0	0	0	0	0	0	0	0	0	0	0	0	0	0	0	0	0	0	0	0	0	0	0	0	**0**
ANDES-3_FO6	0	0	0	2	0	0	0	0	0	0	0	0	0	0	0	0	0	0	0	0	0	0	0	0	**2**
ANDES-4_DIESEL	0	0	0	0	0	0	0	0	0	0	0	0	0	0	0	0	0	0	0	0	0	0	0	0	**0**
ANDES-4_FO6	0	0	0	0	0	0	0	0	0	0	0	0	0	0	0	0	0	0	0	0	0	0	0	0	**0**
SALVADOR_DIESEL	0	0	0	0	0	0	0	0	0	0	0	0	0	0	0	0	0	0	0	0	0	0	0	0	**0**
SANLORENZO-1_DIESEL	0	0	0	0	0	0	0	0	0	0	0	0	0	0	0	0	0	0	0	0	0	0	0	0	**0**
SANLORENZO-2_DIESEL	0	0	0	0	0	0	0	0	0	0	0	0	0	0	0	0	0	0	0	0	0	0	0	0	**0**
SANLORENZO-3_DIESEL	0	0	0	0	0	0	0	0	0	0	0	0	0	0	0	0	0	0	0	0	0	0	0	0	**0**
EMELDA-1_DIESEL	0	0	0	0	0	0	0	0	0	0	0	0	0	0	0	0	0	0	0	0	0	0	0	0	**0**
EMELDA-2_DIESEL	0	0	0	0	0	0	0	0	0	0	0	0	0	0	0	0	0	0	0	0	0	0	0	0	**0**
CENIZAS_DIESEL	0	0	0	0	0	0	0	0	0	0	0	0	0	0	0	0	0	0	0	0	0	0	0	0	**0**
TERMOPACIFICO_DIESEL	0	0	0	0	0	0	0	0	0	0	0	0	0	0	0	0	0	0	0	0	0	0	0	0	**0**
PAJONALES_DIESEL	0	0	0	0	0	0	0	0	0	0	0	0	0	0	0	0	0	0	0	0	0	0	0	0	**0**
CARDONES_DIESEL	0	0	0	0	0	0	0	0	0	0	0	0	0	0	0	0	0	0	0	0	0	0	0	0	**0**
LLANOSBLANCOS_DIESEL	0	0	0	0	0	0	0	0	0	0	0	0	0	0	0	0	0	0	0	0	0	0	0	0	**0**
GUACOLDA-1_CAR	146	146	146	146	146	146	146	50	50	50	50	50	50	50	50	50	50	50	50	50	139	146	146	139	**2241**
GUACOLDA-2_CAR	146	146	75	75	75	146	146	0	0	0	0	0	0	0	0	0	0	0	0	0	0	0	0	0	**809**
GUACOLDA-3_CAR	150	150	150	150	127	108	108	45	45	45	45	45	45	45	45	45	45	45	45	45	108	154	145	143	**2076**
GUACOLDA-4_CAR	0	0	0	0	0	0	0	0	0	0	0	0	0	0	0	0	0	0	0	0	0	0	0	0	**0**
GUACOLDA-5_CAR	0	0	0	0	0	0	0	0	0	0	0	0	0	0	0	0	0	0	0	0	0	0	0	0	**0**
MAITENCILLO	0	0	0	0	0	0	0	0	0	0	0	0	0	0	0	0	0	0	0	0	0	0	0	0	**0**
HUASCO-1_DIESEL	0	0	0	0	0	0	0	0	0	0	0	0	0	0	0	0	0	0	0	0	0	0	0	0	**0**
HUASCO-1_IFO	0	0	0	0	0	0	0	0	0	0	0	0	0	0	0	0	0	0	0	0	0	0	0	0	**0**
HUASCO-2_DIESEL	0	0	0	0	0	0	0	0	0	0	0	0	0	0	0	0	0	0	0	0	0	0	0	0	**0**
HUASCO-2_IFO	0	0	0	0	0	0	0	0	0	0	0	0	0	0	0	0	0	0	0	0	0	0	0	0	**0**

Periodo Desde: 29-10-2023 02-11-2023

COORDINADOR ELÉCTRICO NACIONAL	Programación Diaria del Sistema Eléctrico Nacional																								
domingo, 29 de octubre de 2023	1	2	3	4	5	6	7	8	9	10	11	12	13	14	15	16	17	18	19	20	21	22	23	24	
Costos Operación	181	175	172	169	166	160	163	98	41	41	41	41	41	41	41	41	41	41	41	107	175	197	187	171	**2,572**
Costos Encendido/Detención	5	0	0	0	0	0	0	10	0	0	0	0	0	0	0	0	0	0	0	5	52	1	1	4	**78**
Costos Totales [kUSD]	**187**	**175**	**172**	**170**	**166**	**160**	**163**	**107**	**41**	**41**	**41**	**41**	**41**	**41**	**41**	**41**	**41**	**41**	**41**	**112**	**227**	**198**	**188**	**174**	**2,650**
Costo Marginal Quillota 220 kV	**113.0**	**72.6**	**72.5**	**64.1**	**62.3**	**61.7**	**61.6**	**52.3**	**0.0**	**0.0**	**0.0**	**0.0**	**0.0**	**0.0**	**0.0**	**0.0**	**0.0**	**0.0**	**0.0**	**58.0**	**75.5**	**128.6**	**126.0**	**93.4**	**43.40**
Pérdidas [MWh]	338	325	306	302	296	290	287	254	141	147	158	154	162	163	175	158	154	162	180	277	305	325	339	356	**5,755**
Consumos Propios [MWh]	230	230	230	231	230	230	230	206	207	207	207	207	207	207	207	207	207	207	207	212	226	226	226	224	**5,206**
Demanda Total [MWh]	8189	7878	7671	7464	7413	7376	7395	7322	7394	7724	8024	8144	8282	8446	8439	8278	8225	8240	8380	8615	9124	9260	8995	8605	**194,886**
Generación Total [MWh]	**8757**	**8434**	**8207**	**7997**	**7940**	**7897**	**7913**	**7782**	**7742**	**8077**	**8389**	**8506**	**8651**	**8815**	**8820**	**8642**	**8585**	**8609**	**8767**	**9104**	**9654**	**9811**	**9560**	**9185**	**205,845**

HUASCO-3_DIESEL	0	0	0	0	0	0	0	0	0	0	0	0	0	0	0	0	0	0	0	0	0	0	0	0	**0**
HUASCO-3_IFO	0	0	0	0	0	0	0	0	0	0	0	0	0	0	0	0	0	0	0	0	0	0	0	0	**0**
PCOLORADA_DIESEL	0	0	0	0	0	0	0	0	0	0	0	0	0	0	0	0	0	0	0	0	0	0	0	0	**0**
PCOLORADA_IFO	0	0	0	0	0	0	0	0	0	0	0	0	0	0	0	0	0	0	0	0	0	0	0	0	**0**
PENON_DIESEL	0	0	0	0	0	0	0	0	0	0	0	0	0	0	0	0	0	0	0	1	0	0	0	0	**1**
COMBARBALA_DIESEL	0	0	0	0	0	0	0	0	0	0	0	0	0	0	0	0	0	0	0	0	0	0	0	0	**0**
CHAGUAL_DIESEL	0	0	0	0	0	0	0	0	0	0	0	0	0	0	0	0	0	0	0	0	0	0	0	0	**0**
OLIVOS_BL1_DIESEL	0	0	0	0	0	0	0	0	0	0	0	0	0	0	0	0	0	0	0	0	0	0	0	0	**0**
OLIVOS_BL1+BL2_DIESEL	0	0	0	0	0	0	0	0	0	0	0	0	0	0	0	0	0	0	0	0	0	0	0	0	**0**
ESPINOS_BL1_DIESEL	0	0	0	0	0	0	0	0	0	0	0	0	0	0	0	0	0	0	0	0	0	0	0	0	**0**
ESPINOS_BL1+BL2_DIESEL	0	0	0	0	0	0	0	0	0	0	0	0	0	0	0	0	0	0	0	0	0	0	0	0	**0**
NUEVAVENTANAS_CAR	0	0	0	0	0	0	0	0	0	0	0	0	0	0	0	0	0	0	0	0	0	0	0	0	**0**
CAMPICHE_CAR	0	0	0	0	0	0	0	0	0	0	0	0	0	0	0	0	0	0	0	0	0	0	0	0	**0**
VENTANAS-2_CAR	0	0	0	0	0	0	0	0	0	0	0	0	0	0	0	0	0	0	0	0	0	0	0	0	**0**
QUINTERO-1_DIESEL	0	0	0	0	0	0	0	0	0	0	0	0	0	0	0	0	0	0	0	0	0	0	0	0	**0**
QUINTERO-1_GN_A	0	0	0	0	0	0	0	0	0	0	0	0	0	0	0	0	0	0	0	0	0	0	0	0	**0**
QUINTERO-1_GNL_A	0	0	0	0	0	0	0	0	0	0	0	0	0	0	0	0	0	0	0	0	0	0	0	0	**0**
QUINTERO-1_GNL_B	0	0	0	0	0	0	0	0	0	0	0	0	0	0	0	0	0	0	0	0	0	0	0	0	**0**
QUINTERO-1_GNL_C	0	0	0	0	0	0	0	0	0	0	0	0	0	0	0	0	0	0	0	0	0	0	0	0	**0**
QUINTERO-1_GNL_D	0	0	0	0	0	0	0	0	0	0	0	0	0	0	0	0	0	0	0	0	0	0	0	0	**0**
QUINTERO-1_GNL_E	0	0	0	0	0	0	0	0	0	0	0	0	0	0	0	0	0	0	0	0	0	0	0	0	**0**
QUINTERO-1_GNL_F	0	0	0	0	0	0	0	0	0	0	0	0	0	0	0	0	0	0	0	0	0	0	0	0	**0**
QUINTERO-1_GNL_INFLEX	0	0	0	0	0	0	0	0	0	0	0	0	0	0	0	0	0	0	0	0	0	0	0	0	**0**
QUINTERO-2_DIESEL	0	0	0	0	0	0	0	0	0	0	0	0	0	0	0	0	0	0	0	0	0	0	0	0	**0**
QUINTERO-2_GN_A	0	0	0	0	0	0	0	0	0	0	0	0	0	0	0	0	0	0	0	0	0	0	0	0	**0**
QUINTERO-2_GNL_A	0	0	0	0	0	0	0	0	0	0	0	0	0	0	0	0	0	0	0	0	0	0	0	0	**0**
QUINTERO-2_GNL_B	0	0	0	0	0	0	0	0	0	0	0	0	0	0	0	0	0	0	0	0	0	0	0	0	**0**
QUINTERO-2_GNL_C	0	0	0	0	0	0	0	0	0	0	0	0	0	0	0	0	0	0	0	0	0	0	0	0	**0**
QUINTERO-2_GNL_D	0	0	0	0	0	0	0	0	0	0	0	0	0	0	0	0	0	0	0	0	0	0	0	0	**0**
QUINTERO-2_GNL_E	0	0	0	0	0	0	0	0	0	0	0	0	0	0	0	0	0	0	0	0	0	0	0	0	**0**
QUINTERO-2_GNL_F	0	0	0	0	0	0	0	0	0	0	0	0	0	0	0	0	0	0	0	0	0	0	0	0	**0**
QUINTERO-2_GNL_INFLEX	0	0	0	0	0	0	0	0	0	0	0	0	0	0	0	0	0	0	0	0	0	0	0	0	**0**
SANISIDRO-1_TG1_DIESEL	0	0	0	0	0	0	0	0	0	0	0	0	0	0	0	0	0	0	0	0	0	0	0	0	**0**
SANISIDRO-1_TG1_GN_A	0	0	0	0	0	0	0	0	0	0	0	0	0	0	0	0	0	0	0	0	0	0	0	0	**0**
SANISIDRO-1_TG1_GNL_A	0	0	0	0	0	0	0	0	0	0	0	0	0	0	0	0	0	0	0	0	0	0	0	0	**0**
SANISIDRO-1_TG1_GNL_B	0	0	0	0	0	0	0	0	0	0	0	0	0	0	0	0	0	0	0	0	0	0	0	0	**0**
SANISIDRO-1_TG1_GNL_C	0	0	0	0	0	0	0	0	0	0	0	0	0	0	0	0	0	0	0	0	0	0	0	0	**0**
SANISIDRO-1_TG1_GNL_D	0	0	0	0	0	0	0	0	0	0	0	0	0	0	0	0	0	0	0	0	0	0	0	0	**0**
SANISIDRO-1_TG1_GNL_E	0	0	0	0	0	0	0	0	0	0	0	0	0	0	0	0	0	0	0	0	0	0	0	0	**0**
SANISIDRO-1_TG1_GNL_F	0	0	0	0	0	0	0	0	0	0	0	0	0	0	0	0	0	0	0	0	0	0	0	0	**0**
SANISIDRO-1_TG1_GNL_INFLEX	0	0	0	0	0	0	0	0	0	0	0	0	0	0	0	0	0	0	0	0	0	0	0	0	**0**
SANISIDRO-1_TG1+TV1_DIESEL	0	0	0	0	0	0	0	0	0	0	0	0	0	0	0	0	0	0	0	0	0	0	0	0	**0**
SANISIDRO-1_TG1+TV1_GN_A	0	0	0	0	0	0	0	0	0	0	0	0	0	0	0	0	0	0	0	0	0	0	0	0	**0**
SANISIDRO-1_TG1+TV1_GNL_A	0	0	0	0	0	0	0	0	0	0	0	0	0	0	0	0	0	0	0	0	0	0	0	0	**0**
SANISIDRO-1_TG1+TV1_GNL_B	0	0	0	0	0	0	0	0	0	0	0	0	0	0	0	0	0	0	0	0	0	0	0	0	**0**
SANISIDRO-1_TG1+TV1_GNL_C	0	0	0	0	0	0	0	0	0	0	0	0	0	0	0	0	0	0	0	0	0	0	0	0	**0**
SANISIDRO-1_TG1+TV1_GNL_D	0	0	0	0	0	0	0	0	0	0	0	0	0	0	0	0	0	0	0	0	0	0	0	0	**0**
SANISIDRO-1_TG1+TV1_GNL_E	0	0	0	0	0	0	0	0	0	0	0	0	0	0	0	0	0	0	0	0	0	0	0	0	**0**
SANISIDRO-1_TG1+TV1_GNL_F	0	0	0	0	0	0	0	0	0	0	0	0	0	0	0	0	0	0	0	0	0	0	0	0	**0**
SANISIDRO-1_TG1+TV1_GNL_INFLEX	0	0	0	0	0	0	0	0	0	0	0	0	0	0	0	0	0	0	0	0	0	0	0	0	**0**

Periodo Desde: 29-10-2023 02-11-2023

COORDINADOR ELÉCTRICO NACIONAL	Programación Diaria del Sistema Eléctrico Nacional																								
domingo, 29 de octubre de 2023	1	2	3	4	5	6	7	8	9	10	11	12	13	14	15	16	17	18	19	20	21	22	23	24	
Costos Operación	181	175	172	169	166	160	163	98	41	41	41	41	41	41	41	41	41	41	41	107	175	197	187	171	**2,572**
Costos Encendido/Detención	5	0	0	0	0	0	0	10	0	0	0	0	0	0	0	0	0	0	0	5	52	1	1	4	**78**
Costos Totales [kUSD]	**187**	**175**	**172**	**170**	**166**	**160**	**163**	**107**	**41**	**41**	**41**	**41**	**41**	**41**	**41**	**41**	**41**	**41**	**41**	**112**	**227**	**198**	**188**	**174**	**2,650**
Costo Marginal Quillota 220 kV	**113.0**	**72.6**	**72.5**	**64.1**	**62.3**	**61.7**	**61.6**	**52.3**	**0.0**	**0.0**	**0.0**	**0.0**	**0.0**	**0.0**	**0.0**	**0.0**	**0.0**	**0.0**	**0.0**	**58.0**	**75.5**	**128.6**	**126.0**	**93.4**	**43.40**
Pérdidas [MWh]	338	325	306	302	296	290	287	254	141	147	158	154	162	163	175	158	154	162	180	277	305	325	339	356	**5,755**
Consumos Propios [MWh]	230	230	230	231	230	230	230	206	207	207	207	207	207	207	207	207	207	207	207	212	226	226	226	224	**5,206**
Demanda Total [MWh]	8189	7878	7671	7464	7413	7376	7395	7322	7394	7724	8024	8144	8282	8446	8439	8278	8225	8240	8380	8615	9124	9260	8995	8605	**194,886**
Generación Total [MWh]	**8757**	**8434**	**8207**	**7997**	**7940**	**7897**	**7913**	**7782**	**7742**	**8077**	**8389**	**8506**	**8651**	**8815**	**8820**	**8642**	**8585**	**8609**	**8767**	**9104**	**9654**	**9811**	**9560**	**9185**	**205,845**

SANISIDRO-1_TG1+TV1_FSTVD_DIESEL	0	0	0	0	0	0	0	0	0	0	0	0	0	0	0	0	0	0	0	0	0	0	0	0	**0**
SANISIDRO-1_TG1+TV1_FSTVD_GN_A	0	0	0	0	0	0	0	0	0	0	0	0	0	0	0	0	0	0	0	0	0	0	0	0	**0**
SANISIDRO-1_TG1+TV1_FSTVD_GNL_A	0	0	0	0	0	0	0	0	0	0	0	0	0	0	0	0	0	0	0	0	0	0	0	0	**0**
SANISIDRO-1_TG1+TV1_FSTVD_GNL_B	0	0	0	0	0	0	0	0	0	0	0	0	0	0	0	0	0	0	0	0	0	0	0	0	**0**
SANISIDRO-1_TG1+TV1_FSTVD_GNL_C	0	0	0	0	0	0	0	0	0	0	0	0	0	0	0	0	0	0	0	0	0	0	0	0	**0**
SANISIDRO-1_TG1+TV1_FSTVD_GNL_D	0	0	0	0	0	0	0	0	0	0	0	0	0	0	0	0	0	0	0	0	0	0	0	0	**0**
SANISIDRO-1_TG1+TV1_FSTVD_GNL_E	0	0	0	0	0	0	0	0	0	0	0	0	0	0	0	0	0	0	0	0	0	0	0	0	**0**
SANISIDRO-1_TG1+TV1_FSTVD_GNL_F	0	0	0	0	0	0	0	0	0	0	0	0	0	0	0	0	0	0	0	0	0	0	0	0	**0**
SANISIDRO-1_TG1+TV1_FSTVD_GNL_INFLEX	0	0	0	0	0	0	0	0	0	0	0	0	0	0	0	0	0	0	0	0	0	0	0	0	**0**
SANISIDRO-1_TG1+TV1+FA1_GN_A	0	0	0	0	0	0	0	0	0	0	0	0	0	0	0	0	0	0	0	0	0	0	0	0	**0**
SANISIDRO-1_TG1+TV1+FA1_GNL_A	0	0	0	0	0	0	0	0	0	0	0	0	0	0	0	0	0	0	0	0	0	0	0	0	**0**
SANISIDRO-1_TG1+TV1+FA1_GNL_B	0	0	0	0	0	0	0	0	0	0	0	0	0	0	0	0	0	0	0	0	0	0	0	0	**0**
SANISIDRO-1_TG1+TV1+FA1_GNL_C	0	0	0	0	0	0	0	0	0	0	0	0	0	0	0	0	0	0	0	0	0	0	0	0	**0**
SANISIDRO-1_TG1+TV1+FA1_GNL_D	0	0	0	0	0	0	0	0	0	0	0	0	0	0	0	0	0	0	0	0	0	0	0	0	**0**
SANISIDRO-1_TG1+TV1+FA1_GNL_E	0	0	0	0	0	0	0	0	0	0	0	0	0	0	0	0	0	0	0	0	0	0	0	0	**0**
SANISIDRO-1_TG1+TV1+FA1_GNL_F	0	0	0	0	0	0	0	0	0	0	0	0	0	0	0	0	0	0	0	0	0	0	0	0	**0**
SANISIDRO-1_TG1+TV1+FA1_GNL_INFLEX	0	0	0	0	0	0	0	0	0	0	0	0	0	0	0	0	0	0	0	0	0	0	0	0	**0**
SANISIDRO-2_TG1_DIESEL	0	0	0	0	0	0	0	0	0	0	0	0	0	0	0	0	0	0	0	0	0	0	0	0	**0**
SANISIDRO-2_TG1_GN_A	0	0	0	0	0	0	0	0	0	0	0	0	0	0	0	0	0	0	0	0	0	0	0	0	**0**
SANISIDRO-2_TG1_GNL_A	0	0	0	0	0	0	0	0	0	0	0	0	0	0	0	0	0	0	0	0	0	0	0	0	**0**
SANISIDRO-2_TG1_GNL_B	0	0	0	0	0	0	0	0	0	0	0	0	0	0	0	0	0	0	0	0	0	0	0	0	**0**
SANISIDRO-2_TG1_GNL_C	0	0	0	0	0	0	0	0	0	0	0	0	0	0	0	0	0	0	0	0	0	0	0	0	**0**
SANISIDRO-2_TG1_GNL_D	0	0	0	0	0	0	0	0	0	0	0	0	0	0	0	0	0	0	0	0	0	0	0	0	**0**
SANISIDRO-2_TG1_GNL_E	0	0	0	0	0	0	0	0	0	0	0	0	0	0	0	0	0	0	0	0	0	0	0	0	**0**
SANISIDRO-2_TG1_GNL_F	0	0	0	0	0	0	0	0	0	0	0	0	0	0	0	0	0	0	0	0	0	0	0	0	**0**
SANISIDRO-2_TG1_GNL_INFLEX	0	0	0	0	0	0	0	0	0	0	0	0	0	0	0	0	0	0	0	0	0	0	0	0	**0**
SANISIDRO-2_TG1+TV1_DIESEL	0	0	0	0	0	0	0	0	0	0	0	0	0	0	0	0	0	0	0	0	0	0	0	0	**0**
SANISIDRO-2_TG1+TV1_GN_A	0	0	0	0	0	0	0	0	0	0	0	0	0	0	0	0	0	0	0	0	0	0	0	0	**0**
SANISIDRO-2_TG1+TV1_GNL_A	0	0	0	0	0	0	0	0	0	0	0	0	0	0	0	0	0	0	0	0	0	0	0	0	**0**
SANISIDRO-2_TG1+TV1_GNL_B	0	0	0	0	0	0	0	0	0	0	0	0	0	0	0	0	0	0	0	0	0	0	0	0	**0**
SANISIDRO-2_TG1+TV1_GNL_C	0	0	0	0	0	0	0	0	0	0	0	0	0	0	0	0	0	0	0	0	0	0	0	0	**0**
SANISIDRO-2_TG1+TV1_GNL_D	0	0	0	0	0	0	0	0	0	0	0	0	0	0	0	0	0	0	0	0	0	0	0	0	**0**
SANISIDRO-2_TG1+TV1_GNL_E	0	0	0	0	0	0	0	0	0	0	0	0	0	0	0	0	0	0	0	0	0	0	0	0	**0**
SANISIDRO-2_TG1+TV1_GNL_F	0	0	0	0	0	0	0	0	0	0	0	0	0	0	0	0	0	0	0	0	0	0	0	0	**0**
SANISIDRO-2_TG1+TV1_GNL_INFLEX	0	0	0	0	0	0	0	0	0	0	0	0	0	0	0	0	0	0	0	0	0	0	0	0	**0**
SANISIDRO-2_TG1+TV1_FSTVU_DIESEL	0	0	0	0	0	0	0	0	0	0	0	0	0	0	0	0	0	0	0	0	0	0	0	0	**0**
SANISIDRO-2_TG1+TV1_FSTVU_GN_A	0	0	0	0	0	0	0	0	0	0	0	0	0	0	0	0	0	0	0	0	0	0	0	0	**0**
SANISIDRO-2_TG1+TV1_FSTVU_GNL_A	0	0	0	0	0	0	0	0	0	0	0	0	0	0	0	0	0	0	0	0	0	0	0	0	**0**
SANISIDRO-2_TG1+TV1_FSTVU_GNL_B	0	0	0	0	0	0	0	0	0	0	0	0	0	0	0	0	0	0	0	0	0	0	0	0	**0**
SANISIDRO-2_TG1+TV1_FSTVU_GNL_C	0	0	0	0	0	0	0	0	0	0	0	0	0	0	0	0	0	0	0	0	0	0	0	0	**0**
SANISIDRO-2_TG1+TV1_FSTVU_GNL_D	0	0	0	0	0	0	0	0	0	0	0	0	0	0	0	0	0	0	0	0	0	0	0	0	**0**
SANISIDRO-2_TG1+TV1_FSTVU_GNL_E	0	0	0	0	0	0	0	0	0	0	0	0	0	0	0	0	0	0	0	0	0	0	0	0	**0**
SANISIDRO-2_TG1+TV1_FSTVU_GNL_F	0	0	0	0	0	0	0	0	0	0	0	0	0	0	0	0	0	0	0	0	0	0	0	0	**0**
SANISIDRO-2_TG1+TV1_FSTVU_GNL_INFLEX	0	0	0	0	0	0	0	0	0	0	0	0	0	0	0	0	0	0	0	0	0	0	0	0	**0**
NEHUENCO-1_TG1+TV1+FA1_GN_A	0	0	0	0	0	0	0	0	0	0	0	0	0	0	0	0	0	0	0	0	0	0	0	0	**0**
NEHUENCO-1_TG1+TV1+FA1_GNL_A	0	0	0	0	0	0	0	0	0	0	0	0	0	0	0	0	0	0	0	0	0	0	0	0	**0**
NEHUENCO-1_TG1+TV1+FA1_GNL_B	0	0	0	0	0	0	0	0	0	0	0	0	0	0	0	0	0	0	0	0	0	0	0	0	**0**
NEHUENCO-1_TG1+TV1+FA1_GNL_C	0	0	0	0	0	0	0	0	0	0	0	0	0	0	0	0	0	0	0	0	0	0	0	0	**0**
NEHUENCO-1_TG1+TV1+FA1_GNL_D	0	0	0	0	0	0	0	0	0	0	0	0	0	0	0	0	0	0	0	0	0	0	0	0	**0**
NEHUENCO-1_TG1+TV1+FA1_GNL_E	0	0	0	0	0	0	0	0	0	0	0	0	0	0	0	0	0	0	0	0	0	0	0	0	**0**

Periodo Desde: 29-10-2023 02-11-2023

COORDINADOR ELÉCTRICO NACIONAL	Programación Diaria del Sistema Eléctrico Nacional																								
domingo, 29 de octubre de 2023	1	2	3	4	5	6	7	8	9	10	11	12	13	14	15	16	17	18	19	20	21	22	23	24	
Costos Operación	181	175	172	169	166	160	163	98	41	41	41	41	41	41	41	41	41	41	41	107	175	197	187	171	**2,572**
Costos Encendido/Detención	5	0	0	0	0	0	0	10	0	0	0	0	0	0	0	0	0	0	0	5	52	1	1	4	**78**
Costos Totales [kUSD]	**187**	**175**	**172**	**170**	**166**	**160**	**163**	**107**	**41**	**41**	**41**	**41**	**41**	**41**	**41**	**41**	**41**	**41**	**41**	**112**	**227**	**198**	**188**	**174**	**2,650**
Costo Marginal Quillota 220 kV	**113.0**	**72.6**	**72.5**	**64.1**	**62.3**	**61.7**	**61.6**	**52.3**	**0.0**	**0.0**	**0.0**	**0.0**	**0.0**	**0.0**	**0.0**	**0.0**	**0.0**	**0.0**	**0.0**	**58.0**	**75.5**	**128.6**	**126.0**	**93.4**	**43.40**
Pérdidas [MWh]	338	325	306	302	296	290	287	254	141	147	158	154	162	163	175	158	154	162	180	277	305	325	339	356	**5,755**
Consumos Propios [MWh]	230	230	230	231	230	230	230	206	207	207	207	207	207	207	207	207	207	207	207	212	226	226	226	224	**5,206**
Demanda Total [MWh]	8189	7878	7671	7464	7413	7376	7395	7322	7394	7724	8024	8144	8282	8446	8439	8278	8225	8240	8380	8615	9124	9260	8995	8605	**194,886**
Generación Total [MWh]	**8757**	**8434**	**8207**	**7997**	**7940**	**7897**	**7913**	**7782**	**7742**	**8077**	**8389**	**8506**	**8651**	**8815**	**8820**	**8642**	**8585**	**8609**	**8767**	**9104**	**9654**	**9811**	**9560**	**9185**	**205,845**

NEHUENCO-1_TG1+TV1+FA1_GNL_F	0	0	0	0	0	0	0	0	0	0	0	0	0	0	0	0	0	0	0	0	0	0	0	0	**0**
NEHUENCO-1_TG1+TV1+FA1_GNL_G	0	0	0	0	0	0	0	0	0	0	0	0	0	0	0	0	0	0	0	0	0	0	0	0	**0**
NEHUENCO-1_TG1_GN_A	0	0	0	0	0	0	0	0	0	0	0	0	0	0	0	0	0	0	0	0	0	0	0	0	**0**
NEHUENCO-1_TG1_GNL_A	0	0	0	0	0	0	0	0	0	0	0	0	0	0	0	0	0	0	0	0	0	0	0	0	**0**
NEHUENCO-1_TG1_GNL_B	0	0	0	0	0	0	0	0	0	0	0	0	0	0	0	0	0	0	0	0	0	0	0	0	**0**
NEHUENCO-1_TG1_GNL_C	0	0	0	0	0	0	0	0	0	0	0	0	0	0	0	0	0	0	0	0	0	0	0	0	**0**
NEHUENCO-1_TG1_GNL_D	0	0	0	0	0	0	0	0	0	0	0	0	0	0	0	0	0	0	0	0	0	0	0	0	**0**
NEHUENCO-1_TG1_GNL_E	0	0	0	0	0	0	0	0	0	0	0	0	0	0	0	0	0	0	0	0	0	0	0	0	**0**
NEHUENCO-1_TG1_GNL_F	0	0	0	0	0	0	0	0	0	0	0	0	0	0	0	0	0	0	0	0	0	0	0	0	**0**
NEHUENCO-1_TG1_GNL_G	0	0	0	0	0	0	0	0	0	0	0	0	0	0	0	0	0	0	0	0	0	0	0	0	**0**
NEHUENCO-1_TG1_GNL_INFLEX	0	0	0	0	0	0	0	0	0	0	0	0	0	0	0	0	0	0	0	0	0	0	0	0	**0**
NEHUENCO-1_TG1+TV1_DIESEL	0	0	0	0	0	0	0	0	0	0	0	0	0	0	0	0	0	0	0	0	0	0	0	0	**0**
NEHUENCO-1_TG1+TV1_GN_A	0	0	0	0	0	0	0	0	0	0	0	0	0	0	0	0	0	0	0	0	0	0	0	0	**0**
NEHUENCO-1_TG1+TV1_GNL_A	0	0	0	0	0	0	0	0	0	0	0	0	0	0	0	0	0	0	0	0	0	0	0	0	**0**
NEHUENCO-1_TG1+TV1_GNL_B	0	0	0	0	0	0	0	0	0	0	0	0	0	0	0	0	0	0	0	0	0	0	0	0	**0**
NEHUENCO-1_TG1+TV1_GNL_C	0	0	0	0	0	0	0	0	0	0	0	0	0	0	0	0	0	0	0	0	0	0	0	0	**0**
NEHUENCO-1_TG1+TV1_GNL_D	0	0	0	0	0	0	0	0	0	0	0	0	0	0	0	0	0	0	0	0	0	0	0	0	**0**
NEHUENCO-1_TG1+TV1_GNL_E	0	0	0	0	0	0	0	0	0	0	0	0	0	0	0	0	0	0	0	0	0	0	0	0	**0**
NEHUENCO-1_TG1+TV1_GNL_F	0	0	0	0	0	0	0	0	0	0	0	0	0	0	0	0	0	0	0	0	0	0	0	0	**0**
NEHUENCO-1_TG1+TV1_GNL_G	0	0	0	0	0	0	0	0	0	0	0	0	0	0	0	0	0	0	0	0	0	0	0	0	**0**
NEHUENCO-1_TG1+TV1_GNL_INFLEX	0	0	0	0	0	0	0	0	0	0	0	0	0	0	0	0	0	0	0	0	0	0	0	0	**0**
NEHUENCO-2_TG1_GN_A	0	0	0	0	0	0	0	0	0	0	0	0	0	0	0	0	0	0	0	0	0	0	0	0	**0**
NEHUENCO-2_TG1_GNL_A	0	0	0	0	0	0	0	0	0	0	0	0	0	0	0	0	0	0	0	0	0	0	0	0	**0**
NEHUENCO-2_TG1_GNL_B	0	0	0	0	0	0	0	0	0	0	0	0	0	0	0	0	0	0	0	0	0	0	0	0	**0**
NEHUENCO-2_TG1_GNL_C	0	0	0	0	0	0	0	0	0	0	0	0	0	0	0	0	0	0	0	0	0	0	0	0	**0**
NEHUENCO-2_TG1_GNL_D	0	0	0	0	0	0	0	0	0	0	0	0	0	0	0	0	0	0	0	0	0	0	0	0	**0**
NEHUENCO-2_TG1_GNL_E	0	0	0	0	0	0	0	0	0	0	0	0	0	0	0	0	0	0	0	0	0	0	0	0	**0**
NEHUENCO-2_TG1_GNL_F	0	0	0	0	0	0	0	0	0	0	0	0	0	0	0	0	0	0	0	0	0	0	0	0	**0**
NEHUENCO-2_TG1_GNL_G	0	0	0	0	0	0	0	0	0	0	0	0	0	0	0	0	0	0	0	0	0	0	0	0	**0**
NEHUENCO-2_TG1_GNL_INFLEX	0	0	0	0	0	0	0	0	0	0	0	0	0	0	0	0	0	0	0	0	0	0	0	0	**0**
NEHUENCO-2_TG1+TV1_DIESEL	0	0	0	0	0	0	0	0	0	0	0	0	0	0	0	0	0	0	0	0	0	0	0	0	**0**
NEHUENCO-2_TG1+TV1_GN_A	328	255	300	300	300	300	300	221	221	221	221	221	221	221	221	221	221	221	221	300	344	345	345	343	**6412**
NEHUENCO-2_TG1+TV1_GNL_A	0	0	0	0	0	0	0	0	0	0	0	0	0	0	0	0	0	0	0	0	0	0	0	0	**0**
NEHUENCO-2_TG1+TV1_GNL_B	0	0	0	0	0	0	0	0	0	0	0	0	0	0	0	0	0	0	0	0	0	0	0	0	**0**
NEHUENCO-2_TG1+TV1_GNL_C	0	0	0	0	0	0	0	0	0	0	0	0	0	0	0	0	0	0	0	0	0	0	0	0	**0**
NEHUENCO-2_TG1+TV1_GNL_D	0	0	0	0	0	0	0	0	0	0	0	0	0	0	0	0	0	0	0	0	0	0	0	0	**0**
NEHUENCO-2_TG1+TV1_GNL_E	0	0	0	0	0	0	0	0	0	0	0	0	0	0	0	0	0	0	0	0	0	0	0	0	**0**
NEHUENCO-2_TG1+TV1_GNL_F	0	0	0	0	0	0	0	0	0	0	0	0	0	0	0	0	0	0	0	0	0	0	0	0	**0**
NEHUENCO-2_TG1+TV1_GNL_G	0	0	0	0	0	0	0	0	0	0	0	0	0	0	0	0	0	0	0	0	0	0	0	0	**0**
NEHUENCO-2_TG1+TV1_GNL_INFLEX	0	0	0	0	0	0	0	0	0	0	0	0	0	0	0	0	0	0	0	0	0	0	0	0	**0**
NEHUENCO-9B_DIESEL	0	0	0	0	0	0	0	0	0	0	0	0	0	0	0	0	0	0	0	0	0	0	0	0	**0**
NEHUENCO-9B_GN_A	0	0	0	0	0	0	0	0	0	0	0	0	0	0	0	0	0	0	0	0	0	0	0	0	**0**
NEHUENCO-9B_GNL_A	0	0	0	0	0	0	0	0	0	0	0	0	0	0	0	0	0	0	0	0	0	0	0	0	**0**
NEHUENCO-9B_GNL_B	0	0	0	0	0	0	0	0	0	0	0	0	0	0	0	0	0	0	0	0	0	0	0	0	**0**
NEHUENCO-9B_GNL_C	0	0	0	0	0	0	0	0	0	0	0	0	0	0	0	0	0	0	0	0	0	0	0	0	**0**
NEHUENCO-9B_GNL_D	0	0	0	0	0	0	0	0	0	0	0	0	0	0	0	0	0	0	0	0	0	0	0	0	**0**
NEHUENCO-9B_GNL_E	0	0	0	0	0	0	0	0	0	0	0	0	0	0	0	0	0	0	0	0	0	0	0	0	**0**
NEHUENCO-9B_GNL_F	0	0	0	0	0	0	0	0	0	0	0	0	0	0	0	0	0	0	0	0	0	0	0	0	**0**
NEHUENCO-9B_GNL_G	0	0	0	0	0	0	0	0	0	0	0	0	0	0	0	0	0	0	0	0	0	0	0	0	**0**
NEHUENCO-9B_GNL_INFLEX	0	0	0	0	0	0	0	0	0	0	0	0	0	0	0	0	0	0	0	0	0	0	0	0	**0**

Periodo Desde: 29-10-2023 02-11-2023

COORDINADOR ELÉCTRICO NACIONAL	Programación Diaria del Sistema Eléctrico Nacional																								
domingo, 29 de octubre de 2023	1	2	3	4	5	6	7	8	9	10	11	12	13	14	15	16	17	18	19	20	21	22	23	24	
Costos Operación	181	175	172	169	166	160	163	98	41	41	41	41	41	41	41	41	41	41	41	107	175	197	187	171	**2,572**
Costos Encendido/Detención	5	0	0	0	0	0	0	10	0	0	0	0	0	0	0	0	0	0	0	5	52	1	1	4	**78**
Costos Totales [kUSD]	**187**	**175**	**172**	**170**	**166**	**160**	**163**	**107**	**41**	**41**	**41**	**41**	**41**	**41**	**41**	**41**	**41**	**41**	**41**	**112**	**227**	**198**	**188**	**174**	**2,650**
Costo Marginal Quillota 220 kV	**113.0**	**72.6**	**72.5**	**64.1**	**62.3**	**61.7**	**61.6**	**52.3**	**0.0**	**0.0**	**0.0**	**0.0**	**0.0**	**0.0**	**0.0**	**0.0**	**0.0**	**0.0**	**0.0**	**58.0**	**75.5**	**128.6**	**126.0**	**93.4**	**43.40**
Pérdidas [MWh]	338	325	306	302	296	290	287	254	141	147	158	154	162	163	175	158	154	162	180	277	305	325	339	356	**5,755**
Consumos Propios [MWh]	230	230	230	231	230	230	230	206	207	207	207	207	207	207	207	207	207	207	207	212	226	226	226	224	**5,206**
Demanda Total [MWh]	8189	7878	7671	7464	7413	7376	7395	7322	7394	7724	8024	8144	8282	8446	8439	8278	8225	8240	8380	8615	9124	9260	8995	8605	**194,886**
Generación Total [MWh]	**8757**	**8434**	**8207**	**7997**	**7940**	**7897**	**7913**	**7782**	**7742**	**8077**	**8389**	**8506**	**8651**	**8815**	**8820**	**8642**	**8585**	**8609**	**8767**	**9104**	**9654**	**9811**	**9560**	**9185**	**205,845**
COLMITO_DIESEL	0	0	0	0	0	0	0	0	0	0	0	0	0	0	0	0	0	0	0	0	0	0	0	0	**0**
COLMITO_GN_A	0	0	0	0	0	0	0	0	0	0	0	0	0	0	0	0	0	0	0	0	0	0	0	0	**0**
COLMITO_GNL_A	0	0	0	0	0	0	0	0	0	0	0	0	0	0	0	0	0	0	0	0	0	0	0	0	**0**
COLMITO_GNL_INFLEX	0	0	0	0	0	0	0	0	0	0	0	0	0	0	0	0	0	0	0	0	0	0	0	0	**0**
CONCON_DIESEL	0	0	0	0	0	0	0	0	0	0	0	0	0	0	0	0	0	0	0	0	0	0	0	0	**0**
ENAPACONCAGUA_COGEN	26	16	26	5	5	5	5	5	5	5	5	5	5	5	5	5	5	5	5	5	26	26	26	26	**259**
PLACILLA_DIESEL	0	0	0	0	0	0	0	0	0	0	0	0	0	0	0	0	0	0	0	0	0	0	0	0	**0**
QUINTAY_DIESEL	0	0	0	0	0	0	0	0	0	0	0	0	0	0	0	0	0	0	0	0	0	0	0	0	**0**
ELTOTORAL_DIESEL	0	0	0	0	0	0	0	0	0	0	0	0	0	0	0	0	0	0	0	0	0	0	0	0	**0**
LASVEGAS_DIESEL	0	0	0	0	0	0	0	0	0	0	0	0	0	0	0	0	0	0	0	0	0	0	0	0	**0**
LOSVIENTOS_DIESEL	0	0	0	0	0	0	0	0	0	0	0	0	0	0	0	0	0	0	0	0	0	0	0	0	**0**
LOSVIENTOS_GNL_A	0	0	0	0	0	0	0	0	0	0	0	0	0	0	0	0	0	0	0	0	0	0	0	0	**0**
LOSVIENTOS_GNL_B	0	0	0	0	0	0	0	0	0	0	0	0	0	0	0	0	0	0	0	0	0	0	0	0	**0**
LOSVIENTOS_GNL_C	0	0	0	0	0	0	0	0	0	0	0	0	0	0	0	0	0	0	0	0	0	0	0	0	**0**
LOSVIENTOS_DIESEL_CNAVIA	0	0	0	0	0	0	0	0	0	0	0	0	0	0	0	0	0	0	0	0	0	0	0	0	**0**
LOSVIENTOS_GNL_A_CNAVIA	0	0	0	0	0	0	0	0	0	0	0	0	0	0	0	0	0	0	0	0	0	0	0	0	**0**
LOSVIENTOS_GNL_B_CNAVIA	0	0	0	0	0	0	0	0	0	0	0	0	0	0	0	0	0	0	0	0	0	0	0	0	**0**
LOSVIENTOS_GNL_C_CNAVIA	0	0	0	0	0	0	0	0	0	0	0	0	0	0	0	0	0	0	0	0	0	0	0	0	**0**
LOMALOSCOLORADOS-1_BIOGAS	0	0	0	0	0	0	0	0	0	0	0	0	0	0	0	0	0	0	0	0	0	0	0	0	**0**
LOMALOSCOLORADOS-2_BIOGAS	14	14	14	14	14	14	14	14	0	0	0	0	0	0	0	0	0	0	0	14	14	14	14	14	**182**
NUEVARENCA_TG1+TV1_DIESEL	0	0	0	0	0	0	0	0	0	0	0	0	0	0	0	0	0	0	0	0	0	0	0	0	**0**
NUEVARENCA_TG1+TV1_GN_A	0	0	0	0	0	0	0	0	0	0	0	0	0	0	0	0	0	0	0	0	0	0	0	0	**0**
NUEVARENCA_TG1+TV1_GN_B	0	0	0	0	0	0	0	0	0	0	0	0	0	0	0	0	0	0	0	0	0	0	0	0	**0**
NUEVARENCA_TG1+TV1_GNL_A	0	0	0	0	0	0	0	0	0	0	0	0	0	0	0	0	0	0	0	0	0	0	0	0	**0**
NUEVARENCA_TG1+TV1_GNL_B	0	0	0	0	0	0	0	0	0	0	0	0	0	0	0	0	0	0	0	0	0	0	0	0	**0**
NUEVARENCA_TG1+TV1_GNL_C	0	0	0	0	0	0	0	0	0	0	0	0	0	0	0	0	0	0	0	0	0	0	0	0	**0**
NUEVARENCA_TG1+TV1_GNL_D	0	0	0	0	0	0	0	0	0	0	0	0	0	0	0	0	0	0	0	0	0	0	0	0	**0**
NUEVARENCA_TG1+TV1_GNL_E	0	0	0	0	0	0	0	0	0	0	0	0	0	0	0	0	0	0	0	0	0	0	0	0	**0**
NUEVARENCA_TG1+TV1_GNL_F	0	0	0	0	0	0	0	0	0	0	0	0	0	0	0	0	0	0	0	0	0	0	0	0	**0**
NUEVARENCA_TG1+TV1_GNL_INFLEX	0	0	0	0	0	0	0	0	0	0	0	0	0	0	0	0	0	0	0	0	0	0	0	0	**0**
NUEVARENCA_TG1+TV1_GNL_P	0	0	0	0	0	0	0	0	0	0	0	0	0	0	0	0	0	0	0	0	0	0	0	0	**0**
NUEVARENCA_TG1+TV1+FA1_GLP	0	0	0	0	0	0	0	0	0	0	0	0	0	0	0	0	0	0	0	0	0	0	0	0	**0**
NUEVARENCA_TG1+TV1+FA1_GN_A	0	0	0	0	0	0	0	0	0	0	0	0	0	0	0	0	0	0	0	0	0	0	0	0	**0**
NUEVARENCA_TG1+TV1+FA1_GNL_A	0	0	0	0	0	0	0	0	0	0	0	0	0	0	0	0	0	0	0	0	0	0	0	0	**0**
NUEVARENCA_TG1+TV1+FA1_GNL_B	0	0	0	0	0	0	0	0	0	0	0	0	0	0	0	0	0	0	0	0	0	0	0	0	**0**
NUEVARENCA_TG1+TV1+FA1_GNL_INFLEX	0	0	0	0	0	0	0	0	0	0	0	0	0	0	0	0	0	0	0	0	0	0	0	0	**0**
NUEVARENCA_TG1+TV1+FA1_GNL_P	0	0	0	0	0	0	0	0	0	0	0	0	0	0	0	0	0	0	0	0	0	0	0	0	**0**
RENCA-1_DIESEL	0	0	0	0	0	0	0	0	0	0	0	0	0	0	0	0	0	0	0	0	0	0	0	0	**0**
RENCA-2_DIESEL	0	0	0	0	0	0	0	0	0	0	0	0	0	0	0	0	0	0	0	0	0	0	0	0	**0**
CMPCCORDILLERA_GN_A	0	0	0	0	0	0	0	0	0	0	0	0	0	0	0	0	0	0	0	0	0	0	0	0	**0**
CMPCCORDILLERA_GNL_A	0	0	0	0	0	0	0	0	0	0	0	0	0	0	0	0	0	0	0	0	0	0	0	0	**0**
CMPCCORDILLERA_GNL_B	0	0	0	0	0	0	0	0	0	0	0	0	0	0	0	0	0	0	0	0	0	0	0	0	**0**
SANTAMARTA_COGEN	15	15	15	15	15	15	15	15	1	1	1	1	1	1	1	1	1	1	1	15	15	15	15	15	**204**
CANDELARIA-1_DIESEL	0	0	0	0	0	0	0	0	0	0	0	0	0	0	0	0	0	0	0	0	0	0	0	0	**0**
CANDELARIA-1_GN_A	0	0	0	0	0	0	0	0	0	0	0	0	0	0	0	0	0	0	0	0	60	63	63	0	**186**
CANDELARIA-1_GNL_A	0	0	0	0	0	0	0	0	0	0	0	0	0	0	0	0	0	0	0	0	0	0	0	0	**0**
CANDELARIA-1_GNL_B	0	0	0	0	0	0	0	0	0	0	0	0	0	0	0	0	0	0	0	0	0	0	0	0	**0**
CANDELARIA-1_GNL_C	0	0	0	0	0	0	0	0	0	0	0	0	0	0	0	0	0	0	0	0	0	0	0	0	**0**
CANDELARIA-1_GNL_D	0	0	0	0	0	0	0	0	0	0	0	0	0	0	0	0	0	0	0	0	0	0	0	0	**0**
CANDELARIA-1_GNL_E	0	0	0	0	0	0	0	0	0	0	0	0	0	0	0	0	0	0	0	0	0	0	0	0	**0**

Periodo Desde: 29-10-2023 02-11-2023

COORDINADOR ELÉCTRICO NACIONAL	Programación Diaria del Sistema Eléctrico Nacional																								
domingo, 29 de octubre de 2023	1	2	3	4	5	6	7	8	9	10	11	12	13	14	15	16	17	18	19	20	21	22	23	24	
Costos Operación	181	175	172	169	166	160	163	98	41	41	41	41	41	41	41	41	41	41	41	107	175	197	187	171	**2,572**
Costos Encendido/Detención	5	0	0	0	0	0	0	10	0	0	0	0	0	0	0	0	0	0	0	5	52	1	1	4	**78**
Costos Totales [kUSD]	**187**	**175**	**172**	**170**	**166**	**160**	**163**	**107**	**41**	**41**	**41**	**41**	**41**	**41**	**41**	**41**	**41**	**41**	**41**	**112**	**227**	**198**	**188**	**174**	**2,650**
Costo Marginal Quillota 220 kV	**113.0**	**72.6**	**72.5**	**64.1**	**62.3**	**61.7**	**61.6**	**52.3**	**0.0**	**0.0**	**0.0**	**0.0**	**0.0**	**0.0**	**0.0**	**0.0**	**0.0**	**0.0**	**0.0**	**58.0**	**75.5**	**128.6**	**126.0**	**93.4**	**43.40**
Pérdidas [MWh]	338	325	306	302	296	290	287	254	141	147	158	154	162	163	175	158	154	162	180	277	305	325	339	356	**5,755**
Consumos Propios [MWh]	230	230	230	231	230	230	230	206	207	207	207	207	207	207	207	207	207	207	207	212	226	226	226	224	**5,206**
Demanda Total [MWh]	8189	7878	7671	7464	7413	7376	7395	7322	7394	7724	8024	8144	8282	8446	8439	8278	8225	8240	8380	8615	9124	9260	8995	8605	**194,886**
Generación Total [MWh]	**8757**	**8434**	**8207**	**7997**	**7940**	**7897**	**7913**	**7782**	**7742**	**8077**	**8389**	**8506**	**8651**	**8815**	**8820**	**8642**	**8585**	**8609**	**8767**	**9104**	**9654**	**9811**	**9560**	**9185**	**205,845**
CANDELARIA-1_GNL_F	0	0	0	0	0	0	0	0	0	0	0	0	0	0	0	0	0	0	0	0	0	0	0	0	**0**
CANDELARIA-1_GNL_G	0	0	0	0	0	0	0	0	0	0	0	0	0	0	0	0	0	0	0	0	0	0	0	0	**0**
CANDELARIA-1_GNL_INFLEX	0	0	0	0	0	0	0	0	0	0	0	0	0	0	0	0	0	0	0	0	0	0	0	0	**0**
CANDELARIA-2_DIESEL	0	0	0	0	0	0	0	0	0	0	0	0	0	0	0	0	0	0	0	0	0	0	0	0	**0**
CANDELARIA-2_GN_A	0	0	0	0	0	0	0	0	0	0	0	0	0	0	0	0	0	0	0	60	60	60	61	0	**241**
CANDELARIA-2_GNL_A	0	0	0	0	0	0	0	0	0	0	0	0	0	0	0	0	0	0	0	0	0	0	0	0	**0**
CANDELARIA-2_GNL_B	0	0	0	0	0	0	0	0	0	0	0	0	0	0	0	0	0	0	0	0	0	0	0	0	**0**
CANDELARIA-2_GNL_C	0	0	0	0	0	0	0	0	0	0	0	0	0	0	0	0	0	0	0	0	0	0	0	0	**0**
CANDELARIA-2_GNL_D	0	0	0	0	0	0	0	0	0	0	0	0	0	0	0	0	0	0	0	0	0	0	0	0	**0**
CANDELARIA-2_GNL_E	0	0	0	0	0	0	0	0	0	0	0	0	0	0	0	0	0	0	0	0	0	0	0	0	**0**
CANDELARIA-2_GNL_F	0	0	0	0	0	0	0	0	0	0	0	0	0	0	0	0	0	0	0	0	0	0	0	0	**0**
CANDELARIA-2_GNL_G	0	0	0	0	0	0	0	0	0	0	0	0	0	0	0	0	0	0	0	0	0	0	0	0	**0**
CANDELARIA-2_GNL_INFLEX	0	0	0	0	0	0	0	0	0	0	0	0	0	0	0	0	0	0	0	0	0	0	0	0	**0**
EPACIFICO_COGEN	16	10	10	10	10	10	10	10	10	10	10	10	10	10	10	10	10	10	10	10	16	16	16	16	**270**
COLIHUES-1_DIESEL	0	0	0	0	0	0	0	0	0	0	0	0	0	0	0	0	0	0	0	0	0	0	0	0	**0**
COLIHUES-1_HFO	0	0	0	0	0	0	0	0	0	0	0	0	0	0	0	0	0	0	0	0	0	0	0	0	**0**
COLIHUES-2_DIESEL	0	0	0	0	0	0	0	0	0	0	0	0	0	0	0	0	0	0	0	0	0	0	0	0	**0**
COLIHUES-2_HFO	0	0	0	0	0	0	0	0	0	0	0	0	0	0	0	0	0	0	0	0	0	0	0	0	**0**
ESPERANZA-DS1_DIESEL	0	0	0	0	0	0	0	0	0	0	0	0	0	0	0	0	0	0	0	0	0	0	0	0	**0**
ESPERANZA-DS2_DIESEL	0	0	0	0	0	0	0	0	0	0	0	0	0	0	0	0	0	0	0	0	0	0	0	0	**0**
ESPERANZA-TG1_DIESEL	0	0	0	0	0	0	0	0	0	0	0	0	0	0	0	0	0	0	0	0	0	0	0	0	**0**
TENO_DIESEL	0	0	0	0	0	0	0	0	0	0	0	0	0	0	0	0	0	0	0	0	0	0	0	0	**0**
TENOGAS_GLP	0	0	0	0	0	0	0	0	0	0	0	0	0	0	0	0	0	0	0	0	0	0	0	0	**0**
CEMENTOSBIOBIO_DIESEL	0	0	0	0	0	0	0	0	0	0	0	0	0	0	0	0	0	0	0	0	0	0	0	0	**0**
CEMENTOSBIOBIO_FO6	0	0	0	0	0	0	0	0	0	0	0	0	0	0	0	0	0	0	0	0	0	0	0	0	**0**
LICANTEN_BL1_COGEN	0	0	0	0	0	0	0	0	0	0	0	0	0	0	0	0	0	0	0	0	0	0	0	0	**0**
LICANTEN_BL1+BL2_COGEN	0	0	0	0	0	0	0	0	0	0	0	0	0	0	0	0	0	0	0	0	0	0	0	0	**0**
CONSTITUCION_DIESEL	0	0	0	0	0	0	0	0	0	0	0	0	0	0	0	0	0	0	0	0	0	0	0	0	**0**
MAULE_DIESEL	0	0	0	0	0	0	0	0	0	0	0	0	0	0	0	0	0	0	0	0	0	0	0	0	**0**
VINALES_BL1_COGEN	10	10	10	10	10	10	10	10	10	10	10	10	10	10	10	10	10	10	10	10	10	10	10	10	**240**
VINALES_BL1+BL2_COGEN	0	0	0	0	0	0	0	0	0	0	0	0	0	0	0	0	0	0	0	0	0	12	12	0	**25**
CELCO_BL1_COGEN	5	3	3	3	3	3	3	3	3	3	3	3	3	3	3	3	3	3	3	5	5	5	5	5	**84**
CELCO_BL1+BL2_COGEN	0	0	0	0	0	0	0	0	0	0	0	0	0	0	0	0	0	0	0	0	0	0	0	0	**0**
SANJAVIER-1_DIESEL	0	0	0	0	0	0	0	0	0	0	0	0	0	0	0	0	0	0	0	0	0	0	0	0	**0**
SANJAVIER-2_DIESEL	0	0	0	0	0	0	0	0	0	0	0	0	0	0	0	0	0	0	0	0	0	0	0	0	**0**
LINARES_DIESEL	0	0	0	0	0	0	0	0	0	0	0	0	0	0	0	0	0	0	0	0	0	0	0	0	**0**
SANGREGORIO_DIESEL	0	0	0	0	0	0	0	0	0	0	0	0	0	0	0	0	0	0	0	0	0	0	0	0	**0**
NUEVAALDEA_BL1_COGEN	7	7	7	7	7	7	7	7	0	0	0	0	0	0	0	0	0	0	7	7	7	7	7	7	**98**
NUEVAALDEA_BL1+BL2_COGEN	37	37	37	37	37	37	37	37	0	0	0	0	0	0	0	0	0	0	37	37	37	37	37	37	**518**
NUEVAALDEA_BL1+BL2+BL3_COGEN	7	0	0	0	0	0	0	0	0	0	0	0	0	0	0	0	0	0	0	7	7	7	7	7	**42**
NUEVAALDEA-2_DIESEL	0	0	0	0	0	0	0	0	0	0	0	0	0	0	0	0	0	0	0	0	0	0	0	0	**0**
LAJAEVE-1_COGEN	0	0	0	0	0	0	0	0	0	0	0	0	0	0	0	0	0	0	0	7	7	7	7	7	**35**
LAJAEVE-2_COGEN	3	3	3	3	3	3	3	3	3	3	3	3	3	3	3	3	3	3	3	3	3	3	3	3	**72**
MASISA_COGEN	0	0	0	0	0	0	0	0	0	0	0	0	0	0	0	0	0	0	0	8	8	8	8	8	**39**
SANTALIDIA_DIESEL	0	0	0	0	0	0	0	0	0	0	0	0	0	0	0	0	0	0	0	0	0	0	0	0	**0**
LOSPINOS_DIESEL	0	0	0	0	0	0	0	0	0	0	0	0	0	0	0	0	0	0	0	0	0	0	0	0	**0**
LOSGUINDOS_DIESEL	0	0	0	0	0	0	0	0	0	0	0	0	0	0	0	0	0	0	0	0	0	0	0	0	**0**
LOSGUINDOS-2_DIESEL	0	0	0	0	0	0	0	0	0	0	0	0	0	0	0	0	0	0	0	0	0	0	0	0	**0**
SANTAFE_BL1_COGEN	22	22	22	22	22	22	22	22	22	22	22	22	22	22	22	22	22	22	22	22	22	22	22	22	**519**
SANTAFE_BL1+BL2_COGEN	0	0	0	0	0	0	0	0	0	0	0	0	0	0	0	0	0	0	0	4	19	19	19	19	**80**

Periodo Desde: 29-10-2023 02-11-2023

COORDINADOR ELÉCTRICO NACIONAL	Programación Diaria del Sistema Eléctrico Nacional																								
domingo, 29 de octubre de 2023	1	2	3	4	5	6	7	8	9	10	11	12	13	14	15	16	17	18	19	20	21	22	23	24	
Costos Operación	181	175	172	169	166	160	163	98	41	41	41	41	41	41	41	41	41	41	41	107	175	197	187	171	**2,572**
Costos Encendido/Detención	5	0	0	0	0	0	0	10	0	0	0	0	0	0	0	0	0	0	0	5	52	1	1	4	**78**
Costos Totales [kUSD]	**187**	**175**	**172**	**170**	**166**	**160**	**163**	**107**	**41**	**41**	**41**	**41**	**41**	**41**	**41**	**41**	**41**	**41**	**41**	**112**	**227**	**198**	**188**	**174**	**2,650**
Costo Marginal Quillota 220 kV	**113.0**	**72.6**	**72.5**	**64.1**	**62.3**	**61.7**	**61.6**	**52.3**	**0.0**	**0.0**	**0.0**	**0.0**	**0.0**	**0.0**	**0.0**	**0.0**	**0.0**	**0.0**	**0.0**	**58.0**	**75.5**	**128.6**	**126.0**	**93.4**	**43.40**
Pérdidas [MWh]	338	325	306	302	296	290	287	254	141	147	158	154	162	163	175	158	154	162	180	277	305	325	339	356	**5,755**
Consumos Propios [MWh]	230	230	230	231	230	230	230	206	207	207	207	207	207	207	207	207	207	207	207	212	226	226	226	224	**5,206**
Demanda Total [MWh]	8189	7878	7671	7464	7413	7376	7395	7322	7394	7724	8024	8144	8282	8446	8439	8278	8225	8240	8380	8615	9124	9260	8995	8605	**194,886**
Generación Total [MWh]	**8757**	**8434**	**8207**	**7997**	**7940**	**7897**	**7913**	**7782**	**7742**	**8077**	**8389**	**8506**	**8651**	**8815**	**8820**	**8642**	**8585**	**8609**	**8767**	**9104**	**9654**	**9811**	**9560**	**9185**	**205,845**
SANTAFE_BL1+BL2+BL3_COGEN	0	0	0	0	0	0	0	0	0	0	0	0	0	0	0	0	0	0	0	0	16	16	16	16	**64**
SANTAFE_BL1+BL2+BL3+BL4_COGEN	0	0	0	0	0	0	0	0	0	0	0	0	0	0	0	0	0	0	0	0	11	11	11	11	**44**
CMPCSANTAFE_COGEN	5	5	5	5	5	5	5	5	5	5	5	5	5	5	5	5	5	5	5	5	5	5	5	5	**120**
CMPCLAJA_BL1_COGEN	5	5	5	5	5	5	5	5	5	5	5	5	5	5	5	5	5	5	5	5	5	5	5	5	**120**
CMPCLAJA_BL1+BL2_COGEN	0	0	0	0	0	0	0	0	0	0	0	0	0	0	0	0	0	0	0	0	10	10	10	10	**40**
CMPCLAJA_BL1+BL2+BL3_COGEN	0	0	0	0	0	0	0	0	0	0	0	0	0	0	0	0	0	0	0	0	0	10	10	10	**32**
CMPCLAJA_BL1+BL2+BL3+BL4_COGEN	0	0	0	0	0	0	0	0	0	0	0	0	0	0	0	0	0	0	0	0	0	0	0	0	**0**
CMPCLAJA_BL1+BL2+BL3+BL4+BL5_COGEN	0	0	0	0	0	0	0	0	0	0	0	0	0	0	0	0	0	0	0	0	0	0	0	0	**0**
CMPCPACIFICO_BL1_COGEN	0	0	0	0	0	0	0	0	0	0	0	0	0	0	0	0	0	0	0	0	0	0	0	0	**0**
CMPCPACIFICO_BL1+BL2_COGEN	0	0	0	0	0	0	0	0	0	0	0	0	0	0	0	0	0	0	0	0	0	0	0	0	**0**
CMPCPACIFICO_BL1+BL2+BL3_COGEN	0	0	0	0	0	0	0	0	0	0	0	0	0	0	0	0	0	0	0	0	0	0	0	0	**0**
YUNGAY-1_DIESEL	0	0	0	0	0	0	0	0	0	0	0	0	0	0	0	0	0	0	0	0	0	0	0	0	**0**
YUNGAY-1_GN_A	0	0	0	0	0	0	0	0	0	0	0	0	0	0	0	0	0	0	0	0	0	0	0	0	**0**
YUNGAY-1_GNL_A	0	0	0	0	0	0	0	0	0	0	0	0	0	0	0	0	0	0	0	0	0	0	0	0	**0**
YUNGAY-2_DIESEL	0	0	0	0	0	0	0	0	0	0	0	0	0	0	0	0	0	0	0	0	0	0	0	0	**0**
YUNGAY-2_GN_A	0	0	0	0	0	0	0	0	0	0	0	0	0	0	0	0	0	0	0	0	0	0	0	0	**0**
YUNGAY-2_GNL_A	0	0	0	0	0	0	0	0	0	0	0	0	0	0	0	0	0	0	0	0	0	0	0	0	**0**
YUNGAY-3_DIESEL	0	0	0	0	0	0	0	0	0	0	0	0	0	0	0	0	0	0	0	0	0	0	0	0	**0**
YUNGAY-3_GN_A	0	0	0	0	0	0	0	0	0	0	0	0	0	0	0	0	0	0	0	0	0	0	0	0	**0**
YUNGAY-3_GNL_A	0	0	0	0	0	0	0	0	0	0	0	0	0	0	0	0	0	0	0	0	0	0	0	0	**0**
YUNGAY-4_DIESEL	0	0	0	0	0	0	0	0	0	0	0	0	0	0	0	0	0	0	0	0	0	0	0	0	**0**
CHOLGUAN_BL1_COGEN	4	4	4	4	4	4	4	4	4	4	4	4	4	4	4	4	4	4	4	4	9	9	9	9	**116**
CHOLGUAN_BL1+BL2_COGEN	0	0	0	0	0	0	0	0	0	0	0	0	0	0	0	0	0	0	0	0	0	0	0	0	**0**
NEWEN_DIESEL	0	0	0	0	0	0	0	0	0	0	0	0	0	0	0	0	0	0	0	0	0	0	0	0	**0**
NEWEN_GN_A	0	0	0	0	0	0	0	0	0	0	0	0	0	0	0	0	0	0	0	0	0	0	0	0	**0**
NEWEN_GNL_A	0	0	0	0	0	0	0	0	0	0	0	0	0	0	0	0	0	0	0	0	0	0	0	0	**0**
NEWEN_GNL_B	0	0	0	0	0	0	0	0	0	0	0	0	0	0	0	0	0	0	0	0	0	0	0	0	**0**
NEWEN_PROPANO	0	0	0	0	0	0	0	0	0	0	0	0	0	0	0	0	0	0	0	0	0	0	0	0	**0**
ENAPBIOBIO_COGEN	21	21	21	21	21	21	21	21	21	21	21	21	21	21	21	21	21	21	21	21	21	21	21	21	**492**
ESCUADRON_COGEN	2	2	2	2	2	2	2	2	2	2	2	2	2	2	2	2	2	2	2	2	2	2	2	2	**43**
CORONEL_DIESEL	0	0	0	0	0	0	0	0	0	0	0	0	0	0	0	0	0	0	0	0	0	0	0	0	**0**
CORONEL_GN_A	0	0	0	0	0	0	0	0	0	0	0	0	0	0	0	0	0	0	0	0	0	0	0	0	**0**
CORONEL_GNL_A	0	0	0	0	0	0	0	0	0	0	0	0	0	0	0	0	0	0	0	0	0	0	0	0	**0**
CORONEL_GNL_B	0	0	0	0	0	0	0	0	0	0	0	0	0	0	0	0	0	0	0	0	0	0	0	0	**0**
SANTAMARIA_CAR	0	0	0	0	0	0	0	0	0	0	0	0	0	0	0	0	0	0	0	0	0	0	0	0	**0**
HORCONES_DIESEL	0	0	0	0	0	0	0	0	0	0	0	0	0	0	0	0	0	0	0	0	0	0	0	0	**0**
ARAUCO_COGEN	5	3	3	3	3	3	3	3	3	3	3	3	3	3	3	3	3	3	3	24	24	24	24	24	**179**
MAPA_COGEN	25	25	25	25	25	25	25	25	20	20	20	20	20	20	20	20	20	20	20	30	30	30	30	30	**570**
LAUTARO-1_BL1_COGEN	0	0	0	0	0	0	0	0	0	0	0	0	0	0	0	0	0	0	0	22	22	22	22	22	**110**
LAUTARO-1_BL1+BL2_COGEN	0	0	0	0	0	0	0	0	0	0	0	0	0	0	0	0	0	0	0	0	4	4	4	4	**16**
LAUTARO-2_BL1_COGEN	0	0	0	0	0	0	0	0	0	0	0	0	0	0	0	0	0	0	0	16	16	16	16	16	**80**
LAUTARO-2_BL1+BL2_COGEN	0	0	0	0	0	0	0	0	0	0	0	0	0	0	0	0	0	0	0	0	6	6	6	6	**24**
VALDIVIA_BL1_COGEN_EUCA	8	8	8	8	8	8	8	8	8	8	8	8	8	8	8	8	8	8	8	8	8	8	8	8	**192**
VALDIVIA_BL1_COGEN_PINO	0	0	0	0	0	0	0	0	0	0	0	0	0	0	0	0	0	0	0	0	0	0	0	0	**0**
VALDIVIA_BL1+BL2_COGEN_EUCA	8	8	8	8	8	8	8	8	8	8	8	8	8	8	8	8	8	8	8	8	8	8	8	8	**192**
VALDIVIA_BL1+BL2_COGEN_PINO	0	0	0	0	0	0	0	0	0	0	0	0	0	0	0	0	0	0	0	0	0	0	0	0	**0**
VALDIVIA_BL1+BL2+BL3_COGEN_EUCA	5	0	0	0	0	0	0	0	0	0	0	0	0	0	0	0	0	0	0	5	5	5	1	0	**21**
VALDIVIA_BL1+BL2+BL3_COGEN_PINO	0	0	0	0	0	0	0	0	0	0	0	0	0	0	0	0	0	0	0	0	0	0	0	0	**0**
VALDIVIA_BL1+BL2+BL3+BL4_COGEN_EUCA	0	0	0	0	0	0	0	0	0	0	0	0	0	0	0	0	0	0	0	0	0	0	0	0	**0**
VALDIVIA_BL1+BL2+BL3+BL4_COGEN_PINO	0	0	0	0	0	0	0	0	0	0	0	0	0	0	0	0	0	0	0	0	0	0	0	0	**0**

Periodo Desde: 29-10-2023 02-11-2023

COORDINADOR ELÉCTRICO NACIONAL	Programación Diaria del Sistema Eléctrico Nacional																								
domingo, 29 de octubre de 2023	1	2	3	4	5	6	7	8	9	10	11	12	13	14	15	16	17	18	19	20	21	22	23	24	
Costos Operación	181	175	172	169	166	160	163	98	41	41	41	41	41	41	41	41	41	41	41	107	175	197	187	171	**2,572**
Costos Encendido/Detención	5	0	0	0	0	0	0	10	0	0	0	0	0	0	0	0	0	0	0	5	52	1	1	4	**78**
Costos Totales [kUSD]	**187**	**175**	**172**	**170**	**166**	**160**	**163**	**107**	**41**	**41**	**41**	**41**	**41**	**41**	**41**	**41**	**41**	**41**	**41**	**112**	**227**	**198**	**188**	**174**	**2,650**
Costo Marginal Quillota 220 kV	**113.0**	**72.6**	**72.5**	**64.1**	**62.3**	**61.7**	**61.6**	**52.3**	**0.0**	**0.0**	**0.0**	**0.0**	**0.0**	**0.0**	**0.0**	**0.0**	**0.0**	**0.0**	**0.0**	**58.0**	**75.5**	**128.6**	**126.0**	**93.4**	**43.40**
Pérdidas [MWh]	338	325	306	302	296	290	287	254	141	147	158	154	162	163	175	158	154	162	180	277	305	325	339	356	**5,755**
Consumos Propios [MWh]	230	230	230	231	230	230	230	206	207	207	207	207	207	207	207	207	207	207	207	212	226	226	226	224	**5,206**
Demanda Total [MWh]	8189	7878	7671	7464	7413	7376	7395	7322	7394	7724	8024	8144	8282	8446	8439	8278	8225	8240	8380	8615	9124	9260	8995	8605	**194,886**
Generación Total [MWh]	**8757**	**8434**	**8207**	**7997**	**7940**	**7897**	**7913**	**7782**	**7742**	**8077**	**8389**	**8506**	**8651**	**8815**	**8820**	**8642**	**8585**	**8609**	**8767**	**9104**	**9654**	**9811**	**9560**	**9185**	**205,845**

ANTILHUE-1_DIESEL	0	0	0	0	0	0	0	0	0	0	0	0	0	0	0	0	0	0	0	0	0	0	0	0	**0**
ANTILHUE-2_DIESEL	0	0	0	0	0	0	0	0	0	0	0	0	0	0	0	0	0	0	0	0	0	0	0	0	**0**
CALLECALLE_DIESEL	0	0	0	0	0	0	0	0	0	0	0	0	0	0	0	0	0	0	0	0	0	0	0	0	**0**
CHUYACA_DIESEL	0	0	0	0	0	0	0	0	0	0	0	0	0	0	0	0	0	0	0	0	0	0	0	0	**0**
TRAPEN_DIESEL	0	0	0	0	0	0	0	0	0	0	0	0	0	0	0	0	0	0	0	0	0	0	0	0	**5**
DEGAN-NAVE1+2_DIESEL	0	0	0	0	0	0	0	0	0	0	0	0	0	0	0	0	0	0	0	0	0	0	0	0	**0**
DEGAN-NAVE5_DIESEL	0	0	0	0	0	0	0	0	0	0	0	0	0	0	0	0	0	0	0	0	0	0	0	0	**0**
DEGAN-2_DIESEL	0	0	0	0	0	0	0	0	0	0	0	0	0	0	0	0	0	0	0	0	0	0	0	0	**0**
TRINCAO_DIESEL	0	0	0	0	0	0	0	0	1	1	1	1	1	1	1	1	1	1	1	1	1	1	1	1	**8**
CHILOE_DIESEL	0	0	0	0	0	0	0	0	0	0	0	0	0	0	0	0	0	0	0	0	0	0	0	0	**5**

Embalses y Reguladas	1	2	3	4	5	6	7	8	9	10	11	12	13	14	15	16	17	18	19	20	21	22	23	24	Total
Total	**3545**	**3405**	**3218**	**3025**	**2984**	**2996**	**2993**	**3004**	**2387**	**2317**	**2335**	**2310**	**2432**	**2279**	**2398**	**2542**	**2563**	**2506**	**2612**	**3566**	**3790**	**3816**	**3827**	**3771**	**70,620**
RAPEL-1	50	50	50	55	55	0	0	50	0	0	0	50	50	0	0	50	0	0	0	50	50	50	50	50	**703**
RAPEL-2	44	49	49	44	44	49	44	44	44	0	0	0	44	0	0	0	44	0	0	44	44	44	49	44	**724**
RAPEL-3	50	50	55	50	50	0	0	50	0	50	0	0	0	0	0	0	50	0	0	50	50	55	55	50	**659**
RAPEL-4	44	49	44	44	44	49	44	44	44	44	44	0	0	0	0	44	0	44	44	44	44	44	49	44	**851**
RAPEL-5	72	72	0	0	0	0	0	0	0	0	0	0	0	0	0	0	0	0	0	72	72	72	72	65	**494**
CIPRESES-1	12	5	5	5	5	5	5	10	5	10	0	0	0	5	5	0	0	5	5	15	17	30	30	30	**209**
CIPRESES-2	20	0	0	0	0	0	0	0	0	0	0	0	0	0	0	0	0	0	0	20	30	30	30	30	**160**
CIPRESES-3	14	5	5	5	5	5	5	5	5	5	0	0	0	0	0	0	0	5	5	11	30	30	30	30	**200**
OJOSDEAGUA	7	7	7	7	7	7	7	7	6	6	5	5	5	5	5	5	5	6	7	7	7	7	7	7	**151**
LAMINA	0	0	0	0	0	0	0	0	0	0	0	0	0	0	0	0	0	0	0	0	0	0	0	0	**0**
ISLA	69	59	59	59	59	59	59	60	59	60	56	56	56	58	58	56	56	59	59	69	69	69	69	69	**1460**
CURILLINQUE	86	74	74	74	74	74	74	75	74	75	70	70	70	72	72	70	70	74	74	86	86	86	86	86	**1821**
LOMAALTA	0	0	0	0	0	0	0	0	0	0	0	0	0	0	0	0	0	0	0	0	0	0	0	0	**0**
LOSHIERROS	21	21	21	21	21	21	21	21	18	17	16	16	16	16	16	16	16	17	20	21	21	21	21	21	**455**
LOSHIERROS-2	0	0	0	0	0	0	0	0	0	0	0	0	0	0	0	0	0	0	0	0	0	0	0	0	**0**
PEHUENCHE-1	270	270	270	270	270	270	270	254	213	213	213	213	213	213	213	213	213	213	213	270	270	270	270	270	**5837**
PEHUENCHE-2	270	270	270	270	270	270	270	270	213	213	213	213	242	213	213	241	237	213	224	270	270	270	270	270	**5944**
COLBUN-1	210	210	210	210	210	210	210	210	210	210	210	210	210	210	210	210	210	210	210	210	210	210	210	210	**5040**
COLBUN-2	210	210	210	210	210	210	210	210	210	210	210	210	210	210	210	210	210	210	210	210	210	210	210	210	**5040**
MACHICURA-1	42	42	42	42	42	42	42	42	42	42	42	42	42	42	42	42	42	42	42	42	42	42	42	42	**1008**
MACHICURA-2	42	42	42	42	42	42	42	42	42	42	42	42	42	42	42	42	42	42	42	42	42	42	42	42	**1008**
CHIBURGO	8	8	8	8	8	8	8	8	6	5	4	4	4	4	4	4	4	5	7	8	8	8	8	8	**154**
SANCLEMENTE	4	4	4	4	4	4	4	4	3	3	3	3	3	3	3	3	3	3	4	4	4	4	4	4	**82**
SANIGNACIO	0	0	0	0	0	0	0	0	0	0	0	0	0	0	0	0	0	0	0	0	0	0	0	0	**0**
ELTORO-1	0	0	0	0	0	0	0	0	0	0	0	0	0	0	0	0	0	0	0	0	0	0	0	0	**0**
ELTORO-2	0	0	0	0	0	0	0	0	0	0	0	0	0	0	0	0	0	0	0	0	0	0	0	0	**0**
ELTORO-3	0	0	0	0	0	0	0	0	0	0	0	0	0	0	0	0	0	0	0	0	0	0	0	0	**0**
ELTORO-4	0	0	0	0	0	0	0	0	0	0	0	0	0	0	0	0	0	0	0	0	0	0	0	0	**0**
ABANICO	38	38	38	38	38	38	38	38	22	14	11	10	9	12	11	8	11	14	30	38	38	38	38	38	**645**
ANTUCO-1	150	160	160	86	125	158	160	160	152	125	160	89	160	160	160	152	125	160	160	160	160	160	160	160	**3562**
ANTUCO-2	160	89	89	160	80	80	86	150	80	80	89	160	89	89	150	80	80	89	89	89	89	103	101	120	**2472**
RUCUE	178	178	178	178	178	178	178	178	178	178	178	178	178	178	178	178	178	178	178	178	178	178	178	178	**4272**
QUILLECO	70	70	70	70	70	70	70	70	70	70	70	70	70	70	70	70	70	70	70	70	70	70	70	70	**1680**
LAJA1	31	25	25	25	22	24	25	31	24	22	25	25	25	25	31	24	22	25	25	25	25	27	26	28	**615**
RALCO-1	239	300	299	291	297	300	252	223	147	199	190	184	184	160	153	160	152	114	106	272	345	345	345	343	**5598**
RALCO-2	328	252	300	300	300	300	300	223	199	128	190	184	184	160	153	160	152	108	106	272	345	345	345	300	**5633**

Periodo Desde: 29-10-2023 02-11-2023

COORDINADOR ELÉCTRICO NACIONAL	Programación Diaria del Sistema Eléctrico Nacional																								
domingo, 29 de octubre de 2023	1	2	3	4	5	6	7	8	9	10	11	12	13	14	15	16	17	18	19	20	21	22	23	24	
Costos Operación	181	175	172	169	166	160	163	98	41	41	41	41	41	41	41	41	41	41	41	107	175	197	187	171	**2,572**
Costos Encendido/Detención	5	0	0	0	0	0	0	10	0	0	0	0	0	0	0	0	0	0	0	5	52	1	1	4	**78**
Costos Totales [kUSD]	**187**	**175**	**172**	**170**	**166**	**160**	**163**	**107**	**41**	**41**	**41**	**41**	**41**	**41**	**41**	**41**	**41**	**41**	**41**	**112**	**227**	**198**	**188**	**174**	**2,650**
Costo Marginal Quillota 220 kV	**113.0**	**72.6**	**72.5**	**64.1**	**62.3**	**61.7**	**61.6**	**52.3**	**0.0**	**0.0**	**0.0**	**0.0**	**0.0**	**0.0**	**0.0**	**0.0**	**0.0**	**0.0**	**0.0**	**58.0**	**75.5**	**128.6**	**126.0**	**93.4**	**43.40**
Pérdidas [MWh]	338	325	306	302	296	290	287	254	141	147	158	154	162	163	175	158	154	162	180	277	305	325	339	356	**5,755**
Consumos Propios [MWh]	230	230	230	231	230	230	230	206	207	207	207	207	207	207	207	207	207	207	207	212	226	226	226	224	**5,206**
Demanda Total [MWh]	8189	7878	7671	7464	7413	7376	7395	7322	7394	7724	8024	8144	8282	8446	8439	8278	8225	8240	8380	8615	9124	9260	8995	8605	**194,886**
Generación Total [MWh]	**8757**	**8434**	**8207**	**7997**	**7940**	**7897**	**7913**	**7782**	**7742**	**8077**	**8389**	**8506**	**8651**	**8815**	**8820**	**8642**	**8585**	**8609**	**8767**	**9104**	**9654**	**9811**	**9560**	**9185**	**205,845**

PALMUCHO	32	32	32	32	32	32	32	32	28	26	26	26	25	26	26	25	26	26	30	32	32	32	32	32	**706**
PANGUE-1	225	225	59	50	65	115	115	115	50	50	50	50	50	80	130	180	180	180	225	225	225	225	225	225	**3318**
PANGUE-2	225	225	225	50	50	50	100	150	50	20	20	0	20	20	20	20	70	120	125	175	225	225	225	225	**2635**
ANGOSTURA-1	140	140	140	140	140	140	140	109	74	74	74	74	110	74	74	140	140	140	140	140	137	128	132	140	**2880**
ANGOSTURA-2	140	136	140	140	130	140	140	74	79	88	85	85	74	92	109	93	109	95	118	140	140	140	140	140	**2767**
ANGOSTURA-3	47	40	40	47	40	47	42	47	40	40	40	40	47	40	40	47	47	40	47	47	47	47	47	47	**1053**
CANUTILLAR-1	0	0	0	0	0	0	0	0	0	0	0	0	0	0	0	0	0	0	0	80	80	80	80	64	**384**
CANUTILLAR-2	0	0	0	0	0	0	0	0	0	0	0	0	0	0	0	0	0	0	0	80	80	80	80	80	**400**

ANEXO Nº 2

Detalle de la generación real del día 29 de octubre de 2023

RESUMEN DIARIO DE OPERACION DEL SEN

29-10-2023

29-10-2023

	1	2	3	4	5	6	7	8	9	10	11	12	13	14	15	16	17	18	19	20	21	22	23	24	TOT.DIA	DMAX.	DMED.
																									MWh	MWh/h	MWh/h
CHAPIQUINA	6.4	4.0	4.0	4.0	4.0	4.0	4.0	4.8	7.0	7.0	5.0	4.5	4.5	4.5	4.5	4.5	1.2	2.8	4.5	4.9	9.0	9.0	8.1	8.0	124.2	9.0	5.2
COSAPILLA	0.5	0.5	0.5	0.5	0.5	0.5	0.4	0.4	0.4	0.4	0.4	0.4	0.4	0.4	0.4	0.4	0.4	0.4	0.4	0.4	0.4	0.4	0.4	0.4	10.5	0.5	0.4
ELTORON2	1.0	1.0	1.0	1.0	1.0	1.0	1.0	1.0	1.0	1.0	1.0	1.0	1.0	1.0	1.0	1.0	1.0	1.0	1.0	1.0	1.0	1.0	1.0	1.0	23.3	1.0	1.0
CAVANCHA	0.0	0.0	0.0	0.0	0.0	0.0	0.0	0.0	0.0	0.0	0.0	0.0	0.0	0.0	0.0	0.0	0.0	0.0	0.0	0.0	0.0	0.0	0.0	0.0	0.0	0.0	0.0
ALTOHOSPICIO	0.9	0.9	0.9	0.9	0.9	0.9	0.9	0.9	0.9	0.9	0.9	0.9	0.9	0.9	0.9	0.9	0.9	0.9	0.9	0.9	0.9	0.9	0.9	0.9	22.6	0.9	0.9
SANTAROSA	0.5	0.5	0.5	0.5	0.5	0.5	0.5	0.5	0.5	0.5	0.5	0.5	0.5	0.5	0.5	0.5	0.5	0.5	0.5	0.5	0.5	0.5	0.5	0.5	11.7	0.5	0.5
RIOHUASCO	1.0	1.0	1.0	1.0	1.0	1.0	1.0	1.0	1.1	1.1	1.1	1.1	1.1	1.1	1.1	1.1	1.1	1.1	1.1	1.1	1.1	1.1	1.1	1.1	25.4	1.1	1.1
PUCLARO	0.0	0.0	0.0	0.0	0.0	0.0	0.0	0.0	0.0	0.0	0.0	0.0	0.0	0.0	0.0	0.0	0.0	0.0	0.0	0.0	0.0	0.0	0.0	0.0	0.0	0.0	0.0
LOSMOLLES	0.3	0.0	0.0	0.0	0.0	0.0	0.0	0.0	0.0	0.0	0.0	0.8	1.9	2.1	2.0	3.0	3.7	3.5	3.6	3.8	3.7	3.5	3.6	5.3	40.8	5.3	1.7
LAPALOMA	0.0	0.0	0.0	0.0	0.0	0.0	0.0	0.0	0.0	0.0	0.0	0.0	0.0	0.0	0.0	0.0	0.0	0.0	0.0	0.0	0.0	0.0	0.0	0.0	0.0	0.0	0.0
CH-HORNITOS	20.8	20.8	20.8	20.6	20.3	20.0	19.9	19.7	19.7	19.6	19.7	19.8	19.7	19.6	19.4	19.4	19.4	19.4	19.4	19.3	19.2	19.0	18.7	18.4	472.6	20.8	19.7
JUNCALITO	0.6	0.6	0.6	0.6	0.6	0.6	0.6	0.6	0.6	0.6	0.6	0.6	0.6	0.6	0.6	0.6	0.6	0.6	0.6	0.6	0.6	0.6	0.6	0.6	14.4	0.6	0.6
ELTARTARO	0.0	0.0	0.0	0.0	0.0	0.0	0.0	0.0	0.0	0.0	0.0	0.0	0.0	0.0	0.0	0.0	0.0	0.0	0.0	0.0	0.0	0.0	0.0	0.0	0.0	0.0	0.0
JUNCAL	16.4	16.4	16.4	16.4	16.3	16.2	16.1	16.1	16.1	16.0	16.1	16.1	16.1	16.1	16.1	16.1	16.1	16.0	16.0	15.9	15.9	15.8	15.7	15.7	386.1	16.4	16.1
BLANCO	27.2	27.2	27.5	27.5	27.3	27.1	26.9	26.7	26.5	26.5	26.8	26.9	26.9	27.3	27.5	27.6	27.5	27.3	24.1	26.3	26.1	26.0	25.9	25.5	642.1	27.6	26.8
LOSQUILOS	27.7	30.6	31.2	29.7	30.4	31.7	30.2	30.7	30.9	31.6	31.1	31.2	27.4	32.4	33.1	33.1	33.1	33.2	33.5	32.2	32.3	31.6	32.8	31.0	752.7	33.5	31.4
CHACABUQUITO	18.3	16.7	16.9	17.9	18.2	17.7	18.4	18.3	18.2	18.2	18.4	18.5	18.6	17.4	17.8	18.8	19.5	19.7	19.7	19.7	19.9	19.1	18.7	19.1	443.7	19.9	18.5
SAUCEANDES	0.5	0.5	0.5	0.5	0.5	0.5	0.5	0.5	0.5	0.5	0.5	0.5	0.5	0.5	0.5	0.5	0.5	0.5	0.5	0.5	0.5	0.5	0.5	0.5	12.0	0.5	0.5
CARENA	6.9	6.9	7.0	6.7	6.6	6.9	7.0	6.9	7.0	6.9	6.9	7.0	7.0	7.0	7.0	7.0	7.0	7.0	7.1	7.0	7.1	7.0	7.1	7.1	167.1	7.1	7.0
MINI_ARRAYAN	0.0	0.0	0.0	0.0	0.0	0.0	0.0	0.0	0.0	0.0	0.0	0.0	0.0	0.0	0.0	0.0	0.0	0.0	0.0	0.0	0.0	0.0	0.0	0.0	0.0	0.0	0.0
ALFALFAL	59.1	60.5	62.4	63.0	63.0	63.0	63.0	63.0	63.0	63.2	65.1	65.1	65.1	61.8	61.4	61.4	61.4	61.4	61.4	61.5	61.4	60.3	59.3	57.6	1487.4	65.1	62.0
ALFALFAL-2	0.0	0.0	0.0	0.0	0.0	0.0	0.0	0.0	0.0	0.0	0.0	0.0	0.0	0.0	0.0	0.0	0.0	0.0	0.0	0.0	0.0	0.0	0.0	0.0	0.0	0.0	0.0
LAS-LAJAS	0.0	0.0	0.0	0.0	0.0	0.0	0.0	0.0	0.0	0.0	0.0	0.0	0.0	0.0	0.0	0.0	0.0	0.0	0.0	0.0	0.0	0.0	0.0	0.0	0.0	0.0	0.0
MAITENES	0.0	0.0	0.0	0.0	0.0	0.0	0.0	0.0	0.0	0.0	0.0	0.0	0.0	0.0	0.0	0.0	0.0	0.0	0.0	0.0	0.0	0.0	0.0	0.0	0.0	0.0	0.0
LABIFURCADA	0.2	0.2	0.2	0.2	0.2	0.2	0.1	0.1	0.1	0.1	0.1	0.0	0.0	0.0	0.0	0.0	0.0	0.0	0.0	0.1	0.2	0.2	0.2	0.2	2.4	0.2	0.1
CALIBORO	0.8	0.8	0.8	0.8	0.8	0.8	0.8	0.8	0.6	0.6	0.6	0.5	0.5	0.6	0.6	0.6	0.6	0.6	0.6	0.5	0.4	0.4	0.5	0.5	14.9	0.8	0.6
MALLARAUCO	3.3	3.3	3.3	3.3	3.3	3.3	3.3	0.0	0.0	0.0	0.0	0.0	1.1	3.4	3.4	3.4	3.4	3.4	3.4	3.4	3.4	3.4	3.3	3.2	61.4	3.4	2.6
COYA	0.0	0.0	0.0	0.0	0.0	0.0	0.0	0.0	0.0	0.0	0.0	0.0	0.0	0.0	0.0	0.0	0.0	0.0	0.0	0.0	0.0	0.0	0.0	0.0	0.0	0.0	0.0
CHACAYES	97.3	94.3	95.3	93.2	95.6	106.5	107.1	106.2	107.0	107.1	103.2	90.2	85.3	102.7	105.1	92.8	72.6	70.6	99.1	107.0	107.2	106.7	107.3	107.7	2367.1	107.7	98.6
SAUZAL	74.6	73.6	74.9	72.3	68.1	69.5	63.1	65.3	67.6	67.6	67.3	66.0	63.5	64.6	63.9	65.0	72.0	69.1	70.2	71.6	70.7	17.3	17.3	70.6	1545.7	74.9	64.4
CIPRESILLOS	3.7	3.7	3.7	3.7	3.7	3.7	3.7	3.7	0.0	0.0	0.0	0.0	0.0	0.0	0.0	0.0	0.0	0.0	0.0	0.0	0.0	0.0	0.0	0.0	29.6	3.7	1.2
SAUZAL 60 HZ	0.0	0.0	0.0	0.0	0.0	0.0	0.0	0.0	0.0	0.0	0.0	0.0	0.0	0.0	0.0	0.0	0.0	0.0	0.0	0.0	0.0	0.0	0.0	0.0	0.0	0.0	0.0
SAUZALITO	0.0	0.0	0.0	0.0	0.0	0.0	0.0	0.0	0.0	0.0	0.0	0.0	0.0	0.0	0.0	0.0	0.0	0.0	0.0	0.0	0.0	0.0	0.0	0.0	0.0	0.0	0.0
LA-COMPANIA-II	0.0	0.0	0.0	0.0	0.0	0.0	0.0	0.0	0.0	0.0	0.0	0.0	0.0	0.0	0.0	0.0	0.0	0.0	0.0	0.0	0.6	0.8	0.8	0.8	3.0	0.8	0.1
LAHIGUERA	0.0	0.0	0.0	0.0	0.0	0.0	0.0	0.0	0.0	0.0	0.0	0.0	0.0	0.0	0.0	0.0	0.0	0.0	0.0	0.0	0.0	0.0	0.0	0.0	0.0	0.0	0.0
LACONFLUENCIA	0.0	0.0	0.0	0.0	0.0	0.0	0.0	0.0	0.0	0.0	0.0	0.0	0.0	0.0	0.0	0.0	0.0	0.0	0.0	0.0	0.0	0.0	0.0	0.0	0.0	0.0	0.0
ELPASO	10.5	10.5	10.5	10.5	10.5	16.3	20.2	13.2	10.3	0.0	0.0	0.0	1.6	10.9	10.9	8.6	8.0	8.2	8.2	8.2	14.7	20.5	20.4	20.4	253.1	20.5	10.5
SANANDRES	5.4	1.4	0.0	0.0	0.0	0.0	0.0	0.0	0.0	0.0	0.0	0.0	0.0	3.0	5.2	5.2	5.2	5.2	6.6	7.0	7.7	8.0	8.0	8.1	76.0	8.1	3.2
CONVENTOVIEJO	15.1	15.1	15.1	15.1	15.1	15.1	15.1	15.1	15.1	15.1	15.1	15.1	15.1	15.1	15.1	15.1	15.1	15.1	15.1	15.1	15.1	15.1	15.1	15.1	363.0	15.1	15.1
LAMONTANA-1	0.0	0.0	0.0	0.0	0.0	0.0	0.0	0.0	0.0	0.0	0.0	0.0	0.0	0.0	0.0	0.0	0.0	0.0	0.0	0.0	0.0	0.0	0.0	0.0	0.0	0.0	0.0
LAMONTANA-2	0.0	0.0	0.0	0.0	0.0	0.0	0.0	0.0	0.0	0.0	0.0	0.0	0.0	0.0	0.0	0.0	0.0	0.0	0.0	0.0	0.0	0.0	0.0	0.0	0.0	0.0	0.0
CUMPEO	1.8	1.8	1.7	2.0	2.0	2.0	2.0	2.1	2.2	1.9	2.3	2.3	2.3	2.3	2.3	2.3	1.9	2.6	1.9	2.5	2.5	2.5	2.5	2.5	52.1	2.6	2.2
CORRALES	2.9	1.5	0.9	0.9	0.9	0.9	0.9	0.9	0.4	0.0	0.6	1.3	1.3	2.0	3.0	2.2	3.0	3.0	2.2	3.0	3.0	2.9	2.9	2.9	43.1	3.0	1.8
ROBLERIA	0.0	0.0	0.0	0.0	0.0	0.0	0.0	0.0	0.0	0.0	0.0	0.0	0.0	0.0	0.0	0.0	0.0	0.0	0.0	0.0	0.0	0.0	0.0	0.0	0.0	0.0	0.0
LIRCAY	20.1	20.1	20.2	20.2	20.2	20.2	20.2	20.1	20.1	20.2	20.1	20.1	20.1	20.2	19.8	20.0	20.3	20.2	20.2	20.2	20.2	20.2	20.2	20.3	483.7	20.3	20.2
MARIPOSAS	1.6	1.8	2.1	2.1	2.3	2.5	2.9	3.2	3.5	3.6	3.7	3.8	3.8	3.8	3.7	3.6	3.5	3.5	3.6	3.6	3.6	3.7	3.7	3.8	77.0	3.8	3.2
PROVIDENCIA	0.0	0.0	0.0	0.0	0.0	0.0	0.0	0.0	0.0	0.0	0.0	0.0	0.0	0.0	0.0	0.0	0.0	0.0	0.0	0.0	0.0	0.0	0.0	0.0	0.0	0.0	0.0
MCHDOSAL	0.0	0.0	0.0	0.0	0.0	0.0	0.0	0.0	0.0	0.0	0.0	0.0	0.0	0.0	0.0	0.0	0.0	0.0	0.0	0.0	0.0	0.0	0.0	0.0	0.0	0.0	0.0
PURISIMA	0.1	0.1	0.1	0.1	0.1	0.1	0.1	0.1	0.1	0.1	0.2	0.2	0.2	0.2	0.2	0.2	0.2	0.2	0.2	0.2	0.2	0.2	0.2	0.2	3.8	0.2	0.2
ELGALPON	0.6	0.6	0.6	0.6	0.5	0.6	0.7	0.7	0.7	0.7	0.8	0.8	0.7	0.7	0.7	0.7	0.6	0.7	0.7	0.7	0.7	0.7	0.8	0.8	16.3	0.8	0.7
RIOCOLORADO	15.3	15.3	15.3	15.3	15.3	15.2	15.2	15.0	15.4	15.5	15.5	15.3	15.3	15.5	15.2	15.3	15.0	15.6	15.6	15.6	15.7	16.1	15.4	16.0	369.9	16.1	15.4
ITATA	18.0	20.0	20.0	20.0	20.0	20.0	20.0	20.0	20.0	20.0	20.0	20.0	20.0	20.0	20.0	20.0	20.0	20.0	20.0	20.0	20.0	20.0	20.0	20.0	478.0	20.0	19.9
ELDIUTO	1.0	0.9	0.8	0.8	0.7	0.7	0.7	0.7	0.7	0.7	0.7	0.4	0.7	0.7	0.7	0.7	0.7	0.7	0.6	0.5	0.5	0.5	0.3	0.2	15.5	1.0	0.6
BUREO	0.6	0.6	0.6	0.6	0.7	0.7	0.6	0.6	0.6	0.7	1.2	0.3	0.5	1.2	1.2	1.1	1.2	1.1	0.9	1.1	1.0	0.8	0.9	1.0	20.0	1.2	0.8
AILLIN	0.0	0.0	0.0	0.0	0.0	0.0	0.0	0.0	0.0	0.0	0.0	0.0	0.0	0.0	0.0	0.0	0.0	0.0	0.0	0.0	3.9	5.9	4.2	5.1	19.1	5.9	0.8
MUNILQUE-1	0.4	0.4	0.4	0.4	0.4	0.4	0.4	0.4	0.4	0.3	0.0	0.0	0.0	0.1	0.3	0.4	0.4	0.4	0.4	0.4	0.3	0.3	0.4	0.4	7.7	0.4	0.3
MUNILQUE-2	0.4	0.4	0.4	0.4	0.4	0.4	0.4	0.4	0.4	0.4	0.4	0.1	0.1	0.4	0.1	0.4	0.4	0.2	0.3	0.4	0.3	0.0	0.4	0.4	8.0	0.4	0.3
BOQUIAMARGO	0.0	0.0	0.0	0.0	0.0	0.0	0.0	0.0	0.0	0.0	0.0	0.0	0.0	0.0	0.0	0.0	0.0	0.0	0.0	0.0	0.0	0.0	0.0	0.0	0.0	0.0	0.0
ELMIRADOR	0.0	0.0	0.0	0.0	0.0	0.0	0.0	0.0	0.0	0.0	0.0	0.0	0.0	0.0	0.0	0.0	0.0	0.0	0.0	0.0	0.0	0.0	0.0	0.0	0.0	0.0	0.0
LLAUQUEREO	0.0	0.0	0.0	0.0	0.0	0.0	0.0	0.0	0.0	0.0	0.0	0.0	0.0	0.0	0.0	0.0	0.0	0.0	0.0	0.0	1.8	1.8	1.8	1.8	7.2	1.8	0.3
PEUCHEN	0.0	0.0	0.0	0.0	0.0	0.0	0.0	0.0	0.0	0.0	0.0	8.0	10.9	18.2	14.2	26.3	36.2	35.1	34.1	33.8	33.7	35.6	37.4	38.4	361.9	38.4	15.1
MAMPIL	12.9	9.1	8.0	8.9	18.6	22.1	18.9	24.4	21.4	18.8	21.7	20.4	23.0	24.4	24.6	21.3	19.1	17.4	26.3	26.3	26.2	25.8	25.4	25.5	490.3	26.3	20.4
LA_CONFIANZA	0.0	0.0	0.0	0.0	0.0	0.0	0.0	0.0	0.0	0.0	0.0	0.0	0.0	0.0	0.0	0.0	0.0	0.0	0.0	0.0	0.0	0.0	0.0	0.0	0.0	0.0	0.0
LOSPADRES	2.3	2.3	2.3	2.3	2.3	2.2	2.1	2.1	2.1	2.0	1.9	1.9	1.9	1.9	2.1	2.1	2.1	2.0	2.0	1.9	1.9	1.8	1.8	1.7	48.9	2.3	2.0
EL-PINAR	0.0	0.0	0.0	0.0	0.0	0.0	0.0	0.0	0.0	0.0	0.0	0.0	0.0	0.0	0.0	0.0	0.0	0.0	0.0	0.0	0.0	0.0	0.0	0.0	0.0	0.0	0.0
QUILLAILEO	0.0	0.0	0.0	0.0	0.0	0.0	0.0	0.0	0.0	0.0	0.0	0.0	0.0	0.0	0.0	0.0	0.0	0.0	0.0	0.0	0.0	0.0	0.0	0.0	0.0	0.0	0.0
MULCHEN	1.7	1.7	1.6	1.6	1.6	1.5	1.5	1.5	1.4	1.4	1.4	1.4	1.4	1.3	1.3	1.3	1.3	1.3	1.3	1.4	1.4	1.3	1.3	1.3	34.3	1.7	1.4
PMGD-HP-EL-BRINCO	0.1	0.1	0.1	0.1	0.1	0.1	0.1	0.1	0.1	0.1	0.1	0.0	0.0	0.0	0.0	0.0	0.0	0.0	0.0	0.0	0.1	0.1	0.1	0.1	1.4	0.1	0.1
EL-ATAJO	0.0	0.0	0.0	0.0	0.0	0.0	0.0	0.0	0.0	0.0	0.0	0.0	0.0	0.0	0.0	0.0	0.0	0.0	0.0	0.0	0.1	0.6	0.7	0.8	2.2	0.8	0.1
RIOTRUENO	4.4	4.1	3.8	3.7	3.5	3.4	3.3	3.4	3.3	3.4	3.3	3.3	3.4	3.6	3.7	3.7	3.8	3.7	3.8	3.7	3.6	3.4	3.4	3.4	86.1	4.4	3.6
RENAICO	5.5	5.5	5.5	5.6	5.5	5.5	5.5	5.5	5.5	5.3	5.5	5.6	5.6	1.7	4.2	5.8	5.7	5.7	5.6	5.7	5.7	5.7	5.7	5.7	128.8	5.8	5.4
ALTORENAICO	1.1	1.1	1.1	1.2	1.1	1.1	1.1	1.1	1.1	1.1	1.1	1.2	1.2	0.3	0.9	1.2	1.2	1.2	1.2	1.2	1.2	1.2	1.2	1.2	26.6	1.2	1.1
RIOPICOIQUEN	19.2	19.3	19.3	19.3	17.2	17.1	17.0	17.0	17.0	17.0	19.2	19.1	19.1	2.5	19.2	19.2	19.2	19.2	19.2	19.2	19.2	19.2	19.2	19.2	431.2	19.3	18.0
ELMANZANO	3.8	3.8	3.7	3.7	1.2	0.2	3.6	3.7	3.6	3.6	3.6	3.6	3.6	3.6	3.6	3.5	3.6	3.5	3.6	3.4	3.5	3.4	3.5	3.5	80.5	3.8	3.4
TRUFUL-TRUFUL	0.8	0.8	0.2	0.1	0.8	0.8	0.3	0.0	0.0	0.7	0.8	0.8	0.8	0.8	0.8	0.8	0.8	0.8	0.7	0.7	0.7	0.7	0.7	0.7	14.9	0.8	0.6
MOLINERAVILLARRICA	0.0	0.0	0.0	0.0	0.0	0.0	0.0	0.0	0.0	0.0	0.0	0.0	0.0	0.0	0.0	0.0	0.0	0.0	0.0	0.0	0.0	0.0	0.0	0.0	0.0	0.0	0.0
CARILAFQUEN	13.0	13.0	13.0	13.0	3.7	0.0	0.0	0.0	0.0	0.0	0.0	0.0	3.7	13.0	13.0	13.1	13.7	13.3	12.8	12.8	12.6	12.1	12.0	12.0	199.8	13.7	8.3
MALALCAHUELLO	7.6	7.6	7.6	7.6	2.2	0.0	0.0	0.0	0.0	0.0	0.0	0.0	1.3	6.8	6.6	6.2	6.5	6.6	7.2	7.9	7.8	7.9	7.9	7.9	113.2	7.9	4.7
TRAILELFU	2.6	1.7	0.0	1.7	2.6	2.0	2.6	2.6	2.6	2.6	2.6	2.6	2.6	2.6	2.6	2.6	2.6	0.7	1.3	2.6	2.6	2.6	2.6	2.6	53.7	2.6	2.2
ALLIPEN	2.6	2.7	2.5	0.3	2.1	2.6	2.6	2.7	1.6	2.6	2.6	2.7	2.6	2.6	2.6	2.6	2.7	2.6	2.6	2.6	2.6	2.7	2.6	2.6	59.0	2.7	2.5
DONGUIL	0.2	0.2	0.2	0.2	0.2	0.2	0.2	0.2	0.2	0.2	0.2	0.2	0.2	0.2	0.2	0.2	0.2	0.2	0.2	0.2	0.2	0.2	0.2	0.2	4.4	0.2	0.2
MAISAN	0.4	0.4	0.4	0.3	0.4	0.4	0.4	0.4	0.2	0.0	0.0	0.5	0.4	0.4	0.4	0.4	0.4	0.4	0.4	0.4	0.4	0.4	0.6	0.5	8.7	0.6	0.4
ELCANELO	0.0	0.0	0.0	0.0	0.0	0.0	0.0	0.0	0.0	0.0	0.0	0.0	0.0	0.0	0.0	0.0	0.0	0.0	0.0	0.0	0.0	0.0	0.0	0.0	0.0	0.0	0.0
ELAGRIO	2.3	2.3	2.3	2.3	2.3	2.3	2.2	2.2	2.2	2.2	2.2	2.2	2.2	2.1	2.1	2.1	2.1	2.1	2.1	2.1	2.1	2.1	2.0	2.0	52.0	2.3	2.2
PILMAIQUEN	24.9	23.5	23.5	23.5	23.5	23.5	23.5	23.4	24.2	26.5	26.5	26.6	26.6	26.6	26.6	26.6	26.6	26.6	26.6	26.6	26.6	26.6	26.6	25.5	610.9	26.6	25.5
LOS-PORTONES	2.0	2.0	2.0	2.0	2.0	2.0	2.0	2.0	2.0	2.0	1.9	0.7	1.4	1.8	1.8	1.8	1.8	1.8	1.8	1.8	1.9	1.6	1.2	1.0	42.1	2.0	1.8

RESUMEN DIARIO DE OPERACION DEL SEN

29-10-2023

29-10-2023

	1	2	3	4	5	6	7	8	9	10	11	12	13	14	15	16	17	18	19	20	21	22	23	24	TOT.DIA	DMAX.	DMED.
																									MWh	MWh/h	MWh/h
DOSVALLES	0.0	0.0	0.0	0.0	0.0	0.0	0.0	0.0	0.0	0.0	0.0	0.0	0.0	0.0	0.0	0.0	0.0	0.0	0.0	0.0	0.0	0.0	0.0	0.0	0.0	0.0	0.0
PALACIOS	0.0	0.0	0.0	0.0	0.0	0.0	0.0	0.0	0.0	0.0	0.0	0.0	0.0	0.0	0.0	0.0	0.0	0.0	0.0	0.0	0.0	0.0	0.0	0.0	0.0	0.0	0.0
CORRENTOSO	4.7	4.7	4.7	4.7	4.8	4.9	4.9	4.9	4.8	4.9	4.9	4.9	4.9	4.9	4.9	4.8	4.8	4.8	4.8	4.8	4.9	4.9	4.8	4.8	115.9	4.9	4.8
PALMAR	4.1	4.0	3.9	3.8	3.8	3.7	3.6	3.5	3.5	3.4	3.3	3.3	3.2	3.2	3.1	3.1	3.0	3.0	3.0	3.0	3.0	3.0	3.0	2.9	80.2	4.1	3.3
PULELFU	9.3	9.3	9.3	9.3	9.3	9.2	9.3	9.3	9.3	9.3	9.3	8.9	8.9	9.4	9.4	9.0	9.0	9.0	9.0	9.0	9.0	8.8	8.7	8.7	219.0	9.4	9.1
MARIAELENA	0.1	0.1	0.1	0.0	0.0	0.0	0.0	0.1	0.1	0.1	0.1	0.1	0.1	0.1	0.0	0.0	0.0	0.0	0.0	0.1	0.1	0.1	0.1	0.1	1.6	0.1	0.1
LOSCOLONOS	0.0	0.0	0.0	0.0	0.0	0.0	0.0	0.0	0.0	0.0	0.0	0.0	0.0	0.0	0.0	0.0	0.0	0.0	0.0	0.0	0.0	0.0	0.0	0.0	0.0	0.0	0.0
CHANLEUFU	0.0	0.0	0.0	0.0	0.0	0.0	0.0	0.0	0.0	0.0	0.0	0.0	0.0	0.0	0.0	0.0	0.0	0.0	0.0	0.0	0.0	0.0	0.0	0.0	0.0	0.0	0.0
CAPULLO	11.4	11.4	11.4	11.4	11.4	11.5	11.5	11.4	11.5	11.5	11.4	11.5	11.4	11.4	11.4	11.4	11.4	11.4	11.4	11.4	11.4	11.3	11.3	10.8	273.3	11.5	11.4
NALCAS	6.0	6.0	5.9	5.9	5.8	6.0	5.8	5.6	5.5	5.3	5.2	5.2	5.1	5.0	5.0	4.8	4.8	4.8	4.7	4.6	4.5	4.6	4.5	4.4	124.8	6.0	5.2
CALLAO	2.7	2.8	2.6	2.7	2.7	2.7	2.7	2.7	2.6	2.6	2.6	2.6	2.5	2.5	2.5	2.4	2.4	2.4	2.3	2.3	2.3	2.3	2.3	2.2	60.2	2.8	2.5
HIDROBONITO-MC1	9.0	9.0	8.8	8.8	8.7	8.6	8.4	7.9	7.7	7.5	7.4	7.2	7.1	7.0	6.8	6.7	6.6	6.5	6.4	6.3	6.3	6.2	6.1	6.0	176.9	9.0	7.4
HIDROBONITO-MC2	2.0	2.0	2.0	2.1	2.1	2.0	1.9	1.8	1.8	1.7	1.7	1.6	1.6	1.6	1.6	1.5	1.5	1.5	1.5	1.5	1.4	1.4	1.4	1.4	40.7	2.1	1.7
HIDROBONITO-MC3	2.3	2.3	2.3	2.3	2.3	2.3	2.3	2.3	2.3	2.2	2.2	2.2	2.2	2.1	2.1	2.0	2.0	2.0	2.0	2.0	1.9	1.9	1.9	1.9	51.2	2.3	2.1
RUCATAYO	40.8	32.7	28.8	27.7	26.7	25.5	25.4	25.2	25.4	25.4	25.3	25.4	25.4	25.5	25.4	25.1	25.4	24.9	25.5	29.2	35.4	39.9	40.2	36.6	692.9	40.8	28.9
LOS-LAGOS	0.0	0.0	0.0	0.0	0.0	0.0	0.0	0.0	0.0	0.0	0.0	0.0	0.0	0.0	0.0	0.0	0.0	0.0	0.0	0.0	0.0	0.0	0.0	0.0	0.0	0.0	0.0
CHILCO	0.0	0.0	0.0	0.0	0.0	0.0	0.0	0.0	0.0	0.0	0.0	0.0	0.0	0.0	0.0	0.0	0.0	0.0	0.0	0.0	0.0	0.0	0.0	0.0	0.0	0.0	0.0
ENSENADA	1.0	0.9	0.5	0.5	0.6	0.6	0.6	0.6	0.6	0.7	0.7	0.7	0.1	0.0	0.3	0.6	0.6	0.7	0.7	0.6	0.7	0.7	0.7	0.6	14.4	1.0	0.6
LAARENA	5.4	5.5	5.7	5.8	5.8	5.9	6.0	6.0	6.0	5.8	5.7	5.6	5.3	5.4	5.3	5.2	5.1	5.0	5.0	4.9	4.8	4.7	4.7	4.6	129.2	6.0	5.4
ELCOLORADO	1.5	1.5	1.6	1.7	1.6	1.6	1.5	1.4	1.4	1.3	1.2	1.2	1.0	1.2	1.2	1.1	1.1	1.1	1.1	1.1	1.0	1.0	1.0	1.0	30.6	1.7	1.3
DONGO	0.0	0.0	0.0	0.0	0.0	0.0	0.0	0.0	0.0	0.0	0.0	0.0	0.0	0.0	0.0	0.0	0.0	0.0	0.0	0.0	0.0	0.0	0.0	0.0	0.0	0.0	0.0
COLLIL	6.4	4.5	6.4	6.4	6.4	6.4	6.4	6.5	6.6	6.6	6.6	6.6	1.4	2.3	6.2	6.6	6.6	6.6	6.6	6.6	6.6	6.6	6.6	6.6	144.7	6.6	6.0
QUELTEHUES	29.5	29.5	29.5	29.5	29.5	29.5	29.5	29.5	29.4	29.5	29.5	29.5	29.5	29.5	29.5	29.5	29.5	29.5	29.5	29.5	29.5	29.5	29.5	29.5	707.9	29.5	29.5
VOLCAN	6.4	6.4	6.4	6.4	6.4	6.4	6.4	6.4	6.4	6.4	6.4	6.4	6.4	6.4	6.4	6.4	6.4	6.4	6.4	6.4	6.4	6.4	6.4	6.4	153.6	6.4	6.4
GUAYACAN	10.0	10.0	10.0	10.0	10.0	10.0	10.0	10.0	10.0	10.0	10.0	10.0	9.9	9.9	9.8	9.8	9.9	9.9	9.9	9.9	9.9	9.9	9.9	9.9	238.4	10.0	9.9
FLORIDA-1	0.0	0.0	0.0	0.0	0.0	0.0	0.0	0.0	0.0	0.0	0.0	0.0	0.0	0.0	0.0	0.0	0.0	0.0	0.0	0.0	0.0	0.0	0.0	0.0	0.0	0.0	0.0
FLORIDA-2	9.8	10.0	10.1	10.3	10.3	9.9	10.0	10.2	10.3	9.7	8.6	9.5	9.8	10.4	10.4	9.9	9.2	10.0	10.1	9.3	8.7	9.8	10.0	10.2	236.5	10.4	9.9
FLORIDA-3	2.2	2.2	2.2	2.2	2.2	2.2	2.2	2.2	2.2	2.2	2.2	2.2	2.2	2.2	2.2	2.2	2.2	2.2	2.2	2.2	2.2	2.2	2.2	2.2	52.8	2.2	2.2
PUNTILLA	12.1	11.2	12.0	11.9	11.8	11.5	11.8	12.0	13.5	14.8	15.0	14.7	14.9	14.9	14.4	14.4	14.4	14.6	14.8	14.1	14.2	14.2	14.4	14.7	326.3	15.0	13.6
EYZAGUIRRE	0.0	0.0	0.0	0.0	0.0	0.0	0.0	0.0	0.0	0.0	0.0	0.0	0.0	0.0	0.0	0.0	0.0	0.0	0.0	0.0	0.0	0.0	0.0	0.0	0.0	0.0	0.0
LASVERTIENTES	1.0	1.6	1.7	1.7	1.0	1.6	1.7	1.7	1.2	1.6	1.4	1.7	1.7	1.7	1.1	1.5	1.7	1.7	1.0	1.7	1.4	1.7	1.7	1.7	36.7	1.7	1.5
ELLLANO	0.0	0.0	0.0	0.0	0.0	0.0	0.0	0.0	0.0	0.0	0.0	0.0	0.0	0.0	0.0	0.0	0.0	0.0	0.0	0.0	0.0	0.0	0.0	0.0	0.0	0.0	0.0
ELRINCON	0.3	0.3	0.3	0.3	0.3	0.3	0.3	0.3	0.3	0.3	0.3	0.3	0.3	0.3	0.3	0.3	0.3	0.3	0.3	0.3	0.3	0.3	0.3	0.3	6.2	0.3	0.3
LOSMORROS	1.5	1.5	1.5	1.2	1.4	1.5	1.5	1.5	1.6	1.9	1.9	2.0	1.8	1.3	2.0	2.2	2.2	1.9	1.7	1.7	1.6	1.6	1.6	1.3	39.5	2.2	1.6
LOSBAJOS	5.4	5.4	5.4	5.4	5.4	5.4	5.4	5.4	5.4	5.4	5.4	5.4	5.4	5.4	5.4	5.4	5.4	5.4	5.4	5.4	5.4	5.4	5.4	5.4	129.4	5.4	5.4
AUXDELMAIPO	3.6	3.6	3.4	3.6	3.6	3.6	3.6	3.6	3.6	3.6	3.6	3.6	3.6	3.6	3.5	3.5	3.6	3.6	3.6	3.6	3.5	3.5	3.6	3.6	85.5	3.6	3.6
PULLINQUE	20.9	20.8	20.1	19.9	19.9	19.9	19.9	19.9	28.6	32.5	32.2	32.3	32.3	32.3	32.3	32.3	32.3	32.2	32.0	32.0	31.9	31.9	31.9	24.6	664.8	32.5	27.7
RECA	0.0	0.0	0.0	0.0	0.0	0.0	0.0	0.0	0.0	0.0	0.0	0.0	0.0	0.0	0.0	0.0	0.0	0.0	0.0	0.0	0.0	0.0	0.0	0.0	0.0	0.0	0.0
PANGUIPULLI	0.0	0.0	0.0	0.0	0.0	0.0	0.0	0.0	0.0	0.0	0.0	0.0	0.0	0.0	0.0	0.0	0.0	0.0	0.0	0.0	0.0	0.0	0.0	0.0	0.0	0.0	0.0
DONAHILDA	0.2	0.1	0.2	0.2	0.2	0.2	0.2	0.2	0.2	0.2	0.2	0.2	0.0	0.0	0.0	0.0	0.0	0.0	0.2	0.2	0.2	0.2	0.2	0.2	3.3	0.2	0.1
MUCHI	0.2	0.1	0.2	0.2	0.1	0.2	0.2	0.2	0.2	0.2	0.2	0.1	0.2	0.2	0.2	0.2	0.3	0.3	0.3	0.2	0.0	0.0	0.0	0.0	4.1	0.3	0.2
LASFLORES	0.0	0.0	0.0	0.0	0.0	0.0	0.0	0.0	0.0	0.0	0.0	0.0	0.0	0.0	0.0	0.0	0.0	0.0	0.0	0.0	0.0	0.0	0.0	0.0	0.0	0.0	0.0
PEHUI	0.0	0.0	0.0	0.0	0.0	0.0	0.0	0.0	0.0	0.0	0.0	0.0	0.0	0.0	0.0	0.0	0.0	0.0	0.0	0.0	0.0	0.0	0.0	0.0	0.0	0.0	0.0
MOCHO	9.0	8.9	9.0	9.0	9.0	9.1	9.0	8.9	9.1	9.0	9.1	9.1	8.9	9.0	8.9	9.5	9.5	9.5	9.5	9.5	9.5	9.5	9.5	9.5	220.3	9.5	9.2
LICAN	17.4	17.7	17.6	17.6	17.6	17.6	17.5	16.6	15.4	14.6	10.5	8.6	9.3	9.2	9.3	8.7	7.2	6.5	7.2	14.9	17.6	17.6	17.6	17.6	331.2	17.7	13.8
CUMBRES	17.6	17.5	16.7	15.4	15.6	15.4	14.9	15.3	14.7	14.5	14.4	14.4	13.8	14.0	14.0	13.0	12.5	12.5	13.0	11.9	12.0	11.9	11.8	10.2	337.0	17.6	14.0
SANTAISABEL	0.0	0.0	0.0	0.0	0.0	0.0	0.0	0.0	0.0	0.0	0.0	0.0	0.0	0.0	0.0	0.0	0.0	0.0	0.0	0.0	0.0	0.0	0.0	0.6	0.6	0.6	0.0
LOSCORRALES-1	1.9	0.3	1.5	2.3	2.3	2.3	2.3	2.1	0.6	1.2	2.0	2.0	2.0	2.0	1.5	1.1	1.1	1.1	1.1	1.1	1.1	1.1	1.1	1.1	36.7	2.3	1.5
LOSCORRALES-2	0.7	0.1	0.2	0.7	0.7	0.7	0.7	0.7	0.3	0.1	0.6	0.6	0.6	0.6	0.4	0.1	0.1	0.1	0.1	0.1	0.1	0.1	0.1	0.1	9.1	0.7	0.4
MSA-1	2.7	1.4	0.0	0.0	2.4	0.6	2.8	2.9	2.9	2.9	2.9	3.0	3.0	3.0	3.0	3.0	3.0	2.1	2.9	3.0	3.0	3.0	3.0	3.0	59.4	3.0	2.5
PICHILONCO	1.2	1.2	1.2	1.2	1.2	1.2	1.2	1.2	1.2	1.2	1.2	0.8	0.0	1.0	1.2	1.2	1.2	1.2	1.2	1.2	1.2	1.2	1.2	1.2	27.2	1.2	1.1
DONWALTERIO	3.1	3.1	3.1	3.1	3.1	3.1	3.1	3.1	3.1	3.1	3.1	3.1	3.1	3.1	3.1	3.1	3.1	3.1	3.1	3.1	3.2	3.2	3.2	3.1	75.1	3.2	3.1
DIGUA	11.4	11.4	11.4	11.4	11.4	11.4	11.4	11.4	11.4	11.4	11.4	11.4	11.4	11.4	11.4	11.4	11.4	11.4	11.4	11.4	11.4	11.4	11.4	11.4	273.7	11.4	11.4
MELO	1.4	1.6	1.5	1.5	1.5	1.5	1.5	1.4	1.5	1.3	1.2	0.9	1.1	1.4	1.3	1.2	1.2	1.1	1.1	1.1	1.1	0.9	0.8	0.9	29.8	1.6	1.2
CONTRA	0.0	0.0	0.0	0.0	0.0	0.0	0.0	0.0	0.0	0.0	0.0	0.0	0.0	0.0	0.0	0.0	0.0	0.0	0.0	0.0	0.0	0.0	0.0	0.0	0.0	0.0	0.0
CURILEUFU	0.0	0.0	0.0	0.0	0.0	0.0	0.0	0.0	0.0	0.0	0.0	0.0	0.0	0.0	0.0	0.0	0.0	0.0	0.0	0.0	0.0	0.0	0.0	0.0	0.0	0.0	0.0
ELARRAYAN	0.0	0.0	0.0	0.0	0.0	0.0	0.0	0.0	0.0	0.0	0.0	0.0	0.0	0.0	0.0	0.0	0.0	0.0	0.0	0.0	0.0	0.0	0.0	0.0	0.0	0.0	0.0
ANCOA	15.6	15.4	15.3	15.4	15.3	15.7	15.7	15.5	15.7	15.8	15.6	15.8	15.7	15.9	15.7	15.5	15.9	15.2	15.3	15.6	15.5	15.2	15.6	15.8	373.6	15.9	15.6
LAVINA	0.0	0.0	0.0	0.0	0.0	0.0	0.0	0.0	0.0	0.0	0.0	0.0	0.0	0.0	0.0	0.0	0.0	0.0	0.0	0.0	0.3	0.5	0.4	0.4	1.6	0.5	0.1
SANTAELENA	0.0	0.0	0.0	0.0	0.0	0.0	0.0	0.0	0.0	0.0	0.0	0.0	0.0	0.0	0.0	0.0	0.0	0.0	0.0	0.0	0.0	0.0	0.0	0.0	0.0	0.0	0.0
TRANQUIL	0.0	0.0	0.0	0.0	0.0	0.0	0.0	0.0	0.0	0.0	0.0	0.0	0.0	0.0	0.0	0.0	0.0	0.0	0.0	0.0	0.0	0.2	0.0	0.0	0.2	0.2	0.0
ELTORO	**1.2**	**0.9**	**2.0**	**0.0**	**0.1**	**2.7**	**2.0**	**0.9**	**2.0**	**2.1**	**1.3**	**1.9**	**1.3**	**1.3**	**0.0**	**0.0**	**0.0**	**0.0**	**0.0**	**0.0**	**0.0**	**0.0**	**0.0**	**0.0**	**19.5**	**2.7**	**0.8**
ANTUCO	**268.8**	**269.1**	**267.4**	**263.1**	**248.2**	**251.7**	**217.3**	**242.3**	**230.7**	**223.7**	**225.9**	**225.8**	**217.9**	**206.1**	**214.1**	**226.9**	**218.3**	**214.0**	**214.3**	**214.4**	**208.4**	**207.5**	**210.9**	**202.0**	**5488.9**	**269.1**	**228.7**
ABANICO	34.7	35.0	36.9	40.4	37.4	37.4	36.8	37.4	37.3	37.4	36.8	37.7	37.3	37.1	37.3	36.7	37.4	37.2	37.9	37.2	37.3	36.6	36.9	36.6	890.6	40.4	37.1
RUCUE	169.0	171.0	171.0	171.0	171.0	173.0	171.0	172.0	169.0	171.0	173.0	169.0	168.0	168.0	166.0	155.0	157.0	154.0	160.0	159.0	153.0	158.0	160.0	154.0	3963.0	173.0	165.1
QUILLECO	67.0	68.0	67.0	67.0	68.0	68.0	67.0	67.0	67.0	68.0	67.0	68.0	68.0	68.0	67.0	68.0	67.0	66.0	66.0	68.0	67.0	66.0	63.0	62.0	1605.0	68.0	66.9
LAJA1	15.9	15.9	15.9	15.9	15.9	16.0	16.0	16.1	15.9	18.0	31.7	31.7	28.8	27.8	26.1	25.1	24.9	26.1	28.1	27.3	28.7	29.5	29.3	27.8	554.4	31.7	23.1
RAPEL	**253.9**	**244.8**	**189.9**	**165.4**	**171.0**	**105.0**	**91.7**	**179.1**	**100.2**	**96.9**	**49.5**	**51.1**	**91.2**	**1.6**	**0.0**	**82.3**	**98.5**	**47.3**	**44.3**	**249.5**	**246.7**	**241.6**	**244.7**	**179.3**	**3225.6**	**253.9**	**134.4**
CANUTILLAR	**121.0**	**122.0**	**123.0**	**118.0**	**82.0**	**45.0**	**128.0**	**115.0**	**43.0**	**0.0**	**0.0**	**0.0**	**0.0**	**0.0**	**0.0**	**0.0**	**0.0**	**0.0**	**0.0**	**27.0**	**162.0**	**159.0**	**160.0**	**161.0**	**1566.0**	**162.0**	**65.3**
CIPRESES	**51.1**	**39.8**	**52.6**	**34.6**	**34.9**	**57.0**	**52.7**	**31.9**	**17.0**	**20.3**	**0.3**	**0.0**	**0.1**	**8.4**	**7.4**	**9.9**	**11.3**	**7.8**	**10.0**	**49.3**	**67.0**	**75.7**	**82.7**	**85.3**	**807.1**	**85.3**	**33.6**
OJOSDEAGUA	7.1	7.1	7.1	7.1	7.1	7.1	7.1	7.1	7.1	7.1	7.1	7.1	7.1	7.1	7.1	7.1	7.1	7.1	7.1	7.1	7.1	7.0	7.0	7.0	**170.4**	**7.1**	**7.1**
LAMINA	0.0	0.0	0.0	0.0	0.0	0.0	0.0	0.0	0.0	0.0	0.0	0.0	0.0	0.0	0.0	0.0	0.0	0.0	0.0	0.0	0.0	0.0	0.0	0.0	0.0	0.0	0.0
ISLA	67.1	64.7	66.7	62.7	66.9	68.3	68.3	65.7	61.3	61.3	56.5	55.7	56.1	57.7	58.0	58.4	58.7	58.8	58.7	65.9	67.3	67.7	67.9	68.0	1508.4	68.3	62.8
CURILLINQUE	83.7	82.1	82.7	81.7	79.7	83.7	85.1	84.4	76.6	75.9	75.1	70.4	71.9	64.9	65.2	66.4	74.1	74.1	74.0	75.3	82.7	84.1	84.3	84.4	1862.6	85.1	77.6
LOMAALTA	0.0	0.0	0.0	0.0	0.0	0.0	0.0	0.0	0.0	0.0	0.0	0.0	0.0	0.0	0.0	0.0	0.0	0.0	0.0	0.0	0.0	0.0	0.0	0.0	0.0	0.0	0.0
LOSHIERROS	21.2	21.0	20.7	20.4	20.2	20.3	19.9	20.1	20.0	20.0	20.0	20.0	20.0	20.0	20.1	20.1	20.0	20.1	20.1	20.1	20.1	20.1	20.1	20.0	484.4	21.2	20.2
LOSHIERROS-2	0.0	0.0	0.0	0.0	0.0	0.0	0.0	0.0	0.0	0.0	0.0	0.0	0.0	0.0	0.0	0.0	0.0	0.0	0.0	0.0	0.0	0.0	0.0	0.0	0.0	0.0	0.0
COLBUN	**466.0**	**460.0**	**420.0**	**392.0**	**390.0**	**392.0**	**397.0**	**397.0**	**398.0**	**398.0**	**400.0**	**400.0**	**258.0**	**260.0**	**254.0**	**240.0**	**244.0**	**232.0**	**240.0**	**306.0**	**466.0**	**460.0**	**468.0**	**472.0**	**8810.0**	472.0	367.1
MACHICURA	**82.0**	**82.0**	**82.0**	**82.0**	**82.0**	**82.0**	**82.0**	**82.0**	**82.0**	**82.0**	**82.0**	**82.0**	**82.0**	**82.0**	**82.0**	**82.0**	**81.0**	**80.0**	**80.0**	**80.0**	**80.0**	**80.0**	**80.0**	**80.0**	**1953.0**	**82.0**	**81.4**
CHIBURGO	0.0	0.0	0.0	0.0	0.0	0.0	0.0	0.0	0.0	0.0	0.0	0.0	0.0	0.0	0.0	0.0	0.0	0.0	0.0	0.0	0.0	0.0	0.0	0.0	0.0	0.0	0.0
SANCLEMENTE	4.3	4.3	4.3	4.3	4.3	4.3	4.3	4.2	4.2	4.2	4.2	4.2	4.2	4.2	4.2	4.2	4.3	4.3	4.3	4.2	4.2	4.2	4.2	4.2	101.8	4.3	4.2
SANIGNACIO	0.0	0.0	0.0	0.0	0.0	0.0	0.0	0.0	0.0	0.0	0.0	0.0	0.0	0.0	0.0	0.0	0.0	0.0	0.0	0.0	0.0	0.0	0.0	0.0	0.0	0.0	0.0
PEHUENCHE	**534.8**	**526.1**	**544.0**	**546.4**	**523.9**	**550.4**	**551.2**	**470.4**	**426.1**	**423.2**	**404.3**	**421.3**	**433.5**	**427.5**	**419.8**	**393.1**	**415.4**	**325.4**	**375.8**	**544.8**	**524.1**	**531.4**	**537.5**	**538.8**	**11389.2**	**551.2**	**474.6**
RALCO	**586.9**	**554.0**	**617.4**	**538.8**	**572.5**	**624.0**	**547.4**	**367.2**	**356.1**	**352.3**	**382.7**	**394.6**	**383.7**	**368.1**	**325.3**	**302.1**	**292.2**	**178.2**	**213.0**	**421.9**	**638.6**	**673.7**	**673.1**	**623.0**	**10986.8**	**673.7**	**457.8**
PALMUCHO	32.6	32.6	32.6	32.6	32.6	32.6	32.6	32.6	32.6	32.6	32.6	32.6	32.6	32.6	32.6	32.6	32.6	32.7	32.7	32.7	32.7	32.7	32.7	32.7	782.7	32.7	32.6

RESUMEN DIARIO DE OPERACION DEL SEN

29-10-2023

29-10-2023

	1	2	3	4	5	6	7	8	9	10	11	12	13	14	15	16	17	18	19	20	21	22	23	24	TOT.DIA	DMAX.	DMED.
																									MWh	MWh/h	MWh/h
PANGUE	449.2	445.2	447.7	443.0	357.7	214.2	344.4	419.7	161.6	139.4	79.2	80.8	79.7	82.0	80.3	76.5	78.2	147.0	290.8	428.1	318.5	388.3	448.9	450.6	6450.8	450.6	268.8
ANGOSTURA-1	136.0	139.0	136.0	136.0	117.0	108.0	128.0	98.0	75.0	77.0	9.0	0.0	0.0	0.0	0.0	0.0	0.0	125.0	127.0	97.0	82.0	77.0	78.0	78.0	1823.0	139.0	76.0
ANGOSTURA-2	134.0	132.0	136.0	135.0	115.0	113.0	127.0	78.0	83.0	90.0	85.0	87.0	76.0	91.0	94.0	83.0	84.0	85.0	86.0	84.0	84.0	80.0	83.0	80.0	2325.0	136.0	96.9
ANGOSTURA-3	44.0	39.0	40.0	46.0	43.0	46.0	43.0	47.0	41.0	40.0	40.0	41.0	40.0	29.0	25.0	25.0	31.0	26.0	2.0	0.0	0.0	0.0	0.0	31.0	719.0	47.0	30.0
PE-TCHAMMA	0.0	0.0	1.4	12.8	21.5	26.9	85.6	124.1	110.4	67.4	7.8	15.2	53.0	66.2	69.7	70.1	70.1	70.1	70.1	77.4	36.5	9.4	0.0	0.0	1065.8	124.1	44.4
PE-SIERRAGORDA	0.0	0.2	0.5	3.3	13.3	20.8	30.5	52.1	54.0	27.3	8.4	6.1	42.1	57.1	60.0	60.1	60.1	60.1	60.1	85.1	50.0	10.2	3.0	0.4	764.6	85.1	31.9
PE-VALLEDELOSVIENTOS	0.0	0.0	0.0	0.0	1.1	4.7	9.3	13.4	10.5	5.1	0.0	0.4	17.0	29.8	29.9	29.9	33.6	44.9	44.9	77.9	75.2	64.1	11.6	0.9	504.1	77.9	21.0
PE-LLANOS-DEL-VIENTO	111.8	68.4	27.2	5.3	0.4	4.4	0.1	0.9	2.5	0.7	0.0	0.0	7.4	91.1	120.1	120.1	120.1	98.7	75.0	96.3	37.7	3.7	0.0	0.0	991.6	120.1	41.3
PE-CALAMA	1.6	0.1	0.0	0.0	3.0	9.1	21.4	20.2	15.0	10.1	0.2	0.3	17.8	57.9	98.6	98.3	98.6	91.1	125.6	132.7	127.7	97.2	23.7	2.8	1053.0	132.7	43.9
PE-CERRO-TIGRE	78.3	37.6	17.6	6.7	0.2	0.0	0.0	0.0	0.2	0.0	0.0	0.0	6.6	91.5	120.1	120.1	120.1	99.3	80.0	84.3	23.8	0.1	0.0	0.0	886.4	120.1	36.9
PE-TALTAL	75.0	70.0	61.7	73.6	92.1	100.4	101.0	98.7	96.9	97.6	94.9	94.5	94.5	94.4	92.0	78.6	52.6	9.4	7.2	6.0	5.8	34.5	87.1	96.1	1714.6	101.0	71.4
PE-SARCO	4.4	0.9	4.1	13.0	23.6	22.5	4.8	0.0	0.0	0.0	0.9	0.8	1.8	6.2	14.5	17.3	28.6	40.2	40.2	143.5	155.5	163.6	163.6	161.4	1011.2	163.6	42.1
PE-SANJUAN	18.1	9.2	16.4	24.2	24.5	13.2	5.0	0.0	0.0	0.0	0.0	0.0	1.2	12.9	19.1	20.1	26.0	30.3	30.2	142.0	152.8	168.7	173.9	179.7	1067.5	179.7	44.5
PE-CABOLEONES	13.9	5.0	13.9	15.0	14.9	6.1	0.6	0.0	0.0	0.0	1.4	0.2	4.7	12.7	18.4	20.0	20.0	21.3	70.8	107.6	136.6	140.7	147.8	137.8	909.4	147.8	37.9
PE-CABOLEONES-2	8.2	9.2	8.8	5.2	4.0	1.1	0.0	0.0	0.0	0.1	0.7	0.9	3.5	14.2	19.2	20.1	20.2	20.3	20.3	82.9	130.7	136.9	143.3	131.1	780.6	143.3	32.5
PE-CABOLEONES-3	12.2	9.0	15.1	12.0	11.9	6.4	2.5	0.0	0.0	0.0	0.0	0.5	2.4	8.1	16.4	20.1	20.1	20.1	20.1	64.2	110.4	121.3	134.7	139.2	746.6	139.2	31.1
PE-ATACAMA	13.2	10.3	9.2	8.1	8.3	2.5	0.4	0.0	0.0	0.1	0.2	1.5	5.6	6.1	15.3	20.0	20.0	20.0	20.0	62.2	96.3	96.9	101.8	106.1	624.0	106.1	26.0
PE-PUNTACOLORADA	0.0	0.0	0.0	0.0	0.0	0.0	0.0	0.0	0.0	0.0	0.0	0.0	0.0	0.0	0.0	0.0	0.0	0.0	0.0	0.0	0.0	0.0	0.0	0.0	0.0	0.0	0.0
PE-ELARRAYAN	0.6	0.8	0.0	0.0	0.0	0.0	0.0	0.0	0.0	0.0	0.0	2.0	2.9	3.9	1.1	0.2	4.9	8.2	10.2	18.1	25.5	27.0	28.0	22.7	156.1	28.0	6.5
PE-LOSCURUROS	0.3	0.1	0.0	0.0	0.0	0.0	0.0	0.0	0.0	0.0	0.0	0.0	0.0	2.2	3.3	4.5	4.8	9.7	14.1	43.1	40.5	36.2	25.1	17.8	201.7	43.1	8.4
PE-TALINAYORIENTE	7.6	5.8	0.7	0.1	0.0	0.0	0.8	0.2	0.0	0.0	0.2	6.6	4.9	6.7	9.5	9.9	21.0	30.9	41.4	53.8	61.0	37.9	20.5	9.3	328.6	61.0	13.7
PE-TALINAYPONIENTE	3.6	2.6	0.3	0.0	0.0	0.0	0.0	0.0	0.0	0.0	0.0	2.1	8.6	9.8	9.9	9.9	11.0	12.5	18.7	28.9	36.0	32.4	24.2	19.9	230.2	36.0	9.6
PE-PUNTASIERRA	0.0	0.0	0.0	0.0	0.0	0.0	0.0	0.0	0.0	0.5	2.8	5.1	12.6	20.2	12.4	3.2	2.3	7.1	11.9	27.2	29.2	32.8	29.6	26.2	222.8	32.8	9.3
PE-MONTEREDONDO	0.0	0.0	0.0	0.0	0.0	0.0	0.0	0.0	0.0	0.0	4.5	8.1	9.1	7.4	2.4	1.0	0.3	3.1	5.1	13.3	10.4	8.5	4.1	2.5	79.8	13.3	3.3
PE-CANELA	0.0	0.0	0.0	0.0	0.0	0.0	0.0	0.0	0.0	0.0	1.2	5.4	6.8	7.0	3.8	0.8	0.0	0.0	0.1	1.0	0.1	0.1	0.2	0.5	27.0	7.0	1.1
PE-CANELA-2	0.0	0.0	0.0	0.0	0.0	0.0	0.0	0.0	0.0	0.5	4.7	12.8	13.6	15.6	9.0	3.5	0.3	0.0	0.0	4.0	3.8	3.7	6.6	8.0	86.2	15.6	3.6
PE-TOTORAL	0.0	0.0	0.0	0.0	0.0	0.0	0.0	0.0	0.0	0.0	2.5	10.3	12.2	14.7	10.6	4.6	0.2	0.0	0.6	4.8	4.0	6.0	3.9	3.1	77.5	14.7	3.2
PE-PUNTAPALMERAS	0.0	0.0	0.0	0.0	0.0	0.0	0.0	0.0	0.0	0.0	3.7	5.0	6.9	10.7	9.9	1.5	0.1	0.0	0.9	6.3	6.6	8.0	3.9	4.1	67.5	10.7	2.8
PE-UCUQUER	0.0	0.0	0.0	0.0	0.0	0.0	0.0	0.0	0.0	0.0	0.0	0.0	0.0	0.0	0.0	0.0	0.0	0.0	0.0	0.0	0.0	0.0	0.0	0.0	0.0	0.0	0.0
PE-UCUQUER-2	0.0	0.0	0.0	0.0	0.0	0.0	0.0	0.0	0.0	0.0	0.0	0.0	0.0	0.0	0.0	0.0	0.0	0.0	0.0	0.0	0.0	0.0	0.0	0.0	0.0	0.0	0.0
PE-LA-ESTRELLA	44.8	44.9	46.3	44.0	34.1	21.1	18.2	11.9	11.6	13.6	21.6	11.0	11.0	11.0	10.8	10.4	8.7	6.8	1.8	0.2	0.1	0.2	1.1	0.2	385.2	46.3	16.0
PE-CARDONAL	0.0	0.0	0.0	0.0	0.0	0.0	0.0	0.0	0.0	0.0	0.0	0.0	0.0	0.0	0.0	0.0	0.0	0.0	0.0	0.0	0.0	0.0	0.0	0.0	0.0	0.0	0.0
PE-MANANTIALES	0.0	0.0	0.0	0.0	0.0	0.0	0.0	0.0	0.0	0.0	0.0	0.0	0.0	0.0	0.0	0.0	0.0	0.0	0.0	0.0	0.0	0.0	0.0	0.0	0.0	0.0	0.0
PE-LOS-CERRILLOS	0.0	0.0	0.0	0.0	0.0	0.0	0.0	0.0	0.0	0.0	0.0	0.0	0.0	0.0	0.0	0.0	0.0	0.0	0.0	0.0	0.0	0.0	0.0	0.0	0.0	0.0	0.0
PE-ELMAITEN	4.3	1.0	1.1	5.6	6.2	6.1	5.6	3.1	2.9	2.7	3.0	3.0	2.4	0.0	0.0	0.0	0.0	0.0	0.0	0.0	0.0	0.0	0.0	0.0	46.9	6.2	2.0
PE-LASPENAS	0.9	2.9	2.7	2.5	1.1	2.7	2.9	1.3	1.9	3.2	6.7	5.5	3.9	4.9	5.4	5.7	7.3	7.5	4.9	4.2	1.1	0.0	0.0	0.0	79.1	7.5	3.3
PE-ALENA	0.0	0.0	0.0	0.0	0.0	0.0	0.0	0.0	0.0	0.0	0.0	0.0	0.0	3.5	3.2	0.0	0.0	0.0	0.0	0.0	0.0	0.0	0.0	0.0	6.7	3.5	0.3
PE-CUEL	0.0	0.0	0.0	0.0	0.0	0.0	0.0	0.0	0.0	0.0	0.0	0.0	0.0	0.0	0.0	0.0	0.0	0.0	0.0	0.0	0.0	0.0	0.0	0.0	0.0	0.0	0.0
PE-SAN-MATIAS	0.0	0.0	0.0	0.0	0.0	0.0	0.0	0.0	0.0	0.0	0.0	0.0	0.0	0.0	0.0	0.0	0.0	0.0	0.0	0.0	0.0	0.0	0.0	0.0	0.0	0.0	0.0
PE-LOS-OLMOS	20.3	37.1	14.3	20.9	33.0	51.6	75.6	78.2	58.3	60.8	76.0	75.0	75.8	66.6	64.3	47.4	17.6	33.4	15.4	6.4	4.6	1.1	0.0	0.0	933.7	78.2	38.9
PE-LAESPERANZA	0.0	0.0	0.0	0.0	0.0	0.0	0.0	0.0	0.0	0.0	0.0	0.0	0.0	0.0	0.0	0.0	0.0	0.0	0.0	0.0	0.0	0.0	0.0	0.0	0.0	0.0	0.0
PE-NEGRETE	4.0	2.8	4.0	4.0	4.0	4.0	4.0	4.0	2.3	2.5	4.4	11.8	13.3	6.5	3.6	6.2	6.1	4.1	8.4	2.3	3.9	0.8	0.3	0.0	107.1	13.3	4.5
PE-LOSBUENOSAIRES	0.0	1.7	8.0	10.0	8.4	14.3	13.9	6.9	9.9	9.4	12.5	9.7	12.6	15.9	12.9	10.6	7.7	8.6	4.6	4.7	4.8	1.2	0.5	0.5	189.2	15.9	7.9
PE-MESAMAVIDA	0.0	0.9	2.3	2.3	2.5	0.6	0.0	0.0	0.0	0.0	0.0	0.0	0.0	0.0	0.0	0.0	0.0	0.0	0.0	0.0	0.0	0.0	0.0	0.0	8.6	2.5	0.4
CAMPO_LINDO_E1_EO	29.3	45.1	37.5	39.9	42.6	31.1	36.0	38.3	42.6	40.9	42.1	42.7	39.2	40.9	39.1	42.2	34.7	33.5	21.1	13.4	22.5	19.6	10.7	11.5	796.7	45.1	33.2
PE-LEBU	1.0	1.8	1.6	1.6	2.1	1.9	2.0	1.5	1.7	1.7	1.5	2.0	1.4	1.6	1.5	0.9	1.1	0.2	0.1	0.3	0.1	0.0	0.0	0.0	27.3	2.1	1.1
PE-LEBU-3	0.0	0.0	0.0	0.0	0.0	0.0	0.0	0.0	0.0	0.0	0.0	0.0	0.0	0.0	0.0	0.0	0.0	0.0	0.0	0.0	0.0	0.0	0.0	0.0	0.0	0.0	0.0
PE-EL-ARREBOL	0.0	0.0	0.0	0.0	0.0	0.0	0.0	0.0	0.0	0.0	0.0	0.0	0.0	0.0	0.0	0.0	0.0	0.6	0.7	0.7	0.7	0.1	0.0	0.0	2.8	0.7	0.1
PE-RAKI	4.9	8.1	4.2	2.8	4.2	2.9	7.5	7.1	7.6	6.7	5.5	5.4	2.5	1.4	1.5	0.5	0.2	0.1	0.0	0.0	0.0	0.0	0.0	0.6	73.7	8.1	3.1
PE-HUAJACHE	3.1	2.4	2.8	2.9	4.5	3.1	5.4	2.8	2.1	3.7	2.8	4.7	4.7	5.3	4.6	3.7	4.0	1.8	0.9	1.0	0.4	0.1	0.0	0.0	67.0	5.4	2.8
PE-LA-FLOR	0.0	0.0	0.0	0.0	0.0	0.0	0.0	0.0	0.0	0.0	0.0	0.0	0.0	0.0	0.0	0.0	0.0	0.0	0.0	0.0	0.0	0.0	0.0	0.0	0.0	0.0	0.0
PE-ELNOGAL	1.9	0.7	1.1	0.8	0.9	1.2	2.2	3.1	2.5	1.6	2.6	1.0	0.0	0.0	0.0	0.0	0.0	0.0	0.0	0.0	0.0	0.0	0.0	0.0	19.6	3.1	0.8
PE-TOLPAN-SUR	17.8	28.4	7.8	24.4	34.1	34.2	24.7	35.2	23.5	25.8	33.3	38.3	35.0	26.7	29.2	20.8	19.3	17.0	12.2	19.2	14.3	8.8	0.5	0.0	530.1	38.3	22.1
PE-MALLECO-NORTE	28.8	78.0	54.1	58.4	92.7	89.9	70.5	64.0	51.2	41.1	55.0	55.0	55.0	55.0	54.8	50.1	38.9	55.0	54.8	30.0	26.8	35.6	25.7	8.2	1228.6	92.7	51.2
PE-MALLECO-SUR	19.3	64.5	47.8	69.2	96.9	94.4	66.6	64.0	58.0	42.9	57.9	58.0	54.7	56.7	58.0	58.0	44.2	58.0	57.6	29.0	13.6	29.6	15.3	11.5	1225.8	96.9	51.1
PE-SANGABRIEL	23.5	46.0	13.0	23.5	48.6	87.3	82.4	95.3	42.1	60.4	83.7	77.6	78.7	68.2	63.1	37.8	13.0	54.4	26.6	15.9	15.4	12.2	0.3	0.0	1068.8	95.3	44.5
PE-LACABAÑA	14.0	11.6	44.0	22.7	25.0	25.0	10.8	21.4	9.7	13.7	58.4	31.6	60.2	33.4	16.1	31.6	33.7	65.2	31.6	23.4	18.2	5.7	1.7	0.3	608.9	65.2	25.4
PE-RENAICO	24.4	26.0	4.9	12.9	41.3	38.7	12.7	23.4	6.7	12.7	19.9	19.9	19.9	19.9	19.2	15.4	15.2	19.9	13.9	11.4	10.6	0.8	0.3	0.0	390.2	41.3	16.3
PE-RENAICO-2	26.1	28.3	16.4	34.4	64.8	91.4	28.5	36.1	19.5	25.9	48.6	50.1	47.2	45.2	30.6	23.2	24.4	34.8	26.8	18.9	19.0	8.6	3.6	0.0	752.2	91.4	31.3
PE-LOMAS-DE-DUQUECO	8.9	18.3	10.1	19.5	28.7	49.9	29.6	20.5	36.0	35.4	35.8	36.0	35.3	36.0	35.4	33.1	35.5	22.2	10.3	15.4	13.9	5.9	7.8	5.8	585.0	49.9	24.4
PE-PUELCHE-SUR	94.0	88.8	84.4	69.7	51.6	34.4	45.8	49.3	26.9	21.1	14.3	27.0	23.8	25.0	26.6	27.0	26.8	27.0	27.0	76.0	74.9	79.4	52.9	67.1	1140.8	94.0	47.5
PE-AURORA	74.8	44.4	33.3	47.3	52.8	19.2	64.2	64.5	24.7	19.1	24.3	24.6	24.7	24.7	24.6	24.7	32.9	40.5	40.5	72.1	68.9	55.5	58.2	31.9	992.4	74.8	41.3
PE-SANPEDRO	17.8	10.0	9.5	9.4	10.6	9.8	10.4	7.1	7.9	8.6	11.2	12.0	17.3	20.2	20.3	21.9	17.7	21.6	13.8	16.2	20.1	21.0	14.9	9.9	339.2	21.9	14.1
PE-SANPEDRO-2	36.2	31.1	29.0	28.6	32.7	31.5	35.5	25.0	25.9	25.2	20.6	21.9	35.4	40.4	37.0	34.0	26.3	29.7	25.1	45.5	46.1	44.1	32.5	19.7	759.0	46.1	31.6
PFV-ELAGUILA	0.0	0.0	0.0	0.0	0.0	0.0	0.0	0.1	0.5	1.1	1.5	1.7	1.9	1.9	1.9	1.7	1.3	0.9	0.4	0.0	0.0	0.0	0.0	0.0	14.9	1.9	0.6
PMGD-PFV-ARICA	0.0	0.0	0.0	0.0	0.0	0.0	0.0	0.7	3.6	3.8	3.8	3.8	3.8	3.8	3.8	3.8	3.8	3.8	3.7	0.7	0.0	0.0	0.0	0.0	43.1	3.8	1.8
PFV-PAMPACAMARONES	0.0	0.0	0.0	0.0	0.0	0.0	0.0	0.5	3.7	5.0	5.4	5.5	5.5	5.6	5.6	5.6	5.5	5.1	3.8	0.6	0.0	0.0	0.0	0.0	57.4	5.6	2.4
PFV-POZOALMONTE-1	0.0	0.0	0.0	0.0	0.0	0.0	0.0	1.9	7.4	8.2	8.2	8.2	8.2	8.2	8.2	8.2	8.2	8.2	6.6	0.9	0.0	0.0	0.0	0.0	90.9	8.2	3.8
PFV-POZOALMONTE-2	0.0	0.0	0.0	0.0	0.0	0.0	0.0	1.4	5.2	5.3	6.4	6.5	6.7	6.7	6.6	6.5	6.5	6.1	4.7	0.8	0.0	0.0	0.0	0.0	69.4	6.7	2.9
PFV-WILLKA	0.0	0.0	0.0	0.0	0.0	0.0	5.0	40.1	88.6	97.6	98.1	98.1	98.1	98.1	98.0	97.3	87.4	44.3	5.2	0.0	0.0	0.0	0.0	0.0	955.7	98.1	39.8
PFV-POZOALMONTE-3	0.0	0.0	0.0	0.0	0.0	0.0	0.0	3.0	10.2	11.0	13.6	13.8	14.1	14.3	14.2	14.1	14.0	13.2	10.4	1.7	0.0	0.0	0.0	0.0	147.6	14.3	6.1
PFV-TAMARUGO	0.0	0.0	0.0	0.0	0.0	0.0	0.0	0.4	1.7	2.5	2.6	2.7	2.7	2.7	2.7	2.7	2.6	2.3	1.1	0.1	0.0	0.0	0.0	0.0	27.0	2.7	1.1
PFV-LOSPUQUIOS	0.0	0.0	0.0	0.0	0.0	0.0	0.0	0.0	0.0	0.0	0.0	0.0	0.0	0.0	0.0	0.0	0.0	0.0	0.0	0.0	0.0	0.0	0.0	0.0	0.0	0.0	0.0
PFV-PICA	0.0	0.0	0.0	0.0	0.0	0.0	0.0	0.0	0.1	0.2	0.3	0.3	0.3	0.3	0.3	0.3	0.2	0.2	0.1	0.0	0.0	0.0	0.0	0.0	2.4	0.3	0.1
PFV-LAHUAYCA	0.0	0.0	0.0	0.0	0.0	0.0	0.0	0.6	4.2	11.0	15.5	18.5	20.1	20.2	19.5	17.7	14.5	9.5	3.7	0.4	0.0	0.0	0.0	0.0	155.2	20.2	6.5
PFV-CALAMA-1	0.0	0.0	0.0	0.0	0.0	0.0	0.0	2.1	8.2	9.0	9.0	9.0	9.0	9.0	9.0	9.0	9.0	8.9	7.2	1.2	0.0	0.0	0.0	0.0	99.6	9.0	4.2
PFV-SANPEDRO-GPG	0.0	0.0	0.0	0.0	0.0	0.0	0.0	17.9	72.9	98.3	74.1	55.0	55.0	55.0	55.0	54.8	50.0	47.0	40.0	5.4	0.0	0.0	0.0	0.0	680.4	98.3	28.3
PFV-VICTORIA	0.0	0.0	0.0	0.0	0.0	0.0	0.0	1.5	7.2	8.9	9.0	9.0	9.1	9.1	9.1	9.1	9.1	8.8	5.5	0.7	0.0	0.0	0.0	0.0	96.2	9.1	4.0
PFV-USYA	0.0	0.0	0.0	0.0	0.0	0.0	0.0	2.5	12.6	25.0	25.0	25.0	25.0	25.0	25.0	25.0	25.0	24.5	12.5	1.3	0.0	0.0	0.0	0.0	253.6	25.0	10.6
PFV-JAMA-1	0.0	0.0	0.0	0.0	0.0	0.0	0.0	10.8	20.3	23.5	23.4	23.5	23.4	23.4	23.4	23.4	23.6	23.6	19.6	2.0	0.0	0.0	0.0	0.0	263.9	23.6	11.0
PFV-JAMA-2	0.0	0.0	0.0	0.0	0.0	0.0	0.0	6.5	14.9	17.5	17.5	17.6	17.6	17.6	17.6	17.6	17.4	17.4	14.4	1.9	0.0	0.0	0.0	0.0	195.5	17.6	8.1
PFV-AZABACHE	0.0	0.0	0.0	0.0	0.0	0.0	0.0	12.2	31.0	31.0	30.2	30.0	30.0	30.0	30.0	30.0	30.0	30.0	28.6	5.1	0.0	0.0	0.0	0.0	347.7	31.0	14.5
PFV-SOL-DEL-DESIERTO	0.0	0.0	0.0	0.0	0.0	0.0	0.0	42.2	96.5	104.9	109.8	109.8	109.8	109.8	109.8	109.8	109.8	93.3	86.1	18.5	0.0	0.0	0.0	0.0	1210.0	109.8	50.4
PFV-TAMAYA	0.0	0.0	0.0	0.0	0.0	0.0	0.0	19.7	50.1	50.1	50.1	50.1	50.1	50.2	50.1	50.1	50.0	50.1	38.8	6.5	0.0	0.0	0.0	0.0	566.0	50.2	23.6
PFV-MARIAELENA	0.0	0.0	0.0	0.0	0.0	0.0	0.0	9.0	29.8	31.1	30.9	30.4	30.2	30.1	30.0	29.8	29.6	28.7	22.1	4.3	0.0	0.0	0.0	0.0	336.0	31.1	14.0

RESUMEN DIARIO DE OPERACION DEL SEN

29-10-2023 29-10-2023

	1	2	3	4	5	6	7	8	9	10	11	12	13	14	15	16	17	18	19	20	21	22	23	24	TOT.DIA	DMAX.	DMED.
																									MWh	MWh/h	MWh/h
PFV-CEME-1	0.0	0.0	0.0	0.0	0.0	0.0	0.0	0.0	0.0	0.0	0.0	0.0	0.0	0.0	0.0	0.0	0.0	0.0	0.0	0.0	0.0	0.0	0.0	0.0	0.0	0.0	0.0
PFV-LA-CRUZ-SOLAR	0.0	0.0	0.0	0.0	0.0	0.0	0.0	8.6	21.7	29.9	29.9	30.0	30.0	30.0	30.0	30.0	29.9	29.1	24.1	5.3	0.0	0.0	0.0	0.0	328.3	30.0	13.7
PFV-COYA	0.0	0.0	0.0	0.0	0.0	0.0	0.0	16.1	57.7	75.0	75.0	75.0	75.0	75.0	75.0	75.0	75.0	71.9	49.8	12.4	0.0	0.0	0.0	0.0	807.9	75.0	33.7
PFV-LASSALINAS	0.0	0.0	0.0	0.0	0.0	0.0	0.0	0.0	0.0	0.0	0.0	0.0	0.0	0.0	0.0	0.0	0.0	0.0	0.0	0.0	0.0	0.0	0.0	0.0	0.0	0.0	0.0
PFV-FINISTERRAE	0.0	0.0	0.0	0.0	0.0	0.0	0.0	41.9	108.0	106.0	120.3	120.9	120.9	121.0	121.1	121.0	100.6	99.0	97.6	26.2	0.0	0.0	0.0	0.0	1304.4	121.1	54.3
PFV-VALLE-DEL-SOL	0.0	0.0	0.0	0.0	0.0	0.0	0.0	26.0	71.1	100.0	92.6	90.5	86.5	74.1	68.0	68.0	67.7	67.8	50.3	9.6	0.0	0.0	0.0	0.0	872.2	100.0	36.3
PFV-PUERTOSECO	0.0	0.0	0.0	0.0	0.0	0.0	0.0	1.9	6.0	6.9	8.0	8.0	8.0	8.0	8.0	8.0	8.0	8.0	7.3	1.4	0.0	0.0	0.0	0.0	87.6	8.0	3.6
PFV-PMGD-QUETENA	0.0	0.0	0.0	0.0	0.0	0.0	0.0	1.2	5.5	8.7	9.0	7.0	3.3	0.5	0.1	0.0	0.0	6.3	4.0	0.5	0.0	0.0	0.0	0.0	46.1	9.0	1.9
PFV-CERRODOMINADOR	0.0	0.0	0.0	0.0	0.0	0.0	0.0	12.0	43.5	50.2	50.2	50.2	50.2	50.2	50.2	50.1	44.2	44.2	42.7	8.3	0.0	0.0	0.0	0.0	546.1	50.2	22.8
PMGD-PFV-ELENA	0.0	0.0	0.0	0.0	0.0	0.0	0.0	5.8	1.2	1.2	1.2	1.3	1.3	1.3	1.3	1.3	1.3	1.1	1.1	1.0	0.0	0.0	0.0	0.0	20.3	5.8	0.8
PFV-BOLERO-1	0.0	0.0	0.0	0.0	0.0	0.0	0.0	15.9	45.8	44.1	58.2	65.0	74.4	75.1	75.1	74.6	68.0	68.1	59.2	8.8	0.0	0.0	0.0	0.0	732.4	75.1	30.5
PMGD-PFV-TALLADO	0.0	0.0	0.0	0.0	0.0	0.0	0.0	1.1	5.5	7.7	8.0	8.2	8.3	8.3	4.8	8.2	8.1	7.8	5.5	0.9	0.0	0.0	0.0	0.0	82.5	8.3	3.4
PFV-CAPRICORNIO	0.0	0.0	0.0	0.0	0.0	0.0	0.0	6.9	28.7	40.0	40.0	40.0	40.0	40.0	40.0	40.0	40.0	40.0	29.9	7.9	0.0	0.0	0.0	0.0	433.4	40.0	18.1
PFV-URIBESOLAR	0.0	0.0	0.0	0.0	0.0	0.0	0.0	8.1	24.3	30.3	28.9	28.3	28.3	28.3	28.3	28.3	28.3	27.1	26.1	6.7	0.0	0.0	0.0	0.0	321.5	30.3	13.4
PFV-PAMPA-TIGRE	0.0	0.0	0.0	0.0	0.0	0.0	0.0	18.5	50.3	61.1	54.7	52.0	52.1	52.0	52.0	51.7	46.0	46.0	44.9	10.5	0.0	0.0	0.0	0.0	591.8	61.1	24.7
PFV-PMGD-LOCKMA	0.0	0.0	0.0	0.0	0.0	0.0	0.0	1.0	5.9	8.6	9.1	9.1	9.1	9.1	9.1	9.1	9.1	8.8	5.5	0.7	0.0	0.0	0.0	0.0	94.2	9.1	3.9
PFV-DOMEYKO	0.0	0.0	0.0	0.0	0.0	0.0	0.0	23.4	66.3	75.0	84.8	85.0	85.0	85.0	85.0	85.0	80.2	80.0	72.3	13.0	0.0	0.0	0.0	0.0	920.1	85.0	38.3
PFV-ANDES	0.0	0.0	0.0	0.0	0.0	0.0	0.0	4.0	10.0	10.0	10.0	10.0	9.8	10.0	9.6	10.0	10.0	10.0	9.6	1.4	0.0	0.0	0.0	0.0	114.4	10.0	4.8
PFV-ANDES-IIA	0.0	0.0	0.0	0.0	0.0	0.0	0.0	9.6	22.9	26.2	34.9	34.9	34.9	34.9	34.7	35.0	34.9	34.9	34.1	6.6	0.0	0.0	0.0	0.0	378.5	35.0	15.8
PFV-ANDES-IIB	26.2	0.9	0.0	0.0	0.0	0.0	0.0	0.0	26.4	60.1	60.1	60.1	60.1	60.1	60.0	60.1	60.1	60.1	39.7	2.5	110.2	112.2	112.3	112.2	1083.7	112.3	45.2
PFV-SOL-DE-LILA	0.0	0.0	0.0	0.0	0.0	0.0	0.1	25.1	50.2	80.1	71.1	68.1	68.1	68.1	67.9	68.1	68.1	68.1	66.0	12.1	0.0	0.0	0.0	0.0	781.2	80.1	32.5
PFV-DE-LOS-ANDES	0.0	0.0	0.0	0.0	0.0	0.0	0.0	2.1	7.0	8.2	8.0	8.6	7.8	7.9	8.4	8.6	8.5	7.7	4.3	0.3	0.0	0.0	0.0	0.0	87.3	8.6	3.6
PFV-SOL-DEL-NORTE	0.0	0.0	0.0	0.0	0.0	0.0	0.0	1.9	6.3	7.3	7.3	7.7	7.3	7.2	7.5	7.6	7.6	6.8	3.8	0.4	0.0	0.0	0.0	0.0	78.5	7.7	3.3
PFV-DEL-DESIERTO	0.0	0.0	0.0	0.0	0.0	0.0	0.0	0.0	4.2	5.5	5.2	5.8	5.3	5.2	5.4	5.7	5.5	5.1	2.8	0.2	0.0	0.0	0.0	0.0	55.7	5.8	2.3
PFV-HUATACONDO	0.0	0.0	0.0	0.0	0.0	0.0	0.0	7.6	22.7	32.3	40.0	40.0	40.0	40.0	40.0	40.0	40.0	39.5	22.9	3.5	0.0	0.0	0.0	0.0	408.2	40.0	17.0
PFV-SANTA-ISABEL	0.0	0.0	0.0	0.0	0.0	0.0	0.0	14.9	68.2	85.9	88.2	86.6	88.2	90.2	89.9	89.2	79.3	74.9	47.3	7.7	0.0	0.0	0.0	0.0	910.4	90.2	37.9
PFV-NUEVO-QUILLAGUA	0.0	0.0	0.0	0.0	0.0	0.0	0.0	12.0	33.2	42.1	42.0	42.0	49.7	50.0	50.0	49.7	45.0	45.0	39.4	5.9	0.0	0.0	0.0	0.0	505.8	50.0	21.1
PFV-LA-GRANJA	0.0	0.0	0.0	0.0	0.0	0.0	0.2	34.3	85.6	85.8	66.1	60.6	60.5	60.4	60.5	60.6	60.2	55.3	43.8	5.8	0.0	0.0	0.0	0.0	739.6	85.8	30.8
PFV-ATACAMASOLAR-2	0.0	0.0	0.0	0.0	0.0	0.0	0.0	0.0	40.2	60.5	70.6	70.6	70.7	70.7	70.7	70.6	70.7	70.7	70.5	40.5	0.0	0.0	0.0	0.0	777.0	70.7	32.4
PFV-ATACAMASOLAR	0.0	0.0	0.0	0.0	0.0	0.0	0.0	0.0	0.0	0.0	0.0	0.0	0.0	0.0	0.0	0.0	0.0	0.0	0.0	0.0	0.0	0.0	0.0	0.0	0.0	0.0	0.0
PFV-BELLAVISTA-1	0.0	0.0	0.0	0.0	0.0	0.0	0.0	0.9	3.8	4.8	5.1	5.2	5.2	5.3	5.4	5.4	5.3	5.1	3.7	0.5	0.0	0.0	0.0	0.0	55.8	5.4	2.3
PFV-LALACKAMA	0.0	0.0	0.0	0.0	0.0	0.0	0.0	5.4	17.9	17.8	25.2	25.2	25.1	25.4	25.4	25.3	25.4	25.4	23.8	4.4	0.0	0.0	0.0	0.0	271.6	25.4	11.3
PMGD-PFV-PARANAL	0.0	0.0	0.0	0.0	0.0	0.0	0.0	0.0	0.8	1.2	1.9	2.5	2.8	2.8	2.7	2.3	1.7	0.9	0.4	0.0	0.0	0.0	0.0	0.0	20.0	2.8	0.8
PMGD-PFV-ARMAZONES	0.0	0.0	0.0	0.0	0.0	0.0	0.0	0.3	2.4	4.6	4.7	4.5	4.9	5.0	4.9	4.4	3.6	2.5	2.2	0.4	0.0	0.0	0.0	0.0	44.5	5.0	1.9
PFV-LALACKAMA2	0.0	0.0	0.0	0.0	0.0	0.0	0.0	1.9	5.2	5.1	7.5	7.7	7.8	7.6	7.5	7.6	7.5	7.6	6.8	1.3	0.0	0.0	0.0	0.0	80.9	7.8	3.4
PFV-CONEJO	0.0	0.0	0.0	0.0	0.0	0.0	0.0	13.7	38.3	50.0	50.0	50.0	59.2	60.0	60.0	59.6	51.9	47.7	43.7	10.6	0.0	0.0	0.0	0.0	594.5	60.0	24.8
PFV-PAMPASOLARNORTE	0.0	0.0	0.0	0.0	0.0	0.0	0.0	4.3	23.9	30.2	30.0	30.2	30.2	30.2	30.2	30.0	30.2	30.1	30.0	9.5	0.0	0.0	0.0	0.0	339.0	30.2	14.1
PFV-MALGARIDA	0.0	0.0	0.0	0.0	0.0	0.0	0.1	38.0	90.3	90.3	90.3	90.3	90.4	90.4	90.4	90.4	90.4	90.4	90.0	26.5	0.0	0.0	0.0	0.0	1058.1	90.4	44.1
PFV-ALMEYDA	0.0	0.0	0.0	0.0	0.0	0.0	0.0	10.0	25.0	25.0	37.5	40.0	40.0	40.0	40.0	40.0	40.0	37.2	24.9	6.9	0.0	0.0	0.0	0.0	406.2	40.0	16.9
PFV-SOL-DE-LOS-ANDES	0.0	0.0	0.0	0.0	0.0	0.0	0.0	12.6	34.8	45.2	45.2	45.2	45.2	45.2	45.2	45.1	40.2	40.2	39.1	9.8	0.0	0.0	0.0	0.0	493.1	45.2	20.5
PFV-JAVIERA	0.0	0.0	0.0	0.0	0.0	0.0	0.0	10.7	25.9	30.1	35.0	35.0	35.0	35.0	35.0	35.0	35.0	35.0	32.1	4.9	0.0	0.0	0.0	0.0	383.7	35.0	16.0
PFV-CHANARES	0.0	0.0	0.0	0.0	0.0	0.0	0.0	3.5	11.0	11.0	16.9	17.0	17.0	17.0	17.0	17.0	17.0	17.0	15.0	2.9	0.0	0.0	0.0	0.0	179.1	17.0	7.5
PFV-SALVADOR	0.0	0.0	0.0	0.0	0.0	0.0	0.0	8.3	22.0	22.0	22.0	22.0	22.9	22.9	20.9	13.3	12.6	9.7	3.6	1.8	0.0	0.0	0.0	0.0	204.0	22.9	8.5
PFV-PILARLOSAMARILLOS	0.0	0.0	0.0	0.0	0.0	0.0	0.0	0.3	0.9	1.4	1.8	2.1	2.2	2.1	1.9	1.6	1.1	0.6	0.1	0.0	0.0	0.0	0.0	0.0	16.1	2.2	0.7
PFV-DIEGODEALMAGRO	0.0	0.0	0.0	0.0	0.0	0.0	0.0	1.6	8.1	13.9	14.0	14.0	14.0	14.0	14.0	14.0	14.0	13.7	8.8	1.3	0.0	0.0	0.0	0.0	145.3	14.0	6.1
PFV-COVADONGA	0.0	0.0	0.0	0.0	0.0	0.0	0.0	0.5	3.1	8.7	9.0	9.0	9.0	9.0	9.0	9.0	9.0	8.7	5.0	0.7	0.0	0.0	0.0	0.0	89.8	9.0	3.7
PFV-DAS	0.0	0.0	0.0	0.0	0.0	0.0	0.0	1.2	6.2	7.8	8.2	8.5	8.3	8.2	8.2	8.1	8.2	7.7	6.4	1.5	0.0	0.0	0.0	0.0	88.7	8.5	3.7
PFV-DIEGO-ALMAGRO-SUR	0.0	0.0	0.0	0.0	0.0	0.0	0.0	23.9	64.7	90.3	90.3	98.3	98.5	98.5	98.5	93.7	90.4	90.3	77.2	17.9	0.0	0.0	0.0	0.0	1032.5	98.5	43.0
PFV-CARRERAPINTO	0.0	0.0	0.0	0.0	0.0	0.0	0.0	4.6	31.8	40.0	40.1	40.1	40.1	39.2	36.9	39.4	40.1	40.1	36.9	7.5	0.0	0.0	0.0	0.0	436.7	40.1	18.2
PFV-CAMPOSDELSOL	0.0	0.0	0.0	0.0	0.0	0.0	0.1	19.4	170.3	195.2	183.6	180.2	180.2	180.2	180.2	178.0	165.2	165.2	165.2	58.2	0.0	0.0	0.0	0.0	2021.0	195.2	84.2
PFV-LUZDELNORTE	0.0	0.0	0.0	0.0	0.0	0.0	6.7	25.6	63.4	80.0	80.0	84.9	85.0	85.0	85.0	85.0	75.5	63.2	17.0	0.0	0.0	0.0	0.0	0.0	836.0	85.0	34.8
PFV-LLANODELLAMPOS	0.0	0.0	0.0	0.0	0.0	0.0	0.0	11.3	38.4	49.6	49.4	49.2	54.8	55.5	55.4	55.3	51.3	51.0	44.6	11.8	0.0	0.0	0.0	0.0	577.6	55.5	24.1
PMGD-PFV-PARQUE-JOTABECHE	0.0	0.0	0.0	0.0	0.0	0.0	0.0	0.3	2.4	2.6	3.2	3.4	3.6	3.6	3.6	3.6	3.6	3.6	1.9	0.1	0.0	0.0	0.0	0.0	35.4	3.6	1.5
PMGD-PFV-PARQUE-LA-TRAVESIA	0.0	0.0	0.0	0.0	0.0	0.0	0.0	0.3	1.0	1.0	1.0	1.0	1.0	1.0	1.0	1.0	1.0	1.0	1.0	0.1	0.0	0.0	0.0	0.0	11.3	1.0	0.5
PFV-RIO-ESCONDIDO	0.0	0.0	0.0	0.0	0.0	0.0	0.0	7.4	18.9	26.0	78.3	80.0	80.0	80.0	80.0	80.0	75.8	72.7	67.4	15.3	0.0	0.0	0.0	0.0	761.8	80.0	31.7
PFV-VALLE-ESCONDIDO	0.0	0.0	0.0	0.0	0.0	0.0	0.0	5.4	20.1	31.0	31.0	31.0	47.2	50.0	50.0	49.9	44.0	44.0	43.4	11.7	0.0	0.0	0.0	0.0	458.8	50.0	19.1
PFV-SANANDRES	0.0	0.0	0.0	0.0	0.0	0.0	0.0	2.7	11.0	22.0	22.0	22.0	22.0	22.0	22.0	22.0	22.0	22.0	14.6	1.6	0.0	0.0	0.0	0.0	227.8	22.0	9.5
PFV-PILOTOCARDONES	0.0	0.0	0.0	0.0	0.0	0.0	0.0	0.0	0.0	0.1	0.1	0.2	0.2	0.2	0.2	0.2	0.2	0.1	0.0	0.0	0.0	0.0	0.0	0.0	1.5	0.2	0.1
PFV-ESPERANZA	0.0	0.0	0.0	0.0	0.0	0.0	0.0	0.0	0.0	0.0	0.0	0.0	0.0	0.0	0.0	0.0	0.0	0.0	0.0	0.0	0.0	0.0	0.0	0.0	0.0	0.0	0.0
PFV-GUADALAO	0.0	0.0	0.0	0.0	0.0	0.0	0.0	0.1	0.5	0.5	0.7	1.6	1.8	1.4	1.5	1.3	0.6	0.6	0.4	0.1	0.0	0.0	0.0	0.0	11.0	1.8	0.5
PFV-LA-ESTANCIA	0.0	0.0	0.0	0.0	0.0	0.0	0.0	0.0	0.0	0.0	0.0	0.0	0.0	0.9	0.7	0.4	0.4	0.2	0.1	0.0	0.0	0.0	0.0	0.0	2.7	0.9	0.1
PFV-LAS-CHACRAS	0.0	0.0	0.0	0.0	0.0	0.0	0.0	0.1	0.3	0.2	0.5	0.9	1.1	0.9	1.1	0.8	0.1	0.0	0.0	0.0	0.0	0.0	0.0	0.0	6.0	1.1	0.3
PFV-LASTERRAZAS	0.0	0.0	0.0	0.0	0.0	0.0	0.0	0.0	0.0	0.0	0.5	1.0	1.7	1.8	1.8	1.7	1.2	0.5	0.0	0.0	0.0	0.0	0.0	0.0	10.3	1.8	0.4
PFV-LOSLOROS	0.0	0.0	0.0	0.0	0.0	0.0	0.0	1.4	5.9	14.2	21.4	23.3	24.8	24.4	24.9	21.9	15.6	17.8	6.7	0.7	0.0	0.0	0.0	0.0	203.0	24.9	8.5
PFV-HORNITOS	0.0	0.0	0.0	0.0	0.0	0.0	0.0	0.0	0.0	0.0	0.1	0.1	0.1	0.1	0.1	0.0	0.0	0.0	0.0	0.0	0.0	0.0	0.0	0.0	0.5	0.1	0.0
PFV-PMGD-TIERRA	0.0	0.0	0.0	0.0	0.0	0.0	0.0	0.0	0.0	0.0	0.0	0.0	0.0	0.0	0.0	0.0	0.0	0.0	0.0	0.0	0.0	0.0	0.0	0.0	0.0	0.0	0.0
PFV-PMGD-MITCHI	0.0	0.0	0.0	0.0	0.0	0.0	0.0	0.0	0.0	0.0	0.0	0.0	0.0	0.0	0.0	0.0	0.0	0.0	0.0	0.0	0.0	0.0	0.0	0.0	0.0	0.0	0.0
PFV-VALLESOLARESTE	0.0	0.0	0.0	0.0	0.0	0.0	0.0	0.3	2.2	4.8	8.1	8.2	8.2	8.1	7.8	8.2	7.9	7.4	4.7	0.6	0.0	0.0	0.0	0.0	76.5	8.2	3.2
PFV-VALLESOLAROESTE	0.0	0.0	0.0	0.0	0.0	0.0	0.0	0.7	1.9	5.1	7.3	7.7	8.0	8.1	7.9	7.7	7.3	6.6	3.7	0.3	0.0	0.0	0.0	0.0	72.3	8.1	3.0
PFV-CACHIYUYO	0.0	0.0	0.0	0.0	0.0	0.0	0.0	0.4	1.4	5.6	7.4	7.4	8.5	7.7	8.5	7.3	6.1	8.5	6.7	1.4	0.0	0.0	0.0	0.0	76.8	8.5	3.2
PFV-MALAQUITA2	0.0	0.0	0.0	0.0	0.0	0.0	0.0	0.5	1.6	5.7	7.9	7.9	8.8	7.3	8.9	8.1	7.5	8.3	4.9	0.6	0.0	0.0	0.0	0.0	77.7	8.9	3.2
PFV-PMGD-ASTILLAS	0.0	0.0	0.0	0.0	0.0	0.0	0.0	0.4	2.2	5.9	7.7	8.4	8.7	8.9	9.0	9.0	9.0	9.0	6.0	1.2	0.0	0.0	0.0	0.0	85.4	9.0	3.6
PFV-SANTACECILIA	0.0	0.0	0.0	0.0	0.0	0.0	0.0	0.0	0.0	0.0	0.0	0.0	0.0	0.0	0.0	0.0	0.0	0.0	0.0	0.0	0.0	0.0	0.0	0.0	0.0	0.0	0.0
PMGD-PFV-MARANON	0.0	0.0	0.0	0.0	0.0	0.0	0.0	0.0	0.0	0.0	0.0	0.0	0.0	0.0	0.0	0.0	0.0	0.0	0.0	0.0	0.0	0.0	0.0	0.0	0.0	0.0	0.0
PFV-PMGD-PEÑAFLOR-SOLAR	0.0	0.0	0.0	0.0	0.0	0.0	0.0	0.0	0.2	0.5	1.3	1.1	2.5	3.7	1.7	4.4	1.4	1.3	0.7	0.3	0.0	0.0	0.0	0.0	19.2	4.4	0.8
PFV-PAINE	0.0	0.0	0.0	0.0	0.0	0.0	0.0	1.6	7.3	9.0	9.0	9.0	9.0	9.0	9.0	9.0	9.0	8.9	6.0	0.8	0.0	0.0	0.0	0.0	96.7	9.0	4.0
PFV-HOMERO	0.0	0.0	0.0	0.0	0.0	0.0	0.0	0.0	0.2	0.5	0.7	0.9	0.9	1.0	0.9	0.5	0.4	0.3	0.2	0.0	0.0	0.0	0.0	0.0	6.6	1.0	0.3
PMGD-PFV-PARQUE-SOLAR-RÍO-PEUCO	0.0	0.0	0.0	0.0	0.0	0.0	0.0	0.0	0.2	0.3	0.5	0.9	1.3	1.0	1.1	0.7	0.4	0.4	0.2	0.0	0.0	0.0	0.0	0.0	6.8	1.3	0.3
PFV-MARIA-PINTO	0.0	0.0	0.0	0.0	0.0	0.0	0.0	0.0	0.1	0.4	1.1	1.6	1.9	2.0	1.2	0.5	0.4	0.2	0.1	0.0	0.0	0.0	0.0	0.0	9.5	2.0	0.4
PFV-MOSTAZAL	0.0	0.0	0.0	0.0	0.0	0.0	0.0	0.1	0.3	0.9	1.0	1.3	2.6	2.9	1.9	1.0	0.8	0.7	1.0	0.0	0.0	0.0	0.0	0.0	14.6	2.9	0.6
PFV-PMGD-PICUNCHE	0.0	0.0	0.0	0.0	0.0	0.0	0.0	0.1	0.4	1.4	1.6	2.0	4.7	6.4	3.6	1.6	1.5	1.5	0.9	0.0	0.0	0.0	0.0	0.0	25.7	6.4	1.1
PFV-PMGD-PARQUE-SOLAR-CANTILLANA	0.0	0.0	0.0	0.0	0.0	0.0	0.0	0.0	0.0	0.0	0.0	0.0	0.0	0.0	0.0	0.0	0.0	0.0	0.0	0.0	0.0	0.0	0.0	0.0	0.0	0.0	0.0
PFV-LAACACIA	0.0	0.0	0.0	0.0	0.0	0.0	0.0	0.0	0.0	0.0	0.0	0.0	0.0	0.0	0.0	0.0	0.0	0.0	0.0	0.0	0.0	0.0	0.0	0.0	0.0	0.0	0.0
PFV-ANTONIA-SOLAR	0.0	0.0	0.0	0.0	0.0	0.0	0.0	0.0	0.1	0.2	0.3	0.6	0.9	0.9	0.6	0.6	0.3	0.2	0.1	0.0	0.0	0.0	0.0	0.0	5.0	0.9	0.2
PFV-ROVIAN	0.0	0.0	0.0	0.0	0.0	0.0	0.0	0.0	0.2	0.5	0.7	0.8	1.4	1.3	1.0	0.5	0.3	0.2	0.3	0.0	0.0	0.0	0.0	0.0	7.1	1.4	0.3

RESUMEN DIARIO DE OPERACION DEL SEN

29-10-2023

29-10-2023

	1	2	3	4	5	6	7	8	9	10	11	12	13	14	15	16	17	18	19	20	21	22	23	24	TOT.DIA	DMAX.	DMED.
																									MWh	MWh/h	MWh/h
PFV-DON-MARIANO	0.0	0.0	0.0	0.0	0.0	0.0	0.0	0.0	0.1	0.2	0.2	0.5	0.7	1.0	0.6	0.7	0.1	0.1	0.0	0.0	0.0	0.0	0.0	0.0	4.3	1.0	0.2
PMGD-PFV-VIOLETA	0.0	0.0	0.0	0.0	0.0	0.0	0.0	0.0	0.0	0.0	0.0	0.0	0.0	0.0	0.0	0.0	0.0	0.0	0.0	0.0	0.0	0.0	0.0	0.0	0.0	0.0	0.0
PFV-LALAJUELA	0.0	0.0	0.0	0.0	0.0	0.0	0.0	0.0	0.2	0.5	0.5	0.4	0.7	1.0	1.8	1.2	0.5	0.5	0.5	0.1	0.0	0.0	0.0	0.0	7.9	1.8	0.3
PFV-PMGD-CONDOR-CHEPICA	0.0	0.0	0.0	0.0	0.0	0.0	0.0	0.0	0.0	0.0	0.0	0.0	0.0	0.0	0.0	0.0	0.0	0.0	0.0	0.0	0.0	0.0	0.0	0.0	0.0	0.0	0.0
PMGD-PFV-RENGO	0.0	0.0	0.0	0.0	0.0	0.0	0.0	0.0	0.0	0.0	0.0	0.0	0.0	0.0	0.0	0.0	0.0	0.0	0.0	0.0	0.0	0.0	0.0	0.0	0.0	0.0	0.0
PFV-PMGD-LIMA	0.0	0.0	0.0	0.0	0.0	0.0	0.0	0.0	0.0	0.0	0.0	0.0	0.0	0.0	0.0	0.0	0.0	0.0	0.0	0.0	0.0	0.0	0.0	0.0	0.0	0.0	0.0
PFV-PMGD-SAN-EMILIO-SOLAR-1	0.0	0.0	0.0	0.0	0.0	0.0	0.0	0.0	0.2	0.3	0.2	0.4	0.5	0.5	1.1	0.8	0.3	0.2	0.1	0.0	0.0	0.0	0.0	0.0	4.6	1.1	0.2
PFV-ALTOSDETILTIL	0.0	0.0	0.0	0.0	0.0	0.0	0.0	0.0	0.0	0.2	1.0	1.1	1.0	2.2	2.3	2.2	1.2	0.3	0.1	0.0	0.0	0.0	0.0	0.0	11.6	2.3	0.5
PFV-AMPARODELSOL	0.0	0.0	0.0	0.0	0.0	0.0	0.0	0.1	0.6	2.0	2.3	2.6	2.2	2.1	2.6	2.4	2.6	2.4	1.5	0.3	0.0	0.0	0.0	0.0	23.7	2.6	1.0
PFV-GIRASOLES	0.0	0.0	0.0	0.0	0.0	0.0	0.0	0.1	0.2	0.6	1.2	1.1	1.7	1.8	2.0	0.8	0.2	0.2	0.1	0.0	0.0	0.0	0.0	0.0	9.7	2.0	0.4
PFV-ELROBLE	0.0	0.0	0.0	0.0	0.0	0.0	0.0	0.0	0.3	0.6	1.4	1.5	1.6	1.8	1.6	3.3	2.0	1.0	0.7	0.4	0.0	0.0	0.0	0.0	16.3	3.3	0.7
PFV-LOSGORRIONES	0.0	0.0	0.0	0.0	0.0	0.0	0.0	0.2	0.4	0.2	0.9	0.9	0.7	1.6	1.0	1.4	1.2	0.7	0.2	0.3	0.0	0.0	0.0	0.0	9.8	1.6	0.4
PFV-GRANADA	0.0	0.0	0.0	0.0	0.0	0.0	0.0	0.0	0.0	0.0	0.0	0.0	0.0	0.0	0.0	0.0	0.0	0.0	0.0	0.0	0.0	0.0	0.0	0.0	0.0	0.0	0.0
PFV-ELPITIO	0.0	0.0	0.0	0.0	0.0	0.0	0.0	0.1	0.3	1.1	0.3	0.7	0.9	1.6	0.6	0.6	1.6	0.4	0.2	0.1	0.0	0.0	0.0	0.0	8.4	1.6	0.4
PFV-SAN-RAMIRO	0.0	0.0	0.0	0.0	0.0	0.0	0.0	0.0	0.0	0.1	1.5	1.9	1.9	2.0	1.7	3.5	1.7	1.0	0.8	0.6	0.0	0.0	0.0	0.0	16.9	3.5	0.7
PFV-LOSIERRA	0.0	0.0	0.0	0.0	0.0	0.0	0.0	0.0	0.2	0.6	0.8	1.1	0.9	0.5	0.7	0.5	0.4	0.4	0.1	0.1	0.0	0.0	0.0	0.0	6.1	1.1	0.3
PFV-ALHUE	0.0	0.0	0.0	0.0	0.0	0.0	0.0	0.1	0.2	0.6	0.8	1.1	1.6	1.2	1.0	0.8	1.0	0.4	0.3	0.2	0.0	0.0	0.0	0.0	9.2	1.6	0.4
PFV-SANTAADRIANA	0.0	0.0	0.0	0.0	0.0	0.0	0.0	0.0	0.1	0.1	0.0	0.2	1.5	0.7	0.4	1.0	0.4	0.3	0.0	0.0	0.0	0.0	0.0	0.0	4.6	1.5	0.2
PFV-LOS-MOLINOS	0.0	0.0	0.0	0.0	0.0	0.0	0.0	0.2	0.7	1.0	4.3	6.1	2.7	3.5	2.5	3.6	2.0	1.1	1.0	0.1	0.0	0.0	0.0	0.0	28.7	6.1	1.2
PFV-QUELTEHUE-SOLAR	0.0	0.0	0.0	0.0	0.0	0.0	0.0	0.0	0.2	0.2	0.2	0.7	1.0	0.9	0.6	0.6	0.4	0.3	0.1	0.0	0.0	0.0	0.0	0.0	5.3	1.0	0.2
PFV-EL-QUELTEHUE	0.0	0.0	0.0	0.0	0.0	0.0	0.0	0.0	0.2	0.5	1.0	1.5	1.1	1.3	1.1	1.4	0.7	0.2	0.1	0.0	0.0	0.0	0.0	0.0	9.1	1.5	0.4
PFV-RLA-SOLAR	0.0	0.0	0.0	0.0	0.0	0.0	0.0	0.0	0.2	0.3	0.5	1.0	0.8	0.6	0.6	0.5	0.5	0.3	0.2	0.1	0.0	0.0	0.0	0.0	5.8	1.0	0.2
PMGD-PFV-DONA-IGNA	0.0	0.0	0.0	0.0	0.0	0.0	0.0	0.0	0.2	0.4	0.8	1.3	0.9	0.8	0.9	1.4	0.6	0.2	0.1	0.0	0.0	0.0	0.0	0.0	7.7	1.4	0.3
PFV-PMGD-CANTERA	0.0	0.0	0.0	0.0	0.0	0.0	0.0	0.0	0.1	0.1	0.3	0.7	0.5	1.0	0.6	0.8	0.5	0.5	0.4	0.2	0.0	0.0	0.0	0.0	5.8	1.0	0.2
PFV-MARCHIGUE-2	0.0	0.0	0.0	0.0	0.0	0.0	0.0	0.0	0.0	0.0	0.0	0.0	0.0	0.0	0.0	0.0	0.0	0.0	0.0	0.0	0.0	0.0	0.0	0.0	0.0	0.0	0.0
PMGD-PFV-NEWENTUN	0.0	0.0	0.0	0.0	0.0	0.0	0.0	0.1	0.7	1.2	1.6	1.9	1.8	1.7	1.5	2.4	1.4	1.1	0.8	0.1	0.0	0.0	0.0	0.0	16.4	2.4	0.7
PMGD-PFV-MAITENLAHUE	0.0	0.0	0.0	0.0	0.0	0.0	0.0	0.0	0.1	0.2	0.4	0.5	0.5	0.5	0.5	0.6	0.5	0.4	0.4	0.1	0.0	0.0	0.0	0.0	4.6	0.6	0.2
PFV-MARCHIGUE-VII	0.0	0.0	0.0	0.0	0.0	0.0	0.0	0.0	0.2	0.4	0.5	0.9	0.7	0.8	0.7	0.5	0.4	0.3	0.2	0.1	0.0	0.0	0.0	0.0	5.7	0.9	0.2
PFV-ESPERANZA2	0.0	0.0	0.0	0.0	0.0	0.0	0.0	0.0	0.0	0.0	0.0	0.0	0.0	0.0	0.0	0.0	0.0	0.0	0.0	0.0	0.0	0.0	0.0	0.0	0.0	0.0	0.0
PFV-POBLACION	0.0	0.0	0.0	0.0	0.0	0.0	0.0	0.0	0.1	0.3	0.3	0.8	0.7	0.7	0.8	0.8	0.4	0.3	0.3	0.1	0.0	0.0	0.0	0.0	5.6	0.8	0.2
PFV-PILPILEN	0.0	0.0	0.0	0.0	0.0	0.0	0.0	0.1	0.3	0.3	0.4	0.8	1.2	0.9	1.1	0.9	1.1	0.5	0.3	0.1	0.0	0.0	0.0	0.0	8.1	1.2	0.3
PFV-PORTEZUELO	0.0	0.0	0.0	0.0	0.0	0.0	0.0	0.1	0.4	0.3	0.5	1.2	1.4	1.2	1.2	0.9	0.5	0.4	0.3	0.1	0.0	0.0	0.0	0.0	8.5	1.4	0.4
PFV-VITUCO2B	0.0	0.0	0.0	0.0	0.0	0.0	0.0	0.1	0.4	0.3	0.6	1.1	1.2	1.1	0.9	0.8	0.5	0.3	0.2	0.1	0.0	0.0	0.0	0.0	7.6	1.2	0.3
PFV-PMGD-SANTA-MARGARITA	0.0	0.0	0.0	0.0	0.0	0.0	0.0	0.1	0.3	0.3	0.5	0.9	0.8	0.7	0.7	0.8	0.4	0.4	0.3	0.1	0.0	0.0	0.0	0.0	6.3	0.9	0.3
PMGD-PFV-LO-CHACON	0.0	0.0	0.0	0.0	0.0	0.0	0.0	0.0	0.2	0.6	0.6	1.0	1.2	0.7	0.8	0.5	0.5	0.3	0.1	0.1	0.0	0.0	0.0	0.0	6.6	1.2	0.3
PFV-PMGD-NIHUE	0.0	0.0	0.0	0.0	0.0	0.0	0.0	0.0	0.1	0.3	0.5	0.5	0.6	0.7	0.8	0.8	0.6	0.5	0.4	0.1	0.0	0.0	0.0	0.0	5.9	0.8	0.2
PFV-ELPILPEN	0.0	0.0	0.0	0.0	0.0	0.0	0.0	0.0	0.2	0.4	1.3	1.6	0.9	1.2	0.9	1.5	0.5	0.2	0.1	0.0	0.0	0.0	0.0	0.0	8.7	1.6	0.4
PMGD-PFV-PUANGUE	0.0	0.0	0.0	0.0	0.0	0.0	0.0	0.1	0.3	0.7	0.8	1.1	1.0	1.8	1.3	2.0	1.1	0.6	0.7	0.1	0.0	0.0	0.0	0.0	11.5	2.0	0.5
PMGD-TER-CENTRAL-TIGRE	0.0	0.0	0.0	0.0	0.0	0.0	0.0	0.0	0.0	0.0	0.0	0.0	0.0	0.0	0.0	0.0	0.0	0.0	0.0	0.0	0.0	0.0	0.0	0.0	0.0	0.0	0.0
PFV-LAS-MERCEDES-1	0.0	0.0	0.0	0.0	0.0	0.0	0.0	0.0	0.1	0.3	0.8	0.5	0.6	0.6	0.1	0.0	0.0	0.0	0.0	0.0	0.0	0.0	0.0	0.0	3.1	0.8	0.1
PFV-CASABERMEJA	0.0	0.0	0.0	0.0	0.0	0.0	0.0	0.1	0.4	1.8	4.0	2.0	3.0	4.7	3.6	3.5	1.3	0.5	0.1	0.0	0.0	0.0	0.0	0.0	25.1	4.7	1.0
PFV-PMGD-ICB	0.0	0.0	0.0	0.0	0.0	0.0	0.0	0.0	0.0	0.0	0.0	0.0	0.0	0.0	0.0	0.0	0.0	0.0	0.0	0.0	0.0	0.0	0.0	0.0	0.0	0.0	0.0
PFV-CITRINO	0.0	0.0	0.0	0.0	0.0	0.0	0.0	0.0	0.0	0.0	0.0	0.0	0.0	0.0	0.7	1.3	0.5	0.4	0.2	0.1	0.0	0.0	0.0	0.0	3.1	1.3	0.1
PFV-PUENTE	0.0	0.0	0.0	0.0	0.0	0.0	0.0	0.0	0.1	0.4	0.5	0.5	1.5	1.9	0.8	0.6	0.4	0.8	1.1	0.1	0.0	0.0	0.0	0.0	8.9	1.9	0.4
PFV-PMGD-PARQUE-SANTA-CRUZ	0.0	0.0	0.0	0.0	0.0	0.0	0.0	0.5	0.6	1.8	1.8	2.0	2.3	2.3	3.1	2.3	1.9	1.0	0.8	0.1	0.0	0.0	0.0	0.0	20.6	3.1	0.9
PFV-LAUREL	0.0	0.0	0.0	0.0	0.0	0.0	0.0	0.0	0.3	1.0	2.1	4.8	4.3	1.5	1.5	2.3	1.2	1.1	0.8	0.0	0.0	0.0	0.0	0.0	21.0	4.8	0.9
PFV-PMGD-SANTA-EMILIA	0.0	0.0	0.0	0.0	0.0	0.0	0.0	0.0	0.0	0.0	0.0	0.0	0.0	0.0	0.0	0.0	0.0	0.0	0.0	0.0	0.0	0.0	0.0	0.0	0.0	0.0	0.0
PFV-DONIHUE	0.0	0.0	0.0	0.0	0.0	0.0	0.1	0.4	0.7	1.3	1.4	2.9	1.3	1.0	1.0	0.8	0.2	0.3	0.0	0.0	0.0	0.0	0.0	0.0	11.3	2.9	0.5
PFV-PMGD-NAN	0.0	0.0	0.0	0.0	0.0	0.0	0.0	0.0	0.0	0.0	0.0	0.0	0.0	0.0	0.0	0.0	0.0	0.0	0.0	0.0	0.0	0.0	0.0	0.0	0.0	0.0	0.0
PFV-PMGD-ENCINO	0.0	0.0	0.0	0.0	0.0	0.0	0.0	0.0	0.0	0.0	0.0	0.0	0.0	0.0	0.0	0.0	0.0	0.0	0.0	0.0	0.0	0.0	0.0	0.0	0.0	0.0	0.0
PMGD-PFV-ROSARIO	0.0	0.0	0.0	0.0	0.0	0.0	0.0	0.0	0.0	0.0	0.0	0.0	0.0	0.0	0.0	0.0	0.0	0.0	0.0	0.0	0.0	0.0	0.0	0.0	0.0	0.0	0.0
PFV-PMGD-SANTA-ELIZABETH	0.0	0.0	0.0	0.0	0.0	0.0	0.0	0.2	0.4	0.7	2.1	2.0	3.4	3.7	2.2	3.7	1.9	1.8	0.8	0.1	0.0	0.0	0.0	0.0	23.1	3.7	1.0
PFV-PMGD-COINCO	0.0	0.0	0.0	0.0	0.0	0.0	0.0	0.0	0.0	0.0	0.0	0.0	0.0	0.0	0.0	0.0	0.0	0.0	0.0	0.0	0.0	0.0	0.0	0.0	0.3	0.0	0.0
PFV-CRUCERO	0.0	0.0	0.0	0.0	0.0	0.0	0.0	0.0	0.2	0.3	0.5	0.8	0.7	0.7	0.6	0.7	0.3	0.4	0.3	0.0	0.0	0.0	0.0	0.0	5.6	0.8	0.2
PFV-LUDERS	0.0	0.0	0.0	0.0	0.0	0.0	0.0	0.0	0.2	0.5	0.9	1.1	0.8	0.9	1.0	0.4	0.4	0.3	0.1	0.0	0.0	0.0	0.0	0.0	6.5	1.1	0.3
PMGD-TER-DIESEL-COYA	0.0	0.0	0.0	0.0	0.0	0.0	0.0	0.0	0.0	0.0	0.0	0.0	0.0	0.0	0.0	0.0	0.0	0.0	0.0	0.0	0.0	0.0	0.0	0.0	0.0	0.0	0.0
PFV-OVEJERIA	0.0	0.0	0.0	0.0	0.0	0.0	0.0	0.1	0.4	0.8	1.2	2.4	4.4	3.5	5.9	5.0	7.2	6.5	0.6	0.4	0.0	0.0	0.0	0.0	38.5	7.2	1.6
PFV-EL-LITRE-II	0.0	0.0	0.0	0.0	0.0	0.0	0.0	0.1	0.7	1.0	1.7	2.2	4.0	4.5	0.0	7.9	8.7	5.5	0.3	0.3	0.0	0.0	0.0	0.0	36.9	8.7	1.5
PMGD-PFV-CLEMENTINA	0.0	0.0	0.0	0.0	0.0	0.0	0.0	0.1	0.5	0.8	1.5	2.9	3.7	5.5	6.0	6.0	4.7	1.6	0.9	0.5	0.0	0.0	0.0	0.0	34.7	6.0	1.4
PMGD-PFV-COLINA	0.0	0.0	0.0	0.0	0.0	0.0	0.0	0.1	0.3	1.0	2.2	4.7	6.4	5.3	0.0	6.0	6.7	2.8	0.7	0.2	0.0	0.0	0.0	0.0	36.3	6.7	1.5
PFV-ELROMERO	0.0	0.0	0.0	0.0	0.0	0.0	0.0	7.2	25.4	62.1	85.7	90.0	90.0	90.0	90.0	90.0	90.0	88.2	45.3	5.2	0.0	0.0	0.0	0.0	858.9	90.0	35.8
PFV-ELPELICANO	0.0	0.0	0.0	0.0	0.0	0.0	0.0	3.4	9.1	25.1	45.9	50.1	64.9	65.0	65.0	65.0	65.0	59.5	44.1	12.5	0.0	0.0	0.0	0.0	574.6	65.0	23.9
PFV-LA-HUELLA	0.0	0.0	0.0	0.0	0.0	0.0	0.0	2.8	7.3	18.9	35.4	38.0	38.0	38.0	38.0	38.0	38.0	35.5	34.1	9.5	0.0	0.0	0.0	0.0	371.4	38.0	15.5
PFV-LASILLA	0.0	0.0	0.0	0.0	0.0	0.0	0.0	0.0	0.2	0.5	0.9	1.4	1.6	1.4	1.6	1.6	1.5	1.3	1.1	0.2	0.0	0.0	0.0	0.0	13.3	1.6	0.6
PFV-PUNTABAJASOLAR	0.0	0.0	0.0	0.0	0.0	0.0	0.0	0.1	0.3	0.8	1.4	1.4	1.6	1.5	2.0	1.9	1.9	1.0	1.1	0.2	0.0	0.0	0.0	0.0	15.1	2.0	0.6
PFV-SOLDELNORTE	0.0	0.0	0.0	0.0	0.0	0.0	0.0	0.0	0.3	0.7	0.9	1.5	1.8	1.9	2.4	2.3	2.0	1.3	0.6	0.1	0.0	0.0	0.0	0.0	15.8	2.4	0.7
PFV-LUNADELNORTE	0.0	0.0	0.0	0.0	0.0	0.0	0.0	0.0	0.3	0.7	0.9	1.5	1.8	1.9	2.5	2.2	2.0	1.3	0.6	0.1	0.0	0.0	0.0	0.0	15.9	2.5	0.7
PFV-TAMBOREAL	0.0	0.0	0.0	0.0	0.0	0.0	0.0	0.0	0.3	0.6	0.8	1.1	1.5	1.9	1.5	1.9	1.7	1.1	0.6	0.0	0.0	0.0	0.0	0.0	13.1	1.9	0.5
PMG-PFV-DON-OSCAR	0.0	0.0	0.0	0.0	0.0	0.0	0.0	0.0	0.0	0.0	0.0	0.0	0.0	0.0	0.0	0.0	0.0	0.0	0.0	0.0	0.0	0.0	0.0	0.0	0.0	0.0	0.0
PMG-PFV-EL-CHERCAN	0.0	0.0	0.0	0.0	0.0	0.0	0.0	0.3	1.3	2.4	5.2	7.2	6.7	7.7	7.9	7.9	7.8	6.4	3.5	0.6	0.0	0.0	0.0	0.0	64.9	7.9	2.7
PMGD-PFV-RAYADOR	0.0	0.0	0.0	0.0	0.0	0.0	0.0	0.4	2.8	5.8	6.6	7.7	7.7	9.0	9.4	9.4	0.0	9.4	4.4	0.6	0.0	0.0	0.0	0.0	73.4	9.4	3.1
PMGD-PFV-OLIVIER	0.0	0.0	0.0	0.0	0.0	0.0	0.0	0.0	0.2	0.6	0.7	1.2	1.4	1.4	2.0	2.0	1.8	1.4	0.8	0.2	0.0	0.0	0.0	0.0	13.6	2.0	0.6
PMGD-PFV-EL-GAVIOTIN	0.0	0.0	0.0	0.0	0.0	0.0	0.0	0.5	3.1	6.0	6.7	7.3	7.5	8.4	9.1	9.1	9.1	9.1	6.4	0.6	0.0	0.0	0.0	0.0	83.1	9.1	3.5
PMGD-PFV-OLIVIA	0.0	0.0	0.0	0.0	0.0	0.0	0.0	0.0	0.0	0.0	0.0	0.0	0.0	0.0	0.0	0.0	0.0	0.0	0.0	0.0	0.0	0.0	0.0	0.0	0.0	0.0	0.0
PMGD-PFV-LAS-TAGUAS	0.0	0.0	0.0	0.0	0.0	0.0	0.0	0.0	0.0	0.0	0.0	0.0	0.0	0.0	0.0	0.0	0.0	0.0	0.0	0.0	0.0	0.0	0.0	0.0	0.0	0.0	0.0
PMGD-PFV-GABRIELA	0.0	0.0	0.0	0.0	0.0	0.0	0.0	0.3	1.7	4.7	6.0	6.2	7.5	7.7	9.0	9.0	9.0	9.0	7.7	1.7	0.0	0.0	0.0	0.0	79.6	9.0	3.3
PFV-LAGUNILLA	0.0	0.0	0.0	0.0	0.0	0.0	0.0	0.1	0.4	0.6	1.5	1.3	1.5	1.5	1.5	1.5	1.5	1.6	0.8	0.1	0.0	0.0	0.0	0.0	13.9	1.6	0.6
PFV-GUANCHOI	0.0	0.0	0.0	0.0	0.0	0.0	0.1	68.3	219.0	220.5	195.2	188.4	188.4	188.4	188.4	185.9	172.4	172.4	171.2	47.3	0.0	0.0	0.0	0.0	2205.8	220.5	91.9
PFV-SDGx01	0.0	0.0	0.0	0.0	0.0	0.0	0.0	0.0	0.1	0.2	0.4	0.7	0.7	0.8	0.8	0.7	0.6	0.4	0.2	0.0	0.0	0.0	0.0	0.0	5.6	0.8	0.2
PFV-LACHAPEANA	0.0	0.0	0.0	0.0	0.0	0.0	0.0	0.1	0.2	0.3	1.4	1.1	1.5	1.5	1.1	0.0	0.0	0.0	0.0	0.0	0.0	0.0	0.0	0.0	7.2	1.5	0.3
PFV-ALTURASDEOVALLE	0.0	0.0	0.0	0.0	0.0	0.0	0.0	0.1	0.5	1.4	2.1	2.6	3.5	3.3	3.7	3.3	2.6	1.8	0.7	0.1	0.0	0.0	0.0	0.0	25.6	3.7	1.1
PFV-OVALLE-NORTE	0.0	0.0	0.0	0.0	0.0	0.0	0.0	0.0	0.0	0.0	0.0	0.0	0.0	0.0	0.0	0.0	0.0	0.0	0.0	0.0	0.0	0.0	0.0	0.0	0.0	0.0	0.0
PMGD-PFV-RDCL-SAN	0.0	0.0	0.0	0.0	0.0	0.0	0.0	0.0	0.0	0.3	1.1	2.2	3.3	2.1	4.7	2.8	1.7	0.9	0.4	0.1	0.0	0.0	0.0	0.0	19.7	4.7	0.8
PFV-LA-CHIMBA-BIS	0.0	0.0	0.0	0.0	0.0	0.0	0.0	0.1	0.4	1.4	1.4	1.6	1.4	1.3	1.5	1.6	1.6	1.6	1.5	0.4	0.0	0.0	0.0	0.0	15.8	1.6	0.7
PFV-CANELILLO	0.0	0.0	0.0	0.0	0.0	0.0	0.0	0.1	0.2	0.5	1.6	2.2	2.2	1.6	2.6	2.4	1.6	1.5	1.3	0.1	0.0	0.0	0.0	0.0	17.8	2.6	0.7

RESUMEN DIARIO DE OPERACION DEL SEN

29-10-2023

29-10-2023

	1	2	3	4	5	6	7	8	9	10	11	12	13	14	15	16	17	18	19	20	21	22	23	24	TOT.DIA	DMAX.	DMED.
																									MWh	MWh/h	MWh/h
PFV-COCINILLAS	0.0	0.0	0.0	0.0	0.0	0.0	0.0	0.0	0.0	0.0	0.0	0.0	0.0	0.0	0.0	0.0	0.0	0.0	0.0	0.0	0.0	0.0	0.0	0.0	0.0	0.0	0.0
PFV-EL-SALITRAL	0.0	0.0	0.0	0.0	0.0	0.0	0.0	0.0	0.1	1.1	1.9	2.9	2.9	2.4	2.3	2.5	2.9	2.7	2.3	0.3	0.0	0.0	0.0	0.0	24.3	2.9	1.0
PFV-TALHUEN	0.0	0.0	0.0	0.0	0.0	0.0	0.0	0.1	0.4	1.4	2.1	2.2	2.3	2.3	2.3	2.3	2.3	2.3	2.2	0.6	0.0	0.0	0.0	0.0	22.7	2.3	0.9
PFV-SANTACLARA	0.0	0.0	0.0	0.0	0.0	0.0	0.0	0.1	0.7	1.7	2.0	2.1	2.1	2.1	1.9	2.1	2.1	2.1	1.7	0.3	0.0	0.0	0.0	0.0	21.2	2.1	0.9
PFV-ANTAY	0.0	0.0	0.0	0.0	0.0	0.0	0.0	0.3	2.1	5.2	7.2	8.8	8.9	8.9	8.9	8.8	7.7	5.3	2.2	0.2	0.0	0.0	0.0	0.0	74.5	8.9	3.1
PFV-PMGD-ANAKENA	0.0	0.0	0.0	0.0	0.0	0.0	0.0	0.4	1.2	3.4	4.7	5.1	5.2	5.2	5.1	5.3	5.3	5.3	5.0	1.3	0.0	0.0	0.0	0.0	52.3	5.3	2.2
PMGD-PFV-SAMO-BAJO	0.0	0.0	0.0	0.0	0.0	0.0	0.0	0.1	0.3	0.8	1.3	1.2	1.5	1.5	1.2	0.5	1.6	1.6	1.5	0.4	0.0	0.0	0.0	0.0	13.6	1.6	0.6
PMGD-PFV-SIETE-COLORES	0.0	0.0	0.0	0.0	0.0	0.0	0.0	0.2	0.9	1.6	2.6	2.8	2.9	2.6	2.9	2.8	2.8	2.6	2.3	0.5	0.0	0.0	0.0	0.0	27.5	2.9	1.1
PMGD-PFV-SANTA-LUCIA	0.0	0.0	0.0	0.0	0.0	0.0	0.0	0.3	0.8	2.1	3.7	4.2	4.7	4.3	3.5	4.8	4.9	4.7	3.8	0.9	0.1	0.0	0.0	0.0	42.6	4.9	1.8
PMGD-PFV-SUNHUNTER	0.0	0.0	0.0	0.0	0.0	0.0	0.0	0.5	1.5	4.2	6.3	6.5	6.7	6.9	7.0	7.0	6.6	7.0	6.5	1.7	0.0	0.0	0.0	0.0	68.3	7.0	2.8
PFV-PRETTY-FIELD	0.0	0.0	0.0	0.0	0.0	0.0	0.0	0.1	0.6	1.4	1.6	1.6	1.6	1.5	1.0	0.5	1.6	1.6	1.6	0.5	0.0	0.0	0.0	0.0	15.3	1.6	0.6
PFV-PMGD-CKILIR	0.0	0.0	0.0	0.0	0.0	0.0	0.0	1.1	6.8	8.8	9.0	9.1	9.0	9.0	9.0	9.0	9.0	8.9	6.3	0.8	0.0	0.0	0.0	0.0	96.0	9.1	4.0
PMGD-PFV-GRANATE	0.0	0.0	0.0	0.0	0.0	0.0	0.0	0.5	1.8	5.0	6.4	6.7	7.0	6.4	6.9	6.9	6.9	6.9	6.4	1.7	0.0	0.0	0.0	0.0	69.5	7.0	2.9
PMGD-PFV-LOS-NOGALES	0.0	0.0	0.0	0.0	0.0	0.0	0.0	0.1	0.7	1.3	1.4	1.4	1.4	1.4	1.0	0.0	0.0	0.0	0.0	0.0	0.0	0.0	0.0	0.0	8.6	1.4	0.4
PMGD-PFV-EL-PALQUI	0.0	0.0	0.0	0.0	0.0	0.0	0.0	0.0	0.0	0.0	0.0	0.0	0.0	0.0	0.0	0.0	0.0	0.0	0.0	0.0	0.0	0.0	0.0	0.0	0.0	0.0	0.0
PFV-LASMOLLACAS	0.0	0.0	0.0	0.0	0.0	0.0	0.0	0.1	0.2	0.7	0.8	0.9	0.9	0.9	0.8	1.0	0.9	0.8	0.5	0.1	0.0	0.0	0.0	0.0	8.5	1.0	0.4
PFV-LAS-MAJADAS	0.0	0.0	0.0	0.0	0.0	0.0	0.0	0.2	0.8	2.1	3.3	4.6	6.9	7.9	8.3	6.2	5.4	4.9	2.8	0.7	0.0	0.0	0.0	0.0	54.2	8.3	2.3
PFV-ELDIVISADERO	0.0	0.0	0.0	0.0	0.0	0.0	0.0	0.1	0.5	1.3	2.3	2.5	2.0	2.1	2.0	2.3	2.5	2.4	2.0	0.4	0.0	0.0	0.0	0.0	22.4	2.5	0.9
PFV-PMGD-DON-ENRIQUE	0.0	0.0	0.0	0.0	0.0	0.0	0.0	0.0	0.0	0.0	0.0	0.0	0.0	0.0	1.9	0.0	0.0	4.8	7.5	1.8	0.0	0.0	0.0	0.0	16.0	7.5	0.7
PMGD-PFV-HUAQUELON	0.0	0.0	0.0	0.0	0.0	0.0	0.0	0.3	1.8	4.4	6.7	6.7	5.3	5.7	6.2	6.7	6.7	6.6	5.0	1.0	0.0	0.0	0.0	0.0	63.0	6.7	2.6
PFV-CASTILLA	0.0	0.0	0.0	0.0	0.0	0.0	0.0	0.0	0.3	1.1	2.6	2.6	2.7	2.6	2.7	2.7	2.6	2.4	1.6	0.3	0.0	0.0	0.0	0.0	24.1	2.7	1.0
PFV-LOMASCOLORADAS	0.0	0.0	0.0	0.0	0.0	0.0	0.0	0.0	0.0	0.0	0.0	0.0	0.0	0.0	0.0	0.0	0.0	0.0	0.0	0.0	0.0	0.0	0.0	0.0	0.0	0.0	0.0
PFV-CASASBLANCAS	0.0	0.0	0.0	0.0	0.0	0.0	0.0	0.0	0.0	0.0	0.0	0.0	0.0	0.0	0.0	0.0	0.0	0.0	0.0	0.0	0.0	0.0	0.0	0.0	0.0	0.0	0.0
PFV-BELLAVISTA	0.0	0.0	0.0	0.0	0.0	0.0	0.0	0.0	0.2	0.6	1.3	2.3	2.6	1.3	2.6	2.5	2.3	2.1	0.4	0.1	0.0	0.0	0.0	0.0	18.5	2.6	0.8
PFV-SANTALAURA	0.0	0.0	0.0	0.0	0.0	0.0	0.0	0.0	0.1	0.3	0.8	2.0	2.0	1.2	1.0	0.6	0.8	0.5	0.2	0.0	0.0	0.0	0.0	0.0	9.7	2.0	0.4
PFV-PMGD-CABILDO-SUNLIGHT	0.0	0.0	0.0	0.0	0.0	0.0	0.0	0.1	0.4	1.4	5.3	6.7	8.4	7.5	7.9	5.5	4.7	4.1	1.4	0.4	0.0	0.0	0.0	0.0	53.7	8.4	2.2
PFV-PMGD-LOS-JOTES	0.0	0.0	0.0	0.0	0.0	0.0	0.0	0.0	0.1	0.4	1.4	1.9	2.6	1.9	2.6	1.9	1.7	1.5	0.5	0.1	0.0	0.0	0.0	0.0	16.8	2.6	0.7
PMGD-PFV-EL-INGENIO	0.0	0.0	0.0	0.0	0.0	0.0	0.0	0.1	0.6	1.6	2.5	0.0	0.0	0.0	0.0	0.0	0.0	2.6	1.0	0.3	0.0	0.0	0.0	0.0	8.7	2.6	0.4
PMGD-PFV-MAIMALICAN	0.0	0.0	0.0	0.0	0.0	0.0	0.0	0.0	0.1	0.0	0.0	0.0	0.0	0.0	0.1	0.1	0.1	0.1	0.1	0.1	0.0	0.0	0.0	0.0	0.9	0.1	0.0
PFV-MONTTSOLAR	0.0	0.0	0.0	0.0	0.0	0.0	0.0	0.0	0.1	0.5	1.4	2.8	2.4	2.8	2.2	2.5	2.3	1.5	1.1	0.0	0.0	0.0	0.0	0.0	19.8	2.8	0.8
PFV-JAURURO	0.0	0.0	0.0	0.0	0.0	0.0	0.0	0.0	0.2	0.6	1.2	1.6	1.9	2.2	2.0	2.2	1.3	0.5	0.2	0.0	0.0	0.0	0.0	0.0	14.1	2.2	0.6
PFV-CHUCHINI	0.0	0.0	0.0	0.0	0.0	0.0	0.0	0.1	0.3	0.7	1.5	1.8	2.5	2.4	2.5	2.4	2.0	1.5	0.6	0.1	0.0	0.0	0.0	0.0	18.6	2.5	0.8
PFV-CHALINGA	0.0	0.0	0.0	0.0	0.0	0.0	0.0	0.0	0.2	0.5	2.3	2.3	2.4	2.7	2.7	2.7	2.6	1.7	1.3	0.3	0.0	0.0	0.0	0.0	21.8	2.7	0.9
PFV-ILLAPEL5X	0.0	0.0	0.0	0.0	0.0	0.0	0.0	0.1	0.4	1.0	1.3	1.8	2.2	2.7	2.5	2.2	1.1	0.6	0.6	0.1	0.0	0.0	0.0	0.0	16.6	2.7	0.7
PFV-ALICAHUE	0.0	0.0	0.0	0.0	0.0	0.0	0.0	0.0	0.2	0.5	1.3	2.6	1.8	3.0	2.3	1.9	1.8	0.8	0.4	0.0	0.0	0.0	0.0	0.0	16.5	3.0	0.7
PFV_LA_LIGUA	0.0	0.0	0.0	0.0	0.0	0.0	0.0	0.0	0.2	0.7	1.6	2.2	2.6	2.2	1.9	0.9	0.5	0.4	0.1	0.0	0.0	0.0	0.0	0.0	13.4	2.6	0.6
PFV-PULLALLI	0.0	0.0	0.0	0.0	0.0	0.0	0.0	0.0	0.1	0.6	1.1	1.4	1.8	2.2	2.0	2.3	1.1	0.4	0.2	0.0	0.0	0.0	0.0	0.0	13.5	2.3	0.6
PFV-SANTAJULIA	0.0	0.0	0.0	0.0	0.0	0.0	0.0	0.0	0.1	0.4	0.7	0.0	0.0	0.0	0.0	0.0	0.0	0.4	0.3	0.1	0.0	0.0	0.0	0.0	2.2	0.7	0.1
PMGD-PFV-TIJERAL	0.0	0.0	0.0	0.0	0.0	0.0	0.0	0.0	0.2	0.4	1.2	2.1	2.2	2.3	2.1	2.0	1.7	0.9	0.4	0.1	0.0	0.0	0.0	0.0	15.6	2.3	0.6
PMGD-PFV-JARDIN-SOLAR-PETORCA	0.0	0.0	0.0	0.0	0.0	0.0	0.0	0.0	0.0	0.0	0.0	0.0	0.0	0.0	0.0	0.0	0.0	0.0	0.0	0.0	0.0	0.0	0.0	0.0	0.0	0.0	0.0
PMGD-PFV-FLORENCIA-SOLAR	0.0	0.0	0.0	0.0	0.0	0.0	0.0	0.2	0.6	0.0	0.0	0.0	0.0	3.0	8.4	8.9	5.1	2.8	1.2	0.2	0.0	0.0	0.0	0.0	30.6	8.9	1.3
PFV-PMGD-ESFENA	0.0	0.0	0.0	0.0	0.0	0.0	0.0	0.0	0.0	0.0	0.0	0.0	0.0	0.0	0.0	0.0	0.0	0.0	0.0	0.0	0.0	0.0	0.0	0.0	0.0	0.0	0.0
PFV-CABILSOL	0.0	0.0	0.0	0.0	0.0	0.0	0.0	0.0	0.1	0.4	0.9	1.5	1.8	1.4	2.0	1.7	1.0	0.9	0.4	0.1	0.0	0.0	0.0	0.0	12.1	2.0	0.5
PFV-LOS-PALTOS	0.0	0.0	0.0	0.0	0.0	0.0	0.0	0.0	0.1	0.3	1.0	2.6	2.6	2.0	1.1	0.6	0.8	0.4	0.2	0.0	0.0	0.0	0.0	0.0	11.8	2.6	0.5
PFV-CARACAS-2	0.0	0.0	0.0	0.0	0.0	0.0	0.0	0.0	0.0	0.0	0.0	0.0	0.0	0.0	0.0	0.0	0.0	0.0	0.0	0.0	0.0	0.0	0.0	0.0	0.0	0.0	0.0
PFV-ELQUEMADO	0.0	0.0	0.0	0.0	0.0	0.0	0.0	0.0	0.1	0.4	1.0	0.8	0.5	0.0	0.6	0.4	1.7	1.6	0.4	0.0	0.0	0.0	0.0	0.0	7.6	1.7	0.3
PFV-NILHUE	0.0	0.0	0.0	0.0	0.0	0.0	0.0	0.0	0.0	0.1	0.2	0.3	0.6	0.5	0.4	0.3	0.1	0.1	0.0	0.0	0.0	0.0	0.0	0.0	2.7	0.6	0.1
PFV-MARIN	0.0	0.0	0.0	0.0	0.0	0.0	0.0	0.0	0.1	0.2	0.7	1.5	1.7	1.9	2.0	1.3	1.3	0.9	0.4	0.1	0.0	0.0	0.0	0.0	12.1	2.0	0.5
PFV-HORMIGA	0.0	0.0	0.0	0.0	0.0	0.0	0.0	0.0	0.1	0.2	0.7	1.0	0.9	1.3	0.8	0.7	0.6	0.4	0.2	0.1	0.0	0.0	0.0	0.0	7.0	1.3	0.3
PFV-FILOMENA	0.0	0.0	0.0	0.0	0.0	0.0	0.0	0.0	0.1	0.4	1.2	2.4	0.8	0.0	0.0	0.0	0.0	0.0	0.0	0.0	0.0	0.0	0.0	0.0	4.8	2.4	0.2
PFV-PMGD-SANTA-FRANCISCA	0.0	0.0	0.0	0.0	0.0	0.0	0.0	0.1	0.5	0.9	2.1	3.3	3.5	3.6	5.9	5.3	4.1	2.8	1.3	0.2	0.0	0.0	0.0	0.0	33.6	5.9	1.4
PFV-TRINIDAD	0.0	0.0	0.0	0.0	0.0	0.0	0.0	0.0	0.3	0.3	0.4	0.7	0.9	1.1	1.0	1.1	0.5	0.4	0.3	0.1	0.0	0.0	0.0	0.0	7.4	1.1	0.3
PFV-PMGD-MANDINGA	0.0	0.0	0.0	0.0	0.0	0.0	0.0	0.1	0.7	1.5	1.3	2.4	3.1	2.5	2.5	2.9	1.3	0.9	0.6	0.2	0.0	0.0	0.0	0.0	20.0	3.1	0.8
PFV-PMGD-PALMAS-DEL-VERNAO	0.0	0.0	0.0	0.0	0.0	0.0	0.0	0.0	0.2	0.3	0.6	0.9	0.9	1.0	0.8	0.4	0.4	0.4	0.2	0.1	0.0	0.0	0.0	0.0	6.3	1.0	0.3
PFV-ELBOCO	0.0	0.0	0.0	0.0	0.0	0.0	0.0	0.0	0.4	3.3	2.0	4.7	4.4	3.7	5.1	4.2	1.4	1.3	0.3	0.0	0.0	0.0	0.0	0.0	30.9	5.1	1.3
PMGD-PFV-ABASTIBLE-CONCON	0.0	0.0	0.0	0.0	0.0	0.0	0.0	0.0	0.0	0.0	0.0	0.0	0.0	0.0	0.0	0.0	0.0	0.0	0.0	0.0	0.0	0.0	0.0	0.0	0.0	0.0	0.0
PFV-CANESA	0.0	0.0	0.0	0.0	0.0	0.0	0.0	0.0	0.3	0.5	1.8	2.2	2.6	2.5	2.8	2.7	2.8	2.6	1.0	0.4	0.0	0.0	0.0	0.0	22.3	2.8	0.9
PFV-OLIVILLO	0.0	0.0	0.0	0.0	0.0	0.0	0.0	0.2	0.7	2.7	7.5	7.5	6.3	3.3	2.4	2.3	0.9	0.9	0.3	0.1	0.0	0.0	0.0	0.0	35.1	7.5	1.5
PFV-LINGUE	0.0	0.0	0.0	0.0	0.0	0.0	0.0	0.1	0.2	0.3	1.3	1.1	1.0	1.0	1.1	0.8	0.3	0.1	0.1	0.1	0.0	0.0	0.0	0.0	7.5	1.3	0.3
PFV-ARIZTIA	0.0	0.0	0.0	0.0	0.0	0.0	0.0	0.0	0.2	0.6	1.2	1.6	2.2	1.6	1.4	0.0	0.0	0.0	0.0	0.0	0.0	0.0	0.0	0.0	8.6	2.2	0.4
PFV-PMGD-EL-HUASO	0.0	0.0	0.0	0.0	0.0	0.0	0.0	0.0	0.1	0.5	0.7	1.7	1.8	1.7	1.5	1.7	1.7	0.9	0.4	0.2	0.0	0.0	0.0	0.0	13.0	1.8	0.5
PMGD-PFV-CONDOR-PETORCA	0.0	0.0	0.0	0.0	0.0	0.0	0.0	0.0	0.0	0.0	0.0	0.0	0.0	0.0	0.0	0.0	0.0	0.0	0.0	0.0	0.0	0.0	0.0	0.0	0.0	0.0	0.0
PFV-PMG-PARQUE-VALPARAISO	0.0	0.0	0.0	0.0	0.0	0.0	0.0	0.1	0.6	0.9	1.4	2.7	4.1	3.6	2.5	2.3	1.9	1.3	1.6	0.6	0.0	0.0	0.0	0.0	23.6	4.1	1.0
PFV-PMGD-HELIOS	0.0	0.0	0.0	0.0	0.0	0.0	0.0	0.0	0.2	0.4	0.6	1.1	2.4	2.1	1.3	0.7	0.7	0.5	0.4	0.3	0.0	0.0	0.0	0.0	10.6	2.4	0.4
PFV-PANQUEHUE-2	0.0	0.0	0.0	0.0	0.0	0.0	0.0	0.0	0.3	0.7	1.4	3.2	5.2	4.2	3.0	3.0	2.3	1.3	0.7	0.2	0.0	0.0	0.0	0.0	25.5	5.2	1.1
PFV-PMGD-MANAO	0.0	0.0	0.0	0.0	0.0	0.0	0.0	0.0	0.2	0.3	0.6	1.1	2.0	1.9	1.3	0.9	0.7	0.5	0.5	0.2	0.0	0.0	0.0	0.0	10.2	2.0	0.4
PFV-PMGD-SLK-CB-NUEVE	0.0	0.0	0.0	0.0	0.0	0.0	0.0	0.0	0.1	0.3	0.7	2.0	1.6	2.1	1.5	1.1	0.7	0.4	0.2	0.1	0.0	0.0	0.0	0.0	10.9	2.1	0.5
PMGD-PFV-PELUMPEN	0.0	0.0	0.0	0.0	0.0	0.0	0.0	0.0	0.0	0.0	0.0	0.0	0.0	0.0	0.0	0.0	0.0	0.0	0.0	0.0	0.0	0.0	0.0	0.0	0.0	0.0	0.0
PFV-PICURIO	0.0	0.0	0.0	0.0	0.0	0.0	0.0	0.1	0.2	0.2	0.3	0.5	0.6	0.6	0.4	1.1	0.9	0.3	0.1	0.0	0.0	0.0	0.0	0.0	5.3	1.1	0.2
PFV-TILTIL	0.0	0.0	0.0	0.0	0.0	0.0	0.0	0.0	0.2	0.6	1.1	0.9	1.5	1.6	1.3	1.7	1.8	1.6	0.4	0.1	0.0	0.0	0.0	0.0	13.0	1.8	0.5
PFV-LUNA	0.0	0.0	0.0	0.0	0.0	0.0	0.0	0.0	0.2	0.3	0.5	0.5	0.5	0.4	0.8	0.5	0.4	0.3	0.2	0.0	0.0	0.0	0.0	0.0	4.7	0.8	0.2
PMGD-PFV-AYLA	0.0	0.0	0.0	0.0	0.0	0.0	0.0	0.1	0.9	2.8	3.3	1.3	4.1	4.0	1.9	2.3	1.9	0.9	0.3	0.1	0.0	0.0	0.0	0.0	24.1	4.1	1.0
PFV-ELQUEULE	0.0	0.0	0.0	0.0	0.0	0.0	0.0	0.1	0.3	0.5	0.9	0.9	1.3	0.7	1.1	0.9	0.6	0.5	0.4	0.1	0.0	0.0	0.0	0.0	8.3	1.3	0.3
PFV-LO-MIRANDA	0.0	0.0	0.0	0.0	0.0	0.0	0.0	0.1	0.8	1.2	2.3	1.6	1.8	1.9	1.4	2.2	1.2	0.5	0.4	0.1	0.0	0.0	0.0	0.0	15.6	2.3	0.6
PMGD-PFV-LOS-LIRIOS	0.0	0.0	0.0	0.0	0.0	0.0	0.0	0.0	0.0	0.0	0.0	0.0	0.0	0.0	0.0	0.0	0.0	0.0	0.0	0.0	0.0	0.0	0.0	0.0	0.0	0.0	0.0
PFV-OCOA	0.0	0.0	0.0	0.0	0.0	0.0	0.0	0.0	0.2	0.4	0.9	1.1	2.1	2.5	2.6	2.0	2.3	0.5	0.3	0.1	0.0	0.0	0.0	0.0	15.1	2.6	0.6
PFV-LLAYLLAY	0.0	0.0	0.0	0.0	0.0	0.0	0.0	0.2	0.5	1.2	2.3	3.8	8.1	7.5	7.1	4.6	3.6	1.6	1.2	0.6	0.0	0.0	0.0	0.0	42.0	8.1	1.8
PFV-LOS-TILOS	0.0	0.0	0.0	0.0	0.0	0.0	0.0	0.1	0.3	0.7	1.5	1.6	3.1	3.5	3.5	0.3	1.8	0.7	0.4	0.2	0.0	0.0	0.0	0.0	17.6	3.5	0.7
PFV-PMGD-MILAN-A	0.0	0.0	0.0	0.0	0.0	0.0	0.0	0.0	0.0	0.0	0.0	0.0	0.0	0.0	0.0	0.0	0.0	0.0	0.0	0.0	0.0	0.0	0.0	0.0	0.0	0.0	0.0
PMGD-PFV-PEQUEN	0.0	0.0	0.0	0.0	0.0	0.0	0.0	0.0	0.1	0.2	0.3	0.6	0.8	0.8	0.8	0.6	0.0	0.0	0.0	0.0	0.0	0.0	0.0	0.0	4.3	0.8	0.2
PFV-TENO	0.0	0.0	0.0	0.0	0.0	0.0	0.0	0.1	0.5	0.9	1.0	1.7	2.4	2.3	2.0	1.7	1.5	1.2	0.6	0.1	0.0	0.0	0.0	0.0	16.0	2.4	0.7
PFV-MEMBRILLO	0.0	0.0	0.0	0.0	0.0	0.0	0.0	0.0	0.2	0.2	0.4	0.4	0.5	0.6	0.4	0.1	0.1	0.1	0.1	0.0	0.0	0.0	0.0	0.0	3.2	0.6	0.1
PFV-PMGD-LOICA	0.0	0.0	0.0	0.0	0.0	0.0	0.0	0.1	0.3	0.6	2.4	1.3	0.8	1.0	0.9	0.6	2.1	0.7	0.3	0.1	0.0	0.0	0.0	0.0	11.3	2.4	0.5
PMGD-PFV-BERGAMO	0.0	0.0	0.0	0.0	0.0	0.0	0.0	0.0	0.1	0.3	0.3	0.5	0.9	1.1	0.9	0.8	0.4	0.4	0.2	0.0	0.0	0.0	0.0	0.0	6.0	1.1	0.3
PMGD-PFV-EL-CHERCAN	0.0	0.0	0.0	0.0	0.0	0.0	0.0	0.2	1.4	1.7	3.4	2.3	2.0	4.0	5.6	3.8	5.1	4.9	0.4	0.1	0.0	0.0	0.0	0.0	34.9	5.6	1.5

RESUMEN DIARIO DE OPERACION DEL SEN

29-10-2023

29-10-2023

	1	2	3	4	5	6	7	8	9	10	11	12	13	14	15	16	17	18	19	20	21	22	23	24	TOT.DIA	DMAX.	DMED.
																									MWh	MWh/h	MWh/h
PFV-CHIMBARONGO	0.0	0.0	0.0	0.0	0.0	0.0	0.0	0.0	0.1	0.2	0.3	0.3	0.4	0.7	0.5	0.0	0.0	0.0	0.0	0.0	0.0	0.0	0.0	0.0	2.7	0.7	0.1
PFV-CHIMBARONGO-NIEBLA	0.0	0.0	0.0	0.0	0.0	0.0	0.0	0.0	0.0	0.0	0.0	0.0	0.0	0.0	0.0	0.0	0.0	0.6	0.3	0.1	0.0	0.0	0.0	0.0	1.0	0.6	0.0
PFV-EL-ROMERAL	0.0	0.0	0.0	0.0	0.0	0.0	0.0	0.1	0.4	0.8	1.6	2.0	2.1	2.1	2.1	2.0	1.3	0.7	0.3	0.1	0.0	0.0	0.0	0.0	15.4	2.1	0.6
PFV-SANTA-CAROLINA	0.0	0.0	0.0	0.0	0.0	0.0	0.0	0.0	0.1	0.2	0.4	0.6	1.1	0.7	0.5	0.2	0.1	0.0	0.0	0.0	0.0	0.0	0.0	0.0	4.1	1.1	0.2
PFV-LORETO	0.0	0.0	0.0	0.0	0.0	0.0	0.0	0.0	0.2	0.4	0.5	0.7	0.8	0.7	0.4	0.2	0.0	0.0	0.0	0.0	0.0	0.0	0.0	0.0	3.8	0.8	0.2
PFV-ESTERO	0.0	0.0	0.0	0.0	0.0	0.0	0.0	0.0	0.2	0.3	0.5	0.4	0.5	0.4	0.6	0.5	0.3	0.2	0.2	0.0	0.0	0.0	0.0	0.0	4.1	0.6	0.2
PFV-PMGD-ALCON-SOLAR	0.0	0.0	0.0	0.0	0.0	0.0	0.0	0.2	1.3	2.1	5.2	4.7	3.1	4.0	5.3	4.6	4.2	2.5	1.4	0.4	0.0	0.0	0.0	0.0	38.9	5.3	1.6
PFV-LOSLIBERTADORES	0.0	0.0	0.0	0.0	0.0	0.0	0.0	0.0	0.2	1.0	0.9	0.3	2.4	2.7	4.8	4.5	2.3	0.8	0.3	0.1	0.0	0.0	0.0	0.0	20.3	4.8	0.8
PFV-LA-MURALLA	0.0	0.0	0.0	0.0	0.0	0.0	0.0	0.0	0.1	0.2	0.4	0.5	0.4	0.3	0.5	0.6	0.4	0.2	0.2	0.1	0.0	0.0	0.0	0.0	3.8	0.6	0.2
PMGD-PFV-LO-MIGUEL	0.0	0.0	0.0	0.0	0.0	0.0	0.0	0.0	0.2	0.3	0.3	0.3	0.3	0.3	0.3	0.3	0.3	0.2	0.2	0.0	0.0	0.0	0.0	0.0	3.3	0.3	0.1
PFV-ARGOMEDO	0.0	0.0	0.0	0.0	0.0	0.0	0.0	0.0	0.0	0.0	0.0	0.0	0.0	0.0	0.0	0.0	0.0	0.0	0.0	0.0	0.0	0.0	0.0	0.0	0.0	0.0	0.0
PUNTA-DEL-VIENTO	0.0	0.0	0.0	0.0	0.0	0.0	0.0	0.0	0.0	0.0	0.0	0.0	0.0	0.0	0.0	0.0	0.0	0.0	0.0	0.0	0.0	0.0	0.0	0.0	0.0	0.0	0.0
PFV-PMGD-NANCAGUA	0.0	0.0	0.0	0.0	0.0	0.0	0.0	0.0	0.0	0.0	0.0	0.0	1.8	2.0	1.2	0.6	0.4	0.5	0.5	0.0	0.0	0.0	0.0	0.0	7.0	2.0	0.3
PMGD-PFV-DON-MATIAS	0.0	0.0	0.0	0.0	0.0	0.0	0.0	0.0	0.0	0.0	0.0	0.0	0.0	0.0	0.0	0.0	0.0	0.0	0.0	0.0	0.0	0.0	0.0	0.0	0.0	0.0	0.0
PFV-PMGD-LAS-CACHAÑAS	0.0	0.0	0.0	0.0	0.0	0.0	0.0	0.1	0.5	0.9	1.3	1.4	2.4	3.2	2.1	1.8	2.5	1.5	0.4	0.1	0.0	0.0	0.0	0.0	18.3	3.2	0.8
PFV-SANTA-AMELIA	0.0	0.0	0.0	0.0	0.0	0.0	0.0	0.1	0.2	0.6	0.8	1.6	1.2	0.9	1.1	0.7	0.7	0.5	0.3	0.1	0.0	0.0	0.0	0.0	8.7	1.6	0.4
PFV-CATANSOLAR	0.0	0.0	0.0	0.0	0.0	0.0	0.0	0.0	0.0	0.3	1.1	2.1	1.7	2.3	1.7	1.2	0.8	0.6	0.3	0.1	0.0	0.0	0.0	0.0	12.2	2.3	0.5
PFV-VILLAPRAT	0.0	0.0	0.0	0.0	0.0	0.0	0.0	0.0	0.1	0.2	0.2	0.6	0.3	0.4	0.4	0.3	0.4	0.3	0.1	0.0	0.0	0.0	0.0	0.0	3.2	0.6	0.1
PFV-VILLA-SOLAR	0.0	0.0	0.0	0.0	0.0	0.0	0.0	0.1	0.3	0.3	0.4	1.1	0.7	0.9	0.7	0.6	0.8	0.5	0.1	0.0	0.0	0.0	0.0	0.0	6.6	1.1	0.3
PFV-LAS-ROJAS	0.0	0.0	0.0	0.0	0.0	0.0	0.0	0.0	0.1	0.7	0.7	0.8	1.3	0.7	1.5	2.1	2.0	1.6	0.8	0.0	0.0	0.0	0.0	0.0	12.2	2.1	0.5
PFV-LLANOS-DE-POTROSO	0.0	0.0	0.0	0.0	0.0	0.0	0.0	0.0	0.0	0.7	1.0	1.8	2.5	2.2	3.6	4.0	4.0	3.8	1.7	0.0	0.0	0.0	0.0	0.0	25.3	4.0	1.1
PFV-LOSPATOS	0.0	0.0	0.0	0.0	0.0	0.0	0.0	0.1	0.2	0.5	0.9	1.0	1.3	1.3	1.4	1.4	0.7	0.2	0.1	0.1	0.0	0.0	0.0	0.0	9.3	1.4	0.4
PFV-LAFRONTERA	0.0	0.0	0.0	0.0	0.0	0.0	0.0	0.2	0.7	0.9	0.8	1.3	1.2	0.8	0.6	1.9	2.0	1.5	0.4	0.1	0.0	0.0	0.0	0.0	12.4	2.0	0.5
PFV-RAULI	0.0	0.0	0.0	0.0	0.0	0.0	0.0	0.3	1.1	1.1	1.3	1.8	2.6	4.9	4.5	2.5	2.3	1.4	0.3	0.1	0.0	0.0	0.0	0.0	24.2	4.9	1.0
PFV-PARAGUAY	0.0	0.0	0.0	0.0	0.0	0.0	0.0	0.3	1.3	1.5	1.5	2.6	5.0	6.3	6.2	7.6	7.6	6.5	0.7	0.2	0.0	0.0	0.0	0.0	47.2	7.6	2.0
PFV-PMGD-SAN-CAMILO	0.0	0.0	0.0	0.0	0.0	0.0	0.0	0.1	0.4	0.4	0.4	0.7	1.3	1.6	1.9	2.4	2.4	2.2	0.2	0.1	0.0	0.0	0.0	0.0	14.0	2.4	0.6
PFV-PMGD-CURACAVI	0.0	0.0	0.0	0.0	0.0	0.0	0.0	0.0	0.2	0.3	0.6	0.6	0.8	1.3	1.0	0.4	0.5	0.3	0.2	0.0	0.0	0.0	0.0	0.0	6.2	1.3	0.3
PFV-RANGUIL	0.0	0.0	0.0	0.0	0.0	0.0	0.0	0.1	0.4	0.4	0.4	0.6	0.7	1.3	1.4	1.1	1.1	1.1	0.2	0.0	0.0	0.0	0.0	0.0	8.9	1.4	0.4
PFV-TALCA	0.0	0.0	0.0	0.0	0.0	0.0	0.0	0.0	0.2	0.5	1.5	1.5	0.9	0.4	0.6	0.7	0.4	0.2	0.1	0.1	0.0	0.0	0.0	0.0	7.1	1.5	0.3
PMGD-PFV-ITAHUE-SOLAR	0.0	0.0	0.0	0.0	0.0	0.0	0.0	0.2	0.9	0.8	1.4	1.8	2.1	2.2	2.2	2.0	2.1	1.8	0.4	0.1	0.0	0.0	0.0	0.0	17.9	2.2	0.7
PFV-SAN-JAVIER	0.0	0.0	0.0	0.0	0.0	0.0	0.0	0.1	0.8	1.1	2.6	3.5	2.5	2.8	1.7	2.6	2.4	1.4	1.0	0.2	0.0	0.0	0.0	0.0	22.7	3.5	0.9
PFV-VILLA-CRUZ	0.0	0.0	0.0	0.0	0.0	0.0	0.0	0.1	0.2	0.4	1.0	1.6	1.8	1.8	2.0	1.4	2.5	1.0	0.3	0.2	0.0	0.0	0.0	0.0	14.3	2.5	0.6
PFV-SANTA-FE	0.0	0.0	0.0	0.0	0.0	0.0	0.0	0.2	1.0	1.2	2.8	2.5	3.2	3.4	2.8	3.3	3.1	2.3	1.1	0.4	0.0	0.0	0.0	0.0	27.3	3.4	1.1
PFV-VILLA-ALEGRE	0.0	0.0	0.0	0.0	0.0	0.0	0.0	0.0	0.0	0.0	0.0	0.0	0.0	1.8	1.9	0.0	0.0	0.0	0.5	0.2	0.0	0.0	0.0	0.0	4.4	1.9	0.2
PFV-LEMU	0.0	0.0	0.0	0.0	0.0	0.0	0.0	0.2	0.6	1.0	0.6	0.4	1.4	1.8	2.0	1.1	2.1	0.6	0.7	0.3	0.0	0.0	0.0	0.0	12.8	2.1	0.5
PFV-LASPERDICES	0.0	0.0	0.0	0.0	0.0	0.0	0.0	0.0	0.2	0.5	1.0	0.9	0.8	0.7	0.8	0.9	0.6	0.2	0.1	0.1	0.0	0.0	0.0	0.0	6.8	1.0	0.3
PFV-PMGD-PANGUILEMO-AEROPUERTO	0.0	0.0	0.0	0.0	0.0	0.0	0.0	0.2	0.7	1.2	3.5	2.6	1.6	1.2	1.7	2.3	0.8	0.4	0.2	0.1	0.0	0.0	0.0	0.0	16.6	3.5	0.7
PFV-PMGD-LOS-TORDOS	0.0	0.0	0.0	0.0	0.0	0.0	0.0	0.1	0.5	1.1	2.6	2.5	1.2	0.9	1.2	1.2	0.8	0.4	0.3	0.2	0.0	0.0	0.0	0.0	13.2	2.6	0.5
PMGD-PFV-PIDUCO	0.0	0.0	0.0	0.0	0.0	0.0	0.0	0.1	0.3	0.6	1.9	2.2	1.0	1.0	1.0	1.2	0.7	0.4	0.3	0.1	0.0	0.0	0.0	0.0	10.8	2.2	0.5
PFV-PMGD-EL-TIUQUE	0.0	0.0	0.0	0.0	0.0	0.0	0.0	0.0	0.1	0.2	0.4	0.5	0.5	0.7	0.4	0.5	0.5	0.3	0.1	0.0	0.0	0.0	0.0	0.0	4.3	0.7	0.2
PFV-PENCAHUE-ESTE	0.0	0.0	0.0	0.0	0.0	0.0	0.0	0.1	0.3	0.5	1.4	1.5	0.7	0.8	0.7	0.9	0.7	0.4	0.3	0.1	0.0	0.0	0.0	0.0	8.4	1.5	0.3
PFV-PMGD-ERINOME	0.0	0.0	0.0	0.0	0.0	0.0	0.0	0.1	0.3	0.6	1.6	1.9	0.8	1.0	0.8	0.9	0.6	0.5	0.3	0.1	0.0	0.0	0.0	0.0	9.7	1.9	0.4
PFV-QUINANTU	0.0	0.0	0.0	0.0	0.0	0.0	0.0	0.1	0.8	2.0	5.3	4.1	2.3	1.6	2.2	2.1	1.6	1.0	0.5	0.4	0.0	0.0	0.0	0.0	24.2	5.3	1.0
PFV-PMGD-DON-RODRIGO	0.0	0.0	0.0	0.0	0.0	0.0	0.0	0.1	0.5	0.8	2.7	2.7	1.4	1.0	1.1	1.0	0.8	0.5	0.4	0.2	0.0	0.0	0.0	0.0	13.2	2.7	0.6
PFV-TRICA-DOS	0.0	0.0	0.0	0.0	0.0	0.0	0.0	0.0	0.2	0.3	0.8	1.2	0.6	0.6	0.4	0.3	0.3	0.2	0.2	0.1	0.0	0.0	0.0	0.0	5.2	1.2	0.2
PFV-QUILAPILUN	0.0	0.0	0.0	0.0	0.0	0.0	0.0	1.4	5.4	11.5	28.2	38.3	44.9	42.9	37.0	28.2	20.4	12.6	7.1	2.5	0.0	0.0	0.0	0.0	280.4	44.9	11.7
PFV-EL-MANZANO	0.0	0.0	0.0	0.0	0.0	0.0	0.0	1.3	5.6	8.0	10.0	10.1	10.1	10.1	10.1	10.1	10.1	10.0	8.4	5.6	0.0	0.0	0.0	0.0	109.3	10.1	4.6
PMGD-PFV-LIQUIDAMBAR	0.0	0.0	0.0	0.0	0.0	0.0	0.0	0.0	0.3	1.1	3.4	4.8	5.4	4.5	3.9	3.5	2.6	1.5	0.7	0.3	0.0	0.0	0.0	0.0	32.0	5.4	1.3
PFV-PMGD TER LAGUNITAS	0.0	0.0	0.0	0.0	0.0	0.0	0.0	0.0	0.0	0.0	0.0	0.0	0.0	0.0	0.0	0.0	0.0	0.0	0.0	0.0	0.0	0.0	0.0	0.0	0.0	0.0	0.0
PFV-CHACABUCO	0.0	0.0	0.0	0.0	0.0	0.0	0.0	0.1	0.7	2.1	5.5	7.4	7.0	7.4	4.9	4.3	4.0	2.9	0.8	0.3	0.0	0.0	0.0	0.0	47.3	7.4	2.0
PFV-JAHUEL	0.0	0.0	0.0	0.0	0.0	0.0	0.0	0.0	0.1	0.6	1.3	0.5	1.6	5.5	5.6	3.1	2.8	1.3	0.6	0.3	0.0	0.0	0.0	0.0	23.3	5.6	1.0
PFV-PMGD-ESCORIAL-VERANO	0.0	0.0	0.0	0.0	0.0	0.0	0.0	0.0	0.1	0.2	0.7	2.5	2.9	2.1	2.5	1.9	1.4	0.9	0.5	0.1	0.0	0.0	0.0	0.0	15.8	2.9	0.7
PFV-KONDA	0.0	0.0	0.0	0.0	0.0	0.0	0.0	0.0	0.1	0.2	0.8	1.9	1.4	2.2	1.7	1.1	0.9	0.6	0.3	0.1	0.0	0.0	0.0	0.0	11.4	2.2	0.5
PFV-MESETA-DE-LOS-ANDES	0.0	0.0	0.0	0.0	0.0	0.0	0.0	0.0	0.0	0.0	0.0	0.0	0.0	0.0	0.0	0.0	0.0	0.0	0.0	0.0	0.0	0.0	0.0	0.0	0.0	0.0	0.0
PFV-SLK808	0.0	0.0	0.0	0.0	0.0	0.0	0.0	0.0	0.1	0.3	0.8	2.3	1.8	2.3	1.6	1.3	0.8	0.5	0.2	0.1	0.0	0.0	0.0	0.0	12.1	2.3	0.5
PFV-TECHOSDEALTAMIRA	0.0	0.0	0.0	0.0	0.0	0.0	0.0	0.0	0.0	0.0	0.0	0.0	0.0	0.0	0.0	0.0	0.0	0.0	0.0	0.0	0.0	0.0	0.0	0.0	0.0	0.0	0.0
PFV-PMGD-RECOLETA	0.0	0.0	0.0	0.0	0.0	0.0	0.0	0.0	0.0	0.0	0.0	0.0	0.0	0.0	0.0	0.0	0.0	0.0	0.0	0.0	0.0	0.0	0.0	0.0	0.0	0.0	0.0
PFV-GUANACO	0.0	0.0	0.0	0.0	0.0	0.0	0.0	0.1	0.4	0.2	0.0	0.0	0.0	0.0	1.0	2.4	1.4	5.0	0.0	0.0	0.0	0.0	0.0	0.0	10.5	5.0	0.4
PFV-PMGD-GUANACO-AMPLIACION	0.0	0.0	0.0	0.0	0.0	0.0	0.0	0.0	0.0	0.0	0.0	0.0	0.0	0.0	0.0	0.0	0.0	0.0	0.0	0.0	0.0	0.0	0.0	0.0	0.0	0.0	0.0
PMGD-PFV-MALLOCO	0.0	0.0	0.0	0.0	0.0	0.0	0.0	0.0	0.1	0.6	0.8	0.9	1.4	1.4	1.5	1.9	0.3	0.3	0.3	0.1	0.0	0.0	0.0	0.0	9.6	1.9	0.4
PFV-DON-ANDRONICO	0.0	0.0	0.0	0.0	0.0	0.0	0.0	0.0	0.1	0.4	0.6	1.0	0.9	0.5	0.7	0.6	0.3	0.2	0.1	0.1	0.0	0.0	0.0	0.0	5.5	1.0	0.2
PFV-PIRQUE	0.0	0.0	0.0	0.0	0.0	0.0	0.0	0.0	0.1	0.2	0.3	0.4	1.2	1.2	0.4	0.4	0.4	0.3	0.1	0.0	0.0	0.0	0.0	0.0	5.2	1.2	0.2
PFV-SAN-VICENTE	0.0	0.0	0.0	0.0	0.0	0.0	0.0	0.0	0.1	0.1	0.4	0.4	1.1	1.1	0.5	0.5	0.5	0.4	0.1	0.0	0.0	0.0	0.0	0.0	5.2	1.1	0.2
PMGD-PFV-PATRICIA-DEL-VERANO	0.0	0.0	0.0	0.0	0.0	0.0	0.0	0.1	0.3	1.5	2.7	5.6	6.4	2.8	1.2	1.7	1.6	1.2	0.5	0.2	0.0	0.0	0.0	0.0	25.8	6.4	1.1
PFV-FOTOVOLTSOLAR-1	0.0	0.0	0.0	0.0	0.0	0.0	0.0	0.0	0.0	0.0	0.0	0.0	0.0	0.0	0.0	0.0	0.0	0.0	0.0	0.0	0.0	0.0	0.0	0.0	0.0	0.0	0.0
PFV-DARLIN	0.0	0.0	0.0	0.0	0.0	0.0	0.0	0.1	0.8	1.4	0.7	0.0	0.0	0.0	0.0	0.0	0.0	0.0	0.0	0.0	0.0	0.0	0.0	0.0	3.0	1.4	0.1
PMGD-PFV-PSF-HORIZONTE	0.0	0.0	0.0	0.0	0.0	0.0	0.0	0.0	0.3	0.6	1.1	1.8	1.2	1.1	0.9	0.4	0.2	0.3	0.2	0.1	0.0	0.0	0.0	0.0	8.1	1.8	0.3
PFV-PMGD-PARQUE-LA-COLONIA	0.0	0.0	0.0	0.0	0.0	0.0	0.0	0.0	0.0	0.0	3.8	3.3	4.5	5.9	3.6	2.1	1.1	1.3	2.1	0.1	0.0	0.0	0.0	0.0	27.8	5.9	1.2
PFV-PEPA	0.0	0.0	0.0	0.0	0.0	0.0	0.0	0.1	0.7	1.4	3.9	3.8	3.5	5.0	3.9	3.4	3.7	5.3	1.5	0.4	0.0	0.0	0.0	0.0	36.5	5.3	1.5
PFV-FRANCISCO	0.0	0.0	0.0	0.0	0.0	0.0	0.0	0.0	0.2	0.4	0.8	1.1	0.8	0.8	0.9	0.3	0.3	0.2	0.1	0.0	0.0	0.0	0.0	0.0	5.9	1.1	0.2
PFV-CANDELARIA	0.0	0.0	0.0	0.0	0.0	0.0	0.0	0.0	0.1	0.3	0.7	1.1	0.7	0.7	0.8	0.4	0.4	0.3	0.1	0.0	0.0	0.0	0.0	0.0	5.7	1.1	0.2
PFV-BLANQUINA	0.0	0.0	0.0	0.0	0.0	0.0	0.0	0.2	1.1	2.2	3.2	2.9	4.0	4.1	3.9	1.1	0.7	1.2	0.4	0.0	0.0	0.0	0.0	0.0	25.0	4.1	1.0
PFV-TRICAHUE2	0.0	0.0	0.0	0.0	0.0	0.0	0.0	0.0	0.2	0.3	1.1	1.0	1.2	1.6	0.9	0.9	0.8	0.4	0.2	0.1	0.0	0.0	0.0	0.0	8.7	1.6	0.4
PFV_SAN_ISIDRO	0.0	0.0	0.0	0.0	0.0	0.0	0.0	0.0	0.2	0.3	0.9	0.6	0.7	0.7	0.7	0.6	0.4	0.2	0.2	0.0	0.0	0.0	0.0	0.0	5.6	0.9	0.2
PFV-SANPEDRO	0.0	0.0	0.0	0.0	0.0	0.0	0.0	0.0	0.2	0.5	0.7	1.2	0.6	0.9	0.7	0.6	0.6	0.4	0.3	0.1	0.0	0.0	0.0	0.0	6.7	1.2	0.3
PFV-PMGD-TREBO	0.0	0.0	0.0	0.0	0.0	0.0	0.0	0.0	0.2	0.3	0.4	0.7	0.5	0.8	0.9	0.9	0.7	0.3	0.3	0.1	0.0	0.0	0.0	0.0	6.0	0.9	0.3
PFV-NAHUEN	0.0	0.0	0.0	0.0	0.0	0.0	0.0	0.2	0.5	1.3	1.0	4.7	4.6	2.0	1.7	1.3	1.3	0.7	0.4	0.1	0.0	0.0	0.0	0.0	19.6	4.7	0.8
PFV-MALINKE	0.0	0.0	0.0	0.0	0.0	0.0	0.0	0.0	0.4	0.9	0.4	0.8	0.9	0.8	0.9	1.0	0.4	0.3	0.2	0.0	0.0	0.0	0.0	0.0	7.1	1.0	0.3
PFV-LASTURCAS	0.0	0.0	0.0	0.0	0.0	0.0	0.0	0.0	0.2	0.4	0.4	0.8	1.0	0.8	1.1	1.0	0.5	0.2	0.2	0.1	0.0	0.0	0.0	0.0	6.7	1.1	0.3
PMGD-PFV-RIMINI	0.0	0.0	0.0	0.0	0.0	0.0	0.0	0.0	0.0	0.0	0.0	0.0	0.0	0.0	0.0	0.0	0.0	0.0	0.0	0.0	0.0	0.0	0.0	0.0	0.0	0.0	0.0
PFV-ECLIPSE	0.0	0.0	0.0	0.0	0.0	0.0	0.0	0.1	0.7	1.7	2.4	4.5	2.7	2.3	2.1	2.1	2.1	1.2	0.8	0.4	0.0	0.0	0.0	0.0	23.0	4.5	1.0
PFV-QUILLAY	0.0	0.0	0.0	0.0	0.0	0.0	0.0	0.1	0.3	0.5	0.5	0.0	0.2	1.0	0.9	0.5	0.2	0.1	0.0	0.0	0.0	0.0	0.0	0.0	4.3	1.0	0.2
PFV-LIRIO-DE-CAMPO	0.0	0.0	0.0	0.0	0.0	0.0	0.0	0.0	0.2	0.5	0.8	1.3	1.2	1.0	1.0	0.6	0.6	0.3	0.1	0.0	0.0	0.0	0.0	0.0	7.7	1.3	0.3
PFV-LUMBRERAS	0.0	0.0	0.0	0.0	0.0	0.0	0.0	0.1	0.2	0.4	0.6	0.8	0.8	1.4	0.9	1.9	0.8	0.5	0.5	0.1	0.0	0.0	0.0	0.0	8.8	1.9	0.4
PFV-PAMA	0.0	0.0	0.0	0.0	0.0	0.0	0.0	0.0	0.0	0.0	0.0	0.0	0.0	0.0	0.0	0.0	0.0	0.0	0.0	0.0	0.0	0.0	0.0	0.0	0.0	0.0	0.0

RESUMEN DIARIO DE OPERACION DEL SEN

29-10-2023

29-10-2023

	1	2	3	4	5	6	7	8	9	10	11	12	13	14	15	16	17	18	19	20	21	22	23	24	TOT.DIA	DMAX.	DMED.
																									MWh	MWh/h	MWh/h
PFV-DONACARMEN	0.0	0.0	0.0	0.0	0.0	0.0	0.0	0.1	2.2	7.7	13.4	14.2	21.4	23.3	25.0	26.3	18.5	4.7	1.9	0.3	0.0	0.0	0.0	0.0	159.0	26.3	6.6
PFV-SANTUARIO	0.0	0.0	0.0	0.0	0.0	0.0	0.0	0.0	0.1	0.4	0.7	1.9	2.1	1.7	1.4	1.4	1.1	0.7	0.3	0.1	0.0	0.0	0.0	0.0	11.9	2.1	0.5
PFV-PMGD-LAS-TORTOLAS-DEL-VERANO	0.0	0.0	0.0	0.0	0.0	0.0	0.0	0.0	0.1	0.3	1.0	2.0	2.1	1.6	1.5	1.0	1.1	1.1	0.4	0.1	0.0	0.0	0.0	0.0	12.2	2.1	0.5
PFV-CALLELARGA	0.0	0.0	0.0	0.0	0.0	0.0	0.0	0.0	0.1	0.4	0.9	2.6	2.4	1.8	1.4	1.2	1.4	0.9	0.4	0.1	0.0	0.0	0.0	0.0	13.5	2.6	0.6
PFV-CASUTO	0.0	0.0	0.0	0.0	0.0	0.0	0.0	0.0	0.1	0.2	0.5	1.4	1.6	1.2	2.1	2.0	2.4	1.8	0.4	0.0	0.0	0.0	0.0	0.0	13.9	2.4	0.6
PFV-ENCONSOLAR	0.0	0.0	0.0	0.0	0.0	0.0	0.0	0.0	0.3	0.6	2.4	4.2	3.6	0.0	0.0	0.0	2.4	2.1	1.1	0.2	0.0	0.0	0.0	0.0	16.8	4.2	0.7
PFV-LAMANGA-1	0.0	0.0	0.0	0.0	0.0	0.0	0.0	0.0	0.1	0.2	0.4	0.4	0.5	0.4	0.5	0.6	0.5	0.4	0.3	0.1	0.0	0.0	0.0	0.0	4.3	0.6	0.2
PFV-PMGD-EL-SHARON	0.0	0.0	0.0	0.0	0.0	0.0	0.0	0.0	0.1	0.2	0.4	0.4	0.6	0.6	0.5	0.5	0.3	0.3	0.2	0.1	0.0	0.0	0.0	0.0	4.4	0.6	0.2
PFV-PMGD-RINCONADA-ALCONES	0.0	0.0	0.0	0.0	0.0	0.0	0.0	0.2	1.3	2.6	3.7	4.3	3.6	4.1	4.4	3.9	3.5	2.1	1.1	0.4	0.0	0.0	0.0	0.0	35.3	4.4	1.5
PFV-AVILES	0.0	0.0	0.0	0.0	0.0	0.0	0.0	0.0	0.3	0.7	1.3	2.0	1.3	2.8	1.9	2.6	1.7	1.2	0.8	0.5	0.0	0.0	0.0	0.0	17.1	2.8	0.7
PFV-PMGD-GUARANA	0.0	0.0	0.0	0.0	0.0	0.0	0.0	0.0	0.1	0.2	0.5	0.6	0.7	0.8	0.9	0.5	0.6	0.6	0.4	0.1	0.0	0.0	0.0	0.0	5.9	0.9	0.2
PFV-PMGD-COLCHAGUA	0.0	0.0	0.0	0.0	0.0	0.0	0.0	0.1	0.3	0.5	0.7	1.0	0.8	0.9	1.0	1.6	1.0	0.7	0.5	0.1	0.0	0.0	0.0	0.0	9.0	1.6	0.4
PFV-CORDILLERILLA	0.0	0.0	0.0	0.0	0.0	0.0	0.0	0.0	0.0	0.0	0.0	0.0	0.0	0.0	0.0	0.0	0.0	0.0	0.0	0.0	0.0	0.0	0.0	0.0	0.0	0.0	0.0
PFV-ALTOSOLAR	0.0	0.0	0.0	0.0	0.0	0.0	0.0	0.0	0.0	0.0	0.1	0.1	0.1	0.1	0.1	0.1	0.1	0.1	0.1	0.0	0.0	0.0	0.0	0.0	0.7	0.1	0.0
PFV-JOSESOLERM	0.0	0.0	0.0	0.0	0.0	0.0	0.0	0.0	0.1	0.1	0.1	0.2	0.3	0.2	0.2	0.3	0.3	0.1	0.1	0.0	0.0	0.0	0.0	0.0	1.9	0.3	0.1
PFV-GR-PITAO	0.0	0.0	0.0	0.0	0.0	0.0	0.0	0.0	0.3	0.7	0.8	1.3	2.7	2.8	2.8	2.7	1.5	1.1	0.7	0.1	0.0	0.0	0.0	0.0	17.7	2.8	0.7
PFV-RAUQUEN	0.0	0.0	0.0	0.0	0.0	0.0	0.0	0.0	0.0	0.9	1.5	1.2	2.3	1.1	1.9	2.3	1.0	0.7	0.3	0.1	0.0	0.0	0.0	0.0	13.3	2.3	0.6
PFV-PMGD-PARQUE-ITIHUE	0.0	0.0	0.0	0.0	0.0	0.0	0.0	0.2	0.9	1.2	1.3	5.6	2.1	4.5	4.7	4.6	2.9	2.0	3.1	0.6	0.0	0.0	0.0	0.0	33.7	5.6	1.4
PMGD-PFV-RATULEMUS	0.0	0.0	0.0	0.0	0.0	0.0	0.0	0.0	0.0	0.0	0.0	0.0	0.0	0.0	0.0	0.0	0.0	0.0	0.0	0.0	0.0	0.0	0.0	0.0	0.0	0.0	0.0
PMGD-PFV-PICHON	0.0	0.0	0.0	0.0	0.0	0.0	0.0	0.2	0.4	0.2	0.6	0.8	0.4	0.9	0.8	0.9	0.7	0.5	0.2	0.2	0.0	0.0	0.0	0.0	6.7	0.9	0.3
PFV-DON-JORGE	0.0	0.0	0.0	0.0	0.0	0.0	0.0	0.0	0.3	0.1	0.0	0.1	0.1	0.0	0.0	0.1	0.0	0.0	0.0	0.0	0.0	0.0	0.0	0.0	0.7	0.3	0.0
PFV-MUTUPIN	0.0	0.0	0.0	0.0	0.0	0.0	0.0	0.0	0.4	1.1	1.3	5.1	4.6	2.2	2.7	4.2	2.4	1.9	2.3	0.9	0.0	0.0	0.0	0.0	29.2	5.1	1.2
PMGD-PFV-CAUQUENES	0.0	0.0	0.0	0.0	0.0	0.0	0.0	0.0	0.0	0.0	0.0	0.0	0.0	0.0	0.0	0.0	0.0	0.0	0.0	0.0	0.0	0.0	0.0	0.0	0.0	0.0	0.0
PFV-PMGD-SANTA-LUISA	0.0	0.0	0.0	0.0	0.0	0.0	0.0	0.0	0.2	0.4	0.4	2.2	1.6	1.2	1.6	0.4	0.8	0.7	1.0	0.2	0.0	0.0	0.0	0.0	10.7	2.2	0.4
PFV-LASCODORNICES	0.0	0.0	0.0	0.0	0.0	0.0	0.0	0.0	0.2	0.4	0.4	2.2	1.8	1.3	1.8	1.4	0.6	0.5	1.5	0.3	0.0	0.0	0.0	0.0	12.5	2.2	0.5
PFV-PMGD-ALCALDESA	0.0	0.0	0.0	0.0	0.0	0.0	0.0	0.2	0.3	1.3	3.2	2.7	4.2	3.9	3.3	3.4	2.5	3.0	3.6	1.1	0.0	0.0	0.0	0.0	32.9	4.2	1.4
PFV-ELCERNICALO-1	0.0	0.0	0.0	0.0	0.0	0.0	0.0	0.0	0.2	0.3	0.8	1.3	0.9	1.1	1.2	0.8	1.2	0.5	1.0	0.2	0.0	0.0	0.0	0.0	9.6	1.3	0.4
PFV-ELCERNICALO-2	0.0	0.0	0.0	0.0	0.0	0.0	0.0	0.0	0.2	0.2	0.8	1.2	0.8	1.1	1.1	0.8	1.1	0.5	0.9	0.2	0.0	0.0	0.0	0.0	9.0	1.2	0.4
PFV-BICENTENARIO	0.0	0.0	0.0	0.0	0.0	0.0	0.0	0.1	0.3	0.4	0.9	0.8	0.4	0.9	1.6	1.0	1.4	0.3	0.2	0.5	0.0	0.0	0.0	0.0	8.8	1.6	0.4
PFV-PLAYERO	0.0	0.0	0.0	0.0	0.0	0.0	0.0	0.0	0.0	0.1	0.0	0.0	1.4	2.7	1.7	1.7	1.3	1.2	1.5	0.3	0.0	0.0	0.0	0.0	11.8	2.7	0.5
PFV-PLAYERITO	0.0	0.0	0.0	0.0	0.0	0.0	0.0	0.0	0.0	0.3	0.2	0.0	0.0	0.0	0.0	0.0	0.9	1.2	1.4	0.3	0.0	0.0	0.0	0.0	4.4	1.4	0.2
PMGD-PFV-PLAYERON	0.0	0.0	0.0	0.0	0.0	0.0	0.0	0.0	0.0	0.4	1.8	1.9	0.1	0.0	0.0	0.0	1.2	1.2	1.5	0.3	0.0	0.0	0.0	0.0	8.4	1.9	0.4
PFV-CHUCAO	0.0	0.0	0.0	0.0	0.0	0.0	0.0	0.0	0.0	0.5	1.1	0.6	0.4	0.0	1.1	1.9	1.1	0.6	0.4	0.4	0.0	0.0	0.0	0.0	8.2	1.9	0.3
PFV-NIQUEN	0.0	0.0	0.0	0.0	0.0	0.0	0.0	0.1	0.3	0.4	0.6	1.3	1.6	0.5	0.7	0.9	0.6	0.3	0.5	0.4	0.0	0.0	0.0	0.0	8.1	1.6	0.3
PFV-CHINCOL	0.0	0.0	0.0	0.0	0.0	0.0	0.0	0.0	0.0	0.0	0.2	1.3	0.3	0.0	0.0	0.0	0.0	0.0	0.0	0.0	0.0	0.0	0.0	0.0	1.8	1.3	0.1
PFV-CIPRES	0.0	0.0	0.0	0.0	0.0	0.0	0.0	0.3	0.7	1.6	4.1	2.2	2.6	2.0	2.3	1.5	2.7	1.3	0.6	0.2	0.0	0.0	0.0	0.0	22.0	4.1	0.9
PMGD-PFV-CHILENER	0.0	0.0	0.0	0.0	0.0	0.0	0.0	0.0	0.0	0.0	0.0	0.0	0.0	0.0	0.0	0.0	0.0	0.0	0.0	0.0	0.0	0.0	0.0	0.0	0.3	0.0	0.0
PFV-PMGD-CARACOLES	0.0	0.0	0.0	0.0	0.0	0.0	0.0	0.1	0.2	0.4	1.0	0.6	0.4	1.0	0.6	0.5	0.4	0.2	0.2	0.1	0.0	0.0	0.0	0.0	5.8	1.0	0.2
PFV-PMGD-LAS-CATITAS	0.0	0.0	0.0	0.0	0.0	0.0	0.0	0.3	0.7	2.0	4.9	2.7	2.9	2.3	2.4	1.7	2.9	1.8	0.7	0.3	0.0	0.0	0.0	0.0	25.6	4.9	1.1
PFV-MERCURIO-SUR	0.0	0.0	0.0	0.0	0.0	0.0	0.0	0.0	0.0	0.2	0.6	1.0	0.6	0.6	0.4	0.3	0.3	0.1	0.1	0.1	0.0	0.0	0.0	0.0	4.3	1.0	0.2
PFV-PMGD-PACHIRA	0.0	0.0	0.0	0.0	0.0	0.0	0.0	0.0	0.0	0.0	0.0	0.0	0.0	0.0	1.6	1.3	4.1	1.3	0.8	0.3	0.0	0.0	0.0	0.0	9.4	4.1	0.4
PFV-LINARES	0.0	0.0	0.0	0.0	0.0	0.0	0.0	0.4	0.7	1.4	4.0	1.8	2.8	1.6	1.4	1.1	3.7	1.1	0.7	0.2	0.0	0.0	0.0	0.0	21.2	4.0	0.9
PFV-SATURNO-NORTE	0.0	0.0	0.0	0.0	0.0	0.0	0.0	0.0	0.3	0.7	1.8	1.7	0.9	0.9	0.6	0.4	0.4	0.2	0.2	0.1	0.0	0.0	0.0	0.0	8.1	1.8	0.3
PMGD-PFV-FOTOVOLT-LIN	0.0	0.0	0.0	0.0	0.0	0.0	0.0	0.2	0.3	0.3	0.3	0.3	0.3	0.3	0.3	0.3	0.3	0.3	0.3	0.1	0.0	0.0	0.0	0.0	3.3	0.3	0.1
PFV-MACHICURA	0.0	0.0	0.0	0.0	0.0	0.0	0.0	0.1	0.6	1.2	3.7	3.5	1.5	1.6	1.2	0.8	0.7	0.4	0.4	0.2	0.0	0.0	0.0	0.0	15.9	3.7	0.7
PMGD-PFV-GOLONDRINAS	0.0	0.0	0.0	0.0	0.0	0.0	0.0	0.1	0.5	1.1	1.9	1.8	1.0	1.1	0.9	0.6	0.6	0.3	0.2	0.2	0.0	0.0	0.0	0.0	10.1	1.9	0.4
PFV-PMGD-EL-FLAMENCO	0.0	0.0	0.0	0.0	0.0	0.0	0.0	0.2	0.7	1.5	3.6	1.8	2.2	3.5	1.7	1.6	1.5	0.8	0.5	0.3	0.0	0.0	0.0	0.0	19.7	3.6	0.8
PFV-VILLA-SECA	0.0	0.0	0.0	0.0	0.0	0.0	0.0	0.0	0.0	0.0	0.0	0.0	0.0	0.0	0.0	0.0	0.0	0.0	0.0	0.0	0.0	0.0	0.0	0.0	0.0	0.0	0.0
PFV-COCHARCAS	0.0	0.0	0.0	0.0	0.0	0.0	0.0	0.0	0.2	0.3	0.5	2.1	0.9	0.9	1.7	0.6	0.7	0.2	0.9	0.2	0.0	0.0	0.0	0.0	9.3	2.1	0.4
PFV-LAS-TORTOLAS	0.0	0.0	0.0	0.0	0.0	0.0	0.0	0.1	0.2	0.2	1.0	1.1	0.3	0.9	0.5	0.5	0.9	1.6	0.9	0.2	0.0	0.0	0.0	0.0	8.2	1.6	0.3
PFV-BERRUECO	0.0	0.0	0.0	0.0	0.0	0.0	0.0	0.0	0.0	0.3	1.4	1.4	4.2	3.2	0.0	1.4	3.3	4.2	5.7	4.5	2.5	0.3	0.0	0.0	32.3	5.7	1.3
PFV-VENTURADA	0.0	0.0	0.0	0.0	0.0	0.0	0.0	0.1	0.5	1.3	2.2	3.7	3.7	3.5	3.5	1.9	4.7	5.2	2.2	1.3	0.0	0.0	0.0	0.0	34.0	5.2	1.4
PFV-SANTA-RITA	0.0	0.0	0.0	0.0	0.0	0.0	0.0	0.0	0.1	0.3	0.5	1.4	0.9	1.1	1.4	0.9	0.6	0.5	1.0	0.2	0.0	0.0	0.0	0.0	8.9	1.4	0.4
PFV-EL-PIUQUEN	0.0	0.0	0.0	0.0	0.0	0.0	0.0	0.1	0.4	0.5	0.8	2.2	0.4	0.0	0.0	0.0	0.0	0.0	0.0	0.0	0.0	0.0	0.0	0.0	4.3	2.2	0.2
PFV-HUAPE	0.0	0.0	0.0	0.0	0.0	0.0	0.0	0.1	0.3	0.4	1.1	0.9	0.8	1.1	1.3	1.1	1.6	1.4	1.5	0.4	0.0	0.0	0.0	0.0	11.9	1.6	0.5
PFV-PMGD-SAN-JOSE-2	0.0	0.0	0.0	0.0	0.0	0.0	0.0	0.0	0.2	0.4	0.5	1.9	0.8	0.0	0.0	0.0	0.0	0.0	0.0	0.0	0.0	0.0	0.0	0.0	3.7	1.9	0.2
PFV-ORION	0.0	0.0	0.0	0.0	0.0	0.0	0.0	0.0	0.0	0.0	0.0	0.0	0.0	0.0	0.0	0.0	0.5	0.2	1.2	0.2	0.0	0.0	0.0	0.0	2.2	1.2	0.1
PFV-LASPALOMAS	0.0	0.0	0.0	0.0	0.0	0.0	0.0	0.1	0.3	0.5	0.8	2.0	1.5	1.6	1.2	0.7	1.2	2.4	1.8	0.2	0.0	0.0	0.0	0.0	14.3	2.4	0.6
PMGD-PFV-BLU	0.0	0.0	0.0	0.0	0.0	0.0	0.0	0.0	0.0	0.0	0.0	0.0	0.0	0.0	0.0	0.0	0.0	0.0	0.0	0.0	0.0	0.0	0.0	0.0	0.0	0.0	0.0
PMG-PFV-QUILMO	0.0	0.0	0.0	0.0	0.0	0.0	0.0	0.1	0.8	1.5	2.0	5.3	5.2	3.8	4.3	3.5	3.8	5.7	4.1	1.6	0.0	0.0	0.0	0.0	41.8	5.7	1.7
PMGD-PFV-EL-RECONQUISTADOR	0.0	0.0	0.0	0.0	0.0	0.0	0.0	0.0	0.0	0.0	0.0	0.0	0.0	0.0	0.0	0.0	0.0	0.0	0.0	0.0	0.0	0.0	0.0	0.0	0.0	0.0	0.0
PMGD-PFV-PARQUE-SOLAR-FOTOVOLTAICO-LA-VICTORIA	0.0	0.0	0.0	0.0	0.0	0.0	0.0	0.1	0.5	1.3	1.6	6.2	3.6	4.0	4.6	2.3	1.7	0.6	3.6	0.6	0.0	0.0	0.0	0.0	30.8	6.2	1.3
PFV-MOYA	0.0	0.0	0.0	0.0	0.0	0.0	0.0	0.3	1.0	2.7	6.0	6.1	3.0	2.9	2.1	1.8	1.5	3.7	2.5	0.0	0.0	0.0	0.0	0.0	33.8	6.1	1.4
PMGD-PFV-CABRERO	0.0	0.0	0.0	0.0	0.0	0.0	0.0	0.3	0.8	3.9	6.8	5.7	4.7	2.8	2.8	1.9	2.5	3.4	4.7	1.6	0.0	0.0	0.0	0.0	42.0	6.8	1.7
PFV-MECO-CHILLAN	0.0	0.0	0.0	0.0	0.0	0.0	0.0	0.1	0.6	1.1	1.2	2.8	1.1	2.6	2.8	1.9	2.7	4.0	4.3	0.8	0.0	0.0	0.0	0.0	26.3	4.3	1.1
PMGD-PFV-PUEBLO-SECO	0.0	0.0	0.0	0.0	0.0	0.0	0.0	0.0	0.0	0.0	0.0	0.0	0.0	0.0	0.0	0.0	1.4	5.8	3.8	0.7	0.0	0.0	0.0	0.0	11.7	5.8	0.5
PFV-SANTA-ESTER	0.0	0.0	0.0	0.0	0.0	0.0	0.0	0.0	0.2	0.3	0.4	1.7	1.8	1.2	1.7	1.1	0.6	0.5	1.2	0.3	0.0	0.0	0.0	0.0	11.1	1.8	0.5
PFV-LASLECHUZAS	0.0	0.0	0.0	0.0	0.0	0.0	0.0	0.0	0.2	0.4	0.4	1.8	0.8	1.7	1.5	0.9	0.5	0.3	1.2	0.3	0.0	0.0	0.0	0.0	10.1	1.8	0.4
PFV-PMGD-DADINCO	0.0	0.0	0.0	0.0	0.0	0.0	0.0	0.0	0.2	0.4	0.6	2.5	1.2	1.0	2.0	0.7	0.7	0.3	1.4	0.3	0.0	0.0	0.0	0.0	11.3	2.5	0.5
PFV-PMGD-PEGASUS-SOLAR	0.0	0.0	0.0	0.0	0.0	0.0	0.0	0.0	0.2	0.4	0.5	2.0	0.5	0.0	0.0	0.0	0.4	0.2	1.0	0.2	0.0	0.0	0.0	0.0	5.3	2.0	0.2
PFV-PMGD-BULNES-LOS-BARONES	0.0	0.0	0.0	0.0	0.0	0.0	0.0	0.1	0.3	0.8	1.0	1.4	0.3	1.2	0.6	0.9	0.7	1.7	1.0	0.1	0.0	0.0	0.0	0.0	10.2	1.7	0.4
PFV-SOL-SANTA-INES	0.0	0.0	0.0	0.0	0.0	0.0	0.0	0.1	0.2	0.8	0.4	0.0	0.0	0.8	0.8	0.8	1.1	1.7	1.4	0.4	0.0	0.0	0.0	0.0	8.6	1.7	0.4
PFV-LUCESOLAR	0.0	0.0	0.0	0.0	0.0	0.0	0.0	0.0	0.1	0.2	0.4	0.4	0.5	0.5	0.5	0.5	0.3	0.3	0.4	0.1	0.0	0.0	0.0	0.0	4.1	0.5	0.2
PFV-PITOTOY	0.0	0.0	0.0	0.0	0.0	0.0	0.0	0.0	0.0	0.0	0.0	0.6	1.0	1.0	0.7	0.6	0.4	0.3	0.1	0.0	0.0	0.0	0.0	0.0	4.7	1.0	0.2
PMGD-IDAHUE-DEL-VERANO	0.0	0.0	0.0	0.0	0.0	0.0	0.0	0.0	0.1	0.2	0.5	0.6	0.6	0.9	1.4	0.8	0.9	0.3	0.1	0.1	0.0	0.0	0.0	0.0	6.5	1.4	0.3
PMGD-PFV-COLTAUCO-ALMENDRO	0.0	0.0	0.0	0.0	0.0	0.0	0.0	0.1	0.2	0.3	0.6	0.9	1.4	1.4	1.1	0.8	0.7	0.2	0.2	0.0	0.0	0.0	0.0	0.0	7.9	1.4	0.3
PMGD-PFV-LOS-CISNES	0.0	0.0	0.0	0.0	0.0	0.0	0.0	0.1	0.4	1.0	2.9	3.7	2.0	2.7	2.1	2.8	1.1	0.5	0.3	0.1	0.0	0.0	0.0	0.0	19.7	3.7	0.8
PFV-RINCONADA	0.0	0.0	0.0	0.0	0.0	0.0	0.0	0.1	0.2	0.3	0.5	0.2	1.8	2.3	1.5	2.0	0.8	0.3	0.0	0.0	0.0	0.0	0.0	0.0	9.9	2.3	0.4
PFV-PMGD-FULGOR	0.0	0.0	0.0	0.0	0.0	0.0	0.0	0.2	0.5	0.4	0.6	0.0	0.4	0.7	0.7	0.8	0.8	0.8	0.6	0.4	0.0	0.0	0.0	0.0	6.9	0.8	0.3
PMGD-PFV-PARQUE-SOLAR-EL-OLIVAR	0.0	0.0	0.0	0.0	0.0	0.0	0.0	0.0	0.0	0.0	0.0	0.0	0.0	0.0	0.0	0.0	0.0	1.0	4.9	1.4	0.0	0.0	0.0	0.0	7.4	4.9	0.3
PFV-PMGD-CORTIJO	0.0	0.0	0.0	0.0	0.0	0.0	0.0	0.5	1.6	2.5	6.8	7.3	1.1	0.4	3.6	2.5	2.8	3.6	3.2	0.7	0.0	0.0	0.0	0.0	36.6	7.3	1.5
PFV-PMGD-GR-PEUMO	0.0	0.0	0.0	0.0	0.0	0.0	0.0	0.2	0.4	0.8	1.4	2.4	1.8	1.7	0.9	1.3	1.4	1.6	0.8	0.2	0.0	0.0	0.0	0.0	14.7	2.4	0.6
PFV-EI-RESPLANDOR	0.0	0.0	0.0	0.0	0.0	0.0	0.0	0.1	0.3	0.9	2.4	1.7	1.6	1.2	0.8	0.5	0.5	1.1	1.3	0.3	0.0	0.0	0.0	0.0	13.0	2.4	0.5
PMGD-PFV-PAILLIHUE	0.0	0.0	0.0	0.0	0.0	0.0	0.0	0.0	0.0	0.0	0.0	0.0	0.0	0.0	0.0	0.0	0.0	0.0	0.0	0.0	0.0	0.0	0.0	0.0	0.0	0.0	0.0
PMGD-PFV-PELLIN	0.0	0.0	0.0	0.0	0.0	0.0	0.0	0.0	0.0	0.0	0.0	0.0	0.0	0.0	0.0	0.0	0.0	0.0	0.0	0.0	0.0	0.0	0.0	0.0	0.0	0.0	0.0

RESUMEN DIARIO DE OPERACION DEL SEN

29-10-2023

29-10-2023

	1	2	3	4	5	6	7	8	9	10	11	12	13	14	15	16	17	18	19	20	21	22	23	24	TOT.DIA	DMAX.	DMED.
																									MWh	MWh/h	MWh/h
PFV-TRIGAL	0.0	0.0	0.0	0.0	0.0	0.0	0.0	0.0	0.0	0.0	0.0	0.0	0.0	0.0	0.0	0.0	1.5	6.0	3.1	0.6	0.0	0.0	0.0	0.0	11.3	6.0	0.5
PMGD-PFV-COYUNCHE	0.0	0.0	0.0	0.0	0.0	0.0	0.0	0.0	0.1	0.8	1.0	0.9	0.0	0.0	0.0	0.0	0.1	1.7	1.9	0.6	0.0	0.0	0.0	0.0	7.0	1.9	0.3
PFV-VALLEDELALUNA-2	0.0	0.0	0.0	0.0	0.0	0.0	0.0	0.0	0.1	0.4	1.2	0.0	0.0	0.0	0.0	0.0	0.4	1.0	0.3	0.2	0.0	0.0	0.0	0.0	3.6	1.2	0.2
PFV-CRUZSOLAR	0.0	0.0	0.0	0.0	0.0	0.0	0.0	0.0	0.1	0.4	0.8	2.0	2.7	2.4	2.4	2.9	2.6	2.7	0.8	0.2	0.0	0.0	0.0	0.0	20.2	2.9	0.8
PFV-SANFRANCISCO	0.0	0.0	0.0	0.0	0.0	0.0	0.0	0.0	0.1	0.3	0.6	1.3	1.6	1.2	1.1	2.4	1.4	0.5	0.2	0.1	0.0	0.0	0.0	0.0	10.8	2.4	0.5
PFV-LIPANGUE	0.0	0.0	0.0	0.0	0.0	0.0	0.0	0.0	0.2	0.4	0.9	1.7	1.5	1.9	1.7	1.5	1.5	2.0	0.8	0.1	0.0	0.0	0.0	0.0	14.3	2.0	0.6
PFV-SOL-DE-SEPTIEMBRE	0.0	0.0	0.0	0.0	0.0	0.0	0.0	0.0	0.6	1.1	2.0	3.6	4.4	4.4	4.3	3.7	3.2	2.1	1.1	0.4	0.0	0.0	0.0	0.0	30.8	4.4	1.3
PFV-TREBAL-SOLAR	0.0	0.0	0.0	0.0	0.0	0.0	0.0	0.0	0.1	0.3	0.5	0.5	1.2	1.2	0.8	0.6	0.6	0.5	0.5	0.1	0.0	0.0	0.0	0.0	7.1	1.2	0.3
PFV-PMGD-PLOMO-VERANO	0.0	0.0	0.0	0.0	0.0	0.0	0.0	0.0	0.1	0.3	0.5	0.6	0.9	0.8	0.8	0.6	0.6	0.6	0.7	0.1	0.0	0.0	0.0	0.0	6.7	0.9	0.3
PFV-LAQUINTA	0.0	0.0	0.0	0.0	0.0	0.0	0.0	0.0	0.1	0.3	0.6	1.5	2.2	2.0	1.5	0.0	2.5	0.9	0.2	0.1	0.0	0.0	0.0	0.0	11.8	2.5	0.5
PFV-CUZCUZ	0.0	0.0	0.0	0.0	0.0	0.0	0.0	0.0	0.2	0.5	1.3	2.2	2.6	1.1	2.4	0.2	1.6	1.9	0.9	0.1	0.0	0.0	0.0	0.0	15.0	2.6	0.6
PFV-NORTECHICO1	0.0	0.0	0.0	0.0	0.0	0.0	0.0	0.0	0.0	0.0	0.0	0.0	0.0	0.0	0.0	0.0	0.0	0.0	0.0	0.0	0.0	0.0	0.0	0.0	0.1	0.0	0.0
PFV-LOMALOSCOLORADOS	0.0	0.0	0.0	0.0	0.0	0.0	0.0	0.1	0.2	0.2	0.4	0.5	0.8	0.7	0.7	0.6	0.4	0.1	0.0	0.0	0.0	0.0	0.0	0.0	4.7	0.8	0.2
PFV-SANTA-INES	0.0	0.0	0.0	0.0	0.0	0.0	0.0	0.1	0.2	0.3	0.7	1.3	1.9	2.7	2.9	3.0	2.0	0.6	0.4	0.2	0.0	0.0	0.0	0.0	16.3	3.0	0.7
PFV-EL-CONDOR	0.0	0.0	0.0	0.0	0.0	0.0	0.0	0.0	0.0	0.1	0.1	0.2	0.2	0.2	0.2	0.2	0.1	0.1	0.1	0.0	0.0	0.0	0.0	0.0	1.6	0.2	0.1
PFV-PMGD-LA-FORESTA	0.0	0.0	0.0	0.0	0.0	0.0	0.0	0.1	0.3	0.4	0.9	1.1	0.7	0.7	0.9	0.7	0.8	0.4	0.1	0.0	0.0	0.0	0.0	0.0	7.4	1.1	0.3
PFV-PERALILLO	0.0	0.0	0.0	0.0	0.0	0.0	0.0	0.1	0.2	0.3	0.4	0.8	0.5	0.8	0.6	0.5	0.7	0.5	0.1	0.0	0.0	0.0	0.0	0.0	5.6	0.8	0.2
PMGD-PFV-LAS-ARBOLEDAS	0.0	0.0	0.0	0.0	0.0	0.0	0.0	0.0	0.0	0.0	0.0	0.0	0.0	0.0	0.0	0.0	0.0	0.0	0.0	0.0	0.0	0.0	0.0	0.0	0.0	0.0	0.0
PFV-VENEZIA	0.0	0.0	0.0	0.0	0.0	0.0	0.0	0.0	0.0	0.0	0.0	0.0	0.0	0.0	0.0	0.0	0.0	0.0	0.0	0.0	0.0	0.0	0.0	0.0	0.0	0.0	0.0
PMGD-PFV-REN	0.0	0.0	0.0	0.0	0.0	0.0	0.0	0.2	0.5	0.9	1.6	1.0	1.7	0.3	0.0	0.0	0.0	0.0	0.0	0.0	0.0	0.0	0.0	0.0	6.2	1.7	0.3
PFV-LAS-TORCAZAS	0.0	0.0	0.0	0.0	0.0	0.0	0.0	0.1	0.4	0.1	0.2	0.9	0.9	1.0	0.8	0.6	0.4	0.4	0.3	0.1	0.0	0.0	0.0	0.0	6.2	1.0	0.3
PFV-SANTIAGOSOLAR	0.0	0.0	0.0	0.0	0.0	0.0	0.0	1.2	4.3	10.1	36.5	40.6	34.9	71.6	97.4	92.8	78.7	37.2	11.1	3.6	0.0	0.0	0.0	0.0	519.8	97.4	21.7
PFV-LOS-PERALES	0.0	0.0	0.0	0.0	0.0	0.0	0.0	0.0	0.4	0.9	0.8	1.5	1.1	0.7	1.0	0.5	0.2	0.2	0.2	0.0	0.0	0.0	0.0	0.0	7.6	1.5	0.3
PMGD-PFV-MAIKONO	0.0	0.0	0.0	0.0	0.0	0.0	0.0	0.0	0.2	0.5	0.4	1.0	1.6	1.0	1.2	0.7	0.3	0.1	0.1	0.0	0.0	0.0	0.0	0.0	7.2	1.6	0.3
PFV-PMGD-PALTO-SUNLIGHT	0.0	0.0	0.0	0.0	0.0	0.0	0.0	0.1	0.9	2.4	1.5	2.5	3.0	3.0	5.7	4.3	1.9	0.9	0.3	0.1	0.0	0.0	0.0	0.0	26.4	5.7	1.1
PMGD-PFV-CANONES-SUNLIGHT	0.0	0.0	0.0	0.0	0.0	0.0	0.0	0.0	0.0	0.0	0.0	0.0	0.0	0.0	0.0	0.0	0.0	0.0	0.0	0.0	0.0	0.0	0.0	0.0	0.0	0.0	0.0
PFV-PMGD-KAUFMAN	0.0	0.0	0.0	0.0	0.0	0.0	0.0	0.0	0.0	0.0	0.0	0.0	0.0	0.0	0.0	0.0	0.0	0.0	0.0	0.0	0.0	0.0	0.0	0.0	0.0	0.0	0.0
PFV-ELPIQUERO	0.0	0.0	0.0	0.0	0.0	0.0	0.0	0.2	1.1	4.8	8.9	7.7	7.8	6.7	3.1	3.3	1.4	1.0	0.5	0.3	0.0	0.0	0.0	0.0	46.7	8.9	1.9
PFV-CAIMI	0.0	0.0	0.0	0.0	0.0	0.0	0.0	0.0	0.0	0.0	0.1	0.1	0.1	0.1	0.0	0.0	0.0	0.0	0.0	0.0	0.0	0.0	0.0	0.0	0.6	0.1	0.0
PFV-PMGD-LOS-MAGNOLIOS	0.0	0.0	0.0	0.0	0.0	0.0	0.0	0.0	0.3	0.8	2.2	1.7	1.2	1.9	1.2	1.1	0.3	0.2	0.1	0.1	0.0	0.0	0.0	0.0	11.1	2.2	0.5
PFV-PITRA	0.0	0.0	0.0	0.0	0.0	0.0	0.0	0.0	0.2	0.4	1.2	1.7	1.2	0.8	0.5	0.6	0.3	0.2	0.2	0.0	0.0	0.0	0.0	0.0	7.3	1.7	0.3
PFV-CATEMU	0.0	0.0	0.0	0.0	0.0	0.0	0.0	0.0	0.1	0.3	0.9	1.3	1.5	1.5	0.9	0.8	0.8	0.5	0.2	0.1	0.0	0.0	0.0	0.0	8.9	1.5	0.4
PFV-PLACILLASOLAR	0.0	0.0	0.0	0.0	0.0	0.0	0.0	0.0	0.0	0.0	1.6	3.2	2.3	2.0	1.1	0.0	0.8	0.8	0.5	0.1	0.0	0.0	0.0	0.0	12.5	3.2	0.5
PFV-UTFSM-VALPO-VALDES	0.0	0.0	0.0	0.0	0.0	0.0	0.0	0.0	0.0	0.0	0.0	0.0	0.0	0.0	0.0	0.0	0.0	0.0	0.0	0.0	0.0	0.0	0.0	0.0	0.0	0.0	0.0
PFV-UTFSM-VINA-MAR	0.0	0.0	0.0	0.0	0.0	0.0	0.0	0.0	0.0	0.0	0.1	0.2	0.2	0.1	0.0	0.0	0.0	0.0	0.0	0.0	0.0	0.0	0.0	0.0	0.7	0.2	0.0
PMGD-PFV-VILLA-MOSCOSO	0.0	0.0	0.0	0.0	0.0	0.0	0.0	0.0	0.2	0.5	0.6	1.4	1.0	1.0	1.2	0.4	0.4	0.2	0.1	0.0	0.0	0.0	0.0	0.0	7.1	1.4	0.3
PMGD-PFV-YAHUTELA	0.0	0.0	0.0	0.0	0.0	0.0	0.0	0.1	0.3	1.0	1.7	3.5	4.4	3.7	4.0	4.5	4.9	2.3	1.0	0.3	0.0	0.0	0.0	0.0	31.7	4.9	1.3
PFV-PMGD-FARDELA-NEGRA	0.0	0.0	0.0	0.0	0.0	0.0	0.0	0.0	0.2	0.4	1.1	2.1	1.0	0.6	0.5	0.5	0.3	0.2	0.2	0.1	0.0	0.0	0.0	0.0	7.3	2.1	0.3
PFV-PMGD-PASTRAN	0.0	0.0	0.0	0.0	0.0	0.0	0.0	0.4	1.2	3.3	4.9	5.2	5.3	5.3	3.8	0.0	4.9	5.3	4.4	0.8	0.0	0.0	0.0	0.0	44.8	5.3	1.9
PFV-PMGD-FOSTER	0.0	0.0	0.0	0.0	0.0	0.0	0.0	0.0	0.3	0.6	0.9	2.4	2.5	1.0	1.2	0.5	0.4	0.2	0.1	0.0	0.0	0.0	0.0	0.0	10.2	2.5	0.4
PFV-PMGD-LITORAL-SUNLIGHT	0.0	0.0	0.0	0.0	0.0	0.0	0.0	0.1	1.0	0.9	2.3	1.2	2.7	2.7	1.9	1.7	1.2	1.0	0.9	0.3	0.0	0.0	0.0	0.0	17.9	2.7	0.7
PMGD-PFV-INDEPENDENCIA	0.0	0.0	0.0	0.0	0.0	0.0	0.0	0.0	0.2	0.4	0.7	1.5	1.6	2.3	2.4	0.7	0.6	0.5	0.3	0.1	0.0	0.0	0.0	0.0	11.4	2.4	0.5
PFV-RODEO	0.0	0.0	0.0	0.0	0.0	0.0	0.0	0.0	0.1	0.8	0.7	0.8	0.7	0.1	0.0	1.2	1.9	0.9	0.3	0.1	0.0	0.0	0.0	0.0	7.7	1.9	0.3
PFV-TUCUQUERE	0.0	0.0	0.0	0.0	0.0	0.0	0.0	0.0	0.1	0.5	0.9	1.7	2.2	1.9	1.9	2.1	2.2	1.0	0.5	0.1	0.0	0.0	0.0	0.0	15.0	2.2	0.6
PFV-PEDREROS	0.0	0.0	0.0	0.0	0.0	0.0	0.0	0.0	0.2	0.6	0.9	1.3	1.6	1.9	1.7	1.9	2.8	1.9	0.3	0.2	0.0	0.0	0.0	0.0	15.2	2.8	0.6
PFV-DONEUGENIO	0.0	0.0	0.0	0.0	0.0	0.0	0.0	0.0	0.1	0.1	0.3	0.4	0.4	0.2	0.5	0.4	0.2	0.2	0.1	0.0	0.0	0.0	0.0	0.0	3.1	0.5	0.1
PMGD-PFV-QUEMADOS	0.0	0.0	0.0	0.0	0.0	0.0	0.0	0.0	0.0	0.8	1.8	1.0	4.2	4.9	1.5	0.7	0.6	0.5	0.2	0.1	0.0	0.0	0.0	0.0	16.2	4.9	0.7
PFV-PMGD-LOS-TAURETES	0.0	0.0	0.0	0.0	0.0	0.0	0.0	0.0	0.1	0.3	0.6	1.2	1.5	1.0	1.1	1.4	1.3	0.4	0.2	0.1	0.0	0.0	0.0	0.0	9.1	1.5	0.4
PMGD-PFV-LA-GAMBOINA	0.0	0.0	0.0	0.0	0.0	0.0	0.0	0.0	0.0	1.0	1.3	0.8	0.7	0.0	1.2	0.7	0.6	0.4	0.2	0.1	0.0	0.0	0.0	0.0	7.0	1.3	0.3
PFV-PMGD-EL-CASTANO	0.0	0.0	0.0	0.0	0.0	0.0	0.0	0.2	0.5	1.0	1.8	3.0	2.7	2.5	2.1	2.0	0.8	0.6	0.6	0.2	0.0	0.0	0.0	0.0	18.0	3.0	0.8
PFV-LAS-CABRAS	0.0	0.0	0.0	0.0	0.0	0.0	0.0	0.0	0.1	0.2	0.4	0.7	0.7	0.5	0.2	0.0	0.0	0.0	0.0	0.0	0.0	0.0	0.0	0.0	2.7	0.7	0.1
PMGD-PFV-AROMO-DEL-VERANO	0.0	0.0	0.0	0.0	0.0	0.0	0.0	0.0	0.4	0.5	1.2	0.8	0.9	1.0	0.8	1.2	0.6	0.3	0.3	0.1	0.0	0.0	0.0	0.0	8.0	1.2	0.3
PFV-LOS-LAGOS	0.0	0.0	0.0	0.0	0.0	0.0	0.0	0.0	0.1	0.2	0.5	0.5	0.7	0.4	0.6	0.5	0.2	0.2	0.2	0.0	0.0	0.0	0.0	0.0	4.3	0.7	0.2
PFV-CHANCON	0.0	0.0	0.0	0.0	0.0	0.0	0.0	0.0	0.2	0.1	0.4	0.8	1.1	1.1	1.0	0.7	0.4	0.3	0.1	0.0	0.0	0.0	0.0	0.0	6.1	1.1	0.3
PFV-ELSAUCE	0.0	0.0	0.0	0.0	0.0	0.0	0.0	0.0	0.1	0.2	0.6	0.7	0.8	0.8	0.8	0.9	0.6	0.3	0.3	0.2	0.0	0.0	0.0	0.0	6.4	0.9	0.3
PMGD-PFV-CHAMPA	0.0	0.0	0.0	0.0	0.0	0.0	0.0	0.0	0.0	0.0	0.0	0.0	0.0	0.0	0.0	0.0	0.0	0.0	0.0	0.0	0.0	0.0	0.0	0.0	0.0	0.0	0.0
PMGD-PFV-PSF-EL-PERAL	0.0	0.0	0.0	0.0	0.0	0.0	0.0	0.0	0.0	0.0	0.0	0.0	0.0	0.0	0.0	0.0	0.0	0.0	0.0	0.0	0.0	0.0	0.0	0.0	0.0	0.0	0.0
PFV-PMGD-FARAMALLA	0.0	0.0	0.0	0.0	0.0	0.0	0.0	0.1	0.4	0.6	0.5	0.6	1.3	1.0	0.7	0.5	0.4	0.3	0.1	0.0	0.0	0.0	0.0	0.0	6.5	1.3	0.3
PFV-PMGD-SOLAR-PALERMO	0.0	0.0	0.0	0.0	0.0	0.0	0.0	0.0	0.0	0.0	0.0	0.0	0.0	0.0	0.0	0.0	0.0	0.0	0.0	0.0	0.0	0.0	0.0	0.0	0.0	0.0	0.0
PFV-SANTAROSA	0.0	0.0	0.0	0.0	0.0	0.0	0.0	0.0	0.0	0.0	0.0	1.7	2.6	2.1	2.0	1.6	1.6	0.7	0.4	0.3	0.0	0.0	0.0	0.0	13.1	2.6	0.5
PFV-UTFSM-VITACURA	0.0	0.0	0.0	0.0	0.0	0.0	0.0	0.0	0.0	0.0	0.0	0.0	0.0	0.0	0.0	0.0	0.0	0.0	0.0	0.0	0.0	0.0	0.0	0.0	0.0	0.0	0.0
PFV-PMGD-DUQUECO-SOLAR	0.0	0.0	0.0	0.0	0.0	0.0	0.0	0.0	0.0	0.0	0.0	0.0	0.0	0.0	0.0	0.0	0.0	0.0	0.0	0.0	0.0	0.0	0.0	0.0	0.0	0.0	0.0
PFV-MARAMBIO	0.0	0.0	0.0	0.0	0.0	0.0	0.0	0.0	0.3	0.0	0.0	0.5	1.2	0.7	0.7	0.8	0.2	0.2	0.2	0.0	0.0	0.0	0.0	0.0	4.9	1.2	0.2
PFV-EL-ZORZAL	0.0	0.0	0.0	0.0	0.0	0.0	0.0	0.1	0.2	0.4	0.6	0.6	0.4	0.5	0.5	0.4	0.4	0.2	0.1	0.0	0.0	0.0	0.0	0.0	4.4	0.6	0.2
PMGD-PFV-DON-MARTIN	0.0	0.0	0.0	0.0	0.0	0.0	0.0	0.0	0.0	0.0	0.0	0.0	0.0	0.2	0.9	0.9	0.7	1.3	0.3	0.1	0.0	0.0	0.0	0.0	4.4	1.3	0.2
PMGD-PFV-ALBOR-SOLAR	0.0	0.0	0.0	0.0	0.0	0.0	0.0	0.0	0.0	0.0	0.0	0.0	0.0	0.4	1.8	2.0	1.4	2.4	0.7	0.2	0.0	0.0	0.0	0.0	9.0	2.4	0.4
PFV-NAZARINO-DEL-VERANO	0.0	0.0	0.0	0.0	0.0	0.0	0.0	0.0	0.1	0.3	0.7	1.5	2.0	1.1	1.3	0.7	0.4	0.4	0.4	0.0	0.0	0.0	0.0	0.0	8.9	2.0	0.4
PFV-LA-PALMA	0.0	0.0	0.0	0.0	0.0	0.0	0.0	0.1	0.7	1.9	2.8	6.2	4.6	5.1	3.9	0.0	5.0	7.1	3.8	1.6	0.0	0.0	0.0	0.0	42.9	7.1	1.8
PFV-TARANTO	0.0	0.0	0.0	0.0	0.0	0.0	0.0	0.2	1.6	1.6	5.6	5.4	3.9	3.6	3.6	2.8	1.1	0.6	0.6	0.2	0.0	0.0	0.0	0.0	30.9	5.6	1.3
PFV-CONDOR-PELVIN	0.0	0.0	0.0	0.0	0.0	0.0	0.0	0.0	0.0	0.0	0.0	0.0	0.0	0.0	0.0	0.0	0.0	0.0	0.0	0.0	0.0	0.0	0.0	0.0	0.0	0.0	0.0
PFV-SALERNO	0.0	0.0	0.0	0.0	0.0	0.0	0.0	0.1	0.2	0.5	0.7	1.4	0.8	0.9	0.7	0.6	0.6	0.3	0.3	0.1	0.0	0.0	0.0	0.0	7.1	1.4	0.3
PFV-GUADALUPE	0.0	0.0	0.0	0.0	0.0	0.0	0.0	0.0	0.2	0.7	2.3	5.8	4.3	3.6	3.3	2.0	1.8	1.3	0.6	0.2	0.0	0.0	0.0	0.0	26.0	5.8	1.1
PFV-VILLA-ALEMANA	0.0	0.0	0.0	0.0	0.0	0.0	0.0	0.0	0.0	0.0	0.0	0.0	0.0	0.0	0.0	0.0	0.0	0.0	0.0	0.0	0.0	0.0	0.0	0.0	0.0	0.0	0.0
PFV-LAS-TENCAS	0.0	0.0	0.0	0.0	0.0	0.0	0.0	0.2	0.5	0.9	1.3	2.4	2.4	2.1	2.0	1.4	1.0	0.6	0.7	0.3	0.0	0.0	0.0	0.0	15.9	2.4	0.7
PFV-REXNER	0.0	0.0	0.0	0.0	0.0	0.0	0.0	0.0	0.1	0.3	0.9	1.8	2.1	1.5	1.3	1.1	1.2	1.0	0.3	0.1	0.0	0.0	0.0	0.0	11.7	2.1	0.5
PFV-MELI	0.0	0.0	0.0	0.0	0.0	0.0	0.0	0.2	1.2	2.4	2.8	5.6	6.1	7.4	7.6	7.2	2.3	1.7	0.5	0.1	0.0	0.0	0.0	0.0	45.1	7.6	1.9
PFV-CURICURA	0.0	0.0	0.0	0.0	0.0	0.0	0.0	0.1	0.3	0.8	1.4	1.2	2.2	1.7	2.8	3.1	1.3	0.8	0.4	0.1	0.0	0.0	0.0	0.0	16.2	3.1	0.7
PMGD-PFV-ROMERIA	0.0	0.0	0.0	0.0	0.0	0.0	0.0	0.1	0.2	0.8	1.5	1.5	2.1	0.9	1.0	1.1	0.7	0.6	0.3	0.0	0.0	0.0	0.0	0.0	10.6	2.1	0.4
PMGD-PFV-TORINO	0.0	0.0	0.0	0.0	0.0	0.0	0.0	0.0	0.1	0.3	0.4	0.6	0.9	0.8	0.7	0.7	0.6	0.4	0.2	0.0	0.0	0.0	0.0	0.0	5.7	0.9	0.2
PFV-SAN-ANTONIO	0.0	0.0	0.0	0.0	0.0	0.0	0.0	0.3	0.9	1.7	4.3	2.1	2.8	2.5	1.5	0.8	2.1	3.2	0.8	0.2	0.0	0.0	0.0	0.0	23.4	4.3	1.0
PFV-GABARDO_VERANO	0.0	0.0	0.0	0.0	0.0	0.0	0.0	0.0	0.1	0.4	0.6	0.6	1.1	2.2	0.7	0.2	0.3	0.2	0.1	0.0	0.0	0.0	0.0	0.0	6.4	2.2	0.3
PFV-SAN_CARLOS	0.0	0.0	0.0	0.0	0.0	0.0	0.0	0.0	0.2	0.3	0.4	1.6	1.0	1.2	1.2	1.5	0.7	1.1	1.1	0.4	0.0	0.0	0.0	0.0	10.6	1.6	0.4
PFV-EL_MONTE	0.0	0.0	0.0	0.0	0.0	0.0	0.0	0.0	0.2	0.2	0.0	0.0	1.1	0.8	0.8	1.1	0.5	0.3	0.1	0.0	0.0	0.0	0.0	0.0	5.2	1.1	0.2
PFV-LO_BOZA	0.0	0.0	0.0	0.0	0.0	0.0	0.0	0.0	0.0	0.1	0.0	0.3	0.5	0.2	0.4	0.2	0.0	0.0	0.0	0.0	0.0	0.0	0.0	0.0	1.8	0.5	0.1
PFV-PUELCHE	0.0	0.0	0.0	0.0	0.0	0.0	0.0	0.1	0.2	0.9	0.3	0.0	0.0	0.0	0.0	0.0	0.0	1.5	0.8	0.3	0.0	0.0	0.0	0.0	4.1	1.5	0.2

RESUMEN DIARIO DE OPERACION DEL SEN

29-10-2023

29-10-2023

	1	2	3	4	5	6	7	8	9	10	11	12	13	14	15	16	17	18	19	20	21	22	23	24	TOT.DIA	DMAX.	DMED.
																									MWh	MWh/h	MWh/h
PFV-LASARAUCARIAS	0.0	0.0	0.0	0.0	0.0	0.0	0.0	0.0	0.0	0.0	0.0	0.0	0.0	0.0	0.0	0.0	0.0	0.0	0.0	0.0	0.0	0.0	0.0	0.0	0.0	0.0	0.0
CSP-CERRODOMINADOR	0.0	0.0	0.0	0.0	0.0	0.0	0.0	0.0	0.0	0.0	0.0	0.0	0.0	0.0	0.0	0.0	0.0	0.0	0.0	0.0	0.0	0.0	0.0	0.0	0.0	0.0	0.0
ARICA-GMAR_DIESEL	0.0	0.0	0.0	0.0	0.0	0.0	0.0	0.0	0.0	0.0	0.0	0.0	0.0	0.0	0.0	0.0	0.0	0.0	0.0	0.0	0.0	0.0	0.0	0.0	0.0	0.0	0.0
ARICA-M1AR_DIESEL	0.0	0.0	0.0	0.0	0.0	0.0	0.0	0.0	0.0	0.0	0.0	0.0	0.0	0.0	0.0	0.0	0.0	0.0	0.0	0.0	0.0	0.0	0.0	0.0	0.0	0.0	0.0
ARICA-M2AR_DIESEL	0.0	0.0	0.0	0.0	0.0	0.0	0.0	0.0	0.0	0.0	0.0	0.0	0.0	0.0	0.0	0.0	0.0	0.0	0.0	0.0	0.0	0.0	0.0	0.0	0.0	0.0	0.0
BESS-ARICA	0.0	0.0	0.0	0.0	0.0	0.0	0.0	0.0	0.0	0.0	0.0	0.0	0.0	0.0	0.0	0.0	0.0	0.0	0.0	0.0	0.0	0.0	0.0	0.0	0.0	0.0	0.0
PMGD-TER-ESTANDARTES	0.0	0.0	0.0	0.0	0.0	0.0	0.0	0.0	0.0	0.0	0.0	0.0	0.0	0.0	0.0	0.0	0.0	0.0	0.0	0.0	0.0	0.0	0.0	0.0	0.0	0.0	0.0
PMGD-TER-ZOFRI	0.0	0.0	0.0	0.0	0.0	0.0	0.0	0.0	0.0	0.0	0.0	0.0	0.0	0.0	0.0	0.0	0.0	0.0	0.0	0.0	0.0	0.0	0.0	0.0	0.0	0.0	0.0
IQUIQUE-MAIQ_DIESEL	0.0	0.0	0.0	0.0	0.0	0.0	0.0	0.0	0.0	0.0	0.0	0.0	0.0	0.0	0.0	0.0	0.0	0.0	0.0	0.0	0.0	0.0	0.0	0.0	0.0	0.0	0.0
IQUIQUE-MIIQ_DIESEL	0.0	0.0	0.0	0.0	0.0	0.0	0.0	0.0	0.0	0.0	0.0	0.0	0.0	0.0	0.0	0.0	0.0	0.0	0.0	0.0	0.0	0.0	0.0	0.0	0.0	0.0	0.0
IQUIQUE-MSIQ_DIESEL	0.0	0.0	0.0	0.0	0.0	0.0	0.0	0.0	0.0	0.0	0.0	0.0	0.0	0.0	0.0	0.0	0.0	0.0	0.0	0.0	0.0	0.0	0.0	0.0	0.0	0.0	0.0
IQUIQUE-SUIQ_DIESEL	0.0	0.0	0.0	0.0	0.0	0.0	0.0	0.0	0.0	0.0	0.0	0.0	0.0	0.0	0.0	0.0	0.0	0.0	0.0	0.0	0.0	0.0	0.0	0.0	0.0	0.0	0.0
IQUIQUE-TGIQ_DIESEL	0.0	0.0	0.0	0.0	0.0	0.0	0.0	0.0	0.0	0.0	0.0	0.0	0.0	0.0	0.0	0.0	0.0	0.0	0.0	0.0	0.0	0.0	0.0	0.0	0.0	0.0	0.0
ZOFRI_1_DIESEL	0.0	0.0	0.0	0.0	0.0	0.0	0.0	0.0	0.0	0.0	0.0	0.0	0.0	0.0	0.0	0.0	0.0	0.0	0.0	0.0	0.0	0.0	0.0	0.0	0.0	0.0	0.0
ZOFRI_2-5_DIESEL	0.0	0.0	0.0	0.0	0.0	0.0	0.0	0.0	0.0	0.0	0.0	0.0	0.0	0.0	0.0	0.0	0.0	0.0	0.0	0.0	0.0	0.0	0.0	0.0	0.0	0.0	0.0
ZOFRI_6_DIESEL	0.0	0.0	0.0	0.0	0.0	0.0	0.0	0.0	0.0	0.0	0.0	0.0	0.0	0.0	0.0	0.0	0.0	0.0	0.0	0.0	0.0	0.0	0.0	0.0	0.0	0.0	0.0
ZOFRI_13_DIESEL	0.0	0.0	0.0	0.0	0.0	0.0	0.0	0.0	0.0	0.0	0.0	0.0	0.0	0.0	0.0	0.0	0.0	0.0	0.0	0.0	0.0	0.0	0.0	0.0	0.0	0.0	0.0
ZOFRI_7-12_DIESEL	0.0	0.0	0.0	0.0	0.0	0.0	0.0	0.0	0.0	0.0	0.0	0.0	0.0	0.0	0.0	0.0	0.0	0.0	0.0	0.0	0.0	0.0	0.0	0.0	0.0	0.0	0.0
CTTAR_CARBÓN	0.0	0.0	0.0	0.0	0.0	0.0	0.0	0.0	0.0	0.0	0.0	0.0	0.0	0.0	0.0	0.0	0.0	0.0	0.0	0.0	0.0	0.0	0.0	0.0	0.0	0.0	0.0
TGTAR_DIESEL	0.0	0.0	0.0	0.0	0.0	0.0	0.0	0.0	0.0	0.0	0.0	0.0	0.0	0.0	0.0	0.0	0.0	0.0	0.0	0.0	0.0	0.0	0.0	0.0	0.0	0.0	0.0
UJINA-1_DIESEL	0.0	0.0	0.0	0.0	0.0	0.0	0.0	0.0	0.0	0.0	0.0	0.0	0.0	0.0	0.0	0.0	0.0	0.0	0.0	0.0	0.0	0.0	0.0	0.0	0.0	0.0	0.0
UJINA-2_DIESEL	0.0	0.0	0.0	0.0	0.0	0.0	0.0	0.0	0.0	0.0	0.0	0.0	0.0	0.0	0.0	0.0	0.0	0.0	0.0	0.0	0.0	0.0	0.0	0.0	0.0	0.0	0.0
UJINA-3_DIESEL	0.0	0.0	0.0	0.0	0.0	0.0	0.0	0.0	0.0	0.0	0.0	0.0	0.0	0.0	0.0	0.0	0.0	0.0	0.0	0.0	0.0	0.0	0.0	0.0	0.0	0.0	0.0
UJINA-4_DIESEL	0.0	0.0	0.0	0.0	0.0	0.0	0.0	0.0	0.0	0.0	0.0	0.0	0.0	0.0	0.0	0.0	0.0	0.0	0.0	0.0	0.0	0.0	0.0	0.0	0.0	0.0	0.0
UJINA-5_DIESEL	0.0	0.0	0.0	0.0	0.0	0.0	0.0	0.0	0.0	0.0	0.0	0.0	0.0	0.0	0.0	0.0	0.0	0.0	0.0	0.0	0.0	0.0	0.0	0.0	0.0	0.0	0.0
UJINA-6_DIESEL	0.0	0.0	0.0	0.0	0.0	0.0	0.0	0.0	0.0	0.0	0.0	0.0	0.0	0.0	0.0	0.0	0.0	0.0	0.0	0.0	0.0	0.0	0.0	0.0	0.0	0.0	0.0
CERROPABELLON-U1_GEO	20.5	20.4	20.4	20.4	20.4	20.5	20.4	20.3	20.0	19.7	19.6	19.8	19.5	19.3	18.8	19.2	19.5	20.2	20.1	20.8	21.1	21.4	21.6	21.5	485.0	21.6	20.2
CERROPABELLON-U2_GEO	17.3	17.2	17.5	17.2	17.3	17.4	17.5	17.5	17.6	17.6	17.1	16.5	16.6	16.7	16.6	16.3	17.0	17.6	17.6	17.7	18.2	18.2	17.4	17.9	415.3	18.2	17.3
CERROPABELLON-U3_GEO	17.1	17.1	17.1	17.1	17.0	17.1	17.1	17.1	16.9	16.7	16.6	15.9	16.1	16.3	16.3	16.4	19.5	20.5	20.6	21.3	21.8	22.0	22.2	22.2	437.8	22.2	18.2
NORGENER-NTO1_CAR	0.0	0.0	0.0	0.0	0.0	0.0	0.0	0.0	0.0	0.0	0.0	0.0	0.0	0.0	0.0	0.0	0.0	0.0	0.0	0.0	0.0	0.0	0.0	0.0	0.0	0.0	0.0
NORGENER-NTO2_CAR	121.5	128.7	132.2	131.1	131.0	131.3	131.1	110.0	67.5	56.4	67.8	68.8	82.4	71.6	65.6	83.7	89.5	73.0	73.8	94.9	112.4	118.8	119.9	119.8	2382.8	132.2	99.3
U12_CARBÓN	0.0	0.0	0.0	0.0	0.0	0.0	0.0	0.0	0.0	0.0	0.0	0.0	0.0	0.0	0.0	0.0	0.0	0.0	0.0	0.0	0.0	0.0	0.0	0.0	0.0	0.0	0.0
U13_CARBÓN	0.0	0.0	0.0	0.0	0.0	0.0	0.0	0.0	0.0	0.0	0.0	0.0	0.0	0.0	0.0	0.0	0.0	0.0	0.0	0.0	0.0	0.0	0.0	0.0	0.0	0.0	0.0
TOCOPILLA-U16-TG_GNL	0.0	0.0	0.0	0.0	0.0	0.0	0.0	0.0	0.0	0.0	0.0	0.0	0.0	0.0	0.0	0.0	0.0	0.0	0.0	0.0	0.0	0.0	0.0	0.0	0.0	0.0	0.0
TOCOPILLA-U16-TG+TV_GNL	0.0	0.0	0.0	0.0	0.0	0.0	0.0	0.0	0.0	0.0	0.0	0.0	0.0	0.0	0.0	0.0	0.0	0.0	0.0	0.0	0.0	0.0	0.0	0.0	0.0	0.0	0.0
TOCOPILLA-U16-TG_DIESEL	0.0	0.0	0.0	0.0	0.0	0.0	0.0	0.0	0.0	0.0	0.0	0.0	0.0	0.0	0.0	0.0	0.0	0.0	0.0	0.0	0.0	0.0	0.0	0.0	0.0	0.0	0.0
TOCOPILLA-U16-TG+TV_DIESEL	0.0	0.0	0.0	0.0	0.0	0.0	0.0	0.0	0.0	0.0	0.0	0.0	0.0	0.0	0.0	0.0	0.0	0.0	0.0	0.0	0.0	0.0	0.0	0.0	0.0	0.0	0.0
TOCOPILLA-U16-TG_GAS ARG	0.0	0.0	0.0	0.0	0.0	0.0	0.0	0.0	0.0	0.0	0.0	0.0	0.0	0.0	0.0	0.0	0.0	0.0	0.0	0.0	0.0	0.0	0.0	0.0	0.0	0.0	0.0
TOCOPILLA-U16-TG+TV_GAS ARG	0.0	0.0	0.0	0.0	0.0	0.0	0.0	0.0	0.0	0.0	0.0	0.0	0.0	0.0	0.0	0.0	0.0	0.0	0.0	0.0	0.0	0.0	0.0	0.0	0.0	0.0	0.0
TOCOPILLA-TG1_DIESEL	0.0	0.0	0.0	0.0	0.0	0.0	0.0	0.0	0.0	0.0	0.0	0.0	0.0	0.0	0.0	0.0	0.0	0.0	0.0	0.0	0.0	0.0	0.0	0.0	0.0	0.0	0.0
TOCOPILLA-TG2_DIESEL	0.0	0.0	0.0	0.0	0.0	0.0	0.0	0.0	0.0	0.0	0.0	0.0	0.0	0.0	0.0	0.0	0.0	0.0	0.0	0.0	0.0	0.0	0.0	0.0	0.0	0.0	0.0
TOCOPILLA-TG3_DIESEL	0.0	0.0	0.0	0.0	0.0	0.0	0.0	0.0	0.0	0.0	0.0	0.0	0.0	0.0	0.0	0.0	0.0	0.0	0.0	0.0	0.0	0.0	0.0	0.0	0.0	0.0	0.0
TOCOPILLA-TG3_GNL	0.0	0.0	0.0	0.0	0.0	0.0	0.0	0.0	0.0	0.0	0.0	0.0	0.0	0.0	0.0	0.0	0.0	0.0	0.0	0.0	0.0	0.0	0.0	0.0	0.0	0.0	0.0
TOCOPILLA-TG3_GAS ARG	0.0	0.0	0.0	0.0	0.0	0.0	0.0	0.0	0.0	0.0	0.0	0.0	0.0	0.0	0.0	0.0	0.0	0.0	0.0	0.0	0.0	0.0	0.0	0.0	0.0	0.0	0.0
KELAR-TG1_TG1_DIESEL	0.0	0.0	0.0	0.0	0.0	0.0	0.0	0.0	0.0	0.0	0.0	0.0	0.0	0.0	0.0	0.0	0.0	0.0	0.0	0.0	0.0	0.0	0.0	0.0	0.0	0.0	0.0
KELAR-TG1_TG1_GN_A	0.0	0.0	0.0	0.0	0.0	0.0	0.0	0.0	0.0	0.0	0.0	0.0	0.0	0.0	0.0	0.0	0.0	0.0	0.0	0.0	0.0	0.0	0.0	0.0	0.0	0.0	0.0
KELAR-TG1_TG1_GNL_A	0.0	0.0	0.0	0.0	0.0	0.0	0.0	0.0	0.0	0.0	0.0	0.0	0.0	0.0	0.0	0.0	0.0	0.0	0.0	0.0	0.0	0.0	0.0	0.0	0.0	0.0	0.0
KELAR-TG1_TG1_GNL_INFLEX	0.0	0.0	0.0	0.0	0.0	0.0	0.0	0.0	0.0	0.0	0.0	0.0	0.0	0.0	0.0	0.0	0.0	0.0	0.0	0.0	0.0	0.0	0.0	0.0	0.0	0.0	0.0
KELAR-TG1_TG1+0.5TV_DIESEL	0.0	0.0	0.0	0.0	0.0	0.0	0.0	0.0	0.0	0.0	0.0	0.0	0.0	0.0	0.0	0.0	0.0	0.0	0.0	0.0	0.0	0.0	0.0	0.0	0.0	0.0	0.0
KELAR-TG1_TG1+0.5TV_GN_A	0.0	0.0	0.0	0.0	0.0	0.0	0.0	0.0	0.0	0.0	0.0	0.0	0.0	0.0	0.0	0.0	0.0	0.0	0.0	0.0	0.0	0.0	0.0	0.0	0.0	0.0	0.0
KELAR-TG1_TG1+0.5TV_GNL_A	0.0	0.0	0.0	0.0	0.0	0.0	0.0	0.0	0.0	0.0	0.0	0.0	0.0	0.0	0.0	0.0	0.0	0.0	0.0	0.0	0.0	0.0	0.0	0.0	0.0	0.0	0.0
KELAR-TG1_TG1+0.5TV_GNL_INFLEX	0.0	0.0	0.0	0.0	0.0	0.0	0.0	0.0	0.0	0.0	0.0	0.0	0.0	0.0	0.0	0.0	0.0	0.0	0.0	0.0	0.0	0.0	0.0	0.0	0.0	0.0	0.0
KELAR-TG12_TG1+TG2+TV1_DIESEL	0.0	0.0	0.0	0.0	0.0	0.0	0.0	0.0	0.0	0.0	0.0	0.0	0.0	0.0	0.0	0.0	0.0	0.0	0.0	0.0	0.0	0.0	0.0	0.0	0.0	0.0	0.0
KELAR-TG12_TG1+TG2+TV1_GN_A	0.0	0.0	0.0	0.0	0.0	0.0	0.0	0.0	0.0	0.0	0.0	0.0	0.0	0.0	0.0	0.0	0.0	0.0	0.0	0.0	0.0	0.0	0.0	0.0	0.0	0.0	0.0
KELAR-TG12_TG1+TG2+TV1_GNL_A	0.0	0.0	0.0	0.0	0.0	0.0	0.0	0.0	0.0	0.0	0.0	0.0	0.0	0.0	0.0	0.0	0.0	0.0	0.0	0.0	0.0	0.0	0.0	0.0	0.0	0.0	0.0
KELAR-TG12_TG1+TG2+TV1_GNL_INFLEX	0.0	0.0	0.0	0.0	0.0	0.0	0.0	0.0	0.0	0.0	0.0	0.0	0.0	0.0	0.0	0.0	0.0	0.0	0.0	0.0	0.0	0.0	0.0	0.0	0.0	0.0	0.0
KELAR-TG2_TG2_DIESEL	0.0	0.0	0.0	0.0	0.0	0.0	0.0	0.0	0.0	0.0	0.0	0.0	0.0	0.0	0.0	0.0	0.0	0.0	0.0	0.0	0.0	0.0	0.0	0.0	0.0	0.0	0.0
KELAR-TG2_TG2_GN_A	0.0	0.0	0.0	0.0	0.0	0.0	0.0	0.0	0.0	0.0	0.0	0.0	0.0	0.0	0.0	0.0	0.0	0.0	0.0	0.0	0.0	0.0	0.0	0.0	0.0	0.0	0.0
KELAR-TG2_TG2_GNL_A	0.0	0.0	0.0	0.0	0.0	0.0	0.0	0.0	0.0	0.0	0.0	0.0	0.0	0.0	0.0	0.0	0.0	0.0	0.0	0.0	0.0	0.0	0.0	0.0	0.0	0.0	0.0
KELAR-TG2_TG2_GNL_INFLEX	0.0	0.0	0.0	0.0	0.0	0.0	0.0	0.0	0.0	0.0	0.0	0.0	0.0	0.0	0.0	0.0	0.0	0.0	0.0	0.0	0.0	0.0	0.0	0.0	0.0	0.0	0.0
KELAR-TG2_TG2+0.5TV_DIESEL	0.0	0.0	0.0	0.0	0.0	0.0	0.0	0.0	0.0	0.0	0.0	0.0	0.0	0.0	0.0	0.0	0.0	0.0	0.0	0.0	0.0	0.0	0.0	0.0	0.0	0.0	0.0
KELAR-TG2_TG2+0.5TV_GN_A	0.0	0.0	0.0	0.0	0.0	0.0	0.0	0.0	0.0	0.0	0.0	0.0	0.0	0.0	0.0	0.0	0.0	0.0	0.0	0.0	0.0	0.0	0.0	0.0	0.0	0.0	0.0
KELAR-TG2_TG2+0.5TV_GNL_A	0.0	0.0	0.0	0.0	0.0	0.0	0.0	0.0	0.0	0.0	0.0	0.0	0.0	0.0	0.0	0.0	0.0	0.0	0.0	0.0	0.0	0.0	0.0	0.0	0.0	0.0	0.0
KELAR-TG2_TG2+0.5TV_GNL_INFLEX	0.0	0.0	0.0	0.0	0.0	0.0	0.0	0.0	0.0	0.0	0.0	0.0	0.0	0.0	0.0	0.0	0.0	0.0	0.0	0.0	0.0	0.0	0.0	0.0	0.0	0.0	0.0
ANGAMOS-ANG1_CAR	266.9	252.2	265.4	242.3	244.6	263.3	277.2	234.9	131.9	81.1	80.6	80.6	80.6	80.6	80.7	80.6	80.6	80.7	140.2	252.4	275.1	251.5	253.0	257.5	4334.5	277.2	180.6
ANGAMOS-ANG2_CAR	266.4	253.3	264.6	242.0	244.7	262.4	279.7	228.4	126.5	80.6	80.6	80.6	80.6	80.6	80.6	80.6	80.6	80.6	146.5	258.6	277.5	254.1	252.9	258.1	4341.1	279.7	180.9
COCHRANE-CCH1_CAR	269.5	274.6	275.7	275.7	265.9	267.1	273.9	225.4	152.7	78.9	60.5	60.5	60.5	60.4	60.4	60.4	60.3	60.3	101.4	164.8	239.6	275.7	275.7	275.7	4175.6	275.7	174.0
COCHRANE-CCH2_CAR	275.8	276.1	275.9	276.3	253.8	266.8	273.1	222.1	123.6	60.4	60.5	60.4	60.5	60.5	60.5	60.4	60.5	60.5	124.5	235.4	260.3	267.3	273.2	261.0	4209.4	276.3	175.4
MEJILLONES-CTM1_CAR	0.0	0.0	0.0	0.0	0.0	0.0	0.0	0.0	0.0	0.0	0.0	0.0	0.0	0.0	0.0	0.0	0.0	0.0	0.0	0.0	0.0	0.0	0.0	0.0	0.0	0.0	0.0
MEJILLONES-CTM2_CAR	0.0	0.0	0.0	0.0	0.0	0.0	0.0	0.0	0.0	0.0	0.0	0.0	0.0	0.0	0.0	0.0	0.0	0.0	0.0	0.0	0.0	0.0	0.0	0.0	0.0	0.0	0.0
MEJILLONES-CTM3-TG_GNL	0.0	0.0	0.0	0.0	0.0	0.0	0.0	0.0	0.0	0.0	0.0	0.0	0.0	0.0	0.0	0.0	0.0	0.0	0.0	0.0	0.0	0.0	0.0	0.0	0.0	0.0	0.0
MEJILLONES-CTM3-TG+TV_GNL	0.0	0.0	0.0	0.0	0.0	0.0	0.0	0.0	0.0	0.0	0.0	0.0	0.0	0.0	0.0	0.0	0.0	0.0	0.0	0.0	0.0	0.0	0.0	0.0	0.0	0.0	0.0
MEJILLONES-CTM3-TG_DIESEL	0.0	0.0	0.0	0.0	0.0	0.0	0.0	0.0	0.0	0.0	0.0	0.0	0.0	0.0	0.0	0.0	0.0	0.0	0.0	0.0	0.0	0.0	0.0	0.0	0.0	0.0	0.0
MEJILLONES-CTM3-TG+TV_DIESEL	0.0	0.0	0.0	0.0	0.0	0.0	0.0	0.0	0.0	0.0	0.0	0.0	0.0	0.0	0.0	0.0	0.0	0.0	0.0	0.0	0.0	0.0	0.0	0.0	0.0	0.0	0.0
MEJILLONES-CTM3-TG_GAS ARG	0.0	0.0	0.0	0.0	0.0	0.0	0.0	0.0	0.0	0.0	0.0	0.0	0.0	0.0	0.0	0.0	0.0	0.0	0.0	0.0	0.0	0.0	0.0	0.0	0.0	0.0	0.0
MEJILLONES-CTM3-TG+TV_GAS ARG	0.0	0.0	0.0	0.0	0.0	0.0	0.0	0.0	0.0	0.0	0.0	0.0	0.0	0.0	0.0	0.0	0.0	0.0	0.0	0.0	0.0	0.0	0.0	0.0	0.0	0.0	0.0
MEJILLONES-IEM_CAR	351.5	276.2	216.5	205.3	205.2	217.7	216.5	171.0	146.5	136.5	130.4	131.2	140.5	148.0	145.6	147.7	141.8	126.3	180.2	266.2	304.3	301.5	323.0	237.5	4867.1	351.5	202.8
PLANTA-ACIDOS-SULFURICO-MEJILLONES	21.8	21.7	21.8	21.8	21.9	21.8	21.9	22.0	21.8	22.0	21.7	21.9	21.9	21.8	21.9	21.9	21.8	21.9	21.8	22.0	21.9	21.7	21.8	21.8	524.1	22.0	21.8
ANDINA-CTA_CAR	0.0	0.0	0.0	0.0	0.0	0.0	0.0	0.0	0.0	0.0	0.0	0.0	0.0	0.0	0.0	0.0	0.0	0.0	0.0	0.0	0.0	0.0	0.0	0.0	0.0	0.0	0.0
HORNITOS-CTH_CAR	0.0	0.0	0.0	0.0	0.0	0.0	0.0	0.0	0.0	0.0	0.0	0.0	0.0	0.0	0.0	0.0	0.0	0.0	0.0	0.0	0.0	0.0	0.0	0.0	0.0	0.0	0.0
TG1A+0.5TV1C_DIESEL	0.0	0.0	0.0	0.0	0.0	0.0	0.0	0.0	0.0	0.0	0.0	0.0	0.0	0.0	0.0	0.0	0.0	0.0	0.0	0.0	0.0	0.0	0.0	0.0	0.0	0.0	0.0
TG1A+0.5TV1C_GNL	0.0	0.0	0.0	0.0	0.0	0.0	0.0	0.0	0.0	0.0	0.0	0.0	0.0	0.0	0.0	0.0	0.0	0.0	0.0	0.0	0.0	0.0	0.0	0.0	0.0	0.0	0.0
TG1A+TG1B+TV1C_DIESEL	0.0	0.0	0.0	0.0	0.0	0.0	0.0	0.0	0.0	0.0	0.0	0.0	0.0	0.0	0.0	0.0	0.0	0.0	0.0	0.0	0.0	0.0	0.0	0.0	0.0	0.0	0.0
TG1A+TG1B+TV1C_GNL	300.5	308.8	307.4	259.8	300.8	257.6	256.1	232.8	0.0	0.0	0.0	0.0	0.0	0.0	0.0	0.0	0.0	214.0	221.5	234.1	246.9	246.8	246.8	246.6	3880.5	308.8	161.7
TG1A_DIESEL	0.0	0.0	0.0	0.0	0.0	0.0	0.0	0.0	0.0	0.0	0.0	0.0	0.0	0.0	0.0	0.0	0.0	0.0	0.0	0.0	0.0	0.0	0.0	0.0	0.0	0.0	0.0

RESUMEN DIARIO DE OPERACION DEL SEN

29-10-2023

29-10-2023

	1	2	3	4	5	6	7	8	9	10	11	12	13	14	15	16	17	18	19	20	21	22	23	24	TOT.DIA	DMAX.	DMED.
																									MWh	MWh/h	MWh/h
TG1A_GNL	0.0	0.0	0.0	0.0	0.0	0.0	0.0	0.0	0.0	0.0	0.0	0.0	0.0	0.0	0.0	0.0	16.2	0.0	0.0	0.0	0.0	0.0	0.0	0.0	16.2	16.2	0.7
TG1B+0.5TV1C_DIESEL	0.0	0.0	0.0	0.0	0.0	0.0	0.0	0.0	0.0	0.0	0.0	0.0	0.0	0.0	0.0	0.0	0.0	0.0	0.0	0.0	0.0	0.0	0.0	0.0	0.0	0.0	0.0
TG1B+0.5TV1C_GNL	0.0	0.0	0.0	0.0	0.0	0.0	0.0	0.0	0.0	0.0	0.0	0.0	0.0	0.0	0.0	0.0	96.0	0.0	0.0	0.0	0.0	0.0	0.0	0.0	96.0	96.0	4.0
TG1B_DIESEL	0.0	0.0	0.0	0.0	0.0	0.0	0.0	0.0	0.0	0.0	0.0	0.0	0.0	0.0	0.0	0.0	0.0	0.0	0.0	0.0	0.0	0.0	0.0	0.0	0.0	0.0	0.0
TG1B_GNL	0.0	0.0	0.0	0.0	0.0	0.0	0.0	0.0	0.0	0.0	0.0	0.0	0.0	0.0	0.0	11.9	0.0	0.0	0.0	0.0	0.0	0.0	0.0	0.0	11.9	11.9	0.5
TG2A+0.5TV2C_DIESEL	0.0	0.0	0.0	0.0	0.0	0.0	0.0	0.0	0.0	0.0	0.0	0.0	0.0	0.0	0.0	0.0	0.0	0.0	0.0	0.0	0.0	0.0	0.0	0.0	0.0	0.0	0.0
TG2A+0.5TV2C_GNL	0.0	0.0	0.0	0.0	0.0	0.0	0.0	0.0	0.0	0.0	0.0	0.0	0.0	0.0	0.0	0.0	0.0	0.0	0.0	0.0	0.0	0.0	0.0	0.0	0.0	0.0	0.0
TG2A+TG2B+TV2C_DIESEL	0.0	0.0	0.0	0.0	0.0	0.0	0.0	0.0	0.0	0.0	0.0	0.0	0.0	0.0	0.0	0.0	0.0	0.0	0.0	0.0	0.0	0.0	0.0	0.0	0.0	0.0	0.0
TG2A+TG2B+TV2C_GNL	248.6	239.5	223.6	264.1	222.5	220.3	219.4	37.1	0.0	0.0	0.0	0.0	0.0	0.0	0.0	0.0	0.0	180.7	215.7	226.6	219.8	219.9	220.8	220.3	3178.9	264.1	132.5
TG2A_DIESEL	0.0	0.0	0.0	0.0	0.0	0.0	0.0	0.0	0.0	0.0	0.0	0.0	0.0	0.0	0.0	0.0	0.0	0.0	0.0	0.0	0.0	0.0	0.0	0.0	0.0	0.0	0.0
TG2A_GNL	0.0	0.0	0.0	0.0	0.0	0.0	0.0	0.0	0.0	0.0	0.0	0.0	0.0	0.0	0.0	0.0	2.9	0.0	0.0	0.0	0.0	0.0	0.0	0.0	2.9	2.9	0.1
TG2B+0.5TV2C_DIESEL	0.0	0.0	0.0	0.0	0.0	0.0	0.0	0.0	0.0	0.0	0.0	0.0	0.0	0.0	0.0	0.0	0.0	0.0	0.0	0.0	0.0	0.0	0.0	0.0	0.0	0.0	0.0
TG2B+0.5TV2C_GNL	0.0	0.0	0.0	0.0	0.0	0.0	0.0	0.0	0.0	0.0	0.0	0.0	0.0	0.0	0.0	0.0	51.1	0.0	0.0	0.0	0.0	0.0	0.0	0.0	51.1	51.1	2.1
TG2B_DIESEL	0.0	0.0	0.0	0.0	0.0	0.0	0.0	0.0	0.0	0.0	0.0	0.0	0.0	0.0	0.0	0.0	0.0	0.0	0.0	0.0	0.0	0.0	0.0	0.0	0.0	0.0	0.0
TG2B_GNL	0.0	0.0	0.0	0.0	0.0	0.0	0.0	0.0	0.0	0.0	0.0	0.0	0.0	0.0	0.0	4.3	0.0	0.0	0.0	0.0	0.0	0.0	0.0	0.0	4.3	4.3	0.2
ENAEX CUMMINS_DIESEL	0.0	0.0	0.0	0.0	0.0	0.0	0.0	0.0	0.0	0.0	0.0	0.0	0.0	0.0	0.0	0.0	0.0	0.0	0.0	0.0	0.0	0.0	0.0	0.0	0.0	0.0	0.0
ENAEX DEUTZ_DIESEL	0.0	0.0	0.0	0.0	0.0	0.0	0.0	0.0	0.0	0.0	0.0	0.0	0.0	0.0	0.0	0.0	0.0	0.0	0.0	0.0	0.0	0.0	0.0	0.0	0.0	0.0	0.0
MANTOSBLANCOS-MIMB_DIESEL	0.0	0.0	0.0	0.0	0.0	0.0	0.0	0.0	0.0	0.0	0.0	0.0	0.0	0.0	0.0	0.0	0.0	0.0	0.0	0.0	0.0	0.0	0.0	0.0	0.0	0.0	0.0
LAPORTADA-TECNET_DIESEL	0.0	0.0	0.0	0.0	0.0	0.0	0.0	0.0	0.0	0.0	0.0	0.0	0.0	0.0	0.0	0.0	0.0	0.0	0.0	0.0	0.0	0.0	0.0	0.0	0.0	0.0	0.0
INACAL_DIESEL	0.0	0.0	0.0	0.0	0.0	0.0	0.0	0.0	0.0	0.0	0.0	0.0	0.0	0.0	0.0	0.0	0.0	0.0	0.0	0.0	0.0	0.0	0.0	0.0	0.0	0.0	0.0
AGUASBLANCAS-AGB_DIESEL	0.0	0.0	0.0	0.0	0.0	0.0	0.0	0.0	0.0	0.0	0.0	0.0	0.0	0.0	0.0	0.0	0.0	0.0	0.0	0.0	0.0	0.0	0.0	0.0	0.0	0.0	0.0
TALTAL-1_GAS	0.0	0.0	0.0	0.0	0.0	0.0	0.0	0.0	0.0	0.0	0.0	0.0	0.0	0.0	0.0	0.0	0.0	0.0	0.0	0.0	0.0	0.0	0.0	0.0	0.0	0.0	0.0
TALTAL-2_GAS	0.0	0.0	0.0	0.0	0.0	0.0	0.0	0.0	0.0	0.0	0.0	0.0	0.0	0.0	0.0	0.0	0.0	0.0	0.0	0.0	0.0	0.0	0.0	0.0	0.0	0.0	0.0
TALTAL-1_DIESEL	0.0	0.0	0.0	0.0	0.0	0.0	0.0	0.0	0.0	0.0	0.0	0.0	0.0	0.0	0.0	0.0	0.0	0.0	0.0	0.0	0.0	0.0	0.0	0.0	0.0	0.0	0.0
TALTAL-2_DIESEL	0.0	0.0	0.0	0.0	0.0	0.0	0.0	0.0	0.0	0.0	0.0	0.0	0.0	0.0	0.0	0.0	0.0	0.0	0.0	0.0	0.0	0.0	0.0	0.0	0.0	0.0	0.0
TALTAL-1_GNL	16.0	0.0	0.0	0.0	0.0	0.0	0.0	0.0	0.0	0.0	0.0	0.0	0.0	0.0	0.0	0.0	0.0	0.0	0.0	40.0	67.0	72.0	65.0	65.0	325.0	72.0	13.5
TALTAL-2_GNL	0.0	0.0	0.0	0.0	0.0	0.0	0.0	0.0	0.0	0.0	0.0	0.0	0.0	0.0	0.0	0.0	0.0	0.0	0.0	38.0	67.0	83.0	65.0	65.0	318.0	83.0	13.3
DALMAGRO_DIESEL	0.0	0.0	0.0	0.0	0.0	0.0	0.0	0.0	0.0	0.0	0.0	0.0	0.0	0.0	0.0	0.0	0.0	0.0	0.0	0.0	0.0	0.0	0.0	0.0	0.0	0.0	0.0
SALVADOR_DIESEL	0.0	0.0	0.0	0.0	0.0	0.0	0.0	0.0	0.0	0.0	0.0	0.0	0.0	0.0	0.0	0.0	0.0	0.0	0.0	0.0	0.0	0.0	0.0	0.0	0.0	0.0	0.0
EMELDA-1_DIESEL	0.0	0.0	0.0	0.0	0.0	0.0	0.0	0.0	0.0	0.0	0.0	0.0	0.0	0.0	0.0	0.0	0.0	0.0	0.0	0.0	0.0	0.0	0.0	0.0	0.0	0.0	0.0
EMELDA-2_DIESEL	0.0	0.0	0.0	0.0	0.0	0.0	0.0	0.0	0.0	0.0	0.0	0.0	0.0	0.0	0.0	0.0	0.0	0.0	0.0	0.0	0.0	0.0	0.0	0.0	0.0	0.0	0.0
ANDES-1_FO6	0.0	0.0	0.0	0.0	0.0	0.0	0.0	0.0	0.0	0.0	0.0	0.0	0.0	0.0	0.0	0.0	0.0	0.0	0.0	0.0	0.0	0.0	0.0	0.0	0.0	0.0	0.0
ANDES-2_FO6	0.0	0.0	0.0	0.0	0.0	0.0	0.0	0.0	0.0	0.0	0.0	0.0	0.0	0.0	0.0	0.0	0.0	0.0	0.0	0.0	0.0	0.0	0.0	0.0	0.0	0.0	0.0
ANDES-3_FO6	0.0	0.0	0.0	0.0	0.0	0.0	0.0	0.0	0.0	0.0	0.0	0.0	0.0	0.0	0.0	0.0	0.0	0.0	0.0	0.0	0.0	0.0	0.0	0.0	0.0	0.0	0.0
ANDES-4_FO6	0.0	0.0	0.0	0.0	0.0	0.0	0.0	0.0	0.0	0.0	0.0	0.0	0.0	0.0	0.0	0.0	0.0	0.0	0.0	0.0	0.0	0.0	0.0	0.0	0.0	0.0	0.0
ANDES-1_DIESEL	0.0	0.0	0.0	0.0	0.0	0.0	0.0	0.0	0.0	0.0	0.0	0.0	0.0	0.0	0.0	0.0	0.0	0.0	0.0	0.0	0.0	0.0	0.0	0.0	0.0	0.0	0.0
ANDES-2_DIESEL	0.0	0.0	0.0	0.0	0.0	0.0	0.0	0.0	0.0	0.0	0.0	0.0	0.0	0.0	0.0	0.0	0.0	0.0	0.0	0.0	0.0	0.0	0.0	0.0	0.0	0.0	0.0
ANDES-3_DIESEL	0.0	0.0	0.0	0.0	0.0	0.0	0.0	0.0	0.0	0.0	0.0	0.0	0.0	0.0	0.0	0.0	0.0	0.0	0.0	0.0	0.0	0.0	0.0	0.0	0.0	0.0	0.0
ANDES-4_DIESEL	0.0	0.0	0.0	0.0	0.0	0.0	0.0	0.0	0.0	0.0	0.0	0.0	0.0	0.0	0.0	0.0	0.0	0.0	0.0	0.0	0.0	0.0	0.0	0.0	0.0	0.0	0.0
SANLORENZO-1_DIESEL	0.0	0.0	0.0	0.0	0.0	0.0	0.0	0.0	0.0	0.0	0.0	0.0	0.0	0.0	0.0	0.0	0.0	0.0	0.0	0.0	0.0	0.0	0.0	0.0	0.0	0.0	0.0
SANLORENZO-2_DIESEL	0.0	0.0	0.0	0.0	0.0	0.0	0.0	0.0	0.0	0.0	0.0	0.0	0.0	0.0	0.0	0.0	0.0	0.0	0.0	0.0	0.0	0.0	0.0	0.0	0.0	0.0	0.0
SANLORENZO-3_DIESEL	0.0	0.0	0.0	0.0	0.0	0.0	0.0	0.0	0.0	0.0	0.0	0.0	0.0	0.0	0.0	0.0	0.0	0.0	0.0	0.0	0.0	0.0	0.0	0.0	0.0	0.0	0.0
CENIZAS_DIESEL	0.0	0.0	0.0	0.0	0.0	0.0	0.0	0.0	0.0	0.0	0.0	0.0	0.0	0.0	0.0	0.0	0.0	0.0	0.0	0.0	0.0	0.0	0.0	0.0	0.0	0.0	0.0
TERMOPACIFICO_DIESEL	0.0	0.0	0.0	0.0	0.0	0.0	0.0	0.0	0.0	0.0	0.0	0.0	0.0	0.0	0.0	0.0	0.0	0.0	0.0	0.0	0.0	0.0	0.0	0.0	0.0	0.0	0.0
CARDONES_DIESEL	0.0	0.0	0.0	0.0	0.0	0.0	0.0	0.0	0.0	0.0	0.0	0.0	0.0	0.0	0.0	0.0	0.0	0.0	0.0	0.0	0.0	0.0	0.0	0.0	0.0	0.0	0.0
LLANOS-BLANCOS_DIESEL	0.0	0.0	0.0	0.0	0.0	0.0	0.0	0.0	0.0	0.0	0.0	0.0	0.0	0.0	0.0	0.0	0.0	0.0	0.0	0.0	0.0	0.0	0.0	0.0	0.0	0.0	0.0
GUACOLDA-1_CAR	131.7	115.4	109.1	107.0	107.6	109.4	108.7	75.9	53.2	52.1	51.2	51.2	51.2	51.2	51.2	51.2	51.2	51.2	87.8	124.3	116.9	122.8	120.5	108.9	2061.0	131.7	85.9
GUACOLDA-2_CAR	142.2	114.8	76.1	51.2	64.8	106.8	106.8	66.2	4.7	0.0	0.0	0.0	0.0	0.0	0.0	0.0	0.0	0.0	0.0	0.0	0.0	0.0	0.0	0.0	733.7	142.2	30.6
GUACOLDA-3_CAR	127.4	107.6	108.1	106.1	106.7	108.4	107.7	78.1	52.2	50.5	50.5	50.5	50.5	50.5	50.5	50.5	50.6	50.5	84.5	147.5	117.0	138.9	152.5	112.6	2110.1	152.5	87.9
GUACOLDA-4_CAR	0.0	0.0	0.0	0.0	0.0	0.0	0.0	0.0	0.0	0.0	0.0	0.0	0.0	0.0	0.0	0.0	0.0	0.0	0.0	0.0	0.0	0.0	0.0	0.0	0.0	0.0	0.0
GUACOLDA-5_CAR	0.0	0.0	0.0	0.0	0.0	0.0	0.0	0.0	0.0	0.0	0.0	0.0	0.0	0.0	0.0	0.0	0.0	0.0	0.0	0.0	0.0	0.0	0.0	0.0	0.0	0.0	0.0
MAITENCILLO	0.0	0.0	0.0	0.0	0.0	0.0	0.0	0.0	0.0	0.0	0.0	0.0	0.0	0.0	0.0	0.0	0.0	0.0	0.0	0.0	0.0	0.0	0.0	0.0	0.0	0.0	0.0
HUASCO TV	0.0	0.0	0.0	0.0	0.0	0.0	0.0	0.0	0.0	0.0	0.0	0.0	0.0	0.0	0.0	0.0	0.0	0.0	0.0	0.0	0.0	0.0	0.0	0.0	0.0	0.0	0.0
HUASCO_IFO	0.0	0.0	0.0	0.0	0.0	0.0	0.0	0.0	0.0	0.0	0.0	0.0	0.0	0.0	0.0	0.0	0.0	0.0	0.0	0.0	0.0	0.0	0.0	0.0	0.0	0.0	0.0
HUASCO_DIESEL	0.0	0.0	0.0	0.0	0.0	0.0	0.0	0.0	0.0	0.0	0.0	0.0	0.0	0.0	0.0	0.0	0.0	0.0	0.0	0.0	0.0	0.0	0.0	0.0	0.0	0.0	0.0
PCOLORADA_IFO	0.0	0.0	0.0	0.0	0.0	0.0	0.0	0.0	0.0	0.0	0.0	0.0	0.0	0.0	0.0	0.0	0.0	0.0	0.0	0.0	0.0	0.0	0.0	0.0	0.0	0.0	0.0
PCOLORADA_DIESEL	0.0	0.0	0.0	0.0	0.0	0.0	0.0	0.0	0.0	0.0	0.0	0.0	0.0	0.0	0.0	0.0	0.0	0.0	0.0	0.0	0.0	0.0	0.0	0.0	0.0	0.0	0.0
PENON_DIESEL	0.0	0.0	0.0	0.0	0.0	0.0	0.0	0.0	0.0	0.0	0.0	0.0	0.0	0.0	0.0	0.0	0.0	0.0	0.0	0.0	0.0	0.0	0.0	0.0	0.0	0.0	0.0
OLIVOS_DIESEL	0.0	0.0	0.0	0.0	0.0	0.0	0.0	0.0	0.0	0.0	0.0	0.0	0.0	0.0	0.0	0.0	0.0	0.0	0.0	0.0	0.0	0.0	0.0	0.0	0.0	0.0	0.0
ESPINOS_DIESEL	0.0	0.0	0.0	0.0	0.0	0.0	0.0	0.0	0.0	0.0	0.0	0.0	0.0	0.0	0.0	0.0	0.0	0.0	0.0	0.0	0.0	0.0	0.0	0.0	0.0	0.0	0.0
PMGD-ELFARO	0.0	0.0	0.0	0.0	0.0	0.0	0.0	0.0	0.0	0.0	0.0	0.0	0.0	0.0	0.0	0.0	0.0	0.0	0.0	0.0	0.0	0.0	0.0	0.0	0.0	0.0	0.0
RESPALDO-PAJONALES	0.0	0.0	0.0	0.0	0.0	0.0	0.0	0.0	0.0	0.0	0.0	0.0	0.0	0.0	0.0	0.0	0.0	0.0	0.0	0.0	0.0	0.0	0.0	0.0	0.0	0.0	0.0
PRIME-CHAGUAL	0.0	0.0	0.0	0.0	0.0	0.0	0.0	0.0	0.0	0.0	0.0	0.0	0.0	0.0	0.0	0.0	0.0	0.0	0.0	0.0	0.0	0.0	0.0	0.0	0.0	0.0	0.0
COMBARBALA	0.0	0.0	0.0	0.0	0.0	0.0	0.0	0.0	0.0	0.0	0.0	0.0	0.0	0.0	0.0	0.0	0.0	0.0	0.0	0.0	0.0	0.0	0.0	0.0	0.0	0.0	0.0
VENTANAS-2_CAR	0.0	0.0	0.0	0.0	0.0	0.0	0.0	0.0	0.0	0.0	0.0	0.0	0.0	0.0	0.0	0.0	0.0	0.0	0.0	0.0	0.0	0.0	0.0	0.0	0.0	0.0	0.0
NUEVAVENTANAS_CAR	0.0	0.0	0.0	0.0	0.0	0.0	0.0	0.0	0.0	0.0	0.0	0.0	0.0	0.0	0.0	0.0	0.0	0.0	0.0	0.0	0.0	0.0	0.0	0.0	0.0	0.0	0.0
CAMPICHE_CAR	0.0	0.0	0.0	0.0	0.0	0.0	0.0	0.0	0.0	0.0	0.0	0.0	0.0	0.0	0.0	0.0	0.0	0.0	0.0	0.0	0.0	0.0	0.0	0.0	0.0	0.0	0.0
COLMITO_DIESEL	0.0	0.0	0.0	0.0	0.0	0.0	0.0	0.0	0.0	0.0	0.0	0.0	0.0	0.0	0.0	0.0	0.0	0.0	0.0	0.0	0.0	0.0	0.0	0.0	0.0	0.0	0.0
COLMITO_GNL	0.0	0.0	0.0	0.0	0.0	0.0	0.0	0.0	0.0	0.0	0.0	0.0	0.0	0.0	0.0	0.0	0.0	0.0	0.0	0.0	0.0	0.0	0.0	0.0	0.0	0.0	0.0
COLMITO_GNA	0.0	0.0	0.0	0.0	0.0	0.0	0.0	0.0	0.0	0.0	0.0	0.0	0.0	0.0	0.0	0.0	0.0	0.0	0.0	0.0	0.0	0.0	0.0	0.0	0.0	0.0	0.0
ACONCAGUA_GOGEN	0.0	0.0	0.0	0.0	0.0	0.0	0.0	0.0	0.0	0.0	0.0	0.0	0.0	0.0	0.0	0.0	0.0	0.0	0.0	0.0	0.0	0.0	0.0	0.0	0.0	0.0	0.0
CONCON_DIESEL	0.0	0.0	0.0	0.0	0.0	0.0	0.0	0.0	0.0	0.0	0.0	0.0	0.0	0.0	0.0	0.0	0.0	0.0	0.0	0.0	0.0	0.0	0.0	0.0	0.0	0.0	0.0
LIPIGASCONCON_GNL	0.0	0.0	0.0	0.0	0.0	0.0	0.0	0.0	0.0	0.0	0.0	0.0	0.0	0.0	0.0	0.0	0.0	0.0	0.0	0.0	0.0	0.0	0.0	0.0	0.0	0.0	0.0
PLACILLA_DIESEL	0.0	0.0	0.0	0.0	0.0	0.0	0.0	0.0	0.0	0.0	0.0	0.0	0.0	0.0	0.0	0.0	0.0	0.0	0.0	0.0	0.0	0.0	0.0	0.0	0.0	0.0	0.0
QUINTAY_DIESEL	0.0	0.0	0.0	0.0	0.0	0.0	0.0	0.0	0.0	0.0	0.0	0.0	0.0	0.0	0.0	0.0	0.0	0.0	0.0	0.0	0.0	0.0	0.0	0.0	0.0	0.0	0.0
ELTOTORAL_DIESEL	0.0	0.0	0.0	0.0	0.0	0.0	0.0	0.0	0.0	0.0	0.0	0.0	0.0	0.0	0.0	0.0	0.0	0.0	0.0	0.0	0.0	0.0	0.0	0.0	0.0	0.0	0.0
LAGVERDE-TV_DIESEL	0.0	0.0	0.0	0.0	0.0	0.0	0.0	0.0	0.0	0.0	0.0	0.0	0.0	0.0	0.0	0.0	0.0	0.0	0.0	0.0	0.0	0.0	0.0	0.0	0.0	0.0	0.0
LAGVERDE-TG_DIESEL	0.0	0.0	0.0	0.0	0.0	0.0	0.0	0.0	0.0	0.0	0.0	0.0	0.0	0.0	0.0	0.0	0.0	0.0	0.0	0.0	0.0	0.0	0.0	0.0	0.0	0.0	0.0
QUINTERO-1_DIESEL	0.0	0.0	0.0	0.0	0.0	0.0	0.0	0.0	0.0	0.0	0.0	0.0	0.0	0.0	0.0	0.0	0.0	0.0	0.0	0.0	0.0	0.0	0.0	0.0	0.0	0.0	0.0
QUINTERO-2_DIESEL	0.0	0.0	0.0	0.0	0.0	0.0	0.0	0.0	0.0	0.0	0.0	0.0	0.0	0.0	0.0	0.0	0.0	0.0	0.0	0.0	0.0	0.0	0.0	0.0	0.0	0.0	0.0
QUINTERO-1_GNL	0.0	0.0	0.0	0.0	0.0	0.0	0.0	0.0	0.0	0.0	0.0	0.0	0.0	0.0	0.0	0.0	0.0	0.0	0.0	0.0	0.0	0.0	0.0	0.0	0.0	0.0	0.0
QUINTERO-1_GN	0.0	0.0	0.0	0.0	0.0	0.0	0.0	0.0	0.0	0.0	0.0	0.0	0.0	0.0	0.0	0.0	0.0	0.0	0.0	0.0	0.0	0.0	0.0	0.0	0.0	0.0	0.0
QUINTERO-2_GNL	0.0	0.0	0.0	0.0	0.0	0.0	0.0	0.0	0.0	0.0	0.0	0.0	0.0	0.0	0.0	0.0	0.0	0.0	0.0	0.0	0.0	0.0	0.0	0.0	0.0	0.0	0.0
QUINTERO-2_GN	0.0	0.0	0.0	0.0	0.0	0.0	0.0	0.0	0.0	0.0	0.0	0.0	0.0	0.0	0.0	0.0	0.0	0.0	0.0	0.0	0.0	0.0	0.0	0.0	0.0	0.0	0.0
NEHUENCO-1_GAS	0.0	0.0	0.0	0.0	0.0	0.0	0.0	0.0	0.0	0.0	0.0	0.0	0.0	0.0	0.0	0.0	0.0	0.0	0.0	0.0	0.0	0.0	0.0	0.0	0.0	0.0	0.0

RESUMEN DIARIO DE OPERACION DEL SEN

29-10-2023

29-10-2023

	1	2	3	4	5	6	7	8	9	10	11	12	13	14	15	16	17	18	19	20	21	22	23	24	TOT.DIA	DMAX.	DMED.
																									MWh	MWh/h	MWh/h
NEHUENCO-1_GNL	0.0	0.0	0.0	0.0	0.0	0.0	0.0	0.0	0.0	0.0	0.0	0.0	0.0	0.0	0.0	0.0	0.0	0.0	0.0	0.0	0.0	0.0	0.0	0.0	0.0	0.0	0.0
NEHUENCO-1_DIESEL	0.0	0.0	0.0	0.0	0.0	0.0	0.0	0.0	0.0	0.0	0.0	0.0	0.0	0.0	0.0	0.0	0.0	0.0	0.0	0.0	0.0	0.0	0.0	0.0	0.0	0.0	0.0
NEHUENCO-2_GAS	325.0	379.0	329.0	320.0	290.0	326.0	300.0	238.0	225.0	215.0	225.0	225.0	225.0	225.0	225.0	225.0	215.0	225.0	228.0	305.0	343.0	330.0	345.0	342.0	6630.0	379.0	276.3
NEHUENCO-2_GNL	0.0	0.0	0.0	0.0	0.0	0.0	0.0	0.0	0.0	0.0	0.0	0.0	0.0	0.0	0.0	0.0	0.0	0.0	0.0	0.0	0.0	0.0	0.0	0.0	0.0	0.0	0.0
NEHUENCO-2_DIESEL	0.0	0.0	0.0	0.0	0.0	0.0	0.0	0.0	0.0	0.0	0.0	0.0	0.0	0.0	0.0	0.0	0.0	0.0	0.0	0.0	0.0	0.0	0.0	0.0	0.0	0.0	0.0
NEHUENCO-9B_GAS	0.0	0.0	0.0	0.0	0.0	0.0	0.0	0.0	0.0	0.0	0.0	0.0	0.0	0.0	0.0	0.0	0.0	0.0	0.0	0.0	0.0	0.0	0.0	0.0	0.0	0.0	0.0
NEHUENCO-9B_GNL	0.0	0.0	0.0	0.0	0.0	0.0	0.0	0.0	0.0	0.0	0.0	0.0	0.0	0.0	0.0	0.0	0.0	0.0	0.0	0.0	0.0	0.0	0.0	0.0	0.0	0.0	0.0
NEHUENCO-9B_DIESEL	0.0	0.0	0.0	0.0	0.0	0.0	0.0	0.0	0.0	0.0	0.0	0.0	0.0	0.0	0.0	0.0	0.0	0.0	0.0	0.0	0.0	0.0	0.0	0.0	0.0	0.0	0.0
SANISIDRO-1_GNL	0.0	0.0	0.0	0.0	0.0	0.0	0.0	0.0	0.0	0.0	0.0	0.0	0.0	0.0	0.0	0.0	0.0	0.0	0.0	0.0	0.0	0.0	0.0	0.0	0.0	0.0	0.0
SANISIDRO-1_GAS	0.0	0.0	0.0	0.0	0.0	0.0	0.0	0.0	0.0	0.0	0.0	0.0	0.0	0.0	0.0	0.0	0.0	0.0	0.0	15.7	115.2	152.1	47.1	0.0	330.0	152.1	13.8
SANISIDRO-1_DIESEL	0.0	0.0	0.0	0.0	0.0	0.0	0.0	0.0	0.0	0.0	0.0	0.0	0.0	0.0	0.0	0.0	0.0	0.0	0.0	0.0	0.0	0.0	0.0	0.0	0.0	0.0	0.0
SANISIDRO-2_GNL	0.0	0.0	0.0	0.0	0.0	0.0	0.0	0.0	0.0	0.0	0.0	0.0	0.0	0.0	0.0	0.0	0.0	0.0	0.0	0.0	0.0	0.0	0.0	0.0	0.0	0.0	0.0
SANISIDRO-2_GAS	373.0	225.4	285.8	304.7	173.5	172.0	171.7	43.1	0.0	0.0	0.0	0.0	0.0	0.0	0.0	36.6	82.0	90.6	164.8	208.3	368.3	370.2	339.9	297.4	3707.4	373.0	154.5
SANISIDRO-2_DIESEL	0.0	0.0	0.0	0.0	0.0	0.0	0.0	0.0	0.0	0.0	0.0	0.0	0.0	0.0	0.0	0.0	0.0	0.0	0.0	0.0	0.0	0.0	0.0	0.0	0.0	0.0	0.0
LASVEGAS_DIESEL	0.0	0.0	0.0	0.0	0.0	0.0	0.0	0.0	0.0	0.0	0.0	0.0	0.0	0.0	0.0	0.0	0.0	0.0	0.0	0.0	0.0	0.0	0.0	0.0	0.0	0.0	0.0
LOSVIENTOS_DIESEL	0.0	0.0	0.0	0.0	0.0	0.0	0.0	0.0	0.0	0.0	0.0	0.0	0.0	0.0	0.0	0.0	0.0	0.0	0.0	0.0	0.0	0.0	0.0	0.0	0.0	0.0	0.0
LOSVIENTOS_GNL	0.0	0.0	0.0	0.0	0.0	0.0	0.0	0.0	0.0	0.0	0.0	0.0	0.0	0.0	0.0	0.0	0.0	0.0	0.0	0.0	0.0	0.0	0.0	0.0	0.0	0.0	0.0
LOMALOSCOLORADOS-1_BIOGAS	0.0	0.0	0.0	0.0	0.0	0.0	0.0	0.0	0.0	0.0	0.0	0.0	0.0	0.0	0.0	0.0	0.0	0.0	0.0	0.0	0.0	0.0	0.0	0.0	0.0	0.0	0.0
LOMALOSCOLORADOS-2_BIOGAS	12.8	12.9	12.9	12.9	12.9	12.9	10.3	6.6	6.9	7.0	7.2	7.3	7.7	6.8	7.5	7.5	7.3	7.0	11.1	13.5	13.2	13.1	13.1	9.9	240.3	13.5	10.0
NUEVA RENCA CC	0.0	0.0	0.0	0.0	0.0	0.0	0.0	0.0	0.0	0.0	0.0	0.0	0.0	0.0	0.0	0.0	0.0	0.0	0.0	0.0	0.0	0.0	0.0	0.0	0.0	0.0	0.0
NUEVARENCA_GN	0.0	0.0	0.0	0.0	0.0	0.0	0.0	0.0	0.0	0.0	0.0	0.0	0.0	0.0	0.0	0.0	0.0	0.0	0.0	0.0	0.0	0.0	0.0	0.0	0.0	0.0	0.0
NUEVARENCA_GNL	0.0	0.0	0.0	0.0	0.0	0.0	0.0	0.0	0.0	0.0	0.0	0.0	0.0	0.0	0.0	0.0	1.0	57.0	141.0	175.0	317.0	334.0	335.0	335.0	1695.0	335.0	70.6
NUEVARENCA_FA1_GLP	0.0	0.0	0.0	0.0	0.0	0.0	0.0	0.0	0.0	0.0	0.0	0.0	0.0	0.0	0.0	0.0	0.0	0.0	0.0	0.0	0.0	0.0	0.0	0.0	0.0	0.0	0.0
NUEVARENCA_FA1_GN	0.0	0.0	0.0	0.0	0.0	0.0	0.0	0.0	0.0	0.0	0.0	0.0	0.0	0.0	0.0	0.0	0.0	0.0	0.0	0.0	0.0	0.0	0.0	0.0	0.0	0.0	0.0
NUEVARENCA_FA1_GNL	0.0	0.0	0.0	0.0	0.0	0.0	0.0	0.0	0.0	0.0	0.0	0.0	0.0	0.0	0.0	0.0	0.0	0.0	0.0	0.0	0.0	0.0	0.0	0.0	0.0	0.0	0.0
NUEVARENCA_DIESEL	0.0	0.0	0.0	0.0	0.0	0.0	0.0	0.0	0.0	0.0	0.0	0.0	0.0	0.0	0.0	0.0	0.0	0.0	0.0	0.0	0.0	0.0	0.0	0.0	0.0	0.0	0.0
RENCA-1_DIESEL	0.0	0.0	0.0	0.0	0.0	0.0	0.0	0.0	0.0	0.0	0.0	0.0	0.0	0.0	0.0	0.0	0.0	0.0	0.0	0.0	0.0	0.0	0.0	0.0	0.0	0.0	0.0
RENCA-2_DIESEL	0.0	0.0	0.0	0.0	0.0	0.0	0.0	0.0	0.0	0.0	0.0	0.0	0.0	0.0	0.0	0.0	0.0	0.0	0.0	0.0	0.0	0.0	0.0	0.0	0.0	0.0	0.0
PMGD-ETERSOL	0.0	0.0	0.0	0.0	0.0	0.0	0.0	0.0	0.0	0.0	0.0	0.0	0.0	0.0	0.0	0.0	0.0	0.0	0.0	0.0	0.0	0.0	0.0	0.0	0.0	0.0	0.0
SANTAMARTA_COGEN	8.4	8.8	8.7	9.0	8.8	8.4	9.4	5.7	1.2	1.3	1.2	1.2	1.2	1.2	1.2	1.2	1.2	1.2	1.2	1.3	6.6	8.9	9.0	8.6	114.9	9.4	4.8
CMPCCORDILLERA_COGEN	0.0	0.0	0.0	0.0	0.0	0.0	0.0	0.0	0.0	0.0	0.0	0.0	0.0	0.0	0.0	0.0	0.0	0.0	0.0	0.0	0.0	0.0	0.0	0.0	0.0	0.0	0.0
CMPCCORDILLERA-GNA	0.0	0.0	0.0	0.0	0.0	0.0	0.0	0.0	0.0	0.0	0.0	0.0	0.0	0.0	0.0	0.0	0.0	0.0	0.0	0.0	27.6	24.6	0.0	0.0	52.2	27.6	2.2
LEPANTO_BIOGAS	0.0	0.0	0.0	0.0	0.0	0.0	0.0	0.0	0.0	0.0	0.0	0.0	0.0	0.0	0.0	0.0	0.0	0.0	0.0	0.0	0.0	0.0	0.0	0.0	0.0	0.0	0.0
PMGD-TER-AGGREKO	0.0	0.0	0.0	0.0	0.0	0.0	0.0	0.0	0.0	0.0	0.0	0.0	0.0	0.0	0.0	0.0	0.0	0.0	0.0	0.0	0.0	0.0	0.0	0.0	0.0	0.0	0.0
CMPCTISSUE_COGEN	1.8	1.2	1.2	1.0	0.6	0.8	1.0	1.0	1.0	0.9	0.9	1.3	1.8	2.0	3.0	2.3	0.7	0.6	0.5	0.6	0.9	1.1	1.2	0.3	27.7	3.0	1.2
PMGD-CAMPING-DIESEL	0.0	0.0	0.0	0.0	0.0	0.0	0.0	0.0	0.0	0.0	0.0	0.0	0.0	0.0	0.0	0.0	0.0	0.0	0.0	0.0	0.0	0.0	0.0	0.0	0.0	0.0	0.0
CANDELARIA-1	0.0	0.0	0.0	0.0	0.0	0.0	0.0	0.0	0.0	0.0	0.0	0.0	0.0	0.0	0.0	0.0	0.0	0.0	0.0	19.0	57.0	59.0	59.0	16.0	210.0	59.0	8.8
CANDELARIA-2	0.0	0.0	0.0	0.0	0.0	0.0	0.0	0.0	0.0	0.0	0.0	0.0	0.0	0.0	0.0	0.0	0.0	0.0	13.0	59.0	59.0	59.0	59.0	22.0	271.0	59.0	11.3
CANDELARIA-1_GNL	0.0	0.0	0.0	0.0	0.0	0.0	0.0	0.0	0.0	0.0	0.0	0.0	0.0	0.0	0.0	0.0	0.0	0.0	0.0	0.0	0.0	0.0	0.0	0.0	0.0	0.0	0.0
CANDELARIA-2_GNL	0.0	0.0	0.0	0.0	0.0	0.0	0.0	0.0	0.0	0.0	0.0	0.0	0.0	0.0	0.0	0.0	0.0	0.0	0.0	0.0	0.0	0.0	0.0	0.0	0.0	0.0	0.0
CANDELARIA-1_DIESEL	0.0	0.0	0.0	0.0	0.0	0.0	0.0	0.0	0.0	0.0	0.0	0.0	0.0	0.0	0.0	0.0	0.0	0.0	0.0	0.0	0.0	0.0	0.0	0.0	0.0	0.0	0.0
CANDELARIA-2_DIESEL	0.0	0.0	0.0	0.0	0.0	0.0	0.0	0.0	0.0	0.0	0.0	0.0	0.0	0.0	0.0	0.0	0.0	0.0	0.0	0.0	0.0	0.0	0.0	0.0	0.0	0.0	0.0
EPACIFICO_COGEN	15.0	15.5	13.5	15.3	14.5	15.7	14.8	14.9	15.6	15.7	15.6	15.7	15.3	15.6	15.5	15.1	15.1	15.0	15.2	14.6	15.6	15.4	15.2	14.3	363.7	15.7	15.2
SAN FRANCISCO DE MOSTAZAL	0.0	0.0	0.0	0.0	0.0	0.0	0.0	0.0	0.0	0.0	0.0	0.0	0.0	0.0	0.0	0.0	0.0	0.0	0.0	0.0	0.0	0.0	0.0	0.0	0.0	0.0	0.0
COLIHUES_HFO	0.0	0.0	0.0	0.0	0.0	0.0	0.0	0.0	0.0	0.0	0.0	0.0	0.0	0.0	0.0	0.0	0.0	0.0	0.0	0.0	0.0	0.0	0.0	0.0	0.0	0.0	0.0
COLIHUES_DIESEL	0.0	0.0	0.0	0.0	0.0	0.0	0.0	0.0	0.0	0.0	0.0	0.0	0.0	0.0	0.0	0.0	0.0	0.0	0.0	0.0	0.0	0.0	0.0	0.0	0.0	0.0	0.0
ESPERANZA-DS1_DIESEL	0.0	0.0	0.0	0.0	0.0	0.0	0.0	0.0	0.0	0.0	0.0	0.0	0.0	0.0	0.0	0.0	0.0	0.0	0.0	0.0	0.0	0.0	0.0	0.0	0.0	0.0	0.0
ESPERANZA-DS2_DIESEL	0.0	0.0	0.0	0.0	0.0	0.0	0.0	0.0	0.0	0.0	0.0	0.0	0.0	0.0	0.0	0.0	0.0	0.0	0.0	0.0	0.0	0.0	0.0	0.0	0.0	0.0	0.0
ESPERANZA-TG1_DIESEL	0.0	0.0	0.0	0.0	0.0	0.0	0.0	0.0	0.0	0.0	0.0	0.0	0.0	0.0	0.0	0.0	0.0	0.0	0.0	0.0	0.0	0.0	0.0	0.0	0.0	0.0	0.0
TENO_DIESEL	0.0	0.0	0.0	0.0	0.0	0.0	0.0	0.0	0.0	0.0	0.0	0.0	0.0	0.0	0.0	0.0	0.0	0.0	0.0	0.0	0.0	0.0	0.0	0.0	0.0	0.0	0.0
TENO_GAS_50	0.0	0.0	0.0	0.0	0.0	0.0	0.0	0.0	0.0	0.0	0.0	0.0	0.0	0.0	0.0	0.0	0.0	0.0	0.0	0.0	0.0	0.0	0.0	0.0	0.0	0.0	0.0
CEMENTOSBIOBIO_FO6	0.0	0.0	0.0	0.0	0.0	0.0	0.0	0.0	0.0	0.0	0.0	0.0	0.0	0.0	0.0	0.0	0.0	0.0	0.0	0.0	0.0	0.0	0.0	0.0	0.0	0.0	0.0
CEMENTOSBIOBIO_DIESEL	0.0	0.0	0.0	0.0	0.0	0.0	0.0	0.0	0.0	0.0	0.0	0.0	0.0	0.0	0.0	0.0	0.0	0.0	0.0	0.0	0.0	0.0	0.0	0.0	0.0	0.0	0.0
LICANTEN_COGEN	0.0	0.0	0.0	0.0	0.0	0.0	0.0	0.0	0.0	0.0	0.0	0.0	0.0	0.0	0.0	0.0	0.0	0.0	0.0	0.0	0.0	0.0	0.0	0.0	0.0	0.0	0.0
VINALES_COGEN	31.4	30.5	23.0	23.0	23.0	23.0	23.0	20.7	10.8	11.0	11.0	11.0	11.0	11.0	11.0	11.6	12.0	12.0	12.0	14.7	25.8	31.9	31.6	23.9	449.8	31.9	18.7
MAULE	0.0	0.0	0.0	0.0	0.0	0.0	0.0	0.0	0.0	0.0	0.0	0.0	0.0	0.0	0.0	0.0	0.0	0.0	0.0	0.0	0.0	0.0	0.0	0.0	0.0	0.0	0.0
PINARES	0.0	0.0	0.0	0.0	0.0	0.0	0.0	0.0	0.0	0.0	0.0	0.0	0.0	0.0	0.0	0.0	0.0	0.0	0.0	0.0	0.0	0.0	0.0	0.0	0.0	0.0	0.0
CONSTITUCION-1-ELEK	0.0	0.0	0.0	0.0	0.0	0.0	0.0	0.0	0.0	0.0	0.0	0.0	0.0	0.0	0.0	0.0	0.0	0.0	0.0	0.0	0.0	0.0	0.0	0.0	0.0	0.0	0.0
CONSTITUCION-2-ELEK	0.0	0.0	0.0	0.0	0.0	0.0	0.0	0.0	0.0	0.0	0.0	0.0	0.0	0.0	0.0	0.0	0.0	0.0	0.0	0.0	0.0	0.0	0.0	0.0	0.0	0.0	0.0
CELCO_COGEN	2.9	2.5	2.8	2.2	2.9	3.0	3.5	3.0	3.7	3.9	3.6	4.0	4.6	4.1	5.8	5.1	4.5	4.0	6.2	4.9	4.3	4.0	4.5	3.8	93.9	6.2	3.9
SAN-JAVIER-1-DIESEL	0.0	0.0	0.0	0.0	0.0	0.0	0.0	0.0	0.0	0.0	0.0	0.0	0.0	0.0	0.0	0.0	0.0	0.0	0.0	0.0	0.0	0.0	0.0	0.0	0.0	0.0	0.0
SAN-JAVIER-2-DIESEL	0.0	0.0	0.0	0.0	0.0	0.0	0.0	0.0	0.0	0.0	0.0	0.0	0.0	0.0	0.0	0.0	0.0	0.0	0.0	0.0	0.0	0.0	0.0	0.0	0.0	0.0	0.0
RASOPOWER_DIESEL	0.0	0.0	0.0	0.0	0.0	0.0	0.0	0.0	0.0	0.0	0.0	0.0	0.0	0.0	0.0	0.0	0.0	0.0	0.0	0.0	0.0	0.0	0.0	0.0	0.0	0.0	0.0
LINARES_DIESEL	0.0	0.0	0.0	0.0	0.0	0.0	0.0	0.0	0.0	0.0	0.0	0.0	0.0	0.0	0.0	0.0	0.0	0.0	0.0	0.0	0.0	0.0	0.0	0.0	0.0	0.0	0.0
SANGREGORIO_DIESEL	0.0	0.0	0.0	0.0	0.0	0.0	0.0	0.0	0.0	0.0	0.0	0.0	0.0	0.0	0.0	0.0	0.0	0.0	0.0	0.0	0.0	0.0	0.0	0.0	0.0	0.0	0.0
PMGD-CHILLAN	0.0	0.0	0.0	0.0	0.0	0.0	0.0	0.0	0.0	0.0	0.0	0.0	0.0	0.0	0.0	0.0	0.0	0.0	0.0	0.0	0.0	0.0	0.0	0.0	0.0	0.0	0.0
COGEN-PMGD-LOMAS-COLORADAS	0.0	0.0	0.0	0.0	0.0	0.0	0.0	0.0	0.0	0.0	0.0	0.0	0.0	0.0	0.0	0.0	0.0	0.5	0.2	1.1	1.3	1.3	1.3	0.9	6.7	1.3	0.3
NUEVAALDEA-1_COGEN	6.2	6.3	6.4	6.6	6.7	6.8	7.0	7.3	8.0	7.0	6.3	5.8	5.7	6.8	7.2	7.6	6.9	6.9	7.1	7.7	7.9	7.8	7.7	7.3	167.0	8.0	7.0
NUEVAALDEA-2_DIESEL	0.0	0.0	0.0	0.0	0.0	0.0	0.0	0.0	0.0	0.0	0.0	0.0	0.0	0.0	0.0	0.0	0.0	0.0	0.0	0.0	0.0	0.0	0.0	0.0	0.0	0.0	0.0
NUEVAALDEA-3_COGEN	29.8	27.7	28.6	29.2	27.4	25.9	21.9	20.9	25.2	26.3	32.4	38.4	40.4	40.3	41.4	40.3	40.0	39.0	39.6	39.5	41.1	39.0	38.9	0.0	772.9	41.4	32.2
LAJAEVE	6.0	6.0	6.0	6.0	6.0	6.0	6.0	3.0	3.0	3.0	3.0	3.0	3.0	3.0	3.0	3.0	3.0	3.0	3.0	4.0	5.0	5.0	5.0	5.0	102.0	6.0	4.3
MASISA_COGEN	0.0	0.0	0.0	0.0	0.0	0.0	0.0	0.0	0.0	0.0	0.0	0.0	0.0	0.0	0.0	0.0	0.0	0.0	0.0	0.0	0.0	0.0	0.0	0.0	0.0	0.0	0.0
YUNGAY-1_GNL	0.0	0.0	0.0	0.0	0.0	0.0	0.0	0.0	0.0	0.0	0.0	0.0	0.0	0.0	0.0	0.0	0.0	0.0	0.0	0.0	0.0	0.0	0.0	0.0	0.0	0.0	0.0
YUNGAY-2_GNL	0.0	0.0	0.0	0.0	0.0	0.0	0.0	0.0	0.0	0.0	0.0	0.0	0.0	0.0	0.0	0.0	0.0	0.0	0.0	0.0	0.0	0.0	0.0	0.0	0.0	0.0	0.0
YUNGAY-3_GNL	0.0	0.0	0.0	0.0	0.0	0.0	0.0	0.0	0.0	0.0	0.0	0.0	0.0	0.0	0.0	0.0	0.0	0.0	0.0	0.0	0.0	0.0	0.0	0.0	0.0	0.0	0.0
YUNGAY-1_GNA	0.0	0.0	0.0	0.0	0.0	0.0	0.0	0.0	0.0	0.0	0.0	0.0	0.0	0.0	0.0	0.0	0.0	0.0	0.0	0.0	0.0	0.0	0.0	0.0	0.0	0.0	0.0
YUNGAY-2_GNA	0.0	0.0	0.0	0.0	0.0	0.0	0.0	0.0	0.0	0.0	0.0	0.0	0.0	0.0	0.0	0.0	0.0	0.0	0.0	0.0	0.0	0.0	0.0	0.0	0.0	0.0	0.0
YUNGAY-3_GNA	0.0	0.0	0.0	0.0	0.0	0.0	0.0	0.0	0.0	0.0	0.0	0.0	0.0	0.0	0.0	0.0	0.0	0.0	0.0	0.0	0.0	0.0	0.0	0.0	0.0	0.0	0.0
YUNGAY-1_DIESEL	0.0	0.0	0.0	0.0	0.0	0.0	0.0	0.0	0.0	0.0	0.0	0.0	0.0	0.0	0.0	0.0	0.0	0.0	0.0	0.0	0.0	0.0	0.0	0.0	0.0	0.0	0.0
YUNGAY-2_DIESEL	0.0	0.0	0.0	0.0	0.0	0.0	0.0	0.0	0.0	0.0	0.0	0.0	0.0	0.0	0.0	0.0	0.0	0.0	0.0	0.0	0.0	0.0	0.0	0.0	0.0	0.0	0.0
YUNGAY-3_DIESEL	0.0	0.0	0.0	0.0	0.0	0.0	0.0	0.0	0.0	0.0	0.0	0.0	0.0	0.0	0.0	0.0	0.0	0.0	0.0	0.0	0.0	0.0	0.0	0.0	0.0	0.0	0.0
YUNGAY-4_DIESEL	0.0	0.0	0.0	0.0	0.0	0.0	0.0	0.0	0.0	0.0	0.0	0.0	0.0	0.0	0.0	0.0	0.0	0.0	0.0	0.0	0.0	0.0	0.0	0.0	0.0	0.0	0.0
SANTALIDIA_DIESEL	0.0	0.0	0.0	0.0	0.0	0.0	0.0	0.0	0.0	0.0	0.0	0.0	0.0	0.0	0.0	0.0	0.0	0.0	0.0	0.0	0.0	0.0	0.0	0.0	0.0	0.0	0.0
SANTAFE_COGEN	16.1	25.0	22.6	17.4	26.0	22.4	18.7	15.1	20.7	23.8	31.3	33.5	36.5	51.4	48.3	41.5	40.4	42.4	43.2	42.1	45.1	45.4	45.2	33.3	787.4	51.4	32.8
CMPCLAJA_COGEN	16.9	13.2	15.3	12.8	11.7	5.5	11.0	12.7	8.9	9.4	8.7	12.1	10.6	10.0	11.6	14.0	9.3	8.2	9.5	12.0	8.6	14.1	18.1	17.9	282.1	18.1	11.8

RESUMEN DIARIO DE OPERACION DEL SEN

29-10-2023

29-10-2023

	1	2	3	4	5	6	7	8	9	10	11	12	13	14	15	16	17	18	19	20	21	22	23	24	TOT.DIA	DMAX.	DMED.
																									MWh	MWh/h	MWh/h
CMPCPACIFICO_COGEN	0.0	0.0	0.0	0.0	6.4	10.4	0.0	0.0	0.0	0.0	0.0	0.0	0.0	0.0	3.4	10.6	9.4	10.1	8.6	0.6	3.1	2.9	5.5	9.5	80.5	10.6	3.4
PMGD-CMPCSANTAFE_COGEN	0.0	0.0	0.0	0.0	0.0	0.0	0.0	0.0	0.0	0.0	0.0	0.0	0.0	0.0	0.0	0.0	0.0	0.0	0.0	0.0	0.0	0.0	0.0	0.0	0.0	0.0	0.0
LOSPINOS_DIESEL	0.0	0.0	0.0	0.0	0.0	0.0	0.0	0.0	0.0	0.0	0.0	0.0	0.0	0.0	0.0	0.0	0.0	0.0	0.0	0.0	0.0	0.0	0.0	0.0	0.0	0.0	0.0
LOSGUINDOS_DIESEL	0.0	0.0	0.0	0.0	0.0	0.0	0.0	0.0	0.0	0.0	0.0	0.0	0.0	0.0	0.0	0.0	0.0	0.0	0.0	0.0	0.0	0.0	0.0	0.0	0.0	0.0	0.0
LOSGUINDOS_2_DIESEL	0.0	0.0	0.0	0.0	0.0	0.0	0.0	0.0	0.0	0.0	0.0	0.0	0.0	0.0	0.0	0.0	0.0	0.0	0.0	0.0	0.0	0.0	0.0	0.0	0.0	0.0	0.0
ARAUCO-MAPA	0.0	0.0	0.0	0.0	0.0	0.0	0.0	0.0	0.0	0.0	0.0	0.0	0.0	0.0	0.0	0.0	0.0	0.0	0.0	0.0	0.0	0.0	0.0	0.0	0.0	0.0	0.0
CHOLGUAN_COGEN	4.2	1.4	0.4	0.3	0.2	0.4	0.6	0.6	0.7	0.7	0.8	0.9	1.0	1.0	0.7	0.7	0.7	0.8	0.8	4.0	10.1	10.2	10.7	4.2	56.0	10.7	2.3
NEWEN_PROPANO	0.0	0.0	0.0	0.0	0.0	0.0	0.0	0.0	0.0	0.0	0.0	0.0	0.0	0.0	0.0	0.0	0.0	0.0	0.0	0.0	0.0	0.0	0.0	0.0	0.0	0.0	0.0
NEWEN_BUTANO	0.0	0.0	0.0	0.0	0.0	0.0	0.0	0.0	0.0	0.0	0.0	0.0	0.0	0.0	0.0	0.0	0.0	0.0	0.0	0.0	0.0	0.0	0.0	0.0	0.0	0.0	0.0
NEWEN_DIESEL	0.0	0.0	0.0	0.0	0.0	0.0	0.0	0.0	0.0	0.0	0.0	0.0	0.0	0.0	0.0	0.0	0.0	0.0	0.0	0.0	0.0	0.0	0.0	0.0	0.0	0.0	0.0
NEWEN_GNL	0.0	0.0	0.0	0.0	0.0	0.0	0.0	0.0	0.0	0.0	0.0	0.0	0.0	0.0	0.0	0.0	0.0	0.0	0.0	0.0	0.0	0.0	0.0	0.0	0.0	0.0	0.0
NEWEN_GAS	0.0	0.0	0.0	0.0	0.0	0.0	0.0	0.0	0.0	0.0	0.0	0.0	0.0	0.0	0.0	0.0	0.0	0.0	0.0	0.0	0.0	0.0	0.0	0.0	0.0	0.0	0.0
NEWEN_PRO_ BUT	0.0	0.0	0.0	0.0	0.0	0.0	0.0	0.0	0.0	0.0	0.0	0.0	0.0	0.0	0.0	0.0	0.0	0.0	0.0	0.0	0.0	0.0	0.0	0.0	0.0	0.0	0.0
PETROPOWER_PET	46.5	47.5	47.5	47.0	48.0	47.0	47.0	47.0	45.5	44.5	45.0	44.5	44.5	44.5	45.5	44.5	45.0	46.0	45.0	46.0	45.0	45.5	46.0	46.0	1100.5	48.0	45.9
ESCUADRON_COGEN	1.5	1.5	2.0	2.0	2.0	2.0	2.0	1.0	0.8	0.8	0.8	1.0	1.0	0.8	0.6	0.6	0.6	0.6	0.6	0.8	0.7	0.7	0.5	0.5	25.7	2.0	1.1
SANTAMARIA_CAR	0.0	0.0	0.0	0.0	0.0	0.0	0.0	0.0	0.0	0.0	0.0	0.0	0.0	0.0	0.0	0.0	0.0	0.0	0.0	0.0	0.0	0.0	0.0	0.0	0.0	0.0	0.0
CORONEL_GN	0.0	0.0	0.0	0.0	0.0	0.0	0.0	0.0	0.0	0.0	0.0	0.0	0.0	0.0	0.0	0.0	0.0	0.0	0.0	0.0	0.0	0.0	0.0	0.0	0.0	0.0	0.0
CORONEL_GNL	0.0	0.0	0.0	0.0	0.0	0.0	0.0	0.0	0.0	0.0	0.0	0.0	0.0	0.0	0.0	0.0	0.0	0.0	0.0	0.0	0.0	0.0	0.0	0.0	0.0	0.0	0.0
CORONEL_DIESEL	0.0	0.0	0.0	0.0	0.0	0.0	0.0	0.0	0.0	0.0	0.0	0.0	0.0	0.0	0.0	0.0	0.0	0.0	0.0	0.0	0.0	0.0	0.0	0.0	0.0	0.0	0.0
HORCONES_DIESEL	0.0	0.0	0.0	0.0	0.0	0.0	0.0	0.0	0.0	0.0	0.0	0.0	0.0	0.0	0.0	0.0	0.0	0.0	0.0	0.0	0.0	0.0	0.0	0.0	0.0	0.0	0.0
ARAUCO_COGEN	1.3	1.3	2.7	0.0	0.0	0.0	0.0	0.0	0.1	0.9	2.3	6.3	2.7	3.1	1.9	2.8	2.6	4.4	5.0	5.4	4.9	1.5	3.7	3.0	56.0	6.3	2.3
LAUTARO-1_COGEN	22.3	22.2	18.4	20.9	19.9	20.5	20.0	19.9	19.5	12.5	11.8	11.6	11.8	11.6	12.0	11.7	11.2	11.4	10.9	11.3	14.1	22.2	21.4	20.1	389.2	22.3	16.2
LAUTARO-2_COGEN	21.1	20.7	17.2	16.6	18.7	16.2	15.9	16.6	16.3	16.4	17.0	17.0	17.0	17.0	16.2	16.0	15.9	15.9	16.0	16.0	17.1	21.0	20.8	21.1	419.7	21.1	17.5
VALDIVIA_COGEN	16.7	21.4	17.9	23.4	24.3	17.7	20.4	17.0	19.4	21.2	20.7	17.5	12.9	19.8	23.8	24.0	17.3	15.9	15.5	14.4	14.4	13.5	14.0	22.2	445.1	24.3	18.5
ANTILHUE-TG1	0.0	0.0	0.0	0.0	0.0	0.0	0.0	0.0	0.0	0.0	0.0	0.0	0.0	0.0	0.0	0.0	0.0	0.0	0.0	0.0	0.0	0.0	0.0	0.0	0.0	0.0	0.0
ANTILHUE-TG2	0.0	0.0	0.0	0.0	0.0	0.0	0.0	0.0	0.0	0.0	0.0	0.0	0.0	0.0	0.0	0.0	0.0	0.0	0.0	0.0	0.0	0.0	0.0	0.0	0.0	0.0	0.0
CALLECALLE_DIESEL	0.0	0.0	0.0	0.0	0.0	0.0	0.0	0.0	0.0	0.0	0.0	0.0	0.0	0.0	0.0	0.0	0.0	0.0	0.0	0.0	0.0	0.0	0.0	0.0	0.0	0.0	0.0
CHUYACA_DIESEL	0.0	0.0	0.0	0.0	0.0	0.0	0.0	0.0	0.0	0.0	0.0	0.0	0.0	0.0	0.0	0.0	0.0	0.0	0.0	0.0	0.0	0.0	0.0	0.0	0.0	0.0	0.0
TRAPEN_DIESEL	0.0	0.0	0.0	0.0	0.0	0.0	0.0	0.0	0.0	0.0	0.0	0.0	0.0	0.0	0.0	0.0	0.0	0.0	0.0	0.0	0.0	0.0	0.0	0.0	0.0	0.0	0.0
ALMENDRADO	0.0	0.0	0.0	0.0	0.0	0.0	0.0	0.0	0.0	0.0	0.0	0.0	0.0	0.0	0.0	0.0	0.0	0.0	0.0	0.0	0.0	0.0	0.0	0.0	0.0	0.0	0.0
TRINCAO	0.0	0.0	0.0	0.0	0.0	0.0	0.0	0.0	0.0	0.0	0.0	0.0	0.0	0.0	0.0	0.0	0.0	0.0	0.0	0.0	0.0	0.0	0.0	0.0	0.0	0.0	0.0
CALFUCO	0.0	0.0	0.0	0.0	0.0	0.0	0.0	0.0	0.0	0.0	0.0	0.0	0.0	0.0	0.0	0.0	0.0	0.0	0.0	0.0	0.0	0.0	0.0	0.0	0.0	0.0	0.0
DEGAN2_DIESEL	0.0	0.0	0.0	0.0	0.0	0.0	0.0	0.0	0.0	0.0	0.0	0.0	0.0	0.0	0.0	0.0	0.0	0.0	0.0	0.0	0.0	0.0	0.0	0.0	0.0	0.0	0.0
DEGAN-NAVE1+2_DIESEL	0.0	0.0	0.0	0.0	0.0	0.0	0.0	0.0	0.0	0.0	0.0	0.0	0.0	0.0	0.0	0.0	0.0	0.0	0.0	0.0	0.0	0.0	0.0	0.0	0.0	0.0	0.0
DEGAN-NAVE5_DIESEL	0.0	0.0	0.0	0.0	0.0	0.0	0.0	0.0	0.0	0.0	0.0	0.0	0.0	0.0	0.0	0.0	0.0	0.0	0.0	0.0	0.0	0.0	0.0	0.0	0.0	0.0	0.0
CHILOE_DIESEL	0.0	0.0	0.0	0.0	0.0	0.0	0.0	0.0	0.0	0.0	0.0	0.0	0.0	0.0	0.0	0.0	0.0	0.0	0.0	0.0	0.0	0.0	0.0	0.0	0.0	0.0	0.0
MONTEPATRIA	0.0	0.0	0.0	0.0	0.0	0.0	0.0	0.0	0.0	0.0	0.0	0.0	0.0	0.0	0.0	0.0	0.0	0.0	0.0	0.0	0.0	0.0	0.0	0.0	0.0	0.0	0.0
PUNITAQUI	0.0	0.0	0.0	0.0	0.0	0.0	0.0	0.0	0.0	0.0	0.0	0.0	0.0	0.0	0.0	0.0	0.0	0.0	0.0	0.0	0.0	0.0	0.0	0.0	0.0	0.0	0.0
ELMOLLE	2.6	2.6	2.6	2.6	2.6	2.6	2.6	2.6	2.6	2.6	2.6	2.6	2.6	2.6	2.6	2.6	2.6	2.6	2.6	2.6	2.6	2.6	2.6	2.6	63.4	2.6	2.6
PMGD-DAGOBERTO	0.0	0.0	0.0	0.0	0.0	0.0	0.0	0.0	0.0	0.0	0.0	0.0	0.0	0.0	0.0	0.0	0.0	0.0	0.0	0.0	0.0	0.0	0.0	0.0	0.0	0.0	0.0
PMGD-RAMADILLA	0.0	0.0	0.0	0.0	0.0	0.0	0.0	0.0	0.0	0.0	0.0	0.0	0.0	0.0	0.0	0.0	0.0	0.0	0.0	0.0	0.0	0.0	0.0	0.0	0.0	0.0	0.0
BIOCRUZ	0.0	0.0	0.0	0.0	0.0	0.0	0.0	0.0	0.0	0.0	0.0	0.0	0.0	0.0	0.0	0.0	0.0	0.0	0.0	0.0	0.0	0.0	0.0	0.0	0.0	0.0	0.0
TOMAVAL	0.0	0.0	0.0	0.0	0.0	0.0	0.0	0.0	0.0	0.0	0.0	0.0	0.0	0.0	0.0	0.0	0.0	0.0	0.0	0.0	0.0	0.0	0.0	0.0	0.0	0.0	0.0
PMGD-CONCHALI	0.0	0.0	0.0	0.0	0.0	0.0	0.0	0.0	0.0	0.0	0.0	0.0	0.0	0.0	0.0	0.0	0.0	0.0	0.0	0.0	0.0	0.0	0.0	0.0	0.0	0.0	0.0
PMGD-CORTES	0.0	0.0	0.0	0.0	0.0	0.0	0.0	0.0	0.0	0.0	0.0	0.0	0.0	0.0	0.0	0.0	0.0	0.0	0.0	0.0	0.0	0.0	0.0	0.0	0.0	0.0	0.0
PMGD-DONAJAVIERA	0.0	0.0	0.0	0.0	0.0	0.0	0.0	0.0	0.0	0.0	0.0	0.0	0.0	0.0	0.0	0.0	0.0	0.0	0.0	0.1	0.0	0.0	0.0	0.0	0.6	0.1	0.0
PMGD-ERMITANO	0.0	0.0	0.0	0.0	0.0	0.0	0.0	0.0	0.0	0.0	0.0	0.0	0.0	0.0	0.0	0.0	0.0	0.0	0.0	0.0	0.0	0.0	0.0	0.0	0.0	0.0	0.0
PMGD-SEPULTURA	0.0	0.0	0.0	0.0	0.0	0.0	0.0	0.0	0.0	0.0	0.0	0.0	0.0	0.0	0.0	0.0	0.0	0.0	0.0	0.0	0.0	0.0	0.0	0.0	0.0	0.0	0.0
PMGD-LAS-QUEMAS	0.0	0.0	0.0	0.0	0.0	0.0	0.0	0.0	0.0	0.0	0.0	0.0	0.0	0.0	0.0	0.0	0.0	0.0	0.0	0.0	0.0	0.0	0.0	0.0	0.0	0.0	0.0
CASABLANCA-1	0.0	0.0	0.0	0.0	0.0	0.0	0.0	0.0	0.0	0.0	0.0	0.0	0.0	0.0	0.0	0.0	0.0	0.0	0.0	0.0	0.0	0.0	0.0	0.0	0.0	0.0	0.0
CASABLANCA-2	0.0	0.0	0.0	0.0	0.0	0.0	0.0	0.0	0.0	0.0	0.0	0.0	0.0	0.0	0.0	0.0	0.0	0.0	0.0	0.0	0.0	0.0	0.0	0.0	0.0	0.0	0.0
TAPIHUE	0.0	0.0	0.0	0.0	0.0	0.0	0.0	0.0	0.0	0.0	0.0	0.0	0.0	0.0	0.0	0.0	0.0	0.0	0.0	0.0	0.0	0.0	0.0	0.0	0.0	0.0	0.0
CURAUMA	0.0	0.0	0.0	0.0	0.0	0.0	0.0	0.0	0.0	0.0	0.0	0.0	0.0	0.0	0.0	0.0	0.0	0.0	0.0	0.0	0.0	0.0	0.0	0.0	0.0	0.0	0.0
PMGD-TER-CENTRAL-DE-RESPALDO-EGIDO	0.0	0.0	0.0	0.0	0.0	0.0	0.0	0.0	0.0	0.0	0.0	0.0	0.0	0.0	0.0	0.0	0.0	0.0	0.0	0.0	0.0	0.0	0.0	0.0	0.0	0.0	0.0
PMGD-AGNI	0.0	0.0	0.0	0.0	0.0	0.0	0.0	0.0	0.0	0.0	0.0	0.0	0.0	0.0	0.0	0.0	0.0	0.0	0.0	0.0	0.0	0.0	0.0	0.0	0.0	0.0	0.0
PMGD-DEUCO	0.0	0.0	0.0	0.0	0.0	0.0	0.0	0.0	0.0	0.0	0.0	0.0	0.0	0.0	0.0	0.0	0.0	0.0	0.0	0.0	0.0	0.0	0.0	0.0	0.0	0.0	0.0
PMGD-CHORRILLOS	0.0	0.0	0.0	0.0	0.0	0.0	0.0	0.0	0.0	0.0	0.0	0.0	0.0	0.0	0.0	0.0	0.0	0.0	0.0	0.0	0.0	0.0	0.0	0.0	0.0	0.0	0.0
TREBALMAPOCHO	0.4	0.1	0.8	1.1	1.3	1.4	1.5	1.4	1.5	0.7	0.0	0.0	0.0	0.0	0.0	0.0	0.0	0.0	0.0	0.0	0.0	0.0	0.0	0.0	10.1	1.5	0.4
ELNOGAL	0.0	0.0	0.0	0.0	0.0	0.0	0.0	0.0	0.0	0.0	0.0	0.0	0.0	0.0	0.0	0.0	0.0	0.0	0.0	0.0	0.0	0.0	0.0	0.0	0.0	0.0	0.0
PFV-PMGD-JAVIERA-CARRERA	0.0	0.0	0.0	0.0	0.0	0.0	0.0	0.1	0.8	2.0	5.7	3.5	3.4	6.8	2.9	1.7	0.6	0.5	0.4	0.1	0.0	0.0	0.0	0.0	28.4	6.8	1.2
ESTANCILLA	0.0	0.0	0.0	0.0	0.0	0.0	0.0	0.0	0.0	0.0	0.0	0.0	0.0	0.0	0.0	0.0	0.0	0.0	0.0	0.0	0.0	0.0	0.0	0.0	0.0	0.0	0.0
PMGD-COPIULEMU	0.0	0.0	0.0	0.0	0.0	0.0	0.0	0.0	0.0	0.0	0.0	0.0	0.0	0.0	0.0	0.0	0.0	0.0	0.0	0.0	0.0	0.0	0.0	0.0	0.0	0.0	0.0
PFV-PMGD-BERLIOZ	0.0	0.0	0.0	0.0	0.0	0.0	0.0	0.0	0.0	0.0	0.0	0.0	0.0	0.0	0.0	0.0	0.0	0.0	0.0	0.0	0.0	0.0	0.0	0.0	0.0	0.0	0.0
PMGD-ELCAMPESINO1	0.0	0.0	0.0	0.0	0.0	0.0	0.0	0.0	0.0	0.0	0.0	0.1	0.1	0.1	0.1	0.1	0.1	0.1	0.1	0.1	0.1	0.0	0.1	0.0	1.0	0.1	0.0
PMGD-MIMBRE	0.0	0.0	0.0	0.0	0.0	0.0	0.0	0.0	0.0	0.0	0.0	0.0	0.0	0.0	0.0	0.0	0.0	0.0	0.0	0.0	0.0	0.0	0.0	0.0	0.0	0.0	0.0
SANTAIRENE	0.0	0.0	0.0	0.0	0.0	0.0	0.0	0.0	0.0	0.0	0.0	0.0	0.0	0.0	0.0	0.0	0.0	0.0	0.0	0.0	0.0	0.0	0.0	0.0	0.0	0.0	0.0
LASPAMPAS	0.0	0.0	0.0	0.0	0.0	0.0	0.0	0.0	0.0	0.0	0.0	0.0	0.0	0.0	0.0	0.0	0.0	0.0	0.0	0.0	0.0	0.0	0.0	0.0	0.0	0.0	0.0
TAMM	0.0	0.0	0.0	0.0	0.0	0.0	0.0	0.0	0.0	0.0	0.0	0.0	0.0	0.0	0.0	0.0	0.0	0.0	0.0	0.0	0.0	0.0	0.0	0.0	0.0	0.0	0.0
PMGD-YUMBEL	0.0	0.0	0.0	0.0	0.0	0.0	0.0	0.0	0.0	0.0	0.0	0.0	0.0	0.0	0.0	0.0	0.0	0.0	0.0	0.0	0.0	0.0	0.0	0.0	0.0	0.0	0.0
CURICO	0.0	0.0	0.0	0.0	0.0	0.0	0.0	0.0	0.0	0.0	0.0	0.0	0.0	0.0	0.0	0.0	0.0	0.0	0.0	0.0	0.0	0.0	0.0	0.0	0.0	0.0	0.0
CHILE_GEN	0.0	0.0	0.0	0.0	0.0	0.0	0.0	0.0	0.0	0.0	0.0	0.0	0.0	0.0	0.0	0.0	0.0	0.0	0.0	0.0	0.0	0.0	0.0	0.0	0.0	0.0	0.0
PMGD-ORAFTI	0.0	0.0	0.0	0.0	0.0	0.0	0.0	0.0	0.0	0.0	0.0	0.0	0.0	0.0	0.0	0.0	0.0	0.0	0.0	0.0	0.0	0.0	0.0	0.0	0.0	0.0	0.0
PMGD-ZAPALLAR	0.0	0.0	0.0	0.0	0.0	0.0	0.0	0.0	0.0	0.0	0.0	0.0	0.0	0.0	0.0	0.0	0.0	0.0	0.0	0.0	0.0	0.0	0.0	0.0	0.0	0.0	0.0
PMGD-TER-LA-GLORIA-21	0.0	0.0	0.0	0.0	0.0	0.0	0.0	0.0	0.0	0.0	0.0	0.0	0.0	0.0	0.0	0.0	0.0	0.0	0.0	0.0	0.0	0.0	0.0	0.0	0.0	0.0	0.0
ENERGIA BIOBIO	0.0	0.0	0.0	0.0	0.0	0.0	0.0	0.0	0.0	0.0	0.0	0.0	0.0	0.0	0.0	0.0	0.0	0.0	0.0	0.0	0.0	0.0	0.0	0.0	0.0	0.0	0.0
COELEMU	2.4	2.9	3.1	3.2	3.2	3.3	3.1	3.0	2.9	1.0	0.0	0.0	0.0	0.0	0.0	0.0	0.0	0.0	0.0	0.5	2.0	2.6	3.0	3.0	39.4	3.3	1.6
CAÑETE	0.0	0.0	0.0	0.0	0.0	0.0	0.0	0.0	0.0	0.0	0.0	0.0	0.0	0.0	0.0	0.0	0.0	0.0	0.0	0.0	0.0	0.0	0.0	0.0	0.0	0.0	0.0
TRONGOL	0.0	0.0	0.0	0.0	0.0	0.0	0.0	0.0	0.0	0.0	0.0	0.0	0.0	0.0	0.0	0.0	0.0	0.0	0.0	0.0	0.0	0.4	0.5	0.0	0.9	0.5	0.0
LEBU	0.0	0.0	0.0	0.0	0.0	0.0	0.0	0.0	0.0	0.0	0.0	0.0	0.0	0.0	0.0	0.0	0.0	0.0	0.0	0.0	0.0	0.0	0.0	0.0	0.0	0.0	0.0
TIRUA	0.0	0.0	0.4	0.4	0.4	0.4	0.4	0.3	0.4	0.1	0.2	0.9	0.6	0.1	1.1	1.1	1.1	0.3	0.0	0.0	0.0	0.0	0.0	0.0	8.1	1.1	0.3
CONTULMO	0.0	0.0	0.0	0.0	0.0	0.0	0.0	0.0	0.0	0.0	0.0	0.0	0.0	0.0	0.0	0.0	0.0	0.0	0.0	0.0	0.0	0.0	0.0	0.0	0.0	0.0	0.0
LOSALAMOS	0.0	0.0	0.0	0.0	0.0	0.0	0.0	0.0	0.0	0.0	0.0	0.0	0.0	0.0	0.0	0.0	0.0	0.0	0.0	0.0	0.0	0.0	0.0	0.0	0.0	0.0	0.0
JCE	0.0	0.0	0.0	0.0	0.0	0.0	0.0	0.0	0.0	0.0	0.0	0.0	0.0	0.0	0.0	0.0	0.0	0.0	0.0	0.0	0.0	0.0	0.0	0.0	0.0	0.0	0.0
HBS	0.0	0.0	0.0	0.0	0.0	0.0	0.0	0.0	0.0	0.0	0.0	0.0	0.0	0.0	0.0	0.0	0.0	0.0	0.0	0.0	0.0	0.0	0.0	0.0	0.0	0.0	0.0
HBS_GNL	0.0	0.0	0.0	0.0	0.0	0.0	0.0	0.0	0.0	0.0	0.0	0.0	0.0	0.0	0.0	0.0	0.0	0.0	0.0	0.0	0.0	0.0	0.0	0.0	0.0	0.0	0.0

RESUMEN DIARIO DE OPERACION DEL SEN

29-10-2023 29-10-2023

	1	2	3	4	5	6	7	8	9	10	11	12	13	14	15	16	17	18	19	20	21	22	23	24	TOT.DIA	DMAX.	DMED.
																									MWh	MWh/h	MWh/h
ANCALI	0.0	0.0	0.0	0.0	0.0	0.0	0.0	0.0	0.0	0.0	0.0	0.0	0.0	0.0	0.0	0.0	0.0	0.0	0.0	0.0	0.0	0.0	0.0	0.0	0.0	0.0	0.0
QUITRALMAN	0.0	0.0	0.0	0.0	0.0	0.0	0.0	0.0	0.0	0.0	0.0	0.0	0.0	0.0	0.0	0.0	0.0	0.0	0.0	0.0	0.0	0.0	0.0	0.0	0.0	0.0	0.0
PICOLTUE	0.0	0.0	0.0	0.0	0.0	0.0	0.0	0.0	0.0	0.0	0.0	0.0	0.0	0.0	0.0	0.0	0.0	0.0	0.0	0.0	0.0	0.0	0.0	0.0	0.0	0.0	0.0
PMGD-BOLDO	0.0	0.0	0.0	0.0	0.0	0.0	0.0	0.0	0.0	0.0	0.0	0.0	0.0	0.0	0.0	0.0	0.0	0.0	0.0	0.0	0.0	0.0	0.0	0.0	0.0	0.0	0.0
PMGD-TER-LOS-PINOS	2.2	2.2	2.2	2.2	2.2	2.2	2.2	2.2	2.2	2.2	2.2	2.2	2.2	2.2	2.2	2.2	2.2	2.2	2.2	2.2	2.2	2.2	2.2	2.2	52.2	2.2	2.2
PFV-PMGD-AVEL-SOLAR	0.0	0.0	0.0	0.0	0.0	0.0	0.0	0.0	0.3	3.8	2.2	2.6	0.0	1.5	3.1	1.7	3.7	6.7	6.1	2.0	0.0	0.0	0.0	0.0	33.8	6.7	1.4
PMGD-LOSSAUCES	0.0	0.0	0.0	0.0	0.0	0.0	0.0	0.0	0.0	0.0	0.0	0.0	0.0	0.0	0.0	0.0	0.0	0.0	0.0	0.0	0.0	0.0	0.0	0.0	0.0	0.0	0.0
PMGD-LOSSAUCES-1	0.0	0.0	0.0	0.0	0.0	0.0	0.0	0.0	0.0	0.0	0.0	0.0	0.0	0.0	0.0	0.0	0.0	0.0	0.0	0.0	0.0	0.0	0.0	0.0	0.0	0.0	0.0
PMGD-LOSSAUCES-2	0.0	0.0	0.0	0.0	0.0	0.0	0.0	0.0	0.0	0.0	0.0	0.0	0.0	0.0	0.0	0.0	0.0	0.0	0.0	0.0	0.0	0.0	0.0	0.0	0.0	0.0	0.0
PMGD-MALLECO	0.0	0.0	0.0	0.0	0.0	0.0	0.0	0.0	0.0	0.0	0.0	0.0	0.0	0.0	0.0	0.0	0.0	0.0	0.0	0.0	0.0	0.0	0.0	0.0	0.0	0.0	0.0
CHUFKEN	0.0	0.0	0.0	0.0	0.0	0.0	0.0	0.0	0.0	0.0	0.0	0.0	0.0	0.0	0.0	0.0	0.0	0.0	0.0	0.0	0.0	0.0	0.0	0.0	0.0	0.0	0.0
CURACAUTIN	0.0	0.0	0.0	0.0	0.0	0.0	0.0	0.0	0.0	0.0	0.0	0.0	0.0	0.0	0.0	0.0	0.0	0.0	0.0	0.0	0.0	0.0	0.0	0.0	0.0	0.0	0.0
LONQUIMAY	0.0	0.0	0.0	0.0	0.0	0.0	0.0	0.0	0.0	0.0	0.0	0.0	0.0	0.0	0.0	0.0	0.0	0.0	0.0	0.0	0.0	0.0	0.0	0.0	0.0	0.0	0.0
EAGON	0.0	0.0	0.0	0.0	0.0	0.0	0.0	0.0	0.0	0.0	0.0	0.0	0.0	0.0	0.0	0.0	0.0	0.0	0.0	0.0	0.0	0.0	0.0	0.0	0.0	0.0	0.0
PMGD-TER-LOUSIANA-PACIFIC	0.0	0.0	0.0	0.0	0.0	0.0	0.0	0.0	0.0	0.0	0.0	0.0	0.0	0.0	0.0	0.0	0.0	0.0	0.0	0.0	0.0	0.0	0.0	0.0	0.0	0.0	0.0
PMGD-TER-LOUSIANA-PACIFIC-2	0.0	0.0	0.0	0.0	0.0	0.0	0.0	0.0	0.0	0.0	0.0	0.0	0.0	0.0	0.0	0.0	0.0	0.0	0.0	0.0	0.0	0.0	0.0	0.0	0.0	0.0	0.0
LPLAUTARO	0.0	0.0	0.0	0.0	0.0	0.0	0.0	0.0	0.0	0.0	0.0	0.0	0.0	0.0	0.0	0.0	0.0	0.0	0.0	0.0	0.0	0.0	0.0	0.0	0.0	0.0	0.0
PMGD-AROMOS	0.0	0.0	0.0	0.0	0.0	0.0	0.0	0.0	0.0	0.0	0.0	0.0	0.0	0.0	0.0	0.0	0.0	0.0	0.0	0.0	0.0	0.0	0.0	0.0	0.0	0.0	0.0
LPPANGUIPULLI	0.0	0.0	0.0	0.0	0.0	0.0	0.0	0.0	0.0	0.0	0.0	0.0	0.0	0.0	0.0	0.0	0.0	0.0	0.0	0.0	0.0	0.0	0.0	0.0	0.0	0.0	0.0
REY_DIESEL	0.0	0.0	0.0	0.0	0.0	0.0	0.0	0.0	0.0	0.0	0.0	0.0	0.0	0.0	0.0	0.0	0.0	0.0	0.0	0.0	0.0	0.0	0.0	0.0	0.0	0.0	0.0
SOUTHERN	0.0	0.0	0.0	0.0	0.0	0.0	0.0	0.0	0.0	0.0	0.0	0.0	0.0	0.0	0.0	0.0	0.0	0.0	0.0	0.0	0.0	0.0	0.0	0.0	0.0	0.0	0.0
WATTS-1	0.0	0.0	0.0	0.0	0.0	0.0	0.0	0.0	0.0	0.0	0.0	0.0	0.0	0.0	0.0	0.0	0.0	0.0	0.0	0.0	0.0	0.0	0.0	0.0	0.0	0.0	0.0
WATTS-2	0.0	0.0	0.0	0.0	0.0	0.0	0.0	0.0	0.0	0.0	0.0	0.0	0.0	0.0	0.0	0.0	0.0	0.0	0.0	0.0	0.0	0.0	0.0	0.0	0.0	0.0	0.0
SKRETTINGOSORNO	0.0	0.0	0.0	0.0	0.0	0.0	0.0	0.0	0.0	0.0	0.0	0.0	0.0	0.0	0.0	0.0	0.0	0.0	0.0	0.0	0.0	0.0	0.0	0.0	0.0	0.0	0.0
PMGD-TAMBORES	0.0	0.0	0.0	0.0	0.0	0.0	0.0	0.0	0.0	0.0	0.0	0.0	0.0	0.0	0.0	0.0	0.0	0.0	0.0	0.0	0.0	0.0	0.0	0.0	0.0	0.0	0.0
PMGD-CHIFIN	0.0	0.0	0.0	0.0	0.0	0.0	0.0	0.0	0.0	0.0	0.0	0.0	0.0	0.0	0.0	0.0	0.0	0.0	0.0	0.0	0.0	0.0	0.0	0.0	0.0	0.0	0.0
PMGD-LOS-NEGROS	0.0	0.0	0.0	0.0	0.0	0.0	0.0	0.0	0.0	0.0	0.0	0.0	0.0	0.0	0.0	0.0	0.0	0.0	0.0	0.0	0.0	0.0	0.0	0.0	0.0	0.0	0.0
PMGD-CAMPESINA	0.0	0.0	0.0	0.0	0.0	0.0	0.0	0.0	0.0	0.0	0.0	0.0	0.0	0.0	0.0	0.0	0.0	0.0	0.0	0.0	0.0	0.0	0.0	0.0	0.0	0.0	0.0
PMGD-RAPACO	0.0	0.0	0.0	0.0	0.0	0.0	0.0	0.0	0.0	0.0	0.0	0.0	0.0	0.0	0.0	0.0	0.0	0.0	0.0	0.0	0.0	0.0	0.0	0.0	0.0	0.0	0.0
PMGD-GAMI	0.0	0.0	0.0	0.0	0.0	0.0	0.0	0.0	0.0	0.0	0.0	0.0	0.0	0.0	0.0	0.0	0.0	0.0	0.0	0.0	0.0	0.0	0.0	0.0	0.0	0.0	0.0
PMGD-CIRUELILO	0.0	0.0	0.0	0.0	0.0	0.0	0.0	0.0	0.0	0.0	0.0	0.0	0.0	0.0	0.0	0.0	0.0	0.0	0.0	0.0	0.0	0.0	0.0	0.0	0.0	0.0	0.0
PMGD-CALAFATE	0.0	0.0	0.0	0.0	0.0	0.0	0.0	0.0	0.0	0.0	0.0	0.0	0.0	0.0	0.0	0.0	0.0	0.0	0.0	0.0	0.0	0.0	0.0	0.0	0.0	0.0	0.0
PMGD-ALERCE	0.0	0.0	0.0	0.0	0.0	0.0	0.0	0.0	0.0	0.0	0.0	0.0	0.0	0.0	0.0	0.0	0.0	0.0	0.0	0.0	0.0	0.0	0.0	0.0	0.0	0.0	0.0
MULTIEXPORT-1	0.0	0.0	0.0	0.0	0.0	0.0	0.0	0.0	0.0	0.0	0.0	0.0	0.0	0.0	0.0	0.0	0.0	0.0	0.0	0.0	0.0	0.0	0.0	0.0	0.0	0.0	0.0
MULTIEXPORT-2	0.0	0.0	0.0	0.0	0.0	0.0	0.0	0.0	0.0	0.0	0.0	0.0	0.0	0.0	0.0	0.0	0.0	0.0	0.0	0.0	0.0	0.0	0.0	0.0	0.0	0.0	0.0
PMGD-BLUEGATE	0.0	0.0	0.0	0.0	0.0	0.0	0.0	0.0	0.0	0.0	0.0	0.0	0.0	0.0	0.0	0.0	0.0	0.0	0.0	0.0	0.0	0.0	0.0	0.0	0.0	0.0	0.0
PMGD-RIO-AZUL	0.0	0.0	0.0	0.0	0.0	0.0	0.0	0.0	0.0	0.0	0.0	0.0	0.0	0.0	0.0	0.0	0.0	0.0	0.0	0.0	0.0	0.0	0.0	0.0	0.0	0.0	0.0
PMGD-DIESEL-CEREZO	0.0	0.0	0.0	0.0	0.0	0.0	0.0	0.0	0.0	0.0	0.0	0.0	0.0	0.0	0.0	0.0	0.0	0.0	0.0	0.0	0.0	0.0	0.0	0.0	0.0	0.0	0.0
PMGD-DON-PEDRO	0.0	0.0	0.0	0.0	0.0	0.0	0.0	0.0	0.0	0.0	0.0	0.0	0.0	0.0	0.0	0.0	0.0	0.0	0.0	0.0	0.0	0.0	0.0	0.0	0.0	0.0	0.0
ELCANELO-1	0.0	0.0	0.0	0.0	0.0	0.0	0.0	0.0	0.0	0.0	0.0	0.0	0.0	0.0	0.0	0.0	0.0	0.0	0.0	0.0	0.0	0.0	0.0	0.0	0.0	0.0	0.0
SKRETTING	0.0	0.0	0.0	0.0	0.0	0.0	0.0	0.0	0.0	0.0	0.0	0.0	0.0	0.0	0.0	0.0	0.0	0.0	0.0	0.0	0.0	0.0	0.0	0.0	0.0	0.0	0.0
DANISCO	0.0	0.0	0.0	0.0	0.0	0.0	0.0	0.0	0.0	0.0	0.0	0.0	0.0	0.0	0.0	0.0	0.0	0.0	0.0	0.0	0.0	0.0	0.0	0.0	0.0	0.0	0.0
BIOMAR	0.0	0.0	0.0	0.0	0.0	0.0	0.0	0.0	0.0	0.0	0.0	0.0	0.0	0.0	0.0	0.0	0.0	0.0	0.0	0.0	0.0	0.0	0.0	0.0	0.0	0.0	0.0
PMGD-TER-EL-JARDIN	0.0	0.0	0.0	0.0	0.0	0.0	0.0	0.0	0.0	0.0	0.0	0.0	0.0	0.0	0.0	0.0	0.0	0.0	0.0	0.0	0.0	0.0	0.0	0.0	0.0	0.0	0.0
PIEDRAS-NEGRAS	0.0	0.0	0.0	0.0	0.0	0.0	0.0	0.0	0.0	0.0	0.0	0.0	0.0	0.0	0.0	0.0	0.0	0.0	0.0	0.0	0.0	0.0	0.0	0.0	0.0	0.0	0.0
SALMOFOOD-1	0.0	0.0	0.0	0.0	0.0	0.0	0.0	0.0	0.0	0.0	0.0	0.0	0.0	0.0	0.0	0.0	0.0	0.0	0.0	0.0	0.0	0.0	0.0	0.0	0.0	0.0	0.0
CHANGOS->CUMBRES C1	-219.8	-297.9	-346.4	-383.8	-390.9	-374.1	-339.6	-282.9	-177.1	-182.3	-219.3	-223.6	-134.0	-42.2	-7.5	-1.5	30.5	79.9	107.6	-107.5	-197.4	-288.0	-347.1	-381.4	-4726.3	107.6	-196.9
CHANGOS->CUMBRES C2	-224.4	-302.9	-182.6	-389.6	-396.6	-379.8	-344.9	-287.9	-180.8	-186.2	-223.6	-228.0	-137.4	-44.5	-9.3	-3.3	29.0	79.0	106.9	-110.7	-201.6	-293.2	-352.7	-387.3	-4652.3	106.9	-193.8
CUMBRES->CHANGOS C1	232.0	312.0	361.2	399.4	406.3	389.1	354.2	296.0	186.9	191.0	228.1	232.6	142.1	50.1	15.4	9.4	-22.4	-71.6	-98.9	116.3	207.5	299.3	360.0	395.1	4991.1	406.3	208.0
CUMBRES->CHANGOS C2	234.4	315.1	365.1	403.7	410.7	393.3	357.9	299.1	188.0	192.2	229.8	234.4	142.6	49.1	13.8	7.8	-24.5	-74.4	-102.1	116.7	209.4	302.7	363.9	197.9	4826.4	410.7	201.1
TOTAL HORA.	6524.6	6345.4	6160.5	6072.9	5965.1	5899.2	5855.5	5670.6	5618.7	5969.0	6399.5	6631.2	6644.5	6647.6	6581.3	6440.1	6227.4	6156.7	6194.9	6884.0	7632.0	7801.6	7682.7	7251.3	**155,256**		
TOTAL HORA. SING	2404	2200	2092	2008	1991	2036	2163	2231	2418	2389	2293	2274	2431	2666	2750	2786	2863	2940	2970	2629	2492	2328	2210	2087	**57,650**		
TOTAL SEN	8929	8545	8252	8081	7957	7935	8018	7902	8037	8358	8692	8906	9075	9313	9331	9226	9090	9097	9165	9513	10124	10129	9893	9338	**212,906**		
CONS. PROPIOS	102	101	101	101	101	101	101	101	96	87	87	87	87	87	87	92	101	101	102	114	114	114	114	103	**2,383**		
CONS. PROPIOS SING	126	126	126	126	126	126	126	126	126	126	126	126	126	126	126	126	126	126	126	126	126	126	126	126	**3,024**		
FLUJO CHANGOS->CUMBRES	-455	-614	-628	-788	-802	-768	-698	-583	-366	-376	-450	-459	-278	-93	-23	-11	53	152	208	-226	-408	-592	-712	-681	**-9,598**		
PERDIDAS APROX.	164	147	137	126	120	119	120	117	124	141	159	170	181	191	191	184	175	177	182	196	229	228	214	191	**3,981**		
PERDIDAS APROX. SING	127	120	105	117	116	118	127	120	115	112	108	107	103	111	113	117	119	115	111	126	134	137	138	112	**2,827**		
DEMANDA APROX.	5804	5483	5294	5058	4942	4911	4936	4870	5032	5366	5704	5915	6099	6277	6280	6153	6004	6031	6119	6349	6881	6867	6643	6276	**139,294**		
DEMANDA APROX. SING	2606	2568	2489	2553	2551	2560	2608	2568	2543	2527	2509	2501	2480	2522	2534	2554	2565	2547	2525	2602	2640	2656	2658	2530	**61,396**		
HORA	1	2	3	4	5	6	7	8	9	10	11	12	13	14	15	16	17	18	19	20	21	22	23	24	DMAX :	7801.6	7802

ANEXO Nº 3

Detalle del Movimiento de Centrales e Informe Diario del CDC correspondientes al día 29 de octubre de 2023

29-10-2023															SS.CC.	
Hora Movi.	Equipo /	Central-Unidad	Configuración	Despacho	Estado	EO	Consigna/Cmg	Consigna /Limitación	Instrucción Cmg	Motivo	Zona Desacople	Condición	Neomante	Centro de	SSCC	BASEPOINT
00:00	-	COLBUN	COLBUN	-	-	-	-	-	RE	Se declara en condición de vertimiento.	-	V	IL 2023001650	COLBUN		
00:00	-	PEHUENCHE	PEHUENCHE	-	-	-	-	-	RE	Se declara en condición de vertimiento.	-	V	-	ENEL GENERACION		
00:00	-	RALCO	RALCO	-	-	-	-	-	RE	Se declara en condición de vertimiento.	-	V	IL 2023000772	ENEL GENERACION		
00:00	-	ATACAMA-1TG1AB	ATACAMA-1TG1AB_TG1A+TG1B+TV1_GNL_C	PC	RO	LC	PC	-	OM	Cambio de combustible de GNL_B a GNL_C	-	-	IL 2021001953	ENEL GENERACION	-	
00:00	-	ATACAMA-2TG2AB	ATACAMA-2TG2AB_TG2A+TG2B+TV2_GNL_B	PC	LF	LC	PC	PCP	OM	Cambio de combustible de GNL_C a GNL_B	-	-	IL 2021001953	ENEL GENERACION	-	
00:00	-	SANTAFE	SANTAFE_BL1+BL2+BL3_COGEN	PC	N	-	PC	-	OM	Cambio en política de precios.	-	-	-	SANTA FE	-	
00:00	-	GUACOLDA-3	GUACOLDA-3_CAR	MT	RO	-	MT	-	OM	Más SSCC	-	-	IL 2023001070 - IL 2023000134 - IL 2023000521	RNE	-	
00:00	-	RAPEL-1	RAPEL	MT	RO	-	MT	-	OT	Más SSCC	-	N	IL 2021001064	ENEL GENERACION	-	
00:00	-	RAPEL-2	RAPEL	MT	N	-	MT	-	OT	Más SSCC	-	N	-	ENEL GENERACION	-	
00:00	-	RAPEL-3	RAPEL	MT	RO	-	MT	-	OT	Más SSCC	-	N	IL 2023000805	ENEL GENERACION	-	
00:00	-	RAPEL-4	RAPEL	MT	RO	-	MT	-	OT	Más SSCC	-	N	IL 2021001067	ENEL GENERACION	-	
00:00	-	RAPEL-5	RAPEL	MT	RO	-	MT	-	OT	Más SSCC	-	N	IL 2021001068 - SD2023093107	ENEL GENERACION	-	
00:01	-	CDC	-	-	-	-	-	-	-	Movimiento para estimación del Cmg On-Line	-	-	-	-		
00:11	-	TALTAL-1	TALTAL-1_GNL_C	MT	N	LC	PS	-	OM	-	-	-	-	ENEL GENERACION	-	
00:20	-	TALTAL-1	TALTAL-1_GNL_C	0	DN	DLC	FS	-	OM	-	-	-	-	ENEL GENERACION	-	
00:25	-	MASISA	MASISA_COGEN	-	DF	-	FS	PCP	SDCF	Reparación en parrilla de caldera.	-	-	IL 2023001341 - SDCF2023098612	STS	-	
00:45	-	ELTORO	ELTORO_vrucu_quill	-	-	-	-	-	RE	C. Rucúe vierte, cambio de configuración.	-	N	IL 2021001180	ENEL GENERACION	-	
01:00	-	**MOV. CMG**	-	-	-	-	-	-	-	**Movimiento para estimar CMG On-Line**	-	-	-	CDC		
01:06	-	MEJILLONES-IEM	MEJILLONES-IEM_CAR	MT	N	-	MT	-	OM	-	-	-	-	ENGIE	-	
01:06	-	ENAPACONCAGUA	ENAPACONCAGUA_COGEN	MT	RO	-	MT	CF	OM	-	-		IL 2023001308	ENAP	-	
01:06	-	GUACOLDA-1	GUACOLDA-1_CAR	MT	N	-	MT	PCP	OM	Más SSCC	-	-	IL 2023001376 - IL 2023001631	RNE	-	
01:06	-	GUACOLDA-2	GUACOLDA-2_CAR	MT	N	-	MT	PCP	OM	Más SSCC	-	-	IL 2023000905 - IL 2023001377	RNE	-	
01:06	-	CHOLGUAN	CHOLGUAN_BL1_COGEN	MT	N	-	MT	-	OM	-	-	-	-	ARAUCO	-	
01:06	-	SANISIDRO-2	SANISIDRO-2_TG1+TV1_FSTVU_GN_A	MT	RO	LC	MT	-	OM	-	-	-	IL 2022001909	ENEL GENERACION	-	
01:06	-	LAUTARO-2	LAUTARO-2_BL1_COGEN	PC	N	-	PC	-	OM	-	-	-	-	COMASA	-	
01:06	-	ESCUADRON	ESCUADRON_COGEN	MT	LF	-	MT	PCP	OM	-	-	-	IL 2023001648	ESCUADRON	-	
02:00	-	RAPEL-5	RAPEL	MT	RO	-	PS	-	OT	Finaliza SSCC	-	N	IL 2021001068 - SD2023093107	ENEL GENERACION	-	
02:03	-	RAPEL-5	RAPEL	0	DRO	-	FS	-	OT	-	-	N	IL 2021001068 - SD2023093107	ENEL GENERACION	-	
02:16	-	COLBUN-1	COLBUN_vsign	200	RO	-	CI	-	RE	Control cota Machicura	-	V	IL 2023001650	COLBUN	-	
02:16	-	COLBUN-2	COLBUN_vsign	200	RO	-	CI	-	RE	Control cota Machicura	-	V	IL 2023001650	COLBUN	-	
02:17	-	ESCUADRON	ESCUADRON_COGEN	PC	LF	-	PC	PCP	OM	-	-	-	IL 2023001648	ESCUADRON	-	
02:17	-	LAUTARO-2	LAUTARO-2_BL1+BL2_COGEN	PC	N	-	PC	-	OM	-	-	-	-	COMASA	-	
02:17	-	SANISIDRO-2	SANISIDRO-2_TG1+TV1_FSTVU_GN_A	PC	RO	LC	PC	-	OM	-	-	-	IL 2022001909	ENEL GENERACION	-	
03:00	-	ATACAMA-1TG1AB	ATACAMA-1TG1AB_TG1A+TG1B+TV1_GNL_B	PC	RO	LC	PC	-	OM	Cambio de combustible de GNL_C a GNL_B	-	-	IL 2021001953	ENEL GENERACION	-	
03:00	-	ATACAMA-2TG2AB	ATACAMA-2TG2AB_TG2A+TG2B+TV2_GNL_C	PC	LF	LC	PC	PCP	OM	Cambio de combustible de GNL_B a GNL_C	-	-	IL 2021001953	ENEL GENERACION	-	

29-10-2023															SS.CC.	
Hora Movi.	Equipo /	Central-Unidad	Configuración	Despacho	Estado	EO	Consigna/Cmg	Consigna /Limitación	Instrucción Cmg	Motivo	Zona Desacople	Condición	Neomante	Centro de	SSCC	BASEPOINT
00:00	-	COLBUN	COLBUN	-	-	-	-	-	RE	Se declara en condición de vertimiento.	-	V	IL 2023001650	COLBUN		
03:31	-	SANISIDRO-2	SANISIDRO-2_TG1+TV1_FSTVU_GN_A	MT	RO	LC	MT	-	OM	-	-	-	IL 2022001909	ENEL GENERACION	-	
03:31	-	LAUTARO-2	LAUTARO-2_BL1_COGEN	PC	N	-	PC	-	OM	-	-	-	-	COMASA	-	
03:31	-	ESCUADRON	ESCUADRON_COGEN	MT	LF	-	MT	PCP	OM	-	-	-	IL 2023001648	ESCUADRON	-	
03:31	-	NEHUENCO-2	NEHUENCO-2_TG1+TV1_GN_A	MT	RO	LC	MT	-	OM	-	-	-	IL 2023000829 - IL 2023001565	COLBUN	-	
04:00	-	ATACAMA-1TG1AB	ATACAMA-1TG1AB_TG1A+TG1B+TV1_GNL_C	PC	RO	LC	PC	-	OM	Cambio de combustible de GNL_B a GNL_C	-	-	IL 2021001953	ENEL GENERACION	-	
04:00	-	ATACAMA-2TG2AB	ATACAMA-2TG2AB_TG2A+TG2B+TV2_GNL_B	PC	LF	LC	PC	PCP	OM	Cambio de combustible de GNL_C a GNL_B	-	-	IL 2021001953	ENEL GENERACION	-	
04:01	-	CANUTILLAR-1	CANUTILLAR	MT	N	-	MT	-	OM	-	LT 220 kV Lastarria - Ciruelos	N	-	COLBUN	-	
04:35	-	PANGUE-1	RALCO_sinv	100	RO	-	CI	-	OM	-	-	-	IL 2023000484	ENEL GENERACION	-	
04:35	-	PANGUE-2	RALCO_sinv	100	RO	-	CI	-	OM	-	-	-	IL 2023000484	ENEL GENERACION	-	
04:35	-	ANGOSTURA-1	RALCO_sinv	MT	N	-	MT	-	OT	Más SSCC	-	-	-	COLBUN	-	
04:35	-	ANGOSTURA-2	RALCO_sinv	MT	N	-	MT	-	OT	Más SSCC	-	-	-	COLBUN	-	
04:35	-	ANGOSTURA-3	RALCO_sinv	MT	N	-	MT	-	OT	Más SSCC	-	-	-	COLBUN	-	
04:50	-	**CDC**	**Finaliza Ctx**	-	-	-	-	-	-	**Finaliza Ctx LT 220 kV Lastarria - Ciruelos**	LT 220 kV Lastarria - Ciruelos	-	-	CDC	-	
04:50	-	**CDC**	**Inicio Ctx**	-	-	-	-	-	-	**Inicio Ctx LT 220 kV Charrúa - Santa Clara**	LT 220 kV Charrúa - Santa Clara	-	-	CDC	-	
04:50	-	CANUTILLAR-2	CANUTILLAR	MT	N	-	PS	-	OM	-	LT 220 kV Charrúa - Santa Clara	N	-	COLBUN	-	
04:50	-	LAUTARO-1	LAUTARO-1_BL1_COGEN	-	N	-	PC	-	OM	-	LT 220 kV Charrúa - Santa Clara	-	-	COMASA	-	
04:55	-	CANUTILLAR-2	CANUTILLAR		DN	-	FS	-	OM	-	LT 220 kV Charrúa - Santa Clara	N	-	COLBUN	-	
04:57	-	CANUTILLAR-1	CANUTILLAR	MT	N	-	MT	-	OT	Regulación de tensión.	LT 220 kV Charrúa - Santa Clara	N	-	COLBUN	-	
04:57	-	LAUTARO-1	LAUTARO-1_BL1_COGEN	MT	N	-	MT	-	OM	-	LT 220 kV Charrúa - Santa Clara	-	-	COMASA	-	
04:57	-	LAUTARO-2	LAUTARO-2_BL1_COGEN	MT	N	-	MT	-	OM	-	LT 220 kV Charrúa - Santa Clara	-	-	COMASA	-	
04:57	-	VALDIVIA	VALDIVIA_BL1_COGEN_EUCA	MT	N	-	MT	-	OM	-	LT 220 kV Charrúa - Santa Clara	-	-	ARAUCO	-	
04:57	**-**	**CDC**	**Inicio Prorrata LT 220 kV Charrúa - Santa Clara**	-80	-	-	-	-	-	**Inicio Prorrata LT 220 kV Charrúa - Santa Clara**	LT 220 kV Charrúa - Santa Clara	-	-	-		
04:57	-	PE-SANGABRIEL	PE-SANGABRIEL	73	N	-	CI	-	OM		LT 220 kV Charrúa - Santa Clara	-	-	ACCIONA		
04:57	-	PE-TOLPANSUR	PE-TOLPANSUR	52	N	-	CI	-	OM		LT 220 kV Charrúa - Santa Clara	-	-	ACCIONA		
04:57	-	PE-LOSOLMOS	PE-LOSOLMOS	60	N	-	CI	-	OM		LT 220 kV Charrúa - Santa Clara	-	-	AES ANDES		
04:57	-	PE-LAFLOR	PE-LAFLOR	18	N	-	CI	-	OM		LT 220 kV Charrúa - Santa Clara	-	-	UCUQUER		
04:57	-	PILMAIQUEN-1	PILMAIQUEN-1	5	N	-	CI	-	OM		LT 220 kV Charrúa - Santa Clara	-	-	ENEL GENERACIÓN		
04:57	-	PILMAIQUEN-3	PILMAIQUEN-3	5	N	-	CI	-	OM		LT 220 kV Charrúa - Santa Clara	-	-	ENEL GENERACIÓN		
04:57	-	PILMAIQUEN-4	PILMAIQUEN-4	6	N	-	CI	-	OM		LT 220 kV Charrúa - Santa Clara	-	-	ENEL GENERACIÓN		
04:57	-	PULLINQUE-1	PULLINQUE-1	9	N	-	CI	-	OM		LT 220 kV Charrúa - Santa Clara	-	-	ENEL GENERACIÓN		
04:57	-	PULLINQUE-3	PULLINQUE-3	9	N	-	CI	-	OM		LT 220 kV Charrúa - Santa Clara	-	-	ENEL GENERACIÓN		
04:57	-	PE-RENAICO	PE-RENAICO	62	N	-	CI	-	OM		LT 220 kV Charrúa - Santa Clara	-	-	ENEL GREEN POWER		
04:57	-	PE-AURORA	PE-AURORA	17	N	-	CI	-	OM		LT 220 kV Charrúa - Santa Clara	-	-	INNERGEX(ENERGÍA LLAIMA)		
04:57	-	PE-MALLECOSUR	PE-MALLECOSUR	96	N	-	CI	-	OM		LT 220 kV Charrúa - Santa Clara	-	-	RNE		
04:57	-	PE-MALLECONORTE	PE-MALLECONORTE	97	N	-	CI	-	OM		LT 220 kV Charrúa - Santa Clara	-	-	RNE		
04:57	-	RUCATAYO	RUCATAYO	22	N	-	CI	-	OM		LT 220 kV Charrúa - Santa Clara	-	-	RUCATAYO		
04:57	-	PE-SANPEDRO	PE-SANPEDRO	9	N	-	CI	-	OM		LT 220 kV Charrúa - Santa Clara	-	-	ENGIE RENOVABLE		
04:57	-	RIOPICOIQUEN-1	RIOPICOIQUEN-1	9	N	-	CI	-	OM		LT 220 kV Charrúa - Santa Clara	-	-	SCOTTA		
04:57	-	RIOPICOIQUEN-2	RIOPICOIQUEN-2	9	N	-	CI	-	OM		LT 220 kV Charrúa - Santa Clara	-	-	SCOTTA		
04:57	-	PE-SANPEDRO-2	PE-SANPEDRO-2	32	N	-	CI	-	OM		LT 220 kV Charrúa - Santa Clara	-	-	ENGIE RENOVABLE		
04:57	-	PE-PUELCHESUR	PE-PUELCHESUR	37	N	-	CI	-	OM		LT 220 kV Charrúa - Santa Clara	-	-	ENORCHILE		
04:57	-	PE-CAMPOLINDO	PE-CAMPOLINDO	33	N	-	CI	-	OM		LT 220 kV Charrúa - Santa Clara	-	-	AES ANDES		
04:57	-	PE-RENAICO-2	PE-RENAICO-2	115	N	-	CI	-	OM		LT 220 kV Charrúa - Santa Clara	-	-	ENEL GREEN POWER		
05:00	-	ATACAMA-1TG1AB	ATACAMA-1TG1AB_TG1A+TG1B+TV1_GNL_B	PC	RO	LC	PC	-	OM	Cambio de combustible de GNL_C a GNL_B	-	-	IL 2021001953	ENEL GENERACION	-	
05:00	-	RAPEL-1	RAPEL	MT	RO	-	PS	-	OT	Finaliza SSCC	-	N	IL 2021001064	ENEL GENERACION	-	
05:00	-	RAPEL-3	RAPEL	MT	RO	-	PS	-	OT	Finaliza SSCC	-	N	IL 2023000805	ENEL GENERACION	-	
05:03	-	RAPEL-1	RAPEL	0	DRO	-	FS	-	OT	-	-	N	IL 2021001064	ENEL GENERACION	-	
05:03	-	RAPEL-3	RAPEL	0	DRO	-	FS	-	OT	-	-	N	IL 2023000805	ENEL GENERACION	-	
05:20	-	ANGOSTURA-1	RALCO_sinv	PC	N	-	PC	-	OT	Menos SSCC	-	-	-	COLBUN	-	
05:20	-	ANGOSTURA-2	RALCO_sinv	PC	N	-	PC	-	OT	Menos SSCC	-	-	-	COLBUN	-	
05:20	-	ANGOSTURA-3	RALCO_sinv	PC	N	-	PC	-	OT	Menos SSCC	-	-	-	COLBUN	-	
05:45	-	PANGUE-1	RALCO_sinv	PC	RO	-	PC	-	OM	-	-	-	IL 2023000484	ENEL GENERACION	-	
05:45	-	PANGUE-2	RALCO_sinv	PC	RO	-	PC	-	OM	-	-	-	IL 2023000484	ENEL GENERACION	-	
06:00	-	ATACAMA-2TG2AB	ATACAMA-2TG2AB_TG2A+TG2B+TV2_GNL_C	PC	LF	LC	PC	PCP	OM	Cambio de combustible de GNL_B a GNL_C	-	-	IL 2021001953	ENEL GENERACION	-	
06:00	-	**CDC**	**Finaliza Prorrata LT 220 kV Charrúa - Santa Clara**	-	-	-	-	-	-	**Finaliza Prorrata LT 220 kV Charrúa - Santa Clara**	LT 220 kV Charrúa - Santa Clara	-	-	-		
06:00	-	LAUTARO-1	LAUTARO-1_BL1_COGEN	PC	N	-	PC	-	OM	-	LT 220 kV Charrúa - Santa Clara	-	-	COMASA	-	
06:00	-	LAUTARO-2	LAUTARO-2_BL1_COGEN	PC	N	-	PC	-	OM	-	LT 220 kV Charrúa - Santa Clara	-	-	COMASA	-	
06:00	-	VALDIVIA	VALDIVIA_BL1+BL2+BL3_COGEN_EUCA	PC	N	-	PC	-	OM	-	LT 220 kV Charrúa - Santa Clara	-	-	ARAUCO	-	
06:00	-	CANUTILLAR-1	CANUTILLAR	PC	N	-	PC	-	OM	-	LT 220 kV Charrúa - Santa Clara	N	-	COLBUN	-	
06:13	-	CANUTILLAR-2	CANUTILLAR	-	DN	-	PP	-	OM	-	-	N	-	COLBUN	-	
06:18	-	CANUTILLAR-2	CANUTILLAR	PC	N	-	PC	-	OM	Sincronizada.	-	N	-	COLBUN	-	
06:18	-	**CDC**	**Finaliza Ctx**	-	-	-	-	-	-	**Finaliza Ctx LT 220 kV Charrúa - Santa Clara**	LT 220 kV Charrúa - Santa Clara	-	-	CDC	-	
06:18	-	LAUTARO-1	LAUTARO-1_BL1+BL2_COGEN	PC	N	-	PC	-	OM	-	-	-	-	COMASA	-	

29-10-2023															SS.CC.	
Hora Movi.	Equipo /	Central-Unidad	Configuración	Despacho	Estado	EO	Consigna/Cmg	Consigna/Limitación	Instrucción Cmg	Motivo	Zona Desacople	Condición	Neomante	Centro de	SSCC	BASEPOINT
00:00	-	COLBUN	COLBUN	-	-	-	-	-	RE	Se declara en condición de vertimiento.	-	V	IL 2023001650	COLBUN		
06:50	-	ANGOSTURA-1	RALCO_sinv	MT	N	-	MT	-	OT	Más SSCC	-	-	-	COLBUN	-	
06:50	-	ANGOSTURA-2	RALCO_sinv	MT	N	-	MT	-	OT	Más SSCC	-	-	-	COLBUN	-	
06:50	-	ANGOSTURA-3	RALCO_sinv	MT	N	-	MT	-	OT	Más SSCC	-	-	-	COLBUN	-	
06:51	-	ATACAMA-2TG2AB	ATACAMA-2TG2AB_TG2A+TG2B+TV2_GNL_C	MT	LF	LC	MT	PCP	OM	-	-	-	IL 2021001953	ENEL GENERACION	-	
06:56	-	RAPEL-1	RAPEL	0	DRO	-	PP	-	OT	Por SSCC	-	N	IL 2021001064	ENEL GENERACION	-	
06:56	-	RAPEL-3	RAPEL	0	DRO	-	PP	-	OT	Por SSCC	-	N	IL 2023000805	ENEL GENERACION	-	
07:00	-	RAPEL-1	RAPEL	MT	RO	-	MT	-	OT	Sincronizada más SSCC	-	N	IL 2021001064	ENEL GENERACION	-	
07:00	-	RAPEL-3	RAPEL	MT	RO	-	MT	-	OT	Sincronizada más SSCC	-	N	IL 2023000805	ENEL GENERACION	-	
07:00	-	GUACOLDA-2	GUACOLDA-2_CAR	MT	N	-	PS	PCP	OM	-	-	-	IL 2023000905 - IL 2023001377	RNE	-	
07:00	-	SANISIDRO-2	SANISIDRO-2_TG1+TV1_FSTVU_GN_A	MT	RO	LC	PS	-	OM	-	-	-	IL 2022001909	ENEL GENERACION	-	
07:00	-	ATACAMA-2TG2AB	ATACAMA-2TG2AB_TG2A+TG2B+TV2_GNL_C	MT	LF	LC	PS	PCP	OM	-	-	-	IL 2021001953	ENEL GENERACION	-	
07:00	-	NORGENER-NTO2	NORGENER-NTO2_CAR	MT	RO	-	MT	-	OM	-	-	-	IL 2023001479	AES ANDES	-	
07:00	-	EPACIFICO	EPACIFICO_COGEN	MT	RO	-	MT	-	OM	-	-	-	IL 2022002169	ENERGIA PACIFICO	-	
07:00	-	LAUTARO-1	LAUTARO-1_BL1_COGEN	-	N	-	PC	-	OM	-	-	-	-	COMASA	-	
07:00	-	SANTAFE	SANTAFE_BL1+BL2_COGEN	-	N	-	PC	-	OM	-	-	-	-	SANTA FE	-	
07:00	-	ANGAMOS-ANG2	ANGAMOS-ANG2_CAR	MT	RO	-	MT	-	OM	-	-	-	IL 2022001546	AES ANDES	-	
07:00	-	ANGAMOS-ANG1	ANGAMOS-ANG1_CAR	MT	RO	-	MT	-	OM	-	-	-	IL 2022000696	AES ANDES	-	
07:00	-	COCHRANE-CCH1	COCHRANE-CCH1_CAR	MT	RO	-	MT	-	OT	-	-	-	IL 2022000634	AES ANDES	-	
07:00	-	COCHRANE-CCH2	COCHRANE-CCH2_CAR	MT	RO	-	MT	-	OT	-	-	-	IL 2022000639	AES ANDES	-	
07:00	-	LAJAEVE-1	LAJAEVE-1_COGEN	MT	N	-	MT	-	OM	-	-	-	-	AES ANDES	-	
07:16	-	ATACAMA-2TG2A	ATACAMA-2TG2A_TG2A_GNL_B	-	LF	LC	PS	-	OM	-	-	-	IL 2021001953 - IL 2023001510	ENEL GENERACION	-	
07:16	-	ATACAMA-2TG2B	ATACAMA-2TG2B_TG2B+0.5TV2_GNL_B	-	LF	LC	PS	-	OM	Desacopla TG2A	-	-	IL2023001662	ENEL GENERACION	-	
07:19	-	SANISIDRO-2	SANISIDRO-2_TG1_GN_A	-	RO	LC	PS	-	OM	F/S TV	-	-	IL 2022001909	ENEL GENERACION	-	
07:22	-	ATACAMA-2TG2B	ATACAMA-2TG2B_TG2B_GNL_B	-	LF	LC	PS	-	OM	F/S TV2C	-	-	IL2023001662	ENEL GENERACION	-	
07:23	-	ATACAMA-2TG2A	ATACAMA-2TG2A_TG2A_GNL_B	-	DLF	DLC	FS	-	OM	F/S TG2A	-	-	IL 2021001953 - IL 2023001510	ENEL GENERACION	-	
07:24	-	ATACAMA-2TG2B	ATACAMA-2TG2B_TG2B_GNL_B	-	DLF	DLC	FS	-	OM	F/S TG2B	-	-	IL2023001662	ENEL GENERACION	-	
07:26	-	SANISIDRO-2	SANISIDRO-2_TG1_GN_A	-	DRO	DLC	FS	-	OM	F/S TG	-	-	IL 2022001909	ENEL GENERACION	-	
07:28	-	ATACAMA-1TG1AB	ATACAMA-1TG1AB_TG1A+TG1B+TV1_GNL_B	MT	RO	LC	MT	-	OM	-	-	-	IL 2021001953	ENEL GENERACION	-	
07:28	-	ARAUCO	ARAUCO_COGEN	MT	N	-	MT	-	OM	-	-	-	-	ARAUCO	-	
07:28	-	CANUTILLAR-1	CANUTILLAR	MT	N	-	MT	-	OT	Regulación de tensión.	-	N	-	COLBUN	-	
07:28	-	CANUTILLAR-2	CANUTILLAR	-	N	-	PS	-	OM	-	-	N	-	COLBUN	-	
07:28	-	SANTAFE	SANTAFE_BL1_COGEN	MT	N	-	MT	-	OM	-	-	-	-	SANTA FE	-	
07:28	-	VALDIVIA	VALDIVIA_BL1_COGEN_EUCA	MT	N	-	MT	-	OM	-	-	-	-	ARAUCO	-	
07:28	-	LAUTARO-1	LAUTARO-1_BL1_COGEN	MT	N	-	MT	-	OM	-	-	-	-	COMASA	-	
07:28	-	LAUTARO-2	LAUTARO-2_BL1_COGEN	MT	N	-	MT	-	OM	-	-	-	-	COMASA	-	
07:28	-	CELCO	CELCO_BL1_COGEN	MT	N	-	MT	-	OM	-	-	-	-	ARAUCO	-	
07:28	-	CIPRESES-1	CIPRESES_vcolb_pehu_loma	MT	N	-	MT	-	OM	-	-	N	-	ENEL GENERACION	-	
07:28	-	CIPRESES-2	CIPRESES_vcolb_pehu_loma	MT	N	-	PS	-	OM	-	-	N	-	ENEL GENERACION	-	
07:28	-	CIPRESES-3	CIPRESES_vcolb_pehu_loma	MT	N	-	MT	-	OM	-	-	N	-	ENEL GENERACION	-	
07:28	-	LOMALOSCOLORADOS-2	LOMALOSCOLORADOS-2_BIOGAS	MT	N	-	MT	-	OM	-	-	-	-	KDM	-	
07:28	-	NUEVAALDEA	NUEVAALDEA_BL1_COGEN	MT	N	-	MT	-	OM	-	-	-	-	ARAUCO	-	
07:28	-	SANTAMARTA	SANTAMARTA_COGEN	MT	N	-	MT	-	OM	-	-	-	-	SANTA MARTA	-	
07:28	-	ENAPBIOBIO_COGEN	ENAPBIOBIO_COGEN	MT	N	-	MT	-	OM	-	-	-	-	ENAP BIOBIO	-	
07:28	-	RALCO-1	RALCO_sinv	MT	RO	-	MT	-	OM	-	-	N	IL 2023000772	ENEL GENERACION	-	
07:28	-	RALCO-2	RALCO_sinv	MT	RO	-	MT	-	OM	-	-	N	IL 2023000772	ENEL GENERACION	-	

29-10-2023																SS.CC.	
Hora Movi.	Equipo /	Central-Unidad	Configuración	Despacho	Estado	EO	Consigna/Cmg	Consigna /Limitación	Instrucción Cmg	Motivo	Zona Desacople	Condición	Neomante	Centro de	SSCC	BASEPOINT
00:00	-	COLBUN	COLBUN	-	-	-	-	-	RE	Se declara en condición de vertimiento.	-	V	IL 2023001650	COLBUN		
07:28	-	VINALES	VINALES_BL1_COGEN	MT	N	-	MT	-	OM	-	-	-	-	ARAUCO	-	
07:28	-	LAJAEVE-2	LAJAEVE-2_COGEN	MT	N	-	MT	-	OM	-	-	-	-	AES ANDES	-	
07:33	-	CIPRESES-2	CIPRESES_vcolb_pehu_loma	-	DN	-	FS	-	OM	-	-	N	-	ENEL GENERACION	-	
07:36	-	CANUTILLAR-2	CANUTILLAR	-	DN	-	FS	-	OM	-	-	N	-	COLBUN	-	
07:43	-	ATACAMA-1TG1AB	ATACAMA-1TG1AB_TG1A+TG1B+TV1_GNL_B	-	RO	LC	PS	-	OM	-	-	-	IL 2021001953	ENEL GENERACION	-	
07:50	-	PANGUE-1	RALCO_sinv	MT	RO	-	MT	-	OM	-	-	-	IL 2023000484	ENEL GENERACION	-	
07:50	-	PANGUE-2	RALCO_sinv	MT	RO	-	MT	-	OM	-	-	-	IL 2023000484	ENEL GENERACION	-	
07:50	-	PFV-ELENA	PFV-ELENA	MT	P	-	EP	-	EP	-	SEN	-	SI 2023055274	ENOR CHILE	-	
07:50	-	PFV-LAS SALINAS	PFV-LAS SALINAS	MT	P	-	EP	-	EP	-	SEN	-	SI 2023075577	ENEL GREEN POWER	-	
07:50	-	PE-LA CABAÑA	PE-LA CABAÑA	PC	P	-	EP	-	EP	Pruebas a PC	SEN	-	SI 2023076253- SI 2023093515	ENEL GREEN POWER	-	
07:50	-	PFV-EL MANZANO	PFV-EL MANZANO	PC	P	-	EP	-	EP	Pruebas a PC. Según SI 2023093922	SEN	-	SI 2023086426	ENEL GREEN POWER	-	
07:50	-	PFV-WILLKA	PFV-WILLKA	PC	P	-	EP	-	EP	Pruebas a PC	SEN	-	SI 2023091028	SIEMENS	-	
07:50	**-**	**CDC**	**Inicio Prorrata Generalizada costo SEN 0**	**-100**	**-**	**-**	**-**	**-**	**-**	**Inicio Prorrata Generalizada costo SEN 0**	**SEN**	**-**	**-**	**-**	**-**	
07:50	-	PE-PUNTAPALMERAS	PE-PUNTAPALMERAS	0	N	-	CI	-	OM	Prorrata Generalizada costo SEN 0 / Monto Prorrata : -0	SEN	-	-	ACCIONA	-	
07:50	-	PE-SANGABRIEL	PE-SANGABRIEL	56	N	-	CI	-	OM	Prorrata Generalizada costo SEN 0 / Monto Prorrata : -0	SEN	-	-	ACCIONA	-	
07:50	-	PE-TOLPANSUR	PE-TOLPANSUR	31	N	-	CI	-	OM	Prorrata Generalizada costo SEN 0 / Monto Prorrata : -0	SEN	-	-	ACCIONA	-	
07:50	-	PFV-ALMEYDA	PFV-ALMEYDA	25	N	-	CI	-	OM	Prorrata Generalizada costo SEN 0 / Monto Prorrata : -0	SEN	-	-	ACCIONA	-	
07:50	-	PFV-ELROMERO	PFV-ELROMERO	19	N	-	CI	-	OM	Prorrata Generalizada costo SEN 0 / Monto Prorrata : -0	SEN	-	-	ACCIONA	-	
07:50	-	PFV-USYA	PFV-USYA	8	N	-	CI	-	OM	Prorrata Generalizada costo SEN 0 / Monto Prorrata : -0	SEN	-	-	ACCIONA	-	
07:50	-	PFV-MALGARIDA	PFV-MALGARIDA	90	N	-	CI	-	OM	Prorrata Generalizada costo SEN 0 / Monto Prorrata : -0	SEN	-	-	ACCIONA	-	
07:50	-	PE-LOSCURUROS	PE-LOSCURUROS	0	N	-	CI	-	OM	Prorrata Generalizada costo SEN 0 / Monto Prorrata : -0	SEN	-	-	AES ANDES	-	
07:50	-	PE-LOSOLMOS	PE-LOSOLMOS	69	N	-	CI	-	OM	Prorrata Generalizada costo SEN 0 / Monto Prorrata : -0	SEN	-	-	AES ANDES	-	
07:50	-	PFV-ANDES	PFV-ANDES	10	N	-	CI	-	OM	Prorrata Generalizada costo SEN 0 / Monto Prorrata : -0	SEN	-	-	AES ANDES	-	
07:50	-	PFV-ANDES2A	PFV-ANDES2A	23	N	-	CI	-	OM	Prorrata Generalizada costo SEN 0 / Monto Prorrata : -0	SEN	-	-	AES ANDES	-	
07:50	-	PE-MESAMAVIDA	PE-MESAMAVIDA	0	N	-	CI	-	OM	Prorrata Generalizada costo SEN 0 / Monto Prorrata : -0	SEN	-	-	AES ANDES	-	
07:50	-	PE-CAMPOLINDO	PE-CAMPOLINDO	43	N	-	CI	-	OM	Prorrata Generalizada costo SEN 0 / Monto Prorrata : -0	SEN	-	-	AES ANDES	-	
07:50	-	PFV-ANDES2B	PFV-ANDES2B	0	N	-	CI	-	OM	Prorrata Generalizada costo SEN 0 / Monto Prorrata : -0	SEN	-	-	AES ANDES	-	
07:50	-	ELPASO-1	ELPASO-1	11	N	-	CI	-	OM	Prorrata Generalizada costo SEN 0 / Monto Prorrata : -0	SEN	-	-	ANPAC	-	
07:50	-	CONVENTOVIEJO	CONVENTOVIEJO	6	N	-	CI	-	OM	Prorrata Generalizada costo SEN 0 / Monto Prorrata : -0	SEN	-	-	BESALCO ENERGÍA	-	
07:50	-	LOSHIERROS1-1	LOSHIERROS1-1	10	N	-	CI	-	OM	Prorrata Generalizada costo SEN 0 / Monto Prorrata : -0	SEN	-	-	BESALCO ENERGÍA	-	
07:50	-	LOSHIERROS1-2	LOSHIERROS1-2	10	N	-	CI	-	OM	Prorrata Generalizada costo SEN 0 / Monto Prorrata : -0	SEN	-	-	BESALCO ENERGÍA	-	
07:50	-	CAPULLO	CAPULLO	7	N	-	CI	-	OM	Prorrata Generalizada costo SEN 0 / Monto Prorrata : -0	SEN	-	-	CAPULLO	-	
07:50	-	PULELFU-1	PULELFU-1	5	N	-	CI	-	OM	Prorrata Generalizada costo SEN 0 / Monto Prorrata : -0	SEN	-	-	CAPULLO	-	
07:50	-	PULELFU-2	PULELFU-2	5	N	-	CI	-	OM	Prorrata Generalizada costo SEN 0 / Monto Prorrata : -0	SEN	-	-	CAPULLO	-	
07:50	-	QUILLECO-1	QUILLECO-1	34	N	-	CI	-	OM	Prorrata Generalizada costo SEN 0 / Monto Prorrata : -0	SEN	-	-	COLBUN	-	
07:50	-	QUILLECO-2	QUILLECO-2	34	N	-	CI	-	OM	Prorrata Generalizada costo SEN 0 / Monto Prorrata : -0	SEN	-	-	COLBUN	-	
07:50	-	RUCUE-1	RUCUE-1	85	N	-	CI	-	OM	Prorrata Generalizada costo SEN 0 / Monto Prorrata : -0	SEN	-	-	COLBUN	-	
07:50	-	RUCUE-2	RUCUE-2	86	N	-	CI	-	OM	Prorrata Generalizada costo SEN 0 / Monto Prorrata : -0	SEN	-	-	COLBUN	-	
07:50	-	PFV-DIEGOALMAGROSUR	PFV-DIEGOALMAGROSUR	58	N	-	CI	-	OM	Prorrata Generalizada costo SEN 0 / Monto Prorrata : -0	SEN	-	-	COLBUN	-	
07:50	-	PE-LEBU	PE-LEBU	0	N	-	CI	-	OM	Prorrata Generalizada costo SEN 0 / Monto Prorrata : -0	SEN	-	-	CRISTALERÍAS TORO	-	
07:50	-	ANTUCO-1	ANTUCO-1	117	N	-	CI	-	OM	Prorrata Generalizada costo SEN 0 / Monto Prorrata : -0	SEN	-	-	ENEL GENERACIÓN	-	
07:50	-	ANTUCO-2	ANTUCO-2	132	N	-	CI	-	OM	Prorrata Generalizada costo SEN 0 / Monto Prorrata : -0	SEN	-	-	ENEL GENERACIÓN	-	
07:50	-	CURILLINQUE	CURILLINQUE	84	N	-	CI	-	OM	Prorrata Generalizada costo SEN 0 / Monto Prorrata : -0	SEN	-	-	ENEL GENERACIÓN	-	
07:50	-	ISLA-1	ISLA-1	24	N	-	CI	-	OM	Prorrata Generalizada costo SEN 0 / Monto Prorrata : -0	SEN	-	-	ENEL GENERACIÓN	-	
07:50	-	ISLA-2	ISLA-2	34	N	-	CI	-	OM	Prorrata Generalizada costo SEN 0 / Monto Prorrata : -0	SEN	-	-	ENEL GENERACIÓN	-	
07:50	-	PULLINQUE-1	PULLINQUE-1	10	N	-	CI	-	OM	Prorrata Generalizada costo SEN 0 / Monto Prorrata : -0	SEN	-	-	ENEL GENERACIÓN	-	
07:50	-	PULLINQUE-3	PULLINQUE-3	10	N	-	CI	-	OM	Prorrata Generalizada costo SEN 0 / Monto Prorrata : -0	SEN	-	-	ENEL GENERACIÓN	-	
07:50	-	OJOSDEAGUA	OJOSDEAGUA	7	N	-	CI	-	OM	Prorrata Generalizada costo SEN 0 / Monto Prorrata : -0	SEN	-	-	ENEL GENERACIÓN	-	
07:50	-	PE-LOSBUENOSAIRES	PE-LOSBUENOSAIRES	10	N	-	CI	-	OM	Prorrata Generalizada costo SEN 0 / Monto Prorrata : -0	SEN	-	-	ENEL GREEN POWER	-	
07:50	-	PE-CANELA	PE-CANELA	0	N	-	CI	-	OM	Prorrata Generalizada costo SEN 0 / Monto Prorrata : -0	SEN	-	-	ENEL GREEN POWER	-	
07:50	-	PE-CANELA-2	PE-CANELA-2	0	N	-	CI	-	OM	Prorrata Generalizada costo SEN 0 / Monto Prorrata : -0	SEN	-	-	ENEL GREEN POWER	-	
07:50	-	PE-RENAICO	PE-RENAICO	7	N	-	CI	-	OM	Prorrata Generalizada costo SEN 0 / Monto Prorrata : -0	SEN	-	-	ENEL GREEN POWER	-	
07:50	-	PE-SIERRAGORDA	PE-SIERRAGORDA	57	N	-	CI	-	OM	Prorrata Generalizada costo SEN 0 / Monto Prorrata : -0	SEN	-	-	ENEL GREEN POWER	-	
07:50	-	PE-TALINAYORIENTE	PE-TALINAYORIENTE	0	N	-	CI	-	OM	Prorrata Generalizada costo SEN 0 / Monto Prorrata : -0	SEN	-	-	ENEL GREEN POWER	-	
07:50	-	PE-TALINAYPONIENTE	PE-TALINAYPONIENTE	0	N	-	CI	-	OM	Prorrata Generalizada costo SEN 0 / Monto Prorrata : -0	SEN	-	-	ENEL GREEN POWER	-	
07:50	-	PE-TALTAL	PE-TALTAL	95	N	-	CI	-	OM	Prorrata Generalizada costo SEN 0 / Monto Prorrata : -0	SEN	-	-	ENEL GREEN POWER	-	
07:50	-	PE-VALLEDELOSVIENTOS	PE-VALLEDELOSVIENTOS	12	N	-	CI	-	OM	Prorrata Generalizada costo SEN 0 / Monto Prorrata : -0	SEN	-	-	ENEL GREEN POWER	-	
07:50	-	PFV-CHANARES	PFV-CHANARES	11	N	-	CI	-	OM	Prorrata Generalizada costo SEN 0 / Monto Prorrata : -0	SEN	-	-	ENEL GREEN POWER	-	
07:50	-	PFV-FINISTERRAE	PFV-FINISTERRAE	105	N	-	CI	-	OM	Prorrata Generalizada costo SEN 0 / Monto Prorrata : -0	SEN	-	-	ENEL GREEN POWER	-	
07:50	-	PFV-LALACKAMA	PFV-LALACKAMA	19	N	-	CI	-	OM	Prorrata Generalizada costo SEN 0 / Monto Prorrata : -0	SEN	-	-	ENEL GREEN POWER	-	
07:50	-	PFV-LALACKAMA-2	PFV-LALACKAMA-2	4	N	-	CI	-	OM	Prorrata Generalizada costo SEN 0 / Monto Prorrata : -0	SEN	-	-	ENEL GREEN POWER	-	
07:50	-	PFV-SOLDELILA	PFV-SOLDELILA	40	N	-	CI	-	OM	Prorrata Generalizada costo SEN 0 / Monto Prorrata : -0	SEN	-	-	ENEL GREEN POWER	-	
07:50	-	PFV-AZABACHE	PFV-AZABACHE	31	N	-	CI	-	OM	Prorrata Generalizada costo SEN 0 / Monto Prorrata : -0	SEN	-	-	ENEL GREEN POWER	-	
07:50	-	PFV-CAMPOSDELSOL	PFV-CAMPOSDELSOL	165	N	-	CI	-	OM	Prorrata Generalizada costo SEN 0 / Monto Prorrata : -0	SEN	-	-	ENEL GREEN POWER	-	
07:50	-	PFV-VALLEDELSOL	PFV-VALLEDELSOL	60	N	-	CI	-	OM	Prorrata Generalizada costo SEN 0 / Monto Prorrata : -0	SEN	-	-	ENEL GREEN POWER	-	
07:50	-	PFV-GUANCHOI	PFV-GUANCHOI	220	N	-	CI	-	OM	Prorrata Generalizada costo SEN 0 / Monto Prorrata : -0	SEN	-	-	ENEL GREEN POWER	-	
07:50	-	PE-RENAICO-II	PE-RENAICO-II	20	N	-	CI	-	OM	Prorrata Generalizada costo SEN 0 / Monto Prorrata : -0	SEN	-	-	ENEL GREEN POWER	-	
07:50	-	CHAPIQUINA-1	CHAPIQUINA-1	3	N	-	CI	-	OM	Prorrata Generalizada costo SEN 0 / Monto Prorrata : -0	SEN	-	-	ENGIE RENOVABLE	-	
07:50	-	CHAPIQUINA-2	CHAPIQUINA-2	3	N	-	CI	-	OM	Prorrata Generalizada costo SEN 0 / Monto Prorrata : -0	SEN	-	-	ENGIE RENOVABLE	-	
07:50	-	PE-CALAMA	PE-CALAMA	12	N	-	CI	-	OM	Prorrata Generalizada costo SEN 0 / Monto Prorrata : -0	SEN	-	-	ENGIE RENOVABLE	-	
07:50	-	PE-MONTEREDONDO	PE-MONTEREDONDO	0	N	-	CI	-	OM	Prorrata Generalizada costo SEN 0 / Monto Prorrata : -0	SEN	-	-	ENGIE RENOVABLE	-	
07:50	-	LAJA1-1	LAJA1-1	2	N	-	CI	-	OM	Prorrata Generalizada costo SEN 0 / Monto Prorrata : -0	SEN	-	-	ENGIE RENOVABLE	-	
07:50	-	LAJA1-2	LAJA1-2	16	N	-	CI	-	OM	Prorrata Generalizada costo SEN 0 / Monto Prorrata : -0	SEN	-	-	ENGIE RENOVABLE	-	
07:50	-	PFV-LOSLOROS	PFV-LOSLOROS	4	N	-	CI	-	OM	Prorrata Generalizada costo SEN 0 / Monto Prorrata : -0	SEN	-	-	ENGIE RENOVABLE	-	
07:50	-	PFV-TAMAYA	PFV-TAMAYA	50	N	-	CI	-	OM	Prorrata Generalizada costo SEN 0 / Monto Prorrata : -0	SEN	-	-	ENGIE RENOVABLE	-	
07:50	-	PE-SANPEDRO-1	PE-SANPEDRO-1	9	N	-	CI	-	OM	Prorrata Generalizada costo SEN 0 / Monto Prorrata : -0	SEN	-	-	ENGIE RENOVABLE	-	

29-10-2023															SS.CC.	
Hora Movi.	Equipo /	Central-Unidad	Configuración	Despacho	Estado	EO	Consigna/Cmg	Consigna /Limitación	Instrucción Cmg	Motivo	Zona Desacople	Condición	Neomante	Centro de	SSCC	BASEPOINT
00:00	-	COLBUN	COLBUN	-	-	-	-	-	RE	Se declara en condición de vertimiento.	-	V	IL 2023001650	COLBUN		
07:50	-	PE-SANPEDRO-2	PE-SANPEDRO-2	25	N	-	CI	-	OM	Prorrata Generalizada costo SEN 0 / Monto Prorrata : -0	SEN	-	-	ENGIE RENOVABLE	-	
07:50	-	PFV-CAPRICORNIO	PFV-CAPRICORNIO	25	N	-	CI	-	OM	Prorrata Generalizada costo SEN 0 / Monto Prorrata : -0	SEN	-	-	ENGIE RENOVABLE	-	
07:50	-	PFV-COYA	PFV-COYA	52	N	-	CI	-	OM	Prorrata Generalizada costo SEN 0 / Monto Prorrata : -0	SEN	-	-	ENGIE RENOVABLE	-	
07:50	-	PFV-TENOSOLAR	PFV-TENOSOLAR	0	N	-	CI	-	OM	Prorrata Generalizada costo SEN 0 / Monto Prorrata : -0	SEN	-	-	ENLASA	-	
07:50	-	PE-CABOLEONES-1	PE-CABOLEONES-1	0	N	-	CI	-	OM	Prorrata Generalizada costo SEN 0 / Monto Prorrata : -0	SEN	-	-	ENOR CHILE	-	
07:50	-	PE-CABOLEONES-2	PE-CABOLEONES-2	0	N	-	CI	-	OM	Prorrata Generalizada costo SEN 0 / Monto Prorrata : -0	SEN	-	-	ENOR CHILE	-	
07:50	-	PE-CABOLEONES-3	PE-CABOLEONES-3	0	N	-	CI	-	OM	Prorrata Generalizada costo SEN 0 / Monto Prorrata : -0	SEN	-	-	ENOR CHILE	-	
07:50	-	PE-ELARRAYAN	PE-ELARRAYAN	0	N	-	CI	-	OM	Prorrata Generalizada costo SEN 0 / Monto Prorrata : -0	SEN	-	-	ENOR CHILE	-	
07:50	-	PE-PUNTACOLORADA	PE-PUNTACOLORADA	0	N	-	CI	-	OM	Prorrata Generalizada costo SEN 0 / Monto Prorrata : -0	SEN	-	-	ENOR CHILE	-	
07:50	-	PE-LAESTRELLA	PE-LAESTRELLA	11	N	-	CI	-	OM	Prorrata Generalizada costo SEN 0 / Monto Prorrata : -0	SEN	-	-	ENOR CHILE	-	
07:50	-	PFV-BOLERO-1	PFV-BOLERO-1	44	N	-	CI	-	OM	Prorrata Generalizada costo SEN 0 / Monto Prorrata : -0	SEN	-	-	ENOR CHILE	-	
07:50	-	PFV-CERRODOMINADOR	PFV-CERRODOMINADOR	41	N	-	CI	-	OM	Prorrata Generalizada costo SEN 0 / Monto Prorrata : -0	SEN	-	-	ENOR CHILE	-	
07:50	-	PFV-CONEJO	PFV-CONEJO	35	N	-	CI	-	OM	Prorrata Generalizada costo SEN 0 / Monto Prorrata : -0	SEN	-	-	ENOR CHILE	-	
07:50	-	PFV-JAMA-1	PFV-JAMA-1	19	N	-	CI	-	OM	Prorrata Generalizada costo SEN 0 / Monto Prorrata : -0	SEN	-	-	ENOR CHILE	-	
07:50	-	PFV-LAHUAYCA-2	PFV-LAHUAYCA-2	3	N	-	CI	-	OM	Prorrata Generalizada costo SEN 0 / Monto Prorrata : -0	SEN	-	-	ENOR CHILE	-	
07:50	-	PFV-LLANODELLAMPOS	PFV-LLANODELLAMPOS	35	N	-	CI	-	OM	Prorrata Generalizada costo SEN 0 / Monto Prorrata : -0	SEN	-	-	ENOR CHILE	-	
07:50	-	PFV-MARIAELENA	PFV-MARIAELENA	33	N	-	CI	-	OM	Prorrata Generalizada costo SEN 0 / Monto Prorrata : -0	SEN	-	-	ENOR CHILE	-	
07:50	-	PFV-POZOALMONTE-2	PFV-POZOALMONTE-2	5	N	-	CI	-	OM	Prorrata Generalizada costo SEN 0 / Monto Prorrata : -0	SEN	-	-	ENOR CHILE	-	
07:50	-	PFV-POZOALMONTE-3	PFV-POZOALMONTE-3	10	N	-	CI	-	OM	Prorrata Generalizada costo SEN 0 / Monto Prorrata : -0	SEN	-	-	ENOR CHILE	-	
07:50	-	PFV-URIBESOLAR	PFV-URIBESOLAR	22	N	-	CI	-	OM	Prorrata Generalizada costo SEN 0 / Monto Prorrata : -0	SEN	-	-	ENOR CHILE	-	
07:50	-	PFV-SOLDELOSANDES	PFV-SOLDELOSANDES	32	N	-	CI	-	OM	Prorrata Generalizada costo SEN 0 / Monto Prorrata : -0	SEN	-	-	ENOR CHILE	-	
07:50	-	PFV-PUERTOSECO	PFV-PUERTOSECO	6	N	-	CI	-	OM	Prorrata Generalizada costo SEN 0 / Monto Prorrata : -0	SEN	-	-	ENOR CHILE	-	
07:50	-	PFV-SANTAISABEL	PFV-SANTAISABEL	0	N	-	CI	-	OM	Prorrata Generalizada costo SEN 0 / Monto Prorrata : -0	SEN	-	-	ENOR CHILE	-	
07:50	-	PFV-LACRUZSOLAR	PFV-LACRUZSOLAR	21	N	-	CI	-	OM	Prorrata Generalizada costo SEN 0 / Monto Prorrata : -0	SEN	-	-	ENOR CHILE	-	
07:50	-	PE-TCHAMMA	PE-TCHAMMA	119	N	-	CI	-	OM	Prorrata Generalizada costo SEN 0 / Monto Prorrata : -0	SEN	-	-	ENOR CHILE	-	
07:50	-	PFV-DONACARMEN	PFV-DONACARMEN	1	N	-	CI	-	OM	Prorrata Generalizada costo SEN 0 / Monto Prorrata : -0	SEN	-	-	ENOR CHILE	-	
07:50	-	PFV-SANPEDRO	PFV-SANPEDRO	56	N	-	CI	-	OM	Prorrata Generalizada costo SEN 0 / Monto Prorrata : -0	SEN	-	-	ENOR CHILE	-	
07:50	-	PFV-NUEVOQUILLAGUA	PFV-NUEVOQUILLAGUA	28	N	-	CI	-	OM	Prorrata Generalizada costo SEN 0 / Monto Prorrata : -0	SEN	-	-	ENOR CHILE	-	
07:50	-	PFV-JAMA-2	PFV-JAMA-2	14	N	-	CI	-	OM	Prorrata Generalizada costo SEN 0 / Monto Prorrata : -0	SEN	-	-	ENOR CHILE	-	
07:50	-	PFV-VALLEESCONDIDO	PFV-VALLEESCONDIDO	13	N	-	CI	-	OM	Prorrata Generalizada costo SEN 0 / Monto Prorrata : -0	SEN	-	-	ENOR CHILE	-	
07:50	-	PFV-PAMPATIGRE	PFV-PAMPATIGRE	47	N	-	CI	-	OM	Prorrata Generalizada costo SEN 0 / Monto Prorrata : -0	SEN	-	-	ENOR CHILE	-	
07:50	-	PE-CERROTIGRE	PE-CERROTIGRE	0	N	-	CI	-	OM	Prorrata Generalizada costo SEN 0 / Monto Prorrata : -0	SEN	-	-	ENOR CHILE	-	
07:50	-	PE-LLANOSDELVIENTO	PE-LLANOSDELVIENTO	1	N	-	CI	-	OM	Prorrata Generalizada costo SEN 0 / Monto Prorrata : -0	SEN	-	-	ENOR CHILE	-	
07:50	-	PE-ATACAMA	PE-ATACAMA	0	N	-	CI	-	OM	Prorrata Generalizada costo SEN 0 / Monto Prorrata : -0	SEN	-	-	ENOR CHILE	-	
07:50	-	PE-PUELCHESUR	PE-PUELCHESUR	27	N	-	CI	-	OM	Prorrata Generalizada costo SEN 0 / Monto Prorrata : -0	SEN	-	-	ENORCHILE	-	
07:50	-	PFV-SANTIAGOSOLAR	PFV-SANTIAGOSOLAR	4	N	-	CI	-	OM	Prorrata Generalizada costo SEN 0 / Monto Prorrata : -0	SEN	-	-	GENERADORA METROPOLITANA	-	
07:50	-	MARIPOSAS	MARIPOSAS	3	N	-	CI	-	OM	Prorrata Generalizada costo SEN 0 / Monto Prorrata : -0	SEN	-	-	HIDRO MAULE	-	
07:50	-	LIRCAY-1	LIRCAY-1	10	N	-	CI	-	OM	Prorrata Generalizada costo SEN 0 / Monto Prorrata : -0	SEN	-	-	HIDRO MAULE	-	
07:50	-	LIRCAY-2	LIRCAY-2	10	N	-	CI	-	OM	Prorrata Generalizada costo SEN 0 / Monto Prorrata : -0	SEN	-	-	HIDRO MAULE	-	
07:50	-	PFV-SALVADOR	PFV-SALVADOR	22	N	-	CI	-	OM	Prorrata Generalizada costo SEN 0 / Monto Prorrata : -0	SEN	-	-	INNERGEX(ENERGÍA LLAIMA)	-	
07:50	-	PE-AURORA	PE-AURORA	25	N	-	CI	-	OM	Prorrata Generalizada costo SEN 0 / Monto Prorrata : -0	SEN	-	-	INNERGEX(ENERGÍA LLAIMA)	-	
07:50	-	PE-CUEL	PE-CUEL	0	N	-	CI	-	OM	Prorrata Generalizada costo SEN 0 / Monto Prorrata : -0	SEN	-	-	INNERGEX(ENERGÍA LLAIMA)	-	
07:50	-	PE-SARCO	PE-SARCO	0	N	-	CI	-	OM	Prorrata Generalizada costo SEN 0 / Monto Prorrata : -0	SEN	-	-	INNERGEX(ENERGÍA LLAIMA)	-	
07:50	-	PFV-SANANDRES	PFV-SANANDRES	8	N	-	CI	-	OM	Prorrata Generalizada costo SEN 0 / Monto Prorrata : -0	SEN	-	-	INNERGEX(ENERGÍA LLAIMA)	-	
07:50	-	PE-SANJUAN	PE-SANJUAN	0	N	-	CI	-	OM	Prorrata Generalizada costo SEN 0 / Monto Prorrata : -0	SEN	-	-	LAP	-	
07:50	-	PE-TOTORAL	PE-TOTORAL	0	N	-	CI	-	OM	Prorrata Generalizada costo SEN 0 / Monto Prorrata : -0	SEN	-	-	LAP	-	
07:50	-	PE-PUNTASIERRA	PE-PUNTASIERRA	0	N	-	CI	-	OM	Prorrata Generalizada costo SEN 0 / Monto Prorrata : -0	SEN	-	-	PACIFIC HYDRO	-	
07:50	-	ALTORENAICO	ALTORENAICO	1	N	-	CI	-	OM	Prorrata Generalizada costo SEN 0 / Monto Prorrata : -0	SEN	-	-	POTENCIA	-	
07:50	-	RENAICO	RENAICO	6	N	-	CI	-	OM	Prorrata Generalizada costo SEN 0 / Monto Prorrata : -0	SEN	-	-	POTENCIA	-	
07:50	-	PFV-ANTAY	PFV-ANTAY	1	N	-	CI	-	OM	Prorrata Generalizada costo SEN 0 / Monto Prorrata : -0	SEN	-	-	PRIME ENERGIA	-	
07:50	-	PFV-CARACAS-II	PFV-CARACAS-II	0	N	-	CI	-	OM	Prorrata Generalizada costo SEN 0 / Monto Prorrata : -0	SEN	-	-	PRIME ENERGIA	-	
07:50	-	FLORIDA3-1	FLORIDA3-1	1	N	-	CI	-	OM	Prorrata Generalizada costo SEN 0 / Monto Prorrata : -0	SEN	-	-	PUNTILLA	-	
07:50	-	FLORIDA3-2	FLORIDA3-2	1	N	-	CI	-	OM	Prorrata Generalizada costo SEN 0 / Monto Prorrata : -0	SEN	-	-	PUNTILLA	-	
07:50	-	PUNTILLA-2	PUNTILLA-2	8	N	-	CI	-	OM	Prorrata Generalizada costo SEN 0 / Monto Prorrata : -0	SEN	-	-	PUNTILLA	-	
07:50	-	PUNTILLA-3	PUNTILLA-3	5	N	-	CI	-	OM	Prorrata Generalizada costo SEN 0 / Monto Prorrata : -0	SEN	-	-	PUNTILLA	-	
07:50	-	ANCOA-1	ANCOA-1	8	N	-	CI	-	OM	Prorrata Generalizada costo SEN 0 / Monto Prorrata : -0	SEN	-	-	RÍO COLORADO	-	
07:50	-	ANCOA-2	ANCOA-2	8	N	-	CI	-	OM	Prorrata Generalizada costo SEN 0 / Monto Prorrata : -0	SEN	-	-	RÍO COLORADO	-	
07:50	-	RIOCOLORADO-1	RIOCOLORADO-1	7	N	-	CI	-	OM	Prorrata Generalizada costo SEN 0 / Monto Prorrata : -0	SEN	-	-	RÍO COLORADO	-	
07:50	-	RIOCOLORADO-2	RIOCOLORADO-2	8	N	-	CI	-	OM	Prorrata Generalizada costo SEN 0 / Monto Prorrata : -0	SEN	-	-	RÍO COLORADO	-	
07:50	-	PE-ELMAITEN	PE-ELMAITEN	3	N	-	CI	-	OM	Prorrata Generalizada costo SEN 0 / Monto Prorrata : -0	SEN	-	-	RNE	-	
07:50	-	PFV-CARRERAPINTO	PFV-CARRERAPINTO	31	N	-	CI	-	OM	Prorrata Generalizada costo SEN 0 / Monto Prorrata : -0	SEN	-	-	RNE	-	
07:50	-	PFV-DIEGODEALMAGRO	PFV-DIEGODEALMAGRO	7	N	-	CI	-	OM	Prorrata Generalizada costo SEN 0 / Monto Prorrata : -0	SEN	-	-	RNE	-	
07:50	-	PFV-PAMPASOLARNORTE	PFV-PAMPASOLARNORTE	23	N	-	CI	-	OM	Prorrata Generalizada costo SEN 0 / Monto Prorrata : -0	SEN	-	-	RNE	-	
07:50	-	PE-MALLECOSUR	PE-MALLECOSUR	59	N	-	CI	-	OM	Prorrata Generalizada costo SEN 0 / Monto Prorrata : -0	SEN	-	-	RNE	-	
07:50	-	PE-MALLECONORTE	PE-MALLECONORTE	56	N	-	CI	-	OM	Prorrata Generalizada costo SEN 0 / Monto Prorrata : -0	SEN	-	-	RNE	-	
07:50	-	PE-NEGRETE	PE-NEGRETE	4	N	-	CI	-	OM	Prorrata Generalizada costo SEN 0 / Monto Prorrata : -0	SEN	-	-	RNE	-	
07:50	-	PFV-HUATACONDO	PFV-HUATACONDO	22	N	-	CI	-	OM	Prorrata Generalizada costo SEN 0 / Monto Prorrata : -0	SEN	-	-	RNE	-	
07:50	-	PFV-JAVIERA	PFV-JAVIERA	25	N	-	CI	-	OM	Prorrata Generalizada costo SEN 0 / Monto Prorrata : -0	SEN	-	-	RNE	-	
07:50	-	PFV-LAHUELLA	PFV-LAHUELLA	6	N	-	CI	-	OM	Prorrata Generalizada costo SEN 0 / Monto Prorrata : -0	SEN	-	-	RNE	-	
07:50	-	PFV-ATACAMASOLAR-2	PFV-ATACAMASOLAR-2	40	N	-	CI	-	OM	Prorrata Generalizada costo SEN 0 / Monto Prorrata : -0	SEN	-	-	RNE	-	
07:50	-	PFV-SOLDELDESIERTO	PFV-SOLDELDESIERTO	94	N	-	CI	-	OM	Prorrata Generalizada costo SEN 0 / Monto Prorrata : -0	SEN	-	-	RNE	-	
07:50	-	PFV-DOMEYKO	PFV-DOMEYKO	65	N	-	CI	-	OM	Prorrata Generalizada costo SEN 0 / Monto Prorrata : -0	SEN	-	-	RNE	-	
07:50	-	PE-DUQUECO	PE-DUQUECO	37	N	-	CI	-	OM	Prorrata Generalizada costo SEN 0 / Monto Prorrata : -0	SEN	-	-	RNE	-	
07:50	-	PFV-QUILAPILUN	PFV-QUILAPILUN	4	N	-	CI	-	OM	Prorrata Generalizada costo SEN 0 / Monto Prorrata : -0	SEN	-	-	RNE	-	
07:50	-	HIDROMOCHO	HIDROMOCHO	9	N	-	CI	-	OM	Prorrata Generalizada costo SEN 0 / Monto Prorrata : -0	SEN	-	-	SCOTTA	-	
07:50	-	CALLAO-1	CALLAO-1	1	N	-	CI	-	OM	Prorrata Generalizada costo SEN 0 / Monto Prorrata : -0	SEN	-	-	SCOTTA	-	
07:50	-	CALLAO-2	CALLAO-2	1	N	-	CI	-	OM	Prorrata Generalizada costo SEN 0 / Monto Prorrata : -0	SEN	-	-	SCOTTA	-	
07:50	-	CORRENTOSO	CORRENTOSO	5	N	-	CI	-	OM	Prorrata Generalizada costo SEN 0 / Monto Prorrata : -0	SEN	-	-	SCOTTA	-	
07:50	-	CUMBRES	CUMBRES	15	N	-	CI	-	OM	Prorrata Generalizada costo SEN 0 / Monto Prorrata : -0	SEN	-	-	SCOTTA	-	
07:50	-	NALCAS-1	NALCAS-1	2	N	-	CI	-	OM	Prorrata Generalizada costo SEN 0 / Monto Prorrata : -0	SEN	-	-	SCOTTA	-	
07:50	-	NALCAS-2	NALCAS-2	2	N	-	CI	-	OM	Prorrata Generalizada costo SEN 0 / Monto Prorrata : -0	SEN	-	-	SCOTTA	-	
07:50	-	NALCAS-3	NALCAS-3	1	N	-	CI	-	OM	Prorrata Generalizada costo SEN 0 / Monto Prorrata : -0	SEN	-	-	SCOTTA	-	
07:50	-	PALMAR-2	PALMAR-2	4	N	-	CI	-	OM	Prorrata Generalizada costo SEN 0 / Monto Prorrata : -0	SEN	-	-	SCOTTA	-	
07:50	-	RIOPICOIQUEN-1	RIOPICOIQUEN-1	9	N	-	CI	-	OM	Prorrata Generalizada costo SEN 0 / Monto Prorrata : -0	SEN	-	-	SCOTTA	-	
07:50	-	RIOPICOIQUEN-2	RIOPICOIQUEN-2	8	N	-	CI	-	OM	Prorrata Generalizada costo SEN 0 / Monto Prorrata : -0	SEN	-	-	SCOTTA	-	
07:50	-	CENTRALBONITO-MC1	CENTRALBONITO-MC1	8	N	-	CI	-	OM	Prorrata Generalizada costo SEN 0 / Monto Prorrata : -0	SEN	-	-	SCOTTA	-	
07:50	-	CENTRALFEO-MC2	CENTRALFEO-MC2	2	N	-	CI	-	OM	Prorrata Generalizada costo SEN 0 / Monto Prorrata : -0	SEN	-	-	SCOTTA	-	
07:50	-	PE-ALENA	PE-ALENA	0	N	-	CI	-	OM	Prorrata Generalizada costo SEN 0 / Monto Prorrata : -0	SEN	-	-	SIEMENS	-	
07:50	-	PFV-GRANJA	PFV-GRANJA	79	N	-	CI	-	OM	Prorrata Generalizada costo SEN 0 / Monto Prorrata : -0	SEN	-	-	SIEMENS	-	
07:50	-	PFV-RIOESCONDIDO	PFV-RIOESCONDIDO	16	N	-	CI	-	OM	Prorrata Generalizada costo SEN 0 / Monto Prorrata : -0	SEN	-	-	SIEMENS	-	
07:50	-	PFV-LUZDELNORTE	PFV-LUZDELNORTE	0	N	-	CI	-	OM	Prorrata Generalizada costo SEN 0 / Monto Prorrata : -0	SEN	-	-	SUN POWER	-	

29-10-2023															SS.CC.	
Hora Movi.	**Equipo /**	**Central-Unidad**	**Configuración**	**Despacho**	**Estado**	**EO**	**Consigna/Cmg**	**Consigna /Limitación**	**Instrucción Cmg**	Motivo	**Zona Desacople**	**Condición**	**Neomante**	**Centro de**	**SSCC**	**BASEPOINT**
00:00	-	COLBUN	COLBUN	-	-	-	-	-	RE	Se declara en condición de vertimiento.	-	V	IL 2023001650	COLBUN		
07:50	-	PFV-ELPELICANO	PFV-ELPELICANO	6	N	-	CI	-	OM	Prorrata Generalizada costo SEN 0 / Monto Prorrata : -0	SEN	-	-	SUN POWER	-	
07:50	-	PE-UCUQUER-2	PE-UCUQUER-2	2	N	-	CI	-	OM	Prorrata Generalizada costo SEN 0 / Monto Prorrata : -0	SEN	-	-	UCUQUER	-	
07:50	-	PE-LAESPERANZA	PE-LAESPERANZA	2	N	-	CI	-	OM	Prorrata Generalizada costo SEN 0 / Monto Prorrata : -0	SEN	-	-	UCUQUER	-	
07:50	-	PE-LAFLOR	PE-LAFLOR	12	N	-	CI	-	OM	Prorrata Generalizada costo SEN 0 / Monto Prorrata : -0	SEN	-	-	UCUQUER	-	
07:56	-	ATACAMA-1TG1A	ATACAMA-1TG1A_TG1A_GNL_B	MT	RO	LC	PS	-	OM	-	-	-	IL 2021001953	ENEL GENERACION	-	
07:56	-	ATACAMA-1TG1B	ATACAMA-1TG1B_TG1B+0.5TV1_GNL_B	MT	RO	LC	PS	-	OM	Desacopla TG1A	-	-	IL 2021001953	ENEL GENERACION	-	
08:01	-	ATACAMA-1TG1B	ATACAMA-1TG1B_TG1B_GNL_B	-	RO	LC	PS	-	OM	F/S TV1C	-	-	IL 2021001953	ENEL GENERACION	-	
08:03	-	ATACAMA-1TG1A	ATACAMA-1TG1A_TG1A_GNL_B	-	DRO	DLC	FS	-	OM	F/S TG1A	-	-	IL 2021001953	ENEL GENERACION	-	
08:04	-	RAPEL-1	RAPEL	MT	RO	-	PS	-	OM	-	-	N	IL 2021001064	ENEL GENERACION	-	
08:04	-	RAPEL-3	RAPEL	MT	RO	-	PS	-	OM	-	-	N	IL 2023000805	ENEL GENERACION	-	
08:06	-	RAPEL-1	RAPEL	-	DRO	-	FS	-	OM	-	-	N	IL 2021001064	ENEL GENERACION	-	
08:06	-	ATACAMA-1TG1B	ATACAMA-1TG1B_TG1B_GNL_B	-	DRO	DLC	FS	-	OM	F/S TG1B	-	-	IL 2021001953	ENEL GENERACION	-	
08:07	-	RAPEL-3	RAPEL	-	DRO	-	FS	-	OM	-	-	N	IL 2023000805	ENEL GENERACION	-	
08:16	-	GUACOLDA-2	GUACOLDA-2_CAR	0	DLF	-	FS	PCP	OM	-	-	-	IL 2023000905 - IL 2023001377	RNE	-	
08:53	-	RAPEL-3	RAPEL	-	DRO	-	PP	-	OM	-	-	N	IL 2023000805	ENEL GENERACION	-	
08:54	-	CANUTILLAR-1	CANUTILLAR	-	N	-	PS	-	OT	-	-	N	-	COLBUN	-	
08:56	-	RAPEL-3	RAPEL	-	RO	-	MT	-	OM	-	-	N	IL 2023000805	ENEL GENERACION	-	
08:57	-	CANUTILLAR-1	CANUTILLAR	-	DN	-	FS	-	OM	-	-	N	-	COLBUN	-	
09:04	-	RAPEL-2	RAPEL	MT	N	-	PS	-	OM	-	-	N	-	ENEL GENERACION	-	
09:06	-	RAPEL-2	RAPEL	-	DN	-	FS	-	OM	-	-	N	-	ENEL GENERACION	-	
09:40	-	PANGUE-2	RALCO_sinv	MT	RO	-	PS	-	OM	-	-	-	IL 2023000484	ENEL GENERACION	-	
10:00	-	RAPEL-3	RAPEL	-	RO	-	PS	-	OM	-	-	N	IL 2023000805	ENEL GENERACION	-	
10:00	-	CIPRESES-1	CIPRESES_vcolb_pehu_loma	-	N	-	PS	-	OM	-	-	N	-	ENEL GENERACION	-	
10:00	-	CIPRESES-3	CIPRESES_vcolb_pehu_loma	-	N	-	PS	-	OM	-	-	N	-	ENEL GENERACION	-	
10:01	**-**	**CDC**	**Finaliza Prorrata LT 66 kV Los Ángeles - Victoria**	**-**	**-**	**-**	**-**	**-**	**-**	**Finaliza Prorrata LT 66 kV Los Ángeles - Victoria**	-	**-**	**-**	**-**	**-**	
10:02	-	RAPEL-3	RAPEL	-	DRO	-	FS	-	OM	-	-	N	IL 2023000805	ENEL GENERACION	-	
10:03	-	ANGOSTURA-1	RALCO_sinv	MT	N	-	PS	-	OM	-	-	-	-	COLBUN	-	
10:04	-	CIPRESES-1	CIPRESES_vcolb_pehu_loma	-	DN	-	FS	-	OM	-	-	N	-	ENEL GENERACION	-	
10:04	-	CIPRESES-3	CIPRESES_vcolb_pehu_loma	-	DN	-	FS	-	OM	-	-	N	-	ENEL GENERACION	-	
10:08	-	ANGOSTURA-1	RALCO_sinv	-	DN	-	FS	-	OM	-	-	-	-	COLBUN	-	
10:53	-	RAPEL-1	RAPEL	-	DRO	-	PP	-	OM	-	-	N	IL 2021001064	ENEL GENERACION	-	
10:57	-	RAPEL-1	RAPEL	-	RO	-	MT	-	OM	-	-	N	IL 2021001064	ENEL GENERACION	-	
10:59	-	RAPEL-4	RAPEL	MT	RO	-	PS	-	OM	-	-	N	IL 2021001067	ENEL GENERACION	-	
11:02	-	RAPEL-4	RAPEL	-	DRO	-	FS	-	OM	-	-	N	IL 2021001067	ENEL GENERACION	-	
11:20	-	ELTORO	ELTORO_quill	-	-	-	-	-	RE	C. Rucúe deja de verter, cambia configuración.	-	N	IL 2021001180	ENEL GENERACION	-	
11:54	-	RAPEL-2	RAPEL	-	DN	-	PP	-	OM	-	-	N	-	ENEL GENERACION	-	
11:56	-	RAPEL-2	RAPEL	-	N	-	MT	-	OM	-	-	N	-	ENEL GENERACION	-	
12:00	-	COLBUN-1	COLBUN_vsign	125	RO	-	CI	-	RE	Por control cota machicura	-	N	IL 2023001650	COLBUN	-	
12:00	-	COLBUN-2	COLBUN_vsign	125	RO	-	CI	-	RE	Por control cota machicura	-	V	IL 2023001650	COLBUN	-	
12:24	-	NUEVARENCA	NUEVARENCA_TG1+TV1_GNL_A	-	DRO	DLC	PP	-	OM	-	-	-	IL 2020001697 - IL 2022001933 - IL 2023001462	GENERADORA METROPOLITANA	-	
12:51	-	CIPRESES-1	CIPRESES_vcolb_pehu_loma	-	DN	-	PP	-	OM	-	-	N	-	ENEL GENERACION	-	
12:58	-	CIPRESES-1	CIPRESES_vcolb_pehu_loma	-	N	-	MT	-	OM	-	-	N	-	ENEL GENERACION	-	

29-10-2023															SS.CC.	
Hora Movi.	Equipo /	Central-Unidad	Configuración	Despacho	Estado	EO	Consigna/Cmg	Consigna /Limitación	Instrucción Cmg	Motivo	Zona Desacople	Condición	Neomante	Centro de	SSCC	BASEPOINT
00:00	-	COLBUN	COLBUN	-	-	-	-	-	RE	Se declara en condición de vertimiento.	-	V	IL 2023001650	COLBUN		
13:00	-	RAPEL-1	RAPEL	-	RO	-	PS	-	OM	-	-	N	IL 2021001064	ENEL GENERACION	-	
13:00	-	RAPEL-2	RAPEL	-	N	-	PS	-	OM	-	-	N	-	ENEL GENERACION	-	
13:01	-	RAPEL-1	RAPEL	-	DRO	-	FS	-	OM	-	-	N	IL 2021001064	ENEL GENERACION	-	
13:01	-	RAPEL-2	RAPEL	-	DN	-	FS	-	OM	-	-	N	-	ENEL GENERACION	-	
13:02	-	CIPRESES-3	CIPRESES_vcolb_pehu_loma	-	DN	-	PP	-	OM	-	-	N	-	ENEL GENERACION	-	
13:08	-	CIPRESES-3	CIPRESES_vcolb_pehu_loma	-	N	-	MT	-	OM	-	-	N	-	ENEL GENERACION	-	
14:00	-	ATACAMA-1TG1AB	ATACAMA-1TG1AB_TG1A+TG1B+TV1_GNL_B	-	DRO	DLC	PP	-	OM	-	-	-	IL 2021001953	ENEL GENERACION	-	
14:08	-	**MOV. CMG**	-	-	-	-	-	-	-	**Movimiento para estimar CMG horario_1h**	-	-	-	CDC	-	
14:57	-	RAPEL-1	RAPEL	-	DRO	-	PP	-	OM	-	-	N	IL 2021001064	ENEL GENERACION	-	
14:57	-	RAPEL-4	RAPEL	-	DRO	-	PP	-	OM	-	-	N	IL 2021001067	ENEL GENERACION	-	
15:00	-	ATACAMA-2TG2AB	ATACAMA-2TG2AB_TG2A+TG2B+TV2_GNL_B	-	DLF	DLC	PP	PCP	OM	-	-	-	IL 2021001953	ENEL GENERACION	-	
15:00	-	SANISIDRO-2	SANISIDRO-2_TG1+TV1_FSTVU_GN_A	-	DRO	DLC	PP	-	OM	-	-	-	IL 2022001909	ENEL GENERACION	-	
15:01	-	RAPEL-1	RAPEL	-	RO	-	MT	-	OM	-	-	N	IL 2021001064	ENEL GENERACION	-	
15:01	-	RAPEL-4	RAPEL	-	RO	-	MT	-	OM	-	-	N	IL 2021001067	ENEL GENERACION	-	
15:20	-	ATACAMA-1TG1B	ATACAMA-1TG1B_TG1B_GNL_B	-	RO	LC	PMT	-	OM	E/S TG1B	-	-	IL 2021001953	ENEL GENERACION	-	
15:32	-	SANISIDRO-2	SANISIDRO-2_TG1_GN_A	-	RO	LC	PMT	-	OM	E/S TG	-	-	IL 2022001909	ENEL GENERACION	-	
15:46	-	ATACAMA-2TG2B	ATACAMA-2TG2B_TG2B_GNL_B	-	LF	LC	PMT	-	OM	E/S TG2B	-	-	IL2023001662	ENEL GENERACION	-	
15:55	-	RAPEL-2	RAPEL	-	DN	-	PP	-	OM	-	-	N	-	ENEL GENERACION	-	
15:55	-	RAPEL-3	RAPEL	-	DRO	-	PP	-	OM	-	-	N	IL 2023000805	ENEL GENERACION	-	
15:59	-	RAPEL-2	RAPEL	-	N	-	MT	-	OM	-	-	N	-	ENEL GENERACION	-	
15:59	-	RAPEL-3	RAPEL	-	RO	-	MT	-	OM	-	-	N	IL 2023000805	ENEL GENERACION	-	
16:00	**-**	**CDC**	**Ajuste Prorrata Generalizada costo SEN 0**	**-300**	**-**	**-**	**-**	**-**	**-**	**Ajuste Prorrata Generalizada costo SEN 0**	**SEN**	**-**	**-**	**-**	**-**	
16:00	-	PE-PUNTAPALMERAS	PE-PUNTAPALMERAS	0	N	-	CI	-	OM	-	SEN	-	-	ACCIONA	-	
16:00	-	PE-SANGABRIEL	PE-SANGABRIEL	37	N	-	CI	-	OM	-	SEN	-	-	ACCIONA	-	
16:00	-	PE-TOLPANSUR	PE-TOLPANSUR	14	N	-	CI	-	OM	-	SEN	-	-	ACCIONA	-	
16:00	-	PFV-ALMEYDA	PFV-ALMEYDA	40	N	-	CI	-	OM	-	SEN	-	-	ACCIONA	-	
16:00	-	PFV-ELROMERO	PFV-ELROMERO	89	N	-	CI	-	OM	-	SEN	-	-	ACCIONA	-	
16:00	-	PFV-USYA	PFV-USYA	24	N	-	CI	-	OM	-	SEN	-	-	ACCIONA	-	
16:00	-	PFV-MALGARIDA	PFV-MALGARIDA	90	N	-	CI	-	OM	-	SEN	-	-	ACCIONA	-	
16:00	-	PE-LOSCURUROS	PE-LOSCURUROS	4	N	-	CI	-	OM	-	SEN	-	-	AES ANDES	-	
16:00	-	PE-LOSOLMOS	PE-LOSOLMOS	33	N	-	CI	-	OM	-	SEN	-	-	AES ANDES	-	
16:00	-	PE-CAMPOLINDO	PE-CAMPOLINDO	43	N	-	CI	-	OM	-	SEN	-	-	AES ANDES	-	
16:00	-	QUELTEHUES-2	QUELTEHUES-2	15	N	-	CI	-	OM	-	SEN	-	-	AES ANDES	-	
16:00	-	QUELTEHUES-3	QUELTEHUES-3	14	N	-	CI	-	OM	-	SEN	-	-	AES ANDES	-	
16:00	-	PFV-ANDES	PFV-ANDES	10	N	-	CI	-	OM	-	SEN	-	-	AES ANDES	-	
16:00	-	PFV-ANDES2A	PFV-ANDES2A	35	N	-	CI	-	OM	-	SEN	-	-	AES ANDES	-	
16:00	-	PFV-ANDES2B	PFV-ANDES2B	60	N	-	CI	-	OM	-	SEN	-	-	AES ANDES	-	
16:00	-	ELPASO-1	ELPASO-1	8	N	-	CI	-	OM	-	SEN	-	-	ANPAC	-	
16:00	-	SANANDRES-2	SANANDRES-2	5	N	-	CI	-	OM	-	SEN	-	-	ANPAC	-	
16:00	-	CONVENTOVIEJO	CONVENTOVIEJO	6	N	-	CI	-	OM	-	SEN	-	-	BESALCO ENERGÍA	-	
16:00	-	LOSHIERROS1-1	LOSHIERROS1-1	10	N	-	CI	-	OM	-	SEN	-	-	BESALCO ENERGÍA	-	
16:00	-	LOSHIERROS1-2	LOSHIERROS1-2	10	N	-	CI	-	OM	-	SEN	-	-	BESALCO ENERGÍA	-	
16:00	-	CAPULLO	CAPULLO	7	N	-	CI	-	OM	-	SEN	-	-	CAPULLO	-	
16:00	-	PULELFU-1	PULELFU-1	4	N	-	CI	-	OM	-	SEN	-	-	CAPULLO	-	
16:00	-	PULELFU-2	PULELFU-2	4	N	-	CI	-	OM	-	SEN	-	-	CAPULLO	-	
16:00	-	CH-HORNITOS	CH-HORNITOS	19	N	-	CI	-	OM	-	SEN	-	-	COLBUN	-	
16:00	-	QUILLECO-1	QUILLECO-1	34	N	-	CI	-	OM	-	SEN	-	-	COLBUN	-	
16:00	-	QUILLECO-2	QUILLECO-2	34	N	-	CI	-	OM	-	SEN	-	-	COLBUN	-	
16:00	-	RUCUE-1	RUCUE-1	85	N	-	CI	-	OM	-	SEN	-	-	COLBUN	-	
16:00	-	RUCUE-2	RUCUE-2	72	N	-	CI	-	OM	-	SEN	-	-	COLBUN	-	
16:00	-	PFV-DIEGOALMAGROSUR	PFV-DIEGOALMAGROSUR	90	N	-	CI	-	OM	-	SEN	-	-	COLBUN	-	
16:00	-	PEHUENCHE-1	PEHUENCHE-1	210	N	-	CI	-	OM	-	SEN	-	-	ENEL GENERACIÓN	-	
16:00	-	PEHUENCHE-2	PEHUENCHE-2	236	N	-	CI	-	OM	-	SEN	-	-	ENEL GENERACIÓN	-	
16:00	-	RALCO-1	RALCO-1	156	N	-	CI	-	OM	-	SEN	-	-	ENEL GENERACIÓN	-	
16:00	-	RALCO-2	RALCO-2	154	N	-	CI	-	OM	-	SEN	-	-	ENEL GENERACIÓN	-	
16:00	-	PANGUE-1	PANGUE-1	80	N	-	CI	-	OM	-	SEN	-	-	ENEL GENERACIÓN	-	
16:00	-	LOSMOLLES-1	LOSMOLLES-1	4	N	-	CI	-	OM	-	SEN	-	-	ENEL GENERACIÓN	-	
16:00	-	ANTUCO-1	ANTUCO-1	110	N	-	CI	-	OM	-	SEN	-	-	ENEL GENERACIÓN	-	
16:00	-	ANTUCO-2	ANTUCO-2	117	N	-	CI	-	OM	-	SEN	-	-	ENEL GENERACIÓN	-	
16:00	-	CURILLINQUE	CURILLINQUE	68	N	-	CI	-	OM	-	SEN	-	-	ENEL GENERACIÓN	-	
16:00	-	ISLA-1	ISLA-1	32	N	-	CI	-	OM	-	SEN	-	-	ENEL GENERACIÓN	-	
16:00	-	ISLA-2	ISLA-2	27	N	-	CI	-	OM	-	SEN	-	-	ENEL GENERACIÓN	-	
16:00	-	PILMAIQUEN-1	PILMAIQUEN-1	5	N	-	CI	-	OM	-	SEN	-	-	ENEL GENERACIÓN	-	
16:00	-	PILMAIQUEN-3	PILMAIQUEN-3	5	N	-	CI	-	OM	-	SEN	-	-	ENEL GENERACIÓN	-	
16:00	-	PILMAIQUEN-4	PILMAIQUEN-4	9	N	-	CI	-	OM	-	SEN	-	-	ENEL GENERACIÓN	-	
16:00	-	PULLINQUE-1	PULLINQUE-1	10	N	-	CI	-	OM	-	SEN	-	-	ENEL GENERACIÓN	-	
16:00	-	PULLINQUE-2	PULLINQUE-2	11	N	-	CI	-	OM	-	SEN	-	-	ENEL GENERACIÓN	-	
16:00	-	PULLINQUE-3	PULLINQUE-3	11	N	-	CI	-	OM	-	SEN	-	-	ENEL GENERACIÓN	-	

29-10-2023																SS.CC.	
Hora Movi.	Equipo /	Central-Unidad	Configuración	Despacho	Estado	EO	Consigna/Cmg	Consigna /Limitación	Instrucción Cmg	Motivo	Zona Desacople	Condición	Neomante	Centro de	SSCC	BASEPOINT
00:00	-	COLBUN	COLBUN	-	-	-	-	-	RE	Se declara en condición de vertimiento.	-	V	IL 2023001650	COLBUN		
16:00	-	OJOSDEAGUA	OJOSDEAGUA	7	N	-	CI	-	OM	-	SEN	-	-	ENEL GENERACIÓN	-	
16:00	-	PE-LOSBUENOSAIRES	PE-LOSBUENOSAIRES	11	N	-	CI	-	OM	-	SEN	-	-	ENEL GREEN POWER	-	
16:00	-	PE-CANELA	PE-CANELA	0	N	-	CI	-	OM	-	SEN	-	-	ENEL GREEN POWER	-	
16:00	-	PE-CANELA-2	PE-CANELA-2	2	N	-	CI	-	OM	-	SEN	-	-	ENEL GREEN POWER	-	
16:00	-	PE-RENAICO	PE-RENAICO	8	N	-	CI	-	OM	-	SEN	-	-	ENEL GREEN POWER	-	
16:00	-	PE-SIERRAGORDA	PE-SIERRAGORDA	60	N	-	CI	-	OM	-	SEN	-	-	ENEL GREEN POWER	-	
16:00	-	PE-TALINAYORIENTE	PE-TALINAYORIENTE	10	N	-	CI	-	OM	-	SEN	-	-	ENEL GREEN POWER	-	
16:00	-	PE-TALINAYPONIENTE	PE-TALINAYPONIENTE	10	N	-	CI	-	OM	-	SEN	-	-	ENEL GREEN POWER	-	
16:00	-	PE-TALTAL	PE-TALTAL	68	N	-	CI	-	OM	-	SEN	-	-	ENEL GREEN POWER	-	
16:00	-	PE-VALLEDELOSVIENTOS	PE-VALLEDELOSVIENTOS	29	N	-	CI	-	OM	-	SEN	-	-	ENEL GREEN POWER	-	
16:00	-	PE-RENAICO-II	PE-RENAICO-II	21	N	-	CI	-	OM	-	SEN	-	-	ENEL GREEN POWER	-	
16:00	-	PFV-CHANARES	PFV-CHANARES	17	N	-	CI	-	OM	-	SEN	-	-	ENEL GREEN POWER	-	
16:00	-	PFV-FINISTERRAE	PFV-FINISTERRAE	120	N	-	CI	-	OM	-	SEN	-	-	ENEL GREEN POWER	-	
16:00	-	PFV-LALACKAMA	PFV-LALACKAMA	27	N	-	CI	-	OM	-	SEN	-	-	ENEL GREEN POWER	-	
16:00	-	PFV-LALACKAMA-2	PFV-LALACKAMA-2	6	N	-	CI	-	OM	-	SEN	-	-	ENEL GREEN POWER	-	
16:00	-	PFV-LASILLA	PFV-LASILLA	2	N	-	CI	-	OM	-	SEN	-	-	ENEL GREEN POWER	-	
16:00	-	PFV-SOLDELILA	PFV-SOLDELILA	68	N	-	CI	-	OM	-	SEN	-	-	ENEL GREEN POWER	-	
16:00	-	PFV-AZABACHE	PFV-AZABACHE	30	N	-	CI	-	OM	-	SEN	-	-	ENEL GREEN POWER	-	
16:00	-	PFV-CAMPOSDELSOL	PFV-CAMPOSDELSOL	164	N	-	CI	-	OM	-	SEN	-	-	ENEL GREEN POWER	-	
16:00	-	PFV-VALLEDELSOL	PFV-VALLEDELSOL	68	N	-	CI	-	OM	-	SEN	-	-	ENEL GREEN POWER	-	
16:00	-	PFV-GUANCHOI	PFV-GUANCHOI	172	N	-	CI	-	OM	-	SEN	-	-	ENEL GREEN POWER	-	
16:00	-	PE-CALAMA	PE-CALAMA	97	N	-	CI	-	OM	-	SEN	-	-	ENGIE RENOVABLE	-	
16:00	-	PE-MONTEREDONDO	PE-MONTEREDONDO	1	N	-	CI	-	OM	-	SEN	-	-	ENGIE RENOVABLE	-	
16:00	-	PE-SANPEDRO-1	PE-SANPEDRO-1	18	N	-	CI	-	OM	-	SEN	-	-	ENGIE RENOVABLE	-	
16:00	-	PE-SANPEDRO-2	PE-SANPEDRO-2	25	N	-	CI	-	OM	-	SEN	-	-	ENGIE RENOVABLE	-	
16:00	-	CHAPIQUINA-2	CHAPIQUINA-2	4	N	-	CI	-	OM	-	SEN	-	-	ENGIE RENOVABLE	-	
16:00	-	LAJA1-1	LAJA1-1	12	N	-	CI	-	OM	-	SEN	-	-	ENGIE RENOVABLE	-	
16:00	-	LAJA1-2	LAJA1-2	13	N	-	CI	-	OM	-	SEN	-	-	ENGIE RENOVABLE	-	
16:00	-	PFV-ELAGUILA	PFV-ELAGUILA	2	N	-	CI	-	OM	-	SEN	-	-	ENGIE RENOVABLE	-	
16:00	-	PFV-PAMPACAMARONES	PFV-PAMPACAMARONES	3	N	-	CI	-	OM	-	SEN	-	-	ENGIE RENOVABLE	-	
16:00	-	PFV-LOSLOROS	PFV-LOSLOROS	16	N	-	CI	-	OM	-	SEN	-	-	ENGIE RENOVABLE	-	
16:00	-	PFV-TAMAYA	PFV-TAMAYA	50	N	-	CI	-	OM	-	SEN	-	-	ENGIE RENOVABLE	-	
16:00	-	PFV-CAPRICORNIO	PFV-CAPRICORNIO	41	N	-	CI	-	OM	-	SEN	-	-	ENGIE RENOVABLE	-	
16:00	-	PFV-COYA	PFV-COYA	75	N	-	CI	-	OM	-	SEN	-	-	ENGIE RENOVABLE	-	
16:00	-	PFV-TENOSOLAR	PFV-TENOSOLAR	1	N	-	CI	-	OM	-	SEN	-	-	ENLASA	-	
16:00	-	PE-CABOLEONES-1	PE-CABOLEONES-1	20	N	-	CI	-	OM	-	SEN	-	-	ENOR CHILE	-	
16:00	-	PE-CABOLEONES-2	PE-CABOLEONES-2	20	N	-	CI	-	OM	-	SEN	-	-	ENOR CHILE	-	
16:00	-	PE-CABOLEONES-3	PE-CABOLEONES-3	20	N	-	CI	-	OM	-	SEN	-	-	ENOR CHILE	-	
16:00	-	PE-ELARRAYAN	PE-ELARRAYAN	1	N	-	CI	-	OM	-	SEN	-	-	ENOR CHILE	-	
16:00	-	PE-PUNTACOLORADA	PE-PUNTACOLORADA	0	N	-	CI	-	OM	-	SEN	-	-	ENOR CHILE	-	
16:00	-	PE-LAESTRELLA	PE-LAESTRELLA	10	N	-	CI	-	OM	-	SEN	-	-	ENOR CHILE	-	
16:00	-	PE-TCHAMMA	PE-TCHAMMA	69	N	-	CI	-	OM	-	SEN	-	-	ENOR CHILE	-	
16:00	-	PE-CERROTIGRE	PE-CERROTIGRE	120	N	-	CI	-	OM	-	SEN	-	-	ENOR CHILE	-	
16:00	-	PE-LLANOSDELVIENTO	PE-LLANOSDELVIENTO	120	N	-	CI	-	OM	-	SEN	-	-	ENOR CHILE	-	
16:00	-	PFV-BOLERO-1	PFV-BOLERO-1	68	N	-	CI	-	OM	-	SEN	-	-	ENOR CHILE	-	
16:00	-	PFV-CERRODOMINADOR	PFV-CERRODOMINADOR	46	N	-	CI	-	OM	-	SEN	-	-	ENOR CHILE	-	
16:00	-	PFV-CONEJO	PFV-CONEJO	50	N	-	CI	-	OM	-	SEN	-	-	ENOR CHILE	-	
16:00	-	PFV-JAMA-1	PFV-JAMA-1	0	N	-	CI	-	OM	-	SEN	-	-	ENOR CHILE	-	
16:00	-	PFV-LAHUAYCA-2	PFV-LAHUAYCA-2	13	N	-	CI	-	OM	-	SEN	-	-	ENOR CHILE	-	
16:00	-	PFV-LLANODELLAMPOS	PFV-LLANODELLAMPOS	52	N	-	CI	-	OM	-	SEN	-	-	ENOR CHILE	-	
16:00	-	PFV-MARIAELENA	PFV-MARIAELENA	29	N	-	CI	-	OM	-	SEN	-	-	ENOR CHILE	-	
16:00	-	PFV-POZOALMONTE-2	PFV-POZOALMONTE-2	7	N	-	CI	-	OM	-	SEN	-	-	ENOR CHILE	-	
16:00	-	PFV-POZOALMONTE-3	PFV-POZOALMONTE-3	14	N	-	CI	-	OM	-	SEN	-	-	ENOR CHILE	-	
16:00	-	PFV-URIBESOLAR	PFV-URIBESOLAR	28	N	-	CI	-	OM	-	SEN	-	-	ENOR CHILE	-	
16:00	-	PFV-SOLDELOSANDES	PFV-SOLDELOSANDES	40	N	-	CI	-	OM	-	SEN	-	-	ENOR CHILE	-	
16:00	-	PFV-PUERTOSECO	PFV-PUERTOSECO	8	N	-	CI	-	OM	-	SEN	-	-	ENOR CHILE	-	
16:00	-	PFV-SANTAISABEL	PFV-SANTAISABEL	0	N	-	CI	-	OM	-	SEN	-	-	ENOR CHILE	-	
16:00	-	PFV-LACRUZSOLAR	PFV-LACRUZSOLAR	30	N	-	CI	-	OM	-	SEN	-	-	ENOR CHILE	-	
16:00	-	PFV-DONACARMEN	PFV-DONACARMEN	15	N	-	CI	-	OM	-	SEN	-	-	ENOR CHILE	-	
16:00	-	PFV-SANPEDRO	PFV-SANPEDRO	50	N	-	CI	-	OM	-	SEN	-	-	ENOR CHILE	-	
16:00	-	PFV-NUEVOQUILLAGUA	PFV-NUEVOQUILLAGUA	45	N	-	CI	-	OM	-	SEN	-	-	ENOR CHILE	-	
16:00	-	PFV-JAMA-2	PFV-JAMA-2	18	N	-	CI	-	OM	-	SEN	-	-	ENOR CHILE	-	
16:00	-	PFV-VALLEESCONDIDO	PFV-VALLEESCONDIDO	44	N	-	CI	-	OM	-	SEN	-	-	ENOR CHILE	-	
16:00	-	PFV-PAMPATIGRE	PFV-PAMPATIGRE	46	N	-	CI	-	OM	-	SEN	-	-	ENOR CHILE	-	
16:00	-	PE-PUELCHESUR	PE-PUELCHESUR	28	N	-	CI	-	OM	-	SEN	-	-	ENORCHILE	-	
16:00	-	PFV-SANTIAGOSOLAR	PFV-SANTIAGOSOLAR	93	N	-	CI	-	OM	-	SEN	-	-	GENERADORA METROPOLITANA	-	
16:00	-	MARIPOSAS	MARIPOSAS	4	N	-	CI	-	OM	-	SEN	-	-	HIDRO MAULE	-	
16:00	-	LIRCAY-1	LIRCAY-1	10	N	-	CI	-	OM	-	SEN	-	-	HIDRO MAULE	-	
16:00	-	LIRCAY-2	LIRCAY-2	10	N	-	CI	-	OM	-	SEN	-	-	HIDRO MAULE	-	
16:00	-	PE-AURORA	PE-AURORA	25	N	-	CI	-	OM	-	SEN	-	-	INNERGEX(ENERGÍA LLAIMA)	-	
16:00	-	PE-SARCO	PE-SARCO	17	N	-	CI	-	OM	-	SEN	-	-	INNERGEX(ENERGÍA LLAIMA)	-	
16:00	-	PFV-SALVADOR	PFV-SALVADOR	13	N	-	CI	-	OM	-	SEN	-	-	INNERGEX(ENERGÍA LLAIMA)	-	
16:00	-	PFV-SANANDRES	PFV-SANANDRES	22	N	-	CI	-	OM	-	SEN	-	-	INNERGEX(ENERGÍA LLAIMA)	-	
16:00	-	PE-SANJUAN	PE-SANJUAN	20	N	-	CI	-	OM	-	SEN	-	-	LAP	-	
16:00	-	PE-TOTORAL	PE-TOTORAL	2	N	-	CI	-	OM	-	SEN	-	-	LAP	-	
16:00	-	PE-PUNTASIERRA	PE-PUNTASIERRA	1	N	-	CI	-	OM	-	SEN	-	-	PACIFIC HYDRO	-	
16:00	-	CHACAYES-1	CHACAYES-1	44	N	-	CI	-	OM	-	SEN	-	-	PACIFIC HYDRO	-	
16:00	-	CHACAYES-2	CHACAYES-2	39	N	-	CI	-	OM	-	SEN	-	-	PACIFIC HYDRO	-	
16:00	-	ALTORENAICO	ALTORENAICO	1	N	-	CI	-	OM	-	SEN	-	-	POTENCIA	-	
16:00	-	RENAICO	RENAICO	6	N	-	CI	-	OM	-	SEN	-	-	POTENCIA	-	
16:00	-	PFV-ANTAY	PFV-ANTAY	8	N	-	CI	-	OM	-	SEN	-	-	PRIME ENERGIA	-	
16:00	-	PFV-CARACAS-II	PFV-CARACAS-II	8	N	-	CI	-	OM	-	SEN	-	-	PRIME ENERGIA	-	
16:00	-	FLORIDA3-1	FLORIDA3-1	1	N	-	CI	-	OM	-	SEN	-	-	PUNTILLA	-	
16:00	-	FLORIDA3-2	FLORIDA3-2	1	N	-	CI	-	OM	-	SEN	-	-	PUNTILLA	-	
16:00	-	PUNTILLA-2	PUNTILLA-2	7	N	-	CI	-	OM	-	SEN	-	-	PUNTILLA	-	
16:00	-	PUNTILLA-3	PUNTILLA-3	6	N	-	CI	-	OM	-	SEN	-	-	PUNTILLA	-	
16:00	-	ANCOA-1	ANCOA-1	8	N	-	CI	-	OM	-	SEN	-	-	RÍO COLORADO	-	
16:00	-	ANCOA-2	ANCOA-2	8	N	-	CI	-	OM	-	SEN	-	-	RÍO COLORADO	-	
16:00	-	RIOCOLORADO-1	RIOCOLORADO-1	7	N	-	CI	-	OM	-	SEN	-	-	RÍO COLORADO	-	
16:00	-	RIOCOLORADO-2	RIOCOLORADO-2	8	N	-	CI	-	OM	-	SEN	-	-	RÍO COLORADO	-	
16:00	-	PE-ELMAITEN	PE-ELMAITEN	0	N	-	CI	-	OM	-	SEN	-	-	RNE	-	
16:00	-	PE-MALLECOSUR	PE-MALLECOSUR	59	N	-	CI	-	OM	-	SEN	-	-	RNE	-	

29-10-2023																SS.CC.	
Hora Movi.	Equipo /	Central-Unidad	Configuración	Despacho	Estado	EO	Consigna/Cmg	Consigna/Limitación	Instrucción Cmg	Motivo	Zona Desacople	Condición	Neomante	Centro de	SSCC	BASEPOINT
00:00	-	COLBUN	COLBUN	-	-	-	-	-	RE	Se declara en condición de vertimiento.	-	V	IL 2023001650	COLBUN		
16:00	-	PE-MALLECONORTE	PE-MALLECONORTE	56	N	-	CI	-	OM	-	SEN	-	-	RNE	-	
16:00	-	PE-NEGRETE	PE-NEGRETE	12	N	-	CI	-	OM	-	SEN	-	-	RNE	-	
16:00	-	PE-DUQUECO	PE-DUQUECO	37	N	-	CI	-	OM	-	SEN	-	-	RNE	-	
16:00	-	PFV-CARRERAPINTO	PFV-CARRERAPINTO	40	N	-	CI	-	OM	-	SEN	-	-	RNE	-	
16:00	-	PFV-DIEGODEALMAGRO	PFV-DIEGODEALMAGRO	14	N	-	CI	-	OM	-	SEN	-	-	RNE	-	
16:00	-	PFV-PAMPASOLARNORTE	PFV-PAMPASOLARNORTE	30	N	-	CI	-	OM	-	SEN	-	-	RNE	-	
16:00	-	PFV-HUATACONDO	PFV-HUATACONDO	41	N	-	CI	-	OM	-	SEN	-	-	RNE	-	
16:00	-	PFV-JAVIERA	PFV-JAVIERA	35	N	-	CI	-	OM	-	SEN	-	-	RNE	-	
16:00	-	PFV-LAHUELLA	PFV-LAHUELLA	38	N	-	CI	-	OM	-	SEN	-	-	RNE	-	
16:00	-	PFV-ATACAMASOLAR-2	PFV-ATACAMASOLAR-2	71	N	-	CI	-	OM	-	SEN	-	-	RNE	-	
16:00	-	PFV-SOLDELDESIERTO	PFV-SOLDELDESIERTO	108	N	-	CI	-	OM	-	SEN	-	-	RNE	-	
16:00	-	PFV-DOMEYKO	PFV-DOMEYKO	85	N	-	CI	-	OM	-	SEN	-	-	RNE	-	
16:00	-	PFV-QUILAPILUN	PFV-QUILAPILUN	28	N	-	CI	-	OM	-	SEN	-	-	RNE	-	
16:00	-	RUCATAYO	RUCATAYO	26	N	-	CI	-	OM	-	SEN	-	-	RUCATAYO	-	
16:00	-	HIDROMOCHO	HIDROMOCHO	9	N	-	CI	-	OM	-	SEN	-	-	SCOTTA	-	
16:00	-	CALLAO-1	CALLAO-1	1	N	-	CI	-	OM	-	SEN	-	-	SCOTTA	-	
16:00	-	CALLAO-2	CALLAO-2	1	N	-	CI	-	OM	-	SEN	-	-	SCOTTA	-	
16:00	-	CORRENTOSO	CORRENTOSO	5	N	-	CI	-	OM	-	SEN	-	-	SCOTTA	-	
16:00	-	CUMBRES	CUMBRES	13	N	-	CI	-	OM	-	SEN	-	-	SCOTTA	-	
16:00	-	NALCAS-1	NALCAS-1	2	N	-	CI	-	OM	-	SEN	-	-	SCOTTA	-	
16:00	-	NALCAS-2	NALCAS-2	2	N	-	CI	-	OM	-	SEN	-	-	SCOTTA	-	
16:00	-	NALCAS-3	NALCAS-3	1	N	-	CI	-	OM	-	SEN	-	-	SCOTTA	-	
16:00	-	PALMAR-2	PALMAR-2	3	N	-	CI	-	OM	-	SEN	-	-	SCOTTA	-	
16:00	-	RIOPICOIQUEN-1	RIOPICOIQUEN-1	10	N	-	CI	-	OM	-	SEN	-	-	SCOTTA	-	
16:00	-	RIOPICOIQUEN-2	RIOPICOIQUEN-2	10	N	-	CI	-	OM	-	SEN	-	-	SCOTTA	-	
16:00	-	CENTRALBONITO-MC1	CENTRALBONITO-MC1	7	N	-	CI	-	OM	-	SEN	-	-	SCOTTA	-	
16:00	-	CENTRALFEO-MC2	CENTRALFEO-MC2	2	N	-	CI	-	OM	-	SEN	-	-	SCOTTA	-	
16:00	-	PFV-GRANJA	PFV-GRANJA	60	N	-	CI	-	OM	-	SEN	-	-	SIEMENS	-	
16:00	-	PFV-RIOESCONDIDO	PFV-RIOESCONDIDO	81	N	-	CI	-	OM	-	SEN	-	-	SIEMENS	-	
16:00	-	PFV-LUZDELNORTE	PFV-LUZDELNORTE	0	N	-	CI	-	OM	-	SEN	-	-	SUN POWER	-	
16:00	-	PFV-ELPELICANO	PFV-ELPELICANO	65	N	-	CI	-	OM	-	SEN	-	-	SUN POWER	-	
16:00	-	PE-UCUQUER-2	PE-UCUQUER-2	2	N	-	CI	-	OM	-	SEN	-	-	UCUQUER	-	
16:00	-	PE-LAESPERANZA	PE-LAESPERANZA	2	N	-	CI	-	OM	-	SEN	-	-	UCUQUER	-	
16:00	-	PE-LAFLOR	PE-LAFLOR	16	N	-	CI	-	OM	-	SEN	-	-	UCUQUER	-	
16:03	-	RAPEL-1	RAPEL	-	RO	-	PS	-	OM	-	-	N	IL 2021001064	ENEL GENERACION	-	
16:03	-	RAPEL-4	RAPEL	-	RO	-	PS	-	OM	-	-	N	IL 2021001067	ENEL GENERACION	-	
16:06	-	RAPEL-1	RAPEL	-	DRO	-	FS	-	OM	-	-	N	IL 2021001064	ENEL GENERACION	-	
16:06	-	RAPEL-4	RAPEL	-	DRO	-	FS	-	OM	-	-	N	IL 2021001067	ENEL GENERACION	-	
16:13	-	ATACAMA-1TG1B	ATACAMA-1TG1B_TG1B+0.5TV1_GNL_B	-	RO	LC	PMT	-	OM	E/S TV1C	-	-	IL 2021001953	ENEL GENERACION	-	
16:31	-	ATACAMA-1TG1A	ATACAMA-1TG1A_TG1A_GNL_B	-	RO	LC	PMT	-	OM	E/S TG1A	-	-	IL 2021001953	ENEL GENERACION	-	
16:39	-	ATACAMA-2TG2B	ATACAMA-2TG2B_TG2B+0.5TV2_GNL_B	-	LF	LC	PMT	-	OM	E/S TV2C	-	-	IL2023001662	ENEL GENERACION	-	
16:52	-	ATACAMA-2TG2A	ATACAMA-2TG2A_TG2A_GNL_B	-	LF	LC	PMT	-	OM	E/S TG2A	-	-	IL 2021001953 - IL 2023001510	ENEL GENERACION	-	
16:54	-	RAPEL-4	RAPEL	-	DRO	-	PP	-	OM	-	-	N	IL 2021001067	ENEL GENERACION	-	
16:54	-	NUEVARENCA	NUEVARENCA_TG1_GNL_A	-	RO	LC	PMT	-	OM	E/S TG	-	-	IL 2020001697 - IL 2022001933 - IL 2023001462	GENERADORA METROPOLITANA	-	
16:55	-	ANGOSTURA-1	RALCO_sinv	-	DN	-	PP	-	OM	-	-	-	-	COLBUN	-	
16:58	-	ELTORO	ELTORO_sinv	-	-	-	-	-	RE	C. Quilleco deja de verter, cambia configuración.	-	N	IL 2021001180	ENEL GENERACION	-	
17:00	-	RAPEL-4	RAPEL	-	RO	-	MT	-	OM	-	-	N	IL 2021001067	ENEL GENERACION	-	
17:00	-	ANGOSTURA-1	RALCO_sinv	-	N	-	PC	-	OM	-	-	-	-	COLBUN	-	
17:00	-	RAPEL-2	RAPEL	-	N	-	PS	-	OM	-	-	N	-	ENEL GENERACION	-	
17:00	-	RAPEL-3	RAPEL	-	RO	-	PS	-	OM	-	-	N	IL 2023000805	ENEL GENERACION	-	
17:00	-	PANGUE-2	RALCO_sinv	-	DRO	-	PP	-	OM	-	-	-	IL 2023000484	ENEL GENERACION	-	
17:00	-	PANGUE-1	RALCO_sinv	PC	RO	-	PC	-	OM	-	-	-	IL 2023000484	ENEL GENERACION	-	
17:03	-	RAPEL-2	RAPEL	-	DN	-	FS	-	OM	-	-	N	-	ENEL GENERACION	-	
17:03	-	RAPEL-3	RAPEL	-	DRO	-	FS	-	OM	-	-	N	IL 2023000805	ENEL GENERACION	-	
17:07	-	ATACAMA-1TG1AB	ATACAMA-1TG1AB_TG1A+TG1B+TV1_GNL_B	-	RO	LC	PMT	-	OM	Acopla TG1A	-	-	IL 2021001953	ENEL GENERACION	-	

29-10-2023															SS.CC.	
Hora Movi.	Equipo /	Central-Unidad	Configuración	Despacho	Estado	EO	Consigna/Cmg	Consigna/Limitación	Instrucción Cmg	Motivo	Zona Desacople	Condición	Neomante	Centro de	SSCC	BASEPOINT
00:00	-	COLBUN	COLBUN	-	-	-	-	-	RE	Se declara en condición de vertimiento.	-	V	IL 2023001650	COLBUN		
17:10	-	NUEVARENCA	NUEVARENCA_TG1+TV1_GNL_A	-	RO	LC	PMT	-	OM	E/S TV	-	-	IL 2020001697 - IL 2022001933 - IL 2023001462	GENERADORA METROPOLITANA	-	
17:14	-	ATACAMA-1TG1AB	ATACAMA-1TG1AB_TG1A+TG1B+TV1_GNL_B	-	RO	LC	MT	-	OM	En MT estbale	-	-	IL 2021001953	ENEL GENERACION	-	
17:27	-	PANGUE-2	RALCO_sinv	PC	RO	-	PC	-	OM	-	-	-	IL 2023000484	ENEL GENERACION	-	
17:28	-	ATACAMA-2TG2AB	ATACAMA-2TG2AB_TG2A+TG2B+TV2_GNL_B	-	LF	LC	PMT	PCP	OM	Acopla TG2A	-	-	IL 2021001953	ENEL GENERACION	-	
17:42	-	ATACAMA-2TG2AB	ATACAMA-2TG2AB_TG2A+TG2B+TV2_GNL_B	-	LF	LC	MT	PCP	OM	En MT estbale	-	-	IL 2021001953	ENEL GENERACION	-	
17:45	-	SANISIDRO-2	SANISIDRO-2_TG1+TV1_FSTVU_GN_A	-	RO	LC	PMT	-	OM	E/S TV	-	-	IL 2022001909	ENEL GENERACION	-	
18:00	-	COCHRANE-CCH2	COCHRANE-CCH2_CAR	PC	RO	-	PC	-	OT	Subida anticipada por retiro de generación ERNC Fotovoltaica	-	-	IL 2022000639	AES ANDES	-	
18:00	-	COCHRANE-CCH1	COCHRANE-CCH1_CAR	PC	RO	-	PC	-	OT	Subida anticipada por retiro de generación ERNC Fotovoltaica	-	-	IL 2022000634	AES ANDES	-	
18:00	-	ANGAMOS-ANG1	ANGAMOS-ANG1_CAR	PC	N	-	PC	-	OT	Subida anticipada por retiro de generación ERNC Fotovoltaica	-	-	IL 2022000696	AES ANDES	-	
18:00	-	ANGAMOS-ANG2	ANGAMOS-ANG2_CAR	PC	N	-	PC	-	OT	Subida anticipada por retiro de generación ERNC Fotovoltaica	-	-	IL 2022001546	AES ANDES	-	
18:00	-	GUACOLDA-1	GUACOLDA-1_CAR	PC	N	-	PC	PCP	OT	Subida anticipada por retiro de generación ERNC Fotovoltaica	-	-	IL 2023001376 - IL 2023001631	RNE	-	
18:00	-	MEJILLONES-IEM	MEJILLONES-IEM_CAR	PC	N	-	PC	-	OT	Subida anticipada por retiro de generación ERNC Fotovoltaica	-	-	-	ENGIE	-	
18:00	-	GUACOLDA-3	GUACOLDA-3_CAR	PC	RO	-	PC	-	OT	Subida anticipada por retiro de generación ERNC Fotovoltaica	-	-	IL 2023001070 - IL 2023000134 - IL 2023000521	RNE	-	
18:00	-	ANGOSTURA-3	RALCO_sinv	MT	N	-	PS	-	OM	-	-	-	-	COLBUN	-	
18:05	-	ANGOSTURA-3	RALCO_sinv	-	DN	-	FS	-	OM	-	-	-	-	COLBUN	-	
18:07	-	SANISIDRO-2	SANISIDRO-2_TG1+TV1_FSTVU_GN_A	-	RO	LC	MT	-	OM	En MT estbale	-	-	IL 2022001909	ENEL GENERACION	-	
18:24	-	NUEVARENCA	NUEVARENCA_TG1+TV1_GNL_A	-	RO	LC	MT	-	OM	En MT estbale	-	-	IL 2020001697 - IL 2022001933 - IL 2023001462	GENERADORA METROPOLITANA	-	
18:27	-	CANDELARIA-2	CANDELARIA-2_GN_A	-	DN	DLC	PP	-	OM	-	-	-	-	COLBUN	-	
18:43	-	CANDELARIA-2	CANDELARIA-2_GN_A	-	N	LC	PMT	-	OM	-	-	-	-	COLBUN	-	
18:49	-	CIPRESES-2	CIPRESES_vcolb_pehu_loma	-	DN	-	PP	-	OM	-	-	N	-	ENEL GENERACION	-	
18:49	-	CANDELARIA-2	CANDELARIA-2_GN_A	-	N	LC	MT	-	OM	En MT estbale	-	-	-	COLBUN	-	
18:52	-	RAPEL-1	RAPEL	-	DRO	-	PP	-	OM	-	-	N	IL 2021001064	ENEL GENERACION	-	
18:52	-	RAPEL-2	RAPEL	-	DN	-	PP	-	OM	-	-	N	-	ENEL GENERACION	-	
18:56	-	RAPEL-3	RAPEL	-	DRO	-	PP	-	OM	-	-	N	IL 2023000805	ENEL GENERACION	-	
18:56	-	RAPEL-5	RAPEL	-	DRO	-	PP	-	OM	-	-	N	IL 2021001068 - SD2023093107	ENEL GENERACION	-	
18:56	-	CIPRESES-2	CIPRESES_vcolb_pehu_loma	-	N	-	MT	-	OM	-	-	N	-	ENEL GENERACION	-	
18:56	-	RAPEL-1	RAPEL	-	RO	-	MT	-	OM	-	-	N	IL 2021001064	ENEL GENERACION	-	
18:56	-	RAPEL-2	RAPEL	-	N	-	MT	-	OM	-	-	N	-	ENEL GENERACION	-	
19:00	-	**MOV. CMG**	-	-	-	-	-	-	-	**Movimiento para estimar CMG horario_1h**	-	-	-	CDC	-	
19:00	-	RAPEL-3	RAPEL	-	RO	-	MT	-	OM	-	-	N	IL 2023000805	ENEL GENERACION	-	
19:00	-	RAPEL-5	RAPEL	-	RO	-	MT	-	OM	-	-	N	IL 2021001068 - SD2023093107	ENEL GENERACION	-	
19:04	-	TALTAL-1	TALTAL-1_GNL_C	-	DN	DLC	PP	-	OM	-	-	-	-	ENEL GENERACION	-	
19:04	-	TALTAL-2	TALTAL-2_GNL_C	-	DN	DLC	PP	-	OM	-	-	-	-	ENEL GENERACION	-	
19:04	-	SANISIDRO-1	SANISIDRO-1_TG1_GN_A	-	DRO	DLC	PP	-	OM	-	-	-	IL 2022001908	ENEL GENERACION	-	
19:16	-	TALTAL-1	TALTAL-1_GNL_C	-	N	LC	PMT	-	OM	Sincronizada	-	-	-	ENEL GENERACION	-	
19:19	-	TALTAL-2	TALTAL-2_GNL_C	-	N	LC	PMT	-	OM	Sincronizada	-	-	-	ENEL GENERACION	-	
19:21	-	CANDELARIA-1	CANDELARIA-1_GN_A	-	DN	DLC	PP	-	OM	-	-	-	-	COLBUN	-	

29-10-2023															SS.CC.	
Hora Movi.	**Equipo /**	**Central-Unidad**	**Configuración**	**Despacho**	**Estado**	**EO**	**Consigna/Cmg**	**Consigna /Limitación**	**Instrucción Cmg**	Motivo	**Zona Desacople**	**Condición**	**Neomante**	**Centro de**	**SSCC**	**BASEPOINT**
00:00	-	COLBUN	COLBUN	-	-	-	-	-	RE	Se declara en condición de vertimiento.	-	V	IL 2023001650	COLBUN		
19:26	-	TALTAL-2	TALTAL-2_GNL_C	MT	N	LC	MT	-	OT	Más SSCC	-	-	-	ENEL GENERACION	-	
19:30	-	TALTAL-1	TALTAL-1_GNL_C	MT	N	LC	MT	-	OT	Más SSCC	-	-	-	ENEL GENERACION	-	
19:30	**-**	**CDC**	**Finaliza Prorrata Generalizada costo SEN 0**	**-**	**-**	**-**	**-**	**-**	**-**	**Finaliza Generalizada costo SEN 0**	**SEN**	**-**	**-**	**CDC**		
19:34	-	CMPCLAJA	CMPCLAJA_BL1+BL2_COGEN	PC	N	-	PC	-	OM	-	-	-	-	SANTA FE	-	
19:34	-	LAJAEVE-2	LAJAEVE-2_COGEN	PC	N	-	PC	-	OM	-	-	-	-	AES ANDES	-	
19:34	-	NUEVAALDEA	NUEVAALDEA_BL1+BL2+BL3_COGEN	PC	N	-	PC	-	OM	-	-	-	-	ARAUCO	-	
19:34	-	VALDIVIA	VALDIVIA_BL1+BL2+BL3_COGEN_EUCA	PC	N	-	PC	-	OM	-	-	-	-	ARAUCO	-	
19:34	-	VINALES	VINALES_BL1_COGEN	PC	N	-	PC	-	OM	-	-	-	-	ARAUCO	-	
19:34	-	PEHUENCHE-1	PEHUENCHE	PC	N	-	PC	-	RE	-	-	V	-	ENEL GENERACION	-	
19:34	-	PEHUENCHE-2	PEHUENCHE	PC	N	-	PC	-	RE	-	-	V	-	ENEL GENERACION	-	
19:34	-	RALCO-1	RALCO_sinv	PC	RO	-	PC	-	OM	-	-	N	IL 2023000772	ENEL GENERACION	-	
19:34	-	RALCO-2	RALCO_sinv	PC	RO	-	PC	-	OM	-	-	V	IL 2023000772	ENEL GENERACION	-	
19:34	-	COLBUN-1	COLBUN_vsign	PC	RO	-	PC	-	RE	-	-	V	IL 2023001650	COLBUN	-	
19:34	-	COLBUN-2	COLBUN_vsign	PC	RO	-	PC	-	RE	-	-	V	IL 2023001650	COLBUN	-	
19:34	-	ENAPBIOBIO_COGEN	ENAPBIOBIO_COGEN	PC	N	-	PC	-	OM	-	-	-	-	ENAP BIOBIO	-	
19:34	-	SANTAMARTA	SANTAMARTA_COGEN	PC	N	-	PC	-	OM	-	-	-	-	SANTA MARTA	-	
19:34	-	LOMALOSCOLORADOS-2	LOMALOSCOLORADOS-2_BIOGAS	PC	N	-	PC	-	OM	-	-	-	-	KDM	-	
19:34	-	SANTAFE	SANTAFE_BL1+BL2+BL3+BL4_COGEN	PC	N	-	PC	-	OM	-	-	-	-	SANTA FE	-	
19:34	-	CELCO	CELCO_BL1_COGEN	PC	N	-	PC	-	OM	-	-	-	-	ARAUCO	-	
19:34	-	CIPRESES-1	CIPRESES_vcolb_pehu_loma	PC	N	-	PC	-	OM	-	-	N	-	ENEL GENERACION	-	
19:34	-	CIPRESES-2	CIPRESES_vcolb_pehu_loma	PC	N	-	PC	-	OM	-	-	N	-	ENEL GENERACION	-	
19:34	-	CIPRESES-3	CIPRESES_vcolb_pehu_loma	PC	N	-	PC	-	OM	-	-	N	-	ENEL GENERACION	-	
19:34	-	LAUTARO-2	LAUTARO-2_BL1+BL2_COGEN	PC	N	-	PC	-	OM	-	-	-	-	COMASA	-	
19:34	-	LAUTARO-1	LAUTARO-1_BL1+BL2_COGEN	PC	N	-	PC	-	OM	-	-	-	-	COMASA	-	
19:34	-	ARAUCO	ARAUCO_COGEN	PC	N	-	PC	-	OM	-	-	-	-	ARAUCO	-	
19:34	-	CANUTILLAR-1	CANUTILLAR	-	DN	-	PP	-	OM	-	-	N	-	COLBUN	-	
19:34	-	CANUTILLAR-2	CANUTILLAR	-	DN	-	PP	-	OM	-	-	N	-	COLBUN	-	
19:34	-	LAJAEVE-1	LAJAEVE-1_COGEN	PC	N	-	PC	-	OM	-	-	-	-	AES ANDES	-	
19:34	-	ATACAMA-1TG1AB	ATACAMA-1TG1AB_TG1A+TG1B+TV1_GNL_B	PC	RO	LC	PC	-	OM	-	-	-	IL 2021001953	ENEL GENERACION	-	
19:34	-	ATACAMA-2TG2AB	ATACAMA-2TG2AB_TG2A+TG2B+TV2_GNL_B	PC	RO	LC	PC	PCP	OM	-	-	-	IL 2021001953	ENEL GENERACION	-	
19:34	-	COCHRANE-CCH2	COCHRANE-CCH2_CAR	PC	RO	-	PC	-	OM	-	-	-	IL 2022000639	AES ANDES	-	
19:34	-	COCHRANE-CCH1	COCHRANE-CCH1_CAR	PC	RO	-	PC	-	OM	-	-	-	IL 2022000634	AES ANDES	-	
19:34	-	ANGAMOS-ANG1	ANGAMOS-ANG1_CAR	PC	N	-	PC	-	OM	-	-	-	IL 2022000696	AES ANDES	-	
19:34	-	EPACIFICO	EPACIFICO_COGEN	PC	RO	-	PC	-	OM	-	-	-	IL 2022002169	ENERGIA PACIFICO	-	
19:34	-	ANGAMOS-ANG2	ANGAMOS-ANG2_CAR	PC	N	-	PC	-	OM	-	-	-	IL 2022001546	AES ANDES	-	
19:34	-	NUEVARENCA	NUEVARENCA_TG1+TV1_GNL_A	PC	LF	LC	PC	PCP	OM	Limitada a conectar FA según IL2023001669	-	-	IL 2020001697 - IL 2022001933 - IL 2023001462 - IL2023001669	GENERADORA METROPOLITANA	-	
19:34	-	NORGENER-NTO2	NORGENER-NTO2_CAR	PC	RO	-	PC	-	OM	-	-	-	IL 2023001479	AES ANDES	-	
19:34	-	NEHUENCO-2	NEHUENCO-2_TG1+TV1_GN_A	PC	RO	LC	PC	-	OM	-	-	-	IL 2023000829 - IL 2023001565	COLBUN	-	
19:34	-	ESCUADRON	ESCUADRON_COGEN	PC	LF	-	PC	PCP	OM	-	-	-	IL 2023001648	ESCUADRON	-	
19:34	-	SANISIDRO-2	SANISIDRO-2_TG1+TV1_FSTVU_GN_A	PC	RO	LC	PC	-	OM	-	-	-	IL 2022001909	ENEL GENERACION	-	
19:34	-	CHOLGUAN	CHOLGUAN_BL1_COGEN	PC	N	-	PC	-	OM	-	-	-	-	ARAUCO	-	
19:34	-	ENAPACONCAGUA	ENAPACONCAGUA_COGEN	PC	RO	-	PC	CF	OM	-	-		IL 2023001308	ENAP	-	
19:34	-	GUACOLDA-1	GUACOLDA-1_CAR	PC	N	-	PC	PCP	OM	-	-	-	IL 2023001376 - IL 2023001631	RNE	-	
19:34	-	MEJILLONES-IEM	MEJILLONES-IEM_CAR	PC	N	-	PC	-	OM	-	-	-	-	ENGIE	-	

29-10-2023															SS.CC.	
Hora Movi.	Equipo /	Central-Unidad	Configuración	Despacho	Estado	EO	Consigna/Cmg	Consigna/Limitación	Instrucción Cmg	Motivo	Zona Desacople	Condición	Neomante	Centro de	SSCC	BASEPOINT
00:00	-	COLBUN	COLBUN	-	-	-	-	-	RE	Se declara en condición de vertimiento.	-	V	IL 2023001650	COLBUN		
19:34	-	GUACOLDA-3	GUACOLDA-3_CAR	PC	RO	-	PC	-	OM	-	-	-	IL 2023001070 - IL 2023000134 - IL 2023000521	RNE	-	
19:38	-	CMPCCORDILLERA	CMPCCORDILLERA_GN_A		DN	DLC	FS	-	OM	-	-	-	-	SANTA FE	-	
19:42	-	COLBUN-1	COLBUN_vsign	PC	RO	-	PC	-	OM		-	V	IL 2023001650	COLBUN	-	
19:42	-	COLBUN-2	COLBUN_vsign	PC	RO	-	PC	-	OM		-	V	IL 2023001650	COLBUN	-	
19:43	-	CANUTILLAR-1	CANUTILLAR	PC	N	-	PC	-	OM	Sincronizada.	-	N	-	COLBUN	-	
19:48	-	SANISIDRO-1	SANISIDRO-1_TG1_GN_A	-	RO	LC	PMT	-	OM	Sincronizada	-	-	IL 2022001908	ENEL GENERACION	-	
19:50	-	CANUTILLAR-2	CANUTILLAR	PC	N	-	PC	-	OM	Sincronizada.	-	N	-	COLBUN	-	
19:57	-	SANISIDRO-1	SANISIDRO-1_TG1_GN_A	MT	RO	LC	MT	-	OM	MT estable.	-	-	IL 2022001908	ENEL GENERACION	-	
20:00	-	PANGUE-1	RALCO_sinv	150	RO	-	CI	-	OM	-	-	-	IL 2023000484	ENEL GENERACION	-	
20:00	-	PANGUE-2	RALCO_sinv	150	RO	-	CI	-	OM	-	-	-	IL 2023000484	ENEL GENERACION	-	
20:09	-	CMPCCORDILLERA	CMPCCORDILLERA_GN_A		N	LC	PMT	-	OM	-	-	-	-	SANTA FE	-	
20:12	-	CMPCCORDILLERA	CMPCCORDILLERA_GN_A	MT	N	LC	MT	-	OM	-	-	-	-	SANTA FE	-	
20:33	-	PANGUE-1	RALCO_sinv	PC	RO	-	PC	-	OM	-	-	-	IL 2023000484	ENEL GENERACION	-	
20:33	-	PANGUE-2	RALCO_sinv	PC	RO	-	PC	-	OM	-	-	-	IL 2023000484	ENEL GENERACION	-	
20:57	-	CMPCLAJA	CMPCLAJA_BL1+BL2+BL3_COGEN	PC	N	-	PC	-	OM	-	-	-	-	SANTA FE	-	
20:57	-	TALTAL-1	TALTAL-1_GNL_C	PC	N	LC	PC	-	OM	-	-	-	-	ENEL GENERACION	-	
20:57	-	TALTAL-2	TALTAL-2_GNL_C	PC	N	LC	PC	-	OM	-	-	-	-	ENEL GENERACION	-	
20:57	-	SANISIDRO-1	SANISIDRO-1_TG1_GN_A	PC	RO	LC	PC	-	OM	-	-	-	IL 2022001908	ENEL GENERACION	-	
20:57	-	CMPCCORDILLERA	CMPCCORDILLERA_GN_A	PC	N	LC	PC	-	OM	-	-	-	-	SANTA FE	-	
21:17	-	CMPCCORDILLERA	CMPCCORDILLERA_GN_A	MT	N	LC	PS	-	OM	-	-	-	-	SANTA FE	-	
21:17	-	SANISIDRO-1	SANISIDRO-1_TG1_GN_A	MT	RO	LC	MT	-	OM	-	-	-	IL 2022001908	ENEL GENERACION	-	
21:17	-	TALTAL-1	TALTAL-1_GNL_C	MT	N	LC	MT	-	OM	Más SSCC	-	-	-	ENEL GENERACION	-	
21:17	-	TALTAL-2	TALTAL-2_GNL_C	MT	N	LC	MT	-	OM	-	-	-	-	ENEL GENERACION	-	
21:17	-	CMPCLAJA	CMPCLAJA_BL1+BL2_COGEN	PC	N	-	PC	-	OM	-	-	-	-	SANTA FE	-	
21:34	-	CMPCCORDILLERA	CMPCCORDILLERA_GN_A	0	DN	DLC	FS	-	OM	-	-	-	-	SANTA FE	-	
22:18	-	SANISIDRO-1	SANISIDRO-1_TG1_GN_A		RO	LC	PS	-	OM	-	-	-	IL 2022001908	ENEL GENERACION	-	
22:27	-	SANISIDRO-1	SANISIDRO-1_TG1_GN_A	0	DRO	DLC	FS	-	OM	-	-	-	IL 2022001908	ENEL GENERACION	-	
22:41	-	GUACOLDA-3	GUACOLDA-3_CAR	MT	RO	-	MT	-	OM	Más SSCC	-	-	IL 2023001070 - IL 2023000134 - IL 2023000521	RNE	-	
22:41	-	MEJILLONES-IEM	MEJILLONES-IEM_CAR	MT	N	-	MT	-	OM	-	-	-	-	ENGIE	-	
22:41	-	SANTAFE	SANTAFE_BL1+BL2+BL3_COGEN	PC	N	-	PC	-	OM	-	-	-	-	SANTA FE	-	
22:41	-	GUACOLDA-1	GUACOLDA-1_CAR	MT	N	-	MT	PCP	OM	Más SSCC	-	-	IL 2023001376 - IL 2023001631	RNE	-	
22:41	-	ENAPACONCAGUA	ENAPACONCAGUA_COGEN	MT	RO	-	MT	CF	OM	-	-		IL 2023001308	ENAP	-	
22:41	-	CHOLGUAN	CHOLGUAN_BL1_COGEN	MT	N	-	MT	-	OM	-	-	-	-	ARAUCO	-	
22:41	-	LAUTARO-2	LAUTARO-2_BL1_COGEN	PC	N	-	PC	-	OM	-	-	-	-	COMASA	-	
22:41	-	SANISIDRO-2	SANISIDRO-2_TG1+TV1_FSTVU_GN_A	200	RO	LC	CI	-	OM	-	-	-	IL 2022001909	ENEL GENERACION	-	
22:53	-	RAPEL-5	RAPEL	MT	RO	-	PS	-	OT	Finaliza SSCC	-	N	IL 2021001068 - SD2023093107	ENEL GENERACION	-	
22:56	-	ANGOSTURA-3	RALCO_sinv	-	DN	-	PP	-	OT	-	-	-	-	COLBUN	-	
22:56	-	SANISIDRO-2	SANISIDRO-2_TG1+TV1_FSTVU_GN_A	PC	RO	LC	PC	-	OM	-	-	-	IL 2022001909	ENEL GENERACION	-	
22:57	-	RAPEL-5	RAPEL	0	DRO	-	FS	-	OT	-	-	N	IL 2021001068 - SD2023093107	ENEL GENERACION	-	
22:58	-	NUEVAALDEA	NUEVAALDEA_BL1_COGEN		DF	-	FS	-	SIF	Salen del servicio en forma intempestiva Nueva Aldea 3	-	-	-	ARAUCO	-	
23:00	-	ATACAMA-1TG1AB	ATACAMA-1TG1AB_TG1A+TG1B+TV1_GNL_C	PC	RO	LC	PC	-	OM	Cambio de combustible de GNL_B a GNL_C	-	-	IL 2021001953	ENEL GENERACION	-	

29-10-2023															SS.CC.	
Hora Movi.	**Equipo /**	**Central-Unidad**	**Configuración**	**Despacho**	**Estado**	**EO**	**Consigna/Cmg**	**Consigna /Limitación**	**Instrucción Cmg**	Motivo	**Zona Desacople**	**Condición**	**Neomante**	**Centro de**	**SSCC**	**BASEPOINT**
00:00	-	COLBUN	COLBUN	-	-	-	-	-	RE	Se declara en condición de vertimiento.	-	V	IL 2023001650	COLBUN		
23:00	-	ATACAMA-2TG2AB	ATACAMA-2TG2AB_TG2A+TG2B+TV2_GNL_C	PC	RO	LC	PC	-	OM	Cambio de combustible de GNL_B a GNL_C	-	-	IL 2021001953	ENEL GENERACION	-	
23:00	-	ANGOSTURA-3	RALCO_sinv	MT	N	-	MT	-	OT	Sincronizada.	-	-	-	COLBUN	-	
23:00	-	CANDELARIA-1	CANDELARIA-1_GN_A	MT	N	LC	MT	-	OM	Finaliza SSCC	-	-	-	COLBUN	-	
23:00	-	CANDELARIA-2	CANDELARIA-2_GN_A	MT	N	LC	MT	-	OM	Finaliza SSCC	-	-	-	COLBUN	-	
23:11	-	CANDELARIA-1	CANDELARIA-1_GN_A	MT	N	LC	PS	-	OM	-	-	-	-	COLBUN	-	
23:18	-	CANDELARIA-2	CANDELARIA-2_GN_A	MT	N	LC	PS	-	OM	-	-	-	-	COLBUN	-	
23:19	-	CANDELARIA-1	CANDELARIA-1_GN_A	0	DN	DLC	FS	-	OM	-	-	-	-	COLBUN	-	
23:25	-	CANDELARIA-2	CANDELARIA-2_GN_A	0	DN	DLC	FS	-	OM	-	-	-	-	COLBUN	-	
23:34	-	SANISIDRO-2	SANISIDRO-2_TG1+TV1_FSTVU_GN_A	200	RO	LC	CI	-	OM	-	-	-	IL 2022001909	ENEL GENERACION	-	
23:43	-	SANISIDRO-2	SANISIDRO-2_TG1+TV1_FSTVU_GN_A	MT	RO	LC	MT	-	OM	-	-	-	IL 2022001909	ENEL GENERACION	-	
23:43	-	ESCUADRON	ESCUADRON_COGEN	MT	LF	-	MT	PCP	OM	-	-	-	IL 2023001648	ESCUADRON	-	
23:43	-	NEHUENCO-2	NEHUENCO-2_TG1+TV1_GN_A	MT	RO	LC	MT	-	OM	-	-	-	IL 2023000829 - IL 2023001565	COLBUN	-	
23:46	-	NORGENER-NTO2	NORGENER-NTO2_CAR	MT	RO	-	MT	-	OM	-	-	-	IL 2023001479	AES ANDES	-	
23:46	-	LAUTARO-1	LAUTARO-1_BL1_COGEN	PC	N	-	PC	-	OM	-	-	-	-	COMASA	-	
23:55	-	RAPEL-5	RAPEL	-	DRO	-	PP	-	OT	Por SSCC	-	N	IL 2021001068 - SD2023093107	ENEL GENERACION	-	
23:59	-	RAPEL-5	RAPEL	MT	RO	-	MT	-	OT	Sincronizada más SSCC	-	N	IL 2021001068 - SD2023093107	ENEL GENERACION	-	
23:59	-	**MOV. CMG**	-	-	-	-	-	-	-	Movimiento para estimar CMG horario fh	-	-	-	CDC		
23:59	-	-	-	-	-	-	-	-	-	Movimiento para estimación del Cmg On-Line	-	-	-	-		

COORDINADOR
ELÉCTRICO NACIONAL

INFORME DIARIO

Domingo 29 de Octubre del 2023

SISTEMA ELÉCTRICO NACIONAL

DESVIACIONES DE LA PROGRAMACION

1.1. Centrales

Centrales	Prog.	Real	Desv %	Estado
BESS Andes	-	0.0	-	DF
BESS Angamos	-	5.9	GNP	
BESS Arica	2.0	0.0	-100.00 %	
BESS Cochrane	-	0.0	-	LF
BESS Diego de Almagro Sur	-	32.3	GNP	
BESS Salvador	-	292.4	GNP	
CSP Cerro Dominador	0.0	0.0	-	DF
GEO Cerro Pabellon	1176.0	1338.1	+13.78 %	
HE Angostura	6699.2	4867.0	(*) -27.35 %	
HE Antuco	6033.8	5485.6	-9.09 %	
HE Canutillar	783.9	1566.0	+99.78 %	
HE Cipreses	569.4	800.2	+40.54 %	
HE Colbún	10080.0	8810.0	(*) -12.60 %	
HE El Toro	0.0	19.6	GNP	
HE Machicura	2016.0	1953.0	-3.12 %	RO
HE Pangue	5953.1	6390.2	+7.34 %	
HE Pehuenche	11780.8	11387.9	-3.33 %	
HE Pilmaiquén	687.0	610.9	-11.08 %	RO
HE Ralco	11231.9	10987.4	-2.18 %	
HE Rapel	3431.4	3222.5	-6.09 %	
HP Abanico	909.2	890.2	-2.08 %	
HP Alfalfal	1629.2	1487.4	-8.70 %	
HP Alfalfal 2	0.0	0.0	-	
HP Ancoa	391.2	373.6	-4.49 %	LF
HP Blanco	563.0	642.1	+14.05 %	
HP Capullo	276.0	273.3	-0.98 %	
HP Carilafquen	384.0	199.8	-47.96 %	
HP Chacabuquito	439.8	443.7	+0.89 %	
HP Chacayes	2086.7	2367.1	+13.44 %	
HP Chapiquina	131.0	124.2	-5.19 %	
HP Convento Viejo	360.0	363.0	+0.83 %	
HP Coya	0.0	0.0	-	
HP Cumbres	363.0	337.0	-7.16 %	
HP Curillinque	1821.3	1862.5	+2.26 %	
HP Digua	240.0	273.7	+14.05 %	
HP El Paso	348.0	253.3	-27.21 %	
HP El Pinar	0.0	0.0	-	P
HP Florida II	269.0	236.5	-12.08 %	
HP Guayacán	212.6	238.4	+12.14 %	
HP Hornitos	412.0	472.6	+14.71 %	
HP Isla	1460.7	1508.2	+3.25 %	
HP Itata	166.0	478.0	+187.95 %	

Centrales	Prog.	Real	Desv %	Estado
PMG HP Renaico	104.7	128.8	+22.96 %	PMG
PMG HP Rio Huasco	24.4	25.4	+4.05 %	PMG
PMG HP San Clemente	92.5	101.8	+10.05 %	PMG
PMG PE La Esperanza	58.1	0.0	-100.00 %	PMG
PMG PFV Antay	30.6	74.5	+143.36 %	PMG
PMG PFV Caracas II	0.0	0.0	-	PMG
PMG PFV Castilla	19.5	24.1	+23.90 %	PMG
PMG PFV Chercan	-	64.9	-	PMG
PMG PFV De los Andes	91.0	87.3	-4.04 %	PMG
PMG PFV Del Desierto	60.3	55.7	-7.49 %	PMG
PMG PFV Loma Los Colorados	3.6	4.7	+30.56 %	PMG, P
PMG PFV Lucas Solar	-	0.0	-	PMG
PMG PFV Machicura	27.8	15.9	-42.83 %	PMG
PMG PFV North West	-	0.0	-	PMG
PMG PFV Palermo	-	0.0	-	PMG
PMG PFV Pilar Los Amarillos	0.3	16.1	+5534.64 %	PMG
PMG PFV Piloto Cardones	1.7	1.5	-13.87 %	PMG
PMG PFV Puerto Seco	78.1	87.6	+12.21 %	PMG
PMG PFV Quilmo	-	0.0	-	PMG
PMG PFV SDGx01	6.2	5.6	-9.68 %	PMG, DF
PMG PFV Sol del Norte	78.6	78.5	-0.09 %	PMG
PMG PFV Teno Solar	12.0	16.0	+33.92 %	PMG
PMG PFV Venezia	-	0.0	-	PMG
PMG TER Aguas Blancas	0.0	0.0	-	PMG
PMG TER CMPC Tissue	-	27.7	-	PMG
PMG TER Calle Calle	0.0	0.0	-	PMG, DF
PMG TER Celco	84.2	93.9	+11.46 %	PMG
PMG TER Chiloé	4.3	0.0	-100.00 %	PMG
PMG TER Concón	0.0	0.0	-	PMG
PMG TER Constitución	0.0	0.0	-	PMG
PMG TER El Totoral	0.0	0.0	-	PMG
PMG TER Las Vegas	0.0	0.0	-	PMG
PMG TER Licantén	0.0	0.0	-	PMG, DF
PMG TER Linares Norte	0.0	0.0	-	PMG
PMG TER Loma Los Colorados	0.0	0.0	-	PMG
PMG TER Maule	0.0	0.0	-	PMG
PMG TER Placilla	0.0	0.0	-	PMG, MM
PMG TER Quintay	0.0	0.0	-	PMG
PMG TER San Gregorio	0.0	0.0	-	PMG
PMGD PFV Blu	-	0.0	-	
PMGD PFV Paillihue	-	0.0	-	
TER Andes Generación Diésel	0.0	0.0	-	

Centrales	Prog.	Real	Desv %	Estado
HP Juncal	335.0	386.1	+15.25 %	
HP La Confluencia	0.0	0.0	-	DF
HP La Higuera	0.0	0.0	-	DF
HP La Mina	0.0	0.0	-	
HP Laja I	614.6	554.4	-9.80 %	
HP Las Lajas	0.0	0.0	-	DF
HP Lican	155.0	331.2	+113.70 %	
HP Lircay	480.0	483.7	+0.77 %	
HP Loma Alta	0.0	0.0	-	MM
HP Los Hierros	504.0	484.4	-3.89 %	
HP Los Hierros II	0.0	0.0	-	DF
HP Los Molles	39.8	40.7	+2.13 %	
HP Los Quilos	733.0	752.7	+2.69 %	
HP Maitenes	0.0	0.0	-	
HP Malalcahuello	192.0	113.2	-41.04 %	
HP Mampil	792.6	490.3	-38.14 %	
HP Mocho	300.0	220.3	-26.57 %	
HP Palmucho	768.0	752.7	-1.99 %	
HP Peuchen	1088.8	361.9	-66.76 %	
HP Providencia	0.0	0.0	-	DF
HP Pullinque	756.6	664.8	-12.14 %	
HP Puntilla	284.5	326.3	+14.69 %	DF
HP Queltehues	768.0	707.9	-7.83 %	DF
HP Quilleco	1680.0	1605.0	-4.46 %	
HP Rio Colorado	379.2	369.9	-2.45 %	
HP Rio Picoiquen	243.5	431.2	+77.06 %	
HP Rucatayo	762.0	692.9	-9.06 %	
HP Rucue	4272.0	3963.0	-7.23 %	
HP San Andres	203.2	76.0	-62.61 %	
HP San Ignacio	0.0	0.0	-	MM
HP Sauzal	1375.0	1545.7	+12.42 %	
HP Sauzal 60 Hz	-	0.0	-	
HP Sauzalito	214.0	0.0	-100.00 %	DF
HP Volcán	151.2	153.6	+1.59 %	
PE Alena	501.4	6.7	-98.66 %	
PE Atacama	1067.8	624.0	-41.57 %	
PE Aurora	1091.9	992.4	-9.11 %	
PE Cabo Leones 1	805.4	909.4	+12.91 %	
PE Cabo Leones 2	1445.9	780.6	-46.02 %	
PE Cabo Leones 3	911.9	746.6	-18.14 %	
PE Calama	792.7	1053.0	+32.83 %	
PE Campo Lindo	342.5	796.7	+132.63 %	
PE Canela	22.4	27.0	+20.89 %	
PE Canela 2	114.3	86.2	-24.60 %	
PE Cardonal	-	0.0	-	
PE Cerro Tigre	857.5	886.4	+3.36 %	
PE Cuel	226.1	0.0	-100.00 %	
PE El Arrayán	422.7	156.1	-63.07 %	
PE El Maitén	58.4	46.9	-19.82 %	
PE La Cabaña	0.0	608.9	GNP	P
PE La Estrella	361.9	385.2	+6.43 %	

Centrales	Prog.	Real	Desv %	Estado
TER Andes Generación FO6	1.5	0.0	-100.00 %	
TER Angamos-ANG1	4457.4	4334.5	-2.76 %	
TER Angamos-ANG2	4511.8	4341.1	-3.78 %	
TER Antilhue	0.0	0.0	-	
TER Arauco	178.5	56.0	-68.62 %	
TER Arauco MAPA	570.0	0.0	-100.00 %	P
TER Arica-GMAR	0.0	0.0	-	
TER Arica-M1AR	0.0	0.0	-	LF
TER Arica-M2AR	0.0	0.0	-	
TER Atacama 1 Diésel	0.0	0.0	-	LF
TER Atacama 1 GNL	3004.1	4004.6	+33.30 %	
TER Atacama 1 Gas Arg	0.0	0.0	-	
TER Atacama 2 Diésel	0.0	0.0	-	
TER Atacama 2 GNL	2822.4	3237.2	+14.69 %	LF
TER Atacama 2 Gas Arg	0.0	0.0	-	
TER CBB Centro Diésel	0.0	0.0	-	LF
TER CBB Centro FO6	0.0	0.0	-	LF
TER CMPC Cordillera GNL	0.0	0.0	-	
TER CMPC Cordillera Gas Arg	0.0	52.2	GNP	
TER CMPC Laja	192.1	282.1	+46.85 %	
TER CMPC Pacífico	0.0	80.5	GNP	MM
TER CMPC Santa Fe	120.0	0.0	-100.00 %	
TER Campiche	0.0	0.0	-	
TER Candelaria 1 Diésel	0.0	0.0	-	
TER Candelaria 1 GNL	0.0	0.0	-	
TER Candelaria 1 Gas Arg	186.2	210.0	+12.79 %	
TER Candelaria 2 Diésel	0.0	0.0	-	
TER Candelaria 2 GNL	0.0	0.0	-	
TER Candelaria 2 Gas Arg	241.3	271.0	+12.30 %	
TER Cardones	0.0	0.0	-	
TER Cenizas	0.0	0.0	-	
TER Chagual	0.0	0.0	-	
TER Cholguán	116.1	56.0	-51.79 %	
TER Chuyaca	0.0	0.0	-	LF
TER Cochrane-CCH1	4173.0	4175.6	+0.06 %	
TER Cochrane-CCH2	4172.3	4209.4	+0.89 %	
TER Cogeneradora Aconcagua	258.6	0.0	-100.00 %	
TER Cogeneradora Biobío	492.0	1100.5	+123.68 %	
TER Colihues Diésel	0.0	0.0	-	DF
TER Colihues HFO	0.0	0.0	-	
TER Colmito Diésel	0.0	0.0	-	MM
TER Colmito GNL	0.0	0.0	-	MM
TER Colmito Gas Arg	0.0	0.0	-	MM
TER Combarbala	0.0	0.0	-	
TER Coronel Diésel	0.0	0.0	-	
TER Coronel GNL	0.0	0.0	-	
TER Coronel Gas Arg	0.0	0.0	-	
TER Degañ	0.0	0.0	-	
TER Degañ 2	0.0	0.0	-	
TER Diego de Almagro	0.0	0.0	-	
TER El Peñón	1.3	0.0	-100.00 %	

Centrales	Prog.	Real	Desv %	Estado
PE La Flor	207.2	0.0	-100.00 %	
PE Lebu	81.4	27.3	-66.45 %	
PE Llanos del Viento	985.6	991.6	+0.61 %	
PE Lomas de Duqueco	568.8	585.0	+2.85 %	
PE Los Buenos Aires	205.0	189.2	-7.71 %	
PE Los Cerrillos	-	0.0	-	
PE Los Cururos	215.9	201.7	-6.59 %	
PE Los Olmos	522.2	933.7	+78.82 %	LF
PE Malleco Norte	851.4	1228.6	+44.30 %	
PE Malleco Sur	747.5	1225.8	+63.99 %	
PE Manantiales	-	0.0	-	
PE Mesamavida	366.2	8.6	-97.65 %	
PE Monte Redondo	87.1	79.8	-8.36 %	
PE Negrete	199.4	107.1	-46.30 %	
PE Puelche Sur	1023.5	1140.8	+11.46 %	
PE Punta Colorada	10.4	0.0	-100.00 %	LF
PE Punta Palmeras	54.1	67.5	+24.88 %	
PE Punta Sierra	349.4	222.8	-36.22 %	
PE Renaico	371.0	390.2	+5.19 %	
PE Renaico II	331.4	752.2	+126.98 %	
PE San Gabriel	1134.7	1068.8	-5.81 %	
PE San Juan	3077.7	1067.5	(*) -65.32 %	
PE San Matías	-	0.0	-	
PE San Pedro	392.8	339.2	-13.65 %	
PE San Pedro 2	685.9	759.0	+10.65 %	
PE Sarco	947.9	1011.2	+6.68 %	
PE Sierra Gorda Este	612.3	764.6	+24.89 %	LF
PE Talinay Oriente	392.4	328.6	-16.25 %	
PE Talinay Poniente	239.2	230.2	-3.75 %	
PE Taltal	1094.3	1714.6	+56.68 %	
PE Tchamma	667.1	1065.8	+59.77 %	
PE Tolpan Sur	436.0	530.1	+21.56 %	
PE Totoral	140.9	77.5	-45.00 %	
PE Ucuquer 2	65.2	0.0	-100.00 %	LF
PE Valle de los Vientos	380.9	504.1	+32.35 %	
PFV Almeyda	418.7	406.2	-2.99 %	
PFV Andes Solar	159.4	114.4	-28.23 %	
PFV Andes Solar II-A	646.5	378.5	-41.45 %	
PFV Andes Solar II-B	1412.3	1083.7	-23.27 %	
PFV Andes Solar IV	-	0.0	-	
PFV Atacama Solar II	663.3	777.0	+17.14 %	LF
PFV Azabache	453.9	347.7	-23.41 %	LF
PFV Bolero	842.6	732.4	-13.08 %	
PFV CEME 1	-	0.0	-	
PFV Campos del Sol	1670.9	2021.0	+20.95 %	
PFV Capricornio	736.2	433.4	-41.13 %	
PFV Carrera Pinto	392.6	436.7	+11.24 %	
PFV Cerro Dominador	279.8	546.1	+95.16 %	
PFV Chañares	3.1	179.1	+5639.42 %	
PFV Conejo	20.5	594.5	+2800.62 %	

Centrales	Prog.	Real	Desv %	Estado
TER El Salvador	0.0	0.0	-	
TER Emelda	0.0	0.0	-	
TER Energía Pacífico	270.0	363.7	+34.69 %	LF
TER Escuadrón	42.1	25.7	-38.92 %	LF
TER Esperanza-DS1	0.0	0.0	-	
TER Esperanza-DS2	0.0	0.0	-	
TER Esperanza-TG1	0.0	0.0	-	
TER Guacolda 1	2241.0	2061.0	-8.03 %	LF
TER Guacolda 2	809.0	733.7	-9.30 %	LF
TER Guacolda 3	2076.3	2110.1	+1.63 %	
TER Guacolda 4	0.0	0.0	-	
TER Guacolda 5	0.0	0.0	-	
TER Horcones Diésel	0.0	0.0	-	
TER Horcones Gas Arg	-	0.0	-	
TER Huasco Diésel	0.0	0.0	-	
TER Huasco IFO	0.0	0.0	-	
TER IEM	4729.1	4867.1	+2.92 %	
TER Kelar Diésel	0.0	0.0	-	
TER Kelar GNL	0.0	0.0	-	DF
TER Kelar Gas Arg	0.0	0.0	-	
TER La Portada	0.0	0.0	-	
TER Laja Energía Verde	107.0	102.0	-4.63 %	
TER Lautaro I	126.0	389.1	+208.84 %	
TER Lautaro II	104.0	419.7	+303.55 %	
TER Llanos Blancos	0.0	0.0	-	
TER Loma Los Colorados II	182.0	240.3	+32.03 %	
TER Los Espinos	0.0	0.0	-	
TER Los Guindos TG1	0.0	0.0	-	
TER Los Guindos TG2	0.0	0.0	-	
TER Los Pinos	0.0	0.0	-	
TER Los Vientos Diésel	0.0	0.0	-	
TER Los Vientos GNL	0.0	0.0	-	MM
TER Los Vientos Gas Arg	-	0.0	-	
TER Maitencillo	0.0	0.0	-	P
TER Mantos Blancos	0.0	0.0	-	DF
TER Masisa	39.0	0.0	-100.00 %	LF
TER Mejillones-CTA	0.0	0.0	-	
TER Mejillones-CTH	0.0	0.0	-	
TER Mejillones-CTM1	0.0	0.0	-	
TER Mejillones-CTM2	0.0	0.0	-	LF
TER Mejillones-CTM3 Diesel	0.0	0.0	-	
TER Mejillones-CTM3 GNL	0.0	0.0	-	MM
TER Mejillones-CTM3 Gas Arg	0.0	0.0	-	
TER Nehuenco 9B Diésel	0.0	0.0	-	
TER Nehuenco 9B GNL	0.0	0.0	-	
TER Nehuenco 9B Gas Arg	0.0	0.0	-	
TER Nehuenco I Diésel	0.0	0.0	-	
TER Nehuenco I GNL	0.0	0.0	-	MM
TER Nehuenco I Gas Arg	0.0	0.0	-	
TER Nehuenco II Diésel	0.0	0.0	-	

Centrales	Prog.	Real	Desv %	Estado
PFV Coya	518.6	807.9	+55.78 %	
PFV Diego de Almagro	1.3	145.3	+10909.09 %	
PFV Diego de Almagro Sur	48.0	1032.5	+2051.04 %	
PFV Domeyko	2086.7	920.1	(*) -55.91 %	
PFV Don Oscar	-	0.0	-	PMG
PFV Doña Antonia	-	0.0	-	
PFV Doña Carmen	120.7	159.0	+31.70 %	
PFV El Aguila	0.1	14.9	+14800.00 %	
PFV El Manzano	-	109.3	GNP	P
PFV El Pelicano	433.4	574.6	+32.59 %	
PFV El Romero	1036.7	858.9	-17.15 %	
PFV Elena	34.5	20.3	-41.28 %	P
PFV Finis Terrae	687.7	1304.4	+89.67 %	
PFV Granja Solar	398.0	739.6	+85.82 %	
PFV Guanchoi	360.1	2205.8	(*) +512.53 %	
PFV Huatacondo	275.2	408.2	+48.34 %	
PFV Jama	214.5	459.4	+114.15 %	
PFV Javiera	13.2	383.7	+2807.98 %	
PFV La Cruz Solar	193.6	328.3	+69.60 %	
PFV La Huayca II	79.5	155.2	+95.35 %	
PFV La Huella	559.3	371.4	-33.60 %	
PFV La Silla	9.9	13.3	+34.75 %	
PFV Lalackama	10.5	271.6	+2486.67 %	
PFV Lalackama II	2.0	80.9	+3946.50 %	
PFV Las Salinas	120.6	0.0	-100.00 %	P
PFV Llano de Llampos	504.7	577.6	+14.45 %	
PFV Los Loros	301.1	203.0	-32.57 %	
PFV Los Tilos	30.8	17.6	-43.01 %	
PFV Luz del Norte	508.1	836.0	+64.54 %	
PFV Malgarida	1809.5	1058.1	-41.52 %	
PFV María Elena	134.7	336.0	+149.42 %	
PFV Meseta de los Andes	821.9	0.0	-100.00 %	P
PFV Nuevo Quillagua	204.4	505.8	+147.47 %	
PFV Pampa Camarones	0.8	57.4	+7075.00 %	
PFV Pampa Solar Norte	10.8	339.0	+3038.98 %	
PFV Pampa Tigre	1049.4	591.8	-43.60 %	
PFV Pozo Almonte Solar II	29.2	69.4	+137.31 %	
PFV Pozo Almonte Solar III	59.7	147.6	+147.10 %	
PFV Quilapilun	405.9	280.4	-30.92 %	
PFV Rio Escondido	1385.8	761.8	-45.02 %	
PFV Salvador	65.5	204.0	+211.39 %	
PFV San Andres	60.1	227.8	+278.96 %	LF
PFV San Pedro	712.7	680.4	-4.54 %	
PFV Santa Isabel	806.5	910.4	+12.88 %	LF
PFV Santiago	382.9	519.8	+35.75 %	
PFV Sol de Lila	1580.7	781.2	-50.58 %	
PFV Sol de los Andes	19.6	493.1	+2417.97 %	
PFV Sol del Desierto	709.8	1210.0	+70.48 %	
PFV Tamaya Solar	1180.5	566.0	-52.05 %	
PFV Uribe Solar	424.1	321.5	-24.21 %	LF

Centrales	Prog.	Real	Desv %	Estado
TER Nehuenco II GNL	0.0	0.0	-	
TER Nehuenco II Gas Arg	6412.0	6630.0	+3.40 %	
TER Newen Diésel	0.0	0.0	-	
TER Newen GNL	0.0	0.0	-	
TER Newen Gas Arg	0.0	0.0	-	
TER Newen Otros	0.0	0.0	-	
TER Norgener-NTO1	0.0	0.0	-	RO
TER Norgener-NTO2	2256.9	2382.8	+5.58 %	RO
TER Nueva Aldea	658.0	939.9	+42.84 %	
TER Nueva Aldea I	0.0	-	-	
TER Nueva Aldea II	0.0	0.0	-	
TER Nueva Aldea III	0.0	-	-	
TER Nueva Renca Diésel	0.0	0.0	-	
TER Nueva Renca GNL	0.0	1695.0	(*)GNP	
TER Nueva Renca Gas Arg	0.0	0.0	-	
TER Nueva Ventanas	0.0	0.0	-	LF
TER Olivos	0.0	0.0	-	
TER PAS Mejillones	408.0	524.1	+28.46 %	
TER Pajonales	0.0	0.0	-	
TER Punta Colorada Diésel	0.0	0.0	-	
TER Punta Colorada IFO	0.0	0.0	-	
TER Quintero 1A Diésel	0.0	0.0	-	
TER Quintero 1A GNL	0.0	0.0	-	
TER Quintero 1A Gas Arg	0.0	0.0	-	
TER Quintero 1B Diésel	0.0	0.0	-	
TER Quintero 1B GNL	0.0	0.0	-	
TER Quintero 1B Gas Arg	0.0	0.0	-	
TER Renca	0.0	0.0	-	DF
TER San Isidro I Diésel	0.0	0.0	-	
TER San Isidro I GNL	0.0	0.0	-	
TER San Isidro I Gas Arg	0.0	330.0	GNP	
TER San Isidro II Diésel	0.0	0.0	-	
TER San Isidro II GNL	0.0	0.0	-	
TER San Isidro II Gas Arg	0.0	3707.4	(*)GNP	
TER San Javier 1	0.0	0.0	-	
TER San Javier 2	0.0	0.0	-	
TER San Lorenzo 1	0.0	0.0	-	
TER San Lorenzo 2	0.0	0.0	-	
TER San Lorenzo 3	0.0	0.0	-	
TER Santa Fe	706.6	787.4	+11.44 %	
TER Santa Lidia	0.0	0.0	-	
TER Santa Marta	204.3	114.9	-43.76 %	
TER Santa María	0.0	0.0	-	MM
TER Taltal 1 Diesel	0.0	0.0	-	
TER Taltal 1 GNL	74.4	325.0	+337.12 %	
TER Taltal 1 Gas Arg	0.0	0.0	-	
TER Taltal 2 Diesel	0.0	0.0	-	
TER Taltal 2 GNL	0.0	318.0	GNP	
TER Taltal 2 Gas Arg	0.0	0.0	-	
TER Tarapacá-TGTAR	0.0	0.0	-	

Centrales	Prog.	Real	Desv %	Estado
PFV Usya	329.4	253.6	-23.02 %	
PFV Valle Escondido	705.3	458.8	-34.95 %	
PFV Valle del Sol	354.5	872.2	+146.03 %	
PFV Willka	916.7	955.7	+4.25 %	P
PMG HP Aillin	125.8	19.1	-84.84 %	PMG
PMG HP Alto Renaico	26.5	26.6	+0.26 %	PMG
PMG HP Callao	23.4	60.2	+156.80 %	PMG
PMG HP Carena	58.6	167.1	+185.25 %	PMG, MM
PMG HP Chiburgo	192.0	0.0	-100.00 %	PMG
PMG HP Cipresillos	52.0	29.6	-43.08 %	PMG
PMG HP Corrales	59.3	43.1	-27.28 %	PMG
PMG HP Correntoso	86.4	115.9	+34.19 %	PMG
PMG HP Dos Valles	0.0	0.0	-	PMG, P
PMG HP El Rincón	6.2	6.2	-	PMG
PMG HP Florida	0.0	0.0	-	PMG
PMG HP Florida III	52.8	52.8	-	PMG
PMG HP Juncalito	12.6	14.4	+14.29 %	PMG
PMG HP La Confianza	-	0.0	-	PMG
PMG HP Llauquereo	39.6	7.2	-81.96 %	PMG
PMG HP MC1	70.0	152.4	+117.89 %	PMG
PMG HP MC2	19.9	35.1	+76.86 %	PMG
PMG HP MC3	57.6	51.2	-11.16 %	PMG
PMG HP Mariposas	48.0	77.0	+60.42 %	PMG
PMG HP Nalcas	75.6	124.8	+65.16 %	PMG
PMG HP Ojos de Agua	169.2	170.5	+0.76 %	PMG
PMG HP Palacios	0.0	0.0	-	PMG
PMG HP Piedras Negras	58.6	0.0	-100.00 %	PMG
PMG HP Pulelfu	220.0	219.0	-0.45 %	PMG
PMG HP Punta del Viento	70.8	0.0	-100.00 %	PMG

Centrales	Prog.	Real	Desv %	Estado
TER Teno	0.0	0.0	-	
TER Teno Gas GLP	0.0	0.0	-	
TER Termopacifico	0.0	0.0	-	
TER Tocopilla-TG1	0.0	0.0	-	
TER Tocopilla-TG2	0.0	0.0	-	
TER Tocopilla-TG3 Diesel	0.0	0.0	-	RO
TER Tocopilla-TG3 GNL	0.0	0.0	-	RO
TER Tocopilla-TG3 Gas Arg	0.0	0.0	-	RO
TER Tocopilla-U16 Diesel	0.0	0.0	-	RO
TER Tocopilla-U16 GNL	0.0	0.0	-	RO
TER Tocopilla-U16 Gas Arg	0.0	0.0	-	RO
TER Trapen	4.1	0.0	-100.00 %	
TER Trincao	8.3	0.0	-100.00 %	LF
TER Ujina Diésel	0.0	0.0	-	
TER Ujina HFO	0.0	0.0	-	
TER Valdivia	404.8	445.1	+9.95 %	
TER Ventanas II	0.0	0.0	-	
TER Viñales	264.5	449.8	+70.06 %	
TER Yungay U1 Diesel	0.0	0.0	-	RO
TER Yungay U1 GNL	0.0	0.0	-	LF
TER Yungay U1 Gas Arg	0.0	0.0	-	LF
TER Yungay U2 Diesel	0.0	0.0	-	
TER Yungay U2 GNL	0.0	0.0	-	
TER Yungay U2 Gas Arg	0.0	0.0	-	
TER Yungay U3 Diesel	0.0	0.0	-	
TER Yungay U3 GNL	0.0	0.0	-	
TER Yungay U3 Gas Arg	0.0	0.0	-	
TER Yungay U4	0.0	0.0	-	
Total	**196804.7**	**204126.2**	**+3.72 %**	

1.2. PMGD

Centrales	Prog.	Real	Desv %
PMGD HP Allipén	60.5	59.0	-2.50 %
PMGD HP Alto Hospicio	21.8	19.8	-9.30 %
PMGD HP Arrayán	-	0.0	-
PMGD HP Auxiliar del Maipo	83.4	74.8	-10.36 %
PMGD HP Boquiamargo	0.0	0.0	-
PMGD HP Bureo	20.3	17.3	-14.77 %
PMGD HP Calíboro	23.7	13.5	-42.76 %
PMGD HP Cavancha	0.0	0.0	-
PMGD HP Chanleufu II	0.0	0.0	-
PMGD HP Collil	58.0	124.9	+115.48 %
PMGD HP Contra	-	0.0	-
PMGD HP Cosapilla	2.7	0.0	-100.00 %
PMGD HP Cumpeo	0.0	44.5	-
PMGD HP Curileufu	-	0.0	-
PMGD HP Don Walterio	0.0	65.7	-
PMGD HP Dongo	0.0	0.0	-100.00 %
PMGD HP Donguil	0.0	3.8	-
PMGD HP Dosal	-	0.0	-
PMGD HP Doña Hilda	0.0	2.6	-
PMGD HP El Agrio	53.5	43.8	-18.28 %
PMGD HP El Arrayán	-	0.0	-
PMGD HP El Atajo	16.1	0.1	-99.69 %
PMGD HP El Brinco	1.4	1.1	-23.60 %
PMGD HP El Canelo	69.1	0.0	-100.00 %
PMGD HP El Colorado	15.1	27.5	+82.29 %
PMGD HP El Diuto	70.0	14.2	-79.77 %
PMGD HP El Galpón	30.2	13.5	-55.48 %
PMGD HP El Llano	0.0	0.0	-
PMGD HP El Manzano	22.3	48.0	+115.43 %
PMGD HP El Mirador	0.0	0.0	-
PMGD HP El Toro Nº2	22.1	20.4	-7.67 %
PMGD HP El Tártaro	0.0	0.0	-
PMGD HP Ensenada	24.9	12.4	-50.22 %
PMGD HP Eyzaguirre	0.0	0.0	-
PMGD HP La Arena	14.9	129.2	+767.39 %
PMGD HP La Bifurcada	2.9	1.9	-35.15 %
PMGD HP La Compañía II	45.5	0.6	-98.64 %
PMGD HP La Montaña	0.0	0.0	-
PMGD HP La Montaña II	0.0	0.0	-
PMGD HP La Paloma	0.0	0.0	-
PMGD HP La Viña-Alto La Viña	6.9	0.3	-96.21 %
PMGD HP Las Flores	0.0	0.0	-
PMGD HP Las Vertientes	34.6	31.6	-8.91 %
PMGD HP Los Bajos	127.3	107.9	-15.26 %
PMGD HP Los Colonos	-	0.0	-
PMGD HP Los Corrales	0.0	0.0	-
PMGD HP Los Corrales II	1.4	9.1	+557.59 %
PMGD HP Los Morros	37.2	33.5	-9.93 %
PMGD HP Los Padres	8.7	41.7	+380.94 %

Centrales	Prog.	Real	Desv %
PMGD PFV Loreto	4.1	3.8	-7.94 %
PMGD PFV Los Cisnes	55.0	12.8	-76.70 %
PMGD PFV Los Gorriones	14.3	9.8	-31.51 %
PMGD PFV Los Jotes	10.7	16.8	+56.68 %
PMGD PFV Los Lagos	3.7	4.3	+14.08 %
PMGD PFV Los Libertadores	9.2	20.3	+120.65 %
PMGD PFV Los Lirios	-	0.0	-
PMGD PFV Los Magnolios	9.1	11.1	+22.50 %
PMGD PFV Los Molinos	19.0	28.7	+51.16 %
PMGD PFV Los Nogales	18.6	6.6	-64.68 %
PMGD PFV Los Paltos	10.2	11.8	+15.98 %
PMGD PFV Los Patos	12.1	9.3	-23.06 %
PMGD PFV Los Perales	7.4	7.6	+2.74 %
PMGD PFV Los Puquios	0.0	0.0	-
PMGD PFV Los Tauretes	25.4	0.0	-100.00 %
PMGD PFV Los Tordos	17.2	13.2	-23.73 %
PMGD PFV Luce Solar	5.3	4.1	-22.08 %
PMGD PFV Luders	7.4	6.5	-12.70 %
PMGD PFV Lumbreras	10.9	8.8	-19.22 %
PMGD PFV Luna	4.2	4.7	+12.86 %
PMGD PFV Luna del Norte	18.8	15.9	-15.26 %
PMGD PFV Maikono	9.9	7.2	-26.86 %
PMGD PFV Maimalicán	-	0.9	-
PMGD PFV Maitenlahue	-	4.6	-
PMGD PFV Malaquita II	73.9	77.7	+5.15 %
PMGD PFV Malinke	6.6	7.2	+8.40 %
PMGD PFV Malloco	8.7	9.6	+9.26 %
PMGD PFV Manao	14.7	10.2	-30.16 %
PMGD PFV Mandinga	23.4	20.0	-14.45 %
PMGD PFV Marambio	6.9	4.9	-30.06 %
PMGD PFV Marañon	0.0	0.0	-
PMGD PFV Marchigue II	35.3	0.0	-100.00 %
PMGD PFV Marchigue VII	18.8	5.7	-69.85 %
PMGD PFV Marin	22.3	12.1	-45.73 %
PMGD PFV María Pinto	7.2	9.5	+32.47 %
PMGD PFV Meco Chillan	18.5	26.3	+42.08 %
PMGD PFV Meli	22.7	45.1	+99.04 %
PMGD PFV Membrillo	2.6	3.3	+23.57 %
PMGD PFV Mercurio Sur	6.1	4.3	-30.42 %
PMGD PFV Milán A	0.8	0.0	-100.00 %
PMGD PFV Mitchi	0.0	0.0	-
PMGD PFV Montt	12.6	19.8	+56.75 %
PMGD PFV Mostazal	14.6	14.6	-0.07 %
PMGD PFV Moya	33.1	33.8	+2.11 %
PMGD PFV Mutupín	25.1	29.2	+16.24 %
PMGD PFV Nahuén	17.8	19.6	+10.34 %
PMGD PFV Nan	23.4	0.0	-100.00 %
PMGD PFV Nazarino Verano	12.7	8.9	-29.91 %
PMGD PFV Newentun	14.1	16.4	+15.73 %

Centrales	Prog.	Real	Desv %
PMGD HP Los Portones	33.6	36.5	+8.48 %
PMGD HP MSA-I	0.0	49.8	-
PMGD HP Maisán	7.6	7.2	-5.60 %
PMGD HP Mallarauco	0.0	61.6	-
PMGD HP Maria Elena	0.0	1.1	-
PMGD HP Melo	46.4	27.3	-41.30 %
PMGD HP Molinera Villarrica	7.5	0.0	-100.00 %
PMGD HP Muchi	2.7	2.9	+8.05 %
PMGD HP Munilque	0.0	6.2	-
PMGD HP Munilque II	7.0	6.9	-2.44 %
PMGD HP Palmar	64.8	80.2	+23.72 %
PMGD HP Panguipulli	-	0.0	-
PMGD HP Pehui	0.0	0.0	-
PMGD HP Pichilonco	8.9	22.4	+151.77 %
PMGD HP Picoltué	-	0.0	-
PMGD HP Puclaro	3.6	0.0	-100.00 %
PMGD HP Purísima	8.7	3.1	-64.58 %
PMGD HP Quillaileo	0.0	0.0	-
PMGD HP Reca	12.6	0.0	-100.00 %
PMGD HP Robleria	56.5	0.0	-100.00 %
PMGD HP Río Mulchén	22.3	30.3	+36.11 %
PMGD HP Río Trueno	44.2	86.1	+94.76 %
PMGD HP Santa Elena	0.0	0.0	-
PMGD HP Santa Isabel	13.8	0.0	-100.00 %
PMGD HP Santa Rosa	11.8	10.3	-13.03 %
PMGD HP Sauce Andes	13.0	10.1	-22.66 %
PMGD HP Trailelfú	11.1	43.4	+290.21 %
PMGD HP Tranquil	38.7	0.2	-99.46 %
PMGD HP Truful Truful	3.1	0.0	-100.00 %
PMGD PE El Arrebol	0.0	0.0	-
PMGD PE El Nogal	20.0	19.6	-2.05 %
PMGD PE Huajache	57.6	66.5	+15.45 %
PMGD PE Las Peñas	51.1	78.0	+52.81 %
PMGD PE Lebu III	42.8	0.0	-100.00 %
PMGD PE Raki	79.0	72.0	-8.91 %
PMGD PE Ucuquer	19.5	0.0	-100.00 %
PMGD PFV Abastible Concon	0.0	0.0	-
PMGD PFV Albor Solar	13.1	9.0	-31.61 %
PMGD PFV Alcaldesa	19.4	32.9	+69.42 %
PMGD PFV Alcon Solar	23.3	38.9	+66.55 %
PMGD PFV Alhué	8.7	9.2	+5.90 %
PMGD PFV Alicahue	14.3	16.5	+15.66 %
PMGD PFV Alto Solar	5.9	0.7	-87.46 %
PMGD PFV Altos de Til Til	6.1	11.6	+89.51 %
PMGD PFV Altos del Paico	0.0	-	-
PMGD PFV Alturas de Ovalle	30.1	25.6	-14.93 %
PMGD PFV Amparo del Sol	24.7	23.7	-4.09 %
PMGD PFV Anakena	41.9	52.3	+24.89 %
PMGD PFV Antonia	4.5	5.0	+10.40 %
PMGD PFV Argomedo	0.0	0.0	-
PMGD PFV Arica	-	23.5	-

Centrales	Prog.	Real	Desv %
PMGD PFV Nihue	6.9	5.9	-13.49 %
PMGD PFV Norte Chico	10.8	0.1	-99.35 %
PMGD PFV Ocoa	16.9	15.1	-10.41 %
PMGD PFV Olivia	22.5	0.0	-100.00 %
PMGD PFV Olivier	16.7	4.5	-73.15 %
PMGD PFV Olivillo	21.6	35.1	+62.35 %
PMGD PFV Orion	9.0	2.2	-75.63 %
PMGD PFV Ovalle Norte	38.0	0.0	-100.00 %
PMGD PFV Ovejería	42.0	38.5	-8.31 %
PMGD PFV PAS1	67.2	90.9	+35.28 %
PMGD PFV PSF El Peral	0.0	0.0	-
PMGD PFV PSF Horizonte	9.5	8.1	-13.87 %
PMGD PFV Pachira	34.2	9.4	-72.46 %
PMGD PFV Paine	83.4	96.7	+15.96 %
PMGD PFV Palto Sunlight	31.8	26.4	-16.91 %
PMGD PFV Pama	0.0	0.0	-
PMGD PFV Panguilemo Aerop.	17.9	16.6	-7.46 %
PMGD PFV Panquehue II	26.5	25.5	-3.93 %
PMGD PFV Paraguay	14.5	47.3	+225.86 %
PMGD PFV Paranal	0.0	0.0	-
PMGD PFV Parque Bicentenario	9.3	8.8	-4.73 %
PMGD PFV Parque Curicura	12.6	16.2	+28.11 %
PMGD PFV Parque El Olivar	23.2	7.3	-68.41 %
PMGD PFV Parque Jotabeche	30.1	35.4	+17.79 %
PMGD PFV Parque La Colonia	36.2	27.8	-23.14 %
PMGD PFV Parque La Travesía	9.6	11.3	+17.70 %
PMGD PFV Parque Nancagua	15.0	7.0	-53.61 %
PMGD PFV Parque PVP Itihue	34.6	33.8	-2.56 %
PMGD PFV Parque San Javier	22.4	22.6	+1.21 %
PMGD PFV Parque Santa Fe	30.7	27.3	-11.14 %
PMGD PFV Parque Valparaiso	34.2	23.6	-30.97 %
PMGD PFV Pastrán	42.2	44.8	+6.09 %
PMGD PFV Patricia Del Verano	41.6	25.8	-38.06 %
PMGD PFV Pedreros	12.0	15.2	+26.83 %
PMGD PFV Pegasus	8.9	5.3	-40.12 %
PMGD PFV Pellin	-	0.0	-
PMGD PFV Pelumpen	7.0	0.0	-100.00 %
PMGD PFV Penaflor	29.7	19.2	-35.47 %
PMGD PFV Pencahue Este	9.8	8.4	-14.31 %
PMGD PFV Pepa	24.3	36.5	+50.25 %
PMGD PFV Pequen	2.7	4.3	+58.45 %
PMGD PFV Peralillo	7.1	5.6	-21.69 %
PMGD PFV Pica	2.4	2.4	+2.77 %
PMGD PFV Pichon	-	6.7	-
PMGD PFV Picunche	30.3	25.8	-14.90 %
PMGD PFV Piduco	11.9	10.8	-9.09 %
PMGD PFV Pilpilen	7.8	8.1	+3.46 %
PMGD PFV Piquero	26.9	46.7	+73.51 %
PMGD PFV Pirque	6.3	5.2	-17.46 %
PMGD PFV Pitotoy	4.7	4.7	-0.86 %
PMGD PFV Pitra	7.8	7.4	-5.99 %

Centrales	Prog.	Real	Desv %
PMGD PFV Ariztía	8.7	8.6	-0.86 %
PMGD PFV Armazones	0.7	0.0	-100.00 %
PMGD PFV Aromo del Verano	4.7	8.0	+70.58 %
PMGD PFV Astillas	48.6	85.5	+75.70 %
PMGD PFV Avel Solar	22.3	33.8	+51.76 %
PMGD PFV Aviles	13.1	17.1	+30.54 %
PMGD PFV Ayla	32.3	24.1	-25.45 %
PMGD PFV Bellavista	18.5	18.5	-0.09 %
PMGD PFV Bellavista	48.7	55.8	+14.49 %
PMGD PFV Berrueco	27.7	32.3	+16.60 %
PMGD PFV Bulnes Barones	8.2	10.2	+24.76 %
PMGD PFV Bérgamo	3.9	6.0	+53.54 %
PMGD PFV Cabildo Sunlight	35.6	53.7	+50.81 %
PMGD PFV Cabilsol	7.4	12.1	+63.11 %
PMGD PFV Cabrero	23.4	42.0	+79.51 %
PMGD PFV Cachiyuyo II	64.3	76.8	+19.46 %
PMGD PFV Caimi	0.9	0.6	-38.15 %
PMGD PFV Calama	97.5	99.6	+2.19 %
PMGD PFV Calle Larga	10.7	13.5	+26.26 %
PMGD PFV Candelaria Solar	8.8	5.7	-35.04 %
PMGD PFV Canelillo	8.8	17.9	+103.67 %
PMGD PFV Canesa	16.7	0.0	-100.00 %
PMGD PFV Cantera	7.8	5.8	-25.87 %
PMGD PFV Cantillana	47.1	0.0	-100.00 %
PMGD PFV Caracoles	0.0	5.8	-
PMGD PFV Casabermeja	13.0	25.1	+92.94 %
PMGD PFV Casuto	10.6	13.9	+31.42 %
PMGD PFV Catemu	7.7	9.0	+16.36 %
PMGD PFV Catán	14.7	12.2	-16.80 %
PMGD PFV Cauquenes	13.3	0.0	-100.00 %
PMGD PFV Chacabuco	41.9	47.3	+12.91 %
PMGD PFV Chalinga	11.6	21.8	+88.52 %
PMGD PFV Champa	53.8	0.0	-100.00 %
PMGD PFV Chancon	5.5	6.1	+10.91 %
PMGD PFV Chilener	-	0.1	-
PMGD PFV Chimbarongo	11.8	2.7	-77.29 %
PMGD PFV Chuchiñi	14.5	18.6	+28.94 %
PMGD PFV Cipres	20.4	22.0	+8.06 %
PMGD PFV Citrino	6.7	3.1	-53.13 %
PMGD PFV Ckilir	82.3	96.0	+16.66 %
PMGD PFV Clementina	39.2	34.7	-11.38 %
PMGD PFV Cocharcas	9.2	9.3	+0.62 %
PMGD PFV Cocinillas	24.5	0.0	-100.00 %
PMGD PFV Coinco	-	0.3	-
PMGD PFV Colchagua	6.5	9.0	+38.19 %
PMGD PFV Colina	69.7	36.3	-47.87 %
PMGD PFV Coltauco Almendro	4.4	7.9	+78.94 %
PMGD PFV Condor Chepica	0.0	0.0	-
PMGD PFV Condor Pelvin	14.5	0.0	-100.00 %
PMGD PFV Condor Petorca	9.1	0.0	-100.00 %

Centrales	Prog.	Real	Desv %
PMGD PFV Placilla	19.3	12.5	-35.28 %
PMGD PFV Playerito	11.8	4.4	-62.80 %
PMGD PFV Playero	11.8	11.8	-0.17 %
PMGD PFV Playeron	13.1	8.4	-35.85 %
PMGD PFV Plomo Verano	7.6	6.6	-12.38 %
PMGD PFV Población	5.4	5.6	+3.15 %
PMGD PFV Portezuelo	11.8	8.5	-27.72 %
PMGD PFV Pretty Field	9.7	15.3	+57.66 %
PMGD PFV Puangue	14.2	11.5	-18.50 %
PMGD PFV Pueblo Seco	-	11.7	-
PMGD PFV Puelche	6.8	4.1	-39.26 %
PMGD PFV Puente Solar	8.2	8.9	+9.36 %
PMGD PFV Pullalli	12.4	13.5	+8.55 %
PMGD PFV Punta Baja	14.3	15.1	+5.31 %
PMGD PFV Queltehue	4.6	5.3	+16.82 %
PMGD PFV Quemados	19.6	16.2	-17.21 %
PMGD PFV Quetena	90.1	46.1	-48.83 %
PMGD PFV Quillay	9.1	4.3	-53.02 %
PMGD PFV Quinantu	24.0	24.2	+0.67 %
PMGD PFV Quinta	9.3	11.8	+26.11 %
PMGD PFV RDCL SAN	31.6	19.7	-37.64 %
PMGD PFV REN	0.0	6.2	-
PMGD PFV RLA	4.0	5.8	+44.25 %
PMGD PFV Ranguil	7.8	8.9	+14.72 %
PMGD PFV Ratulemus	18.8	0.0	-100.00 %
PMGD PFV Rauquen	11.7	13.3	+13.26 %
PMGD PFV Recoleta	59.9	0.0	-100.00 %
PMGD PFV Rengo	-	0.0	-
PMGD PFV Rexner	23.8	11.7	-50.77 %
PMGD PFV Rimini	0.0	0.0	-
PMGD PFV Rinconada	11.6	9.9	-14.66 %
PMGD PFV Rinconada Alcones	25.9	35.3	+36.43 %
PMGD PFV Rinconada Norte	25.6	12.1	-52.69 %
PMGD PFV Rodeo	13.1	7.7	-41.03 %
PMGD PFV Romeria	11.2	10.6	-5.52 %
PMGD PFV Rosario	8.7	0.0	-100.00 %
PMGD PFV Rovián	9.7	7.1	-27.01 %
PMGD PFV Río Peuco	8.1	6.8	-15.28 %
PMGD PFV SDSI	6.1	8.6	+40.88 %
PMGD PFV SLK CB Nueve	21.6	10.9	-49.57 %
PMGD PFV Salerno Solar	6.0	7.1	+19.56 %
PMGD PFV Samo Bajo	12.7	13.6	+7.45 %
PMGD PFV San Antonio	24.5	23.4	-4.52 %
PMGD PFV San Camilo	6.8	14.0	+106.14 %
PMGD PFV San Carlos	8.0	10.6	+32.31 %
PMGD PFV San Emilio I	4.1	4.6	+11.78 %
PMGD PFV San Francisco	15.2	10.8	-28.75 %
PMGD PFV San Isidro	3.8	5.6	+46.05 %
PMGD PFV San José II	12.1	3.7	-69.40 %
PMGD PFV San Pedro	7.4	6.8	-8.65 %

Centrales	Prog.	Real	Desv %
PMGD PFV Cordillerilla	5.6	0.0	-100.00 %
PMGD PFV Cortijo	28.0	36.6	+30.59 %
PMGD PFV Covadonga	62.8	89.8	+43.02 %
PMGD PFV Coyunche	6.4	7.0	+10.30 %
PMGD PFV Crucero	5.6	5.6	-0.89 %
PMGD PFV Cruz	13.8	20.2	+45.88 %
PMGD PFV Curacavi	10.5	6.2	-40.79 %
PMGD PFV Cuz Cuz	15.1	14.9	-0.79 %
PMGD PFV Dadinco	11.2	9.6	-14.41 %
PMGD PFV Darlin	19.2	3.0	-84.53 %
PMGD PFV Diego de Almagro	47.7	88.8	+86.15 %
PMGD PFV Don Andrónico	3.4	5.5	+62.26 %
PMGD PFV Don Enrique	54.8	16.0	-70.82 %
PMGD PFV Don Eugenio	9.3	3.1	-66.94 %
PMGD PFV Don Jorge	7.2	0.7	-90.71 %
PMGD PFV Don Mariano	2.6	4.3	+64.04 %
PMGD PFV Don Martín	6.0	4.4	-27.92 %
PMGD PFV Don Matías	-	0.0	-
PMGD PFV Don Rodrigo	12.9	13.2	+2.10 %
PMGD PFV Doña Igna	20.7	4.5	-78.37 %
PMGD PFV Doñihue	9.3	11.3	+21.51 %
PMGD PFV Duqueco Solar	24.9	0.0	-100.00 %
PMGD PFV Eclipse	16.3	23.0	+41.10 %
PMGD PFV El Boco	15.0	30.9	+106.20 %
PMGD PFV El Castaño	12.8	18.0	+40.75 %
PMGD PFV El Cernicalo	7.1	9.6	+34.88 %
PMGD PFV El Cernicalo II	7.1	9.0	+25.61 %
PMGD PFV El Chercan	1.4	12.3	+789.16 %
PMGD PFV El Chincol	10.9	0.0	-100.00 %
PMGD PFV El Chucao	10.5	8.2	-21.73 %
PMGD PFV El Cóndor	1.0	1.6	+53.36 %
PMGD PFV El Divisadero	18.5	7.6	-58.84 %
PMGD PFV El Estero	4.8	4.1	-14.46 %
PMGD PFV El Flamenco	81.0	19.8	-75.60 %
PMGD PFV El Gaviotin	64.9	83.1	+27.90 %
PMGD PFV El Huaso	11.1	13.0	+16.50 %
PMGD PFV El Ingenio	15.7	8.4	-46.95 %
PMGD PFV El Laurel	23.1	21.0	-9.40 %
PMGD PFV El Litre	63.3	36.9	-41.60 %
PMGD PFV El Monte	9.4	5.2	-44.78 %
PMGD PFV El Palqui	-	0.0	-
PMGD PFV El Picurio	4.9	5.3	+8.78 %
PMGD PFV El Pilpen	8.5	8.7	+2.59 %
PMGD PFV El Pitio	12.0	8.4	-29.67 %
PMGD PFV El Piuquen	9.0	0.0	-100.00 %
PMGD PFV El Queltehue	6.6	9.1	+38.33 %
PMGD PFV El Quemado	13.6	7.6	-43.97 %
PMGD PFV El Queule	10.0	6.8	-32.10 %
PMGD PFV El Rayador	20.9	40.1	+91.75 %
PMGD PFV El Reconquistador	0.0	0.0	-

Centrales	Prog.	Real	Desv %
PMGD PFV San Ramiro	16.5	16.9	+2.36 %
PMGD PFV Santa Adriana	5.4	4.7	-13.89 %
PMGD PFV Santa Amelia	5.8	8.7	+50.48 %
PMGD PFV Santa Carolina	2.6	4.1	+59.45 %
PMGD PFV Santa Cecilia	14.7	0.0	-100.00 %
PMGD PFV Santa Clara	15.2	21.2	+39.39 %
PMGD PFV Santa Cruz	16.1	20.6	+27.96 %
PMGD PFV Santa Elizabeth	16.4	23.1	+40.84 %
PMGD PFV Santa Emilia	0.0	0.0	-
PMGD PFV Santa Ester	10.6	11.1	+4.60 %
PMGD PFV Santa Francisca	40.0	33.6	-16.00 %
PMGD PFV Santa Inés	16.5	16.3	-1.52 %
PMGD PFV Santa Julia	7.4	2.2	-69.73 %
PMGD PFV Santa Laura	12.6	9.7	-23.17 %
PMGD PFV Santa Lucía	50.1	20.0	-60.00 %
PMGD PFV Santa Luisa	10.2	10.7	+4.35 %
PMGD PFV Santa Margarita	5.6	6.3	+13.87 %
PMGD PFV Santa Rita	9.1	8.9	-2.32 %
PMGD PFV Santuario	15.6	11.9	-23.53 %
PMGD PFV Saturno Norte	9.2	8.1	-12.13 %
PMGD PFV Siete Colores	29.7	13.6	-54.28 %
PMGD PFV Sol de Septiembre	26.9	30.8	+14.52 %
PMGD PFV Sol del Norte	18.8	15.8	-15.79 %
PMGD PFV SolarPark V. A.	0.0	0.0	-
PMGD PFV Sunhunter	53.4	68.3	+27.84 %
PMGD PFV Talca	27.1	7.1	-73.95 %
PMGD PFV Talhuén	19.6	22.7	+15.77 %
PMGD PFV Tallado	66.7	82.5	+23.77 %
PMGD PFV Tamarugo	23.7	27.1	+13.94 %
PMGD PFV Tambo Real	18.6	13.2	-29.20 %
PMGD PFV Taranto	31.4	30.8	-1.69 %
PMGD PFV Techos de Altamira	0.5	0.0	-100.00 %
PMGD PFV Tierra	36.3	0.0	-100.00 %
PMGD PFV Tijeral	-	8.4	-
PMGD PFV Til Til	13.3	13.0	-2.31 %
PMGD PFV Torino	6.2	5.7	-7.93 %
PMGD PFV Tortolas del Verano	25.3	12.2	-51.78 %
PMGD PFV Trebal	6.8	7.1	+4.29 %
PMGD PFV Trebo	10.1	6.0	-40.35 %
PMGD PFV Trica-Dos	6.1	5.2	-14.75 %
PMGD PFV Tricahue II	14.3	8.7	-38.95 %
PMGD PFV Trinidad	6.2	7.4	+19.74 %
PMGD PFV Tucuquere	11.9	15.0	+26.13 %
PMGD PFV UTFSM V. Valdés	0.6	0.0	-100.00 %
PMGD PFV UTFSM Vitacura	0.0	0.0	-
PMGD PFV UTFSM Viña	1.2	0.7	-41.16 %
PMGD PFV Valle Este II	63.8	76.5	+19.96 %
PMGD PFV Valle Oeste II	52.6	72.3	+37.56 %
PMGD PFV Valle de la Luna II	9.5	3.6	-62.11 %
PMGD PFV Ventisquero	-	1.0	-

Centrales	Prog.	Real	Desv %
PMGD PFV El Resplandor	6.7	13.0	+94.75 %
PMGD PFV El Roble	63.4	16.3	-74.24 %
PMGD PFV El Romeral	8.9	15.3	+72.18 %
PMGD PFV El Salitral	29.8	24.3	-18.33 %
PMGD PFV El Sauce	20.6	6.4	-69.13 %
PMGD PFV El Sharon	7.4	4.4	-41.44 %
PMGD PFV El Tiuque	4.4	4.3	-2.05 %
PMGD PFV El Trigal	78.4	10.9	-86.15 %
PMGD PFV El Zorzal	9.8	4.4	-55.08 %
PMGD PFV Encino	3.5	0.0	-100.00 %
PMGD PFV Encon	35.5	16.8	-52.62 %
PMGD PFV Erinome	10.0	9.7	-3.28 %
PMGD PFV Escorial del Verano	19.0	15.7	-17.16 %
PMGD PFV Esfena	0.0	0.0	-
PMGD PFV Esperanza	0.2	0.0	-100.00 %
PMGD PFV Faramalla	7.1	6.5	-8.46 %
PMGD PFV Fardela Negra	9.8	7.3	-25.80 %
PMGD PFV Filomena	21.6	4.8	-77.89 %
PMGD PFV Florencia Solar	51.3	30.6	-40.39 %
PMGD PFV Foster	11.8	10.2	-13.32 %
PMGD PFV Fotovolt	0.0	0.0	-
PMGD PFV Francisco	6.0	5.9	-1.83 %
PMGD PFV Fulgor	9.2	6.9	-24.80 %
PMGD PFV GR Lemu	15.2	12.8	-15.92 %
PMGD PFV GR Peumo	16.0	14.7	-7.65 %
PMGD PFV GR Pitao	15.0	17.8	+18.33 %
PMGD PFV GR Rauli	19.8	24.2	+21.85 %
PMGD PFV GR Santa Rosa	18.9	13.1	-30.89 %
PMGD PFV Gabardo del Verano	5.8	6.4	+10.19 %
PMGD PFV Gabriela	79.3	79.6	+0.31 %
PMGD PFV Girasoles	9.2	9.7	+5.98 %
PMGD PFV Granada	26.2	0.0	-100.00 %
PMGD PFV Granate	52.5	69.6	+32.43 %
PMGD PFV Guadalao	6.1	11.0	+80.98 %
PMGD PFV Guadalupe	55.2	26.0	-52.96 %
PMGD PFV Guanaco Solar	32.3	10.5	-67.58 %
PMGD PFV Guarana	7.0	6.0	-15.22 %
PMGD PFV Helios	14.9	10.6	-28.51 %
PMGD PFV Homero	5.4	6.6	+22.59 %
PMGD PFV Hormiga	9.3	7.0	-24.90 %
PMGD PFV Hornitos	1.3	0.5	-62.53 %
PMGD PFV Huape	8.0	11.9	+48.94 %
PMGD PFV Huaquelon	39.9	0.0	-100.00 %
PMGD PFV ICB	0.0	0.0	-
PMGD PFV Idahue del Verano	3.4	6.5	+94.60 %
PMGD PFV Illapel 5X	21.1	11.4	-45.83 %
PMGD PFV Independencia	20.8	4.9	-76.62 %
PMGD PFV Itahue Solar	11.3	17.9	+57.36 %
PMGD PFV Jahuel	46.0	23.3	-49.36 %
PMGD PFV Jardin Solar Petorca	0.0	0.0	-

Centrales	Prog.	Real	Desv %
PMGD PFV Venturada	26.0	34.0	+30.39 %
PMGD PFV Vicente	7.4	5.2	-29.67 %
PMGD PFV Victoria	83.6	96.2	+15.02 %
PMGD PFV Villa Alegre	23.2	4.4	-81.08 %
PMGD PFV Villa Cruz	9.7	14.3	+47.32 %
PMGD PFV Villa Moscoso	8.9	7.1	-21.09 %
PMGD PFV Villa Prat	3.7	3.2	-11.34 %
PMGD PFV Villa Seca	8.8	0.0	-100.00 %
PMGD PFV Villa Solar	7.4	6.6	-11.45 %
PMGD PFV Violeta	11.8	0.0	-100.00 %
PMGD PFV Vituco 2B	6.7	7.6	+12.37 %
PMGD PFV Yahutela	50.0	14.7	-70.63 %
PMGD PFV Ñilhue	4.0	2.7	-33.17 %
PMGD PFV Ñiquén	9.9	8.1	-17.98 %
PMGD TER Aggreko 01	-	0.0	-
PMGD TER Agni	-	0.0	-
PMGD TER Alerce	-	0.0	-
PMGD TER Almendrado	-	0.0	-
PMGD TER Ancalí	-	0.0	-
PMGD TER Aromos	-	0.0	-
PMGD TER Berlioz	-	0.0	-
PMGD TER Bio Cruz	-	0.0	-
PMGD TER Bluegate	-	0.0	-
PMGD TER Boldos	-	0.0	-
PMGD TER Calafate	-	0.0	-
PMGD TER Calfuco	-	0.0	-
PMGD TER Camping	-	0.0	-
PMGD TER Casablanca	-	0.0	-
PMGD TER Casablanca II	-	0.0	-
PMGD TER Cañete	-	0.0	-
PMGD TER Chile	-	0.0	-
PMGD TER Chillan	-	0.0	-
PMGD TER Chorrillos	-	0.0	-
PMGD TER Chufkén	-	0.0	-
PMGD TER Ciruelillo	-	0.0	-
PMGD TER Coelemu	-	28.9	-
PMGD TER Conchalí	-	0.0	-
PMGD TER Contulmo	-	0.0	-
PMGD TER Copiulemu	-	0.0	-
PMGD TER Cortés	-	0.0	-
PMGD TER Curacautín	-	0.0	-
PMGD TER Curauma	-	0.0	-
PMGD TER Dagoberto	-	0.0	-
PMGD TER Deuco	-	0.0	-
PMGD TER Diesel Cerezo	-	0.0	-
PMGD TER Diesel Coya	-	0.0	-
PMGD TER Don Pedro	-	0.0	-
PMGD TER Doña Javiera	-	0.5	-
PMGD TER Egido	-	0.0	-
PMGD TER El Campesino	-	0.7	-

Centrales	Prog.	Real	Desv %
PMGD PFV Jaururo	11.2	14.1	+26.07 %
PMGD PFV Javiera Carrera	31.3	28.4	-9.40 %
PMGD PFV José Soler Mallafré	1.3	1.9	+47.06 %
PMGD PFV Kaufmann	0.0	0.0	-
PMGD PFV Konda	11.8	11.4	-3.73 %
PMGD PFV La Acacia	10.7	0.1	-99.53 %
PMGD PFV La Blanquina	29.7	25.0	-15.89 %
PMGD PFV La Chapeana	14.1	0.0	-100.00 %
PMGD PFV La Chimba Bis	9.0	15.8	+75.70 %
PMGD PFV La Esperanza II	35.3	0.0	-100.00 %
PMGD PFV La Estancia	6.5	2.8	-57.90 %
PMGD PFV La Foresta	8.2	7.4	-9.44 %
PMGD PFV La Frontera	18.8	12.4	-34.28 %
PMGD PFV La Gamboina	15.4	7.0	-54.49 %
PMGD PFV La Lajuela	10.6	7.8	-26.04 %
PMGD PFV La Ligua	12.2	13.3	+9.34 %
PMGD PFV La Manga	13.7	4.3	-68.55 %
PMGD PFV La Muralla	3.9	3.8	-2.61 %
PMGD PFV La Palma Solar	35.2	42.9	+21.86 %
PMGD PFV La Victoria	25.3	30.8	+21.79 %
PMGD PFV Lagunilla	14.9	13.9	-6.52 %
PMGD PFV Las Arboledas	-	0.0	-
PMGD PFV Las Cabras	3.7	2.7	-26.57 %
PMGD PFV Las Cachañas	12.5	18.3	+46.56 %
PMGD PFV Las Catitas	24.8	25.6	+2.93 %
PMGD PFV Las Chacras	12.3	6.0	-50.89 %
PMGD PFV Las Codornices	9.0	12.5	+38.67 %
PMGD PFV Las Lechuzas	9.4	10.1	+7.02 %
PMGD PFV Las Majadas	18.3	54.2	+195.58 %
PMGD PFV Las Mercedes	4.7	3.1	-34.64 %
PMGD PFV Las Mollacas	14.1	8.5	-39.45 %
PMGD PFV Las Palmas Verano	7.5	6.3	-16.17 %
PMGD PFV Las Palomas	12.4	14.3	+15.16 %
PMGD PFV Las Perdices	6.8	6.8	+0.29 %
PMGD PFV Las Rojas	22.9	12.2	-46.90 %
PMGD PFV Las Taguas	0.0	0.0	-
PMGD PFV Las Tencas	14.8	15.9	+7.77 %
PMGD PFV Las Terrazas	24.1	0.0	-100.00 %
PMGD PFV Las Torcazas	6.7	6.2	-8.00 %
PMGD PFV Las Tortolas	6.2	8.2	+33.45 %
PMGD PFV Las Turcas	4.4	6.7	+52.73 %
PMGD PFV Lima	0.0	0.0	-
PMGD PFV Linares	19.5	21.2	+8.70 %
PMGD PFV Lingue	7.1	7.5	+6.48 %
PMGD PFV Lipangue	9.2	14.3	+55.00 %
PMGD PFV Liquidambar	74.3	32.0	-56.96 %
PMGD PFV Lirio del Campo	9.4	7.8	-17.89 %
PMGD PFV Litoral Sunlight	14.4	17.9	+24.14 %
PMGD PFV Llanos de Potroso	29.2	25.3	-13.54 %
PMGD PFV Llay Llay	43.5	42.0	-3.52 %

Centrales	Prog.	Real	Desv %
PMGD TER El Canelo	-	0.0	-
PMGD TER El Faro	-	0.0	-
PMGD TER El Jardin	-	0.0	-
PMGD TER El Molle	-	55.5	-
PMGD TER El Nogal	-	0.0	-
PMGD TER Ermitaño	-	0.0	-
PMGD TER Estancilla	-	0.0	-
PMGD TER Estandartes	-	0.0	-
PMGD TER Etersol	-	0.0	-
PMGD TER Gami	-	0.0	-
PMGD TER HBS	-	0.0	-
PMGD TER HBS GNL	-	0.0	-
PMGD TER La Gloria-21	-	0.0	-
PMGD TER Lagunitas	-	0.0	-
PMGD TER Las Dalias	-	0.0	-
PMGD TER Las Pampas	-	0.0	-
PMGD TER Lebu	-	0.0	-
PMGD TER Lepanto	-	0.0	-
PMGD TER Lipigas Concón	-	0.0	-
PMGD TER Lomas Coloradas	-	3.1	-
PMGD TER Lonquimay	-	0.0	-
PMGD TER Los Pinos	-	45.7	-
PMGD TER Los Sauces	-	0.0	-
PMGD TER Los Álamos	-	0.0	-
PMGD TER Louisiana Pacific	-	0.0	-
PMGD TER Lousiana Pacific II	-	0.0	-
PMGD TER Mimbre	-	0.0	-
PMGD TER Monte Patria	-	0.0	-
PMGD TER Multiexport	-	0.0	-
PMGD TER Multiexport II	-	0.0	-
PMGD TER Orafti	-	0.0	-
PMGD TER PRP Campesina	-	0.0	-
PMGD TER PRP Chifin	-	0.0	-
PMGD TER PRP Las Quemas	-	0.0	-
PMGD TER PRP Los Negros	-	0.0	-
PMGD TER PRP Tambores	-	0.0	-
PMGD TER Pinares	-	0.0	-
PMGD TER Punitaqui	-	0.0	-
PMGD TER Quitralman	-	0.0	-
PMGD TER Ramadilla	-	0.0	-
PMGD TER Rapaco	-	0.0	-
PMGD TER Raso Power	-	0.0	-
PMGD TER Rey	-	0.0	-
PMGD TER Río Azul	-	0.0	-
PMGD TER Salmofood	-	0.0	-
PMGD TER Santa Irene	-	0.0	-
PMGD TER Sepultura	-	0.0	-
PMGD TER Tamm	-	0.0	-
PMGD TER Tapihue	-	0.0	-
PMGD TER Tigre	-	0.0	-

Centrales	Prog.	Real	Desv %
PMGD PFV Lo Boza	1.5	1.8	+16.44 %
PMGD PFV Lo Chacón	7.1	6.5	-7.69 %
PMGD PFV Lo Miguel	-	3.3	-
PMGD PFV Lo Miranda	7.9	15.6	+96.96 %
PMGD PFV Lo Sierra	18.2	6.0	-66.89 %
PMGD PFV Lockma	81.0	94.2	+16.22 %
PMGD PFV Loica	12.1	11.3	-6.92 %
PMGD PFV Lomas Coloradas	12.3	0.0	-100.00 %

Centrales	Prog.	Real	Desv %
PMGD TER Tirúa	-	8.1	-
PMGD TER Tomaval	-	0.0	-
PMGD TER Trebal Mapocho	-	10.1	-
PMGD TER TrongolCuranilahue	-	0.0	-
PMGD TER Yumbel	-	0.0	-
PMGD TER Zapallar	-	0.0	-
PMGD TER Zofri	-	0.0	-
Total	**9005.9**	**8248.2**	**-8.41 %**

Abreviaturas:

CSE: Conectada a Sistema Externo
DF: Desconexión Forzada
ERE: Estado de Reserva Estratégica
FE: Falla Externa
LF: Limitación Forzada
MM: Mantenimiento Mayor
P:Prueba de Puesta en Servicio
RO: Restricción Operativa
SI: Sin información

JUSTIFICACIÓN DE PRINCIPALES DESVIACIONES (*)	
HE Angostura	Menor generación real por control Cota.
HE Colbún	Menor generación real por costo marginal.
PE San Juan	Menor generación real por menor carga Eólica.
PFV Domeyko	Menor generación real por costo marginal.
PFV Guanchoi	Mayor generación real por mayor radiación Solar.
TER Nueva Renca GNL	Mayor generación real por disponibilidad de GNL.
TER San Isidro II Gas Arg	Mayor generación real por disponibilidad de gas Argentino.

$$(*)\ si \left\{ \begin{array}{c} \left| E_{real} - E_{programada} \right| > 12.5\% E_{programada} \\ y \\ \left| E_{real} - E_{programada} \right| > 0.5\% E_{total\ real} \end{array} \right\}$$

ESTADO DE LAS CENTRALES

3.1. Desconexión Forzada

CENTRALES (≥100 MW)	Disponibilidad (%)	Observaciones
CSP Cerro Dominador	0.0	Indisponible. Causa informada: Inspección y reparación de rotura de tubería correspondiente al generador de vapor. Condiciones requeridas, según SDCF 2023045296.
HP La Confluencia	0.0	Indisponible. Causa informada: Recuperación de servicios auxiliares dañados por fenómeno atmosférico, según SDCF 2023058589.
HP La Higuera	0.0	Indisponible. Causa informada: Desconexión por proceso de recuperación conexión obra hidráulica producto del fenómeno atmosférico, según SDCF 2023058588
HP Las Lajas	0.0	U-1 y U-2 Indisponibles. Causa informada: Realizar monitoreos de condición túnel por variaciones anormales de presión, según SDCF 2023012242 - 2023012244.
TER Kelar GNL	70.0	C. Kelar TV indisponible. Causa informada: Sobrecorriente en generador de la turvina de vapor.

3.2. Limitación Forzada

CENTRALES (≥100 MW)	Disponibilidad (%)	Observaciones
PE Los Olmos	81.4	Limitada a 89.84 MW según IL 2023001193.
PE Sierra Gorda Este	97.0	Limitada a 110 MW, según IL 2023001273.
PFV Atacama Solar II	77.0	Limitada a 131 MW. Causa informada: Desconexión forzada del interruptor 52E13 afectando el circuito 7, según IL 2023001605.
PFV Santa Isabel	71.0	Limitada a 120 MW. Causa informada: En proceso de normalización, posterior a evento de falla en transformador principal, según IL 2023001581.
TER Atacama 1 Diésel	0.0	TG1A limitada, disponible para generar solamente con gas, según IL 2023001495.
TER Atacama 2 GNL	80.0	TG2B limitada en 65 MW. Causa informada: Fuga de gases calientes, máxima generación del ciclo 273 MW. Según IL 2023001662.
TER Guacolda 1	95.0	Limitada a 146 MW. Causa informada: Máxima apertura de válvula de turbina, según IL 2023001631
TER Guacolda 2	94.0	Limitada en 146 MW, según IL 2023000905.
TER Mejillones-CTM2	85.0	Limitada en 136 MW. Causa informada: Evaluación del comportamiento de la caldera, según IL 2023000357.
TER Nueva Ventanas	77.0	Limitada a mínimo técnico. Causa informada: Reparación falla en válvula de atemperación de control recalentado turbina, según SICF 2023095569.

3.3. Mantenimiento Mayor

CENTRALES (≥100 MW)	Disponibilidad (%)	Observaciones
TER Los Vientos GNL	0.0	Mantenimiento mayor.
TER Mejillones-CTM3 GNL	0.0	Mantenimiento mayor.
TER Nehuenco I GNL	0.0	Mantenimiento mayor.
TER Santa María	0.0	Mantenimiento mayor.

3.4. Prueba de Puesta en Servicio

CENTRALES (≥100 MW)	Disponibilidad (%)	Observaciones
PE La Cabaña	0.0	En período de puesta en servicio.
PFV El Manzano	0.0	En periodo de puesta en servicio.
PFV Las Salinas	0.0	En período de puesta en servicio.
PFV Meseta de los Andes	0.0	En período de puesta en servicio.

CENTRALES (≥100 MW)	Disponibilidad (%)	Observaciones
PFV Willka	0.0	En período de puesta en servicio.
TER Arauco MAPA	0.0	En periodo de puesta en servicio.

3.5. Restricción Operativa

CENTRALES (≥100 MW)	Disponibilidad (%)	Observaciones
TER Norgener-NTO1	100.0	Limitada. Causa informada: Por recomendación del fabricante la unidad en condición de partida muy fría necesita 30 horas para sincronizar y 6 horas para llegar a mínimo técnico, según IL 2023001480.
TER Norgener-NTO2	100.0	Limitada. Causa informada: Por recomendación del fabricante post mantenimiento mayor para partidas frías la puesta en servicio es de 30 horas, según IL 2023001479.
TER Tocopilla-U16 Diesel	100.0	Limitada: Causa informada: Ciclaje diario que ha enfrentado durante los últimos años y para evitar un incremento en el deterioro en los álabes, se debe limitar los ciclajes de la central a una partida cada 72 horas. según IL 2023001632
TER Tocopilla-U16 Gas Arg	100.0	Limitada: Causa informada: Ciclaje diario que ha enfrentado durante los últimos años y para evitar un incremento en el deterioro en los álabes, se debe limitar los ciclajes de la central a una partida cada 72 horas. según IL 2023001632
TER Tocopilla-U16 GNL	100.0	Limitada: Causa informada: Ciclaje diario que ha enfrentado durante los últimos años y para evitar un incremento en el deterioro en los álabes, se debe limitar los ciclajes de la central a una partida cada 72 horas. según IL 2023001632

4.1. Observaciones

Hora	Centro de Control	Observación
00:00	CDC	Cs. PFV El Manzano, PFV Las Salinas, PFV Loma Los Colorados, PE Lebu (ampliación de 6,5 a 10 MW), Maitencillo, Dos Valles, El Pinar U-1, Cogeneradora Mapa, PFV Meseta de los Andes, PFV Elena, PFV Willka, PE La Cabaña y PFV El Manzano continúan en período de puesta en servicio.
00:02	STS	S/E Montenegro paños A1 y A2 con solicitud de intervención de curso forzoso. Causa informada: Bloqueo de elemento SOTF vía display del relé de los sistemas 1 y 2 de los interruptores A1 y A2, según SICF 2023098611.
00:09	CGE	Línea de 66 kV Loncoche - Villarrica 2 cerrada. Se cancela IF 2023004199.
00:16	CGE	Línea 154 kV Santa Luisa - PE Cuel interrupción forzada por protecciones con reconexión automática con éxito, según IF 2023004265.
00:25	STS	C. Masisa con solicitud de desconexión de curso forzoso. Causa informada: Reparar eslabón en parrilla de caldera por perdida de combustión, según SDCF 2023098612.
00:45	CGE	S/E Mandinga interruptor 52CT1 cerrado, se recuperan 100% los consumos. Cancelado IF 2023004254.
01:07	Transelec	Línea 220 kV Ciruelos - Valdivia 1 y 2 interrupción forzada por protecciones con reconexión automática con éxito. según IF 2023004259 y 2023004260.
01:33	STS	S/E Montenegro paños A1 y A2 cancelada solicitud de intervención de curso forzoso, según SICF 2023098611.
01:38	Enel Green Power	C. PE Los Buenos Aires disponible y en servicio, cancelado IF 2023004245.
02:00	AES Andes	C. PE Mesamávida disponible y en servicio, cancelado IF 2023004249.
03:21	STS	Línea de 66 kV Remehue - Los Tambores - La Unión interrupción forzada por protecciones con reconexión automática con éxito, según IF 2023004257.
04:16	LAP	Línea de 110 kV Río Toltén - Cunco interrupción forzada por protecciones, se pierden 4 MW de consumos de S/E Cunco. Según IF 2023004261.
04:16	LAP	C. Carilafquén sale de servicio en forma intempestiva con 11 MW. Causa informada: Falla de la línea 110 kV Río Toltén - Cunco, según IF 2023004263.
04:16	LAP	C. Malalcahuello sale de servicio en forma intempestiva con 6 MW. Causa informada: Falla en línea 110 kV Río Toltén - Cunco, según IF 2023004264.
04:16	STS	S/E Cunco Interruptor 52H1 interrupción forzada por protecciones, se pierden 4 MW de consumos de S/E Cunco, según IF 2023004258.
05:11	AES Andes	C. PE Mesamávida sale del servicio en forma intempestiva con 3 MW. Causa informada: Falla en interruptor AT1 del transformador de 154/33 kV y 80 MVA, según IF 2023004275.
06:08	Energía Llaima	C. Mampil con solicitud de desconexión de curso forzoso. Causa informada: Se requiere realizar rechazo de carga con unidades de la Central Mampil por obstrucción de Cámara de Carga Mampil, debido a gran cantidad de desechos acumulados en la reja de aducción, según SDCF 2023098613.
06:29	Energía Llaima	C. Mampil disponible y en servicio cancelada solicitud de desconexión de curso forzoso, cancelada SDCF 2023098613.
07:04	Transelec	Línea de 500 kV Changos - Kimal 1 abierta para regular tensión.
07:35	CGE	Línea de 66 kV Cauquenes - La Vega interrupción forzada por protecciones, se pierden 1.8 MW de consumos de S/E La Vega , según IF 2023004268.
07:35	STS	Línea de 66 kV Remehue - La Unión 1 interrupción forzada por protecciones, se pierden 6.1 MW de consumos de S/E Los Tambores, según IF 2023004266 - 2023004267.
07:45	Transelec	Línea de 220 KV Canutillar - Puerto Montt 1 abierta para regular tensión.
07:46	STS	Línea de 66 kV Remehue - La Unión 1 tramo de línea La Unión - Los Tambores cerrada, se recuperan todos los consumos de S/E Los Tambores, queda indisponible tramo Remehue - Los Tambores. Cancelado IF 2023004267.
07:53	Transelec	Línea de 220 kV Nueva Pichirropulli - Tineo 2 abierta para regular tensión.
08:08	Minera Escondida	Línea de 220 kV Nueva Zaldívar - OGP1 con solicitud de intervención de curso forzoso. Causa informada: Lavado de aisladores por alta contaminación en la zona, según SICF 2023098614.
08:41	Transelec	Línea de 220 kV Ralco - Los Notros 1 con solicitud de intervención de curso forzoso. Causa informada: Inspección visual con trepado de estructuras en la Línea 220 kV Ralco Los Notros N°1, para encontrar causa de falla, según SICF 2023098609.
08:51	Transelec	Línea de 500 kV Entre Ríos - Ancoa 2 abierta para regular tensión.
08:57	Transelec	Línea de 500 kV Ancoa - Alto Jahuel 2 abierta para regular tensión.
09:12	CGE	S/E La Vega recuperado el 80 % de los consumos por redes de MT.
09:57	STS	S/E Negrete interruptor B1 disponible, cancelado IF 2023004269.
10:30	Siemens	C. PE Alena disponible y en servicio, cancelado IF 2023004270.
10:42	LAP	Línea de 110 kV Río Toltén - Cunco cerrado, cancelado IF 2023004261.
10:43	STS	S/E Cunco Interruptor 52H1 cerrado y normalizado el 100% de los consumos de S/E Cunco, cancelado IF 2023004258.

Hora	Centro de Control	Observación
10:44	STS	S/E Duqueco 52ET1 interrupción forzada por protecciones, se pierden 2.4 MW de consumos. Causa informada: Falla en red de MT de S/E Duqueco, según IF 2023004304.
10:55	STS	S/E Duqueco 52ET1 cerrado y normalizado el 100% de los consumos, cancelado IF 2023004304.
11:09	STS	Línea de 66 kV Remehue - Los Tambores cerrada. cancelado IF 2023004266.
11:20	CGE	Línea de 154 kV Los Ángeles - Santa Luisa reconexión automática con éxito, según IF 2023004289.
11:20	CGE	Línea de 66 kV Victoria - Traiguén con solicitud de intervención de curso forzoso. Causa informada: Retiro de elementos extraños a causa del viento, según SICF 2023098615.
11:20	CGE	S/E Los Ángeles interruptor AT4 interrupción forzada de protecciones, se pierden 22.4 MW de consumos de SS/EE Manso de Velasco y El Avellano, según IF 2023004290.
11:20	Enel Green Power	S/E Los Buenos Aires interruptor B2 interrupción forzada por protecciones, se pierden 3 MW los consumos de S/E Negrete, según IF 2023004272.
11:20	Enel Green Power	C. PE Buenos Aires sale del servicio en forma intempestiva con 20 MW. Causa informada: Coincidente con la interrupción forzada por protecciones del interruptor AT4 de S/E Los Ángeles, según IF 2023004271.
11:20	RNE	C. PE Negrete sale del servicio en forma intempestiva con 15 MW. Causa informada: Coincidente con la interrupción forzada por protecciones del interruptor AT4 de S/E Los Ángeles, según IF 2023004295.
11:20	Ucuquer2	C. PE Esperanza sale del servicio en forma intempestiva con 6 MW. Causa informada: Coincidente con la interrupción forzada por protecciones del interruptor AT4 de S/E Los Ángeles, según IF 2023004277.
11:20	Siemens	C. PE Alena sale del servicio en forma intempestiva con 14 MW. Causa informada: Coincidente con la interrupción forzada por protecciones del interruptor AT4 de S/E Los Ángeles, según IF 2023004305.
11:23	CGE	S/E Los Ángeles interruptor AT4 cerrado, se recuperan todos los consumos de SS/EE Manso de Velasco y El Avellano, cancelado IF 2023004290.
11:26	Enel Green Power	C. PE Buenos Aires disponible y en servicio, cancelado IF 2023004271.
11:26	Enel Green Power	S/E Los Buenos Aires 52B2 cerrado y normalizados el 100% de los consumos de Negrete, cancelado IF 2023004272.
11:32	CGE	Línea de 66 kV Cauquenes - La Vega cerrado y normalizado el 100% de consumos de S/E La Vega, cancelado IF 2023004268.
11:34	RNE	C. PE Negrete disponible y en servicio, cancelado IF 2023004295.
12:00	Ucuquer2	C. PE Esperanza disponible y en servicio, cancelado IF 2023004277.
12:06	Transelec	Línea de 220 kV Canutillar - Puerto Montt 2 interrupción forzada por protecciones, según IF 2023004301.
12:19	CGE	Línea de 154 kV Charrúa - Los Ángeles interrupción forzada por protecciones con reconexión automática con éxito, según IF 2023004280.
12:19	Ucuquer2	C. PE Esperanza sale del servicio en forma intempestiva con 4 MW. Causa informada: Falla en línea de 154 kV Charrúa - Los Ángeles, según IF 2023004283.
12:19	RNE	C. PE Negrete sale del servicio en forma intempestiva con 19 MW. Causa informada: Falla en línea de 154 kV Charrúa - Los Ángeles, según IF 2023004297.
12:19	Enel Green Power	C. PE Buenos Aires sale del servicio en forma intempestiva con 18 MW. Causa informada: Falla en línea de 154 kV Charrúa - Los Ángeles, según IF 2023004279.
12:19	Enel Green Power	S/E Los Buenos Aires interruptor B2 interrupción forzada por protecciones, se pierden 3 MW los consumos de S/E Negrete, según IF 2023004294.
12:20	Enel Green Power	S/E Los Buenos Aires interruptor B2 cerrado y normalizados el 100% de los consumos de Negrete, cancelado IF 2023004294.
12:22	Ucuquer2	C. PE Esperanza disponible y en servicio, cancelado IF 2023004283.
12:25	LAP	C. Carilafquén disponible y en servicio, cancelado IF 2023004263.
12:27	RNE	C. PE Negrete disponible y en servicio, cancelado IF 2023004297.
12:28	LAP	C. Malalcahuello disponible y en servicio, cancelado IF 2023004264.
12:32	Transelec	Línea de 220 kV Canutillar - Puerto Montt 2 prueba de cierre sin éxito.
12:33	CDC	Línea de 220 kV Canutillar - Puerto Montt 1 cerrada y energizada barra 220 kV de S/E Canutillar.
12:48	Transelec	Línea de 66 kV Charrúa - Laja interrupción forzada por protecciones, se pierden 6 MW de consumos de S/E Laja y EFE Laja. Causa informada: Árbol sobre la línea entre estructuras 112 y 113, según IF 2023004310.
12:48	RNE	C. PE El Maitén sale del servicio en forma intempestiva con 2.8 MW. Causa informada: Falla en línea de 66 kV Charrúa - Laja, según IF XXX.
12:51	Transelec	Línea de 66 kV Charrúa - Laja prueba de cierre sin éxito.
12:56	CGE	Línea de 66 kV Victoria - Traiguén cancelada solicitud de intervención de curso forzoso, según SICF 2023098615.
13:12	CGE	S/E Angol línea de 66 kV Victoria - Angol interrupción forzada por protecciones y en S/E Victoria interruptor B1 con reconexión automática con éxito, se pierden 8.8 MW de consumos de SS/EE Angol, Deuco, Los Sauces y Nahuelbuta, según IF 2023004298 y 2023004299.
13:12	Ucuquer2	C. PE La Flor sale del servicio en forma intempestiva con 13 MW. Causa informada: Falla en línea de 66 kV Victoria - Angol, según IF 2023004293.
13:12	Scotta	C. Picoiquén sale del servicio en forma intempestiva con 19 MW. Causa informada: Falla en línea de 66 kV Victoria - Angol, según IF 2023004292.

Hora	Centro de Control	Observación
13:12	Potencia	Cs. Renaico y Alto Renaico salen del servicio en forma intempestiva con 5.5 MW y 1.1 MW respectivamente. Causa informada: Falla en línea de 66 kV Victoria - Angol, según IF 2023004302 y 2023004303.
13:15	Transelec	Línea de 220 kV Nueva Pichirropulli - Tineo 2 cerrada.
13:15	CGE	S/E Angol línea de 66 kV Victoria - Angol cerrado, se recuperan todos los consumos de SS/EE Angol, Deuco, Los Sauces y Nahuelbuta, cancelado IF 2023004299.
13:19	Ucuquer2	C. PE La Flor disponible y en servicio, según IF 2023004293.
13:28	Potencia	C. Alto Renaico disponible y en servicio, cancelado IF 2023004303.
13:32	Transelec	Línea de 500 kV Entre Ríos - Ancoa 2 cerrada.
13:36	Transelec	Línea de 500 kV Ancoa - Alto Jahuel 2 cerrada.
13:38	Minera Escondida	Línea de 220 kV Nueva Zaldívar - OGP1 cancelada solicitud de intervención de curso forzoso, según SICF 2023098614.
13:45	Scotta	C. Picoiquén disponible y en servicio, cancelado IF 2023004292.
14:16	Potencia	C. Renaico disponible y en servicio, cancelado IF 2023004302.
15:30	Celeoredes	Línea de 500 kV Ancoa - Alto Jahuel 3 abierta para regular tensión.
15:35	Innergex	C. Peuchén cancelada solicitud de desconexión de curso forzoso, según SDCF 2023098608.
15:36	Scotta	S/E Las Juntas Interruptor E1 interrupción forzada por protecciones. C. Llauquereo sale del servicio en forma intempestiva con 1.8 MW y C. Aillín con 6 MW, según los IF 2023004215, IL 2023004217 e IF 2023004216 respectivamente.
16:00	Transelec	S/E Laja recuperado el 50% de los consumos con generación local.
17:05	Innergex	C. Mampil con solicitud de desconexión de curso forzoso. Causa informada: Requiere realizar rechazo de carga con unidades de la Central Mampil por obstrucción de Cámara de Carga Mampil, debido a gran cantidad de desechos acumulados en la reja de aducción, según SDCF 2023098625.
17:37	Innergex	C. Mampil cancelada solicitud de desconexión de curso forzoso, según SDCF 2023098625.
18:10	Transelec	Línea de 220 kV Canutillar - Puerto Montt 2 cerrada, cancelado IF 2023004301.
18:57	Transelec	Línea de 66 kV Charrúa - Laja cerrada, recuperado el 100% de los consumos, cancelado IF 2023004310.
19:01	RNE	C. PE El Maitén disponible y en servicio.
19:12	Transelec	Línea de 220 kV Nueva Pichirropulli - Tineo 2 abierta para regular tensión.
19:34	Gen. Metropolitana	C. Nueva Renca limitada a conectar fuegos adicionales. Causa informada: Fuegos Adicionales indisponibles, según, IL 2023001670.
20:05	Transelec	Línea de 220 kV Nueva Pichirropulli - Tineo 1 cerrada.
20:07	Celeoredes	Línea de 500 kV Ancoa - Alto Jahuel 3 cerrada.
20:30	Scotta	S/E Las Juntas interruptor E1 cerrado. Cancelado IF 2023004215.
20:57	Scotta	C. Aillín disponible y en servicio. Cancelado IF 2023004216.
21:12	CGE	Línea 154 kV Los Ángeles - Santa Luisa con desconexión de curso forzoso. Causa informada: Revisión, verificación y pruebas en interruptor 52A2 de SE Santa Luisa. Según SDCF 2023098638.
21:13	Scotta	C. Llauquereo disponible y en servicio. Cancelado IF 2023004217.
22:02	Transelec	Línea 500 kV Changos - Kimal 2 cerrada.
22:58	Arauco	C. Nueva Aldea III sale del servicio en forma intempestiva con 37 MW. Causa informada: Trip General de Planta, según IF 2023004311.

4.2. Otras Observaciones

Hora	Centro de Control	Observación
00:00	CDC	La mayor disminución de generación Bruta horaria fue de -504.5 [MW]
00:45	Colbún	C. Rucue inicia vertimiento.
08:55	CDC	La mayor tasa de aumento de generación Bruta, calculada cada 5 minutos, fue de 25 [MW/m]
11:20	Colbún	C. Rucue finaliza vertimiento.
14:00	CDC	La mayor tasa de disminución de generación Bruta, calculada cada 5 minutos, fue de -51.2 [MW/m]
16:58	Colbún	C. Quilleco finaliza vertimiento.
20:00	CDC	El mayor aumento de generación Bruta horaria fue de 671 [MW]

4.3. Primera Energización de Instalaciones

Hora	Centrol de Control	Empresa	Instalación
No hay registros para esta fecha.			

SISTEMA ELÉCTRICO NACIONAL

INDISPONIBILIDAD SCADA SEN					
Centro de Control	**Instalación**	**Fecha F/S**	**Hora F/S**	**Fecha E/S**	**Hora E/S**
Cenizas	S/E Cenizas sin datos SCADA.	06/02/2017	18:50		
Elektragen	Cs. Constitución y Maule datos SCADA.	07/11/2017	08:00		
Enel Generación	S/E Pilmaiquén interruptores B1 Osorno1 y B2 Osorno 2 datos SCADA F/S.	06/12/2018	11:59		
Energía Pacífico	C. Energía Pacífico datos SCADA F/S.	23/06/2020	21:30		
Enel Generación	C. Ralco sin datos cota y temperatura.	04/06/2021	14:00		
Prime Energía	C. Emelda sin cambio de estado en SCADA.	05/08/2021	07:30		
Prime Energía	Cs. Degañ 1 y 2 datos scada.	31/05/2022	00:00		
Celeoredes	S/E Minero datos scada.	12/07/2022	21:20		
Energía Llaima	Cs. Peuchén y Mampil.	28/07/2022	00:00		
Colbún	C. Carena datos scada.	25/10/2022	06:50		
CGE	S/E Traiguén 52CT sin data y telecontrol, IL 2022002155.	30/11/2022	02:56		
CGE	S/E Curanilahue datos scada.	08/05/2023	00:00		
Enel Generación	C. Pehuenche datos de cota del embalse, no corresponde al valor real.	04/07/2023	21:30		
Cardones	C. Colmito datos scada.	08/07/2023	19:30		
Colbún	C. Santa María paño J1 Charrúa 1 datos scada.	24/07/2023	06:23		
Celeoredes	S/E Charrúa paño J13 datos scada.	28/07/2023	00:00		
Scotta	C. Picoiquén datos scada.	21/08/2023	00:00		
SUN Power	C. PFV Luz del Norte datos scada.	26/09/2023	00:00		
Siemens	PFV Rio Escondido datos SCADA y telecontrol, según IL xxx.	02/10/2023	11:30		
TEN	S/E Parinacota paño J2 sin data ni telcontrol, según IL 2023001572.	08/10/2023	09:30		
Besalco	S/E Convento Viejo data scada.	20/10/2023	23:24		
Chilquinta	S/E San Rafael 110 kV datos SCADA F/S.	23/10/2023	11:59		
Transelec	S/E Pan de Azúcar datos scada intermitentes.	26/10/2023	14:30		

SISTEMA ELÉCTRICO NACIONAL

COMUNICACIONES SEN

Centro de Control	Instalación	Fecha F/S	Hora F/S	Fecha E/S	Hora E/S
Cenizas	No contestan el teléfono fijo.	06/08/2021	17:09		
Imelsa -Crell	Hot line.	22/12/2022	14:30		
Siemens	Hot line.	28/09/2023	14:30		
Statkraft	Hot line F/S principal y respaldo Cel:+56950114651	08/10/2023	00:00		
Escuadrón	Hot line Principal y Respaldo F/S.	25/10/2023	07:30		

ANEXO Nº 4

Detalle de mantenimientos programados y forzados correspondientes al día 29 de octubre de 2023

Reporte Desconexión/Intervención Subestacion
Fecha generación reporte: 20-11-2023 15:41:25
Estados: Ejecución Exitosa. Ejecución Exitosa
Total registros General: 261
Total registros Subestacion: 156

Número	Tipos	Estado	Empresa	Id Coordinado	Tipo Solicitud	Origen	Tipo Programación	ID(s)	SubEstación	ID(s)	Elemento(s)	Tipo Trabajo	Potencia	Trabajos a Realizar	Descripción Nivel Riesgo	Comentario Adicional	Consumo	Empresas Afectadas	Trabajo Requiere	Estado Operativo	Estado Operativo Efectivo	Fecha Inicio
2023097318	Subestacion	Ejecución Exitosa	SOCIEDAD TRANSMISORA METROPOLITANA II S.A.	1855	Intervención	Origen Interno	Programada	695	S/E LAS ACACIAS	781 783	BA S/E LAS ACACIAS 23KV BP1 BA S/E LAS ACACIAS 23KV BA1	Mantenimiento preventivo	Sin Limitaciones	Se realizara mantenimiento preventivo a desconectadores 23 kV con pértiga Lado Barra Principal y Lado Barra de Transferencia del Tr. N°1.	Trabajo sin riesgos asociados.	Trabajo enmarcado en el plan de mantenimiento de SAESA. Relacionado con SD 2023097317.	No tiene consumo afectado		ninguno			29-10-23 23:00
2023097317	Subestacion	Ejecución Exitosa	SOCIEDAD TRANSMISORA METROPOLITANA II S.A.	1855	Desconexión	Origen Interno	Programada	695	S/E LAS ACACIAS	3663	S/E LAS ACACIAS D1	Mantenimiento preventivo	Sin Limitaciones	Se realizara el mantenimiento preventivo a interruptor 23 kV Transformador N°1.	Trabajo sin riesgos asociados.	Trabajo enmarcado en el plan de mantenimiento anual de SAESA.	No tiene consumo afectado		ninguno			29-10-23 23:00
2023094265	Subestacion	Ejecución Exitosa	PV SALVADOR S.A.	278	Intervención	Origen Interno	Programada	1735	S/E CENTRAL PV SALVADOR	bateria	otros: bateria	Otro Tipo de Trabajo	Sin Limitaciones	Se realizarán durante el día ciclos de 5 horas de carga con 48 MW y de 5 horas de descarga con 46 MW. En bloques horarios 11 a 16h y 17 a 22h.	La realización de pruebas de comisionamiento del Proyecto NUP 3567 BESS, en las cuales se realizarán durante el día ciclos de 5 horas de carga y 5 horas de descarga, será supervisada por la empresa especialista con todos los estandares de seguridad que se requieren.	Las pruebas de carga se realizarán principalmente durante el día en horario con recurso.	No tiene consumo afectado		ninguno			29-10-23 10:00
2023096284	Subestacion	Ejecución Exitosa	TRANSMISORA BAQUEDANO S.A.	401	Intervención	Origen Interno	Programada	1873	S/E ESTACION DE BOMBEO SIERRA GORDA N°1	22522 17698	S/E ESTACION DE BOMBEO SIERRA GORDA N°1 JT1 S/E ESTACION DE BOMBEO SG N°1 220 KV	Otro Tipo de Trabajo	Sin Limitaciones	Instalación de mufas FO en estructura 27 LT 220 kV Angamos - Estación de bombeo Sierra Gorda N°1 y patio de mufas 220/110 kV. Condiciones requeridas: No reconectar 52JT1 en S/E Estación de bombeo Sierra Gorda N°1.	El riesgo del trabajo es bajo considerando las medidas de seguridad correspondientes.	Instalación de mufas FO en estructura 27 LT 220 kV Angamos - Estación de bombeo Sierra Gorda N°1 y patio de mufas 220/110 kV. Condiciones requeridas: No reconectar 52JT1 en S/E Estación de bombeo Sierra Gorda N°1.	No tiene consumo afectado		ninguno			29-10-23 09:00
2023094751	Subestacion	Ejecución Exitosa	SOCIEDAD QUÍMICA Y MINERA DE CHILE S.A.	396	Intervención	Origen Interno	Programada	1971	S/E TAP OFF NUEVA VICTORIA	17739 17740 17741	S/E TAP OFF NUEVA VICTORIA 220 KV S/E TAP OFF NUEVA VICTORIA 23 KV S/E TAP OFF NUEVA VICTORIA 66 KV	Lavado de Aislación	Sin Limitaciones	Lavado de aislación de equipos primarios de S/E Tap Off Nueva Victoria 220/66/23 kV SQM.	El riesgo es bajo, ya que se tomarán todas las medidas de mitigación necesarias.	Condición requerida: S/E Lagunas: Señalizar y NR 52i2 y en S/E San Simón: Señalizar y NR 52J4 y 52J5.	No tiene consumo afectado		ninguno			29-10-23 08:00
2023095498	Subestacion	Ejecución Exitosa	CGE TRANSMISIÓN S.A.	2003	Desconexión	Origen Externo	Programada	375	S/E CHILLAN	85	CHILLAN 154/66/66KV 75MVA N°3	Otro Tipo de Trabajo	Sin Limitaciones	A solicitud de TRANSELEC, según SODI 243, por desconexión de Linea 154 kV Charrúa-Chillán, trabajos asociados al NUP 4237 por reemplazo de desconectadores paño A2, se requiere desconectar transformador N°3 de S/E Chillán. Los consumos serán respaldos vía redes 66kV hacia otras instalaciones del sector.	Trabajo a cargo de Transelec.	.	No tiene consumo afectado		ninguno			29-10-23 08:00
2023095944	Subestacion	Ejecución Exitosa	TRANSELEC S.A.	82	Desconexión	Origen Interno	Programada	1820	S/E ATACAMA	21220	S/E ATACAMA J7	Otro Tipo de Trabajo	Sin Limitaciones	S/E Atacama: Obra siliconado de aisladores equipos primarios asociados al paño J7, Limpieza de aislación manual y posterior siliconado del 89J7-2; 3TT/CC J7; 52J7.	Bajo	Restricciones: Paño Transformación LJ07-Atacama, indisponible. Instalaciones en Riesgo: Paño Transformación LJ07-Atacama o Barra 220 kV, Sección 2-Atacama. Temporalidad de los Riesgos: Al inicio, Al término, Durante los trabajos. Nivel de Riesgo: Bajo. Bloqueos del jefe de faena: Subestación Atacama, Puestas a tierra Instalación En total se instalarán 09 pértigas monopolares, previa detección de ausencia de tensión, se instalarán 03 PAT entre el 52J7 y el 89J7-1, 03 PAT entre 89J7-2 y el 89J7-3 y 03 PAT	No tiene consumo afectado		ninguno			29-10-23 08:00
2023095645	Subestacion	Ejecución Exitosa	TRANSELEC S.A.	82	Desconexión	Origen Interno	Programada	566	S/E CHARRUA	1654	BA S/E CHARRUA 154KV BT	Otro Tipo de Trabajo	Sin Limitaciones	- S/E Charrúa: Desvinculación primaria del desconectador 89A2-3. - Proyecto MNR Reemplazo desconectadores 89A2-1, 89A2-2, 89A2-3 y 89A2-2T de SE Charrúa NUP 4237.	Actividades: S/E Charrúa: Desvinculación primaria del desconectador 89A2-3. Condiciones: •Línea 154 kV Pueblo Seco - Charrúa, C1 y Barra Transferencia 154 kV-Charrúa, indisponibles. •SS/EE Chillán y S/E Pueblo Seco, alimentadas por redes de 66 kV, coordinado con CGE y FRONTEL. Instalaciones en Riesgo: Linea 154 kV Pueblo Seco - Charrúa, C1 o Barra Transferencia 154 kV-Charrúa. Temporalidad de los Riesgos: Al término de los trabajos. Nivel de Riesgo: Bajo. Bloqueos del jefe de faena: Subestación	No tiene consumo afectado		ninguno			29-10-23 08:00
2023094756	Subestacion	Ejecución Exitosa	AUSTRIANSOLAR CHILE CUATRO SPA	1824	Intervención	Origen Externo	Programada	2098	S/E SAN SIMON	23992 23993	S/E SAN SIMON J4 S/E SAN SIMON J5	Lavado de Aislación	Sin Limitaciones	Trabajos de SQM_Nv Victoria: Lavado de Aislación S/E Tap Off Nueva Victoria 220/66/23 kV-SQM.	El riesgo es bajo, ya que se tomarán todas las medidas de mitigación correspondientes.	S/E San Simón: No reconectar interruptores 52J4 y 52J5.	No tiene consumo afectado		ninguno			29-10-23 08:00
2023094477	Subestacion	Ejecución Exitosa	CGE TRANSMISIÓN S.A.	82	Desconexión	Origen Externo	Programada	566	S/E CHARRUA	7687	S/E CHARRUA A9	Otro Tipo de Trabajo	Sin Limitaciones	A solicitud de Transelec (Sodi N°5216) se mantendrá en condición abierto y bloqueado desconectador 89A9-3 lado barra de transferencia en S/E Charrúa. Lo anterior por faenas de Transelec en barra de transferencia 154 kV de SE Charrua.	Riesgo no inherente a CGE Transmisión, trabajos solicitados por terceros por trabajos en sus instalaciones.	Desconectador 89A9-3 está normalmente abierto y bloqueado.	No tiene consumo afectado		ninguno			29-10-23 08:00
2023094358	Subestacion	Ejecución Exitosa	MINERA ESCONDIDA LTDA.	378	Intervención	Origen Interno	Programada	1936	S/E SULFUROS	23023 23024 23025 23026 23027 23028 23029 23030 23031 23032 23947 17726	S/E SULFUROS JT1 S/E SULFUROS JT2 S/E SULFUROS J1 S/E SULFUROS J2 S/E SULFUROS BT1 S/E SULFUROS BT2 S/E SULFUROS B1 S/E SULFUROS B2 S/E SULFUROS JT3 S/E SULFUROS BT3 S/E SULFUROS B3 S/E SULFUROS 13.8KV BP	Lavado de Aislación	Sin Limitaciones	Lavado de aislación en la subestación	Riesgo bajo, trabajo programado realizado con procedimientos respectivos	Se requiere orden de no reconectar en los siguientes equipos S/E Sulfuros 52J1; 52J2; 52JT1; 52JT2; 52JT3; 52BT1; 52BT2; 52BT3 S/E LixiviaciónS2BT1; 52BT2 S/E OLAPS2B1 S/E Domeyko S2B S/E Nva ZaldivarS2JDSL	No tiene consumo afectado		ninguno			29-10-23 08:00
2023094133	Subestacion	Ejecución Exitosa	CGE TRANSMISIÓN S.A.	2003	Intervención	Origen Externo	Programada	371	S/E LAS COMPAÑIAS	981	S/E LAS COMPAÑIAS H2	Otro Tipo de Trabajo	Sin Limitaciones	A solicitud de TRANSELEC, según Sodi 5191, se solicita bloqueo a la reconexión inmovilizado interruptor 52H2 de S/E Las Compañías por trabajos en sus instalaciones.	Riesgo controlado por TRANSELEC.	.	No tiene consumo afectado		ninguno			29-10-23 08:00

Reporte Desconexión/Intervención Subestacion
Fecha generación reporte: 20-11-2023 15:41:25
Estados: Ejecución Exitosa. Ejecución Exitosa
Total registros General: 261
Total registros Subestacion: 156

Número	Tipos	Estado	Empresa	Id Coordinado	Tipo Solicitud	Origen	Tipo Programación	ID(s)	SubEstación	ID(s)	Elemento(s)	Tipo Trabajo	Potencia	Trabajos a Realizar	Descripción Nivel Riesgo	Comentario Adicional	Consumo	Empresas Afectadas	Trabajo Requiere	Estado Operativo	Estado Operativo Efectivo	Fecha Inicio
2023094790	Subestacion	Ejecución Exitosa	TRANSELEC S.A.	82	Intervención	Origen Externo	Programada	1893	S/E LAGUNAS	22694	S/E LAGUNAS J2	Otro Tipo de Trabajo	Sin Limitaciones	A solicitud de CC RNE (Sodi 326/2023) Lavado de aislación S/E Tap Off Nueva Victoria 220/66/23 kV SQM	Instalaciones en Riesgo: Línea 220 kV San Simón-Lagunas. Temporalidad de los Riesgos: Al inicio, Al término de los trabajos Nivel de Riesgo: Bajo	Actividades: A solicitud de CC RNE (Sodi 326/2023) Lavado de aislación S/E Tap Off Nueva Victoria 220/66/23 kV SQM. Restricciones: S/E Lagunas: Paño J2 No reconectar. Bloqueos del jefe de faena: No hay	No tiene consumo afectado		ninguno			29-10-23 08:00
2023087908	Subestacion	Ejecución Exitosa	PARQUE QUILLAGUA	1969	Intervención	Origen Externo	Programada	1977	TAP OFF QUILLAGUA	23144	S/E TAP OFF QUILLAGUA J1	Otro Tipo de Trabajo	Sin Limitaciones	Construcción de acueducto, obras civiles y viales LT 220 kV Lagunas - Tap Quillagua - Frontera. Asociados a proyecto C20+ Minera Collahuasi. Trabajos solicitados por Transelec. Condiciones requeridas: No reconectar 5211 en Tap Off Quillagua.	El riesgo del trabajo es bajo ya que se ejecuta en instalaciones de terceros.	Construcción de acueducto, obras civiles y viales LT 220 kV Lagunas - Tap Quillagua - Frontera. Asociados a proyecto C20+ Minera Collahuasi. Trabajos solicitados por Transelec. Condiciones requeridas: No reconectar 5211 en Tap Off Quillagua.	No tiene consumo afectado		ninguno			29-10-23 08:00
2023097316	Subestacion	Ejecución Exitosa	SOCIEDAD TRANSMISORA METROPOLITANA II S.A.	1855	Desconexión	Origen Interno	Programada	697	S/E LO BOZA	907	LO BOZA 110/12.5KV 50MVA 4	Otro Tipo de Trabajo	Sin Limitaciones	Se realizara el mantenimiento correctivo por filtración TR4 y reemplazo monitor T° fallado	Trabajo sin riesgos asociados.	Trabajo por parte de SAESA.	No tiene consumo afectado		ninguno			29-10-23 02:00
2023097091	Subestacion	Ejecución Exitosa	TRANSELEC S.A.	82	Desconexión	Origen Interno	Programada	566	S/E CHARRUA	1656	BA S/E CHARRUA 220KV BT1-2	Otro Tipo de Trabajo	Sin Limitaciones	S/E Charrúa: Desvinculación primaria del desconectador 89J7-3 y reemplazo de conector del neutro de transformador de potencial TP115 (F1, F2 y F3).		Actividades: S/E Charrúa: Desvinculación primaria del desconectador 89J7-3, por trabajos asociados a "Proyecto MNR Reemplazo de desconectadores 89J7-1, 89J7-2 y 89J7-3 de S/E Charrúa 220 kV", NUP 4333. Nota: •Por seguridad a personas por riesgo de acortamiento de distancia con Paños J15 y J31 durante los trabajos de desvinculación primaria del desconectador 89J7-3, se requiere además de la desconexión de la Línea 220 kV Charrúa Hualqui. •Con desconexión de la Línea 220 kV	No tiene consumo afectado		ninguno			29-10-23 01:00
2023093738	Subestacion	Ejecución Exitosa	CGE TRANSMISIÓN S.A.	2003	Desconexión	Origen Interno	Programada	396	S/E COMBARBALA	2955	COMBARBALA 66/13.2KV 5MVA T3	Otro Tipo de Trabajo	Sin Limitaciones	Se requiere la desconexión de los paños BT3 y CT3 asociado al transformador N°3 de S/E Combarbalá por auditoría de protecciones, según carta DE 05042-19 del CEN-CGE. Los consumos en su totalidad serán transferidos hacia al transformador N°1 y N°2 de S/E Combarbalá, vía barra 13,2 kV y de ser necesario también vía redes de distribución hacia otras instalaciones del sector. Además, se requiere bloqueo de reconexión automática del 52B1 S/E Illapel, solo durante las maniobras de apertura y cierre del desconectador 89BT3-1 S/E Combarbalá	Riesgo bajo aplicando procedimiento de seguridad interno de CGE Transmisión.	Se requiere la desconexión de los paños BT3 y CT3 asociado al transformador N°3 de S/E Combarbalá por auditoría de protecciones, según carta DE 05042-19 del CEN-CGE. Los consumos en su totalidad serán transferidos hacia al transformador N°1 y N°2 de S/E Combarbalá, vía barra 13,2 kV y de ser necesario también vía redes de distribución hacia otras instalaciones del sector. Además, se requiere bloqueo de reconexión automática del 52B1 S/E Illapel, solo durante las maniobras de apertura y cierre del desconectador	No tiene consumo afectado		ninguno			29-10-23 00:00
2023094266	Subestacion	Ejecución Exitosa	CGE TRANSMISIÓN S.A.	2003	Desconexión	Origen Interno	Programada	475	S/E QUEREO	1433	S/E QUEREO E3	Otro Tipo de Trabajo	Sin Limitaciones	Se programan y pruebas nuevos ajustes de protecciones en paño E3 con motivo de conexión de PMGD 9 MW Maimalicán	Riesgo bajo y controlado. Se trabaja en desconexión	Trabajos se ejecutan sobre paño E3, programando nuevos ajustes en control F5 y haciendo pruebas de verificación de curva tiempo-corriente.	No tiene consumo afectado		modificacion_proteccion			29-10-23 00:00
2023098611	Subestacion	Ejecución Exitosa	SISTEMA DE TRANSMISIÓN DEL SUR S.A.	83	Intervención	Origen Interno	Curso Forzoso	2347	S/E MONTENEGRO [EN_REVISION]	30786 30787	S/E MONTENEGRO A1 S/E MONTENEGRO A2	Otro Tipo de Trabajo	Sin Limitaciones	Se requiere intervención de curso forzoso para realizar bloqueo de elemento SOTF vía display relé de sistema 1 y sistema 2 de los paños 52A1 y 52A2 , debido a interrupción de los mismos a las 16:31 hrs. del 28.10.23. If 2023004226. Con posterior revisión.	No hay riesgo asociado .	No hay	No tiene consumo afectado		ninguno			29-10-23 00:00
2023097330	Subestacion	Ejecución Exitosa	SOCIEDAD TRANSMISORA METROPOLITANA II S.A.	1855	Desconexión	Origen Interno	Programada	717	S/E SAN BERNARDO	900	BA S/E SAN BERNARDO 110KV BP1	Otro Tipo de Trabajo	Sin Limitaciones	Desconexión de sección de la barra 110 kV entre interruptor acoplador 110 kV y desconectador seccionador de la barra para retiro de 3 aisladores , 3 pilares soportes de pedestal 110 kV en Barra N°1 y la instalación de 3 aisladores soportes provisorios, para despejar el área de construcción de las nuevas fundaciones para el izaje de transformadores de potencial 110 kV para la Barra N°1 (trabajos previos)	Trabajo con riesgo controlado	Linea 110 kV San Bernardo-Malloco permanece en servicio normal Estas actividades correspondientes al proyecto " instalación de nuevo transformador 50 MVA y patio 12 kV" NUP 825	No tiene consumo afectado		ninguno			28-10-23 22:00
2023097329	Subestacion	Ejecución Exitosa	SOCIEDAD TRANSMISORA METROPOLITANA II S.A.	1855	Desconexión	Origen Interno	Programada	717	S/E SAN BERNARDO	4094	S/E SAN BERNARDO AR	Otro Tipo de Trabajo	Sin Limitaciones	Se contempla el retiro de 3 aisladores , 3 pilares soportes de pedestal 110 kV en Barra N°1 y la instalación de 3 aisladores soportes provisorios, para despejar el área de construcción de las nuevas fundaciones para el izaje de transformadores de potencial 110 kV para la Barra N°1 (trabajos previos)	Trabajo con riesgo controlado	Estas actividades correspondientes al proyecto " instalación de nuevo transformador 50 MVA y patio 12 kV" NUP 825	No tiene consumo afectado		ninguno			28-10-23 22:00
2023097327	Subestacion	Ejecución Exitosa	SOCIEDAD TRANSMISORA METROPOLITANA II S.A.	1855	Desconexión	Origen Interno	Programada	717	S/E SAN BERNARDO	934	SAN BERNARDO 110/12KV 22.4MVA 5	Otro Tipo de Trabajo	Sin Limitaciones	Se contempla el retiro de 3 aisladores , 3 pilares soportes de pedestal 110 kV en Barra N°1 y la instalación de 3 aisladores soportes provisorios, para despejar el área de construcción de las nuevas fundaciones para el izaje de transformadores de potencial 110 kV para la Barra N°1 (trabajos previos)	Trabajo con riesgo controlado	Estas actividades correspondientes al proyecto " instalación de nuevo transformador 50 MVA y patio 12 kV" NUP 825	No tiene consumo afectado		ninguno			28-10-23 22:00

Reporte Desconexión/Intervención Subestacion
Fecha generación reporte: 20-11-2023 15:41:25
Estados: Ejecución Exitosa. Ejecución Exitosa
Total registros General: 261
Total registros Subestacion: 156

Número	Tipos	Estado	Empresa	Id Coordinado	Tipo Solicitud	Origen	Tipo Programación	ID(s)	SubEstación	ID(s)	Elemento(s)	Tipo Trabajo	Potencia	Trabajos a Realizar	Descripción Nivel Riesgo	Comentario Adicional	Consumo	Empresas Afectadas	Trabajo Requiere	Estado Operativo	Estado Operativo Efectivo	Fecha Inicio
2023097326	Subestacion	Ejecución Exitosa	SOCIEDAD TRANSMISORA METROPOLITANA II S.A.	1855	Desconexión	Origen Interno	Programada	717	S/E SAN BERNARDO	932	SAN BERNARDO 110/12.5KV 22.4MVA 2	Otro Tipo de Trabajo	Sin Limitaciones	Se contempla el retiro de 3 aisladores , 3 pilares soportes de pedestal 110 kV en Barra N°1 y la instalación de 3 aisladores soportes provisorios, para despejar el área de construcción de las nuevas fundaciones para el juego de transformadores de potencial 110 kV para la Barra N°1 (trabajos previos)	Trabajo con riesgo controlado	Estas actividades correspondientes al proyecto " instalación de nuevo transformador 50 MVA y patio 12 kV" NUP 825	No tiene consumo afectado		ninguno			28-10-23 22:00
2023098607	Subestacion	Ejecución Exitosa	TAMAKAYA ENERGÍA SPA	398	Desconexión	Origen Interno	Curso Forzoso	1887	S/E KELAR	1555	KELAR 220/15 KV N°3	Otro Tipo de Trabajo	Sin Limitaciones	Maniobras a solicitar: Interruptor 52JT3: ABIERTO Y BLOQUEADO Desconectador 89JT3-1: ABIERTO Y BLOQUEADO Desconectador 89JT3-2: ABIERTO Y BLOQUEADO Desconectador 89JT3-3: ABIERTO Y BLOQUEADO Desconectador 89JT3-2T: CERRADO Y BLOQUEADO Se consideraran maniobras en desconectador a puesta a tierra para la realización de las pruebas eléctricas.	Riesgo bajo, se realizaran medidas eléctricas en generador TV con unidad fuera de servicio y Kelar 220kV BP2 con barra desenergizada. Actividad considera personal y equipamiento especializado.	Maniobras a solicitar: Interruptor 52JT3: ABIERTO Y BLOQUEADO Desconectador 89JT3-1: ABIERTO Y BLOQUEADO Desconectador 89JT3-2: ABIERTO Y BLOQUEADO Desconectador 89JT3-3: ABIERTO Y BLOQUEADO Desconectador 89JT3-2T: CERRADO Y BLOQUEADO Se consideraran maniobras en desconectador a puesta a tierra para la realización de las pruebas eléctricas.	No tiene consumo afectado		ninguno			28-10-23 19:36
2023098605	Subestacion	Ejecución Exitosa	TRANSELEC S.A.	82	Intervención	Origen Interno	Curso Forzoso	566	S/E CHARRUA	telecomunicacion	otros: telecomunicacion	Otro Tipo de Trabajo	Sin Limitaciones	S/E Charrúa: Atención anormalidad por pérdida intermitente de telecontrol y telemetría de la S/E Charrúa 500 kV.	Bajo	Actividades: S/E Charrúa: Atención anormalidad por pérdida intermitente de telecontrol y telemetría de la S/E Charrúa 500 kV. Instalaciones en Riesgo: SCADA Transelec Nodo Charrúa. Temporalidad de los Riesgos: Durante los trabajos. Nivel de Riesgo: Bajo. Bloqueos del jefe de faena: No hay.	No tiene consumo afectado		ninguno			28-10-23 17:00
2023094263	Subestacion	Ejecución Exitosa	PV SALVADOR S.A.	278	Intervención	Origen Interno	Programada	1735	S/E CENTRAL PV SALVADOR	bateria	otros: bateria	Otro Tipo de Trabajo	Sin Limitaciones	Se realizarán durante el día ciclos de 5 horas de carga con 48 MW y de 5 horas de descarga con 46 MW. En bloques horarios 11 a 16h y 17 a 22h.	La realización de pruebas de comisionamiento del Proyecto NUP 3567 BESS, en las cuales se realizarán durante el día ciclos de 5 horas de carga y 5 horas de descarga, será supervisada por la empresa especialista con todos los estandares de seguridad que se requieren.	Las pruebas de carga se realizarán principalmente durante el día en horario con recurso.	No tiene consumo afectado		ninguno			28-10-23 10:00
2023095955	Subestacion	Ejecución Exitosa	SOCIEDAD TRANSMISORA METROPOLITANA II S.A.	1855	Intervención	Origen Interno	Programada	710	S/E PANAMERICANA	6092	S/E PANAMERICANA	Otro Tipo de Trabajo	Sin Limitaciones	Transferencia de la subestación al arranque 110 kV N°2 por despeje del circuito N°1 110 kV Chena-Buin-Ochagavia en SD's 202309593B, 5939 y 5940	Maniobras con bajo riesgo de operación indeseada	Para el cambio al arranque 110 kV N°2, la carga del Transformador N°1 se respalda con el Transformador N°2 y la carga del Transformador N°3 se respalda con el Transformador N°4	No tiene consumo afectado		ninguno			26-10-23 03:00
2023094726	Subestacion	Ejecución Exitosa	TRANSMISORA ELÉCTRICA DEL NORTE S.A.	456	Intervención	Origen Externo	Programada	2026	S/E CUMBRE	telecomunicacion	otros: telecomunicacion	Otro Tipo de Trabajo	Sin Limitaciones	Por solicitud de Transelec, se requiere bloqueo TRIP corrientes, tensiones, arranques y envíos de Teleprotecciones en Sistema 1 (relé de protección MICOM P546: 87L, 21/21N, 67N, 51B, 51NB, 60, 68, 25, 79, SOFT/Line Pickup, 85A, 85C, 50BF, LF) y Sistema 2 (relé de protección GE L90: 87L, 21/21N, 67N, 51B, 51NB, 60, 68, 25, 79, SOFT/Line Pickup, 85A, 85C, 50BF, LF) de los paños K1 y K2, en función de modificación de ajustes y pruebas de protecciones asociadas al esquema diferencial del sistema 1 marca MICOM modelo P546 y el sistema 2 marca GE modelo L90, asociados a paños K1-K2, según se encuentra establecido en documento aprobado	Riesgos evaluados y controlados por Transelec.	Por solicitud de Transelec, se requiere bloqueo TRIP corrientes, tensiones, arranques y envíos de Teleprotecciones en Sistema 1 (relé de protección MICOM P546: 87L, 21/21N, 67N, 51B, 51NB, 60, 68, 25, 79, SOFT/Line Pickup, 85A, 85C, 50BF, LF) y Sistema 2 (relé de protección GE L90: 87L, 21/21N, 67N, 51B, 51NB, 60, 68, 25, 79, SOFT/Line Pickup, 85A, 85C, 50BF, LF) de los paños K1 y K2, en función de modificación de ajustes y pruebas de protecciones asociadas al esquema diferencial del sistema 1 marca MICOM modelo P546 y el sistema 2 marca GE modelo L90, considerar	No tiene consumo afectado		ninguno			25-10-23 08:00
2023094382	Subestacion	Ejecución Exitosa	MINERA ESCONDIDA	378	Intervención	Origen Interno	Programada	1918	S/E PLANTA OXIDOS	telecomunicacion	otros: telecomunicacion	Mantenimiento preventivo	Sin Limitaciones	Mantenimiento equipos de comunicación S/E Planta Óxidos	Riesgo bajo. Trabajo realizado bajo procedimiento respectivo.	Posible intermitencia de comunicaciones mientras dure la intervención	No tiene consumo afectado		ninguno			25-10-23 08:00
2023091729	Subestacion	Ejecución Exitosa	TEN	456	Intervención	Origen Interno	Programada	2011	S/E LOS CHANGOS	333	LOS CHANGOS 525/230/66 KV 3X250MVA ATR2 + URC	Mantenimiento preventivo	Sin Limitaciones	Reemplazo de Bushing 220 KV, corrección de fugas de aceite, se considera drenaje de aceite dieléctrico, trabajos correspondientes al ATR 2 - Fase 1.	1.- Riesgo de operación no deseada de equipos, se mitigará riesgo mediante comunicación efectiva, reconocimiento de lugar de trabajo e Identificación de equipos. 2.- Disparo intempestivo , se mitigará riesgo mediante cortocircuitos conexionado secundario , cortocircuito de protecciones del paño, previa evaluación de Protección y control.	Reemplazo de Bushing 220 KV, corrección de fugas de aceite, se considera drenaje de aceite dieléctrico, trabajos correspondientes al ATR 2 - Fase 1. Los trabajos son continuos sin reposición diaria.	No tiene consumo afectado		ninguno			25-10-23 08:00
2023089350	Subestacion	Ejecución Exitosa	CGE TRANSMISIÓN S.A.	2003	Desconexión	Origen Interno	Programada	642	S/E LAS ARAÑAS	31	LAS ARAÑAS 110/66/13.8KV 50MVA N°2	Mantenimiento preventivo	Sin Limitaciones	Mantenimiento mayor preventivo y correctivo a ATR2 ID-2023001382	Bajo trabajo a realizar con desconexión programada.	Los consumos asociados a ATR2 serán transferido en paralelo a ATR1 a través de acoplador 52BS	No tiene consumo afectado		ninguno			24-10-23 08:00

Reporte Desconexión/Intervención Subestacion
Fecha generación reporte: 20-11-2023 15:41:25
Estados: Eiecución Exitosa. Eiecución Exitosa
Total registros General: 261
Total registros Subestacion: 156

Número	Tipos	Estado	Empresa	Id Coordinado	Tipo Solicitud	Origen	Tipo Programación	ID(s)	SubEstación	ID(s)	Elemento(s)	Tipo Trabajo	Potencia	Trabajos a Realizar	Descripción Nivel Riesgo	Comentario Adicional	Consumo	Empresas Afectadas	Trabajo Requiere	Estado Operativo	Estado Operativo Efectivo	Fecha Inicio
2023095184	Subestacion	Ejecución Exitosa	TRANSELEC S.A.	82	Desconexión	Origen Interno	Programada	568	S/E CONCEPCION	2444	S/E CONCEPCION AT7	Otro Tipo de Trabajo	Sin Limitaciones	S/E Concepción. Paño AT7. Cambio de desconectadores 89AT7-1 y 89AT7-2, por nuevos modelos GE. Trabajo incluye comisionamiento de equipos.	Bajo	Actividades: S/E Concepción. Paño AT7. Cambio de desconectadores 89AT7-1 y 89AT7-2, por nuevos modelos GE. Trabajo incluye comisionamiento de equipos. Actividad corresponde a la obra reemplazo de desconectadores paño AT7. NUP 4334. Condiciones: •Paño AT7, Transferido. •B. Monofásico 07, 220/154kV- Concepción, en servicio normal por medio de paño AR. Instalaciones en Riesgo: Paño Transformación AT07- Concepción. Temporalidad de los Riesgos: Durante los trabajos. Nivel de Riesgo: Bajo.	No tiene consumo afectado		ninguno			24-10-23 08:00
2023095182	Subestacion	Ejecución Exitosa	TRANSELEC S.A.	82	Desconexión	Origen Interno	Programada	568	S/E CONCEPCION	2444	S/E CONCEPCION AT7	Otro Tipo de Trabajo	Sin Limitaciones	- SE Concepción. Paño AT7. Reemplazo de caja de mando de desconectadores 89AT7-1 y 89AT7-2, incluye tendido de cable de fuerza y control, montaje de subtablero de servicios auxiliares y selectores en tablero de mando de sala de control de la subestación.	Bajo	Actividades: SE Concepción. Paño AT7. Reemplazo de caja de mando de desconectadores 89AT7-1 y 89AT7-2, incluye tendido de cable de fuerza y control, montaje de subtablero de servicios auxiliares y selectores en tablero de mando de sala de control de la subestación. Pruebas nivel 0 y nivel 1. Actividad corresponde a la obra reemplazo de desconectadores paño AT7. NUP 4334. Condiciones: •Paño AT7, Transferido. •B. Monofásico 07, 220/154kV- Concepción, en servicio normal por medio de paño AR. Instalaciones en	No tiene consumo afectado		ninguno			24-10-23 08:00
2023093501	Subestacion	Ejecución Exitosa	PARQUE SOLAR QUILMO SPA [EN_REVISION]	2105	Intervención	Origen Interno	Programada	2392	S/E QUELVO [EN_REVISION]	32214 32210 32211 32212 32213 32215 32216	S/E QUELVO FT2 [EN_REVISION] S/E QUELVO F1 [EN_REVISION] S/E QUELVO FT1 [EN_REVISION] S/E QUELVO F2 [EN_REVISION] S/E QUELVO F3 [EN_REVISION] S/E QUELVO BT1 S/E QUELVO BT2	Otro Tipo de Trabajo	Sin Limitaciones	Asociado al NUP 1942 PMG Quilmo: Conexión, comisionamiento y pruebas de puesta en servicio de S/E Quilmo 33 kV perteneciente al proyecto PMG Quilmo. Pruebas consideran la energización de alimentadores respectivos del PFV. Condiciones requeridas: S/E Quilmo a disposición de Jefe de faenas.	El riesgo del trabajo es bajo.	Asociado al NUP 1942 PMG Quilmo: Conexión, comisionamiento y pruebas de puesta en servicio de S/E Quilmo 33 kV perteneciente al proyecto PMG Quilmo. Pruebas consideran la energización de alimentadores respectivos del PFV. Condiciones requeridas: S/E Quilmo a disposición de Jefe de faenas.	No tiene consumo afectado		ninguno			24-10-23 00:00
2023095933	Subestacion	Ejecución Exitosa	CGE TRANSMISIÓN S.A.	2003	Intervención	Origen Interno	Curso Forzoso	1890	S/E LA PORTADA	22641	S/E LA PORTADA H1	Otro Tipo de Trabajo	Sin Limitaciones	Se requiere precaución de no reconectar 52H1 SE La Portada a solicitud de STS (SODI 109) por choque de camión en estructura N° 54.	Trabajos a cargo de terceros.	.	No tiene consumo afectado		ninguno			23-10-23 14:08
2023093403	Subestacion	Ejecución Exitosa	TRANSELEC S.A.	82	Intervención	Origen Interno	Programada	1739	TAP OFF TALTAL	grupo_emergencia	otros: grupo_emergencia	Otro Tipo de Trabajo	Sin Limitaciones	S/E Tap off taltal: Mantenimiento operacional mensual.	Bajo	Restricciones: No hay. Instalaciones en Riesgo: SS.GG. Tap Taltal o SS.AA. C.A. Tap Taltal. Temporalidad de los Riesgos: Durante los trabajos. Nivel de Riesgo: Bajo. Bloqueos del jefe de faena: No hay.	No tiene consumo afectado		ninguno			23-10-23 08:00
2023094208	Subestacion	Ejecución Exitosa	COLBÚN S.A.	4	Intervención	Origen Externo	Programada	220	S/E CENTRAL CANUTILLAR	telecomunicaciones	otros: telecomunicaciones	Otro Tipo de Trabajo	Sin Limitaciones	S/E Canutillar: Reemplazo enlace microondas (equipamiento propiedad de Transelec) dirección R/E El Volcán.	Nivel de riesgo Bajo	SODI N° 5180: S/E Canutillar: Reemplazo enlace microondas (equipamiento propiedad de Transelec) dirección R/E El Volcán.	No tiene consumo afectado		ninguno			23-10-23 08:00
2023094415	Subestacion	Ejecución Exitosa	TRANSELEC S.A.	82	Intervención	Origen Interno	Programada	565	S/E CERRO NAVIA (TRANSELEC)	NO Aplica	NO Aplica	Otro Tipo de Trabajo	Sin Limitaciones	SE Maitencillo, proyecto REPRO de reemplazo protección sistema 1 del paño J8. (Trabajos previos NUP 3406 MNR)	Bajo	Actividades: Actualización Base de datos y despliegues SCADA, SE Maitencillo, proyecto REPRO de reemplazo protección sistema 1 del paño J8. (Trabajos previos NUP 3406 MNR). - - 1) Integracion y pruebas de señales punto a punto con SCADA Monarch por proyecto REPRO paño J8. - - 2) Nota: Esta actividad se realizara en conjunto con AT N° 114160 (PMTDI 53250) y 114580 (PMTDI 53555) correspondiente a Siemens por generación de señales hacia el CNOT durante las pruebas SAT de nueva protección Siemens 7SA87 del paño J08 en SE Maitencillo. Restricciones:	No tiene consumo afectado		ninguno			23-10-23 08:00
2023094414	Subestacion	Ejecución Exitosa	TRANSELEC S.A.	82	Intervención	Origen Interno	Programada	560	S/E ALTO JAHUEL	NO Aplica	NO Aplica	Otro Tipo de Trabajo	Sin Limitaciones	SE Maitencillo, proyecto REPRO de reemplazo protección sistema 1 del paño J8. (Trabajos previos NUP 3406 MNR)	Bajo	Actividades: Actualización Base de datos y despliegues SCADA, SE Maitencillo, proyecto REPRO de reemplazo protección sistema 1 del paño J8. (Trabajos previos NUP 3406 MNR). - - 1) Integracion y pruebas de señales punto a punto con SCADA Monarch por proyecto REPRO paño J8. - - 2) Nota: Esta actividad se realizara en conjunto con AT N° 114160 (PMTDI 53250) y 114580 (PMTDI 53555) correspondiente a Siemens por generación de señales hacia el CNOT durante las pruebas SAT de nueva protección Siemens 7SA87 del paño J08 en SE Maitencillo. Restricciones:	No tiene consumo afectado		ninguno			23-10-23 08:00

Reporte Desconexión/Intervención Subestacion
Fecha generación reporte: 20-11-2023 15:41:25
Estados: Ejecución Exitosa. Ejecución Exitosa
Total registros General: 261
Total registros Subestacion: 156

Número	Tipos	Estado	Empresa	Id Coordinado	Tipo Solicitud	Origen	Tipo Programación	ID(s)	SubEstación	ID(s)	Elemento(s)	Tipo Trabajo	Potencia	Trabajos a Realizar	Descripción Nivel Riesgo	Comentario Adicional	Consumo	Empresas Afectadas	Trabajo Requiere	Estado Operativo	Estado Operativo Efectivo	Fecha Inicio
2023094617	Subestacion	Ejecución Exitosa	TRANSELEC S.A.	82	Desconexión	Origen Interno	Programada	568	S/E CONCEPCION	256	transformadores3d: 256	Otro Tipo de Trabajo	Sin Limitaciones	- S/E Concepción: Retiro de Portón provisorio de acceso a Patio AT, desplazamiento, montaje y armado de la nueva unidad ATR7-U3. - "Proyecto MNR Reemplazo de la Unidad N°3 del Autotransformador ATR7 de S/E Concepción", NUP 4329.	Bajo	Actividades: S/E Concepción: Retiro de Portón provisorio de acceso a Patio AT, desplazamiento, montaje y armado de la nueva unidad ATR7-U3. Condiciones: Tr. Reserva 07, 220/154kV-Concepción, indisponible. Instalaciones en Riesgo: B. Monofásico 07, 220/154 kV-Concepción. Temporalidad de los Riesgos: durante los trabajos. Nivel de Riesgo: Bajo. Bloqueos del jefe de faena: No hay.	No tiene consumo afectado		ninguno			23-10-23 08:00
2023094619	Subestacion	Ejecución Exitosa	GUACOLDA ENERGÍA SPA	82	Intervención	Origen Externo	Programada	580	S/E MAITENCILLO	NO Aplica	NO Aplica	Otro Tipo de Trabajo	Sin Limitaciones	Trabajos de transelec en SE Maitencillo, proyecto REPRO de reemplazo protección sistema 1 del paño J8. (Trabajos previos NUP 3406 MNR). 1) Descargar ultima configuración RTU D20. 1) Descargar ultima configuración Controlador GE C30 del paño J8. 2) Realizar modificación de configuración RTU de manera offline. 2) Realizar modificación de configuración Controlador GE C30 del paño J8 de manera offline. 3) Enviar a validar modificaciones en configuración de RTU y Controlador GE C30 con personal de soporte técnico de Transelec. 4) Una vez validada la configuración cargar en RTU para realizar las pruebas de cobrar scada	El riesgo es bajo, ya que se tomaran todas las medidas de mitigación necesarias.	Condición requerida en S/E Maitencillo: SW TELECONTROL 52J5, 52J6, 52J9 y 52J10 a posición local.	No tiene consumo afectado		ninguno			23-10-23 08:00
2023094417	Subestacion	Ejecución Exitosa	TRANSELEC S.A.	82	Intervención	Origen Interno	Programada	580	S/E MAITENCILLO	NO Aplica	NO Aplica	Otro Tipo de Trabajo	Sin Limitaciones	SE Maitencillo, proyecto REPRO de reemplazo protección sistema 1 del paño J8. (Trabajos previos NUP 3406 MNR)		Actividades: Integración de señales al sistema Scada, SE Maitencillo, proyecto REPRO de reemplazo protección sistema 1 del paño J8. (Trabajos previos NUP 3406 MNR). - - 1) Descargar ultima configuración RTU D20. - - 2) Descargar ultima configuración Controlador GE C30 del paño J8. - - 3) Realizar modificación de configuración RTU de manera offline. - - 4) Realizar modificación de configuración Controlador GE C30 del paño J8 de manera offline. - - 5) Enviar a validar modificaciones en configuración de RTU y Controlador GE C30 con personal de soporte técnico de	No tiene consumo afectado		ninguno			23-10-23 08:00
2023094412	Subestacion	Ejecución Exitosa	TRANSELEC S.A.	82	Intervención	Origen Interno	Programada	580	S/E MAITENCILLO	NO Aplica	NO Aplica	Otro Tipo de Trabajo	Sin Limitaciones	Pruebas SAT a nueva protección sistema 1 Siemens 7SA87 del paño J8 según instructivo Transelec.		Actividades: Pruebas SAT en protecciones de línea., SE Maitencillo, proyecto REPRO de reemplazo protección sistema 1 del paño J8. (Trabajos previos NUP 3406 MNR). - - 1) Pruebas SAT a nueva protección sistema 1 Siemens 7SA87 del paño J8 según instructivo Transelec. Nota: Pruebas SAT se realizan de forma aislada a la instalaciones en servicio, es decir, nueva protección sistema 1 Siemens 7SA87 del paño J8 no se encuentra en servicio. - - 2) Pruebas efectivas de señales de alarmas nueva protección sistema 1 Siemens 7SA87 del paño J8 conectadas en	No tiene consumo afectado		ninguno			23-10-23 08:00
2023094317	Subestacion	Ejecución Exitosa	TRANSMISORA ELÉCTRICA DEL NORTE S.A.	400	Intervención	Origen Interno	Programada	1917	S/E PARINACOTA	telecomunicacion	otros: telecomunicacion	Mantenimiento preventivo	Sin Limitaciones	Se efectuará trabajos de instalación de firewall y configuración de equipos en gabinete de comunicaciones.	Riesgos: Actuación inesperada del equipo, desconexión de elementos de comunicación, pérdida de comunicación o enlaces. Medidas de mitigación: Antes de intervenir realizar la identificación exhaustiva y correcta del armario y equipo correspondiente, movimientos controlados y precisos en armario e identificación de ITM, verificar e identificar etiqueta / rotulado.	Ante un evento no deseado de apertura de equipos o pérdida de señal habrá personal en forma local para su atención.	No tiene consumo afectado		ninguno			23-10-23 08:00
2023094316	Subestacion	Ejecución Exitosa	TRANSMISORA ELÉCTRICA DEL NORTE S.A.	400	Intervención	Origen Interno	Programada	1859	S/E CONDORES	telecomunicacion	otros: telecomunicacion	Mantenimiento preventivo	Sin Limitaciones	Se efectuará trabajos de instalación de firewall y configuración de equipos en gabinete de comunicaciones.	Riesgos: Actuación inesperada del equipo, desconexión de elementos de comunicación, pérdida de comunicación o enlaces. Medidas de mitigación: Antes de intervenir realizar la identificación exhaustiva y correcta del armario y equipo correspondiente, movimientos controlados y precisos en armario e identificación de ITM, verificar e identificar etiqueta / rotulado.	Ante un evento no deseado de apertura de equipos o pérdida de señal habrá personal en forma local para su atención.	No tiene consumo afectado		ninguno			23-10-23 08:00

Reporte Desconexión/Intervención Subestacion
Fecha generación reporte: 20-11-2023 15:41:25
Estados: Eiecución Exitosa. Eiecución Exitosa
Total registros General: 261
Total registros Subestacion: 156

Número	Tipos	Estado	Empresa	Id Coordinado	Tipo Solicitud	Origen	Tipo Programación	ID(s)	SubEstación	ID(s)	Elemento(s)	Tipo Trabajo	Potencia	Trabajos a Realizar	Descripción Nivel Riesgo	Comentario Adicional	Consumo	Empresas Afectadas	Trabajo Requiere	Estado Operativo	Estado Operativo Efectivo	Fecha Inicio
2023094400	Subestacion	Ejecución Exitosa	TRANSELEC S.A.	82	Intervención	Origen Interno	Programada	571	S/E EL SALADO	NO Aplica	NO Aplica	Otro Tipo de Trabajo	Sin Limitaciones	S/E-ESA.- Configuracion de camarasa de seguridad.,1.- Actualización de Firmware en cámaras de Seguridad, Actualización de Security Desk a su versión 5.11 en el Servidor STS		Actividades: Trabajos en STS, S/E-ESA-EXTRA-SEM-43-CC1: Configuracion de camarasa de seguridad.,1.- Actualización de Firmware en cámaras de Seguridad, Actualización de Security Desk a su versión 5.11 en el Servidor STS,,2.- Configuraciones de Acciones Rápidas en la plataforma de Security Desk, Configuración de Analítica (Intrusión de Región) en Cámaras de Seguridad,3.-Prueba de Voceo con Altavoz IP, Prueba de Sirena Estroboscópica, Pruebas del sistema de forma local y de forma remota con confirmación deide CAMCE.a	No tiene consumo afectado		ninguno			23-10-23 08:00
2023093925	Subestacion	Ejecución Exitosa	EMPRESA DE TRANSMISIÓN ELÉCTRICA TRANSEMEL S.A.	400	Intervención	Origen Interno	Programada	1871	S/E ESMERALDA	2103	BA S/E ESMERALDA 110KV BP1	Otro Tipo de Trabajo	Sin Limitaciones	Retiro y traslado de escombros y material en desuso de Subestación Esmeralda. Cercanos a patio AT.	Riesgo controlado y bajo. trabajos a nivel de piso cercanas a patio AT.	Trabajos a nivel de piso. Con aviso de suspensión diaria. Trabajos a realizar dentro del periodo señalado. Registro interno PT 2023-06259	No tiene consumo afectado		ninguno			23-10-23 08:00
2023093375	Subestacion	Ejecución Exitosa	SISTEMA DE TRANSMISIÓN DEL SUR S.A.	83	Intervención	Origen Interno	Programada	2362	S/E PUQUILLAY	3481	PUQUILLAY 66/13.2KV 12 MVA 1	Mantenimiento preventivo	Sin Limitaciones	Medición de aislamiento a las protecciones mecánicas del Transformador T1 _ 66/13,2KV - 12/16MVA de SE Puquillay. Durante la faena Se bloqueará las protecciones mecánicas del transformador, quedando en servicio las protecciones eléctricas PS1-BT1_87T (Siemens 7UT85), PS2-BT1_21T (ABB REX640) y PS3-CT1_50/51 (Siemens 7SJ85).	Riesgo bajo y controlado .	Registro Interno PT 2023-06186	No tiene consumo afectado		ninguno			23-10-23 08:00
2023093080	Subestacion	Ejecución Exitosa	MINERA ESCONDIDA	378	Intervención	Origen Interno	Programada	2042	S/E ESTE 6	NO Aplica	NO Aplica	Otro Tipo de Trabajo	Sin Limitaciones	Carga en Tsystem de base de datos actualizada, validación y pruebas operacionales (SCADA, HMI, RTU)	Riesgo bajo. Trabajo realizado bajo procedimiento respectivo.	Posible intermitencia de comunicaciones mientras dure la intervención	No tiene consumo afectado		ninguno			23-10-23 08:00
2023093078	Subestacion	Ejecución Exitosa	MINERA ESCONDIDA	378	Intervención	Origen Interno	Programada	1799	S/E 360	NO Aplica	NO Aplica	Otro Tipo de Trabajo	Sin Limitaciones	Carga en Tsystem de base de datos actualizada, validación y pruebas operacionales (SCADA, HMI, RTU)	Riesgo bajo. Trabajo realizado bajo procedimiento respectivo.	Posible intermitencia de comunicaciones mientras dure la intervención	No tiene consumo afectado		ninguno			23-10-23 08:00
2023093077	Subestacion	Ejecución Exitosa	MINERA ESCONDIDA	378	Intervención	Origen Interno	Programada	1894	S/E LIXIVIACION	NO Aplica	NO Aplica	Otro Tipo de Trabajo	Sin Limitaciones	Carga en Tsystem de base de datos actualizada, validación y pruebas operacionales (SCADA, HMI, RTU)	Riesgo bajo. Trabajo realizado bajo procedimiento respectivo.	Posible intermitencia de comunicaciones mientras dure la intervención	No tiene consumo afectado		ninguno			23-10-23 08:00
2023094050	Subestacion	Ejecución Exitosa	MINERA ESCONDIDA LTDA.	378	Intervención	Origen Interno	Programada	1892	S/E LAGUNA SECA	28990 22671 22672 22673 22674 22675 22676 22677 22678 22679 22680 22681 22682 22683 22684 17952 17953 17954	S/E LAGUNA SECA 66KV BP1/BP2 S/E LAGUNA SECA JL1 S/E LAGUNA SECA JT1 S/E LAGUNA SECA JT2 S/E LAGUNA SECA JT3 S/E LAGUNA SECA JT7 S/E LAGUNA SECA JT8 S/E LAGUNA SECA ET1 S/E LAGUNA SECA ET2 S/E LAGUNA SECA ET3 S/E LAGUNA SECA BT7 S/E LAGUNA SECA BT8 S/E LAGUNA SECA B2 S/E LAGUNA SECA BL3 S/E LAGUNA SECA BL4 S/E LAGUNA SECA 220 KV S/E LAGUNA SECA 23 KV S/E LAGUNA SECA BP1	Otro Tipo de Trabajo	Sin Limitaciones	Carga de diccionarios SLRP en relés de paños J11, JT1, JT2 JT3, JT7, JT8, Generación manual de oscilografía Pruebas SAT Proyecto SLRP - NUP 1913	Riesgo bajo, trabajo programado realizado con procedimientos respectivos	Intermitencia señales en SCADA asociadas a elementos de protecciones.	No tiene consumo afectado		ninguno			23-10-23 00:00
2023094052	Subestacion	Ejecución Exitosa	MINERA ESCONDIDA LTDA.	1744	Intervención	Origen Interno	Programada	1902	S/E MEJILLONES	22753	S/E MEJILLONES J2	Otro Tipo de Trabajo	Sin Limitaciones	Carga de diccionarios SLRP en relés de paño J2. Generación manual de oscilografía Pruebas SAT Proyecto SLRP - NUP 1913. Pruebas CEN.	Trabajo a realizar con bajo nivel de riesgo.	Intermitencia señales en SCADA asociadas a elementos de protecciones.	No tiene consumo afectado		ninguno			23-10-23 00:00
2023094051	Subestacion	Ejecución Exitosa	KELTI S.A.	509	Intervención	Origen Interno	Programada	1910	S/E O'HIGGINS	28970 22829 22831 22832 22833 22834 22835 22836 22837 22838 22839 22840 22841 22842 25744	S/E O'HIGGINS 220KV BP2 S/E O'HIGGINS J1 S/E O'HIGGINS J2 S/E O'HIGGINS JS1 S/E O'HIGGINS JS2 S/E O'HIGGINS J4 S/E O'HIGGINS J5 S/E O'HIGGINS J6 S/E O'HIGGINS J7 S/E O'HIGGINS J8 S/E O'HIGGINS J9 S/E O'HIGGINS J10 S/E O'HIGGINS J8 S/E O'HIGGINS J3 S/E O'HIGGINS 220KV BP1	Otro Tipo de Trabajo	Sin Limitaciones	Carga de diccionarios SLRP en relés de paños J1, J2, J3, J4, J5, J6, J7, J8, J9, J10, JS1, JS2, 87B. Generación manual de oscilografía Pruebas SAT Proyecto SLRP - NUP 1913. Pruebas CEN..	Se realizarán trabajos con un bajo nivel de riesgo y procedimientos actualizados	Intermitencia señales en SCADA asociadas a elementos de protecciones.	No tiene consumo afectado		ninguno			23-10-23 00:00
2023094049	Subestacion	Ejecución Exitosa	MINERA ESCONDIDA LTDA.	378	Intervención	Origen Interno	Programada	1928	S/E SVC DOMEYKO	23043 23044 23045 23636 23637 18045 18046 28212 31903	S/E SVC DOMEYKO J1 S/E SVC DOMEYKO JT1 S/E SVC DOMEYKO C1 S/E SVC DOMEYKO JT2 S/E SVC DOMEYKO ET2 S/E SVC DOMEYKO 19.5 KV S/E SVC DOMEYKO 220 KV S/E DOMEYKO 220KV S/E SVC DOMEYKO ET1	Otro Tipo de Trabajo	Sin Limitaciones	Carga de diccionarios SLRP en relés de paños J1, JT2. Generación manual de oscilografía Pruebas SAT Proyecto SLRP - NUP 1913	Riesgo bajo, trabajo programado realizado con procedimientos respectivos	Intermitencia señales en SCADA asociadas a elementos de protecciones.	No tiene consumo afectado		ninguno			23-10-23 00:00
2023094048	Subestacion	Ejecución Exitosa	MINERA ESCONDIDA LTDA.	378	Intervención	Origen Interno	Programada	1911	S/E OGP1	17993 17994 17995 22811 22812 22813 22814 22815 22816 22817 22818 22819 22820 22821 22822 22823 22824 22825 22826 22827 22828 24832 24833 24834 24835 28994 17991 32196	S/E OGP1 33 KV BP1 S/E OGP1 33 KV BP2 S/E OGP1 33 KV BP3 S/E OGP1 JT3 S/E OGP1 ET3 S/E OGP1 J2 S/E OGP1 JT1 S/E OGP1 ET1 S/E OGP1 JT2 S/E OGP1 ET2 S/E OGP1 JT4 S/E OGP1 BT4 S/E OGP1 JT5 S/E OGP1 BT5 S/E OGP1 BL2 S/E OGP1 J3 S/E OGP1 BL3 S/E OGP1 E12 S/E OGP1 E24 S/E OGP1 E34 S/E OGP1 BL1 S/E OGP1 BS S/E OGP1 ES1 S/E OGP1 ES2 S/E OGP1 ES3 S/E OGP1 220KV BP1/BP2 S/E OGP1 BP1 S/E OGP1 BL4	Otro Tipo de Trabajo	Sin Limitaciones	Carga de diccionarios SLRP en relés de paños J2, J3, JT1, JT2, JT3, JT4, JT5, 87B. Generación manual de oscilografía Pruebas SAT Proyecto SLRP - NUP 1913	Riesgo bajo, trabajo programado con procedimientos respectivos	Intermitencia señales en SCADA asociadas a elementos de protecciones.	No tiene consumo afectado		ninguno			23-10-23 00:00

Reporte Desconexión/Intervención Subestacion
Fecha generación reporte: 20-11-2023 15:41:25
Estados: Ejecución Exitosa. Ejecución Exitosa
Total registros General: 261
Total registros Subestacion: 156

Número	Tipos	Estado	Empresa	Id Coordinado	Tipo Solicitud	Origen	Tipo Programación	ID(s)	SubEstación	ID(s)	Elemento(s)	Tipo Trabajo	Potencia	Trabajos a Realizar	Descripción Nivel Riesgo	Comentario Adicional	Consumo	Empresas Afectadas	Trabajo Requiere	Estado Operativo	Estado Operativo Efectivo	Fecha Inicio
2023094047	Subestacion	Ejecución Exitosa	MINERA ESCONDIDA LTDA.	378	Intervención	Origen Interno	Programada	1869	S/E ESCONDIDA	30173 17686 22477 22478 22479 22480 22481 22482 22483 22484 22485 22486 22487 22491 22492 22493 22496 22497 22498 22499 17683 17684	S/E ESCONDIDA JR2B S/E ESCONDIDA 6.9 KV S/E ESCONDIDA J1 S/E ESCONDIDA J2 S/E ESCONDIDA J3 S/E ESCONDIDA JR1 S/E ESCONDIDA JR2A S/E ESCONDIDA JR S/E ESCONDIDA JT1 S/E ESCONDIDA JT2 S/E ESCONDIDA JT3 S/E ESCONDIDA JT4 S/E ESCONDIDA JT5 S/E ESCONDIDA JT6 S/E ESCONDIDA BT5 S/E ESCONDIDA BT6 S/E ESCONDIDA B5 S/E ESCONDIDA B3 S/E ESCONDIDA B2 S/E ESCONDIDA B1 S/E ESCONDIDA 13,8 KV S/E ESCONDIDA 220 KV BP1	Otro Tipo de Trabajo	Sin Limitaciones	Carga de diccionarios SLRP en relés de paños J1, J3, JR1, JR2A, JR2B, JT1, JT2, JT3, JT4, JT5, JT6, BT8. Generación manual de oscilografía Pruebas SAT Proyecto SLRP - NUP 1913. Pruebas CEN.	Riesgo bajo, trabajo programado realizado con procedimientos respectivos	Intermitencia señales en SCADA asociadas a elementos de protecciones.	No tiene consumo afectado		ninguno			23-10-23 00:00
2023094046	Subestacion	Ejecución Exitosa	MINERA ESCONDIDA LTDA.	378	Intervención	Origen Interno	Programada	1861	S/E DOMEYKO	22398 22399 22400 22401 22402 22403 22404 22405 22406 22407 22408	S/E DOMEYKO J4 S/E DOMEYKO J3 S/E DOMEYKO J5 S/E DOMEYKO J1 S/E DOMEYKO J2 S/E DOMEYKO J6 S/E DOMEYKO JR S/E DOMEYKO J8 S/E DOMEYKO J9 S/E DOMEYKO J6 S/E DOMEYKO J10	Otro Tipo de Trabajo	Sin Limitaciones	Carga de diccionarios SLRP en relés de paños J1, J2, J3, J4, J5, J6, J7, J8, J9, J10, JS1, JS2, BT8, J5. Generación manual de oscilografía Pruebas SAT Proyecto SLRP - NUP 1913	Riesgo bajo, trabajo programado realizado con procedimientos respectivos	Intermitencia señales en SCADA asociadas a elementos de protecciones.	No tiene consumo afectado		ninguno			23-10-23 00:00
2023094045	Subestacion	Ejecución Exitosa	MINERA ESCONDIDA LTDA.	378	Intervención	Origen Interno	Programada	1936	S/E SULFUROS	23023 23024 23025 23026 23027 23028 23029 23030 23031 23032 23947 17726	S/E SULFUROS JT1 S/E SULFUROS JT2 S/E SULFUROS J1 S/E SULFUROS J2 S/E SULFUROS BT1 S/E SULFUROS BT2 S/E SULFUROS B1 S/E SULFUROS B2 S/E SULFUROS JT3 S/E SULFUROS BT3 S/E SULFUROS B3 S/E SULFUROS 13.8KV BP	Otro Tipo de Trabajo	Sin Limitaciones	Carga de diccionarios SLRP en relés de paño J1, J2, JT1, JT2, JT3, BT8. Generación manual de oscilografía Pruebas SAT Proyecto SLRP - NUP 1913. Pruebas CEN.	Riesgo bajo, trabajo programado realizado con procedimientos respectivos	Intermitencia señales en SCADA asociadas a elementos de protecciones.	No tiene consumo afectado		ninguno			23-10-23 00:00
2023094044	Subestacion	Ejecución Exitosa	MINERA ESCONDIDA LTDA.	378	Intervención	Origen Interno	Programada	1857	S/E COLOSO	22520 22322 22323 22324 22325 22326 22327 22328 22329 22330 22331 22332 22333 22334 22335 22336 22337 22338 22339 24577 24578 24579 24580 24581 24582 24583 24584 24585 24586	S/E COLOSO JT1 S/E COLOSO J2 S/E COLOSO J5 S/E COLOSO JT3 S/E COLOSO JT4 S/E COLOSO CS1 S/E COLOSO CS2 S/E COLOSO CT1 S/E COLOSO CT2 S/E COLOSO CT3 S/E COLOSO CT4 S/E COLOSO DS1 S/E COLOSO DT3 S/E COLOSO DT4 S/E COLOSO CCE1 S/E COLOSO CCE3 S/E COLOSO DCE1 S/E COLOSO DCE2 S/E COLOSO J1 S/E COLOSO JT2 S/E COLOSO DT2 S/E COLOSO D21 S/E COLOSO D22 S/E COLOSO D23 S/E COLOSO D24 S/E COLOSO D25 S/E COLOSO D26 S/E COLOSO DS2 S/E COLOSO C21	Otro Tipo de Trabajo	Sin Limitaciones	Carga de diccionarios SLRP en relés de paños J1, J2, JT3, JT4, BT81, BT82, J5. Generación manual de oscilografía Pruebas SAT Proyecto SLRP - NUP 1913. Pruebas CEN.	Riesgo bajo, trabajo programado realizado con procedimientos respectivos	Intermitencia señales en SCADA asociadas a elementos de protecciones.	No tiene consumo afectado		ninguno			23-10-23 00:00
2023094043	Subestacion	Ejecución Exitosa	MINERA ESCONDIDA LTDA.	378	Intervención	Origen Interno	Programada	1964	S/E TAP OFF ESTACION DE BOMBEO N°4	23108	S/E TAP OFF ESTACION DE BOMBEO N°4 JT1	Otro Tipo de Trabajo	Sin Limitaciones	Carga de diccionarios SLRP en relés de paño JT1 Generación manual de oscilografía Pruebas SAT Proyecto SLRP - NUP 1913. Pruebas CEN.	Riesgo bajo, trabajo programado realizado con procedimientos respectivos	Intermitencia señales en SCADA asociadas a elementos de protecciones.	No tiene consumo afectado		ninguno			23-10-23 00:00
2023094042	Subestacion	Ejecución Exitosa	MINERA ESCONDIDA LTDA.	378	Intervención	Origen Interno	Programada	1963	S/E TAP OFF ESTACION DE BOMBEO N°3	23107	S/E TAP OFF ESTACION DE BOMBEO N°3 JT1	Otro Tipo de Trabajo	Sin Limitaciones	Carga de diccionarios SLRP en relés de paño JT1 Generación manual de oscilografía Pruebas SAT Proyecto SLRP - NUP 1913. Pruebas CEN.	Riesgo bajo, trabajo programado realizado con procedimientos respectivos	Intermitencia señales en SCADA asociadas a elementos de protecciones.	No tiene consumo afectado		ninguno			23-10-23 00:00
2023094041	Subestacion	Ejecución Exitosa	MINERA ESCONDIDA LTDA.	378	Intervención	Origen Interno	Programada	1962	S/E TAP OFF ESTACION DE BOMBEO N°2	23106	S/E TAP OFF ESTACION DE BOMBEO N°2 JT1	Otro Tipo de Trabajo	Sin Limitaciones	Carga de diccionarios SLRP en relés de paño JT1 Generación manual de oscilografía Pruebas SAT Proyecto SLRP - NUP 1913. Pruebas CEN.	Riesgo bajo, trabajo programado realizado con procedimientos respectivos	Intermitencia señales en SCADA asociadas a elementos de protecciones.	No tiene consumo afectado		ninguno			23-10-23 00:00
2023094040	Subestacion	Ejecución Exitosa	MINERA ESCONDIDA LTDA.	378	Intervención	Origen Interno	Programada	1869	S/E ESCONDIDA	30173 17686 22477 22478 22479 22480 22481 22482 22483 22484 22485 22486 22487 22491 22492 22493 22496 22497 22498 22499 17683 17684	S/E ESCONDIDA JR2B S/E ESCONDIDA 6.9 KV S/E ESCONDIDA J1 S/E ESCONDIDA J2 S/E ESCONDIDA J3 S/E ESCONDIDA JR1 S/E ESCONDIDA JR2A S/E ESCONDIDA JR S/E ESCONDIDA JT1 S/E ESCONDIDA JT2 S/E ESCONDIDA JT3 S/E ESCONDIDA JT4 S/E ESCONDIDA JT5 S/E ESCONDIDA JT6 S/E ESCONDIDA BT5 S/E ESCONDIDA BT6 S/E ESCONDIDA B5 S/E ESCONDIDA B3 S/E ESCONDIDA B2 S/E ESCONDIDA B1 S/E ESCONDIDA 13,8 KV S/E ESCONDIDA 220 KV BP1	Otro Tipo de Trabajo	Sin Limitaciones	Carga de diccionarios SLRP en relés de paños J1, JR1, JR2A, JR2B, JT1, JT2, JT3, JT4, JT5, JT6, BT8. Generación manual de oscilografía Pruebas SAT Proyecto SLRP - NUP 1913	Riesgo bajo, trabajo programado realizado con procedimientos respectivos	Intermitencia señales en SCADA asociadas a elementos de protecciones.	No tiene consumo afectado		ninguno			23-10-23 00:00
2023094039	Subestacion	Ejecución Exitosa	MINERA ESCONDIDA LTDA.	378	Intervención	Origen Interno	Programada	1846	S/E CHIMBORAZO	21960 21961 21962 21963 24534	S/E CHIMBORAZO J1 S/E CHIMBORAZO J2 S/E CHIMBORAZO JT1 S/E CHIMBORAZO JT2 S/E CHIMBORAZO JT3 [EN_REVISION]	Otro Tipo de Trabajo	Sin Limitaciones	Carga de diccionarios SLRP en relés de paño J1, J2, JT1, JT2, JT3, BT8. Generación manual de oscilografía Pruebas SAT Proyecto SLRP - NUP 1913. Pruebas CEN.	Riesgo bajo, trabajo programado realizado con procedimientos respectivos	Intermitencia señales en SCADA asociadas a elementos de protecciones.	No tiene consumo afectado		ninguno			23-10-23 00:00
2023094038	Subestacion	Ejecución Exitosa	MINERA ESCONDIDA LTDA.	378	Intervención	Origen Interno	Programada	1875	S/E FARELLON	22529 22530 22531 22532 24530	S/E FARELLON J1 S/E FARELLON J2 S/E FARELLON JT1 S/E FARELLON JT2 S/E FARELLON JT3 [EN_REVISION]	Otro Tipo de Trabajo	Sin Limitaciones	Carga de diccionarios SLRP en relés de paño J1, J2, JT1, JT2, JT3, BT8. Generación manual de oscilografía Pruebas SAT Proyecto SLRP - NUP 1913. Pruebas CEN.	Riesgo bajo, trabajo programado realizado con procedimientos respectivos	Intermitencia señales en SCADA asociadas a elementos de protecciones.	No tiene consumo afectado		ninguno			23-10-23 00:00
2023094037	Subestacion	Ejecución Exitosa	MINERA ESCONDIDA LTDA.	378	Intervención	Origen Interno	Programada	1922	S/E PURI	22941 22942 22943 22944 24532	S/E PURI J1 S/E PURI J2 S/E PURI JT2 S/E PURI JT1 S/E PURI JT3 [EN_REVISION]	Otro Tipo de Trabajo	Sin Limitaciones	Carga de diccionarios SLRP en relés de paño J1, J2, JT1, JT2, JT3, BT8. Generación manual de oscilografía Pruebas SAT Proyecto SLRP - NUP 1913. Pruebas CEN.	Riesgo bajo, trabajo programado realizado con procedimientos respectivos	Intermitencia señales en SCADA asociadas a elementos de protecciones.	No tiene consumo afectado		ninguno			23-10-23 00:00
2023091374	Subestacion	Ejecución Exitosa	MINERA ESCONDIDA LTDA.	378	Desconexión	Origen Interno	Programada	1870	S/E ESCONDIDA NORTE	2542	ESCONDIDA NORTE 69/13,8 KV 31MVA N°2	Otro Tipo de Trabajo	Sin Limitaciones		Solicitud ingresada por medio de la Plataforma de Mantenimiento Preventivo Mayor. Se indicó que el riesgo es: Riesgo Bajo	Mantenimiento mayor EEPP Transformador N° 2 de SE Escondida Norte	No tiene consumo afectado		ninguno			21-10-23 08:00

Reporte Desconexión/Intervención Subestacion
Fecha generación reporte: 20-11-2023 15:41:25
Estados: Eiecución Exitosa. Eiecución Exitosa
Total registros General: 261
Total registros Subestacion: 156

Número	Tipos	Estado	Empresa	Id Coordinado	Tipo Solicitud	Origen	Tipo Programación	ID(s)	SubEstación	ID(s)	Elemento(s)	Tipo Trabajo	Potencia	Trabajos a Realizar	Descripción Nivel Riesgo	Comentario Adicional	Consumo	Empresas Afectadas	Trabajo Requiere	Estado Operativo	Estado Operativo Efectivo	Fecha Inicio
2023093591	Subestacion	Ejecución Exitosa	TRANSELEC S.A.	82	Intervención	Origen Interno	Programada	560	S/E ALTO JAHUEL	99	ALTO JAHUEL TR1 110/69/13.8KV 30MVA 1	Otro Tipo de Trabajo	Sin Limitaciones	S/E Alto Jahuel: Tendido de conductores entre caja de agrupamiento y sala de control para el paño de 110 kV HT1 - TR1 de 110/66/13.8 kV (NUP 4357).	Bajo	Actividades: S/E Alto Jahuel: Tendido de conductores entre caja de agrupamiento y sala de control para el paño de 110 kV HT1 - TR1 de 110/66/13.8 kV (NUP 4357). Restricciones: Normalización sujeta a coordinación. Instalaciones en Riesgo: S/E Alto Jahuel: TR1 de 110/66/13.8 kV o Barra de 110 kV sección 1. Temporalidad de los Riesgos: Durante los trabajos. Nivel de Riesgo: Bajo. Bloqueos del jefe de faena: S/E Alto Jahuel: Delimitación de la zona de trabajo.	No tiene consumo afectado		ninguno			21-10-23 08:00
2023093930	Subestacion	Ejecución Exitosa	COMPAÑÍA MINERA TECK QUEBRADA BLANCA S.A.	1694	Desconexión	Origen Interno	Programada	2234	S/E TIQUIMA [EN_REVISION]	3252	TIQUIMA 220/6.9KV 33.3MVA N°1 [EN_REVISION]	Otro Tipo de Trabajo	Sin Limitaciones	S/E Tiquima: Mantenimiento preventivo, reparación de mecanismo en desconectador , Pararrayos. Revisión de fuga de gas SF6.	Instalación con riesgo: Transformador 1 de subestación Tiquima. Temporalidad de los riesgos: al termino de los trabajos. Nivel de riesgo: Bajo	Restricciones: Transformador N° 1 de subestación Tiquima, Paño JT1, bahía DT1 de S/E P54 indisponibles.	No tiene consumo afectado		ninguno			20-10-23 08:01
2023093293	Subestacion	Ejecución Exitosa	COMPAÑÍA MINERA TECK QUEBRADA BLANCA S.A.	1694	Intervención	Origen Externo	Programada	2239	S/E GEOGLIFOS	3272	BA S/E GEOGLIFOS 220KV BP1	Obras Civiles	Sin Limitaciones	S/E GEOGLIFOS: A solicitud de Collahuasi NUP 3555 y Transelec, Construción de Obras civiles, excavaciones, enfierradura, moldaje, instalación de pernos de anclaje, vaciado de hormigón y relleno compactados en paño J7 y J10. TB.	Instalación con riesgo: Barra 220 kV sección 1 de subestación Geoglifos. Temporalidad de los riesgos: Durante los trabajos. Nivel de riesgo: Bajo.	Restricciones: S/E Geoglifos, 52J1, 52J4, 52J8, 52J11 No reconectar. Bloqueos del jefe de faena: no hay.	No tiene consumo afectado		ninguno			19-10-23 08:01
2023093458	Subestacion	Ejecución Exitosa	TRANSELEC S.A.	82	Intervención	Origen Interno	Programada	565	S/E CERRO NAVIA (TRANSELEC)	NO Aplica	NO Aplica	Otro Tipo de Trabajo	Sin Limitaciones	- Integración y pruebas punto a punto con sistema SCADA Monarch e ICCP cambio de desconectadores paño J4 de S/E Charrúa.	Bajo	Actividades: Integración y pruebas punto a punto con sistema SCADA Monarch a ICCP cambio de desconectadores paño J4 de S/E Charrúa. Instalaciones en Riesgo: SCADA Transelec Nodo C. Navia y SCADA Transelec Nodo A. Jahuel. Temporalidad de los Riesgos: Durante los trabajos. Nivel de Riesgo: Bajo. Bloqueos del jefe de faena: No hay.	No tiene consumo afectado		ninguno			19-10-23 08:00
2023093159	Subestacion	Ejecución Exitosa	SISTEMA DE TRANSMISIÓN DEL SUR S.A.	82	Intervención	Origen Externo	Programada	582	S/E PAPOSO	23401	S/E PAPOSO JT3	Lavado de Aislación	Sin Limitaciones	Se requiere no reconectar 52JT3 en S/E Paposo a solicitud de Transelec por faenas de Lavado de aislación equipos primarios patio 220 kv paños J1, J2. J5, JTG1, JTG2 y marcos de barra y linea en S/E Paposo.	Riesgo controlado por Transelec.	Con aviso de suspensión diaria, trabajos a realizar dentro del periodo y horario señalado en SD. Registro interno SODI 905 de Transelec.	No tiene consumo afectado		ninguno			19-10-23 08:00
2023093715	Subestacion	Ejecución Exitosa	MINERA ESCONDIDA LTDA.	378	Desconexión	Origen Interno	Programada	2369	S/E COLORADO CHICO [En_Revision]	31559 31560 31907 31908 31909 31910 31911 31912	S/E COLORADO CHICO BT1 [En_Revision] S/E COLORADO CHICO DT1 [En_Revision] S/E COLORADO CHICO D1 [En_Revision] S/E COLORADO CHICO D2 [En_Revision] S/E COLORADO CHICO D3 [En_Revision] S/E COLORADO CHICO D4 [En_Revision] S/E COLORADO CHICO D5 [En_Revision] S/E COLORADO CHICO D6 [En_Revision]	Otro Tipo de Trabajo	Sin Limitaciones	Puesta en servicio S/E Colorado Chico, conexión definitiva Bahía GIS en Sala da S/E Colorado Chico y Transformador de 15KVA 69/4,16 Kv y Switchgear 4,16 y transformador SSAA .	Riesgo bajo, trabajos se realizan con procedimientos respectivos.	Se requieren las siguientes condiciones en SE COLORADO CHICO: 52BT1, 89BT1 - 1, 89BT1 - 2, 89BT1 - 1T, 89BT1 - 2T, 89BT1 - 3T y BT1 - 4T, 52DT1, 52D6, 52DT1-1T, 52D2, 52D3, 52D4 y 52D5 Abiertos y a disposición Jefe Faena.	No tiene consumo afectado		ninguno			18-10-23 08:00
2023093713	Subestacion	Ejecución Exitosa	MINERA ESCONDIDA LTDA.	378	Desconexión	Origen Interno	Programada	1911	S/E OGP1	22828	S/E OGP1 BL1	Otro Tipo de Trabajo	Sin Limitaciones	Puesta en Servicio S/E Colorodo Chico, conexión definitiva de Bahia BL1 en Sala 69 kV de S/E OGP1.	Riesgo bajo, trabajo programado con procedimientos respectivos.	Se requieren las siguientes condiciones en SE OGP1: 52BL1, Abierto y a disposicion jefe faena. 89BL1 - 1, 89BL1 - 2, 89BL1 - 3 Abiertos y a disposicion jefe faena. 89BL1 - 1T, 89BL1 - 2T, 89BL1 - 3T Abierto y a disposicion jefe faena.	No tiene consumo afectado		ninguno			18-10-23 08:00
2023092056	Subestacion	Ejecución Exitosa	TRANSELEC S.A.	1694	Intervención	Origen Externo	Programada	2239	S/E GEOGLIFOS	grupo_emergencia	otros: grupo_emergencia	Otro Tipo de Trabajo	Sin Limitaciones	Geoglifos: A solcitud de Collahuasi, Intervención de malla puesta a tierra existente en Ampliación para paños proyectados J7 y J10. TURNO A		Actividades: Geoglifos: A solicitud de Collahuasi, Intervención de malla puesta a tierra existente en Ampliación para paños proyectados J7 y J10. TURNO A Restricciones: No hay Nivel de Riesgo: Riesgo no significativo Bloqueos del jefe de faena: No hay	No tiene consumo afectado		ninguno			18-10-23 07:00
2023092061	Subestacion	Ejecución Exitosa	TRANSELEC S.A.	82	Intervención	Origen Externo	Programada	1984	S/E TARAPACA	23158	S/E TARAPACA JT1	Otro Tipo de Trabajo	Sin Limitaciones	S/E Tarapacá: A solicitud de Collahuasi NUP 3555, Intervención de malla puesta a tierra existente en paño JT1 futuro paño J5.		Actividades: S/E Tarapacá: A solicitud de Collahuasi NUP 3555, Intervención de malla puesta a tierra existente en paño JT1 futuro paño J5. TURNO B Restricciones: No hay Nivel de Riesgo: Riesgo no significativo Bloqueos del jefe de faena: No hay	No tiene consumo afectado		ninguno			18-10-23 07:00
2023092059	Subestacion	Ejecución Exitosa	TRANSELEC S.A.	82	Intervención	Origen Externo	Programada	1984	S/E TARAPACA	23158	S/E TARAPACA JT1	Otro Tipo de Trabajo	Sin Limitaciones	S/E Tarapacá: A solicitud de Collahuasi NUP 3555: Demolición de fundaciones existentes paño JT1	Bajo	Actividades: S/E Tarapacá: A solicitud de Collahuasi NUP 3555: Demolición de fundaciones existentes paño JT1 TURNO B (Nota; Esta actividad se realizaría posterior al retiro del equipo y estructura). Restricciones: No hay Instalaciones en Riesgo: Barra Transferencia 220 kV-Tarapacá Temporalidad de los Riesgos: Al término, Durante de los trabajos Nivel de Riesgo: Bajo Bloqueos del jefe de faena: No hay	No tiene consumo afectado		ninguno			18-10-23 07:00

Reporte Desconexión/Intervención Subestacion
Fecha generación reporte: 20-11-2023 15:41:25
Estados: Eiecución Exitosa. Eiecución Exitosa
Total registros General: 261
Total registros Subestacion: 156

Número	Tipos	Estado	Empresa	Id Coordinado	Tipo Solicitud	Origen	Tipo Programación	ID(s)	SubEstación	ID(s)	Elemento(s)	Tipo Trabajo	Potencia	Trabajos a Realizar	Descripción Nivel Riesgo	Comentario Adicional	Consumo	Empresas Afectadas	Trabajo Requiere	Estado Operativo	Estado Operativo Efectivo	Fecha Inicio
2023092070	Subestacion	Ejecución Exitosa	TRANSELEC S.A.	82	Intervención	Origen Externo	Programada	1984	S/E TARAPACA	23158	S/E TARAPACA JT1	Otro Tipo de Trabajo	Sin Limitaciones	S/E Tarapacá: A colicitud de Collahuasi NUP 3555: Construcción de Obras civiles, excavaciones, enfierradora, moldaje, instalación de pernos de anclaje, vaciado de hormigón y relleno compactados en paño JT1.	Bajo	Actividades: S/E Tarapacá: A solicitud de Collahuasi NUP 3555: Construcción de Obras civiles, excavaciones, enfierradora, moldaje, instalación de pernos de anclaje, vaciado de hormigón y relleno compactados en paño JT1. TURNO B Restricciones: No hay Instalaciones en Riesgo: Barra Transferencia 220 kV-Tarapacá Temporalidad de los Riesgos: Al término, Durante de los trabajos Nivel de Riesgo: Bajo Bloqueos del jefe de faena: No hay	No tiene consumo afectado		ninguno			18-10-23 07:00
2023091765	Subestacion	Ejecución Exitosa	ENGIE ENERGÍA CHILE S.A.	1744	Intervención	Origen Interno	Programada	2246	S/E SECCIONADORA EL ROSAL	3297 3298 3746 3747	BA S/E SECCIONADORA EL ROSAL 220KV B2 [EN_REVISION] BA S/E SECCIONADORA EL ROSAL 220KV B1 [EN_REVISION] BA S/E SECCIONADORA EL ROSAL 220KV BP1 BA S/E SECCIONADORA EL ROSAL 220KV BP2	Otro Tipo de Trabajo	Sin Limitaciones	Obras Civiles y Obras electromecánicas por proyecto "Conexión Central Hidroeléctrica Laja a Paño I3 de S/E Seccionadora El Rosal 220 kV. Trabajos previos, no afecta a equipos en servicio.	Riesgo bajo segun analisis	Condiciones requeridas: No reconectar 52J1, 52J2, 52J4 y 52J5	No tiene consumo afectado		ninguno			16-10-23 08:00
2023092200	Subestacion	Ejecución Exitosa	MINERA ESCONDIDA LTDA.	378	Intervención	Origen Interno	Programada	1911	S/E OGP1	tendido_cable	otros: tendido_cable	Otro Tipo de Trabajo	Sin Limitaciones	Realizar Fusiones a Cable adicional entre salas 1741-ER-03 y 1741-ER-04 además de ejecutar trabajos de Instalación de Jumpers para habilitar distintos servicios que van por Fibra Óptica hacia otras Salas	Riesgo bajo, trabajo programado realizado con procedimientos respectivos	Se requiere orden de no reconectar: S/E OGP1 52J11, 52J12, 52J13, 52J14 y 52J15	No tiene consumo afectado		ninguno			16-10-23 08:00
2023091775	Subestacion	Ejecución Exitosa	CGE TRANSMISIÓN S.A.	2003	Intervención	Origen Interno	Programada	617	S/E CALDERA	535 536	BA S/E CALDERA 23KV B1 BA S/E CALDERA 110KV BP1	Lavado de Aislación	Sin Limitaciones	Lavado de Aislación en SE con instalaciones en servicio	Nivel de riesgo medio controlado.	Se requiere orden de no reconectar del 52HT1 y 52ET1, además del bloqueo de reconexión de los circuitos de MT 52E1, 52E2, 52E3 y 52E4 en SE Caldera y bloqueo de reconexión del 52H3 en SE Gallegullos, condición que se mantendrá efectiva durante la ejecución de los trabajos.	No tiene consumo afectado		ninguno			16-10-23 08:00
2023090901	Subestacion	Ejecución Exitosa	TRANSELEC S.A.	82	Intervención	Origen Interno	Programada	560	S/E ALTO JAHUEL	2264	S/E ALTO JAHUEL KR	Otro Tipo de Trabajo	Sin Limitaciones	S/E Alto Jahuel: Trabajos de obras civiles en el paño de 500 kV KR - Acoplador (NUP 1530). Trabajos previos.	Bajo	Actividades: S/E Alto Jahuel: Trabajos de obras civiles en el paño de 500 kV KR - Acoplador (NUP 1530). Trabajos previos. Restricciones: Normalización sujeta a coordinación. Instalaciones en Riesgo: S/E Alto Jahuel: Barra de 500 kV sección A o B. Temporalidad de los Riesgos: Durante los trabajos. Nivel de Riesgo: Bajo. Bloqueos del jefe de faena: S/E Alto Jahuel: Señalización de las zonas de trabajo.	No tiene consumo afectado		ninguno			16-10-23 08:00
2023091841	Subestacion	Ejecución Exitosa	COMPAÑÍA MINERA TECK QUEBRADA BLANCA S.A.	1694	Desconexión	Origen Interno	Programada	1923	S/E QUEBRADA BLANCA	18021	S/E QUEBRADA BLANCA 220 KV	Otro Tipo de Trabajo	Sin Limitaciones	Conmutación del suministro de energía eléctrica de QB1 desde S/E Collahuasi a S/E Puquios, esto para la unificación del Sistema Eléctrico de Teck Quebrada Blanca.	Instalación en Riesgo: S/E Quebrada Blanca. Duración del Riesgo: Mientras se realicen las maniobras. Nivel de Riesgo: Bajo.	Apertura del paño implica desenergización del transformador de poder principal 220/13.8kV.	No tiene consumo afectado		ninguno			14-10-23 01:01
2023090374	Subestacion	Ejecución Exitosa	CGE TRANSMISIÓN S.A.	2003	Intervención	Origen Interno	Programada	636	S/E EL PEUMO	5742	S/E EL PEUMO	Obras Civiles	Sin Limitaciones	Obras civiles para construcción de nuevo paño E4, asociado al proyecto NUP 2993, PMG PALERMO.	Riesgo bajo, trabajos de obras civiles en patio de media tensión.	Obras civiles para construcción de nuevo paño E4, asociado al proyecto NUP 2993, PMG PALERMO.	No tiene consumo afectado		ninguno			11-10-23 09:52
2023090339	Subestacion	Ejecución Exitosa	ANDES SOLAR II SPA	1996	Intervención	Origen Interno	Programada	2333	S/E FUTURO	30650	S/E FUTURO F6	Otro Tipo de Trabajo	Sin Limitaciones	Comisionamiento CU28, 29, 30 y 31 Andes Solar IIB Expansión (NUP 3180)	se tomarán todos los resguardos para realizar el trabajo de forma segura	Se requiere 52F6 y 89F6-1 a disposición del jefe de faena	No tiene consumo afectado		ninguno			11-10-23 08:00
2023090106	Subestacion	Ejecución Exitosa	CGE TRANSMISIÓN S.A.	2003	Intervención	Origen Interno	Programada	472	S/E LONCOCHE	129	LONCOCHE 66/13.8KV 5MVA 1	Otro Tipo de Trabajo	Sin Limitaciones	Proceso de regeneración de aceite a transformador de poder T1 de SE Loncoche. Proceso continuo en modalidad On Line, es decir, con transformador en servicio.	Riesgo bajo. Trabajos considerando medidas de seguridad y planificación correspondiente.	Proceso de regeneración de aceite a transformador de poder T1 de SE Loncoche. Proceso continuo en modalidad On Line, es decir, con transformador en servicio.	No tiene consumo afectado		ninguno			09-10-23 12:00
2023089792	Subestacion	Ejecución Exitosa	CHILQUINTA TRANSMISIÓN S.A.	1984	Intervención	Origen Interno	Programada	776	S/E ALTO MELIPILLA	4480	S/E ALTO MELIPILLA J1	Obras Civiles	Sin Limitaciones	Se realizaran trabajos de OOCC asociadas al paño J4, NUP 1108.	Riesgo bajo, programado y controlado.-	Requiere precaucción del paño seleccionado.- Se realizara suspensión diaria.	No tiene consumo afectado		ninguno			09-10-23 07:00
2023088585	Subestacion	Ejecución Exitosa	TRANSMISORA ELÉCTRICA DEL NORTE S.A.	683	Intervención	Origen Interno	Programada	2186	S/E NUEVA POZO ALMONTE	telecomunicacion	otros: telecomunicacion	Otro Tipo de Trabajo	Sin Limitaciones	Trabajos de corrección de atenuaciones excesivas en LLT 220 kV Nueva Pozo Almonte - Cóndores. Los trabajos se realizaran a una altura de más de 4 mts de altura, la caja de empalme se bajara a nivel de suelo para realizar las fusiones correspondientes.	Riesgos: Operación de protecciones y desconexión, perdida de comunicación en los enlaces. Medidas de Mitigación: Mantener distancia mínimas admisibles 4 mts, todos los trabajos se realizan en el cuerpo de la estructura, prohibición de acceso a las crucetas. Durante el desarrollo de los trabajos, que suponen una interrupción de los enlaces y la consiguiente pérdida de comunicación, se dispondrá personal de operaciones en ambos extremos (Cóndores y Nueva Pozo Almonte) para atender cualquier contingencia que pueda surgir.	Como condiciones operacionales se requiere: Deshabilitar reconexión automática (F79) paño J3 y precaución de no reconectar paños J2, J3 en S/E Nueva Pozo Almonte, deshabilitar reconexión automática (F79) paño J3 y precaución de no reconectar paño J3 en S/E Cóndores.	No tiene consumo afectado		ninguno			06-10-23 08:00
2023088566	Subestacion	Ejecución Exitosa	TRANSELEC S.A.	82	Intervención	Origen Interno	Programada	560	S/E ALTO JAHUEL	NO Aplica	NO Aplica	Otro Tipo de Trabajo	Sin Limitaciones	Actualización Base de datos y despliegues SCADA, Integración y pruebas punto a punto de nivel 3 y 4 con SCADA Monarch y CENI, S/E Parinas	Bajo	Restricciones: No hay. Instalaciones en Riesgo: SCADA Transelec Nodo C. Navia y SCADA Transelec Nodo A. Jahuel. Temporalidad de los Riesgos: Durante los trabajos. Nivel de Riesgo: Bajo. Bloqueos del jefe de faena: No hay.	No tiene consumo afectado		ninguno			04-10-23 08:00

Reporte Desconexión/Intervención Subestacion
Fecha generación reporte: 20-11-2023 15:41:25
Estados: Ejecución Exitosa. Ejecución Exitosa
Total registros General: 261
Total registros Subestacion: 156

Número	Tipos	Estado	Empresa	Id Coordinado	Tipo Solicitud	Origen	Tipo Programación	ID(s)	SubEstación	ID(s)	Elemento(s)	Tipo Trabajo	Potencia	Trabajos a Realizar	Descripción Nivel Riesgo	Comentario Adicional	Consumo	Empresas Afectadas	Trabajo Requiere	Estado Operativo	Estado Operativo Efectivo	Fecha Inicio
2023088567	Subestacion	Ejecución Exitosa	TRANSELEC S.A.	82	Intervención	Origen Interno	Programada	565	S/E CERRO NAVIA (TRANSELEC)	NO Aplica	NO Aplica	Otro Tipo de Trabajo	Sin Limitaciones	Actualización Base de datos y despliegues SCADA, Integración y pruebas punto a punto de nivel 3 y 4 con SCADA Monarch y CEN, S/E Parinas	Bajo	Restricciones: No hay. Instalaciones en Riesgo: SCADA Transelec Nodo C. Navia y SCADA Transelec Nodo A. Jahuel. Temporalidad de los Riesgos: Durante los trabajos. Nivel de Riesgo: Bajo. Bloqueos del jefe de faena: No hay.	No tiene consumo afectado		ninguno			04-10-23 08:00
2023088568	Subestacion	Ejecución Exitosa	TRANSELEC S.A.	82	Intervención	Origen Interno	Programada	560	S/E ALTO JAHUEL	NO Aplica	NO Aplica	Otro Tipo de Trabajo	Sin Limitaciones	Actualización Base de datos y despliegues SCADA, Integración y pruebas punto a punto de nivel 3 y 4 con SCADA Monarch y CEN, S/E Parinas	Bajo	Restricciones: No hay. Instalaciones en Riesgo: SCADA Transelec Nodo C. Navia y SCADA Transelec Nodo A. Jahuel. Temporalidad de los Riesgos: Durante los trabajos. Nivel de Riesgo: Bajo. Bloqueos del jefe de faena: No hay.	No tiene consumo afectado		ninguno			04-10-23 08:00
2023088565	Subestacion	Ejecución Exitosa	TRANSELEC S.A.	82	Intervención	Origen Interno	Programada	565	S/E CERRO NAVIA (TRANSELEC)	NO Aplica	NO Aplica	Otro Tipo de Trabajo	Sin Limitaciones	Actualización Base de datos y despliegues SCADA, Integración y pruebas punto a punto de nivel 3 y 4 con SCADA Monarch y CEN, S/E Parinas	Bajo	Restricciones: No hay. Instalaciones en Riesgo: SCADA Transelec Nodo C. Navia y SCADA Transelec Nodo A. Jahuel. Temporalidad de los Riesgos: Durante los trabajos. Nivel de Riesgo: Bajo. Bloqueos del jefe de faena: No hay.	No tiene consumo afectado		ninguno			04-10-23 08:00
2023088257	Subestacion	Ejecución Exitosa	TRANSELEC S.A.	82	Intervención	Origen Interno	Programada	1984	S/E TARAPACA	NO Aplica	NO Aplica	Otro Tipo de Trabajo	Sin Limitaciones	SE Tarapacá MN-3934: Integración de Nuevo Paño J3 a RTU Siemens Sicam AK y Pruebas Nivel 2 de Paño J3 SE Tarapacá 220kV. Trabajos previos.	Bajo	Actividades: SE Tarapacá MN-3934: Integración de Nuevo Paño J3 a RTU Siemens Sicam AK y Pruebas Nivel 2 de Paño J3 SE Tarapacá 220kV. Trabajos previos Restricciones: S/E Tarapacá: Línea 220 kV Tarapacá-P. Patache C1. Indisponible. (Declarada como mant. Mayor) Instalaciones en Riesgo: SCADA Local SE Tarapacá Temporalidad de los Riesgos: Durante de los trabajos Nivel de Riesgo: Bajo Bloqueos del jefe de faena: Subestación Tarapacá, Controlador de Bahía,	No tiene consumo afectado		ninguno			04-10-23 08:00
2023088161	Subestacion	Ejecución Exitosa	TRANSELEC S.A.	82	Desconexión	Origen Interno	Programada	560	S/E ALTO JAHUEL	2270	S/E ALTO JAHUEL KS	Otro Tipo de Trabajo	Sin Limitaciones	S/E Alto Jahuel: Reemplazo de equipos primarios del paño de 500 kV KS -Seccionador, por obra del NUP 1530. Trabajos previos.	Bajo	Actividades: S/E Alto Jahuel: Reemplazo de equipos primarios del paño de 500 kV KS -Seccionador, por obra del NUP 1530. Restricciones: Instalación indisponible. Instalaciones en Riesgo: S/E Alto Jahuel: Barra de 500 kV sección A o B. Temporalidad de los Riesgos: Durante los trabajos. Nivel de Riesgo: Bajo. Bloqueos del jefe de faena: S/E Alto Jahuel: Delimitación y señalización de la zona detrabajo. Puestas a tierra provisionales instaladas a ambos lados de los equipos a reemplazar, previa verificación de	No tiene consumo afectado		ninguno			04-10-23 08:00
2023088259	Subestacion	Ejecución Exitosa	TRANSELEC S.A.	82	Desconexión	Origen Interno	Programada	1984	S/E TARAPACA	23161	S/E TARAPACA J3	Otro Tipo de Trabajo	Sin Limitaciones	SE Tarapacá MN-3934: Integración de Nuevo Paño J3 a RTU Siemens Sicam AK y Pruebas Nivel 2 de Paño J3 SE Tarapacá 220kV. Trabajos previos.	Bajo	Actividades: SE Tarapacá MN-3934: Integración de Nuevo Paño J3 a RTU Siemens Sicam AK y Pruebas Nivel 2 de Paño J3 SE Tarapacá 220kV. Trabajos previos Restricciones: S/E Tarapacá: Línea 220 kV Tarapacá-P. Patache C1. Indisponible. (Declarada como mant. Mayor) Instalaciones en Riesgo: SCADA Local SE Tarapacá Temporalidad de los Riesgos: Durante de los trabajos Nivel de Riesgo: Bajo Bloqueos del jefe de faena: Subestación Tarapacá, Controlador de Bahía,	No tiene consumo afectado		ninguno			04-10-23 08:00

Reporte Desconexión/Intervención Subestacion
Fecha generación reporte: 20-11-2023 15:41:25
Estados: Eiecución Exitosa. Eiecución Exitosa
Total registros General: 261
Total registros Subestacion: 156

Número	Tipos	Estado	Empresa	Id Coordinado	Tipo Solicitud	Origen	Tipo Programación	ID(s)	SubEstación	ID(s)	Elemento(s)	Tipo Trabajo	Potencia	Trabajos a Realizar	Descripción Nivel Riesgo	Comentario Adicional	Consumo	Empresas Afectadas	Trabajo Requiere	Estado Operativo	Estado Operativo Efectivo	Fecha Inicio
2023087992	Subestacion	Ejecución Exitosa	TRANSELEC S.A.	82	Desconexión	Origen Interno	Programada	566	S/E CHARRUA	2406	S/E CHARRUA A2	Otro Tipo de Trabajo	Sin Limitaciones	Trabajos previos asociados a "Proyecto MNR Reemplazo desconectadores 89A2-1, 89A2-2, 89A2-3 y 89A2-2T de SE Charrúa", NUP 4237.	Bajo	Actividades: S/E Charrúa: Montaje de estructuras y nuevos equipos 89A2-1 y 89A2-2, pruebas eléctricas de desconectadores de los nuevos 89A2-1 y 89A2-2 (NUP 4237). Condiciones: Paño A2, transferido. Nota: Línea 154 kV Pueblo Seco - Charrúa, en servicio normal por medio del paño AR. Instalaciones en Riesgo: Línea 154 kV Pueblo Seco - Charrúa. Temporalidad de los Riesgos: Durante los trabajos. Nivel de Riesgo: Bajo. Bloqueos del jefe de faena: No hay. - Trabajos previos asociados a "Proyecto MNR Reemplazo desconectadores 89A2-1, 89A2-2, 89A2-3 y 89A2-2T de SE	No tiene consumo afectado			ninguno			03-10-23 08:00
2023088175	Subestacion	Ejecución Exitosa	SISTEMA DE TRANSMISIÓN DEL SUR S.A.	83	Intervención	Origen Externo	Programada	530	S/E VALDIVIA (STS)	14292	S/E VALDIVIA (STS) JT1	Alambrado de control	Sin Limitaciones	Se requiere Bloqueada protección 50BF Etapa 2 hacia 87B de Paño JT1 en SE Valdivia por Faenas previas por retiro de equipos y componentes que se encuentran fuera de servicio en el armario de protección T1 Sala en SE Valdivia. Faenas asociadas a NUP 1895.	Riesgo controlado, por mayor seguridad se trabajará con 50BF Etapa 2 hacia 87B Bloqueada en SE Valdivia, se mantienen en servicio las protecciones 21/21N (SEL-311C), 50BF (SEL-351A) Etapa 1, BT1 (SEL-387) y 51/51N-BT1 (SEL-351A) asociado al Paño de Transformación y JT1 en SE Valdivia.	Trabajos se encuentran coordinados con personal de control y protección STS/Transelec. No se intervendrán equipos y componentes que se encuentran en servicio. El bloqueo de la 50BF se mantendrá hasta el reemplazo de todas protecciones asociada al JT1 de SE Valdivia NUP 1895. (PT 5537 y 5791 registro interno STS).	No tiene consumo afectado			ninguno			03-10-23 00:00
2023086713	Subestacion	Ejecución Exitosa	TRANSELEC S.A.	82	Intervención	Origen Interno	Programada	1984	S/E TARAPACA	grupo_emergencia	otros: grupo_emergencia	Otro Tipo de Trabajo	Sin Limitaciones	SE Tarapacá MN-3934: Carga de Ajustes y protocolización de protecciones 51, 52 y 50BF de paño J3 según EAP 35-2021_V1.	Bajo	Actividades: SE Tarapacá MN-3934: Carga de Ajustes y protocolización de protecciones 51, 52 y 50BF de paño J3 según EAP 35-2021_V1. (NOTA: Las protecciones se encuentran desvinculadas y el paño J3 desconectado de la Barra Principal Sección 1, de Barra de Transferencia y de la línea Tarapacá Patache C1, NO SE REQUIERE BLOQUEO Restricciones: No hay Instalaciones en Riesgo: SS.AA. C.C. Tarapacá o SS.AA. C.A. Tarapacá Temporalidad de los Riesgos: Durante de los trabajos Nivel de Riesgo:	No tiene consumo afectado			ninguno			02-10-23 08:00
2023086952	Subestacion	Ejecución Exitosa	TRANSELEC S.A.	82	Intervención	Origen Interno	Programada	566	S/E CHARRUA	13505	S/E CHARRUA A1	Otro Tipo de Trabajo	Sin Limitaciones	SE Charrúa NUP 1569: Obras civiles para refuerzo de fundación Interruptor 52A1, patio 154 kV.		Actividades: SE Charrúa NUP 1569: Obras civiles para refuerzo de fundación Interruptor 52A1, patio 154 kV. Nivel de Riesgo: Riesgo no significativo. Bloqueos del jefe de faena: No hay.	No tiene consumo afectado			ninguno			02-10-23 08:00
2023086107	Subestacion	Ejecución Exitosa	TRANSELEC S.A.	82	Intervención	Origen Interno	Programada	560	S/E ALTO JAHUEL	99	ALTO JAHUEL TR1 110/69/13.8KV 30MVA 1	Otro Tipo de Trabajo	Sin Limitaciones	S/E Alto Jahuel: Trabajos de obras civiles de transformadores de corriente del paño de 110 kV HT1 -TR1 de 110/66/13,2 kV para el reemplazo de los equipos (NUP 4357).	Bajo	Actividades: S/E Alto Jahuel: Trabajos de obras civiles de transformadores de corriente del paño de 110 kV HT1 -TR1 de 110/66/13,2 kV para el reemplazo de los equipos (NUP 4357). Restricciones: Normalización sujeta a coorinación. Instalaciones en Riesgo: S/E Alto Jahuel: TR1 de 110/66/13,2 kV. Temporalidad de los Riesgos: Durante los trabajos. Nivel de Riesgo: Bajo. Bloqueos del jefe de faena: S/E Alto Jahuel: Delimitación de la zona de trabajo.	No tiene consumo afectado			ninguno			02-10-23 08:00
2023087292	Subestacion	Ejecución Exitosa	TRANSMISORA ELÉCTRICA DEL NORTE S.A.	683	Intervención	Origen Interno	Programada	2186	S/E NUEVA PO2O ALMONTE	telecomunicacion	otros: telecomunicacion	Otro Tipo de Trabajo	Sin Limitaciones	Por trabajos asociados a corrección de atenuación excesiva en enlace de Fibra Óptica se solicita ejecutar las siguientes tareas fusiones de cajas de empalme, mediciones de haz de luz, etc. Se requiere bloqueo de la función de reconexión (F79) de los paños J2 en S/E Parinacota, J10 en S/E Nueva Pozo Almonte, además de señalizar "no reconectar" paño J11 en S/E Nueva Pozo Almonte. Trabajos se ejecutaran en estructuras asociadas al circuito descrito (Nueva Pozo Almonte - Parinacota). También se menciona que se mantendrá un sistema de teleprotección disponible dado que se intervendrán de forma alternada.	Pérdida de supervisión remota en extremo de S/E Parinacota, se mitigará riesgo mediante atención local en Subestación en caso de ser requerido. NOTA: Se menciona que por condición operacional se encuentra retirada de servicio circuito Nueva Pozo Almonte - Parinacota 1x220 kV.	Por trabajos asociados a corrección de atenuación excesiva en enlace de Fibra Óptica se solicita ejecutar las siguientes tareas fusiones de cajas de empalme, mediciones de haz de luz, etc. Se requiere bloqueo de la función de reconexión (F79) de los paños J2 en S/E Parinacota, J10 en S/E Nueva Pozo Almonte, además de señalizar "no reconectar" paño J11 en S/E Nueva Pozo Almonte. Trabajos se ejecutaran en estructuras asociadas al circuito descrito (Nueva Pozo Almonte - Parinacota). También se menciona que se mantendrá un sistema de teleprotección disponible dado que se intervendrán de	No tiene consumo afectado			ninguno			01-10-23 08:00
2023085650	Subestacion	Ejecución Exitosa	TRANSMISORA ELÉCTRICA DEL NORTE S.A.	606	Intervención	Origen Interno	Programada	2250	S/E CENTINELA	tendido_cable	otros: tendido_cable	Otro Tipo de Trabajo	Sin Limitaciones	Trabajos relacionados con chicoteo de equipos en el patio de 220 kV. futura posición de los interruptores J1 sin desconexión. estas actividades incluyen: Chicoteo entre equipos primarios: desconectador C/S PT, aisladores, transformador de corriente, interruptor de poder.	Riesgo: Acortamiento de distancia y contacto eléctrico involuntario con zona energizadas. Medidas de mitigación: Mantener distancias mínimas hacia puntos energizados (4,5mt) para evitar descargas a tierra, deshabilitar reconexión automática de Interruptores asociados, delimitar y señalizar zona de trabajo, no intervenir otras zonas no declarada.	Condición operacional: en subestación Centinela, no reconectar interruptores J2, J4, J7, J10.	No tiene consumo afectado			ninguno			01-10-23 08:00

Reporte Desconexión/Intervención Subestacion
Fecha generación reporte: 20-11-2023 15:41:25
Estados: Ejecución Exitosa. Ejecución Exitosa
Total registros General: 261
Total registros Subestacion: 156

Número	Tipos	Estado	Empresa	Id Coordinado	Tipo Solicitud	Origen	Tipo Programación	ID(s)	SubEstación	ID(s)	Elemento(s)	Tipo Trabajo	Potencia	Trabajos a Realizar	Descripción Nivel Riesgo	Comentario Adicional	Consumo	Empresas Afectadas	Trabajo Requiere	Estado Operativo	Estado Operativo Efectivo	Fecha Inicio
2023085647	Subestacion	Ejecución Exitosa	TRANSMISORA ELÉCTRICA DEL NORTE S.A.	606	Intervención	Origen Interno	Programada	2250	S/E CENTINELA	tendido_cable	otros: tendido_cable	Otro Tipo de Trabajo	Sin Limitaciones	Trabajos relacionados con pruebas SAT a equipos primarios el patio de 220 KV, futuros paños J1, J6 Y J9. Estas actividades incluyen pruebas a los siguientes equipos: Paño J1: TC11-1, TC11-2, Pararrayo (3) , TP-J1, Aislador de pedestal (3), 89J1-1, 89J1-2, 89J1-3, 89J1-3T, 52J1. Paño J6: TC11-6, TC16-2, Pararrayo (3) , TP-J6, Aislador de pedestal (3), 89J6-1, 89J6-2, 89J6-3, 89J6-3T, 52J6. Paño J9: TC11-9, TC19-2, Pararrayo (3) , TP-J9 , Aislador de pedestal (3), 89J9-1, 89J9-2, 89J9-3, 89J9-3T, 52J9.	Trabajos en proximidades de puntos energizados	Trabajos relacionados con pruebas SAT a equipos primarios el patio de 220 kV, futuros paños J1, J6 Y J9. Estas actividades incluyen pruebas a los siguientes equipos: Paño J1: TC11-1, TC11-2, Pararrayo (3) , TP-J1, Aislador de pedestal (3), 89J1-1, 89J1-2, 89J1-3, 89J1-3T, 52J1. Paño J6: TC11-6, TC16-2, Pararrayo (3) , TP-J6, Aislador de pedestal (3), 89J6-1, 89J6-2, 89J6-3, 89J6-3T, 52J6. Paño J9: TC11-9, TC19-2, Pararrayo (3) , TP-J9, Aislador de pedestal (3), 89J9-1, 89J9-2, 89J9-3, 89J9-3T, 52J9.	No tiene consumo afectado		ninguno			01-10-23 08:00
2023085651	Subestacion	Ejecución Exitosa	TRANSMISORA ELÉCTRICA DEL NORTE S.A.	606	Intervención	Origen Interno	Programada	2250	S/E CENTINELA	tendido_cable	otros: tendido_cable	Lavado de Aislación	Sin Limitaciones	Por tareas asociadas a construcción de nuevo paño J6 y J9 en locación bajo Barra N°2 cercano a paños J2, J3, J5, J8 y J12 se requiere realizar trabajos varios de obras civiles , además de instalación y montaje de equipos y chicoteo de conductores "sin conectarse al punto energizado".	Riesgo de disparo intempestivo por realización de trabajos en proximidades de puntos energizados, se mitigará riesgo mediante acotamiento de distancia según normativa y además de la delimitación de la altura en las zonas de trabajos.	Para los trabajos mencionados anteriormente se requiere mantener deshabilitada la función de reconexión (F79) de los paños J2 - J3 - J4 - J5 - J7 - J8 - J12.	No tiene consumo afectado		ninguno			01-10-23 08:00
2023084771	Subestacion	Ejecución Exitosa	TRANSMISORA ELÉCTRICA DEL NORTE S.A.	683	Intervención	Origen Interno	Programada	2186	S/E NUEVA PO2O ALMONTE	telecomunicacion	otros: telecomunicacion	Otro Tipo de Trabajo	Sin Limitaciones	Por trabajos de colocación y reacomodo de amortiguadores en cable conductor, colocación de balizas, verificación y apriete de ferretería en general, se requiere precaución de no reconectar paños J2 y J3 en S/E Nueva Pozo Almonte y paño J3 en S/E Cóndores. Se menciona además que estos trabajos se realizarán a potencial.	Riesgos de flashover por trabajos realizados a potencial, se mitigará riesgo mediante verificación previa de equipos e insumos con los que se realizará la intervención.	Por trabajos de colocación y reacomodo de amortiguadores en cable conductor, colocación de balizas, verificación y apriete de ferretería en general, se requiere precaución de no reconectar paños J2 y J3 en S/E Nueva Pozo Almonte y paño J3 en S/E Cóndores. Se menciona además que estos trabajos se realizarán a potencial.	No tiene consumo afectado		ninguno			01-10-23 08:00
2023084764	Subestacion	Ejecución Exitosa	TRANSMISORA ELÉCTRICA DEL NORTE S.A.	683	Intervención	Origen Interno	Programada	2186	S/E NUEVA PO2O ALMONTE	telecomunicacion	otros: telecomunicacion	Otro Tipo de Trabajo	Sin Limitaciones	Por trabajos de colocación y reacomodo de amortiguadores en cable conductor, colocación de balizas, Instalación de disuasores de vuelo, se requiere precaución de no reconectar paños J10 y J11 en S/E Nueva Pozo Almonte y paño J2 en S/E Parinacota. Se menciona además que estos trabajos se realizarán a potencial en el escenario que se energizara el circuito Nueva Pozo Almonte - Parinacota 220 kV .	Riesgos por trabajos realizado a potencial, se mitigará riesgo mediante verificación previa de equipos e insumos con los que se realizará la intervención. NOTA: Lo anterior ante la situación que se energizará el circuito Nueva Pozo Almonte - Parinacota 220 kV de acuerdo a condiciones operacionales del CDC.	Por trabajos de colocación y reacomodo de amortiguadores en cable conductor, colocación de balizas, Instalación de disuasores de vuelo, se requiere precaución de no reconectar paños J10 y J11 en S/E Nueva Pozo Almonte y paño J2 en S/E Parinacota. Se menciona además que estos trabajos se realizarán a potencial en el escenario que se energizara el circuito Nueva Pozo Almonte - Parinacota 220 kV .	No tiene consumo afectado		ninguno			01-10-23 08:00
2023085656	Subestacion	Ejecución Exitosa	TRANSMISORA ELÉCTRICA DEL NORTE S.A.	606	Intervención	Origen Interno	Programada	2250	S/E CENTINELA	tendido_cable	otros: tendido_cable	Lavado de Aislación	Sin Limitaciones	Por tareas asociadas a construcción de nuevo paño J1 se requiere realizar trabajos varios de obras civiles: Colocación de Cerco duro - Trazado y replanteo - Excavación - Perfilado de excavación y conformación de sello - Preparación de acero de refuerzo - Hormigonado de zapata - Relleno y compactado - Moldaje Vástagos - Hormigonado vástagos - Grouting - Montaje de canaletas - Instalación MPT - Relleno de grava.	Riesgo de disparo intempestivo por realización de trabajos en proximidades de puntos energizados, se mitigará riesgo mediante acotamiento de distancia y además de la delimitación de la altura en las zonas de trabajos.	Para los trabajos mencionados anteriormente se requiere mantener deshabilitada la función de reconexión (F79) de los paños J2 - J4 - J5 - J10.	No tiene consumo afectado		ninguno			01-10-23 08:00
2023085652	Subestacion	Ejecución Exitosa	TRANSMISORA ELÉCTRICA DEL NORTE S.A.	606	Intervención	Origen Interno	Programada	2250	S/E CENTINELA	tendido_cable	otros: tendido_cable	Lavado de Aislación	Sin Limitaciones	Por tareas asociadas a construcción de nuevo paño J9 en locación bajo Barra N°2 cercano a paños J2, J3, J5, J8 y J12 se requiere realizar trabajos varios de obras civiles , además de instalación y montaje de equipos y chicoteo de conductores "sin conectarse al punto energizado".	Riesgo de disparo intempestivo por realización de trabajos en proximidades de puntos energizados, se mitigará riesgo mediante acortamiento de distancia y además de la delimitación de la altura en las zonas de trabajos.	Para los trabajos mencionados anteriormente se requiere mantener deshabilitada la función de reconexión (F79) de los paños J2 - J3 - J4 - J5 - J7 - J8 - J12.	No tiene consumo afectado		ninguno			01-10-23 08:00
2023087017	Subestacion	Ejecución Exitosa	EMPRESA ELÉCTRICA VALLENAR S.A.[En_Revision]	82	Intervención	Origen Interno	Programada	580	S/E MAITENCILLO	26171	S/E MAITENCILLO H6 [EN_REVISION]	Otro Tipo de Trabajo	Sin Limitaciones	Energización y puesta en servicio nuevo paño H6 en S/E Maitencillo. Condiciones requeridas: A disposición de jefe de faena 52H6, 89H6-1 y 89H6-2 en S/E Maitencillo.	El riesgo del trabajo es bajo considerando las medidas de seguridad correspondientes.	Energización y puesta en servicio nuevo paño H6 en S/E Maitencillo. Condiciones requeridas: A disposición de jefe de faena 52H6, 89H6-1 y 89H6-2 en S/E Maitencillo.	No tiene consumo afectado		ninguno			01-10-23 00:00
2023087020	Subestacion	Ejecución Exitosa	EMPRESA ELÉCTRICA VALLENAR S.A.[En_Revision]	636	Intervención	Origen Interno	Programada	2182	S/E C.R. MAITENCILLO [EN_REVISION]	2963	C.R. MAITENCILLO 110/23KV 75MVA T1	Otro Tipo de Trabajo	Sin Limitaciones	Energización y puesta en servicio Transformador 110/23 kV 75 MVA. Condiciones requeridas: A disposición de jefe de faena 52HT1 y 52ET1 en S/E C.R. Maitencillo.	El riesgo del trabajo es bajo considerando las medidas de seguridad correspondientes.	Energización y puesta en servicio Transformador 110/23 kV 75 MVA. Condiciones requeridas: A disposición de jefe de faena 52HT1 y 52ET1 en S/E C.R. Maitencillo.	No tiene consumo afectado		ninguno			01-10-23 00:00
2023087019	Subestacion	Ejecución Exitosa	EMPRESA ELÉCTRICA VALLENAR S.A.[En_Revision]	636	Intervención	Origen Interno	Programada	2182	S/E C.R. MAITENCILLO [EN_REVISION]	26172 26173 26174 26175 26176 26177 26178 26179 26180 26181 26182 26183 26184 26185 26186 26187 26188 26189 26190 26191 26192 26193 26194 26195 26196 26197 26198 26199 26200	S/E C.R. MAITENCILLO HT1 S/E C.R. MAITENCILLO E1 S/E C.R. MAITENCILLO E2 S/E C.R. MAITENCILLO ETSA S/E C.R. MAITENCILLO ET1 S/E C.R. MAITENCILLO E3 S/E C.R. MAITENCILLO E4 S/E C.R. MAITENCILLO EB1 S/E C.R. MAITENCILLO ET01 S/E C.R. MAITENCILLO D01 S/E C.R. MAITENCILLO ET02 S/E C.R. MAITENCILLO D02 S/E C.R. MAITENCILLO ET03 S/E C.R. MAITENCILLO D03 S/E C.R. MAITENCILLO ET04 S/E C.R. MAITENCILLO D04 S/E C.R. MAITENCILLO ET05 S/E C.R. MAITENCILLO D05 S/E C.R. MAITENCILLO ET06 S/E C.R. MAITENCILLO D06 S/E C.R. MAITENCILLO ET07 S/E C.R. MAITENCILLO D07 S/E C.R. MAITENCILLO ET08 S/E C.R. MAITENCILLO D08 S/E C.R. MAITENCILLO ET09 S/E C.R. MAITENCILLO D09 S/E C.R. MAITENCILLO ET10 S/E C.R. MAITENCILLO D10 S/E C.R. MAITENCILLO ET11	Otro Tipo de Trabajo	Sin Limitaciones	Energización y puesta en servicio S/E C.R. Maitencillo. Condiciones requeridas: A disposición de jefe de faena 52HT1, 52ET1, 52E1, 52E2, 52E3, 52E4, 52E5 y 52E6 en S/E C.R Maitencillo.	El riesgo del trabajo es bajo considerando las medidas de seguridad correspondientes.	Energización y puesta en servicio S/E C.R. Maitencillo. Condiciones requeridas: A disposición de jefe de faena 52HT1, 52ET1, 52E1, 52E2, 52E3, 52E4, 52E5 y 52E6 en S/E C.R Maitencillo.	No tiene consumo afectado		ninguno			01-10-23 00:00

Reporte Desconexión/Intervención Subestacion
Fecha generación reporte: 20-11-2023 15:41:25
Estados: Ejecución Exitosa. Ejecución Exitosa
Total registros General: 261
Total registros Subestacion: 156

Número	Tipos	Estado	Empresa	Id Coordinado	Tipo Solicitud	Origen	Tipo Programación	ID(s)	SubEstación	ID(s)	Elemento(s)	Tipo Trabajo	Potencia	Trabajos a Realizar	Descripción Nivel Riesgo	Comentario Adicional	Consumo	Empresas Afectadas	Trabajo Requiere	Estado Operativo	Estado Operativo Efectivo	Fecha Inicio
2023087021	Subestacion	Ejecución Exitosa	EMPRESA ELÉCTRICA VALLENAR S.A.[En_Revision]	636	Intervención	Origen Interno	Programada	2182	S/E C.R. MAITENCILLO [EN_REVISION]	3145 3399 3400 3401 3402 3403 3404	BA S/E C.R. MAITENCILLO 23KV BP BA S/E C.R. MAITENCILLO 23KV B6 BA S/E C.R. MAITENCILLO 23KV B5 BA S/E C.R. MAITENCILLO 23KV B4 BA S/E C.R. MAITENCILLO 23KV B3 BA S/E C.R. MAITENCILLO 23KV B2 BA S/E C.R. MAITENCILLO 23KV B1	Otro Tipo de Trabajo	Sin Limitaciones	Energización y puesta en servicio barras N°1 a N°6 23 kV S/E C. R Maitencillo. Condiciones requeridas: A disposición de jefe de faena S2ET1, S2E1, S2E2, S2E3, S2E4, S2E5, S2E6 y celdas de media tensión en S/E C.R. Maitencillo.	El riesgo del trabajo es bajo considerando las medidas de seguridad correspondientes.	Energización y puesta en servicio barras N°1 a N°6 23 kV S/E C. R Maitencillo. Condiciones requeridas: A disposición de jefe de faena S2ET1, S2E1, S2E2, S2E3, S2E4, S2E5, S2E6 y celdas de media tensión en S/E C.R. Maitencillo.	No tiene consumo afectado		ninguno			01-10-23 00:00
2023086423	Subestacion	Ejecución Exitosa	ENEL GREEN POWER CHILE S.A.	250	Intervención	Origen Interno	Programada	2371	S/E LAS SALINAS [EN_REVISION]	31630 31632 31633 31646 31647 31648 31649 31670 31671 31674	S/E LAS SALINAS J1 [EN_REVISION] S/E LAS SALINAS JT1 [EN_REVISION] S/E LAS SALINAS JT2 [EN_REVISION] S/E LAS SALINAS FT12 [EN_REVISION] S/E LAS SALINAS FS2 [EN_REVISION] S/E LAS SALINAS FSA1 [EN_REVISION] S/E LAS SALINAS FT22 [EN_REVISION] S/E LAS SALINAS FT22 [EN_REVISION] S/E LAS SALINAS FT24 [EN_REVISION] S/E LAS SALINAS F25 [EN_REVISION]	Otro Tipo de Trabajo	Sin Limitaciones	pruebas de inyección PPV Las salinas según NUP 3244 (Linea de transmisión se encontrará energizada). Equipos a energizar, paños J1, JT1, JT2. Celdas switchgear FT12, FS2, FSA1, FT22, FT22, FT24, F25	Nivel de riesgo bajo de acuerdo a normas de seguridad	Primera energización y pruebas de inyección PPV Las salinas según NUP 3244	No tiene consumo afectado		ninguno			01-10-23 00:00
2023085756	Subestacion	Ejecución Exitosa	ENGIE	1744	Desconexión	Origen Interno	Programada	1919	S/E POZO ALMONTE	22912	S/E POZO ALMONTE SS/AA	Servicios Auxiliares	Sin Limitaciones	Reparación de desconectadores de Fusibles N°2 SSAA	Bajo, según matriz de riesgos.	-Se requiere abierto 898SA2-F Nota: Cabe destacar que este equipo, el transformador quedara indisponible hasta que se repare el fusible	No tiene consumo afectado		ninguno			01-10-23 00:00
2023085992	Subestacion	Ejecución Exitosa	ENGIE ENERGÍA CHILE S.A.	1744	Desconexión	Origen Interno	Programada	1919	S/E POZO ALMONTE	22903	S/E POZO ALMONTE JT2	Otro Tipo de Trabajo	Sin Limitaciones	Proyecto reemplazo del interruptor 52JT2	Riesgo Bajo segun analisis	Proyecto NUP 4178. Condiciones requeridas: S/E Pozo Almonte: Desconectador 89JT2-1 Abierto y Bloqueado. Desconectador 89JT2-2 Abierto y bloqueado. 52JT2 Transferido al paño de Transferencia 52JR1.	No tiene consumo afectado		ninguno			30-09-23 00:00
2023086065	Subestacion	Ejecución Exitosa	TRANSELEC S.A.	2003	Intervención	Origen Interno	Programada	660	S/E SAN JAVIER	7855	S/E SAN JAVIER B3	Otro Tipo de Trabajo	Sin Limitaciones	Trabajos asociados por proyecto remplazo TT/CC asociado al paño B3 Constitución de S/E San Javier 66 kV NUP 4264	Bajo	Actividades: S/E San Javier: Reforzamiento de fundaciones existentes de transformadores de corriente paño B3.- Nota: Los Trabajos se realizarán con equipo en servicio. Condiciones: Normalización Sujeta a Coordinación.- Instalaciones en Riesgo: 1.066kV Constitución-San Javier, C1.- Temporalidad de los Riesgos: Durante los trabajos.- Nivel de Riesgo: Bajo.- Bloqueos del jefe de faena: Subestación San Javier, Delimitar zona de trabajo.-	No tiene consumo afectado		ninguno			28-09-23 08:30
2023084051	Subestacion	Ejecución Exitosa	INTERCHILE S.A.	346	Desconexión	Origen Externo	Programada	1795	S/E NUEVA PAN DE AZUCAR	1839	BA S/E NUEVA PAN DE AZUCAR 220KV BP1	Otro Tipo de Trabajo	Sin Limitaciones	S/E Nueva Pan de Azucar 220 kV: Trabajos asociados a Proyecto Ampliación SE Nueva Pan de Azúcar (N.U.P. 1525) Extensión de Barra A 220 kV y Montaje de nueva Diagonal S.	Siguiendo los procedimiento de trabajo, no hay riesgos asociados a los trabajos.	Trabajos son compatibles con actividades de solicitud 2023055562. INTERCHILE y Cantella Transmisión S.A. están coordinados en sitio para no provocar topes en actividades. Para realizar los trabajos en forma segura, se requieren las siguientes condiciones en S/E Nueva Pan de Azucar 220 kV. Barra A 220 kV desconectada y aterrizada. Paño J1 desenergizado y aterrizado. Paño J4 desenergizado y aterrizado. Paño J8 desenergizado y aterrizado. Paño J11 desenergizado y aterrizado.	No tiene consumo afectado		ninguno			22-09-23 08:00
2023082009	Subestacion	Ejecución Exitosa	COLBÚN S.A.	4	Intervención	Origen Externo	Programada	2337	S/E INCA DE ORO	NO Aplica	NO Aplica	Otro Tipo de Trabajo	Sin Limitaciones	Se realizarán trabajos sobre scada, servidores y rtu que pueden implicar pérdidas de comunicación. Se	Riesgo de pérdida de comunicación. En este caso se volverá a configuración anterior y se verificarán correctos parámetros.	Se solicita autorización para realizar mejoras en sistema SCADA, SERVIDOR 1 y SERVIDOR 2, SERVIDOR HISTORICO, RTU A y RTU B. Se modificarán comandos y se programarán equipos para ingresar consignas con nuevo método hacia los subsistemas de control PPM. Habrá pérdidas de comunicación por periodos de 10 minutos debido a la carga de bases de datos hacia las RTU. Se solicita no demandar consignas de Potencia Reactiva durante los trabajos.	No tiene consumo afectado		ninguno			20-09-23 18:30
2023080818	Subestacion	Ejecución Exitosa	STATKRAFT EOLICO S.A. [En_Revision]	2092	Intervención	Origen Interno	Programada	2385	S/E CARDONAL [En_Revision]	32127 32128 32129 32130 32131 32132 32133 32134 32135 32136 32137 32138 32139 32140 32141 34029	S/E CARDONAL ET1 [En_Revision] S/E CARDONAL E1 [En_Revision] S/E CARDONAL E2 [En_Revision] S/E CARDONAL E3 [En_Revision] S/E CARDONAL E4 [En_Revision] S/E CARDONAL E5 [En_Revision] S/E CARDONAL E6 [En_Revision] S/E CARDONAL E7 [En_Revision] S/E CARDONAL E8 [En_Revision] S/E CARDONAL E9 [En_Revision] S/E CARDONAL E10 [En_Revision] S/E CARDONAL E5A [En_Revision] S/E CARDONAL E21 [En_Revision] S/E CARDONAL ET11 [En_Revision] S/E CARDONAL ET12 [En_Revision] S/E CARDONAL HT1 [En_Revision]	Otro Tipo de Trabajo	Sin Limitaciones	Energizacion y pruebas de puesta en servicio de patio de 110Kv, transformador de poder y barras de media tension en 23Kv. Como condicion se requiere todos los equipos a disposicion de jefe de faena.	El riesgo del trabajo es bajo, ya que los trabajos seran realizados por especialistas electricos y basados en procedimientos y guias de maniobras debidamente revisadas y validadas por las partes involucradas.	Energizacion y pruebas de puesta en servicio de patio de 110Kv, transformador de poder y barras de media tension en 23Kv. Como condicion se requiere todos los equipos a disposicion de jefe de faena.	No tiene consumo afectado		ninguno			15-09-23 00:00

Reporte Desconexión/Intervención Subestacion
Fecha generación reporte: 20-11-2023 15:41:25
Estados: Ejecución Exitosa. Ejecución Exitosa
Total registros General: 261
Total registros Subestacion: 156

Número	Tipos	Estado	Empresa	Id Coordinado	Tipo Solicitud	Origen	Tipo Programación	ID(s)	SubEstación	ID(s)	Elemento(s)	Tipo Trabajo	Potencia	Trabajos a Realizar	Descripción Nivel Riesgo	Comentario Adicional	Consumo	Empresas Afectadas	Trabajo Requiere	Estado Operativo	Estado Operativo Efectivo	Fecha Inicio
2023079439	Subestacion	Ejecución Exitosa	TRANSELEC S.A.	82	Desconexión	Origen Interno	Programada	566	S/E CHARRUA	2406	S/E CHARRUA A2	Otro Tipo de Trabajo	Sin Limitaciones	- S/E Charrua: Obra Reemplazo Desconectadores Paño A2, trabajos de obras civiles en 89A2-1 y 89A2-2 (Excavaciones, demolición de fundaciones, confección de fundaciones, Malla Puesta a Tierra, instalación de nueva estructura, canalización).		Actividades: S/E Charrua: Obra Reemplazo Desconectadores Paño A2, trabajos de obras civiles en 89A2-1 y 89A2-2 (Excavaciones, demolición de fundaciones, confección de fundaciones, Malla Puesta a Tierra, instalación de nueva estructura, canalización). Condiciones: Paño Linea LAD2, CHA-Pueblo Seco, indisponible. Nivel de Riesgo: Riesgo no significativo. Bloqueos del jefe de faena: No hay.	No tiene consumo afectado		ninguno			04-09-23 08:00
2023077330	Subestacion	Ejecución Exitosa	COMPAÑÍA MINERA TECK QUEBRADA BLANCA S.A.	1694	Intervención	Origen Interno	Programada	2234	S/E TIQUIMA [EN_REVISION]	32375 32381	S/E TIQUIMA D3 [EN_REVISION] S/E TIQUIMA D9 [EN_REVISION]	Otro Tipo de Trabajo	Sin Limitaciones	Energización de filtros de Armónicos de subestación Tiquima PS4, incluyen verificaciones y pruebas previas.	Instalación con riesgo: Paños D3 o D9 de subestación Tiquima. Temporalidad de los riesgos: Al termino de los trabajos. Nivel de riesgo: Bajo.	Trabajos asociados a la Puesta en Servicio de S/E Tiquima.	No tiene consumo afectado		ninguno			02-09-23 00:00
2023077331	Subestacion	Ejecución Exitosa	COMPAÑÍA MINERA TECK QUEBRADA BLANCA S.A.	1694	Intervención	Origen Interno	Programada	2236	S/E PAGUANA [EN_REVISION]	32348 32355	S/E PAGUANA D3 [EN_REVISION] S/E PAGUANA D10 [EN_REVISION]	Otro Tipo de Trabajo	Sin Limitaciones	Energización de Filtros de Armónicos conectados a barras de 6,9kV de Estación de Bombeo N° 5, por mediciones y análisis de comportamiento de equipos.	Nivel de Riesgo: Bajo. Energización de filtros de armónicos.	Sin comentarios adicionales.	No tiene consumo afectado		ninguno			02-09-23 00:00
2023077272	Subestacion	Ejecución Exitosa	COMPAÑÍA MINERA TECK QUEBRADA BLANCA S.A.	1694	Intervención	Origen Interno	Programada	2235	S/E PUQUIOS [EN_REVISION]	3260	PUQUIOS 220/23KV 66MVA T5	Otro Tipo de Trabajo	Sin Limitaciones	Pruebas de energización de Transformadores de Poder 1, 2, 3, 4 y 5 de 220/23 kV de S/E Puquios, por pruebas PES.	Instalaciones en riesgo: Linea Lagunas - Puquios 220kV. Duración del Riesgo: Mientras este energizada S/E Puquios para pruebas correspondiente a Puesta en Servicio. Nivel de Riesgo: Bajo.	.	No tiene consumo afectado		ninguno			02-09-23 00:00
2023077271	Subestacion	Ejecución Exitosa	COMPAÑÍA MINERA TECK QUEBRADA BLANCA S.A.	1694	Intervención	Origen Interno	Programada	2235	S/E PUQUIOS [EN_REVISION]	3261	PUQUIOS 220/23KV 66MVA T4	Otro Tipo de Trabajo	Sin Limitaciones	Pruebas de energización de Transformadores de Poder 1, 2, 3, 4 y 5 de 220/23 kV de S/E Puquios, por pruebas PES.	Instalaciones en riesgo: Linea Lagunas - Puquios 220kV. Duración del Riesgo: Mientras este energizada S/E Puquios para pruebas correspondiente a Puesta en Servicio. Nivel de Riesgo: Bajo.	.	No tiene consumo afectado		ninguno			02-09-23 00:00
2023077270	Subestacion	Ejecución Exitosa	COMPAÑÍA MINERA TECK QUEBRADA BLANCA S.A.	1694	Intervención	Origen Interno	Programada	2235	S/E PUQUIOS [EN_REVISION]	3262	PUQUIOS 220/23KV 100MVA T3	Otro Tipo de Trabajo	Sin Limitaciones	Pruebas de energización de Transformadores de Poder 1, 2, 3, 4 y 5 de 220/23 kV de S/E Puquios, por pruebas PES.	Instalaciones en riesgo: Linea Lagunas - Puquios 220kV. Duración del Riesgo: Mientras este energizada S/E Puquios para pruebas correspondiente a Puesta en Servicio. Nivel de Riesgo: Bajo.	.	No tiene consumo afectado		ninguno			02-09-23 00:00
2023077269	Subestacion	Ejecución Exitosa	COMPAÑÍA MINERA TECK QUEBRADA BLANCA S.A.	1694	Intervención	Origen Interno	Programada	2235	S/E PUQUIOS [EN_REVISION]	3263	PUQUIOS 220/23KV 100MVA T2	Otro Tipo de Trabajo	Sin Limitaciones	Pruebas de energización de Transformadores de Poder 1, 2, 3, 4 y 5 de 220/23 kV de S/E Puquios, por pruebas PES.	Instalaciones en riesgo: Linea Lagunas - Puquios 220kV. Duración del Riesgo: Mientras este energizada S/E Puquios para pruebas correspondiente a Puesta en Servicio. Nivel de Riesgo: Bajo.	.	No tiene consumo afectado		ninguno			02-09-23 00:00
2023077268	Subestacion	Ejecución Exitosa	COMPAÑÍA MINERA TECK QUEBRADA BLANCA S.A.	1694	Intervención	Origen Interno	Programada	2235	S/E PUQUIOS [EN_REVISION]	3264	PUQUIOS 220/23KV 100MVA T1	Otro Tipo de Trabajo	Sin Limitaciones	Pruebas de energización de Transformadores de Poder 1, 2, 3, 4 y 5 de 220/23 kV de S/E Puquios, por pruebas PES.	Instalaciones en riesgo: Linea Lagunas - Puquios 220kV. Duración del Riesgo: Mientras este energizada S/E Puquios para pruebas correspondiente a Puesta en Servicio. Nivel de Riesgo: Bajo.	.	No tiene consumo afectado		ninguno			02-09-23 00:00
2023077265	Subestacion	Ejecución Exitosa	COMPAÑÍA MINERA TECK QUEBRADA BLANCA S.A.	1694	Intervención	Origen Interno	Programada	2235	S/E PUQUIOS [EN_REVISION]	3274 3275 3276 3277 3278 3279 3280	BA S/E PUQUIOS B5 23KV BA S/E PUQUIOS B4 23KV BA S/E PUQUIOS B3 23KV BA S/E PUQUIOS B2 23KV BA S/E PUQUIOS B1 23KV BA S/E PUQUIOS B2 220KV BA S/E PUQUIOS B1 220KV	Otro Tipo de Trabajo	Sin Limitaciones	En S/E Puquios, energización de: - Barras 1 y 2 de 220 kV; - Transformadores de Poder T1, T2, T3, T4 y T5 de 220/23 kV; - Barras N°1, N°2, N°3, N°4 y N°5 de 23 kV; Por pruebas de alimentadores en 23 kV, correspondiente a Puesta en Servicio.	- Instalación en riesgo: Linea Lagunas-Puquios de 220 kV. - Temporalidad del riesgo: Mientras dure la energización de S/E Puquios, asociada la PES de alimentadores de 23 kV. - Nivel del riesgo: Bajo.	Trabajos y pruebas asociadas a Puesta en Servicio.	No tiene consumo afectado		ninguno			02-09-23 00:00
2023077263	Subestacion	Ejecución Exitosa	COMPAÑÍA MINERA TECK QUEBRADA BLANCA S.A.	1694	Intervención	Origen Interno	Programada	2236	S/E PAGUANA [EN_REVISION]	3874 3875	BA S/E PAGUANA 6,9KV B1 [EN_REVISION] BA S/E PAGUANA 6,9KV B2 [EN_REVISION]	Otro Tipo de Trabajo	Sin Limitaciones	Energización de Barras 6,9 kV N° 1 y N° 2 de S/E Paguana, para pruebas PES en Subestación.	Instalación en riesgo: S/E Tiquima. Duración del riesgo: mientras se estén realizando las maniobras de energización. El nivel de riesgo es bajo.	.	No tiene consumo afectado		ninguno			02-09-23 00:00
2023077262	Subestacion	Ejecución Exitosa	COMPAÑÍA MINERA TECK QUEBRADA BLANCA S.A.	1694	Intervención	Origen Interno	Programada	2236	S/E PAGUANA [EN_REVISION]	3256	PAGUANA 220/6.9KV 33.3MVA N°2 [EN_REVISION]	Otro Tipo de Trabajo	Sin Limitaciones	Energización de Transformador de Poder N°2 de 33,3 MVA 220/6,9 kV de S/E Paguana, para pruebas PES en subestación.	Instalación en riesgo: S/E Tiquima. Duración del riesgo: mientras se estén realizando las maniobras de energización. El nivel de riesgo es bajo.	.	No tiene consumo afectado		ninguno			02-09-23 00:00
2023077254	Subestacion	Ejecución Exitosa	COMPAÑÍA MINERA TECK QUEBRADA BLANCA S.A.	1694	Intervención	Origen Interno	Programada	2234	S/E TIQUIMA [EN_REVISION]	3878 3879	BA S/E TIQUIMA 6,9 KV BP1 [EN_REVISION] BA S/E TIQUIMA 6,9 KV BP2 [EN_REVISION]	Otro Tipo de Trabajo	Sin Limitaciones	Energización de Barras N°1 y N°2 de 6,9 kV de S/E Tiquima	Instalación en riesgo: S/E Challacollo. Duración del riesgo: mientras se estén realizando las maniobras de energización. Nivel de riesgo: Bajo.	Trabajos asociados a la Puesta en Servicio de S/E Tiquima. Solicitud anterior 2023056919.	No tiene consumo afectado		ninguno			02-09-23 00:00
2023077253	Subestacion	Ejecución Exitosa	COMPAÑÍA MINERA TECK QUEBRADA BLANCA S.A.	1694	Intervención	Origen Interno	Programada	2234	S/E TIQUIMA [EN_REVISION]	3253	TIQUIMA 220/6.9KV 33.3MVA N°2 [EN_REVISION]	Otro Tipo de Trabajo	Sin Limitaciones	Energización de Transformador de Poder 220/6,9kV N° 2 de S/E Tiquima	Instalación en riesgo: S/E Challacollo. Duración del riesgo: mientras se estén realizando las maniobras de energización. nivel de riesgo: Bajo.	Trabajos asociados a la Puesta en Servicio de S/E Tiquima. Solicitud anterior 2023056918.	No tiene consumo afectado		ninguno			02-09-23 00:00
2023077252	Subestacion	Ejecución Exitosa	COMPAÑÍA MINERA TECK QUEBRADA BLANCA S.A.	1694	Intervención	Origen Interno	Programada	2234	S/E TIQUIMA [EN_REVISION]	3252	TIQUIMA 220/6.9KV 33.3MVA N°1 [EN_REVISION]	Otro Tipo de Trabajo	Sin Limitaciones	Energización de Transformador de Poder 220/6,9kV N°1 de S/E Tiquima	Instalación en riesgo: S/E Challacollo. Duración del riesgo: mientras se estén realizando las maniobras de energización. nivel de riesgo: Bajo.	Trabajos asociados a la Puesta en Servicio de S/E Tiquima. Solicitud anterior 2023056917.	No tiene consumo afectado		ninguno			02-09-23 00:00
2023077250	Subestacion	Ejecución Exitosa	COMPAÑÍA MINERA TECK QUEBRADA BLANCA S.A.	1694	Intervención	Origen Interno	Programada	2237	S/E CHALLACOLLO [EN_REVISION]	3876 3877	BA S/E CHALLACOLLO 6.9 KV B1 [EN_REVISION] BA S/E CHALLACOLLO 6.9 KV B2 [EN_REVISION]	Otro Tipo de Trabajo	Sin Limitaciones	Energización de barras de 6,9 kV N° 1 y N°2 de S/E Challacollo por pruebas de alimentadores en 6.9 kV.	- Instalación en riesgo: Linea Lagunas - Challacollo de 220 kV C1 y C2. - Temporalidad del riesgo: Mientras dure la energización de los transformadores 1 y 2 de 220/6.9 kV de la Subestación Challacollo. - Nivel del riesgo: Bajo.	Trabajos asociados a la Puesta en Servicio de S/E Challacollo. Solicitud anterior 2023056915.	No tiene consumo afectado		ninguno			02-09-23 00:00

Reporte Desconexión/Intervención Subestacion
Fecha generación reporte: 20-11-2023 15:41:25
Estados: Eiecución Exitosa. Eiecución Exitosa
Total registros General: 261
Total registros Subestacion: 156

Número	Tipos	Estado	Empresa	Id Coordinado	Tipo Solicitud	Origen	Tipo Programación	ID(s)	SubEstación	ID(s)	Elemento(s)	Tipo Trabajo	Potencia	Trabajos a Realizar	Descripción Nivel Riesgo	Comentario Adicional	Consumo	Empresas Afectadas	Trabajo Requiere	Estado Operativo	Estado Operativo Efectivo	Fecha Inicio
2023077248	Subestacion	Ejecución Exitosa	COMPAÑÍA MINERA TECK QUEBRADA BLANCA S.A.	1694	Intervención	Origen Interno	Programada	2237	S/E CHALLACOLLO [EN_REVISION]	3258	CHALLACOLLO 220/6.9KV 33.3MVA N°2 [EN_REVISION]	Otro Tipo de Trabajo	Sin Limitaciones	Energización de Transformadores de Poder 220/6,9kV N° 2 de S/E Challacollo.	Instalación en riesgo es S/E Lagunas. Duración del riesgo es mientras se estén realizando las maniobras de energización. El nivel de riesgo es baio.	Trabajos asociados a la Puesta en Servicio de S/E Challacollo. Solicitud anterior 2023056914.	No tiene consumo afectado		ninguno			02-09-23 00:00
2023077247	Subestacion	Ejecución Exitosa	COMPAÑÍA MINERA TECK QUEBRADA BLANCA S.A.	1694	Intervención	Origen Interno	Programada	2237	S/E CHALLACOLLO [EN_REVISION]	3257	CHALLACOLLO 220/6.9KV 33.3MVA N°1 [EN_REVISION]	Otro Tipo de Trabajo	Sin Limitaciones	Energización de Transformador de Poder 220/6,9kV N°1 de S/E Challacollo.	Instalación en riesgo es S/E Lagunas. Duración del riesgo es mientras se estén realizando las maniobras de energización. El nivel de riesgo es baio.	Trabajos asociados a la Puesta en Servicio de S/E Challacollo. Solicitud anterior 2023056913.	No tiene consumo afectado		ninguno			02-09-23 00:00
2023077246	Subestacion	Ejecución Exitosa	COMPAÑÍA MINERA TECK QUEBRADA BLANCA S.A.	1694	Intervención	Origen Interno	Programada	2241	S/E OYARVIDE	3880 3881	BA S/E OYARVIDE 6,9kV BP1 BA S/E OYARVIDE 6,9kV BP2	Otro Tipo de Trabajo	Sin Limitaciones	Energización de barras 6,9 kV 1 y 2 de S/E Oyarvide.	- Instalación en riesgo: Linea Geoglifos - Oyarvide de 220 kV C1 y C2, S/E Geoglifos Paños J08, J09, J11 y J12. - Temporalidad del riesgo: Mientras dure la energización de la Subestación Oyarvide. - Nivel del riesgo: Bajo.	Trabajos asociados a la Puesta en Servicio de S/E Oyarvide. Solicitud anterior 2023056912.	No tiene consumo afectado		ninguno			02-09-23 00:00
2023077245	Subestacion	Ejecución Exitosa	COMPAÑÍA MINERA TECK QUEBRADA BLANCA S.A.	1694	Intervención	Origen Interno	Programada	2241	S/E OYARVIDE	3272	OYARVIDE 220/6.9KV 33.3MVA N°2	Otro Tipo de Trabajo	Sin Limitaciones	Energización del Transformador de Poder 220/6,9 kV N°2 de S/E Oyarvide.	- Instalación en riesgo: Linea Geoglifos - Oyarvide de 220 kV C1 y C2. - Temporalidad del riesgo: Mientras dure la energización de los transformadores 2 de 220/6.9 kV de la Subestación Oyarvide. - Nivel del riesgo: Bajo.	Trabajos asociados a la Puesta en Servicio de S/E Oyarvide. Solicitud anterior 2023056911.	No tiene consumo afectado		ninguno			02-09-23 00:00
2023077244	Subestacion	Ejecución Exitosa	COMPAÑÍA MINERA TECK QUEBRADA BLANCA S.A.	1694	Intervención	Origen Interno	Programada	2241	S/E OYARVIDE	3271	OYARVIDE 220/6.9KV 33.3MVA N°1	Otro Tipo de Trabajo	Sin Limitaciones	Energización de Transformador 220/6,9 kV N°1 de S/E Oyarvide.	- Instalación en riesgo: Linea Geoglifos - Oyarvide de 220 kV C1 y C2, S/E Geoglifos Paños J08, J09, J11 y J12. - Temporalidad del riesgo: Mientras dure la energización del transformador 1 de 220/6.9 kV de la Subestación Oyarvide. - Nivel del riesgo: Bajo.	Trabajos asociados a la Puesta en Servicio de S/E Oyarvide. Solicitud anterior 2023056910.	No tiene consumo afectado		ninguno			02-09-23 00:00
2023077242	Subestacion	Ejecución Exitosa	COMPAÑÍA MINERA TECK QUEBRADA BLANCA S.A.	1694	Intervención	Origen Interno	Programada	2245	S/E PATILLOS	3293 3294	BA S/E PATILLOS 23kV BP1 BA S/E PATILLOS 23kV BP2	Otro Tipo de Trabajo	Sin Limitaciones	Energización de barras 1 y 2 de 23 kV de S/E Patillos por pruebas de alimentadores en 23 kV correspondiente a Puesta en Servicio.	- Instalación en riesgo: Linea Puerto Patache - Patillos de 220 kV C1 y C2, S/E Puerto Patache Paños J08, J09, J11 y J12. - Temporalidad del riesgo: Mientras dure la energización del transformador 1 y 2 de 220/23 kV de la Subestación Patillos. - Nivel del riesgo: Bajo.	Trabajos asociados a la Puesta en servicio de SE Patillos. Solicitud anterior 2023056908.	No tiene consumo afectado		ninguno			02-09-23 00:00
2023077241	Subestacion	Ejecución Exitosa	COMPAÑÍA MINERA TECK QUEBRADA BLANCA S.A.	1694	Intervención	Origen Interno	Programada	2245	S/E PATILLOS	3332	PATILLOS 220/23KV 66MVA 2	Otro Tipo de Trabajo	Sin Limitaciones	Energización de Transformador de Poder N°2 de 220/23kV de S/E Patillos.	Instalación en riesgo: S/E Puerto Patache B1 y B2 220kV. Duración del riesgo: mientras se estén realizando las maniobras de energización. Nivel de riesgo: bajo.	Trabajos asociados a la Puesta en servicio de SE Patillos. Solicitud anterior 2023056907.	No tiene consumo afectado		ninguno			02-09-23 00:00
2023077240	Subestacion	Ejecución Exitosa	COMPAÑÍA MINERA TECK QUEBRADA BLANCA S.A.	1694	Intervención	Origen Interno	Programada	2245	S/E PATILLOS	3331	PATILLOS 220/23KV 66MVA 1	Otro Tipo de Trabajo	Sin Limitaciones	Energización de Transformador de Poder N°1 de 220/23kV de SE Patillos.	Instalación en riesgo: S/E Puerto Patache B1 y B2 220kV. Duración del riesgo: mientras se estén realizando las maniobras de energización. Nivel de riesgo: bajo.	Trabajos asociados a la Puesta en servicio de SE Patillos. Solicitud anterior 2023056905.	No tiene consumo afectado		ninguno			02-09-23 00:00
2023077261	Subestacion	Ejecución Exitosa	COMPAÑÍA MINERA TECK QUEBRADA BLANCA S.A.	1694	Intervención	Origen Interno	Programada	2236	S/E PAGUANA [EN_REVISION]	3255	PAGUANA 220/6.9KV 33.3MVA N°1 [EN_REVISION]	Otro Tipo de Trabajo	Sin Limitaciones	Energización de Transformador de Poder N°1 de 33,3 MVA 220/6,9 kV de S/E Paguana.	Instalación en riesgo: S/E Tiquima. Duración del riesgo: mientras se estén realizando las maniobras de energización. El nivel de riesgo es bajo.	Trabajos asociados a la Puesta en Servicio de S/E Paguana.	No tiene consumo afectado		ninguno			02-09-23 00:00
2023077332	Subestacion	Ejecución Exitosa	COMPAÑÍA MINERA TECK QUEBRADA BLANCA S.A.	1694	Intervención	Origen Interno	Programada	2241	S/E OYARVIDE	32431 32437	S/E OYARVIDE D3 S/E OYARVIDE D9	Otro Tipo de Trabajo	Sin Limitaciones	Energización de Filtros de Armónicos conectados a barras de 6,9kV de S/E Oyarvide, por mediciones y análisis de comportamiento de equipos.	Nivel de Riesgo: Bajo. Energización de filtros de armónicos.	Sin comentarios adicionales.	No tiene consumo afectado		ninguno			01-09-23 18:00
2023077333	Subestacion	Ejecución Exitosa	COMPAÑÍA MINERA TECK QUEBRADA BLANCA S.A.	1694	Intervención	Origen Interno	Programada	2245	S/E PATILLOS	28976 28986	S/E PATILLOS E2 S/E PATILLOS E11	Otro Tipo de Trabajo	Sin Limitaciones	Energización de Filtros de Armónicos conectados a barras de 23kV de S/E Patillos, por mediciones y análisis de comportamiento de equipos.	Nivel de Riesgo Bajo. Energización de filtros de armónicos.	Sin comentarios adicionales.	No tiene consumo afectado		ninguno			01-09-23 00:00
2023077329	Subestacion	Ejecución Exitosa	COMPAÑÍA MINERA TECK QUEBRADA BLANCA S.A.	1694	Intervención	Origen Interno	Programada	2235	S/E PUQUIOS [EN_REVISION]	28813 28827 28840 28849	S/E PUQUIOS E13 [EN_REVISION] S/E PUQUIOS E26 [EN_REVISION] S/E PUQUIOS E14 [EN_REVISION] S/E PUQUIOS E27 [EN_REVISION]	Otro Tipo de Trabajo	Sin Limitaciones	Mantener energizado Filtro de Armónicos asociado a barras N°2 y 3 de 23kV de S/E Puquios.	Nivel de riesgo: Bajo Temporalidad de los riesgos: al inicio o al término de los trabajos. Instalación en riesgo: Paños E13, E14, E 26 y E 27	Equipos se encuentran energizados. Se solicita renovar permisos.	No tiene consumo afectado		ninguno			01-09-23 00:00
2023075257	Subestacion	Ejecución Exitosa	TRANSMISORA ELÉCTRICA DEL NORTE S.A.	456	Desconexión	Origen Externo	Programada	2010	S/E TEN GIS	19208 19211 19209 19212	S/E TEN GIS J2 S/E TEN GIS J5 S/E TEN GIS J3 S/E TEN GIS J6	Lavado de Aislación	Sin Limitaciones	Por solicitud de Engie Gx se requiere apertura de paños J2 - J3 - J5 - J6 en S/E TEN GIS por trabajos de mantenimiento mayor en transformador principal y auxiliar.	Solicitud externa a TEN. Riesgos operacionales a ser controlados por Engie Gx de acuerdo a documentos 2023058708 / 2023070943	Por solicitud de Engie Gx se requiere apertura de paños J2 - J3 - J5 - J6 en S/E TEN GIS por trabajos de mantenimiento mayor en transformador principal y auxiliar. Trabajos se asocian a solicitudes 2023058708 / 2023070943	No tiene consumo afectado		ninguno			25-08-23 08:00
2023073399	Subestacion	Ejecución Exitosa	COLBÚN S.A.	2050	Intervención	Origen Interno	Programada	223	S/E COLBUN	NO Aplica	NO Aplica	Otro Tipo de Trabajo	Sin Limitaciones	Por mejoras de la distribución eléctrica de los tableros de comunicación Troncal del Complejo Colbún, se realizarán trabajos de tendido de dos nuevos circuitos de alimentación junto con la migración de alimentación de switches y equipos TI. Con lo anterior se podrá ver interrumpida la comunicación de servicios como SITR, Medidores y AGC durante breves minutos por la migración de cada equipo.	Riesgo Leve.	Por mejoras de la distribución eléctrica de los tableros de comunicación Troncal del Complejo Colbún, se realizarán trabajos de tendido de dos nuevos circuitos de alimentación junto con la migración de alimentación de switches y equipos TI. Con lo anterior se podrá ver interrumpida la comunicación de servicios como SITR, Medidores y AGC durante breves minutos por la migración de cada equipo.	No tiene consumo afectado		ninguno			21-08-23 09:00

Reporte Desconexión/Intervención Subestacion
Fecha generación reporte: 20-11-2023 15:41:25
Estados: Eiecución Exitosa. Eiecución Exitosa
Total registros General: 261
Total registros Subestacion: 156

Número	Tipos	Estado	Empresa	Id Coordinado	Tipo Solicitud	Origen	Tipo Programación	ID(s)	SubEstación	ID(s)	Elemento(s)	Tipo Trabajo	Potencia	Trabajos a Realizar	Descripción Nivel Riesgo	Comentario Adicional	Consumo	Empresas Afectadas	Trabajo Requiere	Estado Operativo	Estado Operativo Efectivo	Fecha Inicio
2023071648	Subestacion	Ejecución Exitosa	COLBÚN S.A.	4	Intervención	Origen Interno	Programada	2337	S/E INCA DE ORO	NO Aplica	NO Aplica	Otro Tipo de Trabajo	Sin Limitaciones	Mejoras en el sistema scada y sistema de comunicación. Pruebas y mediciones de calidad de red. análisis de problemas con software y hardware.	Riesgos actividad 1: Falla de comunicación del SCADA hacia el parque por caída de los servicios. Riesgos actividad 2: Falla de comunicación temporal a causa de los cambios a efectuar. Riesgo actividad 3: Posible falla de comunicación hacia el CEN por configuración y/o reinicio de RTU A o RTU B. En cualquier caso se tomarán los respaldos necesarios para en caso de falla volver a configuración operativa anterior.	1.- Análisis externo para Normalización de la red: - Optimización de VLAN. 2.- Análisis interno para Optimización de uso de Servidores: - Retirar la conexión de servidores a Redbox y conectar a RSG2100. Tiempo de trabajo 2 Horas - Trasladar acceso directo de equipos: CY / MOXA / BESS / PPM desde HMI a Estación de Ingeniería En caso de que luego de realizadas las acciones anteriores, nuevamente se presente problema en algún servidor, se procederá a: 3.- Análisis interno para corrección en supuesta mala asociación de MisCC	No tiene consumo afectado		ninguno			15-08-23 18:30
2022116165	Subestacion	Ejecución Exitosa	ENGIE ENERGÍA CHILE S.A.	1744	Intervención	Origen Interno	Programada	2246	S/E SECCIONADORA EL ROSAL	3297 3298 3746 3747	BA S/E SECCIONADORA EL ROSAL 220KV B2 [EN_REVISION] BA S/E SECCIONADORA EL ROSAL 220KV B1 [EN_REVISION] BA S/E SECCIONADORA EL ROSAL 220KV BP1 BA S/E SECCIONADORA EL ROSAL 220KV BP2	Otro Tipo de Trabajo	Sin Limitaciones	Obras Civiles por proyecto "Conexión Central Hidroeléctrica Laja a Paño J3 de S/E Seccionadora El Rosal 220 kV	Riesgo bajo segun analisis	Condiciones requeridas: No reconectar 52I1, 52I2, 52J4 y 52J5	No tiene consumo afectado		ninguno			01-01-23 00:00
2022116129	Subestacion	Ejecución Exitosa	ENGIE ENERGÍA CHILE S.A.	1744	Intervención	Origen Interno	Programada	2246	S/E SECCIONADORA EL ROSAL	3297 3298 3746 3747	BA S/E SECCIONADORA EL ROSAL 220KV B2 [EN_REVISION] BA S/E SECCIONADORA EL ROSAL 220KV B1 [EN_REVISION] BA S/E SECCIONADORA EL ROSAL 220KV BP1 BA S/E SECCIONADORA EL ROSAL 220KV BP2	Otro Tipo de Trabajo	Sin Limitaciones	Obras Civiles por proyecto "Conexión Central Hidroeléctrica Laja a Paño J3 de S/E Seccionadora El Rosal 220 kV	Riesgo bajo segun analisis	Condiciones requeridas: No reconectar 52I1, 52I2, 52J4 y 52J5	No tiene consumo afectado		ninguno			01-01-23 00:00
2020049324	Subestacion	Ejecución Exitosa	CGE	2003	Intervención	Origen Interno	Curso Forzoso	1823	S/E CALAMA	NO Aplica	NO Aplica	Otro Tipo de Trabajo	Sin Limitaciones	Reseteo de controlador HT2 de SE Valle de los Vientos.	NO HAY RIESGOS MAYORES.	LA CONDICIÓN ACTUAL NO PERMITE VISUALIZAR EL ESTADO DEL 52HT2 EN S/E VALLE LOS VIENTOS.	No tiene consumo afectado		ninguno			02-07-20 13:36
2018053252	Subestacion	Ejecución Exitosa	TRANSELEC	82	Intervención	Origen Interno	Curso Forzoso	569	S/E DIEGO DE ALMAGRO	482 1627	BA S/E DIEGO DE ALMAGRO 220KV SECCIÓN 1 BA S/E DIEGO DE ALMAGRO 220KV SECCIÓN 2	Otro Tipo de Trabajo	Sin Limitaciones	Verificación protección diferencial de barras, Habilitación de las Unidades de Bahia 87B asociadas a los paños J5 y J6 de SAESA		Actividades: Verificación protección diferencial de barras, Habilitación de las Unidades de Bahia 87B asociadas a los paños J5 y J6 de SAESA, motivado a reubicación de tableros de comunicación de FO que involucran los servicios de comunicación de ambas unidades.Eliminar Trabajos a solicitud de Proyecto Seccionamiento Celeo Redes (S/E Illapa). Requiere SIP Restricciones: No hay Instalaciones en Riesgo: Barra 220 kV, Sección 2-D. Almagro o Barra 220 kV, Sección 1-D. Almagro	No tiene consumo afectado		ninguno			19-08-18 21:00
27020	Subestacion	Ejecución Exitosa	CEMENTO BÍO BÍO DEL SUR	200	Intervención	Origen Interno	Programada	879	S/E CEMENTOS BIO BIO	telecomunicacion	otros: telecomunicacion	Servicios Auxiliares	Sin Limitaciones			Deshabilitación del esquema EDAC de BF y STR de Cementos Bio Bio del Sur S.A. por deficiencias técnicas de los equipos que los componen. El nuevo sistema mantendrá los niveles de desprendimiento de cargas asociados a los diferentes escalones de frecuencia convenidos de acuerdo con la solicitud de habilitación autorizada según D.O. N° 557/2006 Fechas F/S 23.09.2016 hasta el 30.10.2016	No tiene consumo afectado		ninguno			24-09-16 11:40
7304	Subestacion	Ejecución Exitosa	PARQUE EOLICO EL ARRAYAN	1922	Intervención	Origen Interno	Curso Forzoso	1698	S/E EL ARRAYAN	1489	BA S/E EL ARRAYAN 33KV BARRA PRINCIPAL	Servicios Auxiliares	Sin Limitaciones			Desconexion de Transformador de SSAA debido a perdida de aislacion en mufa lado 33kV. mientras se realicen trabajos correctivos, los SSAA seran energizados mediante GE.	No tiene consumo afectado		ninguno			13-05-16 14:40

Reporte Desconexión/Intervención Central Generadora
Fecha generación reporte: 20-11-2023 15:41:25
Estados: Ejecución Exitosa. Ejecución Exitosa
Total registros General: 261
Total registros Central Generadora: 30

Número	Tipos	Estado	Empresa	Id Coordinado	Tipo Solicitud	Origen	Tipo Programación	ID(s)	Central	ID(s)	Unidad(es)	Tipo Trabajo	Potencia	Trabajos a Realizar	Descripción Nivel Riesgo	Comentario Adicional	Consumo	Empresas Afectadas	Trabajo Requiere	Estado Operativo	Estado Operativo Efectivo	Fecha Inicio
2023095634	Central Generadora	Ejecución Exitosa	ENEL GREEN POWER CHILE S.A.	250	Intervención	Origen Interno	Programada	1742	PFV SOL DE LILA		CENTRAL COMPLETA	Otro Tipo de Trabajo	Sin Limitaciones	Manteninmeinto de interruptor principal de cabina 09. Por seguridad se desenergizara el cto. 3 (52F3).	Riesgo bajo. Se realiza en equipo desenergizado y controlado por políticas del area	El parque no se limitará dado que se realiza en horario donde no hay generacion por falta de recurso	No tiene consumo afectado		ninguno	N (Conectada Normal)		29-10-23 19:30
2023098625	Central Generadora	Ejecución Exitosa	DUQUECO SPA	14	Desconexión	Origen Interno	Curso Forzoso	164	HP MAMPIL		CENTRAL COMPLETA	Otro Tipo de Trabajo	Sin Limitaciones	Se requiere realizar rechazo de carga con unidades de la Central Mampil por obstrucción de Cámara de Carga Mampil, debido a gran cantidad de desechos acumulados en la reja de aducción. Esta situación puede provocar disparo mecánico por baja presión en tubería.	Se requiere realizar rechazo de carga con unidades de la Central Mampil por obstrucción de Cámara de Carga Mampil, debido a gran cantidad de desechos acumulados en la reja de aducción. Esta situación puede provocar disparo mecánico por baja presión en tubería forzada.	La obstrucción en Cámara de Carga, puede provocar disparo mecánico en las unidades generadoras por baja presión en tubería forzada, lo que puede afectar a las instalaciones.	No tiene consumo afectado		ninguno	DF (Desconexión Forzada)		29-10-23 17:05
2023097293	Central Generadora	Ejecución Exitosa	ENEL GENERACIÓN CHILE S.A.	20	Desconexión	Origen Externo	Programada	393	TER ATACAMA	2401	TER ATACAMA CC2-TV	Otro Tipo de Trabajo	Sin Limitaciones	Unidad TV2C indisponible por los trabajos en la S/E Atacama: Obra siliconado de aisladores equipos primarios asociados al paño J7, según el siguiente detalle:- Limpieza de aislación manual y posterior siliconado del 89J7-2; 3T1/CC J7; 52J7; Cadenas de aislación ML Central y salida Central.	Riesgo Bajo, trabajos supervisados en Terreno, Indisponible unidad TV2C.	Sin comentarios	No tiene consumo afectado		ninguno	DP (Desconexión Programada)		29-10-23 08:00
2023098613	Central Generadora	Ejecución Exitosa	DUQUECO SPA	14	Desconexión	Origen Interno	Curso Forzoso	164	HP MAMPIL		CENTRAL COMPLETA	Otro Tipo de Trabajo	Sin Limitaciones	Se requiere realizar rechazo de carga con unidades de la Central Mampil por obstrucción de Cámara de Carga Mampil, debido a gran cantidad de desechos acumulados en la reja de aducción. Esta situación puede provocar disparo mecánico por baja presión en tubería.	Se requiere realizar rechazo de carga con Unidades de CH Mampil por obstrucción de rejas en Cámara de Carga Mampil, debido a gran cantidad de material acumulado. Esta situación puede provocar disparo mecánico por baja presión en tubería forzada.	La obstrucción de rejas en Cámara de Carga, puede provocar disparo mecánico en las unidades generadoras por baja presión en tubería forzada, lo que puede afectar a las instalaciones.	No tiene consumo afectado		ninguno	DF (Desconexión Forzada)		29-10-23 05:45
2023098612	Central Generadora	Ejecución Exitosa	NEOMAS SPA	514	Desconexión	Origen Interno	Curso Forzoso	168	TER MASISA		CENTRAL COMPLETA	Otro Tipo de Trabajo	Sin Limitaciones	reparacion de eslabon en parrilla de caldera	desconexion de curso forzoso para repararacion de eslabon en parrilla	Desconexion de curso forzoso	No tiene consumo afectado		ninguno	DF (Desconexión Forzada)		29-10-23 00:25
2023098608	Central Generadora	Ejecución Exitosa	DUQUECO SPA	14	Desconexión	Origen Interno	Curso Forzoso	165	HP PEUCHEN		CENTRAL COMPLETA	Otro Tipo de Trabajo	Sin Limitaciones	Se requiere realizar rechazo de carga con unidades de la Central Peuchen por obstrucción de Cámara de Carga peuchen, debido a gran cantidad de desechos acumulados en la reja de aducción. Esta situación puede provocar disparo mecánico por baja presión en tubería	Se requiere realizar rechazo de carga con unidades de la Central peuchen por obstrucción de Cámara de Carga peuchen, debido a gran cantidad de desechos acumulados en la reja de aducción Esta situación puede provocar disparo mecánico por baja presión en tubería forzada.	La obstrucción en Cámara de Carga, puede provocar disparo mecánico en las unidades generadoras por baja presión en tubería forzada, lo que puede afectar a las instalaciones.	No tiene consumo afectado		ninguno	DF (Desconexión Forzada)		28-10-23 20:10
2023093536	Central Generadora	Ejecución Exitosa	ENEL GREEN POWER CHILE S.A.	250	Intervención	Origen Interno	Programada	2122	PE LA CABAÑA [EN_REVISION]		CENTRAL COMPLETA	Otro Tipo de Trabajo	Sin Limitaciones	Se requiere la planta sin limitación para realizar pruebas finales a nivel de aerogenerador y PPC para cumplir con las exigencias indicadas en el Anexo Técnico "Requisitos Técnicos Mínimos de Instalaciones que se Interconectan al SI" y lo indicado en el capítulo 6 de la NTS y CS para los proyectos NUP 3200, 3951 PE La Cabaña etapas 1 y 2 (pruebas para la homologación del modelo dinámico, potencia máxima, mínimo técnico, parámetros de partida y detención).	No existen riegos para la realización de lo indicado	Se requiere la planta sin limitación para realizar pruebas finales a nivel de aerogenerador y PPC para cumplir con las exigencias indicadas en el Anexo Técnico "Requisitos Técnicos Mínimos de Instalaciones que se Interconectan al SI" y lo indicado en el capítulo 6 de la NTS y CS para los proyectos NUP 3200, 3951 PE La Cabaña etapas 1 y 2 (pruebas para la homologación del modelo dinámico, potencia máxima, mínimo técnico, parámetros de partida y detención).	No tiene consumo afectado		ninguno	N (Conectada Normal)		28-10-23 00:00
2023095497	Central Generadora	Ejecución Exitosa	ENGIE ENERGÍA CHILE S.A.	1744	Intervención	Origen Interno	Programada	1864	PFV COYA		CENTRAL COMPLETA	Otro Tipo de Trabajo	181.25	Por puesta en servicio de Baterías Proyecto BESS Coya se requiere realizar la Energización de Baterías del proyecto BESS Coya. Energización de los PBD1 al PB15	Se toman todas las medidas de precaución, controlando todos los riesgos existentes, de acuerdo con matriz de trabajo, y procedimientos.	Para la realización del conexionado no se requieren condiciones adicionales. Operación de PFV Coya se encontrará de manera normal durante la energización de las baterías	No tiene consumo afectado		ninguno	N (Conectada Normal)		26-10-23 08:00
2023094441	Central Generadora	Ejecución Exitosa	AES ANDES S.A.	10	Intervención	Origen Interno	Programada	74	HP QUELTEHUES	250	HP QUELTEHUES U3	Otro Tipo de Trabajo	Sin Limitaciones	Pruebas de confiabilidad a plena carga.	Actividad con bajo riesgo	Unidad se encuentra fuera de servicio con IF 212101021.	No tiene consumo afectado		ninguno	PO (Prueba Operacional)		26-10-23 00:00
2023095496	Central Generadora	Ejecución Exitosa	ENGIE ENERGÍA CHILE S.A.	1744	Intervención	Origen Interno	Programada	1864	PFV COYA		CENTRAL COMPLETA	Otro Tipo de Trabajo	181	Se requiere realizar configuración de switches de los ITSs para habilitar VLAN de BESS, readecuación del conexionado de red en el switch esto en armarios de comunicación de cada ITS	El riesgo será el normal de acuerdo con el trabajo especifico a ejecutar, Los riesgos estarán controlados y supervisados por los especialistas a cargo del trabajo.	Es posible que durante la ejecución de los trabajos exista intermitencia en los datos desde el SCADA a la Planta asociados al ITS, que está siendo intervenido. Visualización de Potencia Activa y Reactiva de la Planta no debiera verse afectada	No tiene consumo afectado		ninguno	N (Conectada Normal)		25-10-23 08:30
2023094793	Central Generadora	Ejecución Exitosa	ENEL GENERACIÓN CHILE S.A.	20	Intervención	Origen Interno	Programada	116	HE ANTUCO		CENTRAL COMPLETA	Otro Tipo de Trabajo	Sin Limitaciones	Se realizara limpieza en bocatoma Polcura, con desripeado mecanizado e hidráulico. Se requiere regular nivel mínimo 731,5 y máximo de 732,4 msnm, para proceder a retirar sedimentos de la bocatoma.	Trabajo programado y supervisado en terreno, riesgo bajo para el SEN.	Sin comentarios adicionales.	No tiene consumo afectado		ninguno	RO (Unidad con Restricción Operativa)		24-10-23 09:00
2023093500	Central Generadora	Ejecución Exitosa	PARQUE SOLAR QUILMO SPA [EN_REVISION]	210S	Intervención	Origen Interno	Programada	2038	PFV QUILMO [EN_REVISION]		CENTRAL COMPLETA	Puesta en servicio de nueva instalación	Sin Limitaciones	Asociado al NUP 1942 PMG Quilmo: Conexión, comisionamiento y pruebas de puesta en servicio de PFV Quilmo y sus equipos asociados. Pruebas considerar la energización de alimentadores. Condiciones requeridas: PMG PFV Quilmo a disposición de jefe de faenas.	El riesgo del trabajo es bajo.	Asociado al NUP 1942 PMG Quilmo: Conexión, comisionamiento y pruebas de puesta en servicio de PFV Quilmo y sus equipos asociados. Pruebas considerar la energización de alimentadores. Condiciones requeridas: PMG PFV Quilmo a disposición de jefe de faenas.	No tiene consumo afectado		ninguno	P (Prueba de Puesta en Servicio)		24-10-23 00:00

Reporte Desconexión/Intervención Central Generadora
Fecha generación reporte: 20-11-2023 15:41:25
Estados: Ejecución Exitosa. Ejecución Exitosa
Total registros General: 261
Total registros Central Generadora: 30

Número	Tipos	Estado	Empresa	Id Coordinado	Tipo Solicitud	Origen	Tipo Programación	ID(s)	Central	ID(s)	Unidad(es)	Tipo Trabajo	Potencia	Trabajos a Realizar	Descripción Nivel Riesgo	Comentario Adicional	Consumo	Empresas Afectadas	Trabajo Requiere	Estado Operativo	Estado Operativo Efectivo	Fecha Inicio
2023091696	Central Generadora	Ejecución Exitosa	CENTRAL COLMITO S.A.	1945	Desconexión	Origen Interno	Programada	161	TER COLMITO	516	TER COLMITO U1	Otro Tipo de Trabajo	Sin Limitaciones		Solicitud ingresada por medio de la Plataforma de Mantenimiento Preventivo Mayor. Se indicó que el riesgo es: Riesgo Bajo	Mantenimiento mayor Central Colmito (Pruebas eléctricas de Transformadores MT-BT, Inspecciones y pruebas en turbina, equipos principales y trabajos en sistemas BOP). *COMENTARIO ADICIONAL: Cumplir con los estandares de mantenimientos recomendados por los fabricante de los equipos principales de la Central. Trabajos coordinados con especialistas Siemens y Empresas contratistas	No tiene consumo afectado		ninguno	MM (Mantenimiento Mayor)		24-10-23 00:00
2023094127	Central Generadora	Ejecución Exitosa	ENLASA GENERACIÓN CHILE S.A.	40	Intervención	Origen Externo	Programada	2099	PFV CHERCAN SOLAR [EN_REVISION]		CENTRAL COMPLETA	Puesta en servicio de nueva instalación	Sin Limitaciones	Asociado al NUP 2295 Proyecto PMG Chercán Solar (ex PMG Peñón Solar): Conexión, comisionamiento y pruebas de puesta en servicio de PFV Chercán Solar y sus equipos asociados. Pruebas consideran la energización de alimentadores. Condiciones requeridas: PMG PFV Chercán a disposición de jefe de faenas.	El riesgo del trabajo es bajo.	Asociado al NUP 2295 Proyecto PMG Chercán Solar (ex PMG Peñón Solar): Conexión, comisionamiento y pruebas de puesta en servicio de PFV Chercán Solar y sus equipos asociados. Pruebas consideran la energización de alimentadores. Condiciones requeridas: PMG PFV Chercán a disposición de jefe de faenas.	No tiene consumo afectado		ninguno	P (Prueba de Puesta en Servicio)		22-10-23 00:00
2023090739	Central Generadora	Ejecución Exitosa	AR TCHAMMA SPA	1947	Intervención	Origen Interno	Programada	1691	PE TCHAMMA		CENTRAL COMPLETA	Otro Tipo de Trabajo	Sin Limitaciones	Medición curva de potencia aerogenerador N° 11 en PE Tchamma. Se requiere medir la potencia a diferentes velocidades de viento. Condiciones requeridas: Aerogenerador WTG11 desconectado del módulo de control y a disposición de recurso eólico para realizar mediciones.	El riesgo del trabajo es bajo considerando las medidas de seguridad correspondientes.	Medición curva de potencia aerogenerador N° 11 en PE Tchamma. Se requiere medir la potencia a diferentes velocidades de viento. Condiciones requeridas: Aerogenerador WTG11 desconectado del módulo de control y a disposición de recurso eólico para realizar mediciones.	No tiene consumo afectado		ninguno	PO (Prueba Operacional)		13-10-23 00:00
2023090415	Central Generadora	Ejecución Exitosa	COLBÚN S.A.	4	Intervención	Origen Interno	Programada	158	HP JUNCAL	784	HP JUNCAL U1	Otro Tipo de Trabajo	29	Realizar habilitación de medida de solidos en suspensión del canal Juncal, incorporación de medida al sistema SCADA	Riesgo bajo	Realizar habilitación de medida de solidos en suspensión del canal Juncal, incorporación de medida al sistema SCADA	No tiene consumo afectado		ninguno	N (Conectada Normal)		11-10-23 09:00
2023088693	Central Generadora	Ejecución Exitosa	ENERGÍA EÓLICA LOS OLMOS SPA	1775	Intervención	Origen Interno	Programada	1757	PE LOS OLMOS		CENTRAL COMPLETA	Otro Tipo de Trabajo	88.8	Limitación de potencia por reemplazo de multiplicadora de WTG10 de PE Los Olmos. Parque queda limitado en 88,8 MW.	Riesgo controlado, trabajos con supervisión y procedimientos.	-	No tiene consumo afectado		ninguno	RO (Unidad con Restricción Operativa)		04-10-23 09:00
2023086426	Central Generadora	Ejecución Exitosa	ENEL GREEN POWER CHILE S.A.	250	Desconexión	Origen Interno	Programada	2019	PFV MANZANO [EN_REVISION]		CENTRAL COMPLETA	Puesta en servicio de nueva instalación	Sin Limitaciones	Pruebas de puesta en servicio y Primera inyección del PFV El Manzano NUP3435.	Nivel de riesgo bajo controlado con procedimientos de trabajo seguro	Pruebas de puesta en servicio	No tiene consumo afectado		ninguno	P (Prueba de Puesta en Servicio)		01-10-23 00:00
2023086424	Central Generadora	Ejecución Exitosa	ENEL GREEN POWER CHILE S.A.	250	Intervención	Origen Interno	Programada	2122	PE LA CABAÑA [EN_REVISION]		CENTRAL COMPLETA	Puesta en servicio de nueva instalación	Sin Limitaciones	Puesta en servicio y pruebas de inyección Parque Eólico La Cabaña, proyecto PE La Cabaña NUP3200	Riesgo bajo, trabajos se realizarán según protocolos de seguridad.	Puesta en servicio y pruebas de inyección Parque Eólico La Cabaña, proyecto PE La Cabaña NUP3200	No tiene consumo afectado		ninguno	P (Prueba de Puesta en Servicio)		01-10-23 00:00
2023085580	Central Generadora	Ejecución Exitosa	CELULOSA ARAUCO Y CONSTITUCIÓN S.A.	2	Intervención	Origen Interno	Programada	1844	TER ARAUCO MAPA [EN_REVISION]	5041	TER ARAUCO MAPA TG7 [EN_REVISION]	Puesta en servicio de nueva instalación	Sin Limitaciones	Pruebas de Sincronización y toma de carga unidad TG7, según programa de pruebas enviado al CEN. NUP 1435 ETAPA 2.	Bajo riesgo ya que trabajo se realizan según protocolo de pruebas aprobados.	Pruebas de Sincronización y toma de carga unidad TG7, según programa de pruebas enviado al CEN. NUP 1435 ETAPA 2.	No tiene consumo afectado		ninguno	P (Prueba de Puesta en Servicio)		01-10-23 00:00
2023080246	Central Generadora	Ejecución Exitosa	COLBÚN S.A.	4	Intervención	Origen Interno	Programada	104	TER SANTA MARIA	316	TER SANTA MARIA U1	Otro Tipo de Trabajo	370	La prueba de válvulas de control (CV), que se realiza los días miércoles, se requiere bajar 10 MW desde carga base, por 60 minutos cada vez que se hace la prueba.	Riesgo bajo, es un trabajo de rutina que no afecta la disponibilidad de la Unidad.	Pruebas periódicas de válvulas de control (CV, válvulas de corte (MSV), válvulas combinadas (CRV), bombas de emergencia y stand by de lubricación e hidráulica. La prueba de válvulas de control (CV), que se realiza los días miércoles, se requiere bajar 10 MW desde carga base, por 60 minutos cada vez que se hace la prueba.	No tiene consumo afectado		ninguno	N (Conectada Normal)		01-10-23 00:00
2023080245	Central Generadora	Ejecución Exitosa	COLBÚN S.A.	4	Intervención	Origen Interno	Programada	104	TER SANTA MARIA	316	TER SANTA MARIA U1	Otro Tipo de Trabajo	370	Pruebas periódicas de válvulas Check de extracciones de vapor turbina.	Riesgo bajo, es un trabajo de rutina que no afecta la disponibilidad de la unidad.	Pruebas periódicas de válvulas Check de extracciones de vapor turbina.	No tiene consumo afectado		ninguno	N (Conectada Normal)		01-10-23 00:00
2023085579	Central Generadora	Ejecución Exitosa	CELULOSA ARAUCO Y CONSTITUCIÓN S.A.	2	Intervención	Origen Interno	Programada	1844	TER ARAUCO MAPA [EN_REVISION]	5042	TER ARAUCO MAPA TG8 [EN_REVISION]	Puesta en servicio de nueva instalación	Sin Limitaciones	Pruebas de Sincronización y toma de carga unidad TG8, según programa de pruebas enviado al CEN. NUP 1435 ETAPA 2.	Bajo riesgo ya que trabajo se realizan según protocolo de pruebas aprobados.	Pruebas de Sincronización y toma de carga unidad TG8, según programa de pruebas enviado al CEN. NUP 1435 ETAPA 2.	No tiene consumo afectado		ninguno	P (Prueba de Puesta en Servicio)		29-09-23 00:00
2023076687	Central Generadora	Ejecución Exitosa	TECNORED S.A.	1867	Desconexión	Origen Interno	Programada	12	TER PLACILLA	577	TER PLACILLA U1	Otro Tipo de Trabajo	Sin Limitaciones		Solicitud ingresada por medio de la Plataforma de Mantenimiento Preventivo Mayor. Se indicó que el riesgo es: Riesgo Bajo	Mantenimiento Preventivo de 6000 horas de Motor y Sistemas auxiliares.	No tiene consumo afectado		ninguno	MM (Mantenimiento Mayor)		25-09-23 00:00
2023083513	Central Generadora	Ejecución Exitosa	COLBÚN S.A.	4	Intervención	Origen Interno	Programada	173	HP CHACABUQUITO		CENTRAL COMPLETA	Otro Tipo de Trabajo	24	Inspección y revisión de display en mal estado en protecciones F60 y B30.	Medio	Inspección y revisión de display en mal estado en protecciones F60 y B30.	No tiene consumo afectado		ninguno	N (Conectada Normal)		21-09-23 08:00
2023072745	Central Generadora	Ejecución Exitosa	ENGIE	1744	Desconexión	Origen Interno	Programada	386	TER MEJILLONES	1988 1987	TER MEJILLONES CTM3-TV TER MEJILLONES CTM3-TG	Otro Tipo de Trabajo	Sin Limitaciones	Desconexión de transformador principal CTM3-TG y CTM3-TV, por mantenimiento asociado a SMM N°202307043	Riesgos asociados controlados durante los trabajos	Desconexión de trafo principal CTM3-TG y CTM3-TV, de acuerdo requerimientos asociado a SMM N°202307043 Maniobras en TEN. Transformador principal TG: Interruptor 52J6 abierto y bloqueado Interruptor 52J5 abierto y bloqueado Desconectador 89J6-1 abierto y bloqueado Tierra 89J6-1T cerrar y bloquear Desconectador 89J5-2 abierto y bloqueado Tierra 89J5-2T Cerrar y bloquear Desconectador 89J6-3 abierto y bloqueado Tierra 89J6-3T Cerrar y bloquear Tierra 89J6-TR4 Insertar y bloquear	No tiene consumo afectado		ninguno	DP (Desconexión Programada)		28-08-23 00:00

Reporte Desconexión/Intervención Central Generadora
Fecha generación reporte: 20-11-2023 15:41:25
Estados: Ejecución Exitosa. Ejecución Exitosa
Total registros General: 261
Total registros Central Generadora: 30

Número	Tipos	Estado	Empresa	Id Coordinado	Tipo Solicitud	Origen	Tipo Programación	ID(s)	Central	ID(s)	Unidad(es)	Tipo Trabajo	Potencia	Trabajos a Realizar	Descripción Nivel Riesgo	Comentario Adicional	Consumo	Empresas Afectadas	Trabajo Requiere	Estado Operativo	Estado Operativo Efectivo	Fecha Inicio
202304522	Central Generadora	Ejecución Exitosa	EMPRESA ELÉCTRICA PEHUENCHE S.A.	17	Desconexión	Origen Interno	Programada	180	HP LOMA ALTA	788	HP LOMA ALTA U1	Otro Tipo de Trabajo	Sin Limitaciones		Solicitud ingresada por medio de la Plataforma de Mantenimiento Preventivo Mayor. Se indicó que el riesgo es: Riesgo Medio	Rehabilitacion turbina: contrato de servicio, fabricacion y reemplazo repuestos turbina-rodete. Mantenimiento del estator. Reparar tuber►a en Presa►. Reemplazo de balatas. Reparaci►n canal de descarga.	No tiene consumo afectado		ninguno	MM (Mantenimiento Mayor)		07-06-23 00:00
202303914	Central Generadora	Ejecución Exitosa	COLBÚN S.A.	4	Intervención	Origen Interno	Programada	104	TER SANTA MARIA	316	TER SANTA MARIA U1	Otro Tipo de Trabajo	370	Pruebas periódicas de válvulas Check de extracciones de vapor turbina.	Riesgo bajo, es un trabajo de rutina que no afecta la disponibilidad de la unidad.	Pruebas periódicas de válvulas Check de extracciones de vapor turbina.	No tiene consumo afectado		ninguno	N (Conectada Normal)		01-06-23 00:00
202303913	Central Generadora	Ejecución Exitosa	COLBÚN S.A.	4	Intervención	Origen Interno	Programada	104	TER SANTA MARIA	316	TER SANTA MARIA U1	Otro Tipo de Trabajo	370	La prueba de válvulas de control (CV), que se realiza los días miércoles, se requiere bajar 10 MW desde carga base, por 60 minutos cada vez que se hace la prueba.	Riesgo bajo, es un trabajo de rutina que no afecta la disponibilidad de la Unidad.	Pruebas periódicas de válvulas de control (CV, válvulas de corte (MSV), válvulas combinadas (CRV), bombas de emergencia y stand by de lubricación e hidráulica. La prueba de válvulas de control (CV), que se realiza los días miércoles, se requiere bajar 10 MW desde carga base, por 60 minutos cada vez que se hace la prueba.	No tiene consumo afectado		ninguno	N (Conectada Normal)		01-06-23 00:00
2020004866	Central Generadora	Ejecución Exitosa	COMASA	66	Desconexión	Origen Interno	Programada	211	TER LAUTARO	704	TER LAUTARO U1	Mantenimiento preventivo	Sin Limitaciones	Sin Comentarios	Nivel de riesgo controlado	Sin comentarios	No tiene consumo afectado		ninguno	MM (Mantenimiento Mayor)		02-02-20 12:00

Reporte Desconexión/Intervención Linea
Fecha generación reporte: 20-11-2023 15:41:25
Estados: Ejecución Exitosa. Ejecución Exitosa
Total registros General: 261
Total registros Linea: 75

Número	Tipos	Estado	Empresa	Id Coordinado	Tipo Solicitud	Origen	Tipo Programación	ID(s)	Linea	ID(s)	Tramo(s)	Tipo Trabajo	Potencia	Trabajos a Realizar	Descripción Nivel Riesgo	Comentario Adicional	Consumo	Empresas Afectadas	Trabajo Requiere	Estado Operativo	Estado Operativo Efectivo	Fecha Inicio
2023096025	Linea	Ejecución Exitosa	TRANSELEC S.A.	82	Intervención	Origen Interno	Programada	1293	NUEVA PICHIRROPULLI - RAHUE 220KV	2983 2984	NUEVA PICHIRROPULLI - TAP PICHIRRAHUE 220KV C2 TAP PICHIRRAHUE - RAHUE 220KV C2	Otro Tipo de Trabajo	Sin Limitaciones	Roce de vegetación en franja de servidumbre.-	Bajo	Restricciones: Restricción a la reconexión.- Instalaciones en Riesgo: Linea 220 kV Pichirropulli-Rahue, C1 o Linea 220 kV Pichirropulli - Rahue, C2.- Temporalidad de los Riesgos: Durante de los trabajos.- Nivel de Riesgo: Bajo.- Bloqueos del jefe de faena: No hay.- Observación: No reconectar los interruptores asociados a las líneas.- Nota: Trabajos coordinados con Chiquinta y Transrucatayo.-	No tiene consumo afectado		ninguno			12-11-23 08:00
2023098662	Linea	Ejecución Exitosa	CGE TRANSMISIÓN S.A.	2003	Intervención	Origen Interno	Curso Forzoso	969	CURANILAHUE - TRES PINOS 66KV	489	CURANILAHUE - TRES PINOS 66KV C1	Otro Tipo de Trabajo	Sin Limitaciones	A solicitud de FRONTEL, según su SODI N°852/2023 de curso forzoso, se requiere el bloqueo de la reconexión automática del interruptor 52B1 de S/E Curanilahue, asociado a la LT 66 kV Curanilahue-Tres Pinos, por reemplazo de emergencia de poste MT chocado (en redes MT de FRONTEL) y que está cercano a las líneas AT ya mencionadas.	Trabajos a cargo de terceros.	.	No tiene consumo afectado		ninguno			29-10-23 22:50
2023098638	Linea	Ejecución Exitosa	CGE TRANSMISIÓN S.A.	2003	Desconexión	Origen Externo	Curso Forzoso	1378	LOS ANGELES (CGE) - SANTA LUISA 154kV	3583 3728	LOS ANGELES – EST. N°5 154KV C1 EST. N°5 – SANTA LUISA 154KV C1	Otro Tipo de Trabajo	Sin Limitaciones	Desconexión de curso forzoso LT 154kV Los Ángeles - Santa Luis y SE Santa Luisa, para realizar verificación y pruebas en interruptor 52A2 de SE Santa Luisa, interruptor de llagada da LT 154kV Los Ángeles - Santa Luis y SE Santa Luisa. Requiere; Abierto interruptor 52A2 de S/E Los Ángeles Abiertos interruptores 52A1 52A2 52A3 52A4 y 52AR de S/E Santa Luisa. Abiertos y bloqueados via SCADA DDCC 89A2-1 y 89A2-2 de S/E Santa Luisa.	Controlado de acuerdo a procedimientos internos	Verificación de contactos interruptor 52A2, deferencias de tensión en barras de SE Santa Luisa.	No tiene consumo afectado		ninguno			29-10-23 21:00
2023098621	Linea	Ejecución Exitosa	TRANSELEC S.A.	82	Desconexión	Origen Interno	Curso Forzoso	155	CHARRUA - LAJA 66KV	3416 3417	CHARRUA – TAP PARQUE EOLICO EL MAITEN 66KV C1 TAP PARQUE EOLICO EL MAITEN – LAJA 66KV C1	Otro Tipo de Trabajo	Sin Limitaciones	Retiro de árbol posicionado sobre conductor en vano 112 a 113.	Bajo	Actividades: Retiro de árbol posicionado sobre conductor en vano 112 a 113. Condiciones: Linea 66 kV Charrúa-Laja, indisponible. Instalaciones en Riesgo: Linea 66 kV Charrúa-Laja. Temporalidad de los Riesgos: Al término de los trabajos. Nivel de Riesgo: Bajo. Bloqueos del jefe de faena: Tierras de bloqueo a ambos lado del vano 112 a 113.	No tiene consumo afectado		ninguno			29-10-23 16:00
2023098617	Linea	Ejecución Exitosa	TRANSELEC S.A.	82	Desconexión	Origen Interno	Curso Forzoso	155	CHARRUA - LAJA 66KV	3416 3417	CHARRUA – TAP PARQUE EOLICO EL MAITEN 66KV C1 TAP PARQUE EOLICO EL MAITEN – LAJA 66KV C1	Otro Tipo de Trabajo	Sin Limitaciones	Inspección y atención de falla en la Linea 66 kV Charrúa Laja.	Bajo	Actividades: Inspección y atención de falla en la Linea 66 kV Charrúa Laja. Condiciones: Linea 66 kV Charrúa-Laja, indisponible. Instalaciones en Riesgo: Linea 66 kV Charrúa-Laja. Temporalidad de los Riesgos: Al término de los trabajos. Nivel de Riesgo: Bajo. Bloqueos del jefe de faena: Se instalarán tierras de bloqueo en caso de ser necesario a ambos lados del tramo a intervenir.	No tiene consumo afectado		ninguno			29-10-23 13:30
2023098615	Linea	Ejecución Exitosa	CGE TRANSMISIÓN S.A.	2003	Intervención	Origen Externo	Curso Forzoso	434	VICTORIA - TRAIGUEN 66kV	511 512	TAP VICTORIA FFCC - TRAIGUEN 66KV C1 VICTORIA - TAP VICTORIA FFCC 66KV C1	Otro Tipo de Trabajo	Sin Limitaciones	Se requiere el bloqueo de la reconexión automática del interruptor 52B4 de S/E Victoria, asociado a la LT 66 kV Victoria-Traiguén, por retiro de elementos extraños, que fueron llevados por el viento, y cayeron sobre las líneas AT. Hay temporal de viento y lluvia en la zona. Riesgo alto.	Se requiere el bloqueo de la reconexión automática del interruptor 52B4 de S/E Victoria, asociado a la LT 66 kV Victoria-Traiguén, por retiro de elementos extraños, que fueron llevados por el viento, y cayeron sobre las líneas AT. Hay temporal de viento y lluvia en la zona. Riesgo alto.	Se requiere el bloqueo de la reconexión automática del interruptor 52B4 de S/E Victoria, asociado a la LT 66 kV Victoria-Traiguén, por retiro de elementos extraños, que fueron llevados por el viento, y cayeron sobre las líneas AT. Hay temporal de viento y lluvia en la zona. Riesgo alto.	No tiene consumo afectado		ninguno			29-10-23 11:15
2023096283	Linea	Ejecución Exitosa	TRANSMISORA BAQUEDANO S.A.	401	Intervención	Origen Interno	Programada	1042	ANGAMOS - ESTACION DE BOMBEO SIERRA GORDA N°1 220KV	1916 1917 1918	ANGAMOS - PATIO MUFAS ANGAMOS 220KV C1 PATIO MUFAS ANGAMOS - PATIO MUFAS EST. DE BOMBEO SG 1 220KV C1 PATIO MUFAS EST. DE BOMBEO SG 1 - ESTACION DE BOMBEO SIERRA GORDA N°1 220KV C1	Otro Tipo de Trabajo	Sin Limitaciones	Instalación de mufas FO en estructura 27 LT 220 kV Angamos - Estación de bombeo Sierra Gorda N°1 y patio de mufas 220/110 kV. Condiciones requeridas: No reconectar 52JT1 en S/E Estación de bombeo Sierra Gorda N°1. No reconectar 5214 en S/E Angamos.	El riesgo del trabajo es bajo considerando las medidas de seguridad correspondientes.	Instalación de mufas FO en estructura 27 LT 220 kV Angamos - Estación de bombeo Sierra Gorda N°1 y patio de mufas 220/110 kV. Condiciones requeridas: No reconectar 52JT1 en S/E Estación de bombeo Sierra Gorda N°1. No reconectar 5214 en S/E Angamos.	No tiene consumo afectado		ninguno			29-10-23 09:00
2023098614	Linea	Ejecución Exitosa	MINERA ESCONDIDA LTDA.	378	Intervención	Origen Interno	Curso Forzoso	1106	NUEVA ZALDIVAR - OGP1 220KV	2062 2063 2064	NUEVA ZALDIVAR - TORRE 231/4 220KV C1 TORRE V10-2 - OGP1 220KV C1 TORRE 231/4 - TORRE V10-2 220KV C1	Lavado de Aislación	Sin Limitaciones	Lavado aisladores Linea 220 kV Nueva Zaldivar - OGP1	Riesgo bajo, requiere lavado por alta contaminación en la zona.	Se requieren las siguientes órdenes de no reconección: Subestación Nva. Zaldivar: 52J07L Subestación OGP1: 52J3	No tiene consumo afectado		ninguno			29-10-23 08:06

Reporte Desconexión/Intervención Linea
Fecha generación reporte: 20-11-2023 15:41:25
Estados: Ejecución Exitosa. Ejecución Exitosa
Total registros General: 261
Total registros Linea: 75

Número	Tipos	Estado	Empresa	Id Coordinado	Tipo Solicitud	Origen	Tipo Programación	ID(s)	Linea	ID(s)	Tramo(s)	Tipo Trabajo	Potencia	Trabajos a Realizar	Descripción Nivel Riesgo	Comentario Adicional	Consumo	Empresas Afectadas	Trabajo Requiere	Estado Operativo	Estado Operativo Efectivo	Fecha Inicio
2023098609	Linea	Ejecución Exitosa	TRANSELEC S.A.	82	Intervención	Origen Interno	Curso Forzoso	1780	LOS NOTROS - RALCO 220KV [En_Revision]	4289	LOS NOTROS - RALCO 220KV C1 [En_Revision]	Otro Tipo de Trabajo	Sin Limitaciones	Inspección visual con trepado de estructuras en la Línea 220 kV Ralco Los Notros N°1, para encontrar causa de falla.	Bajo	Actividades: Inspección visual con trepado de estructuras en la Línea 220 kV Ralco Los Notros N°1, para encontrar causa de falla. Restricciones: Con bloqueo a la reconexión, inmovilizado. No reconectar los interruptores asociados a las instalaciones en riesgo. Instalaciones en Riesgo: Línea 220 kV Ralco-Los Notros, C1 o L 220 kV Ralco-Los Notros, C2. Temporalidad de los Riesgos: Durante los trabajos. Nivel de Riesgo: Bajo. Bloqueos del jefe de faena: No hay.	No tiene consumo afectado		ninguno			29-10-23 08:00
2023095644	Linea	Ejecución Exitosa	TRANSELEC S.A.	82	Desconexión	Origen Interno	Programada	1638	PUEBLO SECO - CHARRUA 154 KV	3895	EST. 607N - CHARRUA 154KV C1	Otro Tipo de Trabajo	Sin Limitaciones	- S/E Charrúa: Desvinculación primaria del desconectador 89A2-3. - Proyecto MNR Reemplazo desconectadores 89A2-1, 89A2-2, 89A2-3 y 89A2-2T de SE Charrúa NUP 4237.		Actividades: S/E Charrúa: Desvinculación primaria del desconectador 89A2-3. Condiciones: •Línea 154 kV Pueblo Seco - Charrúa, C1 y Barra Transferencia 154 kV-Charrúa, indisponibles. •S/E/EE Chillán y S/E Pueblo Seco, alimentadas por redes de 66 kV, coordinado con CGE y FRONTEL. Instalaciones en Riesgo: Línea 154 kV Pueblo Seco - Charrúa, C1 o Barra Transferencia 154 kV-Charrúa. Temporalidad de los Riesgos: Al término de los trabajos. Nivel de Riesgo: Bajo. Bloqueos del jefe de	No tiene consumo afectado		ninguno			29-10-23 08:00
2023095654	Linea	Ejecución Exitosa	TRANSELEC S.A.	82	Desconexión	Origen Interno	Programada	1638	PUEBLO SECO - CHARRUA 154 KV	3895	EST. 607N - CHARRUA 154KV C1	Otro Tipo de Trabajo	Sin Limitaciones	- S/E Charrúa: Vinculación primaria del desconectador 89A2-2.Pruebas funcionales y Puesta en servicio de desconectadores 89A2-2. - Proyecto MNR Reemplazo desconectadores 89A2-1, 89A2-2, 89A2-3 y 89A2-2T de SE Charrúa NUP 4237	Bajo	Actividades: S/E Charrúa: Vinculación primaria del desconectador 89A2-2.Pruebas funcionales y Puesta en servicio de desconectadores 89A2-2. Condiciones: * Línea 154 kV Pueblo Seco - Charrúa, C1, indisponible. * S/E/EE Chillán y S/E Pueblo Seco, alimentadas por redes de 66 kV, coordinado con CGE y FRONTEL. Instalaciones en Riesgo: Línea 154 kV Pueblo Seco - Charrúa, C1. Temporalidad de los Riesgos: Al término de los trabajos. Nivel de Riesgo: Bajo. Bloqueos del jefe de faena: Subestación Charrúa, se instalarán	No tiene consumo afectado		ninguno			29-10-23 08:00
2023097292	Linea	Ejecución Exitosa	SOCIEDAD TRANSMISORA METROPOLITANA II S.A.	1855	Intervención	Origen Interno	Programada	468	TAP LO ESPEJO - BUIN 110KV	1015 1016 1018	LO ESPEJO - TAP LAS ACACIAS 110KV C2 TAP LACACIAS - TAP SBERNARDO 110KV C2 TAP SAN BERNARDO - BUIN 110KV C2	Otro Tipo de Trabajo	Sin Limitaciones	Restricción de reconexión del circuito N°2 por trabajos en el circuito N°1	Trabajos en el circuito N°1 en cercanía al Circuito N°2 energizado	Restricción de reconexión	No tiene consumo afectado		ninguno			29-10-23 08:00
2023097372	Linea	Ejecución Exitosa	TRANSELEC S.A.	82	Intervención	Origen Interno	Programada	1395	CONDORES - PARINACOTA 220KV	3199	CONDORES - PARINACOTA 220KV C1	Otro Tipo de Trabajo	Sin Limitaciones	L 220kV Cóndores-Parinacota, C1, Lavado de aislación; en instalación energizada (Doble Circuito), Estructura(s): E31 - E279, Total: 846 CAD, Fecha de ejecución: 30/10-30/11 2023, Plazo Entrega Informe: 7 días termino, OOMM: 8257151	Bajo	Actividades: L 220kV Cóndores-Parinacota, C1, Lavado de aislación; en instalación energizada (Doble Circuito), Estructura(s): E31 - E279, Total: 846 CAD, Fecha de ejecución: 30/10-30/11 2023, Plazo Entrega Informe: 7 días termino, OOMM: 8257151 Restricciones: Parinacota, 52J1 No reconectar Cóndores, 52J2 No reconectar Instalaciones en Riesgo: L 220kV Cóndores-Parinacota, C1 Temporalidad de los Riesgos: Durante de los trabajos Nivel de Riesgo: Bajo Bloqueos del jefe de	No tiene consumo afectado		ninguno			29-10-23 08:00
2023097282	Linea	Ejecución Exitosa	SOCIEDAD TRANSMISORA METROPOLITANA II S.A.	1855	Intervención	Origen Interno	Programada	470	LO ESPEJO - OCHAGAVIA 110KV	1012	TAP LA CISTERNA - LO ESPEJO FFCC 110KV C2	Otro Tipo de Trabajo	Sin Limitaciones	Restricción de reconexión del circuito N°2 por trabajos en el circuito N°1	Trabajos en el circuito N°1 en cercanía al Circuito N°2 energizado	Restricción de reconexión	No tiene consumo afectado		ninguno			29-10-23 08:00
2023096930	Linea	Ejecución Exitosa	SOCIEDAD TRANSMISORA METROPOLITANA II S.A.	1855	Intervención	Origen Interno	Programada	459	CHENA - LO ESPEJO 110KV	935	CHENA - TAP LO ESPEJO 110KV C2	Otro Tipo de Trabajo	Sin Limitaciones	Restricción de reconexión del circuito N°2 por trabajos en el circuito N°1	Trabajos en el circuito N°1 en cercanía al Circuito N°2 energizado	Restricción de reconexión	No tiene consumo afectado		ninguno			29-10-23 08:00
2023096207	Linea	Ejecución Exitosa	TRANSELEC S.A.	82	Intervención	Origen Interno	Programada	1814	INCAHUASI - LAS COMPAÑÍAS 110kV	1254 1257	LAS COMPANIAS - TAP ROMERAL 110KV C1 TAP ROMERAL - INCAHUASI 110KV C1	Otro Tipo de Trabajo	Sin Limitaciones	Instalación de postes auxiliares en tramo de línea entre las estructuras N°52A a 102.	Bajo	Actividades: Instalación de Línea Auxiliar, Instalación de postes auxiliares en tramo de línea entre las estructuras N°52A a 102_Nota:Trabajos previos a reemplazos de conductores. Tramo Las Compañías - Romeral Restricciones: Subestación Compañías, 52H2 con bloqueo a la reconexión inmovilizado Subestación Maitencillo, 52H1 con bloqueo a la reconexión inmovilizado Instalaciones en Riesgo:: L 110kV Maitencillo-Las Compañías, C1 Temporalidad de los Riesgos: Durante de los	No tiene consumo afectado		ninguno			29-10-23 08:00

Reporte Desconexión/Intervención Linea
Fecha generación reporte: 20-11-2023 15:41:25
Estados: Ejecución Exitosa. Ejecución Exitosa
Total registros General: 261
Total registros Linea: 75

Número	Tipos	Estado	Empresa	Id Coordinado	Tipo Solicitud	Origen	Tipo Programación	ID(s)	Linea	ID(s)	Tramo(s)	Tipo Trabajo	Potencia	Trabajos a Realizar	Descripción Nivel Riesgo	Comentario Adicional	Consumo	Empresas Afectadas	Trabajo Requiere	Estado Operativo	Estado Operativo Efectivo	Fecha Inicio
2023096206	Linea	Ejecución Exitosa	TRANSELEC S.A.	82	Intervención	Origen Interno	Programada	1812	DOS AMIGOS - ALGARROBO 110kV	1252	DOS AMIGOS - ALGARROBO 110KV C1	Otro Tipo de Trabajo	Sin Limitaciones	Instalación de postes auxiliares en tramo de línea entre las estructuras N°52A a 102.	Bajo	Actividades: Instalación de Linea Auxiliar, Instalación de postes auxiliares en tramo de línea entre las estructuras N°52A a 102.,Nota:Trabajos previos a reemplazos de conductores. Tramo Las Compañías - Romeral Restricciones: Subestación Compañías, 52H2 con bloqueo a la reconexión inmovilizado Subestación Maitencillo, 52H1 con bloqueo a la reconexión inmovilizado Instalaciones en Riesgo: L 110kV Maitencillo-Las Compañías, C1 Temporalidad de los Riesgos: Durante de los	No tiene consumo afectado		ninguno			29-10-23 08:00
2023096205	Linea	Ejecución Exitosa	TRANSELEC S.A.	82	Intervención	Origen Interno	Programada	1813	INCAHUASI - DOS AMIGOS 110kV	1253 1256	INCAHUASI - TAP PAJONALES 110KV C1 TAP PAJONALES - DOS AMIGOS 110KV C1	Otro Tipo de Trabajo	Sin Limitaciones	Instalación de postes auxiliares en tramo de línea entre las estructuras N°52A a 102.	Bajo	Actividades: Instalación de Linea Auxiliar, Instalación de postes auxiliares en tramo de línea entre las estructuras N°52A a 102.,Nota:Trabajos previos a reemplazos de conductores. Tramo Las Compañías - Romeral Restricciones: Subestación Compañías, 52H2 con bloqueo a la reconexión inmovilizado Subestación Maitencillo, 52H1 con bloqueo a la reconexión inmovilizado Instalaciones en Riesgo: L 110kV Maitencillo-Las Compañías, C1 Temporalidad de los Riesgos: Durante de los	No tiene consumo afectado		ninguno			29-10-23 08:00
2023096204	Linea	Ejecución Exitosa	TRANSELEC S.A.	82	Intervención	Origen Interno	Programada	1811	MAITENCILLO - ALGARROBO 110kV	3479	MAITENCILLO - ALGARROBO 110KV C1	Otro Tipo de Trabajo	Sin Limitaciones	Instalación de postes auxiliares en tramo de línea entre las estructuras N°52A a 102.	Bajo	Actividades: Instalación de Linea Auxiliar, Instalación de postes auxiliares en tramo de línea entre las estructuras N°52A a 102.,Nota:Trabajos previos a reemplazos de conductores. Tramo Las Compañías - Romeral Restricciones: Subestación Compañías, 52H2 con bloqueo a la reconexión inmovilizado Subestación Maitencillo, 52H1 con bloqueo a la reconexión inmovilizado Instalaciones en Riesgo: L 110kV Maitencillo-Las Compañías, C1 Temporalidad de los Riesgos: Durante de los	No tiene consumo afectado		ninguno			29-10-23 08:00
2023093282	Linea	Ejecución Exitosa	TRANSELEC S.A.	82	Intervención	Origen Interno	Programada	1500	CAUTIN – SECCIONADORA RIO TOLTEN 220kV	3482	CAUTIN – EST. 100 220KV C2	Otro Tipo de Trabajo	Sin Limitaciones	Roce de vegetación en franja de servidumbre	Bajo	Restricciones: Restricción a la reconexión. Instalaciones en Riesgo: Linea 220kV Cautin-Rio Toltén C1 o Linea 220kV Cautin-Rio Toltén C2 Temporalidad de los Riesgos: Durante de los trabajos Nivel de Riesgo: Bajo Bloqueos del jefe de faena: No hay. Observación: No reconectar los interruptores asociados a las líneas, trabajos coordinado con STS.	No tiene consumo afectado		ninguno			29-10-23 08:00
2023093281	Linea	Ejecución Exitosa	TRANSELEC S.A.	82	Intervención	Origen Interno	Programada	1500	CAUTIN – SECCIONADORA RIO TOLTEN 220kV	3486	CAUTIN - EST. 100 220KV C1	Otro Tipo de Trabajo	Sin Limitaciones	Roce de vegetación en franja de servidumbre	Bajo	Restricciones: Restricción a la reconexión. Instalaciones en Riesgo: Linea 220kV Cautin-Rio Toltén C1 o Linea 220kV Cautin-Rio Toltén C2 Temporalidad de los Riesgos: Durante de los trabajos Nivel de Riesgo: Bajo Bloqueos del jefe de faena: No hay. Observación: No reconectar los interruptores asociados a las líneas, trabajos coordinado con STS.	No tiene consumo afectado		ninguno			29-10-23 08:00
2023093261	Linea	Ejecución Exitosa	TRANSELEC S.A.	82	Intervención	Origen Interno	Programada	915	CIRUELOS - VALDIVIA 220kV	2835	CIRUELOS - VALDIVIA 220KV C2	Otro Tipo de Trabajo	Sin Limitaciones	Roce de vegetación en franja de servidumbre	Bajo	Restricciones: Restricción a la reconexión. Instalaciones en Riesgo: Linea 220kV Ciruelos-Valdivia, C1 o Linea 220kV Ciruelos-Valdivia, C2 Temporalidad de los Riesgos: Durante de los trabajos Nivel de Riesgo: Bajo Bloqueos del jefe de faena: No hay. Observación: No reconectar los interruptores asociados a las líneas.	No tiene consumo afectado		ninguno			29-10-23 08:00

Reporte Desconexión/Intervención Linea
Fecha generación reporte: 20-11-2023 15:41:25
Estados: Eiecución Exitosa. Eiecución Exitosa
Total registros General: 261
Total registros Linea: 75

Número	Tipos	Estado	Empresa	Id Coordinado	Tipo Solicitud	Origen	Tipo Programación	ID(s)	Linea	ID(s)	Tramo(s)	Tipo Trabajo	Potencia	Trabajos a Realizar	Descripción Nivel Riesgo	Comentario Adicional	Consumo	Empresas Afectadas	Trabajo Requiere	Estado Operativo	Estado Operativo Efectivo	Fecha Inicio
2023093260	Linea	Ejecución Exitosa	TRANSELEC S.A.	82	Intervención	Origen Interno	Programada	915	CIRUELOS - VALDIVIA 220KV	1406	CIRUELOS - VALDIVIA 220KV C1	Otro Tipo de Trabajo	Sin Limitaciones	Roce de vegetación en franja de servidumbre	Bajo	Restricciones: Restricción a la reconexión. Instalaciones en Riesgo: Linea 220kV Ciruelos-Valdivia, C1 o Linea 220kV Ciruelos-Valdivia, C2 Temporalidad de los Riesgos: Durante de los trabajos Nivel de Riesgo: Bajo Bloqueos del Jefe de faena: No hay. Observación: No reconectar los interruptores asociados a las lineas.	No tiene consumo afectado		ninguno			29-10-23 08:00
2023089993	Linea	Ejecución Exitosa	TRANSELEC S.A.	82	Intervención	Origen Interno	Programada	1272	PEHUENCHE - ANCOA 220KV	1382	PEHUENCHE - ANCOA 220KV C2	Otro Tipo de Trabajo	Sin Limitaciones	Programa de mantenimiento de Lineas.	Bajo	Actividades: Roce de vegetación en franja de servidumbre.- Instalaciones en Riesgo: Linea 220 kV Pehuenche-Canal Melado-Ancoa 1 o Pehuenche-Ancoa 2.- Temporalidad de los Riesgos: Durante los trabajos, por acortamiento de distancia con linea energizada.- Nivel de Riesgo: Bajo.- Bloqueos del Jefe de Faena: No reconectar Interruptores que sirven a la Linea 220 kV Pehuenche-Canal Melado-Ancoa 1 y Pehuenche-Ancoa 2.-	No tiene consumo afectado		ninguno			29-10-23 08:00
2023089992	Linea	Ejecución Exitosa	TRANSELEC S.A.	82	Intervención	Origen Interno	Programada	201	TAP CANAL MELADO - CANAL MELADO 220KV	1590	TAP CANAL MELADO - CANAL MELADO 220KV C1	Otro Tipo de Trabajo	Sin Limitaciones	Programa de mantenimiento de Lineas.	Bajo	Actividades: Roce de vegetación en franja de servidumbre.- Instalaciones en Riesgo: Linea 220 kV Pehuenche-Canal Melado-Ancoa 1 o Pehuenche-Ancoa 2.- Temporalidad de los Riesgos: Durante los trabajos, por acortamiento de distancia con linea energizada.- Nivel de Riesgo: Bajo.- Bloqueos del Jefe de Faena: No reconectar Interruptores que sirven a la Linea 220 kV Pehuenche-Canal Melado-Ancoa 1 y Pehuenche-Ancoa 2.-	No tiene consumo afectado		ninguno			29-10-23 08:00
2023087722	Linea	Ejecución Exitosa	TRANSELEC S.A.	82	Intervención	Origen Externo	Programada	1548	GEOGLIFOS – LAGUNAS 220KV	3602	GEOGLIFOS – LAGUNAS 220KV C1	Otro Tipo de Trabajo	Sin Limitaciones	A solicitud de Collahuasi, proyecto C20+, bloqueo a la reconexión de la L220 kV Geoglifos-Lagunas C1 y C2 en apoyo a los trabajos de construcción de acueducto.	Instalaciones en Riesgo: L. 220 kV Geoglifos-Lagunas C1. Temporalidad de los Riesgos: Durante de los trabajos. Nivel de Riesgo: Bajo.	Actividad: A solicitud de Collahuasi, proyecto C20+, bloqueo a la reconexión de la L220 kV Geoglifos-Lagunas C1 y C2 en apoyo a los trabajos de contrucción de acueducto. Para Cruce de Linea entre vanos E85-E86 (PK31 Acueducto), Cruce entre vanos E112-E113, entre vanos E113-E114, entre vanos E131-E132, entre vanos E132-E133, entre vanos E137-E138, entre vanosE138-E139 y Paralelismo de linea entre vanos E114-E169 (PK41-PK59 Acueducto) (Sodi 198) Restricciones Lagunas: S2J5 No reconectar Geoglifos: S2J3, S2J4	No tiene consumo afectado		ninguno			29-10-23 08:00
2023087690	Linea	Ejecución Exitosa	TRANSELEC S.A.	82	Intervención	Origen Externo	Programada	1548	GEOGLIFOS – LAGUNAS 220KV	3603	GEOGLIFOS – LAGUNAS 220KV C2	Otro Tipo de Trabajo	Sin Limitaciones	A solicitud de Collahuasi, proyecto C20+, bloqueo a la reconexión de la L220 kV Geoglifos-Lagunas C1 y C2 en apoyo a los trabajos de construcción de acueducto.	Instalaciones en Riesgo: L. 220 kV Geoglifos-Lagunas C2. Temporalidad de los Riesgos: Durante de los trabajos. Nivel de Riesgo: Bajo.	Actividad: A solicitud de Collahuasi, proyecto C20+, bloqueo a la reconexión de la L220 kV Geoglifos-Lagunas C1 y C2 en apoyo a los trabajos de contrucción de acueducto. Para Cruce de Linea entre vanos E85-E86 (PK31 Acueducto), Cruce entre vanos E112-E113, entre vanos E113-E114, entre vanos E131-E132, entre vanos E132-E133, entre vanos E137-E138, entre vanosE138-E139 y Paralelismo de linea entre vanos E114-E169 (PK41-PK59 Acueducto) (Sodi 198) Restricciones Lagunas: S2J6 No reconectar Geoglifos: S2J3, S2J4	No tiene consumo afectado		ninguno			29-10-23 08:00
2023087621	Linea	Ejecución Exitosa	TRANSELEC S.A.	82	Intervención	Origen Externo	Programada	1547	TARAPACA – GEOGLIFOS 220KV	3601	TARAPACA – GEOGLIFOS 220KV C2	Otro Tipo de Trabajo	Sin Limitaciones	A solicitud de Collahuasi, proyecto C20+, bloqueo reconexión de la L.220 kV Tarapacá -Geoglifos C1 y C2 en apoyo a los trabajos de construcción de acueducto.	Instalaciones en Riesgo: L. 220 kV Tarapacá-Geoglifos C2. Temporalidad de los Riesgos: Durante de los trabajos. Nivel de Riesgo: Bajo.	Actividad: A solicitud de Collahuasi, proyecto C20+, bloqueo a la reconexión de la L. 220 kV Tarapacá -Geoglifos C1 y C2 en apoyo a los trabajos de construcción de acueducto. Para Cruce entre vanos E1-E2. Para Paralelismo entre vanos E33-E78, Cruce entre vanos E34-E35, E75-E76 se contemplan Trabajos de Apertura de Pista. (Sodi 196 y 197) Restricciones Tarapacá: S2J12No reconectar Geoglifos: S2J4, S2J5 No reconectar Bloqueos jefe faena: No hay. (Sodi 196 y 197)	No tiene consumo afectado		ninguno			29-10-23 08:00

Reporte Desconexión/Intervención Linea
Fecha generación reporte: 20-11-2023 15:41:25
Estados: Eiecución Exitosa. Eiecución Exitosa
Total registros General: 261
Total registros Linea: 75

Número	Tipos	Estado	Empresa	Id Coordinado	Tipo Solicitud	Origen	Tipo Programación	ID(s)	Linea	ID(s)	Tramo(s)	Tipo Trabajo	Potencia	Trabajos a Realizar	Descripción Nivel Riesgo	Comentario Adicional	Consumo	Empresas Afectadas	Trabajo Requiere	Estado Operativo	Estado Operativo Efectivo	Fecha Inicio
2023087590	Linea	Ejecución Exitosa	TRANSELEC S.A.	82	Intervención	Origen Externo	Programada	1547	TARAPACA – GEOGLIFOS 220KV	3600	TARAPACA – GEOGLIFOS 220KV C1	Otro Tipo de Trabajo	Sin Limitaciones	A solicitud de Collahuasi, proyecto C20+, bloqueo reconexión de la L 220 kV Tarapacá -Geoglifos C1 y C2 en apoyo a los trabajos de construcción de acueducto.	Instalaciones en Riesgo: L. 220 kV Tarapacá-Geoglifos C1. Temporalidad de los Riesgos: Durante de los trabajos. Nivel de Riesgo: Bajo.	Actividad: A solicitud de Collahuasi, proyecto C20+, bloqueo a la reconexión de la L 220 kV Tarapacá -Geoglifos C1 y C2 en apoyo a los trabajos de construcción de acueducto. Para Cruce entre vanos E1-E2. Para Paralelismo entre vanos E33-E78, Cruce entre vanos E34-E35, E75-E76 se contemplan Trabajos de Apertura de Pista (Sodi 196 y 197) Restricciones Tarapacá: 52J1 No reconectar Geoglifos: 52J1, 52J2 No reconectar Bloqueos jefe faena: No hay. (Sodi 196 y 197)	No tiene consumo afectado		ninguno			29-10-23 08:00
2023087448	Linea	Ejecución Exitosa	TRANSELEC S.A.	82	Intervención	Origen Externo	Programada	1454	SAN SIMON - LAGUNAS 220KV	3044 3045	SAN SIMON - TAP NUEVA VICTORIA 220 KV C1 TAP NUEVA VICTORIA - LAGUNAS 220 KV C1	Otro Tipo de Trabajo	Sin Limitaciones	A solicitud de Collahuasi, proyecto C20+, restricción a la reconexión en apoyo a los trabajos de construcción de acueducto.	Instalaciones en Riesgo: L. 220 kV San Simón -Lagunas Temporalidad de los Riesgos: Durante de los trabajos. Nivel de Riesgo: Bajo.	Actividad: A solicitud de Collahuasi, proyecto C20+, bloqueo a la reconexión de las lineas SAN SIMÓN-LAGUNAS 1 TRANSELEC - 220 KV PK 59+771. vano entre E471 Y E472.1 en apoyo a los trabajos de construcción de acueducto. Restricciones Lagunas: 52J1 No reconectar San Simón: 52J4 y 52J5 No reconectar Terceros: Tap Off Quillagua 52J1 No reconectar Bloqueos jefe faena: No hay.	No tiene consumo afectado		ninguno			29-10-23 08:00
2023087379	Linea	Ejecución Exitosa	TRANSELEC S.A.	82	Intervención	Origen Externo	Programada	1610	FRONTERA - LAGUNAS 220KV	3228 3229	TAP OFF QUILLAGUA - FRONTERA C1 220KV LAGUNAS - TAP OFF QUILLAGUA C1 220KV	Otro Tipo de Trabajo	Sin Limitaciones	A solicitud de Collahuasi, proyecto C20+, en apoyo a los trabajos de construcción de acueducto.	Instalaciones en Riesgo: L. 220 kV Frontera-Lagunas C2. Temporalidad de los Riesgos: Durante de los trabajos. Nivel de Riesgo: Bajo.	Actividad: A solicitud de Collahuasi, proyecto C20+, TRANSELEC - 220 KV PK 59+771. vano entre E471 Y E472.1 y FRONTERA-LAGUNAS 2 TRANSELEC - 220 KV PK 59+806. vano entre E439 Y E440, en apoyo a los trabajos de construcción de acueducto. Restricciones Lagunas: 52J2 No reconectar Frontera: 52J4 y 52J5 No reconectar Terceros: Tap Off Quillagua 52J1 No reconectar Bloqueos jefe faena: No hay.	No tiene consumo afectado		ninguno			29-10-23 08:00
2023090664	Linea	Ejecución Exitosa	MINERA ESCONDIDA	378	Intervención	Origen Interno	Programada	1122	ZALDIVAR - ESCONDIDA 220KV	2103	ZALDIVAR - ESCONDIDA 220KV C1	Lavado de Aislación	Sin Limitaciones	Lavado de aislación Línea 220 kV Zaldívar - Escondida	Riesgo bajo. Trabajos según procedimientos internos de lavado de aislación.	Se requiere orden de no reconectar en: S/E Escondida: 52J3. S/E Zaldivar: 52J1.	No tiene consumo afectado		ninguno			29-10-23 07:30
2023097306	Linea	Ejecución Exitosa	SOCIEDAD TRANSMISORA METROPOLITANA II S.A.	1855	Desconexión	Origen Interno	Programada	468	TAP LO ESPEJO - BUIN 110KV	789 790	TAP LO ESPEJO - TAP LAS ACACIAS 110KV C1 TAP LAS ACACIAS - TAP SAN BERNARDO 110KV C1	Otro Tipo de Trabajo	Sin Limitaciones	Desconexión del circuito entre S/E Espejo y puentes abiertos en torre N°45 por retiro de cable guardia y tendido de OPGW entre las torres T58 y T67	Trabajo con riesgos controlados	Desconexión complementaria trabajos de Mantenimiento Mayor	No tiene consumo afectado		ninguno			29-10-23 07:00
2023097090	Linea	Ejecución Exitosa	TRANSELEC S.A.	82	Desconexión	Origen Interno	Programada	1632	HUALQUI - CHARRUA 220KV	3881	ESTRUCTURA 166 - CHARRUA 220KV C1	Otro Tipo de Trabajo	Sin Limitaciones	S/E Charrúa: Desvinculación primaria del desconectador 89J7-3 y reemplazo de conector del neutro de transformador de potencial TP115 (F1, F2 y F3).		Actividades: S/E Charrúa: Desvinculación primaria del desconectador 89J7-3, por trabajos asociados a "Proyecto MNR Reemplazo de desconectadores 89J7-1, 89J7-2 y 89J7-3 de S/E Charrúa 220 kV", NUP 4333. Nota: •Por seguridad a personas por riesgo de acortamiento de distancia con Paños J15 y J31 durante los trabajos de desvinculación primaria del desconectador 89J7-3, se requiere además de la desconexión de la Línea 220 kV Charrúa Hualqui. •Con desconexión de la Línea 220 kV Charrúa-Hualqui se	No tiene consumo afectado		ninguno			29-10-23 01:00
2023097089	Linea	Ejecución Exitosa	TRANSELEC S.A.	82	Desconexión	Origen Interno	Programada	138	ANTUCO (TRANSELEC) - CHARRUA 220KV	1389	ANTUCO (TRANSELEC) - CHARRUA 220KV C2	Otro Tipo de Trabajo	Sin Limitaciones	S/E Charrúa: Desvinculación primaria del desconectador 89J7-3 y reemplazo de conector del neutro de transformador de potencial TP115 (F1, F2 y F3).		Actividades: S/E Charrúa: Desvinculación primaria del desconectador 89J7-3, por trabajos asociados a "Proyecto MNR Reemplazo de desconectadores 89J7-1, 89J7-2 y 89J7-3 de S/E Charrúa 220 kV", NUP 4333. Nota: •Por seguridad a personas por riesgo de acortamiento de distancia con Paños J15 y J31 durante los trabajos de desvinculación primaria del desconectador 89J7-3, se requiere además de la desconexión de la Línea 220 kV Charrúa Hualqui. •Con desconexión de la Línea 220 kV Charrúa-Hualqui se	No tiene consumo afectado		ninguno			29-10-23 01:00

Reporte Desconexión/Intervención Linea
Fecha generación reporte: 20-11-2023 15:41:25
Estados: Ejecución Exitosa. Ejecución Exitosa
Total registros General: 261
Total registros Linea: 75

Número	Tipos	Estado	Empresa	Id Coordinado	Tipo Solicitud	Origen	Tipo Programación	ID(s)	Linea	ID(s)	Tramo(s)	Tipo Trabajo	Potencia	Trabajos a Realizar	Descripción Nivel Riesgo	Comentario Adicional	Consumo	Empresas Afectadas	Trabajo Requiere	Estado Operativo	Estado Operativo Efectivo	Fecha Inicio
2023095782	Linea	Ejecución Exitosa	TRANSMISORA ELÉCTRICA DEL NORTE S.A.	456	Intervención	Origen Externo	Programada	1165	LOS CHANGOS – CUMBRE 500KV	2822 2823	LOS CHANGOS – CUMBRE 500KV C1 LOS CHANGOS – CUMBRE 500KV C2	Otro Tipo de Trabajo	Sin Limitaciones	Por solicitud de Transelec, se requiere precaución de no reconectar S2K5, S2K6, S2K8, S2K9 (S/E Los Changos) y S2K1, S2K2, S2K4, S2K5 (S/E Cumbre), para construcción de cerco perimetral tipo bulldog en el lado Este de S/E Parinas, lo cual implica cruce de maquinaria y trabajos de OOCC en cercanía a línea energizada LT 2x500kV Los Changos - Cumbre.	Riesgos evaluados serán controlados por Transelec.	Condiciones operacionales requeridas: Precaución de no reconectar K5/K6/K8/K9 y deshabilitar reconexión automática (F79) en K6/K9 (S/E Los Changos) // Precaución de no reconectar K1/K2/K4/K5 y deshabilitar reconexión automática (F79) en K1/K4 (S/E Cumbre).	No tiene consumo afectado		ninguno			27-10-23 08:00
2023095736	Linea	Ejecución Exitosa	TRANSMISORA ELÉCTRICA DEL NORTE S.A.	456	Intervención	Origen Externo	Programada	1165	LOS CHANGOS – CUMBRE 500KV	2822 2823	LOS CHANGOS – CUMBRE 500KV C1 LOS CHANGOS – CUMBRE 500KV C2	Otro Tipo de Trabajo	Sin Limitaciones	Por solicitud de Transelec, se requiere precaución de no reconectar S2K5, S2K6, S2K8, S2K9 (S/E Los Changos) y S2K1, S2K2, S2K4, S2K5 (S/E Cumbre), para montaje de crucetas en torre 453N (correspondientes al Circuito 2)	Riesgos evaluados serán controlados por Transelec.	Condiciones operacionales requeridas: Precaución de no reconectar K5/K6/K8/K9 y deshabilitar reconexión automática (F79) en K6/K9 (S/E Los Changos) // Precaución de no reconectar K1/K2/K4/K5 y deshabilitar reconexión automática (F79) en K1/K4 (S/E Cumbre).	No tiene consumo afectado		ninguno			27-10-23 08:00
2023092641	Linea	Ejecución Exitosa	TRANSELEC S.A.	82	Intervención	Origen Interno	Programada	1350	ITAHUE - SECCIONADORA CONVENTO VIEJO 154 KV	3108 3109	ITAHUE - TENO EMPALME 154KV C2 TENO EMPALME - SECCIONADORA CONVENTO VIEJO 154 KV C1	Otro Tipo de Trabajo	Sin Limitaciones	Programa de mantenimiento de Líneas.		Actividades: Inspección Visual Pedestre (Toda la línea) Instalaciones en Riesgo: N/A.- Nivel de Riesgo: No significativo.-	No tiene consumo afectado		ninguno			26-10-23 08:00
2023092640	Linea	Ejecución Exitosa	TRANSELEC S.A.	82	Intervención	Origen Interno	Programada	176	ITAHUE - TINGUIRIRICA 154KV	1285 1286	ITAHUE - TENO EMPALME 154KV C1 TENO EMPALME - TINGUIRIRICA 154KV C1	Otro Tipo de Trabajo	Sin Limitaciones	Programa de mantenimiento de Líneas.		Actividades: Inspección Visual Pedestre (Toda la línea) Instalaciones en Riesgo: N/A.- Nivel de Riesgo: No significativo.-	No tiene consumo afectado		ninguno			26-10-23 08:00
2023095577	Linea	Ejecución Exitosa	COMPAÑÍA MINERA TECK QUEBRADA BLANCA S.A.	1694	Intervención	Origen Interno	Programada	1545	LAGUNAS - CHALLACOLLO 220KV [EN_REVISION]	3595 4262 4263	LAGUNAS – EST. 162 220kV C1 [En_Revisión] EST. 162 – EST. 165 220kV C1 [En_Revisión] EST. 165 – CHALLACOLLO 220kV C1 [En_Revisión]	Lavado de Aislación	Sin Limitaciones	Lavado de aislación con línea energizada por Transelec	Duración del riesgo, mientras se mantengan los trabajos de lavado de aislación LT Lagunas - Challacollo C1. Nivel de riesgo bajo.	Ejecución de los trabajos a cargo de Transelec	No tiene consumo afectado		ninguno			25-10-23 08:00
2023095580	Linea	Ejecución Exitosa	COMPAÑÍA MINERA TECK QUEBRADA BLANCA S.A.	1694	Intervención	Origen Interno	Programada	1544	CHALLACOLLO - TIQUIMA 220KV [EN_REVISION]	3596	CHALLACOLLO - TIQUIMA 220kV C1 [En_Revisión]	Lavado de Aislación	Sin Limitaciones	Lavado de aislación con línea energizada por Transelec	Duración del riesgo, mientras se mantengan los trabajos de lavado de aislación LT Challacollo - Tiquima C1. Nivel de riesgo bajo.	Ejecución de los trabajos a cargo de Transelec.	No tiene consumo afectado		ninguno			25-10-23 08:00
2023095575	Linea	Ejecución Exitosa	COMPAÑÍA MINERA TECK QUEBRADA BLANCA S.A.	1694	Intervención	Origen Interno	Programada	1542	LAGUNAS - PUQUIOS 220KV [EN_REVISION]	3592 4256 4257 4258 4259	LAGUNAS – EST. 162 220kV C1 [En_Revisión] EST. 162 – EST. 165 220kV C1 [En_Revisión] EST. 165 – EST. 255 220kV C1 [En_Revisión] EST. 255 – EST. 345 220kV C1 [En_Revisión] EST. 345 – PUQUIOS 220kV C1 [En_Revisión]	Lavado de Aislación	Sin Limitaciones	Lavado de aislación con línea energizada por Transelec	Duración del riesgo, mientras se mantengan los trabajos de lavado de aislación LT Lagunas - Puquios C1. Nivel de riesgo bajo.	Ejecución de los trabajos a cargo de Transelec	No tiene consumo afectado		ninguno			25-10-23 08:00
2023094087	Linea	Ejecución Exitosa	COLBÚN S.A.	82	Intervención	Origen Externo	Programada	141	CANUTILLAR - PUERTO MONTT 220KV	1339 1402	CANUTILLAR - PUERTO MONTT 220KV C1 CANUTILLAR - PUERTO MONTT 220KV C2	Otro Tipo de Trabajo	Sin Limitaciones	Roce de vegetación en franja de servidumbre	Nivel de riesgo Bajo	SODI S198: Roce de vegetación en franja de servidumbre. En caso de falla NO reconectar, coordinar con el jefe de faena la normalizacion.	No tiene consumo afectado		ninguno			25-10-23 08:00
2023093802	Linea	Ejecución Exitosa	SISTEMA DE TRANSMISIÓN DEL SUR S.A.	83	Intervención	Origen Interno	Programada	1460	COLACO - PARGUA 110KV	3340 3365	COLACO - TAP PARGUA 110 KV C1 TAP PARGUA - PARGUA 110 KV C1	Roce y poda franja servidumbre	Sin Limitaciones	No Reconectar línea 110 kV Colaco - Pargua por roce, talas y podas de árboles línea indicada.	Riesgo bajo controlado, se respetarán distancias de mínimas de seguridad.	Solicitud se suspenderá diariamente al finalizar la jornada 08:00 a 18:00 hrs. (PT 2023-06149 registro interno STS).	No tiene consumo afectado		ninguno			24-10-23 08:00
2023095918	Linea	Ejecución Exitosa	EMPRESA DE TRANSMISIÓN ELÉCTRICA TRANSEMEL S.A.	400	Intervención	Origen Interno	Curso Forzoso	1615	LA PORTADA - GUARDIAMARINA 110KV	3811 3824 4089 4090	LA PORTADA – EST 62 110KV C1 EST 62 - EST 58 110KV C1 EST 58 - EST 56 110KV C1 EST 56 - EST 27A 110KV C1	Otro Tipo de Trabajo	Sin Limitaciones	De curso forzoso de requiere no reconectar 52H3 en S/E Guardia Marina, LAT 110kV Guardiamarina - La Portada, debido a condición de emergencia por choque de vehículo motorizado con estructura N°54 de la línea mencionada, comprometiendo la integridad de esta. Condición de no reconectar es requerida para salvaguardar a las personas ya que existen tomas ilegales en cercanías de la instalación afectada.	Riesgo medio debido a cercanías con tomas ilegales.	De curso forzoso de requiere no reconectar 52H3 en S/E Guardia Marina, LAT 110kV Guardiamarina - La Portada, debido a condición de emergencia por choque de vehículo motorizado con estructura N°54 de la línea mencionada, comprometiendo la integridad de esta. Condición de no reconectar es requerida para salvaguardar a las personas ya que existen tomas ilegales en cercanías de la instalación afectada.	No tiene consumo afectado		ninguno			23-10-23 13:36
2023093719	Linea	Ejecución Exitosa	TRANSMISORA ELÉCTRICA DE QUILLOTA LTDA.	81	Intervención	Origen Interno	Programada	585	SAN LUIS - QUILLOTA 220KV	936 796	SAN LUIS - QUILLOTA 220KV C2 SAN LUIS - QUILLOTA 220KV C1	Otro Tipo de Trabajo	Sin Limitaciones	Mejoramiento en cometidas y de empalmes, en fibra óptica OPGW de LT San Luis - Quillota. Se reemplazarán los tramos de fibra óptica al interior de las subestaciones San Luis y Quillota, por lo que deben ejecutar estos tendidos en las canalizaciones de las subestaciones.	Trabajos sin riesgos operacionales.	Los trabajos consideran realizar todos los empalmes del cable de fibra óptica de la línea San Luis - Quillota. Los Trabajos deshabilitarán las teleprotecciones por fibra óptica. Sin embargo, la teleprotección de enlace microondas quedará activa. Trabajos deshabilitaran el canal de la B7L por fibra óptica, durante los trabajos el canal B7L por microonda estará activo. Trabajos deshabilitaran el enlace de datos por fibra óptica a S/E Quillota, durante los trabajos el enlace de datos por microonda estará activo.	No tiene consumo afectado		ninguno			23-10-23 10:00

Reporte Desconexión/Intervención Linea
Fecha generación reporte: 20-11-2023 15:41:25
Estados: Eiecución Exitosa. Eiecución Exitosa
Total registros General: 261
Total registros Linea: 75

Número	Tipos	Estado	Empresa	Id Coordinado	Tipo Solicitud	Origen	Tipo Programación	ID(s)	Linea	ID(s)	Tramo(s)	Tipo Trabajo	Potencia	Trabajos a Realizar	Descripción Nivel Riesgo	Comentario Adicional	Consumo	Empresas Afectadas	Trabajo Requiere	Estado Operativo	Estado Operativo Efectivo	Fecha Inicio
2023094416	Linea	Ejecución Exitosa	TRANSELEC S.A.	82	Intervención	Origen Interno	Programada	1567	ALGARROBAL – MAITENCILLO 220KV	3663	EST 143A – MAITENCILLO 220KV C3	Otro Tipo de Trabajo	Sin Limitaciones	SE Maitencillo, proyecto REPRO de reemplazo protección sistema 1 del paño J8. (Trabajos previos NUP 3406 MNR)		Actividades: Integración de señales al sistema Scada, SE Maitencillo, proyecto REPRO de reemplazo protección sistema 1 del paño J8. (Trabajos previos NUP 3406 MNR). - - 1) Descargar ultima configuración RTU D20. - - 2) Descargar ultima configuración Controlador GE C30 del paño J8. - - 3) Realizar modificación de configuración RTU de manera offline. - - 4) Realizar modificación de configuración Controlador GE C30 del paño J8 de manera offline. - - 5) Enviar a validar modificaciones en configuración de RTU y Controlador GE C30 con personal de Centro Monitor Al	No tiene consumo afectado		ninguno			23-10-23 08:00
2023094411	Linea	Ejecución Exitosa	TRANSELEC S.A.	82	Intervención	Origen Interno	Programada	1567	ALGARROBAL – MAITENCILLO 220KV	3663	EST 143A – MAITENCILLO 220KV C3	Otro Tipo de Trabajo	Sin Limitaciones	Pruebas SAT a nueva protección sistema 1 Siemens 7SA87 del paño J8 según instructivo Transelec.		Actividades: Pruebas SAT en protecciones de línea., SE Maitencillo, proyecto REPRO de reemplazo protección sistema 1 del paño J8. (Trabajos previos NUP 3406 MNR). - - 1) Pruebas SAT a nueva protección sistema 1 Siemens 7SA87 del paño J8 según instructivo Transelec. Nota: Pruebas SAT se realizan de forma aislada a la instalaciones en servicio, es decir, nueva protección sistema 1 Siemens 7SA87 del paño J8 no se encuentra en servicio. - - 2) Pruebas efectivas de señales de alarmas nueva protección sistema 1 Siemens 7SA87 del paño J8 conectadas en	No tiene consumo afectado		ninguno			23-10-23 08:00
2023094398	Linea	Ejecución Exitosa	TRANSELEC S.A.	82	Intervención	Origen Interno	Programada	164	EL SALADO - CHANARAL 23KV	1245	EL SALADO - CHANARAL 23KV C1	Otro Tipo de Trabajo	Sin Limitaciones	S/E-ESA.- Configuracion de camarasa de seguridad.,1.- Actualización de Firmware en cámaras de Seguridad, Actualización de Security Desk a su versión 5.11 en el Servidor STS		Actividades: Trabajos en STS, S/E-ESA-EXTRA-SEM-43-CC1: Configuracion de camarasa de seguridad.,1.- Actualización de Firmware en cámaras de Seguridad, Actualización de Security Desk a su versión 5.11 en el Servidor STS,,2.- Configuraciones de Acciones Rápidas en la plataforma de Security Desk, Configuración de Analítica (Intrusión de Región) en Cámaras de Seguridad,3.-Prueba de Voceo con Altavoz IP, Prueba de Sirena Estroboscópica, Pruebas del sistema de forma local y de forma remota con confirmación desde CMSE-4	No tiene consumo afectado		ninguno			23-10-23 08:00
2023093346	Linea	Ejecución Exitosa	SISTEMA DE TRANSMISIÓN DEL SUR S.A.	83	Intervención	Origen Interno	Programada	1386	MELIPULLI - PARGUA 220KV	3320 3321 3342 3343 3345 3346 3347 3348	MELIPULLI - EST. N° 37 (AT22430) 220KV C1 EST. N° 37 (AT22430) - EST. N° 41 (AT22432) 220KV C1 EST. N° 41 (AT22432) - EST. N° 92 (AT16007) 220KV C1 EST. N° 92 (AT16007) - EST. N° 193 (AT22487) 220KV C1 EST. N° 193 (AT22487) - EST. N° 198 (AT22492) 220KV C1 EST. N° 198 (AT22492) - EST. N° 234 (AT13522) 220KV C1 EST. N° 234 (AT13522) - EST. N° 280 (AT13568) 220KV C1 EST. 280 (AT13568) - PARGUA 220KV C1	Roce y poda franja servidumbre	Sin Limitaciones	No Reconectar linea 220 kV Melipulli - Pargua por roce, talas y podas de árboles linea indicada.	Riesgo bajo controlado, se respetarán distancias de mínimas de seguridad.	Solicitud se suspenderá diariamente al finalizar la jornada 08:00 a 18:00 hrs. (PT 2023-06148 registro interno STS).	No tiene consumo afectado		ninguno			23-10-23 08:00
2023094053	Linea	Ejecución Exitosa	MINERA ESCONDIDA	378	Intervención	Origen Externo	Programada	1109	O'HIGGINS - COLOSO 220KV	2070 2071 2068 2069	O'HIGGINS - EST. N°23 220KV C2 EST. N°23 - COLOSO 220KV C2 O'HIGGINS - EST. N°23 220KV C1 EST. N°23 - COLOSO 220KV C1	Otro Tipo de Trabajo	Sin Limitaciones	Realizar las fundaciones de las estructursa 55B y 53A de la SE Seccionadora Liqcau. Se ejecutarán trabajos de OOCC, Excavaciones, enfierradura, hormigonado y relleno compactado,los trabajos se realizarán aproximadamente a 20 m de distancia del eje de la linea 220 kV O´Higgins - Coloso.	Riesgo bajo. Trabajo realizado bajo procedimiento respectivo.	Se requiere orden de no reconectar en: S/E O'Higgins 52J3 y 52J4. S/E Coloso 52J1 y 52J2.	No tiene consumo afectado		ninguno			21-10-23 00:00
2023087783	Linea	Ejecución Exitosa	SISTEMA DE TRANSMISIÓN DEL SUR S.A.	83	Intervención	Origen Externo	Programada	1581	PARGUA - NUEVA ANCUD 220KV	3715 3349	EST.37 - EST.105A 220KV C1 PARGUA - EST.36 220KV C1	Otro Tipo de Trabajo	Sin Limitaciones	No reconectar linea 220 kV Pargua - Nva. Ancud a solicitud de Transelec por faenas de Inspección visual de lineas con trepado de estructuras.	El riesgo es bajo y controlado por parte de Transelec.	Solicitud se suspenderá diariamente al finalizar la jornada diaria 08 a 18 hrs. (SOD) 4932 Transelec registro interno STS)	No tiene consumo afectado		ninguno			19-10-23 08:00
2023093714	Linea	Ejecución Exitosa	MINERA ESCONDIDA LTDA.	378	Desconexión	Origen Interno	Programada	1818	COLORADO CHICO - OGP1 69KV [En_Revision]	4440 4441	COLORADO CHICO - EST.19 69KV C1 [En_Revision] EST.19 - OGP1 69KV C1 [En_Revision]	Puesta en servicio de nueva instalación	Sin Limitaciones	Puesta en Servicio S/E Colorado Chico, conexión definitiva de la Linea de AT 69kV OGP1 - Colorado Chico.	Trabajo con procedimiento establecido y bajo en riesgo.	Se requieren las siguientes condiciones operacionales en: S/E OGP1: 52BL1, 89BL1 - 1, 89BL1 - 2, 89BL1 - 3, 89BL1 - 1T, 89BL1 - 2T, 89BL1 - 3T: Abierto, y a disposicion jefe faena. S/E Colorado Chico: 52BT1, 89BT1 - 1, 89BT1 - 2, 89BT1 - 1T, 89BT1 - 2T, 89BT1 - 3T Abierto, y a disposicion jefe faena.	No tiene consumo afectado		ninguno			18-10-23 08:00
2023093138	Linea	Ejecución Exitosa	TRANSELEC S.A.	82	Intervención	Origen Interno	Programada	227	TINGUIRIRICA - SAN FERNANDO 154KV	1292 1438	ESTRUCTURA N8 - SAN FERNANDO 154KV C1 TINGUIRIRICA - ESTRUCTURA N8 154KV C1	Otro Tipo de Trabajo	Sin Limitaciones	Trabajos previos asociados a reistitución de estructura N° 6		Actividades: Construcción de fundaciones para estructuras (excavación, preparación de zona de trabajo y reparación de pilotes) Restricciones: No hay Nivel de Riesgo: Riesgo no significativo Bloqueos del jefe de faena: Linea 154kV Tinguiririca - San Fernando, Delimitación de la zona de trabajo por el Jefe de Faena	No tiene consumo afectado		ninguno			18-10-23 08:00
2023092755	Linea	Ejecución Exitosa	TRANSELEC S.A.	82	Intervención	Origen Interno	Programada	1047	ATACAMA - ESMERALDA 220KV	1932	ATACAMA - ESMERALDA 220KV C1	Otro Tipo de Trabajo	Sin Limitaciones	L 220kV Atacama-Esmeralda, C1; Se realizará reemplazo de pieza estructural E152.		Restricciones: No hay. Nivel de Riesgo: Riesgo no significativo. Bloqueos del jefe de faena: No hay.	No tiene consumo afectado		ninguno			17-10-23 08:00

Reporte Desconexión/Intervención Linea
Fecha generación reporte: 20-11-2023 15:41:25
Estados: Ejecución Exitosa. Ejecución Exitosa
Total registros General: 261
Total registros Linea: 75

Número	Tipos	Estado	Empresa	Id Coordinado	Tipo Solicitud	Origen	Tipo Programación	ID(s)	Linea	ID(s)	Tramo(s)	Tipo Trabajo	Potencia	Trabajos a Realizar	Descripción Nivel Riesgo	Comentario Adicional	Consumo	Empresas Afectadas	Trabajo Requiere	Estado Operativo	Estado Operativo Efectivo	Fecha Inicio
2023088761	Linea	Ejecución Exitosa	ENGIE ENERGÍA CHILE S.A.	1744	Intervención	Origen Interno	Programada	1006	CAPRICORNIO - ALTO NORTE 110KV	1852 3245 4831 4832 1853 3246 4833 4834 4835	CAPRICORNIO - EST N°54 110KV C1 EST N°54 - TAP EL NEGRO 110KV C1 EST.54 – - EST.109 110KV C1 [EN_REVISION] EST.109 - TAP EL NEGRO 110KV C1 [EN_REVISION] EST N°128 - ALTO NORTE 110KV C1 TAP EL NEGRO - EST N°128 110KV C1 TAP EL NEGRO – S/E ALTO NORTE 110KV C1 [EN_REVISION] EST.128 – EST.127 110KV C1 [EN_REVISION] EST.127 – S/E ALTO NORTE 110KV C1 [EN_REVISION]	Otro Tipo de Trabajo	Sin Limitaciones	Los trabajos por realizar son los siguientes; reemplazo conductor Darien desde la estructura n°128 hasta la estructura n°132, además del reemplazo de aislación siliconada, ferretería, amortiguadores en línea Antofagasta - Altonorte, asociada a SD 2023088471 (Estructuras en común LT 110 kV Capricornio-Altonorte),	Riesgo Bajo, se toman todas las medidas se seguridad para un trabajo seguro.	SE Capricornio: Señalizar y No Reconectar 52H2 SE Tap Off El Negro: Señalizar y No Reconectar 52HT1 SE Altonorte: Señalizar y No Reconectar 52H4	No tiene consumo afectado		ninguno			11-10-23 20:01
2023088471	Linea	Ejecución Exitosa	COMPLEJO METALÚRGICO ALTONORTE S.A.	403	Desconexión	Origen Interno	Programada	1004	ANTOFAGASTA - ALTO NORTE 110KV	1843	TAP OFF LA NEGRA - ALTO NORTE 110KV C1	Otro Tipo de Trabajo	Sin Limitaciones		Solicitud ingresada por medio de la Plataforma de Mantenimiento Preventivo Mayor. Se indicó que el riesgo es: Sin Riesgo	Los trabajos por realizar son los siguientes; reemplazo conductor Darien desde la estructura n°128 hasta la estructura n°132, además del reemplazo de aislación siliconada, ferretería, amortiguadores en línea Antofagasta - Altonorte.	No tiene consumo afectado		ninguno			11-10-23 07:00
2023084306	Linea	Ejecución Exitosa	MINERA ESCONDIDA LTDA.	378	Intervención	Origen Interno	Programada	1157	LAGUNA SECA - 418 69KV	2175 2172 2173	TAP OFF 416 - TAP OFF 418 69KV C1 LAGUNA SECA – TAP OFF 415 69KV C1 TAP OFF 415 - TAP OFF 416 69KV C1	Otro Tipo de Trabajo	Sin Limitaciones	Trabajos de excavación y movimiento de tierras por Trabajos bajo línea eléctrica 69 Kv entre postación 78 y 79 con excavadora PC300-8, la cual en la tarea a ejecutar no sobrepasara los 5 mts en la operación.	Riesgo bajo, trabajo programado realizado con procedimientos respectivos	Se requieren las siguientes condiciones de no reconectar: S/E Laguna Seca 52BL4 S/E 415 52B631 S/E 416 52B632 S/E 418 52B634	No tiene consumo afectado		ninguno			06-10-23 08:00
2023086180	Linea	Ejecución Exitosa	CMPC PULP SPA.	236	Intervención	Origen Interno	Programada	2025	CELULOSA SANTA FE - CELULOSA PACIFICO 220KV	4896 4897 4898 4899	CELULOSA SANTA FE - EST.412 220KV C1 EST. 412 - EST.411 (NACIMIENTO SANTA FE-PACIFICO) 220KV C1 EST.411 (NACIMIENTO SANTA FE-PACIFICO) - EST. 404 220KV C1 EST. 404 - CELULOSA PACIFICO 220KV C1	Roce y pode franja servidumbre	Sin Limitaciones	Mejora de acceso a franja de servidumbre [Invernada-San Pedro-Las Nieves] del Tramo Celulosa Santa Fe - Celulosa Pacífico 220KV.	Riesgo controlado, actividad ejecutada bajo los procedimientos internos entre EPS y CMPC.	Se solicita precaución operacional, con bloqueo a la reconexión de interruptor 52JL2 S/E Celulosa Pacífico; 52JL1 S/E Celulosa Santa Fe; 52JL4 S/E PRV.	No tiene consumo afectado		ninguno			02-10-23 08:00
2023087547	Linea	Ejecución Exitosa	COMPAÑÍA MINERA TECK QUEBRADA BLANCA S.A.	1694	Intervención	Origen Externo	Programada	1545	LAGUNAS - CHALLACOLLO 220KV [EN_REVISION]	3595 4262 4263	LAGUNAS – EST. 162 220KV C1 [En_Revisión] EST. 162 – EST. 165 220KV C1 [En_Revisión] EST. 165 – CHALLACOLLO 220KV C1 [En_Revisión]	Otro Tipo de Trabajo	Sin Limitaciones	A solicitud de Collahuasi, proyecto C20+, bloqueo a la reconexión de las líneas C1 L 220 KV Lagunas - Puquios PK 60+220. vano entre E2 Y E3 y C2 L 220 KV Lagunas - Challacollo PK 60+220, vano entre E2 Y E3, en apoyo a los trabajos de contrucción de acueducto.	Instalación con riesgo: L 220 kV Lagunas - Challacollo Temporalidad de los riesgos: Mientras se ejecuten los trabajos de Collahuasi. Nivel de riesgo: Bajo.	Restricciones: No reconectar 52 1 LT 220KV Lagunas - Challacollo.	No tiene consumo afectado		ninguno			01-10-23 08:00
2023087550	Linea	Ejecución Exitosa	COMPAÑÍA MINERA TECK QUEBRADA BLANCA S.A.	1694	Intervención	Origen Externo	Programada	1542	LAGUNAS - PUQUIOS 220KV [EN_REVISION]	3592 4256 4257 4258 4259	LAGUNAS – EST. 162 220KV C1 [En_Revisión] EST. 162 – EST. 165 220KV C1 [En_Revisión] EST. 165 – EST. 255 220KV C1 [En_Revisión] EST. 255 – EST. 345 220KV C1 [En_Revisión] EST. 345 – PUQUIOS 220KV C1 [En_Revisión]	Otro Tipo de Trabajo	Sin Limitaciones	A solicitud de Collahuasi, proyecto C20+, bloqueo a la reconexión de las líneas C1 L 220 KV Lagunas - Puquios PK 60+220. vano entre E2 Y E3 y C2 L 220 KV Lagunas - Challacollo PK 60+220, vano entre E2 Y E3, en apoyo a los trabajos de contrucción de acueducto.	Instalación con riesgo: L 220 kV Lagunas - Puquios Temporalidad de los riesgos: Mientras se ejecuten los trabajos de Collahuasi. Nivel de riesgo: Bajo.	Restricciones: No reconectar 52 J1 LT 220KV Lagunas - Puquios, ante desconexión intempestiva.	No tiene consumo afectado		ninguno			01-10-23 08:00
2023086615	Linea	Ejecución Exitosa	COMPAÑÍA MINERA TECK QUEBRADA BLANCA S.A.	1694	Intervención	Origen Externo	Programada	1060	COLLAHUASI - QUEBRADA BLANCA 220KV	1974	COLLAHUASI - QUEBRADA BLANCA 220KV C1	Otro Tipo de Trabajo	Sin Limitaciones	A solicitud de Collahuasi, obras civiles asociadas al tendido de acueducto proyecto C20+.	Instalación con riesgo: LLTT 220 kV Collahuasi - Quebrada Blanca. Temporalidad de los riesgos: durante los trabajos de Collahuasi, proyecto C20+. Nivel de riesgo: bajo.	Restricciones: S/E Collahuasi, interruptor 52JQ8 no reconectar. S/E Quebrada blanca interruptor 52J1 no reconectar. Bloqueo del jefe de faena: no hay.	No tiene consumo afectado		ninguno			01-10-23 06:00
2023087018	Linea	Ejecución Exitosa	EMPRESA ELÉCTRICA VALLENAR S.A.[En_Revision]	636	Intervención	Origen Interno	Programada	1469	C.R. MAITENCILLO - MAITENCILLO 110KV [EN_REVISION]	3387	C.R MAITENCILLO - MAITENCILLO 110KV C1	Puesta en servicio de nueva instalación	Sin Limitaciones	Energización y puesta en servicio LT 110 kV C.R. Maitencillo - Maitencillo. Condiciones requeridas: A disposición de jefe de faena: 52H6, 89H6-1 y 89H6-2 en S/E Maitencillo. 52HT1 y 89HT1-1 en S/E C.R. Maitencillo.	El riesgo del trabajo es bajo considerando las medidas de seguridad correspondientes.	Energización y puesta en servicio LT 110 kV C.R. Maitencillo - Maitencillo. Condiciones requeridas: A disposición de jefe de faena: 52H6, 89H6-1 y 89H6-2 en S/E Maitencillo. 52HT1 y 89HT1-1 en S/E C.R. Maitencillo.	No tiene consumo afectado		ninguno			01-10-23 00:00
2023081186	Linea	Ejecución Exitosa	ALFA TRANSMISORA DE ENERGÍA S.A.	2050	Desconexión	Origen Interno	Programada	1514	FUNDICION CHAGRES - NUEVA PANQUEHUE 110KV	3528 3529	FUNDICION CHAGRES - EST 200 110KV C1 EST 200 - NUEVA PANQUEHUE 110KV C1	Otro Tipo de Trabajo	Sin Limitaciones		Solicitud ingresada por medio de la Plataforma de Mantenimiento Preventivo Mayor. Se indicó que el riesgo es: Sin Riesgo	Desconexión de la LT 110 kV Nueva Panquehue - Chagres para cambio de conductor desde Torre 1998 a E205 y Tramo E206 a E214 y refuerzos de estructuras 7207 y7210. Actividades emplazadas en el proyecto NUP 1164 " Aumento de capacidad línea 2x110kV Aconcagua-Esperanza" , Informado en Carta "DE 01540-23", CE-044-2023-AfaTx – informa PMPM.	No tiene consumo afectado		ninguno			20-09-23 07:00
2023080574	Linea	Ejecución Exitosa	STATKRAFT EOLICO S.A. [En_Revisión]	2092	Intervención	Origen Interno	Programada	1851	CARDONAL - QUELENTARO 110kV [En_Revision]	4536 4679	CARDONAL - EST N°68 110KV C1 [En_Revision] EST N°68 - QUELENTARO 110KV C1 [En_Revision]	Otro Tipo de Trabajo	Sin Limitaciones	Energiacion y pruebas de puesta en servicio de linea de 110kv desde SE Quelentaro (H3) hasta SE Cardonal. como condicion se requiere todos los equipos a disposicion de jefe de faena.	El riesgo del trabajo es bajo, ya que los trabajos seran realizados por especialistas electricos y basados en procedimientos y guías de maniobras debidamente revisadas y validadas por las partes involucradas.	Energiacion y pruebas de puesta en servicio de linea de 110kv desde SE Quelentaro (H3) hasta SE Cardonal. como condicion se requiere todos los equipos a disposicion de jefe de faena.	No tiene consumo afectado		ninguno			15-09-23 08:00
2023077243	Linea	Ejecución Exitosa	COMPAÑÍA MINERA TECK QUEBRADA BLANCA S.A.	1694	Intervención	Origen Interno	Programada	1557	GEOGLIFOS - OYARVIDE 220KV	3623 3624	GEOGLIFOS - OYARVIDE 220KV C1 GEOGLIFOS - OYARVIDE 220KV C2	Otro Tipo de Trabajo	Sin Limitaciones	Energización de LT Geoglifos - Oyarvide 220 kV C1 y C2, para energización de Transformadores 1 y 2 de 220/6.9 kV de S/E Oyarvide.	- Instalación en riesgo: BP1 y BP2 de S/E Geoglifos. - Temporalidad del riesgo: Mientras dure la energización del transformador 1 y 2 de 220/6.9 kV de la Subestación Oyarvide. - Nivel del riesgo: Bajo	Trabajos asociados a la Puesta en Servicio de S/E Oyarvide. Solicitud anterior 2023056904.	No tiene consumo afectado		ninguno			02-09-23 00:00
2023077264	Linea	Ejecución Exitosa	COMPAÑÍA MINERA TECK QUEBRADA BLANCA S.A.	1694	Intervención	Origen Interno	Programada	1542	LAGUNAS - PUQUIOS 220KV [EN_REVISION]	3592 4256 4257 4258 4259	LAGUNAS – EST. 162 220KV C1 [En_Revisión] EST. 162 – EST. 165 220KV C1 [En_Revisión] EST. 165 – EST. 255 220KV C1 [En_Revisión] EST. 255 – EST. 345 220KV C1 [En_Revisión] EST. 345 – PUQUIOS 220KV C1 [En_Revisión]	Otro Tipo de Trabajo	Sin Limitaciones	Energización de: - Línea Laguna - Puquios de 220 kV; - S/E Puquios: Barras 1 y 2 de 220 kV, transformadores T1, T2, T3, T4 y T5 de 220/23 kV; - S/E Puquios: Barras 1, 2, 3, 4 y 5 de 23 kV; Correspondiente a pruebas por puesta en servicio.	- Instalación en riesgo: BP1 o BP2 de 220 kV de Subestación Lagunas - Duración del riesgo: Mientras dure la energización de los equipos de la Subestación Puquios. - Nivel del riesgo: Bajo	- Energización de Linea 220kV Lagunas Puquios, por pruebas de puesta en Servicio. - Energización de Transformadores T1, T2, T3, T4 y T5 de 220/23 kV de la Subestación Puquios, por pruebas de puesta en servicio. - Energización de Barras 1, 2, 3, 4 y 5 de 23 kV de la S/E Puquios, por pruebas de puesta en servicio.	No tiene consumo afectado		ninguno			02-09-23 00:00
2023077251	Linea	Ejecución Exitosa	COMPAÑÍA MINERA TECK QUEBRADA BLANCA S.A.	1694	Intervención	Origen Interno	Programada	1544	CHALLACOLLO - TIQUIMA 220KV [EN_REVISION]	3596	CHALLACOLLO - TIQUIMA 220kV C1 [En_Revisión]	Otro Tipo de Trabajo	Sin Limitaciones	Energización de LAT 220kV Challacollo - Tiquima.	Instalación en riesgo: S/E Challacollo. Duración del riesgo: Mientras se estén realizando las maniobras de energización. El nivel de riesgo: Bajo.	Trabajos asociados a la Puesta en Servicio de S/E Tiquima. Solicitud anterior 2023056916.	No tiene consumo afectado		ninguno			02-09-23 00:00

Reporte Desconexión/Intervención Linea
Fecha generación reporte: 20-11-2023 15:41:25
Estados: Eiecución Exitosa. Eiecución Exitosa
Total registros General: 261
Total registros Linea: 75

Número	Tipos	Estado	Empresa	Id Coordinado	Tipo Solicitud	Origen	Tipo Programación	ID(s)	Linea	ID(s)	Tramo(s)	Tipo Trabajo	Potencia	Trabajos a Realizar	Descripción Nivel Riesgo	Comentario Adicional	Consumo	Empresas Afectadas	Trabajo Requiere	Estado Operativo	Estado Operativo Efectivo	Fecha Inicio
2023077239	Linea	Ejecución Exitosa	COMPAÑÍA MINERA TECK QUEBRADA BLANCA S.A.	1694	Intervención	Origen Interno	Programada	1561	PUERTO PATACHE - PATILLOS 220KV	3634 3635	PUERTO PATACHE - PATILLOS 220KV C1 PUERTO PATACHE - PATILLOS 220KV C2	Otro Tipo de Trabajo	Sin Limitaciones	Energización de LAT 220 kV Puerto Patache - Patillos.	Instalación en riesgo: S/E Puerto Patache BPt y BP2 de 220 kV. Duración del riesgo: Mientras se estén realizando las maniobras de energización. Nivel de riesgo: bajo.	Trabajos asociados a la Puesta en servicio de SE Patillos. Solicitud anterior 2023056906.	No tiene consumo afectado		ninguno			02-09-23 00:00
2023077260	Linea	Ejecución Exitosa	COMPAÑÍA MINERA TECK QUEBRADA BLANCA S.A.	1694	Intervención	Origen Interno	Programada	1546	PAGUANA - PUQUIOS 220KV [EN_REVISION]	3594 4261	PAGUANA - EST. 345 220kV C1 [En_Revisión] EST. 345 - PUQUIOS 220kV C1 [En_Revisión]	Otro Tipo de Trabajo	Sin Limitaciones	Energización de LAT 220 kV Paguana - Puquios.	Instalación en riesgo: S/E Puquios. Duración del riesgo: Mientras se estén realizando las maniobras de energización. El nivel de riesgo: Bajo.	Trabajos asociados a la Puesta en Servicio de S/E Paguana.	No tiene consumo afectado		ninguno			02-09-23 00:00
2023077259	Linea	Ejecución Exitosa	COMPAÑÍA MINERA TECK QUEBRADA BLANCA S.A.	1694	Intervención	Origen Interno	Programada	1543	TIQUIMA - PAGUANA 220KV [EN_REVISION]	3593 4260	TIQUIMA – EST. 255 220kV C1 [En_Revisión] EST. 255 - PAGUANA 220kV C1 [En_Revisión]	Otro Tipo de Trabajo	Sin Limitaciones	Energización de LAT 220 kV Tiquima - Paguana.	Instalación en riesgo: S/E Tiquima. Duración del riesgo: Mientras se estén realizando las maniobras de energización. El nivel de riesgo: Bajo.	Trabajos asociados a la Puesta en Servicio de S/E Paguana.	No tiene consumo afectado		ninguno			02-09-23 00:00
2019095194	Linea	Ejecución Exitosa	TRANSELEC	82	Intervención	Origen Interno	Programada	183	LOS MOLLES - OVALLE 66KV	1360 1361 1362 1363	ESTRUCTURA 129 - ESTRUCTURA 128 66KV C2 LOS MOLLES - ESTRUCTURA 129 66KV C2 ESTRUCTURA 128 - MONTE PATRIA 66KV C2 MONTE PATRIA - OVALLE 66KV C2	Otro Tipo de Trabajo	Sin Limitaciones	Sodi N° 57 - CGE - Monte Patria	Bajo	Actividades: Precaución, no reconectar LAT 66 kV. Molles – Ovalle 1 y 2 mientras se realiza la transferencia de la S/E Monte Patria Hacia la línea Ovalle – Los Molles 1 Restricción: Línea 66 kV. Los Molles – Ovalle 2 Instalación con riesgo: Línea 66 kV. Los Molles – Ovalle 2 Temporalidad del riesgo: En el transcurso de la faena	No tiene consumo afectado		ninguno			09-01-20 07:00
2019095193	Linea	Ejecución Exitosa	TRANSELEC	82	Intervención	Origen Externo	Programada	183	LOS MOLLES - OVALLE 66KV	1259 1260 1261 1262	LOS MOLLES - ESTRUCTURA 128 66KV C1 ESTRUCTURA 128 - ESTRUCTURA 129 66KV C1 ESTRUCTURA 129 - MONTE PATRIA 66KV C1 MONTE PATRIA - OVALLE 66KV C1	Otro Tipo de Trabajo	Sin Limitaciones	Sidi N° 57 - CGE - Monte Patria	Bajo	Actividades: Precaución, no reconectar LAT 66 kV. Molles – Ovalle 1 y 2 mientras se realiza la transferencia de la S/E Monte Patria Hacia la línea Ovalle – Los Molles 1 Restricción: Línea 66 kV. Los Molles – Ovalle 1 Instalación con riesgo: Línea 66 kV. Los Molles – Ovalle 1 Temporalidad del riesgo: En el transcurso de la faena	No tiene consumo afectado		ninguno			09-01-20 07:00
2018039135	Linea	Ejecución Exitosa	TRANSELEC	82	Intervención	Origen Interno	Programada	1173	MAITENCILLO - CARDONES 110KV	1422 1420 1429 1432	CHUSCHAMPIS - CASTILLA 110KV C1 CASTILLA - CARDONES 110KV C1 MAITENCILLO - PUNTA TORO 110KV C1 PUNTA TORO - CHUSCHAMPIS 110KV C1	Lavado de Aislación	Sin Limitaciones	Lavado de aislación, estructuras N° 484 a 615.	L 110kV Maitencillo-Cardones, C1 durante la faena	Restricciones: No reconectar los interruptores asociados a la línea. Subestación Maitencillo, 52H5 con bloqueo a la reconexión inmovilizado Subestación Cardones, 52H2 con bloqueo a la reconexión inmovilizado	No tiene consumo afectado		ninguno			09-07-18 07:00
2017024760	Linea	Ejecución Exitosa	AES GENER	661	Intervención	Origen Externo	Programada	934	CENTRAL SANTIAGO SOLAR - CERRO NAVIA 110KV	147 148 149	CERRO NAVIA - TAP BATUCO 110KV C1 TAP BATUCO - TAP PUNTA PEUCO 110KV C1 TAP PUNTA PEUCO - CENTRAL SANTIAGO SOLAR 110KV C1	Obras Civiles	Sin Limitaciones			Trabajos en los accesos a proyecto Santiago Solar, movimiento de tierra, maquinaria y personal a nivel de piso, bajo la LT Las Vegas - Cerro Navia 2x110 kV. Entre las torres N°199 - 200 y 201 - 202. En caso de operación automática no reconectar interruptores en SE Las Vegas 52H3 ; 52H4 y en SE Cerro Navia 52H3 ; 52H4.	No tiene consumo afectado		ninguno			01-06-17 08:00

ANEXO Nº 5

Informes de trabajos y fallas de instalaciones ingresados en el sistema del Coordinador Eléctrico Nacional por Eléctrica Carén S.A., Eléctrica de la Frontera S.A., Sistema de Transmisión del Sur S.A. y Transmisora Melipeuco S.A.

Resumen

Fecha de envío al Coordinador Eléctrico : 29-10-2023 05:56

Finalizado

Número:

2023004263

Solicitante:

Angelo Soto

Empresa:

EMPRESA ELÉCTRICA CARÉN S.A.

Tipo de Origen:

Externo

Correlativo Asociado:

2023004261

Central:

HP CARILAFQUEN
Afecta a todas las unidades

Potencia:

Desconexión de la unidad(es)

Unidades:

Zona Afectada

Araucanía

Comuna

Melipeuco

Tipo Causa

Causa Presunta
Causa Secundaria
Desconexión debido a falla en instalaciones de terceros.

Comentarios Tipo Causa:

Se investiga la causa de falla

Causas

-Fenómeno Físico: Origen no determinado.
-Elemento: Cables aislados o de poder línea
-Fenómeno Eléctrico: Protección diferencial de línea
-Operación de los interruptores: Opera según lo esperado

Comentarios Causas:

-Fenómeno Físico: Se investiga la causa de falla
-Elemento: Se investiga la causa de falla

-Fenómeno Eléctrico: Se investiga la causa de falla
-Operación de los interruptores: Se investiga la causa de falla

Observaciones:

-Observaciones: Las unidades de Carilafquen estaban generando UG1 7 MW y UG2 6 MW respectivamente.
-Acciones Inmediatas: Se informa al personal de Transmisora Melipeuco, para dar inicio al recorrido de línea.
-Hechos Sucedidos: Se produce apertura de línea y pérdida de generación por parte de las centrales.
-Acciones Correctivas a Corto Plazo: No es posible tomar acciones correctivas de ningún tipo hasta poder encontrar el origen del evento de falla.
-Acciones Correctivas a Largo Plazo: No es posible tomar acciones correctivas de ningún tipo hasta poder encontrar el origen del evento de falla.

Afecta SSCC:

Afecta Medidores:

No

Afecta Protecciones:

No

Consumo:

No tiene consumo afectado

Retorno Automatico:

No Tiene Retorno AutomÃ¡tico

Estado Operativo:

FE (Falla Externa)

Estado Operativo Efectivo:

FE (Falla Externa)

Fecha / Hora Perturbación de la Solicitud:

29-10-2023 04:16

Fecha / Hora Estimada Retorno:

29-10-2023 11:00

Fecha / Hora Efectiva Retorno:

29-10-2023 12:25

Archivos Subidos

Archivo	Fecha Subida
Informe de falla Centrales Carilafquén y Malalcahuello 29-10-2023_rev.pdf (/informe_fallas/download_file/653e1ce5ad651f7cae6bc350/Informe de falla Centrales Carilafquén y Malalcahuello 29-10-2023_rev.pdf)	06/11/2023 10:20:46

Archivo	Fecha Subida
Falla 29-10-2023.zip (/informe_fallas/download_file/653e1ce5ad651f7cae6bc350/Falla 29-10-2023.zip)	06/11/2023 10:21:04

Resumen

Fecha de envío al Coordinador Eléctrico : 29-10-2023 06:03

Finalizado

Número:

2023004264

Solicitante:

Angelo Soto

Empresa:

EMPRESA ELÉCTRICA CARÉN S.A.

Tipo de Origen:

Externo

Correlativo Asociado:

2023004261

Central:

HP MALALCAHUELLO
Afecta a todas las unidades

Potencia:

Desconexión de la unidad(es)

Unidades:

Zona Afectada

Araucanía

Comuna

Melipeuco

Tipo Causa

Causa Presunta
Causa Secundaria
Desconexión debido a falla en instalaciones de terceros.

Comentarios Tipo Causa:

La causa de falla se investiga.

Causas

-Fenómeno Físico: Origen no determinado.
-Elemento: Cables aislados o de poder línea
-Fenómeno Eléctrico: Protección diferencial de línea
-Operación de los interruptores: Opera según lo esperado

Comentarios Causas:

-Fenómeno Físico: La causa de falla se investiga.
-Elemento: La causa de falla se investiga.

-Fenómeno Eléctrico: La causa de falla se investiga.
-Operación de los interruptores: La causa de falla se investiga.

Observaciones:

-Observaciones: Las unidades de Carilafquen estaban generando UG1 4 MW y UG2 3.6 MW respectivamente.
-Acciones Inmediatas: Se informa al personal de Transmisora Melipeuco, para dar inicio al recorrido de línea.
-Hechos Sucedidos: Se produce apertura de línea y pérdida de generación por parte de las centrales.
-Acciones Correctivas a Corto Plazo: No es posible tomar acciones correctivas de ningún tipo hasta poder encontrar el origen del evento de falla.
-Acciones Correctivas a Largo Plazo: No es posible tomar acciones correctivas de ningún tipo hasta poder encontrar el origen del evento de falla.

Afecta SSCC:

Afecta Medidores:

No

Afecta Protecciones:

No

Consumo:

No tiene consumo afectado

Retorno Automatico:

No Tiene Retorno AutomÃ¡tico

Estado Operativo:

FE (Falla Externa)

Estado Operativo Efectivo:

FE (Falla Externa)

Fecha / Hora Perturbación de la Solicitud:

29-10-2023 04:16

Fecha / Hora Estimada Retorno:

29-10-2023 11:00

Fecha / Hora Efectiva Retorno:

29-10-2023 12:28

Archivos Subidos

Archivo	Fecha Subida
Falla 29-10-2023.zip (/informe_fallas/download_file/653e1ebaad651f7caf1a1078/Falla 29-10-2023.zip)	06/11/2023 10:13:39

Archivo	Fecha Subida
Informe de falla Centrales Carilafquén y Malalcahuello 29-10-2023_rev.pdf (/informe_fallas/download_file/653e1ebaad651f7caf1a1078/Informe de falla Centrales Carilafquén y Malalcahuello 29-10-2023_rev.pdf)	06/11/2023 10:14:51

Resumen

Fecha de envío al Coordinador Eléctrico : 29-10-2023 05:49

Finalizado

Número:

2023004262

Solicitante:

Angelo Soto

Empresa:

EMPRESA ELÉCTRICA CARÉN S.A.

Tipo de Origen:

Externo

Correlativo Asociado:

2023004261

Línea:

MELIPEUCO - CAREN BAJO 23KV

Tramo:

Tipo: secciones_tramos **-** MELIPEUCO - CAREN BAJO 23KV C1
Nombre : MELIPEUCO - CAREN BAJO 23KV C1
Fecha Perturbacion : 29-10-2023 04:16
Fecha Normaliza : 29-10-2023 11:00
Protección : 87L
Interruptor : 52H1 en S/E Río Toltén
Consumo : N/A
Comentario : N/A

Zona Afectada

Araucanía

Comuna

Melipeuco

Tipo Causa

Causa Presunta
Causa Secundaria

Comentarios Tipo Causa:

Se investiga

Causas

-Fenómeno Físico: Fallas en instalaciones de terceros u en otro segmento.
-Elemento: Cables aislados o de poder línea
-Fenómeno Eléctrico: Desbalance de tensión
-Operación de los interruptores: Opera según lo esperado

Comentarios Causas:

-Fenómeno Físico: Se investiga la causa de falla
-Elemento: Se investiga la causa de falla
-Fenómeno Eléctrico: Se investiga la causa de falla
-Operación de los interruptores: Se investiga la causa de falla

Observaciones:

-Observaciones: Se produce disparo de interruptor 52H1 en S/E Río Toltén
-Acciones Inmediatas: Se le informa al personal de emergencia de Transmisora Melipeuco, para dar inicio al recorrido de línea.
-Hechos Sucedidos: Se produce apertura de línea 110 kV Río Toltén - Cunco.
-Acciones Correctivas a Corto Plazo: Normalizar la instalación.
-Acciones Correctivas a Largo Plazo: Recuperar la generación en las centrales Carilafquén y Malalcahuello

Afecta SSCC:

Afecta Medidores:

No

Afecta Protecciones:

No

Consumo:

No tiene consumo afectado

Retorno Automatico:

No Tiene Retorno AutomÃ¡tico

Fecha / Hora Perturbación de la Solicitud:

29-10-2023 04:16

Fecha / Hora Estimada Retorno:

29-10-2023 11:00

Fecha / Hora Efectiva Retorno:

29-10-2023 10:51

Archivos Subidos

Archivo	Fecha Subida
Informe de falla Centrales Carilafquén y Malalcahuello 29-10-2023_rev.pdf (/informe_fallas/download_file/653e1aadad651f7caf1a1077/Informe de falla Centrales Carilafquén y Malalcahuello 29-10-2023_rev.pdf)	06/11/2023 10:21:57
Falla 29-10-2023.zip (/informe_fallas/download_file/653e1aadad651f7caf1a1077/Falla 29-10-2023.zip)	06/11/2023 10:22:09

Resumen

Fecha de envío al Coordinador Eléctrico : 29-10-2023 12:37

Finalizado

Número:

2023004278

Solicitante:

Fernando Riquelme

Empresa:

EMPRESA ELÉCTRICA DE LA FRONTERA S.A.

Tipo de Origen:

Externo

SubEstación:

S/E CUNCO

Falla Sobre:

otro

Elementos

Tipo: otros - tendido cable
Nombre :
Fecha Perturbacion : 29-10-2023 04:16
Fecha Normaliza : 29-10-2023 10:52
Protección : SSEE Cunco 52E1, 52E2
Interruptor : SSEE Cunco 52E1, 52E2
Consumo : 0
Comentario : LAT 110 kv RIO TOLTEN CUNCO; SSEE Cunco 52E1, 52E2

¿Produce otra indisponibilidad?

No

Zona Afectada

Araucanía

Comuna

Cunco
Melipeuco
Padre Las Casas

Tipo Causa

Causa Definitiva
Causa Principal
Falta de alimentación a instalaciones

Comentarios Tipo Causa:

Falla en línea de transmisión

Causas

-Fenómeno Físico: Fallas en instalaciones de terceros u en otro segmento.
-Elemento: Sistema protecciones
-Fenómeno Eléctrico: Bajo voltaje
-Operación de los interruptores: Opera según lo esperado

Comentarios Causas:

-Fenómeno Físico:
-Elemento:
-Fenómeno Eléctrico:
-Operación de los interruptores:

Observaciones:

-Observaciones: Afectó a 1294 clientes
-Acciones Inmediatas: Se toma contacto con CCT para maniobras de transferencia de carga
-Hechos Sucedidos: 04:16 Hrs CCT informa a CCD Norte operación LAT 110 kV Río Toltén Cunco, afectando a SSEE Cunco con 1294 clientes. Se procede con maniobras de traspaso de carga a SSEE Licanco y SSEE Curacautín, recuperado el 100% de los clientes con traspasos de carga a las 04:51hrs. 10:44 Hrs Energizada LAT 110 kV Río Toltén Cunco. 11:05 Hrs normalizado 100% servicios y topología por Dx.
-Acciones Correctivas a Corto Plazo: No hay
-Acciones Correctivas a Largo Plazo: No hay

Afecta SSCC:

Afecta Medidores:

No

Afecta Protecciones:

No

Consumo:

Consumo Regulado

Distribuidoras Afectadas

EMPRESA ELÉCTRICA DE LA FRONTERA S.A. / Perd. Estm. de Potencia: 0 / Región : Araucanía / Clientes Afectados: 12094

Retorno Automatico:

No Tiene Retorno AutomÃ¡tico

Fecha / Hora Perturbación de la Solicitud:

29-10-2023 04:16

Fecha / Hora Estimada Retorno:

29-10-2023 10:52

Fecha / Hora Efectiva Retorno:

29-10-2023 10:52

Archivos Subidos

Archivo	Fecha Subida
2023004278.zip (/informe_fallas/download_file/653e735cad651f2e63c8cb22/2023004278.zip)	02/11/2023 17:41:58

Resumen

Fecha de envío al Coordinador Eléctrico : 29-10-2023 04:56

Finalizado

Número:

2023004258

Solicitante:

Miguel Rodriguez

Empresa:

SISTEMA DE TRANSMISIÓN DEL SUR S.A.

Tipo de Origen:

Externo

SubEstación:

S/E CUNCO

Falla Sobre:

transformador

Elementos

Tipo: transformadores2d - CUNCO 110/23KV 16MVA 1
Nombre : CUNCO 110/23KV 16MVA 1
Fecha Perturbacion : 29-10-2023 04:16
Fecha Normaliza : 30-10-2023 00:00
Protección : 2121N
Interruptor : 52H1
Consumo : Sin energía
Comentario : No hay

¿Produce otra indisponibilidad?

No

Zona Afectada

Araucanía

Comuna

Cunco

Tipo Causa

Causa Definitiva
Causa Principal
Desconexión debido a falla en instalaciones de terceros.

Comentarios Tipo Causa:

Interrupción del 52H1 S/E Cunco debido a interrupción LAT 110 kV Rio Tolten - Cunco, propiedad de LAP. Queda sin energía SE Cunco.

Causas

-Fenómeno Físico: Intervención de terceros.
-Elemento: Conductores
-Fenómeno Eléctrico: Bajo voltaje
-Operación de los interruptores: Opera según lo esperado

Comentarios Causas:

-Fenómeno Físico:
-Elemento:
-Fenómeno Eléctrico:
-Operación de los interruptores:

Observaciones:

-Observaciones: Interrupción del 52H1 S/E Cunco debido a interrupción LAT 110 kV Rio Tolten - Cunco, propiedad de LAP. Queda sin energía SE Cunco. Afecta 14.848 clientes 4.0 MW
-Acciones Inmediatas: Se da aviso al coordinador eléctrico nacional, LAP , Frontel y personal de Mantenimiento de Transmisión.
-Hechos Sucedidos: A las 04:16 hrs. Se registra alarma scada de sin energía SE Cunco , debido a interrupción LAT 110 kV Rio Tolten - Cunco, propiedad de LAP, Se da aviso al coordinador eléctrico nacional, LAP , Frontel y personal de Mantenimiento de Transmisión.
-Acciones Correctivas a Corto Plazo: NO
-Acciones Correctivas a Largo Plazo: NO

Afecta SSCC:

Afecta Medidores:

No

Afecta Protecciones:

No

Consumo:

Consumo Regulado

Distribuidoras Afectadas

EMPRESA ELÉCTRICA DE LA FRONTERA S.A. / Perd. Estm. de Potencia: 4.0 / Región : Araucanía / Clientes Afectados: 14848

Retorno Automatico:

No Tiene Retorno AutomÃ¡tico

Fecha / Hora Perturbación de la Solicitud:

29-10-2023 04:16

Fecha / Hora Estimada Retorno:

29-10-2023 23:59

Fecha / Hora Efectiva Retorno:

29-10-2023 10:43

Archivos Subidos

Archivo	Fecha Subida
2023004258_Cunco2.pdf (/informe_fallas/download_file/653e0f41ad651f34e7243465/2023004258_Cunco2.pdf)	05/11/2023 03:00:49
Data.zip (/informe_fallas/download_file/653e0f41ad651f34e7243465/Data.zip)	05/11/2023 03:00:49

Resumen

Fecha de envío al Coordinador Eléctrico : 29-10-2023 05:26

Finalizado

Número:

2023004261

Solicitante:

TRANSMISORA MELIPEUCO S.A

Empresa:

TRANSMISORA MELIPEUCO S.A

Tipo de Origen:

Interno

SubEstación:

S/E TAP OFF RIO TOLTEN

Falla Sobre:

paño

Elementos

Tipo: panos - S/E RIO TOLTEN H1
Nombre : S/E RIO TOLTEN H1
Fecha Perturbacion : 29-10-2023 04:16
Fecha Normaliza : 29-10-2023 11:00
Protección : 87L
Interruptor : 52H1
Consumo : N/A
Comentario : N/A

¿Produce otra indisponibilidad?

No

Zona Afectada

Araucanía

Comuna

Melipeuco

Tipo Causa

Causa Presunta
Causa Secundaria
Evento climático (viento, lluvia, temporal, etc.)

Comentarios Tipo Causa:

Se investiga la falla.

Causas

-Fenómeno Físico: Falla en sistema de protección o control.
-Elemento: Cables aislados o de poder línea

-Fenómeno Eléctrico: Protección diferencial de línea
-Operación de los interruptores: Opera según lo esperado

Comentarios Causas:

-Fenómeno Físico: Se investiga la falla.
-Elemento: Se investiga la falla.
-Fenómeno Eléctrico: Se investiga la falla.
-Operación de los interruptores: Se investiga la falla.

Observaciones:

-Observaciones: Se produce disparo del interruptor 52H1 en S/E Río Toltén.
-Acciones Inmediatas: Se informa al personal de transmisora Melipeuco, para dar inicio al recorrido de la línea.
-Hechos Sucedidos: Se produce apertura de línea y perdida de los consumos de la S/E Cunco.
-Acciones Correctivas a Corto Plazo: Normalizar la instalación.
-Acciones Correctivas a Largo Plazo: Recuperar la generación en las centrales Carilafquén y Malalcahuello.

Afecta SSCC:

Afecta Medidores:

No

Afecta Protecciones:

No

Consumo:

No tiene consumo afectado

Retorno Automatico:

No Tiene Retorno AutomÃ¡tico

Fecha / Hora Perturbación de la Solicitud:

29-10-2023 04:16

Fecha / Hora Estimada Retorno:

29-10-2023 11:00

Fecha / Hora Efectiva Retorno:

29-10-2023 10:42

Archivos Subidos

Archivo	Fecha Subida
TD-O&M-MEL-002_2023004261_Informe de Falla de 5 días.pdf (/informe_fallas/download_file/653e131dad651f7cbff48077/TD-O&M-MEL-002_2023004261_Informe de Falla de 5 días.pdf)	07/11/2023 16:22:43
Anexo Protecciones Falla 29.10.23.zip (/informe_fallas/download_file/653e131dad651f7cbff48077/Anexo Protecciones Falla 29.10.23.zip)	07/11/2023 16:23:09

Archivo	Fecha Subida
INF_N°4 Enero 2023 Roce Atlantica.pdf (/informe_fallas/download_file/653e131dad651f7cbff48077/INF_N°4 Enero 2023 Roce Atlantica.pdf)	07/11/2023 16:23:44

ANEXO Nº 6

Otros antecedentes aportados por Eléctrica Carén S.A., Eléctrica de la Frontera S.A., Sistema de Transmisión del Sur S.A. y Transmisora Melipeuco S.A.

I-O&M-COG.

FALLA DE LA LÍNEA DE 110 kV Tap-off Rio Toltén – Cunco
29/10/2023 A LAS 04:16 HORAS.

Desconexión de la UG1 y UG2 de la Central Carilafquén, Desconexión de la UG1 y UG2 de la central Malalcahuello producto de falla de la línea 110 kV Río Toltén – Cunco.

Fecha del suceso: 29/10/2023.

1. **Condiciones Pre-Falla.**

   Antes de la falla la Central Hídrica Carilafquén se encontraba en servicio con la unidad 1 en 7 MW, y la unidad 2 en 6 MW. En cuanto a la central Malalcahuello la UG1 y UG2 se encontraba en servicio con la unidad 1 en
   4 MW, y la unidad 2 en 3.6 MW.

2. **Secuencia de eventos.**

   04:16 horas. Se produce disparo de la línea Río Toltén – Cunco por actuación de la protección 87L. Debido a lo anterior, abre también interruptor 52H1 de S/E Río Toltén y se produce la salida intempestiva de la central Carilafquén y Malalcahuello que se encontraban en servicio. Quedando sin tensión la línea 23 kV Melipeuco - Caren Bajo y la S/E Carén Bajo. Se ingresa informe de falla por la central Carilafquén **IF 2023004263,** la central Malalcahuello **IF 2023004264,** la línea de 23 kV Río Toltén – Cunco **IF 2023004261** y la línea 23 kV Melipeuco – Caren Bajo **IF 2023004262.**

   04:16 horas. Se determina por medio de la información entregada por el SCADA que opera la siguiente protección: disparo general función 87L.

   04:17 horas. Se informa al CEN del evento de falla quién solicita hacer ingreso del Informe preliminar de falla e informar antes de realizar algún intento de cierre.

   04:19 horas. Se informa a Personal de Transmisora Melipeuco falla producida en la línea por lo que se dispone a hacer recorrido de ella en busca de la falla.

   09:50 horas. Se realiza apertura de interruptor 52H1 de S/E Melipeuco, para poder normalizar línea.

   09:52 horas. Se realiza apertura de interruptor 52E1 de S/E Melipeuco, para poder normalizar línea.

10:41 horas. Comienza normalización de línea cerrando interruptores. Cerrado interruptor 52H1 se cancela el **IF 2023004261** por línea 110 kV, S/E Río Toltén propiedad de Transmisora Melipeuco.

10:51 horas. Se coordina con personal LAP el cierre del interruptor 52E1 en SE Melipeuco quedando en servicio la línea de 23 kV, Melipeuco – Carén Bajo, por lo que se informa al CEN con lo cual queda cerrado el **IF 2023004262**.

10:51 horas. El CEN autoriza sincronizar las centrales de Carilafquén y Malalcahuello.

12:25 horas. Quedan en servicio la Central Carilafquén, se le informa al CEN y se cancela el **IF 2023004263.**

12:28 horas. Quedan en servicio la Central Malalcahuello, se le informa al CEN y se cancela el **IF 2023004264.**

3. Causas de la falla.

La causa de la desconexión se debió a falla en instalaciones de terceros, al fallar la línea 110 kV Río Toltén - Cunco propiedad de Transmisora Melipeuco.

4. Análisis de alarmas, eventos y oscilografías.

A continuación, se presenta registro de alarmas y eventos al momento de la falla. Información obtenida desde Scada Andritz para central Carilafquén y Malalcahuello.

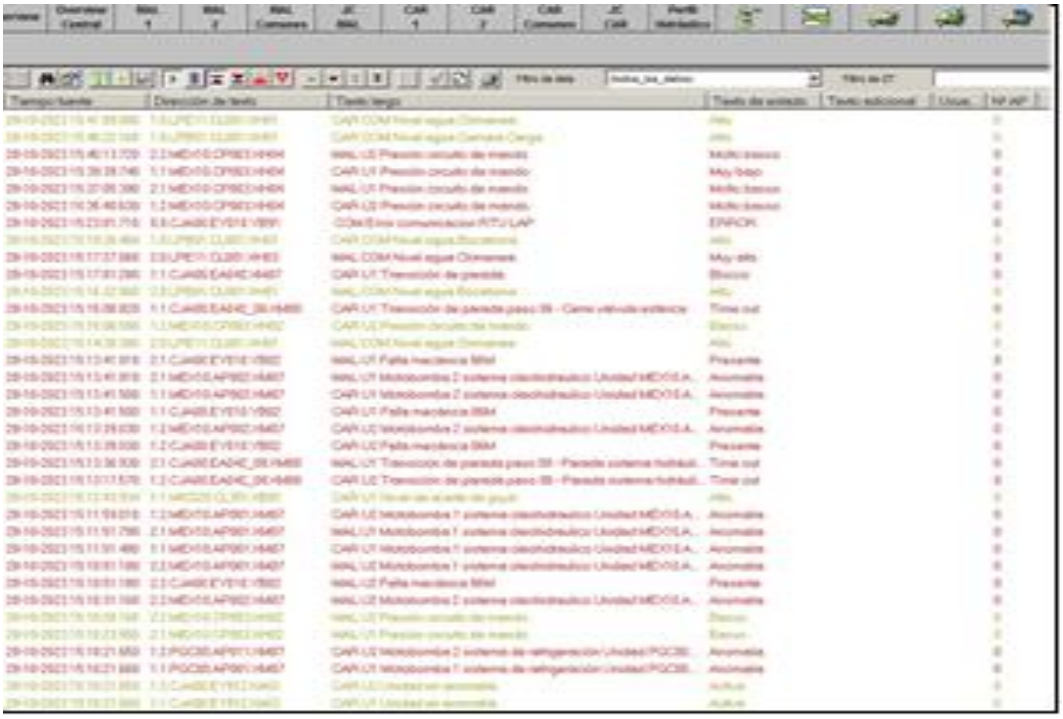

Figura 1. Registros y eventos Scada Andritz central Carilafquén y Malalcahuello.

Se observa en figura 1 que para la unidad 1 de la central Malalcahuello el disparo es por relé maestro 86M (desconexión eléctrica), para luego sumarse disparo por actuación del relé 86E (falla eléctrica), producto de falla externa provocando la desconexión de la unidad 1 y 2 por la apertura del interruptor 52G12 del grupo.

5. Conclusiones.

Se puede concluir que la detención de las unidades de central Carilafquén y Malalcahuello fue correcta, debido a que dichas unidades no tienen capacidad de operar de modo isla y que causa de falla fue en instalaciones de terceros. Luego de estar disponible la línea afectada 110 kV Río Toltén – Cunco propiedad de Transmisora Melipeuco, las centrales hidroeléctricas Carilafquén y Malalcahuello vuelven a sincronizar con las unidades que previamente a la falla se encontraban en servicio, sin observaciones que reportar.

6. Medidas preventivas.

Por ser la salida intempestiva de las centrales Carilafquén y Malalcahuello por falla en instalaciones a terceros, este ítem no aplica para ambas centrales.

	Llenado por Coordinado
	Llenado por Coordinador desde EAF

							Se requiere del tiempo de interrupción equivalente para la determinación del porcentaje de Energía interrumpida que corresponde a Energía No Suministrada según los estándares de indisponibilidad de suministro del Título 3-2 de la normativa. A modo de ejemplo el valor presentado viene del cálculo de la celda 'TTINA equivalente por alimentador' de la Hoja 'Ejemplo de agregación'	*Determinado a partir de la suma de la 'Hora de Desconexión' y el 'Tiempo de interrupción equivalente Tr'*		*El valor presentado viene del cálculo de la celda 'Sistema de Transmisión Zonal' de la Hoja 'Ejemplo de agregación'*	*El valor presentado viene del cálculo de la celda 'Energía Interrumpida Art. 3.12 Gx y Tx', según la comuna y Sistema TX correspondiente de la hoja 'Ejemplo de agregación'*	*El valor presentado viene del cálculo de la celda 'Energía Interrumpida Art. 3.12 Gx y Tx', según la comuna y Sistema TX correspondiente de la hoja 'Ejemplo de agregación'*	*El valor presentado viene del cálculo de la celda 'Energía Interrumpida Art. 2.5. Dx', según la comuna y Sistema TX correspondiente de la hoja 'Ejemplo de agregación'*	*El valor presentado viene del cálculo de la celda 'Energía Interrumpida Art. 2.5. Dx', según la comuna y Sistema TX correspondiente de la hoja 'Ejemplo de agregación'*			*Este registro es una agregación de todos los clientes regulados que fueron afectados por la pérdida de suministro de la comuna y Sistema zonal en cuestión*			*El valor presentado viene del cálculo de la celda 'Cpph equivalente', según la comuna y Sistema TX correspondiente de la hoja 'Ejemplo de agregación'*
ID Barra	Barra	ID Paño	Paño	Alimentador	Pérdida de consumo [MW]	Hora de Desconexión [yyyy-mm-dd hh:mm]	Tiempo de interrupción equivalente Tr [horas]	Hora de Normalización equivalente [yyyy-mm-dd hh:mm]	Comunas Afectadas	Sistema de Tx Zonal	Energía Interrumpida según Artículo 3-12 NT [MWh]	N° Clientes Afectados sin considerar demoras en la recuperación de servicio	Enegía Interrumpida según Artículo 2-5 NT (MWh)	N° Clientes Afectados considerando demoras en la recuperación de servicio	ID Coordinado	Coordinado	Tipo de cliente	ID Cliente Libre DX	Cliente Libre DX	Cpph equivalente [MW]
2480	BA S/E CUNCO 23KV BP1 E2	24070	SE Cunco E2	Las Hortencias	1.5622	2023-10-29 04:16:00	0.45505668	2023-10-29 04:43:18	Cunco	E	0.548931353	4474	No Aplica	No Aplica	112	FRONTEL	RE	No Aplica	No Aplica	1.206292264
2480	BA S/E CUNCO 23KV BP1 E2	24070	SE Cunco E2	Las Hortencias	0.2586	2023-10-29 04:16:00	0.570277778	2023-10-29 04:50:13	Lonquimay	E	0.050918019	728	No Aplica	No Aplica	112	FRONTEL	RE	No Aplica	No Aplica	0.089286346
2480	BA S/E CUNCO 23KV BP1 E2	24070	SE Cunco E2	Las Hortencias	2.2812	2023-10-29 04:16:00	0.478508531	2023-10-29 04:44:43	Melipeuco	E	0.504457805	2599	No Aplica	No Aplica	112	FRONTEL	RE	No Aplica	No Aplica	1.05422949
2480	BA S/E CUNCO 23KV BP1 E1	24069	SE Cunco E1	San Ramon	0.8696	2023-10-29 04:16:00	0.385012826	2023-10-29 04:39:06	Cunco	E	0.151598086	1933	No Aplica	No Aplica	112	FRONTEL	RE	No Aplica	No Aplica	0.393748144
2480	BA S/E CUNCO 23KV BP1 E1	24069	SE Cunco E1	San Ramon	0.347	2023-10-29 04:16:00	0.37163667	2023-10-29 04:38:18	Freire	E	0.104553982	1342	No Aplica	No Aplica	112	FRONTEL	RE	No Aplica	No Aplica	0.281333869
2480	BA S/E CUNCO 23KV BP1 E1	24069	SE Cunco E1	San Ramon	0.225	2023-10-29 04:16:00	0.294166667	2023-10-29 04:33:39	Padre Las Casas	E	0.014598825	51	No Aplica	No Aplica	112	FRONTEL	RE	No Aplica	No Aplica	0.049627733
2480	BA S/E CUNCO 23KV BP1 E1	24069	SE Cunco E1	San Ramon	0	2023-10-29 04:16:00	0.384444444	2023-10-29 04:39:04	Vilcun	E	0.00014789	1	No Aplica	No Aplica	112	FRONTEL	RE	No Aplica	No Aplica	0.000384685

	Llenado por Coordinado
	Llenado por Coordinador desde EAF

					Se completa con la potencia perdida por la falla o desconexión programada del cliente		*Se requiere del tiempo de interrupción equivalente para la determinación del porcentaje de Energía interrumpida que corresponde a Energía No Suministrada según los estándares de indisponibilidad de suministro del Título 3-2 de la normativa.* *A modo de ejemplo el valor presentado viene del cálculo de la celda 'TTINA equivalente por alimentador' de la Hoja 'Ejemplo de agregación'*	*Determinado a partir de la suma de la 'Hora de Desconexión' y el 'Tiempo de interrupción equivalente Tr'*	*Se debe completar con la comuna donde está conectado el cliente*						*ID Distribuidora donde esta conectado el cliente libre*	*Distribuidora donde esta conectado el cliente libre*	*Responsable del envío de este registro es la distribuidora a la que se encuentra conectado el cliente libre*	*Corresponde al Rut del Cliente Libre sin el digito verificador*	*Razón social del cliente libre*	
ID Barra	Barra	ID Paño	Paño	Nombre Alimentador de cabecera	Pérdida de consumo [MW]	Hora de Desconexión [yyyy-mm-dd hh:mm]	Tiempo de interrupción equivalente Tr [horas]	Hora de Normalización equivalente [yyyy-mm-dd hh:mm]	Comunas Afectadas	Sistema de Tx Zonal	Energía Interrumpida según Articulo 3-12 NT [MWh]	N° Clientes Afectados sin considerar demoras en la recuperación de servicio	Enegía Interrumpida según Articulo 2-5 NT (MWh)	N° Clientes Afectados considerando demoras en la recuperación de servicio	ID Coordinado	Coordinado	Tipo de cliente	ID Cliente Libre DX	Cliente Libre DX	Cpph equivalente [MW]
2480	BA S/E CUNCO 23KV BP1 E2	24070	SE Cunco E2	Las Hortencias	0.161340923	2023-10-29 04:16:00	0.435833333	2023-10-29 04:42:09	Melipeuco	E	No Aplica	1	No Aplica	No Aplica	112	FRONTEL	LD	78928780	AGRIC Y FOREST NA	0.370189498
2480	BA S/E CUNCO 23KV BP1 E2	24070	SE Cunco E2	Las Hortencias	0.144057744	2023-10-29 04:16:00	0.5025	2023-10-29 04:46:09	Melipeuco	E	No Aplica	1	No Aplica	No Aplica	112	FRONTEL	LD	79872420	DORA LOS FIORDOS	0.286682078

incidencia_id	empresa_id	comuna_id	comuna	densidad	descripcion_densidad	documento
39779803	22	9103	Cunco	D1	MUY BAJA	2023004278
39779803	22	9105	Freire	D2	BAJA	2023004278
39779803	22	9110	Melipeuco	D1	MUY BAJA	2023004278
39779803	22	9119	Vilcun	D1	MUY BAJA	2023004278
39779803	22	9112	Padre Las Ca	D1	MUY BAJA	2023004278
39779803	22	9205	Lonquimay	D1	MUY BAJA	2023004278

INFORME DE FALLA

SIN ENERGIA S/E CUNCO

INTERRUPCION 52H1 S/E CUNCO

29 de octubre 2023

N° Informe CEN	2023004258		
Fecha de envío	05/11/2023	**Hora**	3:15
Realizó:	Benjamin Urrutia Ayamante		
Revisó:	Pablo Rodríguez Saavedra		
Aprobó:	Juan Pablo Antriao Molina.		

1. Coordinado afectado

Propietario	Sistema de Transmisión del Sur S.A.
RUT Propietario	77.312.201-6
Representante legal	Francisco Alliende.
Dirección legal	Manuel Bulnes 441, Osorno.

2. Instalación afectada

Instalación afectada	S/E Cunco		
Ubicación instalación afectada	Cunco, región de la araucanía		
Tipo de instalación	Subestación	**Tensión**	66 kV
Fecha inicio falla	29/10/2023	**Hora**	4:16
Fecha fin falla	29/10/2023	**Hora**	10:53
Duración	6 horas y 37 minutos		

3. Información SEC

Comuna	Cunco	**ID**	09103
Fenómeno físico	Fallas en instalaciones de terceros u en otro segmento.	**Código**	OPE6
Elemento	No aplica	**Código**	NA
Fenómeno eléctrico	Diferencial de línea	**Código**	PR87L
Modo interruptores	Opera según lo esperado	**Código**	13
Causa falla	Interrupción línea 110 kV Rio Toltén – Cunco (Propiedad de Transmisora Melipeuco)		
Proposición del coordinado respecto al origen de falla	Externo		

4. Estándar CIP – 014

Calificación de las instalaciones: Las Instalaciones afectadas por el evento tienen un impacto **"BAJO"**.

Riesgo: Esta falla no puso en riesgo la operación normal del SEN.

5. Instalaciones de Tx afectadas

Elemento Afectado	Propietario	Hora desconexión	Hora disponibilidad	Hora normalización
S/E Cunco	Sistema de Transmisión del Sur S.A.	4:16	4:16	10:53

6. Instalaciones de Gx afectadas:

Central	Subestación	Interruptor asociado	Perdida de Generación [MW]	Hora desconexión	Hora disponibilidad	Empresa
No hay						

7. Protecciones operadas:

Función activada	Subestación	Interruptor	Protección asociada
87L	Cunco	52H1	Siemens 7SL87 (S1)
87L	Cunco	52H1	Siemens 7SL87 (S2)

8. Consumos afectados:

Subestación	Alimentador	Comunas afectadas	Consumos [MW]	Clientes afectados	Hora desconexión	Hora normalización
Cunco	E1 San Ramon	Cunco Freire Vilcun	0,66	5.803	4:16	4:51 (*)
Cunco	E2 Las Hortencias	Cunco Melipeuco Lonquimay	1,78 (**)	9.045	4:16	4:51 (*)
		Total	**2,44**	**14.848**		

(*) Horario de recuperación del 100% de los clientes a través de Dx informado por Frontel.
(**) Monto estimado por existencia de generación PMGD en red de Dx.

NOTA: El detalle pormenorizado de la recuperación de los consumos por red MT será entregado por la distribuidora.

9. Estimación de la energía no suministrada:

Subestación	Alimentador	Empresa Dx	Tipo de cliente	Pérdida de Consumo [MW]	Tiempo desconexión (h)	ENS
Cunco	E1 San Ramon	Frontel	Regulado	0,66	0,58	0,39
Cunco	E2 Las Hortencias	Frontel	Regulado	1,78	0,58	1,04
					Total	**1,42**

10. Cronología de eventos y maniobras de normalización:

Hora	Eventos
4:16	Sin energía S/E Cunco, Interrupcion del 52H1 de S/E Cunco.
4:17	Se da aviso al CDC del Coordinador, a Transmisora Melipeuco, a Frontel y a personal de MTx STS.
4:18	Apertura del 52E1 de S/E Cunco a solicitud de Frontel para iniciar recuperación de consumos a través de Dx.
4:19	Apertura del 52ET1 de S/E Cunco para energizar SSAA.
4:33	Cierre del 52E1 de S/E Cunco para energizar SSAA. En Coordinación con Frontel.
4:51	Frontel informa recuperado el 100% de los consumos a través de red Dx.
10:32	Transmisora Melipeuco indica que se encontró rama sobre la línea 110 kV Rio Toltén – Cunco, esta ya se encuentra retirada y comenzaran con manobras de normalización.
10:43	Cierre con éxito del 52H1 de S/E Cunco. Se energiza barra 110 kV.
10:50	Apertura del 52E1 de S/E Cunco.
10:51	Apertura del 52E2 de S/E Cunco.
10:51	Cierre del 52ET1 de S/E Cunco.
10:52	Cierre del 52E2 de S/E Cunco. En coordinación con Frontel.
10:53	Cierre del 52E1 de S/E Cunco. En coordinación con Frontel. Se normaliza la topología de la S/E.

11. Esquema de las instalaciones anterior a la falla:

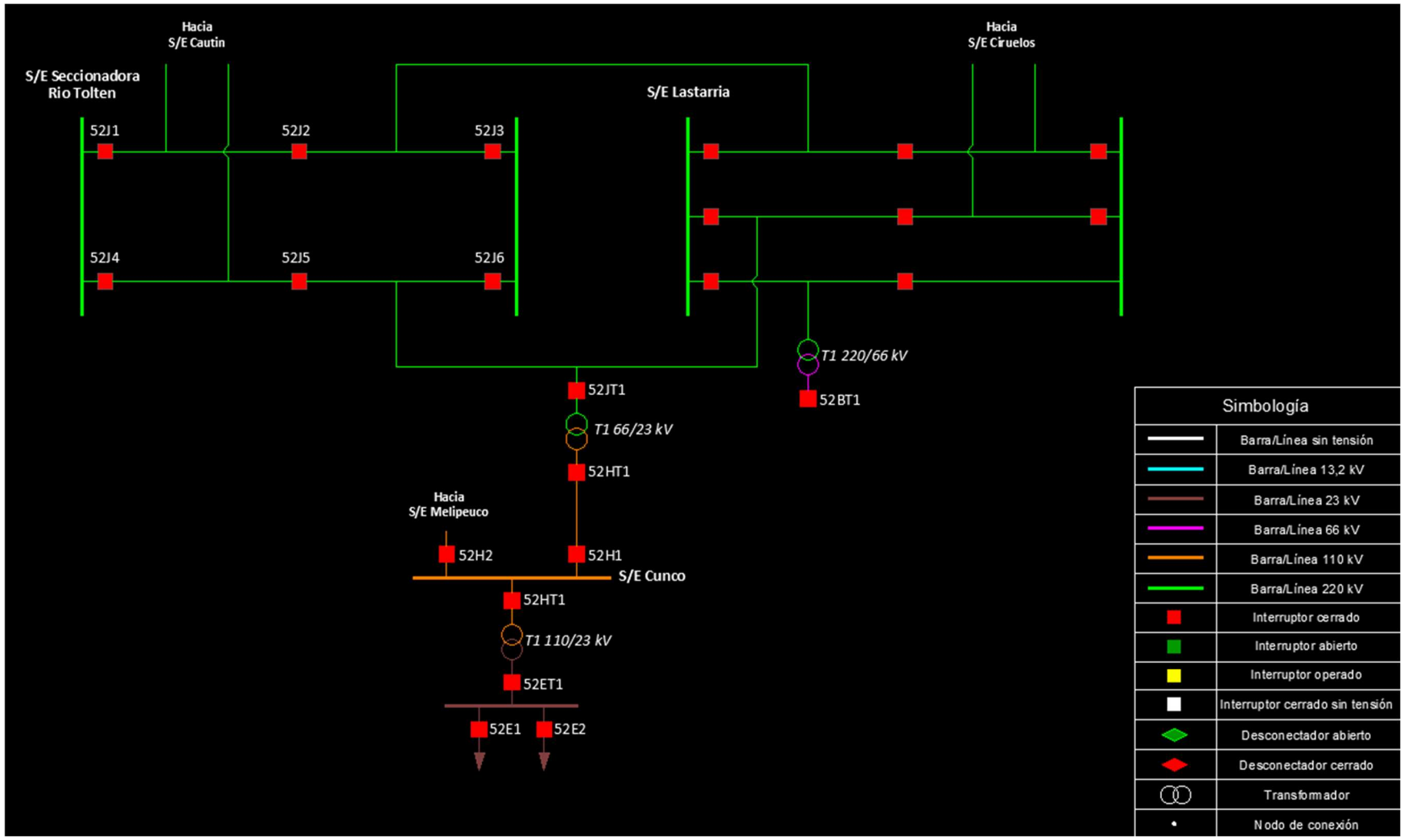

11.1 Esquema de las instalaciones posterior a la falla:

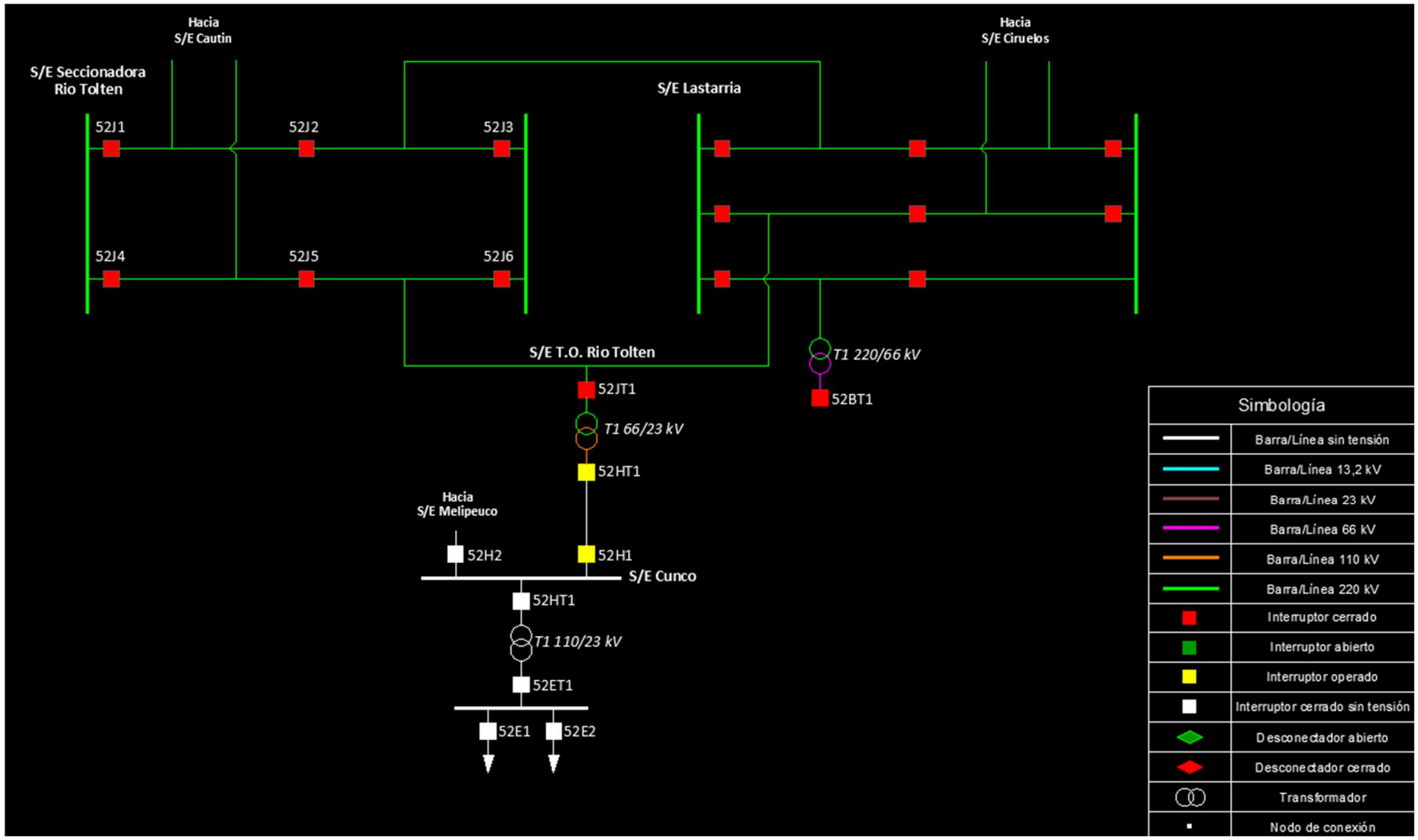

12. Listado de eventos generados y registrados en SCADA:

HIST_TIMESTAMP	LOCATION	COMPID	TEXT
29/10/2023 04:16:30	CUNCO	CUNCO.H_B01.52H1.EST	CUN_52H1 ESTADO ABIERTO_CERRADO ABIERTO
29/10/2023 04:18:43	CUNCO	CUNCO.E_B01.52E1.EST	CUN_52E1 ESTADO ABIERTO_CERRADO ABIERTO By LMOREIRA
29/10/2023 04:19:05	CUNCO	CUNCO.E_T01.52ET1.EST	CUN_52ET1 ESTADO ABIERTO_CERRADO ABIERTO By LMOREIRA
29/10/2023 04:33:39	CUNCO	CUNCO.E_B01.52E1.EST	CUN_52E1 ESTADO ABIERTO_CERRADO CERRADO By MRODRIGUEZ
29/10/2023 10:43:46	CUNCO	CUNCO.H_B01.52H1.EST	CUN_52H1 ESTADO ABIERTO_CERRADO CERRADO By YGUZMAN
29/10/2023 10:50:56	CUNCO	CUNCO.E_B01.52E1.EST	CUN_52E1 ESTADO ABIERTO_CERRADO ABIERTO By YGUZMAN
29/10/2023 10:51:08	CUNCO	CUNCO.E_B02.52E2.EST	CUN_52E2 ESTADO ABIERTO_CERRADO ABIERTO By YGUZMAN
29/10/2023 10:51:28	CUNCO	CUNCO.E_T01.52ET1.EST	CUN_52ET1 ESTADO ABIERTO_CERRADO CERRADO By YGUZMAN
29/10/2023 10:52:16	CUNCO	CUNCO.E_B02.52E2.EST	CUN_52E2 ESTADO ABIERTO_CERRADO CERRADO By YGUZMAN
29/10/2023 10:53:36	CUNCO	CUNCO.E_B01.52E1.EST	CUN_52E1 ESTADO ABIERTO_CERRADO CERRADO By YGUZMAN

13. Análisis de la actuación de protecciones y control:

13.1 S/E Cunco

Comportamiento protección de linea – Paño H1 – 87L/21N – Sistema 1 – Modelo Siemens 7SL87.

Registro de eventos N°1: 87L/21N – H1 – S1

#	Time stamp	Functions structure	Name	Value
1	29.10.2023 07:16:26.222	Line 1:87 Line diff. prot.:I-DIFF fast	Pickup	phs A phs C
2	29.10.2023 07:16:26.222	Line 1:87 Line diff. prot.:I-DIFF fast	Operate	phs A phs B phs C
3	29.10.2023 07:16:26.222	52H1:Circuit break.	Trip/open cmd. 3-pole	on
4	29.10.2023 07:16:26.222	52H1:Circuit break.	Definitive trip	on
5	29.10.2023 07:16:26.223	Recording:Fault recorder:Control	Fault number	706
6	29.10.2023 07:16:26.224	52H1:50BF Ad.CBF 1	Pickup	phs A phs B phs C
7	29.10.2023 07:16:26.226	Line 1:50/51 OC-3ph 1p 1:Definite-T 2	Pickup	phs A phs C
8	29.10.2023 07:16:26.228	Line 1:21 Distance prot. 1:Group indicat.	Pickup	phs A phs C forward
9	29.10.2023 07:16:26.228	Line 1:21 Distance prot. 1:Group indicat.	Selected loop CA	on forward
10	29.10.2023 07:16:26.234	Line 1:85-21Perm.overr.:85-21Perm.over	Send	phs A phs C
11	29.10.2023 07:16:26.237	Line 1:50/51 OC-3ph 1p 1:Definite-T 1	Pickup	phs C
12	29.10.2023 07:16:26.237	Line 1:87 Line diff. prot.:I-DIFF	Pickup	phs A phs C
13	29.10.2023 07:16:26.237	Line 1:87 Line diff. prot.:I-DIFF	Operate	phs A phs B phs C
14	29.10.2023 07:16:26.237	Line 1:87 Line diff. prot.:Remote trip.	Operate	phs A phs B phs C
15	29.10.2023 07:16:26.239	Line 1:27 Undervolt.-3ph 1:Definite-T 1	Pickup	phs A phs C
16	29.10.2023 07:16:26.239	Line 1:27 Undervolt.-3ph 1:Definite-T 1	Pickup loop CA	on
17	29.10.2023 07:16:26.241	52H1:50BF Ad.CBF 1	Retrip T1	phs A phs B phs C
18	29.10.2023 07:16:26.239	52H1:Circuit break.	Break.-current phs A	284 A
19	29.10.2023 07:16:26.239	52H1:Circuit break.	Break.-current phs B	139 A
20	29.10.2023 07:16:26.239	52H1:Circuit break.	Break.-current phs C	414 A
21	29.10.2023 07:16:26.239	52H1:Circuit break.	Break. current 3I0/IN	8 A
22	29.10.2023 07:16:26.243	Line 1:85-21Perm.overr.:Rec. bin.sig.1	>Receive phs C	on
23	29.10.2023 07:16:26.243	Line 1:85-21Perm.overr.:Rec. bin.sig.1	>Receive phs B	on
24	29.10.2023 07:16:26.243	Line 1:85-21Perm.overr.:Rec. bin.sig.1	>Receive phs A	on
25	29.10.2023 07:16:26.243	Line 1:85-21Perm.overr.:Rec. bin.sig.1	>Receive general	on
26	29.10.2023 07:16:26.243	Line 1:85-21Perm.overr.:85-21Perm.over	Operate	phs A phs B phs C
27	29.10.2023 07:16:26.248	52H1:50BF Ad.CBF 1	Pickup	phs C
28	29.10.2023 07:16:26.259	Line 1:21 Distance prot. 1:Group indicat.	Pickup	off
29	29.10.2023 07:16:26.259	Line 1:21 Distance prot. 1:Group indicat.	Selected loop CA	off
30	29.10.2023 07:16:26.259	Line 1:85-21Perm.overr.:85-21Perm.over	Operate	off
31	29.10.2023 07:16:26.261	52H1:50BF Ad.CBF 1	Pickup	off
32	29.10.2023 07:16:26.261	52H1:50BF Ad.CBF 1	Retrip T1	off
33	29.10.2023 07:16:26.267	Line 1:50/51 OC-3ph 1p 1:Definite-T 2	Pickup	phs C
34	29.10.2023 07:16:26.267	Line 1:50/51 OC-3ph 1p 1:Definite-T 1	Pickup	off
35	29.10.2023 07:16:26.277	Line 1:50/51 OC-3ph 1p 1:Definite-T 2	Pickup	off
36	29.10.2023 07:16:26.282	Line 1:87 Line diff. prot.:I-DIFF fast	Pickup	off
37	29.10.2023 07:16:26.282	Line 1:87 Line diff. prot.:I-DIFF fast	Operate	off
38	29.10.2023 07:16:26.302	Line 1:87 Line diff. prot.:I-DIFF	Pickup	off
39	29.10.2023 07:16:26.302	Line 1:87 Line diff. prot.:I-DIFF	Operate	off
40	29.10.2023 07:16:26.306	Line 1:85-21Perm.overr.:85-21Perm.over	Send	off
41	29.10.2023 07:16:26.307	Line 1:27 Undervolt.-3ph 1:Definite-T 1	Pickup	phs A phs B phs C
42	29.10.2023 07:16:26.307	Line 1:27 Undervolt.-3ph 1:Definite-T 1	Pickup loop AB	on
43	29.10.2023 07:16:26.307	Line 1:27 Undervolt.-3ph 1:Definite-T 1	Pickup loop BC	on
44	29.10.2023 07:16:26.307	Line 1:87 Line diff. prot.:Remote trip.	Operate	off
45	29.10.2023 07:16:26.308	52H1:Circuit break.	Trip/open cmd. 3-pole	off
46	29.10.2023 07:16:26.331	Line 1:Fault locator	FLO invalid	on
47	29.10.2023 07:16:26.360	Line 1:85-21Perm.overr.:Rec. bin.sig.1	>Receive phs C	off
48	29.10.2023 07:16:26.360	Line 1:85-21Perm.overr.:Rec. bin.sig.1	>Receive phs B	off
49	29.10.2023 07:16:26.360	Line 1:85-21Perm.overr.:Rec. bin.sig.1	>Receive phs A	off
50	29.10.2023 07:16:26.360	Line 1:85-21Perm.overr.:Rec. bin.sig.1	>Receive general	off
51	29.10.2023 07:16:26.721	52H1:Circuit break.	Definitive trip	off

Registro de oscilografías N°1: 87L/21N – H1 – S1

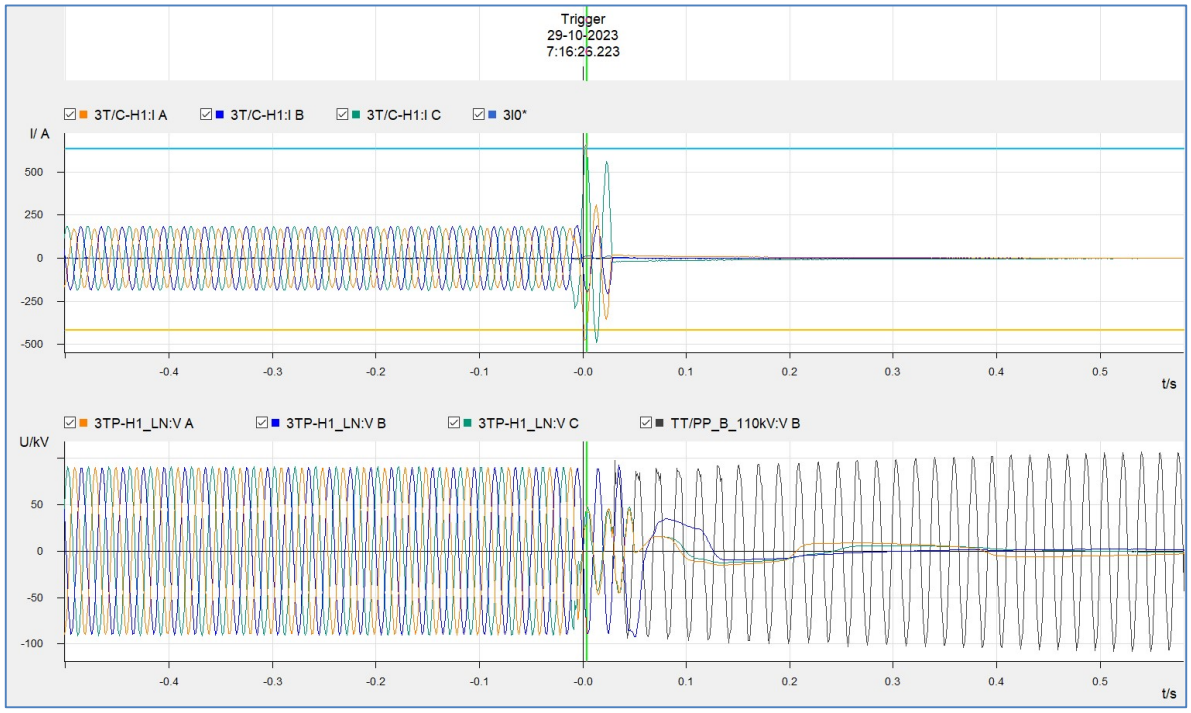

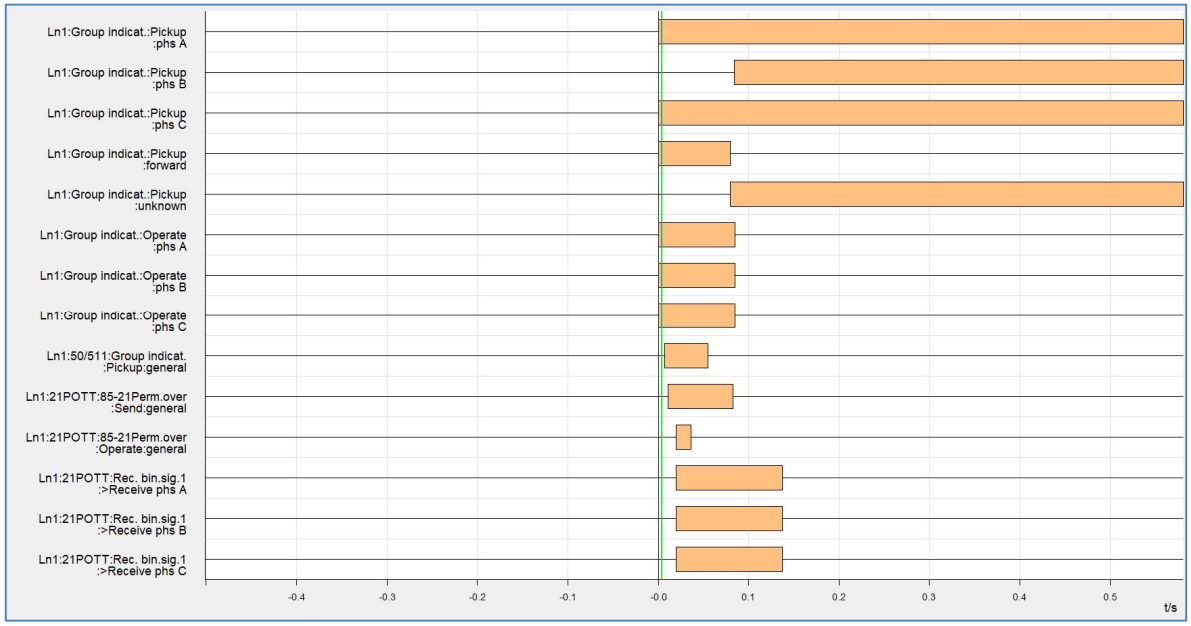

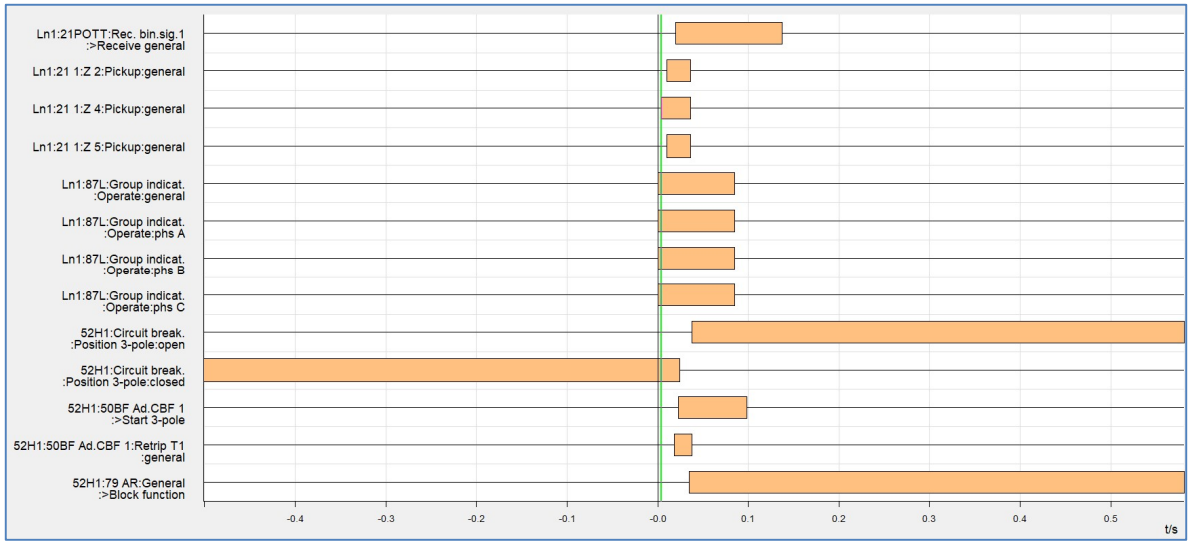

Observaciones

De acuerdo con registro de eventos N°1 oscilografía N°1, en relé diferencial de línea sistema 1 de paño H1 de S/E Cunco, SIEMENS 7SL87, a partir de las 07:16:26.223 horas UTC-0 de fecha 29-10-2023 relé detecta un cortocircuito bifásico entre las fases A y C, de magnitud 330 [A] con dirección hacia adelante, relé incursiona y dispara en su elemento diferencial de línea "Line 1:87 Line diff. prot.:I-DIFF fast", lo que provo el TRIP del relé de protección y el envío de orden de apertura sobre interrupto de paño 52H1, el abre de forma efectiva.

Conclusiones

Relé diferencial de línea sistema 1 de paño H1 de S/E Cunco opera correctamente.

Comportamiento protección de linea – Paño H1 – 87L/21N – Sistema 2 – Modelo Siemens 7SL87.

Registro de eventos N°2: 87L/21N – H1 – S2

#	Time stamp	Functions structure	Name	Value
1	29.10.2023 07:16:26.224	Recording:Fault recorder:Control	Fault number	1215
2	29.10.2023 07:16:26.224	Line 1:50/51 OC-3ph 1p 1:Definite-T 2	Pickup	phs C
3	29.10.2023 07:16:26.226	Line 1:87 Line diff. prot.:I-DIFF fast	Pickup	phs A phs C
4	29.10.2023 07:16:26.226	Line 1:87 Line diff. prot.:I-DIFF fast	Operate	phs A phs B phs C
5	29.10.2023 07:16:26.226	52H1:Circuit break.	Trip/open cmd. 3-pole	on
6	29.10.2023 07:16:26.227	Line 1:21 Distance prot. 1:Group indicat.	Pickup	phs A phs C forward
7	29.10.2023 07:16:26.227	Line 1:21 Distance prot. 1:Group indicat.	Selected loop CA	on forward
8	29.10.2023 07:16:26.228	52H1:50BF Ad.CBF 1	Pickup	phs A phs B phs C
9	29.10.2023 07:16:26.230	Line 1:85-21Perm.overr.:85-21Perm.over	Send	phs A phs C
10	29.10.2023 07:16:26.233	Line 1:50/51 OC-3ph 1p 1:Definite-T 2	Pickup	phs A phs C
11	29.10.2023 07:16:26.233	Line 1:50/51 OC-3ph 1p 1:Definite-T 1	Pickup	phs C
12	29.10.2023 07:16:26.241	Line 1:87 Line diff. prot.:I-DIFF	Pickup	phs A phs C
13	29.10.2023 07:16:26.241	Line 1:87 Line diff. prot.:I-DIFF	Operate	phs A phs B phs C
14	29.10.2023 07:16:26.241	Line 1:87 Line diff. prot.:Remote trip.	Operate	phs A phs B phs C
15	29.10.2023 07:16:26.243	Line 1:85-21Perm.overr.:Rec. bin.sig.1	>Receive phs C	on
16	29.10.2023 07:16:26.243	Line 1:85-21Perm.overr.:Rec. bin.sig.1	>Receive phs B	on
17	29.10.2023 07:16:26.243	Line 1:85-21Perm.overr.:Rec. bin.sig.1	>Receive phs A	on
18	29.10.2023 07:16:26.243	Line 1:85-21Perm.overr.:Rec. bin.sig.1	>Receive general	on
19	29.10.2023 07:16:26.245	Line 1:85-21Perm.overr.:85-21Perm.over	Operate	phs A phs B phs C
20	29.10.2023 07:16:26.246	52H1:50BF Ad.CBF 1	Pickup	phs C
21	29.10.2023 07:16:26.246	52H1:50BF Ad.CBF 1	Retrip T1	phs A phs B phs C
22	29.10.2023 07:16:26.245	52H1:Circuit break.	Break.-current phs A	260 A
23	29.10.2023 07:16:26.245	52H1:Circuit break.	Break.-current phs B	139 A
24	29.10.2023 07:16:26.245	52H1:Circuit break.	Break.-current phs C	397 A
25	29.10.2023 07:16:26.245	52H1:Circuit break.	Break. current 3I0/IN	5 A
26	29.10.2023 07:16:26.258	Line 1:21 Distance prot. 1:Group indicat.	Pickup	off
27	29.10.2023 07:16:26.258	Line 1:21 Distance prot. 1:Group indicat.	Selected loop CA	off
28	29.10.2023 07:16:26.258	Line 1:85-21Perm.overr.:85-21Perm.over	Operate	off
29	29.10.2023 07:16:26.260	52H1:50BF Ad.CBF 1	Pickup	off
30	29.10.2023 07:16:26.261	52H1:79 Auto. reclosing:General	79 permits 1-pole trip	off
31	29.10.2023 07:16:26.261	52H1:Circuit break.	Definitive trip	on
32	29.10.2023 07:16:26.263	Line 1:50/51 OC-3ph 1p 1:Definite-T 2	Pickup	phs C
33	29.10.2023 07:16:26.263	Line 1:50/51 OC-3ph 1p 1:Definite-T 1	Pickup	off
34	29.10.2023 07:16:26.266	52H1:50BF Ad.CBF 1	Retrip T1	off
35	29.10.2023 07:16:26.273	Line 1:50/51 OC-3ph 1p 1:Definite-T 2	Pickup	off
36	29.10.2023 07:16:26.285	Line 1:87 Line diff. prot.:I-DIFF fast	Pickup	off
37	29.10.2023 07:16:26.285	Line 1:87 Line diff. prot.:I-DIFF fast	Operate	off
38	29.10.2023 07:16:26.300	Line 1:87 Line diff. prot.:I-DIFF	Pickup	off
39	29.10.2023 07:16:26.300	Line 1:87 Line diff. prot.:I-DIFF	Operate	off
40	29.10.2023 07:16:26.305	Line 1:87 Line diff. prot.:Remote trip.	Operate	off
41	29.10.2023 07:16:26.305	52H1:Circuit break.	Trip/open cmd. 3-pole	off
42	29.10.2023 07:16:26.306	Line 1:85-21Perm.overr.:85-21Perm.over	Send	off
43	29.10.2023 07:16:26.331	Line 1:Fault locator	FLO invalid	on
44	29.10.2023 07:16:26.357	Line 1:85-21Perm.overr.:Rec. bin.sig.1	>Receive phs C	off
45	29.10.2023 07:16:26.357	Line 1:85-21Perm.overr.:Rec. bin.sig.1	>Receive phs B	off
46	29.10.2023 07:16:26.357	Line 1:85-21Perm.overr.:Rec. bin.sig.1	>Receive phs A	off
47	29.10.2023 07:16:26.357	Line 1:85-21Perm.overr.:Rec. bin.sig.1	>Receive general	off
48	29.10.2023 07:16:26.761	52H1:Circuit break.	Definitive trip	off

Registro de oscilografías N°2: 87L/21N – H1 – S2

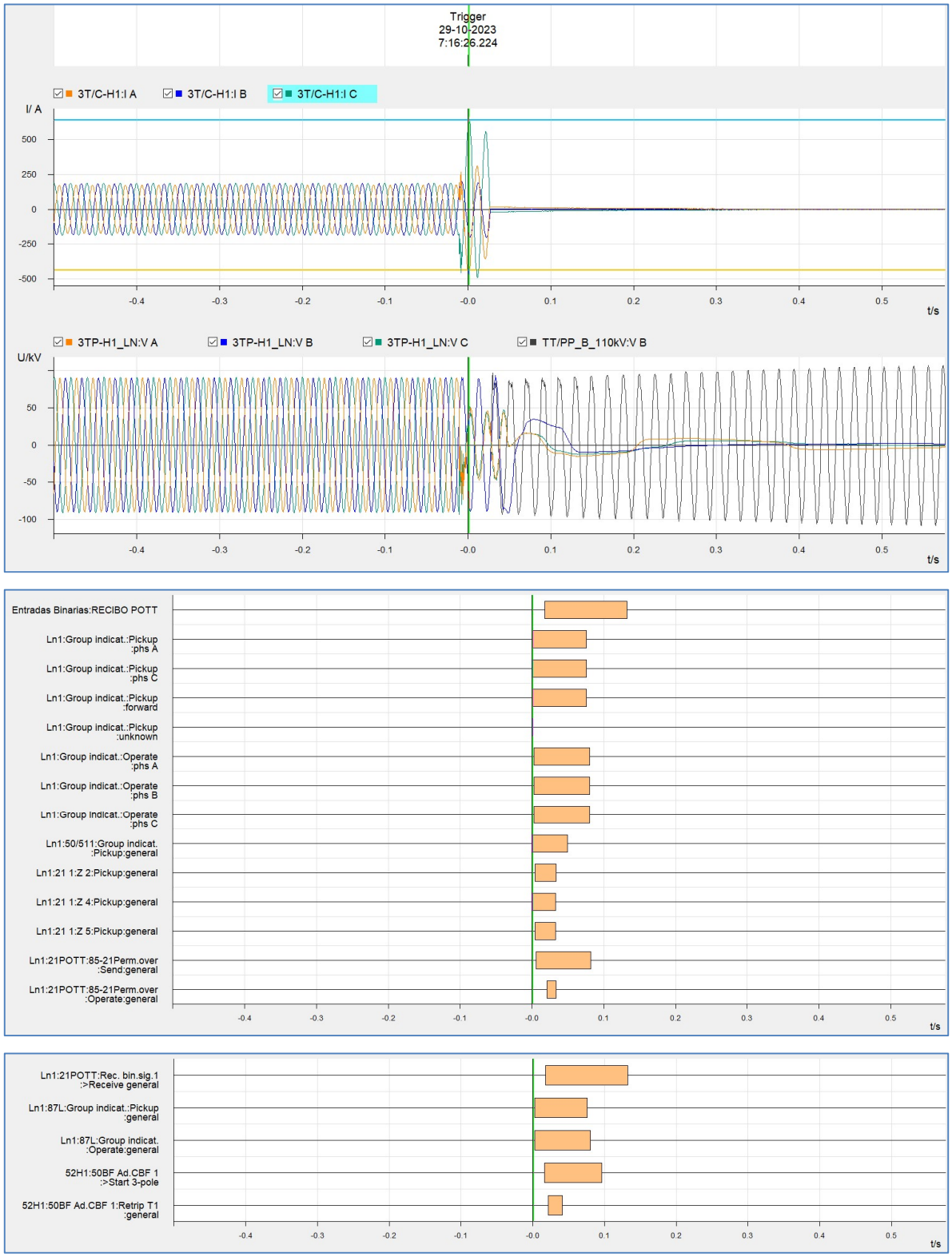

Observaciones

De acuerdo con registro de eventos N°2 y oscilografía N°2, en relé diferencial de línea sistema 2 de paño H1 de S/E Cunco, SIEMENS 7SL87, a partir de las 07:16:26.224 horas UTC-0 de fecha 29-10-2023 relé detecta un cortocircuito bifásico entre las fases A y C, de magnitud 320 [A] con dirección hacia adelante, relé incursiona y dispara en su elemento diferencial de línea "Line 1:87 Line diff. prot.:I-DIFF fast", lo que provo el TRIP del relé de protección y el envío de orden de apertura sobre interrupto de paño 52H1, el abre de forma efectiva.

Conclusiones

Relé diferencial de línea sistema 2 de paño H1 de S/E Cunco opera correctamente.

14. Acciones correctivas

- No aplica

Atlantica
Sustainable Infrastructure

Informe de Falla de 5 días

Transmisora Melipeuco S.A.

N° Informe CEN 2023004261

Documento Técnico

TD-O&M-MEL-002

Control de versiones

Versión	Fecha revisión	Detalle
00	06/11/2023	Elaboración de nuevo documento

Responsables

Elaboración	Departamento
NAL	Asset Manager O&M

Revisión	Departamento
RFB	Operations Manager

Aprobación	Departamento
JCA	Country Manager

1. DESCRIPCIÓN GENERAL.

a) Identificación del Coordinado afectado.	
a.1. Nombre Empresa	Transmisora Melipeuco S.A.
a.2. R.U.T.	77.509.835- K
a.3. Representante Legal	Juan Carlos Albala Aragon
a.4. Dirección.	Apoquindo 4615 Of. 502, Las Condes.

b) Identificación Coordinado instalación fallada.	
b.1. Instalación	ID3047-RIO TOLTEN - CUNCO 110KV C1
b.2. Coordinado	Transmisora Melipeuco S.A.

c) Identificación Instalación fallada/afectada.			
c.1. Instalación	ID3047-RIO TOLTEN - CUNCO 110KV C1		
c.2. Tipo de instalación	Transmisión	**c.3. Nivel Tensión**	110 kV
c.4. Segmento	Transmisión Dedicado-Zonal		
c.5. Tipo elemento	Línea de Transmisión		
c.6. Equipo fallado	Línea de Transmisión, en estructura 452B.		

d) Fecha y hora de falla.			
d.1. Fecha Inicio	29-10-2023	**d.2. Hora Inicio**	04:16
d.3. Fecha Término	29-10-2023	**d.4. Hora Término**	10:42
d.5. Duración total	6hr y 26min	**d.6. Porcentaje desconexión**	100%

e) Estimación consumos desconectados.			
e.1. Nombre Consumo	**e.2. Monto desconectado [MW]**	**e.3. Demanda Previa [MW]**	**e.4. Porcentaje de desconexión**
No aplica.			

f) Origen de la falla.
Desconexión forzada debido a apertura de 52H1 en S/E Tap-Off Rio Toltén por operación de protección 87L S1 (opera función de distancia) y 87L S2 (opera función de distancia). Protección indica cortocircuito bifásico en fases A y C, en zona 1. Se presume fuertemente debido a caída de rama desde árbol fuera de franja sobre conductores de LT. Lo anterior, en el contexto de fuertes vientos en la zona por frente climático del fin de semana. La línea eléctrica no presenta daños estructurales.

g) Fenómeno Físico	
g.1. Fenómeno Físico	Caída de árbol sobre línea o instalación (o desprendimiento).
g.2. Codificación	ARB2

g.3. Justificación fenómeno	Desprendimiento de rama de árbol fuera de franja, especie Álamo, entre estructuras 452B y 453, debido a fuerte viento que azotaba la zona ese fin de semana. Última inspección visual realizada en el sector en agosto de 2023. Últimos trabajos de desbroce realizados en el sector en enero de 2023. El árbol fuera de franja había sido inspeccionado y categorizado como riesgo bajo. 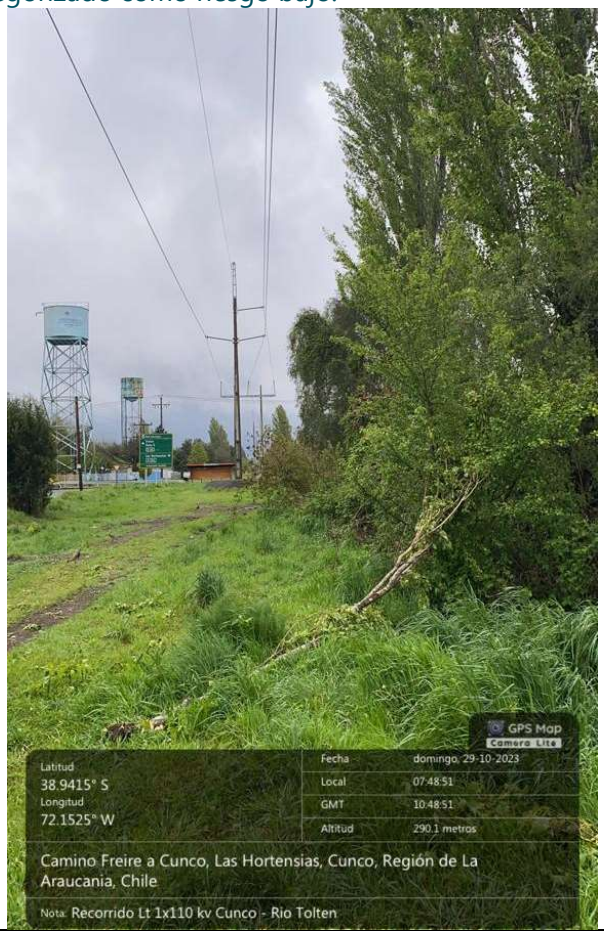

h) Fenómeno Eléctrico	
h.1. Fenómeno eléctrico	Protección Distancia.
h.2. Codificación	DI21

i) Causa de la falla.
Falla debido a caída de rama desde árbol fuera de franja sobre los conductores de LT, en fases A y C. Lo anterior, debido al fuerte viento por frente climático de ese fin de semana. El árbol fuera de franja había sido inspeccionado y categorizado como riesgo bajo.

j) Reiteración			
j.1. Misma causa últimos 24 meses.	Si	**j.2. Número de reiteración.**	10
j.3. Cantidad de fallas 24 meses.	13		

k) Detalles de instalación y/o equipo fallado.
Tramo de Línea 1x110kV, entre estructuras 452B y 453. Conductor AAAC Greeley, postación de H.A. de 18 metros, cable de guardia OPGW. Puesta en servicio año 2016. Inspecciones visuales 4 veces al año, última en agosto 2023. Mantención de desbroce de franja realizado en enero 2023.

l) Ubicación	m) Comuna origen falla	n) Comunas afectadas
Sector Las Hortensias	Cunco	Cunco

o) Proposición del coordinado respecto al origen de la falla.
Fuerza mayor o caso fortuito.

2. AFECTACIÓN A CAUSA DE LA FALLA.

a) Sistema de Generación.

Central	**Potencia desconectada [MW]**	**Fecha / Hora Desconexión**	**Fecha / Hora Normalización**	**Tiempo en horas**
C. Carilafquén	11	29.10.23 04:16	29.10.23 12:25	
C. Malalcahuello	6	29.10.23 04:16	29.10.23 12:28	

b) Sistema de Transmisión.

Línea o Subestación	**Fecha / Hora Desconexión**	**Fecha / Hora Normalización**	**Tiempo en horas**
ID3047-RIO TOLTEN - CUNCO 110KV C1	29.10.23 04:16	29.10.23 10:42	6hr y 26min

c) Consumos.

Subestación	**Paño**	**Cliente**	**Potencia desconec. [MW]**	**Fecha / Hora Desconexión**	**Fecha / Hora Normalización**	**Tiempo en horas**	**ENS [MWh]**
No aplica.							

d) Alimentadores.					
Nombre	**Propietario**	**Potencia desconectada [MW]**	**N° Clientes afectados**	**Tiempo de recuperación (horas)**	**ENS [MWh]**
Las Hortensias y San Ramón	SAESA-Frontel	4 MW	11546	6hr y 26min	

e) Involucrados.
Transmisora Melipeuco. SAESA-Frontel. Empresa Eléctrica Carén (LAP).

3. DESCRIPCIÓN DE LAS CONFIGURACIONES EN LOS MOMENTOS PREVIOS Y POSTERIOR A FALLA.

a) Mantenimientos o trabajos en curso.
No hay.

b) Estado y configuración previo a la falla.
Energizado y en servicio.

c) Información sobre la regulación de tensión.
No aplica.

d) Información adicional.
No aplica.

e) Diagrama Unilineal Simplificado.

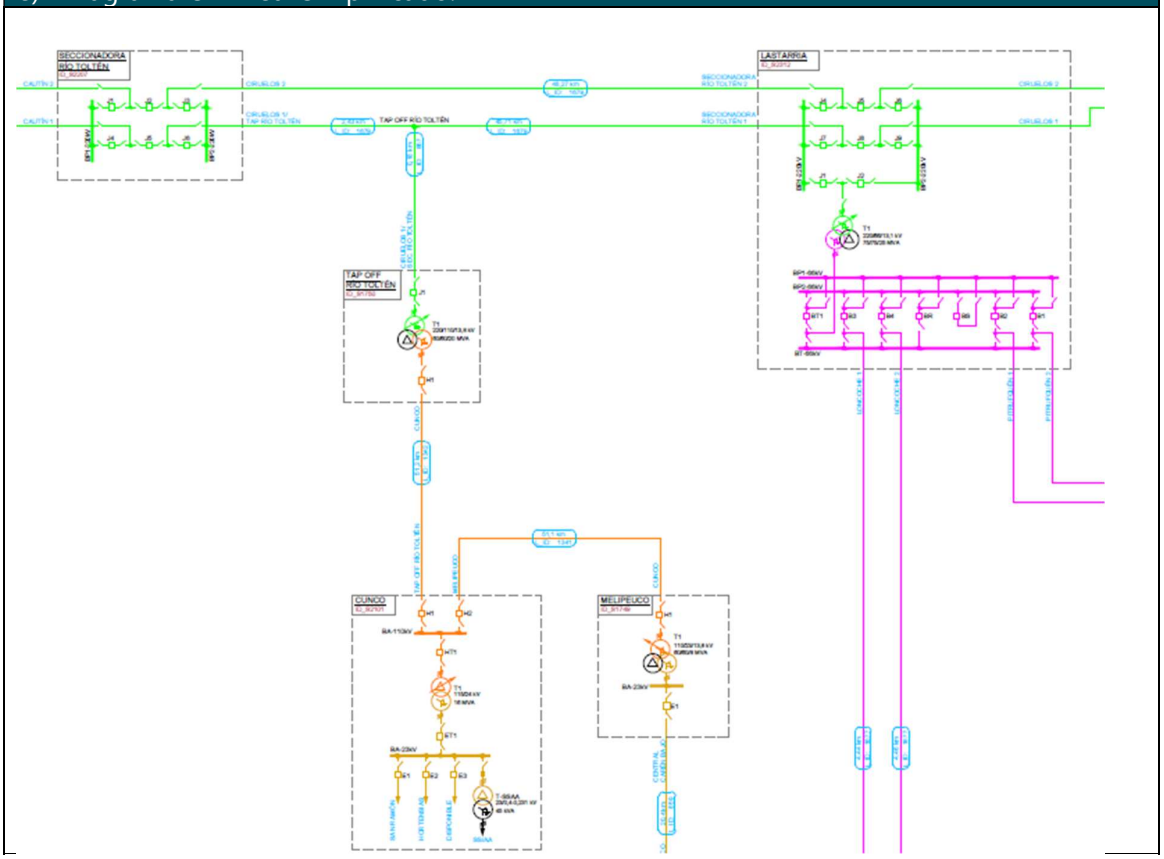

4. CRONOLOGÍA DE EVENTOS:

a) Hora de atención de falla.				
Hora de llegada de personal calificado al punto de falla	Fecha	29-10-2023	Hora	08:30
Hora de comienzo de las faenas de normalización	Fecha	29-10-2023	Hora	10:35

b) Descripción de los mecanismos de normalización utilizados.
Maniobras de reposición se realizaron de forma local por operador en subestación y en coordinación con centro de control. Lo anterior, debido a caída de comunicaciones hacia el C.C.

c) Descripción de las acciones realizadas para normalizar el servicio.
Una vez inspeccionada la línea y despejada la falla se procede con autorización de C.C. propio y del CEN a comenzar con las maniobras de normalización.

d) Fecha y hora de normalización del servicio.			
Fecha	29-10-2023	Hora	10:42
Acciones Realizadas	Detalladas en cronología de maniobras.		

e) Cronología de maniobras realizadas por el Centro de Control.			
Fecha	Hora	Lugar	Maniobra / Evento
29-10-2023	04:16	SE Tap-Off Rio Toltén	Apertura de 52H1 por operación de 87L S1 y 87L S2.
28-10-2023	04:19	SE Tap-Off Rio Toltén	Se informa falla a Transmisora Melipeuco.
28-10-2023	07:30	LTx Cunco-Rio Toltén	Comienza recorrido de LTx.
28-10-2023	09:50	SE Melipeuco	Apertura de 52E1 para proceder a normalizar.
28-10-2023	09:52	SE Melipeuco	Apertura de 52H1 para proceder a normalizar.
28-10-2023	10:35	COG	CDC CEN autoriza a normalizar.
28-10-2023	10:41	SE Tap-Off Rio Toltén	Cierre 52H1 SE Tap-Off Rio Toltén.
28-10-2023	10:42	SE Cunco	Cierre 52H1 SE Cunco.
28-10-2023	10:51	SE Melipeuco.	Cierre 52H1 SE Melipeuco.
28-10-2023	10:51	SE Melipeuco.	Cierre 52E1 SE Melipeuco.

f) Cronología de actividades y trabajos efectuados para normalizar falla.			
Fecha	Hora	Lugar	Actividad (número de solicitud si corresponde)
No aplica. Sin daño a instalaciones.			

g) Cronología de eventos de protecciones.				
Fecha	Hora	Posición	Descripción	Estado
Archivo "Fault log 87L S1 H1 SE RIO TOLTEN 29.10.23" adjunto a este informe. Archivo "Fault log 87L S2 H1 SE RIO TOLTEN 29.10.23" adjunto a este informe.				

h) Resumen de instalaciones e interruptores operados.				
1	**Central o subestación:**		SE Tap-Off Rio Toltén.	
	Fecha	29-10-2023	**Hora**	04:16
	Protección o Alarma Operada:		87L S1 y 87L S2 (opera función de distancia)	
	Interruptor Operado:		52H1	
	Potencia desconectada:		17 MW	
	Causa de interrupción:		Caída de rama sobre LTx.	
	Autorización CEN para normalizar:			
	Fecha	29-10-2023	**Hora**	10:35
	Normalización de interruptor:			
	Fecha	29-10-2023	**Hora**	10:41

5. REGISTROS OSCILOGRÁFICOS.

a) Oscilografías y registro de eventos de protecciones

N°	Instalación	Interruptor	Hora	Descripción	Nombre archivo
1	SE Tap-Off Rio Toltén	52H1	04:16	87L S1 (operación función de distancia)	COMTRADE 87L S1 H1 SE RIO TOLTEN 29.10.23.CFG
2	SE Tap-Off Rio Toltén	52H1	04:16	87L S2 (operación función de distancia)	COMTRADE 87L S2 H1 SE RIO TOLTEN 29.10.23.CFG

b) Gráficas.

Protección 87L S1 (operación función de distancia):

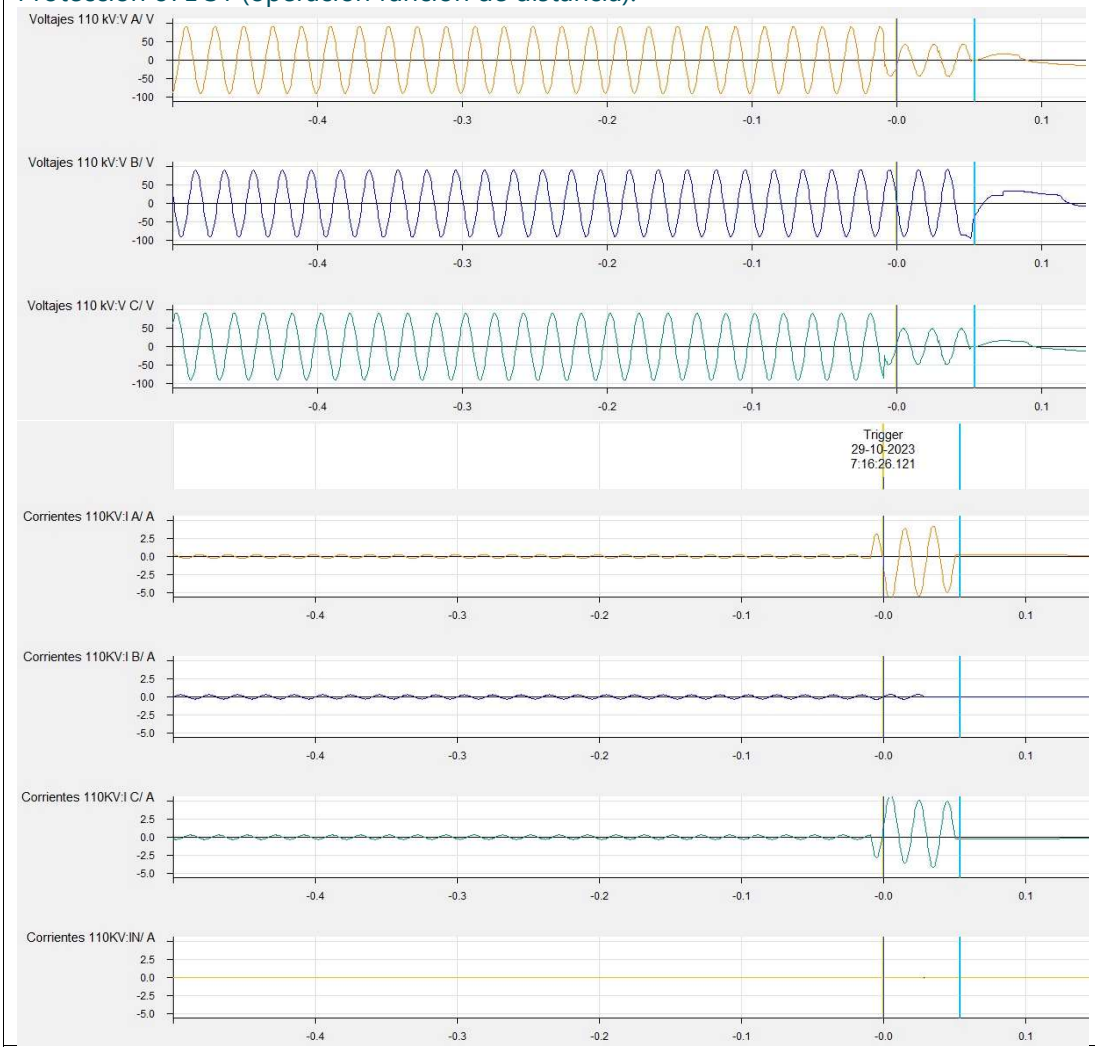

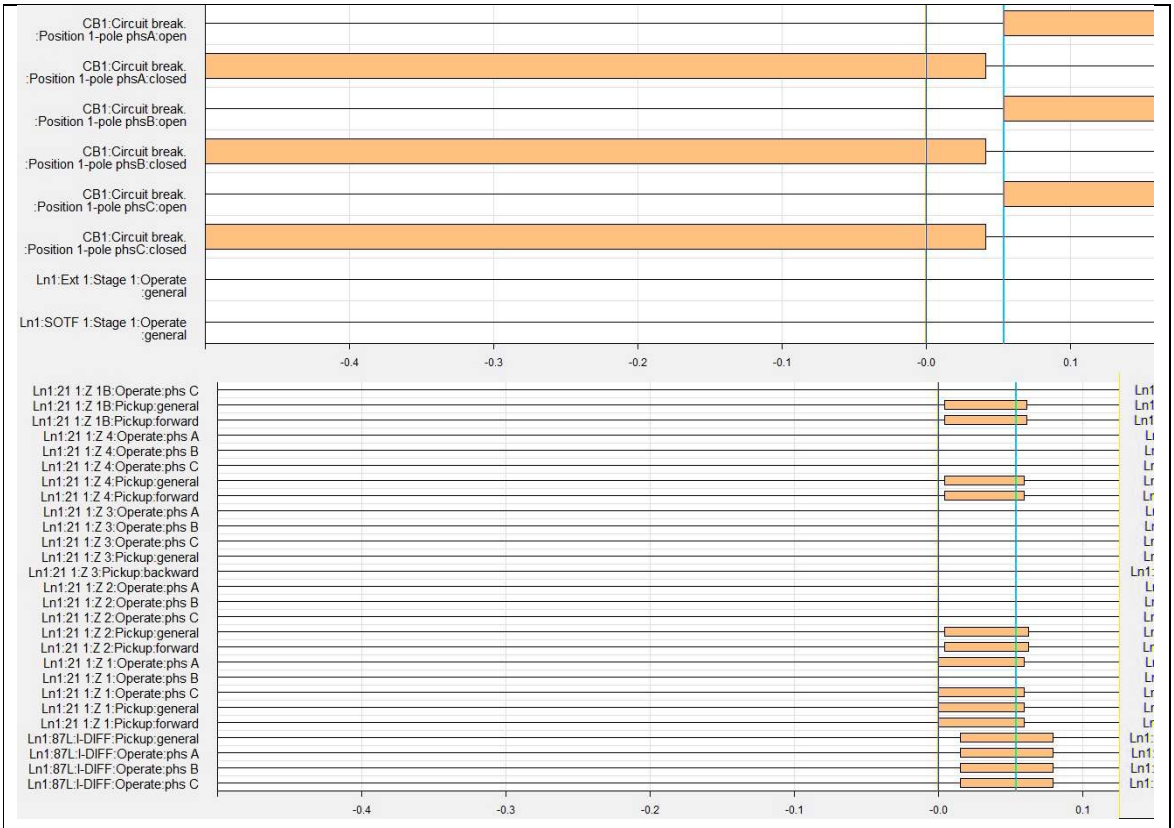
CB1:Circuit break. :Position 1-pole phsA:open
CB1:Circuit break. :Position 1-pole phsA:closed
CB1:Circuit break. :Position 1-pole phsB:open
CB1:Circuit break. :Position 1-pole phsB:closed
CB1:Circuit break. :Position 1-pole phsC:open
CB1:Circuit break. :Position 1-pole phsC:closed
Ln1:Ext 1:Stage 1:Operate :general
Ln1:SOTF 1:Stage 1:Operate :general
-0.4
-0.3
-0.2
-0.1
-0.0
0.1
Ln1:21 1:Z 1B:Operate:phs C
Ln1:21 1:Z 1B:Pickup:general
Ln1:21 1:Z 1B:Pickup:forward
Ln1:21 1:Z 4:Operate:phs A
Ln1:21 1:Z 4:Operate:phs B
Ln1:21 1:Z 4:Operate:phs C
Ln1:21 1:Z 4:Pickup:general
Ln1:21 1:Z 4:Pickup:forward
Ln1:21 1:Z 3:Operate:phs A
Ln1:21 1:Z 3:Operate:phs B
Ln1:21 1:Z 3:Operate:phs C
Ln1:21 1:Z 3:Pickup:general
Ln1:21 1:Z 3:Pickup:backward
Ln1:21 1:Z 2:Operate:phs A
Ln1:21 1:Z 2:Operate:phs B
Ln1:21 1:Z 2:Operate:phs C
Ln1:21 1:Z 2:Pickup:general
Ln1:21 1:Z 2:Pickup:forward
Ln1:21 1:Z 1:Operate:phs A
Ln1:21 1:Z 1:Operate:phs B
Ln1:21 1:Z 1:Operate:phs C
Ln1:21 1:Z 1:Pickup:general
Ln1:21 1:Z 1:Pickup:forward
Ln1:87L:I-DIFF:Pickup:general
Ln1:87L:I-DIFF:Operate:phs A
Ln1:87L:I-DIFF:Operate:phs B
Ln1:87L:I-DIFF:Operate:phs C
-0.4
-0.3
-0.2
-0.1
-0.0
0.1

Protección 87L S2 (operación función de distancia):

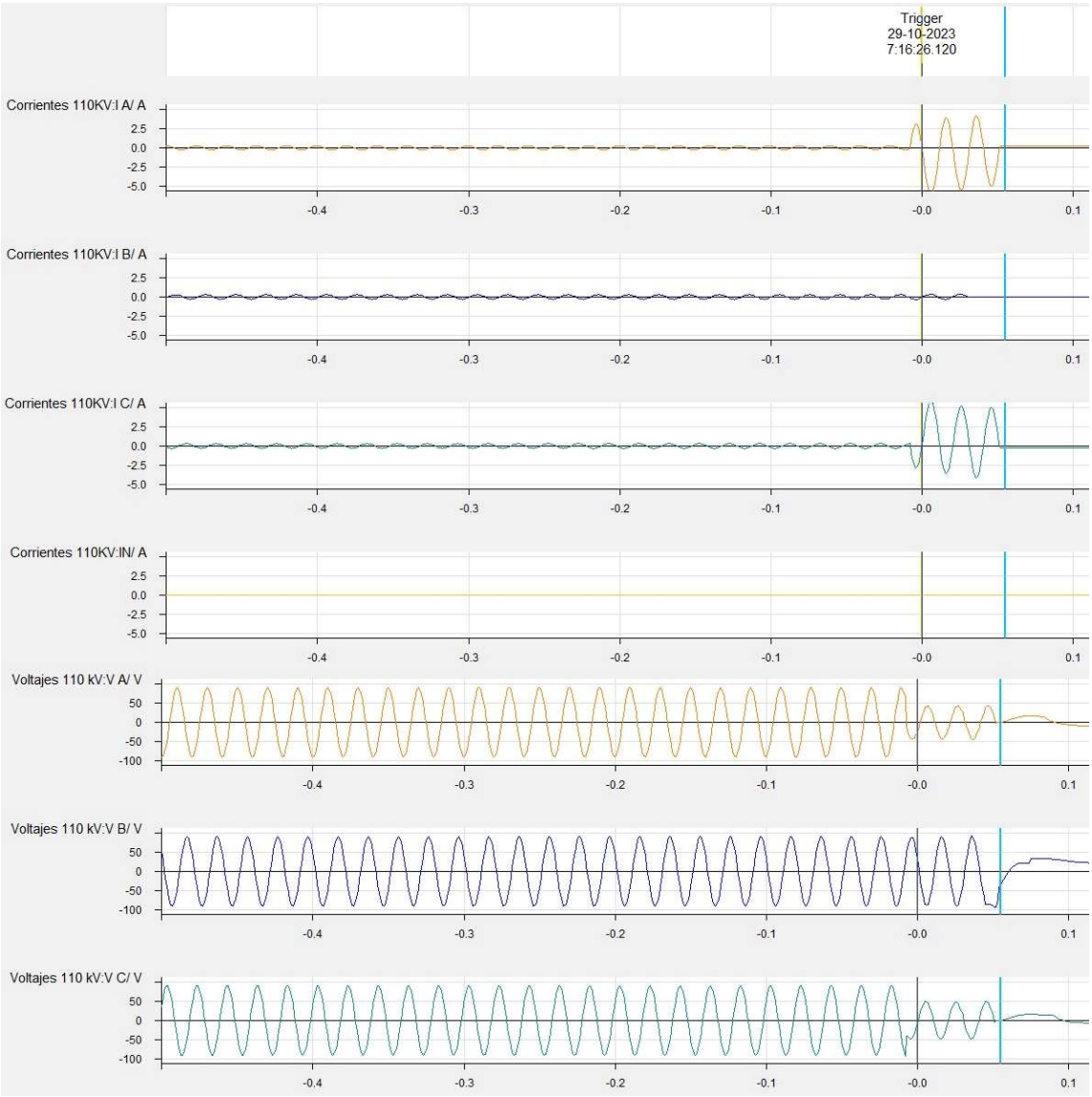

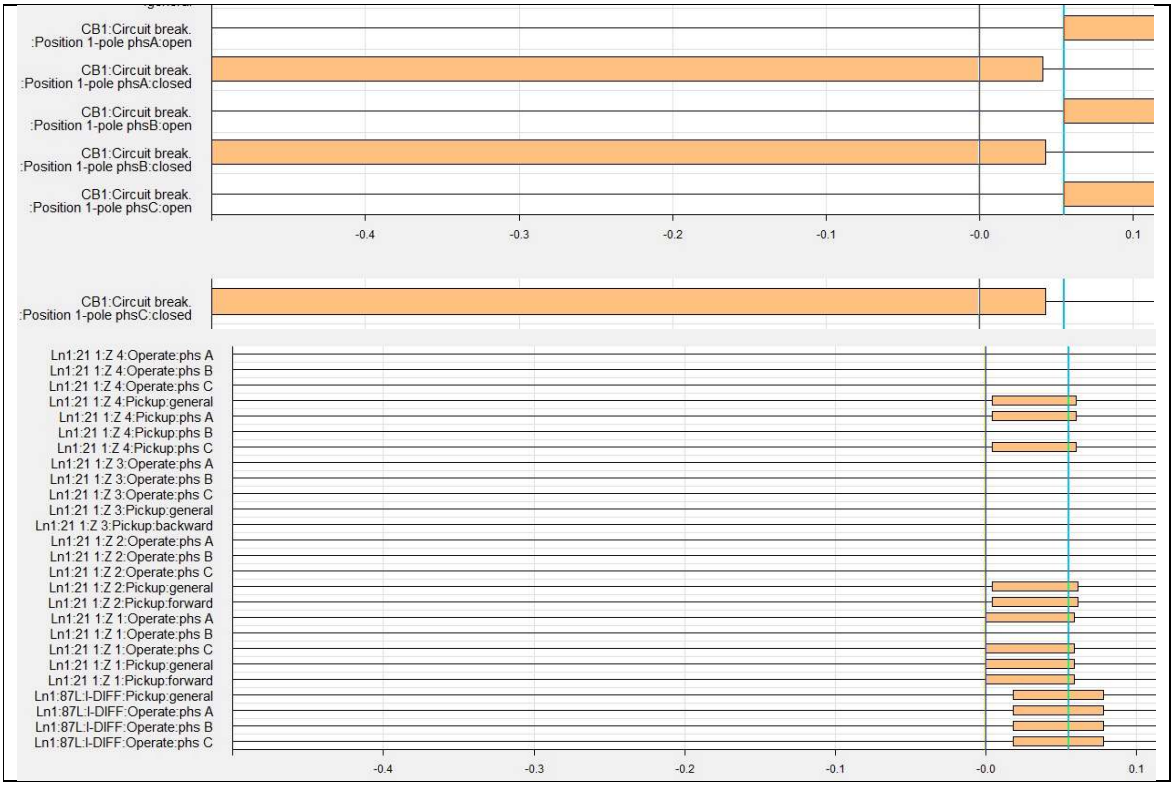

6. REGISTROS DEL COMPORTAMIENTO DINÁMICO DE UNIDADES GENERADORAS.

a) Comportamiento dinámico de unidades generadoras.
No aplica.

7. ANÁLISIS DE LA ACTUACIÓN DE LAS PROTECCIONES.

a) Desempeño del sistema de protecciones eléctricas.
Protección 87L S1 (operación función de distancia): A las 04:16 horas del 29 de octubre de 2023 ocurre una falla en la línea 1x110kV Cunco-Rio Toltén, debido a cortocircuito bifásico en fases A y C, zona 1. El tiempo efectivo de apertura del interruptor 52H1 es de 54 ms, por lo que se concluye una correcta operación de esta protección. **Protección 87L S2 (operación función de distancia):** A las 04:16 horas del 29 de octubre de 2023 ocurre una falla en la línea 1x110kV Cunco-Rio Toltén, debido a cortocircuito bifásico en fases A y C, zona 1. El tiempo efectivo de apertura del interruptor 52H1 es de 55 ms, por lo que se concluye una correcta operación de esta protección.

b) Modo de operación de interruptores principales.
No aplica.

c) Desempeño del EDAC.
No aplica.

d) Desempeño del EDAG.
No aplica.

8. ACCIONES PREVENTIVAS Y/O CORRECTIVAS.

a) Auditoría, plan de acción o plan de mantenimiento en curso.
No aplica.

b) Actividades en curso.
No aplica.

c) Acciones correctivas a corto plazo.
Realizar tareas de poda y roce en el sector afectado de forma inmediata. Incorporación de uso de dron profesional para inspecciones en sectores críticos.

d) Acciones correctivas a largo plazo.
Mantener programa de mantención de franja a lo largo de la línea 1x110 kV Melipeuco-Rio Toltén (roce, poda, y tala controlada). Mantener programa de inspecciones visuales a lo largo de la línea 1x110 kV Melipeuco-Rio Toltén.

9. INFORMACIÓN ADICIONAL Y ANEXOS.

a) Información adicional.
- Informe mensual de brigada pesada, mes enero 2023.

b) Lista de anexos.
- Fault log 87L S1 H1 SE RIO TOLTEN 29.10.23. - Fault log 87L S2 H1 SE RIO TOLTEN 29.10.23. - PO 87L S1 SE RIO TOLTEN. - PO 87L S2 SE RIO TOLTEN.

Atlantica
Sustainable Infrastructure

ESTADO DE PAGO N°4

TRABAJOS DE PODA, ROCE, TALA DE ARBOLES Y ROCE QUÍMICO

Transmisora Melipeuco S.A

Melipeuco-Freire

Enero 2023

Atlantica
Sustainable Infrastructure

ÍNDICE

I RESUMEN	1
II ACTIVIDADES Y EQUIPOS	2
III AVANCE DE ACTIVIDADES	3
IV TRABAJOS	5
V MANTENCIÓN SUBESTACIÓN RIO TOLTEN	8
VI SEGURIDAD Y MEDIO AMBIENTE	10
VII APOYO TRABAJOS CORRECTIVOS	11
VIII OBSERVACIONES	14
ANEXO FOTOGRÁFICO	14

I RESUMEN

El presente corresponde al Informe de Avance N°4 de las Actividades de Roce, Poda, Tala de árboles y Roce Químico y presenta el avance de los trabajos realizados por la brigada en faja de servidumbre de Línea de Transmisión propiedad de Transmisora Melipeuco S.A. (Melipeuco-Freire) durante el mes de Enero 2023, con objetivo de minimizar los riesgos de incendios y caída de arboles en faja de servidumbre, los cuales presentan el peligro de causar daño a la línea de transmisión, esto mediante la el roce de vegetación y control de biomasa existente.

La brigada contempla el uso de maquinaria para la ejecución de trabajo de roce (tractor con brazo hidráulico triturador equipo adecuado para la actividad, chipeadora, entre otras) lo cual permitiría una mayor eficiencia de los recursos y productividad de la actividad. Para mejorar el rendimiento y uso adecuado de los equipo se cuenta con apoyo de minitractor con desbrozadora para realizar terminación de los trabajos.

II ACTIVIDADES Y EQUIPOS

Las actividades ejecutadas durante este período corresponden a:

1. Roce vegetación presente en faja de servidumbre Transmisora Melipeuco S.A., se realizó un avance mensual de 3.9 km aproximado de roce
2. Se realizó chipeado de residuos remanente de actividades de roce ejecutadas anteriormente, las cuales presentaban un riesgo de incendio.

A continuación se detalla los tramos entre estructuras en los que se ejecutaron actividades de Roce y chipeado de vegetación en faja de servidumbre.

Roce mecanizado mes de Noviembre

ET 481 a ET 452A 3,90 Kilómetros Sector Los Juanes a localidad de Las Hortencias, comuna de Cunco.

III AVANCE ACTIVIDADES

Roce Mecanizado

Las actividades se durante el mes de Noviembre se ejecutaron entre sector Los Juanes (ET 481A) y Localidad de Las Hortencias (ET 452A), cabe mencionar que gran parte de ese tramo correspondió a roce masivo.

En la Figura N° 1, se observan los avances obtenidos en los meses de Octubre, Noviembre y Diciembre del año 2022, en actividades de ***Roce Mecanizado*** de Faja de Servidumbre LT. En Mes de Enero 2023, se obtuvo avance de 3,90 km.

Figura 1: Tramos de trabajo Diciembre 2022 en color Rojo, trabajos ejecutados en Sector Los Juanes (ET 481A) y Localidad de Las Hortencias (ET 452A),con un avance en conjunto de de 3,90 km.

IV. TRABAJOS

Sector Los Juanes

La siguiente imagen corresponde a sector entre Estructura 481A a Estructura 452A, estas actividades realizadas según planificación mensual por Transmisora Melipeuco S.A. Este sector se encontraba cubierto de matorrales muy densos. Dentro del tramo se encontro gran cantidad de microbasurales.

Figura 2: Tramo sector Pedregoso, trabajos entre Estructuras ET 473A a ET 666.

Figura 3: Tramo de trabajo Estructuras 473 A ET 460.

Figura 4: Tramo de trabajo Estructuras 470 .

Figura 5: Tramo de trabajo Estructuras 470 .

En la siguientes figuras se observa los equipos trabajando en sector Los Juanes, este sector en gran parte correspondió a un roce masivo, en el cual la huella dentro de faja de servidumbre era intransitable tanto en vehículo como en determinados tramos a pie.

VI. SEGURIDAD Y MEDIO AMBIENTE

En los sectores en los cuales se ejecutaron trabajos durante el mes de Diciembre se repite el patrón de pequeños microbasurales en la faja de servidumbre, los cuales pueden generar problemas ambientales, a la salud de las personas como también a los equipos de trabajo, causando tiempos perdidos y daños importantes.

Figura 4: Microbasurales en tramos de trabajo Los Juanes a localidad Las Hortencias .

VIII OBSERVACIONES

- Durante es mes de Diciembre se ejecutaron las actividades de roce en Faja de Servidumbre según la planificación establecida para el mes de Enero 2023.

-- En tramo de roce entre ET 481A a la ET 463 aproximadamente, la condición de la faja correspondió a un roce masivo, en donde no se podía transitar en vehículo o a pie.

- En este tramo se encontraron microbasurales, estos desechos fueron acopiados a un costado de la faja de servidumbre de linea de transmisión mediante la utilización de la maquinaria, esto con el fin de para permitir el libre transito vehicular ante alguna emergencia.

- A continuación se presenta el avance efectivo de los trabajos de roce, hasta el mes de Enero 2023, un avance de 14,06 km totales.

Año	*Mes*	*Avance km*
2022	Octubre	3,4
2022	Noviembre	3,6
2022	Diciembre	3,16
2023	Enero	3,9
Total km		*14,06*

Tm sn
24/01/2023

Tm sn
24/01/2023

Tm sn
12/01/2023

Tm sn
12/01/2023

0470
Tm sn
09/01/2023

0470
Tm sn
09/01/2023

0473A
Tm sn
03/01/2023

0473
Tm sn
03/01/2023