Estudio para análisis de falla EAF 193/2023

"Desconexión forzada de las barras 12 KV N°1 y N°3 de S/E Santa Rosa Sur"

Fecha de Emisión: 22-05-2023

1. Descripción pormenorizada de la perturbación

a. Fecha y Hora de la falla

Fecha	29/04/2023
Hora	06:17
Consumos desconectados (MW)	15.73
Demanda previa del sistema (MW)	8206.28
Porcentaje de desconexión	0.192 %
Calificación Apagón	No aplica (porcentaje de desconexión < 10%)

b. Identificación instalación afectada

Nombre de la instalación	S/E Santa Rosa Sur / SE048T054
Tipo de instalación	Subestación
Tensión nominal	110 kV, 13.2 kV y 12 kV
Segmento	Transmisión zonal
Propietario instalación afectada	Sociedad Transmisora Metropolitana II S.A.
RUT	77.282.311-8
Representante Legal	Francisco Alliende
Dirección	Manuel Bulnes N°441, Osorno

c. Identificación del elemento fallado

Nombre del elemento afectado	Barras N°1 12 kV y N°3 12 kV de S/E Santa Rosa Sur / BA03T054SE048T054 y BA07T054SE048T054
Propietario elemento fallado	Sociedad Transmisora Metropolitana II S.A.
RUT	77.282.311-8
Representante Legal	Francisco Alliende
Dirección	Manuel Bulnes N°441, Osorno

d. Origen y causa de la falla

Se produjeron las desconexiones forzadas de las barras 12 kV N°1 y N°3 de S/E Santa Rosa Sur, por operación de protecciones ante una falla en un aislador de soporte de la barra 12 kV N°3 que, por cercanía, se propagó hacia un aislador de soporte de la barra 12 kV N°1.

La causa de la falla es atribuida a la contaminación por excremento de ave en un aislador de soporte de la barra 12 kV N°3 que, junto con la lluvia presente en la zona, propició la descarga en el aislador. Adicionalmente, debido a su ubicación cercana, la ionización del aire producto de la descarga en el aislador de la barra 12 kV N°3 gatilló la descarga en el aislador de soporte de la barra 12 kV N°1.

d.2 Fenómeno Físico:

DIS1: Pérdida de aislación (*).

(*): Fenómeno Físico propuesto por el Coordinador. La empresa Sociedad Transmisora Metropolitana II S.A., en su Informe de Falla de 5 días, declara como Fenómeno Físico: "*CLI1: Evento climático (viento, lluvia, nieve temporal, etc.)*".

d.3 Reiteración:

Reiteración Fenómeno Físico en la instalación afectada: Esta instalación no ha sido afectada por el mismo fenómeno físico, durante los últimos 24 meses móviles.

Reiteración Fenómeno Físico en instalaciones del mismo propietario: Sí se han producido fallas en instalaciones del mismo propietario con el mismo fenómeno físico, durante los últimos 24 meses móviles.

FALLA_ID	NOMBRE_FALLA	FECHA_FALLA	ACCIONES_CORRECTIVAS
EAF 369_2021	Desconexión de transformador Nº3 110/12 kV de S/E Recoleta	09-12-2021	La empresa Enel Transmisión S.A. indica que: "*Se inspecciona visualmente la posición del interruptor de la barra N°4, encontrando la celda completamente siniestrada. Se realiza limpieza completa y pruebas de tensión aplicada, con resultados positivos, quedando ambas barras operativas, salvo la posición asociada al interruptor barra principal N°4, la cual quedo aislada y desconectada. Durante el segundo semestre del año 2022, se realizará el reemplazo del interruptor siniestrado y sus componentes. no hay acciones correctivas de corto plazo*".
EAF 226_2022	Falla en línea 110 kV San Bernardo - Malloco	13-06-2022	Según lo indicado por la empresa Enel Transmisión Chile S.A.: "*Durante los días 9, 10, 13 y 14 de junio de 2022, se estaba realizando poda en el vano 9-10 en la línea San Bernardo – Malloco, la cual respondía al resultado del levantamiento realizado con drones a fines de mayo 2022. El martes 14 de junio, luego de realizada la inspección visual y ubicado el punto de falla en el vano 9-10, se procede a finalizar la poda del vano, quedando los árboles a una distancia mínima de 4 metros. En total se podaron 155 árboles en este vano. Como plan de acción, además de terminar durante el mes de junio la poda en los demás vanos de la línea, durante el mes de julio 2022, se hará una nueva inspección, esta vez pedestre, con el fin de identificar posibles puntos que puedan significar un eventual peligro de descarga*".

Cantidad de fallas (sin importar Fenómeno Físico) en la misma instalación: No se han producido fallas en la misma instalación afectada, durante los últimos 24 meses móviles.

d.4 Fenómeno eléctrico

PR51: Protección de sobrecorriente temporizada de fase.

e. Detalles de la instalación, equipo o elemento donde se produjo la falla

Los elementos afectados por la falla corresponden a un aislador de soporte de la barra 12 kV N°1 y a un aislador de soporte de la barra 12 kV N°3.

Al respecto, la empresa Sociedad de Transmisora Metropolitana II S.A. remite los antecedentes correspondientes a los mantenimientos realizados a las barras 12 kV N°1 y N°3 de S/E Santa Rosa Sur, durante los últimos 24 meses.

f. Ubicación urbana o rural según DS 327/1997

La empresa CGE S.A. señala: "*Urbano*".

g. Proposición del propietario respecto del origen de la falla

Interna.

h. Comuna donde se presenta la falla

13201: Puente Alto.

i. Fecha de entrega de la información al Coordinador

Coordinado	Informe de 48 horas (01-05-2023)	Informe de 5 días (09-05-2023)
Sociedad Transmisora Metropolitana II S.A.	30-04-2023	08-05-2023
CGE S.A.	01-05-2023	04-05-2023

2. Descripción del equipamiento afectado

a. Sistema de Generación

b. Sistema de Transmisión

Elemento Afectado	Segmento	Tramo	Hora Desc.	Hora Norm.
S/E Santa Rosa Sur	ST Zonal	Barra 12 kV N°1	06:17	14:01
S/E Santa Rosa Sur	ST Zonal	Barra 12 kV N°3	06:17	14:01

c. Consumos

Sub-Estación	Alimentador/ Paño	Comuna	Pérdida de Consumo (MW)	% consumo pre-falla	Clientes Afectados	H. Desc.	H. Dispon.	H. Norm.
S/E Santa Rosa Sur	Lo Martínez / C6	Puente Alto y La Pintana	2.46	0.030	8844	06:17	08:11	08:11
S/E Santa Rosa Sur	Gabriela / C7	Puente Alto y La Pintana	2.40	0.029	6742	06:17	08:11	08:11
S/E Santa Rosa Sur	Concha y Toro / C8	Puente Alto	2.63	0.032	11318	06:17	08:11	08:11
S/E Santa Rosa Sur	Lo Blanco / C9	Puente Alto y La Pintana	1.79	0.022	4069	06:17	08:11	08:11
S/E Santa Rosa Sur	La Cumbre / C10	Puente Alto y La Pintana	2.14	0.026	7200	06:17	08:11	08:11

Sub-Estación	Alimentador/ Paño	Comuna	Pérdida de Consumo (MW)	% consumo pre-falla	Clientes Afectados	H. Desc.	H. Dispon.	H. Norm.
S/E Santa Rosa Sur	Luis Matte / C11	Puente Alto	1.88	0.023	6739	06:17	08:11	08:11
S/E Santa Rosa Sur	Primavera / C12	Puente Alto	0.79	0.010	4144	06:17	08:11	08:11
S/E Santa Rosa Sur	El Peñón / C14	La Florida	1.64	0.020	6555	06:17	08:11	08:11
		Total:	**15.73 MW**	**0.192 %**	**55611**			

- Los montos y horarios señalados corresponden a lo informado por las empresas CGE S.A y Sociedad Transmisora Metropolitana II S.A. y a datos obtenidos de la plataforma SCADA del Coordinador.

3. Estimación de la energía no suministrada

Sub-Estación	Alimentador/Paño	Empresa	Tipo de Cliente	Pérdida de Consumo (MW)	Tiempo Indispon. (h)	Tiempo Desc. (h)	ENS (MWh)
S/E Santa Rosa Sur	Lo Martínez / C6	CGE	Regulado	2.46	1.90	1.90	4.67
S/E Santa Rosa Sur	Gabriela 7 C7	CGE	Regulado	2.40	1.90	1.90	4.56
S/E Santa Rosa Sur	Concha y Toro / C8	CGE	Regulado	2.63	1.90	1.90	5.00
S/E Santa Rosa Sur	Lo Blanco / C9	CGE	Regulado	1.79	1.90	1.90	3.40
S/E Santa Rosa Sur	La Cumbre / C10	CGE	Regulado	2.14	1.90	1.90	4.07
S/E Santa Rosa Sur	Luis Matte / C11	CGE	Regulado	1.88	1.90	1.90	3.57
S/E Santa Rosa Sur	Primavera / C12	CGE	Regulado	0.79	1.90	1.90	1.50
S/E Santa Rosa Sur	El Peñón / C14	CGE	Regulado	1.64	1.90	1.90	3.12

Clientes Regulados : 29.89 MWh

Clientes Libres : MWh

Total : 29.89 MWh

- Los montos señalados corresponden a lo informado por las empresas CGE S.A y Sociedad Transmisora Metropolitana II S.A., y a datos obtenidos de la plataforma SCADA del Coordinador.

- Curva de recuperación esperada v/s recuperación real.

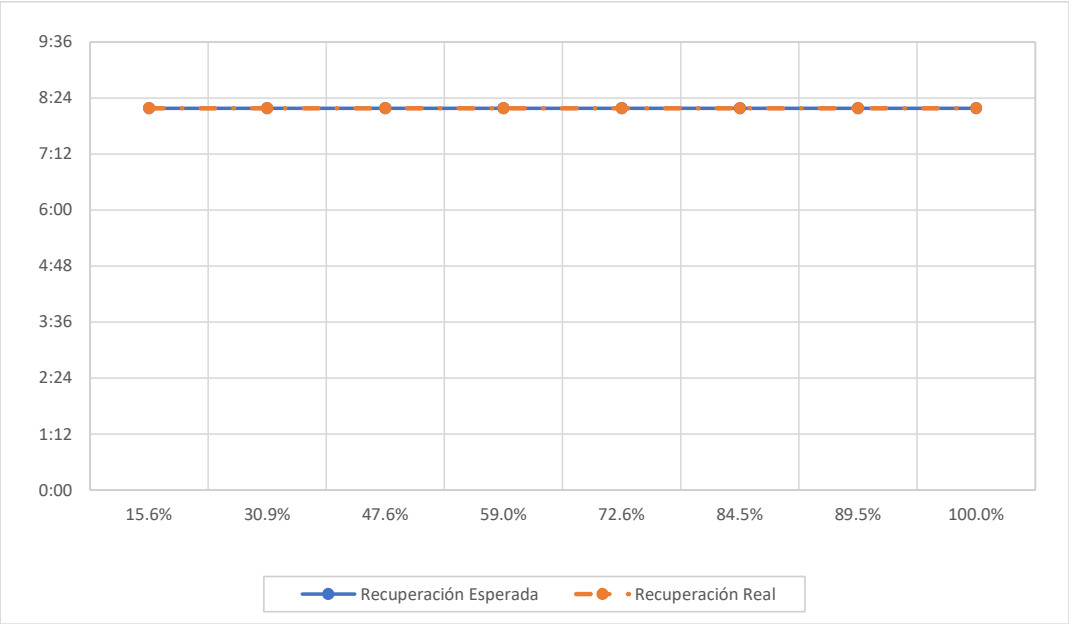

No se aprecian diferencias entre los horarios de recuperación esperada y recuperación real de los consumos afectados.

- Velocidad promedio de recuperación.

Rango	Potencia (MW)	Tiempo recuperación (h)	Velocidad de recuperación (MW/h)
Primer 80 %	12.58	1.90	6.62
Último 20 %	3.14	1.90	1.66
100 % Total	15.72	1.90	8.28

4. Descripción de las configuraciones en los momentos previo y posterior a la falla

Demanda del sistema previo a la falla: 8206.28 MW

Regulación de Frecuencia

Control distribuido de frecuencia en el Sistema Eléctrico Nacional, previo a la falla, mediante las centrales Andina (CTA), Angostura (U3), Atacama 1 (TG1B), Candelaria (U1 y U2), El Toro (U1, U2, U3 y U4), Hornitos (CTH), Kelar (TG12), Norgener (NTO1), Quintero (U1 y U2) y Tocopilla (U16).

Operación Programada

En Anexo Nº1 se adjunta el detalle de la generación programada para el día 29 de abril de 2023.

Operación Real

En Anexo Nº2 se adjunta el detalle de la generación real del día 29 de abril de 2023.

Movimiento de centrales e informe diario del CDC

En Anexo Nº3 se presenta el detalle del Movimiento de Centrales e Informe Diario del CDC para el día 29 de abril de 2023.

Mantenimientos

En Anexo Nº4 se presenta el detalle de los mantenimientos programados y forzados para el día 29 de abril de 2023.

Estado y configuración previo a la falla

- Las instalaciones de transmisión se encontraban en servicio normal en los momentos previos a la desconexión forzada.

Otros antecedentes relevantes

Según lo informado por la empresa Sociedad Transmisora Metropolitana II S.A.:

"El sábado 29 de abril del año 2023 a las 06:17 horas, se produjo la operación automática (OA) del interruptor MT asociado al Transformador N°3 de S/E Santa Rosa Sur, producto de la descarga eléctrica de un aislador soporte de la Barra MT3, específicamente de la fase roja, lo que evolucionó en una falla del tipo trifásica.

Durante la atención de esta operación, se identificó el aislador con muestras de contaminación ocasionadas por aves y que producto a la fuerte lluvia se convirtió en elemento conductor, provocando la descarga eléctrica".

"El día sábado 29 de abril del año 2023 a las 06:17 horas, se produjo la operación automática (OA) del interruptor de MT del Transformador N°1 de S/E Santa Rosa Sur, producto de la descarga eléctrica de un aislador soporte de la Barra MT1, específicamente de la fase azul, lo que evolucionó en una falla del tipo trifásica.

La descarga eléctrica en el aislador de la fase azul se produjo debido a ionización del aire durante la falla en la Barra MT3, esto se vio incrementado por la fuerte lluvia que se producía durante esta falla. Cabe destacar que el punto de falla en esta Barra es contiguo al punto de falla de la Barra MT3, tal como se observa en la fotografía 3 del punto 11".

Acciones preventivas y/o correctivas

a) La instalación afectada no cuenta con una auditoría, plan de acción u otro tipo de mantenimiento en curso.

b) Acciones correctivas a corto plazo:

La empresa Sociedad Transmisora Metropolitana II S.A. señala:

- "*Durante la atención de esta falla se identificó dañados dos aisladores (fase blanca y azul), los cuales tenían muestra de descarga eléctricas y de excremento de aves. El mismo día sábado 29 de abril de 2023 fueron remplazados estos aisladores*".
- "*Durante la atención de esta falla, se identificó dañado el aislador de la fase azul. Este se encuentra contiguo al punto de falla de la Barra MT1, la que operó unos milisegundos antes. Se reemplazo este aislador fallado y se normalizó la esta Barra*".

c) Acciones correctivas a largo plazo:

La empresa Sociedad Transmisora Metropolitana II S.A. señala:

- "*Para el mes de mayo de 2023 está programado un lavado de aislación con tensión a esta subestación. Durante el transcurso de este año se realizarán inspecciones para evaluar si se requiere realizar un lavado de aislación adicional*".

Diagrama simplificado de las instalaciones previo a la falla

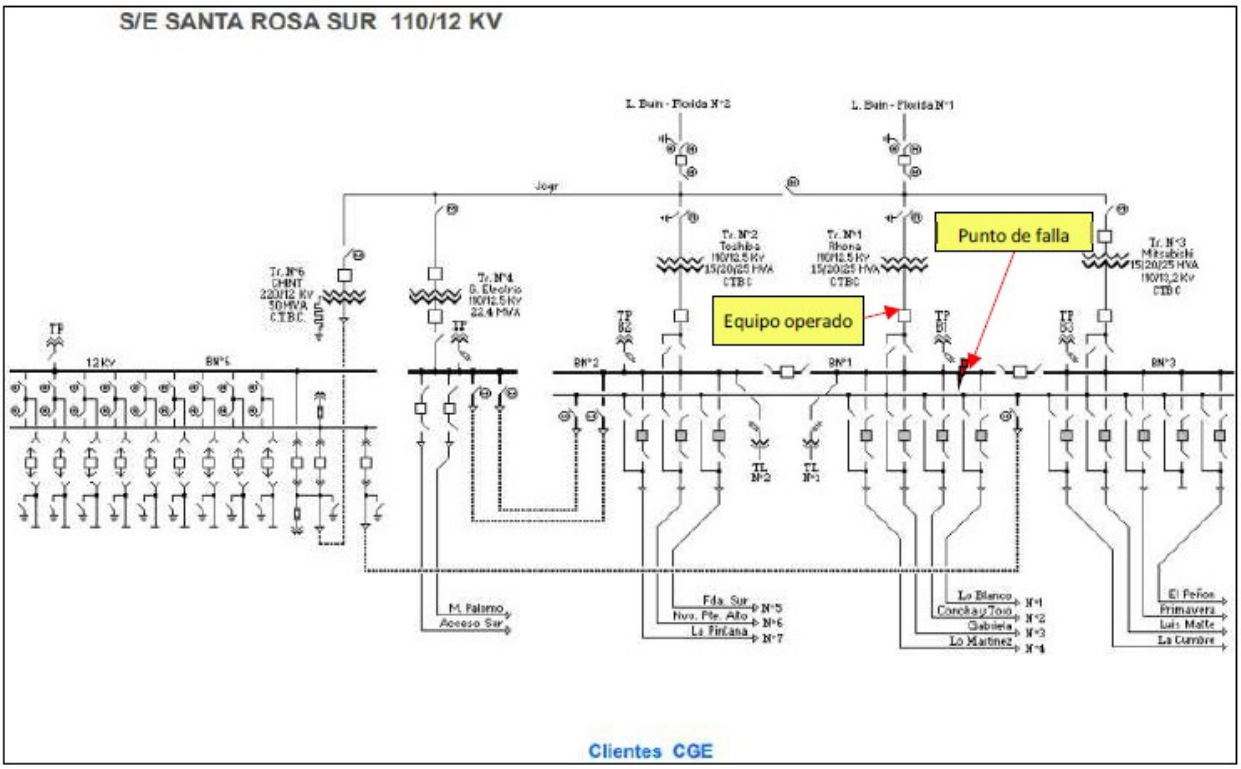

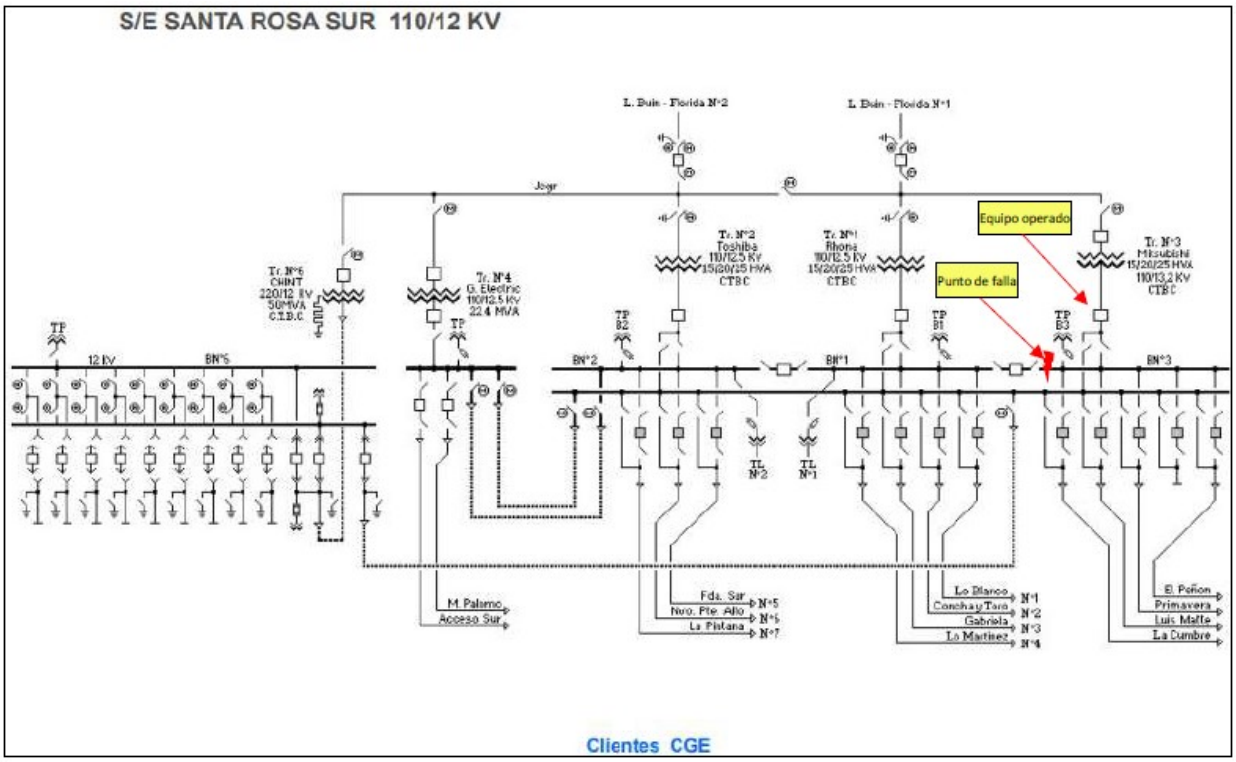

5. Cronología de eventos y la descripción de las causas de los eventos

Hora	Involucrado	Evento
06:17	Sociedad Transmisora Metropolitana II S.A.	Apertura automática del interruptor general de la barra 12 kV N°3 de S/E Santa Rosa Sur, por operación de su protección de sobrecorriente de fase ante una falla en un aislador de soporte de la mencionada barra.
06:17	Sociedad Transmisora Metropolitana II S.A.	Apertura automática del interruptor general de la barra 12 kV N°1 de S/E Santa Rosa Sur, por operación de su protección de sobrecorriente de fase ante una falla en un aislador de soporte de la mencionada barra.

- Las horas señaladas corresponden a lo informado por la empresa Sociedad Transmisora Metropolitana II S.A.

6. Normalización del servicio

Fecha	Involucrado	Hora	Acción
29/04/2023	Sociedad Transmisora Metropolitana II S.A.	08:11 (*)	Cierre del interruptor acoplador 12 kV entre la barra 12 kV Auxiliar N°6 y la barra Auxiliar 12 kV.
29/04/2023	CGE S.A.	08:11	Se informan recuperados los consumos de los alimentadores Lo Martínez, Gabriela, Concha y Toro, Lo Blanco, La Cumbre, Luis Matte, Primavera y El Peñón (que normalmente se conectan a las barras 12 kV N°1 y N°3) desde la barra Auxiliar 12 kV de S/E Santa Rosa Sur.
29/04/2023	Sociedad Transmisora Metropolitana II S.A.	13:54	Apertura del interruptor acoplador 12 kV entre la barra 12 kV Auxiliar N°6 y la barra Auxiliar 12 kV. Se interrumpen los consumos de los alimentadores Lo Martínez, Gabriela, Concha y Toro, Lo Blanco, La Cumbre, Luis Matte, Primavera y El Peñón.
29/04/2023	Sociedad Transmisora Metropolitana II S.A.	14:01	Cierre del interruptor general de la barra 12 kV N°1 de S/E Santa Rosa Sur, energizando la barra 12 kV N°1. Se normalizan los consumos de los alimentadores Lo Martínez, Gabriela, Concha y Toro y Lo Blanco desde la mencionada barra.
29/04/2023	Sociedad Transmisora Metropolitana II S.A.	14:01	Cierre del interruptor general de la barra 12 kV N°3 de S/E Santa Rosa Sur, energizando la barra 12 kV N°3. Se normalizan los consumos de los alimentadores La Cumbre, Luis Matte, Primavera y El Peñón desde la mencionada barra.

- Las horas y fechas señaladas corresponden a lo informado por las empresas CGE S.A. y Sociedad Transmisora Metropolitana II S.A.
- (*): Horario obtenido de los registros SCADA del Coordinador.

7. Análisis de las causas de la falla y de la actuación de los dispositivos de protección y control

Se produjeron las aperturas automáticas los interruptores generales de las barras 12 kV N°1 y N°3 de S/E Santa Rosa Sur, por operación de sus respectivas protecciones de sobrecorriente de fase ante una falla en un aislador de soporte de la barra 12 kV N°3 que, por cercanía, se propagó hacia un aislador de soporte de la barra 12 kV N°1.

La causa de la falla es atribuida a la contaminación por excremento de ave en un aislador de soporte de la barra 12 kV N°3 que, junto con la lluvia presente en la zona, propició la descarga en el aislador. Adicionalmente, debido a su ubicación cercana, la ionización del aire producto de la descarga en el aislador de la barra 12 kV N°3 gatilló la descarga en el aislador de soporte de la barra 12 kV N°1.

A raíz de la desconexión forzada de las barras 12 kV N°1 y N°3 de S/E Santa Rosa Sur, se produjo la pérdida de aproximadamente 15.73 MW en la mencionada subestación.

De acuerdo con lo informado por su propietario, en la plataforma Infotécnica del Coordinador, el interruptor general de la barra 12 kV N°1 y el interruptor general de la barra 12 kV N°3 de S/E Santa Rosa Sur, cuentan con un relé SEL-751A y un relé ZIV-7IRDM, respectivamente. Ambos equipos tienen implementados, entre otros elementos, protecciones de sobrecorriente para la detección de fallas entre fases y a tierra (51/51N).

- Registro oscilográfico del relé SEL-751A del paño general de la barra 12 kV N°1 de S/E Santa Rosa Sur.

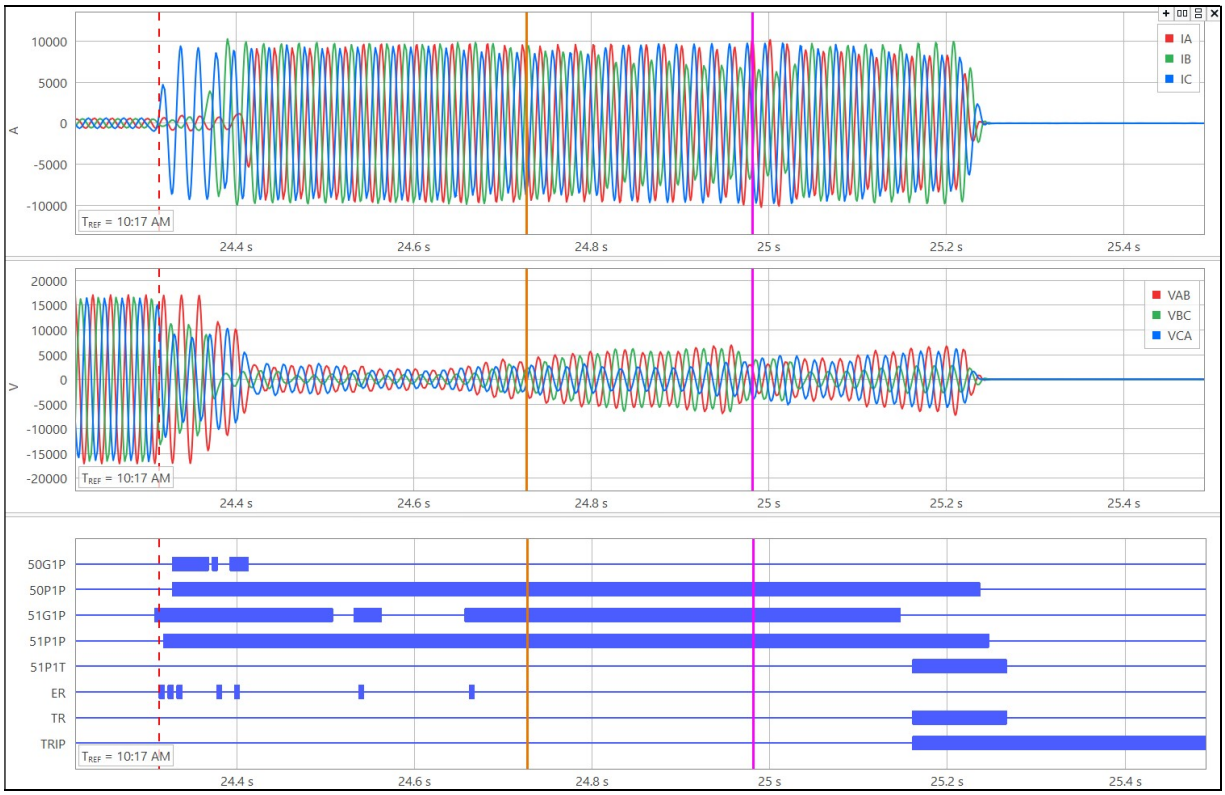

De acuerdo con el registro oscilográfico de la figura anterior, se visualiza, en un comienzo, una falla monofásica en la fase C que evoluciona primero a una falla bifásica (fases C y B) y finalmente a una falla trifásica, con magnitudes máximas de aproximadamente 9800 A. Adicionalmente, se aprecia una disminución de las magnitudes de las tensiones en las tres fases.

En los canales digitales se aprecia la activación de las protecciones de sobrecorriente de fase y residual (señales *51P1P* y *51G1P*), siendo la protección de sobrecorriente de fase la que da orden de trip al interruptor general de la barra 12 kV N°1 de S/E Santa Rosa Sur en un tiempo aproximado de 833 ms. (señales *51P1T*, *TR* y *TRIP*).

Finalmente, se aprecia que la apertura del interruptor general de la barra 12 kV N°1 de S/E Santa Rosa Sur se produjo en un tiempo aproximado de 88 ms (diferencia de tiempo entre la extinción de las corrientes de falla y la orden de trip de la protección 51).

- Registro oscilográfico del relé ZIV-7IRDM del paño general de la barra 12 kV N°3 de S/E Santa Rosa Sur.

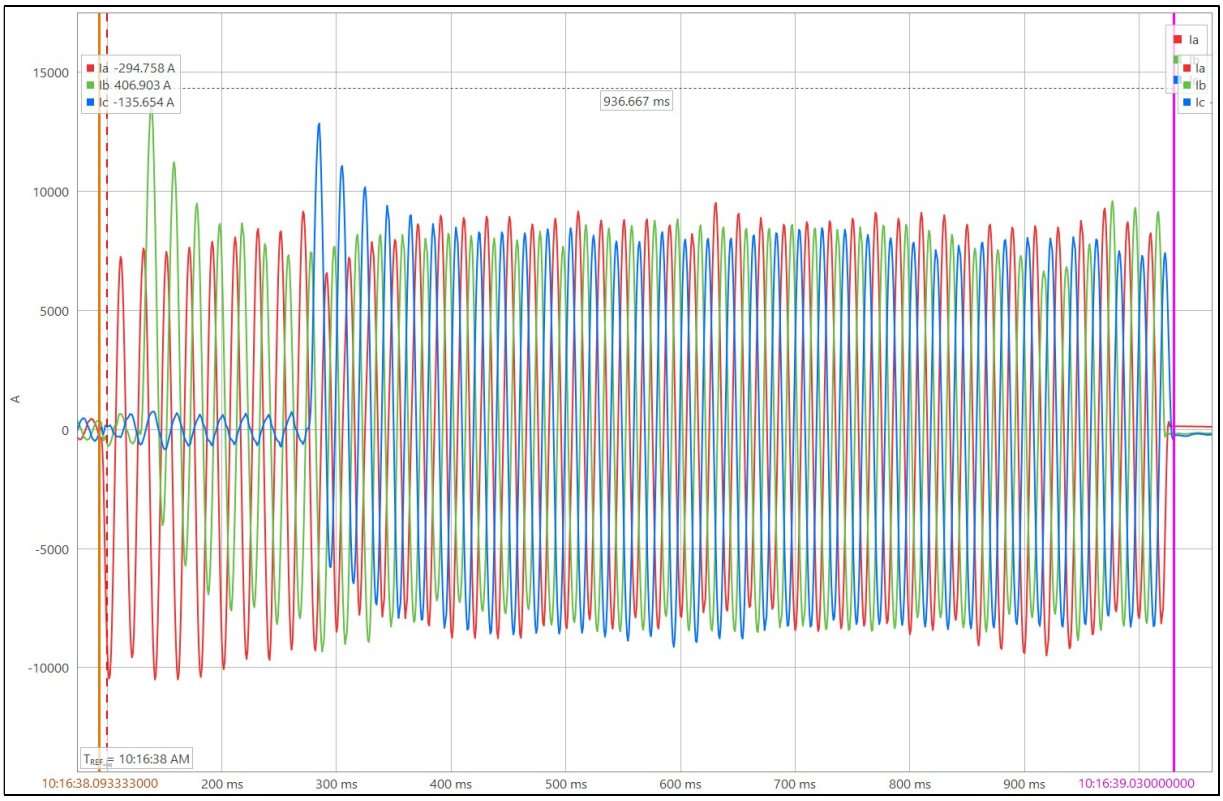

De acuerdo con el registro oscilográfico de la figura anterior, se visualiza, en un comienzo, una falla monofásica en la fase A que evoluciona primero a una falla bifásica (fases A y B) y finalmente a una falla trifásica, con magnitudes máximas de aproximadamente 9300 A. Adicionalmente, se aprecia que la falla, desde su inicio hasta su despeje, se mantuvo presente por aproximadamente 934 ms.

Según lo señalado por la empresa Sociedad Transmisora Metropolitana II, en su Informe de Falla de 5 días, el relé ZIV-7IRDM no cuenta con la capacidad de registrar señales digitales en su registro oscilográfico.

- Registro de eventos del relé ZIV 7IRDM del paño general de la barra 12 kV N°3 de S/E Santa Rosa Sur.

SUBESTACIÓN:	POSICIÓN: 03	MODELO: 7IRDM
	LINEA: Barra 3 STR	EQUIPO: 0

LISTADO DE SUCESOS

FECHA	HORA	SUCESO	IA	IB	IC	IN
29-04-23	10:16:38,102	Arranque Temporizado Neutro	3,58	0,98	0,90	3,10
29-04-23	10:16:38.102	Arranque de oscilo	3.58	0.98	0.90	3.10
29-04-23	10:16:38.107	Arranque Temporizado Fase A	11.98	1.21	0.69	12.39
29-04-23	10:16:38,142	Arranque Temporizado Fase B	20,40	14,38	1,57	27,23
29-04-23	10:16:38.287	Arranque Temporizado Fase C	21.81	17.81	10.79	14.12
29-04-23	10:16:38,537	Reposición Temporizado Neutro	19,65	20,03	19,90	1,07
29-04-23	10:16:38.792	Arranque Temporizado Neutro	20.28	20.03	19.15	1.70
29-04-23	10:16:38,797	Reposición Temporizado Neutro	19,90	20,03	19,28	1,56
29-04-23	10:16:38.892	Arranque Temporizado Neutro	21.46	18.22	19.40	2.50
29-04-23	10:16:38.962	Reposición Temporizado Neutro	21.00	19.53	19.28	0.84
29-04-23	10:16:38,967	Arranque Temporizado Neutro	20,64	19,53	19,40	1,76
29-04-23	10:16:38.972	Activ. salida Temporizado Fase A	20.76	19.15	19.28	1.92
29-04-23	10:16:38,973	Orden de apertura del interruptor	20,76	19,15	19,28	1,92
29-04-23	10:16:38.977	Reposición Temporizado Neutro	21.35	19.28	19.02	0.81
29-04-23	10:16:38,982	Arranque Temporizado Neutro	20,64	21,11	18,89	2,64
29-04-23	10:16:38.997	Activación salida fallo en salida de potencia #1	19.40	21.00	18.76	4.41
29-04-23	10:16:39.042	Reposición Temporizado Fase B	6.34	1.87	8.74	4.93
29-04-23	10:16:39,047	Reposición Temporizado Fase A	0,00	0,02	2,75	2,90
29-04-23	10:16:39.047	Reposición Temporizado Fase C	0.00	0.02	2.75	2.90
29-04-23	10:16:39,047	Desactiv. salida Temporizado Fase A	0,00	0,02	2,75	2,90
29-04-23	10:16:39.052	Reposición Temporizado Neutro	0.00	0.03	0.07	0.10
29-04-23	10:16:39,477	Fallo de orden de apertura	0,00	0,00	0,02	0,02
29-04-23	12:30:59.654	Modo local (actuación por puerta frontal)	0.00	0.00	0.00	0.00

De acuerdo con el registro de eventos de la figura anterior, se aprecia la activación de los módulos de la protección de sobrecorriente de fase asociados a las fases A, B y C (registros *"Arranque Temporizada Fase A"*, *"Arranque Temporizada Fase B"* y *"Arranque Temporizada Fase C"*). Adicionalmente, se aprecian sucesivas activaciones y desactivaciones de la protección de sobrecorriente residual (registros *"Arranque Temporizado Neutro"* y *"Reposición Temporizado Neutro"*). Finalmente, la protección de sobrecorriente de fase, asociada a la Fase A, es la que da orden de trip al interruptor general de la barra 12 kV N°3 de S/E Santa Rosa Sur en un tiempo de 866 ms (registros "*Activ. Salida Temporizado Fase A*" y "*Orden de apertura del interruptor*").

La apertura del interruptor general de la barra 12 kV N°3 de S/E Santa Rosa Sur se produjo en un tiempo aproximado de 68 ms (diferencia entre el tiempo estimado de presencia de la falla a partir del registro oscilográfico y el tiempo de operación de la protección de sobrecorriente de fase).

8. Detalle de toda la información utilizada en la evaluación de la falla

Detalle de la generación programada para el día 29 de abril de 2023 (Anexo N°1).

Detalle de la generación real del día 29 de abril de 2023 (Anexo N°2).

Detalle del Movimiento de Centrales e Informe Diario del CDC correspondientes al día 29 de abril de 2023 (Anexo N°3).

Detalle de los mantenimientos programados y forzados para el día 29 de abril de 2023 (Anexo N°4).

Informes de fallas de instalaciones ingresados en el sistema del Coordinador Eléctrico Nacional por las empresas CGE S.A. y Sociedad Transmisora Metropolitana II S.A. (Anexo N°5).

Otros antecedentes aportados por las empresas CGE S.A. y Sociedad Transmisora Metropolitana II S.A. (Anexo N°6).

9. Análisis de las actuaciones de protecciones

9.1 Incumplimiento Normativo

No se reportan incumplimientos normativos.

9.2 Estándares Normativos Art. 1-14 NTSyCS

Los incumplimientos del propietario del elemento afectado, reportados en la versión vigente del "Informe Anual de Cumplimientos, Artículo 1-14 Norma Técnica de Seguridad y Calidad de Servicio", no incidieron en el origen y causa de la falla, ni en el desarrollo de las maniobras que permitieron la normalización de servicio.

9.3 Desempeño de Protecciones Eléctricas y Modo de operación de interruptores

Según los antecedentes proporcionados por la empresa Sociedad Transmisora Metropolitana II S.A. y el respectivo análisis realizado por el Coordinador:

- Se concluye correcta operación de los sistemas de protección del paño general de la barra 12 kV N°1 de S/E Santa Rosa Sur.

  Se concluye un correcto modo de operación del interruptor general de la barra 12 kV N°1 de S/E Santa Rosa Sur.

- Se concluye correcta operación de los sistemas de protección del paño general de la barra 12 kV N°3 de S/E Santa Rosa Sur.

  Se concluye un correcto modo de operación del interruptor general de la barra 12 kV N°3 de S/E Santa Rosa Sur.

9.4 Desempeño EDAC

No aplica pronunciarse sobre el desempeño de EDAC ante este evento.

9.5 Desempeño EDAG

No aplica pronunciarse sobre el desempeño de EDAG ante este evento.

10. Pronunciamiento Técnico del Coordinador Eléctrico Nacional

De acuerdo con el análisis realizado por el Coordinador:

a) Se produjeron las aperturas automáticas los interruptores generales de las barras 12 kV N°1 y N°3 de S/E Santa Rosa Sur, por operación de sus respectivas protecciones de sobrecorriente de fase ante una falla en un aislador de soporte de la barra 12 kV N°3 que, por cercanía, se propagó hacia un aislador de soporte de la barra 12 kV N°1.

   La causa de la falla es atribuida a la contaminación por excremento de ave en un aislador de soporte de la barra 12 kV N°3 que, junto con la lluvia presente en la zona, propició la descarga en el aislador. Adicionalmente, debido a su ubicación cercana, la ionización del aire producto de la descarga en el aislador de la barra 12 kV N°3 gatilló la descarga en el aislador de soporte de la barra 12 kV N°1.

   Con lo anterior, es posible indicar un correcto desempeño de los sistemas de protección de los paños generales de las barras 12 kV N°1 y N°3 de S/E Santa Rosa Sur.

b) No se evidenciaron incumplimientos normativos en el desarrollo del evento que provocó la falla, desde su inicio, su despeje, hasta que las instalaciones fueron normalizadas.

c) No se evidenciaron incumplimientos asociados al elemento afectado por la falla, reportados en la versión vigente del "Informe Anual de Cumplimientos, Artículo 1-14 Norma Técnica de Seguridad y Calidad de Servicio".

d) Para el desarrollo de la falla no hay observaciones respecto de la aplicación de los Planes de Recuperación de servicio asociados a las instalaciones involucradas, ni de las actuaciones del CDC y los respectivos CC durante la falla del día 29 de abril de 2023.

11. Recomendación respecto de las instalaciones a las cuales el Coordinador Eléctrico Nacional debería solicitar una auditoría

a) Auditorías, planes de acción, instrucciones de acciones correctivas de largo y/o corto plazo.

   No se solicitará información respecto de auditorías, planes de acción, instrucciones de acciones correctivas de largo y/o corto plazo.

b) Solicitudes de ampliación de información.

   No se solicitará información adicional.

ANEXO Nº1

Detalle de la generación programada para el día 29 de abril de 2023

Periodo Desde: 29-04-2023 03-05-2023

COORDINADOR ELÉCTRICO NACIONAL	Programación Diaria del Sistema Eléctrico Nacional																								
sábado, 29 de abril de 2023	1	2	3	4	5	6	7	8	9	10	11	12	13	14	15	16	17	18	19	20	21	22	23	24	
Costos Operación	612	611	603	601	606	603	586	543	359	270	253	254	243	248	257	255	313	501	608	668	675	684	651	640	**11.646**
Costos Encendido/Detención	12	0	0	0	3	0	1	2	50	3	0	0	0	1	2	0	1	122	19	8	0	0	0	0	**223**
Costos Totales [kUSD]	**623**	**611**	**603**	**601**	**609**	**603**	**587**	**544**	**409**	**274**	**253**	**254**	**243**	**250**	**259**	**255**	**314**	**623**	**627**	**675**	**675**	**684**	**651**	**640**	**11.868**
Costo Marginal Quillota 220 kV	**162,9**	**162,7**	**152,4**	**154,6**	**155,4**	**151,8**	**154,8**	**153,4**	**125,1**	**104,6**	**104,9**	**105,0**	**93,8**	**93,2**	**104,1**	**104,9**	**131,1**	**157,1**	**175,9**	**175,7**	**174,3**	**174,5**	**176,1**	**166,5**	**142,28**
Pérdidas [MWh]	162	150	146	136	134	135	137	136	203	285	289	312	320	312	311	301	291	202	180	179	180	171	160	155	**4.986**
Consumos Propios [MWh]	374	374	374	374	368	367	368	361	327	325	324	325	324	325	325	325	326	346	355	355	355	355	355	355	**8.365**
Demanda Total [MWh]	8562	8249	8040	7872	7805	7773	7860	8013	8310	8678	8831	9025	9156	9228	9216	9026	8913	8949	9304	9449	9295	9129	8880	8611	**208.172**
Generación Total [MWh]	**9097**	**8772**	**8559**	**8382**	**8307**	**8275**	**8365**	**8509**	**8840**	**9289**	**9445**	**9663**	**9801**	**9865**	**9852**	**9653**	**9530**	**9497**	**9839**	**9983**	**9830**	**9655**	**9395**	**9121**	**221.523**

Hidroeléctricas de Pasada	1	2	3	4	5	6	7	8	9	10	11	12	13	14	15	16	17	18	19	20	21	22	23	24	Total
Total	**603**	**558**	**518**	**458**	**427**	**408**	**410**	**428**	**383**	**373**	**373**	**374**	**372**	**370**	**382**	**379**	**380**	**387**	**460**	**545**	**551**	**578**	**634**	**637**	**10.988**
CHAPIQUINA	8	4	4	4	4	4	4	4	2	2	2	2	2	2	2	2	2	2	2	2	2	8	8	8	**86**
COSAPILLA	0	0	0	0	0	0	0	0	0	0	0	0	0	0	0	0	0	0	0	0	0	0	0	0	**10**
ELTORON2	1	1	1	1	1	1	1	1	1	1	1	1	1	1	1	1	1	1	1	1	1	1	1	1	**22**
CAVANCHA	0	0	0	0	0	0	0	0	0	0	0	0	0	0	0	0	0	0	0	0	0	0	0	0	**0**
ALTOHOSPICIO	1	1	1	1	1	1	1	1	1	1	1	1	1	1	1	1	1	1	1	1	1	1	1	1	**22**
SANTAROSA	1	1	1	1	1	1	1	1	1	1	1	1	1	1	1	1	1	1	1	1	1	1	1	1	**12**
CORRALES	3	3	3	3	3	3	3	3	3	3	3	3	3	3	3	3	3	3	3	3	3	3	3	3	**70**
PUNTADELVIENTO	2	2	2	2	2	2	2	2	2	2	2	2	2	2	2	2	1	2	2	2	2	2	2	2	**47**
RIOHUASCO	1	1	1	1	1	1	1	1	1	1	1	1	1	1	1	1	1	1	1	1	1	1	1	1	**14**
PUCLARO	1	1	1	1	1	1	1	1	1	1	1	1	1	1	1	1	1	1	1	1	1	1	1	1	**22**
LOSMOLLES	2	2	2	2	2	2	2	2	2	2	2	2	2	2	2	2	2	2	2	2	2	2	2	2	**55**
LAPALOMA	0	0	0	0	0	0	0	0	0	0	0	0	0	0	0	0	0	0	0	0	0	0	0	0	**0**
ELTARTARO	0	0	0	0	0	0	0	0	0	0	0	0	0	0	0	0	0	0	0	0	0	0	0	0	**0**
CH-HORNITOS	10	10	9	9	9	9	9	9	9	8	8	8	8	8	8	8	8	8	8	8	9	9	9	10	**208**
JUNCAL	7	6	6	6	6	6	6	6	6	6	6	6	6	6	6	6	6	6	6	6	6	6	6	7	**146**
JUNCALITO	0	0	0	0	0	0	0	0	0	0	0	0	0	0	0	0	0	0	0	0	0	0	0	0	**0**
COMPANIA-2	1	1	1	1	1	1	1	1	1	1	1	1	1	1	1	1	1	1	1	1	1	1	1	1	**24**
BLANCO	8	8	7	7	7	7	7	7	7	7	7	7	7	7	7	7	7	7	7	7	8	8	8	9	**175**
LOSQUILOS	11	11	10	10	10	10	10	10	10	10	10	10	10	10	10	10	10	10	10	10	10	11	11	11	**245**
CHACABUQUITO	7	7	7	7	6	6	6	6	6	6	6	6	6	6	6	6	6	6	6	6	6	6	6	7	**147**
SAUCEANDES	0	0	0	0	0	0	0	0	0	0	0	0	0	0	0	0	0	0	0	0	0	0	0	0	**10**
CARENA	0	0	0	0	0	0	0	0	0	0	0	0	0	0	0	0	0	0	0	0	0	0	0	0	**0**
ALFALFAL	47	46	45	45	45	45	45	45	44	35	33	38	36	34	34	32	42	42	42	42	43	44	44	45	**991**
ALFALFAL-2	0	0	0	0	0	0	0	0	0	0	0	0	0	0	0	0	0	0	0	0	0	0	0	0	**0**
LASLAJAS	0	0	0	0	0	0	0	0	0	0	0	0	0	0	0	0	0	0	0	0	0	0	0	0	**0**
MAITENES	0	0	0	0	0	0	0	0	0	0	0	0	0	0	0	0	0	0	0	0	0	0	0	0	**0**
QUELTEHUES	0	0	0	0	0	0	0	0	0	0	0	0	0	0	0	0	0	0	0	0	0	0	0	0	**0**
VOLCAN	6	6	6	6	6	6	6	6	6	6	6	6	6	6	6	6	5	5	6	6	6	6	6	6	**135**
GUAYACAN	6	6	6	6	6	6	6	6	6	6	6	6	6	6	6	6	6	6	6	6	6	6	6	6	**134**
FLORIDA-1	0	0	0	0	0	0	0	0	0	0	0	0	0	0	0	0	0	0	0	0	0	0	0	0	**0**
FLORIDA-2	1	1	1	2	2	2	3	2	2	3	3	2	2	1	1	1	1	2	2	1	1	1	2	2	**41**
FLORIDA-3	2	2	2	2	2	2	2	2	2	2	2	2	2	2	2	2	2	2	2	2	2	2	2	2	**55**
PUNTILLA	4	4	3	4	4	3	4	4	4	4	4	3	3	3	3	3	3	3	3	4	4	4	4	4	**81**
EYZAGUIRRE	1	1	1	1	1	1	1	1	1	1	1	1	1	1	1	1	1	1	1	1	1	1	1	1	**14**
LASVERTIENTES	0	0	0	0	0	0	0	0	0	0	0	0	0	0	0	0	0	0	0	0	0	0	0	0	**0**
ELLLANO	0	0	0	0	0	0	0	0	0	0	0	0	0	0	0	0	0	0	0	0	0	0	0	0	**5**
ELRINCON	0	0	0	0	0	0	0	0	0	0	0	0	0	0	0	0	0	0	0	0	0	0	0	0	**7**
MALLARAUCO	0	0	0	0	0	0	0	0	0	0	0	0	0	0	0	0	0	0	0	0	0	0	0	0	**0**
LOSBAJOS	4	4	4	4	4	4	4	4	4	4	4	4	4	4	4	4	4	4	4	4	4	4	4	4	**91**
AUXDELMAIPO	3	3	3	3	3	3	3	3	3	3	3	3	3	3	3	3	3	3	3	3	3	3	3	3	**70**
LOSMORROS	1	1	1	1	1	1	1	1	1	1	1	1	1	1	1	1	1	1	1	1	1	1	1	1	**29**
COYA	0	0	0	0	0	0	0	0	0	0	0	0	0	0	0	0	0	0	0	0	0	0	0	0	**0**

Periodo Desde: 29-04-2023 03-05-2023

COORDINADOR ELÉCTRICO NACIONAL	Programación Diaria del Sistema Eléctrico Nacional																								
sábado, 29 de abril de 2023	1	2	3	4	5	6	7	8	9	10	11	12	13	14	15	16	17	18	19	20	21	22	23	24	
Costos Operación	612	611	603	601	606	603	586	543	359	270	253	254	243	248	257	255	313	501	608	668	675	684	651	640	**11.646**
Costos Encendido/Detención	12	0	0	0	3	0	1	2	50	3	0	0	0	1	2	0	1	122	19	8	0	0	0	0	**223**
Costos Totales [kUSD]	**623**	**611**	**603**	**601**	**609**	**603**	**587**	**544**	**409**	**274**	**253**	**254**	**243**	**250**	**259**	**255**	**314**	**623**	**627**	**675**	**675**	**684**	**651**	**640**	**11.868**
Costo Marginal Quillota 220 kV	**162,9**	**162,7**	**152,4**	**154,6**	**155,4**	**151,8**	**154,8**	**153,4**	**125,1**	**104,6**	**104,9**	**105,0**	**93,8**	**93,2**	**104,1**	**104,9**	**131,1**	**157,1**	**175,9**	**175,7**	**174,3**	**174,5**	**176,1**	**166,5**	**142,28**
Pérdidas [MWh]	162	150	146	136	134	135	137	136	203	285	289	312	320	312	311	301	291	202	180	179	180	171	160	155	**4.986**
Consumos Propios [MWh]	374	374	374	374	368	367	368	361	327	325	324	325	324	325	325	325	326	346	355	355	355	355	355	355	**8.365**
Demanda Total [MWh]	8562	8249	8040	7872	7805	7773	7860	8013	8310	8678	8831	9025	9156	9228	9216	9026	8913	8949	9304	9449	9295	9129	8880	8611	**208.172**
Generación Total [MWh]	**9097**	**8772**	**8559**	**8382**	**8307**	**8275**	**8365**	**8509**	**8840**	**9289**	**9445**	**9663**	**9801**	**9865**	**9852**	**9653**	**9530**	**9497**	**9839**	**9983**	**9830**	**9655**	**9395**	**9121**	**221.523**

CIPRESILLOS	1	1	1	1	1	1	1	1	1	1	1	1	1	1	1	1	1	1	1	1	1	1	1	1	**24**
SAUZAL	40	38	38	38	40	40	40	40	28	26	26	26	26	26	26	26	26	26	28	64	64	64	64	64	**924**
SAUZALITO	7	7	7	7	7	7	7	7	4	4	4	4	4	4	4	4	4	4	4	10	10	10	10	10	**150**
CHACAYES	49	49	49	49	49	49	49	49	39	39	39	39	39	39	39	39	39	46	60	60	56	56	56	56	**1127**
SANANDRES	12	12	11	6	6	6	6	6	6	6	6	6	6	6	6	6	6	6	6	9	13	14	14	14	**187**
CONVENTOVIEJO	1	1	1	1	1	1	1	1	1	1	1	1	1	1	1	1	1	1	1	1	1	1	1	1	**34**
LAHIGUERA	18	18	18	18	18	0	0	0	0	0	0	0	0	0	0	0	0	0	0	0	0	18	18	18	**144**
LACONFLUENCIA	72	35	0	0	0	0	0	0	0	0	0	0	0	0	0	0	0	0	0	0	0	0	60	58	**225**
ELPASO	0	0	0	0	0	0	0	10	15	15	10	0	0	0	0	0	0	0	10	15	15	15	10	10	**125**
DOSVALLES	0	0	0	0	0	0	0	0	0	0	0	0	0	0	0	0	0	0	0	0	0	0	0	0	**0**
PALACIOS	0	0	0	0	0	0	0	0	0	0	0	0	0	0	0	0	0	1	1	1	1	0	0	0	**6**
LIRCAY	10	10	10	10	10	10	10	10	10	10	10	10	10	10	10	10	10	10	10	10	10	10	10	10	**240**
MARIPOSAS	4	4	4	4	4	4	4	4	4	4	4	4	4	4	4	4	4	4	4	4	4	4	4	4	**96**
PROVIDENCIA	3	3	3	3	3	3	3	3	3	3	3	3	3	3	3	3	3	3	3	3	3	3	3	3	**72**
RIOCOLORADO	1	1	1	1	1	1	1	1	1	1	1	1	1	1	1	1	1	1	1	1	1	1	1	1	**12**
ROBLERIA	1	1	1	1	1	1	1	1	1	1	1	1	1	1	1	1	1	1	1	1	1	1	1	1	**31**
ANCOA	3	3	3	3	3	3	3	3	3	3	3	3	3	3	3	3	3	3	3	3	3	3	3	3	**62**
ITATA	0	0	0	0	0	0	0	0	0	0	0	0	0	0	0	0	0	0	0	0	0	0	0	0	**0**
ELPINAR	0	0	0	0	0	0	0	0	0	0	0	0	0	0	0	0	0	0	0	0	0	0	0	0	**0**
ELDIUTO	2	2	2	2	2	2	2	2	2	2	2	2	2	2	2	2	2	2	2	2	2	2	2	2	**50**
MUNILQUE-1	0	0	0	0	0	0	0	0	0	0	0	0	0	0	0	0	0	0	0	0	0	0	0	0	**0**
MUNILQUE-2	0	0	0	0	0	0	0	0	0	0	0	0	0	0	0	0	0	0	0	0	0	0	0	0	**7**
ELATAJO	1	1	1	1	1	1	1	1	1	1	1	1	1	1	1	1	1	1	1	1	1	1	1	1	**22**
BIFURCADA	0	0	0	0	0	0	0	0	0	0	0	0	0	0	0	0	0	0	0	0	0	0	0	0	**5**
CALIBORO	1	1	1	1	1	1	1	1	1	1	1	1	1	1	1	1	1	1	1	1	1	1	1	1	**22**
RENAICO	4	4	4	4	4	4	4	4	4	4	4	4	4	4	4	4	4	4	4	4	4	4	4	4	**96**
ALTORENAICO	1	1	1	1	1	1	1	1	1	1	1	1	1	1	1	1	1	1	1	1	1	1	1	1	**24**
RIOPICOIQUEN	19	19	19	19	19	19	19	19	19	19	19	19	19	19	19	19	19	19	19	19	19	19	19	19	**456**
BOQUIAMARGO	0	0	0	0	0	0	0	0	0	0	0	0	0	0	0	0	0	0	0	0	0	0	0	0	**0**
ELMIRADOR	0	0	0	0	0	0	0	0	0	0	0	0	0	0	0	0	0	0	0	0	0	0	0	0	**0**
PEUCHEN	48	48	48	23	0	0	0	0	0	0	0	0	0	0	0	0	0	0	46	48	48	48	48	48	**454**
MAMPIL	41	41	41	10	0	0	0	10	0	0	0	0	0	0	0	0	0	0	0	38	41	41	41	41	**342**
AILLIN	0	0	0	0	0	0	0	0	0	0	0	0	0	0	0	0	0	0	0	0	0	0	0	0	**7**
LOSPADRES	0	0	0	0	0	0	0	0	0	0	0	0	0	0	0	0	0	0	0	0	0	0	0	0	**0**
LLAUQUEREO	0	0	0	0	0	0	0	0	0	0	0	0	0	0	0	0	0	0	0	0	0	0	0	0	**0**
ELCANELO	2	2	2	2	2	2	2	2	2	2	2	2	2	2	2	2	2	2	2	2	2	2	2	2	**46**
DONGUIL	0	0	0	0	0	0	0	0	0	0	0	0	0	0	0	0	0	0	0	0	0	0	0	0	**0**
ALLIPEN	3	3	3	3	3	3	3	3	3	3	3	3	3	3	3	3	3	3	3	3	3	3	3	3	**60**
RIOTRUENO	0	0	0	0	0	0	0	0	0	0	0	0	0	0	0	0	0	0	0	0	0	0	0	0	**0**
ELMANZANO	3	3	3	3	3	3	3	3	3	3	3	3	3	3	3	3	3	3	3	3	3	3	3	3	**60**
TRUFULTRUFUL	1	1	1	1	1	1	1	1	1	1	1	1	1	1	1	1	1	1	1	1	1	1	1	1	**19**
MOLINERAVILLARRICA	0	0	0	0	0	0	0	0	0	0	0	0	0	0	0	0	0	0	0	0	0	0	0	0	**0**
TRAILELFU	0	0	0	0	0	0	0	0	0	0	0	0	0	0	0	0	0	0	0	0	0	0	0	0	**7**
CARILAFQUEN	10	10	10	10	10	10	10	10	10	10	10	10	10	10	10	10	10	10	10	10	10	10	10	10	**240**
MALALCAHUELLO	7	7	7	7	7	7	7	7	7	7	7	7	7	7	7	7	7	7	7	7	7	7	7	7	**168**

Periodo Desde: 29-04-2023 03-05-2023

COORDINADOR ELÉCTRICO NACIONAL	Programación Diaria del Sistema Eléctrico Nacional																								
sábado, 29 de abril de 2023	1	2	3	4	5	6	7	8	9	10	11	12	13	14	15	16	17	18	19	20	21	22	23	24	
Costos Operación	612	611	603	601	606	603	586	543	359	270	253	254	243	248	257	255	313	501	608	668	675	684	651	640	**11.646**
Costos Encendido/Detención	12	0	0	0	3	0	1	2	50	3	0	0	0	1	2	0	1	122	19	8	0	0	0	0	**223**
Costos Totales [kUSD]	**623**	**611**	**603**	**601**	**609**	**603**	**587**	**544**	**409**	**274**	**253**	**254**	**243**	**250**	**259**	**255**	**314**	**623**	**627**	**675**	**675**	**684**	**651**	**640**	**11.868**
Costo Marginal Quillota 220 kV	**162,9**	**162,7**	**152,4**	**154,6**	**155,4**	**151,8**	**154,8**	**153,4**	**125,1**	**104,6**	**104,9**	**105,0**	**93,8**	**93,2**	**104,1**	**104,9**	**131,1**	**157,1**	**175,9**	**175,7**	**174,3**	**174,5**	**176,1**	**166,5**	**142,28**
Pérdidas [MWh]	162	150	146	136	134	135	137	136	203	285	289	312	320	312	311	301	291	202	180	179	180	171	160	155	**4.986**
Consumos Propios [MWh]	374	374	374	374	368	367	368	361	327	325	324	325	324	325	325	325	326	346	355	355	355	355	355	355	**8.365**
Demanda Total [MWh]	8562	8249	8040	7872	7805	7773	7860	8013	8310	8678	8831	9025	9156	9228	9216	9026	8913	8949	9304	9449	9295	9129	8880	8611	**208.172**
Generación Total [MWh]	**9097**	**8772**	**8559**	**8382**	**8307**	**8275**	**8365**	**8509**	**8840**	**9289**	**9445**	**9663**	**9801**	**9865**	**9852**	**9653**	**9530**	**9497**	**9839**	**9983**	**9830**	**9655**	**9395**	**9121**	**221.523**

QUILLAILEO	0	0	0	0	0	0	0	0	0	0	0	0	0	0	0	0	0	0	0	0	0	0	0	0	**0**
BUREO	0	0	0	0	0	0	0	0	0	0	0	0	0	0	0	0	0	0	0	0	0	0	0	0	**0**
LAVINA	1	1	1	1	1	1	1	1	1	1	1	1	1	1	1	1	1	1	1	1	1	1	1	1	**12**
ELBRINCO	0	0	0	0	0	0	0	0	0	0	0	0	0	0	0	0	0	0	0	0	0	0	0	0	**2**
MULCHEN	0	0	0	0	0	0	0	0	0	0	0	0	0	0	0	0	0	0	0	0	0	0	0	0	**0**
ELAGRIO	0	0	0	0	0	0	0	0	0	0	0	0	0	0	0	0	0	0	0	0	0	0	0	0	**2**
SANTAELENA	0	0	0	0	0	0	0	0	0	0	0	0	0	0	0	0	0	0	0	0	0	0	0	0	**0**
PULLINQUE	12	12	12	12	12	12	12	12	0	0	0	0	0	0	12	12	12	12	12	12	12	12	12	12	**218**
RECA	0	0	0	0	0	0	0	0	0	0	0	0	0	0	0	0	0	0	0	0	0	0	0	0	**7**
SANTAISABEL	1	1	1	1	1	1	1	1	1	1	1	1	1	1	1	1	1	1	1	1	1	1	1	1	**12**
HIDROMOCHO	15	15	15	15	15	15	15	15	15	15	15	15	15	15	15	15	15	15	15	15	15	15	15	15	**360**
LOSCORRALES-1	0	0	0	0	0	0	0	0	0	0	0	0	0	0	0	0	0	0	0	0	0	0	0	0	**0**
LOSCORRALES-2	0	0	0	0	0	0	0	0	0	0	0	0	0	0	0	0	0	0	0	0	0	0	0	0	**2**
LOSPORTONES	1	1	1	1	1	1	1	1	1	1	1	1	1	1	1	1	1	1	1	1	1	1	1	1	**34**
MSA-1	0	0	0	0	0	0	0	0	0	0	0	0	0	0	0	0	0	0	0	0	0	0	0	0	**0**
MAISAN	0	0	0	0	0	0	0	0	0	0	0	0	0	0	0	0	0	0	0	0	0	0	0	0	**2**
LAMONTANA-1	0	0	0	0	0	0	0	0	0	0	0	0	0	0	0	0	0	0	0	0	0	0	0	0	**0**
LAMONTANA-2	0	0	0	0	0	0	0	0	0	0	0	0	0	0	0	0	0	0	0	0	0	0	0	0	**0**
PURISIMA	0	0	0	0	0	0	0	0	0	0	0	0	0	0	0	0	0	0	0	0	0	0	0	0	**2**
ELGALPON	0	0	0	0	0	0	0	0	0	0	0	0	0	0	0	0	0	0	0	0	0	0	0	0	**5**
CUMPEO	0	0	0	0	0	0	0	0	0	0	0	0	0	0	0	0	0	0	0	0	0	0	0	0	**0**
DONWALTERIO	0	0	0	0	0	0	0	0	0	0	0	0	0	0	0	0	0	0	0	0	0	0	0	0	**0**
DIGUA	0	0	0	0	0	0	0	0	0	0	0	0	0	0	0	0	0	0	0	0	0	0	0	0	**0**
MELO	2	2	2	2	2	2	2	2	2	2	2	2	2	2	2	2	2	2	2	2	2	2	2	2	**38**
LICAN	0	0	0	0	0	0	0	0	0	0	8	16	16	16	16	16	8	6	6	0	0	0	0	0	**108**
DONAHILDA	0	0	0	0	0	0	0	0	0	0	0	0	0	0	0	0	0	0	0	0	0	0	0	0	**0**
MARIAELENA	0	0	0	0	0	0	0	0	0	0	0	0	0	0	0	0	0	0	0	0	0	0	0	0	**0**
CHANLEUFU	0	0	0	0	0	0	0	0	0	0	0	0	0	0	0	0	0	0	0	0	0	0	0	0	**0**
TRANQUIL	2	2	2	2	2	2	2	2	2	2	2	2	2	2	2	2	2	2	2	2	2	2	2	2	**58**
PEHUI	1	1	1	1	1	1	1	1	1	1	1	1	1	1	1	1	1	1	1	1	1	1	1	1	**22**
PICHILONCO	1	1	1	1	1	1	1	1	1	1	1	1	1	1	1	1	1	1	1	1	1	1	1	1	**19**
PILMAIQUEN	10	10	10	10	10	10	10	10	10	10	10	10	10	10	10	10	10	10	10	10	10	10	10	10	**240**
RUCATAYO	0	0	0	0	0	0	0	0	0	0	0	0	0	0	0	0	0	0	0	0	0	0	0	0	**0**
CUMBRES	15	15	15	15	15	15	15	15	15	15	15	15	15	15	15	15	15	15	15	15	15	15	15	15	**360**
PULELFU	3	3	3	3	3	3	3	3	3	3	3	3	3	3	3	3	3	3	3	3	3	3	3	3	**70**
CAPULLO	4	4	4	4	4	4	4	4	4	4	4	4	4	4	4	4	4	4	4	4	4	4	4	4	**90**
MUCHI	0	0	0	0	0	0	0	0	0	0	0	0	0	0	0	0	0	0	0	0	0	0	0	0	**0**
LASFLORES	0	0	0	0	0	0	0	0	0	0	0	0	0	0	0	0	0	0	0	0	0	0	0	0	**0**
PALMAR	8	8	8	8	8	8	8	8	8	8	8	8	8	8	8	8	8	8	8	8	8	8	8	8	**192**
CORRENTOSO	7	7	7	7	7	7	7	7	7	7	7	7	7	7	7	7	7	7	7	7	7	7	7	7	**173**
NALCAS	3	3	3	3	3	3	3	3	3	3	3	3	3	3	3	3	3	3	3	3	3	3	3	3	**72**
CALLAO	2	2	2	2	2	2	2	2	2	2	2	2	2	2	2	2	2	2	2	2	2	2	2	2	**48**
HIDROBONITO-MC1	4	4	4	4	4	4	4	4	4	4	4	4	4	4	4	4	4	4	4	4	4	4	4	4	**96**
HIDROBONITO-MC2	1	1	1	1	1	1	1	1	1	1	1	1	1	1	1	1	1	1	1	1	1	1	1	1	**24**
HIDROBONITO-MC3	3	3	3	3	3	3	3	3	3	3	3	3	3	3	3	3	3	3	3	3	3	3	3	3	**60**

Periodo Desde: 29-04-2023 03-05-2023

COORDINADOR ELÉCTRICO NACIONAL	Programación Diaria del Sistema Eléctrico Nacional																								
sábado, 29 de abril de 2023	1	2	3	4	5	6	7	8	9	10	11	12	13	14	15	16	17	18	19	20	21	22	23	24	
Costos Operación	612	611	603	601	606	603	586	543	359	270	253	254	243	248	257	255	313	501	608	668	675	684	651	640	**11.646**
Costos Encendido/Detención	12	0	0	0	3	0	1	2	50	3	0	0	0	1	2	0	1	122	19	8	0	0	0	0	**223**
Costos Totales [kUSD]	**623**	**611**	**603**	**601**	**609**	**603**	**587**	**544**	**409**	**274**	**253**	**254**	**243**	**250**	**259**	**255**	**314**	**623**	**627**	**675**	**675**	**684**	**651**	**640**	**11.868**
Costo Marginal Quillota 220 kV	**162,9**	**162,7**	**152,4**	**154,6**	**155,4**	**151,8**	**154,8**	**153,4**	**125,1**	**104,6**	**104,9**	**105,0**	**93,8**	**93,2**	**104,1**	**104,9**	**131,1**	**157,1**	**175,9**	**175,7**	**174,3**	**174,5**	**176,1**	**166,5**	**142,28**
Pérdidas [MWh]	162	150	146	136	134	135	137	136	203	285	289	312	320	312	311	301	291	202	180	179	180	171	160	155	**4.986**
Consumos Propios [MWh]	374	374	374	374	368	367	368	361	327	325	324	325	324	325	325	325	326	346	355	355	355	355	355	355	**8.365**
Demanda Total [MWh]	8562	8249	8040	7872	7805	7773	7860	8013	8310	8678	8831	9025	9156	9228	9216	9026	8913	8949	9304	9449	9295	9129	8880	8611	**208.172**
Generación Total [MWh]	**9097**	**8772**	**8559**	**8382**	**8307**	**8275**	**8365**	**8509**	**8840**	**9289**	**9445**	**9663**	**9801**	**9865**	**9852**	**9653**	**9530**	**9497**	**9839**	**9983**	**9830**	**9655**	**9395**	**9121**	**221.523**

ENSENADA	1	1	1	1	1	1	1	1	1	1	1	1	1	1	1	1	1	1	1	1	1	1	1	1	**19**
LAARENA	2	2	2	2	2	2	2	2	2	2	2	2	2	2	2	2	2	2	2	2	2	2	2	2	**50**
ELCOLORADO	1	1	1	1	1	1	1	1	1	1	1	1	1	1	1	1	1	1	1	1	1	1	1	1	**14**
COLLIL	2	2	2	2	2	2	2	2	2	2	2	2	2	2	2	2	2	2	2	2	2	2	2	2	**36**
DONGO	1	1	1	1	1	1	1	1	1	1	1	1	1	1	1	1	1	1	1	1	1	1	1	1	**29**

Eólicas	1	2	3	4	5	6	7	8	9	10	11	12	13	14	15	16	17	18	19	20	21	22	23	24	Total
Total	**1255**	**1094**	**1136**	**1137**	**1133**	**1181**	**1227**	**1240**	**1160**	**1018**	**938**	**983**	**1151**	**1225**	**1280**	**1237**	**1305**	**1562**	**1316**	**1107**	**1029**	**1118**	**1122**	**1122**	**28.074**
PE-TCHAMMA	56	54	54	57	54	58	60	65	58	27	6	5	12	19	19	18	18	19	14	7	4	6	15	27	**731**
PE-SIERRAGORDA	40	39	38	36	35	36	42	45	33	18	7	10	24	37	42	44	43	45	28	10	5	9	14	21	**699**
PE-VALLEDELOSVIENTOS	7	8	9	9	10	12	13	14	10	6	2	6	21	0	43	0	28	57	43	26	12	7	5	4	**349**
PE-CERROTIGRE	2	1	0	1	2	3	2	0	1	1	1	2	12	58	89	91	100	120	91	55	27	8	3	0	**670**
PE-LLANOSDELVIENTO	0	0	0	0	0	0	0	0	0	0	0	0	0	2	44	89	93	104	60	8	1	0	0	0	**400**
PE-CALAMA	14	16	20	19	19	22	28	30	18	6	1	5	12	58	64	77	84	90	63	36	16	10	9	8	**722**
PE-TALTAL	4	4	3	3	3	3	3	2	1	1	3	5	10	19	22	23	21	18	9	4	2	3	5	4	**172**
PE-ATACAMA	13	4	7	9	7	10	17	21	20	13	9	16	20	22	19	25	38	52	47	53	61	77	75	71	**706**
PE-SARCO	13	13	16	16	18	21	24	22	17	11	9	13	24	38	45	52	63	85	87	90	89	100	98	102	**1067**
PE-CABOLEONES-1	18	16	17	19	22	25	27	25	20	17	16	20	28	35	37	41	48	65	64	65	68	75	73	72	**914**
PE-CABOLEONES-2	5	5	5	6	8	11	12	11	8	7	9	13	21	28	31	35	41	53	48	45	48	57	57	56	**618**
PE-CABOLEONES-3	24	19	21	25	27	31	34	32	23	16	14	18	25	30	31	34	44	67	72	75	82	93	90	88	**1012**
PE-SANJUAN	11	13	15	20	23	28	29	28	24	24	25	36	57	74	79	84	97	117	106	97	95	109	107	114	**1409**
PE-PUNTACOLORADA	0	0	0	0	0	0	0	0	0	0	1	1	2	3	3	2	2	2	2	1	1	1	1	0	**23**
PE-ELARRAYAN	3	3	3	2	2	2	2	2	2	1	1	2	3	4	4	5	6	9	9	11	13	18	19	23	**151**
PE-TALINAYPONIENTE	4	3	3	3	3	4	4	4	5	4	3	3	4	4	4	4	5	8	8	9	10	12	13	15	**140**
PE-TALINAYORIENTE	3	4	3	3	3	3	4	4	4	3	4	5	7	9	11	12	14	18	17	15	16	16	15	15	**207**
PE-PUNTASIERRA	13	10	8	6	5	6	6	5	4	3	3	2	2	2	1	1	1	2	2	3	4	5	6	8	**107**
PE-LOSCURUROS	6	4	3	3	3	3	3	3	3	3	3	3	4	4	4	4	4	5	6	8	8	9	10	10	**114**
PE-MONTEREDONDO	1	1	1	0	0	0	0	0	0	0	0	0	0	0	0	0	0	1	1	1	2	3	2	3	**15**
PE-PUNTAPALMERAS	5	3	2	2	1	1	1	1	1	1	2	2	3	3	2	1	1	0	0	0	0	1	1	1	**35**
PE-CANELA	1	1	1	0	0	0	0	0	0	0	0	1	1	1	0	0	0	0	0	0	0	0	0	0	**8**
PE-CANELA-2	4	3	2	1	1	1	1	1	2	2	2	2	2	2	1	1	1	1	0	0	0	1	1	1	**33**
PE-TOTORAL	2	1	1	1	1	1	1	1	1	1	1	1	1	1	1	1	1	1	1	1	1	2	2	2	**25**
PE-UCUQUER-2	6	5	5	5	4	5	5	5	4	4	4	4	4	4	4	3	3	3	3	2	2	2	2	2	**88**
PE-UCUQUER	4	4	3	3	3	3	3	3	3	3	3	3	3	3	2	2	2	2	2	2	1	1	1	1	**60**
PE-LAESTRELLA	35	32	31	30	30	29	28	26	26	25	20	19	22	22	22	19	18	21	18	17	14	14	11	9	**534**
PE-LASPENAS	3	4	4	4	4	4	4	4	4	3	3	3	3	3	3	2	2	3	2	2	2	2	2	2	**71**
PE-CAMPO-LINDO	52	47	48	48	46	48	48	48	46	47	48	47	46	44	38	32	30	33	26	20	18	19	20	19	**915**
PE-ELMAITEN	7	6	6	6	6	7	7	7	7	7	7	7	7	7	6	5	5	5	4	3	3	4	3	4	**137**
PE-NEGRETE	17	15	14	14	13	15	16	17	17	16	16	16	17	17	15	13	12	12	10	9	9	10	10	10	**329**
PE-MESAMAVIDA	38	34	33	34	34	35	35	36	35	37	34	31	32	29	26	22	21	25	20	17	14	16	17	17	**670**
PE-ALENA	49	46	44	44	44	47	50	52	48	47	44	47	52	49	42	38	33	37	28	22	19	27	25	26	**961**
PE-CUEL	21	19	19	18	18	18	19	20	20	21	20	20	21	20	17	15	13	14	11	10	9	10	10	10	**390**
PE-LOMASDEDUQUECO	35	33	32	32	31	31	35	36	37	36	21	33	34	33	29	26	24	26	22	18	17	18	19	18	**675**
PE-LOSOLMOS	64	59	55	58	58	58	61	60	57	59	58	50	49	49	44	38	36	44	37	34	32	35	37	36	**1167**
PE-RENAICO	45	40	40	38	36	38	41	42	42	42	38	37	41	40	33	27	26	28	23	19	18	19	18	18	**787**

Periodo Desde: 29-04-2023 03-05-2023

COORDINADOR ELÉCTRICO NACIONAL	Programación Diaria del Sistema Eléctrico Nacional																								
sábado, 29 de abril de 2023	1	2	3	4	5	6	7	8	9	10	11	12	13	14	15	16	17	18	19	20	21	22	23	24	
Costos Operación	612	611	603	601	606	603	586	543	359	270	253	254	243	248	257	255	313	501	608	668	675	684	651	640	**11.646**
Costos Encendido/Detención	12	0	0	0	3	0	1	2	50	3	0	0	0	1	2	0	1	122	19	8	0	0	0	0	**223**
Costos Totales [kUSD]	**623**	**611**	**603**	**601**	**609**	**603**	**587**	**544**	**409**	**274**	**253**	**254**	**243**	**250**	**259**	**255**	**314**	**623**	**627**	**675**	**675**	**684**	**651**	**640**	**11.868**
Costo Marginal Quillota 220 kV	**162,9**	**162,7**	**152,4**	**154,6**	**155,4**	**151,8**	**154,8**	**153,4**	**125,1**	**104,6**	**104,9**	**105,0**	**93,8**	**93,2**	**104,1**	**104,9**	**131,1**	**157,1**	**175,9**	**175,7**	**174,3**	**174,5**	**176,1**	**166,5**	**142,28**
Pérdidas [MWh]	162	150	146	136	134	135	137	136	203	285	289	312	320	312	311	301	291	202	180	179	180	171	160	155	**4.986**
Consumos Propios [MWh]	374	374	374	374	368	367	368	361	327	325	324	325	324	325	325	325	326	346	355	355	355	355	355	355	**8.365**
Demanda Total [MWh]	8562	8249	8040	7872	7805	7773	7860	8013	8310	8678	8831	9025	9156	9228	9216	9026	8913	8949	9304	9449	9295	9129	8880	8611	**208.172**
Generación Total [MWh]	**9097**	**8772**	**8559**	**8382**	**8307**	**8275**	**8365**	**8509**	**8840**	**9289**	**9445**	**9663**	**9801**	**9865**	**9852**	**9653**	**9530**	**9497**	**9839**	**9983**	**9830**	**9655**	**9395**	**9121**	**221.523**

PE-RENAICO-2	81	76	77	76	73	72	68	57	54	62	67	61	56	52	44	39	39	39	35	31	27	24	25	23	**1255**
PE-MALLECONORTE	90	84	84	83	81	84	89	94	95	94	79	80	83	75	61	53	48	57	51	48	48	51	50	51	**1710**
PE-MALLECOSUR	88	82	82	80	78	80	84	91	90	89	78	72	73	65	51	44	41	49	46	43	43	46	46	45	**1583**
PE-SANGABRIEL	89	38	80	77	76	80	84	86	85	38	68	69	74	38	59	53	50	59	49	45	44	45	46	42	**1473**
PE-LAFLOR	19	19	18	17	17	17	17	19	18	18	16	17	18	18	15	13	11	12	10	9	9	10	10	9	**354**
PE-TOLPANSUR	44	28	39	40	39	41	43	45	43	28	37	36	39	37	32	30	29	33	27	23	22	25	24	22	**803**
PE-ELNOGAL	0	0	0	0	0	0	1	1	0	0	0	0	0	0	0	0	1	1	1	1	1	1	2	1	**12**
PE-LOSBUENOSAIRES	18	17	16	16	16	17	18	18	18	19	17	17	18	17	15	13	12	13	11	9	8	10	10	10	**352**
PE-LAESPERANZA	6	6	5	5	5	5	5	6	6	6	5	5	6	5	5	4	4	4	3	3	2	3	3	3	**109**
PE-LEBU-3	2	2	2	2	3	3	3	2	3	2	2	2	2	2	2	2	2	2	2	1	2	2	2	1	**46**
PE-LEBU	4	4	4	4	4	5	5	4	5	4	3	3	3	3	3	3	3	3	3	3	3	3	3	3	**83**
PE-HUAJACHE	3	3	3	3	3	3	3	3	3	3	2	2	2	2	2	2	2	2	2	2	2	2	2	2	**53**
PE-RAKI	4	4	4	4	4	4	4	4	4	4	3	3	3	3	3	3	3	3	3	2	3	3	3	3	**80**
PE-ELARREBOL	0	0	0	0	0	0	0	0	0	0	1	2	3	2	1	3	4	5	5	6	6	7	7	6	**59**
PE-AURORA	61	57	55	54	55	53	46	40	39	41	36	40	46	46	39	32	27	31	32	34	36	39	38	33	**1011**
PE-PUELCHESUR	69	61	59	61	60	54	57	54	52	49	43	43	48	41	30	25	23	31	32	40	40	43	45	39	**1099**
PE-SANPEDRO	23	19	18	17	18	18	16	18	19	20	18	19	21	21	17	15	13	12	8	6	4	5	5	5	**353**
PE-SANPEDRO-2	32	29	27	26	27	27	23	26	29	30	27	28	31	30	25	21	18	17	14	10	8	8	8	8	**528**

Solares	1	2	3	4	5	6	7	8	9	10	11	12	13	14	15	16	17	18	19	20	21	22	23	24	Total
Total	**0**	**0**	**0**	**0**	**0**	**0**	**2**	**622**	**2949**	**4227**	**4667**	**4818**	**4894**	**4832**	**4648**	**4484**	**3704**	**1377**	**69**	**0**	**0**	**0**	**0**	**0**	**41.291**
PFV-ELAGUILA	0	0	0	0	0	0	0	0	1	1	2	2	2	0	0	1	1	0	0	0	0	0	0	0	**10**
PFV-PAMPACAMARONES	0	0	0	0	0	0	0	1	4	5	5	5	5	0	0	5	4	2	0	0	0	0	0	0	**35**
PFV-POZOALMONTE-1	0	0	0	0	0	0	0	2	5	7	7	7	7	7	7	7	5	1	0	0	0	0	0	0	**64**
PFV-POZOALMONTE-2	0	0	0	0	0	0	0	2	5	7	7	7	7	7	7	7	5	1	0	0	0	0	0	0	**64**
PFV-POZOALMONTE-3	0	0	0	0	0	0	0	4	11	12	12	12	12	12	12	12	11	6	0	0	0	0	0	0	**117**
PFV-TAMARUGO	0	0	0	0	0	0	0	0	1	2	2	2	2	2	2	2	2	0	0	0	0	0	0	0	**17**
PFV-LOSPUQUIOS	0	0	0	0	0	0	0	0	0	0	0	0	0	0	0	0	0	0	0	0	0	0	0	0	**0**
PFV-PICA	0	0	0	0	0	0	0	0	0	0	0	0	0	0	0	0	0	0	0	0	0	0	0	0	**2**
PFV-LAHUAYCA-2	0	0	0	0	0	0	0	1	7	12	17	20	21	21	20	17	12	5	2	0	0	0	0	0	**152**
PFV-SANTAISABEL	0	0	0	0	0	0	0	0	0	0	0	0	0	0	0	0	0	0	0	0	0	0	0	0	**0**
PFV-VALLEDELSOL	0	0	0	0	0	0	0	37	98	121	120	115	112	113	112	110	94	44	4	0	0	0	0	0	**1080**
PFV-HUATACONDO	0	0	0	0	0	0	0	9	45	68	69	68	66	67	68	67	54	18	0	0	0	0	0	0	**598**
PFV-BELLAVISTA-1	0	0	0	0	0	0	0	2	7	8	8	8	8	8	8	8	8	4	0	0	0	0	0	0	**76**
PFV-ATACAMASOLAR-2	0	0	0	0	0	0	0	27	84	114	118	117	116	115	113	111	93	37	0	0	0	0	0	0	**1046**
PFV-NUEVOQUILLAGUA	0	0	0	0	0	0	0	8	63	81	82	81	78	78	80	77	72	26	2	0	0	0	0	0	**728**
PFV-GRANJA	0	0	0	0	0	0	0	22	75	81	81	82	83	85	86	85	78	38	1	0	0	0	0	0	**796**
PFV-USYA	0	0	0	0	0	0	0	5	19	32	41	46	50	50	46	35	23	8	0	0	0	0	0	0	**354**
PFV-CALAMA-1	0	0	0	0	0	0	0	2	7	8	7	7	7	7	7	7	7	4	0	0	0	0	0	0	**70**
PFV-SANPEDRO-GPG	0	0	0	0	0	0	0	19	62	80	80	79	79	78	72	73	54	18	0	0	0	0	0	0	**694**
PFV-VICTORIA	0	0	0	0	0	0	0	2	7	8	8	8	8	8	8	8	7	2	0	0	0	0	0	0	**74**
PFV-JAMA-1	0	0	0	0	0	0	0	5	17	23	24	24	24	24	19	22	14	3	0	0	0	0	0	0	**199**
PFV-JAMA-2	0	0	0	0	0	0	0	4	13	17	18	18	18	0	0	0	10	2	0	0	0	0	0	0	**98**
PFV-QUETENA	0	0	0	0	0	0	0	1	5	7	7	7	7	7	7	7	5	2	0	0	0	0	0	0	**63**
PFV-SOLDELDESIERTO	0	0	0	0	0	0	0	28	162	182	189	190	190	197	191	194	161	72	1	0	0	0	0	0	**1758**

Periodo Desde: 29-04-2023 03-05-2023

COORDINADOR ELÉCTRICO NACIONAL	Programación Diaria del Sistema Eléctrico Nacional																								
sábado, 29 de abril de 2023	1	2	3	4	5	6	7	8	9	10	11	12	13	14	15	16	17	18	19	20	21	22	23	24	
Costos Operación	612	611	603	601	606	603	586	543	359	270	253	254	243	248	257	255	313	501	608	668	675	684	651	640	**11.646**
Costos Encendido/Detención	12	0	0	0	3	0	1	2	50	3	0	0	0	1	2	0	1	122	19	8	0	0	0	0	**223**
Costos Totales [kUSD]	**623**	**611**	**603**	**601**	**609**	**603**	**587**	**544**	**409**	**274**	**253**	**254**	**243**	**250**	**259**	**255**	**314**	**623**	**627**	**675**	**675**	**684**	**651**	**640**	**11.868**
Costo Marginal Quillota 220 kV	**162,9**	**162,7**	**152,4**	**154,6**	**155,4**	**151,8**	**154,8**	**153,4**	**125,1**	**104,6**	**104,9**	**105,0**	**93,8**	**93,2**	**104,1**	**104,9**	**131,1**	**157,1**	**175,9**	**175,7**	**174,3**	**174,5**	**176,1**	**166,5**	**142,28**
Pérdidas [MWh]	162	150	146	136	134	135	137	136	203	285	289	312	320	312	311	301	291	202	180	179	180	171	160	155	**4.986**
Consumos Propios [MWh]	374	374	374	374	368	367	368	361	327	325	324	325	324	325	325	325	326	346	355	355	355	355	355	355	**8.365**
Demanda Total [MWh]	8562	8249	8040	7872	7805	7773	7860	8013	8310	8678	8831	9025	9156	9228	9216	9026	8913	8949	9304	9449	9295	9129	8880	8611	**208.172**
Generación Total [MWh]	**9097**	**8772**	**8559**	**8382**	**8307**	**8275**	**8365**	**8509**	**8840**	**9289**	**9445**	**9663**	**9801**	**9865**	**9852**	**9653**	**9530**	**9497**	**9839**	**9983**	**9830**	**9655**	**9395**	**9121**	**221.523**

PFV-MARIAELENA	0	0	0	0	0	0	0	3	38	52	53	52	51	50	49	49	47	14	2	0	0	0	0	0	**458**
PFV-LACRUZSOLAR	0	0	0	0	0	0	0	9	36	44	45	44	43	42	41	41	39	26	5	0	0	0	0	0	**415**
PFV-COYA	0	0	0	0	0	0	0	19	101	138	138	138	138	134	117	139	123	46	1	0	0	0	0	0	**1232**
PFV-FINISTERRAE	0	0	0	0	0	0	0	40	141	185	186	186	187	184	179	143	151	78	8	0	0	0	0	0	**1668**
PFV-AZABACHE	0	0	0	0	0	0	0	13	34	41	41	42	42	35	0	37	31	13	0	0	0	0	0	0	**328**
PFV-PAINE	0	0	0	0	0	0	0	2	8	9	9	8	8	8	8	8	8	3	0	0	0	0	0	0	**79**
PFV-PUERTOSECO	0	0	0	0	0	0	0	3	8	9	8	8	8	8	7	8	8	5	0	0	0	0	0	0	**80**
PFV-TAMAYA	0	0	0	0	0	0	1	13	73	88	91	94	93	85	50	85	74	19	1	0	0	0	0	0	**765**
PFV-ELENA	0	0	0	0	0	0	0	8	26	34	45	45	45	45	45	45	47	26	11	0	0	0	0	0	**421**
PFV-CERRODOMINADOR	0	0	0	0	0	0	0	10	56	67	66	65	64	53	65	54	58	28	1	0	0	0	0	0	**587**
PFV-BOLERO-1	0	0	0	0	0	0	0	18	76	94	94	91	90	90	92	93	85	22	0	0	0	0	0	0	**846**
PFV-CAPRICORNIO	0	0	0	0	0	0	0	6	41	64	65	64	61	61	56	55	50	22	1	0	0	0	0	0	**543**
PFV-URIBESOLAR	0	0	0	0	0	0	0	1	26	39	41	41	41	40	39	39	37	20	1	0	0	0	0	0	**365**
PFV-CKILIR	0	0	0	0	0	0	0	0	1	7	8	8	8	8	8	8	7	2	0	0	0	0	0	0	**65**
PFV-PAMPATIGRE	0	0	0	0	0	0	0	2	45	68	72	72	70	69	68	67	59	20	1	0	0	0	0	0	**612**
PFV-DOMEYKO	0	0	0	0	0	0	0	27	88	121	125	125	125	123	119	112	89	37	3	0	0	0	0	0	**1092**
PFV-ANDES	0	0	0	0	0	0	0	3	10	14	14	14	14	14	14	14	11	4	0	0	0	0	0	0	**123**
PFV-ANDES2A	0	0	0	0	0	0	0	11	39	56	56	55	54	55	55	56	43	15	0	0	0	0	0	0	**495**
PFV-SOLDELILA	0	0	0	0	0	0	0	26	84	117	121	121	121	123	120	110	90	39	1	0	0	0	0	0	**1072**
PFV-SOLDELNORTEANDES	0	0	0	0	0	0	0	0	0	0	0	0	0	0	0	0	0	0	0	0	0	0	0	0	**0**
PFV-LOSANDES	0	0	0	0	0	0	0	0	0	0	0	0	0	0	0	0	0	0	0	0	0	0	0	0	**0**
PFV-DELDESIERTO	0	0	0	0	0	0	0	0	0	0	0	0	0	0	0	0	0	0	0	0	0	0	0	0	**0**
PFV-LALACKAMA	0	0	0	0	0	0	0	6	28	40	41	41	41	41	41	39	34	15	1	0	0	0	0	0	**368**
PFV-LALACKAMA-2	0	0	0	0	0	0	0	1	6	10	11	11	11	10	10	10	9	4	1	0	0	0	0	0	**93**
PFV-PAMPASOLARNORTE	0	0	0	0	0	0	0	4	29	45	47	46	46	45	45	43	36	16	1	0	0	0	0	0	**404**
PFV-CONEJO	0	0	0	0	0	0	0	6	49	77	79	78	76	75	74	71	59	18	2	0	0	0	0	0	**663**
PFV-ALMEYDA	0	0	0	0	0	0	0	6	35	42	41	41	41	41	41	39	36	15	0	0	0	0	0	0	**378**
PFV-MALGARIDA	0	0	0	0	0	0	0	27	124	169	173	171	167	167	166	164	137	47	0	0	0	0	0	0	**1511**
PFV-JAVIERA	0	0	0	0	0	0	0	4	33	47	49	49	49	49	49	43	33	3	0	0	0	0	0	0	**407**
PFV-SOLDELOSANDES	0	0	0	0	0	0	0	3	40	62	67	67	66	65	65	63	52	14	3	0	0	0	0	0	**567**
PFV-COVADONGA	0	0	0	0	0	0	0	0	4	8	8	8	8	8	8	8	7	2	0	0	0	0	0	0	**69**
PFV-CHANARES	0	0	0	0	0	0	0	2	13	21	21	21	22	22	23	23	18	6	0	0	0	0	0	0	**192**
PFV-SALVADOR	0	0	0	0	0	0	0	5	27	40	44	43	42	42	42	40	35	19	2	0	0	0	0	0	**380**
PFV-PILARLOSAMARILLOS	0	0	0	0	0	0	0	0	1	1	1	2	2	1	1	1	0	0	0	0	0	0	0	0	**11**
PFV-DIEGODEALMAGRO	0	0	0	0	0	0	0	1	9	14	17	18	19	19	18	15	12	5	0	0	0	0	0	0	**148**
PFV-DAS	0	0	0	0	0	0	0	0	5	7	7	7	7	6	7	7	6	3	0	0	0	0	0	0	**61**
PFV-DIEGOALMAGROSUR	0	0	0	0	0	0	0	19	80	138	160	161	160	159	159	159	143	67	3	0	0	0	0	0	**1407**
PFV-CAMPOSDELSOL	0	0	0	0	0	0	0	48	214	284	290	287	286	281	263	241	205	86	2	0	0	0	0	0	**2486**
PFV-GUANCHOI	0	0	0	0	0	0	0	0	0	0	0	0	0	0	0	0	0	0	0	0	0	0	0	0	**0**
PFV-CARRERAPINTO	0	0	0	0	0	0	0	7	31	57	69	70	68	68	66	63	51	26	5	0	0	0	0	0	**579**
PFV-LUZDELNORTE	0	0	0	0	0	0	0	21	77	93	94	90	87	88	92	92	82	33	0	0	0	0	0	0	**848**
PFV-LLANODELLAMPOS	0	0	0	0	0	0	0	4	44	63	67	66	64	63	61	59	52	20	1	0	0	0	0	0	**563**
PFV-SANANDRES	0	0	0	0	0	0	0	5	23	36	38	38	38	38	37	33	18	3	0	0	0	0	0	0	**306**
PFV-RIOESCONDIDO	0	0	0	0	0	0	0	21	78	112	120	121	122	123	124	120	90	36	1	0	0	0	0	0	**1066**
PFV-VALLEESCONDIDO	0	0	0	0	0	0	0	4	56	82	86	86	86	84	83	81	70	26	0	0	0	0	0	0	**744**

Periodo Desde: 29-04-2023 03-05-2023

COORDINADOR ELÉCTRICO NACIONAL	Programación Diaria del Sistema Eléctrico Nacional																								
sábado, 29 de abril de 2023	1	2	3	4	5	6	7	8	9	10	11	12	13	14	15	16	17	18	19	20	21	22	23	24	
Costos Operación	612	611	603	601	606	603	586	543	359	270	253	254	243	248	257	255	313	501	608	668	675	684	651	640	**11.646**
Costos Encendido/Detención	12	0	0	0	3	0	1	2	50	3	0	0	0	1	2	0	1	122	19	8	0	0	0	0	**223**
Costos Totales [kUSD]	**623**	**611**	**603**	**601**	**609**	**603**	**587**	**544**	**409**	**274**	**253**	**254**	**243**	**250**	**259**	**255**	**314**	**623**	**627**	**675**	**675**	**684**	**651**	**640**	**11.868**
Costo Marginal Quillota 220 kV	**162,9**	**162,7**	**152,4**	**154,6**	**155,4**	**151,8**	**154,8**	**153,4**	**125,1**	**104,6**	**104,9**	**105,0**	**93,8**	**93,2**	**104,1**	**104,9**	**131,1**	**157,1**	**175,9**	**175,7**	**174,3**	**174,5**	**176,1**	**166,5**	**142,28**
Pérdidas [MWh]	162	150	146	136	134	135	137	136	203	285	289	312	320	312	311	301	291	202	180	179	180	171	160	155	**4.986**
Consumos Propios [MWh]	374	374	374	374	368	367	368	361	327	325	324	325	324	325	325	325	326	346	355	355	355	355	355	355	**8.365**
Demanda Total [MWh]	8562	8249	8040	7872	7805	7773	7860	8013	8310	8678	8831	9025	9156	9228	9216	9026	8913	8949	9304	9449	9295	9129	8880	8611	**208.172**
Generación Total [MWh]	**9097**	**8772**	**8559**	**8382**	**8307**	**8275**	**8365**	**8509**	**8840**	**9289**	**9445**	**9663**	**9801**	**9865**	**9852**	**9653**	**9530**	**9497**	**9839**	**9983**	**9830**	**9655**	**9395**	**9121**	**221.523**

PFV-ANTAY	0	0	0	0	0	0	0	0	1	1	4	9	9	9	8	7	5	1	0	0	0	0	0	0	**54**
PFV-TIERRA	0	0	0	0	0	0	0	0	0	0	1	3	4	4	4	4	3	1	0	0	0	0	0	0	**24**
PFV-PILOTOCARDONES	0	0	0	0	0	0	0	0	0	0	0	0	0	0	0	0	0	0	0	0	0	0	0	0	**1**
PFV-PEPASOLAR-1	0	0	0	0	0	0	0	0	0	1	1	2	4	6	6	5	4	1	0	0	0	0	0	0	**29**
PFV-PSFHORIZONTE	0	0	0	0	0	0	0	0	0	0	1	2	3	3	4	3	2	0	0	0	0	0	0	0	**19**
PFV-LACOLONIA	0	0	0	0	0	0	0	0	0	1	1	2	5	6	6	5	4	1	0	0	0	0	0	0	**32**
PFV-ESPERANZA	0	0	0	0	0	0	0	0	0	0	0	0	0	0	0	0	0	0	0	0	0	0	0	0	**3**
PFV-SANTAMARGARITA	0	0	0	0	0	0	0	0	0	0	0	0	0	1	2	1	1	0	0	0	0	0	0	0	**5**
PFV-GUADALAO	0	0	0	0	0	0	0	0	0	0	0	1	1	1	1	2	2	0	0	0	0	0	0	0	**8**
PFV-LAESTANCIA	0	0	0	0	0	0	0	0	0	0	0	0	0	0	0	0	0	0	0	0	0	0	0	0	**0**
PFV-LASCHACRAS	0	0	0	0	0	0	0	0	0	0	0	0	1	1	1	1	1	0	0	0	0	0	0	0	**6**
PFV-LASTERRAZAS	0	0	0	0	0	0	0	0	0	0	0	0	0	0	0	0	0	0	0	0	0	0	0	0	**3**
PFV-MITCHI	0	0	0	0	0	0	0	1	2	2	2	2	2	2	2	2	2	2	0	0	0	0	0	0	**22**
PFV-CASTILLA	0	0	0	0	0	0	0	0	0	0	1	1	2	2	2	2	2	1	0	0	0	0	0	0	**12**
PFV-LOSLOROS	0	0	0	0	0	0	0	2	16	28	33	38	40	37	34	27	18	3	0	0	0	0	0	0	**275**
PFV-HORNITOS	0	0	0	0	0	0	0	0	0	0	0	0	0	0	0	0	0	0	0	0	0	0	0	0	**1**
PFV-VALLESOLARESTE	0	0	0	0	0	0	0	0	0	0	1	3	7	7	7	7	6	2	0	0	0	0	0	0	**39**
PFV-VALLESOLAROESTE	0	0	0	0	0	0	0	0	0	1	2	5	6	6	6	6	3	0	0	0	0	0	0	0	**36**
PFV-MALAQUITA	0	0	0	0	0	0	0	0	4	7	7	7	7	7	7	7	7	3	0	0	0	0	0	0	**63**
PFV-CACHIYUYO	0	0	0	0	0	0	0	1	6	7	7	7	7	7	7	7	5	1	0	0	0	0	0	0	**60**
PFV-SANTACECILIA	0	0	0	0	0	0	0	0	1	1	2	2	2	2	2	1	1	0	0	0	0	0	0	0	**13**
PFV-ELROMERO	0	0	0	0	0	0	0	10	59	110	147	168	174	166	147	115	70	20	0	0	0	0	0	0	**1186**
PFV-ELPELICANO	0	0	0	0	0	0	0	3	47	68	69	69	66	67	68	68	55	18	0	0	0	0	0	0	**599**
PFV-LAHUELLA	0	0	0	0	0	0	0	7	32	53	58	57	56	56	57	56	41	14	0	0	0	0	0	0	**488**
PFV-LASILLA	0	0	0	0	0	0	0	0	1	1	1	1	1	1	1	1	1	0	0	0	0	0	0	0	**10**
PFV-ASTILLAS	0	0	0	0	0	0	0	0	0	1	2	2	4	8	8	8	6	2	0	0	0	0	0	0	**41**
PFV-PUNTABAJASOLAR	0	0	0	0	0	0	0	0	0	1	2	2	2	2	2	2	1	0	0	0	0	0	0	0	**12**
PFV-SOLDELNORTE	0	0	0	0	0	0	0	0	1	1	2	2	2	2	2	2	1	0	0	0	0	0	0	0	**14**
PFV-SANTAFRANCISCA	0	0	0	0	0	0	0	0	1	1	4	5	5	5	5	4	2	0	0	0	0	0	0	0	**32**
PFV-LUNADELNORTE	0	0	0	0	0	0	0	0	1	1	2	2	2	2	2	2	1	0	0	0	0	0	0	0	**14**
PFV-TAMBOREAL	0	0	0	0	0	0	0	0	1	1	2	2	2	2	2	2	1	0	0	0	0	0	0	0	**14**
PFV-GABRIELA	0	0	0	0	0	0	0	0	2	1	3	7	7	7	8	8	7	2	0	0	0	0	0	0	**52**
PFV-LAGUNILLA	0	0	0	0	0	0	0	0	1	1	1	1	2	1	1	1	1	0	0	0	0	0	0	0	**11**
PFV-SUNHUNTER	0	0	0	0	0	0	0	0	0	1	2	2	2	3	6	7	6	2	0	0	0	0	0	0	**32**
PFV-GRANATE	0	0	0	0	0	0	0	0	0	1	1	2	2	5	8	9	7	2	0	0	0	0	0	0	**38**
PFV-DONENRIQUE	0	0	0	0	0	0	0	0	0	1	2	2	3	3	3	8	7	2	0	0	0	0	0	0	**31**
PFV-AMPARODELSOL	0	0	0	0	0	0	0	0	1	1	2	2	2	2	2	2	1	0	0	0	0	0	0	0	**15**
PFV-SDGx01	0	0	0	0	0	0	0	0	0	1	1	1	1	1	1	1	0	0	0	0	0	0	0	0	**5**
PFV-LACHAPEANA	0	0	0	0	0	0	0	0	1	1	1	1	2	1	1	1	1	0	0	0	0	0	0	0	**10**
PFV-ALTURASDEOVALLE	0	0	0	0	0	0	0	0	1	2	3	3	3	3	3	2	2	1	0	0	0	0	0	0	**22**
PFV-OVALLENORTE	0	0	0	0	0	0	0	0	0	0	1	1	1	2	3	4	3	1	0	0	0	0	0	0	**15**
PFV-LACHIMBABIS	0	0	0	0	0	0	0	0	0	0	0	1	0	1	1	2	2	0	0	0	0	0	0	0	**7**
PFV-PAMA	0	0	0	0	0	0	0	0	0	0	0	0	0	0	0	0	0	0	0	0	0	0	0	0	**0**
PFV-TALHUEN	0	0	0	0	0	0	0	0	1	2	2	2	2	2	2	2	2	1	0	0	0	0	0	0	**16**
PFV-SANTACLARA	0	0	0	0	0	0	0	0	0	0	0	1	1	1	1	0	1	1	0	0	0	0	0	0	**5**

Periodo Desde: 29-04-2023 03-05-2023

COORDINADOR ELÉCTRICO NACIONAL	Programación Diaria del Sistema Eléctrico Nacional																								
sábado, 29 de abril de 2023	1	2	3	4	5	6	7	8	9	10	11	12	13	14	15	16	17	18	19	20	21	22	23	24	
Costos Operación	612	611	603	601	606	603	586	543	359	270	253	254	243	248	257	255	313	501	608	668	675	684	651	640	**11.646**
Costos Encendido/Detención	12	0	0	0	3	0	1	2	50	3	0	0	0	1	2	0	1	122	19	8	0	0	0	0	**223**
Costos Totales [kUSD]	**623**	**611**	**603**	**601**	**609**	**603**	**587**	**544**	**409**	**274**	**253**	**254**	**243**	**250**	**259**	**255**	**314**	**623**	**627**	**675**	**675**	**684**	**651**	**640**	**11.868**
Costo Marginal Quillota 220 kV	**162,9**	**162,7**	**152,4**	**154,6**	**155,4**	**151,8**	**154,8**	**153,4**	**125,1**	**104,6**	**104,9**	**105,0**	**93,8**	**93,2**	**104,1**	**104,9**	**131,1**	**157,1**	**175,9**	**175,7**	**174,3**	**174,5**	**176,1**	**166,5**	**142,28**
Pérdidas [MWh]	162	150	146	136	134	135	137	136	203	285	289	312	320	312	311	301	291	202	180	179	180	171	160	155	**4.986**
Consumos Propios [MWh]	374	374	374	374	368	367	368	361	327	325	324	325	324	325	325	325	326	346	355	355	355	355	355	355	**8.365**
Demanda Total [MWh]	8562	8249	8040	7872	7805	7773	7860	8013	8310	8678	8831	9025	9156	9228	9216	9026	8913	8949	9304	9449	9295	9129	8880	8611	**208.172**
Generación Total [MWh]	**9097**	**8772**	**8559**	**8382**	**8307**	**8275**	**8365**	**8509**	**8840**	**9289**	**9445**	**9663**	**9801**	**9865**	**9852**	**9653**	**9530**	**9497**	**9839**	**9983**	**9830**	**9655**	**9395**	**9121**	**221.523**

PFV-PRETTYFIELD	0	0	0	0	0	0	0	0	0	0	0	0	0	1	1	1	2	1	0	0	0	0	0	0	**6**
PFV-LASMOLLACAS	0	0	0	0	0	0	0	0	1	1	1	1	2	1	1	1	1	0	0	0	0	0	0	0	**10**
PFV-LASMAJADAS	0	0	0	0	0	0	0	0	1	2	6	6	6	6	7	7	6	2	0	0	0	0	0	0	**49**
PFV-ELDIVISADERO	0	0	0	0	0	0	0	0	0	1	1	1	1	1	1	1	1	0	0	0	0	0	0	0	**8**
PFV-ELSALITRAL	0	0	0	0	0	0	0	0	2	3	3	3	3	3	3	3	2	1	0	0	0	0	0	0	**23**
PFV-LOMASCOLORADAS	0	0	0	0	0	0	0	0	0	0	1	1	1	1	1	1	1	0	0	0	0	0	0	0	**5**
PFV-BELLAVISTA	0	0	0	0	0	0	0	0	0	1	1	1	1	1	1	1	1	0	0	0	0	0	0	0	**8**
PFV-CANESA-1	0	0	0	0	0	0	0	0	0	1	2	2	2	2	2	2	2	1	0	0	0	0	0	0	**17**
PFV-SANTALAURA	0	0	0	0	0	0	0	0	0	1	1	1	1	1	1	1	1	0	0	0	0	0	0	0	**8**
PFV-MONTT	0	0	0	0	0	0	0	0	0	1	2	2	2	2	2	2	1	0	0	0	0	0	0	0	**12**
PFV-CHUCHINI	0	0	0	0	0	0	0	0	1	1	1	1	2	1	1	1	1	0	0	0	0	0	0	0	**11**
PFV-COCINILLAS	0	0	0	0	0	0	0	0	0	2	2	2	2	2	2	2	2	1	0	0	0	0	0	0	**15**
PFV-CANELILLO	0	0	0	0	0	0	0	0	0	0	1	2	2	2	2	2	1	0	0	0	0	0	0	0	**12**
PFV-ILLAPEL-5	0	0	0	0	0	0	0	0	0	2	2	2	2	2	2	2	2	0	0	0	0	0	0	0	**17**
PFV-CHALINGA	0	0	0	0	0	0	0	0	0	2	2	2	2	2	2	2	1	0	0	0	0	0	0	0	**14**
PFV-ALICAHUE	0	0	0	0	0	0	0	0	0	1	2	2	2	2	2	1	1	0	0	0	0	0	0	0	**13**
PFV-CUZCUZ	0	0	0	0	0	0	0	0	1	1	1	1	2	2	1	1	1	0	0	0	0	0	0	0	**11**
PFV-NORTECHICO-1	0	0	0	0	0	0	0	0	0	1	2	2	1	2	1	2	1	0	0	0	0	0	0	0	**11**
PFV-JAURURO	0	0	0	0	0	0	0	0	0	0	1	1	2	1	1	1	0	0	0	0	0	0	0	0	**8**
PFV-FLORENCIA	0	0	0	0	0	0	0	0	0	1	1	1	2	3	3	2	1	0	0	0	0	0	0	0	**16**
PFV-CARACAS-2	0	0	0	0	0	0	0	0	0	0	0	0	0	0	0	0	0	0	0	0	0	0	0	0	**0**
PFV-LALIGUA	0	0	0	0	0	0	0	0	0	0	0	0	1	1	1	0	0	0	0	0	0	0	0	0	**4**
PFV-PULLALLI	0	0	0	0	0	0	0	0	0	0	0	0	0	0	0	0	0	0	0	0	0	0	0	0	**3**
PFV-ARIZTIA	0	0	0	0	0	0	0	0	0	0	0	0	1	1	1	1	1	0	0	0	0	0	0	0	**4**
PFV-SANTAJULIA	0	0	0	0	0	0	0	0	0	1	1	1	1	1	1	1	1	0	0	0	0	0	0	0	**6**
PFV-CABILSOL	0	0	0	0	0	0	0	0	0	1	1	1	1	1	1	1	1	0	0	0	0	0	0	0	**6**
PFV-CABILDOSUNLIGHT	0	0	0	0	0	0	0	0	0	0	0	0	0	0	0	0	0	0	0	0	0	0	0	0	**0**
PFV-LOSJOTES	0	0	0	0	0	0	0	0	0	0	1	0	0	1	2	2	1	0	0	0	0	0	0	0	**7**
PFV-LOSPALTOS	0	0	0	0	0	0	0	0	0	0	2	2	2	2	2	2	1	0	0	0	0	0	0	0	**11**
PFV-ESFENA	0	0	0	0	0	0	0	0	1	1	1	1	1	1	1	1	1	0	0	0	0	0	0	0	**11**
PFV-ELQUEMADO	0	0	0	0	0	0	0	0	0	0	2	2	2	2	2	2	1	0	0	0	0	0	0	0	**11**
PFV-DONACARMEN	0	0	0	0	0	0	0	1	2	3	3	4	5	5	4	4	3	1	0	0	0	0	0	0	**33**
PFV-SANTUARIO	0	0	0	0	0	0	0	0	1	1	1	1	1	1	1	1	1	0	0	0	0	0	0	0	**9**
PFV-CALLELARGA	0	0	0	0	0	0	0	0	1	2	2	2	2	2	2	2	1	0	0	0	0	0	0	0	**16**
PFV-CASUTO	0	0	0	0	0	0	0	0	0	1	1	1	1	1	1	1	0	0	0	0	0	0	0	0	**10**
PFV-SANFRANCISCO	0	0	0	0	0	0	0	0	1	1	1	1	1	1	1	1	1	0	0	0	0	0	0	0	**10**
PFV-FILOMENA	0	0	0	0	0	0	0	0	1	2	2	2	2	2	2	2	1	0	0	0	0	0	0	0	**13**
PFV-NILHUE	0	0	0	0	0	0	0	0	0	0	0	0	0	0	0	0	0	0	0	0	0	0	0	0	**3**
PFV-SLKCB9	0	0	0	0	0	0	0	0	0	2	2	2	2	2	2	2	2	0	0	0	0	0	0	0	**16**
PFV-LASTORTOLASDELVERANO	0	0	0	0	0	0	0	0	1	2	2	2	2	2	2	2	1	0	0	0	0	0	0	0	**14**
PFV-HORMIGA	0	0	0	0	0	0	0	0	0	1	1	1	1	1	1	1	0	0	0	0	0	0	0	0	**7**
PFV-JAHUEL	0	0	0	0	0	0	0	0	0	3	4	4	4	4	4	4	3	0	0	0	0	0	0	0	**28**
PFV-MARIN	0	0	0	0	0	0	0	0	0	2	2	2	2	2	2	2	1	0	0	0	0	0	0	0	**16**
PFV-ENCONSOLAR	0	0	0	0	0	0	0	0	0	1	5	4	4	4	5	4	3	1	0	0	0	0	0	0	**31**
PFV-SANTAINES	0	0	0	0	0	0	0	0	1	1	1	1	1	1	1	1	1	0	0	0	0	0	0	0	**11**

Periodo Desde: 29-04-2023 03-05-2023

COORDINADOR ELÉCTRICO NACIONAL	Programación Diaria del Sistema Eléctrico Nacional																								
sábado, 29 de abril de 2023	1	2	3	4	5	6	7	8	9	10	11	12	13	14	15	16	17	18	19	20	21	22	23	24	
Costos Operación	612	611	603	601	606	603	586	543	359	270	253	254	243	248	257	255	313	501	608	668	675	684	651	640	**11.646**
Costos Encendido/Detención	12	0	0	0	3	0	1	2	50	3	0	0	0	1	2	0	1	122	19	8	0	0	0	0	**223**
Costos Totales [kUSD]	**623**	**611**	**603**	**601**	**609**	**603**	**587**	**544**	**409**	**274**	**253**	**254**	**243**	**250**	**259**	**255**	**314**	**623**	**627**	**675**	**675**	**684**	**651**	**640**	**11.868**
Costo Marginal Quillota 220 kV	**162,9**	**162,7**	**152,4**	**154,6**	**155,4**	**151,8**	**154,8**	**153,4**	**125,1**	**104,6**	**104,9**	**105,0**	**93,8**	**93,2**	**104,1**	**104,9**	**131,1**	**157,1**	**175,9**	**175,7**	**174,3**	**174,5**	**176,1**	**166,5**	**142,28**
Pérdidas [MWh]	162	150	146	136	134	135	137	136	203	285	289	312	320	312	311	301	291	202	180	179	180	171	160	155	**4.986**
Consumos Propios [MWh]	374	374	374	374	368	367	368	361	327	325	324	325	324	325	325	325	326	346	355	355	355	355	355	355	**8.365**
Demanda Total [MWh]	8562	8249	8040	7872	7805	7773	7860	8013	8310	8678	8831	9025	9156	9228	9216	9026	8913	8949	9304	9449	9295	9129	8880	8611	**208.172**
Generación Total [MWh]	**9097**	**8772**	**8559**	**8382**	**8307**	**8275**	**8365**	**8509**	**8840**	**9289**	**9445**	**9663**	**9801**	**9865**	**9852**	**9653**	**9530**	**9497**	**9839**	**9983**	**9830**	**9655**	**9395**	**9121**	**221.523**

PFV-LOSPERALES	0	0	0	0	0	0	0	0	0	0	0	0	0	1	0	0	0	0	0	0	0	0	0	0	**2**
PFV-MAIKONO	0	0	0	0	0	0	0	0	0	0	0	0	1	0	0	0	0	0	0	0	0	0	0	0	**2**
PFV-VILLAMOSCOSO	0	0	0	0	0	0	0	0	0	0	0	0	0	0	0	0	0	0	0	0	0	0	0	0	**2**
PFV-VILLAALEMANA	0	0	0	0	0	0	0	0	0	0	0	0	0	0	0	0	0	0	0	0	0	0	0	0	**0**
PFV-KAUFMANN	0	0	0	0	0	0	0	0	0	0	0	0	0	0	0	0	0	0	0	0	0	0	0	0	**0**
PFV-ICB	0	0	0	0	0	0	0	0	0	0	0	0	0	0	0	0	0	0	0	0	0	0	0	0	**0**
PFV-VALLEDELALUNA-2	0	0	0	0	0	0	0	0	0	1	1	1	1	1	1	1	0	0	0	0	0	0	0	0	**5**
PFV-CRUZSOLAR-1	0	0	0	0	0	0	0	0	0	1	2	2	2	2	2	2	2	0	0	0	0	0	0	0	**15**
PFV-LIPANGUE	0	0	0	0	0	0	0	0	0	1	1	2	1	1	1	1	1	0	0	0	0	0	0	0	**8**
PFV-PITRA	0	0	0	0	0	0	0	0	0	0	0	0	0	0	0	1	2	1	0	0	0	0	0	0	**5**
PFV-TARANTO	0	0	0	0	0	0	0	0	0	0	1	1	2	1	1	1	1	0	0	0	0	0	0	0	**7**
PFV-SOLDESEPTIEMBRE	0	0	0	0	0	0	0	0	1	4	5	8	8	8	7	5	3	1	0	0	0	0	0	0	**49**
PFV-LOBOZA	0	0	0	0	0	0	0	0	0	0	0	0	0	0	0	0	0	0	0	0	0	0	0	0	**2**
PFV-TREBALSOLAR	0	0	0	0	0	0	0	0	0	1	1	2	1	1	1	1	1	0	0	0	0	0	0	0	**8**
PFV-PLOMODELVERANO	0	0	0	0	0	0	0	0	0	0	1	1	1	1	1	1	1	0	0	0	0	0	0	0	**7**
PFV-ELQUELTEHUE	0	0	0	0	0	0	0	0	0	1	1	1	1	1	1	1	1	0	0	0	0	0	0	0	**5**
PFV-TRINIDAD	0	0	0	0	0	0	0	0	0	0	0	0	1	2	2	2	1	0	0	0	0	0	0	0	**8**
PFV-ELBOCO	0	0	0	0	0	0	0	0	1	1	1	1	1	1	1	1	1	0	0	0	0	0	0	0	**7**
PFV-ABASTIBLECONCON	0	0	0	0	0	0	0	0	0	0	0	0	0	0	0	0	0	0	0	0	0	0	0	0	**0**
PFV-RDCLSAN	0	0	0	0	0	0	0	0	0	0	0	1	2	2	1	1	1	0	0	0	0	0	0	0	**8**
PFV-PASTRAN	0	0	0	0	0	0	0	0	0	1	3	3	4	7	9	9	6	1	0	0	0	0	0	0	**42**
PFV-FOSTER	0	0	0	0	0	0	0	0	0	0	0	0	0	1	0	0	0	0	0	0	0	0	0	0	**2**
PFV-GRANADA	0	0	0	0	0	0	0	0	1	2	5	5	5	4	3	4	2	1	0	0	0	0	0	0	**32**
PFV-OLIVILLO	0	0	0	0	0	0	0	0	0	0	1	1	2	1	1	1	0	0	0	0	0	0	0	0	**6**
PFV-LINGUE	0	0	0	0	0	0	0	0	0	0	0	0	1	0	0	0	0	0	0	0	0	0	0	0	**2**
PFV-LOSMAGNOLIOS	0	0	0	0	0	0	0	0	0	0	0	0	0	0	0	0	0	0	0	0	0	0	0	0	**2**
PFV-PANQUEHUE-2	0	0	0	0	0	0	0	0	1	2	2	2	2	2	2	1	1	0	0	0	0	0	0	0	**14**
PFV-OVEJERIA	0	0	0	0	0	0	0	0	1	2	2	2	2	2	2	2	2	0	0	0	0	0	0	0	**18**
PFV-ELLITREII	0	0	0	0	0	0	0	0	2	5	6	6	6	6	6	6	4	1	0	0	0	0	0	0	**47**
PFV-PICURIO	0	0	0	0	0	0	0	0	0	1	1	1	0	0	0	0	0	0	0	0	0	0	0	0	**4**
PFV-TILTIL	0	0	0	0	0	0	0	0	0	1	1	1	1	1	1	1	1	0	0	0	0	0	0	0	**7**
PFV-LOSCANONESSUNLIGHT	0	0	0	0	0	0	0	0	0	0	0	0	0	0	0	0	0	0	0	0	0	0	0	0	**0**
PFV-PARQUEVALPARAISO	0	0	0	0	0	0	0	0	0	1	3	4	4	4	4	4	2	0	0	0	0	0	0	0	**27**
PFV-PALTOSUNLIGHT	0	0	0	0	0	0	0	0	0	0	1	1	1	2	1	1	1	0	0	0	0	0	0	0	**7**
PFV-LOMALOSCOLORADOS	0	0	0	0	0	0	0	0	0	0	0	0	0	0	0	0	0	0	0	0	0	0	0	0	**3**
PFV-ANAKENA	0	0	0	0	0	0	0	0	0	1	2	3	3	5	8	8	7	2	0	0	0	0	0	0	**39**
PFV-SAMOBAJO	0	0	0	0	0	0	0	0	0	0	1	1	1	2	2	2	2	1	0	0	0	0	0	0	**11**
PFV-RECOLETA	0	0	0	0	0	0	0	0	0	1	4	4	5	5	6	6	5	2	0	0	0	0	0	0	**38**
PFV-LUNA	0	0	0	0	0	0	0	0	0	0	0	0	1	0	1	1	1	0	0	0	0	0	0	0	**4**
PFV-ELQUEULE	0	0	0	0	0	0	0	0	0	0	0	1	1	1	1	2	1	0	0	0	0	0	0	0	**7**
PFV-LOMIRANDA	0	0	0	0	0	0	0	0	0	0	1	1	3	3	3	3	3	1	0	0	0	0	0	0	**18**
PFV-AROMOVERANO	0	0	0	0	0	0	0	0	0	0	0	1	1	2	2	1	1	0	0	0	0	0	0	0	**8**
PFV-LIMA	0	0	0	0	0	0	0	0	0	0	0	0	1	1	1	1	0	0	0	0	0	0	0	0	**4**
PFV-OCOA	0	0	0	0	0	0	0	0	0	0	0	0	0	0	0	0	0	0	0	0	0	0	0	0	**2**
PFV-LLAYLLAY	0	0	0	0	0	0	0	0	0	1	5	7	7	7	6	7	6	1	0	0	0	0	0	0	**46**

Periodo Desde: 29-04-2023 03-05-2023

COORDINADOR ELÉCTRICO NACIONAL	Programación Diaria del Sistema Eléctrico Nacional																								
sábado, 29 de abril de 2023	1	2	3	4	5	6	7	8	9	10	11	12	13	14	15	16	17	18	19	20	21	22	23	24	
Costos Operación	612	611	603	601	606	603	586	543	359	270	253	254	243	248	257	255	313	501	608	668	675	684	651	640	**11.646**
Costos Encendido/Detención	12	0	0	0	3	0	1	2	50	3	0	0	0	1	2	0	1	122	19	8	0	0	0	0	**223**
Costos Totales [kUSD]	**623**	**611**	**603**	**601**	**609**	**603**	**587**	**544**	**409**	**274**	**253**	**254**	**243**	**250**	**259**	**255**	**314**	**623**	**627**	**675**	**675**	**684**	**651**	**640**	**11.868**
Costo Marginal Quillota 220 kV	**162,9**	**162,7**	**152,4**	**154,6**	**155,4**	**151,8**	**154,8**	**153,4**	**125,1**	**104,6**	**104,9**	**105,0**	**93,8**	**93,2**	**104,1**	**104,9**	**131,1**	**157,1**	**175,9**	**175,7**	**174,3**	**174,5**	**176,1**	**166,5**	**142,28**
Pérdidas [MWh]	162	150	146	136	134	135	137	136	203	285	289	312	320	312	311	301	291	202	180	179	180	171	160	155	**4.986**
Consumos Propios [MWh]	374	374	374	374	368	367	368	361	327	325	324	325	324	325	325	325	326	346	355	355	355	355	355	355	**8.365**
Demanda Total [MWh]	8562	8249	8040	7872	7805	7773	7860	8013	8310	8678	8831	9025	9156	9228	9216	9026	8913	8949	9304	9449	9295	9129	8880	8611	**208.172**
Generación Total [MWh]	**9097**	**8772**	**8559**	**8382**	**8307**	**8275**	**8365**	**8509**	**8840**	**9289**	**9445**	**9663**	**9801**	**9865**	**9852**	**9653**	**9530**	**9497**	**9839**	**9983**	**9830**	**9655**	**9395**	**9121**	**221.523**

PFV-HELIOS	0	0	0	0	0	0	0	0	0	0	1	2	2	2	2	2	1	0	0	0	0	0	0	0	**11**
PFV-LOSTILOS	0	0	0	0	0	0	0	0	0	0	2	2	2	2	2	2	2	0	0	0	0	0	0	0	**16**
PFV-CONDORPETORCA	0	0	0	0	0	0	0	0	0	1	1	1	1	1	1	1	1	0	0	0	0	0	0	0	**5**
PFV-MANAO	0	0	0	0	0	0	0	0	0	0	1	2	2	2	2	2	1	0	0	0	0	0	0	0	**13**
PFV-SANTIAGOSOLAR	0	0	0	0	0	0	0	1	9	31	46	52	57	54	45	32	16	1	0	0	0	0	0	0	**343**
PFV-COLINA	0	0	0	0	0	0	0	0	3	6	6	6	6	6	6	5	4	1	0	0	0	0	0	0	**47**
PFV-CURACAVI	0	0	0	0	0	0	0	0	0	0	0	1	2	2	2	2	1	0	0	0	0	0	0	0	**9**
PFV-LOSGIRASOLES	0	0	0	0	0	0	0	0	0	0	0	0	1	2	2	1	1	0	0	0	0	0	0	0	**7**
PFV-ELPIQUERO	0	0	0	0	0	0	0	0	0	0	1	1	2	1	1	1	1	0	0	0	0	0	0	0	**7**
PFV-CAIMI	0	0	0	0	0	0	0	0	0	0	0	0	0	0	0	0	0	0	0	0	0	0	0	0	**0**
PFV-CATEMU	0	0	0	0	0	0	0	0	0	0	0	2	2	1	1	1	1	0	0	0	0	0	0	0	**8**
PFV-TUCUQUERE	0	0	0	0	0	0	0	0	0	0	1	1	1	1	1	1	1	0	0	0	0	0	0	0	**7**
PFV-RODEO	0	0	0	0	0	0	0	0	0	0	1	2	2	2	2	2	1	0	0	0	0	0	0	0	**9**
PFV-ELHUASO	0	0	0	0	0	0	0	0	0	0	1	2	2	2	1	1	0	0	0	0	0	0	0	0	**8**
PFV-FARDELANEGRA	0	0	0	0	0	0	0	0	0	0	0	0	0	0	0	0	0	0	0	0	0	0	0	0	**0**
PFV-LITORALSUNLIGHT	0	0	0	0	0	0	0	0	0	0	1	2	2	2	2	3	4	1	0	0	0	0	0	0	**15**
PFV-PLACILLA	0	0	0	0	0	0	0	0	0	0	1	3	4	5	5	4	3	1	0	0	0	0	0	0	**26**
PFV-CHIMBARONGONIEBLA	0	0	0	0	0	0	0	0	0	1	2	5	5	5	5	5	3	1	0	0	0	0	0	0	**31**
PFV-UTFSM-VINA-DEL-MAR	0	0	0	0	0	0	0	0	0	0	0	0	0	0	0	0	0	0	0	0	0	0	0	0	**0**
PFV-UTFSM-VALPARAISO-VALDES	0	0	0	0	0	0	0	0	0	0	0	0	0	0	0	0	0	0	0	0	0	0	0	0	**0**
PFV-PEDREROS	0	0	0	0	0	0	0	0	0	0	1	2	2	2	2	2	1	0	0	0	0	0	0	0	**11**
PFV-DONEUGENIO	0	0	0	0	0	0	0	0	0	1	1	1	1	1	1	1	1	0	0	0	0	0	0	0	**8**
PFV-ELCASTANO	0	0	0	0	0	0	0	0	0	0	3	2	4	3	3	1	1	0	0	0	0	0	0	0	**17**
PFV-LOSLAGOS	0	0	0	0	0	0	0	0	0	0	0	0	0	0	1	1	1	0	0	0	0	0	0	0	**3**
PFV-LASCABRAS	0	0	0	0	0	0	0	0	0	0	0	0	0	0	1	2	1	0	0	0	0	0	0	0	**5**
PFV-LAQUINTA	0	0	0	0	0	0	0	0	0	1	1	1	1	1	1	1	1	0	0	0	0	0	0	0	**8**
PFV-LOSTAURETES	0	0	0	0	0	0	0	0	1	1	2	1	1	1	1	1	1	0	0	0	0	0	0	0	**11**
PFV-LUDERS	0	0	0	0	0	0	0	0	0	1	1	1	1	1	1	0	0	0	0	0	0	0	0	0	**5**
PFV-ESPERANZA-2	0	0	0	0	0	0	0	0	1	2	3	3	3	3	3	3	2	1	0	0	0	0	0	0	**23**
PFV-CHANCON	0	0	0	0	0	0	0	0	0	0	0	0	0	0	0	0	0	0	0	0	0	0	0	0	**3**
PFV-SANTACRUZ	0	0	0	0	0	0	0	0	0	1	1	2	3	3	5	5	3	1	0	0	0	0	0	0	**23**
PFV-SANTAEMILIA	0	0	0	0	0	0	0	0	1	3	2	5	5	5	5	4	4	1	0	0	0	0	0	0	**36**
PFV-ESTERO	0	0	0	0	0	0	0	0	0	0	0	0	0	0	1	1	1	0	0	0	0	0	0	0	**3**
PFV-GRPEUMO	0	0	0	0	0	0	0	0	0	0	1	1	2	4	6	5	4	1	0	0	0	0	0	0	**22**
PFV-PERALILLO	0	0	0	0	0	0	0	0	0	0	1	1	1	0	0	0	0	0	0	0	0	0	0	0	**4**
PFV-MOSTAZAL	0	0	0	0	0	0	0	0	1	2	2	2	2	1	2	2	1	0	0	0	0	0	0	0	**13**
PFV-RIOPEUCO	0	0	0	0	0	0	0	0	0	1	2	2	2	2	2	1	1	0	0	0	0	0	0	0	**11**
PFV-SANTACAROLINA	0	0	0	0	0	0	0	0	0	0	0	1	1	1	2	1	1	0	0	0	0	0	0	0	**8**
PFV-ELROMERAL	0	0	0	0	0	0	0	0	0	1	2	4	5	5	5	5	3	1	0	0	0	0	0	0	**30**
PFV-MEMBRILLO	0	0	0	0	0	0	0	0	0	0	0	1	2	2	2	2	1	0	0	0	0	0	0	0	**9**
PFV-CHIMBARONGO	0	0	0	0	0	0	0	0	0	0	0	0	0	0	0	0	0	0	0	0	0	0	0	0	**2**
PFV-NANCAGUA	0	0	0	0	0	0	0	0	0	0	1	2	4	4	5	4	3	1	0	0	0	0	0	0	**23**
PFV-LASCACHANAS	0	0	0	0	0	0	0	0	0	1	1	4	7	7	6	4	2	0	0	0	0	0	0	0	**32**
PFV-DONMARIANO	0	0	0	0	0	0	0	0	0	0	1	1	2	2	2	1	1	0	0	0	0	0	0	0	**10**
PFV-LOSLIBERTADORES	0	0	0	0	0	0	0	0	0	1	1	1	1	1	1	1	0	0	0	0	0	0	0	0	**7**

Periodo Desde: 29-04-2023 03-05-2023

COORDINADOR ELÉCTRICO NACIONAL	Programación Diaria del Sistema Eléctrico Nacional																								
sábado, 29 de abril de 2023	1	2	3	4	5	6	7	8	9	10	11	12	13	14	15	16	17	18	19	20	21	22	23	24	
Costos Operación	612	611	603	601	606	603	586	543	359	270	253	254	243	248	257	255	313	501	608	668	675	684	651	640	**11.646**
Costos Encendido/Detención	12	0	0	0	3	0	1	2	50	3	0	0	0	1	2	0	1	122	19	8	0	0	0	0	**223**
Costos Totales [kUSD]	**623**	**611**	**603**	**601**	**609**	**603**	**587**	**544**	**409**	**274**	**253**	**254**	**243**	**250**	**259**	**255**	**314**	**623**	**627**	**675**	**675**	**684**	**651**	**640**	**11.868**
Costo Marginal Quillota 220 kV	**162,9**	**162,7**	**152,4**	**154,6**	**155,4**	**151,8**	**154,8**	**153,4**	**125,1**	**104,6**	**104,9**	**105,0**	**93,8**	**93,2**	**104,1**	**104,9**	**131,1**	**157,1**	**175,9**	**175,7**	**174,3**	**174,5**	**176,1**	**166,5**	**142,28**
Pérdidas [MWh]	162	150	146	136	134	135	137	136	203	285	289	312	320	312	311	301	291	202	180	179	180	171	160	155	**4.986**
Consumos Propios [MWh]	374	374	374	374	368	367	368	361	327	325	324	325	324	325	325	325	326	346	355	355	355	355	355	355	**8.365**
Demanda Total [MWh]	8562	8249	8040	7872	7805	7773	7860	8013	8310	8678	8831	9025	9156	9228	9216	9026	8913	8949	9304	9449	9295	9129	8880	8611	**208.172**
Generación Total [MWh]	**9097**	**8772**	**8559**	**8382**	**8307**	**8275**	**8365**	**8509**	**8840**	**9289**	**9445**	**9663**	**9801**	**9865**	**9852**	**9653**	**9530**	**9497**	**9839**	**9983**	**9830**	**9655**	**9395**	**9121**	**221.523**

PFV-NAN	0	0	0	0	0	0	0	0	0	0	0	0	0	0	0	0	0	0	0	0	0	0	0	0	**0**
PFV-LAMURALLA	0	0	0	0	0	0	0	0	0	0	0	0	1	1	2	1	1	0	0	0	0	0	0	0	**7**
PFV-ARGOMEDO	0	0	0	0	0	0	0	0	0	0	0	1	1	2	3	3	2	0	0	0	0	0	0	0	**12**
PFV-CATANSOLAR	0	0	0	0	0	0	0	0	1	1	1	1	1	1	1	1	1	0	0	0	0	0	0	0	**9**
PFV-RAULI	0	0	0	0	0	0	0	0	1	2	4	4	4	4	4	4	3	1	0	0	0	0	0	0	**32**
PFV-SANCAMILO	0	0	0	0	0	0	0	0	0	1	2	2	2	2	2	2	1	0	0	0	0	0	0	0	**13**
PFV-VILLAPRAT	0	0	0	0	0	0	0	0	0	0	0	1	2	2	2	1	1	0	0	0	0	0	0	0	**9**
PFV-VILLA	0	0	0	0	0	0	0	0	0	0	0	1	2	1	2	1	1	0	0	0	0	0	0	0	**8**
PFV-LLANOSDEPOTROSO	0	0	0	0	0	0	0	0	0	2	2	2	2	2	2	2	1	0	0	0	0	0	0	0	**16**
PFV-LASROJAS	0	0	0	0	0	0	0	0	0	0	0	0	0	0	1	2	0	0	0	0	0	0	0	0	**5**
PFV-LOSPATOS	0	0	0	0	0	0	0	0	1	1	1	1	1	1	1	1	0	0	0	0	0	0	0	0	**6**
PFV-REXNER	0	0	0	0	0	0	0	0	1	1	2	2	2	2	2	2	1	0	0	0	0	0	0	0	**14**
PFV-LAFRONTERA	0	0	0	0	0	0	0	0	1	1	2	2	2	2	2	1	1	0	0	0	0	0	0	0	**12**
PFV-PARAGUAY	0	0	0	0	0	0	0	0	1	3	6	6	6	6	5	5	3	1	0	0	0	0	0	0	**40**
PFV-ELFLAMENCO	0	0	0	0	0	0	0	0	1	1	5	5	5	5	4	4	3	1	0	0	0	0	0	0	**32**
PFV-ERINOME	0	0	0	0	0	0	0	0	0	1	2	2	2	1	2	2	1	0	0	0	0	0	0	0	**11**
PFV-ELZORZAL	0	0	0	0	0	0	0	0	0	1	1	2	2	2	1	1	1	0	0	0	0	0	0	0	**11**
PFV-TALCA	0	0	0	0	0	0	0	0	1	2	4	4	4	3	4	4	2	0	0	0	0	0	0	0	**29**
PFV-DONRODRIGO	0	0	0	0	0	0	0	0	0	1	1	2	2	2	1	1	1	0	0	0	0	0	0	0	**11**
PFV-PANGUILEMOAEROPUERTO	0	0	0	0	0	0	0	0	1	2	3	4	4	3	3	3	2	0	0	0	0	0	0	0	**24**
PFV-SANJAVIER	0	0	0	0	0	0	0	0	0	1	3	3	3	3	3	2	2	0	0	0	0	0	0	0	**20**
PFV-QUINANTU	0	0	0	0	0	0	0	0	1	1	5	5	5	4	5	5	4	1	0	0	0	0	0	0	**34**
PFV-RANGUIL	0	0	0	0	0	0	0	0	0	0	0	1	1	1	1	1	1	0	0	0	0	0	0	0	**7**
PFV-PACHIRA	0	0	0	0	0	0	0	0	1	3	6	6	6	5	4	5	3	1	0	0	0	0	0	0	**39**
PFV-LAACACIA	0	0	0	0	0	0	0	0	1	1	2	2	2	2	3	2	1	0	0	0	0	0	0	0	**15**
PFV-COLTAUCOALMENDRO	0	0	0	0	0	0	0	0	0	0	0	0	0	0	0	0	0	0	0	0	0	0	0	0	**0**
PFV-LASTENCAS	0	0	0	0	0	0	0	0	0	1	1	1	2	4	6	4	2	1	0	0	0	0	0	0	**20**
PFV-SANTAAMELIA	0	0	0	0	0	0	0	0	0	0	0	0	1	1	1	1	1	0	0	0	0	0	0	0	**6**
PFV-IDAHUELDELVERANO	0	0	0	0	0	0	0	0	0	0	0	0	1	2	2	1	1	0	0	0	0	0	0	0	**7**
PFV-ANTONIA	0	0	0	0	0	0	0	0	0	1	1	0	0	1	2	1	1	0	0	0	0	0	0	0	**7**
PFV-LORETO	0	0	0	0	0	0	0	0	0	0	0	0	1	1	1	1	1	0	0	0	0	0	0	0	**6**
PFV-ROVIAN	0	0	0	0	0	0	0	0	0	0	1	2	4	5	5	4	3	1	0	0	0	0	0	0	**25**
PFV-JSOLERM	0	0	0	0	0	0	0	0	0	0	0	1	1	1	1	1	1	0	0	0	0	0	0	0	**5**
PFV-DONJORGE	0	0	0	0	0	0	0	0	0	0	0	0	0	1	2	2	1	0	0	0	0	0	0	0	**8**
PFV-GRPITAO	0	0	0	0	0	0	0	0	0	1	3	6	6	6	6	5	4	1	0	0	0	0	0	0	**39**
PFV-ROMERIA	0	0	0	0	0	0	0	0	0	1	4	5	6	5	5	4	3	1	0	0	0	0	0	0	**34**
PFV-TORINO	0	0	0	0	0	0	0	0	0	0	0	2	3	3	3	2	1	0	0	0	0	0	0	0	**15**
PFV-BERGAMO	0	0	0	0	0	0	0	0	0	0	1	1	1	1	1	1	1	0	0	0	0	0	0	0	**6**
PFV-PEQUEN	0	0	0	0	0	0	0	0	0	0	1	1	1	1	1	2	1	0	0	0	0	0	0	0	**8**
PFV-RAUQUEN	0	0	0	0	0	0	0	0	1	1	2	4	4	4	4	4	2	0	0	0	0	0	0	0	**27**
PFV-CURICURA	0	0	0	0	0	0	0	0	0	0	0	0	0	0	0	0	0	0	0	0	0	0	0	0	**0**
PFV-LALAJUELA	0	0	0	0	0	0	0	0	0	0	1	3	5	5	5	5	4	1	0	0	0	0	0	0	**29**
PFV-ALTOSTILTIL	0	0	0	0	0	0	0	0	0	1	1	1	2	2	1	1	0	0	0	0	0	0	0	0	**9**
PFV-QUILAPILUN	0	0	0	0	0	0	0	1	9	27	37	43	45	42	39	35	22	6	1	0	0	0	0	0	**305**
PFV-KONDA	0	0	0	0	0	0	0	0	0	0	1	1	1	1	1	1	1	0	0	0	0	0	0	0	**10**

Periodo Desde: 29-04-2023 03-05-2023

COORDINADOR ELÉCTRICO NACIONAL	Programación Diaria del Sistema Eléctrico Nacional																								
sábado, 29 de abril de 2023	1	2	3	4	5	6	7	8	9	10	11	12	13	14	15	16	17	18	19	20	21	22	23	24	
Costos Operación	612	611	603	601	606	603	586	543	359	270	253	254	243	248	257	255	313	501	608	668	675	684	651	640	**11.646**
Costos Encendido/Detención	12	0	0	0	3	0	1	2	50	3	0	0	0	1	2	0	1	122	19	8	0	0	0	0	**223**
Costos Totales [kUSD]	**623**	**611**	**603**	**601**	**609**	**603**	**587**	**544**	**409**	**274**	**253**	**254**	**243**	**250**	**259**	**255**	**314**	**623**	**627**	**675**	**675**	**684**	**651**	**640**	**11.868**
Costo Marginal Quillota 220 kV	**162,9**	**162,7**	**152,4**	**154,6**	**155,4**	**151,8**	**154,8**	**153,4**	**125,1**	**104,6**	**104,9**	**105,0**	**93,8**	**93,2**	**104,1**	**104,9**	**131,1**	**157,1**	**175,9**	**175,7**	**174,3**	**174,5**	**176,1**	**166,5**	**142,28**
Pérdidas [MWh]	162	150	146	136	134	135	137	136	203	285	289	312	320	312	311	301	291	202	180	179	180	171	160	155	**4.986**
Consumos Propios [MWh]	374	374	374	374	368	367	368	361	327	325	324	325	324	325	325	325	326	346	355	355	355	355	355	355	**8.365**
Demanda Total [MWh]	8562	8249	8040	7872	7805	7773	7860	8013	8310	8678	8831	9025	9156	9228	9216	9026	8913	8949	9304	9449	9295	9129	8880	8611	**208.172**
Generación Total [MWh]	**9097**	**8772**	**8559**	**8382**	**8307**	**8275**	**8365**	**8509**	**8840**	**9289**	**9445**	**9663**	**9801**	**9865**	**9852**	**9653**	**9530**	**9497**	**9839**	**9983**	**9830**	**9655**	**9395**	**9121**	**221.523**

PFV-SLK808	0	0	0	0	0	0	0	0	1	2	2	2	2	2	2	2	2	0	0	0	0	0	0	0	**18**
PFV-ESCORIALVERANO	0	0	0	0	0	0	0	0	0	1	2	2	2	2	2	2	1	0	0	0	0	0	0	0	**12**
PFV-CHACABUCO	0	0	0	0	0	0	0	0	3	7	7	7	7	7	7	6	5	1	0	0	0	0	0	0	**57**
PFV-MESETADELOSANDES	0	0	0	0	0	0	0	1	16	38	48	49	49	47	42	35	21	5	0	0	0	0	0	0	**351**
PFV-UTFSMVITACURA	0	0	0	0	0	0	0	0	0	0	0	0	0	0	0	0	0	0	0	0	0	0	0	0	**0**
PFV-TECHOSDEALTAMIRA	0	0	0	0	0	0	0	0	0	0	0	0	0	0	0	0	0	0	0	0	0	0	0	0	**0**
PFV-PUENTE	0	0	0	0	0	0	0	0	0	0	0	1	1	2	2	1	1	0	0	0	0	0	0	0	**9**
PFV-NAZARINOVERANO	0	0	0	0	0	0	0	0	0	0	0	0	1	1	2	2	1	0	0	0	0	0	0	0	**8**
PFV-CONDORPELVIN	0	0	0	0	0	0	0	0	0	0	1	1	2	2	2	2	1	0	0	0	0	0	0	0	**10**
PFV-DONANDRONICO	0	0	0	0	0	0	0	0	0	0	0	0	1	1	1	1	1	0	0	0	0	0	0	0	**4**
PFV-JAVIERACARRERA	0	0	0	0	0	0	0	0	1	1	2	6	7	7	7	6	5	1	0	0	0	0	0	0	**42**
PFV-VICENTE	0	0	0	0	0	0	0	0	0	1	2	2	2	2	2	1	1	0	0	0	0	0	0	0	**12**
PFV-PIRQUE	0	0	0	0	0	0	0	0	1	2	2	2	2	2	2	1	1	0	0	0	0	0	0	0	**14**
PFV-DARLIN	0	0	0	0	0	0	0	0	0	1	1	1	3	5	5	5	3	1	0	0	0	0	0	0	**25**
PFV-CANTILLANA	0	0	0	0	0	0	0	0	0	1	1	1	3	5	5	5	3	1	0	0	0	0	0	0	**25**
PFV-GABARDOVERANO	0	0	0	0	0	0	0	0	1	1	2	2	2	2	2	1	1	0	0	0	0	0	0	0	**13**
PFV-FRANCISCO	0	0	0	0	0	0	0	0	0	1	1	1	1	1	1	1	0	0	0	0	0	0	0	0	**5**
PFV-TRICAHUE-2	0	0	0	0	0	0	0	0	0	0	1	1	2	3	4	3	2	1	0	0	0	0	0	0	**16**
PFV-SANISIDRO	0	0	0	0	0	0	0	0	0	0	0	0	1	1	1	1	1	0	0	0	0	0	0	0	**6**
PFV-LABLANQUINA-1	0	0	0	0	0	0	0	0	2	4	4	5	5	5	5	4	3	1	0	0	0	0	0	0	**40**
PFV-MELI	0	0	0	0	0	0	0	0	1	3	5	5	5	5	4	4	3	0	0	0	0	0	0	0	**35**
PFV-CANDELARIA	0	0	0	0	0	0	0	0	1	1	2	2	2	2	2	1	1	0	0	0	0	0	0	0	**13**
PFV-MARIAPINTO	0	0	0	0	0	0	0	0	0	0	0	1	1	1	1	1	1	0	0	0	0	0	0	0	**5**
PFV-HOMERO	0	0	0	0	0	0	0	0	0	1	1	1	1	1	1	1	0	0	0	0	0	0	0	0	**5**
PFV-ELPILPEN	0	0	0	0	0	0	0	0	0	1	1	1	1	1	1	1	1	0	0	0	0	0	0	0	**8**
PFV-LASMERCEDES-1	0	0	0	0	0	0	0	0	0	0	0	0	0	1	1	0	0	0	0	0	0	0	0	0	**2**
PFV-SANTAELIZABETH	0	0	0	0	0	0	0	0	0	1	1	1	4	6	6	5	4	1	0	0	0	0	0	0	**28**
PFV-ENCINO	0	0	0	0	0	0	0	0	0	0	0	0	1	1	1	1	1	0	0	0	0	0	0	0	**7**
PFV-CASABERMEJA	0	0	0	0	0	0	0	0	1	0	1	1	1	4	4	4	2	1	0	0	0	0	0	0	**17**
PFV-CITRINO	0	0	0	0	0	0	0	0	0	0	0	1	1	1	1	1	1	0	0	0	0	0	0	0	**7**
PFV-GUANACO	0	0	0	0	0	0	0	0	1	1	1	3	5	6	6	6	4	1	0	0	0	0	0	0	**33**
PFV-PENAFLOR	0	0	0	0	0	0	0	0	0	1	2	3	5	6	6	5	3	1	0	0	0	0	0	0	**33**
PFV-PICUNCHE	0	0	0	0	0	0	0	0	1	3	5	8	8	8	6	4	3	1	0	0	0	0	0	0	**48**
PFV-LIRIODECAMPO	0	0	0	0	0	0	0	0	0	0	0	0	1	1	1	1	1	0	0	0	0	0	0	0	**4**
PFV-QUILLAY	0	0	0	0	0	0	0	0	0	0	0	0	0	1	0	0	0	0	0	0	0	0	0	0	**3**
PFV-LUMBRERAS	0	0	0	0	0	0	0	0	0	0	0	1	1	1	0	0	1	0	0	0	0	0	0	0	**4**
PFV-PUANGUE	0	0	0	0	0	0	0	0	0	0	0	0	0	0	0	0	0	0	0	0	0	0	0	0	**2**
PFV-MALINKE	0	0	0	0	0	0	0	0	0	0	0	1	1	0	0	0	0	0	0	0	0	0	0	0	**3**
PFV-ALTOSDELPAICO	0	0	0	0	0	0	0	0	0	0	0	0	0	0	0	0	0	0	0	0	0	0	0	0	**0**
PFV-LAUREL	0	0	0	0	0	0	0	0	0	0	1	1	1	3	4	3	2	0	0	0	0	0	0	0	**16**
PFV-RAMIRO	0	0	0	0	0	0	0	0	0	0	0	0	0	0	0	0	0	0	0	0	0	0	0	0	**0**
PFV-ALHUE	0	0	0	0	0	0	0	0	0	0	0	1	1	1	2	2	1	0	0	0	0	0	0	0	**9**
PFV-LOSIERRA	0	0	0	0	0	0	0	0	0	0	0	0	1	1	1	1	1	0	0	0	0	0	0	0	**5**
PFV-SANTAADRIANA	0	0	0	0	0	0	0	0	0	0	0	0	1	2	2	1	1	0	0	0	0	0	0	0	**8**
PFV-CRUCERO	0	0	0	0	0	0	0	0	0	0	0	0	0	1	2	1	1	0	0	0	0	0	0	0	**6**

Periodo Desde: 29-04-2023 03-05-2023

COORDINADOR ELÉCTRICO NACIONAL	Programación Diaria del Sistema Eléctrico Nacional																								
sábado, 29 de abril de 2023	1	2	3	4	5	6	7	8	9	10	11	12	13	14	15	16	17	18	19	20	21	22	23	24	
Costos Operación	612	611	603	601	606	603	586	543	359	270	253	254	243	248	257	255	313	501	608	668	675	684	651	640	**11.646**
Costos Encendido/Detención	12	0	0	0	3	0	1	2	50	3	0	0	0	1	2	0	1	122	19	8	0	0	0	0	**223**
Costos Totales [kUSD]	**623**	**611**	**603**	**601**	**609**	**603**	**587**	**544**	**409**	**274**	**253**	**254**	**243**	**250**	**259**	**255**	**314**	**623**	**627**	**675**	**675**	**684**	**651**	**640**	**11.868**
Costo Marginal Quillota 220 kV	**162,9**	**162,7**	**152,4**	**154,6**	**155,4**	**151,8**	**154,8**	**153,4**	**125,1**	**104,6**	**104,9**	**105,0**	**93,8**	**93,2**	**104,1**	**104,9**	**131,1**	**157,1**	**175,9**	**175,7**	**174,3**	**174,5**	**176,1**	**166,5**	**142,28**
Pérdidas [MWh]	162	150	146	136	134	135	137	136	203	285	289	312	320	312	311	301	291	202	180	179	180	171	160	155	**4.986**
Consumos Propios [MWh]	374	374	374	374	368	367	368	361	327	325	324	325	324	325	325	325	326	346	355	355	355	355	355	355	**8.365**
Demanda Total [MWh]	8562	8249	8040	7872	7805	7773	7860	8013	8310	8678	8831	9025	9156	9228	9216	9026	8913	8949	9304	9449	9295	9129	8880	8611	**208.172**
Generación Total [MWh]	**9097**	**8772**	**8559**	**8382**	**8307**	**8275**	**8365**	**8509**	**8840**	**9289**	**9445**	**9663**	**9801**	**9865**	**9852**	**9653**	**9530**	**9497**	**9839**	**9983**	**9830**	**9655**	**9395**	**9121**	**221.523**

PFV-SANPEDRO	0	0	0	0	0	0	0	0	0	1	1	1	1	1	1	1	1	0	0	0	0	0	0	0	**7**
PFV-RLA	0	0	0	0	0	0	0	0	0	0	0	0	0	0	0	0	0	0	0	0	0	0	0	0	**2**
PFV-ELROBLE	0	0	0	0	0	0	0	0	0	1	1	1	1	1	1	1	1	0	0	0	0	0	0	0	**8**
PFV-CANTERA	0	0	0	0	0	0	0	0	0	0	0	0	0	0	0	0	0	0	0	0	0	0	0	0	**2**
PFV-ELSHARON	0	0	0	0	0	0	0	0	0	0	0	0	0	0	0	0	0	0	0	0	0	0	0	0	**0**
PFV-GUARANA	0	0	0	0	0	0	0	0	0	1	1	1	1	1	1	0	0	0	0	0	0	0	0	0	**6**
PFV-FARAMALLA	0	0	0	0	0	0	0	0	0	0	0	1	2	2	2	2	1	0	0	0	0	0	0	0	**9**
PFV-ELSAUCE	0	0	0	0	0	0	0	0	0	1	1	1	1	1	1	1	1	0	0	0	0	0	0	0	**8**
PFV-SANTAROSA	0	0	0	0	0	0	0	0	0	0	1	1	2	2	4	5	3	1	0	0	0	0	0	0	**19**
PFV-ECLIPSE	0	0	0	0	0	0	0	0	0	0	1	1	1	1	1	1	1	0	0	0	0	0	0	0	**7**
PFV-LASTORCAZAS	0	0	0	0	0	0	0	0	0	0	0	1	1	2	2	2	1	0	0	0	0	0	0	0	**9**
PFV-NAHUEN	0	0	0	0	0	0	0	0	0	0	1	1	2	2	2	2	1	0	0	0	0	0	0	0	**11**
PFV-LASPALMASDELVERANO	0	0	0	0	0	0	0	0	0	0	0	0	0	0	0	0	0	0	0	0	0	0	0	0	**2**
PFV-MANDINGA	0	0	0	0	0	0	0	0	0	0	1	2	2	2	2	2	1	0	0	0	0	0	0	0	**12**
PFV-LASTURCAS	0	0	0	0	0	0	0	0	0	0	1	1	1	1	1	1	1	0	0	0	0	0	0	0	**5**
PFV-NIHUE	0	0	0	0	0	0	0	0	0	0	0	0	1	0	0	0	0	0	0	0	0	0	0	0	**3**
PFV-MARCHIGUE-2	0	0	0	0	0	0	0	0	1	2	3	3	3	3	3	3	2	1	0	0	0	0	0	0	**23**
PFV-MARCHIGUE-7	0	0	0	0	0	0	0	0	0	0	0	0	1	1	2	1	1	0	0	0	0	0	0	0	**6**
PFV-PILPILEN	0	0	0	0	0	0	0	0	0	0	0	1	1	1	0	0	0	0	0	0	0	0	0	0	**4**
PFV-POBLACION	0	0	0	0	0	0	0	0	0	0	0	0	0	1	2	1	1	0	0	0	0	0	0	0	**6**
PFV-PORTEZUELO	0	0	0	0	0	0	0	0	0	1	1	1	1	1	1	1	1	0	0	0	0	0	0	0	**8**
PFV-VITUCO2B	0	0	0	0	0	0	0	0	0	0	0	1	1	1	1	1	1	0	0	0	0	0	0	0	**7**
PFV-LAMANGA-1	0	0	0	0	0	0	0	0	1	1	1	1	1	1	1	1	1	0	0	0	0	0	0	0	**9**
PFV-CONDORCHEPICA	0	0	0	0	0	0	0	0	0	0	0	0	1	1	1	1	0	0	0	0	0	0	0	0	**4**
PFV-LOCHACON	0	0	0	0	0	0	0	0	0	0	0	0	1	1	1	1	1	0	0	0	0	0	0	0	**5**
PFV-RINCONADAALCONES	0	0	0	0	0	0	0	0	0	1	1	3	6	7	6	6	5	1	0	0	0	0	0	0	**37**
PFV-COLCHAGUA	0	0	0	0	0	0	0	0	0	0	0	0	0	1	1	1	1	0	0	0	0	0	0	0	**5**
PFV-ALCON	0	0	0	0	0	0	0	0	1	1	2	4	6	7	6	6	4	1	0	0	0	0	0	0	**37**
PFV-AVILES	0	0	0	0	0	0	0	0	0	1	1	1	1	1	1	1	1	0	0	0	0	0	0	0	**7**
PFV-LAFORESTA	0	0	0	0	0	0	0	0	0	0	0	0	1	1	1	1	1	0	0	0	0	0	0	0	**5**
PFV-CORDILLERILLA	0	0	0	0	0	0	0	0	0	0	0	1	1	1	0	0	0	0	0	0	0	0	0	0	**4**
PFV-SANEMILIO-1	0	0	0	0	0	0	0	0	0	1	2	1	2	2	2	1	1	0	0	0	0	0	0	0	**11**
PFV-ALTOSOLAR	0	0	0	0	0	0	0	0	0	0	0	0	0	0	0	0	0	0	0	0	0	0	0	0	**2**
PFV-DONIHUE	0	0	0	0	0	0	0	0	0	1	1	3	5	5	4	2	0	0	0	0	0	0	0	0	**22**
PFV-MUTUPIN	0	0	0	0	0	0	0	0	1	3	6	5	6	5	4	3	3	0	0	0	0	0	0	0	**35**
PFV-SANCARLOS	0	0	0	0	0	0	0	0	0	1	2	2	2	1	1	1	1	0	0	0	0	0	0	0	**10**
PFV-RATULEMUS	0	0	0	0	0	0	0	0	0	1	2	2	2	1	1	1	1	0	0	0	0	0	0	0	**12**
PFV-LASCODORNICES	0	0	0	0	0	0	0	0	0	1	2	2	2	2	1	1	1	0	0	0	0	0	0	0	**12**
PFV-ALCALDESA	0	0	0	0	0	0	0	0	1	5	4	2	2	1	2	4	2	0	0	0	0	0	0	0	**23**
PFV-SANTALUISA	0	0	0	0	0	0	0	0	0	1	2	2	2	1	1	1	1	0	0	0	0	0	0	0	**10**
PFV-ELCERNICALO-1	0	0	0	0	0	0	0	0	0	0	0	0	0	0	0	0	0	0	0	0	0	0	0	0	**3**
PFV-ELCERNICALO-2	0	0	0	0	0	0	0	0	0	0	0	0	0	0	0	0	0	0	0	0	0	0	0	0	**3**
PFV-CHUCAO	0	0	0	0	0	0	0	0	0	1	2	2	2	1	1	1	1	0	0	0	0	0	0	0	**11**
PFV-NIQUEN	0	0	0	0	0	0	0	0	0	1	2	1	2	1	1	1	1	0	0	0	0	0	0	0	**10**
PFV-BICENTENARIO	0	0	0	0	0	0	0	0	0	1	1	2	2	1	1	1	1	0	0	0	0	0	0	0	**9**

Periodo Desde: 29-04-2023 03-05-2023

COORDINADOR ELÉCTRICO NACIONAL	Programación Diaria del Sistema Eléctrico Nacional																								
sábado, 29 de abril de 2023	1	2	3	4	5	6	7	8	9	10	11	12	13	14	15	16	17	18	19	20	21	22	23	24	
Costos Operación	612	611	603	601	606	603	586	543	359	270	253	254	243	248	257	255	313	501	608	668	675	684	651	640	**11.646**
Costos Encendido/Detención	12	0	0	0	3	0	1	2	50	3	0	0	0	1	2	0	1	122	19	8	0	0	0	0	**223**
Costos Totales [kUSD]	**623**	**611**	**603**	**601**	**609**	**603**	**587**	**544**	**409**	**274**	**253**	**254**	**243**	**250**	**259**	**255**	**314**	**623**	**627**	**675**	**675**	**684**	**651**	**640**	**11.868**
Costo Marginal Quillota 220 kV	**162,9**	**162,7**	**152,4**	**154,6**	**155,4**	**151,8**	**154,8**	**153,4**	**125,1**	**104,6**	**104,9**	**105,0**	**93,8**	**93,2**	**104,1**	**104,9**	**131,1**	**157,1**	**175,9**	**175,7**	**174,3**	**174,5**	**176,1**	**166,5**	**142,28**
Pérdidas [MWh]	162	150	146	136	134	135	137	136	203	285	289	312	320	312	311	301	291	202	180	179	180	171	160	155	**4.986**
Consumos Propios [MWh]	374	374	374	374	368	367	368	361	327	325	324	325	324	325	325	325	326	346	355	355	355	355	355	355	**8.365**
Demanda Total [MWh]	8562	8249	8040	7872	7805	7773	7860	8013	8310	8678	8831	9025	9156	9228	9216	9026	8913	8949	9304	9449	9295	9129	8880	8611	**208.172**
Generación Total [MWh]	**9097**	**8772**	**8559**	**8382**	**8307**	**8275**	**8365**	**8509**	**8840**	**9289**	**9445**	**9663**	**9801**	**9865**	**9852**	**9653**	**9530**	**9497**	**9839**	**9983**	**9830**	**9655**	**9395**	**9121**	**221.523**

PFV-CHINCOL	0	0	0	0	0	0	0	0	0	1	2	2	2	2	2	1	1	0	0	0	0	0	0	0	**13**
PFV-LOSGORRIONES	0	0	0	0	0	0	0	0	0	1	1	1	1	1	1	0	0	0	0	0	0	0	0	0	**5**
PFV-ITIHUE	0	0	0	0	0	0	0	0	0	2	2	2	2	2	2	2	2	0	0	0	0	0	0	0	**16**
PFV-PLAYERO	0	0	0	0	0	0	0	0	0	2	2	2	2	1	1	1	0	0	0	0	0	0	0	0	**12**
PFV-PLAYERITO	0	0	0	0	0	0	0	0	0	2	2	2	2	1	1	1	0	0	0	0	0	0	0	0	**12**
PFV-PLAYERON	0	0	0	0	0	0	0	0	0	2	2	2	2	1	1	1	0	0	0	0	0	0	0	0	**12**
PFV-SANTAESTER	0	0	0	0	0	0	0	0	0	1	2	2	2	1	1	1	1	0	0	0	0	0	0	0	**10**
PFV-LASLECHUZAS	0	0	0	0	0	0	0	0	0	1	2	2	2	2	1	1	1	0	0	0	0	0	0	0	**11**
PFV-DADINCO	0	0	0	0	0	0	0	0	0	1	1	2	2	1	1	1	0	0	0	0	0	0	0	0	**9**
PFV-PEGASUS	0	0	0	0	0	0	0	0	0	1	1	1	2	1	1	1	1	0	0	0	0	0	0	0	**9**
PFV-SOLSANTAINES	0	0	0	0	0	0	0	0	0	0	1	1	2	2	1	1	0	0	0	0	0	0	0	0	**7**
PFV-LUCESOLAR	0	0	0	0	0	0	0	0	0	1	1	1	0	0	0	0	0	0	0	0	0	0	0	0	**4**
PFV-RINCONADA	0	0	0	0	0	0	0	0	0	0	1	1	3	5	5	4	4	1	0	0	0	0	0	0	**24**
PFV-PITOTOY	0	0	0	0	0	0	0	0	0	0	0	0	0	0	0	0	0	0	0	0	0	0	0	0	**0**
PFV-LOSMOLINOS	0	0	0	0	0	0	0	0	0	1	1	1	2	2	2	2	4	1	0	0	0	0	0	0	**17**
PFV-ELMONTE	0	0	0	0	0	0	0	0	0	0	0	0	1	1	2	1	1	0	0	0	0	0	0	0	**8**
PFV-TREBO	0	0	0	0	0	0	0	0	0	0	0	0	0	0	0	0	0	0	0	0	0	0	0	0	**2**
PFV-MARAMBIO	0	0	0	0	0	0	0	0	0	0	0	0	1	1	1	1	0	0	0	0	0	0	0	0	**3**
PFV-SALERNO	0	0	0	0	0	0	0	0	0	0	0	0	0	0	0	0	0	0	0	0	0	0	0	0	**2**
PFV-QUELTEHUE	0	0	0	0	0	0	0	0	0	0	0	0	0	1	1	1	1	0	0	0	0	0	0	0	**6**
PFV-LASTORTOLAS	0	0	0	0	0	0	0	0	0	1	1	2	2	1	1	1	1	0	0	0	0	0	0	0	**8**
PFV-SANJOSE-2	0	0	0	0	0	0	0	0	0	1	2	2	2	2	1	1	1	0	0	0	0	0	0	0	**12**
PFV-BERRUECO	0	0	0	0	0	0	0	0	1	3	6	5	5	4	3	2	2	0	0	0	0	0	0	0	**31**
PFV-SANTARITA	0	0	0	0	0	0	0	0	0	1	2	1	2	1	1	1	1	0	0	0	0	0	0	0	**9**
PFV-ELPIUQUEN	0	0	0	0	0	0	0	0	0	1	1	2	2	1	1	1	1	0	0	0	0	0	0	0	**9**
PFV-LAVICTORIA	0	0	0	0	0	0	0	0	1	3	4	4	6	5	3	3	2	0	0	0	0	0	0	0	**30**
PFV-ORION	0	0	0	0	0	0	0	0	0	1	1	1	2	1	1	1	1	0	0	0	0	0	0	0	**9**
PFV-LAPALMA	0	0	0	0	0	0	0	0	1	3	6	5	6	4	3	3	2	0	0	0	0	0	0	0	**33**
PFV-HUAPE	0	0	0	0	0	0	0	0	0	1	2	1	1	1	1	1	1	0	0	0	0	0	0	0	**9**
PFV-LASPALOMAS	0	0	0	0	0	0	0	0	0	1	1	1	1	0	0	0	0	0	0	0	0	0	0	0	**3**
PFV-GUADALUPE	0	0	0	0	0	0	0	0	2	3	4	4	4	4	4	3	2	1	0	0	0	0	0	0	**30**
PFV-MOYA	0	0	0	0	0	0	0	0	1	2	4	7	8	3	2	2	1	0	0	0	0	0	0	0	**30**
PFV-AVEL	0	0	0	0	0	0	0	0	1	1	2	5	5	5	2	2	1	0	0	0	0	0	0	0	**25**
PFV-ELOLIVAR	0	0	0	0	0	0	0	0	0	0	0	0	0	0	0	0	0	0	0	0	0	0	0	0	**0**
PFV-BULNESLOSBARONES	0	0	0	0	0	0	0	0	0	0	0	0	0	0	0	0	0	0	0	0	0	0	0	0	**0**
PFV-FULGOR	0	0	0	0	0	0	0	0	0	0	0	0	1	1	1	1	0	0	0	0	0	0	0	0	**4**
PFV-PUELCHE	0	0	0	0	0	0	0	0	0	0	1	1	2	2	1	1	0	0	0	0	0	0	0	0	**7**
PFV-DONMARTIN	0	0	0	0	0	0	0	0	0	0	1	1	2	1	1	1	0	0	0	0	0	0	0	0	**7**
PFV-ALBOR	0	0	0	0	0	0	0	0	1	1	1	3	4	3	2	1	1	0	0	0	0	0	0	0	**16**
PFV-ELTIUQUE	0	0	0	0	0	0	0	0	0	0	1	1	1	1	1	1	0	0	0	0	0	0	0	0	**5**
PFV-DUQUECO	0	0	0	0	0	0	0	0	1	2	3	4	6	5	2	2	1	0	0	0	0	0	0	0	**27**
PFV-MECOCHILLAN	0	0	0	0	0	0	0	0	1	2	4	3	4	3	2	1	1	0	0	0	0	0	0	0	**21**
PFV-VENTURADA	0	0	0	0	0	0	0	0	1	3	6	4	6	4	3	2	2	0	0	0	0	0	0	0	**30**
PFV-COCHARCAS	0	0	0	0	0	0	0	0	0	1	1	1	1	1	1	1	1	0	0	0	0	0	0	0	**8**
PFV-VILLACRUZ	0	0	0	0	0	0	0	0	0	1	2	2	2	2	1	0	0	0	0	0	0	0	0	0	**9**

Periodo Desde: 29-04-2023 03-05-2023

COORDINADOR ELÉCTRICO NACIONAL	Programación Diaria del Sistema Eléctrico Nacional																								
sábado, 29 de abril de 2023	1	2	3	4	5	6	7	8	9	10	11	12	13	14	15	16	17	18	19	20	21	22	23	24	
Costos Operación	612	611	603	601	606	603	586	543	359	270	253	254	243	248	257	255	313	501	608	668	675	684	651	640	**11.646**
Costos Encendido/Detención	12	0	0	0	3	0	1	2	50	3	0	0	0	1	2	0	1	122	19	8	0	0	0	0	**223**
Costos Totales [kUSD]	**623**	**611**	**603**	**601**	**609**	**603**	**587**	**544**	**409**	**274**	**253**	**254**	**243**	**250**	**259**	**255**	**314**	**623**	**627**	**675**	**675**	**684**	**651**	**640**	**11.868**
Costo Marginal Quillota 220 kV	**162,9**	**162,7**	**152,4**	**154,6**	**155,4**	**151,8**	**154,8**	**153,4**	**125,1**	**104,6**	**104,9**	**105,0**	**93,8**	**93,2**	**104,1**	**104,9**	**131,1**	**157,1**	**175,9**	**175,7**	**174,3**	**174,5**	**176,1**	**166,5**	**142,28**
Pérdidas [MWh]	162	150	146	136	134	135	137	136	203	285	289	312	320	312	311	301	291	202	180	179	180	171	160	155	**4.986**
Consumos Propios [MWh]	374	374	374	374	368	367	368	361	327	325	324	325	324	325	325	325	326	346	355	355	355	355	355	355	**8.365**
Demanda Total [MWh]	8562	8249	8040	7872	7805	7773	7860	8013	8310	8678	8831	9025	9156	9228	9216	9026	8913	8949	9304	9449	9295	9129	8880	8611	**208.172**
Generación Total [MWh]	**9097**	**8772**	**8559**	**8382**	**8307**	**8275**	**8365**	**8509**	**8840**	**9289**	**9445**	**9663**	**9801**	**9865**	**9852**	**9653**	**9530**	**9497**	**9839**	**9983**	**9830**	**9655**	**9395**	**9121**	**221.523**

PFV-SANTAFE	0	0	0	0	0	0	0	0	1	2	5	5	5	5	4	4	3	0	0	0	0	0	0	0	**35**
PFV-VILLAALEGRE	0	0	0	0	0	0	0	0	1	2	4	4	4	4	3	4	2	0	0	0	0	0	0	0	**27**
PFV-ELCONDOR	0	0	0	0	0	0	0	0	0	0	0	1	1	1	1	1	0	0	0	0	0	0	0	0	**4**
PFV-MILAN-A	0	0	0	0	0	0	0	0	0	0	1	1	1	1	1	1	1	0	0	0	0	0	0	0	**7**
PFV-TENO	0	0	0	0	0	0	0	0	0	0	0	0	0	0	0	0	0	0	0	0	0	0	0	0	**0**
PFV-LOICA	0	0	0	0	0	0	0	0	0	1	2	2	2	1	0	0	1	0	0	0	0	0	0	0	**9**
PFV-LEMU	0	0	0	0	0	0	0	0	0	2	3	3	3	3	3	2	2	0	0	0	0	0	0	0	**22**
PFV-LASPERDICES	0	0	0	0	0	0	0	0	0	1	1	2	2	1	1	2	1	0	0	0	0	0	0	0	**11**
PFV-LOSTORDOS	0	0	0	0	0	0	0	0	0	1	3	3	3	3	3	3	2	0	0	0	0	0	0	0	**20**
PFV-PENCAHUEESTE	0	0	0	0	0	0	0	0	0	1	2	2	2	2	2	2	1	0	0	0	0	0	0	0	**13**
PFV-TRICADOS	0	0	0	0	0	0	0	0	0	0	1	1	1	1	1	1	1	0	0	0	0	0	0	0	**9**
PFV-MERCURIOSUR	0	0	0	0	0	0	0	0	0	0	1	2	2	2	2	2	1	0	0	0	0	0	0	0	**13**
PFV-MACHICURA	0	0	0	0	0	0	0	0	1	1	2	2	2	3	3	2	1	0	0	0	0	0	0	0	**17**
PFV-LINARESSOLAR	0	0	0	0	0	0	0	0	1	3	6	6	6	5	4	5	3	1	0	0	0	0	0	0	**38**
PFV-SANANTONIO	0	0	0	0	0	0	0	0	1	2	5	5	6	5	4	5	2	0	0	0	0	0	0	0	**34**
PFV-SATURNONORTE	0	0	0	0	0	0	0	0	0	1	2	3	3	3	2	3	1	0	0	0	0	0	0	0	**19**
PFV-VILLASECA	0	0	0	0	0	0	0	0	0	1	2	2	2	1	1	1	1	0	0	0	0	0	0	0	**11**
PFV-CIPRES	0	0	0	0	0	0	0	0	1	2	5	5	5	5	4	5	2	1	0	0	0	0	0	0	**34**
PFV-ELPITIO	0	0	0	0	0	0	0	0	0	0	0	0	0	0	0	0	0	0	0	0	0	0	0	0	**2**
PFV-LASCATITAS	0	0	0	0	0	0	0	0	1	2	6	7	7	6	4	4	2	1	0	0	0	0	0	0	**39**
PFV-CORTIJO	0	0	0	0	0	0	0	0	1	1	4	7	8	3	3	1	1	0	0	0	0	0	0	0	**29**
PFV-ELRESPLANDOR	0	0	0	0	0	0	0	0	0	1	1	1	1	1	0	0	0	0	0	0	0	0	0	0	**6**
PFV-CABRERO	0	0	0	0	0	0	0	0	1	1	3	5	4	2	2	1	1	0	0	0	0	0	0	0	**21**

Centrales de concentración solar	1	2	3	4	5	6	7	8	9	10	11	12	13	14	15	16	17	18	19	20	21	22	23	24	Total
Total	**30**	**30**	**30**	**30**	**30**	**30**	**30**	**30**	**80**	**80**	**80**	**80**	**80**	**80**	**80**	**80**	**80**	**80**	**80**	**80**	**30**	**30**	**30**	**30**	**1.326**
CS-CERRODOMINADOR	30	30	30	30	30	30	30	30	80	80	80	80	80	80	80	80	80	80	80	80	30	30	30	30	**1326**

Térmicas	1	2	3	4	5	6	7	8	9	10	11	12	13	14	15	16	17	18	19	20	21	22	23	24	Total
Total	**6134**	**6134**	**6056**	**6023**	**6012**	**6001**	**5979**	**5614**	**3998**	**3279**	**3077**	**3088**	**2984**	**3034**	**3135**	**3112**	**3576**	**5409**	**6357**	**6662**	**6643**	**6617**	**6495**	**6421**	**121.838**
ARICA-GMAR_DIESEL	0	0	0	0	0	0	0	0	0	0	0	0	0	0	0	0	0	0	0	0	0	0	0	0	**0**
ARICA-M1AR_DIESEL	0	0	0	0	0	0	0	0	0	0	0	0	0	0	0	0	0	0	0	0	0	0	0	0	**0**
ARICA-M2AR_DIESEL	0	0	0	0	0	0	0	0	0	0	0	0	0	0	0	0	0	0	0	0	0	0	0	0	**0**
TARAPACA-TGTAR_DIESEL	0	0	0	0	0	0	0	0	0	0	0	0	0	0	0	0	0	0	0	0	0	0	0	0	**0**
UJINA-1_DIESEL	0	0	0	0	0	0	0	0	0	0	0	0	0	0	0	0	0	0	0	0	0	0	0	0	**0**
UJINA-1_HFO	0	0	0	0	0	0	0	0	0	0	0	0	0	0	0	0	0	0	0	0	0	0	0	0	**0**
UJINA-2_DIESEL	0	0	0	0	0	0	0	0	0	0	0	0	0	0	0	0	0	0	0	0	0	0	0	0	**0**
UJINA-2_HFO	0	0	0	0	0	0	0	0	0	0	0	0	0	0	0	0	0	0	0	0	0	0	0	0	**0**
UJINA-3_DIESEL	0	0	0	0	0	0	0	0	0	0	0	0	0	0	0	0	0	0	0	0	0	0	0	0	**0**
UJINA-3_HFO	0	0	0	0	0	0	0	0	0	0	0	0	0	0	0	0	0	0	0	0	0	0	0	0	**0**
UJINA-4_DIESEL	0	0	0	0	0	0	0	0	0	0	0	0	0	0	0	0	0	0	0	0	0	0	0	0	**0**
UJINA-4_HFO	0	0	0	0	0	0	0	0	0	0	0	0	0	0	0	0	0	0	0	0	0	0	0	0	**0**
UJINA-5_HFO	0	0	0	0	0	0	0	0	0	0	0	0	0	0	0	0	0	0	0	0	0	0	0	0	**0**
UJINA-6_HFO	0	0	0	0	0	0	0	0	0	0	0	0	0	0	0	0	0	0	0	9	9	9	9	9	**45**
CERROPABELLON-G1A_GEO	13	13	13	13	13	13	13	13	13	13	13	13	13	13	13	13	13	13	13	13	13	13	13	13	**312**

Periodo Desde: 29-04-2023 03-05-2023

COORDINADOR ELÉCTRICO NACIONAL	Programación Diaria del Sistema Eléctrico Nacional																								
sábado, 29 de abril de 2023	1	2	3	4	5	6	7	8	9	10	11	12	13	14	15	16	17	18	19	20	21	22	23	24	
Costos Operación	612	611	603	601	606	603	586	543	359	270	253	254	243	248	257	255	313	501	608	668	675	684	651	640	**11.646**
Costos Encendido/Detención	12	0	0	0	3	0	1	2	50	3	0	0	0	1	2	0	1	122	19	8	0	0	0	0	**223**
Costos Totales [kUSD]	**623**	**611**	**603**	**601**	**609**	**603**	**587**	**544**	**409**	**274**	**253**	**254**	**243**	**250**	**259**	**255**	**314**	**623**	**627**	**675**	**675**	**684**	**651**	**640**	**11.868**
Costo Marginal Quillota 220 kV	**162,9**	**162,7**	**152,4**	**154,6**	**155,4**	**151,8**	**154,8**	**153,4**	**125,1**	**104,6**	**104,9**	**105,0**	**93,8**	**93,2**	**104,1**	**104,9**	**131,1**	**157,1**	**175,9**	**175,7**	**174,3**	**174,5**	**176,1**	**166,5**	**142,28**
Pérdidas [MWh]	162	150	146	136	134	135	137	136	203	285	289	312	320	312	311	301	291	202	180	179	180	171	160	155	**4.986**
Consumos Propios [MWh]	374	374	374	374	368	367	368	361	327	325	324	325	324	325	325	325	326	346	355	355	355	355	355	355	**8.365**
Demanda Total [MWh]	8562	8249	8040	7872	7805	7773	7860	8013	8310	8678	8831	9025	9156	9228	9216	9026	8913	8949	9304	9449	9295	9129	8880	8611	**208.172**
Generación Total [MWh]	**9097**	**8772**	**8559**	**8382**	**8307**	**8275**	**8365**	**8509**	**8840**	**9289**	**9445**	**9663**	**9801**	**9865**	**9852**	**9653**	**9530**	**9497**	**9839**	**9983**	**9830**	**9655**	**9395**	**9121**	**221.523**

CERROPABELLON-G2A_GEO	17	17	17	17	17	17	17	17	17	17	17	17	17	17	17	17	17	17	17	17	17	17	17	17	**408**
CERROPABELLON-G3A_GEO	12	12	12	12	12	12	12	12	12	12	12	12	12	12	12	12	12	12	12	12	12	12	12	12	**288**
NORGENER-NTO1_CAR	132	132	132	132	132	132	132	73	65	65	55	65	65	55	65	55	65	65	118	132	132	132	132	132	**2396**
NORGENER-NTO2_CAR	0	0	0	0	0	0	0	0	0	0	0	0	0	0	0	0	0	0	0	0	0	0	0	0	**0**
TOCOPILLA-U16_TG1_GN_A	0	0	0	0	0	0	0	0	0	0	0	0	0	0	0	0	0	0	0	0	0	0	0	0	**0**
TOCOPILLA-U16_TG1_GNL_A	0	0	0	0	0	0	0	0	0	0	0	0	0	0	0	0	0	0	0	0	0	0	0	0	**0**
TOCOPILLA-U16_TG1_GNL_B	0	0	0	0	0	0	0	0	0	0	0	0	0	0	0	0	0	0	0	0	0	0	0	0	**0**
TOCOPILLA-U16_TG1_GNL_C	0	0	0	0	0	0	0	0	0	0	0	0	0	0	0	0	0	0	0	0	0	0	0	0	**0**
TOCOPILLA-U16_TG1_GNL_D	0	0	0	0	0	0	0	0	0	0	0	0	0	0	0	0	0	0	0	0	0	0	0	0	**0**
TOCOPILLA-U16_TG1_GNL_E	0	0	0	0	0	0	0	0	0	0	0	0	0	0	0	0	0	0	0	0	0	0	0	0	**0**
TOCOPILLA-U16_TG1_GNL_INFLEX	0	0	0	0	0	0	0	0	0	0	0	0	0	0	0	0	0	0	0	0	0	0	0	0	**0**
TOCOPILLA-U16_TG1+TV1_DIESEL	0	0	0	0	0	0	0	0	0	0	0	0	0	0	0	0	0	0	0	0	0	0	0	0	**0**
TOCOPILLA-U16_TG1+TV1_GN_A	0	0	0	0	0	0	0	0	0	0	0	0	0	0	0	0	0	0	0	0	0	0	0	0	**0**
TOCOPILLA-U16_TG1+TV1_GNL_A	0	0	0	0	0	0	0	0	0	0	0	0	0	0	0	0	0	0	0	0	0	0	0	0	**0**
TOCOPILLA-U16_TG1+TV1_GNL_B	0	0	0	0	0	0	0	159	0	0	0	0	0	0	0	0	0	159	298	345	0	0	0	0	**961**
TOCOPILLA-U16_TG1+TV1_GNL_C	0	0	0	0	0	0	298	0	0	0	0	0	0	0	0	0	0	0	0	0	0	0	0	0	**298**
TOCOPILLA-U16_TG1+TV1_GNL_D	298	298	298	298	298	298	0	0	0	0	0	0	0	0	0	0	0	0	0	0	0	0	0	0	**1788**
TOCOPILLA-U16_TG1+TV1_GNL_E	0	0	0	0	0	0	0	0	0	0	0	0	0	0	0	0	0	0	0	0	358	358	322	298	**1335**
TOCOPILLA-U16_TG1+TV1_GNL_INFLEX	0	0	0	0	0	0	0	0	0	0	0	0	0	0	0	0	0	0	0	0	0	0	0	0	**0**
TOCOPILLA-TG1_DIESEL	0	0	0	0	0	0	0	0	0	0	0	0	0	0	0	0	0	0	0	0	0	0	0	0	**0**
TOCOPILLA-TG2_DIESEL	0	0	0	0	0	0	0	0	0	0	0	0	0	0	0	0	0	0	0	0	0	0	0	0	**0**
TOCOPILLA-TG3_DIESEL	0	0	0	0	0	0	0	0	0	0	0	0	0	0	0	0	0	0	0	0	0	0	0	0	**0**
TOCOPILLA-TG3_GN_A	0	0	0	0	0	0	0	0	0	0	0	0	0	0	0	0	0	0	0	0	0	0	0	0	**0**
TOCOPILLA-TG3_GNL_A	0	0	0	0	0	0	0	0	0	0	0	0	0	0	0	0	0	0	0	0	0	0	0	0	**0**
TOCOPILLA-TG3_GNL_B	0	0	0	0	0	0	0	0	0	0	0	0	0	0	0	0	0	0	0	0	0	0	0	0	**0**
TOCOPILLA-TG3_GNL_C	0	0	0	0	0	0	0	0	0	0	0	0	0	0	0	0	0	0	0	0	0	0	0	0	**0**
TOCOPILLA-TG3_GNL_D	0	0	0	0	0	0	0	0	0	0	0	0	0	0	0	0	0	0	0	0	0	0	0	0	**0**
TOCOPILLA-TG3_GNL_E	0	0	0	0	0	0	0	0	0	0	0	0	0	0	0	0	0	0	0	0	0	0	0	0	**0**
TOCOPILLA-TG3_GNL_INFLEX	0	0	0	0	0	0	0	0	0	0	0	0	0	0	0	0	0	0	0	0	0	0	0	0	**0**
KELAR-TG1_TG1_DIESEL	0	0	0	0	0	0	0	0	0	0	0	0	0	0	0	0	0	0	0	0	0	0	0	0	**0**
KELAR-TG1_TG1_GNL_A	0	0	0	0	0	0	0	0	0	0	0	0	0	0	0	0	0	0	0	0	0	0	0	0	**0**
KELAR-TG1_TG1_GNL_B	0	0	0	0	0	0	0	0	0	0	0	0	0	0	0	0	0	0	0	0	0	0	0	0	**0**
KELAR-TG1_TG1_GNL_C	0	0	0	0	0	0	0	0	0	0	0	0	0	0	0	0	0	0	0	0	0	0	0	0	**0**
KELAR-TG1_TG1_GNL_D	0	0	0	0	0	0	0	0	0	0	0	0	0	0	0	0	0	0	0	0	0	0	0	0	**0**
KELAR-TG1_TG1_GNL_E	0	0	0	0	0	0	0	0	0	0	0	0	0	0	0	0	0	0	0	0	0	0	0	0	**0**
KELAR-TG1_TG1_GNL_INFLEX	0	0	0	0	0	0	0	0	0	0	0	0	0	0	0	0	0	0	0	0	0	0	0	0	**0**
KELAR-TG1_TG1+0.5TV_DIESEL	0	0	0	0	0	0	0	0	0	0	0	0	0	0	0	0	0	0	0	0	0	0	0	0	**0**
KELAR-TG1_TG1+0.5TV_GNL_A	0	0	0	0	0	0	0	0	0	0	0	0	0	0	0	0	0	0	0	0	0	0	0	0	**0**
KELAR-TG1_TG1+0.5TV_GNL_B	0	0	0	0	0	0	0	0	0	0	0	0	0	0	0	0	0	0	0	0	0	0	0	0	**0**
KELAR-TG1_TG1+0.5TV_GNL_C	0	0	0	0	0	0	0	0	0	0	0	0	0	0	0	0	0	0	0	0	0	0	0	0	**0**
KELAR-TG1_TG1+0.5TV_GNL_D	0	0	0	0	0	0	0	0	0	0	0	0	0	0	0	0	0	0	0	0	0	0	0	0	**0**
KELAR-TG1_TG1+0.5TV_GNL_E	0	0	0	0	0	0	0	0	0	0	0	0	0	0	0	0	0	0	0	0	0	0	0	0	**0**
KELAR-TG1_TG1+0.5TV_GNL_INFLEX	0	0	0	0	0	0	0	0	0	0	0	0	0	0	0	0	0	0	0	0	0	0	0	0	**0**
KELAR-TG12_TG1+TG2+TV1_DIESEL	0	0	0	0	0	0	0	0	0	0	0	0	0	0	0	0	0	0	0	0	0	0	0	0	**0**
KELAR-TG12_TG1+TG2+TV1_GNL_A	0	0	0	0	0	0	0	0	0	0	0	0	0	0	0	0	0	0	0	0	0	0	0	0	**0**

Periodo Desde: 29-04-2023 03-05-2023

COORDINADOR ELÉCTRICO NACIONAL	Programación Diaria del Sistema Eléctrico Nacional																								
sábado, 29 de abril de 2023	1	2	3	4	5	6	7	8	9	10	11	12	13	14	15	16	17	18	19	20	21	22	23	24	
Costos Operación	612	611	603	601	606	603	586	543	359	270	253	254	243	248	257	255	313	501	608	668	675	684	651	640	**11.646**
Costos Encendido/Detención	12	0	0	0	3	0	1	2	50	3	0	0	0	1	2	0	1	122	19	8	0	0	0	0	**223**
Costos Totales [kUSD]	**623**	**611**	**603**	**601**	**609**	**603**	**587**	**544**	**409**	**274**	**253**	**254**	**243**	**250**	**259**	**255**	**314**	**623**	**627**	**675**	**675**	**684**	**651**	**640**	**11.868**
Costo Marginal Quillota 220 kV	**162,9**	**162,7**	**152,4**	**154,6**	**155,4**	**151,8**	**154,8**	**153,4**	**125,1**	**104,6**	**104,9**	**105,0**	**93,8**	**93,2**	**104,1**	**104,9**	**131,1**	**157,1**	**175,9**	**175,7**	**174,3**	**174,5**	**176,1**	**166,5**	**142,28**
Pérdidas [MWh]	162	150	146	136	134	135	137	136	203	285	289	312	320	312	311	301	291	202	180	179	180	171	160	155	**4.986**
Consumos Propios [MWh]	374	374	374	374	368	367	368	361	327	325	324	325	324	325	325	325	326	346	355	355	355	355	355	355	**8.365**
Demanda Total [MWh]	8562	8249	8040	7872	7805	7773	7860	8013	8310	8678	8831	9025	9156	9228	9216	9026	8913	8949	9304	9449	9295	9129	8880	8611	**208.172**
Generación Total [MWh]	**9097**	**8772**	**8559**	**8382**	**8307**	**8275**	**8365**	**8509**	**8840**	**9289**	**9445**	**9663**	**9801**	**9865**	**9852**	**9653**	**9530**	**9497**	**9839**	**9983**	**9830**	**9655**	**9395**	**9121**	**221.523**

KELAR-TG12_TG1+TG2+TV1_GNL_B	0	0	0	0	0	0	0	0	0	0	0	0	0	0	0	0	0	292	495	0	0	0	0	0	**787**
KELAR-TG12_TG1+TG2+TV1_GNL_C	0	0	0	0	0	0	0	0	0	0	0	0	0	0	0	0	0	0	0	0	0	0	0	0	**0**
KELAR-TG12_TG1+TG2+TV1_GNL_D	495	495	495	495	495	473	495	0	0	0	0	0	0	0	0	0	0	0	0	0	0	495	0	0	**3938**
KELAR-TG12_TG1+TG2+TV1_GNL_E	0	0	0	0	0	0	0	495	0	0	0	0	0	0	0	0	0	0	0	479	495	0	495	495	**2459**
KELAR-TG12_TG1+TG2+TV1_GNL_INFLEX	0	0	0	0	0	0	0	0	0	0	0	0	0	0	0	0	0	0	0	0	0	0	0	0	**0**
KELAR-TG2_TG2_DIESEL	0	0	0	0	0	0	0	0	0	0	0	0	0	0	0	0	0	0	0	0	0	0	0	0	**0**
KELAR-TG2_TG2_GNL_A	0	0	0	0	0	0	0	0	0	0	0	0	0	0	0	0	0	0	0	0	0	0	0	0	**0**
KELAR-TG2_TG2_GNL_B	0	0	0	0	0	0	0	0	0	0	0	0	0	0	0	0	0	0	0	0	0	0	0	0	**0**
KELAR-TG2_TG2_GNL_C	0	0	0	0	0	0	0	0	0	0	0	0	0	0	0	0	0	0	0	0	0	0	0	0	**0**
KELAR-TG2_TG2_GNL_D	0	0	0	0	0	0	0	0	0	0	0	0	0	0	0	0	0	0	0	0	0	0	0	0	**0**
KELAR-TG2_TG2_GNL_E	0	0	0	0	0	0	0	0	0	0	0	0	0	0	0	0	0	0	0	0	0	0	0	0	**0**
KELAR-TG2_TG2_GNL_INFLEX	0	0	0	0	0	0	0	0	0	0	0	0	0	0	0	0	0	0	0	0	0	0	0	0	**0**
KELAR-TG2_TG2+0.5TV_DIESEL	0	0	0	0	0	0	0	0	0	0	0	0	0	0	0	0	0	0	0	0	0	0	0	0	**0**
KELAR-TG2_TG2+0.5TV_GNL_A	0	0	0	0	0	0	0	0	0	0	0	0	0	0	0	0	0	0	0	0	0	0	0	0	**0**
KELAR-TG2_TG2+0.5TV_GNL_B	0	0	0	0	0	0	0	0	0	0	0	0	0	0	0	0	0	0	0	0	0	0	0	0	**0**
KELAR-TG2_TG2+0.5TV_GNL_C	0	0	0	0	0	0	0	0	0	0	0	0	0	0	0	0	0	0	0	0	0	0	0	0	**0**
KELAR-TG2_TG2+0.5TV_GNL_D	0	0	0	0	0	0	0	0	0	0	0	0	0	0	0	0	0	0	0	0	0	0	0	0	**0**
KELAR-TG2_TG2+0.5TV_GNL_E	0	0	0	0	0	0	0	0	0	0	0	0	0	0	0	0	0	0	0	0	0	0	0	0	**0**
KELAR-TG2_TG2+0.5TV_GNL_INFLEX	0	0	0	0	0	0	0	0	0	0	0	0	0	0	0	0	0	0	0	0	0	0	0	0	**0**
ANGAMOS-ANG1_CAR	277	272	277	277	277	277	277	277	87	97	97	80	80	80	87	80	87	267	277	277	277	277	277	277	**4914**
ANGAMOS-ANG2_CAR	281	281	281	269	281	281	281	281	87	100	100	100	100	80	80	100	87	269	281	281	281	281	281	281	**5026**
COCHRANE-CCH1_CAR	275	275	275	275	275	275	275	267	231	122	60	60	60	60	60	60	122	254	275	275	275	275	275	275	**4928**
COCHRANE-CCH2_CAR	275	275	275	275	275	275	275	275	251	122	60	60	60	60	60	60	122	254	275	275	275	275	275	275	**4955**
MEJILLONES-CTM1_CAR	0	0	0	0	0	0	0	0	0	0	0	0	0	0	0	0	0	0	0	0	0	0	0	0	**0**
MEJILLONES-CTM2_CAR	0	0	0	0	0	0	0	0	0	0	0	0	0	0	0	0	0	0	0	0	0	0	0	0	**0**
MEJILLONES-CTM3_TG1_DIESEL	0	0	0	0	0	0	0	0	0	0	0	0	0	0	0	0	0	0	0	0	0	0	0	0	**0**
MEJILLONES-CTM3_TG1_GN_A	0	0	0	0	0	0	0	0	0	0	0	0	0	0	0	0	0	0	0	0	0	0	0	0	**0**
MEJILLONES-CTM3_TG1_GNL_A	0	0	0	0	0	0	0	0	0	0	0	0	0	0	0	0	0	0	0	0	0	0	0	0	**0**
MEJILLONES-CTM3_TG1_GNL_B	0	0	0	0	0	0	0	0	0	0	0	0	0	0	0	0	0	0	0	0	0	0	0	0	**0**
MEJILLONES-CTM3_TG1_GNL_C	0	0	0	0	0	0	0	0	0	0	0	0	0	0	0	0	0	0	0	0	0	0	0	0	**0**
MEJILLONES-CTM3_TG1_GNL_D	0	0	0	0	0	0	0	0	0	0	0	0	0	0	0	0	0	0	0	0	0	0	0	0	**0**
MEJILLONES-CTM3_TG1_GNL_E	0	0	0	0	0	0	0	0	0	0	0	0	0	0	0	0	0	0	0	0	0	0	0	0	**0**
MEJILLONES-CTM3_TG1_GNL_INFLEX	0	0	0	0	0	0	0	0	0	0	0	0	0	0	0	0	0	0	0	0	0	0	0	0	**0**
MEJILLONES-CTM3_TG1+TV1_DIESEL	0	0	0	0	0	0	0	0	0	0	0	0	0	0	0	0	0	0	0	0	0	0	0	0	**0**
MEJILLONES-CTM3_TG1+TV1_GN_A	0	0	0	0	0	0	0	0	0	0	0	0	0	0	0	0	0	0	0	0	0	0	0	0	**0**
MEJILLONES-CTM3_TG1+TV1_GNL_A	0	0	0	0	0	0	0	0	0	0	0	0	0	0	0	0	0	0	0	0	0	0	0	0	**0**
MEJILLONES-CTM3_TG1+TV1_GNL_B	0	0	0	0	0	0	0	0	0	0	0	0	0	0	0	0	0	0	94	0	0	0	0	0	**94**
MEJILLONES-CTM3_TG1+TV1_GNL_C	0	0	0	0	0	0	0	0	0	0	0	0	0	0	0	0	0	0	0	0	0	0	0	0	**0**
MEJILLONES-CTM3_TG1+TV1_GNL_D	0	0	0	0	0	0	0	0	0	0	0	0	0	0	0	0	0	0	0	0	0	0	0	0	**0**
MEJILLONES-CTM3_TG1+TV1_GNL_E	0	0	0	0	0	0	0	0	0	0	0	0	0	0	0	0	0	0	0	214	214	214	214	189	**1047**
MEJILLONES-CTM3_TG1+TV1_GNL_INFLEX	0	0	0	0	0	0	0	0	0	0	0	0	0	0	0	0	0	0	0	0	0	0	0	0	**0**
MEJILLONES-IEM_CAR	0	0	0	0	0	0	0	0	0	0	0	0	0	0	0	0	0	0	0	0	0	0	0	0	**0**
ANDINA-CTA_CAR	93	93	93	93	93	93	93	93	75	75	75	70	55	45	45	55	70	100	150	150	160	160	160	93	**2279**
HORNITOS-CTH_CAR	92	92	92	92	92	92	92	92	0	0	0	0	0	0	0	0	0	0	0	0	0	0	0	0	**739**
ATACAMA-1TG1A_TG1A_DIESEL	0	0	0	0	0	0	0	0	0	0	0	0	0	0	0	0	0	0	0	0	0	0	0	0	**0**

Periodo Desde: 29-04-2023 03-05-2023

COORDINADOR ELÉCTRICO NACIONAL	Programación Diaria del Sistema Eléctrico Nacional																								
sábado, 29 de abril de 2023	1	2	3	4	5	6	7	8	9	10	11	12	13	14	15	16	17	18	19	20	21	22	23	24	
Costos Operación	612	611	603	601	606	603	586	543	359	270	253	254	243	248	257	255	313	501	608	668	675	684	651	640	**11.646**
Costos Encendido/Detención	12	0	0	0	3	0	1	2	50	3	0	0	0	1	2	0	1	122	19	8	0	0	0	0	**223**
Costos Totales [kUSD]	**623**	**611**	**603**	**601**	**609**	**603**	**587**	**544**	**409**	**274**	**253**	**254**	**243**	**250**	**259**	**255**	**314**	**623**	**627**	**675**	**675**	**684**	**651**	**640**	**11.868**
Costo Marginal Quillota 220 kV	**162,9**	**162,7**	**152,4**	**154,6**	**155,4**	**151,8**	**154,8**	**153,4**	**125,1**	**104,6**	**104,9**	**105,0**	**93,8**	**93,2**	**104,1**	**104,9**	**131,1**	**157,1**	**175,9**	**175,7**	**174,3**	**174,5**	**176,1**	**166,5**	**142,28**
Pérdidas [MWh]	162	150	146	136	134	135	137	136	203	285	289	312	320	312	311	301	291	202	180	179	180	171	160	155	**4.986**
Consumos Propios [MWh]	374	374	374	374	368	367	368	361	327	325	324	325	324	325	325	325	326	346	355	355	355	355	355	355	**8.365**
Demanda Total [MWh]	8562	8249	8040	7872	7805	7773	7860	8013	8310	8678	8831	9025	9156	9228	9216	9026	8913	8949	9304	9449	9295	9129	8880	8611	**208.172**
Generación Total [MWh]	**9097**	**8772**	**8559**	**8382**	**8307**	**8275**	**8365**	**8509**	**8840**	**9289**	**9445**	**9663**	**9801**	**9865**	**9852**	**9653**	**9530**	**9497**	**9839**	**9983**	**9830**	**9655**	**9395**	**9121**	**221.523**

ATACAMA-1TG1A_TG1A_GNL_A	0	0	0	0	0	0	0	0	0	0	0	0	0	0	0	0	0	0	0	0	0	0	0	0	**0**
ATACAMA-1TG1A_TG1A_GNL_B	0	0	0	0	0	0	0	0	0	0	0	0	0	0	0	0	0	0	0	0	0	0	0	0	**0**
ATACAMA-1TG1A_TG1A_GNL_C	0	0	0	0	0	0	0	0	0	0	0	0	0	0	0	0	0	0	0	0	0	0	0	0	**0**
ATACAMA-1TG1A_TG1A_GNL_D	0	0	0	0	0	0	0	0	0	0	0	0	0	0	0	0	0	0	0	0	0	0	0	0	**0**
ATACAMA-1TG1A_TG1A_GNL_E	0	0	0	0	0	0	0	0	0	0	0	0	0	0	0	0	0	0	0	0	0	0	0	0	**0**
ATACAMA-1TG1A_TG1A_GN_A	0	0	0	0	0	0	0	0	0	0	0	0	0	0	0	0	0	0	0	0	0	0	0	0	**0**
ATACAMA-1TG1A_TG1A_GNL_INFLEX	0	0	0	0	0	0	0	0	0	0	0	0	0	0	0	0	0	0	0	0	0	0	0	0	**0**
ATACAMA-1TG1A_TG1A+0.5TV1_DIESEL	0	0	0	0	0	0	0	0	0	0	0	0	0	0	0	0	0	0	0	0	0	0	0	0	**0**
ATACAMA-1TG1A_TG1A+0.5TV1_GNL_A	0	0	0	0	0	0	0	0	0	0	0	0	0	0	0	0	0	0	0	0	0	0	0	0	**0**
ATACAMA-1TG1A_TG1A+0.5TV1_GNL_B	0	0	0	0	0	0	0	0	0	0	0	0	0	0	0	0	0	0	0	0	0	0	0	0	**0**
ATACAMA-1TG1A_TG1A+0.5TV1_GNL_C	0	0	0	0	0	0	0	0	0	0	0	0	0	0	0	0	0	0	0	0	0	0	0	0	**0**
ATACAMA-1TG1A_TG1A+0.5TV1_GNL_D	0	0	0	0	0	0	0	0	0	0	0	0	0	0	0	0	0	0	0	0	0	0	0	0	**0**
ATACAMA-1TG1A_TG1A+0.5TV1_GNL_E	0	0	0	0	0	0	0	0	0	0	0	0	0	0	0	0	0	0	0	0	0	0	0	0	**0**
ATACAMA-1TG1A_TG1A+0.5TV1_GN_A	0	0	0	0	0	0	0	0	0	0	0	0	0	0	0	0	0	0	0	0	0	0	0	0	**0**
ATACAMA-1TG1A_TG1A+0.5TV1_GNL_INFLEX	0	0	0	0	0	0	0	0	0	0	0	0	0	0	0	0	0	0	0	0	0	0	0	0	**0**
ATACAMA-1TG1AB_TG1A+TG1B+TV1_DIESEL	0	0	0	0	0	0	0	0	0	0	0	0	0	0	0	0	0	0	0	0	0	0	0	0	**0**
ATACAMA-1TG1AB_TG1A+TG1B+TV1_GNL_A	0	0	0	0	0	0	0	0	0	0	0	0	0	0	0	0	0	0	0	0	0	0	0	0	**0**
ATACAMA-1TG1AB_TG1A+TG1B+TV1_GNL_B	0	0	0	0	0	0	0	0	0	0	0	0	0	0	0	0	0	0	0	0	0	0	0	0	**0**
ATACAMA-1TG1AB_TG1A+TG1B+TV1_GNL_C	0	0	0	0	0	0	0	0	0	0	0	0	0	0	0	0	0	0	0	0	0	0	0	0	**0**
ATACAMA-1TG1AB_TG1A+TG1B+TV1_GNL_D	0	0	0	0	0	0	0	0	0	0	0	0	0	0	0	0	0	0	0	0	0	0	0	0	**0**
ATACAMA-1TG1AB_TG1A+TG1B+TV1_GNL_E	0	0	0	0	0	0	0	0	0	0	0	0	0	0	0	0	0	0	0	0	0	0	0	0	**0**
ATACAMA-1TG1AB_TG1A+TG1B+TV1_GN_A	0	0	0	0	0	0	0	0	0	0	0	0	0	0	0	0	0	0	0	0	0	0	0	0	**0**
ATACAMA-1TG1AB_TG1A+TG1B+TV1_GNL_INFLEX	0	0	0	0	0	0	0	0	0	0	0	0	0	0	0	0	0	0	0	0	0	0	0	0	**0**
ATACAMA-1TG1B_TG1B_DIESEL	0	0	0	0	0	0	0	0	0	0	0	0	0	0	0	0	0	0	0	0	0	0	0	0	**0**
ATACAMA-1TG1B_TG1B_GNL_A	0	0	0	0	0	0	0	0	0	0	0	0	0	0	0	0	0	0	0	0	0	0	0	0	**0**
ATACAMA-1TG1B_TG1B_GNL_B	0	0	0	0	0	0	0	0	0	0	0	0	0	0	0	0	0	0	0	0	0	0	0	0	**0**
ATACAMA-1TG1B_TG1B_GNL_C	0	0	0	0	0	0	0	0	0	0	0	0	0	0	0	0	0	0	0	0	0	0	0	0	**0**
ATACAMA-1TG1B_TG1B_GNL_D	0	0	0	0	0	0	0	0	0	0	0	0	0	0	0	0	0	0	0	0	0	0	0	0	**0**
ATACAMA-1TG1B_TG1B_GNL_E	0	0	0	0	0	0	0	0	0	0	0	0	0	0	0	0	0	0	0	0	0	0	0	0	**0**
ATACAMA-1TG1B_TG1B_GN_A	0	0	0	0	0	0	0	0	0	0	0	0	0	0	0	0	0	0	0	0	0	0	0	0	**0**
ATACAMA-1TG1B_TG1B_GNL_INFLEX	0	0	0	0	0	0	0	0	0	0	0	0	0	0	0	0	0	0	0	0	0	0	0	0	**0**
ATACAMA-1TG1B_TG1B+0.5TV1_DIESEL	0	0	0	0	0	0	0	0	0	0	0	0	0	0	0	0	0	0	0	0	0	0	0	0	**0**
ATACAMA-1TG1B_TG1B+0.5TV1_GNL_A	109	109	109	109	109	109	109	0	0	0	0	0	0	0	0	0	0	0	0	0	0	0	0	0	**763**
ATACAMA-1TG1B_TG1B+0.5TV1_GNL_B	0	0	0	0	0	0	0	0	0	0	0	0	0	0	0	0	0	0	0	0	0	0	0	0	**0**
ATACAMA-1TG1B_TG1B+0.5TV1_GNL_C	0	0	0	0	0	0	0	0	0	0	0	0	0	0	0	0	0	0	0	0	0	0	0	0	**0**
ATACAMA-1TG1B_TG1B+0.5TV1_GNL_D	0	0	0	0	0	0	0	0	0	0	0	0	0	0	0	0	0	0	0	0	0	0	0	0	**0**
ATACAMA-1TG1B_TG1B+0.5TV1_GNL_E	0	0	0	0	0	0	0	0	0	0	0	0	0	0	0	0	0	0	0	0	0	0	0	0	**0**
ATACAMA-1TG1B_TG1B+0.5TV1_GN_A	0	0	0	0	0	0	0	0	0	0	0	0	0	0	0	0	0	0	0	0	0	0	0	0	**0**
ATACAMA-1TG1B_TG1B+0.5TV1_GNL_INFLEX	0	0	0	0	0	0	0	0	0	0	0	0	0	0	0	0	0	0	0	0	0	0	0	0	**0**
ATACAMA-2TG2A_TG2A_DIESEL	0	0	0	0	0	0	0	0	0	0	0	0	0	0	0	0	0	0	0	0	0	0	0	0	**0**
ATACAMA-2TG2A_TG2A_GNL_A	0	0	0	0	0	0	0	0	0	0	0	0	0	0	0	0	0	0	0	0	0	0	0	0	**0**
ATACAMA-2TG2A_TG2A_GNL_B	0	0	0	0	0	0	0	0	0	0	0	0	0	0	0	0	0	0	0	0	0	0	0	0	**0**
ATACAMA-2TG2A_TG2A_GNL_C	0	0	0	0	0	0	0	0	0	0	0	0	0	0	0	0	0	0	0	0	0	0	0	0	**0**
ATACAMA-2TG2A_TG2A_GNL_D	0	0	0	0	0	0	0	0	0	0	0	0	0	0	0	0	0	0	0	0	0	0	0	0	**0**
ATACAMA-2TG2A_TG2A_GNL_E	0	0	0	0	0	0	0	0	0	0	0	0	0	0	0	0	0	0	0	0	0	0	0	0	**0**

Periodo Desde: 29-04-2023 03-05-2023

COORDINADOR ELÉCTRICO NACIONAL	Programación Diaria del Sistema Eléctrico Nacional																								
sábado, 29 de abril de 2023	1	2	3	4	5	6	7	8	9	10	11	12	13	14	15	16	17	18	19	20	21	22	23	24	
Costos Operación	612	611	603	601	606	603	586	543	359	270	253	254	243	248	257	255	313	501	608	668	675	684	651	640	**11.646**
Costos Encendido/Detención	12	0	0	0	3	0	1	2	50	3	0	0	0	1	2	0	1	122	19	8	0	0	0	0	**223**
Costos Totales [kUSD]	**623**	**611**	**603**	**601**	**609**	**603**	**587**	**544**	**409**	**274**	**253**	**254**	**243**	**250**	**259**	**255**	**314**	**623**	**627**	**675**	**675**	**684**	**651**	**640**	**11.868**
Costo Marginal Quillota 220 kV	**162,9**	**162,7**	**152,4**	**154,6**	**155,4**	**151,8**	**154,8**	**153,4**	**125,1**	**104,6**	**104,9**	**105,0**	**93,8**	**93,2**	**104,1**	**104,9**	**131,1**	**157,1**	**175,9**	**175,7**	**174,3**	**174,5**	**176,1**	**166,5**	**142,28**
Pérdidas [MWh]	162	150	146	136	134	135	137	136	203	285	289	312	320	312	311	301	291	202	180	179	180	171	160	155	**4.986**
Consumos Propios [MWh]	374	374	374	374	368	367	368	361	327	325	324	325	324	325	325	325	326	346	355	355	355	355	355	355	**8.365**
Demanda Total [MWh]	8562	8249	8040	7872	7805	7773	7860	8013	8310	8678	8831	9025	9156	9228	9216	9026	8913	8949	9304	9449	9295	9129	8880	8611	**208.172**
Generación Total [MWh]	**9097**	**8772**	**8559**	**8382**	**8307**	**8275**	**8365**	**8509**	**8840**	**9289**	**9445**	**9663**	**9801**	**9865**	**9852**	**9653**	**9530**	**9497**	**9839**	**9983**	**9830**	**9655**	**9395**	**9121**	**221.523**

ATACAMA-2TG2A_TG2A_GN_A	0	0	0	0	0	0	0	0	0	0	0	0	0	0	0	0	0	0	0	0	0	0	0	0	**0**
ATACAMA-2TG2A_TG2A_GNL_INFLEX	0	0	0	0	0	0	0	0	0	0	0	0	0	0	0	0	0	0	0	0	0	0	0	0	**0**
ATACAMA-2TG2A_TG2A+0.5TV2_DIESEL	0	0	0	0	0	0	0	0	0	0	0	0	0	0	0	0	0	0	0	0	0	0	0	0	**0**
ATACAMA-2TG2A_TG2A+0.5TV2_GNL_A	109	109	109	109	0	0	0	0	0	0	0	0	0	0	0	0	0	0	0	0	0	0	0	0	**436**
ATACAMA-2TG2A_TG2A+0.5TV2_GNL_B	0	0	0	0	0	0	0	0	0	0	0	0	0	0	0	0	0	0	0	0	0	0	0	0	**0**
ATACAMA-2TG2A_TG2A+0.5TV2_GNL_C	0	0	0	0	0	0	0	0	0	0	0	0	0	0	0	0	0	0	0	0	0	0	0	0	**0**
ATACAMA-2TG2A_TG2A+0.5TV2_GNL_D	0	0	0	0	0	0	0	0	0	0	0	0	0	0	0	0	0	0	0	0	0	0	0	0	**0**
ATACAMA-2TG2A_TG2A+0.5TV2_GNL_E	0	0	0	0	0	0	0	0	0	0	0	0	0	0	0	0	0	0	0	0	0	0	0	0	**0**
ATACAMA-2TG2A_TG2A+0.5TV2_GN_A	0	0	0	0	0	0	0	0	0	0	0	0	0	0	0	0	0	0	0	0	0	0	0	0	**0**
ATACAMA-2TG2A_TG2A+0.5TV2_GNL_INFLEX	0	0	0	0	0	0	0	0	0	0	0	0	0	0	0	0	0	0	0	0	0	0	0	0	**0**
ATACAMA-2TG2AB_TG2A+TG2B+TV2_DIESEL	0	0	0	0	0	0	0	0	0	0	0	0	0	0	0	0	0	0	0	0	0	0	0	0	**0**
ATACAMA-2TG2AB_TG2A+TG2B+TV2_GNL_A	0	0	0	0	0	0	0	0	0	0	0	0	0	0	0	0	0	0	0	0	0	0	0	0	**0**
ATACAMA-2TG2AB_TG2A+TG2B+TV2_GNL_B	0	0	0	0	0	0	0	0	0	0	0	0	0	0	0	0	0	0	0	0	0	0	0	0	**0**
ATACAMA-2TG2AB_TG2A+TG2B+TV2_GNL_C	0	0	0	0	0	0	0	0	0	0	0	0	0	0	0	0	0	0	0	0	0	0	0	0	**0**
ATACAMA-2TG2AB_TG2A+TG2B+TV2_GNL_D	0	0	0	0	0	0	0	0	0	0	0	0	0	0	0	0	0	0	0	0	0	0	0	0	**0**
ATACAMA-2TG2AB_TG2A+TG2B+TV2_GNL_E	0	0	0	0	0	0	0	0	0	0	0	0	0	0	0	0	0	0	0	0	0	0	0	0	**0**
ATACAMA-2TG2AB_TG2A+TG2B+TV2_GN_A	0	0	0	0	0	0	0	0	0	0	0	0	0	0	0	0	0	0	0	0	0	0	0	0	**0**
ATACAMA-2TG2AB_TG2A+TG2B+TV2_GNL_INFLEX	0	0	0	0	0	0	0	0	0	0	0	0	0	0	0	0	0	0	0	0	0	0	0	0	**0**
ATACAMA-2TG2B_TG2B_DIESEL	0	0	0	0	0	0	0	0	0	0	0	0	0	0	0	0	0	0	0	0	0	0	0	0	**0**
ATACAMA-2TG2B_TG2B_GNL_A	0	0	0	0	0	0	0	0	0	0	0	0	0	0	0	0	0	0	0	0	0	0	0	0	**0**
ATACAMA-2TG2B_TG2B_GNL_B	0	0	0	0	0	0	0	0	0	0	0	0	0	0	0	0	0	0	0	0	0	0	0	0	**0**
ATACAMA-2TG2B_TG2B_GNL_C	0	0	0	0	0	0	0	0	0	0	0	0	0	0	0	0	0	0	0	0	0	0	0	0	**0**
ATACAMA-2TG2B_TG2B_GNL_D	0	0	0	0	0	0	0	0	0	0	0	0	0	0	0	0	0	0	0	0	0	0	0	0	**0**
ATACAMA-2TG2B_TG2B_GNL_E	0	0	0	0	0	0	0	0	0	0	0	0	0	0	0	0	0	0	0	0	0	0	0	0	**0**
ATACAMA-2TG2B_TG2B_GN_A	0	0	0	0	0	0	0	0	0	0	0	0	0	0	0	0	0	0	0	0	0	0	0	0	**0**
ATACAMA-2TG2B_TG2B_GNL_INFLEX	0	0	0	0	0	0	0	0	0	0	0	0	0	0	0	0	0	0	0	0	0	0	0	0	**0**
ATACAMA-2TG2B_TG2B+0.5TV2_DIESEL	0	0	0	0	0	0	0	0	0	0	0	0	0	0	0	0	0	0	0	0	0	0	0	0	**0**
ATACAMA-2TG2B_TG2B+0.5TV2_GNL_A	0	0	0	0	0	0	0	0	0	0	0	0	0	0	0	0	0	0	0	0	0	0	0	0	**0**
ATACAMA-2TG2B_TG2B+0.5TV2_GNL_B	0	0	0	0	0	0	0	0	0	0	0	0	0	0	0	0	0	0	0	0	0	0	0	0	**0**
ATACAMA-2TG2B_TG2B+0.5TV2_GNL_C	0	0	0	0	0	0	0	0	0	0	0	0	0	0	0	0	0	0	0	0	0	0	0	0	**0**
ATACAMA-2TG2B_TG2B+0.5TV2_GNL_D	0	0	0	0	0	0	0	0	0	0	0	0	0	0	0	0	0	0	0	0	0	0	0	0	**0**
ATACAMA-2TG2B_TG2B+0.5TV2_GNL_E	0	0	0	0	0	0	0	0	0	0	0	0	0	0	0	0	0	0	0	0	0	0	0	0	**0**
ATACAMA-2TG2B_TG2B+0.5TV2_GN_A	0	0	0	0	0	0	0	0	0	0	0	0	0	0	0	0	0	0	0	0	0	0	0	0	**0**
ATACAMA-2TG2B_TG2B+0.5TV2_GNL_INFLEX	0	0	0	0	0	0	0	0	0	0	0	0	0	0	0	0	0	0	0	0	0	0	0	0	**0**
PAM_COGEN	22	22	22	22	22	22	22	22	22	22	22	22	22	22	22	22	22	22	22	22	22	22	22	22	**528**
MANTOSBLANCOS-MIMB_DIESEL	0	0	0	0	0	0	0	0	0	0	0	0	0	0	0	0	0	0	0	0	0	0	0	0	**0**
LAPORTADA-TECNET_DIESEL	0	0	0	0	0	0	0	0	0	0	0	0	0	0	0	0	0	0	0	0	0	0	0	0	**0**
INACAL_DIESEL	0	0	0	0	0	0	0	0	0	0	0	0	0	0	0	0	0	0	0	0	0	0	0	0	**0**
AGUASBLANCAS-AGB_DIESEL	0	0	0	0	0	0	0	0	0	0	0	0	0	0	0	0	0	0	0	0	0	0	0	0	**0**
TALTAL-1_DIESEL	0	0	0	0	0	0	0	0	0	0	0	0	0	0	0	0	0	0	0	0	0	0	0	0	**0**
TALTAL-1_GNL_A	0	0	0	0	0	0	0	0	0	0	0	0	0	0	0	0	0	0	0	0	0	0	0	0	**0**
TALTAL-1_GNL_B	0	0	0	0	0	0	0	0	0	0	0	0	0	0	0	0	0	0	0	0	0	0	0	0	**0**
TALTAL-1_GNL_C	0	0	0	0	0	0	0	0	0	0	0	0	0	0	0	0	0	0	0	0	0	0	0	0	**0**
TALTAL-1_GNL_D	0	0	0	0	0	0	0	0	0	0	0	0	0	0	0	0	0	0	0	0	0	0	0	0	**0**
TALTAL-1_GNL_E	0	0	0	0	0	0	0	0	0	0	0	0	0	0	0	0	0	0	0	0	0	0	0	0	**0**

Periodo Desde: 29-04-2023 03-05-2023

COORDINADOR ELÉCTRICO NACIONAL	Programación Diaria del Sistema Eléctrico Nacional																								
sábado, 29 de abril de 2023	1	2	3	4	5	6	7	8	9	10	11	12	13	14	15	16	17	18	19	20	21	22	23	24	
Costos Operación	612	611	603	601	606	603	586	543	359	270	253	254	243	248	257	255	313	501	608	668	675	684	651	640	**11.646**
Costos Encendido/Detención	12	0	0	0	3	0	1	2	50	3	0	0	0	1	2	0	1	122	19	8	0	0	0	0	**223**
Costos Totales [kUSD]	**623**	**611**	**603**	**601**	**609**	**603**	**587**	**544**	**409**	**274**	**253**	**254**	**243**	**250**	**259**	**255**	**314**	**623**	**627**	**675**	**675**	**684**	**651**	**640**	**11.868**
Costo Marginal Quillota 220 kV	**162,9**	**162,7**	**152,4**	**154,6**	**155,4**	**151,8**	**154,8**	**153,4**	**125,1**	**104,6**	**104,9**	**105,0**	**93,8**	**93,2**	**104,1**	**104,9**	**131,1**	**157,1**	**175,9**	**175,7**	**174,3**	**174,5**	**176,1**	**166,5**	**142,28**
Pérdidas [MWh]	162	150	146	136	134	135	137	136	203	285	289	312	320	312	311	301	291	202	180	179	180	171	160	155	**4.986**
Consumos Propios [MWh]	374	374	374	374	368	367	368	361	327	325	324	325	324	325	325	325	326	346	355	355	355	355	355	355	**8.365**
Demanda Total [MWh]	8562	8249	8040	7872	7805	7773	7860	8013	8310	8678	8831	9025	9156	9228	9216	9026	8913	8949	9304	9449	9295	9129	8880	8611	**208.172**
Generación Total [MWh]	**9097**	**8772**	**8559**	**8382**	**8307**	**8275**	**8365**	**8509**	**8840**	**9289**	**9445**	**9663**	**9801**	**9865**	**9852**	**9653**	**9530**	**9497**	**9839**	**9983**	**9830**	**9655**	**9395**	**9121**	**221.523**

TALTAL-1_GN_A	0	0	0	0	0	0	0	0	0	0	0	0	0	0	0	0	0	0	0	0	0	0	0	0	**0**
TALTAL-1_GNL_INFLEX	0	0	0	0	0	0	0	0	0	0	0	0	0	0	0	0	0	0	0	0	0	0	0	0	**0**
TALTAL-2_DIESEL	0	0	0	0	0	0	0	0	0	0	0	0	0	0	0	0	0	0	0	0	0	0	0	0	**0**
TALTAL-2_GNL_A	0	0	0	0	0	0	0	0	0	0	0	0	0	0	0	0	0	0	0	0	0	0	0	0	**0**
TALTAL-2_GNL_B	0	0	0	0	0	0	0	0	0	0	0	0	0	0	0	0	0	0	0	0	0	0	0	0	**0**
TALTAL-2_GNL_C	0	0	0	0	0	0	0	0	0	0	0	0	0	0	0	0	0	0	0	0	0	0	0	0	**0**
TALTAL-2_GNL_D	0	0	0	0	0	0	0	0	0	0	0	0	0	0	0	0	0	0	0	0	0	0	0	0	**0**
TALTAL-2_GNL_E	0	0	0	0	0	0	0	0	0	0	0	0	0	0	0	0	0	0	0	0	0	0	0	0	**0**
TALTAL-2_GN_A	0	0	0	0	0	0	0	0	0	0	0	0	0	0	0	0	0	0	0	0	0	0	0	0	**0**
TALTAL-2_GNL_INFLEX	0	0	0	0	0	0	0	0	0	0	0	0	0	0	0	0	0	0	0	0	0	0	0	0	**0**
DALMAGRO_DIESEL	0	0	0	0	0	0	0	0	0	0	0	0	0	0	0	0	0	0	0	0	0	0	0	0	**0**
ANDES-1_DIESEL	0	0	0	0	0	0	0	0	0	0	0	0	0	0	0	0	0	0	0	0	0	0	0	0	**0**
ANDES-1_FO6	0	0	0	0	0	0	0	0	0	0	0	0	0	0	0	0	0	0	0	0	0	0	0	0	**0**
ANDES-2_DIESEL	0	0	0	0	0	0	0	0	0	0	0	0	0	0	0	0	0	0	0	0	0	0	0	0	**0**
ANDES-2_FO6	0	0	0	0	0	0	0	0	0	0	0	0	0	0	0	0	0	0	0	0	0	0	0	0	**0**
ANDES-3_DIESEL	0	0	0	0	0	0	0	0	0	0	0	0	0	0	0	0	0	0	0	0	0	0	0	0	**0**
ANDES-3_FO6	0	0	0	0	0	0	0	0	0	0	0	0	0	0	0	0	0	0	0	0	0	0	0	0	**0**
ANDES-4_DIESEL	0	0	0	0	0	0	0	0	0	0	0	0	0	0	0	0	0	0	0	0	0	0	0	0	**0**
ANDES-4_FO6	0	0	0	0	0	0	0	0	0	0	0	0	0	0	0	0	0	0	0	0	0	0	0	0	**0**
SALVADOR_DIESEL	0	0	0	0	0	0	0	0	0	0	0	0	0	0	0	0	0	0	0	0	0	0	0	0	**0**
SANLORENZO-1_DIESEL	0	0	0	0	0	0	0	0	0	0	0	0	0	0	0	0	0	0	0	0	0	0	0	0	**0**
SANLORENZO-2_DIESEL	0	0	0	0	0	0	0	0	0	0	0	0	0	0	0	0	0	0	0	0	0	0	0	0	**0**
SANLORENZO-3_DIESEL	0	0	0	0	0	0	0	0	0	0	0	0	0	0	0	0	0	0	0	0	0	0	0	0	**0**
EMELDA-1_DIESEL	0	0	0	0	0	0	0	0	0	0	0	0	0	0	0	0	0	0	0	0	0	0	0	0	**0**
EMELDA-2_DIESEL	0	0	0	0	0	0	0	0	0	0	0	0	0	0	0	0	0	0	0	0	0	0	0	0	**0**
CENIZAS_DIESEL	0	0	0	0	0	0	0	0	0	0	0	0	0	0	0	0	0	0	0	0	0	0	0	0	**0**
TERMOPACIFICO_DIESEL	0	0	0	0	0	0	0	0	0	0	0	0	0	0	0	0	0	0	0	0	0	0	0	0	**0**
PAJONALES_DIESEL	0	0	0	0	0	0	0	0	0	0	0	0	0	0	0	0	0	0	0	0	0	0	0	0	**0**
CARDONES_DIESEL	0	0	0	0	0	0	0	0	0	0	0	0	0	0	0	0	0	0	0	0	0	0	0	0	**0**
LLANOSBLANCOS_DIESEL	0	0	0	0	0	0	0	0	0	0	0	0	0	0	0	0	0	0	0	0	0	0	0	0	**0**
GUACOLDA-1_CAR	152	152	75	75	75	150	152	150	143	50	50	50	50	50	50	50	143	143	152	152	152	152	152	152	**2671**
GUACOLDA-2_CAR	0	0	0	0	0	0	0	0	0	0	0	0	0	0	0	0	0	0	0	0	0	0	0	0	**0**
GUACOLDA-3_CAR	154	154	154	150	154	154	150	150	143	45	45	45	45	45	45	45	143	154	154	154	154	154	154	154	**2897**
GUACOLDA-4_CAR	154	154	154	154	154	154	154	150	100	38	38	38	38	38	38	38	38	143	154	154	154	154	154	154	**2697**
GUACOLDA-5_CAR	156	156	156	156	156	75	75	75	38	38	38	38	38	38	38	38	38	143	156	156	156	156	156	156	**2428**
HUASCO-1_DIESEL	0	0	0	0	0	0	0	0	0	0	0	0	0	0	0	0	0	0	0	0	0	0	0	0	**0**
HUASCO-1_IFO	0	0	0	0	0	0	0	0	0	0	0	0	0	0	0	0	0	0	0	0	0	0	0	0	**0**
HUASCO-2_DIESEL	0	0	0	0	0	0	0	0	0	0	0	0	0	0	0	0	0	0	0	0	0	0	0	0	**0**
HUASCO-2_IFO	0	0	0	0	0	0	0	0	0	0	0	0	0	0	0	0	0	0	0	0	0	0	0	0	**0**
HUASCO-3_DIESEL	0	0	0	0	0	0	0	0	0	0	0	0	0	0	0	0	0	0	0	0	0	0	0	0	**0**
HUASCO-3_IFO	0	0	0	0	0	0	0	0	0	0	0	0	0	0	0	0	0	0	0	0	0	0	0	0	**0**
PCOLORADA_DIESEL	0	0	0	0	0	0	0	0	0	0	0	0	0	0	0	0	0	0	0	0	0	0	0	0	**0**
PCOLORADA_IFO	0	0	0	0	0	0	0	0	0	0	0	0	0	0	0	0	0	0	0	0	0	0	0	0	**0**
PENON_DIESEL	0	0	0	0	0	0	0	0	0	0	0	0	0	0	0	0	0	0	0	0	0	0	0	0	**0**
COMBARBALA_DIESEL	0	0	0	0	0	0	0	0	0	0	0	0	0	0	0	0	0	0	0	0	0	0	0	0	**0**

Periodo Desde: 29-04-2023 03-05-2023

COORDINADOR ELÉCTRICO NACIONAL	Programación Diaria del Sistema Eléctrico Nacional																								
sábado, 29 de abril de 2023	1	2	3	4	5	6	7	8	9	10	11	12	13	14	15	16	17	18	19	20	21	22	23	24	
Costos Operación	612	611	603	601	606	603	586	543	359	270	253	254	243	248	257	255	313	501	608	668	675	684	651	640	**11.646**
Costos Encendido/Detención	12	0	0	0	3	0	1	2	50	3	0	0	0	1	2	0	1	122	19	8	0	0	0	0	**223**
Costos Totales [kUSD]	**623**	**611**	**603**	**601**	**609**	**603**	**587**	**544**	**409**	**274**	**253**	**254**	**243**	**250**	**259**	**255**	**314**	**623**	**627**	**675**	**675**	**684**	**651**	**640**	**11.868**
Costo Marginal Quillota 220 kV	**162,9**	**162,7**	**152,4**	**154,6**	**155,4**	**151,8**	**154,8**	**153,4**	**125,1**	**104,6**	**104,9**	**105,0**	**93,8**	**93,2**	**104,1**	**104,9**	**131,1**	**157,1**	**175,9**	**175,7**	**174,3**	**174,5**	**176,1**	**166,5**	**142,28**
Pérdidas [MWh]	162	150	146	136	134	135	137	136	203	285	289	312	320	312	311	301	291	202	180	179	180	171	160	155	**4.986**
Consumos Propios [MWh]	374	374	374	374	368	367	368	361	327	325	324	325	324	325	325	325	326	346	355	355	355	355	355	355	**8.365**
Demanda Total [MWh]	8562	8249	8040	7872	7805	7773	7860	8013	8310	8678	8831	9025	9156	9228	9216	9026	8913	8949	9304	9449	9295	9129	8880	8611	**208.172**
Generación Total [MWh]	**9097**	**8772**	**8559**	**8382**	**8307**	**8275**	**8365**	**8509**	**8840**	**9289**	**9445**	**9663**	**9801**	**9865**	**9852**	**9653**	**9530**	**9497**	**9839**	**9983**	**9830**	**9655**	**9395**	**9121**	**221.523**

CHAGUAL_DIESEL	0	0	0	0	0	0	0	0	0	0	0	0	0	0	0	0	0	0	0	0	0	0	0	0	**0**
OLIVOS_BL1_DIESEL	0	0	0	0	0	0	0	0	0	0	0	0	0	0	0	0	0	0	0	0	0	0	0	0	**0**
OLIVOS_BL1+BL2_DIESEL	0	0	0	0	0	0	0	0	0	0	0	0	0	0	0	0	0	0	0	0	0	0	0	0	**0**
ESPINOS_BL1_DIESEL	0	0	0	0	0	0	0	0	0	0	0	0	0	0	0	0	0	0	0	0	0	0	0	0	**0**
ESPINOS_BL1+BL2_DIESEL	0	0	0	0	0	0	0	0	0	0	0	0	0	0	0	0	0	0	0	0	0	0	0	0	**0**
NUEVAVENTANAS_CAR	0	0	0	0	0	0	0	0	0	0	0	0	0	0	0	0	0	0	0	0	0	0	0	0	**0**
CAMPICHE_CAR	233	228	233	208	223	228	84	84	84	84	84	84	84	84	84	84	84	84	258	270	270	270	233	233	**3895**
VENTANAS-2_CAR	90	90	90	90	90	90	90	90	90	90	90	90	90	90	90	90	90	90	90	90	90	90	90	90	**2160**
QUINTERO-1_DIESEL	0	0	0	0	0	0	0	0	0	0	0	0	0	0	0	0	0	0	0	0	0	0	0	0	**0**
QUINTERO-1_GN_A	0	0	0	0	0	0	0	0	0	70	0	0	0	0	0	0	0	0	0	0	0	0	0	0	**70**
QUINTERO-1_GNL_A	0	0	0	0	0	0	0	0	0	0	0	0	0	0	0	0	0	0	0	0	0	0	0	0	**0**
QUINTERO-1_GNL_B	89	89	89	96	89	89	96	96	96	0	96	96	96	96	96	96	78	89	96	96	96	96	96	96	**2149**
QUINTERO-1_GNL_C	0	0	0	0	0	0	0	0	0	0	0	0	0	0	0	0	0	0	0	0	0	0	0	0	**0**
QUINTERO-1_GNL_D	0	0	0	0	0	0	0	0	0	0	0	0	0	0	0	0	0	0	0	0	0	0	0	0	**0**
QUINTERO-1_GNL_E	0	0	0	0	0	0	0	0	0	0	0	0	0	0	0	0	0	0	0	0	0	0	0	0	**0**
QUINTERO-1_GNL_F	0	0	0	0	0	0	0	0	0	0	0	0	0	0	0	0	0	0	0	0	0	0	0	0	**0**
QUINTERO-1_GNL_INFLEX	0	0	0	0	0	0	0	0	0	0	0	0	0	0	0	0	0	0	0	0	0	0	0	0	**0**
QUINTERO-2_DIESEL	0	0	0	0	0	0	0	0	0	0	0	0	0	0	0	0	0	0	0	0	0	0	0	0	**0**
QUINTERO-2_GN_A	0	0	0	0	0	0	0	0	0	0	0	0	0	0	0	0	0	0	88	0	0	0	0	0	**88**
QUINTERO-2_GNL_A	0	0	0	0	0	0	0	0	0	0	0	0	0	0	0	0	0	0	0	0	0	0	0	0	**0**
QUINTERO-2_GNL_B	76	76	82	82	76	89	98	98	98	0	0	0	0	0	0	0	0	76	0	98	98	98	98	98	**1339**
QUINTERO-2_GNL_C	0	0	0	0	0	0	0	0	0	0	0	0	0	0	0	0	0	0	0	0	0	0	0	0	**0**
QUINTERO-2_GNL_D	0	0	0	0	0	0	0	0	0	0	0	0	0	0	0	0	0	0	0	0	0	0	0	0	**0**
QUINTERO-2_GNL_E	0	0	0	0	0	0	0	0	0	0	0	0	0	0	0	0	0	0	0	0	0	0	0	0	**0**
QUINTERO-2_GNL_F	0	0	0	0	0	0	0	0	0	0	0	0	0	0	0	0	0	0	0	0	0	0	0	0	**0**
QUINTERO-2_GNL_INFLEX	0	0	0	0	0	0	0	0	0	0	0	0	0	0	0	0	0	0	0	0	0	0	0	0	**0**
SANISIDRO-1_TG1_DIESEL	0	0	0	0	0	0	0	0	0	0	0	0	0	0	0	0	0	0	0	0	0	0	0	0	**0**
SANISIDRO-1_TG1_GN_A	0	0	0	0	0	0	0	0	0	0	0	0	0	0	0	0	0	0	0	0	0	0	0	0	**0**
SANISIDRO-1_TG1_GNL_A	0	0	0	0	0	0	0	0	0	0	0	0	0	0	0	0	0	0	0	0	0	0	0	0	**0**
SANISIDRO-1_TG1_GNL_B	0	0	0	0	0	0	0	0	0	0	0	0	0	0	0	0	0	0	0	0	0	0	0	0	**0**
SANISIDRO-1_TG1_GNL_C	0	0	0	0	0	0	0	0	0	0	0	0	0	0	0	0	0	0	0	0	0	0	0	0	**0**
SANISIDRO-1_TG1_GNL_D	0	0	0	0	0	0	0	0	0	0	0	0	0	0	0	0	0	0	0	0	0	0	0	0	**0**
SANISIDRO-1_TG1_GNL_E	0	0	0	0	0	0	0	0	0	0	0	0	0	0	0	0	0	0	0	0	0	0	0	0	**0**
SANISIDRO-1_TG1_GNL_F	0	0	0	0	0	0	0	0	0	0	0	0	0	0	0	0	0	0	0	0	0	0	0	0	**0**
SANISIDRO-1_TG1_GNL_INFLEX	0	0	0	0	0	0	0	0	0	0	0	0	0	0	0	0	0	0	0	0	0	0	0	0	**0**
SANISIDRO-1_TG1+TV1_DIESEL	0	0	0	0	0	0	0	0	0	0	0	0	0	0	0	0	0	0	0	0	0	0	0	0	**0**
SANISIDRO-1_TG1+TV1_GN_A	350	350	350	350	350	350	350	0	296	296	296	296	258	282	296	296	0	350	350	350	350	350	350	350	**7215**
SANISIDRO-1_TG1+TV1_GNL_A	0	0	0	0	0	0	0	0	0	0	0	0	0	0	0	0	0	0	0	0	0	0	0	0	**0**
SANISIDRO-1_TG1+TV1_GNL_B	0	0	0	0	0	0	0	336	0	0	0	0	0	0	0	0	299	0	0	0	0	0	0	0	**635**
SANISIDRO-1_TG1+TV1_GNL_C	0	0	0	0	0	0	0	0	0	0	0	0	0	0	0	0	0	0	0	0	0	0	0	0	**0**
SANISIDRO-1_TG1+TV1_GNL_D	0	0	0	0	0	0	0	0	0	0	0	0	0	0	0	0	0	0	0	0	0	0	0	0	**0**
SANISIDRO-1_TG1+TV1_GNL_E	0	0	0	0	0	0	0	0	0	0	0	0	0	0	0	0	0	0	0	0	0	0	0	0	**0**
SANISIDRO-1_TG1+TV1_GNL_F	0	0	0	0	0	0	0	0	0	0	0	0	0	0	0	0	0	0	0	0	0	0	0	0	**0**
SANISIDRO-1_TG1+TV1_GNL_INFLEX	0	0	0	0	0	0	0	0	0	0	0	0	0	0	0	0	0	0	0	0	0	0	0	0	**0**
SANISIDRO-1_TG1+TV1_FSTVD_DIESEL	0	0	0	0	0	0	0	0	0	0	0	0	0	0	0	0	0	0	0	0	0	0	0	0	**0**

Periodo Desde: 29-04-2023 03-05-2023

COORDINADOR ELÉCTRICO NACIONAL	Programación Diaria del Sistema Eléctrico Nacional																								
sábado, 29 de abril de 2023	1	2	3	4	5	6	7	8	9	10	11	12	13	14	15	16	17	18	19	20	21	22	23	24	
Costos Operación	612	611	603	601	606	603	586	543	359	270	253	254	243	248	257	255	313	501	608	668	675	684	651	640	**11.646**
Costos Encendido/Detención	12	0	0	0	3	0	1	2	50	3	0	0	0	1	2	0	1	122	19	8	0	0	0	0	**223**
Costos Totales [kUSD]	**623**	**611**	**603**	**601**	**609**	**603**	**587**	**544**	**409**	**274**	**253**	**254**	**243**	**250**	**259**	**255**	**314**	**623**	**627**	**675**	**675**	**684**	**651**	**640**	**11.868**
Costo Marginal Quillota 220 kV	**162,9**	**162,7**	**152,4**	**154,6**	**155,4**	**151,8**	**154,8**	**153,4**	**125,1**	**104,6**	**104,9**	**105,0**	**93,8**	**93,2**	**104,1**	**104,9**	**131,1**	**157,1**	**175,9**	**175,7**	**174,3**	**174,5**	**176,1**	**166,5**	**142,28**
Pérdidas [MWh]	162	150	146	136	134	135	137	136	203	285	289	312	320	312	311	301	291	202	180	179	180	171	160	155	**4.986**
Consumos Propios [MWh]	374	374	374	374	368	367	368	361	327	325	324	325	324	325	325	325	326	346	355	355	355	355	355	355	**8.365**
Demanda Total [MWh]	8562	8249	8040	7872	7805	7773	7860	8013	8310	8678	8831	9025	9156	9228	9216	9026	8913	8949	9304	9449	9295	9129	8880	8611	**208.172**
Generación Total [MWh]	**9097**	**8772**	**8559**	**8382**	**8307**	**8275**	**8365**	**8509**	**8840**	**9289**	**9445**	**9663**	**9801**	**9865**	**9852**	**9653**	**9530**	**9497**	**9839**	**9983**	**9830**	**9655**	**9395**	**9121**	**221.523**

SANISIDRO-1_TG1+TV1_FSTVD_GN_A	0	0	0	0	0	0	0	0	0	0	0	0	0	0	0	0	0	0	0	0	0	0	0	0	**0**
SANISIDRO-1_TG1+TV1_FSTVD_GNL_A	0	0	0	0	0	0	0	0	0	0	0	0	0	0	0	0	0	0	0	0	0	0	0	0	**0**
SANISIDRO-1_TG1+TV1_FSTVD_GNL_B	0	0	0	0	0	0	0	0	0	0	0	0	0	0	0	0	0	0	0	0	0	0	0	0	**0**
SANISIDRO-1_TG1+TV1_FSTVD_GNL_C	0	0	0	0	0	0	0	0	0	0	0	0	0	0	0	0	0	0	0	0	0	0	0	0	**0**
SANISIDRO-1_TG1+TV1_FSTVD_GNL_D	0	0	0	0	0	0	0	0	0	0	0	0	0	0	0	0	0	0	0	0	0	0	0	0	**0**
SANISIDRO-1_TG1+TV1_FSTVD_GNL_E	0	0	0	0	0	0	0	0	0	0	0	0	0	0	0	0	0	0	0	0	0	0	0	0	**0**
SANISIDRO-1_TG1+TV1_FSTVD_GNL_F	0	0	0	0	0	0	0	0	0	0	0	0	0	0	0	0	0	0	0	0	0	0	0	0	**0**
SANISIDRO-1_TG1+TV1_FSTVD_GNL_INFLEX	0	0	0	0	0	0	0	0	0	0	0	0	0	0	0	0	0	0	0	0	0	0	0	0	**0**
SANISIDRO-1_TG1+TV1+FA1_GN_A	0	0	0	0	0	0	0	0	0	0	0	0	0	0	0	0	0	0	0	0	0	0	0	0	**0**
SANISIDRO-1_TG1+TV1+FA1_GNL_A	0	0	0	0	0	0	0	0	0	0	0	0	0	0	0	0	0	0	0	0	0	0	0	0	**0**
SANISIDRO-1_TG1+TV1+FA1_GNL_B	0	0	0	0	0	0	0	0	0	0	0	0	0	0	0	0	0	0	0	0	0	0	0	0	**0**
SANISIDRO-1_TG1+TV1+FA1_GNL_C	0	0	0	0	0	0	0	0	0	0	0	0	0	0	0	0	0	0	0	0	0	0	0	0	**0**
SANISIDRO-1_TG1+TV1+FA1_GNL_D	0	0	0	0	0	0	0	0	0	0	0	0	0	0	0	0	0	0	0	0	0	0	0	0	**0**
SANISIDRO-1_TG1+TV1+FA1_GNL_E	0	0	0	0	0	0	0	0	0	0	0	0	0	0	0	0	0	0	0	0	0	0	0	0	**0**
SANISIDRO-1_TG1+TV1+FA1_GNL_F	0	0	0	0	0	0	0	0	0	0	0	0	0	0	0	0	0	0	0	0	0	0	0	0	**0**
SANISIDRO-1_TG1+TV1+FA1_GNL_INFLEX	0	0	0	0	0	0	0	0	0	0	0	0	0	0	0	0	0	0	0	0	0	0	0	0	**0**
SANISIDRO-2_TG1_DIESEL	0	0	0	0	0	0	0	0	0	0	0	0	0	0	0	0	0	0	0	0	0	0	0	0	**0**
SANISIDRO-2_TG1_GN_A	0	0	0	0	0	0	0	0	0	0	0	0	0	0	0	0	0	0	0	0	0	0	0	0	**0**
SANISIDRO-2_TG1_GNL_A	0	0	0	0	0	0	0	0	0	0	0	0	0	0	0	0	0	0	0	0	0	0	0	0	**0**
SANISIDRO-2_TG1_GNL_B	0	0	0	0	0	0	0	0	0	0	0	0	0	0	0	0	0	0	0	0	0	0	0	0	**0**
SANISIDRO-2_TG1_GNL_C	0	0	0	0	0	0	0	0	0	0	0	0	0	0	0	0	0	0	0	0	0	0	0	0	**0**
SANISIDRO-2_TG1_GNL_D	0	0	0	0	0	0	0	0	0	0	0	0	0	0	0	0	0	0	0	0	0	0	0	0	**0**
SANISIDRO-2_TG1_GNL_E	0	0	0	0	0	0	0	0	0	0	0	0	0	0	0	0	0	0	0	0	0	0	0	0	**0**
SANISIDRO-2_TG1_GNL_F	0	0	0	0	0	0	0	0	0	0	0	0	0	0	0	0	0	0	0	0	0	0	0	0	**0**
SANISIDRO-2_TG1_GNL_INFLEX	0	0	0	0	0	0	0	0	0	0	0	0	0	0	0	0	0	0	0	0	0	0	0	0	**0**
SANISIDRO-2_TG1+TV1_DIESEL	0	0	0	0	0	0	0	0	0	0	0	0	0	0	0	0	0	0	0	0	0	0	0	0	**0**
SANISIDRO-2_TG1+TV1_GN_A	370	370	370	368	359	369	367	352	250	264	239	239	239	239	239	239	269	370	370	370	370	370	370	370	**7732**
SANISIDRO-2_TG1+TV1_GNL_A	0	0	0	0	0	0	0	0	0	0	0	0	0	0	0	0	0	0	0	0	0	0	0	0	**0**
SANISIDRO-2_TG1+TV1_GNL_B	0	0	0	0	0	0	0	0	0	0	0	0	0	0	0	0	0	0	0	0	0	0	0	0	**0**
SANISIDRO-2_TG1+TV1_GNL_C	0	0	0	0	0	0	0	0	0	0	0	0	0	0	0	0	0	0	0	0	0	0	0	0	**0**
SANISIDRO-2_TG1+TV1_GNL_D	0	0	0	0	0	0	0	0	0	0	0	0	0	0	0	0	0	0	0	0	0	0	0	0	**0**
SANISIDRO-2_TG1+TV1_GNL_E	0	0	0	0	0	0	0	0	0	0	0	0	0	0	0	0	0	0	0	0	0	0	0	0	**0**
SANISIDRO-2_TG1+TV1_GNL_F	0	0	0	0	0	0	0	0	0	0	0	0	0	0	0	0	0	0	0	0	0	0	0	0	**0**
SANISIDRO-2_TG1+TV1_GNL_INFLEX	0	0	0	0	0	0	0	0	0	0	0	0	0	0	0	0	0	0	0	0	0	0	0	0	**0**
SANISIDRO-2_TG1+TV1_FSTVU_DIESEL	0	0	0	0	0	0	0	0	0	0	0	0	0	0	0	0	0	0	0	0	0	0	0	0	**0**
SANISIDRO-2_TG1+TV1_FSTVU_GN_A	0	0	0	0	0	0	0	0	0	0	0	0	0	0	0	0	0	0	0	0	0	0	0	0	**0**
SANISIDRO-2_TG1+TV1_FSTVU_GNL_A	0	0	0	0	0	0	0	0	0	0	0	0	0	0	0	0	0	0	0	0	0	0	0	0	**0**
SANISIDRO-2_TG1+TV1_FSTVU_GNL_B	0	0	0	0	0	0	0	0	0	0	0	0	0	0	0	0	0	0	0	0	0	0	0	0	**0**
SANISIDRO-2_TG1+TV1_FSTVU_GNL_C	0	0	0	0	0	0	0	0	0	0	0	0	0	0	0	0	0	0	0	0	0	0	0	0	**0**
SANISIDRO-2_TG1+TV1_FSTVU_GNL_D	0	0	0	0	0	0	0	0	0	0	0	0	0	0	0	0	0	0	0	0	0	0	0	0	**0**
SANISIDRO-2_TG1+TV1_FSTVU_GNL_E	0	0	0	0	0	0	0	0	0	0	0	0	0	0	0	0	0	0	0	0	0	0	0	0	**0**
SANISIDRO-2_TG1+TV1_FSTVU_GNL_F	0	0	0	0	0	0	0	0	0	0	0	0	0	0	0	0	0	0	0	0	0	0	0	0	**0**
SANISIDRO-2_TG1+TV1_FSTVU_GNL_INFLEX	0	0	0	0	0	0	0	0	0	0	0	0	0	0	0	0	0	0	0	0	0	0	0	0	**0**
NEHUENCO-1_TG1+TV1+FA1_GN_A	0	0	0	0	0	0	0	0	0	0	0	0	0	0	0	0	0	0	0	0	0	0	0	0	**0**
NEHUENCO-1_TG1+TV1+FA1_GNL_A	0	0	0	0	0	0	0	0	0	0	0	0	0	0	0	0	0	0	0	0	0	0	0	0	**0**

Periodo Desde: 29-04-2023 03-05-2023

COORDINADOR ELÉCTRICO NACIONAL	Programación Diaria del Sistema Eléctrico Nacional																								
sábado, 29 de abril de 2023	1	2	3	4	5	6	7	8	9	10	11	12	13	14	15	16	17	18	19	20	21	22	23	24	
Costos Operación	612	611	603	601	606	603	586	543	359	270	253	254	243	248	257	255	313	501	608	668	675	684	651	640	**11.646**
Costos Encendido/Detención	12	0	0	0	3	0	1	2	50	3	0	0	0	1	2	0	1	122	19	8	0	0	0	0	**223**
Costos Totales [kUSD]	**623**	**611**	**603**	**601**	**609**	**603**	**587**	**544**	**409**	**274**	**253**	**254**	**243**	**250**	**259**	**255**	**314**	**623**	**627**	**675**	**675**	**684**	**651**	**640**	**11.868**
Costo Marginal Quillota 220 kV	**162,9**	**162,7**	**152,4**	**154,6**	**155,4**	**151,8**	**154,8**	**153,4**	**125,1**	**104,6**	**104,9**	**105,0**	**93,8**	**93,2**	**104,1**	**104,9**	**131,1**	**157,1**	**175,9**	**175,7**	**174,3**	**174,5**	**176,1**	**166,5**	**142,28**
Pérdidas [MWh]	162	150	146	136	134	135	137	136	203	285	289	312	320	312	311	301	291	202	180	179	180	171	160	155	**4.986**
Consumos Propios [MWh]	374	374	374	374	368	367	368	361	327	325	324	325	324	325	325	325	326	346	355	355	355	355	355	355	**8.365**
Demanda Total [MWh]	8562	8249	8040	7872	7805	7773	7860	8013	8310	8678	8831	9025	9156	9228	9216	9026	8913	8949	9304	9449	9295	9129	8880	8611	**208.172**
Generación Total [MWh]	**9097**	**8772**	**8559**	**8382**	**8307**	**8275**	**8365**	**8509**	**8840**	**9289**	**9445**	**9663**	**9801**	**9865**	**9852**	**9653**	**9530**	**9497**	**9839**	**9983**	**9830**	**9655**	**9395**	**9121**	**221.523**

NEHUENCO-1_TG1+TV1+FA1_GNL_B	0	0	0	0	0	0	0	0	0	0	0	0	0	0	0	0	0	0	0	0	0	0	0	0	**0**
NEHUENCO-1_TG1+TV1+FA1_GNL_C	0	0	0	0	0	0	0	0	0	0	0	0	0	0	0	0	0	0	0	0	0	0	0	0	**0**
NEHUENCO-1_TG1+TV1+FA1_GNL_D	0	0	0	0	0	0	0	0	0	0	0	0	0	0	0	0	0	0	0	0	0	0	0	0	**0**
NEHUENCO-1_TG1+TV1+FA1_GNL_E	0	0	0	0	0	0	0	0	0	0	0	0	0	0	0	0	0	0	0	0	0	0	0	0	**0**
NEHUENCO-1_TG1+TV1+FA1_GNL_F	0	0	0	0	0	0	0	0	0	0	0	0	0	0	0	0	0	0	0	0	0	0	0	0	**0**
NEHUENCO-1_TG1+TV1+FA1_GNL_G	0	0	0	0	0	0	0	0	0	0	0	0	0	0	0	0	0	0	0	0	0	0	0	0	**0**
NEHUENCO-1_TG1_GN_A	0	0	0	0	0	0	0	0	0	0	0	0	0	0	0	0	0	0	0	0	0	0	0	0	**0**
NEHUENCO-1_TG1_GNL_A	0	0	0	0	0	0	0	0	0	0	0	0	0	0	0	0	0	0	0	0	0	0	0	0	**0**
NEHUENCO-1_TG1_GNL_B	0	0	0	0	0	0	0	0	0	0	0	0	0	0	0	0	0	0	0	0	0	0	0	0	**0**
NEHUENCO-1_TG1_GNL_C	0	0	0	0	0	0	0	0	0	0	0	0	0	0	0	0	0	0	0	0	0	0	0	0	**0**
NEHUENCO-1_TG1_GNL_D	0	0	0	0	0	0	0	0	0	0	0	0	0	0	0	0	0	0	0	0	0	0	0	0	**0**
NEHUENCO-1_TG1_GNL_E	0	0	0	0	0	0	0	0	0	0	0	0	0	0	0	0	0	0	0	0	0	0	0	0	**0**
NEHUENCO-1_TG1_GNL_F	0	0	0	0	0	0	0	0	0	0	0	0	0	0	0	0	0	0	0	0	0	0	0	0	**0**
NEHUENCO-1_TG1_GNL_G	0	0	0	0	0	0	0	0	0	0	0	0	0	0	0	0	0	0	0	0	0	0	0	0	**0**
NEHUENCO-1_TG1_GNL_INFLEX	0	0	0	0	0	0	0	0	0	0	0	0	0	0	0	0	0	0	0	0	0	0	0	0	**0**
NEHUENCO-1_TG1+TV1_DIESEL	0	0	0	0	0	0	0	0	0	0	0	0	0	0	0	0	0	0	0	0	0	0	0	0	**0**
NEHUENCO-1_TG1+TV1_GN_A	0	0	0	299	320	320	320	320	313	291	298	291	291	291	291	297	315	320	320	0	320	0	0	0	**5214**
NEHUENCO-1_TG1+TV1_GNL_A	0	0	0	0	0	0	0	0	0	0	0	0	0	0	0	0	0	0	0	0	0	0	0	0	**0**
NEHUENCO-1_TG1+TV1_GNL_B	0	0	0	0	0	0	0	0	0	0	0	0	0	0	0	0	0	0	0	0	0	0	0	0	**0**
NEHUENCO-1_TG1+TV1_GNL_C	283	283	283	0	0	0	0	0	0	0	0	0	0	0	0	0	0	0	0	320	0	320	320	320	**2128**
NEHUENCO-1_TG1+TV1_GNL_D	0	0	0	0	0	0	0	0	0	0	0	0	0	0	0	0	0	0	0	0	0	0	0	0	**0**
NEHUENCO-1_TG1+TV1_GNL_E	0	0	0	0	0	0	0	0	0	0	0	0	0	0	0	0	0	0	0	0	0	0	0	0	**0**
NEHUENCO-1_TG1+TV1_GNL_F	0	0	0	0	0	0	0	0	0	0	0	0	0	0	0	0	0	0	0	0	0	0	0	0	**0**
NEHUENCO-1_TG1+TV1_GNL_G	0	0	0	0	0	0	0	0	0	0	0	0	0	0	0	0	0	0	0	0	0	0	0	0	**0**
NEHUENCO-1_TG1+TV1_GNL_INFLEX	0	0	0	0	0	0	0	0	0	0	0	0	0	0	0	0	0	0	0	0	0	0	0	0	**0**
NEHUENCO-2_TG1_GN_A	0	0	0	0	0	0	0	0	0	0	0	0	0	0	0	0	0	0	0	0	0	0	0	0	**0**
NEHUENCO-2_TG1_GNL_A	0	0	0	0	0	0	0	0	0	0	0	0	0	0	0	0	0	0	0	0	0	0	0	0	**0**
NEHUENCO-2_TG1_GNL_B	0	0	0	0	0	0	0	0	0	0	0	0	0	0	0	0	0	0	0	0	0	0	0	0	**0**
NEHUENCO-2_TG1_GNL_C	0	0	0	0	0	0	0	0	0	0	0	0	0	0	0	0	0	0	0	0	0	0	0	0	**0**
NEHUENCO-2_TG1_GNL_D	0	0	0	0	0	0	0	0	0	0	0	0	0	0	0	0	0	0	0	0	0	0	0	0	**0**
NEHUENCO-2_TG1_GNL_E	0	0	0	0	0	0	0	0	0	0	0	0	0	0	0	0	0	0	0	0	0	0	0	0	**0**
NEHUENCO-2_TG1_GNL_F	0	0	0	0	0	0	0	0	0	0	0	0	0	0	0	0	0	0	0	0	0	0	0	0	**0**
NEHUENCO-2_TG1_GNL_G	0	0	0	0	0	0	0	0	0	0	0	0	0	0	0	0	0	0	0	0	0	0	0	0	**0**
NEHUENCO-2_TG1_GNL_INFLEX	0	0	0	0	0	0	0	0	0	0	0	0	0	0	0	0	0	0	0	0	0	0	0	0	**0**
NEHUENCO-2_TG1+TV1_DIESEL	0	0	0	0	0	0	0	0	0	0	0	0	0	0	0	0	0	0	0	0	0	0	0	0	**0**
NEHUENCO-2_TG1+TV1_GN_A	0	0	0	0	0	0	0	352	313	314	303	309	310	319	310	314	315	366	0	0	0	370	380	0	**4274**
NEHUENCO-2_TG1+TV1_GNL_A	0	0	0	0	0	0	0	0	0	0	0	0	0	0	0	0	0	0	0	0	0	0	0	0	**0**
NEHUENCO-2_TG1+TV1_GNL_B	0	0	0	0	0	0	0	0	0	0	0	0	0	0	0	0	0	0	0	0	0	0	0	0	**0**
NEHUENCO-2_TG1+TV1_GNL_C	357	365	354	344	344	344	367	0	0	0	0	0	0	0	0	0	0	0	380	380	370	0	0	375	**3979**
NEHUENCO-2_TG1+TV1_GNL_D	0	0	0	0	0	0	0	0	0	0	0	0	0	0	0	0	0	0	0	0	0	0	0	0	**0**
NEHUENCO-2_TG1+TV1_GNL_E	0	0	0	0	0	0	0	0	0	0	0	0	0	0	0	0	0	0	0	0	0	0	0	0	**0**
NEHUENCO-2_TG1+TV1_GNL_F	0	0	0	0	0	0	0	0	0	0	0	0	0	0	0	0	0	0	0	0	0	0	0	0	**0**
NEHUENCO-2_TG1+TV1_GNL_G	0	0	0	0	0	0	0	0	0	0	0	0	0	0	0	0	0	0	0	0	0	0	0	0	**0**
NEHUENCO-2_TG1+TV1_GNL_INFLEX	0	0	0	0	0	0	0	0	0	0	0	0	0	0	0	0	0	0	0	0	0	0	0	0	**0**
NEHUENCO-9B_DIESEL	0	0	0	0	0	0	0	0	0	0	0	0	0	0	0	0	0	0	0	0	0	0	0	0	**0**

Periodo Desde: 29-04-2023 03-05-2023

COORDINADOR ELÉCTRICO NACIONAL	Programación Diaria del Sistema Eléctrico Nacional																								
sábado, 29 de abril de 2023	1	2	3	4	5	6	7	8	9	10	11	12	13	14	15	16	17	18	19	20	21	22	23	24	
Costos Operación	612	611	603	601	606	603	586	543	359	270	253	254	243	248	257	255	313	501	608	668	675	684	651	640	**11.646**
Costos Encendido/Detención	12	0	0	0	3	0	1	2	50	3	0	0	0	1	2	0	1	122	19	8	0	0	0	0	**223**
Costos Totales [kUSD]	**623**	**611**	**603**	**601**	**609**	**603**	**587**	**544**	**409**	**274**	**253**	**254**	**243**	**250**	**259**	**255**	**314**	**623**	**627**	**675**	**675**	**684**	**651**	**640**	**11.868**
Costo Marginal Quillota 220 kV	**162,9**	**162,7**	**152,4**	**154,6**	**155,4**	**151,8**	**154,8**	**153,4**	**125,1**	**104,6**	**104,9**	**105,0**	**93,8**	**93,2**	**104,1**	**104,9**	**131,1**	**157,1**	**175,9**	**175,7**	**174,3**	**174,5**	**176,1**	**166,5**	**142,28**
Pérdidas [MWh]	162	150	146	136	134	135	137	136	203	285	289	312	320	312	311	301	291	202	180	179	180	171	160	155	**4.986**
Consumos Propios [MWh]	374	374	374	374	368	367	368	361	327	325	324	325	324	325	325	325	326	346	355	355	355	355	355	355	**8.365**
Demanda Total [MWh]	8562	8249	8040	7872	7805	7773	7860	8013	8310	8678	8831	9025	9156	9228	9216	9026	8913	8949	9304	9449	9295	9129	8880	8611	**208.172**
Generación Total [MWh]	**9097**	**8772**	**8559**	**8382**	**8307**	**8275**	**8365**	**8509**	**8840**	**9289**	**9445**	**9663**	**9801**	**9865**	**9852**	**9653**	**9530**	**9497**	**9839**	**9983**	**9830**	**9655**	**9395**	**9121**	**221.523**

NEHUENCO-9B_GN_A	0	0	0	0	0	0	0	0	0	0	0	0	0	0	0	0	0	0	0	0	0	0	0	0	**0**
NEHUENCO-9B_GNL_A	0	0	0	0	0	0	0	0	0	0	0	0	0	0	0	0	0	0	0	0	0	0	0	0	**0**
NEHUENCO-9B_GNL_B	0	0	0	0	0	0	0	0	0	0	0	0	0	0	0	0	0	0	0	0	0	0	0	0	**0**
NEHUENCO-9B_GNL_C	0	0	0	0	0	0	0	0	0	0	0	0	0	0	0	0	0	60	90	90	90	90	90	90	**600**
NEHUENCO-9B_GNL_D	0	0	0	0	0	0	0	0	0	0	0	0	0	0	0	0	0	0	0	0	0	0	0	0	**0**
NEHUENCO-9B_GNL_E	0	0	0	0	0	0	0	0	0	0	0	0	0	0	0	0	0	0	0	0	0	0	0	0	**0**
NEHUENCO-9B_GNL_F	0	0	0	0	0	0	0	0	0	0	0	0	0	0	0	0	0	0	0	0	0	0	0	0	**0**
NEHUENCO-9B_GNL_G	0	0	0	0	0	0	0	0	0	0	0	0	0	0	0	0	0	0	0	0	0	0	0	0	**0**
NEHUENCO-9B_GNL_INFLEX	0	0	0	0	0	0	0	0	0	0	0	0	0	0	0	0	0	0	0	0	0	0	0	0	**0**
COLMITO_DIESEL	0	0	0	0	0	0	0	0	0	0	0	0	0	0	0	0	0	0	0	0	0	0	0	0	**0**
COLMITO_GN_A	0	0	0	0	0	0	0	0	0	0	0	0	0	0	0	0	0	0	0	0	0	0	0	0	**0**
COLMITO_GNL_A	0	0	0	0	0	0	0	0	0	0	0	0	0	0	0	0	0	0	0	0	0	0	0	0	**0**
COLMITO_GNL_INFLEX	0	0	0	0	0	0	0	0	0	0	0	0	0	0	0	0	0	0	0	0	0	0	0	0	**0**
CONCON_DIESEL	0	0	0	0	0	0	0	0	0	0	0	0	0	0	0	0	0	0	0	0	0	0	0	0	**0**
ENAPACONCAGUA_COGEN	26	26	26	26	26	26	26	26	26	26	26	26	26	26	26	26	26	26	26	26	26	26	26	26	**631**
PLACILLA_DIESEL	0	0	0	0	0	0	0	0	0	0	0	0	0	0	0	0	0	0	0	0	0	0	0	0	**0**
QUINTAY_DIESEL	0	0	0	0	0	0	0	0	0	0	0	0	0	0	0	0	0	0	0	0	0	0	0	0	**0**
ELTOTORAL_DIESEL	0	0	0	0	0	0	0	0	0	0	0	0	0	0	0	0	0	0	0	0	0	0	0	0	**0**
LASVEGAS_DIESEL	0	0	0	0	0	0	0	0	0	0	0	0	0	0	0	0	0	0	0	0	0	0	0	0	**0**
LOSVIENTOS_DIESEL	0	0	0	0	0	0	0	0	0	0	0	0	0	0	0	0	0	0	0	0	0	0	0	0	**0**
LOSVIENTOS_GNL_A	0	0	0	0	0	0	0	0	0	0	0	0	0	0	0	0	0	0	0	0	0	0	0	0	**0**
LOSVIENTOS_DIESEL_CNAVIA	0	0	0	0	0	0	0	0	0	0	0	0	0	0	0	0	0	0	0	0	0	0	0	0	**0**
LOMALOSCOLORADOS-1_BIOGAS	0	0	0	0	0	0	0	0	0	0	0	0	0	0	0	0	0	0	0	0	0	0	0	0	**0**
LOMALOSCOLORADOS-2_BIOGAS	14	14	14	14	14	14	14	14	14	14	14	14	14	14	14	14	14	14	14	14	14	14	14	14	**336**
NUEVARENCA_TG1+TV1_DIESEL	0	0	0	0	0	0	0	0	0	0	0	0	0	0	0	0	0	0	0	0	0	0	0	0	**0**
NUEVARENCA_TG1+TV1_GN_A	0	0	0	0	0	0	0	0	0	0	0	0	0	0	0	0	0	0	0	0	0	0	0	0	**0**
NUEVARENCA_TG1+TV1_GN_B	0	0	0	0	0	0	0	0	0	0	0	0	0	0	0	0	0	0	0	0	0	0	0	0	**0**
NUEVARENCA_TG1+TV1_GNL_A	0	0	0	0	0	0	0	0	0	0	0	0	0	0	0	0	0	0	0	0	0	0	0	0	**0**
NUEVARENCA_TG1+TV1_GNL_B	331	331	331	331	331	331	331	331	312	255	235	227	208	160	309	258	314	331	331	331	327	322	331	331	**7223**
NUEVARENCA_TG1+TV1_GNL_C	0	0	0	0	0	0	0	0	0	0	0	0	0	0	0	0	0	0	0	0	0	0	0	0	**0**
NUEVARENCA_TG1+TV1_GNL_D	0	0	0	0	0	0	0	0	0	0	0	0	0	0	0	0	0	0	0	0	0	0	0	0	**0**
NUEVARENCA_TG1+TV1_GNL_E	0	0	0	0	0	0	0	0	0	0	0	0	0	0	0	0	0	0	0	0	0	0	0	0	**0**
NUEVARENCA_TG1+TV1_GNL_F	0	0	0	0	0	0	0	0	0	0	0	0	0	0	0	0	0	0	0	0	0	0	0	0	**0**
NUEVARENCA_TG1+TV1_GNL_INFLEX	0	0	0	0	0	0	0	0	0	0	0	0	0	0	0	0	0	0	0	0	0	0	0	0	**0**
NUEVARENCA_TG1+TV1_GNL_P	0	0	0	0	0	0	0	0	0	0	0	0	0	0	0	0	0	0	0	0	0	0	0	0	**0**
NUEVARENCA_TG1+TV1+FA1_GLP	0	0	0	0	0	0	0	0	0	0	0	0	0	0	0	0	0	0	0	0	0	0	0	0	**0**
NUEVARENCA_TG1+TV1+FA1_GN_A	0	0	0	0	0	0	0	0	0	0	0	0	0	0	0	0	0	0	0	0	0	0	0	0	**0**
NUEVARENCA_TG1+TV1+FA1_GNL_A	0	0	0	0	0	0	0	0	0	0	0	0	0	0	0	0	0	0	0	0	0	0	0	0	**0**
NUEVARENCA_TG1+TV1+FA1_GNL_B	0	0	0	0	0	0	0	0	0	0	0	0	0	0	0	0	0	0	0	0	0	0	0	0	**0**
NUEVARENCA_TG1+TV1+FA1_GNL_INFLEX	0	0	0	0	0	0	0	0	0	0	0	0	0	0	0	0	0	0	0	0	0	0	0	0	**0**
NUEVARENCA_TG1+TV1+FA1_GNL_P	0	0	0	0	0	0	0	0	0	0	0	0	0	0	0	0	0	0	0	0	0	0	0	0	**0**
RENCA-1_DIESEL	0	0	0	0	0	0	0	0	0	0	0	0	0	0	0	0	0	0	0	0	0	0	0	0	**0**
RENCA-2_DIESEL	0	0	0	0	0	0	0	0	0	0	0	0	0	0	0	0	0	0	0	0	0	0	0	0	**0**
CMPCCORDILLERA_GN_A	53	53	53	53	53	53	53	53	30	30	0	30	0	0	32	30	30	53	53	53	53	53	53	53	**975**
CMPCCORDILLERA_GNL_A	0	0	0	0	0	0	0	0	0	0	0	0	0	0	0	0	0	0	0	0	0	0	0	0	**0**

Periodo Desde: 29-04-2023 03-05-2023

COORDINADOR ELÉCTRICO NACIONAL	Programación Diaria del Sistema Eléctrico Nacional																								
sábado, 29 de abril de 2023	1	2	3	4	5	6	7	8	9	10	11	12	13	14	15	16	17	18	19	20	21	22	23	24	
Costos Operación	612	611	603	601	606	603	586	543	359	270	253	254	243	248	257	255	313	501	608	668	675	684	651	640	**11.646**
Costos Encendido/Detención	12	0	0	0	3	0	1	2	50	3	0	0	0	1	2	0	1	122	19	8	0	0	0	0	**223**
Costos Totales [kUSD]	**623**	**611**	**603**	**601**	**609**	**603**	**587**	**544**	**409**	**274**	**253**	**254**	**243**	**250**	**259**	**255**	**314**	**623**	**627**	**675**	**675**	**684**	**651**	**640**	**11.868**
Costo Marginal Quillota 220 kV	**162,9**	**162,7**	**152,4**	**154,6**	**155,4**	**151,8**	**154,8**	**153,4**	**125,1**	**104,6**	**104,9**	**105,0**	**93,8**	**93,2**	**104,1**	**104,9**	**131,1**	**157,1**	**175,9**	**175,7**	**174,3**	**174,5**	**176,1**	**166,5**	**142,28**
Pérdidas [MWh]	162	150	146	136	134	135	137	136	203	285	289	312	320	312	311	301	291	202	180	179	180	171	160	155	**4.986**
Consumos Propios [MWh]	374	374	374	374	368	367	368	361	327	325	324	325	324	325	325	325	326	346	355	355	355	355	355	355	**8.365**
Demanda Total [MWh]	8562	8249	8040	7872	7805	7773	7860	8013	8310	8678	8831	9025	9156	9228	9216	9026	8913	8949	9304	9449	9295	9129	8880	8611	**208.172**
Generación Total [MWh]	**9097**	**8772**	**8559**	**8382**	**8307**	**8275**	**8365**	**8509**	**8840**	**9289**	**9445**	**9663**	**9801**	**9865**	**9852**	**9653**	**9530**	**9497**	**9839**	**9983**	**9830**	**9655**	**9395**	**9121**	**221.523**

CMPCCORDILLERA_GNL_B	0	0	0	0	0	0	0	0	0	0	0	0	0	0	0	0	0	0	0	0	0	0	0	0	**0**
SANTAMARTA_COGEN	15	15	15	15	15	15	15	15	15	15	15	15	15	15	15	15	15	15	15	15	15	15	15	15	**360**
CANDELARIA-1_DIESEL	0	0	0	0	0	0	0	0	0	0	0	0	0	0	0	0	0	0	0	0	0	0	0	0	**0**
CANDELARIA-1_GN_A	0	0	0	0	77	0	66	63	60	0	0	0	0	66	0	0	60	63	60	90	69	66	60	60	**859**
CANDELARIA-1_GNL_A	0	0	0	0	0	0	0	0	0	0	0	0	0	0	0	0	0	0	0	0	0	0	0	0	**0**
CANDELARIA-1_GNL_B	0	0	0	0	0	0	0	0	0	0	0	0	0	0	0	0	0	0	0	0	0	0	0	0	**0**
CANDELARIA-1_GNL_C	0	0	0	0	0	60	0	0	0	0	0	0	0	0	0	0	0	0	0	0	0	0	0	0	**60**
CANDELARIA-1_GNL_D	0	0	0	0	0	0	0	0	0	0	0	0	0	0	0	0	0	0	0	0	0	0	0	0	**0**
CANDELARIA-1_GNL_E	0	0	0	0	0	0	0	0	0	0	0	0	0	0	0	0	0	0	0	0	0	0	0	0	**0**
CANDELARIA-1_GNL_F	0	0	0	0	0	0	0	0	0	0	0	0	0	0	0	0	0	0	0	0	0	0	0	0	**0**
CANDELARIA-1_GNL_G	0	0	0	0	0	0	0	0	0	0	0	0	0	0	0	0	0	0	0	0	0	0	0	0	**0**
CANDELARIA-1_GNL_INFLEX	0	0	0	0	0	0	0	0	0	0	0	0	0	0	0	0	0	0	0	0	0	0	0	0	**0**
CANDELARIA-2_DIESEL	0	0	0	0	0	0	0	0	0	0	0	0	0	0	0	0	0	0	0	0	0	0	0	0	**0**
CANDELARIA-2_GN_A	0	0	0	0	0	0	0	77	103	107	90	88	83	113	88	90	60	73	98	113	110	113	63	74	**1543**
CANDELARIA-2_GNL_A	0	0	0	0	0	0	0	0	0	0	0	0	0	0	0	0	0	0	0	0	0	0	0	0	**0**
CANDELARIA-2_GNL_B	0	0	0	0	0	0	0	0	0	0	0	0	0	0	0	0	0	0	0	0	0	0	0	0	**0**
CANDELARIA-2_GNL_C	0	0	0	0	0	0	60	0	0	0	0	0	0	0	0	0	0	0	0	0	0	0	0	0	**60**
CANDELARIA-2_GNL_D	0	0	0	0	0	0	0	0	0	0	0	0	0	0	0	0	0	0	0	0	0	0	0	0	**0**
CANDELARIA-2_GNL_E	0	0	0	0	0	0	0	0	0	0	0	0	0	0	0	0	0	0	0	0	0	0	0	0	**0**
CANDELARIA-2_GNL_F	0	0	0	0	0	0	0	0	0	0	0	0	0	0	0	0	0	0	0	0	0	0	0	0	**0**
CANDELARIA-2_GNL_G	0	0	0	0	0	0	0	0	0	0	0	0	0	0	0	0	0	0	0	0	0	0	0	0	**0**
CANDELARIA-2_GNL_INFLEX	0	0	0	0	0	0	0	0	0	0	0	0	0	0	0	0	0	0	0	0	0	0	0	0	**0**
EPACIFICO_COGEN	16	16	16	16	16	16	16	16	16	16	16	16	16	16	16	16	16	16	16	16	16	16	16	16	**384**
COLIHUES-1_DIESEL	0	0	0	0	0	0	0	0	0	0	0	0	0	0	0	0	0	0	0	0	0	0	0	0	**0**
COLIHUES-1_HFO	0	0	0	0	0	0	0	0	0	0	0	0	0	0	0	0	0	0	0	0	0	0	0	0	**0**
COLIHUES-2_DIESEL	0	0	0	0	0	0	0	0	0	0	0	0	0	0	0	0	0	0	0	0	0	0	0	0	**0**
COLIHUES-2_HFO	0	0	0	0	0	0	0	0	0	0	0	0	0	0	0	0	0	0	0	0	0	0	0	0	**0**
ESPERANZA-DS1_DIESEL	0	0	0	0	0	0	0	0	0	0	0	0	0	0	0	0	0	0	0	0	0	0	0	0	**0**
ESPERANZA-DS2_DIESEL	0	0	0	0	0	0	0	0	0	0	0	0	0	0	0	0	0	0	0	0	0	0	0	0	**0**
ESPERANZA-TG1_DIESEL	0	0	0	0	0	0	0	0	0	0	0	0	0	0	0	0	0	0	0	0	0	0	0	0	**0**
TENO_DIESEL	0	0	0	0	0	0	0	0	0	0	0	0	0	0	0	0	0	0	0	0	0	0	0	0	**0**
TENOGAS_GLP	40	40	40	40	40	40	40	40	1	1	1	1	1	1	1	1	1	40	40	40	40	40	40	40	**611**
CEMENTOSBIOBIO_DIESEL	0	0	0	0	0	0	0	0	0	0	0	0	0	0	0	0	0	0	0	0	0	0	0	0	**0**
CEMENTOSBIOBIO_FO6	0	0	0	0	0	0	0	0	0	0	0	0	0	0	0	0	0	0	0	0	0	0	0	0	**0**
LICANTEN_BL1_COGEN	3	3	3	3	3	3	3	3	3	3	3	3	3	3	3	3	3	3	3	3	3	3	3	3	**60**
LICANTEN_BL1+BL2_COGEN	0	0	0	0	0	0	0	0	0	0	0	0	0	0	0	0	0	0	0	0	0	0	0	0	**0**
CONSTITUCION_DIESEL	0	0	0	0	0	0	0	0	0	0	0	0	0	0	0	0	0	0	0	0	0	0	0	0	**0**
MAULE_DIESEL	0	0	0	0	0	0	0	0	0	0	0	0	0	0	0	0	0	0	0	0	0	0	0	0	**0**
VINALES_BL1_COGEN	10	10	10	10	10	10	10	10	10	10	10	10	10	10	10	10	10	10	10	10	10	10	10	10	**240**
VINALES_BL1+BL2_COGEN	12	12	12	12	12	12	12	12	12	12	12	12	12	12	12	12	12	12	12	12	12	12	12	12	**288**
CELCO_BL1_COGEN	0	0	0	0	0	0	0	0	0	0	0	0	0	0	0	0	0	0	0	0	0	0	0	0	**0**
CELCO_BL1+BL2_COGEN	0	0	0	0	0	0	0	0	0	0	0	0	0	0	0	0	0	0	0	0	0	0	0	0	**0**
SANJAVIER-1_DIESEL	0	0	0	0	0	0	0	0	0	0	0	0	0	0	0	0	0	0	0	0	0	0	0	0	**0**
SANJAVIER-2_DIESEL	0	0	0	0	0	0	0	0	0	0	0	0	0	0	0	0	0	0	0	0	0	0	0	0	**0**
LINARES_DIESEL	0	0	0	0	0	0	0	0	0	0	0	0	0	0	0	0	0	0	0	0	0	0	0	0	**0**

Periodo Desde: 29-04-2023 03-05-2023

COORDINADOR ELÉCTRICO NACIONAL	Programación Diaria del Sistema Eléctrico Nacional																								
sábado, 29 de abril de 2023	1	2	3	4	5	6	7	8	9	10	11	12	13	14	15	16	17	18	19	20	21	22	23	24	
Costos Operación	612	611	603	601	606	603	586	543	359	270	253	254	243	248	257	255	313	501	608	668	675	684	651	640	**11.646**
Costos Encendido/Detención	12	0	0	0	3	0	1	2	50	3	0	0	0	1	2	0	1	122	19	8	0	0	0	0	**223**
Costos Totales [kUSD]	**623**	**611**	**603**	**601**	**609**	**603**	**587**	**544**	**409**	**274**	**253**	**254**	**243**	**250**	**259**	**255**	**314**	**623**	**627**	**675**	**675**	**684**	**651**	**640**	**11.868**
Costo Marginal Quillota 220 kV	**162,9**	**162,7**	**152,4**	**154,6**	**155,4**	**151,8**	**154,8**	**153,4**	**125,1**	**104,6**	**104,9**	**105,0**	**93,8**	**93,2**	**104,1**	**104,9**	**131,1**	**157,1**	**175,9**	**175,7**	**174,3**	**174,5**	**176,1**	**166,5**	**142,28**
Pérdidas [MWh]	162	150	146	136	134	135	137	136	203	285	289	312	320	312	311	301	291	202	180	179	180	171	160	155	**4.986**
Consumos Propios [MWh]	374	374	374	374	368	367	368	361	327	325	324	325	324	325	325	325	326	346	355	355	355	355	355	355	**8.365**
Demanda Total [MWh]	8562	8249	8040	7872	7805	7773	7860	8013	8310	8678	8831	9025	9156	9228	9216	9026	8913	8949	9304	9449	9295	9129	8880	8611	**208.172**
Generación Total [MWh]	**9097**	**8772**	**8559**	**8382**	**8307**	**8275**	**8365**	**8509**	**8840**	**9289**	**9445**	**9663**	**9801**	**9865**	**9852**	**9653**	**9530**	**9497**	**9839**	**9983**	**9830**	**9655**	**9395**	**9121**	**221.523**

SANGREGORIO_DIESEL	0	0	0	0	0	0	0	0	0	0	0	0	0	0	0	0	0	0	0	0	0	0	0	0	**0**
NUEVAALDEA_BL1_COGEN	7	7	7	7	7	7	7	7	7	7	7	7	7	7	7	7	7	7	7	7	7	7	7	7	**168**
NUEVAALDEA_BL1+BL2_COGEN	37	37	37	37	37	37	37	37	37	37	37	37	37	37	37	37	37	37	37	37	37	37	37	37	**888**
NUEVAALDEA_BL1+BL2+BL3_COGEN	0	0	0	0	0	0	0	0	0	0	0	0	0	0	0	0	0	0	0	0	0	0	0	0	**0**
NUEVAALDEA-2_DIESEL	0	0	0	0	0	0	0	0	0	0	0	0	0	0	0	0	0	0	0	0	0	0	0	0	**0**
LAJAEVE-1_COGEN	7	7	7	7	7	7	7	7	7	7	7	7	7	7	7	7	7	7	7	7	7	7	7	7	**168**
LAJAEVE-2_COGEN	3	3	3	3	3	3	3	3	3	3	3	3	3	3	3	3	3	3	3	3	3	3	3	3	**72**
MASISA_COGEN	7	7	7	7	7	7	7	7	7	7	7	7	7	7	7	7	7	7	7	7	7	7	7	7	**156**
SANTALIDIA_DIESEL	0	0	0	0	0	0	0	0	0	0	0	0	0	0	0	0	0	0	0	0	0	0	0	0	**0**
LOSPINOS_DIESEL	0	0	0	0	0	0	0	0	0	0	0	0	0	0	0	0	0	0	0	0	0	0	0	0	**0**
LOSGUINDOS_DIESEL	0	0	0	0	0	0	0	0	0	0	0	0	0	0	0	0	0	0	0	0	0	0	0	0	**0**
LOSGUINDOS-2_DIESEL	0	0	0	0	0	0	0	0	0	0	0	0	0	0	0	0	0	0	0	0	0	0	0	0	**0**
SANTAFE_BL1_COGEN	22	22	22	22	22	22	22	22	22	22	22	22	22	22	22	22	22	22	22	22	22	22	22	22	**528**
SANTAFE_BL1+BL2_COGEN	19	19	19	19	19	19	19	19	19	19	19	19	19	19	19	19	19	19	19	19	19	19	19	19	**456**
SANTAFE_BL1+BL2+BL3_COGEN	16	16	16	16	16	16	16	16	16	16	16	16	16	16	16	16	16	16	16	16	16	16	16	16	**384**
SANTAFE_BL1+BL2+BL3+BL4_COGEN	11	11	11	11	11	11	11	11	11	4	11	11	11	11	11	11	11	11	11	11	11	11	11	11	**257**
CMPCSANTAFE_COGEN	0	0	0	0	0	0	0	0	0	0	0	0	0	0	0	0	0	0	0	0	0	0	0	0	**0**
CMPCLAJA_BL1_COGEN	5	5	5	5	5	5	5	5	5	5	5	5	5	5	5	5	5	5	5	5	5	5	5	5	**120**
CMPCLAJA_BL1+BL2_COGEN	10	10	10	10	10	10	10	10	10	10	10	10	10	10	10	10	10	10	10	10	10	10	10	10	**240**
CMPCLAJA_BL1+BL2+BL3_COGEN	10	10	10	10	10	10	10	10	10	10	10	10	10	10	10	10	10	10	10	10	10	10	10	10	**240**
CMPCLAJA_BL1+BL2+BL3+BL4_COGEN	12	12	12	12	12	12	12	12	0	0	0	0	0	0	0	0	6	12	12	12	12	12	12	12	**186**
CMPCLAJA_BL1+BL2+BL3+BL4+BL5_COGEN	0	0	0	0	0	0	0	0	0	0	0	0	0	0	0	0	0	0	0	0	0	0	0	0	**0**
CMPCPACIFICO_BL1_COGEN	12	12	12	12	12	12	12	12	12	12	12	12	12	12	12	12	12	12	12	12	12	12	12	12	**288**
CMPCPACIFICO_BL1+BL2_COGEN	11	11	11	11	11	11	11	11	11	11	11	11	11	11	11	11	11	11	11	11	11	11	11	11	**264**
CMPCPACIFICO_BL1+BL2+BL3_COGEN	0	0	0	0	0	0	0	0	0	0	0	0	0	0	0	0	0	0	0	10	10	10	7	4	**41**
YUNGAY-1_DIESEL	0	0	0	0	0	0	0	0	0	0	0	0	0	0	0	0	0	0	0	0	0	0	0	0	**0**
YUNGAY-1_GN_A	0	0	0	0	0	0	0	0	0	0	0	0	0	0	0	0	0	0	0	0	0	0	0	0	**0**
YUNGAY-1_GNL_A	0	0	0	0	0	0	0	0	0	0	0	0	0	0	0	0	0	0	0	0	0	0	0	0	**0**
YUNGAY-2_DIESEL	0	0	0	0	0	0	0	0	0	0	0	0	0	0	0	0	0	0	0	0	0	0	0	0	**0**
YUNGAY-2_GN_A	0	0	0	0	0	0	0	0	0	0	0	0	0	0	0	0	0	0	0	0	0	0	0	0	**0**
YUNGAY-2_GNL_A	0	0	0	0	0	0	0	0	0	0	0	0	0	0	0	0	0	0	0	0	0	0	0	0	**0**
YUNGAY-3_DIESEL	0	0	0	0	0	0	0	0	0	0	0	0	0	0	0	0	0	0	0	0	0	0	0	0	**0**
YUNGAY-3_GN_A	0	0	0	0	0	0	0	0	0	0	0	0	0	0	0	0	0	0	0	0	0	0	0	0	**0**
YUNGAY-3_GNL_A	0	0	0	0	0	0	0	0	0	0	0	0	0	0	0	0	0	0	0	0	0	0	0	0	**0**
YUNGAY-4_DIESEL	0	0	0	0	0	0	0	0	0	0	0	0	0	0	0	0	0	0	0	0	0	0	0	0	**0**
CHOLGUAN_BL1_COGEN	9	9	9	9	9	9	9	9	9	9	9	9	9	9	9	9	9	9	9	9	9	9	9	9	**216**
CHOLGUAN_BL1+BL2_COGEN	0	0	0	0	0	0	0	0	0	0	0	0	0	0	0	0	0	0	0	0	0	0	0	0	**1**
NEWEN_DIESEL	0	0	0	0	0	0	0	0	0	0	0	0	0	0	0	0	0	0	0	0	0	0	0	0	**0**
NEWEN_GN_A	3	8	0	3	3	0	0	0	0	0	0	0	0	0	0	0	0	0	15	15	15	15	15	15	**104**
NEWEN_GNL_A	0	0	0	0	0	0	0	0	0	0	0	0	0	0	0	0	0	0	0	0	0	0	0	0	**0**
NEWEN_GNL_B	0	0	0	0	0	0	0	0	0	0	0	0	0	0	0	0	0	0	0	0	0	0	0	0	**0**
NEWEN_PROPANO	0	0	0	0	0	0	0	0	0	0	0	0	0	0	0	0	0	0	0	0	0	0	0	0	**0**
ENAPBIOBIO_COGEN	21	21	21	21	21	21	21	21	21	21	21	21	21	21	21	21	21	21	21	21	21	21	21	21	**492**
ESCUADRON_COGEN	7	7	7	7	7	7	7	7	7	7	7	7	7	7	7	7	7	7	7	7	7	7	7	7	**168**
CORONEL_DIESEL	0	0	0	0	0	0	0	0	0	0	0	0	0	0	0	0	0	0	0	0	0	0	0	0	**0**

Periodo Desde: 29-04-2023 03-05-2023

COORDINADOR ELÉCTRICO NACIONAL	Programación Diaria del Sistema Eléctrico Nacional																								
sábado, 29 de abril de 2023	1	2	3	4	5	6	7	8	9	10	11	12	13	14	15	16	17	18	19	20	21	22	23	24	
Costos Operación	612	611	603	601	606	603	586	543	359	270	253	254	243	248	257	255	313	501	608	668	675	684	651	640	**11.646**
Costos Encendido/Detención	12	0	0	0	3	0	1	2	50	3	0	0	0	1	2	0	1	122	19	8	0	0	0	0	**223**
Costos Totales [kUSD]	**623**	**611**	**603**	**601**	**609**	**603**	**587**	**544**	**409**	**274**	**253**	**254**	**243**	**250**	**259**	**255**	**314**	**623**	**627**	**675**	**675**	**684**	**651**	**640**	**11.868**
Costo Marginal Quillota 220 kV	**162,9**	**162,7**	**152,4**	**154,6**	**155,4**	**151,8**	**154,8**	**153,4**	**125,1**	**104,6**	**104,9**	**105,0**	**93,8**	**93,2**	**104,1**	**104,9**	**131,1**	**157,1**	**175,9**	**175,7**	**174,3**	**174,5**	**176,1**	**166,5**	**142,28**
Pérdidas [MWh]	162	150	146	136	134	135	137	136	203	285	289	312	320	312	311	301	291	202	180	179	180	171	160	155	**4.986**
Consumos Propios [MWh]	374	374	374	374	368	367	368	361	327	325	324	325	324	325	325	325	326	346	355	355	355	355	355	355	**8.365**
Demanda Total [MWh]	8562	8249	8040	7872	7805	7773	7860	8013	8310	8678	8831	9025	9156	9228	9216	9026	8913	8949	9304	9449	9295	9129	8880	8611	**208.172**
Generación Total [MWh]	**9097**	**8772**	**8559**	**8382**	**8307**	**8275**	**8365**	**8509**	**8840**	**9289**	**9445**	**9663**	**9801**	**9865**	**9852**	**9653**	**9530**	**9497**	**9839**	**9983**	**9830**	**9655**	**9395**	**9121**	**221.523**

CORONEL_GN_A	0	0	0	0	0	0	0	0	0	0	0	0	0	0	0	0	0	0	0	0	0	0	0	0	**0**
CORONEL_GNL_A	0	0	0	0	0	0	0	0	0	0	0	0	0	0	0	0	0	0	0	0	0	0	0	0	**0**
CORONEL_GNL_B	0	0	0	0	0	0	0	0	0	0	0	0	0	0	0	0	0	0	0	0	0	0	0	0	**0**
SANTAMARIA_CAR	374	372	374	367	358	368	367	352	313	314	303	309	310	319	310	314	315	370	374	374	370	370	374	374	**8343**
HORCONES_DIESEL	0	0	0	0	0	0	0	0	0	0	0	0	0	0	0	0	0	0	0	0	0	0	0	0	**0**
ARAUCO_COGEN	0	0	0	0	0	0	0	0	0	0	0	0	0	0	0	0	0	0	0	0	0	0	0	0	**0**
MAPA_COGEN	0	0	0	0	0	0	0	0	0	0	0	0	0	0	0	0	0	0	0	0	0	0	0	0	**0**
LAUTARO-1_BL1_COGEN	22	22	22	22	22	22	22	22	22	22	22	22	22	22	22	22	22	22	22	22	22	22	22	22	**528**
LAUTARO-1_BL1+BL2_COGEN	4	4	4	4	4	4	4	4	4	4	4	4	4	4	4	4	4	4	4	4	4	4	4	4	**96**
LAUTARO-2_BL1_COGEN	16	16	16	16	16	16	16	16	16	16	16	16	16	16	16	16	16	16	16	16	16	16	16	16	**384**
LAUTARO-2_BL1+BL2_COGEN	6	6	6	6	6	6	6	6	6	6	6	6	6	6	6	6	6	6	6	6	6	6	6	6	**144**
VALDIVIA_BL1_COGEN_EUCA	0	0	0	0	0	0	0	0	0	0	0	0	0	0	0	0	0	0	0	0	0	0	0	0	**0**
VALDIVIA_BL1_COGEN_PINO	0	0	0	0	0	0	0	0	0	0	0	0	0	0	0	0	0	0	0	0	0	0	0	0	**0**
VALDIVIA_BL1+BL2_COGEN_EUCA	0	0	0	0	0	0	0	0	0	0	0	0	0	0	0	0	0	0	0	0	0	0	0	0	**0**
VALDIVIA_BL1+BL2_COGEN_PINO	0	0	0	0	0	0	0	0	0	0	0	0	0	0	0	0	0	0	0	0	0	0	0	0	**0**
VALDIVIA_BL1+BL2+BL3_COGEN_EUCA	0	0	0	0	0	0	0	0	0	0	0	0	0	0	0	0	0	0	0	0	0	0	0	0	**0**
VALDIVIA_BL1+BL2+BL3_COGEN_PINO	0	0	0	0	0	0	0	0	0	0	0	0	0	0	0	0	0	0	0	0	0	0	0	0	**0**
VALDIVIA_BL1+BL2+BL3+BL4_COGEN_EUCA	0	0	0	0	0	0	0	0	0	0	0	0	0	0	0	0	0	0	0	0	0	0	0	0	**0**
VALDIVIA_BL1+BL2+BL3+BL4_COGEN_PINO	0	0	0	0	0	0	0	0	0	0	0	0	0	0	0	0	0	0	0	0	0	0	0	0	**0**
ANTILHUE-1_DIESEL	0	0	0	0	0	0	0	0	0	0	0	0	0	0	0	0	0	0	0	0	0	0	0	0	**0**
ANTILHUE-2_DIESEL	0	0	0	0	0	0	0	0	0	0	0	0	0	0	0	0	0	0	0	0	0	0	0	0	**0**
CALLECALLE_DIESEL	0	0	0	0	0	0	0	0	0	0	0	0	0	0	0	0	0	0	0	0	0	0	0	0	**0**
CHUYACA_DIESEL	0	0	0	0	0	0	0	0	0	0	0	0	0	0	0	0	0	0	0	0	0	0	0	0	**0**
TRAPEN_DIESEL	0	0	0	0	0	0	0	0	0	0	1	0	0	0	0	0	0	0	17	73	59	39	22	63	**274**
DEGAN-NAVE1+2_DIESEL	0	0	0	0	0	0	0	0	0	0	0	2	2	2	2	2	2	2	2	2	0	0	0	0	**18**
DEGAN-NAVE5_DIESEL	0	0	0	0	0	0	0	0	0	0	0	0	0	0	0	0	0	0	0	0	0	0	0	0	**0**
DEGAN-2_DIESEL	0	0	0	0	0	0	0	0	0	0	0	0	0	0	0	0	0	0	0	0	0	0	0	0	**0**
TRINCAO_DIESEL	1	1	1	1	1	1	1	1	1	1	1	1	1	1	1	1	4	1	14	14	14	14	14	14	**94**
CHILOE_DIESEL	0	0	0	0	0	0	0	0	0	0	0	0	0	0	0	0	0	0	0	0	0	0	0	0	**0**

Embalses y Reguladas	1	2	3	4	5	6	7	8	9	10	11	12	13	14	15	16	17	18	19	20	21	22	23	24	Total
Total	**1075**	**956**	**819**	**734**	**706**	**655**	**718**	**576**	**270**	**320**	**320**	**320**	**320**	**328**	**329**	**370**	**485**	**681**	**1547**	**1579**	**1572**	**1302**	**1104**	**911**	**17.995**
RAPEL-1	0	0	0	0	0	0	0	0	0	0	0	0	0	0	0	0	0	0	0	0	0	0	0	0	**0**
RAPEL-2	0	0	0	0	0	0	0	0	0	0	0	0	0	0	0	0	0	0	0	0	0	0	0	0	**0**
RAPEL-3	0	0	0	0	0	0	0	0	0	0	0	0	0	0	0	0	0	0	0	0	0	0	0	0	**0**
RAPEL-4	0	0	0	0	0	0	0	0	0	0	0	0	0	0	0	0	0	0	0	0	0	0	0	0	**0**
RAPEL-5	0	0	0	0	0	0	0	0	0	0	0	0	0	0	0	0	0	0	0	0	0	0	0	0	**0**
CIPRESES-1	5	6	6	6	6	6	6	6	0	0	0	0	0	0	0	0	6	6	6	6	6	6	6	6	**101**
CIPRESES-2	21	20	20	20	20	20	20	20	0	0	0	0	0	0	0	0	20	20	20	20	20	20	20	20	**321**
CIPRESES-3	5	5	5	5	5	5	5	5	0	0	0	0	0	0	0	0	5	5	5	5	5	5	5	5	**80**
OJOSDEAGUA	6	6	6	6	6	6	6	6	6	6	6	6	6	6	6	6	6	6	6	6	6	6	6	6	**144**
LAMINA	6	6	6	6	6	6	6	6	6	6	6	6	6	6	6	6	6	6	6	6	6	6	6	6	**137**
ISLA	35	35	35	35	35	35	35	35	25	25	25	25	25	25	25	25	35	35	35	35	35	35	35	35	**754**
CURILLINQUE	34	34	34	34	34	34	34	34	23	22	22	22	22	22	22	22	34	34	34	34	34	34	34	34	**722**

Periodo Desde: 29-04-2023 03-05-2023

COORDINADOR ELÉCTRICO NACIONAL	Programación Diaria del Sistema Eléctrico Nacional																								
sábado, 29 de abril de 2023	1	2	3	4	5	6	7	8	9	10	11	12	13	14	15	16	17	18	19	20	21	22	23	24	
Costos Operación	612	611	603	601	606	603	586	543	359	270	253	254	243	248	257	255	313	501	608	668	675	684	651	640	**11.646**
Costos Encendido/Detención	12	0	0	0	3	0	1	2	50	3	0	0	0	1	2	0	1	122	19	8	0	0	0	0	**223**
Costos Totales [kUSD]	**623**	**611**	**603**	**601**	**609**	**603**	**587**	**544**	**409**	**274**	**253**	**254**	**243**	**250**	**259**	**255**	**314**	**623**	**627**	**675**	**675**	**684**	**651**	**640**	**11.868**
Costo Marginal Quillota 220 kV	**162,9**	**162,7**	**152,4**	**154,6**	**155,4**	**151,8**	**154,8**	**153,4**	**125,1**	**104,6**	**104,9**	**105,0**	**93,8**	**93,2**	**104,1**	**104,9**	**131,1**	**157,1**	**175,9**	**175,7**	**174,3**	**174,5**	**176,1**	**166,5**	**142,28**
Pérdidas [MWh]	162	150	146	136	134	135	137	136	203	285	289	312	320	312	311	301	291	202	180	179	180	171	160	155	**4.986**
Consumos Propios [MWh]	374	374	374	374	368	367	368	361	327	325	324	325	324	325	325	325	326	346	355	355	355	355	355	355	**8.365**
Demanda Total [MWh]	8562	8249	8040	7872	7805	7773	7860	8013	8310	8678	8831	9025	9156	9228	9216	9026	8913	8949	9304	9449	9295	9129	8880	8611	**208.172**
Generación Total [MWh]	**9097**	**8772**	**8559**	**8382**	**8307**	**8275**	**8365**	**8509**	**8840**	**9289**	**9445**	**9663**	**9801**	**9865**	**9852**	**9653**	**9530**	**9497**	**9839**	**9983**	**9830**	**9655**	**9395**	**9121**	**221.523**

LOMAALTA	14	14	14	14	14	14	14	14	9	9	9	9	9	9	9	9	14	14	14	14	14	14	14	14	**295**
LOSHIERROS	11	11	11	0	0	0	0	0	0	0	0	0	0	0	0	0	0	0	11	11	11	11	11	11	**99**
LOSHIERROS-2	2	2	2	0	0	0	0	0	0	0	0	0	0	0	0	0	0	0	2	2	2	2	2	2	**18**
PEHUENCHE-1	0	0	0	0	0	0	0	0	0	0	0	0	0	0	0	0	0	0	170	139	0	0	0	0	**309**
PEHUENCHE-2	0	0	0	0	0	0	0	0	0	0	0	0	0	0	0	0	0	0	170	158	153	144	0	0	**624**
COLBUN-1	202	202	114	202	202	193	202	114	0	0	0	0	0	0	0	0	100	110	146	202	202	202	202	202	**2799**
COLBUN-2	181	177	100	170	142	100	154	100	0	0	0	0	0	0	0	0	0	100	100	202	202	202	202	191	**2323**
MACHICURA-1	12	12	22	22	22	22	22	22	22	22	22	22	22	22	22	22	22	22	40	34	34	40	34	34	**590**
MACHICURA-2	18	18	0	0	0	0	0	0	0	0	0	0	0	0	0	0	0	0	34	40	40	34	40	40	**265**
CHIBURGO	0	0	0	0	0	0	0	0	0	0	0	0	0	0	0	0	0	0	0	0	0	0	0	0	**0**
SANCLEMENTE	0	0	0	0	0	0	0	0	0	0	0	0	0	0	0	0	0	0	0	0	0	0	0	0	**0**
SANIGNACIO	10	10	6	6	6	6	6	6	6	6	6	6	6	6	6	6	6	6	36	36	36	36	36	36	**328**
ELTORO-1	84	0	0	0	0	0	0	0	0	0	0	0	0	0	0	0	0	0	0	22	0	7	0	0	**116**
ELTORO-2	27	0	0	0	0	0	0	0	0	0	0	0	0	0	0	0	0	0	0	0	0	0	13	0	**42**
ELTORO-3	10	10	10	10	10	10	10	10	10	10	10	10	10	10	10	10	10	10	10	10	10	10	84	10	**314**
ELTORO-4	0	0	0	0	0	0	0	0	0	0	0	0	0	0	0	0	0	0	0	0	0	0	0	0	**2**
ABANICO	24	24	24	24	24	24	24	24	24	24	24	24	24	24	24	24	24	24	24	24	24	24	24	24	**574**
ANTUCO-1	53	53	53	53	53	53	53	53	53	53	53	53	53	53	53	53	53	53	53	53	53	53	53	53	**1279**
ANTUCO-2	0	0	0	0	0	0	0	0	0	0	0	0	0	0	0	0	0	0	0	0	0	0	0	0	**0**
RUCUE	0	0	0	0	0	0	0	0	0	0	0	0	0	0	0	0	0	0	0	0	0	0	0	0	**0**
QUILLECO	0	0	0	0	0	0	0	0	0	0	0	0	0	0	0	0	0	0	0	0	0	0	0	0	**0**
LAJA1	0	0	0	0	0	0	0	0	0	0	0	0	0	0	0	0	0	0	0	0	0	0	0	0	**0**
RALCO-1	104	99	90	0	0	0	0	0	0	0	0	0	0	0	0	0	0	0	275	200	164	90	0	0	**1022**
RALCO-2	90	90	90	0	0	0	0	0	0	0	0	0	0	0	0	0	0	0	115	90	275	90	0	0	**840**
PALMUCHO	26	26	26	26	26	26	26	26	26	26	26	26	26	26	26	26	26	26	26	26	26	26	26	26	**634**
PANGUE-1	55	55	55	55	55	55	55	55	20	20	20	20	20	20	20	20	20	55	55	55	55	55	91	55	**1041**
PANGUE-2	0	0	0	0	0	0	0	0	0	0	0	0	0	0	0	0	0	0	0	0	0	0	0	0	**0**
ANGOSTURA-1	0	0	0	0	0	0	0	0	0	0	0	0	0	0	0	0	0	0	0	0	0	0	0	0	**0**
ANGOSTURA-2	0	0	0	0	0	0	0	0	0	0	0	0	0	0	0	0	0	0	0	0	0	0	0	0	**0**
ANGOSTURA-3	40	40	40	40	40	40	40	40	40	40	40	40	40	40	40	40	40	40	40	40	40	40	40	40	**960**
CANUTILLAR-1	0	0	0	0	0	0	0	0	0	0	0	50	0	59	59	50	0	50	56	59	59	50	59	0	**550**
CANUTILLAR-2	0	0	50	0	0	0	0	0	0	50	50	0	50	0	0	50	59	59	59	50	59	59	59	60	**712**

ANEXO Nº2

Detalle de la generación real del día 29 de abril de 2023

RESUMEN DIARIO DE OPERACION DEL SEN

29-04-2023

29-04-2023

	1	2	3	4	5	6	7	8	9	10	11	12	13	14	15	16	17	18	19	20	21	22	23	24	TOT.DIA	DMAX.	DMED.
																									MWh	MWh/h	MWh/h
CHAPIQUINA	4,2	3,5	3,5	3,5	3,5	3,5	3,8	5,0	4,1	4,0	3,4	3,2	3,2	4,2	4,0	4,8	6,2	4,4	2,1	2,1	6,3	7,0	7,0	7,0	103,5	7,0	4,3
COSAPILLA	0,4	0,4	0,4	0,4	0,4	0,4	0,4	0,4	0,4	0,4	0,4	0,4	0,4	0,4	0,4	0,4	0,4	0,4	0,4	0,4	0,4	0,4	0,4	0,4	9,0	0,4	0,4
ELTORON2	1,0	1,0	1,0	1,0	1,0	1,0	1,0	1,0	1,0	1,0	1,0	1,0	1,0	1,0	1,0	1,0	1,0	1,0	1,0	1,0	1,0	1,0	0,9	0,9	23,3	1,0	1,0
CAVANCHA	0,0	0,0	0,0	0,0	0,0	0,0	0,0	0,0	0,0	0,0	0,0	0,0	0,0	0,0	0,0	0,0	0,0	0,0	0,0	0,0	0,0	0,0	0,0	0,0	0,0	0,0	0,0
ALTOHOSPICIO	0,9	0,9	0,9	0,9	0,9	0,9	0,9	0,9	0,9	0,9	0,9	0,9	0,9	0,9	0,9	0,9	0,9	0,9	0,9	0,9	0,9	0,9	0,9	0,9	22,0	0,9	0,9
SANTAROSA	0,5	0,5	0,5	0,5	0,5	0,5	0,5	0,5	0,5	0,5	0,5	0,5	0,2	0,5	0,5	0,5	0,5	0,5	0,5	0,5	0,5	0,5	0,5	0,5	11,5	0,5	0,5
RIOHUASCO	0,9	0,9	0,9	0,9	0,9	0,9	0,9	0,9	0,9	0,9	0,9	0,9	0,9	0,9	0,9	0,9	0,9	0,9	0,9	0,9	0,9	0,9	0,9	0,9	21,9	0,9	0,9
PUCLARO	0,9	0,9	0,9	0,9	0,9	0,9	0,9	0,9	0,9	0,9	0,9	0,9	0,9	0,9	0,9	0,9	0,9	0,9	0,9	0,8	0,7	0,7	0,8	0,8	21,0	0,9	0,9
LOSMOLLES	6,5	4,6	1,6	0,0	0,0	0,0	0,0	0,0	0,0	0,0	0,0	0,0	1,1	2,6	3,1	3,0	2,7	3,1	2,6	2,6	7,6	6,7	5,7	4,7	58,2	7,6	2,4
LAPALOMA	0,0	0,0	0,0	0,0	0,0	0,0	0,0	0,0	0,0	0,0	0,0	0,0	0,0	0,0	0,0	0,0	0,0	0,0	0,0	0,0	0,0	0,0	0,0	0,0	0,0	0,0	0,0
CH-HORNITOS	7,6	7,5	7,3	7,0	6,9	6,9	6,9	6,9	6,9	6,9	6,9	6,9	6,9	6,9	6,8	6,8	6,8	6,5	6,3	6,3	6,3	6,5	6,5	6,5	163,7	7,6	6,8
JUNCALITO	0,0	0,0	0,0	0,0	0,0	0,0	0,0	0,0	0,0	0,0	0,0	0,0	0,0	0,0	0,0	0,0	0,0	0,0	0,0	0,0	0,0	0,0	0,0	0,0	0,0	0,0	0,0
ELTARTARO	0,0	0,0	0,0	0,0	0,0	0,0	0,0	0,0	0,0	0,0	0,0	0,0	0,0	0,0	0,0	0,0	0,0	0,0	0,0	0,0	0,0	0,0	0,0	0,0	0,0	0,0	0,0
JUNCAL	5,5	5,5	5,5	5,5	5,5	5,5	5,5	5,5	5,5	5,6	5,6	5,6	5,6	5,6	5,6	5,6	5,6	5,6	5,6	5,6	5,6	5,6	5,6	5,7	133,6	5,7	5,6
BLANCO	5,2	5,2	5,2	5,2	5,2	5,1	5,1	5,1	5,1	5,1	5,1	5,1	5,0	5,0	5,0	5,0	5,0	5,0	5,0	5,0	5,0	5,0	5,0	5,0	121,7	5,2	5,1
LOSQUILOS	10,0	10,1	9,8	9,7	10,1	9,8	9,9	9,3	10,5	10,2	10,4	9,5	9,6	10,1	10,7	9,9	9,4	9,9	10,1	10,2	9,9	9,9	9,9	9,8	238,7	10,7	9,9
CHACABUQUITO	7,0	6,4	6,5	6,5	6,2	6,4	6,4	6,5	6,4	6,2	6,7	6,5	6,6	6,2	6,3	6,6	6,8	6,3	6,2	6,3	6,6	6,6	6,3	6,5	155,0	7,0	6,5
SAUCEANDES	0,2	0,2	0,2	0,2	0,2	0,2	0,2	0,2	0,2	0,2	0,2	0,2	0,2	0,2	0,2	0,3	0,3	0,3	0,3	0,3	0,3	0,3	0,3	0,3	5,8	0,3	0,2
CARENA	7,1	7,1	7,1	7,0	7,0	6,9	7,0	7,0	6,9	6,6	6,4	6,3	6,3	6,6	6,8	6,9	7,0	7,1	7,0	7,1	7,1	7,0	6,9	6,9	165,1	7,1	6,9
MINI_ARRAYAN	0,1	0,1	0,1	0,1	0,1	0,1	0,1	0,1	0,1	0,1	0,1	0,1	0,1	0,1	0,1	0,1	0,1	0,1	0,1	0,1	0,1	0,1	0,1	0,2	3,2	0,2	0,1
ALFALFAL	41,0	40,9	41,1	43,6	43,6	43,6	43,6	32,1	32,7	33,8	43,1	43,8	43,6	40,8	42,6	31,7	31,5	40,6	51,1	52,9	52,9	52,9	49,3	41,2	1014,0	52,9	42,3
ALFALFAL-2	0,0	0,0	0,0	0,0	0,0	0,0	0,0	0,0	0,0	0,0	0,0	0,0	0,0	0,0	0,0	0,0	0,0	0,0	0,0	0,0	0,0	0,0	0,0	0,0	0,0	0,0	0,0
LAS-LAJAS	0,0	0,0	0,0	0,0	0,0	0,0	0,0	0,0	0,0	0,0	0,0	0,0	0,0	0,0	0,0	0,0	0,0	0,0	0,0	0,0	0,0	0,0	0,0	0,0	0,0	0,0	0,0
MAITENES	0,0	0,0	0,0	0,0	0,0	0,0	0,0	0,0	0,0	0,0	0,0	0,0	0,0	0,0	0,0	0,0	0,0	0,0	0,0	0,0	0,0	0,0	0,0	0,0	0,0	0,0	0,0
LABIFURCADA	0,0	0,0	0,0	0,0	0,0	0,0	0,0	0,0	0,0	0,0	0,0	0,0	0,0	0,0	0,0	0,0	0,0	0,0	0,0	0,0	0,0	0,0	0,0	0,0	0,0	0,0	0,0
CALIBORO	0,4	0,4	0,4	0,4	0,4	0,4	0,4	0,4	0,4	0,4	0,4	0,4	0,4	0,4	0,4	0,4	0,4	0,4	0,4	0,4	0,4	0,4	0,4	0,4	10,1	0,4	0,4
MALLARAUCO	0,0	0,0	0,0	0,0	0,0	0,0	0,0	0,0	0,0	0,0	0,0	0,0	0,0	0,0	0,0	0,0	0,0	0,0	0,0	0,0	0,0	0,0	0,0	0,0	0,0	0,0	0,0
COYA	0,0	0,0	0,0	0,0	0,0	0,0	0,0	0,0	0,0	0,0	0,0	0,0	0,0	0,0	0,0	0,0	0,0	0,0	0,0	0,0	0,0	0,0	0,0	0,0	0,0	0,0	0,0
CHACAYES	23,3	23,2	23,2	23,7	24,2	25,9	28,4	27,2	30,1	36,3	36,4	47,2	54,7	54,2	58,0	66,6	67,9	68,7	69,7	74,2	74,1	60,7	54,9	54,7	1107,5	74,2	46,1
SAUZAL	29,8	29,1	29,7	20,6	17,5	16,9	17,2	17,1	17,8	18,5	24,0	25,6	34,7	48,9	50,4	50,0	49,0	50,4	55,6	56,4	57,2	57,7	60,4	62,0	896,5	62,0	37,4
CIPRESILLOS	0,9	0,9	0,8	0,0	0,0	0,7	1,4	1,4	1,8	0,8	1,7	2,1	0,5	0,5	0,5	0,7	3,3	3,3	3,3	3,3	3,3	3,3	3,3	3,3	41,1	3,3	1,7
SAUZAL 60 HZ	0,0	0,0	0,0	0,0	0,0	0,0	0,0	0,0	0,0	0,0	0,0	0,0	0,0	0,0	0,0	0,0	0,0	0,0	0,0	0,0	0,0	0,0	0,0	0,0	0,0	0,0	0,0
SAUZALITO	6,2	6,0	6,2	5,0	2,1	3,4	2,8	3,5	2,9	3,7	4,5	5,4	5,8	8,8	9,0	9,0	8,9	9,0	9,2	9,3	9,3	9,3	9,3	9,4	157,9	9,4	6,6
LA-COMPANIA-II	0,0	0,0	0,0	0,0	0,0	0,0	0,0	0,0	0,0	0,0	0,0	0,0	0,0	0,0	0,0	0,0	0,0	0,0	0,0	0,0	0,0	0,0	0,0	0,0	0,0	0,0	0,0
LAHIGUERA	0,0	0,0	0,0	0,0	0,0	0,0	0,0	0,0	0,0	0,0	0,0	0,0	0,0	0,0	0,0	0,0	0,0	0,0	0,0	0,0	0,0	0,0	0,0	0,0	0,0	0,0	0,0
LACONFLUENCIA	0,0	0,0	0,0	0,0	0,0	0,0	0,0	0,0	0,0	0,0	0,0	0,0	0,0	0,0	0,0	0,0	0,0	0,0	0,0	0,0	0,0	0,0	0,0	0,0	0,0	0,0	0,0
ELPASO	0,0	0,0	0,0	0,0	0,0	9,4	15,3	15,2	15,2	13,9	10,3	9,7	13,0	10,5	0,0	0,0	0,0	0,0	11,3	15,3	15,3	15,3	14,5	0,9	185,1	15,3	7,7
SANANDRES	9,5	6,5	6,2	6,2	6,2	6,2	6,2	6,0	7,7	8,5	9,2	15,1	11,7	12,0	12,0	12,0	12,0	10,5	12,0	13,8	13,9	13,9	13,9	13,9	245,1	15,1	10,2
CONVENTOVIEJO	0,1	0,0	0,0	0,0	0,0	0,0	0,0	0,0	0,0	0,0	0,0	0,0	0,0	0,0	0,0	0,0	0,0	0,0	0,0	0,0	0,0	0,0	0,0	0,0	0,1	0,1	0,0
LAMONTANA-1	0,0	0,0	0,0	0,0	0,0	0,0	0,0	0,0	0,0	0,0	0,0	0,0	0,0	0,0	0,0	0,0	0,0	0,0	0,0	0,0	0,0	0,0	0,0	0,0	0,0	0,0	0,0
LAMONTANA-2	0,0	0,0	0,0	0,0	0,0	0,0	0,0	0,0	0,0	0,0	0,0	0,0	0,0	0,0	0,0	0,0	0,0	0,0	0,0	0,0	0,0	0,0	0,0	0,0	0,0	0,0	0,0
CUMPEO	1,4	1,8	1,8	1,5	1,8	2,0	1,4	1,7	1,8	2,7	2,0	2,6	2,6	2,6	0,8	1,4	1,9	2,6	2,6	2,6	2,6	2,6	2,6	2,6	49,9	2,7	2,1
CORRALES	3,0	2,9	3,0	3,0	3,0	3,0	3,0	3,0	3,0	3,0	3,0	3,0	3,0	3,0	3,0	1,4	0,0	0,7	3,0	2,9	2,9	2,9	2,9	2,9	64,4	3,0	2,7
ROBLERIA	0,0	0,0	0,0	0,0	0,0	0,0	0,0	0,0	0,0	0,3	1,7	1,5	1,6	2,2	2,7	2,5	1,7	2,0	2,1	2,0	2,0	2,0	2,0	2,0	28,2	2,7	1,2
LIRCAY	15,6	15,1	14,5	14,5	14,5	14,6	15,5	15,9	15,9	15,8	15,8	15,8	15,8	15,8	15,8	15,8	15,8	15,8	15,7	15,7	15,6	15,6	14,9	15,0	370,8	15,9	15,5
MARIPOSAS	3,5	3,5	3,6	3,7	3,7	3,7	4,4	4,7	4,7	4,7	4,7	4,7	4,6	4,6	4,6	4,6	4,6	4,5	4,5	4,5	3,4	3,8	4,0	4,4	101,7	4,7	4,2
PROVIDENCIA	8,4	8,6	8,6	8,3	8,0	8,0	8,1	8,5	9,0	9,0	9,0	9,0	9,0	9,0	9,0	9,0	9,2	9,7	9,6	9,6	9,6	9,6	9,6	9,5	214,9	9,7	9,0
MCHDOSAL	0,0	0,0	0,0	0,0	0,0	0,0	0,0	0,0	0,0	0,0	0,0	0,0	0,0	0,0	0,0	0,0	0,0	0,0	0,0	0,0	0,0	0,0	0,0	0,0	0,0	0,0	0,0
PURISIMA	0,1	0,1	0,1	0,1	0,1	0,1	0,1	0,1	0,1	0,1	0,1	0,1	0,1	0,1	0,1	0,1	0,1	0,1	0,1	0,1	0,1	0,0	0,0	0,0	1,2	0,1	0,0
ELGALPON	0,3	0,4	0,4	0,4	0,4	0,5	0,5	0,5	0,5	0,6	0,6	0,9	0,9	0,9	0,9	0,9	0,9	0,9	0,9	0,8	0,8	0,8	0,8	0,8	16,2	0,9	0,7
RIOCOLORADO	0,0	0,0	0,0	0,0	0,0	0,0	0,0	0,0	0,0	0,0	0,0	0,0	0,0	0,0	0,0	0,0	0,0	0,0	0,0	0,0	0,0	0,0	0,0	0,0	0,0	0,0	0,0
ITATA	0,0	0,0	0,0	0,0	0,0	0,0	0,0	0,0	0,0	0,0	0,0	0,0	0,0	0,0	0,0	0,0	0,0	0,0	0,0	0,0	0,0	0,0	0,0	0,0	0,0	0,0	0,0
ELDIUTO	1,2	1,1	0,9	0,9	0,9	1,1	1,1	1,1	1,1	1,1	0,0	0,0	0,7	0,9	1,1	1,2	1,1	1,1	1,1	1,1	1,1	1,1	1,2	1,3	23,7	1,3	1,0
BUREO	0,0	0,0	0,0	0,0	0,0	0,0	0,0	0,0	0,0	0,0	0,0	0,0	0,0	0,0	0,0	0,0	0,0	0,0	0,0	0,0	0,0	0,0	0,0	0,0	0,0	0,0	0,0
AILLIN	0,9	1,4	1,6	1,8	2,0	2,2	2,3	2,1	1,9	1,7	1,7	1,7	1,7	1,6	1,6	1,6	1,6	1,6	1,6	1,6	1,6	1,5	1,5	1,5	40,3	2,3	1,7
MUNILQUE-1	0,0	0,0	0,0	0,0	0,0	0,0	0,0	0,0	0,0	0,0	0,0	0,0	0,0	0,0	0,0	0,0	0,0	0,0	0,0	0,0	0,0	0,0	0,0	0,0	0,0	0,0	0,0
MUNILQUE-2	0,0	0,0	0,0	0,0	0,0	0,0	0,0	0,0	0,0	0,0	0,0	0,0	0,0	0,0	0,0	0,0	0,0	0,0	0,0	0,0	0,0	0,0	0,0	0,0	0,0	0,0	0,0
BOQUIAMARGO	0,0	0,0	0,0	0,0	0,0	0,0	0,0	0,0	0,0	0,0	0,0	0,0	0,0	0,0	0,0	0,0	0,0	0,0	0,0	0,0	0,0	0,0	0,0	0,0	0,0	0,0	0,0
ELMIRADOR	0,0	0,0	0,0	0,0	0,0	0,0	0,0	0,0	0,0	0,0	0,0	0,0	0,0	0,0	0,0	0,0	0,0	0,0	0,0	0,0	0,0	0,0	0,0	0,0	0,0	0,0	0,0
LLAUQUEREO	0,5	0,5	0,7	1,0	1,4	1,8	1,8	1,1	1,0	0,8	0,6	0,6	0,5	0,8	0,8	0,9	0,9	1,0	1,1	1,1	1,1	1,0	1,0	1,0	22,7	1,8	0,9
PEUCHEN	38,6	38,7	38,6	38,5	38,4	38,1	33,1	37,2	38,7	38,6	38,5	38,5	38,6	38,8	38,7	38,7	38,7	38,7	38,7	38,7	38,6	38,6	38,7	38,8	919,7	38,8	38,3
MAMPIL	23,6	24,9	26,2	25,8	25,7	25,2	25,1	26,5	24,9	26,3	26,7	32,5	31,7	33,9	31,5	33,9	34,9	35,9	37,0	38,3	38,1	39,0	39,5	39,2	746,4	39,5	31,1
LOSPADRES	0,3	0,3	0,3	0,3	0,3	0,3	0,3	0,4	0,4	0,4	0,5	0,5	0,5	0,5	0,5	0,5	0,5	0,5	0,5	0,5	0,5	0,5	0,5	0,5	10,7	0,5	0,4
EL-PINAR	0,0	0,0	0,0	0,0	0,0	0,0	0,0	0,0	0,0	0,0	0,0	0,0	0,0	0,0	0,0	0,0	0,0	0,0	0,0	0,0	0,0	0,0	0,0	0,0	0,0	0,0	0,0
QUILLAILEO	0,0	0,0	0,0	0,0	0,0	0,0	0,0	0,0	0,0	0,0	0,0	0,0	0,0	0,0	0,0	0,0	0,0	0,0	0,0	0,0	0,0	0,0	0,0	0,0	0,0	0,0	0,0
MULCHEN	0,0	0,0	0,0	0,0	0,0	0,0	0,0	0,0	0,0	0,0	0,0	0,0	0,0	0,0	0,1	1,0	0,6	0,6	0,5	0,5	0,5	0,5	0,5	0,5	5,4	1,0	0,2
PMGD-HP-EL-BRINCO	0,0	0,0	0,0	0,0	0,0	0,0	0,0	0,0	0,0	0,0	0,0	0,0	0,0	0,0	0,0	0,0	0,0	0,0	0,0	0,0	0,0	0,0	0,0	0,0	0,0	0,0	0,0
EL-ATAJO	0,8	0,7	0,7	0,7	0,8	0,8	0,8	0,8	0,9	0,8	0,8	0,8	0,9	0,8	0,8	0,8	0,8	0,7	0,8	0,8	0,9	0,8	0,8	0,8	18,9	0,9	0,8
RIOTRUENO	0,0	0,0	0,0	0,0	0,0	0,0	0,0	0,0	0,0	0,0	0,0	0,0	0,0	0,0	0,0	0,0	0,0	0,0	0,0	0,0	0,0	0,0	0,0	0,0	0,0	0,0	0,0
RENAICO	3,9	3,9	3,4	3,2	3,6	3,5	3,3	2,9	3,0	2,7	2,5	2,5	2,5	2,5	1,7	2,9	3,0	3,3	3,8	3,8	3,9	4,2	4,4	4,3	78,7	4,4	3,3
ALTORENAICO	0,8	0,8	0,7	0,7	0,8	0,7	0,7	0,6	0,6	0,5	0,5	0,5	0,5	0,5	0,4	0,6	0,6	0,7	0,8	0,8	0,8	0,9	0,9	0,9	16,3	0,9	0,7
RIOPICOIQUEN	19,6	19,6	19,6	19,6	19,5	18,4	17,8	17,2	16,6	16,1	15,6	15,3	14,8	14,3	13,4	12,8	12,2	11,3	11,0	10,6	10,3	9,8	9,3	9,0	353,6	19,6	14,7
ELMANZANO	3,0	3,1	2,6	3,0	3,0	3,0	2,8	2,6	2,6	3,2	3,4	3,2	2,7	3,4	3,9	4,1	4,1	3,9	3,5	3,3	2,7	3,0	2,6	2,9	75,6	4,1	3,1
TRUFUL-TRUFUL	0,0	0,0	0,0	0,0	0,0	0,0	0,0	0,0	0,0	0,0	0,0	0,0	0,0	0,0	0,0	0,0	0,0	0,0	0,0	0,0	0,0	0,0	0,0	0,0	0,0	0,0	0,0
MOLINERAVILLARRICA	0,0	0,0	0,0	0,0	0,0	0,0	0,0	0,0	0,0	0,0	0,0	0,0	0,1	0,0	0,0	0,0	0,0	0,0	0,0	0,0	0,1	0,3	0,3	0,3	1,4	0,3	0,1
CARILAFQUEN	0,0	0,0	0,0	0,0	0,0	0,0	0,0	0,0	0,0	0,0	0,0	0,0	0,0	0,0	2,9	9,8	10,0	10,0	10,0	10,0	10,0	10,0	10,0	10,0	92,7	10,0	3,9
MALALCAHUELLO	0,0	0,0	0,0	0,0	0,0	0,0	0,0	0,0	0,0	0,0	0,0	0,0	0,0	0,0	0,0	0,0	0,0	0,0	0,0	0,0	0,0	0,0	0,0	0,0	0,0	0,0	0,0

RESUMEN DIARIO DE OPERACION DEL SEN

29-04-2023

29-04-2023

	1	2	3	4	5	6	7	8	9	10	11	12	13	14	15	16	17	18	19	20	21	22	23	24	TOT.DIA	DMAX.	DMED.
																									MWh	MWh/h	MWh/h
TRAILELFU	0,0	0,0	0,0	0,0	0,0	0,0	0,0	0,0	0,0	0,0	0,0	0,0	0,0	0,0	0,0	0,0	0,0	0,0	0,0	0,0	0,0	0,0	0,0	0,0	0,0	0,0	0,0
ALLIPEN	1,7	1,5	2,7	2,4	2,2	2,4	2,4	0,7	2,5	2,6	2,5	1,3	1,8	2,6	2,3	0,4	2,1	2,6	1,8	1,3	2,6	2,4	2,3	2,6	49,7	2,7	2,1
DONGUIL	0,1	0,1	0,1	0,1	0,1	0,1	0,1	0,1	0,0	0,0	0,0	0,0	0,0	0,0	0,1	0,2	0,2	0,2	0,2	0,2	0,2	0,2	0,2	0,2	2,5	0,2	0,1
MAISAN	0,0	0,0	0,0	0,0	0,0	0,0	0,0	0,0	0,0	0,0	0,0	0,0	0,0	0,0	0,0	0,0	0,0	0,0	0,0	0,0	0,0	0,0	0,0	0,0	0,0	0,0	0,0
ELCANELO	2,0	2,0	2,0	2,1	2,1	2,0	2,0	2,0	2,0	2,0	2,0	2,0	2,0	2,1	2,2	2,2	2,2	2,2	2,1	2,1	2,0	2,0	1,9	1,9	49,1	2,2	2,0
ELAGRIO	0,2	0,2	0,2	0,2	0,2	0,3	0,5	0,3	0,5	0,6	0,4	0,6	0,6	0,7	0,6	0,6	0,7	0,7	0,7	0,5	0,5	0,5	0,4	0,4	11,2	0,7	0,5
PILMAIQUEN	10,7	10,7	10,6	10,6	10,6	10,6	10,6	10,1	6,8	7,9	7,9	8,0	8,1	8,0	8,1	9,2	9,7	9,7	9,9	9,9	9,9	9,8	9,8	10,0	227,0	10,7	9,5
LOS-PORTONES	1,1	1,8	0,8	1,8	1,8	1,8	1,8	1,8	1,8	1,8	1,1	1,0	1,0	1,0	1,0	1,6	1,9	1,9	1,9	1,9	1,9	1,9	1,9	1,8	38,3	1,9	1,6
DOSVALLES	0,0	0,0	0,0	0,0	0,0	0,0	0,0	0,0	0,0	0,0	0,0	0,0	0,0	0,0	0,0	0,0	0,0	0,0	0,0	0,0	0,0	0,0	0,0	0,0	0,0	0,0	0,0
PALACIOS	0,1	0,1	0,1	0,1	0,2	0,2	0,2	0,2	0,2	0,3	0,3	0,3	0,3	0,4	0,4	0,4	0,4	0,3	0,3	0,3	0,2	0,1	0,1	0,0	5,5	0,4	0,2
CORRENTOSO	2,7	2,7	3,0	2,9	2,9	3,3	3,5	3,7	3,7	4,0	3,9	3,9	4,1	4,0	4,0	3,8	3,8	3,8	3,7	3,7	3,6	3,6	3,6	3,6	85,3	4,1	3,6
PALMAR	3,1	3,0	3,4	3,5	3,2	3,1	3,4	3,7	3,9	3,9	3,8	3,8	3,6	3,6	3,6	3,0	3,0	3,0	2,8	2,8	2,6	2,5	2,4	2,3	76,9	3,9	3,2
PULELFU	4,2	9,3	9,4	9,4	9,5	9,4	9,4	9,4	9,1	9,0	9,0	9,0	9,0	9,0	9,0	9,0	9,1	9,4	9,4	9,3	9,3	9,3	9,4	9,4	216,7	9,5	9,0
MARIAELENA	0,0	0,0	0,0	0,0	0,0	0,0	0,0	0,0	0,0	0,0	0,0	0,0	0,0	0,0	0,0	0,0	0,0	0,0	0,0	0,0	0,0	0,0	0,0	0,0	0,0	0,0	0,0
LOSCOLONOS	0,0	0,0	0,0	0,0	0,0	0,0	0,0	0,0	0,0	0,0	0,0	0,0	0,0	0,0	0,0	0,0	0,0	0,0	0,0	0,0	0,0	0,0	0,0	0,0	0,0	0,0	0,0
CHANLEUFU	2,7	2,4	2,7	3,1	3,2	3,2	3,1	3,2	3,2	2,1	2,2	2,8	2,5	2,5	2,4	2,4	2,4	3,0	2,9	2,6	2,6	2,6	2,8	2,8	65,3	3,2	2,7
CAPULLO	6,1	11,3	11,3	11,3	11,3	11,3	11,3	11,3	10,6	10,0	10,1	10,0	10,0	10,0	10,0	10,0	10,1	11,3	11,3	11,3	11,3	11,3	11,3	11,3	255,1	11,3	10,6
NALCAS	6,5	6,5	6,4	6,4	6,3	6,2	6,4	6,5	6,5	6,5	6,6	6,6	6,6	6,6	6,6	6,2	6,2	6,2	6,1	6,1	5,8	5,6	5,3	5,2	149,8	6,6	6,2
CALLAO	2,2	2,2	2,3	2,3	2,3	2,4	2,6	2,3	2,1	2,0	2,1	2,1	2,1	2,1	2,1	2,1	2,8	2,8	2,9	2,9	2,9	2,8	2,8	2,8	57,7	2,9	2,4
HIDROBONITO-MC1	6,7	7,2	7,6	7,4	6,9	6,9	7,7	8,2	8,1	8,3	8,6	7,8	7,6	7,6	7,5	7,3	7,0	7,1	7,3	7,0	6,7	6,4	6,3	6,2	175,3	8,6	7,3
HIDROBONITO-MC2	1,6	2,1	2,0	1,9	1,8	2,0	2,1	2,1	2,0	2,0	2,0	1,9	1,8	1,9	1,9	1,8	1,7	1,8	1,9	1,8	1,7	1,6	1,6	1,6	44,8	2,1	1,9
HIDROBONITO-MC3	2,0	2,3	2,2	2,0	1,9	2,2	2,3	2,3	2,3	2,4	2,2	2,0	2,1	2,1	2,1	2,1	2,1	2,1	1,9	1,9	1,9	1,8	1,8	1,8	49,7	2,4	2,1
RUCATAYO	0,0	0,0	0,0	0,0	0,0	0,0	0,0	0,0	0,0	0,0	0,0	0,0	0,0	0,0	0,0	0,0	0,0	0,0	0,0	0,0	0,0	0,0	0,0	0,0	0,0	0,0	0,0
LOS-LAGOS	0,0	0,0	0,0	0,0	0,0	0,0	0,0	0,0	0,0	0,0	0,0	0,0	0,0	0,0	0,0	0,0	0,0	0,0	0,0	0,0	0,0	0,0	0,0	0,0	0,0	0,0	0,0
CHILCO	0,0	0,0	0,0	0,0	0,0	0,0	0,0	0,0	0,0	0,0	0,0	0,0	0,0	0,0	0,0	0,0	0,0	0,0	0,0	0,0	0,0	0,0	0,0	0,0	0,0	0,0	0,0
ENSENADA	0,0	0,0	0,0	0,0	0,0	0,0	0,0	0,0	0,0	0,0	0,0	1,1	1,1	1,0	1,1	1,1	1,1	1,1	1,1	1,1	1,1	1,1	1,1	1,1	14,1	1,1	0,6
LAARENA	6,0	6,0	5,9	5,9	5,9	5,9	5,8	5,8	5,8	5,8	5,8	5,7	5,7	5,8	5,8	5,8	5,8	5,8	5,8	5,7	5,7	5,7	5,6	5,6	139,0	6,0	5,8
ELCOLORADO	2,0	2,0	1,3	1,9	2,2	2,2	2,2	2,2	2,2	2,1	2,0	2,0	1,9	1,8	1,8	1,9	1,9	1,8	1,7	1,7	1,6	1,6	1,6	1,6	45,3	2,2	1,9
DONGO	5,0	5,0	5,0	5,1	5,2	5,1	5,1	5,0	4,9	4,9	4,8	4,8	4,8	4,7	4,7	4,7	4,7	4,7	4,7	4,6	4,6	4,6	4,6	4,6	115,9	5,2	4,8
COLLIL	6,7	6,7	6,7	6,7	6,6	6,1	5,4	4,9	4,6	4,8	6,6	6,6	6,6	6,5	6,5	6,4	6,4	6,3	6,2	6,1	6,0	5,9	5,8	5,7	146,5	6,7	6,1
QUELTEHUES	0,0	0,0	0,0	0,0	0,0	0,0	0,0	0,0	0,0	0,0	0,0	0,0	0,0	0,0	0,0	0,0	0,0	0,0	0,0	0,0	0,0	0,0	0,0	0,0	0,0	0,0	0,0
VOLCAN	5,8	5,8	5,8	5,8	5,8	5,8	5,8	5,8	5,7	5,7	5,7	5,7	5,7	5,7	5,7	5,5	5,5	5,6	5,7	5,7	5,8	5,7	5,8	5,7	137,3	5,8	5,7
GUAYACAN	4,6	4,5	4,5	4,5	4,5	4,5	4,4	4,4	4,4	4,5	4,4	4,5	4,6	4,6	4,6	4,6	4,8	5,2	5,3	5,0	4,8	4,5	4,4	4,4	110,4	5,3	4,6
FLORIDA-1	0,0	0,0	0,0	0,0	0,0	0,0	0,0	0,0	0,0	0,0	0,0	0,0	0,0	0,0	0,0	0,0	0,0	0,0	0,0	0,0	0,0	0,0	0,0	0,0	0,0	0,0	0,0
FLORIDA-2	2,0	2,8	2,8	2,5	2,8	3,5	2,9	3,1	2,2	2,0	2,0	2,0	2,0	2,0	2,0	2,0	2,7	3,3	3,3	2,9	2,0	2,0	2,8	2,0	59,6	3,5	2,5
FLORIDA-3	2,2	2,2	2,2	2,2	2,2	2,2	2,3	2,2	2,2	2,3	2,3	2,3	2,3	2,2	2,2	2,2	2,3	2,3	2,3	2,2	2,3	2,3	2,2	2,2	53,8	2,3	2,2
PUNTILLA	2,5	2,3	2,2	1,9	1,9	2,0	2,0	2,0	1,9	1,5	1,8	2,0	2,2	2,4	1,6	3,0	3,0	2,1	4,4	3,8	3,9	4,3	3,6	3,2	61,5	4,4	2,6
EYZAGUIRRE	0,5	0,5	0,5	0,5	0,5	0,5	0,5	0,5	0,5	0,5	0,5	0,5	0,5	0,5	0,5	0,5	0,5	0,5	0,5	0,5	0,5	0,5	0,5	0,5	11,0	0,5	0,5
LASVERTIENTES	0,0	0,0	0,0	0,0	0,0	0,0	0,0	0,0	0,0	0,0	0,0	0,0	0,0	0,0	0,0	0,0	0,0	0,0	0,0	0,0	0,0	0,0	0,0	0,0	0,0	0,0	0,0
ELLLANO	0,0	0,0	0,0	0,0	0,0	0,0	0,0	0,0	0,0	0,0	0,0	0,0	0,0	0,0	0,0	0,0	0,0	0,0	0,0	0,0	0,0	0,0	0,0	0,0	0,0	0,0	0,0
ELRINCON	0,3	0,3	0,3	0,3	0,3	0,3	0,3	0,3	0,3	0,3	0,3	0,3	0,3	0,3	0,3	0,3	0,3	0,3	0,3	0,3	0,3	0,3	0,3	0,3	6,2	0,3	0,3
LOSMORROS	0,3	0,3	0,3	0,3	0,4	0,3	0,3	0,3	0,3	0,4	0,4	0,2	0,6	0,4	0,5	0,5	0,4	0,4	0,4	0,4	0,4	0,4	0,4	0,4	9,1	0,6	0,4
LOSBAJOS	0,0	0,0	0,0	0,0	0,0	0,0	0,0	0,0	0,0	0,0	0,0	0,0	0,0	0,0	0,0	0,0	0,0	0,0	0,0	0,0	0,0	0,0	0,0	0,0	0,0	0,0	0,0
AUXDELMAIPO	0,5	0,4	0,4	0,4	0,3	0,3	0,3	0,3	0,3	0,3	0,2	0,3	0,3	0,3	0,3	0,3	0,3	0,7	0,8	0,5	0,7	0,9	1,1	1,1	11,2	1,1	0,5
PULLINQUE	5,9	10,1	10,1	10,2	10,2	10,2	10,2	10,2	9,5	8,1	8,2	8,3	8,1	7,7	7,7	7,6	7,6	7,6	7,7	8,0	8,1	8,1	8,1	9,3	206,4	10,2	8,6
RECA	0,0	0,0	0,0	0,0	0,0	0,0	0,0	0,0	0,0	0,0	0,0	0,0	0,0	0,0	0,0	0,0	0,0	0,0	0,0	0,7	0,3	1,7	1,7	1,7	6,1	1,7	0,3
PANGUIPULLI	0,0	0,0	0,0	0,0	0,0	0,0	0,0	0,0	0,0	0,0	0,0	0,0	0,0	0,0	0,0	0,0	0,0	0,0	0,0	0,0	0,0	0,0	0,0	0,0	0,0	0,0	0,0
DONAHILDA	0,2	0,2	0,0	0,0	0,0	0,0	0,0	0,0	0,1	0,2	0,2	0,2	0,2	0,2	0,2	0,2	0,2	0,2	0,2	0,2	0,2	0,2	0,2	0,2	4,1	0,2	0,2
MUCHI	0,0	0,0	0,0	0,0	0,0	0,0	0,0	0,0	0,0	0,0	0,0	0,0	0,0	0,0	0,0	0,0	0,0	0,0	0,0	0,0	0,0	0,0	0,0	0,0	0,0	0,0	0,0
LASFLORES	0,0	0,0	0,0	0,0	0,0	0,0	0,0	0,0	0,0	0,0	0,0	0,0	0,0	0,0	0,0	0,0	0,0	0,0	0,0	0,0	0,0	0,0	0,0	0,0	0,0	0,0	0,0
PEHUI	0,9	0,8	0,9	0,8	0,7	0,7	0,7	0,7	0,6	0,7	0,9	0,9	0,9	0,9	0,9	0,8	0,8	0,8	0,8	0,8	0,9	0,9	0,9	0,9	19,5	0,9	0,8
MOCHO	15,0	15,0	14,6	15,0	15,0	15,0	15,0	15,0	15,0	15,0	15,0	15,0	15,0	15,0	15,0	15,0	15,0	15,0	15,0	15,0	15,0	14,7	14,3	13,9	357,3	15,0	14,9
LICAN	17,2	17,2	17,2	17,2	16,6	16,3	16,4	16,6	17,2	17,5	16,1	15,9	16,4	16,7	16,0	16,2	16,2	16,2	16,2	16,3	17,3	17,4	17,4	17,1	400,7	17,5	16,7
CUMBRES	18,8	18,4	18,4	18,2	16,9	17,2	17,5	18,1	18,3	18,0	17,1	17,1	16,5	15,5	15,5	13,3	13,3	13,3	12,7	12,7	12,2	11,8	11,6	11,1	373,4	18,8	15,6
SANTAISABEL	0,0	0,0	0,0	0,0	0,0	0,0	0,0	0,0	0,0	0,0	0,0	0,0	0,0	0,0	0,0	0,0	0,0	0,0	0,0	0,0	0,0	0,0	0,0	0,0	0,0	0,0	0,0
LOSCORRALES-1	2,0	2,0	1,9	1,2	0,8	0,8	0,8	0,8	1,4	2,1	2,3	2,3	2,3	2,3	2,3	2,3	2,3	2,3	2,3	2,3	2,3	2,3	2,3	2,3	45,9	2,3	1,9
LOSCORRALES-2	0,6	0,6	0,6	0,2	0,0	0,0	0,0	0,0	0,2	0,6	0,7	0,7	0,8	0,8	0,7	0,8	0,8	0,8	0,8	0,8	0,8	0,8	0,8	0,8	13,4	0,8	0,6
MSA-1	2,7	2,7	2,7	2,7	2,9	2,9	2,9	1,9	2,5	2,9	3,0	3,0	1,3	3,0	3,0	3,0	3,0	3,0	3,0	3,0	3,0	3,0	3,0	3,0	66,7	3,0	2,8
PICHILONCO	1,1	0,9	0,6	0,4	0,2	0,2	0,2	0,3	1,2	1,2	1,2	1,2	1,2	1,1	1,1	1,2	1,0	1,0	0,9	0,9	1,2	1,1	0,8	0,9	21,0	1,2	0,9
DONWALTERIO	3,1	3,1	3,1	3,1	3,1	3,1	3,1	3,1	3,1	3,1	3,0	3,0	3,0	3,1	3,1	3,0	3,1	3,1	2,8	3,1	3,1	3,1	3,1	3,1	73,4	3,1	3,1
DIGUA	0,0	0,0	0,0	0,0	0,0	0,0	0,0	0,0	0,0	0,0	0,0	0,0	0,0	0,0	0,0	0,0	0,0	0,0	0,0	0,0	0,0	0,0	0,0	0,0	0,0	0,0	0,0
MELO	0,9	0,8	0,8	0,8	0,8	0,8	0,8	0,8	0,8	0,8	0,8	0,8	0,8	0,8	0,9	0,8	0,8	0,8	0,8	0,8	0,8	0,8	0,8	0,8	20,0	0,9	0,8
CONTRA	0,0	0,0	0,0	0,0	0,0	0,0	0,0	0,0	0,0	0,0	0,0	0,0	0,0	0,0	0,0	0,0	0,0	0,0	0,0	0,0	0,0	0,0	0,0	0,0	0,0	0,0	0,0
CURILEUFU	0,0	0,0	0,0	0,0	0,0	0,0	0,0	0,0	0,0	0,0	0,0	0,0	0,0	0,0	0,0	0,0	0,0	0,0	0,0	0,0	0,0	0,0	0,0	0,0	0,0	0,0	0,0
ELARRAYAN	0,0	0,0	0,0	0,0	0,0	0,0	0,0	0,0	0,0	0,0	0,0	0,0	0,0	0,0	0,0	0,0	0,0	0,0	0,0	0,0	0,0	0,0	0,0	0,0	0,0	0,0	0,0
ANCOA	0,0	0,0	0,0	0,0	0,0	0,0	0,0	0,0	0,0	0,0	0,0	0,0	0,0	0,0	0,0	0,0	0,0	0,0	0,0	0,0	0,0	0,0	0,0	0,0	0,0	0,0	0,0
LAVINA	0,4	0,4	0,4	0,4	0,4	0,4	0,3	0,4	0,4	0,4	0,4	0,4	0,4	0,4	0,4	0,4	0,4	0,4	0,4	0,4	0,4	0,4	0,4	0,4	9,7	0,4	0,4
SANTAELENA	0,0	0,0	0,0	0,0	0,0	0,0	0,0	0,0	0,0	0,0	0,0	0,0	0,0	0,0	0,0	0,0	0,0	0,0	0,0	0,0	0,9	1,0	1,0	0,9	3,8	1,0	0,2
TRANQUIL	2,8	2,5	2,3	2,0	1,9	1,9	1,8	1,7	1,7	2,9	2,9	2,9	2,9	2,9	2,9	2,9	2,9	2,9	2,9	2,9	2,9	2,9	2,9	2,9	62,3	2,9	2,6
ELTORO	**22,0**	**14,0**	**22,0**	**14,0**	**18,0**	**15,0**	**59,0**	**75,0**	**80,0**	**58,0**	**43,0**	**23,0**	**23,0**	**13,0**	**23,0**	**19,0**	**13,0**	**40,0**	**110,0**	**7,0**	**23,0**	**23,0**	**19,0**	**15,0**	**771,0**	**110,0**	**32,1**
ANTUCO	**108,4**	**85,4**	**71,6**	**50,2**	**52,1**	**52,0**	**51,9**	**51,8**	**52,0**	**52,2**	**52,4**	**60,4**	**78,4**	**76,1**	**80,5**	**93,7**	**121,6**	**128,2**	**142,1**	**147,0**	**126,5**	**121,3**	**127,5**	**143,7**	**2127,0**	**147,0**	**88,6**
ABANICO	25,5	25,6	25,1	24,9	25,0	23,2	21,0	20,5	22,1	18,3	27,9	24,9	24,9	22,2	21,8	20,8	18,7	24,8	23,2	22,8	24,4	23,8	23,0	22,7	557,1	27,9	23,2
RUCUE	0,0	28,0	52,0	47,0	47,0	43,0	37,0	23,0	8,0	0,0	0,0	0,0	0,0	0,0	0,0	0,0	21,0	66,0	69,0	83,0	89,0	89,0	87,0	88,0	877,0	89,0	36,5
QUILLECO	0,0	0,0	19,0	21,0	19,0	19,0	6,0	0,0	0,0	0,0	0,0	0,0	0,0	0,0	0,0	0,0	1,0	22,0	28,0	30,0	34,0	34,0	34,0	34,0	301,0	34,0	12,5
LAJA1	0,0	0,0	0,0	0,0	0,0	0,0	0,0	0,0	0,0	0,0	0,0	0,0	0,0	0,0	0,0	0,0	1,6	11,9	13,6	11,9	10,9	8,1	6,2	6,2	70,4	13,6	2,9
RAPEL	**0,0**	**0,0**	**0,0**	**0,0**	**0,0**	**0,0**	**0,0**	**0,0**	**0,0**	**0,0**	**0,0**	**0,0**	**0,0**	**0,0**	**0,0**	**0,0**	**0,0**	**0,0**	**0,0**	**0,0**	**0,0**	**0,0**	**0,0**	**0,0**	**0,0**	**0,0**	**0,0**
CANUTILLAR	**0,0**	**0,0**	**0,0**	**0,0**	**0,0**	**0,0**	**0,0**	**0,0**	**0,0**	**53,0**	**58,0**	**55,0**	**55,0**	**61,0**	**65,0**	**103,0**	**58,0**	**118,0**	**100,0**	**89,0**	**115,0**	**116,0**	**116,0**	**61,0**	**1223,0**	**118,0**	**51,0**

RESUMEN DIARIO DE OPERACION DEL SEN

29-04-2023

29-04-2023

	1	2	3	4	5	6	7	8	9	10	11	12	13	14	15	16	17	18	19	20	21	22	23	24	TOT.DIA	DMAX.	DMED.
																									MWh	MWh/h	MWh/h
CIPRESES	**0,1**	**0,0**	**0,0**	**0,0**	**0,0**	**0,0**	**0,0**	**0,0**	**0,0**	**0,0**	**0,0**	**0,0**	**0,0**	**0,0**	**0,0**	**0,0**	**0,0**	**4,7**	**42,5**	**48,9**	**12,8**	**0,0**	**0,0**	**3,3**	**112,3**	**48,9**	**4,7**
OJOSDEAGUA	5,3	5,3	5,3	5,2	5,2	5,2	5,2	5,2	5,2	5,2	5,2	5,2	5,2	5,2	5,2	5,2	5,2	5,2	5,2	5,2	5,2	5,2	5,2	5,2	**125,5**	**5,3**	**5,2**
LAMINA	17,6	11,7	9,8	8,2	7,6	7,4	7,2	7,2	4,9	5,0	5,0	5,1	6,0	5,9	2,3	0,0	0,0	0,0	0,0	0,0	0,0	0,0	0,0	0,0	110,9	17,6	4,6
ISLA	35,2	35,2	35,2	33,3	32,9	33,3	33,0	33,1	30,3	28,7	26,4	26,0	20,5	25,5	25,6	23,7	14,7	16,9	30,7	33,2	20,6	15,0	20,1	20,7	649,8	35,2	27,1
CURILLINQUE	36,5	45,8	35,4	39,9	39,5	32,3	34,0	35,7	35,7	28,6	27,8	23,1	22,1	16,2	26,9	21,3	19,0	12,4	14,4	35,9	35,3	11,7	10,5	13,6	653,7	45,8	27,2
LOMAALTA	16,4	17,9	14,9	15,9	16,3	14,0	12,9	14,2	14,1	12,3	10,7	8,0	0,1	0,0	12,7	8,8	8,0	6,0	3,8	9,2	14,9	7,6	4,8	3,1	246,6	17,9	10,3
LOSHIERROS	11,9	11,9	12,0	11,8	11,9	11,7	11,7	11,3	11,1	10,4	10,7	10,5	10,5	9,7	9,9	9,1	9,1	11,9	11,7	11,6	12,0	18,8	20,2	18,8	290,1	20,2	12,1
LOSHIERROS-2	0,0	1,3	2,1	1,2	0,6	1,7	1,0	0,0	0,3	0,0	2,0	1,9	2,0	1,2	0,3	1,7	1,5	2,1	1,8	2,1	2,3	2,7	3,3	3,2	36,2	3,3	1,5
COLBUN	**390,0**	**390,0**	**261,0**	**312,0**	**214,0**	**202,0**	**203,0**	**126,0**	**4,0**	**0,0**	**0,0**	**0,0**	**0,0**	**0,0**	**0,0**	**0,0**	**97,0**	**208,0**	**258,0**	**408,0**	**393,0**	**391,0**	**390,0**	**384,0**	**4631,0**	408,0	193,0
MACHICURA	**60,0**	**60,0**	**61,0**	**62,0**	**62,0**	**62,0**	**62,0**	**62,0**	**35,0**	**30,0**	**30,0**	**30,0**	**30,0**	**30,0**	**30,0**	**30,0**	**30,0**	**30,0**	**30,0**	**30,0**	**30,0**	**31,0**	**31,0**	**31,0**	**979,0**	**62,0**	**40,8**
CHIBURGO	0,0	0,0	0,0	0,0	0,0	0,0	0,0	0,0	0,0	0,0	0,0	0,0	0,0	0,0	0,0	0,0	0,0	0,0	0,0	0,0	0,0	0,0	0,0	0,0	0,0	0,0	0,0
SANCLEMENTE	0,0	0,0	0,0	0,0	0,0	0,0	0,0	0,0	0,0	0,0	0,0	0,0	0,0	0,0	0,0	0,0	0,0	0,0	0,0	0,0	0,0	0,0	0,0	0,0	0,0	0,0	0,0
SANIGNACIO	21,0	30,0	33,0	33,0	34,0	35,0	35,0	35,0	35,0	31,0	23,0	19,0	18,0	18,0	17,0	17,0	17,0	17,0	17,0	17,0	17,0	18,0	18,0	18,0	573,0	35,0	23,9
PEHUENCHE	**0,0**	**0,0**	**0,0**	**0,0**	**0,0**	**0,0**	**0,0**	**0,0**	**0,0**	**0,0**	**0,0**	**0,0**	**0,0**	**0,0**	**0,0**	**0,0**	**0,0**	**94,4**	**302,4**	**273,3**	**230,5**	**165,5**	**27,0**	**0,0**	**1093,0**	**302,4**	**45,5**
RALCO	**0,0**	**0,0**	**0,0**	**0,0**	**0,0**	**0,0**	**0,0**	**19,7**	**0,0**	**0,0**	**0,0**	**0,0**	**0,0**	**0,0**	**0,0**	**0,0**	**0,0**	**20,8**	**228,1**	**0,0**	**0,0**	**0,0**	**0,0**	**0,0**	**268,6**	**228,1**	**11,2**
PALMUCHO	24,4	24,4	24,5	24,5	24,5	24,5	24,5	24,5	24,5	24,5	24,6	24,6	24,6	24,6	24,6	24,6	24,6	24,6	24,6	24,6	24,7	24,7	24,7	24,7	589,4	24,7	24,6
PANGUE	**19,6**	**19,5**	**19,6**	**19,5**	**19,6**	**19,5**	**19,6**	**19,5**	**19,6**	**19,7**	**19,8**	**19,7**	**19,7**	**19,6**	**19,7**	**19,7**	**19,6**	**20,0**	**51,6**	**33,3**	**25,1**	**25,2**	**25,1**	**25,1**	**539,0**	**51,6**	**22,5**
ANGOSTURA	**41,0**	**41,0**	**42,0**	**40,0**	**42,0**	**40,0**	**42,0**	**41,0**	**40,0**	**43,0**	**42,0**	**43,0**	**41,0**	**42,0**	**45,0**	**44,0**	**43,0**	**45,0**	**42,0**	**42,0**	**115,0**	**177,0**	**129,0**	**42,0**	**1304,0**	**177,0**	**54,3**
PE-TCHAMMA	119,1	87,8	53,2	35,8	62,4	48,7	60,0	63,1	40,2	17,7	0,3	2,5	14,1	32,9	34,1	21,6	10,2	9,7	11,4	24,5	4,0	0,0	26,7	83,6	863,6	119,1	36,0
PE-SIERRAGORDA	69,5	70,8	51,5	37,3	27,8	25,2	33,4	19,5	6,8	0,3	0,3	7,0	15,2	50,9	69,1	65,5	65,0	65,0	42,5	8,9	0,0	6,7	20,9	38,3	797,1	70,8	33,2
PE-VALLEDELOSVIENTOS	15,4	12,1	9,1	6,3	5,2	11,6	8,9	7,3	10,2	5,3	0,3	0,0	10,9	50,0	50,9	50,9	52,5	52,2	34,3	18,1	2,5	0,8	4,3	7,7	426,5	52,5	17,8
PE-LLANOS-DEL-VIENTO	0,0	1,0	0,0	0,0	0,0	0,0	2,0	0,0	0,0	0,0	0,0	0,0	0,0	46,0	118,0	124,0	139,0	149,0	144,0	140,0	116,0	71,0	43,0	15,0	1108,0	149,0	46,2
PE-CALAMA	40,6	39,3	28,6	20,9	32,5	53,7	30,4	19,8	19,6	12,4	1,1	0,0	10,6	65,0	111,9	129,9	105,1	64,7	37,3	21,4	8,6	0,0	0,1	10,7	864,2	129,9	36,0
PE-CERRO-TIGRE	0,0	0,0	0,0	0,0	0,0	0,0	0,0	0,0	0,0	0,0	0,0	0,0	5,0	84,6	125,9	140,1	126,9	157,5	107,4	56,4	37,9	2,2	0,0	0,0	843,9	157,5	35,2
PE-TALTAL	0,0	0,0	0,0	0,0	0,0	0,0	0,0	0,0	0,0	0,0	0,0	0,0	2,7	7,9	9,5	15,5	18,7	14,3	5,6	0,0	0,0	0,0	0,0	0,0	74,3	18,7	3,1
PE-SARCO	18,8	20,9	15,5	16,3	33,0	32,9	43,3	33,1	26,1	17,2	7,4	8,6	29,0	35,2	41,5	64,3	85,9	108,3	113,1	139,6	135,7	136,3	148,9	140,5	1451,4	148,9	60,5
PE-SANJUAN	15,1	12,2	11,6	27,7	50,8	54,5	52,1	40,4	26,4	16,3	17,2	27,2	64,8	69,9	74,3	82,9	84,8	68,2	73,7	84,5	97,7	111,2	118,1	117,3	1398,9	118,1	58,3
PE-CABOLEONES	12,9	15,0	10,1	17,0	28,8	39,8	44,5	27,8	20,8	19,4	27,0	33,8	59,6	59,9	59,9	59,9	62,2	52,2	42,7	64,5	72,5	81,2	72,3	76,7	1060,5	81,2	44,2
PE-CABOLEONES-2	6,6	7,0	5,2	6,7	20,7	28,9	32,2	17,0	12,0	7,9	24,6	31,1	54,8	56,3	55,8	52,8	56,7	39,3	39,5	40,9	56,1	50,5	54,4	61,5	818,3	61,5	34,1
PE-CABOLEONES-3	11,5	9,9	11,0	19,3	29,4	23,8	25,7	18,4	18,1	12,6	15,6	32,5	60,0	59,7	58,8	58,7	60,2	46,4	51,9	46,6	48,8	58,3	66,4	72,2	915,6	72,2	38,2
PE-ATACAMA	11,3	9,5	7,5	13,9	26,7	29,9	28,6	15,8	0,0	0,0	0,0	0,0	0,0	0,0	0,0	0,0	0,0	38,9	44,6	38,6	43,9	43,3	53,8	56,9	463,0	56,9	19,3
PE-PUNTACOLORADA	0,0	0,0	0,0	0,0	0,0	0,0	0,0	0,0	0,0	0,0	0,0	0,0	1,0	1,0	1,0	1,0	1,0	2,0	2,0	1,0	0,0	0,0	0,0	0,0	10,0	2,0	0,4
PE-ELARRAYAN	0,0	0,0	0,0	0,0	0,0	0,0	0,0	0,0	0,0	0,0	0,0	0,0	0,0	0,0	0,0	0,0	0,1	0,0	0,4	1,2	0,5	0,0	0,5	0,1	2,7	1,2	0,1
PE-LOSCURUROS	3,8	0,0	0,0	0,0	0,0	0,0	0,0	0,0	0,0	0,0	0,0	0,0	0,0	0,0	0,4	0,1	0,2	0,0	0,0	0,0	0,0	0,5	0,7	0,0	5,7	3,8	0,2
PE-TALINAYORIENTE	0,0	0,0	0,0	0,0	0,0	0,0	0,0	0,0	0,0	0,0	0,0	0,0	1,3	6,3	7,2	12,8	19,5	17,9	11,8	11,2	6,2	9,2	18,3	11,6	133,2	19,5	5,6
PE-TALINAYPONIENTE	0,4	0,0	0,0	0,0	0,0	0,0	0,0	0,0	0,0	0,0	0,0	0,0	0,0	1,0	0,5	3,0	4,1	3,7	5,0	8,4	3,6	5,2	7,6	8,2	50,7	8,4	2,1
PE-PUNTASIERRA	1,0	0,0	0,0	0,0	0,0	0,0	0,0	0,0	0,0	0,0	0,0	0,0	0,1	0,2	0,1	0,0	0,0	0,0	0,0	0,0	0,0	0,0	0,0	0,0	1,5	1,0	0,1
PE-MONTEREDONDO	0,5	0,0	0,0	0,0	0,0	0,0	0,0	0,0	0,0	0,0	0,0	0,0	0,0	0,0	0,0	0,0	0,0	0,0	0,0	0,0	0,0	0,0	0,0	0,0	0,5	0,5	0,0
PE-CANELA	0,0	0,0	0,0	0,0	0,0	0,0	0,0	0,0	0,0	0,0	0,0	0,0	0,0	0,0	0,0	0,0	0,0	0,0	0,0	0,0	0,0	0,0	0,0	0,0	0,0	0,0	0,0
PE-CANELA-2	0,0	0,0	0,0	0,0	0,0	0,0	0,0	0,0	0,0	0,0	0,0	0,0	0,0	0,0	0,1	0,0	0,0	0,0	0,0	0,0	0,0	0,0	0,0	0,0	0,1	0,1	0,0
PE-TOTORAL	0,4	0,0	0,0	0,0	0,0	0,0	0,0	0,0	0,0	0,0	0,0	0,0	0,4	0,0	0,0	0,0	0,0	0,0	0,0	0,0	0,0	0,0	0,0	0,0	0,8	0,4	0,0
PE-PUNTAPALMERAS	0,0	0,0	0,0	0,0	0,0	0,0	0,0	0,0	0,0	0,0	0,0	0,0	0,0	0,0	0,0	0,0	0,0	0,0	0,0	0,0	0,0	0,0	0,0	0,0	0,0	0,0	0,0
PE-UCUQUER	5,2	6,2	6,2	5,7	4,6	4,7	5,2	4,0	3,7	3,0	3,9	3,8	4,6	4,5	3,9	3,6	3,9	2,9	2,9	3,1	2,5	2,7	3,5	3,5	97,7	6,2	4,1
PE-UCUQUER-2	5,5	6,1	6,0	5,6	4,6	4,7	5,1	4,3	3,1	2,6	3,2	3,0	3,3	3,6	3,4	2,8	3,2	2,4	2,3	2,3	2,1	2,6	3,5	3,5	88,8	6,1	3,7
PE-LA-ESTRELLA	30,0	39,0	40,0	32,0	31,0	26,0	13,0	10,0	11,0	6,0	3,0	1,0	2,0	4,0	1,0	4,0	9,0	10,0	13,0	19,0	21,0	3,0	0,0	1,0	329,0	40,0	13,7
PE-ELMAITEN	7,0	7,0	7,0	6,8	6,6	5,1	6,6	3,9	2,9	2,1	2,9	2,8	2,0	3,0	2,6	2,2	2,9	3,3	3,2	2,7	1,7	0,5	4,9	3,3	92,9	7,0	3,9
PE-LASPENAS	0,0	0,0	0,0	0,0	0,0	0,0	0,0	0,0	0,0	0,0	0,0	0,0	0,0	0,0	0,0	0,0	0,0	0,0	0,0	0,0	0,0	0,0	0,0	0,0	0,0	0,0	0,0
PE-ALENA	75,3	69,4	65,9	66,3	67,8	66,7	62,7	57,0	57,0	57,0	44,8	41,8	40,2	39,8	40,0	27,9	24,3	39,6	30,3	31,0	36,0	34,4	31,8	43,8	1150,7	75,3	47,9
PE-CUEL	20,9	27,2	26,1	23,3	21,0	18,7	19,3	24,9	18,7	19,1	14,1	16,9	13,2	18,2	13,6	10,5	11,4	13,8	9,1	7,0	11,6	7,4	14,0	6,1	386,1	27,2	16,1
PE-LOS-OLMOS	95,3	83,6	75,8	75,8	75,8	75,8	70,3	51,1	65,2	54,8	54,9	54,9	45,7	48,4	30,3	33,0	42,2	37,8	49,2	54,9	60,1	79,2	38,3	50,4	1402,8	95,3	58,5
PE-LAESPERANZA	4,8	5,1	4,9	4,6	4,5	4,9	2,6	3,1	4,2	4,0	4,0	2,7	2,2	2,4	1,5	2,4	2,1	1,4	1,4	1,8	1,7	2,2	0,9	1,1	70,3	5,1	2,9
PE-NEGRETE	24,4	22,8	18,8	15,0	14,3	15,0	12,6	14,2	17,3	16,0	15,9	15,5	12,1	13,7	13,7	13,7	11,7	7,9	10,9	15,5	13,8	16,5	8,4	15,7	355,3	24,4	14,8
PE-LOSBUENOSAIRES	20,0	22,9	21,3	20,1	18,0	17,4	15,6	19,5	16,7	16,0	16,0	13,5	11,4	15,0	11,9	9,5	12,3	13,0	7,8	8,6	10,7	7,5	12,2	8,0	344,5	22,9	14,4
PE-MESAMAVIDA	41,1	46,3	42,5	38,9	38,9	38,9	37,8	48,7	45,3	44,8	38,1	38,9	27,1	39,7	35,1	21,5	22,5	30,2	26,1	25,8	33,3	18,2	29,1	17,3	826,1	48,7	34,4
CAMPO_LINDO_E1_EO	51,7	46,7	43,7	43,6	43,6	43,7	43,7	51,0	50,2	48,8	42,0	39,9	27,8	45,4	36,1	19,4	19,7	33,4	24,7	30,6	30,3	11,3	47,9	39,9	915,0	51,7	38,1
PE-LEBU	1,1	1,9	1,9	1,8	1,9	2,3	1,5	1,4	1,3	1,0	0,8	0,7	1,0	0,9	0,8	0,9	1,0	1,0	0,9	1,4	1,9	1,8	1,8	1,4	32,2	2,3	1,3
PE-LEBU-3	1,6	2,3	2,4	2,2	2,2	2,6	1,1	0,4	1,0	0,9	0,8	0,6	0,8	0,7	0,8	0,7	0,9	1,0	0,9	1,4	1,6	1,6	1,2	1,1	31,0	2,6	1,3
PE-EL-ARREBOL	9,1	9,1	9,1	9,1	9,1	9,1	9,1	7,4	8,7	8,5	7,6	8,4	8,0	6,7	6,7	6,6	8,2	6,4	8,8	9,1	9,1	9,1	9,1	9,0	201,1	9,1	8,4
PE-RAKI	5,3	5,4	5,4	5,2	5,4	5,7	3,1	3,1	2,9	2,3	2,0	1,3	3,5	2,5	2,2	2,6	2,1	1,8	2,1	2,7	3,1	2,8	4,3	4,0	80,7	5,7	3,4
PE-HUAJACHE	5,7	5,8	5,7	5,6	5,6	5,9	3,7	3,7	4,2	3,0	2,2	1,6	3,4	2,3	3,5	3,3	2,6	2,1	2,6	3,4	4,1	3,6	3,8	3,5	91,1	5,9	3,8
PE-LA-FLOR	24,5	15,4	14,1	11,9	10,0	10,9	8,2	7,1	10,3	13,0	8,2	7,7	6,6	2,8	2,0	7,0	5,8	5,0	7,4	7,3	4,8	7,7	4,9	8,6	210,8	24,5	8,8
PE-ELNOGAL	7,7	7,9	8,0	8,0	8,0	8,0	5,8	5,3	6,5	8,0	7,9	7,6	5,6	5,5	5,2	3,9	3,7	4,2	4,3	4,7	6,6	5,2	6,1	4,7	148,6	8,0	6,2
PE-TOLPAN-SUR	65,6	60,1	59,0	57,0	57,3	58,3	57,4	47,4	58,3	62,4	38,3	35,3	39,7	16,8	11,5	39,2	37,8	38,1	33,8	33,6	27,5	30,2	26,1	47,6	1038,1	65,6	43,3
PE-MALLECO-NORTE	89,6	116,5	116,0	115,9	115,9	113,1	111,9	108,5	88,1	97,6	89,4	69,9	47,1	51,8	70,9	33,0	41,8	71,9	55,8	66,2	74,4	47,9	50,4	29,7	1873,4	116,5	78,1
PE-MALLECO-SUR	108,3	111,1	111,0	111,0	111,0	101,6	104,1	108,8	94,3	83,9	87,2	75,4	51,1	82,3	83,2	56,9	28,8	55,2	65,9	68,8	60,5	60,6	35,7	26,1	1882,6	111,1	78,4
PE-SANGABRIEL	111,1	112,8	108,5	94,4	92,9	108,5	101,0	63,6	48,0	80,3	67,4	51,9	52,1	33,9	19,4	49,9	51,5	54,7	48,1	63,1	62,3	88,7	43,4	57,6	1665,0	112,8	69,4
PE-RENAICO	50,3	45,0	44,9	43,3	27,0	22,6	24,8	47,4	53,8	54,5	24,6	23,7	33,1	36,9	29,9	37,3	26,1	47,3	21,6	26,1	27,0	25,5	21,9	33,9	828,3	54,5	34,5
PE-RENAICO-2	97,0	95,2	111,6	104,3	88,9	72,2	95,8	86,5	89,2	90,3	50,1	24,4	24,9	23,4	25,1	25,4	25,4	26,5	24,9	26,6	27,0	50,8	46,3	38,9	1370,8	111,6	57,1
PE-LOMAS-DE-DUQUECO	45,8	46,3	57,0	57,8	56,1	53,4	53,5	55,8	22,2	18,0	18,0	18,0	18,0	18,0	18,0	17,6	21,6	32,2	32,1	30,5	35,6	31,2	49,2	33,7	839,1	57,8	35,0
PE-PUELCHE-SUR	87,5	79,9	74,9	75,0	74,7	73,8	66,7	82,5	80,2	74,1	71,3	50,8	41,8	54,4	72,8	55,3	25,1	2,6	17,4	49,1	78,8	110,3	32,9	30,9	1462,4	110,3	60,9
PE-AURORA	52,8	37,9	33,2	33,2	33,2	33,4	33,4	92,4	60,6	40,9	34,8	30,9	45,5	71,0	68,1	52,0	23,7	5,9	15,2	30,6	20,5	47,2	45,0	27,4	968,6	92,4	40,4
PE-SANPEDRO	4,1	4,3	4,1	4,6	2,7	3,2	3,5	2,6	3,1	4,1	3,0	2,9	3,2	5,7	5,9	5,8	6,2	7,7	1,7	2,2	2,9	2,7	0,0	0,0	86,2	7,7	3,6
PE-SANPEDRO-2	34,6	39,3	30,5	34,9	26,7	27,4	26,4	21,4	25,4	32,9	26,3	22,1	27,3	28,0	21,4	21,1	17,3	16,8	4,0	6,0	7,7	8,7	3,1	1,6	511,0	39,3	21,3
PFV-ELAGUILA	0,0	0,0	0,0	0,0	0,0	0,0	0,0	0,1	0,6	0,9	1,1	1,3	1,8	1,9	1,7	1,4	1,0	0,4	0,0	0,0	0,0	0,0	0,0	0,0	12,2	1,9	0,5
PFV-PAMPACAMARONES	0,0	0,0	0,0	0,0	0,0	0,0	0,0	0,8	3,8	4,8	4,8	4,8	4,9	4,9	5,0	5,0	4,6	2,4	0,1	0,0	0,0	0,0	0,0	0,0	45,9	5,0	1,9
PFV-POZOALMONTE-1	0,0	0,0	0,0	0,0	0,0	0,0	0,0	1,8	7,1	6,8	7,5	7,4	7,5	7,6	7,7	7,7	7,1	3,6	0,0	0,0	0,0	0,0	0,0	0,0	71,7	7,7	3,0

RESUMEN DIARIO DE OPERACION DEL SEN

29-04-2023

29-04-2023

	1	2	3	4	5	6	7	8	9	10	11	12	13	14	15	16	17	18	19	20	21	22	23	24	TOT.DIA	DMAX.	DMED.
																									MWh	MWh/h	MWh/h
PFV-POZOALMONTE-2	0,0	0,0	0,0	0,0	0,0	0,0	0,0	2,0	5,0	6,0	6,0	6,0	6,0	6,0	5,0	5,0	5,0	4,0	1,0	0,0	0,0	0,0	0,0	0,0	57,0	6,0	2,4
PFV-POZOALMONTE-3	0,0	0,0	0,0	0,0	0,0	0,0	0,0	5,0	11,0	13,0	13,0	13,0	13,0	13,0	13,0	13,0	13,0	10,0	2,0	0,0	0,0	0,0	0,0	0,0	132,0	13,0	5,5
PFV-TAMARUGO	0,0	0,0	0,0	0,0	0,0	0,0	0,0	0,4	1,5	2,0	2,1	2,0	2,0	2,0	2,0	2,0	1,4	0,4	0,0	0,0	0,0	0,0	0,0	0,0	17,9	2,1	0,7
PFV-LOSPUQUIOS	0,0	0,0	0,0	0,0	0,0	0,0	0,0	0,0	0,0	0,0	0,0	0,0	0,0	0,0	0,0	0,0	0,0	0,0	0,0	0,0	0,0	0,0	0,0	0,0	0,0	0,0	0,0
PFV-PICA	0,0	0,0	0,0	0,0	0,0	0,0	0,0	0,0	0,1	0,2	0,3	0,3	0,3	0,3	0,3	0,2	0,1	0,0	0,0	0,0	0,0	0,0	0,0	0,0	2,2	0,3	0,1
PFV-LAHUAYCA	0,0	0,0	0,0	0,0	0,0	0,0	0,0	1,5	6,7	10,4	11,0	11,0	11,0	11,0	11,0	11,0	8,4	3,0	0,0	0,0	0,0	0,0	0,0	0,0	96,0	11,0	4,0
PFV-CALAMA-1	0,0	0,0	0,0	0,0	0,0	0,0	0,0	1,9	7,3	7,8	7,5	7,4	7,5	7,5	7,7	7,8	7,3	3,4	0,0	0,0	0,0	0,0	0,0	0,0	73,0	7,8	3,0
PFV-SANPEDRO-GPG	0,0	0,0	0,0	0,0	0,0	0,0	0,0	15,5	60,0	77,1	76,6	75,9	76,5	74,4	67,9	67,9	58,3	16,8	0,1	0,0	0,0	0,0	0,0	0,0	667,0	77,1	27,8
PFV-VICTORIA	0,0	0,0	0,0	0,0	0,0	0,0	0,0	1,6	6,9	8,0	7,8	7,7	7,7	7,7	7,9	8,0	7,0	2,3	0,0	0,0	0,0	0,0	0,0	0,0	72,8	8,0	3,0
PFV-USYA	0,0	0,0	0,0	0,0	0,0	0,0	0,0	4,2	13,5	25,0	39,7	45,3	48,3	47,7	42,9	34,0	21,9	7,0	0,1	0,0	0,0	0,0	0,0	0,0	329,8	48,3	13,7
PFV-JAMA-1	0,0	0,0	0,0	0,0	0,0	0,0	0,0	11,3	24,4	24,6	24,3	23,3	23,8	24,5	24,7	24,4	19,1	7,7	0,0	0,0	0,0	0,0	0,0	0,0	232,1	24,7	9,7
PFV-JAMA-2	0,0	0,0	0,0	0,0	0,0	0,0	0,0	6,4	16,8	17,4	17,0	16,7	16,7	17,1	17,5	17,6	14,6	6,1	0,0	0,0	0,0	0,0	0,0	0,0	163,9	17,6	6,8
PFV-AZABACHE	0,0	0,0	0,0	0,0	0,0	0,0	0,0	12,2	37,3	38,0	40,0	41,9	40,8	30,0	30,0	30,0	29,9	15,4	0,1	0,0	0,0	0,0	0,0	0,0	345,4	41,9	14,4
PFV-SOL-DEL-DESIERTO	0,0	0,0	0,0	0,0	0,0	0,0	0,1	43,3	110,3	144,4	181,8	194,8	193,8	152,5	149,7	149,7	149,5	61,9	0,6	0,0	0,0	0,0	0,0	0,0	1532,2	194,8	63,8
PFV-TAMAYA	0,0	0,0	0,0	0,0	0,0	0,0	0,0	18,1	57,8	69,3	81,8	84,7	84,8	79,1	77,8	77,8	73,9	27,7	0,3	0,0	0,0	0,0	0,0	0,0	733,1	84,8	30,5
PFV-MARIAELENA	0,0	0,0	0,0	0,0	0,0	0,0	0,0	6,0	18,0	51,0	53,0	54,0	54,0	50,0	27,0	17,0	6,0	14,0	4,0	0,0	0,0	0,0	0,0	0,0	354,0	54,0	14,8
PFV-LA-CRUZ-SOLAR	0,0	0,0	0,0	0,0	0,0	0,0	0,0	7,9	37,6	45,1	44,9	44,9	44,9	44,0	32,0	32,1	32,1	14,2	0,1	0,0	0,0	0,0	0,0	0,0	379,7	45,1	15,8
PFV-COYA	0,0	0,0	0,0	0,0	0,0	0,0	0,0	19,6	77,8	110,0	120,1	125,0	125,0	101,9	98,0	98,0	96,2	38,5	0,5	0,0	0,0	0,0	0,0	0,0	1010,6	125,0	42,1
PFV-FINISTERRAE	0,0	0,0	0,0	0,0	0,0	0,0	0,0	44,1	89,9	94,7	110,1	126,1	125,7	125,6	102,0	100,5	94,7	66,7	0,5	0,0	0,0	0,0	0,0	0,0	1080,6	126,1	45,0
PFV-VALLE-DEL-SOL	0,0	0,0	0,0	0,0	0,0	0,0	0,0	28,5	111,8	127,6	126,0	125,9	125,1	123,6	105,0	105,0	103,0	39,0	0,4	0,0	0,0	0,0	0,0	0,0	1120,9	127,6	46,7
PFV-PUERTOSECO	0,0	0,0	0,0	0,0	0,0	0,0	0,0	2,0	8,0	9,0	9,0	9,0	9,0	9,0	7,0	7,0	7,0	6,0	0,0	0,0	0,0	0,0	0,0	0,0	82,0	9,0	3,4
PFV-PMGD-QUETENA	0,0	0,0	0,0	0,0	0,0	0,0	0,0	0,8	3,3	4,9	4,9	5,0	5,1	5,1	5,2	5,1	3,6	1,0	0,0	0,0	0,0	0,0	0,0	0,0	44,1	5,2	1,8
PFV-CERRODOMINADOR	0,0	0,0	0,0	0,0	0,0	0,0	0,0	13,9	46,7	49,7	65,2	75,0	78,1	75,1	65,2	65,2	64,6	26,0	0,1	0,0	0,0	0,0	0,0	0,0	624,9	78,1	26,0
PMGD-PFV-ELENA	0,0	0,0	0,0	0,0	0,0	0,0	0,0	0,0	0,0	0,0	0,0	0,0	0,0	0,0	0,0	0,0	0,0	0,0	0,0	0,0	0,0	0,0	0,0	0,0	0,0	0,0	0,0
PFV-BOLERO-1	0,0	0,0	0,0	0,0	0,0	0,0	0,0	10,0	71,4	93,6	89,7	89,0	86,9	88,3	90,0	90,0	83,7	23,4	0,1	0,0	0,0	0,0	0,0	0,0	816,0	93,6	34,0
PFV-CAPRICORNIO	0,0	0,0	0,0	0,0	0,0	0,0	0,0	5,4	30,5	59,5	60,7	60,2	60,2	61,0	61,9	62,6	56,4	19,8	0,1	0,0	0,0	0,0	0,0	0,0	538,3	62,6	22,4
PFV-URIBESOLAR	0,0	0,0	0,0	0,0	0,0	0,0	0,0	6,0	31,7	29,3	29,3	29,3	29,3	29,3	29,3	29,3	28,5	18,1	0,1	0,0	0,0	0,0	0,0	0,0	289,6	31,7	12,1
PFV-PAMPA-TIGRE	0,0	0,0	0,0	0,0	0,0	0,0	0,0	17,6	66,4	68,0	68,0	68,0	68,1	68,0	68,0	68,0	64,6	27,2	0,2	0,0	0,0	0,0	0,0	0,0	651,9	68,1	27,2
PFV-PMGD-LOCKMA	0,0	0,0	0,0	0,0	0,0	0,0	0,0	0,3	1,1	1,9	3,2	4,2	4,3	4,3	4,3	4,3	3,5	1,3	0,0	0,0	0,0	0,0	0,0	0,0	32,7	4,3	1,4
PFV-DOMEYKO	0,0	0,0	0,0	0,0	0,0	0,0	0,0	18,6	73,1	95,1	119,1	120,0	120,0	119,2	118,0	112,0	114,5	31,8	0,6	0,0	0,0	0,0	0,0	0,0	1041,9	120,0	43,4
PFV-ANDES	0,0	0,0	0,0	0,0	0,0	0,0	0,0	2,6	10,4	12,0	15,0	15,1	15,1	15,1	15,1	15,1	13,5	5,1	0,0	0,0	0,0	0,0	0,0	0,0	134,1	15,1	5,6
PFV-ANDES-IIA	0,0	0,0	0,0	0,0	0,0	0,0	0,0	8,6	33,0	10,7	0,0	0,0	0,0	0,0	0,0	0,0	0,0	18,1	0,6	0,0	0,0	0,0	0,0	0,0	71,0	33,0	3,0
PFV-SOL-DE-LILA	0,0	0,0	0,0	0,0	0,0	0,0	0,0	13,0	44,8	69,4	107,3	120,2	120,2	111,5	97,1	97,1	88,5	45,6	0,2	0,0	0,0	0,0	0,0	0,0	915,0	120,2	38,1
PFV-DE-LOS-ANDES	0,0	0,0	0,0	0,0	0,0	0,0	0,0	1,7	6,3	7,1	7,0	6,7	6,7	6,7	6,8	6,9	4,6	1,4	0,0	0,0	0,0	0,0	0,0	0,0	61,9	7,1	2,6
PFV-SOL-DEL-NORTE	0,0	0,0	0,0	0,0	0,0	0,0	0,0	1,6	5,6	6,4	6,2	6,0	6,0	6,0	6,1	6,2	4,2	1,3	0,0	0,0	0,0	0,0	0,0	0,0	55,5	6,4	2,3
PFV-DEL-DESIERTO	0,0	0,0	0,0	0,0	0,0	0,0	0,0	1,7	6,0	6,8	6,7	6,5	6,5	6,5	6,7	6,8	4,5	1,4	0,0	0,0	0,0	0,0	0,0	0,0	59,9	6,8	2,5
PFV-HUATACONDO	0,0	0,0	0,0	0,0	0,0	0,0	0,0	9,0	25,1	53,2	62,0	69,3	67,7	58,3	57,9	57,9	49,1	14,6	0,1	0,0	0,0	0,0	0,0	0,0	524,2	69,3	21,8
PFV-SANTA-ISABEL	0,0	0,0	0,0	0,0	0,0	0,0	0,0	0,0	0,0	0,0	0,0	0,0	0,0	0,0	0,0	0,0	0,0	0,0	0,0	0,0	0,0	0,0	0,0	0,0	0,0	0,0	0,0
PFV-NUEVO-QUILLAGUA	0,0	0,0	0,0	0,0	0,0	0,0	0,0	3,0	12,0	38,0	53,0	87,0	88,0	87,0	87,0	82,0	33,0	11,0	2,0	0,0	0,0	0,0	0,0	0,0	583,0	88,0	24,3
PFV-LA-GRANJA	0,0	0,0	0,0	0,0	0,0	0,0	0,1	26,7	65,5	65,4	78,6	83,0	82,1	71,2	68,5	68,5	69,6	30,1	0,2	0,0	0,0	0,0	0,0	0,0	709,6	83,0	29,6
PFV-ATACAMASOLAR-2	0,0	0,0	0,0	0,0	0,0	0,0	0,0	0,0	64,7	63,7	116,5	119,2	117,8	116,9	111,6	111,4	111,6	86,1	0,9	0,0	0,0	0,0	0,0	0,0	1020,3	119,2	42,5
PFV-ATACAMASOLAR	0,0	0,0	0,0	0,0	0,0	0,0	0,0	0,0	0,0	0,0	0,0	0,0	0,0	0,0	0,0	0,0	0,0	0,0	0,0	0,0	0,0	0,0	0,0	0,0	0,0	0,0	0,0
PFV-BELLAVISTA-1	0,0	0,0	0,0	0,0	0,0	0,0	0,0	1,9	7,0	7,9	7,9	7,7	7,6	7,6	7,8	7,8	7,3	3,5	0,1	0,0	0,0	0,0	0,0	0,0	74,1	7,9	3,1
PFV-LALACKAMA	0,0	0,0	0,0	0,0	0,0	0,0	0,0	6,0	22,0	28,2	36,1	37,6	37,6	36,3	34,5	34,5	28,7	12,7	0,2	0,0	0,0	0,0	0,0	0,0	314,3	37,6	13,1
PFV-LALACKAMA2	0,0	0,0	0,0	0,0	0,0	0,0	0,0	2,2	6,5	8,5	11,0	11,3	11,3	10,9	10,4	10,4	8,3	3,7	0,1	0,0	0,0	0,0	0,0	0,0	94,3	11,3	3,9
PFV-CONEJO	0,0	0,0	0,0	0,0	0,0	0,0	0,0	7,3	30,5	37,6	67,9	79,7	83,9	80,9	67,9	67,9	62,2	13,2	0,0	0,0	0,0	0,0	0,0	0,0	599,1	83,9	25,0
PFV-PAMPASOLARNORTE	0,0	0,0	0,0	0,0	0,0	0,0	0,0	1,0	20,9	35,0	46,9	49,2	49,2	47,7	45,2	45,2	44,7	15,4	0,3	0,0	0,0	0,0	0,0	0,0	400,7	49,2	16,7
PFV-MALGARIDA	0,0	0,0	0,0	0,0	0,0	0,0	0,0	23,4	93,4	150,1	158,4	165,2	166,2	147,4	133,2	133,2	131,3	43,3	0,1	0,0	0,0	0,0	0,0	0,0	1345,2	166,2	56,0
PFV-ALMEYDA	0,0	0,0	0,0	0,0	0,0	0,0	0,0	6,8	26,6	34,0	41,4	41,9	41,9	41,9	42,0	41,9	37,4	11,9	0,0	0,0	0,0	0,0	0,0	0,0	367,7	42,0	15,3
PFV-SOL-DE-LOS-ANDES	0,0	0,0	0,0	0,0	0,0	0,0	0,0	7,8	49,9	76,8	61,4	58,2	58,2	58,2	58,2	58,2	54,5	16,3	0,0	0,0	0,0	0,0	0,0	0,0	557,8	76,8	23,2
PFV-JAVIERA	0,0	0,0	0,0	0,0	0,0	0,0	0,0	4,7	20,3	40,6	45,0	45,0	45,0	45,0	45,0	45,0	40,4	5,9	0,0	0,0	0,0	0,0	0,0	0,0	381,9	45,0	15,9
PFV-CHANARES	0,0	0,0	0,0	0,0	0,0	0,0	0,0	2,1	9,8	16,5	23,0	23,0	23,0	23,0	23,0	23,0	19,4	5,3	0,0	0,0	0,0	0,0	0,0	0,0	190,8	23,0	7,9
PFV-SALVADOR	0,0	0,0	0,0	0,0	0,0	0,0	0,0	5,4	19,0	18,8	32,0	32,0	32,0	32,0	32,0	32,0	33,6	14,2	0,0	0,0	0,0	0,0	0,0	0,0	283,2	33,6	11,8
PFV-PILARLOSAMARILLOS	0,0	0,0	0,0	0,0	0,0	0,0	0,0	0,3	0,9	1,2	1,4	1,5	1,5	1,4	1,2	0,8	0,4	0,0	0,0	0,0	0,0	0,0	0,0	0,0	10,5	1,5	0,4
PFV-DIEGODEALMAGRO	0,0	0,0	0,0	0,0	0,0	0,0	0,0	1,1	8,7	14,2	20,7	21,7	21,9	21,1	20,0	19,7	14,9	4,2	0,0	0,0	0,0	0,0	0,0	0,0	168,2	21,9	7,0
PFV-COVADONGA	0,0	0,0	0,0	0,0	0,0	0,0	0,0	0,2	1,6	7,3	8,1	8,1	8,0	8,0	8,1	8,1	6,6	2,0	0,0	0,0	0,0	0,0	0,0	0,0	66,1	8,1	2,8
PFV-DAS	0,0	0,0	0,0	0,0	0,0	0,0	0,0	0,3	5,1	6,6	6,6	6,4	6,5	6,5	6,7	6,8	6,1	2,5	0,0	0,0	0,0	0,0	0,0	0,0	60,1	6,8	2,5
PFV-DIEGO-ALMAGRO-SUR	0,0	0,0	0,0	0,0	0,0	0,0	0,0	14,2	69,2	126,5	158,2	170,9	169,9	151,1	136,8	131,5	112,4	41,4	0,2	0,0	0,0	0,0	0,0	0,0	1282,3	170,9	53,4
PFV-CARRERAPINTO	0,0	0,0	0,0	0,0	0,0	0,0	0,0	3,7	23,5	42,3	61,3	61,3	60,1	61,3	62,3	62,2	49,9	13,6	0,0	0,0	0,0	0,0	0,0	0,0	501,3	62,3	20,9
PFV-CAMPOSDELSOL	0,0	0,0	0,0	0,0	0,0	0,0	0,0	48,2	244,3	288,5	283,0	275,2	274,4	277,7	285,2	289,3	270,6	103,6	0,2	0,0	0,0	0,0	0,0	0,0	2640,2	289,3	110,0
PFV-LUZDELNORTE	0,0	0,0	0,0	0,0	0,0	0,0	0,0	14,0	43,2	90,0	92,0	92,6	92,9	93,0	93,0	93,0	86,1	29,2	0,1	0,0	0,0	0,0	0,0	0,0	818,9	93,0	34,1
PFV-LLANODELLAMPOS	0,0	0,0	0,0	0,0	0,0	0,0	0,0	5,7	30,4	33,8	60,3	62,7	63,4	64,1	65,3	65,2	57,8	21,0	0,0	0,0	0,0	0,0	0,0	0,0	529,6	65,3	22,1
PMGD-PFV-PARQUE-JOTABECHE	0,0	0,0	0,0	0,0	0,0	0,0	0,0	0,1	0,6	0,8	1,0	1,1	1,0	1,2	1,1	0,8	0,4	0,0	0,0	0,0	0,0	0,0	0,0	0,0	8,0	1,2	0,3
PFV-RIO-ESCONDIDO	0,0	0,0	0,0	0,0	0,0	0,0	0,0	14,1	49,1	49,0	106,7	115,0	115,0	105,7	105,0	105,0	99,6	32,0	0,2	0,0	0,0	0,0	0,0	0,0	896,5	115,0	37,4
PFV-VALLE-ESCONDIDO	0,0	0,0	0,0	0,0	0,0	0,0	0,0	8,2	41,3	44,3	70,0	70,0	70,0	70,0	70,0	70,0	65,4	20,1	0,1	0,0	0,0	0,0	0,0	0,0	599,4	70,0	25,0
PFV-SANANDRES	0,0	0,0	0,0	0,0	0,0	0,0	0,0	1,6	9,6	11,2	27,0	27,0	27,0	27,0	27,0	27,0	22,1	2,9	0,0	0,0	0,0	0,0	0,0	0,0	209,3	27,0	8,7
PFV-PILOTOCARDONES	0,0	0,0	0,0	0,0	0,0	0,0	0,0	0,0	0,0	0,1	0,2	0,2	0,1	0,1	0,1	0,1	0,0	0,0	0,0	0,0	0,0	0,0	0,0	0,0	0,8	0,2	0,0
PFV-ESPERANZA	0,0	0,0	0,0	0,0	0,0	0,0	0,0	0,0	0,0	0,0	0,0	0,0	0,0	0,0	0,0	0,0	0,0	0,0	0,0	0,0	0,0	0,0	0,0	0,0	0,0	0,0	0,0
PFV-GUADALAO	0,0	0,0	0,0	0,0	0,0	0,0	0,0	0,0	0,1	0,9	0,9	1,0	1,1	1,3	1,5	0,5	0,8	0,2	0,0	0,0	0,0	0,0	0,0	0,0	8,3	1,5	0,3
PFV-LA-ESTANCIA	0,0	0,0	0,0	0,0	0,0	0,0	0,0	0,0	0,0	0,0	0,0	0,0	0,0	0,0	0,0	0,0	0,0	0,0	0,0	0,0	0,0	0,0	0,0	0,0	0,0	0,0	0,0
PFV-LAS-CHACRAS	0,0	0,0	0,0	0,0	0,0	0,0	0,0	0,0	0,1	0,4	0,6	0,7	0,8	0,8	1,3	1,0	0,7	0,2	0,0	0,0	0,0	0,0	0,0	0,0	6,6	1,3	0,3
PFV-LASTERRAZAS	0,1	0,1	0,1	0,1	0,1	0,1	0,1	0,1	0,0	0,0	0,0	0,0	0,0	0,0	0,0	0,0	0,0	0,0	0,1	0,1	0,1	0,1	0,1	0,1	1,3	0,1	0,1
PFV-LOSLOROS	0,0	0,0	0,0	0,0	0,0	0,0	0,0	2,5	14,6	24,0	30,0	33,4	34,6	33,7	30,6	25,0	16,4	4,7	0,0	0,0	0,0	0,0	0,0	0,0	249,5	34,6	10,4
PFV-HORNITOS	0,0	0,0	0,0	0,0	0,0	0,0	0,0	0,0	0,0	0,0	0,0	0,0	0,0	0,0	0,0	0,0	0,0	0,0	0,0	0,0	0,0	0,0	0,0	0,0	0,0	0,0	0,0

RESUMEN DIARIO DE OPERACION DEL SEN

29-04-2023

29-04-2023

	1	2	3	4	5	6	7	8	9	10	11	12	13	14	15	16	17	18	19	20	21	22	23	24	TOT.DIA	DMAX.	DMED.
																									MWh	MWh/h	MWh/h
PFV-PMGD-TIERRA	0,0	0,0	0,0	0,0	0,0	0,0	0,0	0,2	2,8	3,8	3,8	3,8	3,8	3,8	3,8	3,8	3,3	0,7	0,0	0,0	0,0	0,0	0,0	0,0	33,6	3,8	1,4
PFV-PMGD-MITCHI	0,0	0,0	0,0	0,0	0,0	0,0	0,0	1,0	2,1	2,1	2,1	2,1	2,1	2,1	2,1	2,1	2,1	1,6	0,0	0,0	0,0	0,0	0,0	0,0	21,2	2,1	0,9
PFV-VALLESOLARESTE	0,0	0,0	0,0	0,0	0,0	0,0	0,0	0,0	3,6	6,5	6,6	6,6	6,5	6,6	6,7	6,7	5,6	1,4	0,0	0,0	0,0	0,0	0,0	0,0	56,8	6,7	2,4
PFV-VALLESOLAROESTE	0,0	0,0	0,0	0,0	0,0	0,0	0,0	2,5	5,9	6,3	6,2	6,3	6,2	6,3	6,4	6,1	3,1	0,1	0,0	0,0	0,0	0,0	0,0	0,0	55,4	6,4	2,3
PFV-CACHIYUYO	0,0	0,0	0,0	0,0	0,0	0,0	0,0	0,4	4,2	6,9	7,0	6,8	6,8	6,8	6,9	7,0	6,6	2,5	0,0	0,0	0,0	0,0	0,0	0,0	61,9	7,0	2,6
PFV-MALAQUITA2	0,0	0,0	0,0	0,0	0,0	0,0	0,0	1,2	5,5	6,8	6,7	6,5	6,3	6,2	6,4	6,8	5,2	0,9	0,0	0,0	0,0	0,0	0,0	0,0	58,5	6,8	2,4
PFV-PMGD-ASTILLAS	0,0	0,0	0,0	0,0	0,0	0,0	0,0	0,7	4,9	7,5	7,7	7,7	7,6	7,6	7,8	7,8	6,3	1,8	0,0	0,0	0,0	0,0	0,0	0,0	67,3	7,8	2,8
PFV-SANTACECILIA	0,0	0,0	0,0	0,0	0,0	0,0	0,0	0,1	0,8	1,3	1,6	1,8	1,9	1,8	1,6	1,3	0,8	0,1	0,0	0,0	0,0	0,0	0,0	0,0	13,3	1,9	0,6
PMGD-PFV-MARANON	0,0	0,0	0,0	0,0	0,0	0,0	0,0	0,0	0,0	0,0	0,0	0,0	0,0	0,0	0,0	0,0	0,0	0,0	0,0	0,0	0,0	0,0	0,0	0,0	0,0	0,0	0,0
PFV-PMGD-PEÑAFLOR-SOLAR	0,0	0,0	0,0	0,0	0,0	0,0	0,0	0,0	0,4	0,9	1,1	1,1	1,8	1,6	1,3	1,7	1,0	0,3	0,0	0,0	0,0	0,0	0,0	0,0	11,2	1,8	0,5
PFV-PAINE	0,0	0,0	0,0	0,0	0,0	0,0	0,0	1,7	7,3	8,5	8,2	8,1	8,1	8,1	8,3	8,4	7,6	2,7	0,0	0,0	0,0	0,0	0,0	0,0	77,2	8,5	3,2
PFV-HOMERO	0,0	0,0	0,0	0,0	0,0	0,0	0,0	0,0	0,1	0,2	0,3	0,5	0,5	0,4	0,2	0,2	0,2	0,0	0,0	0,0	0,0	0,0	0,0	0,0	2,6	0,5	0,1
PMGD-PFV-PARQUE-SOLAR-RÍO-PEUCO	0,0	0,0	0,0	0,0	0,0	0,0	0,0	0,0	0,1	0,3	0,4	0,6	0,6	0,4	0,4	0,2	0,1	0,0	0,0	0,0	0,0	0,0	0,0	0,0	3,2	0,6	0,1
PFV-MARIA-PINTO	0,0	0,0	0,0	0,0	0,0	0,0	0,0	0,0	0,1	0,2	0,3	0,4	0,4	0,4	0,5	0,4	0,1	0,1	0,0	0,0	0,0	0,0	0,0	0,0	2,9	0,5	0,1
PFV-MOSTAZAL	0,0	0,0	0,0	0,0	0,0	0,0	0,0	0,0	0,1	0,6	1,4	1,5	1,7	1,8	1,0	0,5	0,7	0,1	0,0	0,0	0,0	0,0	0,0	0,0	9,5	1,8	0,4
PFV-PMGD-PICUNCHE	0,0	0,0	0,0	0,0	0,0	0,0	0,0	0,0	0,1	0,7	1,8	1,8	1,9	2,1	1,2	0,6	0,7	0,1	0,0	0,0	0,0	0,0	0,0	0,0	11,2	2,1	0,5
PFV-PMGD-PARQUE-SOLAR-CANTILLANA	0,0	0,0	0,0	0,0	0,0	0,0	0,0	0,0	0,0	0,0	0,0	0,0	0,0	0,9	0,7	0,1	0,2	0,1	0,0	0,0	0,0	0,0	0,0	0,0	2,0	0,9	0,1
PFV-LAACACIA	0,0	0,0	0,0	0,0	0,0	0,0	0,0	0,0	0,2	0,5	0,7	1,5	1,6	1,7	1,3	0,6	0,4	0,1	0,0	0,0	0,0	0,0	0,0	0,0	8,5	1,7	0,4
PFV-ANTONIA-SOLAR	0,0	0,0	0,0	0,0	0,0	0,0	0,0	0,0	0,0	0,1	0,3	0,4	0,4	0,6	0,4	0,3	0,1	0,0	0,0	0,0	0,0	0,0	0,0	0,0	2,6	0,6	0,1
PFV-ROVIAN	0,0	0,0	0,0	0,0	0,0	0,0	0,0	0,0	0,0	0,1	1,3	1,9	1,8	1,8	2,9	2,2	1,6	0,4	0,0	0,0	0,0	0,0	0,0	0,0	14,1	2,9	0,6
PFV-DON-MARIANO	0,0	0,0	0,0	0,0	0,0	0,0	0,0	0,0	0,0	0,1	0,2	0,3	0,3	0,3	0,1	0,2	0,1	0,0	0,0	0,0	0,0	0,0	0,0	0,0	1,7	0,3	0,1
PFV-LALAJUELA	0,0	0,0	0,0	0,0	0,0	0,0	0,0	0,0	0,2	0,5	0,9	3,4	2,3	2,0	2,3	2,1	1,9	0,2	0,0	0,0	0,0	0,0	0,0	0,0	15,7	3,4	0,7
PFV-PMGD-CONDOR-CHEPICA	0,0	0,0	0,0	0,0	0,0	0,0	0,0	0,0	0,0	0,1	0,1	0,1	0,0	0,4	0,1	0,1	0,0	0,0	0,0	0,0	0,0	0,0	0,0	0,0	0,9	0,4	0,0
PFV-PMGD-LIMA	0,0	0,0	0,0	0,0	0,0	0,0	0,0	0,0	0,0	0,0	0,1	0,1	0,1	0,4	0,1	0,1	0,0	0,0	0,0	0,0	0,0	0,0	0,0	0,0	0,8	0,4	0,0
PFV-PMGD-SAN-EMILIO-SOLAR-1	0,0	0,0	0,0	0,0	0,0	0,0	0,0	0,0	0,1	0,3	0,6	0,6	0,4	1,5	1,5	1,1	0,9	0,2	0,0	0,0	0,0	0,0	0,0	0,0	7,0	1,5	0,3
PFV-ALTOSDETILTIL	0,0	0,0	0,0	0,0	0,0	0,0	0,0	0,0	0,0	0,1	0,2	0,3	0,1	0,1	0,0	0,0	0,0	0,0	0,0	0,0	0,0	0,0	0,0	0,0	0,9	0,3	0,0
PFV-AMPARODELSOL	0,0	0,0	0,0	0,0	0,0	0,0	0,0	0,1	0,8	1,1	1,7	1,9	2,0	1,7	2,0	2,0	1,2	0,0	0,0	0,0	0,0	0,0	0,0	0,0	14,7	2,0	0,6
PFV-GIRASOLES	0,0	0,0	0,0	0,0	0,0	0,0	0,0	0,0	0,0	0,0	0,0	0,3	0,3	0,4	0,2	0,1	0,1	0,0	0,0	0,0	0,0	0,0	0,0	0,0	1,4	0,4	0,1
PFV-ELROBLE	0,0	0,0	0,0	0,0	0,0	0,0	0,0	0,0	0,1	0,2	0,5	0,7	0,9	0,7	0,8	1,1	0,8	0,3	0,0	0,0	0,0	0,0	0,0	0,0	6,0	1,1	0,3
PFV-LOSGORRIONES	0,0	0,0	0,0	0,0	0,0	0,0	0,0	0,0	0,0	0,2	0,2	0,5	0,6	0,5	0,5	0,4	1,1	0,0	0,0	0,0	0,0	0,0	0,0	0,0	4,2	1,1	0,2
PFV-GRANADA	0,0	0,0	0,0	0,0	0,0	0,0	0,0	0,0	0,2	0,6	1,1	1,5	2,4	1,9	1,1	0,5	1,4	0,4	0,0	0,0	0,0	0,0	0,0	0,0	11,2	2,4	0,5
PFV-ELPITIO	0,0	0,0	0,0	0,0	0,0	0,0	0,0	0,0	0,1	0,4	0,5	0,1	0,7	0,2	0,7	0,2	1,0	0,1	0,0	0,0	0,0	0,0	0,0	0,0	4,1	1,0	0,2
PFV-SAN-RAMIRO	0,0	0,0	0,0	0,0	0,0	0,0	0,0	0,0	0,2	0,3	0,5	0,8	0,9	1,0	0,9	1,4	1,0	0,5	0,0	0,0	0,0	0,0	0,0	0,0	7,5	1,4	0,3
PFV-LOSIERRA	0,0	0,0	0,0	0,0	0,0	0,0	0,0	0,0	0,0	0,0	0,0	0,0	0,0	0,0	0,1	0,3	0,2	0,1	0,0	0,0	0,0	0,0	0,0	0,0	0,6	0,3	0,0
PFV-ALHUE	0,0	0,0	0,0	0,0	0,0	0,0	0,0	0,0	0,1	0,4	0,7	1,1	1,1	1,0	0,8	0,4	0,3	0,1	0,0	0,0	0,0	0,0	0,0	0,0	5,9	1,1	0,2
PFV-SANTAADRIANA	0,0	0,0	0,0	0,0	0,0	0,0	0,0	0,0	0,0	0,0	0,0	0,0	0,0	0,0	0,0	0,0	0,0	0,0	0,0	0,0	0,0	0,0	0,0	0,0	0,0	0,0	0,0
PFV-LOS-MOLINOS	0,0	0,0	0,0	0,0	0,0	0,0	0,0	0,0	0,2	0,6	1,1	2,2	3,8	2,0	0,7	1,0	0,8	0,7	0,0	0,0	0,0	0,0	0,0	0,0	13,3	3,8	0,6
PFV-QUELTEHUE-SOLAR	0,0	0,0	0,0	0,0	0,0	0,0	0,0	0,0	0,1	0,1	0,3	0,5	0,4	0,6	0,4	0,4	0,1	0,0	0,0	0,0	0,0	0,0	0,0	0,0	3,0	0,6	0,1
PFV-EL-QUELTEHUE	0,0	0,0	0,0	0,0	0,0	0,0	0,0	0,0	0,1	0,2	0,3	0,5	0,6	0,5	0,5	0,3	0,2	0,2	0,0	0,0	0,0	0,0	0,0	0,0	3,3	0,6	0,1
PFV-RLA-SOLAR	0,0	0,0	0,0	0,0	0,0	0,0	0,0	0,0	0,1	0,2	0,2	0,4	0,5	0,6	0,3	0,4	0,3	0,2	0,0	0,0	0,0	0,0	0,0	0,0	3,2	0,6	0,1
PFV-PMGD-CANTERA	0,0	0,0	0,0	0,0	0,0	0,0	0,0	0,0	0,0	0,2	0,3	0,3	0,4	0,6	0,6	0,5	0,2	0,1	0,0	0,0	0,0	0,0	0,0	0,0	3,1	0,6	0,1
PFV-MARCHIGUE-2	0,0	0,0	0,0	0,0	0,0	0,0	0,0	0,0	0,6	1,7	2,5	5,0	4,8	5,0	3,2	2,4	1,6	0,5	0,0	0,0	0,0	0,0	0,0	0,0	27,2	5,0	1,1
PFV-MARCHIGUE-VII	0,0	0,0	0,0	0,0	0,0	0,0	0,0	0,0	0,2	1,1	0,9	1,4	0,8	1,2	1,1	0,8	0,6	0,1	0,0	0,0	0,0	0,0	0,0	0,0	8,2	1,4	0,3
PFV-ESPERANZA2	0,0	0,0	0,0	0,0	0,0	0,0	0,0	0,0	0,2	2,7	3,7	2,8	2,8	2,8	4,9	3,0	0,9	0,5	0,0	0,0	0,0	0,0	0,0	0,0	24,3	4,9	1,0
PFV-POBLACION	0,0	0,0	0,0	0,0	0,0	0,0	0,0	0,0	0,2	0,4	0,5	1,3	0,8	1,3	0,7	0,8	0,5	0,1	0,0	0,0	0,0	0,0	0,0	0,0	6,5	1,3	0,3
PFV-PILPILEN	0,0	0,0	0,0	0,0	0,0	0,0	0,0	0,0	0,1	0,2	0,3	0,4	0,4	0,3	0,2	0,2	0,2	0,1	0,0	0,0	0,0	0,0	0,0	0,0	2,3	0,4	0,1
PFV-PORTEZUELO	0,0	0,0	0,0	0,0	0,0	0,0	0,0	0,0	0,1	0,5	0,7	1,0	1,1	0,9	0,9	0,6	0,4	0,1	0,0	0,0	0,0	0,0	0,0	0,0	6,2	1,1	0,3
PFV-VITUCO2B	0,0	0,0	0,0	0,0	0,0	0,0	0,0	0,0	0,2	1,2	0,7	0,9	1,0	0,8	0,8	0,7	0,6	0,1	0,0	0,0	0,0	0,0	0,0	0,0	7,0	1,2	0,3
PFV-PMGD-SANTA-MARGARITA	0,0	0,0	0,0	0,0	0,0	0,0	0,0	0,0	0,1	0,3	0,6	0,4	0,5	0,9	0,7	0,9	0,6	0,1	0,0	0,0	0,0	0,0	0,0	0,0	5,1	0,9	0,2
PMGD-PFV-LO-CHACON	0,0	0,0	0,0	0,0	0,0	0,0	0,0	0,0	0,0	0,2	0,2	0,4	0,6	0,4	0,3	0,2	0,2	0,1	0,0	0,0	0,0	0,0	0,0	0,0	2,5	0,6	0,1
PFV-PMGD-NIHUE	0,0	0,0	0,0	0,0	0,0	0,0	0,0	0,0	0,1	0,1	0,3	0,3	0,5	0,5	0,3	0,2	0,1	0,1	0,0	0,0	0,0	0,0	0,0	0,0	2,4	0,5	0,1
PFV-ELPILPEN	0,0	0,0	0,0	0,0	0,0	0,0	0,0	0,0	0,1	0,2	0,4	0,6	0,9	0,7	0,5	0,3	0,2	0,2	0,0	0,0	0,0	0,0	0,0	0,0	3,9	0,9	0,2
PMGD-PFV-PUANGUE	0,0	0,0	0,0	0,0	0,0	0,0	0,0	0,0	0,1	0,6	0,7	0,9	1,2	1,1	0,7	0,2	0,2	0,0	0,0	0,0	0,0	0,0	0,0	0,0	5,6	1,2	0,2
PMGD-TER-CENTRAL-TIGRE	0,0	0,0	0,0	0,0	0,0	0,0	0,0	0,0	0,0	0,0	0,0	0,0	0,0	0,0	0,0	0,0	0,0	0,0	0,0	0,0	0,0	0,0	0,0	0,0	0,0	0,0	0,0
PFV-LAS-MERCEDES-1	0,0	0,0	0,0	0,0	0,0	0,0	0,0	0,0	0,0	0,0	0,1	0,2	0,2	0,1	0,1	0,1	0,0	0,0	0,0	0,0	0,0	0,0	0,0	0,0	0,8	0,2	0,0
PFV-CASABERMEJA	0,0	0,0	0,0	0,0	0,0	0,0	0,0	0,0	0,3	0,5	0,9	1,2	0,9	1,5	0,8	0,1	0,0	0,0	0,0	0,0	0,0	0,0	0,0	0,0	6,2	1,5	0,3
PFV-PMGD-ICB	0,0	0,0	0,0	0,0	0,0	0,0	0,0	0,0	0,0	0,0	0,0	0,0	0,0	0,0	0,0	0,0	0,0	0,0	0,0	0,0	0,0	0,0	0,0	0,0	0,0	0,0	0,0
PFV-CITRINO	0,0	0,0	0,0	0,0	0,0	0,0	0,0	0,0	0,1	0,1	0,0	0,0	0,0	0,0	0,0	0,0	0,0	0,0	0,0	0,0	0,0	0,0	0,0	0,0	0,2	0,1	0,0
PFV-PUENTE	0,0	0,0	0,0	0,0	0,0	0,0	0,0	0,0	0,0	0,1	0,2	0,3	0,3	0,3	0,1	0,2	0,1	0,0	0,0	0,0	0,0	0,0	0,0	0,0	1,7	0,3	0,1
PFV-PMGD-PARQUE-SANTA-CRUZ	0,0	0,0	0,0	0,0	0,0	0,0	0,0	0,0	0,2	0,5	1,4	2,1	2,5	2,7	3,0	2,2	1,8	0,6	0,0	0,0	0,0	0,0	0,0	0,0	17,2	3,0	0,7
PFV-LAUREL	0,0	0,0	0,0	0,0	0,0	0,0	0,0	0,0	0,2	0,6	0,9	1,0	1,0	1,0	1,2	0,6	0,4	0,1	0,0	0,0	0,0	0,0	0,0	0,0	7,0	1,2	0,3
PFV-PMGD-SANTA-EMILIA	0,0	0,0	0,0	0,0	0,0	0,0	0,0	0,0	0,2	0,5	1,2	2,3	4,4	2,8	2,0	1,2	0,5	0,3	0,0	0,0	0,0	0,0	0,0	0,0	15,2	4,4	0,6
PFV-DONIHUE	0,0	0,0	0,0	0,0	0,0	0,0	0,0	0,2	0,6	1,7	0,6	1,2	1,1	1,5	0,7	0,2	0,0	0,0	0,0	0,0	0,0	0,0	0,0	0,0	7,6	1,7	0,3
PFV-PMGD-NAN	0,0	0,0	0,0	0,0	0,0	0,0	0,0	0,0	0,0	0,0	0,0	0,0	0,0	0,0	0,0	0,0	0,0	0,0	0,0	0,0	0,0	0,0	0,0	0,0	0,0	0,0	0,0
PFV-PMGD-ENCINO	0,0	0,0	0,0	0,0	0,0	0,0	0,0	0,0	0,1	0,1	0,2	0,4	0,6	0,4	0,1	0,2	0,1	0,0	0,0	0,0	0,0	0,0	0,0	0,0	2,1	0,6	0,1
PMGD-PFV-ROSARIO	0,0	0,0	0,0	0,0	0,0	0,0	0,0	0,0	0,1	0,3	0,6	0,8	0,6	0,5	0,5	0,7	0,4	0,0	0,0	0,0	0,0	0,0	0,0	0,0	4,5	0,8	0,2
PFV-PMGD-SANTA-ELIZABETH	0,0	0,0	0,0	0,0	0,0	0,0	0,0	0,0	0,0	0,0	0,0	0,0	0,0	0,0	0,0	0,0	0,0	0,0	0,0	0,0	0,0	0,0	0,0	0,0	0,0	0,0	0,0
PFV-PMGD-COINCO	0,0	0,0	0,0	0,0	0,0	0,0	0,0	0,0	0,0	0,0	0,0	0,0	0,1	0,1	0,1	0,0	0,0	0,0	0,0	0,0	0,0	0,0	0,0	0,0	0,4	0,1	0,0
PFV-CRUCERO	0,0	0,0	0,0	0,0	0,0	0,0	0,0	0,0	0,0	0,6	0,9	1,2	0,7	1,1	0,8	0,8	0,7	0,2	0,0	0,0	0,0	0,0	0,0	0,0	7,0	1,2	0,3
PFV-LUDERS	0,0	0,0	0,0	0,0	0,0	0,0	0,0	0,0	0,0	0,1	0,2	0,5	0,6	0,4	0,1	0,1	0,2	0,0	0,0	0,0	0,0	0,0	0,0	0,0	2,1	0,6	0,1
PFV-OVEJERIA	0,0	0,0	0,0	0,0	0,0	0,0	0,0	0,1	0,0	0,0	0,0	0,0	0,0	0,0	0,4	0,2	0,2	0,0	0,0	0,0	0,0	0,0	0,0	0,0	0,9	0,4	0,0
PFV-EL-LITRE-II	0,0	0,0	0,0	0,0	0,0	0,0	0,0	0,0	0,0	0,0	0,0	0,0	0,0	0,0	0,0	0,0	0,0	0,0	0,0	0,0	0,0	0,0	0,0	0,0	0,0	0,0	0,0
PMGD-PFV-COLINA	0,0	0,0	0,0	0,0	0,0	0,0	0,0	0,0	0,4	1,0	2,7	5,8	4,1	3,0	1,9	1,1	0,6	0,1	0,0	0,0	0,0	0,0	0,0	0,0	20,7	5,8	0,9
PFV-ELROMERO	0,0	0,0	0,0	0,0	0,0	0,0	0,0	9,4	45,8	75,0	137,2	145,0	158,2	144,6	127,0	118,3	72,2	18,4	0,1	0,0	0,0	0,0	0,0	0,0	1051,0	158,2	43,8

RESUMEN DIARIO DE OPERACION DEL SEN

29-04-2023

29-04-2023

	1	2	3	4	5	6	7	8	9	10	11	12	13	14	15	16	17	18	19	20	21	22	23	24	TOT.DIA	DMAX.	DMED.
																									MWh	MWh/h	MWh/h
PFV-ELPELICANO	0,0	0,0	0,0	0,0	0,0	0,0	0,0	6,5	24,0	69,9	72,9	72,4	71,4	72,0	74,4	75,6	59,5	16,9	0,0	0,0	0,0	0,0	0,0	0,0	615,4	75,6	25,6
PFV-LA-HUELLA	0,0	0,0	0,0	0,0	0,0	0,0	0,0	4,5	16,2	49,0	59,0	57,5	56,5	55,0	54,9	54,9	45,0	12,6	0,0	0,0	0,0	0,0	0,0	0,0	465,1	59,0	19,4
PFV-LASILLA	0,0	0,0	0,0	0,0	0,0	0,0	0,0	0,1	0,8	1,1	1,1	1,1	1,1	1,1	1,1	1,2	1,0	0,3	0,0	0,0	0,0	0,0	0,0	0,0	10,0	1,2	0,4
PFV-PUNTABAJASOLAR	0,0	0,0	0,0	0,0	0,0	0,0	0,0	0,1	0,7	1,4	1,5	1,5	1,5	1,5	1,5	1,5	1,1	0,2	0,0	0,0	0,0	0,0	0,0	0,0	12,3	1,5	0,5
PFV-SOLDELNORTE	0,0	0,0	0,0	0,0	0,0	0,0	0,0	0,0	0,7	1,6	2,1	2,4	2,5	2,4	2,2	1,8	1,2	0,3	0,0	0,0	0,0	0,0	0,0	0,0	17,1	2,5	0,7
PFV-LUNADELNORTE	0,0	0,0	0,0	0,0	0,0	0,0	0,0	0,0	0,6	1,6	2,0	2,4	2,5	2,4	2,2	1,8	1,1	0,3	0,0	0,0	0,0	0,0	0,0	0,0	16,8	2,5	0,7
PFV-TAMBOREAL	0,0	0,0	0,0	0,0	0,0	0,0	0,0	0,0	0,6	1,1	1,6	1,9	2,0	2,0	1,8	1,4	0,9	0,1	0,0	0,0	0,0	0,0	0,0	0,0	13,6	2,0	0,6
PMGD-PFV-GABRIELA	0,0	0,0	0,0	0,0	0,0	0,0	0,0	0,1	1,8	7,3	7,7	7,3	7,0	7,1	7,5	7,8	6,2	1,5	0,0	0,0	0,0	0,0	0,0	0,0	61,4	7,8	2,6
PFV-LAGUNILLA	0,0	0,0	0,0	0,0	0,0	0,0	0,0	0,1	0,3	0,4	0,8	1,3	1,4	1,4	1,2	0,8	0,1	0,0	0,0	0,0	0,0	0,0	0,0	0,0	7,9	1,4	0,3
PFV-GUANCHOI	0,0	0,0	0,0	0,0	0,0	0,0	0,0	14,0	10,0	10,0	10,0	10,0	10,0	10,0	10,0	10,0	10,0	43,8	0,3	0,0	0,0	0,0	0,0	0,0	148,2	43,8	6,2
PFV-SDGx01	0,0	0,0	0,0	0,0	0,0	0,0	0,0	0,0	0,3	0,5	0,6	0,7	0,7	0,7	0,6	0,5	0,3	0,1	0,0	0,0	0,0	0,0	0,0	0,0	5,0	0,7	0,2
PFV-LACHAPEANA	0,0	0,0	0,0	0,0	0,0	0,0	0,0	0,4	0,4	0,7	1,0	1,2	1,3	1,2	1,1	0,8	0,2	0,0	0,0	0,0	0,0	0,0	0,0	0,0	8,4	1,3	0,4
PFV-ALTURASDEOVALLE	0,0	0,0	0,0	0,0	0,0	0,0	0,0	0,1	0,3	1,6	1,5	2,6	3,7	3,7	3,3	2,6	1,4	0,1	0,0	0,0	0,0	0,0	0,0	0,0	21,0	3,7	0,9
PFV-OVALLE-NORTE	0,0	0,0	0,0	0,0	0,0	0,0	0,0	0,1	0,5	2,3	1,7	2,9	3,4	3,4	3,5	3,4	2,3	0,7	0,0	0,0	0,0	0,0	0,0	0,0	24,1	3,5	1,0
PMGD-PFV-RDCL-SAN	0,0	0,0	0,0	0,0	0,0	0,0	0,0	0,0	0,1	0,4	0,9	1,4	1,5	1,8	1,2	0,6	0,4	0,4	0,0	0,0	0,0	0,0	0,0	0,0	8,6	1,8	0,4
PFV-LA-CHIMBA-BIS	0,0	0,0	0,0	0,0	0,0	0,0	0,0	0,1	0,3	0,6	0,8	1,4	1,5	1,6	1,6	1,7	0,8	0,3	0,0	0,0	0,0	0,0	0,0	0,0	10,7	1,7	0,4
PFV-CANELILLO	0,0	0,0	0,0	0,0	0,0	0,0	0,0	0,0	0,2	0,9	0,7	0,7	0,9	0,8	0,7	0,3	0,1	0,0	0,0	0,0	0,0	0,0	0,0	0,0	5,3	0,9	0,2
PFV-COCINILLAS	0,0	0,0	0,0	0,0	0,0	0,0	0,0	0,0	0,4	0,6	0,8	1,7	1,5	1,8	1,9	1,9	0,4	0,0	0,0	0,0	0,0	0,0	0,0	0,0	11,1	1,9	0,5
PFV-EL-SALITRAL	0,0	0,0	0,0	0,0	0,0	0,0	0,0	0,0	0,4	0,7	1,0	1,5	1,6	2,1	1,3	2,3	1,2	0,5	0,0	0,0	0,0	0,0	0,0	0,0	12,7	2,3	0,5
PFV-TALHUEN	0,0	0,0	0,0	0,0	0,0	0,0	0,0	0,1	0,4	1,6	1,1	1,8	2,1	2,1	2,1	2,1	1,5	0,2	0,0	0,0	0,0	0,0	0,0	0,0	15,2	2,1	0,6
PFV-SANTACLARA	0,0	0,0	0,0	0,0	0,0	0,0	0,0	0,0	0,7	1,2	2,0	1,8	1,9	1,8	1,9	1,9	1,0	0,0	0,0	0,0	0,0	0,0	0,0	0,0	14,3	2,0	0,6
PFV-ANTAY	0,0	0,0	0,0	0,0	0,0	0,0	0,0	0,1	1,5	2,0	2,0	2,0	2,8	4,0	4,0	4,0	4,0	0,9	0,0	0,0	0,0	0,0	0,0	0,0	27,3	4,0	1,1
PFV-PMGD-ANAKENA	0,0	0,0	0,0	0,0	0,0	0,0	0,0	0,6	1,2	2,4	3,3	5,3	6,7	7,2	7,4	7,5	5,2	1,4	0,0	0,0	0,0	0,0	0,0	0,0	48,2	7,5	2,0
PMGD-PFV-SAMO-BAJO	0,0	0,0	0,0	0,0	0,0	0,0	0,0	0,1	0,4	0,8	0,7	0,9	1,0	1,9	1,9	1,9	1,6	0,5	0,0	0,0	0,0	0,0	0,0	0,0	11,7	1,9	0,5
PMGD-PFV-SUNHUNTER	0,0	0,0	0,0	0,0	0,0	0,0	0,0	0,2	1,0	4,3	3,5	5,7	1,6	6,0	5,6	6,7	5,7	1,5	0,0	0,0	0,0	0,0	0,0	0,0	41,9	6,7	1,7
PFV-PRETTY-FIELD	0,0	0,0	0,0	0,0	0,0	0,0	0,0	0,1	0,8	0,7	1,6	1,8	1,1	1,5	1,8	1,9	1,1	0,2	0,0	0,0	0,0	0,0	0,0	0,0	12,6	1,9	0,5
PFV-PMGD-CKILIR	0,0	0,0	0,0	0,0	0,0	0,0	0,0	1,4	6,2	7,6	7,7	7,8	7,8	7,9	7,9	7,9	6,2	2,3	0,0	0,0	0,0	0,0	0,0	0,0	70,7	7,9	2,9
PMGD-PFV-GRANATE	0,0	0,0	0,0	0,0	0,0	0,0	0,0	0,5	1,8	5,7	4,1	7,5	7,6	7,7	7,8	7,9	6,1	0,7	0,0	0,0	0,0	0,0	0,0	0,0	57,6	7,9	2,4
PFV-LASMOLLACAS	0,0	0,0	0,0	0,0	0,0	0,0	0,0	0,0	0,2	0,3	0,6	1,0	1,4	1,3	1,2	1,0	0,3	0,1	0,0	0,0	0,0	0,0	0,0	0,0	7,4	1,4	0,3
PFV-LAS-MAJADAS	0,0	0,0	0,0	0,0	0,0	0,0	0,0	0,2	0,8	1,8	2,8	6,6	6,6	6,2	6,5	5,8	2,0	0,3	0,0	0,0	0,0	0,0	0,0	0,0	39,6	6,6	1,6
PFV-ELDIVISADERO	0,0	0,0	0,0	0,0	0,0	0,0	0,0	0,0	0,5	1,1	1,5	1,5	1,6	1,8	1,9	2,0	1,4	0,4	0,0	0,0	0,0	0,0	0,0	0,0	13,6	2,0	0,6
PFV-PMGD-DON-ENRIQUE	0,0	0,0	0,0	0,0	0,0	0,0	0,0	0,2	0,7	4,5	7,5	7,5	7,4	7,8	8,0	7,5	3,2	1,0	0,0	0,0	0,0	0,0	0,0	0,0	55,3	8,0	2,3
PMGD-PFV-HUAQUELON	0,0	0,0	0,0	0,0	0,0	0,0	0,0	0,1	0,7	2,5	5,5	7,0	7,2	7,3	7,6	5,9	3,0	1,4	0,0	0,0	0,0	0,0	0,0	0,0	48,3	7,6	2,0
PFV-CASTILLA	0,0	0,0	0,0	0,0	0,0	0,0	0,0	2,0	2,0	2,0	2,0	2,0	2,0	2,0	2,0	2,0	2,0	2,0	1,0	0,0	0,0	0,0	0,0	0,0	23,0	2,0	1,0
PFV-LOMASCOLORADAS	0,0	0,0	0,0	0,0	0,0	0,0	0,0	0,0	0,2	0,4	0,6	0,7	0,8	0,9	0,8	0,7	0,7	0,2	0,0	0,0	0,0	0,0	0,0	0,0	5,9	0,9	0,2
PFV-CASASBLANCAS	0,0	0,0	0,0	0,0	0,0	0,0	0,0	0,0	0,0	0,0	0,0	0,0	0,0	0,0	0,0	0,0	0,0	0,0	0,0	0,0	0,0	0,0	0,0	0,0	0,0	0,0	0,0
PFV-BELLAVISTA	0,0	0,0	0,0	0,0	0,0	0,0	0,0	0,0	0,1	0,6	0,7	0,5	0,7	1,3	1,4	0,4	0,1	0,0	0,0	0,0	0,0	0,0	0,0	0,0	6,0	1,4	0,3
PFV-SANTALAURA	0,0	0,0	0,0	0,0	0,0	0,0	0,0	0,0	0,1	0,2	0,2	0,3	0,5	0,4	0,4	0,2	0,1	0,0	0,0	0,0	0,0	0,0	0,0	0,0	2,6	0,5	0,1
PFV-PMGD-CABILDO-SUNLIGHT	0,0	0,0	0,0	0,0	0,0	0,0	0,0	0,0	0,0	0,0	0,0	0,0	0,0	0,0	0,0	0,0	0,0	0,0	0,0	0,0	0,0	0,0	0,0	0,0	0,0	0,0	0,0
PFV-PMGD-LOS-JOTES	0,0	0,0	0,0	0,0	0,0	0,0	0,0	0,0	0,1	0,3	0,3	0,4	0,5	0,9	0,8	0,2	0,1	0,0	0,0	0,0	0,0	0,0	0,0	0,0	3,7	0,9	0,2
PMGD-PFV-EL-INGENIO	0,0	0,0	0,0	0,0	0,0	0,0	0,0	0,0	0,1	0,5	0,5	0,7	1,1	1,2	0,8	0,3	0,1	0,1	0,0	0,0	0,0	0,0	0,0	0,0	5,5	1,2	0,2
PFV-MONTTSOLAR	0,0	0,0	0,0	0,0	0,0	0,0	0,0	0,0	0,1	0,2	0,2	0,6	0,6	0,6	0,6	0,6	0,1	0,0	0,0	0,0	0,0	0,0	0,0	0,0	3,7	0,6	0,2
PFV-JAURURO	0,0	0,0	0,0	0,0	0,0	0,0	0,0	0,0	0,1	0,2	0,8	1,3	1,5	1,4	1,3	0,8	0,4	0,1	0,0	0,0	0,0	0,0	0,0	0,0	7,9	1,5	0,3
PFV-CHUCHINI	0,0	0,0	0,0	0,0	0,0	0,0	0,0	0,0	0,1	0,4	1,6	2,0	2,1	2,1	1,8	1,4	0,9	0,2	0,0	0,0	0,0	0,0	0,0	0,0	12,7	2,1	0,5
PFV-CHALINGA	0,0	0,0	0,0	0,0	0,0	0,0	0,0	0,0	0,4	1,6	1,8	1,8	1,7	1,8	1,6	1,8	1,3	0,1	0,0	0,0	0,0	0,0	0,0	0,0	13,8	1,8	0,6
PFV-ILLAPEL5X	0,0	0,0	0,0	0,0	0,0	0,0	0,0	0,0	0,4	0,7	0,9	2,1	2,4	2,1	2,1	2,2	0,3	0,0	0,0	0,0	0,0	0,0	0,0	0,0	13,3	2,4	0,6
PFV-ALICAHUE	0,0	0,0	0,0	0,0	0,0	0,0	0,0	0,0	0,1	0,4	0,9	0,8	1,5	1,9	0,9	0,8	0,4	0,0	0,0	0,0	0,0	0,0	0,0	0,0	7,7	1,9	0,3
PFV_LA_LIGUA	0,0	0,0	0,0	0,0	0,0	0,0	0,0	0,0	0,2	0,6	0,6	0,9	1,2	1,1	0,5	0,3	0,1	0,0	0,0	0,0	0,0	0,0	0,0	0,0	5,5	1,2	0,2
PFV-PULLALLI	0,0	0,0	0,0	0,0	0,0	0,0	0,0	0,0	0,2	0,2	0,5	0,6	0,7	0,7	0,4	0,2	0,1	0,0	0,0	0,0	0,0	0,0	0,0	0,0	3,8	0,7	0,2
PFV-SANTAJULIA	0,0	0,0	0,0	0,0	0,0	0,0	0,0	0,0	0,1	0,3	0,6	1,5	2,1	2,2	2,3	2,3	1,8	0,2	0,0	0,0	0,0	0,0	0,0	0,0	13,4	2,3	0,6
PMGD-PFV-FLORENCIA-SOLAR	0,0	0,0	0,0	0,0	0,0	0,0	0,0	0,1	0,9	1,1	1,2	1,7	4,1	3,5	2,5	0,7	1,0	0,3	0,0	0,0	0,0	0,0	0,0	0,0	16,9	4,1	0,7
PFV-PMGD-ESFENA	0,0	0,0	0,0	0,0	0,0	0,0	0,0	0,0	0,5	0,9	1,1	1,2	1,2	1,2	1,2	1,2	1,0	0,4	0,0	0,0	0,0	0,0	0,0	0,0	9,8	1,2	0,4
PFV-CABILSOL	0,0	0,0	0,0	0,0	0,0	0,0	0,0	0,0	0,1	0,3	0,4	0,5	0,5	1,1	1,0	0,2	0,1	0,0	0,0	0,0	0,0	0,0	0,0	0,0	4,3	1,1	0,2
PFV-LOS-PALTOS	0,0	0,0	0,0	0,0	0,0	0,0	0,0	0,0	0,1	0,3	0,2	0,3	0,5	0,4	0,5	0,2	0,1	0,0	0,0	0,0	0,0	0,0	0,0	0,0	2,7	0,5	0,1
PFV-CARACAS-2	0,0	0,0	0,0	0,0	0,0	0,0	0,0	0,0	0,0	0,0	0,0	0,0	0,0	0,0	0,0	0,0	0,0	0,0	0,0	0,0	0,0	0,0	0,0	0,0	0,0	0,0	0,0
PFV-ELQUEMADO	0,0	0,0	0,0	0,0	0,0	0,0	0,0	0,0	0,1	0,2	0,2	0,3	0,4	0,4	0,7	0,4	0,2	0,0	0,0	0,0	0,0	0,0	0,0	0,0	2,8	0,7	0,1
PFV-NILHUE	0,0	0,0	0,0	0,0	0,0	0,0	0,0	0,0	0,0	0,1	0,1	0,1	0,1	0,2	0,1	0,2	0,1	0,0	0,0	0,0	0,0	0,0	0,0	0,0	1,0	0,2	0,0
PFV-MARIN	0,0	0,0	0,0	0,0	0,0	0,0	0,0	0,0	0,2	0,3	0,6	0,6	1,7	1,5	1,6	1,2	1,2	0,2	0,0	0,0	0,0	0,0	0,0	0,0	8,9	1,7	0,4
PFV-HORMIGA	0,0	0,0	0,0	0,0	0,0	0,0	0,0	0,0	0,2	0,3	0,6	0,9	1,1	1,3	1,0	0,6	0,6	0,1	0,0	0,0	0,0	0,0	0,0	0,0	6,7	1,3	0,3
PFV-FILOMENA	0,0	0,0	0,0	0,0	0,0	0,0	0,0	0,0	0,2	0,4	0,9	1,0	1,0	1,4	1,3	1,5	0,9	0,2	0,0	0,0	0,0	0,0	0,0	0,0	8,8	1,5	0,4
PFV-PMGD-SANTA-FRANCISCA	0,0	0,0	0,0	0,0	0,0	0,0	0,0	0,0	1,2	3,0	4,1	4,8	5,1	5,0	4,4	3,5	1,5	0,1	0,0	0,0	0,0	0,0	0,0	0,0	32,7	5,1	1,4
PFV-TRINIDAD	0,0	0,0	0,0	0,0	0,0	0,0	0,0	0,0	0,1	0,5	0,6	0,5	0,6	0,9	1,2	0,8	0,3	0,1	0,0	0,0	0,0	0,0	0,0	0,0	5,6	1,2	0,2
PFV-PMGD-MANDINGA	0,0	0,0	0,0	0,0	0,0	0,0	0,0	0,1	0,8	1,8	2,5	3,1	3,9	3,6	2,0	0,8	0,5	0,1	0,0	0,0	0,0	0,0	0,0	0,0	19,2	3,9	0,8
PFV-PMGD-PALMAS-DEL-VERNAO	0,0	0,0	0,0	0,0	0,0	0,0	0,0	0,0	0,1	0,2	0,3	0,6	0,6	0,6	0,6	0,4	0,4	0,2	0,0	0,0	0,0	0,0	0,0	0,0	4,1	0,6	0,2
PFV-ELBOCO	0,0	0,0	0,0	0,0	0,0	0,0	0,0	0,0	0,2	0,5	0,8	1,1	1,2	1,0	0,7	0,7	0,5	0,1	0,0	0,0	0,0	0,0	0,0	0,0	6,6	1,2	0,3
PMGD-PFV-ABASTIBLE-CONCON	0,0	0,0	0,0	0,0	0,0	0,0	0,0	0,0	0,0	0,0	0,0	0,0	0,0	0,0	0,0	0,0	0,0	0,0	0,0	0,0	0,0	0,0	0,0	0,0	0,0	0,0	0,0
PFV-CANESA	0,0	0,0	0,0	0,0	0,0	0,0	0,0	0,0	0,4	0,8	1,4	1,5	1,2	1,9	2,2	1,4	0,5	0,1	0,0	0,0	0,0	0,0	0,0	0,0	11,4	2,2	0,5
PFV-OLIVILLO	0,0	0,0	0,0	0,0	0,0	0,0	0,0	0,0	0,2	0,6	0,7	2,3	3,2	3,5	1,9	1,2	1,1	0,5	0,0	0,0	0,0	0,0	0,0	0,0	15,2	3,5	0,6
PFV-LINGUE	0,0	0,0	0,0	0,0	0,0	0,0	0,0	0,0	0,0	0,1	0,3	0,5	1,0	0,6	0,4	0,3	0,4	0,1	0,0	0,0	0,0	0,0	0,0	0,0	3,8	1,0	0,2
PFV-ARIZTIA	0,0	0,0	0,0	0,0	0,0	0,0	0,0	0,0	0,1	0,3	0,4	0,8	0,9	0,7	0,3	0,1	0,1	0,0	0,0	0,0	0,0	0,0	0,0	0,0	3,8	0,9	0,2
PFV-PMGD-EL-HUASO	0,0	0,0	0,0	0,0	0,0	0,0	0,0	0,0	0,3	0,5	0,7	0,8	1,0	0,6	0,5	0,3	0,2	0,0	0,0	0,0	0,0	0,0	0,0	0,0	5,0	1,0	0,2
PMGD-PFV-CONDOR-PETORCA	0,0	0,0	0,0	0,0	0,0	0,0	0,0	0,0	0,1	0,3	0,7	0,6	0,5	0,7	0,3	0,3	0,1	0,0	0,0	0,0	0,0	0,0	0,0	0,0	3,6	0,7	0,2
PFV-PMG-PARQUE-VALPARAISO	0,0	0,0	0,0	0,0	0,0	0,0	0,0	0,1	0,9	1,2	1,5	3,0	2,5	1,8	1,5	0,8	0,7	0,1	0,0	0,0	0,0	0,0	0,0	0,0	14,1	3,0	0,6
PFV-PMGD-HELIOS	0,0	0,0	0,0	0,0	0,0	0,0	0,0	0,0	0,5	0,6	0,6	1,0	1,1	0,8	0,9	0,5	0,3	0,0	0,0	0,0	0,0	0,0	0,0	0,0	6,2	1,1	0,3
PFV-PANQUEHUE-2	0,0	0,0	0,0	0,0	0,0	0,0	0,0	0,0	0,2	0,6	1,1	1,7	1,8	1,6	1,5	1,3	0,5	0,1	0,0	0,0	0,0	0,0	0,0	0,0	10,5	1,8	0,4
PFV-PMGD-MANAO	0,0	0,0	0,0	0,0	0,0	0,0	0,0	0,0	0,7	0,9	0,8	1,0	0,8	0,6	0,6	0,4	0,3	0,0	0,0	0,0	0,0	0,0	0,0	0,0	6,2	1,0	0,3

RESUMEN DIARIO DE OPERACION DEL SEN

29-04-2023

29-04-2023

	1	2	3	4	5	6	7	8	9	10	11	12	13	14	15	16	17	18	19	20	21	22	23	24	TOT.DIA	DMAX.	DMED.
																									MWh	MWh/h	MWh/h
PFV-PMGD-SLK-CB-NUEVE	0,0	0,0	0,0	0,0	0,0	0,0	0,0	0,0	0,2	0,5	0,9	1,1	1,3	1,8	2,0	1,0	0,8	0,1	0,0	0,0	0,0	0,0	0,0	0,0	9,9	2,0	0,4
PMGD-PFV-PELUMPEN	0,0	0,0	0,0	0,0	0,0	0,0	0,0	0,0	0,0	0,0	0,0	0,0	0,0	0,0	0,0	0,0	0,0	0,0	0,0	0,0	0,0	0,0	0,0	0,0	0,2	0,0	0,0
PFV-PICURIO	0,0	0,0	0,0	0,0	0,0	0,0	0,0	0,0	0,1	0,2	0,4	0,8	0,8	0,4	0,6	0,4	0,2	0,1	0,0	0,0	0,0	0,0	0,0	0,0	4,0	0,8	0,2
PFV-TILTIL	0,0	0,0	0,0	0,0	0,0	0,0	0,0	0,0	0,2	0,1	1,5	1,5	1,4	1,2	1,1	1,1	0,9	0,2	0,0	0,0	0,0	0,0	0,0	0,0	9,2	1,5	0,4
PFV-LUNA	0,0	0,0	0,0	0,0	0,0	0,0	0,0	0,0	0,0	0,1	0,5	0,3	0,3	0,5	0,3	0,5	0,3	0,1	0,0	0,0	0,0	0,0	0,0	0,0	3,1	0,5	0,1
PFV-ELQUEULE	0,0	0,0	0,0	0,0	0,0	0,0	0,0	0,0	0,1	0,2	1,1	0,5	0,2	1,1	0,6	0,9	0,5	0,4	0,0	0,0	0,0	0,0	0,0	0,0	5,6	1,1	0,2
PFV-LO-MIRANDA	0,0	0,0	0,0	0,0	0,0	0,0	0,0	0,0	0,1	0,3	1,4	1,6	2,3	3,1	2,4	0,5	0,2	0,0	0,0	0,0	0,0	0,0	0,0	0,0	12,0	3,1	0,5
PMGD-PFV-LOS-LIRIOS	0,0	0,0	0,0	0,0	0,0	0,0	0,0	0,0	0,1	0,1	0,3	0,3	0,3	0,2	0,3	0,3	0,3	0,0	0,0	0,0	0,0	0,0	0,0	0,0	2,2	0,3	0,1
PFV-OCOA	0,0	0,0	0,0	0,0	0,0	0,0	0,0	0,0	0,3	0,9	0,5	0,7	0,5	0,4	0,5	0,4	0,2	0,0	0,0	0,0	0,0	0,0	0,0	0,0	4,3	0,9	0,2
PFV-LLAYLLAY	0,0	0,0	0,0	0,0	0,0	0,0	0,0	0,1	2,9	2,3	2,4	3,4	4,3	3,3	3,2	2,2	0,8	0,1	0,0	0,0	0,0	0,0	0,0	0,0	25,0	4,3	1,0
PFV-LOS-TILOS	0,0	0,0	0,0	0,0	0,0	0,0	0,0	0,0	0,3	1,3	0,7	0,8	0,6	0,5	0,7	0,5	0,3	0,0	0,0	0,0	0,0	0,0	0,0	0,0	5,7	1,3	0,2
PFV-PMGD-MILAN-A	0,0	0,0	0,0	0,0	0,0	0,0	0,0	0,0	0,0	0,0	0,0	0,0	0,0	0,0	0,0	0,0	0,0	0,0	0,0	0,0	0,0	0,0	0,0	0,0	0,0	0,0	0,0
PMGD-PFV-PEQUEN	0,0	0,0	0,0	0,0	0,0	0,0	0,0	0,0	0,1	0,3	0,5	1,2	0,9	1,1	0,7	0,0	0,0	0,0	0,0	0,0	0,0	0,0	0,0	0,0	4,9	1,2	0,2
PFV-TENO	0,0	0,0	0,0	0,0	0,0	0,0	0,0	0,0	0,2	0,7	2,0	1,0	2,9	3,2	3,7	2,8	1,5	0,5	0,0	0,0	0,0	0,0	0,0	0,0	18,5	3,7	0,8
PFV-MEMBRILLO	0,0	0,0	0,0	0,0	0,0	0,0	0,0	0,0	0,1	0,1	0,2	0,4	0,4	0,3	0,2	0,1	0,1	0,0	0,0	0,0	0,0	0,0	0,0	0,0	1,8	0,4	0,1
PFV-PMGD-LOICA	0,0	0,0	0,0	0,0	0,0	0,0	0,0	0,0	0,1	0,3	0,6	0,3	0,9	0,6	0,3	0,2	0,3	0,2	0,0	0,0	0,0	0,0	0,0	0,0	3,9	0,9	0,2
PMGD-PFV-BERGAMO	0,0	0,0	0,0	0,0	0,0	0,0	0,0	0,0	0,1	0,2	0,4	0,5	0,6	0,8	0,9	0,8	0,4	0,1	0,0	0,0	0,0	0,0	0,0	0,0	4,9	0,9	0,2
PFV-CHIMBARONGO	0,0	0,0	0,0	0,0	0,0	0,0	0,0	0,0	0,1	0,1	0,2	0,4	0,3	0,2	0,1	0,1	0,0	0,0	0,0	0,0	0,0	0,0	0,0	0,0	1,5	0,4	0,1
PFV-CHIMBARONGO-NIEBLA	0,0	0,0	0,0	0,0	0,0	0,0	0,0	0,0	0,4	0,6	0,9	1,0	1,0	1,3	1,3	0,6	0,5	0,1	0,0	0,0	0,0	0,0	0,0	0,0	7,8	1,3	0,3
PFV-EL-ROMERAL	0,0	0,0	0,0	0,0	0,0	0,0	0,0	0,0	0,0	0,0	0,0	0,0	0,0	0,0	0,9	0,4	0,3	0,1	0,0	0,0	0,0	0,0	0,0	0,0	1,8	0,9	0,1
PFV-SANTA-CAROLINA	0,0	0,0	0,0	0,0	0,0	0,0	0,0	0,0	0,0	0,1	0,2	0,3	0,5	0,4	0,2	0,1	0,0	0,0	0,0	0,0	0,0	0,0	0,0	0,0	1,8	0,5	0,1
PFV-LORETO	0,0	0,0	0,0	0,0	0,0	0,0	0,0	0,0	0,1	0,2	0,4	0,4	0,5	0,5	0,3	0,2	0,1	0,0	0,0	0,0	0,0	0,0	0,0	0,0	2,7	0,5	0,1
PFV-ESTERO	0,0	0,0	0,0	0,0	0,0	0,0	0,0	0,0	0,0	0,1	0,5	0,3	0,3	0,5	0,3	0,4	0,3	0,1	0,0	0,0	0,0	0,0	0,0	0,0	2,8	0,5	0,1
PFV-PMGD-ALCON-SOLAR	0,0	0,0	0,0	0,0	0,0	0,0	0,0	0,0	0,5	1,4	2,2	2,5	3,4	3,1	2,2	1,7	1,1	0,4	0,0	0,0	0,0	0,0	0,0	0,0	18,7	3,4	0,8
PFV-LOSLIBERTADORES	0,0	0,0	0,0	0,0	0,0	0,0	0,0	0,0	0,2	0,4	0,8	1,3	2,5	2,1	1,6	0,9	0,3	0,1	0,0	0,0	0,0	0,0	0,0	0,0	10,1	2,5	0,4
PFV-LA-MURALLA	0,0	0,0	0,0	0,0	0,0	0,0	0,0	0,0	0,1	0,1	0,2	0,6	0,5	0,5	0,5	0,2	0,1	0,1	0,0	0,0	0,0	0,0	0,0	0,0	2,8	0,6	0,1
PFV-ARGOMEDO	0,0	0,0	0,0	0,0	0,0	0,0	0,0	0,0	0,0	0,2	0,5	0,8	0,6	1,0	0,7	0,4	0,2	0,0	0,0	0,0	0,0	0,0	0,0	0,0	4,4	1,0	0,2
PUNTA-DEL-VIENTO	0,0	0,0	0,0	0,0	0,0	0,0	0,0	0,0	0,0	0,0	0,0	0,0	0,0	0,0	0,0	0,0	0,0	0,0	0,0	0,0	0,0	0,0	0,0	0,0	0,0	0,0	0,0
PFV-PMGD-NANCAGUA	0,0	0,0	0,0	0,0	0,0	0,0	0,0	0,0	0,0	0,8	1,7	1,7	1,9	2,3	3,3	2,3	1,3	0,4	0,0	0,0	0,0	0,0	0,0	0,0	15,7	3,3	0,7
PFV-PMGD-LAS-CACHAÑAS	0,0	0,0	0,0	0,0	0,0	0,0	0,0	0,0	0,2	0,6	1,0	1,3	1,8	1,6	1,3	1,2	0,4	0,1	0,0	0,0	0,0	0,0	0,0	0,0	9,3	1,8	0,4
PFV-SANTA-AMELIA	0,0	0,0	0,0	0,0	0,0	0,0	0,0	0,0	0,0	0,0	0,0	0,4	0,5	0,7	0,5	0,5	0,0	0,0	0,0	0,0	0,0	0,0	0,0	0,0	2,6	0,7	0,1
PFV-CATANSOLAR	0,0	0,0	0,0	0,0	0,0	0,0	0,0	0,0	0,1	0,3	0,7	0,8	1,0	1,4	1,6	1,2	1,0	0,2	0,0	0,0	0,0	0,0	0,0	0,0	8,4	1,6	0,4
PFV-VILLAPRAT	0,0	0,0	0,0	0,0	0,0	0,0	0,0	0,0	0,5	1,0	1,1	1,0	0,4	0,8	0,7	0,4	0,4	0,0	0,0	0,0	0,0	0,0	0,0	0,0	6,4	1,1	0,3
PFV-VILLA-SOLAR	0,0	0,0	0,0	0,0	0,0	0,0	0,0	0,0	0,5	1,1	1,1	1,1	0,4	0,8	0,8	0,5	0,6	0,0	0,0	0,0	0,0	0,0	0,0	0,0	6,9	1,1	0,3
PFV-LAS-ROJAS	0,0	0,0	0,0	0,0	0,0	0,0	0,0	0,0	0,7	1,5	1,8	1,8	1,8	1,9	1,8	1,8	1,1	0,2	0,0	0,0	0,0	0,0	0,0	0,0	14,4	1,9	0,6
PFV-LLANOS-DE-POTROSO	0,0	0,0	0,0	0,0	0,0	0,0	0,0	0,0	0,1	1,7	2,3	2,0	1,4	1,4	1,5	1,7	0,9	0,0	0,0	0,0	0,0	0,0	0,0	0,0	13,1	2,3	0,5
PFV-LOSPATOS	0,0	0,0	0,0	0,0	0,0	0,0	0,0	0,0	0,2	0,3	0,4	0,4	0,4	1,1	0,7	0,5	0,5	0,1	0,0	0,0	0,0	0,0	0,0	0,0	4,5	1,1	0,2
PFV-LAFRONTERA	0,0	0,0	0,0	0,0	0,0	0,0	0,0	0,0	0,1	0,4	0,6	1,0	1,4	1,5	1,3	1,1	1,2	0,2	0,0	0,0	0,0	0,0	0,0	0,0	8,8	1,5	0,4
PFV-RAULI	0,0	0,0	0,0	0,0	0,0	0,0	0,0	0,0	0,0	0,0	1,4	4,9	0,0	0,0	0,0	0,0	0,3	0,1	0,0	0,0	0,0	0,0	0,0	0,0	6,7	4,9	0,3
PFV-PARAGUAY	0,0	0,0	0,0	0,0	0,0	0,0	0,0	0,1	0,4	0,8	0,8	0,0	0,0	0,0	0,0	0,0	0,0	0,0	0,0	0,0	0,0	0,0	0,0	0,0	2,1	0,8	0,1
PFV-PMGD-SAN-CAMILO	0,0	0,0	0,0	0,0	0,0	0,0	0,0	0,0	0,4	0,7	1,2	1,7	0,8	0,6	0,4	0,3	0,2	0,1	0,0	0,0	0,0	0,0	0,0	0,0	6,4	1,7	0,3
PFV-PMGD-CURACAVI	0,0	0,0	0,0	0,0	0,0	0,0	0,0	0,0	0,0	0,0	0,3	0,5	0,5	0,9	0,6	0,3	0,1	0,1	0,0	0,0	0,0	0,0	0,0	0,0	3,3	0,9	0,1
PFV-RANGUIL	0,0	0,0	0,0	0,0	0,0	0,0	0,0	0,0	0,0	0,1	0,3	0,5	0,8	0,6	0,7	0,9	0,6	0,1	0,0	0,0	0,0	0,0	0,0	0,0	4,6	0,9	0,2
PFV-TALCA	0,0	0,0	0,0	0,0	0,0	0,0	0,0	0,1	0,7	0,6	0,6	0,4	0,6	1,4	0,5	1,1	1,1	0,0	0,0	0,0	0,0	0,0	0,0	0,0	7,2	1,4	0,3
PMGD-PFV-ITAHUE-SOLAR	0,0	0,0	0,0	0,0	0,0	0,0	0,0	0,0	0,0	0,0	0,0	0,0	0,0	0,0	0,0	0,0	0,0	0,0	0,0	0,0	0,0	0,0	0,0	0,0	0,0	0,0	0,0
PFV-SAN-JAVIER	0,0	0,0	0,0	0,0	0,0	0,0	0,0	0,0	0,1	0,5	0,5	0,7	1,1	1,2	0,5	0,4	1,2	0,2	0,0	0,0	0,0	0,0	0,0	0,0	6,4	1,2	0,3
PFV-VILLA-CRUZ	0,0	0,0	0,0	0,0	0,0	0,0	0,0	0,0	0,0	0,0	0,0	0,3	0,6	0,7	0,7	0,9	0,3	0,1	0,0	0,0	0,0	0,0	0,0	0,0	3,7	0,9	0,2
PFV-SANTA-FE	0,0	0,0	0,0	0,0	0,0	0,0	0,0	0,0	0,0	0,0	1,0	1,3	1,6	1,5	1,0	0,8	2,9	0,4	0,0	0,0	0,0	0,0	0,0	0,0	10,5	2,9	0,4
PFV-VILLA-ALEGRE	0,0	0,0	0,0	0,0	0,0	0,0	0,0	0,0	0,2	0,4	1,3	0,9	1,4	1,7	0,9	0,4	0,9	0,4	0,0	0,0	0,0	0,0	0,0	0,0	8,5	1,7	0,4
PFV-LEMU	0,0	0,0	0,0	0,0	0,0	0,0	0,0	0,0	0,1	0,4	0,6	0,5	1,0	0,9	0,5	0,4	0,7	0,4	0,0	0,0	0,0	0,0	0,0	0,0	5,5	1,0	0,2
PFV-LASPERDICES	0,0	0,0	0,0	0,0	0,0	0,0	0,0	0,0	0,1	0,2	0,3	0,3	0,3	1,4	0,8	0,9	0,9	0,1	0,0	0,0	0,0	0,0	0,0	0,0	5,2	1,4	0,2
PFV-PMGD-PANGUILEMO-AEROPUERTO	0,0	0,0	0,0	0,0	0,0	0,0	0,0	0,0	0,3	0,5	0,5	0,5	0,7	2,9	2,2	1,5	1,4	0,1	0,0	0,0	0,0	0,0	0,0	0,0	10,6	2,9	0,4
PFV-PMGD-LOS-TORDOS	0,0	0,0	0,0	0,0	0,0	0,0	0,0	0,1	0,4	0,4	1,0	0,4	0,6	0,8	0,6	0,3	1,1	0,1	0,0	0,0	0,0	0,0	0,0	0,0	5,8	1,1	0,2
PMGD-PFV-PIDUCO	0,0	0,0	0,0	0,0	0,0	0,0	0,0	0,0	0,2	0,2	0,4	0,7	1,5	1,4	0,6	0,1	0,5	0,1	0,0	0,0	0,0	0,0	0,0	0,0	5,7	1,5	0,2
PFV-PMGD-EL-TIUQUE	0,0	0,0	0,0	0,0	0,0	0,0	0,0	0,0	0,0	0,0	0,1	0,1	0,2	0,2	0,1	0,1	0,2	0,0	0,0	0,0	0,0	0,0	0,0	0,0	1,0	0,2	0,0
PFV-PENCAHUE-ESTE	0,0	0,0	0,0	0,0	0,0	0,0	0,0	0,0	0,3	0,4	0,6	0,6	0,8	0,9	0,3	0,3	0,3	0,0	0,0	0,0	0,0	0,0	0,0	0,0	4,6	0,9	0,2
PFV-PMGD-ERINOME	0,0	0,0	0,0	0,0	0,0	0,0	0,0	0,0	0,0	0,0	0,0	0,0	1,5	1,5	0,5	0,1	0,0	0,0	0,0	0,0	0,0	0,0	0,0	0,0	3,6	1,5	0,2
PFV-QUINANTU	0,0	0,0	0,0	0,0	0,0	0,0	0,0	0,0	0,0	0,0	0,0	0,0	0,0	0,0	0,0	0,0	1,1	0,1	0,0	0,0	0,0	0,0	0,0	0,0	1,2	1,1	0,1
PFV-PMGD-DON-RODRIGO	0,0	0,0	0,0	0,0	0,0	0,0	0,0	0,0	0,2	0,4	0,7	0,4	0,5	0,6	0,6	0,1	0,0	0,0	0,0	0,0	0,0	0,0	0,0	0,0	3,6	0,7	0,2
PFV-TRICA-DOS	0,0	0,0	0,0	0,0	0,0	0,0	0,0	0,0	0,1	0,1	0,3	0,2	0,4	0,9	0,7	0,1	0,3	0,0	0,0	0,0	0,0	0,0	0,0	0,0	3,2	0,9	0,1
PFV-QUILAPILUN	0,0	0,0	0,0	0,0	0,0	0,0	0,0	0,2	3,0	3,0	11,5	23,0	24,8	20,0	14,2	2,1	10,4	2,7	0,0	0,0	0,0	0,0	0,0	0,0	114,8	24,8	4,8
PFV-PMGD TER LAGUNITAS	0,0	0,0	0,0	0,0	0,0	0,0	0,0	0,0	0,0	0,0	0,0	0,0	0,0	0,0	0,0	0,0	0,0	0,0	0,0	0,0	0,0	0,0	0,0	0,0	0,0	0,0	0,0
PFV-CHACABUCO	0,0	0,0	0,0	0,0	0,0	0,0	0,0	0,0	0,5	1,1	1,4	2,2	4,2	5,1	4,6	3,4	3,1	0,4	0,0	0,0	0,0	0,0	0,0	0,0	26,0	5,1	1,1
PFV-JAHUEL	0,0	0,0	0,0	0,0	0,0	0,0	0,0	0,0	0,5	1,2	1,9	2,1	2,2	3,0	3,8	3,9	2,7	0,5	0,0	0,0	0,0	0,0	0,0	0,0	22,0	3,9	0,9
PFV-PMGD-ESCORIAL-VERANO	0,0	0,0	0,0	0,0	0,0	0,0	0,0	0,0	0,1	0,2	0,6	0,6	1,9	1,1	1,0	0,7	0,3	0,1	0,0	0,0	0,0	0,0	0,0	0,0	6,5	1,9	0,3
PFV-KONDA	0,0	0,0	0,0	0,0	0,0	0,0	0,0	0,0	0,1	0,2	0,4	0,6	0,8	1,1	0,9	0,8	1,0	0,1	0,0	0,0	0,0	0,0	0,0	0,0	6,1	1,1	0,3
PFV-MESETA-DE-LOS-ANDES	0,0	0,0	0,0	0,0	0,0	0,0	0,0	0,0	4,2	16,8	23,1	36,6	49,7	55,1	51,2	29,9	11,1	4,3	0,0	0,0	0,0	0,0	0,0	0,0	282,1	55,1	11,8
PFV-SLK808	0,0	0,0	0,0	0,0	0,0	0,0	0,0	0,0	0,3	0,5	1,0	1,2	1,4	1,9	2,3	1,2	0,9	0,1	0,0	0,0	0,0	0,0	0,0	0,0	10,9	2,3	0,5
PFV-TECHOSDEALTAMIRA	0,0	0,0	0,0	0,0	0,0	0,0	0,0	0,0	0,0	0,0	0,0	0,0	0,0	0,0	0,0	0,0	0,0	0,0	0,0	0,0	0,0	0,0	0,0	0,0	0,0	0,0	0,0
PFV-PMGD-RECOLETA	0,0	0,0	0,0	0,0	0,0	0,0	0,0	0,5	2,0	3,2	3,7	5,3	5,6	5,5	5,6	5,6	5,0	1,9	0,0	0,0	0,0	0,0	0,0	0,0	44,0	5,6	1,8
PFV-GUANACO	0,0	0,0	0,0	0,0	0,0	0,0	0,0	0,0	0,2	0,6	0,6	0,6	1,3	1,4	0,7	0,6	0,3	0,2	0,0	0,0	0,0	0,0	0,0	0,0	6,4	1,4	0,3
PFV-PMGD-GUANACO-AMPLIACION	0,0	0,0	0,0	0,0	0,0	0,0	0,0	0,0	0,0	0,0	0,0	0,0	0,0	0,0	0,0	0,0	0,0	0,0	0,0	0,0	0,0	0,0	0,0	0,0	0,0	0,0	0,0
PMGD-PFV-MALLOCO	0,0	0,0	0,0	0,0	0,0	0,0	0,0	0,0	0,0	0,0	0,0	0,0	0,0	0,0	0,0	0,0	0,0	0,0	0,0	0,0	0,0	0,0	0,0	0,0	0,0	0,0	0,0
PFV-DON-ANDRONICO	0,0	0,0	0,0	0,0	0,0	0,0	0,0	0,0	0,0	0,2	0,2	0,3	0,5	0,3	0,2	0,2	0,2	0,1	0,0	0,0	0,0	0,0	0,0	0,0	2,1	0,5	0,1
PFV-PIRQUE	0,0	0,0	0,0	0,0	0,0	0,0	0,0	0,0	0,0	0,0	0,1	0,2	0,2	0,2	0,0	0,0	0,0	0,0	0,0	0,0	0,0	0,0	0,0	0,0	0,8	0,2	0,0
PFV-SAN-VICENTE	0,0	0,0	0,0	0,0	0,0	0,0	0,0	0,0	0,0	0,1	0,0	0,2	0,2	0,2	0,1	0,1	0,0	0,0	0,0	0,0	0,0	0,0	0,0	0,0	0,9	0,2	0,0
PMGD-PFV-PATRICIA-DEL-VERANO	0,0	0,0	0,0	0,0	0,0	0,0	0,0	0,0	0,1	0,2	0,2	0,2	0,2	0,2	0,3	0,3	0,2	0,0	0,0	0,0	0,0	0,0	0,0	0,0	1,9	0,3	0,1

RESUMEN DIARIO DE OPERACION DEL SEN

29-04-2023

29-04-2023

	1	2	3	4	5	6	7	8	9	10	11	12	13	14	15	16	17	18	19	20	21	22	23	24	TOT.DIA	DMAX.	DMED.
																									MWh	MWh/h	MWh/h
PFV-FOTOVOLTSOLAR-1	0,0	0,0	0,0	0,0	0,0	0,0	0,0	0,0	0,0	0,0	0,0	0,0	0,0	0,0	0,0	0,0	0,0	0,0	0,0	0,0	0,0	0,0	0,0	0,0	0,0	0,0	0,0
PFV-DARLIN	0,0	0,0	0,0	0,0	0,0	0,0	0,0	0,0	0,6	0,8	1,2	1,4	1,5	1,4	1,5	1,2	0,4	0,2	0,0	0,0	0,0	0,0	0,0	0,0	10,1	1,5	0,4
PMGD-PFV-PSF-HORIZONTE	0,0	0,0	0,0	0,0	0,0	0,0	0,0	0,0	0,3	0,5	0,7	1,2	0,9	0,8	0,5	0,4	0,3	0,0	0,0	0,0	0,0	0,0	0,0	0,0	5,7	1,2	0,2
PFV-PMGD-PARQUE-LA-COLONIA	0,0	0,0	0,0	0,0	0,0	0,0	0,0	0,0	0,1	0,0	0,0	0,0	0,0	0,0	0,0	0,0	0,0	0,1	0,0	0,0	0,0	0,0	0,0	0,0	0,2	0,1	0,0
PFV-PEPA	0,0	0,0	0,0	0,0	0,0	0,0	0,0	0,0	0,2	0,5	1,3	3,2	3,6	4,9	5,9	1,8	0,3	0,2	0,0	0,0	0,0	0,0	0,0	0,0	22,0	5,9	0,9
PFV-FRANCISCO	0,0	0,0	0,0	0,0	0,0	0,0	0,0	0,0	0,0	0,2	0,3	0,4	0,6	0,4	0,2	0,1	0,1	0,0	0,0	0,0	0,0	0,0	0,0	0,0	2,4	0,6	0,1
PFV-CANDELARIA	0,0	0,0	0,0	0,0	0,0	0,0	0,0	0,0	0,0	0,1	0,4	0,4	0,5	0,4	0,2	0,1	0,1	0,0	0,0	0,0	0,0	0,0	0,0	0,0	2,4	0,5	0,1
PFV-BLANQUINA	0,0	0,0	0,0	0,0	0,0	0,0	0,0	0,0	0,1	0,4	1,5	1,5	1,8	1,7	1,0	0,6	0,5	0,1	0,0	0,0	0,0	0,0	0,0	0,0	9,2	1,8	0,4
PFV-TRICAHUE2	0,0	0,0	0,0	0,0	0,0	0,0	0,0	0,0	0,1	0,3	0,5	1,9	0,9	0,6	0,5	1,0	0,5	0,0	0,0	0,0	0,0	0,0	0,0	0,0	6,3	1,9	0,3
PFV_SAN_ISIDRO	0,0	0,0	0,0	0,0	0,0	0,0	0,0	0,0	0,1	0,1	0,2	0,7	0,6	0,2	0,3	0,3	0,2	0,0	0,0	0,0	0,0	0,0	0,0	0,0	2,7	0,7	0,1
PFV-SANPEDRO	0,0	0,0	0,0	0,0	0,0	0,0	0,0	0,0	0,1	0,2	0,3	0,5	0,4	0,6	0,4	0,5	0,3	0,2	0,0	0,0	0,0	0,0	0,0	0,0	3,5	0,6	0,1
PFV-PMGD-TREBO	0,0	0,0	0,0	0,0	0,0	0,0	0,0	0,0	0,0	0,2	0,3	0,4	0,7	0,4	0,6	0,1	0,4	0,1	0,0	0,0	0,0	0,0	0,0	0,0	3,2	0,7	0,1
PFV-NAHUEN	0,0	0,0	0,0	0,0	0,0	0,0	0,0	0,0	0,0	0,4	0,7	1,2	0,8	0,0	0,0	0,4	0,0	0,0	0,0	0,0	0,0	0,0	0,0	0,0	3,5	1,2	0,1
PFV-MALINKE	0,0	0,0	0,0	0,0	0,0	0,0	0,0	0,0	0,1	0,2	0,3	0,3	0,4	0,3	0,4	0,3	0,2	0,1	0,0	0,0	0,0	0,0	0,0	0,0	2,7	0,4	0,1
PFV-LASTURCAS	0,0	0,0	0,0	0,0	0,0	0,0	0,0	0,0	0,0	0,0	0,0	0,0	0,0	0,1	0,4	0,2	0,3	0,1	0,0	0,0	0,0	0,0	0,0	0,0	1,1	0,4	0,0
PFV-ECLIPSE	0,0	0,0	0,0	0,0	0,0	0,0	0,0	0,0	0,3	0,8	0,9	1,7	1,6	2,1	1,5	1,7	1,2	0,6	0,0	0,0	0,0	0,0	0,0	0,0	12,3	2,1	0,5
PFV-QUILLAY	0,0	0,0	0,0	0,0	0,0	0,0	0,0	0,0	0,1	0,1	0,2	0,3	0,4	0,2	0,2	0,1	0,1	0,1	0,0	0,0	0,0	0,0	0,0	0,0	1,8	0,4	0,1
PFV-LIRIO-DE-CAMPO	0,0	0,0	0,0	0,0	0,0	0,0	0,0	0,0	0,1	0,2	0,3	0,4	0,4	0,3	0,2	0,2	0,1	0,1	0,0	0,0	0,0	0,0	0,0	0,0	2,2	0,4	0,1
PFV-LUMBRERAS	0,0	0,0	0,0	0,0	0,0	0,0	0,0	0,0	0,1	0,2	0,4	0,6	0,7	0,6	0,5	0,2	0,3	0,1	0,0	0,0	0,0	0,0	0,0	0,0	3,8	0,7	0,2
PFV-PAMA	0,0	0,0	0,0	0,0	0,0	0,0	0,0	0,0	0,2	0,4	0,6	0,6	0,9	0,8	0,8	0,8	0,5	0,2	0,0	0,0	0,0	0,0	0,0	0,0	5,8	0,9	0,2
PFV-DONACARMEN	0,0	0,0	0,0	0,0	0,0	0,0	0,0	0,2	2,4	3,4	7,1	8,5	8,4	7,6	4,3	3,6	1,5	0,4	0,0	0,0	0,0	0,0	0,0	0,0	47,3	8,5	2,0
PFV-SANTUARIO	0,0	0,0	0,0	0,0	0,0	0,0	0,0	0,0	0,1	0,2	0,4	0,2	0,0	0,0	0,0	0,2	0,8	0,1	0,0	0,0	0,0	0,0	0,0	0,0	2,0	0,8	0,1
PFV-PMGD-LAS-TORTOLAS-DEL-VERANO	0,0	0,0	0,0	0,0	0,0	0,0	0,0	0,0	0,1	0,3	0,5	0,7	0,9	0,9	0,9	0,7	0,3	0,1	0,0	0,0	0,0	0,0	0,0	0,0	5,4	0,9	0,2
PFV-CALLELARGA	0,0	0,0	0,0	0,0	0,0	0,0	0,0	0,0	0,1	0,3	0,4	1,0	1,0	1,1	1,4	0,8	0,4	0,2	0,0	0,0	0,0	0,0	0,0	0,0	6,6	1,4	0,3
PFV-CASUTO	0,0	0,0	0,0	0,0	0,0	0,0	0,0	0,0	0,1	0,2	0,3	0,4	1,3	0,8	0,7	0,6	0,4	0,1	0,0	0,0	0,0	0,0	0,0	0,0	4,9	1,3	0,2
PFV-ENCONSOLAR	0,0	0,0	0,0	0,0	0,0	0,0	0,0	0,0	0,4	0,7	2,0	3,0	3,8	4,3	3,4	2,6	2,0	0,3	0,0	0,0	0,0	0,0	0,0	0,0	22,4	4,3	0,9
PFV-LAMANGA-1	0,0	0,0	0,0	0,0	0,0	0,0	0,0	0,0	0,0	0,1	0,2	0,2	0,3	0,4	0,3	0,2	0,1	0,0	0,0	0,0	0,0	0,0	0,0	0,0	2,0	0,4	0,1
PFV-PMGD-EL-SHARON	0,0	0,0	0,0	0,0	0,0	0,0	0,0	0,0	0,1	0,1	0,2	0,3	0,3	0,3	0,3	0,2	0,2	0,1	0,0	0,0	0,0	0,0	0,0	0,0	2,1	0,3	0,1
PFV-PMGD-RINCONADA-ALCONES	0,0	0,0	0,0	0,0	0,0	0,0	0,0	0,0	0,0	0,0	0,0	0,0	0,0	0,0	0,0	2,0	1,3	0,6	0,0	0,0	0,0	0,0	0,0	0,0	3,9	2,0	0,2
PFV-AVILES	0,0	0,0	0,0	0,0	0,0	0,0	0,0	0,1	0,8	1,1	1,3	1,9	2,9	4,5	2,8	1,4	0,4	0,1	0,0	0,0	0,0	0,0	0,0	0,0	17,3	4,5	0,7
PFV-PMGD-GUARANA	0,0	0,0	0,0	0,0	0,0	0,0	0,0	0,0	0,0	0,2	0,3	0,3	0,3	0,4	0,4	0,2	0,1	0,0	0,0	0,0	0,0	0,0	0,0	0,0	2,2	0,4	0,1
PFV-PMGD-COLCHAGUA	0,0	0,0	0,0	0,0	0,0	0,0	0,0	0,0	0,1	0,4	0,3	0,8	0,8	0,8	0,7	0,5	0,4	0,1	0,0	0,0	0,0	0,0	0,0	0,0	4,9	0,8	0,2
PFV-CORDILLERILLA	0,0	0,0	0,0	0,0	0,0	0,0	0,0	0,0	0,0	0,0	0,0	0,0	0,0	0,0	0,0	0,0	0,0	0,0	0,0	0,0	0,0	0,0	0,0	0,0	0,0	0,0	0,0
PFV-ALTOSOLAR	0,0	0,0	0,0	0,0	0,0	0,0	0,0	0,0	0,0	0,1	0,2	0,2	0,3	0,4	0,2	0,2	0,1	0,0	0,0	0,0	0,0	0,0	0,0	0,0	1,9	0,4	0,1
PFV-JOSESOLERM	0,0	0,0	0,0	0,0	0,0	0,0	0,0	0,0	0,0	0,1	0,2	0,4	0,5	0,2	0,3	0,2	0,1	0,0	0,0	0,0	0,0	0,0	0,0	0,0	2,0	0,5	0,1
PFV-GR-PITAO	0,0	0,0	0,0	0,0	0,0	0,0	0,0	0,0	0,5	0,7	2,0	1,8	2,6	2,9	3,2	2,5	1,4	0,5	0,0	0,0	0,0	0,0	0,0	0,0	18,2	3,2	0,8
PFV-RAUQUEN	0,0	0,0	0,0	0,0	0,0	0,0	0,0	0,0	0,0	0,1	0,4	0,5	1,1	2,0	2,1	2,6	1,2	0,4	0,0	0,0	0,0	0,0	0,0	0,0	10,4	2,6	0,4
PFV-PMGD-PARQUE-ITIHUE	0,0	0,0	0,0	0,0	0,0	0,0	0,0	0,0	0,3	1,8	1,6	2,8	1,8	2,5	1,2	1,7	1,6	0,0	0,0	0,0	0,0	0,0	0,0	0,0	15,4	2,8	0,6
PMGD-PFV-RATULEMUS	0,0	0,0	0,0	0,0	0,0	0,0	0,0	0,0	0,1	0,2	0,2	0,1	0,1	0,2	0,1	1,3	0,8	0,1	0,0	0,0	0,0	0,0	0,0	0,0	3,3	1,3	0,1
PMGD-PFV-PICHON	0,0	0,0	0,0	0,0	0,0	0,0	0,0	0,0	0,0	0,0	0,0	0,0	0,0	0,0	0,0	0,0	0,0	0,0	0,0	0,0	0,0	0,0	0,0	0,0	0,1	0,0	0,0
PFV-DON-JORGE	0,0	0,0	0,0	0,0	0,0	0,0	0,0	0,0	0,2	1,2	1,5	1,8	1,0	1,5	1,1	1,2	0,9	0,2	0,0	0,0	0,0	0,0	0,0	0,0	10,6	1,8	0,4
PFV-MUTUPIN	0,0	0,0	0,0	0,0	0,0	0,0	0,0	0,0	0,0	0,0	0,0	0,0	0,0	0,0	0,0	0,0	0,0	0,0	0,0	0,0	0,0	0,0	0,0	0,0	0,0	0,0	0,0
PMGD-PFV-CAUQUENES	0,0	0,0	0,0	0,0	0,0	0,0	0,0	0,0	0,1	0,1	0,2	0,1	0,1	0,3	0,1	0,0	0,0	0,0	0,0	0,0	0,0	0,0	0,0	0,0	1,1	0,3	0,0
PFV-PMGD-SANTA-LUISA	0,0	0,0	0,0	0,0	0,0	0,0	0,0	0,0	0,1	0,8	0,5	0,7	0,6	1,0	0,3	0,5	0,7	0,0	0,0	0,0	0,0	0,0	0,0	0,0	5,2	1,0	0,2
PFV-LASCODORNICES	0,0	0,0	0,0	0,0	0,0	0,0	0,0	0,0	0,1	1,7	0,8	1,8	1,5	1,2	0,4	0,6	0,4	0,0	0,0	0,0	0,0	0,0	0,0	0,0	8,5	1,8	0,4
PFV-PMGD-ALCALDESA	0,0	0,0	0,0	0,0	0,0	0,0	0,0	0,0	0,1	0,3	0,0	2,5	4,3	2,0	1,8	3,8	1,8	0,2	0,0	0,0	0,0	0,0	0,0	0,0	16,7	4,3	0,7
PFV-ELCERNICALO-1	0,0	0,0	0,0	0,0	0,0	0,0	0,0	0,0	0,2	0,2	0,4	0,7	0,7	0,6	0,5	0,9	0,5	0,0	0,0	0,0	0,0	0,0	0,0	0,0	4,6	0,9	0,2
PFV-ELCERNICALO-2	0,0	0,0	0,0	0,0	0,0	0,0	0,0	0,0	0,2	0,2	0,4	0,6	0,7	0,6	0,5	0,9	0,4	0,0	0,0	0,0	0,0	0,0	0,0	0,0	4,4	0,9	0,2
PFV-BICENTENARIO	0,0	0,0	0,0	0,0	0,0	0,0	0,0	0,0	0,1	0,5	0,3	0,4	0,7	0,5	0,5	0,4	0,6	0,1	0,0	0,0	0,0	0,0	0,0	0,0	4,0	0,7	0,2
PFV-PLAYERO	0,0	0,0	0,0	0,0	0,0	0,0	0,0	0,0	0,7	0,6	1,6	0,8	1,4	0,5	0,4	0,5	0,1	0,0	0,0	0,0	0,0	0,0	0,0	0,0	6,8	1,6	0,3
PFV-PLAYERITO	0,0	0,0	0,0	0,0	0,0	0,0	0,0	0,0	0,8	0,6	1,6	0,9	1,5	0,5	0,4	0,5	0,1	0,0	0,0	0,0	0,0	0,0	0,0	0,0	7,1	1,6	0,3
PMGD-PFV-PLAYERON	0,0	0,0	0,0	0,0	0,0	0,0	0,0	0,1	0,8	0,7	1,6	0,9	0,2	0,2	0,1	0,1	0,1	0,0	0,0	0,0	0,0	0,0	0,0	0,0	4,8	1,6	0,2
PFV-CHUCAO	0,0	0,0	0,0	0,0	0,0	0,0	0,0	0,0	0,1	0,4	0,4	0,6	0,9	0,8	0,6	0,9	0,4	0,1	0,0	0,0	0,0	0,0	0,0	0,0	5,1	0,9	0,2
PFV-NIQUEN	0,0	0,0	0,0	0,0	0,0	0,0	0,0	0,0	0,1	0,7	0,3	0,6	1,0	0,4	0,3	0,3	0,3	0,0	0,0	0,0	0,0	0,0	0,0	0,0	4,0	1,0	0,2
PFV-CHINCOL	0,0	0,0	0,0	0,0	0,0	0,0	0,0	0,0	0,1	0,8	0,5	0,9	1,5	0,9	0,4	0,4	0,2	0,0	0,0	0,0	0,0	0,0	0,0	0,0	5,8	1,5	0,2
PFV-CIPRES	0,0	0,0	0,0	0,0	0,0	0,0	0,0	0,0	0,2	0,6	1,4	1,5	2,5	2,0	1,1	0,6	1,3	0,5	0,0	0,0	0,0	0,0	0,0	0,0	11,7	2,5	0,5
PFV-PMGD-CARACOLES	0,0	0,0	0,0	0,0	0,0	0,0	0,0	0,0	0,0	0,0	0,0	0,0	0,0	0,0	0,0	0,0	0,0	0,0	0,0	0,0	0,0	0,0	0,0	0,0	0,0	0,0	0,0
PFV-PMGD-LAS-CATITAS	0,0	0,0	0,0	0,0	0,0	0,0	0,0	0,1	0,3	1,0	1,9	1,7	2,8	2,4	1,2	0,7	1,4	0,4	0,0	0,0	0,0	0,0	0,0	0,0	13,8	2,8	0,6
PFV-MERCURIO-SUR	0,0	0,0	0,0	0,0	0,0	0,0	0,0	0,0	0,1	0,3	0,4	0,5	0,5	0,7	0,8	0,3	0,3	0,2	0,0	0,0	0,0	0,0	0,0	0,0	4,1	0,8	0,2
PFV-PMGD-PACHIRA	0,0	0,0	0,0	0,0	0,0	0,0	0,0	0,0	0,2	0,9	1,3	1,6	2,4	1,7	1,5	0,8	2,5	0,5	0,0	0,0	0,0	0,0	0,0	0,0	13,5	2,5	0,6
PFV-LINARES	0,0	0,0	0,0	0,0	0,0	0,0	0,0	0,0	0,0	0,0	0,0	0,0	2,1	1,7	1,4	0,8	2,4	0,5	0,0	0,0	0,0	0,0	0,0	0,0	8,9	2,4	0,4
PFV-SATURNO-NORTE	0,0	0,0	0,0	0,0	0,0	0,0	0,0	0,0	0,2	0,4	0,7	0,8	0,7	1,0	1,3	0,4	0,4	0,3	0,0	0,0	0,0	0,0	0,0	0,0	6,1	1,3	0,3
PFV-MACHICURA	0,0	0,0	0,0	0,0	0,0	0,0	0,0	0,0	0,4	0,9	1,6	1,1	1,1	1,8	2,7	0,6	0,8	0,5	0,0	0,0	0,0	0,0	0,0	0,0	11,5	2,7	0,5
PMGD-PFV-GOLONDRINAS	0,0	0,0	0,0	0,0	0,0	0,0	0,0	0,0	0,0	0,7	1,0	1,0	0,9	1,4	1,6	0,5	0,6	0,2	0,0	0,0	0,0	0,0	0,0	0,0	8,0	1,6	0,3
PFV-PMGD-EL-FLAMENCO	0,0	0,0	0,0	0,0	0,0	0,0	0,0	0,1	0,4	0,9	1,5	1,3	1,7	3,5	3,6	0,4	1,9	0,2	0,0	0,0	0,0	0,0	0,0	0,0	15,5	3,6	0,6
PFV-VILLA-SECA	0,0	0,0	0,0	0,0	0,0	0,0	0,0	0,0	0,0	0,0	0,0	0,0	0,0	0,2	0,4	0,2	0,4	0,0	0,0	0,0	0,0	0,0	0,0	0,0	1,2	0,4	0,1
PFV-COCHARCAS	0,0	0,0	0,0	0,0	0,0	0,0	0,0	0,0	0,1	0,9	0,7	1,1	0,5	0,3	0,3	0,3	0,0	0,0	0,0	0,0	0,0	0,0	0,0	0,0	4,0	1,1	0,2
PFV-LAS-TORTOLAS	0,0	0,0	0,0	0,0	0,0	0,0	0,0	0,0	0,7	1,2	0,7	0,9	1,1	1,3	0,9	0,5	0,4	0,1	0,0	0,0	0,0	0,0	0,0	0,0	7,8	1,3	0,3
PFV-BERRUECO	0,0	0,0	0,0	0,0	0,0	0,0	0,0	0,0	0,2	2,9	2,9	2,4	1,0	1,2	0,8	0,6	0,7	0,1	0,0	0,0	0,0	0,0	0,0	0,0	12,9	2,9	0,5
PFV-VENTURADA	0,0	0,0	0,0	0,0	0,0	0,0	0,0	0,0	0,0	0,0	0,0	0,0	0,0	0,0	0,3	0,5	0,6	0,1	0,0	0,0	0,0	0,0	0,0	0,0	1,6	0,6	0,1
PFV-SANTA-RITA	0,0	0,0	0,0	0,0	0,0	0,0	0,0	0,0	0,0	0,7	0,5	0,7	0,6	1,0	0,5	0,4	0,6	0,0	0,0	0,0	0,0	0,0	0,0	0,0	5,0	1,0	0,2
PFV-EL-PIUQUEN	0,0	0,0	0,0	0,0	0,0	0,0	0,0	0,0	0,2	1,1	0,5	0,4	0,7	0,5	0,3	0,4	0,8	0,1	0,0	0,0	0,0	0,0	0,0	0,0	5,1	1,1	0,2
PFV-HUAPE	0,0	0,0	0,0	0,0	0,0	0,0	0,0	0,0	0,0	0,2	0,6	0,9	0,7	0,5	0,6	0,7	0,4	0,1	0,0	0,0	0,0	0,0	0,0	0,0	4,6	0,9	0,2
PFV-PMGD-SAN-JOSE-2	0,0	0,0	0,0	0,0	0,0	0,0	0,0	0,0	0,0	0,0	0,2	1,2	1,1	1,5	0,5	0,6	0,6	0,0	0,0	0,0	0,0	0,0	0,0	0,0	5,7	1,5	0,2
PFV-ORION	0,0	0,0	0,0	0,0	0,0	0,0	0,0	0,0	0,1	1,1	0,5	1,3	0,7	0,8	0,3	0,3	0,4	0,0	0,0	0,0	0,0	0,0	0,0	0,0	5,5	1,3	0,2
PFV-LASPALOMAS	0,0	0,0	0,0	0,0	0,0	0,0	0,0	0,0	0,2	1,3	0,7	0,4	0,7	0,5	0,3	0,3	0,7	0,1	0,0	0,0	0,0	0,0	0,0	0,0	5,3	1,3	0,2
PMGD-PFV-PARQUE-SOLAR-FOTOVOLTAICO-LA-VICTORIA	0,0	0,0	0,0	0,0	0,0	0,0	0,0	0,0	0,4	3,2	1,7	3,8	2,0	2,6	1,1	0,9	1,2	0,0	0,0	0,0	0,0	0,0	0,0	0,0	16,9	3,8	0,7

RESUMEN DIARIO DE OPERACION DEL SEN

29-04-2023

29-04-2023

	1	2	3	4	5	6	7	8	9	10	11	12	13	14	15	16	17	18	19	20	21	22	23	24	TOT.DIA	DMAX.	DMED.
																									MWh	MWh/h	MWh/h
PFV-MOYA	0,0	0,0	0,0	0,0	0,0	0,0	0,0	0,0	1,0	1,4	1,5	2,0	1,7	1,1	0,8	1,1	2,4	0,1	0,0	0,0	0,0	0,0	0,0	0,0	13,2	2,4	0,6
PMGD-PFV-CABRERO	0,0	0,0	0,0	0,0	0,0	0,0	0,0	0,1	1,1	1,1	1,0	1,2	0,8	1,3	0,7	1,1	2,2	0,1	0,0	0,0	0,0	0,0	0,0	0,0	10,7	2,2	0,4
PFV-MECO-CHILLAN	0,0	0,0	0,0	0,0	0,0	0,0	0,0	0,0	0,4	3,2	1,9	2,5	1,3	1,0	0,6	0,7	1,1	0,1	0,0	0,0	0,0	0,0	0,0	0,0	12,7	3,2	0,5
PMGD-PFV-PUEBLO-SECO	0,0	0,0	0,0	0,0	0,0	0,0	0,0	0,0	0,0	0,0	0,0	0,0	0,0	0,0	0,0	0,0	0,0	0,0	0,0	0,0	0,0	0,0	0,0	0,0	0,0	0,0	0,0
PFV-SANTA-ESTER	0,0	0,0	0,0	0,0	0,0	0,0	0,0	0,0	0,1	1,2	0,6	0,9	0,8	1,2	0,4	0,4	0,6	0,0	0,0	0,0	0,0	0,0	0,0	0,0	6,2	1,2	0,3
PFV-LASLECHUZAS	0,0	0,0	0,0	0,0	0,0	0,0	0,0	0,0	0,1	1,2	0,6	1,8	0,8	0,7	0,4	0,4	0,3	0,0	0,0	0,0	0,0	0,0	0,0	0,0	6,3	1,8	0,3
PFV-PMGD-DADINCO	0,0	0,0	0,0	0,0	0,0	0,0	0,0	0,0	0,3	1,0	0,8	1,1	0,5	0,3	0,3	0,5	0,2	0,0	0,0	0,0	0,0	0,0	0,0	0,0	5,1	1,1	0,2
PFV-PMGD-PEGASUS-SOLAR	0,0	0,0	0,0	0,0	0,0	0,0	0,0	0,0	0,0	0,0	0,0	0,0	0,0	0,0	0,0	0,0	0,2	0,0	0,0	0,0	0,0	0,0	0,0	0,0	0,2	0,2	0,0
PFV-PMGD-BULNES-LOS-BARONES	0,0	0,0	0,0	0,0	0,0	0,0	0,0	0,0	0,0	0,0	0,0	0,0	0,0	0,0	0,0	0,0	0,0	0,0	0,0	0,0	0,0	0,0	0,0	0,0	0,0	0,0	0,0
PFV-SOL-SANTA-INES	0,0	0,0	0,0	0,0	0,0	0,0	0,0	0,0	0,1	1,1	0,7	0,5	1,3	0,5	0,3	1,0	0,6	0,0	0,0	0,0	0,0	0,0	0,0	0,0	6,1	1,3	0,3
PFV-LUCESOLAR	0,0	0,0	0,0	0,0	0,0	0,0	0,0	0,0	0,0	0,1	0,2	0,3	0,4	0,5	0,3	0,2	0,1	0,0	0,0	0,0	0,0	0,0	0,0	0,0	2,1	0,5	0,1
PFV-PITOTOY	0,0	0,0	0,0	0,0	0,0	0,0	0,0	0,0	0,0	0,0	0,0	0,0	0,0	0,0	0,0	0,0	0,0	0,0	0,0	0,0	0,0	0,0	0,0	0,0	0,0	0,0	0,0
PMGD-IDAHUE-DEL-VERANO	0,0	0,0	0,0	0,0	0,0	0,0	0,0	0,0	0,1	0,3	0,4	0,4	0,8	0,7	0,6	0,3	0,2	0,1	0,0	0,0	0,0	0,0	0,0	0,0	3,8	0,8	0,2
PMGD-PFV-COLTAUCO-ALMENDRO	0,0	0,0	0,0	0,0	0,0	0,0	0,0	0,0	0,0	0,0	0,0	0,0	0,0	0,0	0,0	0,0	0,0	0,0	0,0	0,0	0,0	0,0	0,0	0,0	0,0	0,0	0,0
PFV-RINCONADA	0,0	0,0	0,0	0,0	0,0	0,0	0,0	0,0	0,1	0,2	0,7	1,7	1,1	1,0	0,5	0,9	0,4	0,0	0,0	0,0	0,0	0,0	0,0	0,0	6,7	1,7	0,3
PFV-PMGD-FULGOR	0,0	0,0	0,0	0,0	0,0	0,0	0,0	0,0	0,1	0,5	0,5	0,6	0,5	0,4	0,5	0,7	0,2	0,1	0,0	0,0	0,0	0,0	0,0	0,0	4,0	0,7	0,2
PMGD-PFV-PARQUE-SOLAR-EL-OLIVAR	0,0	0,0	0,0	0,0	0,0	0,0	0,0	0,0	0,0	0,0	0,0	0,0	0,0	0,0	0,0	0,0	0,0	0,0	0,0	0,0	0,0	0,0	0,0	0,0	0,0	0,0	0,0
PFV-PMGD-CORTIJO	0,0	0,0	0,0	0,0	0,0	0,0	0,0	0,2	1,8	2,3	2,1	1,1	1,2	1,5	1,2	2,0	1,8	0,1	0,0	0,0	0,0	0,0	0,0	0,0	15,3	2,3	0,6
PFV-PMGD-GR-PEUMO	0,0	0,0	0,0	0,0	0,0	0,0	0,0	0,1	0,3	0,8	2,5	4,0	4,2	5,9	2,6	1,8	0,2	0,1	0,0	0,0	0,0	0,0	0,0	0,0	22,3	5,9	0,9
PFV-EI-RESPLANDOR	0,0	0,0	0,0	0,0	0,0	0,0	0,0	0,0	0,3	0,3	0,2	0,4	0,3	0,3	0,2	0,3	0,6	0,0	0,0	0,0	0,0	0,0	0,0	0,0	2,9	0,6	0,1
PFV-VALLEDELALUNA-2	0,0	0,0	0,0	0,0	0,0	0,0	0,0	0,0	0,1	0,2	0,2	1,3	0,9	0,9	0,2	0,2	0,1	0,0	0,0	0,0	0,0	0,0	0,0	0,0	4,1	1,3	0,2
PFV-CRUZSOLAR	0,0	0,0	0,0	0,0	0,0	0,0	0,0	0,0	0,2	0,9	0,7	0,9	0,8	1,1	0,6	0,6	0,3	0,0	0,0	0,0	0,0	0,0	0,0	0,0	6,2	1,1	0,3
PFV-SANFRANCISCO	0,0	0,0	0,0	0,0	0,0	0,0	0,0	0,0	0,1	0,3	0,6	1,5	1,2	0,8	0,5	0,2	0,2	0,0	0,0	0,0	0,0	0,0	0,0	0,0	5,4	1,5	0,2
PFV-LIPANGUE	0,0	0,0	0,0	0,0	0,0	0,0	0,0	0,0	0,1	0,4	0,3	1,1	0,5	0,5	0,3	0,4	0,1	0,0	0,0	0,0	0,0	0,0	0,0	0,0	3,8	1,1	0,2
PFV-SOL-DE-SEPTIEMBRE	0,0	0,0	0,0	0,0	0,0	0,0	0,0	0,0	0,4	0,8	1,1	3,9	2,7	3,1	1,0	0,8	0,2	0,1	0,0	0,0	0,0	0,0	0,0	0,0	13,9	3,9	0,6
PFV-TREBAL-SOLAR	0,0	0,0	0,0	0,0	0,0	0,0	0,0	0,0	0,1	0,6	1,4	1,8	1,3	0,9	0,8	0,7	0,6	0,2	0,0	0,0	0,0	0,0	0,0	0,0	8,4	1,8	0,4
PFV-PMGD-PLOMO-VERANO	0,0	0,0	0,0	0,0	0,0	0,0	0,0	0,0	0,1	0,1	0,1	0,1	0,2	0,4	0,2	0,2	0,1	0,0	0,0	0,0	0,0	0,0	0,0	0,0	1,5	0,4	0,1
PFV-LAQUINTA	0,0	0,0	0,0	0,0	0,0	0,0	0,0	0,0	0,1	0,3	0,8	1,7	1,3	0,9	0,6	0,3	0,2	0,0	0,0	0,0	0,0	0,0	0,0	0,0	6,2	1,7	0,3
PFV-CUZCUZ	0,0	0,0	0,0	0,0	0,0	0,0	0,0	0,0	0,1	0,6	1,3	1,2	1,7	2,0	1,8	0,4	0,1	0,0	0,0	0,0	0,0	0,0	0,0	0,0	9,2	2,0	0,4
PFV-NORTECHICO1	0,0	0,0	0,0	0,0	0,0	0,0	0,0	0,0	0,2	0,2	0,3	0,4	0,4	0,3	0,3	0,2	0,2	0,0	0,0	0,0	0,0	0,0	0,0	0,0	2,7	0,4	0,1
PFV-LOMALOSCOLORADOS	0,0	0,0	0,0	0,0	0,0	0,0	0,0	0,0	0,0	0,1	0,2	0,4	0,3	0,3	0,2	0,2	0,1	0,0	0,0	0,0	0,0	0,0	0,0	0,0	1,8	0,4	0,1
PFV-SANTA-INES	0,0	0,0	0,0	0,0	0,0	0,0	0,0	0,0	0,2	0,6	1,4	1,0	0,9	0,8	0,2	0,2	0,1	0,0	0,0	0,0	0,0	0,0	0,0	0,0	5,4	1,4	0,2
PFV-EL-CONDOR	0,0	0,0	0,0	0,0	0,0	0,0	0,0	0,0	0,0	0,1	0,2	0,3	0,4	0,2	0,2	0,1	0,1	0,0	0,0	0,0	0,0	0,0	0,0	0,0	1,5	0,4	0,1
PFV-PMGD-LA-FORESTA	0,0	0,0	0,0	0,0	0,0	0,0	0,0	0,0	0,1	0,2	0,4	0,5	0,4	0,6	0,4	0,4	0,2	0,0	0,0	0,0	0,0	0,0	0,0	0,0	3,2	0,6	0,1
PFV-PERALILLO	0,0	0,0	0,0	0,0	0,0	0,0	0,0	0,0	0,2	0,2	0,4	0,7	0,3	0,3	0,1	0,1	0,0	0,0	0,0	0,0	0,0	0,0	0,0	0,0	2,3	0,7	0,1
PFV-LAS-TORCAZAS	0,0	0,0	0,0	0,0	0,0	0,0	0,0	0,0	0,2	0,7	0,5	0,7	1,0	1,3	1,0	0,9	0,8	0,1	0,0	0,0	0,0	0,0	0,0	0,0	7,2	1,3	0,3
PFV-SANTIAGOSOLAR	0,0	0,0	0,0	0,0	0,0	0,0	0,0	0,4	4,7	20,5	49,0	51,3	34,3	21,7	10,3	7,1	5,0	0,2	0,0	0,0	0,0	0,0	0,0	0,0	204,5	51,3	8,5
PFV-LOS-PERALES	0,0	0,0	0,0	0,0	0,0	0,0	0,0	0,0	0,1	0,2	0,4	0,4	0,5	0,8	0,5	0,3	0,1	0,1	0,0	0,0	0,0	0,0	0,0	0,0	3,4	0,8	0,1
PMGD-PFV-MAIKONO	0,0	0,0	0,0	0,0	0,0	0,0	0,0	0,0	0,1	0,2	0,2	0,2	0,2	0,5	0,5	0,3	0,1	0,0	0,0	0,0	0,0	0,0	0,0	0,0	2,2	0,5	0,1
PFV-PMGD-PALTO-SUNLIGHT	0,0	0,0	0,0	0,0	0,0	0,0	0,0	0,0	0,2	0,4	0,6	0,7	0,8	1,4	0,8	0,8	0,4	0,1	0,0	0,0	0,0	0,0	0,0	0,0	6,2	1,4	0,3
PMGD-PFV-CANONES-SUNLIGHT	0,0	0,0	0,0	0,0	0,0	0,0	0,0	0,0	0,4	1,1	1,5	1,2	0,7	0,0	0,0	0,0	0,0	0,0	0,0	0,0	0,0	0,0	0,0	0,0	5,0	1,5	0,2
PFV-PMGD-KAUFMAN	0,0	0,0	0,0	0,0	0,0	0,0	0,0	0,0	0,0	0,0	0,0	0,0	0,0	0,0	0,0	0,0	0,0	0,0	0,0	0,0	0,0	0,0	0,0	0,0	0,0	0,0	0,0
PFV-ELPIQUERO	0,0	0,0	0,0	0,0	0,0	0,0	0,0	0,0	0,4	0,7	1,0	2,2	3,6	2,7	1,7	1,1	2,1	0,6	0,0	0,0	0,0	0,0	0,0	0,0	16,1	3,6	0,7
PFV-CAIMI	0,0	0,0	0,0	0,0	0,0	0,0	0,0	0,0	0,0	0,0	0,0	0,0	0,1	0,0	0,0	0,0	0,0	0,0	0,0	0,0	0,0	0,0	0,0	0,0	0,2	0,1	0,0
PFV-PMGD-LOS-MAGNOLIOS	0,0	0,0	0,0	0,0	0,0	0,0	0,0	0,0	0,0	0,1	0,3	0,4	0,5	0,4	0,5	0,3	0,4	0,2	0,0	0,0	0,0	0,0	0,0	0,0	3,2	0,5	0,1
PFV-PITRA	0,0	0,0	0,0	0,0	0,0	0,0	0,0	0,0	0,1	0,1	0,3	0,6	0,4	0,4	0,5	0,4	1,0	0,6	0,0	0,0	0,0	0,0	0,0	0,0	4,4	1,0	0,2
PFV-CATEMU	0,0	0,0	0,0	0,0	0,0	0,0	0,0	0,0	0,2	0,4	0,3	0,5	0,7	0,9	0,9	0,4	0,2	0,0	0,0	0,0	0,0	0,0	0,0	0,0	4,6	0,9	0,2
PFV-PLACILLASOLAR	0,0	0,0	0,0	0,0	0,0	0,0	0,0	0,0	0,3	0,6	1,2	2,0	1,8	1,8	1,1	0,6	0,4	0,1	0,0	0,0	0,0	0,0	0,0	0,0	9,9	2,0	0,4
PFV-UTFSM-VALPO-VALDES	0,0	0,0	0,0	0,0	0,0	0,0	0,0	0,0	0,0	0,0	0,0	0,0	0,0	0,0	0,0	0,0	0,0	0,0	0,0	0,0	0,0	0,0	0,0	0,0	0,0	0,0	0,0
PFV-UTFSM-VINA-MAR	0,0	0,0	0,0	0,0	0,0	0,0	0,0	0,0	0,0	0,0	0,0	0,0	0,0	0,0	0,0	0,0	0,0	0,0	0,0	0,0	0,0	0,0	0,0	0,0	0,1	0,0	0,0
PMGD-PFV-VILLA-MOSCOSO	0,0	0,0	0,0	0,0	0,0	0,0	0,0	0,0	0,1	0,2	0,4	0,4	0,6	0,5	0,4	0,2	0,2	0,1	0,0	0,0	0,0	0,0	0,0	0,0	3,1	0,6	0,1
PFV-PMGD-FARDELA-NEGRA	0,0	0,0	0,0	0,0	0,0	0,0	0,0	0,0	0,1	0,1	0,2	0,2	0,2	0,6	0,6	0,4	1,1	0,4	0,0	0,0	0,0	0,0	0,0	0,0	3,8	1,1	0,2
PFV-PMGD-PASTRAN	0,0	0,0	0,0	0,0	0,0	0,0	0,0	0,6	1,3	2,4	3,5	5,5	7,0	7,8	7,9	8,0	4,6	0,9	0,0	0,0	0,0	0,0	0,0	0,0	49,5	8,0	2,1
PFV-PMGD-FOSTER	0,0	0,0	0,0	0,0	0,0	0,0	0,0	0,0	0,1	0,2	0,2	0,4	0,6	0,7	0,6	0,4	0,2	0,0	0,0	0,0	0,0	0,0	0,0	0,0	3,4	0,7	0,1
PFV-PMGD-LITORAL-SUNLIGHT	0,0	0,0	0,0	0,0	0,0	0,0	0,0	0,0	0,5	0,8	1,0	1,0	1,1	2,6	2,3	1,7	1,7	1,1	0,0	0,0	0,0	0,0	0,0	0,0	13,8	2,6	0,6
PFV-RODEO	0,0	0,0	0,0	0,0	0,0	0,0	0,0	0,0	0,3	0,5	0,5	0,7	0,9	0,9	1,2	0,9	0,2	0,0	0,0	0,0	0,0	0,0	0,0	0,0	6,1	1,2	0,3
PFV-TUCUQUERE	0,0	0,0	0,0	0,0	0,0	0,0	0,0	0,0	0,3	0,5	0,6	0,8	0,9	0,9	1,0	0,4	0,2	0,0	0,0	0,0	0,0	0,0	0,0	0,0	5,7	1,0	0,2
PFV-PEDREROS	0,0	0,0	0,0	0,0	0,0	0,0	0,0	0,0	0,3	1,5	0,6	0,6	0,7	0,8	0,7	1,0	0,3	0,0	0,0	0,0	0,0	0,0	0,0	0,0	6,7	1,5	0,3
PFV-DONEUGENIO	0,0	0,0	0,0	0,0	0,0	0,0	0,0	0,0	0,1	0,1	0,6	0,2	0,4	0,5	0,4	0,4	0,3	0,2	0,0	0,0	0,0	0,0	0,0	0,0	3,2	0,6	0,1
PFV-PMGD-LOS-TAURETES	0,0	0,0	0,0	0,0	0,0	0,0	0,0	0,0	0,1	0,2	0,5	0,9	1,0	0,7	0,4	0,2	0,1	0,0	0,0	0,0	0,0	0,0	0,0	0,0	4,1	1,0	0,2
PMGD-PFV-LA-GAMBOINA	0,0	0,0	0,0	0,0	0,0	0,0	0,0	0,0	0,0	0,0	0,0	0,0	0,0	0,0	0,0	0,0	0,0	0,0	0,0	0,0	0,0	0,0	0,0	0,0	0,0	0,0	0,0
PFV-PMGD-EL-CASTANO	0,0	0,0	0,0	0,0	0,0	0,0	0,0	0,0	0,2	0,4	2,6	2,3	3,6	3,0	2,6	1,3	0,5	0,3	0,0	0,0	0,0	0,0	0,0	0,0	16,8	3,6	0,7
PFV-LAS-CABRAS	0,0	0,0	0,0	0,0	0,0	0,0	0,0	0,0	0,0	0,1	0,4	0,3	0,0	0,3	0,3	0,5	0,4	0,3	0,0	0,0	0,0	0,0	0,0	0,0	2,5	0,5	0,1
PMGD-PFV-AROMO-DEL-VERANO	0,0	0,0	0,0	0,0	0,0	0,0	0,0	0,0	0,0	0,0	0,0	0,0	0,0	0,0	0,0	0,0	0,0	0,0	0,0	0,0	0,0	0,0	0,0	0,0	0,0	0,0	0,0
PFV-LOS-LAGOS	0,0	0,0	0,0	0,0	0,0	0,0	0,0	0,0	0,0	0,1	0,4	0,3	0,2	0,4	0,2	0,3	0,2	0,1	0,0	0,0	0,0	0,0	0,0	0,0	2,3	0,4	0,1
PFV-CHANCON	0,0	0,0	0,0	0,0	0,0	0,0	0,0	0,0	0,1	0,2	0,4	0,8	1,1	0,5	0,7	0,3	0,2	0,1	0,0	0,0	0,0	0,0	0,0	0,0	4,3	1,1	0,2
PFV-ELSAUCE	0,0	0,0	0,0	0,0	0,0	0,0	0,0	0,0	0,1	0,1	0,3	0,4	0,4	0,2	0,2	0,5	0,4	0,2	0,0	0,0	0,0	0,0	0,0	0,0	2,8	0,5	0,1
PMGD-PFV-CHAMPA	0,0	0,0	0,0	0,0	0,0	0,0	0,0	0,0	0,1	0,3	0,4	1,0	1,4	1,1	1,4	0,6	0,2	0,1	0,0	0,0	0,0	0,0	0,0	0,0	6,5	1,4	0,3
PFV-PMGD-FARAMALLA	0,0	0,0	0,0	0,0	0,0	0,0	0,0	0,0	0,1	0,2	0,2	0,5	0,4	0,4	0,2	0,2	0,1	0,0	0,0	0,0	0,0	0,0	0,0	0,0	2,3	0,5	0,1
PFV-PMGD-SOLAR-PALERMO	0,0	0,0	0,0	0,0	0,0	0,0	0,0	0,0	0,0	0,0	0,0	0,0	0,0	0,0	0,0	0,0	0,0	0,0	0,0	0,0	0,0	0,0	0,0	0,0	0,0	0,0	0,0
PFV-SANTAROSA	0,0	0,0	0,0	0,0	0,0	0,0	0,0	0,0	0,0	0,3	0,6	1,3	1,7	1,2	0,8	0,4	0,4	0,1	0,0	0,0	0,0	0,0	0,0	0,0	6,7	1,7	0,3
PFV-UTFSM-VITACURA	0,0	0,0	0,0	0,0	0,0	0,0	0,0	0,0	0,0	0,0	0,0	0,0	0,0	0,0	0,0	0,0	0,0	0,0	0,0	0,0	0,0	0,0	0,0	0,0	0,0	0,0	0,0
PFV-PMGD-DUQUECO-SOLAR	0,0	0,0	0,0	0,0	0,0	0,0	0,0	0,1	0,4	3,7	2,4	1,8	4,7	1,8	1,5	4,1	2,2	0,1	0,0	0,0	0,0	0,0	0,0	0,0	22,8	4,7	1,0
PFV-MARAMBIO	0,0	0,0	0,0	0,0	0,0	0,0	0,0	0,0	0,1	0,2	0,3	0,4	0,4	0,3	0,2	0,2	0,2	0,1	0,0	0,0	0,0	0,0	0,0	0,0	2,3	0,4	0,1
PFV-EL-ZORZAL	0,0	0,0	0,0	0,0	0,0	0,0	0,0	0,0	0,2	0,4	0,6	1,2	0,8	0,7	1,0	0,8	0,5	0,1	0,0	0,0	0,0	0,0	0,0	0,0	6,2	1,2	0,3
PMGD-PFV-DON-MARTIN	0,0	0,0	0,0	0,0	0,0	0,0	0,0	0,0	0,0	0,3	0,4	0,5	0,9	0,8	0,3	0,7	0,8	0,0	0,0	0,0	0,0	0,0	0,0	0,0	4,7	0,9	0,2
PMGD-PFV-ALBOR-SOLAR	0,0	0,0	0,0	0,0	0,0	0,0	0,0	0,0	0,0	0,6	0,9	1,1	1,9	1,7	0,7	1,4	1,8	0,0	0,0	0,0	0,0	0,0	0,0	0,0	10,2	1,9	0,4

RESUMEN DIARIO DE OPERACION DEL SEN

29-04-2023

29-04-2023

	1	2	3	4	5	6	7	8	9	10	11	12	13	14	15	16	17	18	19	20	21	22	23	24	TOT.DIA	DMAX.	DMED.
																									MWh	MWh/h	MWh/h
PFV-NAZARINO-DEL-VERANO	0,0	0,0	0,0	0,0	0,0	0,0	0,0	0,0	0,0	0,2	0,3	0,5	0,6	0,4	0,5	0,2	0,1	0,0	0,0	0,0	0,0	0,0	0,0	0,0	2,8	0,6	0,1
PFV-LA-PALMA	0,0	0,0	0,0	0,0	0,0	0,0	0,0	0,0	0,5	4,4	2,0	1,8	1,5	1,8	1,4	1,1	2,3	0,1	0,0	0,0	0,0	0,0	0,0	0,0	17,0	4,4	0,7
PFV-TARANTO	0,0	0,0	0,0	0,0	0,0	0,0	0,0	0,0	0,3	0,7	1,7	2,0	3,3	1,5	1,6	1,2	1,6	0,7	0,0	0,0	0,0	0,0	0,0	0,0	14,6	3,3	0,6
PFV-CONDOR-PELVIN	0,0	0,0	0,0	0,0	0,0	0,0	0,0	0,0	0,0	0,0	0,0	0,0	0,0	0,0	0,0	0,0	0,0	0,0	0,0	0,0	0,0	0,0	0,0	0,0	0,0	0,0	0,0
PFV-SALERNO	0,0	0,0	0,0	0,0	0,0	0,0	0,0	0,0	0,1	0,2	0,2	0,5	0,5	0,7	0,4	0,5	0,3	0,2	0,0	0,0	0,0	0,0	0,0	0,0	3,7	0,7	0,2
PFV-GUADALUPE	0,0	0,0	0,0	0,0	0,0	0,0	0,0	0,0	0,0	0,6	1,1	1,3	1,5	1,4	1,9	2,1	0,7	0,1	0,0	0,0	0,0	0,0	0,0	0,0	10,7	2,1	0,4
PFV-VILLA-ALEMANA	0,0	0,0	0,0	0,0	0,0	0,0	0,0	0,0	0,0	0,0	0,0	0,0	0,0	0,0	0,0	0,0	0,0	0,0	0,0	0,0	0,0	0,0	0,0	0,0	0,0	0,0	0,0
PFV-LAS-TENCAS	0,0	0,0	0,0	0,0	0,0	0,0	0,0	0,0	0,2	0,6	0,7	1,4	1,3	1,7	1,5	0,8	0,3	0,1	0,0	0,0	0,0	0,0	0,0	0,0	8,7	1,7	0,4
PFV-REXNER	0,0	0,0	0,0	0,0	0,0	0,0	0,0	0,0	0,1	0,4	0,5	0,7	0,9	0,9	0,9	0,8	0,3	0,1	0,0	0,0	0,0	0,0	0,0	0,0	5,7	0,9	0,2
PFV-MELI	0,0	0,0	0,0	0,0	0,0	0,0	0,0	0,1	0,2	0,8	2,1	1,6	3,4	3,4	1,3	0,4	0,2	0,1	0,0	0,0	0,0	0,0	0,0	0,0	13,7	3,4	0,6
PFV-CURICURA	0,0	0,0	0,0	0,0	0,0	0,0	0,0	0,0	0,0	0,0	0,0	0,0	0,0	0,0	0,0	0,0	0,0	0,0	0,0	0,0	0,0	0,0	0,0	0,0	0,0	0,0	0,0
PMGD-PFV-ROMERIA	0,0	0,0	0,0	0,0	0,0	0,0	0,0	0,0	0,2	0,4	0,9	1,8	2,2	1,2	1,6	1,0	0,4	0,2	0,0	0,0	0,0	0,0	0,0	0,0	10,0	2,2	0,4
PMGD-PFV-TORINO	0,0	0,0	0,0	0,0	0,0	0,0	0,0	0,0	0,1	0,5	1,5	0,8	2,4	2,6	2,6	2,1	1,2	0,3	0,0	0,0	0,0	0,0	0,0	0,0	14,2	2,6	0,6
PFV-SAN-ANTONIO	0,0	0,0	0,0	0,0	0,0	0,0	0,0	0,0	0,3	0,6	1,3	1,3	2,5	4,9	2,2	0,8	1,6	0,4	0,0	0,0	0,0	0,0	0,0	0,0	16,0	4,9	0,7
PFV-GABARDO_VERANO	0,0	0,0	0,0	0,0	0,0	0,0	0,0	0,0	0,0	0,1	0,1	0,2	0,2	0,1	0,1	0,1	0,1	0,0	0,0	0,0	0,0	0,0	0,0	0,0	1,0	0,2	0,0
PFV-SAN_CARLOS	0,0	0,0	0,0	0,0	0,0	0,0	0,0	0,0	0,1	0,6	0,4	0,4	0,4	0,7	0,2	0,5	0,6	0,0	0,0	0,0	0,0	0,0	0,0	0,0	3,9	0,7	0,2
PFV-EL_MONTE	0,0	0,0	0,0	0,0	0,0	0,0	0,0	0,0	0,0	0,0	0,0	0,0	0,0	0,0	0,0	0,0	0,0	0,0	0,0	0,0	0,0	0,0	0,0	0,0	0,0	0,0	0,0
PFV-LO_BOZA	0,0	0,0	0,0	0,0	0,0	0,0	0,0	0,0	0,0	0,0	0,0	0,1	0,0	0,0	0,0	0,0	0,0	0,0	0,0	0,0	0,0	0,0	0,0	0,0	0,1	0,1	0,0
PFV-PUELCHE	0,0	0,0	0,0	0,0	0,0	0,0	0,0	0,0	0,1	1,0	0,6	0,6	1,3	0,4	0,4	1,3	0,7	0,0	0,0	0,0	0,0	0,0	0,0	0,0	6,4	1,3	0,3
PFV-LASARAUCARIAS	0,0	0,0	0,0	0,0	0,0	0,0	0,0	0,0	0,0	0,0	0,0	0,0	0,0	0,0	0,0	0,0	0,0	0,0	0,0	0,0	0,0	0,0	0,0	0,0	0,0	0,0	0,0
CSP-CERRODOMINADOR	29,6	29,6	29,6	29,6	29,6	29,6	29,6	29,6	54,8	79,5	81,3	81,2	81,3	81,7	81,8	81,8	81,6	81,8	81,8	81,6	59,6	29,6	29,6	29,6	1335,4	81,8	55,6
ARICA-GMAR_DIESEL	0,0	0,0	0,0	0,0	0,0	0,0	0,0	0,0	0,0	0,0	0,0	0,0	0,0	0,0	0,0	0,0	0,0	0,0	0,0	0,0	0,0	0,0	0,0	0,0	0,0	0,0	0,0
ARICA-M1AR_DIESEL	0,0	0,0	0,0	0,0	0,0	0,0	0,0	0,0	0,0	0,0	0,0	0,0	0,0	0,0	0,0	0,0	0,0	0,0	0,0	0,0	0,0	0,0	0,0	0,0	0,0	0,0	0,0
ARICA-M2AR_DIESEL	0,0	0,0	0,0	0,0	0,0	0,0	0,0	0,0	0,0	0,0	0,0	0,0	0,0	0,0	0,0	0,0	0,0	0,0	0,0	0,0	0,0	0,0	0,0	0,0	0,0	0,0	0,0
BESS-ARICA	0,0	0,0	0,0	0,0	0,0	0,0	0,0	0,0	0,0	0,0	0,0	0,0	0,0	0,0	0,0	0,0	0,0	0,0	0,0	1,0	0,8	0,0	0,0	0,0	1,8	1,0	0,1
PMGD-TER-ESTANDARTES	0,0	0,0	0,0	0,0	0,0	0,0	0,0	0,0	0,0	0,0	0,0	0,0	0,0	0,0	0,0	0,0	0,0	0,0	0,0	0,0	0,0	0,0	0,0	0,0	0,0	0,0	0,0
PMGD-TER-ZOFRI	0,0	0,0	0,0	0,0	0,0	0,0	0,0	0,0	0,0	0,0	0,0	0,0	0,0	0,0	0,0	0,0	0,0	0,0	0,0	0,0	0,0	0,0	0,0	0,0	0,0	0,0	0,0
IQUIQUE-MAIQ_DIESEL	0,0	0,0	0,0	0,0	0,0	0,0	0,0	0,0	0,0	0,0	0,0	0,0	0,0	0,0	0,0	0,0	0,0	0,0	0,0	0,0	0,0	0,0	0,0	0,0	0,0	0,0	0,0
IQUIQUE-MIIQ_DIESEL	0,0	0,0	0,0	0,0	0,0	0,0	0,0	0,0	0,0	0,0	0,0	0,0	0,0	0,0	0,0	0,0	0,0	0,0	0,0	0,0	0,0	0,0	0,0	0,0	0,0	0,0	0,0
IQUIQUE-MSIQ_DIESEL	0,0	0,0	0,0	0,0	0,0	0,0	0,0	0,0	0,0	0,0	0,0	0,0	0,0	0,0	0,0	0,0	0,0	0,0	0,0	0,0	0,0	0,0	0,0	0,0	0,0	0,0	0,0
IQUIQUE-SUIQ_DIESEL	0,0	0,0	0,0	0,0	0,0	0,0	0,0	0,0	0,0	0,0	0,0	0,0	0,0	0,0	0,0	0,0	0,0	0,0	0,0	0,0	0,0	0,0	0,0	0,0	0,0	0,0	0,0
IQUIQUE-TGIQ_DIESEL	0,0	0,0	0,0	0,0	0,0	0,0	0,0	0,0	0,0	0,0	0,0	0,0	0,0	0,0	0,0	0,0	0,0	0,0	0,0	0,0	0,0	0,0	0,0	0,0	0,0	0,0	0,0
ZOFRI_1_DIESEL	0,0	0,0	0,0	0,0	0,0	0,0	0,0	0,0	0,0	0,0	0,0	0,0	0,0	0,0	0,0	0,0	0,0	0,0	0,0	0,0	0,0	0,0	0,0	0,0	0,0	0,0	0,0
ZOFRI_2-5_DIESEL	0,0	0,0	0,0	0,0	0,0	0,0	0,0	0,0	0,0	0,0	0,0	0,0	0,0	0,0	0,0	0,0	0,0	0,0	0,0	0,0	0,0	0,0	0,0	0,0	0,0	0,0	0,0
ZOFRI_6_DIESEL	0,0	0,0	0,0	0,0	0,0	0,0	0,0	0,0	0,0	0,0	0,0	0,0	0,0	0,0	0,0	0,0	0,0	0,0	0,0	0,0	0,0	0,0	0,0	0,0	0,0	0,0	0,0
ZOFRI_13_DIESEL	0,0	0,0	0,0	0,0	0,0	0,0	0,0	0,0	0,0	0,0	0,0	0,0	0,0	0,0	0,0	0,0	0,0	0,0	0,0	0,0	0,0	0,0	0,0	0,0	0,0	0,0	0,0
ZOFRI_7-12_DIESEL	0,0	0,0	0,0	0,0	0,0	0,0	0,0	0,0	0,0	0,0	0,0	0,0	0,0	0,0	0,0	0,0	0,0	0,0	0,0	0,0	0,0	0,0	0,0	0,0	0,0	0,0	0,0
CTTAR_CARBÓN	0,0	0,0	0,0	0,0	0,0	0,0	0,0	0,0	0,0	0,0	0,0	0,0	0,0	0,0	0,0	0,0	0,0	0,0	0,0	0,0	0,0	0,0	0,0	0,0	0,0	0,0	0,0
TGTAR_DIESEL	0,0	0,0	0,0	0,0	0,0	0,0	0,0	0,0	0,0	0,0	0,0	0,0	0,0	0,0	0,0	0,0	0,0	0,0	0,0	0,0	0,0	0,0	0,0	0,0	0,0	0,0	0,0
UJINA-1_DIESEL	0,0	0,0	0,0	0,0	0,0	0,0	0,0	0,0	0,0	0,0	0,0	0,0	0,0	0,0	0,0	0,0	0,0	0,0	0,0	0,0	0,0	0,0	0,0	0,0	0,0	0,0	0,0
UJINA-2_DIESEL	0,0	0,0	0,0	0,0	0,0	0,0	0,0	0,0	0,0	0,0	0,0	0,0	0,0	0,0	0,0	0,0	0,0	0,0	0,0	0,0	0,0	0,0	0,0	0,0	0,0	0,0	0,0
UJINA-3_DIESEL	0,0	0,0	0,0	0,0	0,0	0,0	0,0	0,0	0,0	0,0	0,0	0,0	0,0	0,0	0,0	0,0	0,0	0,0	0,0	0,0	0,0	0,0	0,0	0,0	0,0	0,0	0,0
UJINA-4_DIESEL	0,0	0,0	0,0	0,0	0,0	0,0	0,0	0,0	0,0	0,0	0,0	0,0	0,0	0,0	0,0	0,0	0,0	0,0	0,0	0,0	0,0	0,0	0,0	0,0	0,0	0,0	0,0
UJINA-5_DIESEL	0,0	0,0	0,0	0,0	0,0	0,0	0,0	0,0	0,0	0,0	0,0	0,0	0,0	0,0	0,0	0,0	0,0	0,0	0,0	0,0	0,0	0,0	0,0	0,0	0,0	0,0	0,0
UJINA-6_DIESEL	0,0	0,0	0,0	0,0	0,0	0,0	0,0	0,0	0,0	0,0	0,0	0,0	0,0	0,0	0,0	0,0	0,0	0,0	0,0	0,0	0,0	0,0	0,0	0,0	0,0	0,0	0,0
CERROPABELLON-U1_GEO	15,1	15,2	15,7	15,5	15,7	16,0	15,9	15,8	15,4	14,7	14,1	13,9	13,5	13,9	13,8	13,9	14,1	14,5	14,8	14,8	14,8	14,7	14,8	14,8	355,5	16,0	14,8
CERROPABELLON-U2_GEO	15,3	15,3	15,2	15,5	15,4	15,7	15,8	15,7	15,5	15,1	14,5	14,3	14,1	14,2	14,1	14,3	14,5	15,0	15,2	15,3	15,3	15,3	15,4	15,4	361,1	15,8	15,0
CERROPABELLON-U3_GEO	12,6	13,0	13,3	13,1	13,3	12,6	13,1	13,0	12,6	12,0	11,7	11,3	10,9	11,5	11,6	11,8	12,0	12,5	12,7	12,6	12,4	12,2	12,3	12,4	296,6	13,3	12,4
NORGENER-NTO1_CAR	91,3	76,9	76,4	73,7	71,8	69,9	70,7	79,2	67,7	67,6	57,4	68,1	67,6	56,8	68,2	57,6	72,9	123,1	119,5	127,9	105,4	78,0	83,4	87,0	1918,1	127,9	79,9
NORGENER-NTO2_CAR	0,0	0,0	0,0	0,0	0,0	0,0	0,0	0,0	0,0	0,0	0,0	0,0	0,0	0,0	0,0	0,0	0,0	0,0	0,0	0,0	0,0	0,0	0,0	0,0	0,0	0,0	0,0
U12_CARBÓN	0,0	0,0	0,0	0,0	0,0	0,0	0,0	0,0	0,0	0,0	0,0	0,0	0,0	0,0	0,0	0,0	0,0	0,0	0,0	0,0	0,0	0,0	0,0	0,0	0,0	0,0	0,0
U13_CARBÓN	0,0	0,0	0,0	0,0	0,0	0,0	0,0	0,0	0,0	0,0	0,0	0,0	0,0	0,0	0,0	0,0	0,0	0,0	0,0	0,0	0,0	0,0	0,0	0,0	0,0	0,0	0,0
TOCOPILLA-U14_CAR	0,0	0,0	0,0	0,0	0,0	0,0	0,0	0,0	0,0	0,0	0,0	0,0	0,0	0,0	0,0	0,0	0,0	0,0	0,0	0,0	0,0	0,0	0,0	0,0	0,0	0,0	0,0
TOCOPILLA-U15_CAR	0,0	0,0	0,0	0,0	0,0	0,0	0,0	0,0	0,0	0,0	0,0	0,0	0,0	0,0	0,0	0,0	0,0	0,0	0,0	0,0	0,0	0,0	0,0	0,0	0,0	0,0	0,0
TOCOPILLA-U16-TG_GNL	0,0	0,0	0,0	0,0	0,0	0,0	0,0	0,0	0,0	0,0	0,0	0,0	0,0	0,0	0,0	0,0	0,0	0,0	0,0	0,0	0,0	0,0	0,0	0,0	0,0	0,0	0,0
TOCOPILLA-U16-TG+TV_GNL	180,6	126,4	130,5	126,9	128,5	125,8	230,4	261,5	30,1	0,0	0,0	0,0	0,0	0,0	0,0	2,3	77,5	222,1	294,2	338,2	348,4	350,3	334,6	330,5	3638,8	350,3	151,6
TOCOPILLA-U16-TG_DIESEL	0,0	0,0	0,0	0,0	0,0	0,0	0,0	0,0	0,0	0,0	0,0	0,0	0,0	0,0	0,0	0,0	0,0	0,0	0,0	0,0	0,0	0,0	0,0	0,0	0,0	0,0	0,0
TOCOPILLA-U16-TG+TV_DIESEL	0,0	0,0	0,0	0,0	0,0	0,0	0,0	0,0	0,0	0,0	0,0	0,0	0,0	0,0	0,0	0,0	0,0	0,0	0,0	0,0	0,0	0,0	0,0	0,0	0,0	0,0	0,0
TOCOPILLA-U16-TG_GAS ARG	0,0	0,0	0,0	0,0	0,0	0,0	0,0	0,0	0,0	0,0	0,0	0,0	0,0	0,0	0,0	0,0	0,0	0,0	0,0	0,0	0,0	0,0	0,0	0,0	0,0	0,0	0,0
TOCOPILLA-U16-TG+TV_GAS ARG	0,0	0,0	0,0	0,0	0,0	0,0	0,0	0,0	0,0	0,0	0,0	0,0	0,0	0,0	0,0	0,0	0,0	0,0	0,0	0,0	0,0	0,0	0,0	0,0	0,0	0,0	0,0
TOCOPILLA-TG1_DIESEL	0,0	0,0	0,0	0,0	0,0	0,0	0,0	0,0	0,0	0,0	0,0	0,0	0,0	0,0	0,0	0,0	0,0	0,0	0,0	0,0	0,0	0,0	0,0	0,0	0,0	0,0	0,0
TOCOPILLA-TG2_DIESEL	0,0	0,0	0,0	0,0	0,0	0,0	0,0	0,0	0,0	0,0	0,0	0,0	0,0	0,0	0,0	0,0	0,0	0,0	0,0	0,0	0,0	0,0	0,0	0,0	0,0	0,0	0,0
TOCOPILLA-TG3_DIESEL	0,0	0,0	0,0	0,0	0,0	0,0	0,0	0,0	0,0	0,0	0,0	0,0	0,0	0,0	0,0	0,0	0,0	0,0	0,0	0,0	0,0	0,0	0,0	0,0	0,0	0,0	0,0
TOCOPILLA-TG3_GNL	0,0	0,0	0,0	0,0	0,0	0,0	0,0	0,0	0,0	0,0	0,0	0,0	0,0	0,0	0,0	0,0	0,0	0,0	0,0	0,0	0,0	0,0	0,0	0,0	0,0	0,0	0,0
TOCOPILLA-TG3_GAS ARG	0,0	0,0	0,0	0,0	0,0	0,0	0,0	0,0	0,0	0,0	0,0	0,0	0,0	0,0	0,0	0,0	0,0	0,0	0,0	0,0	0,0	0,0	0,0	0,0	0,0	0,0	0,0
KELAR-TG1_TG1_DIESEL	0,0	0,0	0,0	0,0	0,0	0,0	0,0	0,0	0,0	0,0	0,0	0,0	0,0	0,0	0,0	0,0	0,0	0,0	0,0	0,0	0,0	0,0	0,0	0,0	0,0	0,0	0,0
KELAR-TG1_TG1_GNL_A	0,0	0,0	0,0	0,0	0,0	0,0	0,0	0,0	0,0	0,0	0,0	0,0	0,0	0,0	0,0	18,2	46,6	0,0	0,0	0,0	0,0	0,0	0,0	0,0	64,7	46,6	2,7
KELAR-TG1_TG1_GNL_INFLEX	0,0	0,0	0,0	0,0	0,0	0,0	0,0	0,0	0,0	0,0	0,0	0,0	0,0	0,0	0,0	0,0	0,0	0,0	0,0	0,0	0,0	0,0	0,0	0,0	0,0	0,0	0,0
KELAR-TG1_TG1+0.5TV_DIESEL	0,0	0,0	0,0	0,0	0,0	0,0	0,0	0,0	0,0	0,0	0,0	0,0	0,0	0,0	0,0	0,0	0,0	0,0	0,0	0,0	0,0	0,0	0,0	0,0	0,0	0,0	0,0
KELAR-TG1_TG1+0.5TV_GNL_A	0,0	0,0	0,0	0,0	0,0	0,0	0,0	0,0	0,0	0,0	0,0	0,0	0,0	0,0	0,0	0,0	0,0	0,0	0,0	0,0	0,0	0,0	0,0	0,0	0,0	0,0	0,0
KELAR-TG1_TG1+0.5TV_GNL_INFLEX	0,0	0,0	0,0	0,0	0,0	0,0	0,0	0,0	0,0	0,0	0,0	0,0	0,0	0,0	0,0	0,0	0,0	0,0	0,0	0,0	0,0	0,0	0,0	0,0	0,0	0,0	0,0
KELAR-TG12_TG1+TG2+TV1_DIESEL	0,0	0,0	0,0	0,0	0,0	0,0	0,0	0,0	0,0	0,0	0,0	0,0	0,0	0,0	0,0	0,0	0,0	0,0	0,0	0,0	0,0	0,0	0,0	0,0	0,0	0,0	0,0
KELAR-TG12_TG1+TG2+TV1_GNL_A	491,5	476,3	431,5	470,8	374,7	363,1	365,6	219,9	0,0	0,0	0,0	0,0	0,0	0,0	0,0	0,0	0,0	194,4	420,7	474,7	495,2	497,4	497,9	499,9	6273,3	499,9	261,4
KELAR-TG12_TG1+TG2+TV1_GNL_INFLEX	0,0	0,0	0,0	0,0	0,0	0,0	0,0	0,0	0,0	0,0	0,0	0,0	0,0	0,0	0,0	0,0	0,0	0,0	0,0	0,0	0,0	0,0	0,0	0,0	0,0	0,0	0,0
KELAR-TG2_TG2_DIESEL	0,0	0,0	0,0	0,0	0,0	0,0	0,0	0,0	0,0	0,0	0,0	0,0	0,0	0,0	0,0	0,0	0,0	0,0	0,0	0,0	0,0	0,0	0,0	0,0	0,0	0,0	0,0
KELAR-TG2_TG2_GNL_A	0,0	0,0	0,0	0,0	0,0	0,0	0,0	0,0	0,0	0,0	0,0	0,0	0,0	0,0	0,0	0,0	25,0	0,0	0,0	0,0	0,0	0,0	0,0	0,0	25,0	25,0	1,0
KELAR-TG2_TG2_GNL_INFLEX	0,0	0,0	0,0	0,0	0,0	0,0	0,0	0,0	0,0	0,0	0,0	0,0	0,0	0,0	0,0	0,0	0,0	0,0	0,0	0,0	0,0	0,0	0,0	0,0	0,0	0,0	0,0

RESUMEN DIARIO DE OPERACION DEL SEN

29-04-2023

29-04-2023

	1	2	3	4	5	6	7	8	9	10	11	12	13	14	15	16	17	18	19	20	21	22	23	24	TOT.DIA	DMAX.	DMED.
																									MWh	MWh/h	MWh/h
KELAR-TG2_TG2+0.5TV_DIESEL	0,0	0,0	0,0	0,0	0,0	0,0	0,0	0,0	0,0	0,0	0,0	0,0	0,0	0,0	0,0	0,0	0,0	0,0	0,0	0,0	0,0	0,0	0,0	0,0	0,0	0,0	0,0
KELAR-TG2_TG2+0.5TV_GNL_A	0,0	0,0	0,0	0,0	0,0	0,0	0,0	0,0	0,0	0,0	0,0	0,0	0,0	0,0	0,0	0,0	0,0	0,0	0,0	0,0	0,0	0,0	0,0	0,0	0,0	0,0	0,0
KELAR-TG2_TG2+0.5TV_GNL_INFLEX	0,0	0,0	0,0	0,0	0,0	0,0	0,0	0,0	0,0	0,0	0,0	0,0	0,0	0,0	0,0	0,0	0,0	0,0	0,0	0,0	0,0	0,0	0,0	0,0	0,0	0,0	0,0
ANGAMOS-ANG1_CAR	254,4	250,8	257,8	252,7	255,7	249,8	239,0	165,5	84,4	101,5	109,4	84,8	80,7	81,2	100,7	83,3	95,8	190,9	252,4	275,7	265,4	266,6	260,4	257,1	4516,0	275,7	188,2
ANGAMOS-ANG2_CAR	254,2	250,2	257,6	252,6	256,5	250,0	239,9	171,8	96,5	104,2	111,3	108,2	107,8	81,9	81,0	103,7	94,9	193,3	252,1	277,4	244,7	262,0	260,6	257,7	4570,1	277,4	190,4
COCHRANE-CCH1_CAR	274,8	274,8	274,8	274,9	274,8	274,8	274,8	252,8	182,4	115,1	93,7	81,3	60,5	60,5	60,5	66,4	103,8	173,1	228,8	261,3	270,8	270,8	270,8	270,8	4747,1	274,9	197,8
COCHRANE-CCH2_CAR	273,5	274,1	273,9	273,9	275,0	274,3	273,1	255,6	176,8	114,5	69,7	60,6	60,6	60,6	60,6	67,1	107,3	171,9	259,6	267,3	273,7	275,4	273,0	273,4	4745,5	275,4	197,7
MEJILLONES-CTM1_CAR	0,0	0,0	0,0	0,0	0,0	0,0	0,0	0,0	0,0	0,0	0,0	0,0	0,0	0,0	0,0	0,0	0,0	0,0	0,0	0,0	0,0	0,0	0,0	0,0	0,0	0,0	0,0
MEJILLONES-CTM2_CAR	64,8	63,8	63,6	63,1	63,0	65,9	64,5	65,1	64,9	65,2	65,3	65,3	65,2	65,5	65,4	65,6	65,2	65,3	65,0	65,0	65,0	64,9	64,8	64,9	1556,3	65,9	64,8
MEJILLONES-CTM3-TG_GNL	0,0	0,0	0,0	0,0	0,0	0,0	0,0	0,0	0,0	0,0	0,0	0,0	0,0	0,0	0,0	0,0	0,0	0,0	0,0	0,0	0,0	0,0	0,0	0,0	0,0	0,0	0,0
MEJILLONES-CTM3-TG+TV_GNL	0,0	0,0	0,0	0,0	0,0	0,0	0,0	0,0	0,0	0,0	0,0	0,0	0,0	0,0	0,0	7,9	39,9	94,2	146,3	208,0	215,1	216,3	214,5	213,8	1356,0	216,3	56,5
MEJILLONES-CTM3-TG_DIESEL	0,0	0,0	0,0	0,0	0,0	0,0	0,0	0,0	0,0	0,0	0,0	0,0	0,0	0,0	0,0	0,0	0,0	0,0	0,0	0,0	0,0	0,0	0,0	0,0	0,0	0,0	0,0
MEJILLONES-CTM3-TG+TV_DIESEL	0,0	0,0	0,0	0,0	0,0	0,0	0,0	0,0	0,0	0,0	0,0	0,0	0,0	0,0	0,0	0,0	0,0	0,0	0,0	0,0	0,0	0,0	0,0	0,0	0,0	0,0	0,0
MEJILLONES-CTM3-TG_GAS ARG	0,0	0,0	0,0	0,0	0,0	0,0	0,0	0,0	0,0	0,0	0,0	0,0	0,0	0,0	0,0	0,0	0,0	0,0	0,0	0,0	0,0	0,0	0,0	0,0	0,0	0,0	0,0
MEJILLONES-CTM3-TG+TV_GAS ARG	0,0	0,0	0,0	0,0	0,0	0,0	0,0	0,0	0,0	0,0	0,0	0,0	0,0	0,0	0,0	0,0	0,0	0,0	0,0	0,0	0,0	0,0	0,0	0,0	0,0	0,0	0,0
MEJILLONES-IEM_CAR	0,0	0,0	0,0	0,0	0,0	0,0	0,0	0,0	0,0	0,0	0,0	0,0	0,0	0,0	0,0	0,0	0,0	0,0	0,0	0,0	0,0	0,0	0,0	0,0	0,0	0,0	0,0
PLANTA-ACIDOS-SULFURICO-MEJILLONES	21,8	21,7	21,9	22,2	22,1	22,1	21,9	22,2	22,1	21,7	21,7	21,7	22,0	21,9	21,7	21,8	21,8	21,8	21,9	22,3	22,4	22,3	22,3	22,3	527,6	22,4	22,0
ANDINA-CTA_CAR	115,5	87,6	88,4	85,8	87,2	85,1	85,9	86,5	79,0	78,1	80,3	71,0	60,5	55,1	55,1	57,3	69,8	72,6	90,0	94,5	119,2	149,4	150,4	126,9	2131,2	150,4	88,8
HORNITOS-CTH_CAR	88,4	84,8	87,1	84,6	86,1	83,9	84,8	85,3	76,4	75,1	75,1	75,1	75,1	75,1	75,1	75,1	75,1	75,1	75,1	75,1	75,1	75,1	75,1	75,4	1888,2	88,4	78,7
TG1A+0.5TV1C_DIESEL	0,0	0,0	0,0	0,0	0,0	0,0	0,0	0,0	0,0	0,0	0,0	0,0	0,0	0,0	0,0	0,0	0,0	0,0	0,0	0,0	0,0	0,0	0,0	0,0	0,0	0,0	0,0
TG1A+0.5TV1C_GNL	144,3	144,6	144,4	144,4	143,9	144,4	144,9	103,5	0,0	0,0	0,0	0,0	0,0	0,0	0,0	0,0	0,0	0,0	0,0	0,0	0,0	0,0	0,0	0,0	1114,4	144,9	46,4
TG1A+TG1B+TV1C_DIESEL	0,0	0,0	0,0	0,0	0,0	0,0	0,0	0,0	0,0	0,0	0,0	0,0	0,0	0,0	0,0	0,0	0,0	0,0	0,0	0,0	0,0	0,0	0,0	0,0	0,0	0,0	0,0
TG1A+TG1B+TV1C_GNL	0,0	0,0	0,0	0,0	0,0	0,0	0,0	0,0	0,0	0,0	0,0	0,0	0,0	0,0	0,0	0,0	0,0	0,0	0,0	0,0	0,0	0,0	0,0	0,0	0,0	0,0	0,0
TG1A_DIESEL	0,0	0,0	0,0	0,0	0,0	0,0	0,0	0,0	0,0	0,0	0,0	0,0	0,0	0,0	0,0	0,0	0,0	0,0	0,0	0,0	0,0	0,0	0,0	0,0	0,0	0,0	0,0
TG1A_GNL	0,0	0,0	0,0	0,0	0,0	0,0	0,0	0,0	0,0	0,0	0,0	0,0	0,0	0,0	0,0	0,0	0,0	0,0	0,0	0,0	0,0	0,0	0,0	0,0	0,0	0,0	0,0
TG1B+0.5TV1C_DIESEL	0,0	0,0	0,0	0,0	0,0	0,0	0,0	0,0	0,0	0,0	0,0	0,0	0,0	0,0	0,0	0,0	0,0	0,0	0,0	0,0	0,0	0,0	0,0	0,0	0,0	0,0	0,0
TG1B+0.5TV1C_GNL	0,0	0,0	0,0	0,0	0,0	0,0	0,0	0,0	0,0	0,0	0,0	0,0	0,0	0,0	0,0	0,0	0,0	0,0	0,0	0,0	0,0	0,0	0,0	0,0	0,0	0,0	0,0
TG1B_DIESEL	0,0	0,0	0,0	0,0	0,0	0,0	0,0	0,0	0,0	0,0	0,0	0,0	0,0	0,0	0,0	0,0	0,0	0,0	0,0	0,0	0,0	0,0	0,0	0,0	0,0	0,0	0,0
TG1B_GNL	0,0	0,0	0,0	0,0	0,0	0,0	0,0	0,0	0,0	0,0	0,0	0,0	0,0	0,0	0,0	0,0	0,0	0,0	0,0	0,0	0,0	0,0	0,0	0,0	0,0	0,0	0,0
TG2A+0.5TV2C_DIESEL	0,0	0,0	0,0	0,0	0,0	0,0	0,0	0,0	0,0	0,0	0,0	0,0	0,0	0,0	0,0	0,0	0,0	0,0	0,0	0,0	0,0	0,0	0,0	0,0	0,0	0,0	0,0
TG2A+0.5TV2C_GNL	0,0	72,6	151,6	136,2	104,2	95,9	0,0	0,0	0,0	0,0	0,0	0,0	0,0	0,0	0,0	0,0	0,0	0,0	0,0	0,0	0,0	0,0	0,0	0,0	560,5	151,6	23,4
TG2A+TG2B+TV2C_DIESEL	0,0	0,0	0,0	0,0	0,0	0,0	0,0	0,0	0,0	0,0	0,0	0,0	0,0	0,0	0,0	0,0	0,0	0,0	0,0	0,0	0,0	0,0	0,0	0,0	0,0	0,0	0,0
TG2A+TG2B+TV2C_GNL	0,0	0,0	0,0	0,0	0,0	0,0	0,0	0,0	0,0	0,0	0,0	0,0	0,0	0,0	0,0	0,0	0,0	0,0	0,0	0,0	0,0	0,0	0,0	0,0	0,0	0,0	0,0
TG2A_DIESEL	0,0	0,0	0,0	0,0	0,0	0,0	0,0	0,0	0,0	0,0	0,0	0,0	0,0	0,0	0,0	0,0	0,0	0,0	0,0	0,0	0,0	0,0	0,0	0,0	0,0	0,0	0,0
TG2A_GNL	34,6	0,0	0,0	0,0	0,0	0,0	0,0	0,0	0,0	0,0	0,0	0,0	0,0	0,0	0,0	0,0	0,0	0,0	0,0	0,0	0,0	0,0	0,0	0,0	34,6	34,6	1,4
TG2B+0.5TV2C_DIESEL	0,0	0,0	0,0	0,0	0,0	0,0	0,0	0,0	0,0	0,0	0,0	0,0	0,0	0,0	0,0	0,0	0,0	0,0	0,0	0,0	0,0	0,0	0,0	0,0	0,0	0,0	0,0
TG2B+0.5TV2C_GNL	0,0	0,0	0,0	0,0	0,0	0,0	0,0	0,0	0,0	0,0	0,0	0,0	0,0	0,0	0,0	0,0	0,0	0,0	0,0	0,0	0,0	0,0	0,0	0,0	0,0	0,0	0,0
TG2B_DIESEL	0,0	0,0	0,0	0,0	0,0	0,0	0,0	0,0	0,0	0,0	0,0	0,0	0,0	0,0	0,0	0,0	0,0	0,0	0,0	0,0	0,0	0,0	0,0	0,0	0,0	0,0	0,0
TG2B_GNL	0,0	0,0	0,0	0,0	0,0	0,0	0,0	0,0	0,0	0,0	0,0	0,0	0,0	0,0	0,0	0,0	0,0	0,0	0,0	0,0	0,0	0,0	0,0	0,0	0,0	0,0	0,0
ENAEX CUMMINS_DIESEL	0,0	0,0	0,0	0,0	0,0	0,0	0,0	0,0	0,0	0,0	0,0	0,0	0,0	0,0	0,0	0,0	0,0	0,0	0,0	0,0	0,0	0,0	0,0	0,0	0,0	0,0	0,0
ENAEX DEUTZ_DIESEL	0,0	0,0	0,0	0,0	0,0	0,0	0,0	0,0	0,0	0,0	0,0	0,0	0,0	0,0	0,0	0,0	0,0	0,0	0,0	0,0	0,0	0,0	0,0	0,0	0,0	0,0	0,0
MANTOSBLANCOS-MIMB_DIESEL	0,0	0,0	0,0	0,0	0,0	0,0	0,0	0,0	0,0	0,0	0,0	0,0	0,0	0,0	0,0	0,0	0,0	0,0	0,0	0,0	0,0	0,0	0,0	0,0	0,0	0,0	0,0
LAPORTADA-TECNET_DIESEL	0,0	0,0	0,0	0,0	0,0	0,0	0,0	0,0	0,0	0,0	0,0	0,0	0,0	0,0	0,0	0,0	0,0	0,0	0,0	0,0	0,0	0,0	0,0	0,0	0,0	0,0	0,0
INACAL_DIESEL	0,0	0,0	0,0	0,0	0,0	0,0	0,0	0,0	0,0	0,0	0,0	0,0	0,0	0,0	0,0	0,0	0,0	0,0	0,0	0,0	0,0	0,0	0,0	0,0	0,0	0,0	0,0
AGUASBLANCAS-AGB_DIESEL	0,0	0,0	0,0	0,0	0,0	0,0	0,0	0,0	0,0	0,0	0,0	0,0	0,0	0,0	0,0	0,0	0,0	0,0	0,0	0,0	0,0	0,0	0,0	0,0	0,0	0,0	0,0
TALTAL-1_GAS	0,0	0,0	0,0	0,0	0,0	0,0	0,0	0,0	0,0	0,0	0,0	0,0	0,0	0,0	0,0	0,0	0,0	0,0	0,0	0,0	0,0	0,0	0,0	0,0	0,0	0,0	0,0
TALTAL-2_GAS	0,0	0,0	0,0	0,0	0,0	0,0	0,0	0,0	0,0	0,0	0,0	0,0	0,0	0,0	0,0	0,0	0,0	0,0	0,0	0,0	0,0	0,0	0,0	0,0	0,0	0,0	0,0
TALTAL-1_DIESEL	0,0	0,0	0,0	0,0	0,0	0,0	0,0	0,0	0,0	0,0	0,0	0,0	0,0	0,0	0,0	0,0	0,0	0,0	0,0	0,0	0,0	0,0	0,0	0,0	0,0	0,0	0,0
TALTAL-2_DIESEL	0,0	0,0	0,0	0,0	0,0	0,0	0,0	0,0	0,0	0,0	0,0	0,0	0,0	0,0	0,0	0,0	0,0	0,0	0,0	0,0	0,0	0,0	0,0	0,0	0,0	0,0	0,0
TALTAL-1_GNL	0,0	0,0	0,0	0,0	0,0	0,0	0,0	0,0	0,0	0,0	0,0	0,0	0,0	0,0	0,0	0,0	0,0	0,0	0,0	0,0	0,0	0,0	0,0	0,0	0,0	0,0	0,0
TALTAL-2_GNL	0,0	0,0	0,0	0,0	0,0	0,0	0,0	0,0	0,0	0,0	0,0	0,0	0,0	0,0	0,0	0,0	0,0	0,0	0,0	0,0	0,0	0,0	0,0	0,0	0,0	0,0	0,0
DALMAGRO_DIESEL	0,0	0,0	0,0	0,0	0,0	0,0	0,0	0,0	0,0	0,0	0,0	0,0	0,0	0,0	0,0	0,0	0,0	0,0	0,0	0,0	0,0	0,0	0,0	0,0	0,0	0,0	0,0
SALVADOR_DIESEL	0,0	0,0	0,0	0,0	0,0	0,0	0,0	0,0	0,0	0,0	0,0	0,0	0,0	0,0	0,0	0,0	0,0	0,0	0,0	0,0	0,0	0,0	0,0	0,0	0,0	0,0	0,0
EMELDA-1_DIESEL	0,0	0,0	0,0	0,0	0,0	0,0	0,0	0,0	0,0	0,0	0,0	0,0	0,0	0,0	0,0	0,0	0,0	0,0	0,0	0,0	0,0	0,0	0,0	0,0	0,0	0,0	0,0
EMELDA-2_DIESEL	0,0	0,0	0,0	0,0	0,0	0,0	0,0	0,0	0,0	0,0	0,0	0,0	0,0	0,0	0,0	0,0	0,0	0,0	0,0	0,0	0,0	0,0	0,0	0,0	0,0	0,0	0,0
ANDES-1_FO6	0,0	0,0	0,0	0,0	0,0	0,0	0,0	0,0	0,0	0,0	0,0	0,0	0,0	0,0	0,0	0,0	0,0	0,0	0,0	0,0	0,0	0,0	0,0	0,0	0,0	0,0	0,0
ANDES-2_FO6	0,0	0,0	0,0	0,0	0,0	0,0	0,0	0,0	0,0	0,0	0,0	0,0	0,0	0,0	0,0	0,0	0,0	0,0	0,0	0,0	0,0	0,0	0,0	0,0	0,0	0,0	0,0
ANDES-3_FO6	0,0	0,0	0,0	0,0	0,0	0,0	0,0	0,0	0,0	0,0	0,0	0,0	0,0	0,0	0,0	0,0	0,0	0,0	0,0	0,0	0,0	0,0	0,0	0,0	0,0	0,0	0,0
ANDES-4_FO6	0,0	0,0	0,0	0,0	0,0	0,0	0,0	0,0	0,0	0,0	0,0	0,0	0,0	0,0	0,0	0,0	0,0	0,0	0,0	0,0	0,0	0,0	0,0	0,0	0,0	0,0	0,0
ANDES-1_DIESEL	0,0	0,0	0,0	0,0	0,0	0,0	0,0	0,0	0,0	0,0	0,0	0,0	0,0	0,0	0,0	0,0	0,0	0,0	0,0	0,0	0,0	0,0	0,0	0,0	0,0	0,0	0,0
ANDES-2_DIESEL	0,0	0,0	0,0	0,0	0,0	0,0	0,0	0,0	0,0	0,0	0,0	0,0	0,0	0,0	0,0	0,0	0,0	0,0	0,0	0,0	0,0	0,0	0,0	0,0	0,0	0,0	0,0
ANDES-3_DIESEL	0,0	0,0	0,0	0,0	0,0	0,0	0,0	0,0	0,0	0,0	0,0	0,0	0,0	0,0	0,0	0,0	0,0	0,0	0,0	0,0	0,0	0,0	0,0	0,0	0,0	0,0	0,0
ANDES-4_DIESEL	0,0	0,0	0,0	0,0	0,0	0,0	0,0	0,0	0,0	0,0	0,0	0,0	0,0	0,0	0,0	0,0	0,0	0,0	0,0	0,0	0,0	0,0	0,0	0,0	0,0	0,0	0,0
SANLORENZO-1_DIESEL	0,0	0,0	0,0	0,0	0,0	0,0	0,0	0,0	0,0	0,0	0,0	0,0	0,0	0,0	0,0	0,0	0,0	0,0	0,0	0,0	0,0	0,0	0,0	0,0	0,0	0,0	0,0
SANLORENZO-2_DIESEL	0,0	0,0	0,0	0,0	0,0	0,0	0,0	0,0	0,0	0,0	0,0	0,0	0,0	0,0	0,0	0,0	0,0	0,0	0,0	0,0	0,0	0,0	0,0	0,0	0,0	0,0	0,0
SANLORENZO-3_DIESEL	0,0	0,0	0,0	0,0	0,0	0,0	0,0	0,0	0,0	0,0	0,0	0,0	0,0	0,0	0,0	0,0	0,0	0,0	0,0	0,0	0,0	0,0	0,0	0,0	0,0	0,0	0,0
CENIZAS_DIESEL	0,0	0,0	0,0	0,0	0,0	0,0	0,0	0,0	0,0	0,0	0,0	0,0	0,0	0,0	0,0	0,0	0,0	0,0	0,0	0,0	0,0	0,0	0,0	0,0	0,0	0,0	0,0
TERMOPACIFICO_DIESEL	0,0	0,0	0,0	0,0	0,0	0,0	0,0	0,0	0,0	0,0	0,0	0,0	0,0	0,0	0,0	0,0	0,0	0,0	0,0	0,0	0,0	0,0	0,0	0,0	0,0	0,0	0,0
CARDONES_DIESEL	0,0	0,0	0,0	0,0	0,0	0,0	0,0	0,0	0,0	0,0	0,0	0,0	0,0	0,0	0,0	0,0	0,0	0,0	0,0	0,0	0,0	0,0	0,0	0,0	0,0	0,0	0,0
LLANOS-BLANCOS_DIESEL	0,0	0,0	0,0	0,0	0,0	0,0	0,0	0,0	0,0	0,0	0,0	0,0	0,0	0,0	0,0	0,0	0,0	0,0	0,0	0,0	0,0	0,0	0,0	0,0	0,0	0,0	0,0
GUACOLDA-1_CAR	149,9	150,0	125,8	74,9	85,7	128,8	149,8	140,3	110,7	80,6	51,3	51,3	51,3	51,3	51,3	74,5	101,9	117,6	148,0	148,0	148,1	149,8	149,6	149,5	2640,1	150,0	110,0
GUACOLDA-2_CAR	0,0	0,0	0,0	0,0	0,0	0,0	0,0	0,0	0,0	0,0	0,0	0,0	0,0	0,0	0,0	0,0	0,0	0,0	0,0	0,0	0,0	0,0	0,0	0,0	0,0	0,0	0,0
GUACOLDA-3_CAR	153,9	153,9	153,9	149,5	153,6	153,9	142,7	130,1	109,8	79,7	49,0	48,5	48,2	48,1	48,2	71,5	100,8	116,2	153,9	153,9	153,9	153,9	153,9	153,9	2834,9	153,9	118,1
GUACOLDA-4_CAR	153,5	153,5	153,5	153,5	153,5	153,5	153,5	139,8	109,2	77,8	38,3	38,1	38,1	38,1	38,1	38,1	62,6	116,2	152,8	153,4	153,5	153,5	153,5	153,5	2729,4	153,5	113,7
GUACOLDA-5_CAR	144,5	144,9	144,9	145,3	144,4	108,1	72,3	39,7	38,1	38,3	38,3	38,3	38,3	38,3	38,3	38,3	56,6	120,7	143,7	144,4	95,8	39,4	58,2	132,2	2041,5	145,3	85,1
HUASCO TV	0,0	0,0	0,0	0,0	0,0	0,0	0,0	0,0	0,0	0,0	0,0	0,0	0,0	0,0	0,0	0,0	0,0	0,0	0,0	0,0	0,0	0,0	0,0	0,0	0,0	0,0	0,0
HUASCO_IFO	0,0	0,0	0,0	0,0	0,0	0,0	0,0	0,0	0,0	0,0	0,0	0,0	0,0	0,0	0,0	0,0	0,0	0,0	0,0	0,0	0,0	0,0	0,0	0,0	0,0	0,0	0,0

RESUMEN DIARIO DE OPERACION DEL SEN

29-04-2023

29-04-2023

	1	2	3	4	5	6	7	8	9	10	11	12	13	14	15	16	17	18	19	20	21	22	23	24	TOT.DIA	DMAX.	DMED.
																									MWh	MWh/h	MWh/h
HUASCO_DIESEL	0,0	0,0	0,0	0,0	0,0	0,0	0,0	0,0	0,0	0,0	0,0	0,0	0,0	0,0	0,0	0,0	0,0	0,0	0,0	0,0	0,0	0,0	0,0	0,0	0,0	0,0	0,0
PCOLORADA_IFO	0,0	0,0	0,0	0,0	0,0	0,0	0,0	0,0	0,0	0,0	0,0	0,0	0,0	0,0	0,0	0,0	0,0	0,0	0,0	0,0	0,0	0,0	0,0	0,0	0,0	0,0	0,0
PCOLORADA_DIESEL	0,0	0,0	0,0	0,0	0,0	0,0	0,0	0,0	0,0	0,0	0,0	0,0	0,0	0,0	0,0	0,0	0,0	0,0	0,0	0,0	0,0	0,0	0,0	0,0	0,0	0,0	0,0
PENON_DIESEL	0,0	0,0	0,0	0,0	0,0	0,0	0,0	0,0	0,0	0,0	0,0	0,0	0,0	0,0	0,0	0,0	0,0	0,0	0,0	0,0	0,0	0,0	0,0	0,0	0,0	0,0	0,0
OLIVOS_DIESEL	0,0	0,0	0,0	0,0	0,0	0,0	0,0	0,0	0,0	0,0	0,0	0,0	0,0	0,0	0,0	0,0	0,0	0,0	0,0	0,0	0,0	0,0	0,0	0,0	0,0	0,0	0,0
ESPINOS_DIESEL	0,0	0,0	0,0	0,0	0,0	0,0	0,0	0,0	0,0	0,0	0,0	0,0	0,0	0,0	0,0	0,0	0,0	0,0	0,0	0,0	0,0	0,0	0,0	0,0	0,0	0,0	0,0
PMGD-ELFARO	0,0	0,0	0,0	0,0	0,0	0,0	0,0	0,0	0,0	0,0	0,0	0,0	0,0	0,0	0,0	0,0	0,0	0,0	0,0	0,0	0,0	0,0	0,0	0,0	0,0	0,0	0,0
RESPALDO-PAJONALES	0,0	0,0	0,0	0,0	0,0	0,0	0,0	0,0	0,0	0,0	0,0	0,0	0,0	0,0	0,0	0,0	0,0	0,0	0,0	0,0	0,0	0,0	0,0	0,0	0,0	0,0	0,0
PRIME-CHAGUAL	0,0	0,0	0,0	0,0	0,0	0,0	0,0	0,0	0,0	0,0	0,0	0,0	0,0	0,0	0,0	0,0	0,0	0,0	0,0	0,0	0,0	0,0	0,0	0,0	0,0	0,0	0,0
COMBARBALA	0,0	0,0	0,0	0,0	0,0	0,0	0,0	0,0	0,0	0,0	0,0	0,0	0,0	0,0	0,0	0,0	0,0	0,0	0,0	0,0	0,0	0,0	0,0	0,0	0,0	0,0	0,0
VENTANAS-1_CAR	0,0	0,0	0,0	0,0	0,0	0,0	0,0	0,0	0,0	0,0	0,0	0,0	0,0	0,0	0,0	0,0	0,0	0,0	0,0	0,0	0,0	0,0	0,0	0,0	0,0	0,0	0,0
VENTANAS-2_CAR	93,0	93,0	95,0	93,0	94,0	94,0	95,0	95,0	93,0	93,0	93,0	93,0	93,0	93,0	93,0	93,0	100,0	158,0	187,0	180,0	173,0	112,0	90,0	93,0	2589,0	187,0	107,9
NUEVAVENTANAS_CAR	143,0	23,0	0,0	0,0	0,0	0,0	0,0	0,0	0,0	0,0	0,0	0,0	0,0	0,0	0,0	0,0	0,0	0,0	0,0	0,0	0,0	0,0	0,0	0,0	166,0	143,0	6,9
CAMPICHE_CAR	225,0	233,0	210,0	232,0	231,0	216,0	169,0	97,0	88,0	88,0	88,0	88,0	88,0	88,0	88,0	88,0	113,0	183,0	268,0	270,0	259,0	177,0	216,0	228,0	4031,0	270,0	168,0
COLMITO_DIESEL	0,0	0,0	0,0	0,0	0,0	0,0	0,0	0,0	0,0	0,0	0,0	0,0	0,0	0,0	0,0	0,0	0,0	0,0	0,0	0,0	0,0	0,0	0,0	0,0	0,0	0,0	0,0
COLMITO_GNL	0,0	0,0	0,0	0,0	0,0	0,0	0,0	0,0	0,0	0,0	0,0	0,0	0,0	0,0	0,0	0,0	0,0	0,0	0,0	0,0	0,0	0,0	0,0	0,0	0,0	0,0	0,0
COLMITO_GNA	0,0	0,0	0,0	0,0	0,0	0,0	0,0	0,0	0,0	0,0	0,0	0,0	0,0	0,0	0,0	0,0	0,0	19,2	55,7	53,8	18,5	26,6	42,7	13,6	230,1	55,7	9,6
ACONCAGUA_GOGEN	44,0	44,0	44,0	44,0	44,0	44,0	44,0	44,0	44,0	44,0	44,0	44,0	44,0	44,0	44,0	44,0	44,0	44,0	44,0	44,0	44,0	44,0	44,0	44,0	1056,0	44,0	44,0
CONCON_DIESEL	0,0	0,0	0,0	0,0	0,0	0,0	0,0	0,0	0,0	0,0	0,0	0,0	0,0	0,0	0,0	0,0	0,0	0,0	0,0	0,0	0,0	0,0	0,0	0,0	0,0	0,0	0,0
LIPIGASCONCON_GNL	0,0	0,0	0,0	0,0	0,0	0,0	0,0	0,0	0,0	0,0	0,0	0,0	0,0	0,0	0,0	0,0	0,0	0,0	0,0	0,0	0,0	0,0	0,0	0,0	0,0	0,0	0,0
PLACILLA_DIESEL	0,0	0,0	0,0	0,0	0,0	0,0	0,0	0,0	0,0	0,0	0,0	0,0	0,0	0,0	0,0	0,0	0,0	0,0	0,0	0,0	0,0	0,0	0,0	0,0	0,0	0,0	0,0
QUINTAY_DIESEL	0,0	0,0	0,0	0,0	0,0	0,0	0,0	0,0	0,0	0,0	0,0	0,0	0,0	0,0	0,0	0,0	0,0	0,0	0,0	0,0	0,0	0,0	0,0	0,0	0,0	0,0	0,0
ELTOTORAL_DIESEL	0,0	0,0	0,0	0,0	0,0	0,0	0,0	0,0	0,0	0,0	0,0	0,0	0,0	0,0	0,0	0,0	0,0	0,0	0,0	0,0	0,0	0,0	0,0	0,0	0,0	0,0	0,0
LAGVERDE-TV_DIESEL	0,0	0,0	0,0	0,0	0,0	0,0	0,0	0,0	0,0	0,0	0,0	0,0	0,0	0,0	0,0	0,0	0,0	0,0	0,0	0,0	0,0	0,0	0,0	0,0	0,0	0,0	0,0
LAGVERDE-TG_DIESEL	0,0	0,0	0,0	0,0	0,0	0,0	0,0	0,0	0,0	0,0	0,0	0,0	0,0	0,0	0,0	0,0	0,0	0,0	0,0	0,0	0,0	0,0	0,0	0,0	0,0	0,0	0,0
QUINTERO-1_DIESEL	0,0	0,0	0,0	0,0	0,0	0,0	0,0	0,0	0,0	0,0	0,0	0,0	0,0	0,0	0,0	0,0	0,0	0,0	0,0	0,0	0,0	0,0	0,0	0,0	0,0	0,0	0,0
QUINTERO-2_DIESEL	0,0	0,0	0,0	0,0	0,0	0,0	0,0	0,0	0,0	0,0	0,0	0,0	0,0	0,0	0,0	0,0	0,0	0,0	0,0	0,0	0,0	0,0	0,0	0,0	0,0	0,0	0,0
QUINTERO-1_GNL	91,0	86,0	92,0	95,0	87,0	85,0	93,0	88,0	94,0	0,0	103,0	101,0	97,0	91,0	101,0	94,0	78,0	98,0	93,0	82,0	98,0	97,0	96,0	93,0	2133,0	103,0	88,9
QUINTERO-1_GN	0,0	0,0	0,0	0,0	0,0	0,0	0,0	0,0	0,0	68,0	0,0	0,0	0,0	0,0	0,0	0,0	0,0	0,0	0,0	0,0	0,0	0,0	0,0	0,0	68,0	68,0	2,8
QUINTERO-2_GNL	81,0	76,0	85,0	80,0	77,0	85,0	92,0	93,0	92,0	21,0	0,0	0,0	0,0	0,0	0,0	0,0	3,0	86,0	0,0	83,0	97,0	98,0	97,0	95,0	1341,0	98,0	55,9
QUINTERO-2_GN	0,0	0,0	0,0	0,0	0,0	0,0	0,0	0,0	0,0	0,0	0,0	0,0	0,0	0,0	0,0	0,0	0,0	0,0	85,0	0,0	0,0	0,0	0,0	0,0	85,0	85,0	3,5
NEHUENCO-1_GAS	0,0	0,0	0,0	294,0	314,0	310,0	310,0	299,0	314,0	295,0	310,0	304,0	303,0	287,0	302,0	304,0	304,0	316,0	317,0	0,0	317,0	0,0	0,0	0,0	5200,0	317,0	216,7
NEHUENCO-1_GNL	288,0	290,0	290,0	0,0	0,0	0,0	0,0	0,0	0,0	0,0	0,0	0,0	0,0	0,0	0,0	0,0	0,0	0,0	0,0	317,0	0,0	317,0	317,0	318,0	2137,0	318,0	89,0
NEHUENCO-1_DIESEL	0,0	0,0	0,0	0,0	0,0	0,0	0,0	0,0	0,0	0,0	0,0	0,0	0,0	0,0	0,0	0,0	0,0	0,0	0,0	0,0	0,0	0,0	0,0	0,0	0,0	0,0	0,0
NEHUENCO-2_GAS	0,0	0,0	0,0	0,0	0,0	0,0	0,0	329,0	314,0	316,0	328,0	318,0	327,0	304,0	327,0	317,0	304,0	355,0	0,0	0,0	0,0	372,0	381,0	0,0	4292,0	381,0	178,8
NEHUENCO-2_GNL	355,0	353,0	356,0	331,0	341,0	341,0	317,0	0,0	0,0	0,0	0,0	0,0	0,0	0,0	0,0	0,0	0,0	0,0	382,0	379,0	380,0	0,0	0,0	383,0	3918,0	383,0	163,3
NEHUENCO-2_DIESEL	0,0	0,0	0,0	0,0	0,0	0,0	0,0	0,0	0,0	0,0	0,0	0,0	0,0	0,0	0,0	0,0	0,0	0,0	0,0	0,0	0,0	0,0	0,0	0,0	0,0	0,0	0,0
NEHUENCO-9B_GAS	0,0	0,0	0,0	0,0	0,0	0,0	0,0	0,0	0,0	0,0	0,0	0,0	0,0	0,0	0,0	0,0	0,0	0,0	0,0	0,0	0,0	0,0	0,0	0,0	0,0	0,0	0,0
NEHUENCO-9B_GNL	0,0	0,0	0,0	0,0	0,0	0,0	0,0	0,0	0,0	0,0	0,0	0,0	0,0	0,0	0,0	0,0	0,0	16,0	81,0	88,0	88,0	89,0	89,0	18,0	469,0	89,0	19,5
NEHUENCO-9B_DIESEL	0,0	0,0	0,0	0,0	0,0	0,0	0,0	0,0	0,0	0,0	0,0	0,0	0,0	0,0	0,0	0,0	0,0	0,0	0,0	0,0	0,0	0,0	0,0	0,0	0,0	0,0	0,0
SANISIDRO-1_GNL	0,0	0,0	0,0	0,0	0,0	0,0	0,0	287,0	0,0	0,0	0,0	0,0	0,0	0,0	0,0	0,0	260,3	0,0	0,0	0,0	0,0	0,0	0,0	0,0	547,3	287,0	22,8
SANISIDRO-1_GAS	349,4	350,8	351,8	352,6	352,4	352,5	352,5	0,0	299,5	292,6	310,6	304,5	266,1	271,7	306,7	297,2	0,0	304,6	349,9	350,4	350,3	350,4	351,0	351,3	7218,5	352,6	300,8
SANISIDRO-1_DIESEL	0,0	0,0	0,0	0,0	0,0	0,0	0,0	0,0	0,0	0,0	0,0	0,0	0,0	0,0	0,0	0,0	0,0	0,0	0,0	0,0	0,0	0,0	0,0	0,0	0,0	0,0	0,0
SANISIDRO-2_GNL	0,0	0,0	0,0	0,0	0,0	0,0	0,0	0,0	0,0	0,0	0,0	0,0	0,0	0,0	0,0	0,0	0,0	0,0	0,0	0,0	0,0	0,0	0,0	0,0	0,0	0,0	0,0
SANISIDRO-2_GAS	371,9	370,8	370,3	369,9	370,0	370,0	369,6	296,8	246,5	267,8	284,1	280,8	275,2	233,6	246,0	248,3	247,4	332,4	372,9	373,9	372,7	372,6	372,4	372,5	7788,0	373,9	324,5
SANISIDRO-2_DIESEL	0,0	0,0	0,0	0,0	0,0	0,0	0,0	0,0	0,0	0,0	0,0	0,0	0,0	0,0	0,0	0,0	0,0	0,0	0,0	0,0	0,0	0,0	0,0	0,0	0,0	0,0	0,0
LASVEGAS_DIESEL	0,0	0,0	0,0	0,0	0,0	0,0	0,0	0,0	0,0	0,0	0,0	0,0	0,0	0,0	0,0	0,0	0,0	0,0	0,0	0,0	0,0	0,0	0,0	0,0	0,0	0,0	0,0
LOSVIENTOS_DIESEL	0,0	0,0	0,0	0,0	0,0	0,0	0,0	0,0	0,0	0,0	0,0	0,0	0,0	0,0	0,0	0,0	0,0	0,0	0,0	0,0	0,0	0,0	0,0	0,0	0,0	0,0	0,0
LOSVIENTOS_GNL_A	0,0	0,0	0,0	0,0	0,0	0,0	0,0	0,0	0,0	0,0	0,0	0,0	0,0	0,0	0,0	0,0	0,0	0,0	0,0	0,0	0,0	0,0	0,0	0,0	0,0	0,0	0,0
LOMALOSCOLORADOS-1_BIOGAS	0,0	0,0	0,0	0,0	0,0	0,0	0,0	0,0	0,0	0,0	0,0	0,0	0,0	0,0	0,0	0,0	0,0	0,0	0,0	0,0	0,0	0,0	0,0	0,0	0,0	0,0	0,0
LOMALOSCOLORADOS-2_BIOGAS	12,4	12,4	12,5	12,7	13,1	13,1	12,2	12,4	6,8	6,0	7,0	7,2	7,1	7,0	6,9	6,9	6,8	9,0	12,9	12,9	12,8	12,2	12,8	12,8	247,9	13,1	10,3
NUEVA RENCA CC	0,0	0,0	0,0	0,0	0,0	0,0	0,0	0,0	0,0	0,0	0,0	0,0	0,0	0,0	0,0	0,0	0,0	0,0	0,0	0,0	0,0	0,0	0,0	0,0	0,0	0,0	0,0
NUEVARENCA_GN	0,0	0,0	0,0	0,0	0,0	0,0	0,0	0,0	0,0	0,0	0,0	0,0	0,0	0,0	0,0	0,0	0,0	0,0	329,0	327,0	329,0	329,0	328,0	332,0	1974,0	332,0	82,3
NUEVARENCA_GNL	319,0	318,0	320,0	320,0	321,0	317,0	317,0	313,0	232,0	220,0	227,0	218,0	215,0	166,0	210,0	204,0	197,0	273,0	0,0	0,0	0,0	0,0	0,0	0,0	4707,0	321,0	196,1
NUEVARENCA_FA1_GLP	0,0	0,0	0,0	0,0	0,0	0,0	0,0	0,0	0,0	0,0	0,0	0,0	0,0	0,0	0,0	0,0	0,0	0,0	0,0	0,0	0,0	0,0	0,0	0,0	0,0	0,0	0,0
NUEVARENCA_FA1_GN	0,0	0,0	0,0	0,0	0,0	0,0	0,0	0,0	0,0	0,0	0,0	0,0	0,0	0,0	0,0	0,0	0,0	0,0	32,0	44,0	44,0	44,0	43,0	0,0	207,0	44,0	8,6
NUEVARENCA_FA1_GNL	0,0	0,0	0,0	0,0	0,0	0,0	0,0	0,0	0,0	0,0	0,0	0,0	0,0	0,0	0,0	0,0	0,0	0,0	0,0	0,0	0,0	0,0	0,0	0,0	0,0	0,0	0,0
NUEVARENCA_DIESEL	0,0	0,0	0,0	0,0	0,0	0,0	0,0	0,0	0,0	0,0	0,0	0,0	0,0	0,0	0,0	0,0	0,0	0,0	0,0	0,0	0,0	0,0	0,0	0,0	0,0	0,0	0,0
RENCA-1_DIESEL	0,0	0,0	0,0	0,0	0,0	0,0	0,0	0,0	0,0	0,0	0,0	0,0	0,0	0,0	0,0	0,0	0,0	0,0	0,0	0,0	0,0	0,0	0,0	0,0	0,0	0,0	0,0
RENCA-2_DIESEL	0,0	0,0	0,0	0,0	0,0	0,0	0,0	0,0	0,0	0,0	0,0	0,0	0,0	0,0	0,0	0,0	0,0	0,0	0,0	0,0	0,0	0,0	0,0	0,0	0,0	0,0	0,0
PMGD-ETERSOL	0,0	0,0	0,0	0,0	0,0	0,0	0,0	0,0	0,0	0,0	0,0	0,0	0,0	0,0	0,0	0,0	0,0	0,0	0,0	0,0	0,0	0,0	0,0	0,0	0,0	0,0	0,0
SANTAMARTA_COGEN	6,3	6,2	6,3	6,2	6,3	6,2	5,8	6,0	1,4	1,4	1,4	1,4	1,4	1,4	1,4	1,4	1,4	3,5	5,3	6,2	6,3	6,2	6,3	6,0	101,7	6,3	4,2
CMPCCORDILLERA_COGEN	0,0	0,0	0,0	0,0	0,0	0,0	0,0	0,0	0,0	0,0	0,0	0,0	0,0	0,0	0,0	0,0	0,0	0,0	0,0	0,0	0,0	0,0	0,0	0,0	0,0	0,0	0,0
CMPCCORDILLERA-GNA	50,4	50,4	50,4	50,4	50,4	50,4	50,4	49,5	32,4	35,8	36,4	36,4	36,1	34,4	34,4	34,4	36,0	50,4	50,4	50,4	50,4	50,4	50,4	50,4	1071,4	50,4	44,6
LEPANTO_BIOGAS	0,0	0,0	0,0	0,0	0,0	0,0	0,0	0,0	0,0	0,0	0,0	0,0	0,0	0,0	0,0	0,0	0,0	0,0	0,0	0,0	0,0	0,0	0,0	0,0	0,0	0,0	0,0
PMGD-TER-AGGREKO	0,0	0,0	0,0	0,0	0,0	0,0	0,0	0,0	0,0	0,0	0,0	0,0	0,0	0,0	0,0	0,0	0,0	0,0	0,0	0,0	0,0	0,0	0,0	0,0	0,0	0,0	0,0
CMPCTISSUE_COGEN	0,9	0,7	0,8	0,8	0,7	0,9	1,1	0,7	1,0	0,9	0,9	1,2	1,0	1,0	1,3	1,2	1,0	1,1	1,1	1,3	1,2	4,2	5,4	6,0	36,4	6,0	1,5
PMGD-CAMPING-DIESEL	0,0	0,0	0,0	0,0	0,0	0,0	0,0	0,0	0,0	0,0	0,0	0,0	0,0	0,0	0,0	0,0	0,0	0,0	0,0	0,0	0,0	0,0	0,0	0,0	0,0	0,0	0,0
CANDELARIA-1	109,0	24,0	0,0	6,0	75,0	0,0	68,0	75,0	60,0	3,0	0,0	0,0	9,0	64,0	4,0	6,0	62,0	77,0	60,0	74,0	73,0	76,0	67,0	64,0	1056,0	109,0	44,0
CANDELARIA-2	111,0	112,0	66,0	5,0	0,0	0,0	0,0	81,0	93,0	104,0	101,0	95,0	86,0	108,0	95,0	92,0	62,0	87,0	90,0	95,0	108,0	111,0	69,0	75,0	1846,0	112,0	76,9
CANDELARIA-1_GNL	0,0	0,0	0,0	0,0	0,0	61,0	0,0	0,0	0,0	0,0	0,0	0,0	0,0	0,0	0,0	0,0	0,0	0,0	0,0	0,0	0,0	0,0	0,0	0,0	61,0	61,0	2,5
CANDELARIA-2_GNL	0,0	0,0	0,0	0,0	0,0	4,0	64,0	0,0	0,0	0,0	0,0	0,0	0,0	0,0	0,0	0,0	0,0	0,0	0,0	0,0	0,0	0,0	0,0	0,0	68,0	64,0	2,8
CANDELARIA-1_DIESEL	0,0	0,0	0,0	0,0	0,0	0,0	0,0	0,0	0,0	0,0	0,0	0,0	0,0	0,0	0,0	0,0	0,0	0,0	0,0	0,0	0,0	0,0	0,0	0,0	0,0	0,0	0,0
CANDELARIA-2_DIESEL	0,0	0,0	0,0	0,0	0,0	0,0	0,0	0,0	0,0	0,0	0,0	0,0	0,0	0,0	0,0	0,0	0,0	0,0	0,0	0,0	0,0	0,0	0,0	0,0	0,0	0,0	0,0
EPACIFICO_COGEN	12,5	12,5	12,3	12,3	12,4	12,3	12,3	12,2	12,0	12,0	12,3	12,3	12,2	11,8	11,1	10,7	11,1	11,7	11,2	11,5	12,3	12,3	12,3	12,3	287,8	12,5	12,0
SAN FRANCISCO DE MOSTAZAL	0,0	0,0	0,0	0,0	0,0	0,0	0,0	0,0	0,0	0,0	0,0	0,0	0,0	0,0	0,0	0,0	0,0	0,0	0,0	0,0	0,0	0,0	0,0	0,0	0,0	0,0	0,0

RESUMEN DIARIO DE OPERACION DEL SEN

29-04-2023

29-04-2023

	1	2	3	4	5	6	7	8	9	10	11	12	13	14	15	16	17	18	19	20	21	22	23	24	TOT.DIA	DMAX.	DMED.
																									MWh	MWh/h	MWh/h
COLIHUES_HFO	0,0	0,0	0,0	0,0	0,0	0,0	0,0	0,0	0,0	0,0	0,0	0,0	0,0	0,0	0,0	0,0	0,0	0,0	0,0	0,0	0,0	0,0	0,0	0,0	0,0	0,0	0,0
COLIHUES_DIESEL	0,0	0,0	0,0	0,0	0,0	0,0	0,0	0,0	0,0	0,0	0,0	0,0	0,0	0,0	0,0	0,0	0,0	0,0	0,0	0,0	0,0	0,0	0,0	0,0	0,0	0,0	0,0
ESPERANZA-DS1_DIESEL	0,0	0,0	0,0	0,0	0,0	0,0	0,0	0,0	0,0	0,0	0,0	0,0	0,0	0,0	0,0	0,0	0,0	0,0	0,0	0,0	0,0	0,0	0,0	0,0	0,0	0,0	0,0
ESPERANZA-DS2_DIESEL	0,0	0,0	0,0	0,0	0,0	0,0	0,0	0,0	0,0	0,0	0,0	0,0	0,0	0,0	0,0	0,0	0,0	0,0	0,0	0,0	0,0	0,0	0,0	0,0	0,0	0,0	0,0
ESPERANZA-TG1_DIESEL	0,0	0,0	0,0	0,0	0,0	0,0	0,0	0,0	0,0	0,0	0,0	0,0	0,0	0,0	0,0	0,0	0,0	0,0	0,0	0,0	0,0	0,0	0,0	0,0	0,0	0,0	0,0
TENO_DIESEL	0,0	0,0	0,0	0,0	0,0	0,0	0,0	0,0	0,0	0,0	0,0	0,0	0,0	0,0	0,0	0,0	0,0	0,0	0,0	0,0	0,0	0,0	0,0	0,0	0,0	0,0	0,0
TENO_GAS_50	1,6	0,0	0,0	0,0	0,0	0,0	0,0	0,0	0,0	0,0	0,0	0,0	0,0	0,0	0,0	0,0	0,0	17,7	36,6	33,2	0,0	7,3	24,9	0,0	121,2	36,6	5,0
CEMENTOSBIOBIO_FO6	0,0	0,0	0,0	0,0	0,0	0,0	0,0	0,0	0,0	0,0	0,0	0,0	0,0	0,0	0,0	0,0	0,0	0,0	0,0	0,0	0,0	0,0	0,0	0,0	0,0	0,0	0,0
CEMENTOSBIOBIO_DIESEL	0,0	0,0	0,0	0,0	0,0	0,0	0,0	0,0	0,0	0,0	0,0	0,0	0,0	0,0	0,0	0,0	0,0	0,0	0,0	0,0	0,0	0,0	0,0	0,0	0,0	0,0	0,0
LICANTEN_COGEN	2,2	2,3	2,7	3,0	2,9	2,9	2,8	2,1	1,7	1,7	1,7	1,7	1,7	1,8	1,8	1,7	1,9	2,2	2,7	2,2	2,1	2,1	2,0	2,1	51,6	3,0	2,1
VINALES_COGEN	18,9	19,0	19,0	19,0	19,0	19,0	19,1	18,9	10,3	10,0	10,0	10,0	10,0	10,0	10,0	10,0	10,0	13,6	18,0	15,5	14,0	14,0	14,0	14,0	345,1	19,1	14,4
MAULE	0,0	0,0	0,0	0,0	0,0	0,0	0,0	0,0	0,0	0,0	0,0	0,0	0,0	0,0	0,0	0,0	0,0	0,0	0,0	0,0	0,0	0,0	0,0	0,0	0,0	0,0	0,0
PINARES	0,0	0,0	0,0	0,0	0,0	0,0	0,0	0,0	0,0	0,0	0,0	0,0	0,0	0,0	0,0	0,0	0,0	0,0	0,0	0,0	0,0	0,0	0,0	0,0	0,0	0,0	0,0
CONSTITUCION-1-ELEK	0,0	0,0	0,0	0,0	0,0	0,0	0,0	0,0	0,0	0,0	0,0	0,0	0,0	0,0	0,0	0,0	0,0	0,0	0,0	0,0	0,0	0,0	0,0	0,0	0,0	0,0	0,0
CONSTITUCION-2-ELEK	0,0	0,0	0,0	0,0	0,0	0,0	0,0	0,0	0,0	0,0	0,0	0,0	0,0	0,0	0,0	0,0	0,0	0,0	0,0	0,0	0,0	0,0	0,0	0,0	0,0	0,0	0,0
CELCO_COGEN	3,7	6,9	9,4	4,8	5,5	5,1	5,0	4,0	4,5	4,6	3,7	4,0	4,1	4,3	5,1	4,0	5,2	3,5	4,4	4,8	4,8	3,7	3,9	4,6	113,3	9,4	4,7
SAN-JAVIER-1-DIESEL	0,0	0,0	0,0	0,0	0,0	0,0	0,0	0,0	0,0	0,0	0,0	0,0	0,0	0,0	0,0	0,0	0,0	0,0	0,0	0,0	0,0	0,0	0,0	0,0	0,0	0,0	0,0
SAN-JAVIER-2-DIESEL	0,0	0,0	0,0	0,0	0,0	0,0	0,0	0,0	0,0	0,0	0,0	0,0	0,0	0,0	0,0	0,0	0,0	0,0	0,0	0,0	0,0	0,0	0,0	0,0	0,0	0,0	0,0
RASOPOWER_DIESEL	0,0	0,0	0,0	0,0	0,0	0,0	0,0	0,0	0,0	0,0	0,0	0,0	0,0	0,0	0,0	0,0	0,0	0,0	0,0	0,0	0,0	0,0	0,0	0,0	0,0	0,0	0,0
LINARES_DIESEL	0,0	0,0	0,0	0,0	0,0	0,0	0,0	0,0	0,0	0,0	0,0	0,0	0,0	0,0	0,0	0,0	0,0	0,0	0,0	0,0	0,0	0,0	0,0	0,0	0,0	0,0	0,0
SANGREGORIO_DIESEL	0,0	0,0	0,0	0,0	0,0	0,0	0,0	0,0	0,0	0,0	0,0	0,0	0,0	0,0	0,0	0,0	0,0	0,0	0,0	0,0	0,0	0,0	0,0	0,0	0,0	0,0	0,0
PMGD-CHILLAN	0,0	0,0	0,0	0,0	0,0	0,0	0,0	0,0	0,0	0,0	0,0	0,0	0,0	0,0	0,0	0,0	0,0	0,0	0,0	0,0	0,0	0,0	0,0	0,0	0,0	0,0	0,0
COGEN-PMGD-LOMAS-COLORADAS	0,0	0,0	0,0	0,0	0,0	0,0	0,0	0,0	0,0	0,0	0,0	0,0	0,0	0,0	0,0	0,0	0,0	0,0	0,0	0,0	0,0	0,0	0,0	0,0	0,0	0,0	0,0
NUEVAALDEA-1_COGEN	0,9	0,1	0,1	0,3	0,3	0,1	0,0	0,6	1,7	0,8	0,1	0,5	0,4	0,7	0,3	0,6	1,4	1,0	1,2	1,5	1,6	1,4	1,2	1,9	18,7	1,9	0,8
NUEVAALDEA-2_DIESEL	0,0	0,0	0,0	0,0	0,0	0,0	0,0	0,0	0,0	0,0	0,0	0,0	0,0	0,0	0,0	0,0	0,0	0,0	0,0	0,0	0,0	0,0	0,0	0,0	0,0	0,0	0,0
NUEVAALDEA-3_COGEN	27,4	31,3	30,9	34,6	33,9	31,1	22,6	24,5	31,8	33,9	35,3	37,1	37,0	37,9	39,5	40,7	39,3	38,6	38,9	41,1	42,2	38,8	39,6	39,3	847,1	42,2	35,3
LAJAEVE	6,0	6,0	6,0	6,0	6,0	6,0	6,0	6,0	3,0	3,0	3,0	3,0	3,0	3,0	3,0	3,0	3,0	5,0	6,0	6,0	6,0	6,0	6,0	6,0	116,0	6,0	4,8
MASISA_COGEN	6,4	6,3	6,3	6,3	6,4	6,4	6,4	6,3	5,7	5,6	5,5	5,5	5,5	5,6	5,6	5,5	5,6	5,7	6,0	6,2	6,4	6,4	0,0	0,0	131,4	6,4	5,5
YUNGAY-1_GNL	0,0	0,0	0,0	0,0	0,0	0,0	0,0	0,0	0,0	0,0	0,0	0,0	0,0	0,0	0,0	0,0	0,0	0,0	0,0	0,0	0,0	0,0	0,0	0,0	0,0	0,0	0,0
YUNGAY-2_GNL	0,0	0,0	0,0	0,0	0,0	0,0	0,0	0,0	0,0	0,0	0,0	0,0	0,0	0,0	0,0	0,0	0,0	0,0	0,0	0,0	0,0	0,0	0,0	0,0	0,0	0,0	0,0
YUNGAY-3_GNL	0,0	0,0	0,0	0,0	0,0	0,0	0,0	0,0	0,0	0,0	0,0	0,0	0,0	0,0	0,0	0,0	0,0	0,0	0,0	0,0	0,0	0,0	0,0	0,0	0,0	0,0	0,0
YUNGAY-1_GNA	0,0	0,0	0,0	0,0	0,0	0,0	0,0	0,0	0,0	0,0	0,0	0,0	0,0	0,0	0,0	0,0	0,0	0,0	0,0	0,0	0,0	0,0	0,0	0,0	0,0	0,0	0,0
YUNGAY-2_GNA	0,0	0,0	0,0	0,0	0,0	0,0	0,0	0,0	0,0	0,0	0,0	0,0	0,0	0,0	0,0	0,0	0,0	0,0	0,0	0,0	0,0	0,0	0,0	0,0	0,0	0,0	0,0
YUNGAY-3_GNA	0,0	0,0	0,0	0,0	0,0	0,0	0,0	0,0	0,0	0,0	0,0	0,0	0,0	0,0	0,0	0,0	0,0	0,0	0,0	0,0	0,0	0,0	0,0	0,0	0,0	0,0	0,0
YUNGAY-1_DIESEL	0,0	0,0	0,0	0,0	0,0	0,0	0,0	0,0	0,0	0,0	0,0	0,0	0,0	0,0	0,0	0,0	0,0	0,0	0,0	0,0	0,0	0,0	0,0	0,0	0,0	0,0	0,0
YUNGAY-2_DIESEL	0,0	0,0	0,0	0,0	0,0	0,0	0,0	0,0	0,0	0,0	0,0	0,0	0,0	0,0	0,0	0,0	0,0	0,0	0,0	0,0	0,0	0,0	0,0	0,0	0,0	0,0	0,0
YUNGAY-3_DIESEL	0,0	0,0	0,0	0,0	0,0	0,0	0,0	0,0	0,0	0,0	0,0	0,0	0,0	0,0	0,0	0,0	0,0	0,0	0,0	0,0	0,0	0,0	0,0	0,0	0,0	0,0	0,0
YUNGAY-4_DIESEL	0,0	0,0	0,0	0,0	0,0	0,0	0,0	0,0	0,0	0,0	0,0	0,0	0,0	0,0	0,0	0,0	0,0	0,0	0,0	0,0	0,0	0,0	0,0	0,0	0,0	0,0	0,0
SANTALIDIA_DIESEL	0,0	0,0	0,0	0,0	0,0	0,0	0,0	0,0	0,0	0,0	0,0	0,0	0,0	0,0	0,0	0,0	0,0	0,0	0,0	0,0	0,0	0,0	0,0	0,0	0,0	0,0	0,0
SANTAFE_COGEN	53,9	51,0	48,8	49,0	49,8	49,9	51,0	49,9	50,2	49,0	47,6	48,5	46,9	45,2	37,1	39,1	36,9	40,5	49,5	51,6	50,2	48,9	50,6	49,7	1144,8	53,9	47,7
CMPCLAJA_COGEN	22,1	18,7	24,1	24,8	28,7	29,9	27,4	28,1	28,4	27,2	29,4	30,9	28,4	29,8	29,5	29,7	29,8	29,1	27,0	26,3	25,5	27,6	26,3	24,3	653,0	30,9	27,2
CMPCPACIFICO_COGEN	25,5	27,0	25,2	26,3	28,3	28,1	27,9	28,5	28,5	27,8	26,9	29,5	29,4	28,2	27,3	26,5	27,9	27,6	26,1	25,9	25,8	26,3	25,0	26,3	651,8	29,5	27,2
PMGD-CMPCSANTAFE_COGEN	0,0	0,0	0,0	0,0	0,0	0,0	0,0	0,0	0,0	0,0	0,0	0,0	0,0	0,0	0,0	0,0	0,0	0,0	0,0	0,0	0,0	0,0	0,0	0,0	0,0	0,0	0,0
LOSPINOS_DIESEL	0,0	0,0	0,0	0,0	0,0	0,0	0,0	0,0	0,0	0,0	0,0	0,0	0,0	0,0	0,0	0,0	0,0	0,0	0,0	0,0	0,0	0,0	0,0	0,0	0,0	0,0	0,0
LOSGUINDOS_DIESEL	0,0	0,0	0,0	0,0	0,0	0,0	0,0	0,0	0,0	0,0	0,0	0,0	0,0	0,0	0,0	0,0	0,0	0,0	0,0	0,0	0,0	0,0	0,0	0,0	0,0	0,0	0,0
LOSGUINDOS_2_DIESEL	0,0	0,0	0,0	0,0	0,0	0,0	0,0	0,0	0,0	0,0	0,0	0,0	0,0	0,0	0,0	0,0	0,0	0,0	0,0	0,0	0,0	0,0	0,0	0,0	0,0	0,0	0,0
CHOLGUAN_COGEN	10,1	10,2	10,4	10,6	10,4	10,2	10,3	10,4	4,6	1,4	1,4	2,0	2,0	2,0	1,8	1,6	2,4	5,5	10,2	10,9	12,6	11,4	11,3	12,4	175,9	12,6	7,3
NEWEN_PROPANO	0,0	0,0	0,0	0,0	0,0	0,0	0,0	0,0	0,0	0,0	0,0	0,0	0,0	0,0	0,0	0,0	0,0	0,0	0,0	0,0	0,0	0,0	0,0	0,0	0,0	0,0	0,0
NEWEN_BUTANO	0,0	0,0	0,0	0,0	0,0	0,0	0,0	0,0	0,0	0,0	0,0	0,0	0,0	0,0	0,0	0,0	0,0	0,0	0,0	0,0	0,0	0,0	0,0	0,0	0,0	0,0	0,0
NEWEN_DIESEL	0,0	0,0	0,0	0,0	0,0	0,0	0,0	0,0	0,0	0,0	0,0	0,0	0,0	0,0	0,0	0,0	0,0	0,0	0,0	0,0	0,0	0,0	0,0	0,0	0,0	0,0	0,0
NEWEN_GNL	0,0	0,0	0,0	0,0	0,0	0,0	0,0	0,0	0,0	0,0	0,0	0,0	0,0	0,0	0,0	0,0	0,0	0,0	0,0	0,0	0,0	0,0	0,0	0,0	0,0	0,0	0,0
NEWEN_GAS	0,0	0,0	0,0	0,0	0,0	0,0	0,0	0,0	0,0	0,0	0,0	0,0	0,0	0,0	0,0	0,0	0,0	5,2	14,2	14,2	14,1	14,2	14,2	6,8	82,8	14,2	3,4
NEWEN_PRO_ BUT	0,0	0,0	0,0	0,0	0,0	0,0	0,0	0,0	0,0	0,0	0,0	0,0	0,0	0,0	0,0	0,0	0,0	0,0	0,0	0,0	0,0	0,0	0,0	0,0	0,0	0,0	0,0
PETROPOWER_PET	50,5	51,5	51,5	51,5	51,0	52,0	51,0	51,5	52,0	51,0	52,0	52,0	51,5	52,5	51,5	50,5	52,0	52,0	50,5	52,0	51,5	50,5	52,0	52,0	1236,0	52,5	51,5
ESCUADRON_COGEN	6,0	6,0	6,0	6,0	6,0	6,0	6,0	6,0	3,0	3,0	3,0	3,0	3,0	3,0	3,0	3,0	3,0	6,0	6,0	6,2	6,2	6,2	6,2	6,2	118,0	6,2	4,9
SANTAMARIA_CAR	360,0	361,0	362,0	363,0	364,0	365,0	365,0	361,0	237,0	179,0	181,0	182,0	182,0	182,0	181,0	182,0	187,0	286,0	363,0	365,0	366,0	366,0	363,0	359,0	7062,0	366,0	294,3
CORONEL_GN	0,0	0,0	0,0	0,0	0,0	0,0	0,0	0,0	0,0	0,0	0,0	0,0	0,0	0,0	0,0	0,0	0,0	0,0	0,0	0,0	0,0	0,0	0,0	0,0	0,0	0,0	0,0
CORONEL_GNL	0,0	0,0	0,0	0,0	0,0	0,0	0,0	0,0	0,0	0,0	0,0	0,0	0,0	0,0	0,0	0,0	0,0	0,0	0,0	0,0	0,0	0,0	0,0	0,0	0,0	0,0	0,0
CORONEL_DIESEL	0,0	0,0	0,0	0,0	0,0	0,0	0,0	0,0	0,0	0,0	0,0	0,0	0,0	0,0	0,0	0,0	0,0	0,0	0,0	0,0	0,0	0,0	0,0	0,0	0,0	0,0	0,0
BOCAMINA-1	0,0	0,0	0,0	0,0	0,0	0,0	0,0	0,0	0,0	0,0	0,0	0,0	0,0	0,0	0,0	0,0	0,0	0,0	0,0	0,0	0,0	0,0	0,0	0,0	0,0	0,0	0,0
BOCAMINA-2	0,0	0,0	0,0	0,0	0,0	0,0	0,0	0,0	0,0	0,0	0,0	0,0	0,0	0,0	0,0	0,0	0,0	0,0	0,0	0,0	0,0	0,0	0,0	0,0	0,0	0,0	0,0
HORCONES_DIESEL	0,0	0,0	0,0	0,0	0,0	0,0	0,0	0,0	0,0	0,0	0,0	0,0	0,0	0,0	0,0	0,0	0,0	0,0	0,0	0,0	0,0	0,0	0,0	0,0	0,0	0,0	0,0
ARAUCO_COGEN	4,3	2,4	3,7	3,8	3,7	4,0	4,0	4,9	6,0	7,7	6,7	5,8	6,0	4,9	6,0	3,7	2,0	0,0	0,0	0,3	0,3	0,1	0,0	1,2	81,5	7,7	3,4
LAUTARO-1_COGEN	21,0	26,0	23,7	20,9	20,5	20,7	20,4	20,6	23,9	21,4	16,2	16,5	16,3	16,2	15,3	16,3	16,0	15,8	21,0	25,8	25,7	26,0	26,3	26,1	498,7	26,3	20,8
LAUTARO-2_COGEN	20,0	20,4	20,3	20,0	19,9	19,8	20,1	20,0	20,3	17,9	17,0	17,1	17,3	17,4	17,6	17,8	17,5	17,9	19,6	20,5	20,5	19,1	20,7	20,6	459,2	20,7	19,1
VALDIVIA_COGEN	0,0	0,0	0,0	0,0	0,0	0,0	0,0	0,0	0,0	0,0	0,0	0,0	0,0	0,0	0,0	0,0	0,0	0,0	0,0	0,0	0,0	0,0	0,0	0,0	0,0	0,0	0,0
ANTILHUE-TG1	0,0	0,0	0,0	0,0	0,0	0,0	0,0	0,0	0,0	0,0	0,0	0,0	0,0	0,0	0,0	0,0	0,0	0,0	0,0	0,0	0,0	0,0	0,0	0,0	0,0	0,0	0,0
ANTILHUE-TG2	0,0	0,0	0,0	0,0	0,0	0,0	0,0	0,0	0,0	0,0	0,0	0,0	0,0	0,0	0,0	0,0	0,0	0,0	0,0	0,0	0,0	0,0	0,0	0,0	0,0	0,0	0,0
CALLECALLE_DIESEL	0,0	0,0	0,0	0,0	0,0	0,0	0,0	0,0	0,0	0,0	0,0	0,0	0,0	0,0	0,0	0,0	0,0	0,0	0,0	0,0	0,0	0,0	0,0	0,0	0,0	0,0	0,0
CHUYACA_DIESEL	0,0	0,0	0,0	0,0	0,0	0,0	0,0	0,0	0,0	0,0	0,0	0,0	0,0	0,0	0,0	0,0	0,0	0,0	0,0	0,0	0,0	0,0	0,0	0,0	0,0	0,0	0,0
TRAPEN_DIESEL	0,0	0,0	0,0	0,0	0,0	0,0	0,0	0,0	0,0	0,0	0,0	0,0	0,0	0,0	0,0	0,0	0,0	0,0	0,0	0,0	0,0	0,0	0,0	0,0	0,0	0,0	0,0
ALMENDRADO	0,0	0,0	0,0	0,0	0,0	0,0	0,0	0,0	0,0	0,0	0,0	0,0	0,0	0,0	0,0	0,0	0,0	0,0	0,0	0,0	0,0	0,0	0,0	0,0	0,0	0,0	0,0
TRINCAO	0,0	0,0	0,0	0,0	0,0	0,0	0,0	0,0	0,0	0,0	0,0	0,0	0,0	0,0	0,0	0,0	0,0	0,0	0,0	0,0	0,0	0,0	0,0	0,0	0,0	0,0	0,0
CALFUCO	0,0	0,0	0,0	0,0	0,0	0,0	0,0	0,0	0,0	0,0	0,0	0,0	0,0	0,0	0,0	0,0	0,0	0,0	0,0	0,0	0,0	0,0	0,0	0,0	0,0	0,0	0,0
DEGAN2_DIESEL	0,0	0,0	0,0	0,0	0,0	0,0	0,0	0,0	0,0	0,0	0,0	0,0	0,0	0,0	0,0	0,0	0,0	0,0	0,0	0,0	0,0	0,0	0,0	0,0	0,0	0,0	0,0
DEGAN-NAVE1+2_DIESEL	0,0	0,0	0,0	0,0	0,0	0,0	0,0	0,0	0,0	0,0	0,0	0,0	0,0	0,0	0,0	0,0	0,0	0,0	0,0	0,0	0,0	0,0	0,0	0,0	0,0	0,0	0,0
DEGAN-NAVE5_DIESEL	0,0	0,0	0,0	0,0	0,0	0,0	0,0	0,0	0,0	0,0	0,0	0,0	0,0	0,0	0,0	0,0	0,0	0,0	0,0	0,0	0,0	0,0	0,0	0,0	0,0	0,0	0,0

RESUMEN DIARIO DE OPERACION DEL SEN

29-04-2023

29-04-2023

	1	2	3	4	5	6	7	8	9	10	11	12	13	14	15	16	17	18	19	20	21	22	23	24	TOT.DIA	DMAX.	DMED.
																									MWh	MWh/h	MWh/h
CHILOE_DIESEL	0,0	0,0	0,0	0,0	0,0	0,0	0,0	0,0	0,0	0,0	0,0	0,0	0,0	0,0	0,0	0,0	0,0	0,0	0,0	0,0	0,0	0,0	0,0	0,0	0,0	0,0	0,0
MONTEPATRIA	0,0	0,0	0,0	0,0	0,0	0,0	0,0	0,0	0,0	0,0	0,0	0,0	0,0	0,0	0,0	0,0	0,0	0,0	0,0	0,0	0,0	0,0	0,0	0,0	0,0	0,0	0,0
PUNITAQUI	0,0	0,0	0,0	0,0	0,0	0,0	0,0	0,0	0,0	0,0	0,0	0,0	0,0	0,0	0,0	0,0	0,0	0,0	0,0	0,0	0,0	0,0	0,0	0,0	0,0	0,0	0,0
ELMOLLE	2,7	2,7	2,7	2,7	2,7	2,7	2,7	2,7	2,7	2,6	2,6	2,6	2,6	2,6	2,6	2,6	2,6	2,6	2,6	2,6	2,6	2,7	2,7	2,7	63,2	2,7	2,6
PMGD-DAGOBERTO	0,0	0,0	0,0	0,0	0,0	0,0	0,0	0,0	0,0	0,0	0,0	0,0	0,0	0,0	0,0	0,0	0,0	0,0	0,0	0,0	0,0	0,0	0,0	0,0	0,0	0,0	0,0
PMGD-RAMADILLA	0,0	0,0	0,0	0,0	0,0	0,0	0,0	0,0	0,0	0,0	0,0	0,0	0,0	0,0	0,0	0,0	0,0	0,0	0,0	0,0	0,0	0,0	0,0	0,0	0,0	0,0	0,0
BIOCRUZ	0,0	0,0	0,0	0,0	0,0	0,0	0,0	0,0	0,0	0,0	0,0	0,0	0,0	0,0	0,0	0,0	0,0	0,0	0,0	0,8	0,9	0,0	0,6	2,1	4,4	2,1	0,2
TOMAVAL	0,0	0,0	0,0	0,0	0,0	0,0	0,0	0,0	0,0	0,0	0,0	0,0	0,0	0,0	0,0	0,0	0,0	0,0	0,5	1,2	1,2	0,0	1,3	1,8	6,0	1,8	0,2
PMGD-CONCHALI	0,0	0,0	0,0	0,0	0,0	0,0	0,0	0,0	0,0	0,0	0,0	0,0	0,0	0,0	0,0	0,0	0,0	0,0	0,0	0,0	0,0	0,0	0,0	0,0	0,0	0,0	0,0
PMGD-CORTES	0,0	0,0	0,0	0,0	0,0	0,0	0,0	0,0	0,0	0,0	0,0	0,0	0,0	0,0	0,0	0,0	0,0	0,0	0,0	0,0	0,0	0,0	0,0	0,0	0,0	0,0	0,0
PMGD-DONAJAVIERA	0,1	0,1	0,1	0,1	0,1	0,1	0,1	0,1	0,0	0,0	0,0	0,0	0,0	0,0	0,0	0,0	0,0	0,1	0,1	0,1	0,1	0,1	0,1	0,1	0,9	0,1	0,0
PMGD-ERMITANO	0,0	0,0	0,0	0,0	0,0	0,0	0,0	0,0	0,0	0,0	0,0	0,0	0,0	0,0	0,0	0,0	0,0	0,0	0,0	0,0	0,0	0,0	0,0	0,0	0,0	0,0	0,0
PMGD-SEPULTURA	0,0	0,0	0,0	0,0	0,0	0,0	0,0	0,0	0,0	0,0	0,0	0,0	0,0	0,0	0,0	0,0	0,0	0,0	0,0	0,0	0,0	0,0	0,0	0,0	0,0	0,0	0,0
PMGD-LAS-QUEMAS	0,0	0,0	0,0	0,0	0,0	0,0	0,0	7,8	8,0	7,9	0,0	0,0	0,0	0,0	0,0	0,0	7,9	7,9	0,0	0,0	0,0	0,0	0,0	0,0	39,6	8,0	1,6
CASABLANCA-1	0,0	0,0	0,0	0,0	0,0	0,0	0,0	0,0	0,0	0,0	0,0	0,0	0,0	0,0	0,0	0,0	0,0	0,0	0,0	0,0	0,0	0,0	0,0	0,0	0,0	0,0	0,0
CASABLANCA-2	0,0	0,0	0,0	0,0	0,0	0,0	0,0	0,0	0,0	0,0	0,0	0,0	0,0	0,0	0,0	0,0	0,0	0,0	0,0	0,0	0,0	0,0	0,0	0,0	0,0	0,0	0,0
TAPIHUE	0,0	0,0	0,0	0,0	0,0	0,0	0,0	0,0	0,0	0,0	0,0	0,0	0,0	0,0	0,0	0,0	0,0	0,0	0,0	0,0	0,0	0,0	0,0	0,0	0,0	0,0	0,0
CURAUMA	0,0	0,0	0,0	0,0	0,0	0,0	0,0	0,0	0,0	0,0	0,0	0,0	0,0	0,0	0,0	0,0	0,0	0,0	0,0	0,0	0,0	0,0	0,0	0,0	0,0	0,0	0,0
PMGD-TER-CENTRAL-DE-RESPALDO-EGIDO	0,0	0,0	0,0	0,0	0,0	0,0	0,0	0,0	0,0	0,0	0,0	0,0	0,0	0,0	0,0	0,0	0,0	0,0	0,0	0,0	0,0	0,0	0,0	0,0	0,0	0,0	0,0
PMGD-AGNI	0,0	0,0	0,0	0,0	0,0	0,0	0,0	0,0	0,0	0,0	0,0	0,0	0,0	0,0	0,0	0,0	0,0	0,0	0,0	0,0	0,0	0,0	0,0	0,0	0,0	0,0	0,0
PMGD-DEUCO	0,0	0,0	0,0	0,0	0,0	0,0	0,0	0,0	0,0	0,0	0,0	0,0	0,0	0,0	0,0	0,0	0,0	0,0	0,0	0,0	0,0	0,0	0,0	0,0	0,0	0,0	0,0
PMGD-CHORRILLOS	0,0	0,0	0,0	0,0	0,0	0,0	0,0	0,0	0,0	0,0	0,0	0,0	0,0	0,0	0,0	0,0	0,0	0,0	0,0	0,0	0,0	0,0	0,0	0,0	0,0	0,0	0,0
TREBALMAPOCHO	0,3	0,5	0,7	1,0	1,1	1,0	1,1	1,2	1,7	0,9	1,0	0,9	1,0	1,0	0,9	0,8	0,7	0,6	0,4	0,6	0,7	0,7	0,2	0,6	19,4	1,7	0,8
ELNOGAL	0,0	0,0	0,0	0,0	0,0	0,0	0,0	0,0	0,0	0,0	0,0	0,0	0,0	0,0	0,0	0,0	0,0	0,0	0,0	0,0	0,0	0,0	0,0	0,0	0,0	0,0	0,0
PFV-PMGD-JAVIERA-CARRERA	0,0	0,0	0,0	0,0	0,0	0,0	0,0	0,0	0,3	0,5	1,0	1,2	0,9	1,0	0,6	0,5	0,3	0,1	0,0	0,0	0,0	0,0	0,0	0,0	6,3	1,2	0,3
ESTANCILLA	0,0	0,0	0,0	0,0	0,0	0,0	0,0	0,0	0,0	0,0	0,0	0,0	0,0	0,0	0,0	0,0	0,0	0,0	0,0	0,0	0,0	0,0	0,0	0,0	0,0	0,0	0,0
PMGD-COPIULEMU	0,0	0,0	0,0	0,0	0,0	0,0	0,0	0,0	0,0	0,0	0,0	0,0	0,0	0,0	0,0	0,0	0,0	0,0	0,0	0,0	0,0	0,0	0,0	0,0	0,0	0,0	0,0
PFV-PMGD-BERLIOZ	0,0	0,0	0,0	0,0	0,0	0,0	0,0	0,0	0,0	0,0	0,0	0,0	0,0	0,0	0,0	0,0	0,0	0,0	0,0	0,0	0,0	0,0	0,0	0,0	0,0	0,0	0,0
PMGD-ELCAMPESINO1	0,0	0,0	0,0	0,0	0,0	0,0	0,0	0,0	0,0	0,0	0,0	0,0	0,0	0,0	0,0	0,0	0,0	0,0	0,0	0,0	0,0	0,0	0,0	0,0	0,0	0,0	0,0
PMGD-MIMBRE	0,0	0,0	0,0	0,0	0,0	0,0	0,0	0,0	0,0	0,0	0,0	0,0	0,0	0,0	0,0	0,0	0,0	0,0	0,0	0,0	0,0	0,0	0,0	0,0	0,0	0,0	0,0
SANTAIRENE	0,0	0,0	0,0	0,0	0,0	0,0	0,0	0,0	0,0	0,0	0,0	0,0	0,0	0,0	0,0	0,0	0,0	0,0	0,0	0,0	0,0	0,0	0,0	0,0	0,0	0,0	0,0
LASPAMPAS	0,0	0,0	0,0	0,0	0,0	0,0	0,0	0,0	0,0	0,0	0,0	0,0	0,0	0,0	0,0	0,0	0,0	0,0	0,0	0,0	0,0	0,0	0,0	0,0	0,0	0,0	0,0
TAMM	0,0	0,0	0,0	0,0	0,0	0,0	0,0	0,0	0,0	0,0	0,0	0,0	0,0	0,0	0,0	0,0	0,0	0,0	0,0	0,0	0,0	0,0	0,0	0,0	0,0	0,0	0,0
PMGD-YUMBEL	0,0	0,0	0,0	0,0	0,0	0,0	0,0	0,0	0,0	0,0	0,0	0,0	0,0	0,0	0,0	0,0	0,0	0,0	0,0	0,0	0,0	0,0	0,0	0,0	0,0	0,0	0,0
CURICO	0,0	0,0	0,0	0,0	0,0	0,0	0,0	0,0	0,0	0,0	0,0	0,0	0,0	0,0	0,0	0,0	0,0	0,0	0,0	0,0	0,0	0,0	0,0	0,0	0,0	0,0	0,0
CHILE_GEN	0,0	0,0	0,0	0,0	0,0	0,0	0,0	0,0	0,0	0,0	0,0	0,0	0,0	0,0	0,0	0,0	0,0	0,0	0,0	0,0	0,0	0,0	0,0	0,0	0,0	0,0	0,0
PMGD-ORAFTI	0,0	0,0	0,0	0,0	0,0	0,0	0,0	0,0	0,0	0,0	0,0	0,0	0,0	0,0	0,0	0,0	0,0	0,0	0,0	0,0	0,0	0,0	0,0	0,0	0,0	0,0	0,0
PMGD-ZAPALLAR	0,0	0,0	0,0	0,0	0,0	0,0	0,0	0,0	0,0	0,0	0,0	0,0	0,0	0,0	0,0	0,0	0,0	0,0	0,0	0,0	0,0	0,0	0,0	0,0	0,0	0,0	0,0
ENERGIA BIOBIO	0,0	0,0	0,0	0,0	0,0	0,0	0,0	0,0	0,0	0,0	0,0	0,0	0,0	0,0	0,0	0,0	0,0	0,0	0,0	0,0	0,0	0,0	0,0	0,0	0,0	0,0	0,0
COELEMU	0,0	0,0	0,0	0,0	0,0	0,0	0,0	0,0	0,0	0,0	0,0	0,0	0,0	0,0	0,0	0,0	0,0	0,0	0,0	0,0	0,0	0,0	0,0	0,0	0,0	0,0	0,0
CAÑETE	0,0	0,0	0,0	0,0	0,0	0,0	0,0	0,0	0,0	0,0	0,0	0,0	0,0	0,0	0,0	0,0	0,0	0,0	0,0	0,0	0,0	0,0	0,0	0,0	0,0	0,0	0,0
TRONGOL	0,0	0,0	0,0	0,0	0,0	0,0	0,0	0,0	0,0	0,0	0,0	0,0	0,0	0,0	0,0	0,0	0,0	0,0	0,0	0,0	0,0	0,0	0,0	0,0	0,0	0,0	0,0
LEBU	0,0	0,0	0,0	0,0	0,0	0,0	0,0	0,0	0,0	0,0	0,0	0,0	0,0	0,0	0,0	0,0	0,0	0,0	0,0	0,0	0,0	0,0	0,0	0,0	0,0	0,0	0,0
TIRUA	0,0	0,0	0,0	0,0	0,0	0,0	0,0	0,0	0,0	0,1	0,6	0,6	0,5	0,0	0,0	0,0	0,0	0,0	0,0	0,0	0,0	0,0	0,0	0,0	1,7	0,6	0,1
CONTULMO	0,0	0,0	0,0	0,0	0,0	0,0	0,0	0,0	0,0	0,0	0,0	0,0	0,0	0,0	0,0	0,0	0,0	0,0	0,0	0,0	0,0	0,0	0,0	0,0	0,0	0,0	0,0
LOSALAMOS	0,0	0,0	0,0	0,0	0,0	0,0	0,0	0,0	0,0	0,0	0,0	0,0	0,0	0,0	0,0	0,0	0,0	0,0	0,0	0,0	0,0	0,0	0,0	0,0	0,0	0,0	0,0
JCE	0,0	0,0	0,0	0,0	0,0	0,0	0,0	0,0	0,0	0,0	0,0	0,0	0,0	0,0	0,0	0,0	0,0	0,0	0,0	0,0	0,0	0,0	0,0	0,0	0,0	0,0	0,0
HBS	0,0	0,0	0,0	0,0	0,0	0,0	0,0	0,0	0,0	0,0	0,0	0,0	0,0	0,0	0,0	0,0	0,0	0,0	0,0	0,0	0,0	0,0	0,0	0,0	0,0	0,0	0,0
HBS_GNL	0,0	0,0	0,0	0,0	0,0	0,0	0,0	0,0	0,0	0,0	0,0	0,0	0,0	0,0	0,0	0,0	0,0	0,0	0,0	0,0	0,0	0,0	0,0	0,0	0,0	0,0	0,0
ANCALI	0,0	0,0	0,0	0,0	0,0	0,0	0,0	0,0	0,0	0,0	0,0	0,0	0,0	0,0	0,0	0,0	0,0	0,0	0,0	0,0	0,0	0,0	0,0	0,0	0,0	0,0	0,0
QUITRALMAN	0,0	0,0	0,0	0,0	0,0	0,0	0,0	0,0	0,0	0,0	0,0	0,0	0,0	0,0	0,0	0,0	0,0	0,0	0,0	0,0	0,0	0,0	0,0	0,0	0,0	0,0	0,0
PICOLTUE	0,0	0,0	0,0	0,0	0,0	0,0	0,0	0,0	0,0	0,0	0,0	0,0	0,0	0,0	0,0	0,0	0,0	0,0	0,0	0,0	0,0	0,0	0,0	0,0	0,0	0,0	0,0
PMGD-BOLDO	0,0	0,0	0,0	0,0	0,0	0,0	0,0	0,0	0,0	0,0	0,0	0,0	0,0	0,0	0,0	0,0	0,0	0,0	0,0	0,0	0,0	0,0	0,0	0,0	0,0	0,0	0,0
PFV-PMGD-AVEL-SOLAR	0,0	0,0	0,0	0,0	0,0	0,0	0,0	0,0	0,2	3,8	1,9	1,8	3,0	1,0	1,1	2,3	1,1	0,0	0,0	0,0	0,0	0,0	0,0	0,0	16,2	3,8	0,7
PMGD-LOSSAUCES	0,0	0,0	0,0	0,0	0,0	0,0	0,0	0,0	0,0	0,0	0,0	0,0	0,0	0,0	0,0	0,0	0,0	0,0	0,0	0,0	0,0	0,0	0,0	0,0	0,0	0,0	0,0
PMGD-LOSSAUCES-1	0,0	0,0	0,0	0,0	0,0	0,0	0,0	0,0	0,0	0,0	0,0	0,0	0,0	0,0	0,0	0,0	0,0	0,0	0,0	0,0	0,0	0,0	0,0	0,0	0,0	0,0	0,0
PMGD-LOSSAUCES-2	0,0	0,0	0,0	0,0	0,0	0,0	0,0	0,0	0,0	0,0	0,0	0,0	0,0	0,0	0,0	0,0	0,0	0,0	0,0	0,0	0,0	0,0	0,0	0,0	0,0	0,0	0,0
PMGD-MALLECO	0,0	0,0	0,0	0,0	0,0	0,0	0,0	0,0	0,0	0,0	0,0	0,0	0,0	0,0	0,0	0,0	0,0	0,0	0,0	0,0	0,0	0,0	0,0	0,0	0,0	0,0	0,0
CHUFKEN	0,0	0,0	0,0	0,0	0,0	0,0	0,0	0,0	0,0	0,0	0,0	0,0	0,0	0,0	0,0	0,0	0,0	0,0	0,0	0,0	0,0	0,0	0,0	0,0	0,0	0,0	0,0
CURACAUTIN	0,0	0,0	0,0	0,0	0,0	0,0	0,0	0,0	0,0	0,0	0,0	0,0	0,0	0,0	0,0	0,0	0,0	0,0	0,0	0,0	0,0	0,0	0,0	0,0	0,0	0,0	0,0
LONQUIMAY	0,0	0,0	0,0	0,0	0,0	0,0	0,0	0,0	0,0	0,0	0,0	0,0	0,0	0,0	0,0	0,0	0,0	0,0	0,0	0,0	0,0	0,0	0,0	0,0	0,0	0,0	0,0
EAGON	0,0	0,0	0,0	0,0	0,0	0,0	0,0	0,0	0,0	0,0	0,0	0,0	0,0	0,0	0,0	0,0	0,0	0,0	0,0	0,0	0,0	0,0	0,0	0,0	0,0	0,0	0,0
PMGD-TER-LOUSIANA-PACIFIC	0,0	0,0	0,0	0,0	0,0	0,0	0,0	0,0	0,0	0,0	0,0	0,0	0,0	0,0	0,0	0,0	0,0	0,0	0,0	0,0	0,0	0,0	0,0	0,0	0,0	0,0	0,0
PMGD-TER-LOUSIANA-PACIFIC-2	0,0	0,0	0,0	0,0	0,0	0,0	0,0	0,0	0,0	0,0	0,0	0,0	0,0	0,0	0,0	0,0	0,0	0,0	0,0	0,0	0,0	0,0	0,0	0,0	0,0	0,0	0,0
LPLAUTARO	0,0	0,0	0,0	0,0	0,0	0,0	0,0	0,0	0,0	0,0	0,0	0,0	0,0	0,0	0,0	0,0	0,0	0,0	0,0	0,0	0,0	0,0	0,0	0,0	0,0	0,0	0,0
PMGD-AROMOS	0,0	0,0	0,0	0,0	0,0	0,0	0,0	0,0	0,0	0,0	0,0	0,0	0,0	0,0	0,0	0,0	0,0	0,0	0,0	0,0	0,0	0,0	0,0	0,0	0,0	0,0	0,0
LPPANGUIPULLI	0,0	0,0	0,0	0,0	0,0	0,0	0,0	0,0	0,0	0,0	0,0	0,0	0,0	0,0	0,0	0,0	0,0	0,0	0,0	0,0	0,0	0,0	0,0	0,0	0,0	0,0	0,0
REY_DIESEL	0,0	0,0	0,0	0,0	0,0	0,0	0,0	0,0	0,0	0,0	0,0	0,0	0,0	0,0	0,0	0,0	0,0	0,0	0,0	0,0	0,0	0,0	0,0	0,0	0,0	0,0	0,0
SOUTHERN	0,0	0,0	0,0	0,0	0,0	0,0	0,0	0,0	0,0	0,0	0,0	0,0	0,0	0,0	0,0	0,0	0,0	0,0	0,0	0,0	0,0	0,0	0,0	0,0	0,0	0,0	0,0
WATTS-1	0,0	0,0	0,0	0,0	0,0	0,0	0,0	0,0	0,0	0,0	0,0	0,0	0,0	0,0	0,0	0,0	0,0	0,0	0,0	0,0	0,0	0,0	0,0	0,0	0,0	0,0	0,0
WATTS-2	0,0	0,0	0,0	0,0	0,0	0,0	0,0	0,0	0,0	0,0	0,0	0,0	0,0	0,0	0,0	0,0	0,0	0,0	0,0	0,0	0,0	0,0	0,0	0,0	0,0	0,0	0,0
SKRETTINGOSORNO	0,0	0,0	0,0	0,0	0,0	0,0	0,0	0,0	0,0	0,0	0,0	0,0	0,0	0,0	0,0	0,0	0,0	0,0	0,0	0,0	0,0	0,0	0,0	0,0	0,0	0,0	0,0
PMGD-TAMBORES	0,0	0,0	0,0	0,0	0,0	0,0	0,0	2,0	2,0	2,0	0,0	0,0	0,0	0,0	0,0	0,0	2,0	2,0	0,0	0,0	0,0	0,0	0,0	0,0	9,8	2,0	0,4
PMGD-CHIFIN	0,0	0,0	0,0	0,0	0,0	0,0	0,0	2,8	2,8	2,7	0,0	0,0	0,0	0,0	0,0	0,0	2,8	2,7	0,0	0,0	0,0	0,0	0,0	0,0	13,8	2,8	0,6
PMGD-LOS-NEGROS	0,0	0,0	0,0	0,0	0,0	0,0	0,0	2,9	2,9	2,8	0,0	0,0	0,0	0,0	0,0	0,0	2,9	1,9	0,0	0,0	0,0	0,0	0,0	0,0	13,4	2,9	0,6
PMGD-CAMPESINA	0,0	0,0	0,0	0,0	0,0	0,0	0,0	3,0	3,0	2,9	0,0	0,0	0,0	0,0	0,0	0,0	2,9	2,9	0,0	0,0	0,0	0,0	0,0	0,0	14,7	3,0	0,6

RESUMEN DIARIO DE OPERACION DEL SEN

29-04-2023

29-04-2023

	1	2	3	4	5	6	7	8	9	10	11	12	13	14	15	16	17	18	19	20	21	22	23	24	TOT.DIA	DMAX.	DMED.
																									MWh	MWh/h	MWh/h
PMGD-RAPACO	0,0	0,0	0,0	0,0	0,0	0,0	0,0	3,0	3,0	3,0	0,0	0,0	0,0	0,0	0,0	0,0	3,0	3,0	0,0	0,0	0,0	0,0	0,0	0,0	14,9	3,0	0,6
PMGD-GAMI	0,0	0,0	0,0	0,0	0,0	0,0	0,0	2,4	2,4	2,4	0,0	0,0	0,0	0,0	0,0	0,0	2,3	2,4	0,0	0,0	0,0	0,0	0,0	0,0	11,8	2,4	0,5
PMGD-CIRUELILO	0,0	0,0	0,0	0,0	0,0	0,0	0,0	0,0	0,0	0,0	0,0	0,0	0,0	0,0	0,0	0,0	0,0	0,0	0,0	0,0	0,0	0,0	0,0	0,0	0,0	0,0	0,0
PMGD-CALAFATE	0,0	0,0	0,0	0,0	0,0	0,0	0,0	0,0	0,0	0,0	0,0	0,0	0,0	0,0	0,0	0,0	0,0	0,0	0,0	0,0	0,0	0,0	0,0	0,0	0,0	0,0	0,0
PMGD-ALERCE	0,0	0,0	0,0	0,0	0,0	0,0	0,0	0,0	0,0	0,0	0,0	0,0	0,0	0,0	0,0	0,0	0,0	0,0	0,0	0,0	0,0	0,0	0,0	0,0	0,0	0,0	0,0
MULTIEXPORT-1	0,0	0,0	0,0	0,0	0,0	0,0	0,0	0,0	0,0	0,0	0,0	0,0	0,0	0,0	0,0	0,0	0,0	0,0	0,0	0,0	0,0	0,0	0,0	0,0	0,0	0,0	0,0
MULTIEXPORT-2	0,0	0,0	0,0	0,0	0,0	0,0	0,0	0,0	0,0	0,0	0,0	0,0	0,0	0,0	0,0	0,0	0,0	0,0	0,0	0,0	0,0	0,0	0,0	0,0	0,0	0,0	0,0
PMGD-BLUEGATE	0,0	0,0	0,0	0,0	0,0	0,0	0,0	0,0	0,0	0,0	0,0	0,0	0,0	0,0	0,0	0,0	0,0	0,0	0,0	0,0	0,0	0,0	0,0	0,0	0,0	0,0	0,0
PMGD-RIO-AZUL	0,0	0,0	0,0	0,0	0,0	0,0	0,0	0,0	0,0	0,0	0,0	0,0	0,0	0,0	0,0	0,0	0,0	0,0	0,0	0,0	0,0	0,0	0,0	0,0	0,0	0,0	0,0
PMGD-DIESEL-CEREZO	0,0	0,0	0,0	0,0	0,0	0,0	0,0	0,0	0,0	0,0	0,0	0,0	0,0	0,0	0,0	0,0	0,0	0,0	0,0	0,0	0,0	0,0	0,0	0,0	0,0	0,0	0,0
PMGD-DON-PEDRO	0,0	0,0	0,0	0,0	0,0	0,0	0,0	0,0	0,0	0,0	0,0	0,0	0,0	0,0	0,0	0,0	0,0	0,0	0,0	0,0	0,0	0,0	0,0	0,0	0,0	0,0	0,0
ELCANELO-1	0,0	0,0	0,0	0,0	0,0	0,0	0,0	0,0	0,0	0,0	0,0	0,0	0,0	0,0	0,0	0,0	0,0	0,0	0,0	0,0	0,0	0,0	0,0	0,0	0,0	0,0	0,0
SKRETTING	0,0	0,0	0,0	0,0	0,0	0,0	0,0	0,0	0,0	0,0	0,0	0,0	0,0	0,0	0,0	0,0	0,0	0,0	0,0	0,0	0,0	0,0	0,0	0,0	0,0	0,0	0,0
DANISCO	0,0	0,0	0,0	0,0	0,0	0,0	0,0	0,0	0,0	0,0	0,0	0,0	0,0	0,0	0,0	0,0	0,0	0,0	0,0	0,0	0,0	0,0	0,0	0,0	0,0	0,0	0,0
BIOMAR	0,0	0,0	0,0	0,0	0,0	0,0	0,0	0,0	0,0	0,0	0,0	0,0	0,0	0,0	0,0	0,0	0,0	0,0	0,0	0,0	0,0	0,0	0,0	0,0	0,0	0,0	0,0
PIEDRAS-NEGRAS	0,0	0,0	0,0	0,0	0,0	0,0	0,0	0,0	0,0	0,0	0,0	0,0	0,0	0,0	0,0	0,0	0,0	0,0	0,0	0,0	0,0	0,0	0,0	0,0	0,0	0,0	0,0
SALMOFOOD-1	0,0	0,0	0,0	0,0	0,0	0,0	0,0	0,0	0,0	0,0	0,0	0,0	0,0	0,0	0,0	0,0	0,0	0,0	0,0	0,0	0,0	0,0	0,0	0,0	0,0	0,0	0,0
CHANGOS->CUMBRES C1	-67,5	-117,0	-115,1	-121,5	-177,3	-183,4	-180,2	-123,1	-42,5	17,6	43,7	58,1	74,4	128,8	154,2	171,3	232,0	134,8	4,6	47,2	12,6	-29,4	-32,1	-10,9	-120,6	232,0	-5,0
CHANGOS->CUMBRES C2	-69,1	-118,4	-60,2	-122,9	-178,4	-184,3	-181,1	-124,3	-44,0	15,9	41,9	56,2	72,5	126,7	152,0	169,0	229,5	132,6	2,8	45,2	10,8	-31,1	-33,8	-12,7	-105,0	229,5	-4,4
CUMBRES->CHANGOS C1	78,1	127,6	125,9	132,5	189,0	195,4	191,8	133,8	51,6	-9,5	-36,2	-50,3	-65,6	-119,2	-144,3	-161,1	-220,9	-124,3	5,9	-36,4	-1,6	40,4	43,2	21,9	367,7	195,4	15,3
CUMBRES->CHANGOS C2	76,6	126,1	124,4	131,0	187,5	193,8	190,2	132,1	49,8	-11,5	-38,1	-52,3	-67,5	-121,1	-146,2	-163,0	-222,8	-126,0	4,3	-37,9	-3,2	38,9	41,7	20,4	327,1	193,8	13,6
TOTAL HORA.	6459,1	6269,1	6013,9	5906,3	5945,7	5902,2	5894,9	5776,2	5940,8	6238,1	6504,0	6565,5	6665,5	6653,5	6567,7	6473,4	6337,4	6531,3	7184,1	7188,4	7171,5	6987,4	6714,7	6429,9	**154.321**		
TOTAL HORA. SING	2614	2495	2482	2442	2352	2324	2311	2337	2380	2543	2699	2772	2781	2895	2976	3006	3092	2944	2747	2887	2781	2691	2684	2717	**63.950**		
TOTAL SEN	9073	8764	8496	8348	8297	8227	8206	8113	8321	8781	9203	9337	9447	9548	9543	9479	9429	9475	9931	10075	9953	9678	9399	9147	**218.271**		
CONS. PROPIOS	206	206	182	183	182	183	183	183	183	182	181	181	182	182	182	182	183	184	174	175	175	175	175	175	**4.382**		
CONS. PROPIOS SING	186	186	186	186	186	186	186	186	176	170	170	170	170	170	170	185	190	190	190	190	190	190	190	190	**4.389**		
FLUJO CHANGOS->CUMBRES	-146	-244	-213	-254	-366	-378	-372	-257	-94	27	80	108	140	248	298	332	453	259	-1	83	14	-70	-75	-33	**(460)**		
PERDIDAS APROX.	171	156	146	139	136	133	133	133	148	170	188	193	200	206	204	200	199	199	223	228	223	207	191	178	**4.303**		
PERDIDAS APROX. SING	102	99	92	92	95	93	90	78	63	69	83	90	86	87	92	89	83	90	99	108	102	101	101	99	**2.183**		
DEMANDA APROX.	5936	5662	5472	5330	5262	5208	5207	5204	5515	5913	6215	6300	6423	6514	6480	6423	6408	6407	6786	6868	6788	6535	6273	6044	**145.176**		
DEMANDA APROX. SING	2472	2455	2417	2418	2437	2424	2407	2331	2235	2276	2365	2403	2384	2389	2415	2399	2366	2405	2459	2506	2475	2469	2469	2460	**57.838**		
HORA	1	2	3	4	5	6	7	8	9	10	11	12	13	14	15	16	17	18	19	20	21	22	23	24	DMAX :	7188,4	7188

ANEXO Nº3

Detalle del Movimiento de Centrales e Informe Diario del CDC correspondientes al día 29 de abril de 2023

29-04-2023															SS.CC.	
8:00		Central-Unidad	Configuración	Despacho	Estado	EO	Consigna	Consigna	Instrucción Cmg	Motivo	Zona Desacople	Condición	Neomante	Centro de	SSCC	BASEPOINT
00:00	-	CDC	-	-	-	-	-	-	-	Movimiento para estimación del Cmg On-Line	-	-	-	-	-	
00:00	-	PEHUENCHE	PEHUENCHE	-	-	-	-	-	RE	Se declara en condición de Agotamiento	-	A	-	ENEL GENERACION	-	
00:00	-	RAPEL	RAPEL	-	-	-	-	-	RE	Se declara en condición de Agotamiento	-	A	-	ENEL GENERACION	-	
00:00	-	NUEVAVENTANAS	NUEVAVENTANAS_CAR		RO	-	PS	-	OM	-	-	-	IL 2023000091	AES ANDES	-	
00:00	-	ATACAMA-1TG1A	ATACAMA-1TG1B_TG1B+0.5TV1_GNL_A	-	N	LC	PC	-	OM		-	-	-	ENEL GENERACION	-	
00:00	-	PEHUENCHE-2	PEHUENCHE		N	-	PS	-	OM	-	-	A	-	ENEL GENERACION	-	
00:00	-	TENOGAS	TENOGAS_GLP	-	LF	LC	PS	PCP	OM	-	-	-	IL 2023000766	ENLASA	-	
00:00	-	NUEVARENCA	NUEVARENCA_TG1+TV1_GNL_B		RO	LC	PC	-	OM	-	-	-	IL 2023000790	GENERADORA METROPOLITANA	-	
00:00	-	MEJILLONES-CTM2	MEJILLONES-CTM2_CAR		LF	-	PS	PCP	OM	Se solicita retiro e ingresa IL para vaciado de silos.	-	-	IL 2023000357 - IL 2023000796	ENGIE	-	
00:00	-	NORGENER-NTO1	NORGENER-NTO1_CAR		N	-	MT	-	OM	-	-	-	-	AES ANDES	-	
00:00	-	COLBUN-1	COLBUN_sinv		N	-	MT	-	OM	Más SSCC	-	N	-	COLBUN	-	
00:00	-	COLBUN-2	COLBUN_sinv		N	-	MT	-	OM	Más SSCC	-	N	-	COLBUN	-	
00:00	-	CMPCLAJA	CMPCLAJA_BL1+BL2+BL3_COGEN	-	N	-	PC	-	OM	-	-	-	-	SANTA FE	-	
00:00	-	TOCOPILLA-U16	TOCOPILLA-U16_TG1+TV1_GNL_D		N	LC	MT	-	OM		-	-	-	ENGIE	-	
00:00	-	NEHUENCO-2	NEHUENCO-2_TG1+TV1_GNL_C		N	LC	PC	-	OM		-	-	-	COLBUN	-	
00:01	-	CDC	-	-	-	-	-	-	-	Movimiento para estimación del Cmg On-Line	-	-	-	-		
00:04	-	PEHUENCHE-2	PEHUENCHE		DN	-	FS	-	OM	-	-	A	-	ENEL GENERACION	-	
00:04	-	TENOGAS	TENOGAS_GLP	-	DLF	DLC	FS	PCP	OM	-	-	-	IL 2023000766	ENLASA	-	
01:00	-	CANDELARIA-1	CANDELARIA-1_GN_A		N	LC	MT	-	OM	-	-	-	-	COLBUN	-	
01:16	-	CANDELARIA-1	CANDELARIA-1_GN_A		N	LC	PS	-	OM	-	-	-	-	COLBUN	-	
01:16	**-**	**CDC**	**Inicia Ctx LT 220 kV Charrúa - Santa Clara**	**-**	**-**	**-**	**-**	**-**	**-**	**Inicia Ctx LT 220 kV Charrúa - Santa Clara**	**LT 220 kV Charrúa - Santa Clara**	**-**	**-**	**CDC**	**-**	**-**
01:16	-	CDC	Prorrata LT 220 kV Charrúa - Santa Clara	-100	-	-	-	-	-	Prorrata LT 220 kV Charrúa - Santa Clara	-	-	-	-	-	-
01:16	-	PE-SANGABRIEL	PE-SANGABRIEL	108	-	-	122	-	OM	Prorrata LT 220 kV Charrúa - Santa Clara	-	-	-	ACCIONA	-	-
01:16	-	PE-TOLPANSUR	PE-TOLPANSUR	59	-	-	65	-	OM	Prorrata LT 220 kV Charrúa - Santa Clara	-	-	-	ACCIONA	-	-
01:16	-	PE-LOSOLMOS	PE-LOSOLMOS	76	-	-	90	-	OM	Prorrata LT 220 kV Charrúa - Santa Clara	-	-	-	AES ANDES	-	-
01:16	-	PE-RENAICO	PE-RENAICO	138	-	-	144	-	OM	Prorrata LT 220 kV Charrúa - Santa Clara	-	-	-	ENEL GREEN POWER	-	-
01:16	-	PE-PUELCHESUR	PE-PUELCHESUR	75	-	-	87	-	OM	Prorrata LT 220 kV Charrúa - Santa Clara	-	-	-	ENOR CHILE	-	-
01:16	-	PE-AURORA	PE-AURORA	33	-	-	43	-	OM	Prorrata LT 220 kV Charrúa - Santa Clara	-	-	-	ENOR CHILE	-	-
01:16	-	PE-MALLECOSUR	PE-MALLECOSUR	111	-	-	121	-	OM	Prorrata LT 220 kV Charrúa - Santa Clara	-	-	-	RNE	-	-
01:16	-	PE-MALLECONORTE	PE-MALLECONORTE	116	-	-	126	-	OM	Prorrata LT 220 kV Charrúa - Santa Clara	-	-	-	RNE	-	-
01:16	-	PE-SANPEDRO-1	PE-SANPEDRO-1	2	-	-	5	-	OM	Prorrata LT 220 kV Charrúa - Santa Clara	-	-	-	STS	-	-
01:16	-	PE-SANPEDRO-2	PE-SANPEDRO-2	35	-	-	40	-	OM	Prorrata LT 220 kV Charrúa - Santa Clara	-	-	-	STS	-	-
01:16	-	PE-LAFLOR	PE-LAFLOR	14	-	-	17	-	OM	Prorrata LT 220 kV Charrúa - Santa Clara	-	-	-	UCUQUER	-	-
01:16	-	PE-CAMPOLINDO	PE-CAMPOLINDO	44	-	-	49	-	OM	Prorrata LT 220 kV Charrúa - Santa Clara	-	-	-	AES ANDES	-	
01:16	-	LAUTARO-1	LAUTARO-1_BL1_COGEN		N	-	MT	-	OM	Prorrata LT 220 kV Charrúa - Santa Clara	-	-	-	COMASA	-	
01:16	-	LAUTARO-2	LAUTARO-2_BL1_COGEN		N	-	MT	-	OM	Prorrata LT 220 kV Charrúa - Santa Clara	-	-	-	COMASA	-	
01:24	-	CANDELARIA-1	CANDELARIA-1_GN_A		DN	DLC	FS	-	OM	-	-	-	-	COLBUN	-	
01:24	-	NUEVAVENTANAS	NUEVAVENTANAS_CAR		DRO	-	FS	-	OM	-	-	-	IL 2023000091	AES ANDES	-	
01:47	-	CANDELARIA-2	CANDELARIA-2_GN_A		N	LC	MT	-	OM	-	-	-	-	COLBUN	-	
01:47	-	KELAR-TG12	KELAR-TG12_TG1+TG2+TV1_GNL_D		RO	LC	CI	-	OM		-	-	IL 2022001789 - IL 2022000845	KELAR	-	
01:51	-	ATACAMA-2TG2A	ATACAMA-2TG2A_TG2A+0.5TV2_GNL_A	-	N	LC	PMT	-	OM	-	-	-	-	ENEL GENERACION	-	
02:08	-	ATACAMA-2TG2A	ATACAMA-2TG2A_TG2A+0.5TV2_GNL_A	-	N	LC	PC	-	OM	-	-	-	-	ENEL GENERACION	-	
02:12	-	GUACOLDA-1	GUACOLDA-1_CAR		LP	-	PC	PCP	OM	Prueba de válvulas 75 MW	-	-	IL 2023000720 - SI2023031110	RNE	-	
02:25	**-**	**CDC**	**Inicia Ctx LT 154 kV Charrúa - Los Ángeles < 150 MVA**	**-**	**-**	**-**	**-**	**-**	**-**	**Inicia Ctx LT 154 kV Charrúa - Los Ángeles < 150 MVA**	**LT 154 kV Charrúa - Los Ángeles < 150 MVA**	**-**	**-**	**CDC**	**-**	**-**
02:25	**-**	**CDC**	**Prorrata Charrúa-Los Angeles 154 kV**	**30**	**-**	**-**	**-**	**-**	**-**	**Prorrata Charrúa-Los Ángeles 154 kV / Monto Prorrata : 30**	**-**	**-**	**-**	**-**		
02:25	-	PE-MESAMAVIDA	PE-MESAMAVIDA	39	-	-	46	-	OM	Prorrata Charrúa-Los Ángeles 154 kV / Monto Prorrata : 30	-	-	-	AES ANDES		
02:25	-	PE-LOSBUENOSAIRES	PE-LOSBUENOSAIRES	20	-	-	23	-	OM	Prorrata Charrúa-Los Ángeles 154 kV / Monto Prorrata : 30	-	-	-	ENEL GREEN POWER		
02:25	-	PE-CUEL	PE-CUEL	24	-	-	28	-	OM	Prorrata Charrúa-Los Ángeles 154 kV / Monto Prorrata : 30	-	-	-	ENOR CHILE		
02:25	-	PE-NEGRETE	PE-NEGRETE	15	-	-	19	-	OM	Prorrata Charrúa-Los Ángeles 154 kV / Monto Prorrata : 30	-	-	-	RNE		
02:25	-	PE-ALENA	PE-ALENA	57	-	-	67	-	OM	Prorrata Charrúa-Los Ángeles 154 kV / Monto Prorrata : 30	-	-	-	SIEMENS		
02:25	-	PE-LAESPERANZA	PE-LAESPERANZA	5	-	-	6	-	OM	Prorrata Charrúa-Los Ángeles 154 kV / Monto Prorrata : 30	-	-	-	UCUQUER		
02:30	-	KELAR-TG12	KELAR-TG12_TG1+TG2+TV1_GNL_D		RO	LC	CI	-	OM		-	-	IL 2022001789 - IL 2022000845	KELAR	-	
03:00	-	NEHUENCO-1	NEHUENCO-1_TG1+TV1_GN_A		N	LC	PC	-	OM	Cambia combustible de GNL_C a GN_A	-	-	-	COLBUN	-	
03:00	-	CANDELARIA-2	CANDELARIA-2_GN_A		N	LC	PS	-	OM	-	-	-	-	COLBUN	-	
03:10	-	CANDELARIA-2	CANDELARIA-2_GN_A		DN	DLC	FS	-	OM	-	-	-	-	COLBUN	-	
03:25	-	MOV. CMG	-	-	-	-	-	-	-	Movimiento para estimar CMG horario	-	-	-	CDC	-	-
03:26	-	CANDELARIA-1	CANDELARIA-1_GN_A		DN	DLC	PP	-	OM	-	-	-	-	COLBUN	-	
03:30	-	MOV. CMG	-	-	-	-	-	-	-	Movimiento para estimar CMG horario	-	-	-	CDC	-	-
03:39	-	KELAR-TG12	KELAR-TG12_TG1+TG2+TV1_GNL_D		RO	LC	CI	-	OM		-	-	IL 2022001789 - IL 2022000845	KELAR	-	
03:50	-	CANDELARIA-1	CANDELARIA-1_GN_A		N	LC	PMT	-	OM	-	-	-	-	COLBUN	-	
03:58	-	CANDELARIA-1	CANDELARIA-1_GN_A		N	LC	MT	-	OM	-	-	-	-	COLBUN	-	
04:00	-	ATACAMA-2TG2A	ATACAMA-2TG2A_TG2A+0.5TV2_GNL_A	-	N	LC	MT	-	OM	Control suministro de gas	-	-	-	ENEL GENERACION	-	
04:00	-	KELAR-TG12	KELAR-TG12_TG1+TG2+TV1_GNL_D		RO	LC	MT	-	OM		-	-	IL 2022001789 - IL 2022000845	KELAR	-	
04:00	-	COLBUN-2	COLBUN_sinv		N	-	PS	-	OM	Más SSCC	-	N	-	COLBUN	-	
04:05	-	COLBUN-2	COLBUN_sinv		DN	-	FS	-	OM		-	N	-	COLBUN	-	
04:10	-	MOV. CMG	-	-	-	-	-	-	-	Movimiento para estimar CMG horario	-	-	-	CDC	-	-
04:20	-	GUACOLDA-1	GUACOLDA-1_CAR		LF	-	PC	PCP	OM	Cancela - SI 2023031110	-	-	IL 2023000720	RNE	-	
04:25	-	MOV. CMG	-	-	-	-	-	-	-	Movimiento para estimar CMG horario	-	-	-	CDC	-	-
05:00	-	KELAR-TG12	KELAR-TG12_TG1+TG2+TV1_GNL_D		RO	LC	CI	-	OM		-	-	IL 2022001789 - IL 2022000845	KELAR	-	
05:00	-	CANDELARIA-1	CANDELARIA-1_GNL_C		N	LC	PC	-	OM	-	-	-	-	COLBUN	-	
05:00	-	GUACOLDA-5	GUACOLDA-5_CAR		LP	-	PC	-	OM	Prueba de válvulas 75 MW	-	-	SI 2023031111	RNE	-	
05:10	-	MOV. CMG	-	-	-	-	-	-	-	Movimiento para estimar CMG horario	-	-	-	CDC	-	-
05:25	-	MOV. CMG	-	-	-	-	-	-	-	Movimiento para estimar CMG horario	-	-	-	CDC	-	-
05:33	-	CANDELARIA-2	CANDELARIA-2_GNL_C		DN	DLC	PP	-	OM	-	-	-	-	COLBUN	-	
05:54	-	CANDELARIA-2	CANDELARIA-2_GNL_C		N	LC	PMT	-	OM	-	-	-	-	COLBUN	-	
05:59	-	CANDELARIA-2	CANDELARIA-2_GNL_C		N	LC	PC	-	OM	-	-	-	-	COLBUN	-	
06:00	-	ATACAMA-2TG2A	ATACAMA-2TG2A_TG2A+0.5TV2_GNL_A	-	N	LC	PS	-	OM		-	-	-	ENEL GENERACION	-	
06:00	-	ELTORO-1	ELTORO_sinv		N	-	CI	-	OM	Control cota Polcura	-	N	-	ENEL GENERACION		

29-04-2023															SS.CC.	
8:00		Central-Unidad	Configuración	Despacho	Estado	EO	Consigna	Consigna	Instrucción Cmg	Motivo	Zona Desacople	Condición	Neomante	Centro de	SSCC	BASEPOINT
00:00	-	CDC	-	-	-	-	-	-	-	Movimiento para estimación del Cmg On-Line	-	-	-	-	-	
06:00	-	ELTORO-2	ELTORO_sinv		N	-	CI	-	OM	Control cota Polcura	-	N	-	ENEL GENERACION		
06:00	-	ELTORO-3	ELTORO_sinv		N	-	CI	-	OM	Control cota Polcura	-	N	-	ENEL GENERACION		
06:00	-	TOCOPILLA-U16	TOCOPILLA-U16_TG1+TV1_GNL_C		N	LC	PC	-	OM	Cambia combustible de GNL_D a GNL_C	-	-	-	ENGIE	-	
06:00	-	CANDELARIA-1	CANDELARIA-1_GN_A		N	LC	MT	-	OM	-	-	-	-	COLBUN	-	
06:09	-	ATACAMA-2TG2A	ATACAMA-2TG2A_TG2A_GNL_A	-	N	LC	PS	-	OM	F/S TV	-	-	-	ENEL GENERACION	-	
06:11	-	ATACAMA-2TG2A	ATACAMA-2TG2A_TG2A_GNL_A	-	DN	DLC	FS	-	OM		-	-	-	ENEL GENERACION	-	
06:25	-	MOV. CMG	-	-	-	-	-	-	-	Movimiento para estimar CMG horario	-	-	-	CDC	-	-
06:35	-	KELAR-TG12	KELAR-TG12_TG1+TG2+TV1_GNL_D		RO	LC	MT	-	OM		-	-	IL 2022001789 - IL 2022000845	KELAR	-	
06:35	-	ANGAMOS-ANG1	ANGAMOS-ANG1_CAR		RO	-	MT	-	OM	-	-	-	IL 2022000696	AES ANDES	-	
06:35	-	ANGAMOS-ANG2	ANGAMOS-ANG2_CAR		RO	-	MT	-	OM	-	-	-	IL 2022001546	AES ANDES	-	
06:39	-	GUACOLDA-5	GUACOLDA-5_CAR		N	-	MT	-	OM	Cancela SI 2023031111	-	-	SI 2023031111	RNE	-	
06:52	**-**	**CDC**	**Finaliza Ctx LT 154 kV Charrúa - Los Ángeles < 150 MVA**	**-**	**-**	**-**	**-**	**-**	**-**	**Finaliza Ctx LT 154 kV Charrúa - Los Ángeles < 150 MVA**	**LT 154 kV Charrúa - Los Ángeles < 150 MVA**	**-**	**-**	**CDC**	**-**	**-**
07:00	-	TOCOPILLA-U16	TOCOPILLA-U16_TG1+TV1_GNL_B		N	LC	PC	-	OM	Cambia combustible de GNL_C a GNL_B.	-	-	-	ENGIE	-	
07:00	-	KELAR-TG12	KELAR-TG12_TG1+TG2+TV1_GNL_E	PC	RO	LC	PS	-	OM	Cambia combustible de GNL_D a GNL_E. Por tiempo de virado	-	-	IL 2022001789 - IL 2022000845	KELAR	-	
07:00	-	SANISIDRO-1	SANISIDRO-1_TG1+TV1_GNL_B		RO	LC	PC	-	OM	Cambia combustible de GN_A a GNL_B	-	-	IL 2022001908	ENEL GENERACION	-	
07:00	-	NEHUENCO-2	NEHUENCO-2_TG1+TV1_GN_A		N	LC	PC	-	OM	Cambia combustible de GNL_C a GN_A	-	-	-	COLBUN	-	
07:00	-	CANDELARIA-2	CANDELARIA-2_GN_A		N	LC	MT	-	OM	Cambia combustible de GNL_C a GN_A	-	-	-	COLBUN	-	
07:10	-	RALCO-2	RALCO_sinv	-	DN	-	PP	-	OM	Control cota Pangue	-	N	IL 2022001251	ENEL GENERACION	-	
07:15	-	RALCO-2	RALCO_sinv	-	N	-	MT	-	OM	Control cota Pangue	-	N	IL 2022001251	ENEL GENERACION	-	
07:27	-	GUACOLDA-1	GUACOLDA-1_CAR		LF	-	MT	PCP	OM	-	-	-	IL 2023000425 - IL 2023000488 - IL 2023000720	RNE	-	
07:27	-	NUEVARENCA	NUEVARENCA_TG1+TV1_GNL_B	MT	RO	LC	MT	-	OM	Mas SSCC	-	-	IL 2023000790	GENERADORA METROPOLITANA	-	
07:27	-	GUACOLDA-4	GUACOLDA-4_CAR		RO	-	MT	-	OM	Mas SSCC	-	-	IL 2023000428 - IL 2023000187	RNE	-	
07:27	-	GUACOLDA-3	GUACOLDA-3_CAR	MT	N	-	MT	-	OM	Mas SSCC	-	-	-	RNE	-	MT
07:27	-	CMPCCORDILLERA	CMPCCORDILLERA_GN_A	MT	N	LC	MT	-	OM	Mas SSCC	-	-	-	SANTA FE	-	MT
07:27	-	COCHRANE-CCH1	COCHRANE-CCH1_CAR	MT	RO	-	MT	-	OM	Mas SSCC	-	-	IL 2022000634	AES ANDES	-	PC
07:27	-	COCHRANE-CCH2	COCHRANE-CCH2_CAR	MT	RO	-	MT	-	OM	Mas SSCC	-	-	IL 2022000639	AES ANDES	-	PC
07:27	-	SANISIDRO-1	SANISIDRO-1_TG1+TV1_GNL_B	MT	RO	LC	MT	-	OM	Mas SSCC	-	-	IL 2022001908	ENEL GENERACION	-	
07:30	-	ATACAMA-1TG1A	ATACAMA-1TG1A_TG1A+0.5TV1_GNL_A	-	N	LC	PS	-	OM		-	-	-	ENEL GENERACION	-	
07:31	-	KELAR-TG2	KELAR-TG2_TG2_GNL_E		RO	LC	PS	-	OM	Desacopla TG2	-	-	IL 2022001789 - IL 2022000845	KELAR	-	
07:31	-	KELAR-TG1	KELAR-TG1_TG1+0.5TV1_GNL_E		RO	LC	PS	-	OM		-	-	IL 2022001789 - IL 2022000845	KELAR	-	
07:33	-	RALCO-2	RALCO_sinv	-	N	-	PS	-	OM	Control cota Pangue	-	N	IL 2022001251	ENEL GENERACION	-	
07:37	-	RALCO-2	RALCO_sinv	-	DN	-	FS	-	OM	Control cota Pangue	-	N	IL 2022001251	ENEL GENERACION	-	
07:44	-	KELAR-TG1	KELAR-TG1_TG1_GNL_E		RO	LC	PS	-	OM	F/S TV	-	-	IL 2022001789 - IL 2022000845	KELAR	-	
07:48	-	TOCOPILLA-U16	TOCOPILLA-U16_TG1+TV1_GNL_B	MT	N	LC	MT	-	OM	Mas SSCC	-	-	-	ENGIE	-	
07:48	-	SANTAMARIA	SANTAMARIA_CAR	MT	N	-	MT	-	OM	-	-	-	-	COLBUN	-	MT
07:48	-	SANISIDRO-2	SANISIDRO-2_TG1+TV1_GN_A	MT	RO	LC	MT	-	OM	Mas SSCC	-	-	IL 2022001908	ENEL GENERACION	-	
07:48	-	NEHUENCO-1	NEHUENCO-1_TG1+TV1_GN_A	MT	N	LC	MT	-	OM	Mas SSCC	-	-	-	COLBUN	-	
07:48	-	NEHUENCO-2	NEHUENCO-2_TG1+TV1_GN_A	MT	N	LC	MT	-	OM	Mas SSCC	-	-	-	COLBUN	-	
07:48	-	SANTAFE	SANTAFE_BL1_COGEN	MT	N	-	MT	-	OM	-	-	-	-	SANTA FE	-	MT
07:48	-	CMPCLAJA	CMPCLAJA_BL1_COGEN	MT	N	-	MT	-	OM	-	-	-	-	SANTA FE	-	MT
07:48	-	ESCUADRON	ESCUADRON_COGEN	MT	LF	-	MT	PCP	OM	-	-	-	IL 2023000451	ESCUADRON	-	MT
07:48	-	CHOLGUAN	CHOLGUAN_BL1_COGEN	MT	N	-	MT	-	OM	-	-	-	-	ARAUCO	-	MT
07:48	-	MASISA	MASISA_COGEN	MT	LF	-	MT	PCP	OM	-	-	-	IL 2023000576	STS	-	MT
07:48	-	VINALES	VINALES_BL1_COGEN	MT	N	-	MT	-	OM	-	-	-	-	ARAUCO	-	MT
07:48	-	CMPCPACIFICO	CMPCPACIFICO_BL1_COGEN	MT	N	-	MT	-	OM	-	-	-	-	SANTA FE	-	MT
07:48	-	LICANTEN	LICANTEN_BL1_COGEN	MT	N	-	MT	-	OM	-	-	-	-	ARAUCO	-	MT
07:48	-	ARAUCO	ARAUCO_COGEN	MT	LF	-	MT	PCP	OM	-	-	-	IL 2023000312	ARAUCO	-	MT
07:48	-	CELCO	CELCO_BL1_COGEN	MT	N	-	MT	-	OM	-	-	-	-	ARAUCO	-	MT
07:48	-	SANTAMARTA	SANTAMARTA_COGEN	MT	N	-	MT	-	OM	-	-	-	-	SANTA MARTA	-	MT
07:48	-	LOMALOSCOLORADOS-2	LOMALOSCOLORADOS-2_BIOGAS	MT	N	-	MT	-	OM	-	-	-	-	KDM	-	MT
07:48	-	ENAPBIOBIO_COGEN	ENAPBIOBIO_COGEN	MT	N	-	MT	-	OM	-	-	-	-	ENAP BIOBIO	-	MT
07:48	-	NUEVAALDEA	NUEVAALDEA_BL1_COGEN	MT	LF	-	MT	PCP	OM	-	-	-	IL 2023000316	ARAUCO	-	MT
07:48	-	LAJAEVE-1	LAJAEVE-1_COGEN	MT	N	-	MT	-	OM	-	-	-	-	AES ANDES	-	MT
07:48	-	LAJAEVE-2	LAJAEVE-2_COGEN	MT	N	-	MT	-	OM	-	-	-	-	AES ANDES	-	MT
07:48	-	CS-CERRODOMINADOR	CS-CERRODOMINADOR	MT	RO	-	MT	-	OM	-	-	-	IL 2023000744	ENORCHILE	-	-
07:48	-	CERROPABELLON-G1A_GEO	CERROPABELLON-G1A_GEO	MT	RO	-	MT	-	OM	-	-	-	IL 2023000175	ENEL GREEN POWER	-	-
07:48	-	CERROPABELLON-G2A_GEO	CERROPABELLON-G2A_GEO	MT	RO	-	MT	-	OM	-	-	-	IL 2023000175	ENEL GREEN POWER	-	-
07:48	-	CERROPABELLON-G3A_GEO	CERROPABELLON-G3A_GEO	MT	RO	-	MT	-	OM	-	-	-	IL 2023000175	ENEL GREEN POWER	-	-
07:54	-	PAM_COGEN	PAM_COGEN	MT	RO	-	MT	-	OM	-	-	-	IL 2022001306	ENOR CHILE	-	-
07:54	-	PE-RENAICO II	PE-RENAICO II	PC	P	-	EP	-	EP	Pruebas a PC	-	-	SI 2023037838	ENEL GREEN POWER	-	-
07:54	-	PFV-FINIS TERRAE FASE III	PFV-FINIS TERRAE FASE III	MT	P	-	EP	-	EP	-	-	-	SI 2023027321	ENEL GREEN POWER	-	-
07:54	-	PFV-GUANCHOI	PFV-GUANCHOI	MT	P	-	EP	-	EP	-	-	-	SI 2023027334	ENEL GREEN POWER	-	-
07:54	-	PE-ATACAMA	PE-ATACAMA	MT	P	-	EP	-	EP	-	-	-	SI 2023025949	ENORCHILE	-	-
07:54	-	PFV- ANDES SOLAR II-B	PFV- ANDES SOLAR II-B	PC	P	-	EP	-	EP	Pruebas a PC	-	-	SI 2023026362	AES ANDES	-	-
07:54	-	PFV- MESETA DE LOS ANDES	PFV- MESETA DE LOS ANDES	PC	P	-	EP	-	EP	Pruebas a PC	-	-	SI 2023027411	RNE	-	-
07:57	-	KELAR-TG1	KELAR-TG1_TG1_GNL_E		DRO	DLC	FS	-	OM	F/S TG1	-	-	IL 2022001789 - IL 2022000845	KELAR	-	
07:57	-	KELAR-TG2	KELAR-TG2_TG2_GNL_E		DRO	DLC	FS	-	OM	F/S TG2	-	-	IL 2022001789 - IL 2022000845	KELAR	-	
07:58	**-**	**CDC**	**Finaliza Ctx LT 220 kV Charrúa - Santa Clara**	**-**	**-**	**-**	**-**	**-**	**-**	**Finaliza Ctx LT 220 kV Charrúa - Santa Clara**	**LT 220 kV Charrúa - Santa Clara**	**-**	**-**	**CDC**	**-**	**-**
07:58	**-**	**CDC**	**-**	**-1175**	**-**	**-**	**-**	**-**	**-**	**Inicio Prorrata Generalizada de costo cero.**	**-**	**-**	**-**	**CDC**		
07:58	-	PE-PUNTAPALMERAS	PE-PUNTAPALMERAS	0	N	-	CI	-	OM	Prorrata Generalizada	-	-	-	ACCIONA		

29-04-2023															SS.CC.	
8:00		Central-Unidad	Configuración	Despacho	Estado	EO	Consigna	Consigna	Instrucción Cmg	Motivo	Zona Desacople	Condición	Neomante	Centro de	SSCC	BASEPOINT
00:00	-	CDC	-	-	-	-	-	-	-	Movimiento para estimación del Cmg On-Line	-	-	-	-	-	
07:58	-	PE-SANGABRIEL	PE-SANGABRIEL	59	N	-	CI	-	OM	Prorrata Generalizada	-	-	-	ACCIONA		
07:58	-	PE-TOLPANSUR	PE-TOLPANSUR	65	N	-	CI	-	OM	Prorrata Generalizada	-	-	-	ACCIONA		
07:58	-	PFV-ALMEYDA	PFV-ALMEYDA	23	N	-	CI	-	OM	Prorrata Generalizada	-	-	-	ACCIONA		
07:58	-	PFV-ELROMERO	PFV-ELROMERO	32	N	-	CI	-	OM	Prorrata Generalizada	-	-	-	ACCIONA		
07:58	-	PFV-USYA	PFV-USYA	9	N	-	CI	-	OM	Prorrata Generalizada	-	-	-	ACCIONA		
07:58	-	PFV-MALGARIDA	PFV-MALGARIDA	75	N	-	CI	-	OM	Prorrata Generalizada	-	-	-	ACCIONA		
07:58	-	PE-LOSCURUROS	PE-LOSCURUROS	5	N	-	CI	-	OM	Prorrata Generalizada	-	-	-	AES ANDES		
07:58	-	PE-CAMPO LINDO	PE-CAMPO LINDO	50	N	-	CI	-	OM	Prorrata Generalizada	-	-	-	AES ANDES		
07:58	-	PE-LOSOLMOS	PE-LOSOLMOS	55	N	-	CI	-	OM	Prorrata Generalizada	-	-	-	AES ANDES		
07:58	-	PFV-ANDES	PFV-ANDES	11	N	-	CI	-	OM	Prorrata Generalizada	-	-	-	AES ANDES		
07:58	-	PFV-ANDES2A	PFV-ANDES2A	34	N	-	CI	-	OM	Prorrata Generalizada	-	-	-	AES ANDES		
07:58	-	PE-MESAMAVIDA	PE-MESAMAVIDA	45	N	-	CI	-	OM	Prorrata Generalizada	-	-	-	AES ANDES		
07:58	-	ELPASO-2	ELPASO-2	10	N	-	CI	-	OM	Prorrata Generalizada	-	-	-	ANPAC		
07:58	-	SANANDRES-2	SANANDRES-2	6	N	-	CI	-	OM	Prorrata Generalizada	-	-	-	ANPAC		
07:58	-	LOSHIERROS1-2	LOSHIERROS1-2	10	N	-	CI	-	OM	Prorrata Generalizada	-	-	-	BESALCO ENERGÍA		
07:58	-	CAPULLO	CAPULLO	10	N	-	CI	-	OM	Prorrata Generalizada	-	-	-	CAPULLO		
07:58	-	PULELFU-2	PULELFU-2	9	N	-	CI	-	OM	Prorrata Generalizada	-	-	-	CAPULLO		
07:58	-	PFV-DIEGOALMAGROSUR	PFV-DIEGOALMAGROSUR	66	N	-	CI	-	OM	Prorrata Generalizada	-	-	-	COLBUN		
07:58	-	PE-LEBU	PE-LEBU	2	N	-	CI	-	OM	Prorrata Generalizada	-	-	-	CRISTALERÍAS TORO		
07:58	-	CURILLINQUE	CURILLINQUE	34	N	-	CI	-	OM	Prorrata Generalizada	-	-	-	ENEL GENERACIÓN		
07:58	-	ISLA-2	ISLA-2	31	N	-	CI	-	OM	Prorrata Generalizada	-	-	-	ENEL GENERACIÓN		
07:58	-	LOMAALTA	LOMAALTA	13	N	-	CI	-	OM	Prorrata Generalizada	-	-	-	ENEL GENERACIÓN		
07:58	-	OJOSDEAGUA	OJOSDEAGUA	5	N	-	CI	-	OM	Prorrata Generalizada	-	-	-	ENEL GENERACIÓN		
07:58	-	ABANICO-1	ABANICO-1	18	N	-	CI	-	OM	Prorrata Generalizada	-	-	-	ENEL GENERACIÓN		
07:58	-	PE-LOSBUENOSAIRES	PE-LOSBUENOSAIRES	16	N	-	CI	-	OM	Prorrata Generalizada	-	-	-	ENEL GREEN POWER		
07:58	-	PE-CANELA	PE-CANELA	0	N	-	CI	-	OM	Prorrata Generalizada	-	-	-	ENEL GREEN POWER		
07:58	-	PE-CANELA-2	PE-CANELA-2	0	N	-	CI	-	OM	Prorrata Generalizada	-	-	-	ENEL GREEN POWER		
07:58	-	PE-RENAICO	PE-RENAICO	55	N	-	CI	-	OM	Prorrata Generalizada	-	-	-	ENEL GREEN POWER		
07:58	-	PE-SIERRAGORDA	PE-SIERRAGORDA	9	N	-	CI	-	OM	Prorrata Generalizada	-	-	-	ENEL GREEN POWER		
07:58	-	PE-TALINAYORIENTE	PE-TALINAYORIENTE	0	N	-	CI	-	OM	Prorrata Generalizada	-	-	-	ENEL GREEN POWER		
07:58	-	PE-TALINAYPONIENTE	PE-TALINAYPONIENTE	0	N	-	CI	-	OM	Prorrata Generalizada	-	-	-	ENEL GREEN POWER		
07:58	-	PE-TALTAL	PE-TALTAL	3	N	-	CI	-	OM	Prorrata Generalizada	-	-	-	ENEL GREEN POWER		
07:58	-	PE-VALLEDELOSVIENTOS	PE-VALLEDELOSVIENTOS	14	N	-	CI	-	OM	Prorrata Generalizada	-	-	-	ENEL GREEN POWER		
07:58	-	PFV-CARRERAPINTO	PFV-CARRERAPINTO	25	N	-	CI	-	OM	Prorrata Generalizada	-	-	-	ENEL GREEN POWER		
07:58	-	PFV-CHANARES	PFV-CHANARES	10	N	-	CI	-	OM	Prorrata Generalizada	-	-	-	ENEL GREEN POWER		
07:58	-	PFV-DIEGODEALMAGRO	PFV-DIEGODEALMAGRO	7	N	-	CI	-	OM	Prorrata Generalizada	-	-	-	ENEL GREEN POWER		
07:58	-	PFV-FINISTERRAE	PFV-FINISTERRAE	80	N	-	CI	-	OM	Prorrata Generalizada	-	-	-	ENEL GREEN POWER		
07:58	-	PFV-LALACKAMA	PFV-LALACKAMA	19	N	-	CI	-	OM	Prorrata Generalizada	-	-	-	ENEL GREEN POWER		
07:58	-	PFV-LALACKAMA-2	PFV-LALACKAMA-2	11	N	-	CI	-	OM	Prorrata Generalizada	-	-	-	ENEL GREEN POWER		
07:58	-	PFV-PAMPASOLARNORTE	PFV-PAMPASOLARNORTE	29	N	-	CI	-	OM	Prorrata Generalizada	-	-	-	ENEL GREEN POWER		
07:58	-	PFV-DOMEYKO	PFV-DOMEYKO	75	N	-	CI	-	OM	Prorrata Generalizada	-	-	-	ENEL GREEN POWER		
07:58	-	PFV-SOLDELILA	PFV-SOLDELILA	50	N	-	CI	-	OM	Prorrata Generalizada	-	-	-	ENEL GREEN POWER		
07:58	-	PFV-AZABACHE	PFV-AZABACHE	38	N	-	CI	-	OM	Prorrata Generalizada	-	-	-	ENEL GREEN POWER		
07:58	-	PFV-CAMPOSDELSOL	PFV-CAMPOSDELSOL	153	N	-	CI	-	OM	Prorrata Generalizada	-	-	-	ENEL GREEN POWER		
07:58	-	CHAPIQUINA-2	CHAPIQUINA-2	5	N	-	CI	-	OM	Prorrata Generalizada	-	-	-	ENGIE RENOVABLE		
07:58	-	PE-CALAMA	PE-CALAMA	20	N	-	CI	-	OM	Prorrata Generalizada	-	-	-	ENGIE RENOVABLE		
07:58	-	PE-MONTEREDONDO	PE-MONTEREDONDO	5	N	-	CI	-	OM	Prorrata Generalizada	-	-	-	ENGIE RENOVABLE		
07:58	-	PFV-LOSLOROS	PFV-LOSLOROS	10	N	-	CI	-	OM	Prorrata Generalizada	-	-	-	ENGIE RENOVABLE		
07:58	-	PFV-TAMAYA	PFV-TAMAYA	56	N	-	CI	-	OM	Prorrata Generalizada	-	-	-	ENGIE RENOVABLE		
07:58	-	PFV-CAPRICORNIO	PFV-CAPRICORNIO	22	N	-	CI	-	OM	Prorrata Generalizada	-	-	-	ENGIE RENOVABLE		
07:58	-	PFV-COYA	PFV-COYA	22	N	-	CI	-	OM	Prorrata Generalizada	-	-	-	ENGIE RENOVABLE		
07:58	-	PE-AURORA	PE-AURORA	75	N	-	CI	-	OM	Prorrata Generalizada	-	-	-	ENOR CHILE		
07:58	-	PE-CABOLEONES-1	PE-CABOLEONES-1	7	N	-	CI	-	OM	Prorrata Generalizada	-	-	-	ENOR CHILE		
07:58	-	PE-CABOLEONES-2	PE-CABOLEONES-2	7	N	-	CI	-	OM	Prorrata Generalizada	-	-	-	ENOR CHILE		
07:58	-	PE-CABOLEONES-3	PE-CABOLEONES-3	7	N	-	CI	-	OM	Prorrata Generalizada	-	-	-	ENOR CHILE		
07:58	-	PE-CUEL	PE-CUEL	20	N	-	CI	-	OM	Prorrata Generalizada	-	-	-	ENOR CHILE		
07:58	-	PE-ELARRAYAN	PE-ELARRAYAN	0	N	-	CI	-	OM	Prorrata Generalizada	-	-	-	ENOR CHILE		
07:58	-	PE-PUNTACOLORADA	PE-PUNTACOLORADA	0	N	-	CI	-	OM	Prorrata Generalizada	-	-	-	ENOR CHILE		
07:58	-	PE-SARCO	PE-SARCO	20	N	-	CI	-	OM	Prorrata Generalizada	-	-	-	ENOR CHILE		
07:58	-	PE-LAESTRELLA	PE-LAESTRELLA	34	N	-	CI	-	OM	Prorrata Generalizada	-	-	-	ENOR CHILE		
07:58	-	PFV-BOLERO-1	PFV-BOLERO-1	25	N	-	CI	-	OM	Prorrata Generalizada	-	-	-	ENOR CHILE		
07:58	-	PFV-CERRODOMINADOR	PFV-CERRODOMINADOR	46	N	-	CI	-	OM	Prorrata Generalizada	-	-	-	ENOR CHILE		
07:58	-	PFV-CONEJO	PFV-CONEJO	30	N	-	CI	-	OM	Prorrata Generalizada	-	-	-	ENOR CHILE		
07:58	-	PFV-JAMA-1	PFV-JAMA-1	42	N	-	CI	-	OM	Prorrata Generalizada	-	-	-	ENOR CHILE		
07:58	-	PFV-LAHUAYCA-2	PFV-LAHUAYCA-2	8	N	-	CI	-	OM	Prorrata Generalizada	-	-	-	ENOR CHILE		
07:58	-	PFV-LLANODELLAMPOS	PFV-LLANODELLAMPOS	30	N	-	CI	-	OM	Prorrata Generalizada	-	-	-	ENOR CHILE		
07:58	-	PFV-MARIAELENA	PFV-MARIAELENA	30	N	-	CI	-	OM	Prorrata Generalizada	-	-	-	ENOR CHILE		
07:58	-	PFV-POZOALMONTE-2	PFV-POZOALMONTE-2	4	N	-	CI	-	OM	Prorrata Generalizada	-	-	-	ENOR CHILE		
07:58	-	PFV-POZOALMONTE-3	PFV-POZOALMONTE-3	9	N	-	CI	-	OM	Prorrata Generalizada	-	-	-	ENOR CHILE		
07:58	-	PFV-URIBESOLAR	PFV-URIBESOLAR	29	N	-	CI	-	OM	Prorrata Generalizada	-	-	-	ENOR CHILE		
07:58	-	PFV-SOLDELOSANDES	PFV-SOLDELOSANDES	65	N	-	CI	-	OM	Prorrata Generalizada	-	-	-	ENOR CHILE		
07:58	-	PFV-PUERTOSECO	PFV-PUERTOSECO	8	N	-	CI	-	OM	Prorrata Generalizada	-	-	-	ENOR CHILE		
07:58	-	PFV-SANTAISABEL	PFV-SANTAISABEL	0	N	-	CI	-	OM	Prorrata Generalizada	-	-	-	ENOR CHILE		
07:58	-	PFV-LACRUZSOLAR	PFV-LACRUZSOLAR	45	N	-	CI	-	OM	Prorrata Generalizada	-	-	-	ENOR CHILE		
07:58	-	PE-TCHAMMA	PE-TCHAMMA	50	N	-	CI	-	OM	Prorrata Generalizada	-	-	-	ENOR CHILE		
07:58	-	PFV-DONACARMEN	PFV-DONACARMEN	5	N	-	CI	-	OM	Prorrata Generalizada	-	-	-	ENOR CHILE		
07:58	-	PFV-SANPEDRO	PFV-SANPEDRO	77	N	-	CI	-	OM	Prorrata Generalizada	-	-	-	ENOR CHILE		
07:58	-	PFV-NUEVOQUILLAGUA	PFV-NUEVOQUILLAGUA	80	N	-	CI	-	OM	Prorrata Generalizada	-	-	-	ENOR CHILE		
07:58	-	PFV-JAMA-2	PFV-JAMA-2	0	N	-	CI	-	OM	Prorrata Generalizada	-	-	-	ENOR CHILE		
07:58	-	PFV-VALLEESCONDIDO	PFV-VALLEESCONDIDO	44	N	-	CI	-	OM	Prorrata Generalizada	-	-	-	ENOR CHILE		
07:58	-	PE-PUELCHESUR	PE-PUELCHESUR	75	N	-	CI	-	OM	Prorrata Generalizada	-	-	-	ENOR CHILE		
07:58	-	PFV-PAMPATIGRE	PFV-PAMPATIGRE	68	N	-	CI	-	OM	Prorrata Generalizada	-	-	-	ENOR CHILE		
07:58	-	PE-CERROTIGRE	PE-CERROTIGRE	0	N	-	CI	-	OM	Prorrata Generalizada	-	-	-	ENOR CHILE		

29-04-2023															SS.CC.	
8:00		Central-Unidad	Configuración	Despacho	Estado	EO	Consigna	Consigna	Instrucción Cmg	Motivo	Zona Desacople	Condición	Neomante	Centro de	SSCC	BASEPOINT
00:00	-	CDC	-	-	-	-	-	-	-	Movimiento para estimación del Cmg On-Line	-	-	-	-	-	
07:58	-	PFV-SANTIAGOSOLAR	PFV-SANTIAGOSOLAR	5	N	-	CI	-	OM	Prorrata Generalizada	-	-	-	GENERADORA METROPOLITANA		
07:58	-	MARIPOSAS	MARIPOSAS	5	N	-	CI	-	OM	Prorrata Generalizada	-	-	-	HIDRO MAULE		
07:58	-	LIRCAY-1	LIRCAY-1	8	N	-	CI	-	OM	Prorrata Generalizada	-	-	-	HIDRO MAULE		
07:58	-	LIRCAY-2	LIRCAY-2	8	N	-	CI	-	OM	Prorrata Generalizada	-	-	-	HIDRO MAULE		
07:58	-	PROVIDENCIA-1	PROVIDENCIA-1	5	N	-	CI	-	OM	Prorrata Generalizada	-	-	-	HIDRO MAULE		
07:58	-	PROVIDENCIA-2	PROVIDENCIA-2	4	N	-	CI	-	OM	Prorrata Generalizada	-	-	-	HIDRO MAULE		
07:58	-	GUAYACAN-1	GUAYACAN-1	0	N	-	CI	-	OM	Prorrata Generalizada	-	-	-	INNERGEX(ENERGÍA LLAIMA)		
07:58	-	GUAYACAN-2	GUAYACAN-2	4	N	-	CI	-	OM	Prorrata Generalizada	-	-	-	INNERGEX(ENERGÍA LLAIMA)		
07:58	-	PFV-SALVADOR	PFV-SALVADOR	18	N	-	CI	-	OM	Prorrata Generalizada	-	-	-	INNERGEX(ENERGÍA LLAIMA)		
07:58	-	PFV-SANANDRES	PFV-SANANDRES	10	N	-	CI	-	OM	Prorrata Generalizada	-	-	-	INNERGEX(ENERGÍA LLAIMA)		
07:58	-	PE-SANJUAN	PE-SANJUAN	32	N	-	CI	-	OM	Prorrata Generalizada	-	-	-	LAP		
07:58	-	PE-TOTORAL	PE-TOTORAL	12	N	-	CI	-	OM	Prorrata Generalizada	-	-	-	LAP		
07:58	-	PE-PUNTASIERRA	PE-PUNTASIERRA	2	N	-	CI	-	OM	Prorrata Generalizada	-	-	-	PACIFIC HYDRO		
07:58	-	CHACAYES-1	CHACAYES-1	24	N	-	CI	-	OM	Prorrata Generalizada	-	-	-	PACIFIC HYDRO		
07:58	-	COYA	COYA	11	N	-	CI	-	OM	Prorrata Generalizada	-	-	-	PACIFIC HYDRO		
07:58	-	RENAICO	RENAICO	3	N	-	CI	-	OM	Prorrata Generalizada	-	-	-	POTENCIA		
07:58	-	PFV-ANTAY	PFV-ANTAY	2	N	-	CI	-	OM	Prorrata Generalizada	-	-	-	PRIME ENERGIA		
07:58	-	PE-ELMAITEN	PE-ELMAITEN	3	N	-	CI	-	OM	Prorrata Generalizada	-	-	-	RNE		
07:58	-	PE-MALLECOSUR	PE-MALLECOSUR	123	N	-	CI	-	OM	Prorrata Generalizada	-	-	-	RNE		
07:58	-	PE-MALLECONORTE	PE-MALLECONORTE	120	N	-	CI	-	OM	Prorrata Generalizada	-	-	-	RNE		
07:58	-	PE-NEGRETE	PE-NEGRETE	16	N	-	CI	-	OM	Prorrata Generalizada	-	-	-	RNE		
07:58	-	PFV-HUATACONDO	PFV-HUATACONDO	25	N	-	CI	-	OM	Prorrata Generalizada	-	-	-	RNE		
07:58	-	PFV-JAVIERA	PFV-JAVIERA	20	N	-	CI	-	OM	Prorrata Generalizada	-	-	-	RNE		
07:58	-	PFV-LAHUELLA	PFV-LAHUELLA	16	N	-	CI	-	OM	Prorrata Generalizada	-	-	-	RNE		
07:58	-	PFV-ATACAMASOLAR-2	PFV-ATACAMASOLAR-2	63	N	-	CI	-	OM	Prorrata Generalizada	-	-	-	RNE		
07:58	-	PFV-SOLDELDESIERTO	PFV-SOLDELDESIERTO	109	N	-	CI	-	OM	Prorrata Generalizada	-	-	-	RNE		
07:58	-	PE-DUQUECO	PE-DUQUECO	18	N	-	CI	-	OM	Prorrata Generalizada	-	-	-	RNE		
07:58	-	PFV-QUILAPILUN	PFV-QUILAPILUN	3	N	-	CI	-	OM	Prorrata Generalizada	-	-	-	RNE		
07:58	-	CALLAO-1	CALLAO-1	1	N	-	CI	-	OM	Prorrata Generalizada	-	-	-	SCOTTA		
07:58	-	CALLAO-2	CALLAO-2	1	N	-	CI	-	OM	Prorrata Generalizada	-	-	-	SCOTTA		
07:58	-	NALCAS-1	NALCAS-1	3	N	-	CI	-	OM	Prorrata Generalizada	-	-	-	SCOTTA		
07:58	-	NALCAS-2	NALCAS-2	3	N	-	CI	-	OM	Prorrata Generalizada	-	-	-	SCOTTA		
07:58	-	NALCAS-3	NALCAS-3	1	N	-	CI	-	OM	Prorrata Generalizada	-	-	-	SCOTTA		
07:58	-	RIOPICOIQUEN-1	RIOPICOIQUEN-1	9	N	-	CI	-	OM	Prorrata Generalizada	-	-	-	SCOTTA		
07:58	-	RIOPICOIQUEN-2	RIOPICOIQUEN-2	9	N	-	CI	-	OM	Prorrata Generalizada	-	-	-	SCOTTA		
07:58	-	PE-ALENA	PE-ALENA	40	N	-	CI	-	OM	Prorrata Generalizada	-	-	-	SIEMENS		
07:58	-	PFV-GRANJA	PFV-GRANJA	65	N	-	CI	-	OM	Prorrata Generalizada	-	-	-	SIEMENS		
07:58	-	PFV-RIOESCONDIDO	PFV-RIOESCONDIDO	49	N	-	CI	-	OM	Prorrata Generalizada	-	-	-	SIEMENS		
07:58	-	PE-SANPEDRO-1	PE-SANPEDRO-1	3	N	-	CI	-	OM	Prorrata Generalizada	-	-	-	STS		
07:58	-	PE-SANPEDRO-2	PE-SANPEDRO-2	25	N	-	CI	-	OM	Prorrata Generalizada	-	-	-	STS		
07:58	-	PFV-LUZDELNORTE	PFV-LUZDELNORTE	42	N	-	CI	-	OM	Prorrata Generalizada	-	-	-	SUN POWER		
07:58	-	PFV-ELPELICANO	PFV-ELPELICANO	23	N	-	CI	-	OM	Prorrata Generalizada	-	-	-	SUN POWER		
07:58	-	PE-UCUQUER-2	PE-UCUQUER-2	4	N	-	CI	-	OM	Prorrata Generalizada	-	-	-	UCUQUER		
07:58	-	PE-LAESPERANZA	PE-LAESPERANZA	4	N	-	CI	-	OM	Prorrata Generalizada	-	-	-	UCUQUER		
07:58	-	PE-LAFLOR	PE-LAFLOR	14	N	-	CI	-	OM	Prorrata Generalizada	-	-	-	UCUQUER		
08:00	-	SANISIDRO-1	SANISIDRO-1_TG1+TV1_GN_A	MT	RO	LC	MT	-	OM	Cambia combustible de GNL_B a GN_A	-	-	IL 2022001908	ENEL GENERACION	-	
08:00	-	TOCOPILLA-U16	TOCOPILLA-U16_TG1+TV1_GNL_B	MT	N	LC	PS	-	OM	Finaliza SSCC	-	-	-	ENGIE	-	
08:00	-	COLBUN-1	COLBUN_sinv	MT	N	-	PS	-	OM	Finaliza SSCC	-	N	-	COLBUN	-	
08:04	-	ATACAMA-1TG1A	ATACAMA-1TG1A_TG1A_GNL_A	-	N	LC	PS	-	OM	F/S TV	-	-	-	ENEL GENERACION	-	
08:06	-	COLBUN-1	COLBUN_sinv		DN	-	FS	-	OM		-	N	-	COLBUN	-	
08:06	-	MACHICURA-1	COLBUN_sinv	MT	RO	-	PS	-	OM	Control cota Machicura	-	-	IL 2023000637	COLBUN	-	
08:09	-	ATACAMA-1TG1A	ATACAMA-1TG1A_TG1A_GNL_A	-	N	LC	PS	-	OM	F/S TG1A	-	-	-	ENEL GENERACION	-	
08:10	-	TOCOPILLA-U16	TOCOPILLA-U16_TG1_GNL_B	MT	N	LC	PS	-	OM	F/S TV	-	-	-	ENGIE	-	
08:11	-	MACHICURA-1	COLBUN_sinv		DRO	-	FS	-	OM	-	-	-	IL 2023000637	COLBUN	-	
08:17	-	TOCOPILLA-U16	TOCOPILLA-U16_TG1_GNL_B		DN	DLC	FS	-	OM	F/S TG	-	-	-	ENGIE	-	
08:26	-	HORNITOS-CTH	HORNITOS-CTH_CAR	MT	PO	-	PS	-	OT	Mantener unidad en servicio por vaciado de silos	-	-	IL 2023000798	ENGIE	-	
08:50	-	CANUTILLAR-2	CANUTILLAR	-	DN	-	PP	-	OM	Por SSCC	-	N	-	COLBUN	-	
08:58	-	CANUTILLAR-2	CANUTILLAR	MT	N	-	MT	-	OM	Mas SSCC	-	N	-	COLBUN	-	
09:00	-	CANDELARIA-1	CANDELARIA-1_GN_A		N	LC	PS	-	OM	Finaliza SSCC	-	-	-	COLBUN	-	
09:00	-	QUINTERO-2	QUINTERO-2_GNL_B	MT	N	LC	MT	-	OM	Finaliza SSCC	-	-	-	ENEL GENERACION	-	
09:00	-	QUINTERO-1	QUINTERO-1_GN_A	MT	N	LC	MT	-	OM	Cambia combustible de GNL_B a GN_A	-	-	-	ENEL GENERACION	-	MT
09:00	-	GUACOLDA-1	GUACOLDA-1_CAR	MT	LF	-	MT	PCP	OM	Finaliza SSCC	-	-	IL 2023000425 - IL 2023000488 - IL 2023000720	RNE	-	MT
09:00	-	GUACOLDA-3	GUACOLDA-3_CAR	MT	N	-	MT	-	OM	Finaliza SSCC	-	-	-	RNE	-	MT
09:00	-	GUACOLDA-4	GUACOLDA-4_CAR	MT	RO	-	MT	-	OM	Finaliza SSCC	-	-	IL 2023000428 - IL 2023000187	RNE	-	MT
09:05	-	CANDELARIA-1	CANDELARIA-1_GN_A		DN	DLC	FS	-	OM		-	-	-	COLBUN	-	
09:07	-	QUINTERO-2	QUINTERO-2_GNL_B	MT	N	LC	PS	-	OM	-	-	-	-	ENEL GENERACION	-	
09:15	**-**	**PFV-ANDES-2**	**ERNC**	**60**	**CSE**	**-**	**CI**	**-**	**OT**	**Inicia maniobras para inyección al SADI**	**-**	**-**	**-**	**AES ANDES**		
09:34	-	QUINTERO-2	QUINTERO-2_GNL_B		DN	DLC	FS	-	OM	-	-	-	-	ENEL GENERACION	-	
10:00	-	QUINTERO-1	QUINTERO-1_GNL_B	MT	N	LC	MT	-	OM	Cambia combustible de GN_A a GNL_B	-	-	-	ENEL GENERACION	-	MT
10:00	-	CMPCCORDILLERA	CMPCCORDILLERA_GN_A	MT	N	LC	MT	-	OM	Finaliza SSCC	-	-	-	SANTA FE	-	MT
10:26	-	GUACOLDA-3	GUACOLDA-3_CAR	MT	N	-	MT	-	OM	-	-	-	-	RNE	-	MT
11:00	-	CMPCCORDILLERA	CMPCCORDILLERA_GN_A	MT	N	LC	MT	-	OM	Mas SSCC	-	-	-	SANTA FE	-	MT
11:34	-	LOMAALTA	CIPRESES_vloma	0	DF	-	FS	-	SDCF	Atención anormalidad en regulador de velocidad	-	-	2023038970	ENEL GENERACION	-	
11:34	-	CIPRESES	CIPRESES_vloma	-	-	-	-	-	-	Movimiento por Cambio de Configuración en Central de Serie Hidráulica	-	-	-	-	-	-
12:00	-	CMPCCORDILLERA	CMPCCORDILLERA_GN_A	MT	N	LC	MT	-	OM	Finaliza SSCC	-	-	-	SANTA FE	-	MT
12:05	-	ANDINA-CTA	ANDINA-CTA_CAR	45	PO	-	PC	PCP	EP	Tunning Unidad CTA. Carga desde 45MW – 160MW.	-	-	IL 2023000783 - SI 2023036268	ENGIE	-	
12:29	-	CANDELARIA-1	CANDELARIA-1_GN_A		DN	DLC	PP	-	OM	Por SSCC	-	-	-	COLBUN	-	
12:47	-	CANDELARIA-1	CANDELARIA-1_GN_A		N	LC	PMT	-	OM	Sincronizada TG	-	-	-	COLBUN	-	
12:52	-	CANUTILLAR-1	CANUTILLAR	-	DN	-	PP	-	OM	Por SSCC	-	N	-	COLBUN	-	
12:52	**-**	**CDC**	**Inicio prorrata por Ctx transformador de 220/110 kV Calama < 150 MVA.**	**-65**	**-**	**-**	**-**	**-**	**-**	**Inicio prorrata por Ctx transformador de 220/110 kV Calama < 150 MVA.**	**-**	**-**	**-**	**CDC**		
12:52	-	PFV-USYA	PFV-USYA	52	N	-	CI	-	OM	SSCC de CTF(-).	-	-	-	ACCIONA		
12:52	-	PE-VALLEDELOSVIENTOS	PE-VALLEDELOSVIENTOS	51	N	-	CI	-	OM	Prorrata por Ctx transformador de 220/110 kV Calama < 150 MVA.	-	-	-	ENEL GREEN POWER		
12:52	-	PFV-PUERTOSECO	PFV-PUERTOSECO	5	N	-	CI	-	OM	Prorrata por Ctx transformador de 220/110 kV Calama < 150 MVA.	-	-	-	ENOR CHILE		
12:52	-	PFV-AZABACHE	PFV-AZABACHE	30	N	-	CI	-	OM	Prorrata por Ctx transformador de 220/110 kV Calama < 150 MVA.	-	-	-	ENEL GREEN POWER		

29-04-2023															SS.CC.	
8:00		Central-Unidad	Configuración	Despacho	Estado	EO	Consigna	Consigna	Instrucción Cmg	Motivo	Zona Desacople	Condición	Neomante	Centro de	SSCC	BASEPOINT
00:00	-	CDC	-	-	-	-	-	-	-	Movimiento para estimación del Cmg On-Line	-	-	-	-	-	
12:55	-	CANDELARIA-1	CANDELARIA-1_GN_A		N	LC	MT	-	OM	Estable en MT	-	-	-	COLBUN	-	
12:58	-	CANUTILLAR-1	CANUTILLAR		N	LC	MT	-	OM	Mas SSCC	-	N	-	COLBUN	-	
13:00	-	CANUTILLAR-2	CANUTILLAR	MT	N	-	PS	-	OM	Finaliza SSCC	-	N	-	COLBUN	-	
13:13	-	CANUTILLAR-2	CANUTILLAR		DN	-	FS	-	OM		-	N	-	COLBUN	-	
13:52	**-**	**CDC**	**-**	**-1015**	**-**	**-**	**-**	**-**	**-**	**Ajuste Prorrata Generalizada**	**-**	**-**	**-**	**CDC**		
13:52	-	PE-PUNTAPALMERAS	PE-PUNTAPALMERAS	0	N	-	CI	-	OM	Prorrata Generalizada	-	-	-	ACCIONA		
13:52	-	PE-SANGABRIEL	PE-SANGABRIEL	28	N	-	CI	-	OM	Prorrata Generalizada	-	-	-	ACCIONA		
13:52	-	PE-TOLPANSUR	PE-TOLPANSUR	7	N	-	CI	-	OM	Prorrata Generalizada	-	-	-	ACCIONA		
13:52	-	PFV-ALMEYDA	PFV-ALMEYDA	42	N	-	CI	-	OM	Prorrata Generalizada	-	-	-	ACCIONA		
13:52	-	PFV-ELROMERO	PFV-ELROMERO	129	N	-	CI	-	OM	Prorrata Generalizada	-	-	-	ACCIONA		
13:52	-	PFV-USYA	PFV-USYA	47	N	-	CI	-	OM	Prorrata Generalizada	-	-	-	ACCIONA		
13:52	-	PFV-MALGARIDA	PFV-MALGARIDA	133	N	-	CI	-	OM	Prorrata Generalizada	-	-	-	ACCIONA		
13:52	-	PE-LOSCURUROS	PE-LOSCURUROS	0	N	-	CI	-	OM	Prorrata Generalizada	-	-	-	AES ANDES		
13:52	-	PE-LOSOLMOS	PE-LOSOLMOS	48	N	-	CI	-	OM	Prorrata Generalizada	-	-	-	AES ANDES		
13:52	-	PFV-ANDES	PFV-ANDES	15	N	-	CI	-	OM	Prorrata Generalizada	-	-	-	AES ANDES		
13:52	-	PFV-ANDES2A	PFV-ANDES2A	50	N	-	CI	-	OM	Prorrata Generalizada	-	-	-	AES ANDES		
13:52	-	PE-MESAMAVIDA	PE-MESAMAVIDA	45	N	-	CI	-	OM	Prorrata Generalizada	-	-	-	AES ANDES		
13:52	-	ELPASO-2	ELPASO-2	10	N	-	CI	-	OM	Prorrata Generalizada	-	-	-	ANPAC		
13:52	-	SANANDRES-2	SANANDRES-2	12	N	-	CI	-	OM	Prorrata Generalizada	-	-	-	ANPAC		
13:52	-	LOSHIERROS1-2	LOSHIERROS1-2	12	N	-	CI	-	OM	Prorrata Generalizada	-	-	-	BESALCO ENERGÍA		
13:52	-	CAPULLO	CAPULLO	10	N	-	CI	-	OM	Prorrata Generalizada	-	-	-	CAPULLO		
13:52	-	PULELFU-2	PULELFU-2	3	N	-	CI	-	OM	Prorrata Generalizada	-	-	-	CAPULLO		
13:52	-	BLANCO	BLANCO	5	N	-	CI	-	OM	Prorrata Generalizada	-	-	-	COLBUN		
13:52	-	CHACABUQUITO-1	CHACABUQUITO-1	6	N	-	CI	-	OM	Prorrata Generalizada	-	-	-	COLBUN		
13:52	-	CH-HORNITOS	CH-HORNITOS	7	N	-	CI	-	OM	Prorrata Generalizada	-	-	-	COLBUN		
13:52	-	JUNCAL	JUNCAL	6	N	-	CI	-	OM	Prorrata Generalizada	-	-	-	COLBUN		
13:52	-	LAMINA	LAMINA	5	N	-	CI	-	OM	Prorrata Generalizada	-	-	-	COLBUN		
13:52	-	LOSQUILOS-1	LOSQUILOS-1	10	N	-	CI	-	OM	Prorrata Generalizada	-	-	-	COLBUN		
13:52	-	MACHICURA-2	MACHICURA-2	30	N	-	CI	-	OM	Prorrata Generalizada	-	-	-	COLBUN		
13:52	-	SANIGNACIO	SANIGNACIO	18	N	-	CI	-	OM	Prorrata Generalizada	-	-	-	COLBUN		
13:52	-	PFV-DIEGOALMAGROSUR	PFV-DIEGOALMAGROSUR	135	N	-	CI	-	OM	Prorrata Generalizada	-	-	-	COLBUN		
13:52	-	PE-LEBU	PE-LEBU	0	N	-	CI	-	OM	Prorrata Generalizada	-	-	-	CRISTALERÍAS TORO		
13:52	-	LOSMOLLES-1	LOSMOLLES-1	3	N	-	CI	-	OM	Prorrata Generalizada	-	-	-	ENEL GENERACIÓN		
13:52	-	ANTUCO-1	ANTUCO-1	74	N	-	CI	-	OM	Prorrata Generalizada	-	-	-	ENEL GENERACIÓN		
13:52	-	CURILLINQUE	CURILLINQUE	22	N	-	CI	-	OM	Prorrata Generalizada	-	-	-	ENEL GENERACIÓN		
13:52	-	ISLA-2	ISLA-2	22	N	-	CI	-	OM	Prorrata Generalizada	-	-	-	ENEL GENERACIÓN		
13:52	-	PILMAIQUEN-5	PILMAIQUEN-5	8	N	-	CI	-	OM	Prorrata Generalizada	-	-	-	ENEL GENERACIÓN		
13:52	-	PULLINQUE-2	PULLINQUE-2	8	N	-	CI	-	OM	Prorrata Generalizada	-	-	-	ENEL GENERACIÓN		
13:52	-	SAUZAL-2	SAUZAL-2	25	N	-	CI	-	OM	Prorrata Generalizada	-	-	-	ENEL GENERACIÓN		
13:52	-	SAUZAL-3	SAUZAL-3	24	N	-	CI	-	OM	Prorrata Generalizada	-	-	-	ENEL GENERACIÓN		
13:52	-	SAUZALITO	SAUZALITO	9	N	-	CI	-	OM	Prorrata Generalizada	-	-	-	ENEL GENERACIÓN		
13:52	-	OJOSDEAGUA	OJOSDEAGUA	5	N	-	CI	-	OM	Prorrata Generalizada	-	-	-	ENEL GENERACIÓN		
13:52	-	ABANICO-5	ABANICO-5	8	N	-	CI	-	OM	Prorrata Generalizada	-	-	-	ENEL GENERACIÓN		
13:52	-	ABANICO-6	ABANICO-6	8	N	-	CI	-	OM	Prorrata Generalizada	-	-	-	ENEL GENERACIÓN		
13:52	-	PE-LOSBUENOSAIRES	PE-LOSBUENOSAIRES	16	N	-	CI	-	OM	Prorrata Generalizada	-	-	-	ENEL GREEN POWER		
13:52	-	PE-CANELA	PE-CANELA	0	N	-	CI	-	OM	Prorrata Generalizada	-	-	-	ENEL GREEN POWER		
13:52	-	PE-CANELA-2	PE-CANELA-2	0	N	-	CI	-	OM	Prorrata Generalizada	-	-	-	ENEL GREEN POWER		
13:52	-	PE-RENAICO	PE-RENAICO	64	N	-	CI	-	OM	Prorrata Generalizada	-	-	-	ENEL GREEN POWER		
13:52	-	PE-SIERRAGORDA	PE-SIERRAGORDA	65	N	-	CI	-	OM	Prorrata Generalizada	-	-	-	ENEL GREEN POWER		
13:52	-	PE-TALINAYORIENTE	PE-TALINAYORIENTE	7	N	-	CI	-	OM	Prorrata Generalizada	-	-	-	ENEL GREEN POWER		
13:52	-	PE-TALINAYPONIENTE	PE-TALINAYPONIENTE	0	N	-	CI	-	OM	Prorrata Generalizada	-	-	-	ENEL GREEN POWER		
13:52	-	PE-TALTAL	PE-TALTAL	11	N	-	CI	-	OM	Prorrata Generalizada	-	-	-	ENEL GREEN POWER		
13:52	-	PE-VALLEDELOSVIENTOS	PE-VALLEDELOSVIENTOS	51	N	-	CI	-	OM	Prorrata Generalizada	-	-	-	ENEL GREEN POWER		
13:52	-	PFV-CARRERAPINTO	PFV-CARRERAPINTO	61	N	-	CI	-	OM	Prorrata Generalizada	-	-	-	ENEL GREEN POWER		
13:52	-	PFV-CHANARES	PFV-CHANARES	23	N	-	CI	-	OM	Prorrata Generalizada	-	-	-	ENEL GREEN POWER		
13:52	-	PFV-DIEGODEALMAGRO	PFV-DIEGODEALMAGRO	20	N	-	CI	-	OM	Prorrata Generalizada	-	-	-	ENEL GREEN POWER		
13:52	-	PFV-FINISTERRAE	PFV-FINISTERRAE	124	N	-	CI	-	OM	Prorrata Generalizada	-	-	-	ENEL GREEN POWER		
13:52	-	PFV-LALACKAMA	PFV-LALACKAMA	37	N	-	CI	-	OM	Prorrata Generalizada	-	-	-	ENEL GREEN POWER		
13:52	-	PFV-LALACKAMA-2	PFV-LALACKAMA-2	9	N	-	CI	-	OM	Prorrata Generalizada	-	-	-	ENEL GREEN POWER		
13:52	-	PFV-PAMPASOLARNORTE	PFV-PAMPASOLARNORTE	44	N	-	CI	-	OM	Prorrata Generalizada	-	-	-	ENEL GREEN POWER		
13:52	-	PFV-DOMEYKO	PFV-DOMEYKO	119	N	-	CI	-	OM	Prorrata Generalizada	-	-	-	ENEL GREEN POWER		
13:52	-	PFV-SOLDELILA	PFV-SOLDELILA	97	N	-	CI	-	OM	Prorrata Generalizada	-	-	-	ENEL GREEN POWER		
13:52	-	PFV-AZABACHE	PFV-AZABACHE	30	N	-	CI	-	OM	Prorrata Generalizada	-	-	-	ENEL GREEN POWER		
13:52	-	PFV-CAMPOSDELSOL	PFV-CAMPOSDELSOL	280	N	-	CI	-	OM	Prorrata Generalizada	-	-	-	ENEL GREEN POWER		
13:52	-	PFV-VALLEDELSOL	PFV-VALLEDELSOL	105	N	-	CI	-	OM	Prorrata Generalizada	-	-	-	ENEL GREEN POWER		
13:52	-	CHAPIQUINA-1	CHAPIQUINA-1	5	N	-	CI	-	OM	Prorrata Generalizada	-	-	-	ENGIE RENOVABLE		
13:52	-	CHAPIQUINA-2	CHAPIQUINA-2	1	N	-	CI	-	OM	Prorrata Generalizada	-	-	-	ENGIE RENOVABLE		
13:52	-	PE-CALAMA	PE-CALAMA	91	N	-	CI	-	OM	Prorrata Generalizada	-	-	-	ENGIE RENOVABLE		
13:52	-	PE-MONTEREDONDO	PE-MONTEREDONDO	0	N	-	CI	-	OM	Prorrata Generalizada	-	-	-	ENGIE RENOVABLE		
13:52	-	PFV-LOSLOROS	PFV-LOSLOROS	33	N	-	CI	-	OM	Prorrata Generalizada	-	-	-	ENGIE RENOVABLE		
13:52	-	PFV-TAMAYA	PFV-TAMAYA	78	N	-	CI	-	OM	Prorrata Generalizada	-	-	-	ENGIE RENOVABLE		
13:52	-	PFV-CAPRICORNIO	PFV-CAPRICORNIO	62	N	-	CI	-	OM	Prorrata Generalizada	-	-	-	ENGIE RENOVABLE		
13:52	-	PFV-COYA	PFV-COYA	98	N	-	CI	-	OM	Prorrata Generalizada	-	-	-	ENGIE RENOVABLE		
13:52	-	PE-AURORA	PE-AURORA	76	N	-	CI	-	OM	Prorrata Generalizada	-	-	-	ENOR CHILE		
13:52	-	PE-CABOLEONES-1	PE-CABOLEONES-1	60	N	-	CI	-	OM	Prorrata Generalizada	-	-	-	ENOR CHILE		
13:52	-	PE-CABOLEONES-2	PE-CABOLEONES-2	49	N	-	CI	-	OM	Prorrata Generalizada	-	-	-	ENOR CHILE		
13:52	-	PE-CABOLEONES-3	PE-CABOLEONES-3	58	N	-	CI	-	OM	Prorrata Generalizada	-	-	-	ENOR CHILE		
13:52	-	PE-CUEL	PE-CUEL	19	N	-	CI	-	OM	Prorrata Generalizada	-	-	-	ENOR CHILE		
13:52	-	PE-ELARRAYAN	PE-ELARRAYAN	0	N	-	CI	-	OM	Prorrata Generalizada	-	-	-	ENOR CHILE		
13:52	-	PE-PUNTACOLORADA	PE-PUNTACOLORADA	0	N	-	CI	-	OM	Prorrata Generalizada	-	-	-	ENOR CHILE		
13:52	-	PE-SARCO	PE-SARCO	35	N	-	CI	-	OM	Prorrata Generalizada	-	-	-	ENOR CHILE		
13:52	-	PE-LAESTRELLA	PE-LAESTRELLA	0	N	-	CI	-	OM	Prorrata Generalizada	-	-	-	ENOR CHILE		
13:52	-	PFV-BOLERO-1	PFV-BOLERO-1	89	N	-	CI	-	OM	Prorrata Generalizada	-	-	-	ENOR CHILE		
13:52	-	PFV-CERRODOMINADOR	PFV-CERRODOMINADOR	65	N	-	CI	-	OM	Prorrata Generalizada	-	-	-	ENOR CHILE		
13:52	-	PFV-CONEJO	PFV-CONEJO	67	N	-	CI	-	OM	Prorrata Generalizada	-	-	-	ENOR CHILE		
13:52	-	PFV-JAMA-1	PFV-JAMA-1	20	N	-	CI	-	OM	Prorrata Generalizada	-	-	-	ENOR CHILE		

29-04-2023															SS.CC.	
8:00		Central-Unidad	Configuración	Despacho	Estado	EO	Consigna	Consigna	Instrucción Cmg	Motivo	Zona Desacople	Condición	Neomante	Centro de	SSCC	BASEPOINT
00:00	-	CDC	-	-	-	-	-	-	-	Movimiento para estimación del Cmg On-Line	-	-	-	-	-	
13:52	-	PFV-LAHUAYCA-2	PFV-LAHUAYCA-2	11	N	-	CI	-	OM	Prorrata Generalizada	-	-	-	ENOR CHILE		
13:52	-	PFV-LLANODELLAMPOS	PFV-LLANODELLAMPOS	65	N	-	CI	-	OM	Prorrata Generalizada	-	-	-	ENOR CHILE		
13:52	-	PFV-MARIAELENA	PFV-MARIAELENA	29	N	-	CI	-	OM	Prorrata Generalizada	-	-	-	ENOR CHILE		
13:52	-	PFV-POZOALMONTE-2	PFV-POZOALMONTE-2	0	N	-	CI	-	OM	Prorrata Generalizada	-	-	-	ENOR CHILE		
13:52	-	PFV-POZOALMONTE-3	PFV-POZOALMONTE-3	0	N	-	CI	-	OM	Prorrata Generalizada	-	-	-	ENOR CHILE		
13:52	-	PFV-URIBESOLAR	PFV-URIBESOLAR	29	N	-	CI	-	OM	Prorrata Generalizada	-	-	-	ENOR CHILE		
13:52	-	PFV-SOLDELOSANDES	PFV-SOLDELOSANDES	58	N	-	CI	-	OM	Prorrata Generalizada	-	-	-	ENOR CHILE		
13:52	-	PFV-PUERTOSECO	PFV-PUERTOSECO	5	N	-	CI	-	OM	Prorrata Generalizada	-	-	-	ENOR CHILE		
13:52	-	PFV-SANTAISABEL	PFV-SANTAISABEL	0	N	-	CI	-	OM	Prorrata Generalizada	-	-	-	ENOR CHILE		
13:52	-	PFV-LACRUZSOLAR	PFV-LACRUZSOLAR	45	N	-	CI	-	OM	Prorrata Generalizada	-	-	-	ENOR CHILE		
13:52	-	PE-TCHAMMA	PE-TCHAMMA	34	N	-	CI	-	OM	Prorrata Generalizada	-	-	-	ENOR CHILE		
13:52	-	PFV-DONACARMEN	PFV-DONACARMEN	5	N	-	CI	-	OM	Prorrata Generalizada	-	-	-	ENOR CHILE		
13:52	-	PFV-SANPEDRO	PFV-SANPEDRO	68	N	-	CI	-	OM	Prorrata Generalizada	-	-	-	ENOR CHILE		
13:52	-	PFV-NUEVOQUILLAGUA	PFV-NUEVOQUILLAGUA	0	N	-	CI	-	OM	Prorrata Generalizada	-	-	-	ENOR CHILE		
13:52	-	PFV-JAMA-2	PFV-JAMA-2	20	N	-	CI	-	OM	Prorrata Generalizada	-	-	-	ENOR CHILE		
13:52	-	PFV-VALLEESCONDIDO	PFV-VALLEESCONDIDO	70	N	-	CI	-	OM	Prorrata Generalizada	-	-	-	ENOR CHILE		
13:52	-	PE-PUELCHESUR	PE-PUELCHESUR	77	N	-	CI	-	OM	Prorrata Generalizada	-	-	-	ENOR CHILE		
13:52	-	PFV-PAMPATIGRE	PFV-PAMPATIGRE	68	N	-	CI	-	OM	Prorrata Generalizada	-	-	-	ENOR CHILE		
13:52	-	PE-CERROTIGRE	PE-CERROTIGRE	123	N	-	CI	-	OM	Prorrata Generalizada	-	-	-	ENOR CHILE		
13:52	-	PFV-SANTIAGOSOLAR	PFV-SANTIAGOSOLAR	15	N	-	CI	-	OM	Prorrata Generalizada	-	-	-	GENERADORA METROPOLITANA		
13:52	-	MARIPOSAS	MARIPOSAS	5	N	-	CI	-	OM	Prorrata Generalizada	-	-	-	HIDRO MAULE		
13:52	-	LIRCAY-1	LIRCAY-1	8	N	-	CI	-	OM	Prorrata Generalizada	-	-	-	HIDRO MAULE		
13:52	-	LIRCAY-2	LIRCAY-2	8	N	-	CI	-	OM	Prorrata Generalizada	-	-	-	HIDRO MAULE		
13:52	-	PROVIDENCIA-1	PROVIDENCIA-1	9	N	-	CI	-	OM	Prorrata Generalizada	-	-	-	HIDRO MAULE		
13:52	-	PROVIDENCIA-2	PROVIDENCIA-2	9	N	-	CI	-	OM	Prorrata Generalizada	-	-	-	HIDRO MAULE		
13:52	-	GUAYACAN-1	GUAYACAN-1	5	N	-	CI	-	OM	Prorrata Generalizada	-	-	-	INNERGEX(ENERGÍA LLAIMA)		
13:52	-	GUAYACAN-2	GUAYACAN-2	5	N	-	CI	-	OM	Prorrata Generalizada	-	-	-	INNERGEX(ENERGÍA LLAIMA)		
13:52	-	PFV-SALVADOR	PFV-SALVADOR	32	N	-	CI	-	OM	Prorrata Generalizada	-	-	-	INNERGEX(ENERGÍA LLAIMA)		
13:52	-	PFV-SANANDRES	PFV-SANANDRES	0	N	-	CI	-	OM	Prorrata Generalizada	-	-	-	INNERGEX(ENERGÍA LLAIMA)		
13:52	-	PE-SANJUAN	PE-SANJUAN	70	N	-	CI	-	OM	Prorrata Generalizada	-	-	-	LAP		
13:52	-	PE-TOTORAL	PE-TOTORAL	0	N	-	CI	-	OM	Prorrata Generalizada	-	-	-	LAP		
13:52	-	PE-PUNTASIERRA	PE-PUNTASIERRA	0	N	-	CI	-	OM	Prorrata Generalizada	-	-	-	PACIFIC HYDRO		
13:52	-	CHACAYES-1	CHACAYES-1	24	N	-	CI	-	OM	Prorrata Generalizada	-	-	-	PACIFIC HYDRO		
13:52	-	COYA	COYA	12	N	-	CI	-	OM	Prorrata Generalizada	-	-	-	PACIFIC HYDRO		
13:52	-	RENAICO	RENAICO	3	N	-	CI	-	OM	Prorrata Generalizada	-	-	-	POTENCIA		
13:52	-	PFV-ANTAY	PFV-ANTAY	4	N	-	CI	-	OM	Prorrata Generalizada	-	-	-	PRIME ENERGIA		
13:52	-	FLORIDA2-1	FLORIDA2-1	2	N	-	CI	-	OM	Prorrata Generalizada	-	-	-	PUNTILLA		
13:52	-	FLORIDA3-1	FLORIDA3-1	1	N	-	CI	-	OM	Prorrata Generalizada	-	-	-	PUNTILLA		
13:52	-	FLORIDA3-2	FLORIDA3-2	1	N	-	CI	-	OM	Prorrata Generalizada	-	-	-	PUNTILLA		
13:52	-	PUNTILLA-3	PUNTILLA-3	2	N	-	CI	-	OM	Prorrata Generalizada	-	-	-	PUNTILLA		
13:52	-	PE-ELMAITEN	PE-ELMAITEN	3	N	-	CI	-	OM	Prorrata Generalizada	-	-	-	RNE		
13:52	-	PE-MALLECOSUR	PE-MALLECOSUR	117	N	-	CI	-	OM	Prorrata Generalizada	-	-	-	RNE		
13:52	-	PE-MALLECONORTE	PE-MALLECONORTE	59	N	-	CI	-	OM	Prorrata Generalizada	-	-	-	RNE		
13:52	-	PE-NEGRETE	PE-NEGRETE	6	N	-	CI	-	OM	Prorrata Generalizada	-	-	-	RNE		
13:52	-	PFV-HUATACONDO	PFV-HUATACONDO	58	N	-	CI	-	OM	Prorrata Generalizada	-	-	-	RNE		
13:52	-	PFV-JAVIERA	PFV-JAVIERA	45	N	-	CI	-	OM	Prorrata Generalizada	-	-	-	RNE		
13:52	-	PFV-LAHUELLA	PFV-LAHUELLA	55	N	-	CI	-	OM	Prorrata Generalizada	-	-	-	RNE		
13:52	-	PFV-ATACAMASOLAR-2	PFV-ATACAMASOLAR-2	112	N	-	CI	-	OM	Prorrata Generalizada	-	-	-	RNE		
13:52	-	PFV-SOLDELDESIERTO	PFV-SOLDELDESIERTO	149	N	-	CI	-	OM	Prorrata Generalizada	-	-	-	RNE		
13:52	-	PE-DUQUECO	PE-DUQUECO	6	N	-	CI	-	OM	Prorrata Generalizada	-	-	-	RNE		
13:52	-	PFV-QUILAPILUN	PFV-QUILAPILUN	23	N	-	CI	-	OM	Prorrata Generalizada	-	-	-	RNE		
13:52	-	CALLAO-1	CALLAO-1	1	N	-	CI	-	OM	Prorrata Generalizada	-	-	-	SCOTTA		
13:52	-	CALLAO-2	CALLAO-2	1	N	-	CI	-	OM	Prorrata Generalizada	-	-	-	SCOTTA		
13:52	-	NALCAS-1	NALCAS-1	3	N	-	CI	-	OM	Prorrata Generalizada	-	-	-	SCOTTA		
13:52	-	NALCAS-2	NALCAS-2	3	N	-	CI	-	OM	Prorrata Generalizada	-	-	-	SCOTTA		
13:52	-	NALCAS-3	NALCAS-3	1	N	-	CI	-	OM	Prorrata Generalizada	-	-	-	SCOTTA		
13:52	-	RIOPICOIQUEN-1	RIOPICOIQUEN-1	7	N	-	CI	-	OM	Prorrata Generalizada	-	-	-	SCOTTA		
13:52	-	RIOPICOIQUEN-2	RIOPICOIQUEN-2	7	N	-	CI	-	OM	Prorrata Generalizada	-	-	-	SCOTTA		
13:52	-	PE-ALENA	PE-ALENA	37	N	-	CI	-	OM	Prorrata Generalizada	-	-	-	SIEMENS		
13:52	-	PFV-GRANJA	PFV-GRANJA	69	N	-	CI	-	OM	Prorrata Generalizada	-	-	-	SIEMENS		
13:52	-	PFV-RIOESCONDIDO	PFV-RIOESCONDIDO	106	N	-	CI	-	OM	Prorrata Generalizada	-	-	-	SIEMENS		
13:52	-	PE-SANPEDRO-1	PE-SANPEDRO-1	6	N	-	CI	-	OM	Prorrata Generalizada	-	-	-	STS		
13:52	-	PE-SANPEDRO-2	PE-SANPEDRO-2	22	N	-	CI	-	OM	Prorrata Generalizada	-	-	-	STS		
13:52	-	PFV-LUZDELNORTE	PFV-LUZDELNORTE	94	N	-	CI	-	OM	Prorrata Generalizada	-	-	-	SUN POWER		
13:52	-	PFV-ELPELICANO	PFV-ELPELICANO	73	N	-	CI	-	OM	Prorrata Generalizada	-	-	-	SUN POWER		
13:52	-	PE-UCUQUER-2	PE-UCUQUER-2	3	N	-	CI	-	OM	Prorrata Generalizada	-	-	-	UCUQUER		
13:52	-	PE-LAESPERANZA	PE-LAESPERANZA	2	N	-	CI	-	OM	Prorrata Generalizada	-	-	-	UCUQUER		
13:52	-	PE-LAFLOR	PE-LAFLOR	0	N	-	CI	-	OM	Prorrata Generalizada	-	-	-	UCUQUER		
14:00	-	MEJILLONES-CTM3	MEJILLONES-CTM3_TG1+TV1_GNL_B	-	DN	DLC	PP	-	OM	-	-	-	-	ENGIE	-	
14:00	-	CANDELARIA-1	CANDELARIA-1_GN_A	MT	N	LC	PS	-	OM	Finaliza SSCC	-	-	-	COLBUN	-	
14:10	-	CANDELARIA-1	CANDELARIA-1_GN_A		DN	DLC	FS	-	OM	Finaliza SSCC	-	-	-	COLBUN	-	
15:00	-	TOCOPILLA-U16	TOCOPILLA-U16_TG1+TV1_GNL_B		DN	DLC	PP	-	OM		-	-	-	ENGIE	-	
15:07	-	KELAR-TG12	KELAR-TG12_TG1+TG2+TV1_GNL_B		DRO	DLC	PP	-	OM		-	-	IL 2022001789 - IL 2022000845	KELAR	-	
15:27	-	MEJILLONES-CTM3	MEJILLONES-CTM3_TG1_GNL_B	-	N	LC	PMT	-	OM	Sincronizada TG	-	-	-	ENGIE	-	
15:30	-	KELAR-TG1	KELAR-TG1_TG1_GNL_B	-	RO	LC	PMT	-	OM	Sincronizada TG1	-	-	IL 2022001789 - IL 2022000845	KELAR	-	
15:34	-	CANDELARIA-1	CANDELARIA-1_GN_A		DN	DLC	PP	-	OM	Por SSCC	-	-	-	COLBUN	-	
15:48	-	TOCOPILLA-U16	TOCOPILLA-U16_TG1_GNL_B	-	N	LC	PMT	-	OM	Sincronizada TG	-	-	-	ENGIE	-	
15:50	-	COLBUN-1	COLBUN_sinv	-	DN	-	PP	-	OM	Por SSCC	-	N	-	COLBUN	-	
15:51	-	CANDELARIA-1	CANDELARIA-1_GN_A		N	LC	PMT	-	OM	Sincronizada TG	-	-	-	COLBUN	-	
15:58	-	CANDELARIA-1	CANDELARIA-1_GN_A	MT	N	LC	MT	-	OM	Mas SSCC	-	-	-	COLBUN	-	
16:00	-	SANISIDRO-1	SANISIDRO-1_TG1+TV1_GNL_B	MT	RO	LC	MT	-	OM	Cambia combustible de GN_A a GNL_B	-	-	IL 2022001908	ENEL GENERACION	-	
16:00	-	CANUTILLAR-1	CANUTILLAR	MT	N	LC	PS	-	OM	Finaliza SSCC	-	N	-	COLBUN	-	
16:01	-	COLBUN-1	COLBUN_sinv	MT	N	-	MT	-	OM	Mas SSCC	-	N	-	COLBUN	-	
16:05	-	CANUTILLAR-1	CANUTILLAR		DN	DLC	FS	-	OM		-	N	-	COLBUN	-	

29-04-2023															SS.CC.	
8:00		Central-Unidad	Configuración	Despacho	Estado	EO	Consigna	Consigna	Instrucción Cmg	Motivo	Zona Desacople	Condición	Neomante	Centro de	SSCC	BASEPOINT
00:00	-	CDC	-	-	-	-	-	-	-	Movimiento para estimación del Cmg On-Line	-	-	-	-	-	
16:11	-	GUACOLDA-4	GUACOLDA-4_CAR	108	RO	-	MT	-	OM	Suben por SSCC	-	-	IL 2023000428 - IL 2023000187	RNE	-	MT
16:11	-	GUACOLDA-5	GUACOLDA-5_CAR	108	RO	-	MT	-	OM	Suben por SSCC	-	-	IL 2023000634	RNE	-	MT
16:12	-	TOCOPILLA-U16	TOCOPILLA-U16_TG1+TV1_GNL_B		N	LC	PMT	-	OM	Sincronizada TV	-	-	-	ENGIE	-	
16:15	-	KELAR-TG2	KELAR-TG2_TG2_GNL_B	-	RO	LC	PMT	-	OM	Sincronizada TG2	-	-	IL 2022001789 - IL 2022000845	KELAR	-	
16:28	-	RUCUE-2	ELTORO_sinv	-	DN	-	PP	-	RE	-	-	-	-	COLBUN	-	
16:29	-	QUINTERO-2	QUINTERO-2_GNL_B		DN	DLC	PP	-	OM	Por SSCC	-	-	-	ENEL GENERACION	-	
16:30	-	SANTAMARIA	SANTAMARIA_CAR	PC	RO	-	PC	-	OT	Solicitada anticipada por lenta tasa de subida y posterior baja del ERNC Solar	-	-	-	COLBUN	-	MT
16:30	-	ANGAMOS-ANG1	ANGAMOS-ANG1_CAR	PC	RO	-	PC	-	OT	Solicitada anticipada por lenta tasa de subida y posterior baja del ERNC Solar	-	-	IL 2022000696	AES ANDES	-	PC
16:30	-	ANGAMOS-ANG2	ANGAMOS-ANG2_CAR	PC	RO	-	PC	-	OT	Solicitada anticipada por lenta tasa de subida y posterior baja del ERNC Solar	-	-	IL 2022001546	AES ANDES	-	
16:30	-	COCHRANE-CCH1	COCHRANE-CCH1_CAR	PC	RO	-	PC	-	OT	Solicitada anticipada por lenta tasa de subida y posterior baja del ERNC Solar	-	-	IL 2022000639	AES ANDES	-	PC
16:30	-	COCHRANE-CCH2	COCHRANE-CCH2_CAR	PC	RO	-	PC	-	OT	Solicitada anticipada por lenta tasa de subida y posterior baja del ERNC Solar	-	-	IL 2022000639	AES ANDES	-	PC
16:30	-	CAMPICHE	CAMPICHE_CAR	PC	N	-	PC	-	OT	Solicitada anticipada por lenta tasa de subida y posterior baja del ERNC Solar	-	-	-	AES ANDES	-	PC
16:30	-	NORGENER-NTO1	NORGENER-NTO1_CAR	PC	N	-	PC	-	OT	Solicitada anticipada por lenta tasa de subida y posterior baja del ERNC Solar	-	-	-	AES ANDES	-	
16:30	-	VENTANAS-2	VENTANAS-2_CAR	PC	N	-	PC	-	OT	Solicitada anticipada por lenta tasa de subida y posterior baja del ERNC Solar	-	-	-	AES ANDES	-	
16:30	-	TOCOPILLA-U16	TOCOPILLA-U16_TG1+TV1_GNL_B	MT	N	LC	MT	-	OM	Estable en MT	-	-	-	ENGIE	-	
16:31	-	MEJILLONES-CTM3	MEJILLONES-CTM3_TG1+TV1_GNL_B	-	N	LC	PMT	-	OM	Sincronizada TV	-	-	-	ENGIE	-	
16:34	-	RUCUE-2	ELTORO_sinv	50	N	-	CI	-	RE	-	-	-	-	COLBUN	-	
16:48	-	CANUTILLAR-1	CANUTILLAR		DN	DLC	PP	-	OM	Por SSCC	-	N	-	COLBUN	-	
16:50	**-**	**CDC**	**Finaliza**	**-**	**-**	**-**	**-**	**-**	**-**	**Finaliza Prorrata Generalizada**	**-**	**-**	**-**	**CDC**		
16:50	**-**	**PFV-ANDES-2**	**ERNC**	**-**	**-**	**-**	**-**	**-**	**-**	**Finaliza maniobras para inyección al SADI**	**-**	**-**	**-**	**AES ANDES**	**-**	
16:50	**-**	**CDC**	**Finaliza**	**-65**	**-**	**-**	**-**	**-**	**-**	**Finaliza prorrata por Ctx transformador de 220/110 kV Calama < 150 MVA.**	**-**	**-**	**-**	**CDC**		
16:51	-	CANUTILLAR-1	CANUTILLAR	MT	N	LC	MT	-	OM	Mas SSCC	-	N	-	COLBUN	-	
16:53	-	COLBUN-2	COLBUN_sinv	-	DN	-	PP	-	OM	Por SSCC	-	N	-	COLBUN	-	
17:00	-	SANISIDRO-1	SANISIDRO-1_TG1+TV1_GN_A	MT	RO	LC	MT	-	OM	Cambia combustible de GNL_B a GN_A	-	-	IL 2022001908	ENEL GENERACION	-	
17:00	-	PE-RENAICO II	PE-RENAICO II	PC	P	-	EP	-	EP	Pruebas a PC	-	-	SI 2023037838	ENEL GREEN POWER	-	-
17:00	-	PFV-FINIS TERRAE FASE III	PFV-FINIS TERRAE FASE III	PC	P	-	EP	-	EP	-	-	-	SI 2023027321	ENEL GREEN POWER	-	-
17:00	-	PE-ATACAMA	PE-ATACAMA	PC	P	-	EP	-	EP	-	-	-	SI 2023025949	ENORCHILE	-	-
17:00	-	PFV- ANDES SOLAR II-B	PFV- ANDES SOLAR II-B	PC	P	-	EP	-	EP	Pruebas a PC	-	-	SI 2023026362	AES ANDES	-	-
17:00	-	PFV- MESETA DE LOS ANDES	PFV- MESETA DE LOS ANDES	PC	P	-	EP	-	EP	Pruebas a PC	-	-	SI 2023027411	RNE	-	-
17:03	-	MEJILLONES-CTM3	MEJILLONES-CTM3_TG1+TV1_GNL_B	-	N	LC	MT	-	OM	Estable en MT	-	-	-	ENGIE	-	
17:04	-	QUINTERO-2	QUINTERO-2_GNL_B	MT	N	LC	PMT	-	OM	Sincronizada TG	-	-	-	ENEL GENERACION	-	
17:05	-	COLBUN-2	COLBUN_sinv	MT	N	-	MT	-	OM	Mas SSCC	-	N	-	COLBUN	-	
17:05	-	PFV-GUANCHOI	PFV-GUANCHOI	PC	P	-	EP	-	EP	-	-	-	SI 2023027334	ENEL GREEN POWER	-	-
17:13	-	SANTAFE	SANTAFE_BL1+BL2+BL3+BL4_COGEN	PC	N	-	PC	-	OM	-	-	-	-	SANTA FE	-	MT
17:13	-	CMPCLAJA	CMPCLAJA_BL1+BL2+BL3_COGEN	PC	N	-	PC	-	OM	-	-	-	-	SANTA FE	-	MT
17:13	-	ESCUADRON	ESCUADRON_COGEN	PC	LF	-	PC	PCP	OM	-	-	-	IL 2023000451	ESCUADRON	-	MT
17:13	-	CHOLGUAN	CHOLGUAN_BL1_COGEN	PC	N	-	PC	-	OM	-	-	-	-	ARAUCO	-	MT
17:13	-	MASISA	MASISA_COGEN	PC	LF	-	PC	PCP	OM	-	-	-	IL 2023000576	STS	-	MT
17:13	-	VINALES	VINALES_BL1+BL2_COGEN	PC	N	-	PC	-	OM	-	-	-	-	ARAUCO	-	MT
17:13	-	CMPCPACIFICO	CMPCPACIFICO_BL1+BL2_COGEN	PC	N	-	PC	-	OM	-	-	-	-	SANTA FE	-	MT
17:13	-	LICANTEN	LICANTEN_BL1+BL2_COGEN	PC	N	-	PC	-	OM	-	-	-	-	ARAUCO	-	MT
17:13	-	ARAUCO	ARAUCO_COGEN	PC	LF	-	PC	PCP	OM	-	-	-	IL 2023000312	ARAUCO	-	MT
17:13	-	CELCO	CELCO_BL1_COGEN	PC	N	-	PC	-	OM	-	-	-	-	ARAUCO	-	MT
17:13	-	SANTAMARTA	SANTAMARTA_COGEN	PC	N	-	PC	-	OM	-	-	-	-	SANTA MARTA	-	MT
17:13	-	LOMALOSCOLORADOS-2	LOMALOSCOLORADOS-2_BIOGAS	PC	N	-	PC	-	OM	-	-	-	-	KDM	-	MT
17:13	-	ENAPBIOBIO_COGEN	ENAPBIOBIO_COGEN	PC	N	-	PC	-	OM	-	-	-	-	ENAP BIOBIO	-	MT
17:13	-	NUEVAALDEA	NUEVAALDEA_BL1+BL2_COGEN	PC	LF	-	PC	PCP	OM	-	-	-	IL 2023000316	ARAUCO	-	MT
17:13	-	LAJAEVE-1	LAJAEVE-1_COGEN	PC	N	-	PC	-	OM	-	-	-	-	AES ANDES	-	MT
17:13	-	LAJAEVE-2	LAJAEVE-2_COGEN	PC	N	-	PC	-	OM	-	-	-	-	AES ANDES	-	MT
17:13	-	LAUTARO-1	LAUTARO-1_BL1+BL2_COGEN		N	-	MT	-	OM	-	-	-	-	COMASA	-	
17:13	-	LAUTARO-2	LAUTARO-2_BL1+BL2_COGEN		N	-	MT	-	OM	-	-	-	-	COMASA	-	
17:13	-	SANTAMARIA	SANTAMARIA_CAR	PC	N	-	PC	-	OM	-	-	-	-	COLBUN	-	MT
17:13	-	SANISIDRO-1	SANISIDRO-1_TG1+TV1_GN_A	PC	RO	LC	PC	-	OM	Menos SSCC	-	-	IL 2022001908	ENEL GENERACION	-	
17:13	-	SANISIDRO-2	SANISIDRO-2_TG1+TV1_GN_A	PC	RO	LC	PC	-	OM	Menos SSCC	-	-	IL 2022001908	ENEL GENERACION	-	
17:13	-	NEHUENCO-1	NEHUENCO-1_TG1+TV1_GN_A	PC	N	LC	PC	-	OM	Menos SSCC	-	-	-	COLBUN	-	
17:13	-	NEHUENCO-2	NEHUENCO-2_TG1+TV1_GN_A	PC	N	LC	PC	-	OM	Menos SSCC	-	-	-	COLBUN	-	
17:13	-	CMPCCORDILLERA	CMPCCORDILLERA_GN_A	PC	N	LC	PC	-	OM	Finaliza SSCC	-	-	-	SANTA FE	-	MT
17:13	-	MEJILLONES-CTM3	MEJILLONES-CTM3_TG1+TV1_GNL_B	PC	N	LC	PC	-	OM	-	-	-	-	ENGIE	-	
17:13	-	TOCOPILLA-U16	TOCOPILLA-U16_TG1+TV1_GNL_B	PC	N	LC	PC	-	OM	-	-	-	-	ENGIE	-	
17:13	-	NUEVARENCA	NUEVARENCA_TG1+TV1_GNL_B	PC	RO	LC	PC	-	OM	-	-	-	IL 2023000790	GENERADORA METROPOLITANA	-	MT
17:15	-	QUINTERO-2	QUINTERO-2_GNL_B	MT	N	LC	MT	-	OM	Estable en MT	-	-	-	ENEL GENERACION	-	
17:15	-	NEHUENCO-9B	NEHUENCO-9B_GNL_C	-	DRO	DLC	PP	-	OM	-	-	-	IL 2023000654	COLBUN	-	
17:16	-	NEWEN	NEWEN_GNL_A	-	DN	DLC	PP	-	OM	-	-	-	-	NEWEN	-	
17:17	-	COLMITO	COLMITO_GN_A	-	DN	DLC	PP	-	OM	-	-	-	-	CARDONES	-	
17:23	-	TENOGAS	TENOGAS_GLP	-	DLF	DLC	PP	PCP	OM	-	-	-	IL 2023000766	ENLASA	-	
17:24	-	COCHRANE-CCH1	COCHRANE-CCH1_CAR	PC	RO	-	PC	-	OM	Menos SSCC	-	-	IL 2022000639	AES ANDES	-	PC
17:24	-	COCHRANE-CCH2	COCHRANE-CCH2_CAR	PC	RO	-	PC	-	OM	Menos SSCC	-	-	IL 2022000639	AES ANDES	-	PC
17:24	-	CAMPICHE	CAMPICHE_CAR	PC	N	-	PC	-	OM	Menos SSCC	-	-	-	AES ANDES	-	PC
17:24	-	GUACOLDA-3	GUACOLDA-3_CAR	PC	N	-	PC	-	OM	Menos SSCC	-	-	-	RNE	-	MT
17:24	-	GUACOLDA-1	GUACOLDA-1_CAR	PC	LF	-	PC	PCP	OM	Menos SSCC	-	-	IL 2023000425 - IL 2023000488 - IL 2023000720	RNE	-	MT
17:24	-	GUACOLDA-4	GUACOLDA-4_CAR	PC	RO	-	PC	-	OM	Menos SSCC	-	-	IL 2023000428 - IL 2023000187	RNE	-	MT
17:24	-	CANDELARIA-1	CANDELARIA-1_GN_A	PC	N	LC	PC	-	OM	Menos SSCC	-	-	-	COLBUN	-	PC
17:24	-	CANDELARIA-2	CANDELARIA-2_GN_A	PC	N	LC	PC	-	OM	Menos SSCC	-	-	-	COLBUN	-	PC

29-04-2023															SS.CC.	
8:00		Central-Unidad	Configuración	Despacho	Estado	EO	Consigna	Consigna	Instrucción Cmg	Motivo	Zona Desacople	Condición	Neomante	Centro de	SSCC	BASEPOINT
00:00	-	CDC	-	-	-	-	-	-	-	Movimiento para estimación del Cmg On-Line	-	-	-	-	-	
17:24	-	CMPCLAJA	CMPCLAJA_BL1+BL2+BL3+BL4_COGEN	PC	N	-	PC	-	OM	-	-	-	-	SANTA FE	-	MT
17:24	-	CMPCPACIFICO	CMPCPACIFICO_BL1+BL2+BL3_COGEN	PC	N	-	PC	-	OM	-	-	-	-	SANTA FE	-	MT
17:24	-	COCHRANE-CCH1	COCHRANE-CCH1_CAR	PC	RO	-	PC	-	OM	Menos SSCC	-	-	IL 2022000639	AES ANDES	-	PC
17:24	-	COCHRANE-CCH2	COCHRANE-CCH2_CAR	PC	RO	-	PC	-	OM	Menos SSCC	-	-	IL 2022000639	AES ANDES	-	PC
17:24	-	COLBUN-1	COLBUN_sinv	PC	N	-	PC	-	OM	Menos SSCC	-	N	-	COLBUN	-	PC
17:24	-	COLBUN-2	COLBUN_sinv	PC	N	-	PC	-	OM	Menos SSCC	-	N	-	COLBUN	-	PC
17:26	-	TENOGAS	TENOGAS_GLP	PC	LF	LC	PC	PCP	OM	-	-	-	IL 2023000766	ENLASA	-	
17:27	-	PEHUENCHE-2	PEHUENCHE	-	DN	-	PP	-	OM	-	-	A	-	ENEL GENERACION	-	
17:30	-	PEHUENCHE	PEHUENCHE	-	-	-	-	-	RE	Cancela condición de Agotamiento	-	N	-	ENEL GENERACION	-	
17:35	-	NEWEN	NEWEN_GNL_A	PC	N	LC	PC	-	OM	-	-	-	-	NEWEN	-	
17:35	-	KELAR-TG1	KELAR-TG1_TG1+0.5TV1_GNL_B		RO	LC	PMT	-	OM	E/S TV	-	-	IL 2022001789 - IL 2022000845	KELAR	-	
17:38	-	QUINTERO-1	QUINTERO-1_GNL_B	PC	N	LC	PC	-	OM	Menos SSCC	-	-	-	ENEL GENERACION	-	
17:38	-	QUINTERO-2	QUINTERO-2_GNL_B	PC	N	LC	PC	-	OM	Menos SSCC	-	-	-	ENEL GENERACION	-	
17:38	-	PEHUENCHE-2	PEHUENCHE	PC	N	-	PC	-	OM	-	-	N	-	ENEL GENERACION	-	
17:38	-	PEHUENCHE-1	PEHUENCHE	-	DN	-	PP	-	OM	-	-	N	-	ENEL GENERACION	-	
17:38	-	RALCO-1	RALCO_sinv	-	DRO	-	PP	-	OM	-	-	N	IL 2022001251	ENEL GENERACION	-	
17:41	-	NEHUENCO-9B	NEHUENCO-9B_GNL_C	PC	RO	LC	PC	-	OM	Sincronizada TG	-	-	IL 2023000654	COLBUN	-	
17:42	-	CIPRESES-1	CIPRESES_sinv	-	DN	-	PP	-	OM	-	-	N	-	ENEL GENERACION	-	
17:42	-	CIPRESES-3	CIPRESES_sinv	-	DN	-	PP	-	OM	-	-	N	-	ENEL GENERACION	-	
17:44	-	RALCO-2	RALCO_sinv	-	DN	-	PP	-	OM	-	-	N	-	ENEL GENERACION	-	
17:44	-	COLMITO	COLMITO_GN_A	PC	N	LC	PC	-	OM	-	-	-	-	CARDONES	-	
17:46	-	RALCO-1	RALCO_sinv	PC	RO	-	PC	-	OM	-	-	N	IL 2022001251	ENEL GENERACION	-	
17:46	-	KELAR-TG12	KELAR-TG12_TG1+TG2+TV1_GNL_B		RO	LC	PP	-	OM	Acopla TG2	-	-	IL 2022001789 - IL 2022000845	KELAR	-	
17:48	-	VENTANAS-2	VENTANAS-2_CAR	PC	N	-	PC	-	OM		-	-	-	AES ANDES	-	
17:48	-	RALCO-1	RALCO_sinv	103	DF	-	FS	-	SIF	-	-	N	IL 2022001251 - IF 2023001942	ENEL GENERACION	-	
17:50	-	CIPRESES-1	CIPRESES_sinv	PC	N	-	PC	-	OM	-	-	N	-	ENEL GENERACION	-	
17:50	-	CIPRESES-3	CIPRESES_sinv	PC	N	-	PC	-	OM	-	-	N	-	ENEL GENERACION	-	
17:50	-	PANGUE-2	RALCO_sinv	80	N	-	MT	-	OM	-	-	-	IL 2021002146-SD2023031399	ENEL GENERACION	-	PC
17:50	-	ELTORO-1	ELTORO_sinv	PC	N	-	PC	-	OM	Menos SSCC	-	N	-	ENEL GENERACION	-	PC
17:53	-	ELTORO-2	ELTORO_sinv	PC	N	-	PC	-	OM	Menos SSCC	-	N	-	ENEL GENERACION	-	PC
17:53	-	ELTORO-3	ELTORO_sinv	PC	N	-	PC	-	OM	Menos SSCC	-	N	-	ENEL GENERACION	-	PC
17:53	-	ELTORO-4	ELTORO_sinv	PC	N	-	PC	-	OM	Menos SSCC	-	N	-	ENEL GENERACION	-	PC
17:54	-	RALCO-2	RALCO_sinv	PC	N	-	PC	-	OM	-	-	N	-	ENEL GENERACION	-	
18:00	-	NORGENER-NTO1	NORGENER-NTO1_CAR	PC	N	-	PC	-	OM	Cambio política de precios	-	-	-	AES ANDES	-	
18:00	-	NUEVARENCA	NUEVARENCA_TG1+TV1+FA1_GN_A	MT	RO	LC	PC	-	OM	Cambia combustible de GNL_B a GN_A. E/S FA1	-	-	IL 2023000790	GENERADORA METROPOLITANA	-	
18:00	-	KELAR-TG12	KELAR-TG12_TG1+TG2+TV1_GNL_B	PC	RO	LC	PC	-	OM	Estable en MT	-	-	IL 2022001789 - IL 2022000845	KELAR	-	
18:00	-	PEHUENCHE-2	PEHUENCHE	PC	N	-	PC	-	OM	Menos SSCC	-	N	-	ENEL GENERACION	-	
18:00	-	QUINTERO-2	QUINTERO-2_GN_A	PC	N	LC	PC	-	OM	Cambia combustible de GNL_B a GN_A.	-	-	-	ENEL GENERACION	-	
18:00	-	NEHUENCO-2	NEHUENCO-2_TG1+TV1_GNL_C	PC	N	LC	PC	-	OM	Cambia combustible de GN_A a GNL_C.	-	-	-	COLBUN	-	
18:06	-	PEHUENCHE-1	PEHUENCHE	PC	N	-	PC	-	OM	Menos SSCC	-	N	-	ENEL GENERACION	-	
18:19	-	VENTANAS-2	VENTANAS-2_CAR	180	N	-	MT	-	OM	TE 20:45	-	-	-	AES ANDES	-	
18:23	-	ELTORO-1	ELTORO_sinv	MT	N	-	MT	-	OM	Mas SSCC	-	N	-	ENEL GENERACION	-	PC
18:23	-	ELTORO-2	ELTORO_sinv	MT	N	-	MT	-	OM	Mas SSCC	-	N	-	ENEL GENERACION	-	PC
18:35	-	ELTORO-3	ELTORO_sinv	MT	N	-	MT	-	OM	Mas SSCC	-	N	-	ENEL GENERACION	-	PC
18:35	-	ELTORO-4	ELTORO_sinv	MT	N	-	MT	-	OM	Mas SSCC	-	N	-	ENEL GENERACION	-	PC
18:40	-	RALCO-2	RALCO_sinv	200	N	-	CI	-	OM	-	-	N	-	ENEL GENERACION	-	
18:51	-	RALCO-2	RALCO_sinv	MT	N	-	MT	-	OM	-	-	N	-	ENEL GENERACION	-	
18:54	-	RALCO-2	RALCO_sinv	MT	N	-	PS	-	OM	-	-	N	-	ENEL GENERACION	-	
18:59	-	RALCO-2	RALCO_sinv		DN	-	FS	-	OM	-	-	N	-	ENEL GENERACION	-	
19:00	-	KELAR-TG12	KELAR-TG12_TG1+TG2+TV1_GNL_E	PC	RO	LC	PC	-	OM	Cambia combustible de GNL_B a GNL_E.	-	-	IL 2022001789 - IL 2022000845	KELAR	-	
19:00	-	MEJILLONES-CTM3	MEJILLONES-CTM3_TG1+TV1_GNL_E	PC	N	LC	PC	-	OM	Cambia combustible de GNL_B a GNL_E.	-	-	-	ENGIE	-	
19:00	-	QUINTERO-2	QUINTERO-2_GNL_B	PC	N	LC	PC	-	OM	Cambia combustible de GN_A a GNL_B.	-	-	-	ENEL GENERACION	-	
19:00	-	NEHUENCO-1	NEHUENCO-1_TG1+TV1_GNL_C	PC	N	LC	PC	-	OM	Cambia combustible de GN_A a GNL_C.	-	-	-	COLBUN	-	
19:05	-	PANGUE-2	RALCO_sinv	20	N	-	MTP	-	OM	-	-	-	IL 2021002146-SD2023031399	ENEL GENERACION	-	PC
19:46	-	CIPRESES-1	CIPRESES_sinv		N	-	PS	-	OM	-	-	N	-	ENEL GENERACION	-	
19:46	-	CIPRESES-3	CIPRESES_sinv		N	-	PS	-	OM	-	-	N	-	ENEL GENERACION	-	
19:46	-	PEHUENCHE-2	PEHUENCHE		N	-	MT	-	OM	Menos SSCC	-	N	-	ENEL GENERACION	-	
19:46	-	PEHUENCHE-1	PEHUENCHE		N	-	MT	-	OM	Menos SSCC	-	N	-	ENEL GENERACION	-	
19:46	-	QUINTERO-1	QUINTERO-1_GNL_B		N	LC	MT	-	OM		-	-	-	ENEL GENERACION	-	
19:46	-	QUINTERO-2	QUINTERO-2_GNL_B		N	LC	MT	-	OM		-	-	-	ENEL GENERACION	-	
19:46	-	CAMPICHE	CAMPICHE_CAR		N	-	MT	-	OM		-	-	-	AES ANDES	-	
19:46	-	NORGENER-NTO1	NORGENER-NTO1_CAR		N	-	MT	-	OM	-	-	-	-	AES ANDES	-	
19:46	-	CMPCPACIFICO	CMPCPACIFICO_BL1+BL2_COGEN		N	-	PC	-	OM	-	-	-	-	SANTA FE	-	
19:50	-	COLBUN-1	COLBUN_sinv		N	-	MT	-	OM		-	N	-	COLBUN	-	
19:50	-	COLBUN-2	COLBUN_sinv		N	-	MT	-	OM		-	N	-	COLBUN	-	
19:50	-	COLMITO	COLMITO_GN_A		N	LC	MT	-	OM	-	-	-	-	CARDONES	-	
19:50	-	CMPCLAJA	CMPCLAJA_BL1+BL2+BL3_COGEN		N	-	PC	-	OM	-	-	-	-	SANTA FE	-	
19:50	-	TENOGAS	TENOGAS_GLP	-	LF	LC	PS	PCP	OM	-	-	-	IL 2023000766	ENLASA	-	
19:50	-	CANDELARIA-1	CANDELARIA-1_GN_A		N	LC	MT	-	OM		-	-	-	COLBUN	-	
19:50	-	CANDELARIA-2	CANDELARIA-2_GN_A		N	LC	MT	-	OM		-	-	-	COLBUN	-	
19:50	-	GUACOLDA-5	GUACOLDA-5_CAR		RO	-	MT	-	OM		-	-	IL 2023000634	RNE	-	
19:50	-	ANGAMOS-ANG1	ANGAMOS-ANG1_CAR		RO	-	CI	-	OM		-	-	IL 2022000696	AES ANDES	-	
19:50	-	ANGAMOS-ANG2	ANGAMOS-ANG2_CAR		RO	-	MT	-	OM		-	-	IL 2022001546	AES ANDES	-	
20:00	-	TENOGAS	TENOGAS_GLP	-	DLF	DLC	FS	PCP	OM	-	-	-	IL 2023000766	ENLASA	-	
20:00	-	TOCOPILLA-U16	TOCOPILLA-U16_TG1+TV1_GNL_E		N	LC	PC	-	OM	-	-	-	-	ENGIE	-	
20:00	-	NEHUENCO-1	NEHUENCO-1_TG1+TV1_GN_A		N	LC	PC	-	OM		-	-	-	COLBUN	-	
20:07	-	CIPRESES-1	CIPRESES_sinv		DN	-	FS	-	OM	-	-	N	-	ENEL GENERACION	-	
20:14	-	ANGAMOS-ANG1	ANGAMOS-ANG1_CAR		RO	-	PC	-	OM		-	-	IL 2022000696	AES ANDES	-	
20:14	-	ANGAMOS-ANG2	ANGAMOS-ANG2_CAR		RO	-	CI	-	OM		-	-	IL 2022001546	AES ANDES	-	
20:17	-	ANGOSTURA-2	RALCO_sinv	-	DN	-	PP	-	RE	-	-	-	-	COLBUN	-	
20:18	-	CIPRESES-3	CIPRESES_sinv		DN	-	FS	-	OM	-	-	N	-	ENEL GENERACION	-	
20:24	-	ANGOSTURA-2	RALCO_sinv	-	N	-	PC	-	RE	-	-	-	-	COLBUN	-	
20:29	-	PEHUENCHE-1	PEHUENCHE		N	-	PS	-	OM	Menos SSCC	-	N	-	ENEL GENERACION	-	
20:33	-	PEHUENCHE-1	PEHUENCHE		DN	-	FS	-	OM	Menos SSCC	-	N	-	ENEL GENERACION	-	

29-04-2023															SS.CC.	
8:00		Central-Unidad	Configuración	Despacho	Estado	EO	Consigna	Consigna	Instrucción Cmg	Motivo	Zona Desacople	Condición	Neomante	Centro de	SSCC	BASEPOINT
00:00	-	CDC	-	-	-	-	-	-	-	Movimiento para estimación del Cmg On-Line	-	-	-	-	-	
20:50	-	ANGOSTURA-2	RALCO_sinv	-	N	-	MT	-	RE	-	-	-	-	COLBUN	-	
21:00	-	KELAR-TG12	KELAR-TG12_TG1+TG2+TV1_GNL_D		RO	LC	PC	-	OM		-	-	IL 2022001789 - IL 2022000845	KELAR	-	
21:00	-	ANGAMOS-ANG2	ANGAMOS-ANG2_CAR		RO	-	PC	-	OM		-	-	IL 2022001546	AES ANDES	-	
21:00	-	NEHUENCO-1	NEHUENCO-1_TG1+TV1_GNL_C		N	LC	PC	-	OM		-	-	-	COLBUN	-	
21:00	-	NEHUENCO-2	NEHUENCO-2_TG1+TV1_GN_A		N	LC	PC	-	OM		-	-	-	COLBUN	-	
21:00	-	GUACOLDA-5	GUACOLDA-5_CAR		RO	-	PC	-	OM		-	-	IL 2023000634	RNE	-	
21:00	-	CANDELARIA-2	CANDELARIA-2_GN_A		N	LC	PC	-	OM		-	-	-	COLBUN	-	
21:42	-	TENOGAS	TENOGAS_GLP	-	DLF	DLC	PP	PCP	OM	-	-	-	IL 2023000766	ENLASA	-	
21:42	-	CMPCLAJA	CMPCLAJA_BL1+BL2+BL3+BL4_COGEN		N	-	PC	-	OM	-	-	-	-	SANTA FE	-	
21:42	-	COLMITO	COLMITO_GN_A		N	LC	PC	-	OM	-	-	-	-	CARDONES	-	
21:45	-	TENOGAS	TENOGAS_GLP	-	LF	LC	PC	PCP	OM	-	-	-	IL 2023000766	ENLASA	-	
22:00	-	KELAR-TG12	KELAR-TG12_TG1+TG2+TV1_GNL_E		RO	LC	PC	-	OM		-	-	IL 2022001789 - IL 2022000845	KELAR	-	
22:07	-	PEHUENCHE-2	PEHUENCHE		N	-	PS	-	OM		-	N	-	ENEL GENERACION	-	
22:12	-	PEHUENCHE-2	PEHUENCHE		DN	-	FS	-	OM		-	N	-	ENEL GENERACION	-	
22:33	-	TENOGAS	TENOGAS_GLP	-	LF	LC	MT	PCP	OM	-	-	-	IL 2023000766	ENLASA	-	
22:33	-	CMPCLAJA	CMPCLAJA_BL1+BL2+BL3_COGEN		N	-	PC	-	OM	-	-	-	-	SANTA FE	-	
22:33	-	TENOGAS	TENOGAS_GLP	-	LF	LC	PS	PCP	OM	-	-	-	IL 2023000766	ENLASA	-	
22:35	-	ANGOSTURA-2	RALCO_sinv	-	N	-	PS	-	RE	-	-	-	-	COLBUN	-	
22:39	-	TENOGAS	TENOGAS_GLP	-	DLF	DLC	FS	PCP	OM	-	-	-	IL 2023000766	ENLASA	-	
22:40	-	ANGOSTURA-2	RALCO_sinv	-	DN	-	FS	-	RE	-	-	-	-	COLBUN	-	
23:00	-	NEHUENCO-2	NEHUENCO-2_TG1+TV1_GNL_C		N	LC	PC	-	OM		-	-	-	COLBUN	-	
23:00	-	ANDINA-CTA	ANDINA-CTA_CAR		LF	-	PC	PCP	OM	Cancela SI 2023036268	-	-	IL 2023000783	ENGIE	-	
23:00	-	CANUTILLAR-1	CANUTILLAR		N	LC	PS	-	OM	Finaliza SSCC	-	N	-	COLBUN	-	
23:00	-	NEHUENCO-9B	NEHUENCO-9B_GNL_C		RO	LC	PS	-	OM	Control suministro de gas	-	-	IL 2023000654	COLBUN	-	
23:00	-	NUEVARENCA	NUEVARENCA_TG1+TV1_GN_A		RO	LC	PC	-	OM		-	-	IL 2023000790	GENERADORA METROPOLITANA	-	
23:05	-	CANUTILLAR-1	CANUTILLAR		DN	DLC	FS	-	OM		-	N	-	COLBUN	-	
23:07	-	NEHUENCO-9B	NEHUENCO-9B_GNL_C		RO	LC	FS	-	OM		-	-	IL 2023000654	COLBUN	-	
23:30	-	NEWEN	NEWEN_GNL_A		DN	DLC	FS	-	OM	-	-	-	-	NEWEN	-	
23:40	-	COLMITO	COLMITO_GN_A		N	LC	PS	-	OM	-	-	-	-	CARDONES	-	
23:40	-	CIPRESES-1	CIPRESES_sinv	-	DN	-	PP	-	OM	SSCC	-	N	-	ENEL GENERACION	-	
23:40	-	CIPRESES-3	CIPRESES_sinv	-	DN	-	PP	-	OM	SSCC	-	N	-	ENEL GENERACION	-	
23:44	-	COLMITO	COLMITO_GN_A		DN	DLC	FS	-	OM	-	-	-	-	CARDONES	-	
23:58	-	CIPRESES-3	CIPRESES_sinv	-	N	-	MT	-	OM		-	N	-	ENEL GENERACION	-	
23:59	-	CIPRESES-1	CIPRESES_sinv	-	N	-	MT	-	OM		-	N	-	ENEL GENERACION	-	
23:59	-	MOV. CMG	-	-	-	-	-	-	-	Movimiento para estimar CMG horario	-	-	-	CDC		

COORDINADOR ELÉCTRICO NACIONAL

INFORME DIARIO

Sábado 29 de Abril del 2023

SISTEMA ELÉCTRICO NACIONAL

DESVIACIONES DE LA PROGRAMACION

1.1. Centrales

Centrales	Prog.	Real	Desv %	Estado
BESS Andes	-	3.7	GNP	
BESS Angamos	-	7.3	GNP	
BESS Arica	2.0	1.8	-7.68 %	
BESS Cochrane	-	0.0	-	LF
BESS Diego de Almagro Sur	-	0.0	-	
CSP Cerro Dominador	1326.6	1335.4	+0.66 %	
GEO Cerro Pabellon	1008.0	1013.1	+0.51 %	
HE Angostura	960.0	1304.0	+35.83 %	RO
HE Antuco	1277.9	2127.0	+66.44 %	MM
HE Canutillar	1261.3	1223.0	-3.04 %	
HE Cipreses	503.3	112.3	-77.68 %	
HE Colbún	5122.1	4631.0	-9.59 %	
HE El Toro	474.7	771.0	+62.42 %	
HE Machicura	854.9	979.0	+14.51 %	
HE Pangue	1041.4	539.0	-48.25 %	MM
HE Pehuenche	932.8	1093.0	+17.17 %	
HE Pilmaiquén	240.0	227.0	-5.40 %	
HE Ralco	1861.7	268.6	(*) -85.57 %	
HE Rapel	0.0	0.0	-	
HP Abanico	573.5	557.1	-2.86 %	
HP Alfalfal	1033.5	1014.0	-1.88 %	
HP Alfalfal 2	0.0	0.0	-	MM, DF
HP Ancoa	62.4	0.0	-100.00 %	
HP Blanco	175.0	121.7	-30.46 %	
HP Capullo	89.8	255.1	+184.08 %	
HP Carilafquen	240.0	92.7	-61.40 %	
HP Chacabuquito	147.0	155.0	+5.44 %	MM
HP Chacayes	1127.3	1107.5	-1.76 %	
HP Chapiquina	86.0	103.5	+20.35 %	
HP Convento Viejo	33.6	0.1	-99.85 %	
HP Coya	0.0	0.0	-	
HP Cumbres	360.0	373.4	+3.73 %	
HP Curillinque	722.2	653.7	-9.49 %	
HP Digua	0.0	0.0	-	
HP El Paso	125.0	184.4	+47.52 %	
HP El Pinar	0.0	0.0	-	P
HP Florida II	41.0	59.6	+45.37 %	
HP Guayacán	134.2	110.4	-17.75 %	
HP Hornitos	208.0	163.7	-21.30 %	
HP Isla	754.1	649.8	-13.84 %	
HP Itata	0.0	0.0	-	
HP Juncal	146.0	133.6	-8.49 %	

Centrales	Prog.	Real	Desv %	Estado
PMG HP Rio Huasco	13.4	21.9	+63.21 %	PMG
PMG HP San Clemente	0.0	0.0	-	PMG
PMG PE La Esperanza	108.8	70.3	-35.42 %	PMG
PMG PFV Antay	54.0	27.3	-49.48 %	PMG
PMG PFV Caracas II	0.0	0.0	-	PMG, P
PMG PFV Castilla	12.3	23.0	+86.54 %	PMG
PMG PFV De los Andes	0.0	61.9	-	PMG
PMG PFV Del Desierto	0.0	59.9	-	PMG
PMG PFV Loma Los Colorados	2.7	1.8	-33.33 %	PMG, P
PMG PFV Machicura	16.9	11.5	-31.91 %	PMG
PMG PFV Palermo	-	0.0	-	PMG
PMG PFV Pilar Los Amarillos	10.6	4.9	-53.85 %	PMG
PMG PFV Piloto Cardones	0.9	0.8	-13.83 %	PMG
PMG PFV Puerto Seco	80.2	82.0	+2.24 %	PMG
PMG PFV SDGx01	5.2	5.0	-3.85 %	PMG
PMG PFV Sol del Norte	0.0	55.5	-	PMG
PMG PFV Teno Solar	0.0	18.5	-	PMG
PMG TER Aguas Blancas	0.0	0.0	-	PMG
PMG TER CMPC Tissue	-	36.4	-	PMG
PMG TER Calle Calle	0.0	0.0	-	PMG
PMG TER Celco	0.0	113.3	-	PMG
PMG TER Chiloé	0.0	0.0	-	PMG
PMG TER Concón	0.0	0.0	-	PMG
PMG TER Constitución	0.0	0.0	-	PMG
PMG TER El Totoral	0.0	0.0	-	PMG
PMG TER Las Vegas	0.0	0.0	-	PMG, LF
PMG TER Licantén	60.0	51.6	-14.05 %	PMG
PMG TER Linares Norte	0.0	0.0	-	PMG
PMG TER Loma Los Colorados	0.0	0.0	-	PMG
PMG TER Maule	0.0	0.0	-	PMG
PMG TER Placilla	0.0	0.0	-	PMG
PMG TER Quintay	0.0	0.0	-	PMG
PMG TER San Gregorio	0.0	0.0	-	PMG
PMGD PFV Marañon	-	0.0	-	
TER Andes Generación Diésel	0.0	0.0	-	
TER Andes Generación FO6	0.0	0.0	-	
TER Angamos-ANG1	4913.5	4516.0	-8.09 %	
TER Angamos-ANG2	5026.0	4570.1	-9.07 %	
TER Antilhue	0.0	0.0	-	
TER Arauco	0.0	81.5	GNP	MM
TER Arauco MAPA	0.0	0.0	-	P
TER Arica-GMAR	0.0	0.0	-	

Centrales	Prog.	Real	Desv %	Estado
HP La Confluencia	225.0	0.0	-100.00 %	
HP La Higuera	144.0	0.0	-100.00 %	
HP La Mina	136.8	110.9	-18.93 %	
HP Laja I	0.0	70.4	GNP	
HP Las Lajas	0.0	0.0	-	DF
HP Lican	108.0	400.7	+271.04 %	
HP Lircay	240.0	370.8	+54.50 %	
HP Loma Alta	294.8	246.6	-16.34 %	
HP Los Hierros	99.0	290.1	+193.00 %	
HP Los Hierros II	18.0	36.2	+101.06 %	
HP Los Molles	54.9	58.2	+5.88 %	
HP Los Quilos	245.0	238.7	-2.57 %	
HP Maitenes	0.0	0.0	-	DF
HP Malalcahuello	168.0	0.0	-100.00 %	
HP Mampil	342.4	746.4	+117.97 %	
HP Mocho	360.0	357.3	-0.74 %	
HP Palmucho	634.2	589.4	-7.06 %	
HP Peuchen	453.8	919.7	+102.68 %	
HP Providencia	72.0	214.9	+198.47 %	
HP Pullinque	218.6	206.4	-5.56 %	
HP Puntilla	80.7	61.5	-23.79 %	
HP Queltehues	0.0	0.0	-	DF
HP Quilleco	0.0	301.0	GNP	
HP Rio Colorado	12.0	0.0	-100.00 %	
HP Rio Picoiquen	456.0	353.6	-22.46 %	
HP Rucatayo	0.0	0.0	-	DF
HP Rucue	0.0	877.0	GNP	MM
HP San Andres	187.2	245.1	+30.91 %	
HP San Ignacio	328.1	573.0	+74.66 %	
HP Sauzal	924.0	896.5	-2.97 %	
HP Sauzal 60 Hz	-	0.0	-	
HP Sauzalito	150.0	157.9	+5.26 %	
HP Volcán	134.9	137.3	+1.78 %	
Los Vientos GNL	0.0	0.0	-	
Los Vientos Gas Arg	-	0.0	-	
PE Alena	960.6	1150.7	+19.78 %	
PE Atacama	705.9	463.0	-34.41 %	P
PE Aurora	1010.6	968.6	-4.16 %	
PE Cabo Leones 1	914.1	1536.0	+68.03 %	
PE Cabo Leones 2	617.9	818.3	+32.43 %	
PE Cabo Leones 3	1012.3	1782.0	+76.04 %	
PE Calama	721.7	864.2	+19.74 %	
PE Campo Lindo	914.8	915.0	+0.02 %	
PE Canela	8.0	0.0	-100.00 %	
PE Canela 2	32.6	0.1	-99.72 %	LF
PE Cerro Tigre	669.2	815.0	+21.79 %	
PE Cuel	390.3	448.3	+14.86 %	LF
PE El Arrayán	150.9	2.7	-98.22 %	
PE El Maitén	137.3	87.3	-36.43 %	
PE La Estrella	534.5	329.0	-38.44 %	
PE La Flor	354.1	210.8	-40.47 %	

Centrales	Prog.	Real	Desv %	Estado
TER Arica-M1AR	0.0	0.0	-	
TER Arica-M2AR	0.0	0.0	-	
TER Atacama 1 Diésel	0.0	0.0	-	
TER Atacama 1 GNL	763.0	1114.4	+46.06 %	
TER Atacama 1 Gas Arg	0.0	0.0	-	
TER Atacama 2 Diésel	0.0	0.0	-	
TER Atacama 2 GNL	436.0	595.1	+36.49 %	
TER Atacama 2 Gas Arg	0.0	0.0	-	
TER CBB Centro Diésel	0.0	0.0	-	LF
TER CBB Centro FO6	0.0	0.0	-	LF
TER CMPC Cordillera GNL	0.0	0.0	-	
TER CMPC Cordillera Gas Arg	975.4	1071.4	+9.84 %	
TER CMPC Laja	785.7	653.0	-16.89 %	
TER CMPC Pacífico	593.3	651.8	+9.86 %	
TER CMPC Santa Fe	0.0	0.0	-	
TER Campiche	3894.9	4031.0	+3.49 %	
TER Candelaria 1 Diésel	0.0	0.0	-	
TER Candelaria 1 GNL	60.0	61.0	+1.67 %	
TER Candelaria 1 Gas Arg	859.0	1056.0	+22.93 %	
TER Candelaria 2 Diésel	0.0	0.0	-	
TER Candelaria 2 GNL	60.0	68.0	+13.33 %	
TER Candelaria 2 Gas Arg	1542.8	1846.0	+19.65 %	
TER Cardones	0.0	0.0	-	
TER Cenizas	0.0	0.0	-	
TER Chagual	0.0	0.0	-	
TER Cholguán	216.9	175.9	-18.91 %	
TER Chuyaca	0.0	0.0	-	LF
TER Cochrane-CCH1	4928.2	4747.1	-3.67 %	
TER Cochrane-CCH2	4954.8	4745.5	-4.22 %	
TER Cogeneradora Aconcagua	631.0	1056.0	+67.36 %	
TER Cogeneradora Biobío	492.0	1236.0	+151.22 %	
TER Colihues Diésel	0.0	0.0	-	LF, DF
TER Colihues HFO	0.0	0.0	-	
TER Colmito Diésel	0.0	0.0	-	
TER Colmito GNL	0.0	0.0	-	
TER Colmito Gas Arg	0.0	230.1	GNP	
TER Combarbala	0.0	0.0	-	
TER Coronel Diésel	0.0	0.0	-	
TER Coronel GNL	0.0	0.0	-	
TER Coronel Gas Arg	0.0	0.0	-	
TER Degañ	18.0	0.0	-100.00 %	
TER Degañ 2	0.0	0.0	-	
TER Diego de Almagro	0.0	0.0	-	
TER El Peñón	0.0	0.0	-	
TER El Salvador	0.0	0.0	-	
TER Emelda	0.0	0.0	-	
TER Energía Pacífico	384.0	287.8	-25.07 %	
TER Escuadrón	168.0	118.0	-29.76 %	
TER Esperanza-DS1	0.0	0.0	-	
TER Esperanza-DS2	0.0	0.0	-	
TER Esperanza-TG1	0.0	0.0	-	

Centrales	Prog.	Real	Desv %	Estado
PE Lebu	82.7	32.2	-61.04 %	
PE Llanos del Viento	400.4	1108.0	+176.70 %	
PE Lomas de Duqueco	675.2	848.3	+25.63 %	
PE Los Buenos Aires	352.2	344.5	-2.17 %	
PE Los Cururos	114.3	5.7	-95.01 %	
PE Los Olmos	1166.6	1402.8	+20.25 %	
PE Malleco Norte	1710.4	1894.0	+10.74 %	
PE Malleco Sur	1583.1	1885.4	+19.10 %	
PE Mesamavida	669.6	826.1	+23.37 %	
PE Monte Redondo	15.1	0.5	-96.70 %	
PE Negrete	328.8	35.4	-89.22 %	
PE Puelche Sur	1098.7	1462.4	+33.10 %	
PE Punta Colorada	22.9	10.0	-56.27 %	
PE Punta Palmeras	35.5	0.0	-100.00 %	
PE Punta Sierra	107.2	1.5	-98.62 %	
PE Renaico	786.9	828.3	+5.26 %	
PE Renaico II	1255.5	1370.8	+9.18 %	P
PE San Gabriel	1472.7	1665.0	+13.05 %	
PE San Juan	1408.8	1398.9	-0.70 %	
PE San Pedro	352.7	86.2	-75.55 %	
PE San Pedro 2	528.4	511.0	-3.30 %	
PE Sarco	1067.1	1451.4	+36.01 %	
PE Sierra Gorda Este	698.5	797.1	+14.11 %	
PE Talinay Oriente	206.9	133.2	-35.60 %	
PE Talinay Poniente	140.1	50.7	-63.84 %	
PE Taltal	171.8	74.3	-56.76 %	
PE Tchamma	730.9	334.0	-54.30 %	
PE Tolpan Sur	803.2	1038.1	+29.25 %	
PE Totoral	24.4	0.8	-96.73 %	
PE Ucuquer 2	88.1	88.8	+0.80 %	
PE Valle de los Vientos	349.0	426.5	+22.22 %	
PFV Almeyda	377.5	367.7	-2.60 %	LF
PFV Andes Solar	123.5	134.1	+8.56 %	
PFV Andes Solar II-A	494.7	71.0	-85.65 %	
PFV Andes Solar II-B	-	541.6	GNP	P
PFV Atacama Solar II	1045.4	1036.1	-0.89 %	P
PFV Azabache	327.5	345.4	+5.44 %	LF
PFV Bolero	846.1	816.0	-3.55 %	
PFV Campos del Sol	2486.2	2640.2	+6.19 %	
PFV Capricornio	543.3	538.3	-0.92 %	DF
PFV Carrera Pinto	579.2	501.3	-13.46 %	
PFV Cerro Dominador	587.0	624.9	+6.46 %	
PFV Chañares	191.7	190.8	-0.49 %	
PFV Conejo	663.3	911.0	+37.35 %	
PFV Coya	1231.7	1010.6	-17.95 %	
PFV Diego de Almagro	147.6	168.2	+13.98 %	
PFV Diego de Almagro Sur	1407.0	1282.3	-8.86 %	LF
PFV Domeyko	1091.9	1041.9	-4.57 %	
PFV Doña Carmen	32.7	47.3	+44.66 %	
PFV ELENA	421.5	0.0	-100.00 %	

Centrales	Prog.	Real	Desv %	Estado
TER Guacolda 1	2670.5	2619.5	-1.91 %	LF
TER Guacolda 2	0.0	5.4	GNP	MM
TER Guacolda 3	2897.2	2815.1	-2.83 %	
TER Guacolda 4	2696.9	2722.6	+0.95 %	
TER Guacolda 5	2427.9	1992.2	-17.95 %	
TER Horcones Diésel	0.0	0.0	-	
TER Horcones Gas Arg	-	0.0	-	
TER Huasco Diésel	0.0	0.0	-	LF
TER Huasco IFO	0.0	0.0	-	
TER IEM	0.0	0.0	-	DF
TER Inacal	0.0	0.0	-	DF
TER Kelar Diésel	0.0	0.0	-	
TER Kelar GNL	7183.7	6363.0	-11.42 %	LF
TER La Portada	0.0	0.0	-	DF
TER Laja Energía Verde	240.0	116.0	-51.67 %	
TER Lautaro I	624.0	498.7	-20.07 %	
TER Lautaro II	528.0	459.1	-13.04 %	
TER Llanos Blancos	0.0	0.0	-	
TER Loma Los Colorados II	336.0	247.9	-26.22 %	
TER Los Espinos	0.0	0.0	-	
TER Los Guindos TG1	0.0	0.0	-	
TER Los Guindos TG2	0.0	0.0	-	
TER Los Pinos	0.0	0.0	-	
TER Los Vientos Diésel	0.0	0.0	-	MM
TER Mantos Blancos	0.0	0.0	-	
TER Masisa	156.0	131.4	-15.76 %	LF
TER Mejillones-CTA	2278.9	2131.2	-6.48 %	LF
TER Mejillones-CTH	739.4	1888.2	(*) +155.37 %	RO
TER Mejillones-CTM1	0.0	0.0	-	MM
TER Mejillones-CTM2	0.0	1556.3	(*)GNP	RO, LF
TER Mejillones-CTM3 Diesel	0.0	0.0	-	
TER Mejillones-CTM3 GNL	1141.1	1356.0	+18.83 %	
TER Mejillones-CTM3 Gas Arg	0.0	0.0	-	
TER Nehuenco 9B Diésel	0.0	0.0	-	RO
TER Nehuenco 9B GNL	600.0	469.0	-21.83 %	
TER Nehuenco 9B Gas Arg	0.0	0.0	-	
TER Nehuenco I Diésel	0.0	0.0	-	
TER Nehuenco I GNL	2127.5	2137.0	+0.45 %	
TER Nehuenco I Gas Arg	5214.1	5200.0	-0.27 %	
TER Nehuenco II Diésel	0.0	0.0	-	
TER Nehuenco II GNL	3978.4	3918.0	-1.52 %	
TER Nehuenco II Gas Arg	4273.5	4292.0	+0.43 %	
TER Newen Diésel	0.0	0.0	-	
TER Newen GNL	0.0	0.0	-	
TER Newen Gas Arg	104.4	82.8	-20.68 %	
TER Newen Otros	0.0	0.0	-	
TER Norgener-NTO1	2396.4	1918.1	-19.96 %	
TER Norgener-NTO2	0.0	0.0	-	MM
TER Nueva Aldea	1056.0	865.8	-18.01 %	
TER Nueva Aldea I	0.0	-	-	

Centrales	Prog.	Real	Desv %	Estado
PFV El Aguila	10.4	12.2	+17.31 %	
PFV El Pelicano	599.0	615.4	+2.73 %	
PFV El Romero	1186.2	1051.0	-11.40 %	
PFV Finis Terrae	1667.4	1080.6	-35.19 %	P
PFV Granja Solar	795.6	709.6	-10.81 %	
PFV Guanchoi	0.0	148.2	GNP	P
PFV Huatacondo	598.4	589.1	-1.56 %	
PFV Jama	297.1	396.0	+33.28 %	
PFV Javiera	407.3	384.7	-5.55 %	
PFV La Cruz Solar	415.0	379.7	-8.50 %	
PFV La Huayca II	152.2	96.0	-36.94 %	
PFV La Huella	488.1	496.6	+1.73 %	
PFV La Silla	10.2	10.0	-1.87 %	
PFV Lalackama	367.6	314.3	-14.49 %	
PFV Lalackama II	93.2	94.3	+1.12 %	
PFV Llano de Llampos	563.2	529.6	-5.96 %	
PFV Los Loros	274.7	249.5	-9.17 %	LF
PFV Los Tilos	16.2	0.0	-100.00 %	
PFV Luz del Norte	847.6	818.9	-3.39 %	
PFV Malgarida	1511.3	1345.2	-10.99 %	
PFV María Elena	458.2	354.0	-22.74 %	
PFV Meseta de los Andes	351.3	289.9	-17.48 %	P
PFV Nuevo Quillagua	728.2	583.0	-19.94 %	
PFV Pampa Camarones	35.0	45.9	+31.14 %	
PFV Pampa Solar Norte	403.4	400.7	-0.66 %	
PFV Pampa Tigre	612.2	651.9	+6.49 %	
PFV Pozo Almonte Solar II	64.4	57.0	-11.49 %	
PFV Pozo Almonte Solar III	116.6	132.0	+13.22 %	
PFV Quilapilun	304.9	120.8	-60.39 %	
PFV Rio Escondido	1066.4	896.5	-15.94 %	
PFV Salvador	379.6	283.2	-25.40 %	
PFV San Andres	306.4	209.3	-31.69 %	
PFV San Pedro	693.3	751.0	+8.32 %	
PFV Santa Isabel	0.0	0.0	-	DF
PFV Santiago	343.3	204.5	-40.44 %	
PFV Sol de Lila	1071.8	915.0	-14.63 %	
PFV Sol de los Andes	567.1	557.8	-1.64 %	
PFV Sol del Desierto	1757.7	1528.1	-13.06 %	
PFV Tamaya Solar	765.5	733.1	-4.23 %	
PFV Uribe Solar	365.3	289.6	-20.72 %	LF
PFV Usya	354.1	329.8	-6.87 %	LF
PFV Valle Escondido	743.9	599.4	-19.43 %	
PFV Valle del Sol	1080.2	1120.9	+3.76 %	
PMG HP Aillin	6.5	40.3	+519.54 %	PMG, P
PMG HP Alto Renaico	24.0	16.3	-32.08 %	PMG
PMG HP Callao	46.8	57.7	+23.23 %	PMG
PMG HP Carena	0.0	165.1	-	PMG
PMG HP Chiburgo	0.0	0.0	-	PMG
PMG HP Cipresillos	24.0	20.6	-14.17 %	PMG
PMG HP Corrales	70.1	64.4	-8.18 %	PMG

Centrales	Prog.	Real	Desv %	Estado
TER Nueva Aldea II	0.0	0.0	-	
TER Nueva Aldea III	0.0	-	-	
TER Nueva Renca Diésel	0.0	0.0	-	
TER Nueva Renca GNL	7222.2	4707.0	(*) -34.83 %	
TER Nueva Renca Gas Arg	0.0	2181.0	(*)GNP	
TER Nueva Ventanas	0.0	166.0	GNP	
TER Olivos	0.0	0.0	-	
TER PAS Mejillones	528.0	527.6	-0.08 %	
TER Pajonales	0.0	0.0	-	
TER Punta Colorada Diésel	0.0	0.0	-	
TER Punta Colorada IFO	0.0	0.0	-	
TER Quintero 1A Diésel	0.0	0.0	-	
TER Quintero 1A GNL	2148.8	2133.0	-0.73 %	
TER Quintero 1A Gas Arg	70.0	68.0	-2.86 %	
TER Quintero 1B Diésel	0.0	0.0	-	
TER Quintero 1B GNL	1339.0	1341.0	+0.15 %	
TER Quintero 1B Gas Arg	88.1	85.0	-3.51 %	
TER Renca	0.0	0.0	-	MM
TER San Isidro I Diésel	0.0	0.0	-	
TER San Isidro I GNL	634.5	547.3	-13.74 %	
TER San Isidro I Gas Arg	7215.0	7218.5	+0.05 %	
TER San Isidro II Diésel	0.0	0.0	-	
TER San Isidro II GNL	0.0	0.0	-	
TER San Isidro II Gas Arg	7731.7	7788.0	+0.73 %	
TER San Javier 1	0.0	0.0	-	
TER San Javier 2	0.0	0.0	-	
TER San Lorenzo 1	0.0	0.0	-	
TER San Lorenzo 2	0.0	0.0	-	
TER San Lorenzo 3	0.0	0.0	-	
TER Santa Fe	1624.8	1144.8	-29.54 %	
TER Santa Lidia	0.0	0.0	-	
TER Santa Marta	360.2	101.7	-71.77 %	
TER Santa María	8342.7	7062.0	(*) -15.35 %	
TER Taltal 1 Diesel	0.0	0.0	-	
TER Taltal 1 GNL	0.0	0.0	-	
TER Taltal 1 Gas Arg	0.0	0.0	-	
TER Taltal 2 Diesel	0.0	0.0	-	
TER Taltal 2 GNL	0.0	0.0	-	
TER Taltal 2 Gas Arg	0.0	0.0	-	
TER Tarapacá-TGTAR	0.0	0.0	-	
TER Teno	0.0	0.0	-	
TER Teno Gas GLP	610.8	121.2	-80.16 %	LF
TER Termopacifico	0.0	0.0	-	
TER Tocopilla-TG1	0.0	0.0	-	
TER Tocopilla-TG2	0.0	0.0	-	
TER Tocopilla-TG3 Diesel	0.0	0.0	-	
TER Tocopilla-TG3 GNL	0.0	0.0	-	
TER Tocopilla-TG3 Gas Arg	0.0	0.0	-	
TER Tocopilla-U16 Diesel	0.0	0.0	-	
TER Tocopilla-U16 GNL	4382.3	3638.8	-16.97 %	

Centrales	Prog.	Real	Desv %	Estado
PMG HP Correntoso	172.8	85.3	-50.63 %	PMG
PMG HP Dos Valles	0.0	0.0	-	PMG, P
PMG HP El Rincón	6.2	6.2	-	PMG
PMG HP Florida	0.0	0.0	-	PMG
PMG HP Florida III	55.2	53.8	-2.54 %	PMG
PMG HP Juncalito	0.0	0.0	-	PMG
PMG HP Llauquereo	0.0	22.7	-	PMG
PMG HP MC1	96.7	138.4	+43.05 %	PMG
PMG HP MC2	23.2	38.9	+67.66 %	PMG
PMG HP MC3	60.0	49.7	-17.15 %	PMG, DF
PMG HP Mariposas	96.0	101.7	+5.94 %	PMG
PMG HP Nalcas	71.6	149.8	+109.12 %	PMG
PMG HP Ojos de Agua	143.3	125.5	-12.46 %	PMG
PMG HP Palacios	5.9	5.5	-7.29 %	PMG
PMG HP Piedras Negras	-	0.0	-	PMG
PMG HP Pulelfu	70.4	216.7	+207.81 %	PMG
PMG HP Punta del Viento	46.9	0.0	-100.00 %	PMG
PMG HP Renaico	96.1	78.7	-18.11 %	PMG

Centrales	Prog.	Real	Desv %	Estado
TER Tocopilla-U16 Gas Arg	0.0	0.0	-	
TER Trapen	274.2	0.0	-100.00 %	
TER Trincao	94.2	0.0	-100.00 %	LF
TER Ujina Diésel	0.0	0.0	-	
TER Ujina HFO	44.5	0.0	-100.00 %	
TER Valdivia	0.0	0.0	-	MM
TER Ventanas II	2160.0	2589.0	+19.86 %	
TER Viñales	528.0	345.1	-34.64 %	
TER Yungay U1 Diesel	0.0	0.0	-	LF
TER Yungay U1 GNL	0.0	0.0	-	
TER Yungay U1 Gas Arg	0.0	0.0	-	
TER Yungay U2 Diesel	0.0	0.0	-	
TER Yungay U2 GNL	0.0	0.0	-	
TER Yungay U2 Gas Arg	0.0	0.0	-	
TER Yungay U3 Diesel	0.0	0.0	-	
TER Yungay U3 GNL	0.0	0.0	-	
TER Yungay U3 Gas Arg	0.0	0.0	-	
TER Yungay U4	0.0	0.0	-	
Total	**214314.7**	**213520.7**	**-0.37 %**	

1.2. PMGD

Centrales	Prog.	Real	Desv %
PMGD HP Allipén	60.1	49.7	-17.30 %
PMGD HP Alto Hospicio	21.2	21.4	+0.64 %
PMGD HP Arrayán	-	0.0	-
PMGD HP Auxiliar del Maipo	70.4	13.1	-81.41 %
PMGD HP Boquiamargo	0.0	0.0	-
PMGD HP Bureo	0.0	0.0	-
PMGD HP Calíboro	20.8	9.8	-52.85 %
PMGD HP Cavancha	0.0	0.0	-
PMGD HP Chanleufu II	0.0	49.8	-
PMGD HP Collil	35.5	134.3	+278.80 %
PMGD HP Contra	-	0.0	-
PMGD HP Cosapilla	10.0	8.7	-13.02 %
PMGD HP Cumpeo	0.0	36.2	-
PMGD HP Curileufu	-	0.0	-
PMGD HP Don Walterio	0.0	24.9	-
PMGD HP Dongo	28.4	105.9	+272.37 %
PMGD HP Donguil	0.0	1.5	-
PMGD HP Dosal	-	0.0	-
PMGD HP Doña Hilda	0.0	2.0	-
PMGD HP El Agrio	3.2	1.4	-55.32 %
PMGD HP El Arrayán	-	2.9	-
PMGD HP El Atajo	22.6	9.9	-56.39 %
PMGD HP El Brinco	2.7	1.7	-37.62 %
PMGD HP El Canelo	44.9	42.8	-4.66 %
PMGD HP El Colorado	15.4	21.3	+38.03 %
PMGD HP El Diuto	50.7	27.4	-46.09 %
PMGD HP El Galpón	5.1	5.0	-1.79 %
PMGD HP El Llano	5.3	0.0	-100.00 %
PMGD HP El Manzano	60.1	45.8	-23.90 %
PMGD HP El Mirador	0.0	0.0	-
PMGD HP El Toro Nº2	21.7	22.8	+5.17 %
PMGD HP El Tártaro	0.0	0.0	-
PMGD HP Ensenada	19.9	14.1	-29.20 %
PMGD HP Eyzaguirre	13.9	9.4	-32.23 %
PMGD HP La Arena	49.3	139.0	+181.96 %
PMGD HP La Bifurcada	4.1	1.3	-68.08 %
PMGD HP La Compañía II	23.7	3.6	-84.65 %
PMGD HP La Montaña	0.0	0.0	-
PMGD HP La Montaña II	0.0	0.0	-
PMGD HP La Paloma	0.0	0.0	-
PMGD HP La Viña-Alto La Viña	11.3	6.4	-42.86 %
PMGD HP Las Flores	0.0	13.0	-
PMGD HP Las Vertientes	0.0	0.0	-
PMGD HP Los Bajos	91.9	2.5	-97.24 %
PMGD HP Los Colonos	-	0.0	-
PMGD HP Los Corrales	0.0	8.6	-
PMGD HP Los Corrales II	1.6	13.4	+750.21 %
PMGD HP Los Morros	28.3	10.8	-62.02 %
PMGD HP Los Padres	0.0	3.2	-

Centrales	Prog.	Real	Desv %
PMGD PFV Lockma	-	29.9	-
PMGD PFV Loica	9.3	1.6	-82.32 %
PMGD PFV Lomas Coloradas	5.3	10.4	+96.83 %
PMGD PFV Loreto	6.0	4.7	-21.22 %
PMGD PFV Los Gorriones	5.2	1.5	-70.65 %
PMGD PFV Los Jotes	7.2	7.8	+9.29 %
PMGD PFV Los Lagos	2.9	3.3	+14.31 %
PMGD PFV Los Libertadores	6.7	12.7	+89.62 %
PMGD PFV Los Lirios	-	3.2	-
PMGD PFV Los Magnolios	1.8	3.3	+85.98 %
PMGD PFV Los Molinos	17.0	27.8	+63.94 %
PMGD PFV Los Paltos	11.1	8.8	-20.35 %
PMGD PFV Los Patos	6.2	3.3	-46.88 %
PMGD PFV Los Perales	2.0	9.4	+379.78 %
PMGD PFV Los Puquios	0.0	0.0	-
PMGD PFV Los Tauretes	10.7	6.8	-36.26 %
PMGD PFV Los Tordos	20.3	4.1	-80.00 %
PMGD PFV Luce Solar	4.3	4.2	-1.96 %
PMGD PFV Luders	4.6	3.1	-32.17 %
PMGD PFV Lumbreras	3.5	4.6	+31.32 %
PMGD PFV Luna	3.5	4.9	+37.30 %
PMGD PFV Luna del Norte	14.4	17.3	+20.53 %
PMGD PFV Maikono	2.0	4.7	+134.47 %
PMGD PFV Malaquita II	62.7	58.5	-6.70 %
PMGD PFV Malinke	3.2	6.2	+93.21 %
PMGD PFV Malloco	-	0.0	-
PMGD PFV Manao	12.9	10.7	-17.32 %
PMGD PFV Mandinga	11.3	19.2	+69.55 %
PMGD PFV Marambio	3.2	3.6	+9.47 %
PMGD PFV Marchigue II	23.2	16.2	-30.05 %
PMGD PFV Marchigue VII	6.5	4.8	-26.40 %
PMGD PFV Marin	15.8	14.2	-10.45 %
PMGD PFV María Pinto	4.4	7.9	+80.53 %
PMGD PFV Meco Chillan	20.9	2.3	-89.04 %
PMGD PFV Meli	34.7	16.5	-52.49 %
PMGD PFV Membrillo	9.3	4.3	-53.70 %
PMGD PFV Mercurio Sur	12.8	2.8	-78.04 %
PMGD PFV Milán A	6.7	1.8	-73.37 %
PMGD PFV Mitchi	21.3	20.2	-5.10 %
PMGD PFV Montt	12.0	7.7	-35.97 %
PMGD PFV Mostazal	13.3	11.0	-17.36 %
PMGD PFV Moya	29.8	3.0	-90.03 %
PMGD PFV Mutupín	35.3	34.5	-2.11 %
PMGD PFV Nahuén	11.5	20.3	+77.10 %
PMGD PFV Nan	0.0	0.0	-
PMGD PFV Nazarino Verano	7.7	4.9	-36.60 %
PMGD PFV Nihue	2.5	4.1	+61.21 %
PMGD PFV Norte Chico	10.8	10.4	-4.18 %
PMGD PFV Ocoa	2.1	10.8	+412.82 %

Centrales	Prog.	Real	Desv %
PMGD HP Los Portones	33.4	25.6	-23.38 %
PMGD HP MSA-I	0.0	25.0	-
PMGD HP Maisán	3.1	0.0	-100.00 %
PMGD HP Mallarauco	0.0	0.0	-
PMGD HP Maria Elena	0.0	0.0	-
PMGD HP Melo	39.2	18.6	-52.43 %
PMGD HP Molinera Villarrica	1.0	0.3	-75.39 %
PMGD HP Muchi	0.0	0.0	-
PMGD HP Munilque	0.0	0.0	-
PMGD HP Munilque II	7.2	0.0	-100.00 %
PMGD HP Palmar	192.0	76.9	-59.94 %
PMGD HP Panguipulli	-	0.0	-
PMGD HP Pehui	21.2	15.6	-26.48 %
PMGD HP Pichilonco	19.0	13.9	-26.82 %
PMGD HP Picoltué	-	0.0	-
PMGD HP Puclaro	21.3	20.2	-5.14 %
PMGD HP Purísima	1.5	1.2	-23.48 %
PMGD HP Quillaileo	0.0	0.0	-
PMGD HP Reca	7.3	3.8	-48.35 %
PMGD HP Robleria	30.7	28.2	-8.11 %
PMGD HP Río Mulchén	0.0	0.0	-
PMGD HP Río Trueno	0.0	0.0	-
PMGD HP Santa Elena	0.0	4.8	-
PMGD HP Santa Isabel	11.6	3.5	-69.50 %
PMGD HP Santa Rosa	11.6	11.7	+1.46 %
PMGD HP Sauce Andes	10.0	5.9	-40.80 %
PMGD HP Trailelfú	8.3	0.0	-100.00 %
PMGD HP Tranquil	57.5	62.3	+8.33 %
PMGD HP Truful Truful	18.9	0.0	-100.00 %
PMGD PE El Arrebol	58.9	140.3	+138.29 %
PMGD PE El Nogal	11.7	174.5	+1388.23 %
PMGD PE Huajache	53.2	42.0	-21.03 %
PMGD PE Las Peñas	70.9	0.0	-100.00 %
PMGD PE Lebu III	46.5	33.9	-27.08 %
PMGD PE Raki	79.7	149.9	+88.00 %
PMGD PE Ucuquer	60.2	123.6	+105.17 %
PMGD PFV Abastible Concon	0.0	0.0	-
PMGD PFV Albor Solar	15.6	3.4	-78.52 %
PMGD PFV Alcaldesa	22.9	1.0	-95.50 %
PMGD PFV Alcon Solar	36.5	14.3	-60.80 %
PMGD PFV Alhué	9.4	9.5	+1.01 %
PMGD PFV Alicahue	13.0	12.0	-7.86 %
PMGD PFV Alto Solar	2.0	4.4	+125.09 %
PMGD PFV Altos de Til Til	8.9	4.6	-47.98 %
PMGD PFV Altos del Paico	0.0	-	-
PMGD PFV Alturas de Ovalle	21.7	18.9	-12.91 %
PMGD PFV Amparo del Sol	14.5	10.9	-24.98 %
PMGD PFV Anakena	39.3	45.4	+15.41 %
PMGD PFV Antonia	7.4	3.9	-47.36 %
PMGD PFV Argomedo	12.1	11.2	-7.47 %
PMGD PFV Ariztía	4.5	8.0	+75.88 %

Centrales	Prog.	Real	Desv %
PMGD PFV Olivillo	6.3	24.6	+290.79 %
PMGD PFV Orion	8.8	1.1	-87.00 %
PMGD PFV Ovalle Norte	14.8	21.5	+45.16 %
PMGD PFV Ovejería	18.0	26.6	+47.83 %
PMGD PFV PAS1	64.0	71.7	+11.99 %
PMGD PFV PSF Horizonte	19.3	6.6	-65.77 %
PMGD PFV Pachira	38.9	4.9	-87.51 %
PMGD PFV Paine	78.6	78.0	-0.80 %
PMGD PFV Palto Sunlight	6.9	16.5	+138.08 %
PMGD PFV Pama	0.0	11.1	-
PMGD PFV Panguilemo Aerop.	23.8	5.2	-78.28 %
PMGD PFV Panquehue II	14.3	15.6	+9.59 %
PMGD PFV Paraguay	40.4	2.1	-94.90 %
PMGD PFV Parque Bicentenario	9.3	0.9	-90.75 %
PMGD PFV Parque Curicura	0.0	0.0	-
PMGD PFV Parque El Olivar	0.0	0.0	-
PMGD PFV Parque Jotabeche	-	7.4	-
PMGD PFV Parque La Colonia	31.6	9.2	-70.76 %
PMGD PFV Parque Nancagua	22.9	12.2	-46.93 %
PMGD PFV Parque PVP Itihue	15.7	7.3	-53.77 %
PMGD PFV Parque San Javier	20.1	2.3	-88.62 %
PMGD PFV Parque Santa Fe	34.6	21.0	-39.24 %
PMGD PFV Parque Valparaiso	27.2	22.5	-17.57 %
PMGD PFV Pastrán	42.1	46.2	+9.70 %
PMGD PFV Patricia Del Verano	-	2.6	-
PMGD PFV Pedreros	11.2	10.2	-9.10 %
PMGD PFV Pegasus	9.0	1.9	-79.19 %
PMGD PFV Pelumpen	-	0.1	-
PMGD PFV Penaflor	32.5	31.3	-3.74 %
PMGD PFV Pencahue Este	13.0	2.5	-81.02 %
PMGD PFV Pepa	28.8	22.0	-23.64 %
PMGD PFV Pequen	8.4	4.9	-41.91 %
PMGD PFV Peralillo	3.7	2.3	-37.75 %
PMGD PFV Pica	2.2	2.2	+0.63 %
PMGD PFV Pichon	-	0.0	-
PMGD PFV Picunche	47.8	11.8	-75.35 %
PMGD PFV Piduco	-	3.1	-
PMGD PFV Pilpilen	3.6	3.9	+10.31 %
PMGD PFV Piquero	6.9	29.8	+329.40 %
PMGD PFV Pirque	13.7	3.2	-76.74 %
PMGD PFV Pitotoy	0.0	0.0	-
PMGD PFV Pitra	4.6	5.3	+15.80 %
PMGD PFV Placilla	26.3	14.1	-46.56 %
PMGD PFV Playerito	11.8	3.1	-73.34 %
PMGD PFV Playero	11.6	3.1	-73.54 %
PMGD PFV Playeron	12.2	4.8	-60.97 %
PMGD PFV Plomo Verano	6.9	3.2	-52.89 %
PMGD PFV Población	5.6	4.2	-25.51 %
PMGD PFV Portezuelo	7.7	4.8	-37.76 %
PMGD PFV Pretty Field	5.9	6.3	+7.75 %
PMGD PFV Puangue	2.2	5.6	+153.51 %

Centrales	Prog.	Real	Desv %
PMGD PFV Aromo del Verano	7.9	5.8	-25.89 %
PMGD PFV Astillas	40.5	62.1	+53.08 %
PMGD PFV Avel Solar	24.5	9.1	-62.72 %
PMGD PFV Aviles	6.8	17.3	+154.32 %
PMGD PFV Bellavista	76.3	75.9	-0.48 %
PMGD PFV Bellavista	7.9	6.4	-18.79 %
PMGD PFV Berrueco	30.5	1.5	-95.13 %
PMGD PFV Bulnes Barones	0.0	0.0	-
PMGD PFV Bérgamo	6.0	3.0	-50.15 %
PMGD PFV Cabildo Sunlight	0.0	0.0	-
PMGD PFV Cabilsol	6.4	11.0	+73.52 %
PMGD PFV Cabrero	20.9	5.9	-71.65 %
PMGD PFV Cachiyuyo II	60.1	62.2	+3.42 %
PMGD PFV Caimi	0.0	0.1	-
PMGD PFV Calama	69.8	73.0	+4.60 %
PMGD PFV Calle Larga	15.3	9.9	-35.37 %
PMGD PFV Candelaria Solar	13.5	0.1	-98.96 %
PMGD PFV Canelillo	11.9	12.2	+2.78 %
PMGD PFV Canesa	17.1	14.5	-15.45 %
PMGD PFV Cantera	2.0	3.2	+58.09 %
PMGD PFV Cantillana	25.5	4.4	-82.87 %
PMGD PFV Caracoles	-	0.0	-
PMGD PFV Casabermeja	17.1	21.6	+26.28 %
PMGD PFV Casuto	9.5	6.2	-35.29 %
PMGD PFV Catemu	7.8	7.2	-7.68 %
PMGD PFV Catán	8.9	10.2	+14.84 %
PMGD PFV Cauquenes	6.2	1.1	-82.22 %
PMGD PFV Chacabuco	56.4	53.1	-5.81 %
PMGD PFV Chalinga	14.1	15.1	+6.91 %
PMGD PFV Champa	-	6.5	-
PMGD PFV Chancon	3.0	4.5	+49.77 %
PMGD PFV Chimbarongo	32.8	2.3	-93.08 %
PMGD PFV Chuchiñi	10.4	12.7	+22.24 %
PMGD PFV Cipres	33.9	1.9	-94.31 %
PMGD PFV Citrino	7.3	6.9	-5.49 %
PMGD PFV Ckilir	65.0	66.0	+1.57 %
PMGD PFV Cocharcas	8.3	1.2	-85.46 %
PMGD PFV Cocinillas	15.0	12.7	-15.19 %
PMGD PFV Coinco	-	0.4	-
PMGD PFV Colchagua	4.6	3.0	-34.85 %
PMGD PFV Colina	47.1	34.9	-25.91 %
PMGD PFV Coltauco Almendro	0.0	0.0	-
PMGD PFV Condor Chepica	3.7	0.9	-76.14 %
PMGD PFV Condor Pelvin	9.7	4.1	-57.64 %
PMGD PFV Condor Petorca	5.2	4.4	-15.39 %
PMGD PFV Cordillerilla	3.7	0.0	-100.00 %
PMGD PFV Cortijo	29.2	3.8	-87.04 %
PMGD PFV Covadonga	68.8	62.9	-8.59 %
PMGD PFV Crucero	5.6	4.7	-15.84 %
PMGD PFV Cruz	15.1	13.0	-13.43 %

Centrales	Prog.	Real	Desv %
PMGD PFV Pueblo Seco	-	0.0	-
PMGD PFV Puelche	7.0	2.9	-58.52 %
PMGD PFV Puente Solar	8.6	6.6	-23.59 %
PMGD PFV Pullalli	2.5	7.0	+183.40 %
PMGD PFV Punta Baja	11.9	12.9	+8.95 %
PMGD PFV Queltehue	5.4	4.1	-24.55 %
PMGD PFV Quetena	62.8	40.6	-35.42 %
PMGD PFV Quillay	2.6	4.4	+70.12 %
PMGD PFV Quinantu	34.4	8.7	-74.70 %
PMGD PFV Quinta	7.9	12.2	+54.76 %
PMGD PFV RDCL SAN	7.5	17.3	+131.02 %
PMGD PFV RLA	1.6	3.9	+150.64 %
PMGD PFV Ranguil	7.3	2.3	-68.16 %
PMGD PFV Ratulemus	12.3	3.3	-73.09 %
PMGD PFV Rauquen	26.8	4.8	-82.09 %
PMGD PFV Recoleta	38.3	42.4	+10.71 %
PMGD PFV Rexner	14.4	7.7	-46.33 %
PMGD PFV Rinconada	23.7	9.8	-58.45 %
PMGD PFV Rinconada Alcones	36.6	17.0	-53.66 %
PMGD PFV Rinconada Norte	17.8	12.3	-31.01 %
PMGD PFV Rodeo	9.5	7.7	-19.49 %
PMGD PFV Romeria	33.8	9.3	-72.52 %
PMGD PFV Rosario	-	3.8	-
PMGD PFV Rovián	24.7	12.8	-48.11 %
PMGD PFV Río Peuco	11.6	3.2	-72.74 %
PMGD PFV SDSI	7.4	0.9	-88.04 %
PMGD PFV SLK CB Nueve	15.7	9.1	-42.04 %
PMGD PFV Salerno Solar	2.2	5.6	+156.78 %
PMGD PFV Samo Bajo	10.6	11.1	+4.89 %
PMGD PFV San Antonio	34.4	5.3	-84.53 %
PMGD PFV San Camilo	13.0	4.4	-65.86 %
PMGD PFV San Carlos	9.9	1.2	-88.12 %
PMGD PFV San Emilio I	10.4	7.0	-32.58 %
PMGD PFV San Francisco	9.7	11.5	+18.11 %
PMGD PFV San Isidro	6.2	3.3	-46.25 %
PMGD PFV San José II	11.9	2.7	-77.28 %
PMGD PFV San Pedro	6.8	4.9	-28.59 %
PMGD PFV San Ramiro	0.0	19.9	-
PMGD PFV Santa Adriana	7.5	7.3	-2.20 %
PMGD PFV Santa Amelia	5.8	5.6	-4.63 %
PMGD PFV Santa Carolina	8.2	3.4	-58.89 %
PMGD PFV Santa Cecilia	13.2	13.7	+3.76 %
PMGD PFV Santa Clara	5.2	11.8	+126.86 %
PMGD PFV Santa Cruz	23.1	19.9	-13.80 %
PMGD PFV Santa Elizabeth	28.1	22.2	-20.85 %
PMGD PFV Santa Emilia	35.7	14.6	-59.22 %
PMGD PFV Santa Ester	9.6	1.4	-84.90 %
PMGD PFV Santa Francisca	31.8	32.4	+1.70 %
PMGD PFV Santa Inés	10.7	6.9	-35.10 %
PMGD PFV Santa Julia	6.4	13.4	+110.98 %

Centrales	Prog.	Real	Desv %
PMGD PFV Curacavi	9.4	8.7	-7.26 %
PMGD PFV Cuz Cuz	10.8	11.3	+4.18 %
PMGD PFV Dadinco	9.3	3.6	-60.91 %
PMGD PFV Darlin	25.5	20.3	-20.49 %
PMGD PFV Diego de Almagro	60.7	60.8	+0.10 %
PMGD PFV Don Andrónico	4.1	5.4	+32.76 %
PMGD PFV Don Enrique	30.7	45.2	+47.29 %
PMGD PFV Don Eugenio	7.9	3.0	-61.40 %
PMGD PFV Don Jorge	7.5	8.1	+7.24 %
PMGD PFV Don Mariano	9.8	3.0	-69.08 %
PMGD PFV Don Martín	7.2	1.5	-78.92 %
PMGD PFV Don Rodrigo	10.6	3.4	-67.91 %
PMGD PFV Doñihue	22.0	12.5	-43.28 %
PMGD PFV Duqueco Solar	26.8	3.0	-88.79 %
PMGD PFV Eclipse	6.7	12.8	+90.72 %
PMGD PFV El Boco	7.1	31.8	+348.33 %
PMGD PFV El Castaño	16.8	16.8	+0.00 %
PMGD PFV El Cernicalo	2.6	1.5	-42.07 %
PMGD PFV El Cernicalo II	2.6	1.4	-45.38 %
PMGD PFV El Chincol	12.6	3.1	-75.68 %
PMGD PFV El Chucao	10.6	1.4	-86.92 %
PMGD PFV El Cóndor	4.0	1.5	-62.94 %
PMGD PFV El Divisadero	7.9	13.6	+72.15 %
PMGD PFV El Estero	3.2	3.4	+3.77 %
PMGD PFV El Flamenco	31.9	6.3	-80.37 %
PMGD PFV El Huaso	8.4	6.8	-18.44 %
PMGD PFV El Ingenio	-	9.6	-
PMGD PFV El Laurel	15.8	15.7	-1.15 %
PMGD PFV El Litre	46.5	28.3	-39.20 %
PMGD PFV El Monte	7.3	8.3	+12.50 %
PMGD PFV El Picurio	4.1	4.6	+11.30 %
PMGD PFV El Pilpen	7.9	7.9	+0.04 %
PMGD PFV El Pitio	2.1	1.0	-51.55 %
PMGD PFV El Piuquen	9.1	1.0	-89.39 %
PMGD PFV El Queltehue	5.4	7.8	+44.06 %
PMGD PFV El Quemado	11.4	8.7	-23.92 %
PMGD PFV El Queule	7.2	5.9	-18.62 %
PMGD PFV El Resplandor	6.1	0.8	-87.38 %
PMGD PFV El Roble	7.8	10.6	+35.57 %
PMGD PFV El Romeral	29.8	16.0	-46.23 %
PMGD PFV El Salitral	23.2	23.2	-0.27 %
PMGD PFV El Sauce	7.8	4.2	-45.57 %
PMGD PFV El Sharon	0.0	2.9	-
PMGD PFV El Tiuque	4.4	0.4	-91.25 %
PMGD PFV El Zorzal	11.0	3.3	-69.53 %
PMGD PFV Encino	6.5	2.2	-65.79 %
PMGD PFV Encon	30.9	23.3	-24.81 %
PMGD PFV Erinome	11.1	2.2	-79.84 %
PMGD PFV Escorial del Verano	12.2	7.8	-36.19 %
PMGD PFV Esfena	10.2	10.8	+5.43 %

Centrales	Prog.	Real	Desv %
PMGD PFV Santa Laura	7.5	7.3	-3.00 %
PMGD PFV Santa Luisa	9.6	1.3	-86.26 %
PMGD PFV Santa Margarita	5.4	2.7	-49.05 %
PMGD PFV Santa Rita	9.3	1.1	-88.53 %
PMGD PFV Santuario	8.8	14.8	+68.07 %
PMGD PFV Saturno Norte	19.0	4.3	-77.42 %
PMGD PFV Sol de Septiembre	49.1	28.5	-42.06 %
PMGD PFV Sol del Norte	14.4	17.6	+22.52 %
PMGD PFV SolarPark V. A.	0.0	0.0	-
PMGD PFV Sunhunter	32.3	41.9	+29.62 %
PMGD PFV Talca	29.3	6.7	-77.06 %
PMGD PFV Talhuén	16.0	13.2	-17.66 %
PMGD PFV Tamarugo	17.2	15.9	-7.59 %
PMGD PFV Tambo Real	14.2	13.8	-3.14 %
PMGD PFV Taranto	6.8	15.2	+122.70 %
PMGD PFV Techos de Altamira	0.4	0.0	-100.00 %
PMGD PFV Tierra	23.9	30.8	+28.52 %
PMGD PFV Til Til	7.1	9.2	+28.30 %
PMGD PFV Torino	15.4	8.6	-44.57 %
PMGD PFV Tortolas del Verano	13.8	7.6	-45.15 %
PMGD PFV Trebal	8.4	8.4	+0.00 %
PMGD PFV Trebo	2.3	3.9	+70.50 %
PMGD PFV Trica-Dos	9.4	1.7	-82.39 %
PMGD PFV Tricahue II	15.9	1.3	-92.08 %
PMGD PFV Trinidad	7.8	3.6	-54.50 %
PMGD PFV Tucuquere	7.1	6.3	-10.88 %
PMGD PFV UTFSM V. Valdés	0.0	0.0	-
PMGD PFV UTFSM Vitacura	0.0	0.0	-
PMGD PFV UTFSM Viña	0.0	0.1	-
PMGD PFV Valle Este II	38.7	57.1	+47.49 %
PMGD PFV Valle Oeste II	36.4	41.0	+12.69 %
PMGD PFV Valle de la Luna II	4.6	5.7	+22.90 %
PMGD PFV Ventisquero	-	8.1	-
PMGD PFV Venturada	29.6	28.8	-2.85 %
PMGD PFV Vicente	11.8	3.7	-68.58 %
PMGD PFV Victoria	74.3	73.6	-0.90 %
PMGD PFV Villa Alegre	27.2	3.9	-85.54 %
PMGD PFV Villa Cruz	9.2	5.4	-41.24 %
PMGD PFV Villa Moscoso	1.9	6.0	+218.71 %
PMGD PFV Villa Prat	9.1	3.5	-61.32 %
PMGD PFV Villa Seca	10.7	8.1	-24.04 %
PMGD PFV Villa Solar	7.9	3.0	-61.45 %
PMGD PFV Vituco 2B	6.6	5.5	-16.69 %
PMGD PFV Ñilhue	2.8	3.3	+18.43 %
PMGD PFV Ñiquén	9.5	1.1	-88.21 %
PMGD TER Aggreko 01	-	0.9	-
PMGD TER Agni	-	0.0	-
PMGD TER Alerce	-	0.0	-
PMGD TER Almendrado	-	0.0	-
PMGD TER Ancalí	-	0.0	-

Centrales	Prog.	Real	Desv %
PMGD PFV Esperanza	2.7	0.0	-100.00 %
PMGD PFV Faramalla	9.0	4.2	-52.77 %
PMGD PFV Fardela Negra	0.0	0.0	-
PMGD PFV Filomena	12.7	10.6	-16.26 %
PMGD PFV Florencia Solar	15.9	26.9	+69.58 %
PMGD PFV Foster	1.7	3.6	+108.35 %
PMGD PFV Fotovolt	0.0	0.0	-
PMGD PFV Francisco	5.0	4.6	-7.22 %
PMGD PFV Fulgor	3.9	2.1	-46.63 %
PMGD PFV GR Lemu	21.5	3.0	-85.80 %
PMGD PFV GR Peumo	22.2	22.3	+0.58 %
PMGD PFV GR Pitao	39.1	24.6	-37.01 %
PMGD PFV GR Rauli	31.8	31.5	-0.77 %
PMGD PFV GR Santa Rosa	18.5	9.7	-47.83 %
PMGD PFV Gabardo del Verano	13.0	1.7	-86.62 %
PMGD PFV Gabriela	52.2	57.2	+9.61 %
PMGD PFV Girasoles	6.6	3.7	-45.04 %
PMGD PFV Granada	31.4	3.3	-89.64 %
PMGD PFV Granate	37.6	54.7	+45.62 %
PMGD PFV Guadalao	7.9	5.9	-25.73 %
PMGD PFV Guadalupe	30.2	19.9	-34.34 %
PMGD PFV Guanaco Solar	32.8	28.5	-13.07 %
PMGD PFV Guarana	6.0	2.7	-54.28 %
PMGD PFV Helios	10.9	9.3	-15.40 %
PMGD PFV Homero	5.1	4.3	-15.91 %
PMGD PFV Hormiga	6.4	7.0	+9.30 %
PMGD PFV Hornitos	0.9	0.0	-100.00 %
PMGD PFV Huape	8.7	6.2	-28.84 %
PMGD PFV Huaquelon	-	44.6	-
PMGD PFV ICB	0.0	0.0	-
PMGD PFV Idahue del Verano	6.8	4.3	-36.55 %
PMGD PFV Illapel 5X	17.2	17.2	+0.04 %
PMGD PFV Jahuel	28.1	28.4	+1.25 %
PMGD PFV Jaururo	7.9	7.9	+0.00 %
PMGD PFV Javiera Carrera	41.5	10.8	-74.09 %
PMGD PFV José Soler Mallafré	4.9	1.9	-61.92 %
PMGD PFV Kaufmann	0.0	0.0	-
PMGD PFV Konda	10.0	8.9	-11.35 %
PMGD PFV La Acacia	14.8	18.4	+24.35 %
PMGD PFV La Blanquina	39.8	11.1	-72.14 %
PMGD PFV La Chapeana	10.1	7.8	-22.56 %
PMGD PFV La Chimba Bis	7.0	8.7	+25.02 %
PMGD PFV La Esperanza II	23.2	17.4	-25.14 %
PMGD PFV La Estancia	0.0	0.0	-
PMGD PFV La Foresta	5.1	3.4	-33.54 %
PMGD PFV La Frontera	12.4	6.0	-51.93 %
PMGD PFV La Gamboina	-	0.0	-
PMGD PFV La Lajuela	29.2	13.8	-52.84 %
PMGD PFV La Ligua	3.5	10.4	+193.99 %
PMGD PFV La Manga	9.0	5.5	-39.59 %

Centrales	Prog.	Real	Desv %
PMGD TER Aromos	-	0.0	-
PMGD TER Berlioz	-	0.0	-
PMGD TER Bio Cruz	-	5.3	-
PMGD TER Bluegate	-	0.0	-
PMGD TER Boldos	-	0.0	-
PMGD TER Calafate	-	0.0	-
PMGD TER Calfuco	-	0.0	-
PMGD TER Camping	-	0.0	-
PMGD TER Casablanca	-	0.0	-
PMGD TER Casablanca II	-	0.0	-
PMGD TER Cañete	-	0.0	-
PMGD TER Chile	-	0.0	-
PMGD TER Chillan	-	0.0	-
PMGD TER Chorrillos	-	0.0	-
PMGD TER Chufkén	-	0.0	-
PMGD TER Ciruelillo	-	8.5	-
PMGD TER Coelemu	-	26.3	-
PMGD TER Conchalí	-	0.0	-
PMGD TER Contulmo	-	0.0	-
PMGD TER Copiulemu	-	0.0	-
PMGD TER Cortés	-	0.0	-
PMGD TER Curacautín	-	2.6	-
PMGD TER Curauma	-	0.0	-
PMGD TER Dagoberto	-	0.0	-
PMGD TER Deuco	-	0.0	-
PMGD TER Diesel Cerezo	-	0.0	-
PMGD TER Don Pedro	-	0.0	-
PMGD TER Doña Javiera	-	0.8	-
PMGD TER Egido	-	0.0	-
PMGD TER El Campesino	-	0.0	-
PMGD TER El Canelo	-	0.0	-
PMGD TER El Faro	-	0.0	-
PMGD TER El Molle	-	61.3	-
PMGD TER El Nogal	-	0.0	-
PMGD TER Ermitaño	-	0.0	-
PMGD TER Estancilla	-	0.0	-
PMGD TER Estandartes	-	0.0	-
PMGD TER Etersol	-	0.0	-
PMGD TER Gami	-	11.9	-
PMGD TER HBS	-	3.0	-
PMGD TER HBS GNL	-	0.0	-
PMGD TER Lagunitas	-	0.0	-
PMGD TER Las Pampas	-	0.0	-
PMGD TER Lebu	-	0.0	-
PMGD TER Lepanto	-	0.0	-
PMGD TER Lipigas Concón	-	0.0	-
PMGD TER Lomas Coloradas	-	0.0	-
PMGD TER Lonquimay	-	0.0	-
PMGD TER Los Sauces	-	0.0	-
PMGD TER Los Álamos	-	0.0	-

Centrales	Prog.	Real	Desv %
PMGD PFV La Muralla	6.7	6.5	-2.33 %
PMGD PFV La Palma Solar	32.4	4.0	-87.59 %
PMGD PFV La Victoria	30.5	11.7	-61.67 %
PMGD PFV Lagunilla	10.7	8.9	-17.20 %
PMGD PFV Las Cabras	4.9	5.9	+19.96 %
PMGD PFV Las Cachañas	31.9	15.8	-50.53 %
PMGD PFV Las Catitas	39.4	7.0	-82.19 %
PMGD PFV Las Chacras	5.9	5.2	-11.80 %
PMGD PFV Las Codornices	11.9	1.9	-83.59 %
PMGD PFV Las Lechuzas	10.9	1.6	-85.00 %
PMGD PFV Las Majadas	48.9	54.3	+10.88 %
PMGD PFV Las Mercedes	2.3	1.1	-52.68 %
PMGD PFV Las Mollacas	10.1	6.9	-32.08 %
PMGD PFV Las Palmas Verano	2.3	4.2	+84.75 %
PMGD PFV Las Palomas	3.3	3.6	+9.24 %
PMGD PFV Las Perdices	11.0	2.2	-80.04 %
PMGD PFV Las Rojas	4.5	7.7	+71.72 %
PMGD PFV Las Tencas	19.9	23.5	+17.77 %
PMGD PFV Las Terrazas	2.8	2.7	-4.45 %
PMGD PFV Las Torcazas	8.9	4.3	-51.75 %
PMGD PFV Las Tortolas	8.3	1.1	-86.63 %
PMGD PFV Las Turcas	4.7	6.2	+31.46 %
PMGD PFV Lima	3.6	0.8	-77.14 %
PMGD PFV Linares	37.7	30.3	-19.53 %
PMGD PFV Lingue	1.9	8.3	+330.38 %
PMGD PFV Lipangue	8.3	8.6	+4.09 %
PMGD PFV Lirio del Campo	4.0	6.8	+68.12 %
PMGD PFV Litoral Sunlight	15.5	12.3	-20.73 %
PMGD PFV Llanos de Potroso	15.6	14.8	-4.81 %
PMGD PFV Llay Llay	46.3	41.7	-9.99 %
PMGD PFV Lo Boza	1.3	0.2	-82.06 %
PMGD PFV Lo Chacón	5.4	3.8	-30.05 %
PMGD PFV Lo Miranda	17.5	12.0	-31.37 %
PMGD PFV Lo Sierra	4.8	6.4	+32.78 %

Centrales	Prog.	Real	Desv %
PMGD TER Louisiana Pacific	-	0.0	-
PMGD TER Lousiana Pacific II	-	0.0	-
PMGD TER Mimbre	-	0.0	-
PMGD TER Monte Patria	-	0.0	-
PMGD TER Multiexport	-	0.0	-
PMGD TER Multiexport II	-	0.0	-
PMGD TER Orafti	-	10.9	-
PMGD TER PRP Campesina	-	10.5	-
PMGD TER PRP Chifin	-	13.6	-
PMGD TER PRP Las Quemas	-	38.8	-
PMGD TER PRP Los Negros	-	14.4	-
PMGD TER PRP Tambores	-	8.6	-
PMGD TER Pinares	-	0.7	-
PMGD TER Punitaqui	-	0.0	-
PMGD TER Quitralman	-	0.0	-
PMGD TER Ramadilla	-	0.0	-
PMGD TER Rapaco	-	10.3	-
PMGD TER Raso Power	-	0.0	-
PMGD TER Rey	-	0.0	-
PMGD TER Río Azul	-	0.0	-
PMGD TER Salmofood	-	0.0	-
PMGD TER Santa Irene	-	0.0	-
PMGD TER Sepultura	-	0.0	-
PMGD TER Tamm	-	0.0	-
PMGD TER Tapihue	-	0.0	-
PMGD TER Tigre	-	0.0	-
PMGD TER Tirúa	-	1.7	-
PMGD TER Tomaval	-	13.9	-
PMGD TER Trebal Mapocho	-	14.4	-
PMGD TER TrongolCuranilahue	-	0.0	-
PMGD TER Yumbel	-	0.0	-
PMGD TER Zapallar	-	0.0	-
PMGD TER Zofri	-	0.0	-
Total	**7245.2**	**6487.3**	**-10.46 %**

Abreviaturas:

CSE: Conectada a Sistema Externo
DF: Desconexión Forzada
ERE: Estado de Reserva Estratégica
FE: Falla Externa
LF: Limitación Forzada
MM: Mantenimiento Mayor
P:Prueba de Puesta en Servicio
RO: Restricción Operativa
SI: Sin información

JUSTIFICACIÓN DE PRINCIPALES DESVIACIONES (*)	
HE Ralco	Menor generación real por costo marginal.
TER Mejillones-CTH	Mayor generación real con limitación.
TER Mejillones-CTM2	GNP con limitación.
TER Nueva Renca Gas Arg	GNP por disponibilidad de gas Argentino.
TER Nueva Renca GNL	Menor generación real por disponibilidad de gas Argentino.
TER Santa María	Menor generación real por costo marginal.

$$(*)\ si \left\{ \begin{array}{c} \left| E_{real} - E_{programada} \right| > 12.5\% E_{programada} \\ y \\ \left| E_{real} - E_{programada} \right| > 0.5\% E_{total\ real} \end{array} \right\}$$

ESTADO DE LAS CENTRALES

3.1. Desconexión Forzada

CENTRALES (≥100 MW)	Disponibilidad (%)	Observaciones
HP Alfalfal 2	0.0	U-1 y U-2 indisponibles, con solicitud de desconexión de curso forzoso. Causa Informada: Inspección por detección de desprendimientos focalizados en un sector del túnel Las Lajas, según SDCF 2023012245 - 2023012246.
HP Las Lajas	0.0	U-1 y U-2 Indisponibles, con solicitud de desconexión de curso forzoso. Causa informada: Realizar monitoreos de condición túnel por variaciones anormales de presión, según SDCF 202312242 - 2023012244.
PFV Santa Isabel	0.0	Indisponible. Causa informada: Por falla en transformador de 220/23 kV, 176 MVA. Causa informada: Incendio en bushing, según IF 2022002905.
TER IEM	0.0	Indisponible. Causa informada: Falla en interruptor del pulverizador B, según IF 2023000326.

3.2. Limitación Forzada

CENTRALES (≥100 MW)	Disponibilidad (%)	Observaciones
PFV Diego de Almagro Sur	100.0	Limitada. Causa informada: Se presenta falla en PPM SMA (Power Plant Manager). Equipo que realiza el control de potencia activa y reactiva de la central. Por este motivo se debe realizar control de potencia activa de forma manua, según IL 2023000792.
TER Guacolda 1	98.0	Limitada a 152 MW. Causa informada: Máxima apertura de válvula de turbina (TMD), según IL 2023000720
TER Kelar GNL	100.0	Limitada a no realizar AGC. Causa informada: Problemas internos de comunicación, según IL2023000756
TER Mejillones-CTA	97.0	Limitada a 165 MW. Causa informada: Alto diferencial de bomba de extracción de condensado, disponible para SSCC, según IL 2023000783.
TER Mejillones-CTM2	80.0	Limitada en 136 MW. Causa informada: Evaluación del comportamiento de la caldera, según IL 2023000357.

3.3. Mantenimiento Mayor

CENTRALES (≥100 MW)	Disponibilidad (%)	Observaciones
HE Antuco	50.0	U-2 Mantenimiento Mayor.
HE Pangue	50.0	U-2 Mantenimiento Mayor.
HP Alfalfal 2	50.0	U-2 Mantenimiento Mayor.
HP Rucue	0.0	U-1 Mantenimiento Mayor.
TER Guacolda 2	0.0	Mantenimiento Mayor.
TER Los Vientos Diésel	0.0	Mantenimiento Mayor.
TER Mejillones-CTM1	0.0	Mantenimiento Mayor.
TER Norgener-NTO2	0.0	Mantenimiento Mayor.

3.4. Prueba de Puesta en Servicio

CENTRALES (≥100 MW)	Disponibilidad (%)	Observaciones
PE Atacama	0.0	En período de puesta en servicio.
PE Renaico II	0.0	En período de puesta en servicio.
PFV Andes Solar II-B	0.0	En período de puesta en servicio.
PFV Atacama Solar II	0.0	En período de puesta en servicio.
PFV Finis Terrae	0.0	En período de puesta en servicio.
PFV Guanchoi	0.0	En período de puesta en servicio.
PFV Meseta de los Andes	0.0	En período de puesta en servicio.
TER Arauco MAPA	0.0	En periodo de puesta en servicio.

3.5. Restricción Operativa

CENTRALES (≥100 MW)	Disponibilidad (%)	Observaciones
HE Angostura	100.0	U-3 con restricción operativa. Causa informada: En participación en control primario de frecuencia se deben respetar las restricciones de caudal ecológico impuesto en las resoluciones dirección general de aguas (DGA) y en la Resolución de calificación ambiental (RCA). Con cota en su valor mínimo (316,00 msnm) y con un afluente que no permita mantener los 40 MW, sólo en ese caso se puede bajar su generación respetando su mínimo técnico operacional (24 MW), si el afluente es menor se deberá retirar de servicio, según IL 2023000751.
TER Mejillones-CTH	100.0	Limitada al retiro. Causa informada: Mantener unidad en servicio por vaciado de silos, según IL 2023000798.
TER Mejillones-CTM2	80.0	Limitada al retiro. Causa informada: Mantener unidad en servicio por vaciado de silos, según IL 2023000796.
TER Nehuenco 9B Diésel	0.0	Limitada para arrancar con diésel por motivos descritos en la carta GO Carta N°012-2023. Causa informada: Compresor de aire atomizador (CAA) queda con un bypass temporal, según IL 2023000761.

4.1. Observaciones

Hora	Centro de Control	Observación
00:00	CDC	Cs. PFV Loma Los Colorados, PE Lebu (ampliación de 6,5 a 10 MW), Dos Valles, PE Renaico 2, Aillín, El Pinar U-1, PFV Finis Terrae Fase 3, PFV Guanchoi, Cogeneradora Mapa, PFV Caracas, PE Atacama, PFV Meseta de los Andes y PFV Andes Solar II B continúan en período de puesta en servicio.
00:00	Enel Generación	C. Pehuenche se declara en condición de agotamiento con cota 640.9 m.s.n.m. y un gasto de 120 MWh.
00:00	Enel Generación	C. Rapel se declara en condición de agotamiento con cota 101.7 m.s.n.m. y un gasto de 6 MWh.
00:00	Engie Generación	C. Mejillones CTM2 limitada a mínimo técnico. Causa informada: Se requiere mantener en servicio para vaciado de silos de carbón por seguridad y para evitar una auto combustión. En la medida que los silos se vayan vaciando, la unidad va a ir bajando su generación hasta su retiro, según IL 2023000796.
00:00	Enel Transmisión	SDAC deshabilitado.
00:09	Colbún	C. Nehuenco 1, 2 y 9B cancelada limitación. Quedan incorporadas al sistema PDCE, según ILs 2023000699, 2023000793 y 2023000794.
00:25	STS	S/E Ancud 52ET1 general de barra de 23 kV interrupción forzada por protecciones afectando 2.3 MW de consumos de S/E Ancud, según IF 2023001926.
00:27	STS	S/E Ancud 52ET1 general de barra de 23 kV cerrado y recuperados los consumos de S/E Ancud, según IF 2023001926.
01:06	CGE	Línea de 66 kV Ejercito - Guindo 2 cerrada, según IF 2023001908 - 2023001904.
01:07	CGE	Línea de 66 kV Alonso de Ribera - Chiguayante interrupción forzada por protecciones con reconexión automática con éxito, según IF 2023001925.
01:15	CGE	S/E Villa Alegre interruptor 52B1 cerrado para disminuir profundidad de falla ante eventual robo de conductor.
01:26	CGE	S/E Coronel 52B8 Guindo 1 y 52B9 Guindo 2 cerrados.
01:29	Gen. Metropolitana	S/E Santiago Solar 52H2 de la línea de 110 kV Santiago Solar - Cerro Navia cerrado.
01:30	Transelec	Línea 220 kV Ciruelos - Valdivia 1 abierta para regular tensión.
01:30	Transelec	Línea 220 kV El Laurel - Nueva Pichirropulli 1 abierta para regular tensión..
01:35	STS	Línea de 66 kV Aihuapi - Los Negros interrupción forzada por protecciones, se pierden 2 MW de consumos correspondientes a S/E Los Negros. Causa informada: poste chocado en estructura N° 241, según IF 2023001927.
01:42	STS	S/E Los Negros recupera el 100% de los consumos por redes de media tensión.
03:26	Transelec	Línea de 220 kV Ralco - Charrúa 1 abierta para regular tensión.
04:57	Celeoredes	Línea de 500 kV Alto Jahuel - Ancoa 3 abierta para regular tensión.
06:19	Chilquinta	S/E Punta Peuco BB.CC. N°2 44 kV interrupción forzada por protecciones. Causa informada: Se investiga, según IF 2023001930.
07:11	CGE	S/E Villa Alegre interruptor 52B1 abierto.
08:05	STS	PE San Pedro 1 y 2 con limitación. Causa informada: No es posible aplicar consignas de parámetros de generación y control de tensión por falla en enlace de comunicación, según IL 2023000797 y 2023000799.
08:26	Engie Generación	C. Hornitos límitada a minimo técnico. Causa informada: Mantener unidad en servicio por vaciado de silos, según IL 2023000798.
09:15	AES Andes	C. PFV Andes 2 inicia maniobras para la inyección al SADI.
10:25	CGE	S/E Coronel 52B8 y 52B9 de las líneas de 66 kV Coronel - Guindo 1 y 2 abiertas para disminuir profundidad de falla en la zona de S/E Coronel.
10:50	Enel Transmisión	S/E Las Acacias barra 1 de 23 kV interrupción forzada por protecciones y se pierden 15 MW de consumos.
10:53	ENEL Transmisión	S/E Las Acacias normaliza los consumos a través de barra auxiliar de 23 kV.
11:00	AES Andes	S/E Queltehues barra de 12 kV interrupción forzada por protecciones y se pierden 1 MW de consumos, según IF 2023001932.
11:26	Gen. Metropolitana	S/E Santiago Solar 52H2 de la línea de 110 kV Santiago Solar - Cerro Navia abierto por control de transferencia de la línea de 110 kV Quillota - San Pedro.

Hora	Centro de Control	Observación
11:27	CGE	Línea de 66 kV Pullinque - Loncoche 1 con solicitud de intervención de curso forzoso. Causa informada: Poda de emergencia, según SICF 2023038966.
11:34	Enel Generación	C. Loma Alta con solicitud de desconexión de curso forzoso. Causa informada: Atención anormalidad en regulador de velocidad, según SDCF 2023038970.
11:39	Celeoredes	Línea de 500 kV Ancoa - Alto Jahuel 3 cerrada.
11:41	Interchile	S/E Nueva Pan de Azúcar conectada CCSS de línea de 500 kV Nueva Pan de Azúcar - Polpaico 1 y 2.
11:53	Transelec	Línea de 220 kV Canutillar - Puerto Montt 1 cerrada.
12:05	AES Andes	S/E Queltehues barra de 12 kV en servicio, normalizados los consumos, según IF 2023001932.
12:28	Transelec	Línea de 500 kV Entre Ríos - Ancoa 2 cerrada.
12:35	Transelec	Línea 220 kV Ciruelos - Valdivia 1 cerrada.
12:37	Transelec	Línea 220 kV El Laurel - Nueva Pichirropulli 1 cerrada.
13:05	STS	C. PE San Pedro 1 y 2 cancelada limitación, según IL 2023000797 y 2023000799.
13:24	LAP	Línea de 110 kV Cunco - Melipeuco cerrada, según IF 2023001895.
14:06	Enel Generación	C. Loma Alta cancelada solicitud de desconexión de curso forzoso, según SDCF 2023038970.
14:18	LAP	C. Carilafquén disponible y en servicio, según IF 2023001901.
15:39	CGE	Línea de 66 kV Pullinque - Loncoche 1 cancelada solicitud de intervención de curso forzoso, según 2023038966.
16:39	CGE	S/E Angol con solicitud de intervención de curso forzoso. Causa informada: Se detectan módulos con falla de RTU del SCADA que afecta parte de las comunicaciones, según SICF 2023038990.
16:50	AES Andes	C. PFV Andes 2 inicia maniobras para la inyección al CEN.
17:22	Interchile	S/E Nueva Pan de Azúcar desconectada CCSS de línea de 500 kV Nueva Pan de Azúcar - Polpaico 1 y 2.
17:30	Enel Generación	C. Pehuenche cancelada condición de agotamiento.
17:33	Transelec	Línea de 500 kV Entre Ríos - Ancoa 2 abierta para regular tensión.
17:48	Enel Generación	C. Ralco U-1 sale del servicio en forma intempestiva con 102 MW, según IF 2023001942.
18:53	CGE	Línea 66 kV Penco - Tomé cerrada y normalizado el 100 % de los consumos de las SS/EE Tomé y Mahns, según IF 2023001886.
19:23	CGE	S/E Angol cancelada solicitud de intervención de curso forzoso, según SICF 2023038990.
20:09	Hidro Lircay	C. Mariposa sale del servicio en forma intempestiva con 4.7 MW. Causa informada: Anomalía en posición de rodete por problema de válvula proporcional de la unidad de regulación en palas del rodete, según IF 2023001945.
20:13	Hidro Lircay	C. Mariposa disponible y en servicio, cancelado IF 2023001945.
20:20	Engie Transmisión	Línea de 110 kV Muelle - Guayaques interrupción forzada por protecciones con 31 MW interrumpidos, afectando los consumos de Minera Centinela, según IF 2023001946.
21:38	Engie Transmisión	Línea de 110 kV Muelle - Guayaques cerrada y normalizados los consumos de Minera Centinela, según IF 2023001946.
22:05	CGE	S/E Villa Alegre interruptor 52B1 cerrado para disminuir profundidad de falla ante eventual robo de conductor.
22:06	CGE	S/E Chillán interruptor 52B2 cerrado, S/E Monterrico interruptor 52B4 cerrado y 52BT1 abierto (consumos son transferidos hacia S/E Chillán) para disminuir profundidad de falla ante eventual robo de conductor.
23:32	Transelec	Línea de 220 kV Ralco - Charrúa 1 abierta para regular tensión.
23:50	Transelec	Línea 220 kV Ciruelos - Valdivia 1 abierta para regular tensión.
23:50	Transelec	Línea 220 kV El Laurel - Nueva Pichirropulli 1 abierta para regular tensión..
23:50	Transelec	Línea de 220 kV Canutillar - Puerto Montt 2 abierta para regular tensión.
23:51	Celeoredes	Línea de 500 kV Ancoa - Alto Jahuel 3 abierta para regular tensión.

4.2. Otras Observaciones

Hora	Centro de Control	Observación
07:35	CDC	La mayor tasa de disminución de generación Bruta, calculada cada 5 minutos, fue de -45.8 [MW/m]
09:00	CDC	La mayor disminución de generación Bruta horaria fue de -368.8 [MW]
10:25	Enel Generación	Bocatoma Maule de Pehuenche cierra compuertas a solicitud de la DOH.
12:20	CDC	La mayor tasa de aumento de generación Bruta, calculada cada 5 minutos, fue de 48.6 [MW/m]
19:00	CDC	El mayor aumento de generación Bruta horaria fue de 514.7 [MW]
23:59	Enel Generación	Bocatoma Maule de Pehuenche promedio de extracciones diarias 3.65 m3/s a solicitud de la DOH.
23:59	Enel Generación	Laguna Maule promedio de extracciones diarias 4.38 m3/s a cuenta de Enel Generación.

4.3. Primera Energización de Instalaciones

Hora	Centrol de Control	Empresa	Instalación
No hay registros para esta fecha.			

SISTEMA ELÉCTRICO NACIONAL

INDISPONIBILIDAD SCADA SEN					
Centro de Control	**Instalación**	**Fecha F/S**	**Hora F/S**	**Fecha E/S**	**Hora E/S**
Cenizas	S/E Cenizas sin datos SCADA.	06/02/2017	18:50		
Elektragen	Cs. Constitución y Maule datos SCADA.	07/11/2017	08:00		
Enel Generación	S/E Pilmaiquén interruptores B1 Osorno1 y B2 Osorno 2 datos SCADA F/S.	06/12/2018	11:59		
Energía Pacífico	C. Energía Pacífico datos SCADA F/S.	23/06/2020	21:30		
STS	S/E Tap Off Quiani 52B1 sin cambio de estado.	20/12/2020	00:00		
Enel Generación	C. Ralco sin datos cota y temperatura.	04/06/2021	14:00		
Prime Energía	C. Emelda sin cambio de estado en SCADA.	05/08/2021	07:30		
Prime Energía	Cs. Degañ 1 y 2 datos scada.	31/05/2022	00:00		
Enor Chile	Cs. Esperanza DS1 y DS2 datos SCADA con error (F/S permanente)	01/06/2022	17:26		
Celeoredes	S/E Minero datos scada.	12/07/2022	21:20		
Energía Llaima	Cs. Peuchén y Mampil.	28/07/2022	00:00		
Colbún	C. Carena sin datos scada	25/10/2022	06:50		
CGE	S/E Traiguén 52CT sin data y telecontrol, IL 2022002155.	30/11/2022	02:56		
AES Andes	S/E Ventanas 220 kV y 110 kV datos scada.	03/04/2023	12:15		
Enap Refinería Aconcagua	C. Cogeneradora Aconcagua.	07/04/2023	00:00		
CGE	S/E Nahuelbuta datos scada.	28/04/2023	05:23		

SISTEMA ELÉCTRICO NACIONAL

COMUNICACIONES SEN

Centro de Control	Instalación	Fecha F/S	Hora F/S	Fecha E/S	Hora E/S
Cenizas	No contestan el teléfono fijo.	06/08/2021	17:09		
Potencia	Hot line.	12/02/2022	10:00		
Imelsa -Crell	Hot line.	22/12/2022	14:30		
Ucuquer2	No atienden llamadas de coordinación.	28/04/2023	04:25	29/04/2023	07:58
SWC	Hot line F/S (TG Salvador /Diego de Almagro)	29/04/2023	11:17	29/04/2023	18:36

ANEXO Nº4

Detalle de mantenimientos programados y forzados correspondientes al día 29 de abril de 2023

Reporte Desconexión/Intervención Subestacion
Fecha generación reporte: 18-05-2023 19:41:36
Estados: Ejecución Parcial, Ejecución Exitosa, Ejecución Parcial, Ejecución Exitosa
Total registros General: 48
Total registros Subestacion: 18

Número	Tipos	Estado	Empresa	Id Coordinado	Tipo Solicitud	Origen	Tipo Programación	ID(s)	SubEstación	ID(s)	Elemento(s)	Tipo Trabajo	Potencia	Trabajos a Realizar	Descripción Nivel Riesgo	Comentario Adicional	Consumo	Empresas Afectadas	Trabajo Requiere	Estado Operativo	Estado Operativo Efectivo	Fecha Inicio
2023038990	Subestacion	Ejecución Exitosa	CGE TRANSMISIÓN S.A.	2003	Intervención	Origen Interno	Curso Forzoso	379	S/E ANGOL	NO Aplica	NO Aplica	Otro Tipo de Trabajo	Sin Limitaciones	Durante inspección en SE Angol se detectan módulos con falla de RTU del SCADA que afecta parte de las comunicaciones con los paños B2, B3 B1 y ATR3, se requiere su reemplazo. Sin pérdida de suministros.	Riesgo controlado según procedimientos CGE Transmisión.	-	No tiene consumo afectado		ninguno			29-04-23 16:36
2023034066	Subestacion	Ejecución Exitosa	CONEJO SOLAR SPA	1934	Intervención	Origen Interno	Programada	1783	S/E CONEJO	16704 16705	S/E CONEJO L-1 S/E CONEJO T-1	Lavado de Aislación	Sin Limitaciones	Lavado de aislación de equipos primarios, marcos de línea y barra de subestación Conejo. Condiciones requeridas: No reconectar 52J1 en S/E Francisco y 52L1 en S/E Conejo.	El riesgo del trabajo es bajo.	Lavado de aislación de equipos primarios, marcos de línea y barra de subestación Conejo. Condiciones requeridas: No reconectar 52J1 en S/E Francisco y 52L1 en S/E Conejo.	No tiene consumo afectado		ninguno			29-04-23 09:00
2023036759	Subestacion	Ejecución Exitosa	ENGIE ENERGÍA CHILE S.A.	1744	Intervención	Origen Interno	Programada	1983	S/E TAP OFF VITOR N°2 MOVIL	4251	MD S/E TAP OFF VITOR N°2 E2 [EN_REVISION]	Verificación medidor de energía	Sin Limitaciones	oAuditoría EM Paño E2 – S/E VITOR 23kV. oAuditoría Medidor ENTEL.	Riesgo bajo, trabajo considerado en matriz.	SIN CONDICIONES.	No tiene consumo afectado		ninguno			29-04-23 09:00
2023034064	Subestacion	Ejecución Exitosa	CONEJO SOLAR SPA	1934	Intervención	Origen Interno	Programada	1784	S/E SECCIONADORA FRANCISCO	16718 16719 16720 16721 16722	S/E SECCIONADORA FRANCISCO J1 S/E SECCIONADORA FRANCISCO J2 S/E SECCIONADORA FRANCISCO J3 S/E SECCIONADORA FRANCISCO JR S/E SECCIONADORA FRANCISCO JBP1	Lavado de Aislación	Sin Limitaciones	Lavado de aislación de equipos primarios, marcos de línea y barra de subestación Francisco. Condiciones requeridas: No reconectar 52J1, 52J2, 52J3 en S/E Francisco, 52L1 en S/E Conejo. Condiciones requeridas: No reconectar 52J4 en S/E D.Almagro. No reconectar 52J1 en S/E Paposo. No reconectar 52JL2 en Tap Off Lalackama.	El riesgo del trabajo es bajo.	Lavado de aislación de equipos primarios, marcos de línea y barra de subestación Francisco. Condiciones requeridas: No reconectar 52J1, 52J2, 52J3 en S/E Francisco, 52L1 en S/E Conejo. Condiciones requeridas: No reconectar 52J4 en S/E D.Almagro. No reconectar 52J1 en S/E Paposo. No reconectar 52JL2 en Tap Off Lalackama.	No tiene consumo afectado		ninguno			29-04-23 09:00
2023037929	Subestacion	Ejecución Exitosa	MINERA COLLAHUASI	375	Desconexión	Origen Interno	Programada	1850	S/E COLLAHUASI	1513	COLLAHUASI 220/23 KV N°2	Otro Tipo de Trabajo	Sin Limitaciones	Pruebas de control en 520CB27.	Sin riesgos a los procesos, trabajo de control.	Las condiciones requeridas son: Int. 52T2 abierto , Desc. 89JT2, abierto y bloqueado; Desc. 89JT2 , abierto y bloqueado; Int. 520CB27 Abierto y desc. de barra abierto y bloqueado en 23 kV. y a disposición de jefe de faena.	No tiene consumo afectado		ninguno			29-04-23 08:00
2023037844	Subestacion	Ejecución Exitosa	EMPRESA DE TRANSMISIÓN ELÉCTRICA TRANSEMEL S.A.	400	Intervención	Origen Externo	Programada	1917	S/E PARINACOTA	26586	S/E PARINACOTA 220KV BP2	Otro Tipo de Trabajo	Sin Limitaciones	PFV Willka Paño J3 NUP 2243: Montaje de equipos primarios , montaje de estructuras altas y bajas de paño J3.	Riesgo bajo y controlado.	Solicitud se suspenderá diariamente al finalizar la jornada diaria 08 a 19 hrs. (PT 70505 registro interno Transemel)	No tiene consumo afectado		ninguno			29-04-23 08:00
2023034116	Subestacion	Ejecución Exitosa	TRANSMISORA ELÉCTRICA DEL NORTE S.A.	606	Desconexión	Origen Interno	Programada	2250	S/E CENTINELA	tendido_cable	otros: tendido_cable	Otro Tipo de Trabajo	Sin Limitaciones	Proyecto NUP 1516: desconexión de barra principal N°1 para montaje de equipos en patio de 220 kV, (para futura posición de interruptor J1). Estas actividades incluyen montaje de equipos: desconectador C/S PT, aisladores, giro y aplome, y chicoteo de equipos sin conexión.	Riesgos asociados: equipos energizados (no desconectados), equipo de maniobra sin bloqueos eléctricos y/o mecánicos, acortamiento de distancia en barra 1. // Medidas de control: asegurar la desconexión de equipos según guía de maniobra (no se interviene equipos no declarados), desconectados los equipos, ejecutar los bloqueos eléctricos (modo Local) y bloqueos mecánicos (candado), verificar ausencia de tensión en barra 1, instalación de tierras operacionales (zona de trabajo), respetar distancias eléctricas de seguridad mínimas del proyecto (4.5 mt)	Proyecto NUP 1516: desconexión de barra principal N°1 para montaje de equipos en patio de 220 kV, (para futura posición de interruptor J1). Estas actividades incluyen montaje de equipos: desconectador C/S PT, aisladores, giro y aplome, y chicoteo de equipos sin conexión.	No tiene consumo afectado		ninguno			29-04-23 08:00
2023034152	Subestacion	Ejecución Exitosa	CGE TRANSMISIÓN S.A.	2003	Intervención	Origen Externo	Programada	371	S/E LAS COMPAÑIAS	981	S/E LAS COMPAÑIAS H2	Otro Tipo de Trabajo	Sin Limitaciones	A solicitud de TRANSELEC, según Sodi 1270 , se solicita No reconectar 52H2 de S/E Las Compañías por trabajos en sus instalaciones.	Riesgo controlado por TRANSELEC.	-	No tiene consumo afectado		ninguno			29-04-23 08:00
2023034425	Subestacion	Ejecución Exitosa	ALFA TRANSMISORA DE ENERGÍA S.A.	2050	Intervención	Origen Externo	Programada	1996	S/E ARMERILLO	17339	S/E ARMERILLO JT1	Roce y pode franja servidumbre	Sin Limitaciones	A solicitud de Transelec, se requiere No Reconectar 52JT1 de Subestación Armerillo por Roce de vegetación en franja de servidumbre de la Línea 220 kV Loma Alta - Canal Melado.	Riesgo: A controlar por Transelec.	Sin comentarios adicionales.	No tiene consumo afectado		ninguno			29-04-23 08:00
2023035002	Subestacion	Ejecución Exitosa	INTERCHILE S.A.	346	Intervención	Origen Externo	Programada	1793	S/E NUEVA CARDONES	telecomunicacion	otros: telecomunicacion	Otro Tipo de Trabajo	Sin Limitaciones	S/E Nueva Cardones: Proyecto P09- Instalación Relé Mando Sincronizado por D.S. 310 y N.U.P. 2056: 1.- Integración y validación de señales de nuevos relés mando sincronizado (Relé Visimax) a paños K1, K2, J1, J2, K4, K5, J4 y J5 a Nivel 2 y Nivel 3. 2.- Realización de pruebas de señales desde Nivel 2 a Nivel 3.	Se declara pérdida de supervisión de la Subestación al momento de reiniciar equipo de comunicación RTU. El reinicio no superará los 10 minutos. Durante la ejecución de los trabajos, se contará con ingeniero de mantenimiento en sitio.	Durante la ejecución de los trabajos, se contará con ingeniero de mantenimiento en sitio para minimizar los riesgos por perdida de supervisión.	No tiene consumo afectado		ninguno			29-04-23 08:00
2023036750	Subestacion	Ejecución Exitosa	RED ELÉCTRICA DEL NORTE 2 S.A	453	Intervención	Origen Interno	Programada	1872	S/E ESPERANZA (MINERA CENTINELA)	22512 22513 22520	S/E ESPERANZA (MINERA CENTINELA) JL1 S/E ESPERANZA (MINERA CENTINELA) JL3 S/E ESPERANZA (MINERA CENTINELA) JL2	Lavado de Aislación	Sin Limitaciones	Lavado de Aislación equipos primarios y aisladores asociados a marco de líneas Paños JL1, JL2 y JL3.	Riesgo bajo, se toman todas las medidas de seguridad para un trabajo seguro.	No reconectar: - S/E El Cobre: 52J4 y 52J5 - SE Esperanza: 52JL1, 52JL2 y 52JL3	No tiene consumo afectado		ninguno			29-04-23 08:00
2023036748	Subestacion	Ejecución Exitosa	MINERA CENTINELA	453	Intervención	Origen Interno	Programada	1872	S/E ESPERANZA (MINERA CENTINELA)	22514 22516 22518 17910	S/E ESPERANZA (MINERA CENTINELA) JT1 S/E ESPERANZA (MINERA CENTINELA) JT2 S/E ESPERANZA (MINERA CENTINELA) JT3 S/E ESPERANZA (MINERA CENTINELA) 220KV BP1	Lavado de Aislación	Sin Limitaciones	Lavado de aislación a equipos primarios y aisladores asociados a paños JT1, JT2, JT3 y Barra 220KV de S/E Esperanza	Riesgo bajo, se toman todas las medidas para un trabajo seguro.	Condiciones requeridas: En S/E Esperanza: señalizar y no reconectar 52JL1, 52JL2 y 52JL3, en S/E Centinela: señalizar y no reconectar 52J2 y 52J3, en S/E El Cobre: señalizar no reconectar 52J4 y 52J5.	No tiene consumo afectado		ninguno			29-04-23 08:00

Reporte Desconexión/Intervención Subestacion
Fecha generación reporte: 18-05-2023 19:41:36
Estados: Ejecución Parcial, Ejecución Exitosa, Ejecución Parcial, Ejecución Exitosa
Total registros General: 48
Total registros Subestacion: 18

Número	Tipos	Estado	Empresa	Id Coordinado	Tipo Solicitud	Origen	Tipo Programación	ID(s)	SubEstación	ID(s)	Elemento(s)	Tipo Trabajo	Potencia	Trabajos a Realizar	Descripción Nivel Riesgo	Comentario Adicional	Consumo	Empresas Afectadas	Trabajo Requiere	Estado Operativo	Estado Operativo Efectivo	Fecha Inicio
2023035828	Subestacion	Ejecución Exitosa	MINERA ESCONDIDA LTDA.	378	Intervención	Origen Interno	Programada	1936	S/E SULFUROS	23023 23024 23025 23026 23027 23028 23029 23030 23031 23032 23947 17726	S/E SULFUROS JT1 S/E SULFUROS JT2 S/E SULFUROS J1 S/E SULFUROS J2 S/E SULFUROS BT1 S/E SULFUROS BT2 S/E SULFUROS B1 S/E SULFUROS B2 S/E SULFUROS JT3 S/E SULFUROS BT3 S/E SULFUROS B3 S/E SULFUROS 13.8KV BP	Lavado de Aislación	Sin Limitaciones	Lavado de aislación en la subestación	Riesgo bajo, trabajo programado realizado con procedimientos respectivos	Se requiere orden de no reconectar en los siguientes equipos S/E Sulfuros 52J1; 52J2; 52JT1; 52JT2; 52JT3; 52BT1; 52BT2; 52BT3 S/E LixivIación52BT1; 52BT2 S/E OLAP52B1 S/E Domeyko 52J8 S/E Nva Zaldivar52J05L	No tiene consumo afectado		ninguno			29-04-23 07:30
2023035829	Subestacion	Ejecución Exitosa	MINERA ESCONDIDA LTDA.	378	Intervención	Origen Interno	Programada	1869	S/E ESCONDIDA	30173 17686 22477 22478 22479 22480 22481 22482 22483 22484 22485 22486 22487 22491 22492 22493 22496 22497 22498 22499 17683 17684	S/E ESCONDIDA JR2B S/E ESCONDIDA 6.9 KV S/E ESCONDIDA J1 S/E ESCONDIDA J2 S/E ESCONDIDA J3 S/E ESCONDIDA JR1 S/E ESCONDIDA JR2A S/E ESCONDIDA JR S/E ESCONDIDA JT1 S/E ESCONDIDA JT2 S/E ESCONDIDA JT3 S/E ESCONDIDA JT4 S/E ESCONDIDA JT5 S/E ESCONDIDA JT6 S/E ESCONDIDA BT5 S/E ESCONDIDA BT6 S/E ESCONDIDA B5 S/E ESCONDIDA B3 S/E ESCONDIDA B2 S/E ESCONDIDA B1 S/E ESCONDIDA 13,8 KV S/E ESCONDIDA 220 KV BP1	Otro Tipo de Trabajo	Sin Limitaciones	Reemplazo luminarias en patio SE Escondida	Riesgo bajo, trabajo programado realizado con procedimientos respectivos	Se requiere la siguiente orden de no reconectar: S/E EscondidaS2J1, S2J2, S2J3, S/E EscondidaS2JT1, S2JT2, S2JT3, S/E EscondidaS2JT4, S2JT5, S2JT6 S/E ZaldivarS2J1 S/E Domeyko S2J5 S/E 640528642 S/E Esc. NorteS2BT1; S2BT2 S/E MonturaquiS2BL1	No tiene consumo afectado		ninguno			29-04-23 07:30
2023035097	Subestacion	Ejecución Exitosa	INTERCHILE S.A.	346	Desconexión	Origen Externo	Programada	1793	S/E NUEVA CARDONES	16991 17171	S/E NUEVA CARDONES K2 S/E NUEVA CARDONES J2	Otro Tipo de Trabajo	Sin Limitaciones	S/E Nueva Cardones, ATR-1, Paño K2 y J2: Proyecto P09- Instalación Relé Mando Sincronizado por D.S. 310 y N.U.P. 2056: Se realizaran pruebas efectivas de señales N1-N2 asociados a paños K2 y J2, para garantizar correcto funcionamiento de Relé Vizimax (Mando sincronizado). Estos trabajos no serán realizados en forma simultanea con actividades en paños K1 y J1 (Solicitud 2023035092) para no desconectar el ATR-1. Estos trabajos son previos a la Puesta en Servicio de los Relés Vizimax ATR-1 Solicitud 2023035213.	Se declara riesgo de disparo sobre ATR-1 (52K1, 52J1) durante la ejecución de los trabajos.	Durante la ejecución de los trabajos, el ATR-1 se mantendrá en servicio por paños K1 y J1. Estos trabajos no serán realizados en forma simultanea con actividades en paños K1 y J1 (Solicitud 2023035092) para no desconectar el ATR-1. Estos trabajos son previos a la Puesta en Servicio de los Relés Vizimax ATR-1 Solicitud 2023035213. Para realizar los trabajos de forma segura se requieren las siguientes condiciones en S/E Nueva Cardones: Paño K2 desconectado y a disposición del Jefe de Faenas. Paño J2 desconectado y a disposición del Jefe de Faenas.	No tiene consumo afectado		ninguno			29-04-23 07:00
2023038653	Subestacion	Ejecución Exitosa	INTERCHILE S.A.	346	Desconexión	Origen Externo	Programada	1793	S/E NUEVA CARDONES	17170 17180	S/E NUEVA CARDONES J1 S/E NUEVA CARDONES K1	Otro Tipo de Trabajo	Sin Limitaciones	S/E Nueva Cardones, ATR-1, Paño K1 y J1: Proyecto P09- Instalación Relé Mando Sincronizado por D.S. 310 y N.U.P. 2056: Se realizaran pruebas efectivas de señales N1-N2 asociados a paños K1 y J1, para garantizar correcto funcionamiento de Relé Vizimax (Mando sincronizado). Estos trabajos no serán realizados en forma simultanea con actividades en paños K2 y J2 (Solicitud 2023035097) para no desconectar el ATR-1. Estos trabajos son previos a la Puesta en Servicio de los Relés Vizimax ATR-1 Solicitud 2023035213.	Se declara riesgo de disparo sobre ATR-1 (52K2, 52J2) durante la ejecución de los trabajos.	Durante la ejecución de los trabajos, el ATR-1 se mantendrá en servicio por paños K2 y J2. Estos trabajos no serán realizados en forma simultanea con actividades en paños K2 y J2 (Solicitud 2023035097) para no desconectar el ATR-1. Estos trabajos son previos a la Puesta en Servicio de los Relés Vizimax ATR-1 Solicitud 2023035213. Para realizar los trabajos de forma segura se requieren las siguientes condiciones en S/E Nueva Cardones: Paño K1 desconectado y a disposición del Jefe de Faenas. Paño J1 desconectado y a disposición del Jefe de Faenas.	No tiene consumo afectado		ninguno			29-04-23 07:00
2023037522	Subestacion	Ejecución Exitosa	TRANSELEC S.A.	82	Desconexión	Origen Interno	Programada	1984	S/E TARAPACA	23159 23170	S/E TARAPACA JT2 S/E TARAPACA J5	Otro Tipo de Trabajo	Sin Limitaciones	Reemplazo de conductor con hebras cortadas, aislación y ferretería LT 220 kV Tarapacá - Puerto Patache circuito 1, entre ML (Tarapacá) y E01, Instalación y retiro de sistemas de puesta a tierra de bloqueo zona.		Actividades: Reemplazo de conductor con hebras cortadas, aislación y ferretería LT 220 kV Tarapacá - Puerto Patache circuito 1, entre ML (Tarapacá) y E01, Instalación y retiro de sistemas de puesta a tierra de bloqueo zona, Trabajo en altura, Instalación y retiro de portales de protección, Carga y descarga de equipamiento (muertos gravitacionales, equipos de tendido, postes de madera, carretes de cable, materiales en general) Restricciones: S/E Tarapacá: Barra 220 kV Sección 1 indisponible. S/E Tarapacá: Línea 220 kV Tarapacá-P	No tiene consumo afectado		ninguno			29-04-23 07:00

Reporte Desconexión/Intervención Subestacion
Fecha generación reporte: 18-05-2023 19:41:36
Estados: Ejecución Parcial, Ejecución Exitosa, Ejecución Parcial, Ejecución Exitosa
Total registros General: 48
Total registros Subestacion: 18

Número	Tipos	Estado	Empresa	Id Coordinado	Tipo Solicitud	Origen	Tipo Programación	ID(s)	SubEstación	ID(s)	Elemento(s)	Tipo Trabajo	Potencia	Trabajos a Realizar	Descripción Nivel Riesgo	Comentario Adicional	Consumo	Empresas Afectadas	Trabajo Requiere	Estado Operativo	Estado Operativo Efectivo	Fecha Inicio
2023037521	Subestacion	Ejecución Exitosa	TRANSELEC S.A.	82	Desconexión	Origen Interno	Programada	1984	S/E TARAPACA	2372	BA S/E TARAPACA 220KV BP1	Otro Tipo de Trabajo	Sin Limitaciones	Reemplazo de conductor con hebras cortadas, aislación y ferretería LT 220 kV Tarapacá - Puerto Patache circuito 1, entre ML (Tarapacá) y E01,Instalación y retiro de sistemas de puesta a tierra de bloqueo zona.		Actividades: Reemplazo de conductor con hebras cortadas, aislación y ferretería LT 220 kV Tarapacá - Puerto Patache circuito 1, entre ML (Tarapacá) y E01, Instalación y retiro de sistemas de puesta a tierra de bloqueo zona, Trabajo en altura, Instalación y retiro de portales de protección, Carga y descarga de equipamiento (muertos gravitacionales, equipos de tendido, postes de madera, carretes de cable, materiales en general) Restricciones: S/E Tarapacá: Barra 220 kV Sección 1 indisponible. S/E Tarapacá: Línea 220 kV Tarapacá-P	No tiene consumo afectado		ninguno			29-04-23 07:00

Reporte Desconexión/Intervención Central Generadora

Fecha generación reporte: 18-05-2023 19:41:36
Estados: Ejecución Parcial, Ejecución Exitosa, Ejecución Parcial, Ejecución Exitosa
Total registros General: 48
Total registros Central Generadora: 6

Número	Tipos	Estado	Empresa	Id Coordinado	Tipo Solicitud	Origen	Tipo Programación	ID(s)	Central	ID(s)	Unidad(es)	Tipo Trabajo	Potencia	Trabajos a Realizar	Descripción Nivel Riesgo	Comentario Adicional	Consumo	Empresas Afectadas	Trabajo Requiere	Estado Operativo	Estado Operativo Efectivo	Fecha Inicio
2023038970	Central Generadora	Ejecución Exitosa	EMPRESA ELÉCTRICA PEHUENCHE S.A.	17	Desconexión	Origen Interno	Curso Forzoso	180	HP LOMA ALTA		CENTRAL COMPLETA	Otro Tipo de Trabajo	Sin Limitaciones	Desconexión de curso forzoso Unidad, para atención anormalidad en Regulador de Velocidad	Riesgo Bajo, trabajos supervisados en terreno	Sin comentarios	No tiene consumo afectado		ninguno	DF (Desconexión Forzada)		29-04-23 11:32
2023036268	Central Generadora	Ejecución Exitosa	ANDINA	407	Intervención	Origen Interno	Programada	376	TER ANDINA		CENTRAL COMPLETA	Otro Tipo de Trabajo	177	Tuning Unidad CTA (Agon Pacific)	Todos los riesgos asociados estan controlados.	Comentarios Adicionales: Se requiere unidad en distintos escalones de carga desde 45MW – 160MW. Asimismo, considerar la activación y desactivación del CPF de acuerdo con programa (según programa de carga enviado al CEN). Respecto a los SSCC quedaran a disposición de los especialistas, de acuerdo con el programa de carga enviado.	No tiene consumo afectado		ninguno	N (Conectada Normal)		29-04-23 11:00
2023030844	Central Generadora	Ejecución Exitosa	ENGIE ENERGÍA CHILE S.A.	1744	Intervención	Origen Interno	Programada	380	HP CHAPIQUIÑA	1971	HP CHAPIQUIÑA U1	Otro Tipo de Trabajo	5,5	Pruebas de verificación de servicios complementarios CT	Riesgo bajo, Analisis en matriz de riesgo	Los SSCC se habilitarán de acuerdo a requerimiento durante las pruebas. Ensayo de PQ máximo de la unidad - Sub-excitación a VT.	No tiene consumo afectado		ninguno	N (Conectada Normal)		29-04-23 09:00
2023031111	Central Generadora	Ejecución Exitosa	GUACOLDA ENERGÍA SPA	11	Intervención	Origen Interno	Programada	201	TER GUACOLDA	1833	TER GUACOLDA U5	Mantenimiento preventivo	75	Pruebas de válvulas Turbina.	El riesgo es bajo, pues se tomarán todas las medidas de mitigación necesarias.	Para realizar estas pruebas se requiere Unidad limitada en 75 MW con los controles de CPF y AGC desconectados mientras dura la prueba.	No tiene consumo afectado		ninguno	LP (Unidad con limitación de programada)		29-04-23 05:00
2023031110	Central Generadora	Ejecución Exitosa	GUACOLDA ENERGÍA SPA	11	Intervención	Origen Interno	Programada	201	TER GUACOLDA	810	TER GUACOLDA U1	Mantenimiento preventivo	75	Pruebas de válvulas Turbina.	El riesgo es bajo, pues se tomarán todas las medidas de mitigación necesarias.	Para realizar estas pruebas se requiere Unidad limitada en 75 MW con los controles de CPF y AGC desconectados mientras dura la prueba.	No tiene consumo afectado		ninguno	LP (Unidad con limitación de programada)		29-04-23 02:00
2023037838	Central Generadora	Ejecución Exitosa	ENEL GREEN POWER CHILE S.A.	250	Intervención	Origen Interno	Programada	1753	PE RENAICO II [EN_REVISION]		CENTRAL COMPLETA	Otro Tipo de Trabajo	Sin Limitaciones	Se requiere la planta renaico II sin limitación para realizar pruebas internas a nivel de aerogenerador y planta para cumplir con las exigencias indicadas en el Anexo Técnico "Requisitos Técnicos Minimos de Instalaciones que se Interconectan al SI" y lo indicado en el capitulo 6 de la NTSyCS para el proyecto NUP 1732 PE Renaico II.	nivel de riesgo bajo controlado con procedimientos de trabajo seguro	PE Renaico II sin limitaciones.	No tiene consumo afectado		ninguno	PO (Prueba Operacional)		29-04-23 00:00

Reporte Desconexión/Intervención Linea
Fecha generación reporte: 18-05-2023 19:41:36
Estados: Ejecución Parcial, Ejecución Exitosa, Ejecución Parcial, Ejecución Exitosa
Total registros General: 48
Total registros Linea: 24

Número	Tipos	Estado	Empresa	Id Coordinado	Tipo Solicitud	Origen	Tipo Programación	ID(s)	Linea	ID(s)	Tramo(s)	Tipo Trabajo	Potencia	Trabajos a Realizar	Descripción Nivel Riesgo	Comentario Adicional	Consumo	Empresas Afectadas	Trabajo Requiere	Estado Operativo	Estado Operativo Efectivo	Fecha Inicio
2023035676	Linea	Ejecución Exitosa	COMPAÑÍA CONTRACTUAL MINERA CANDELARIA	164	Intervención	Origen Interno	Programada	673	CARDONES - MINERA LA CANDELARIA 220KV	18	CARDONES - MINERA LA CANDELARIA 220KV C1	Otro Tipo de Trabajo	Sin Limitaciones	Montaje de tubería acero carbono TSF II - (Trabajos bajo la Línea 1x220 kV Cardones - Candelaria, Sector Sentina).	Montaje de tubería acero carbono TSF II - (Trabajos bajo la Línea 1x220 kV Cardones - Candelaria, Sector Sentina)	Los trabajos requeridos tienen considerado maquinaria: excavadora, retroexcavadora, grúa telescópica, camión pluma. Se hará la debida supervisión y medición de altura de la línea y equipos con topografía para asegurar el cumplimiento de las distancias de seguridad.	Libre	COMPAÑÍA CONTRACTUAL MINERA CANDELARIA COMPAÑÍA CONTRACTUAL MINERA OJOS DEL SALADO	ninguno			29-04-23 19:00
2023038966	Linea	Ejecución Exitosa	CGE TRANSMISIÓN S.A.	2003	Intervención	Origen Externo	Curso Forzoso	339	LONCOCHE - PULLINQUE 66KV L1	534	LONCOCHE - PULLINQUE 66KV L1 C1	Roce y pode franja servidumbre	Sin Limitaciones	Se requiere el bloqueo de las reconexiones automáticas de los interruptores 52B2 y 52B5 de S/E Loncoche, y los interruptores 52B2 y 52B4 de S/E Pullinque, asociados a la LT 66 kV Loncoche-Pullinque N°1 y N°2, por podas AT de emergencia con LLEE (ramas bajaron de altura por la lluvia y quedaron muy cercanas a las líneas AT, en varios puntos), en la zona hay temporal de viento y lluvia. Riesgo alto.	Se requiere el bloqueo de las reconexiones automáticas de los interruptores 52B2 y 52B5 de S/E Loncoche, y los interruptores 52B2 y 52B4 de S/E Pullinque, asociados a la LT 66 kV Loncoche-Pullinque N°1 y N°2, por podas AT de emergencia con LLEE (ramas bajaron de altura por la lluvia y quedaron muy cercanas a las líneas AT, en varios puntos), en la zona hay temporal de viento y lluvia. Riesgo alto.	Se requiere el bloqueo de las reconexiones automáticas de los interruptores 52B2 y 52B5 de S/E Loncoche, y los interruptores 52B2 y 52B4 de S/E Pullinque, asociados a la LT 66 kV Loncoche-Pullinque N°1 y N°2, por podas AT de emergencia con LLEE (ramas bajaron de altura por la lluvia y quedaron muy cercanas a las líneas AT, en varios puntos), en la zona hay temporal de viento y lluvia. Riesgo alto.	No tiene consumo afectado		ninguno			29-04-23 11:30
2023034065	Linea	Ejecución Exitosa	CONEJO SOLAR SPA	1934	Intervención	Origen Interno	Programada	897	SECCIONADORA FRANCISCO - CONEJO 220KV	1750	SECCIONADORA FRANCISCO - CONEJO 220KV C1	Lavado de Aislación	Sin Limitaciones	Lavado de aislación LT 220 kV Francisco - Conejo. Condiciones requeridas: No reconectar 52J1 en S/E Francisco y 52L1 en S/E Conejo.	El riesgo del trabajo es bajo considerando las medidas de seguridad correspondientes.	Lavado de aislación LT 220 kV Francisco - Conejo. Condiciones requeridas: No reconectar 52J1 en S/E Francisco y 52L1 en S/E Conejo.	No tiene consumo afectado		ninguno			29-04-23 09:00
2023034528	Linea	Ejecución Exitosa	TRANSELEC S.A.	82	Intervención	Origen Interno	Programada	1812	DOS AMIGOS - ALGARROBO 110kV	1252	DOS AMIGOS - ALGARROBO 110KV C1	Otro Tipo de Trabajo	Sin Limitaciones	Cruce de línea AT, sobre línea Energizada, Tendido de cables conductores y OPGW sobre L 110 kV Maitencillo-Las Compañías entre Est. N°387 a Est. N°388. Tramo Incahuasi-Algarrobo.	Instalación con riesgo: Tramo Línea 110kV Maitencillo-Las Compañías 110kV C1, durante los trabajos de tendido de cables conductores y OPGW sobre la Línea110kV Maitencillo-Las Compañías en Tramo Incahuasi-Algarrobo.	Condiciones: sin restricciones. -- Nivel de riesgo: bajo. -- Bloqueos del jefe de Faena: no reconectar interruptores de Tramo Línea 110kV Maitencillo-Las Compañías 110kV C1. -- Instalación con riesgo: Tramo Línea 110kV Maitencillo-Las Compañías 110kV C1.	No tiene consumo afectado		ninguno			29-04-23 08:00
2023029734	Linea	Ejecución Exitosa	TRANSELEC S.A.	82	Intervención	Origen Externo	Programada	1547	TARAPACA – GEOGLIFOS 220KV [EN_REVISION]	3600	TARAPACA – GEOGLIFOS 220KV C1	Otro Tipo de Trabajo	Sin Limitaciones	A solicitud de Collahuasi, proyecto C20+ en apoyo a los trabajos de construcción de acueducto.	Instalaciones en Riesgo: L 220kV Tarapacá - Geoglifos, C1. Temporalidad de los Riesgos: Durante los trabajos. Nivel de Riesgo: Bajo.	Trabajo a realizar: A solicitud de Collahuasi, proyecto C20+, restricciones a la reconexión de la L 220 kV Tarapacá - Geoglifos C1 y C2 en apoyo a los trabajos de construcción de acueducto. Para Cruce entre vanos E34-E35 se contemplan Trabajos de Apertura de Pista, que consisten en remoción, nivelación. Solo se realizan Trabajos diurnos y nocturnos. Se contemplan actividades a una distancia menor a 15m. Restricciones: Subestación Tarapacá, 52J1 No reconectar Subestación Geoglifos, 52J1 y 52J2 No reconectar Bloqueos del jefe de	No tiene consumo afectado		ninguno			29-04-23 08:00
2023029758	Linea	Ejecución Exitosa	TRANSELEC S.A.	82	Intervención	Origen Externo	Programada	1547	TARAPACA – GEOGLIFOS 220KV [EN_REVISION]	3601	TARAPACA – GEOGLIFOS 220KV C2	Otro Tipo de Trabajo	Sin Limitaciones	A solicitud de Collahuasi, proyecto C20+ en apoyo a los trabajos de construcción de acueducto.	Instalaciones en Riesgo: L 220kV Tarapacá - Geoglifos, C2. Temporalidad de los Riesgos: Durante los trabajos. Nivel de Riesgo: Bajo.	Trabajo a realizar: A solicitud de Collahuasi, proyecto C20+, restricciones a la reconexión de la L 220 kV Tarapacá - Geoglifos C1 y C2 en apoyo a los trabajos de construcción de acueducto. Para Cruce entre vanos E34-E35 se contemplan Trabajos de Apertura de Pista, que consisten en remoción, nivelación. Solo se realizan Trabajos diurnos y nocturnos. Se contemplan actividades a una distancia menor a 15m. Restricciones: Subestación Tarapacá, 52J2 No reconectar Subestación Geoglifos, 52J4 y 52J5 No reconectar Bloqueos del jefe de	No tiene consumo afectado		ninguno			29-04-23 08:00
2023030610	Linea	Ejecución Exitosa	TRANSELEC S.A.	82	Intervención	Origen Externo	Programada	1548	GEOGLIFOS – LAGUNAS 220KV [EN_REVISION]	3603	GEOGLIFOS – LAGUNAS 220KV C2	Otro Tipo de Trabajo	Sin Limitaciones	A solicitud de Collahuasi, proyecto C20+ en apoyo a los trabajos de Apertura de Pista, nivelación, perfilado de plataforma declarada en EIA y Apertura de Zanja en Cruces entre vanos E131-E132 / E132-E133 / E137-E138 / E138-E139.	Instalaciones en Riesgo: L 220kV Geoglifos-Lagunas C2. Temporalidad de los Riesgos: Durante los trabajos. Nivel de Riesgo: Bajo.	Restricciones: Subestación Lagunas, 52J6 No reconectar Subestación Geoglifos, 52J5 y 52J6 No reconectar Bloqueos del jefe de faena: No hay.	No tiene consumo afectado		ninguno			29-04-23 08:00
2023030628	Linea	Ejecución Exitosa	TRANSELEC S.A.	82	Intervención	Origen Externo	Programada	1548	GEOGLIFOS – LAGUNAS 220KV [EN_REVISION]	3602	GEOGLIFOS – LAGUNAS 220KV C1	Otro Tipo de Trabajo	Sin Limitaciones	A solicitud de Collahuasi, proyecto C20+ en apoyo a los trabajos de Apertura de Pista, nivelación, perfilado de plataforma declarada en EIA y Apertura de Zanja en Cruces entre vanos E131-E132 / E132-E133 / E137-E138 / E138-E139.	Instalaciones en Riesgo: L 220kV Geoglifos-Lagunas C1. Temporalidad de los Riesgos: Durante los trabajos. Nivel de Riesgo: Bajo	Restricciones: Subestación Lagunas, 52J5 No reconectar Subestación Geoglifos, 52J2 y 52J3 No reconectar Bloqueos del jefe de faena: No hay.	No tiene consumo afectado		ninguno			29-04-23 08:00

Reporte Desconexión/Intervención Linea
Fecha generación reporte: 18-05-2023 19:41:36
Estados: Ejecución Parcial, Ejecución Exitosa, Ejecución Parcial, Ejecución Exitosa
Total registros General: 48
Total registros Linea: 24

Número	Tipos	Estado	Empresa	Id Coordinado	Tipo Solicitud	Origen	Tipo Programación	ID(s)	Linea	ID(s)	Tramo(s)	Tipo Trabajo	Potencia	Trabajos a Realizar	Descripción Nivel Riesgo	Comentario Adicional	Consumo	Empresas Afectadas	Trabajo Requiere	Estado Operativo	Estado Operativo Efectivo	Fecha Inicio
2023033166	Linea	Ejecución Exitosa	TRANSELEC S.A.	82	Intervención	Origen Interno	Programada	221	CANAL MELADO - LOMA ALTA 220KV	4762 4763	CANAL MELADO - TAP ARMERILLO 220 KV C1 TAP ARMERILLO - LOMA ALTA 220 KV C1	Otro Tipo de Trabajo	Sin Limitaciones	Programa de mantenimiento de Lineas.	Bajo	Actividades: Roce de vegetación en franja de servidumbre.- Instalaciones en Riesgo: L 220kV Loma Alta-Canal Melado, C1. Temporalidad de los Riesgos: Durante los trabajos, por acortamiento de distancia con linea energizada. - Nivel de Riesgo: Bajo.- Bloqueos del Jefe de Faena: No reconectar Interruptores que sirven a la Linea 220 kV Loma Alta-Canal Melado.-	No tiene consumo afectado		ninguno			29-04-23 08:00
2023033693	Linea	Ejecución Exitosa	TRANSELEC S.A.	82	Intervención	Origen Interno	Programada	205	PULLINQUE - LOS LAGOS 66KV	1337 1338	PANGUIPULLI - LOS LAGOS 66KV C1 PULLINQUE - PANGUIPULLI 66KV C1	Otro Tipo de Trabajo	Sin Limitaciones	Roce de vegetación en franja de servidumbre.-	Bajo	Restricciones: Restricción a la reconexión.- Instalaciones en Riesgo: Linea 66 kV Pullinque - Los Lagos, C1.- Temporalidad de los Riesgos: Durante de los trabajos.- Nivel de Riesgo: Bajo.- Bloqueos del jefe de faena: No hay.- Observaciones: No reconectar los interruptores asociados a la línea.- Nota: Trabajos coordinados con STS.-	No tiene consumo afectado		ninguno			29-04-23 08:00
2023033699	Linea	Ejecución Exitosa	TRANSELEC S.A.	82	Intervención	Origen Interno	Programada	205	PULLINQUE - LOS LAGOS 66KV	1401	PULLINQUE - LOS LAGOS 66KV C2	Otro Tipo de Trabajo	Sin Limitaciones	Roce de vegetación en franja de servidumbre.-	Bajo	Restricciones: Restricción a la reconexión.- Instalaciones en Riesgo: Linea 66 kV Pullinque - Los Lagos, C2.- Temporalidad de los Riesgos: Durante de los trabajos.- Nivel de Riesgo: Bajo.- Bloqueos del jefe de faena: No hay.- Observaciones: No reconectar los interruptores asociados a la línea.-	No tiene consumo afectado		ninguno			29-04-23 08:00
2023034012	Linea	Ejecución Exitosa	TRANSELEC S.A.	82	Intervención	Origen Interno	Programada	1560	PUERTO PATACHE - CONDORES 220KV [EN_REVISION]	3633	PUERTO PATACHE - CONDORES 220KV C1	Otro Tipo de Trabajo	Sin Limitaciones	Reemplazo e Instalación de Peinetas antipajaros desde estructura E13N a E67; estructuras E80 a E90 y E178 a 187N de linea 220 kV Puerto Patache - Cóndores 1,Inspección y corrección de peinetas en torres de suspensión desde estructura E13N a E67.	Bajo	Actividades: Reemplazo e Instalación de Peinetas antipajaros desde estructura E13N a E67; estructuras E80 a E90 y E178 a 187N de linea 220 kV Puerto Patache Cóndores 1,Inspección y corrección de peinetas en torres de suspensión desde estructura E13N a E67; estructuras E80 a E90 y E178 a 187N de linea 220 kV Puerto Patache Cóndores 1 Restricciones: Cóndores, 52J1 No reconectar Puerto Patache, 52J2, 52J3 No reconectar Instalaciones en Riesgo: L 220kV Puerto Patache - Cóndores, C1 Temporalidad de los Riesgos: Durante de los	No tiene consumo afectado		ninguno			29-04-23 08:00
2023034182	Linea	Ejecución Exitosa	TRANSELEC S.A.	82	Intervención	Origen Externo	Programada	199	PAPOSO - SECCIONADORA FRANCISCO 220KV	1243 1752	PAPOSO - TAP LALACKAMA 220KV C1 TAP LALACKAMA - SECCIONADORA FRANCISCO 220KV C1	Otro Tipo de Trabajo	Sin Limitaciones	A solicitud de Enor/ Conejo Solar Spa (SODI 5307,5308,5309,5310, 5311,5312,5313) Restricción en L220 kV Paposo - Francisco por Lavado de aislacion de equipos primarios en S/E Francisco.	Instalaciones en Riesgo: L 220kV Paposo Francisco, C1. Temporalidad de los Riesgos: Durante los trabajos de Enor /Conejo Solar Spa. Nivel de Riesgo: Bajo.	Restricciones: Subestación Paposo, 52J1 con bloqueo a la reconexión. Subestación Tap off Lalackama, 52JL2 con bloqueo a la reconexión. Bloqueos del jefe de faena: No hay.	No tiene consumo afectado		ninguno			29-04-23 08:00
2023034260	Linea	Ejecución Exitosa	TRANSELEC S.A.	82	Intervención	Origen Externo	Programada	918	SECCIONADORA FRANCISCO - DIEGO DE ALMAGRO 220KV	1753	SECCIONADORA FRANCISCO - DIEGO DE ALMAGRO 220KV C1	Otro Tipo de Trabajo	Sin Limitaciones	A solicitud de Conejo Solar según SODI 5300 - 5301 - 5302 - 5303 - 5304 - 5305 - 5306 por Lavado de aislación de equipos primarios en S/E Francisco.	Bajo	Actividad: A solicitud de Conejo Solar según SODI 5300 - 5301 - 5302 - 5303 - 5304 - 5305 - 5306 por Lavado de aislación de equipos primarios en S/E Francisco. Restricciones: Subestación Francisco, 52J2 con bloqueo a la reconexión inmovilizado Subestación D. Almagro, 52J4 con bloqueo a la reconexión inmovilizado Instalaciones en Riesgo: L 220kV Francisco-D. Almagro, C1 o Reactor 01, 220 kV-D. Almagro Temporalidad de los Riesgos: Durante de los trabajos Nivel de Riesgo: Bajo.	No tiene consumo afectado		ninguno			29-04-23 08:00
2023034522	Linea	Ejecución Exitosa	TRANSELEC S.A.	82	Intervención	Origen Interno	Programada	1811	MAITENCILLO - ALGARROBO 110KV	3479	MAITENCILLO - ALGARROBO 110KV C1	Otro Tipo de Trabajo	Sin Limitaciones	Cruce de línea AT, sobre línea Energizada, Tendido de cables conductores y OPGW sobre L 110 kV Maitencillo-Las Compañías entre Est. N°387 a Est. N°388. Tramo Incahuasi-Algarrobo.	Instalación con riesgo: Tramo Línea 110kV Maitencillo-Las Compañías 110kV C1, durante los trabajos de tendido de cables conductores y OPGW sobre la Linea110kV Maitencillo-Las Compañías en Tramo Incahuasi-Algarrobo.	Condiciones: sin restricciones. -- Nivel de riesgo: bajo. -- Bloqueos del Jefe de Faena: no reconectar interruptores de Tramo Linea 110kV Maitencillo-Las Compañías 110kV C1. -- Instalación con riesgo: Tramo Línea 110kV Maitencillo-Las Compañías 110kV C1.	No tiene consumo afectado		ninguno			29-04-23 08:00

Reporte Desconexión/Intervención Linea
Fecha generación reporte: 18-05-2023 19:41:36
Estados: Ejecución Parcial, Ejecución Exitosa, Ejecución Parcial, Ejecución Exitosa
Total registros General: 48
Total registros Linea: 24

Número	Tipos	Estado	Empresa	Id Coordinado	Tipo Solicitud	Origen	Tipo Programación	ID(s)	Linea	ID(s)	Tramo(s)	Tipo Trabajo	Potencia	Trabajos a Realizar	Descripción Nivel Riesgo	Comentario Adicional	Consumo	Empresas Afectadas	Trabajo Requiere	Estado Operativo	Estado Operativo Efectivo	Fecha Inicio
2023034535	Linea	Ejecución Exitosa	TRANSELEC S.A.	82	Intervención	Origen Interno	Programada	1813	INCAHUASI - DOS AMIGOS 110KV	1253 1256	INCAHUASI - TAP PAJONALES 110KV C1 TAP PAJONALES - DOS AMIGOS 110KV C1	Otro Tipo de Trabajo	Sin Limitaciones	Cruce de línea AT, sobre línea Energizada, Tendido de cables conductores y OPGW sobre L 110 kV Maitencillo-Las Compañías entre Est. N°387 a Est. N°388. Tramo Incahuasi-Algarrobo.	Instalación con riesgo: Tramo Línea 110kV Maitencillo-Las Compañías 110kV C1, durante los trabajos de tendido de cables conductores y OPGW sobre la Línea110kV Maitencillo-Las Compañías en Tramo Incahuasi-Algarrobo.	Condiciones: sin restricciones. --- Nivel de riesgo: bajo. --- Bloqueos del Jefe de Faena: no reconectar interruptores de Tramo Línea 110kV Maitencillo-Las Compañías 110kV C1. - - Instalación con riesgo: Tramo Línea 110kV Maitencillo-Las Compañías 110kV C1.	No tiene consumo afectado		ninguno			29-04-23 08:00
2023034542	Linea	Ejecución Exitosa	TRANSELEC S.A.	82	Intervención	Origen Interno	Programada	1814	INCAHUASI - LAS COMPAÑÍAS 110KV	1254 1257	LAS COMPANIAS - TAP ROMERAL 110KV C1 TAP ROMERAL - INCAHUASI 110KV C1	Otro Tipo de Trabajo	Sin Limitaciones	Cruce de línea AT, sobre línea Energizada, Tendido de cables conductores y OPGW sobre L 110 kV Maitencillo-Las Compañías entre Est. N°387 a Est. N°388. Tramo Incahuasi-Algarrobo.	Instalación con riesgo: Tramo Línea 110kV Maitencillo-Las Compañías 110kV C1, durante los trabajos de tendido de cables conductores y OPGW sobre la Línea110kV Maitencillo-Las Compañías en Tramo Incahuasi-Algarrobo.	Condiciones: sin restricciones. --- Nivel de riesgo: bajo. --- Bloqueos del Jefe de Faena: no reconectar interruptores de Tramo Línea 110kV Maitencillo-Las Compañías 110kV C1. - - Instalación con riesgo: Tramo Línea 110kV Maitencillo-Las Compañías 110kV C1.	No tiene consumo afectado		ninguno			29-04-23 08:00
2023035162	Linea	Ejecución Exitosa	CGE TRANSMISIÓN S.A.	2003	Intervención	Origen Interno	Programada	943	CERRILLOS - LOS LOROS 110KV	590	CERRILLOS - LOS LOROS 110KV C1	Roce y pode franja servidumbre	Sin Limitaciones	Poda y Roce con instalación en servicio.	Riesgo medio controlado. Poda y Roce	Se requiere bloqueo de reconexión del 52H2 de SE Cerrillos, condición que se mantendrá durante la ejecución efectiva de los trabajos.	No tiene consumo afectado		ninguno			29-04-23 08:00
2023035969	Linea	Ejecución Exitosa	TRANSELEC S.A.	82	Intervención	Origen Interno	Programada	1611	RAHUE - FRUTILLAR NORTE 220KV	3799 3800	EST. 336 - EST 1.C1 220KV C1 EST 1.C1 - FRUTILLAR NORTE 220KV C1	Otro Tipo de Trabajo	Sin Limitaciones	Actividades: Roce en franja de servidumbre vano 463 al 510 No reconectar los interruptores asociados a la línea.-	Bajo	Actividades: Roce en franja de servidumbre vano 463 al 510 Restricciones: Restricción a la reconexión.- Instalaciones en Riesgo: Línea 220 kV Rahue - Frutillar Norte C1.- Temporalidad de los Riesgos: Durante de los trabajos.- Nivel de Riesgo: Bajo.- Bloqueos del jefe de faena: No hay.- Observaciones: No reconectar los interruptores asociados a la línea.-	No tiene consumo afectado		ninguno			29-04-23 08:00
2023033351	Linea	Ejecución Exitosa	TRANSELEC S.A.	82	Intervención	Origen Externo	Programada	1048	ATACAMA - MIRAJE 220KV	1933 1934 1935 1936 1937	ATACAMA - EST. N°55. 220KV C1 EST. N°382 - MIRAJE 220KV C1 EST. N°55 – EST. N°86 220KV C1 EST. N°86 – TAP OFF ENLACE 220KV C1 TAP OFF ENLACE – EST. N°382 220KV C1	Otro Tipo de Trabajo	Sin Limitaciones	Proyecto Parque Fotovoltaico CEME 1 NUP 3251: Excavación, armado de enfierradura, hormigonado y montaje de stub.	Bajo	Restricciones: Subestación Atacama, 52J5, 52J8 con bloqueo a la reconexión inmovilizado. Subestación Miraje, 52J5 - 52J6, 52J8 - 52J9 con bloqueo a la reconexión inmovilizado. Terceros, SE Tap Off Enlace: 52J1 con bloqueo a la reconexión inmovilizado. Instalaciones en Riesgo: L 220kV Atacama-Miraje, C1 o L 220kV Atacama-Miraje, C2. Temporalidad de los Riesgos: Durante los trabajos. Nivel de Riesgo: Bajo. Bloqueos del jefe de faena: No hay.	No tiene consumo afectado		ninguno			29-04-23 08:00
2023033352	Linea	Ejecución Exitosa	TRANSELEC S.A.	82	Intervención	Origen Externo	Programada	1048	ATACAMA - MIRAJE 220KV	1938 1939 1940 1941	ATAMACA – EST. N°55 220KV C2 EST. N°382 - MIRAJE 220KV C2 EST. N°55 – EST. N°86 220KV C2 EST. N°86 – EST. N°382 220KV C2	Otro Tipo de Trabajo	Sin Limitaciones	Proyecto Parque Fotovoltaico CEME 1 NUP 3251: Excavación, armado de enfierradura, hormigonado y montaje de stub.	Bajo	Restricciones: Subestación Atacama, 52J5, 52J8 con bloqueo a la reconexión inmovilizado. Subestación Miraje, 52J5 - 52J6, 52J8 - 52J9 con bloqueo a la reconexión inmovilizado. Terceros, SE Tap Off Enlace: 52J1 con bloqueo a la reconexión inmovilizado. Instalaciones en Riesgo: L 220kV Atacama-Miraje, C1 o L 220kV Atacama-Miraje, C2. Temporalidad de los Riesgos: Durante los trabajos. Nivel de Riesgo: Bajo. Bloqueos del jefe de faena: No hay.	No tiene consumo afectado		ninguno			29-04-23 08:00
2023029117	Linea	Ejecución Exitosa	COMPAÑÍA CONTRACTUAL MINERA CANDELARIA	164	Intervención	Origen Interno	Programada	673	CARDONES - MINERA LA CANDELARIA 220KV	18	CARDONES - MINERA LA CANDELARIA 220KV C1	Otro Tipo de Trabajo	Sin Limitaciones	Montaje de tubería acero carbono TSF II - (Trabajos bajo la Línea 1x220 kV Cardones - Candelaria, Sectores Muro y Sentina)	Se consideran las medidas pertinentes para realizar los trabajos en condición segura.	Señalizar y No reconexión en ambos extremos de la Línea 1x220 kV Cardones - Candelaria.	No tiene consumo afectado		ninguno			29-04-23 07:00

Reporte Desconexión/Intervención Linea
Fecha generación reporte: 18-05-2023 19:41:36
Estados: Ejecución Parcial, Ejecución Exitosa, Ejecución Parcial, Ejecución Exitosa
Total registros General: 48
Total registros Linea: 24

Número	Tipos	Estado	Empresa	Id Coordinado	Tipo Solicitud	Origen	Tipo Programación	ID(s)	Linea	ID(s)	Tramo(s)	Tipo Trabajo	Potencia	Trabajos a Realizar	Descripción Nivel Riesgo	Comentario Adicional	Consumo	Empresas Afectadas	Trabajo Requiere	Estado Operativo	Estado Operativo Efectivo	Fecha Inicio
2023037517	Linea	Ejecución Exitosa	TRANSELEC S.A.	82	Desconexión	Origen Interno	Programada	1559	TARAPACA - PUERTO PATACHE 220KV [EN_REVISION]	3631	TARAPACA - PUERTO PATACHE 220KV C1	Otro Tipo de Trabajo	Sin Limitaciones	Reemplazo de conductor con hebras cortadas, aislación y ferretería LT 220 kV Tarapacá - Puerto Patache circuito 1, entre ML (Tarapacá) y E01,Instalación y retiro de sistemas de puesta a tierra de bloqueo zona.		Actividades: Reemplazo de conductor con hebras cortadas, aislación y ferretería LT 220 kV Tarapacá - Puerto Patache circuito 1, entre ML (Tarapacá) y E01, Instalación y retiro de sistemas de puesta a tierra de bloqueo zona, Trabajo en altura, Instalación y retiro de portales de protección, Carga y descarga de equipamiento (muertos gravitacionales, equipos de tendido, postes de madera, carretes de cable, materiales en general) Restricciones: S/E Tarapacá: Barra 220 kV Sección 1 indisponible. S/E Tarapacá: Línea 220 kV Tarapacá-P	No tiene consumo afectado		ninguno			29-04-23 07:00
2023037518	Linea	Ejecución Exitosa	TRANSELEC S.A.	82	Desconexión	Origen Interno	Programada	1547	TARAPACA – GEOGLIFOS 220KV	3600	TARAPACA – GEOGLIFOS 220KV C1	Otro Tipo de Trabajo	Sin Limitaciones	Reemplazo de conductor con hebras cortadas, aislación y ferretería LT 220 kV Tarapacá - Puerto Patache circuito 1, entre ML (Tarapacá) y E01,Instalación y retiro de sistemas de puesta a tierra de bloqueo zona.		Actividades: Reemplazo de conductor con hebras cortadas, aislación y ferretería LT 220 kV Tarapacá - Puerto Patache circuito 1, entre ML (Tarapacá) y E01, Instalación y retiro de sistemas de puesta a tierra de bloqueo zona, Trabajo en altura, Instalación y retiro de portales de protección, Carga y descarga de equipamiento (muertos gravitacionales, equipos de tendido, postes de madera, carretes de cable, materiales en general) Restricciones: S/E Tarapacá: Barra 220 kV Sección 1 indisponible. S/E Tarapacá: Línea 220 kV Tarapacá-P	No tiene consumo afectado		ninguno			29-04-23 07:00

ANEXO Nº5

Informes de trabajos y fallas de instalaciones ingresados en la plataforma del Coordinador Eléctrico Nacional por las empresas CGE S.A. y Sociedad Transmisora Metropolitana II S.A.

Resumen

Fecha de envío al Coordinador Eléctrico : 01-05-2023 02:23

Finalizado

Número:

2023001960

Solicitante:

PABLO ANDRES MORALES VASQUEZ

Empresa:

COMPAÑÍA GENERAL DE ELECTRICIDAD S.A.

Tipo de Origen:

Externo

SubEstación:

S/E SANTA ROSA SUR

Falla Sobre:

otro

Elementos

Tipo: otros - tendido cable
Nombre :
Fecha Perturbacion : 29-04-2023 06:20
Fecha Normaliza : 29-04-2023 08:10
Protección : SEP SANTA ROSA SUR
Interruptor : SEP SANTA ROSA SUR
Consumo : 57014
Comentario : SEP SANTA ROSA SUR

¿Produce otra indisponibilidad?

No

Zona Afectada

Metropolitana

Comuna

La Pintana
Puente Alto

Tipo Causa

Causa Presunta
Causa Principal
Se investiga

Comentarios Tipo Causa:

falla aguas arriba del sistema de distribución

Causas

-Fenómeno Físico: Fallas en instalaciones de terceros u en otro segmento.
-Elemento: Conductores
-Fenómeno Eléctrico: Sobrecorriente instantánea de fase
-Operación de los interruptores: Opera según lo esperado

Comentarios Causas:

-Fenómeno Físico: .
-Elemento: CGE no se pronuncia en fallas externas
-Fenómeno Eléctrico: .
-Operación de los interruptores: .

Observaciones:

-Observaciones: .
-Acciones Inmediatas: .
-Hechos Sucedidos: .
-Acciones Correctivas a Corto Plazo: .
-Acciones Correctivas a Largo Plazo: .

Afecta SSCC:

Afecta Medidores:

No

Afecta Protecciones:

No

Consumo:

Consumo Regulado y Libre

Distribuidoras Afectadas

COMPAÑÍA GENERAL DE ELECTRICIDAD S.A. / Perd. Estm. de Potencia: 0 / Región : Metropolitana / Clientes Afectados: 57104

Retorno Automatico:

No Tiene Retorno AutomÃ¡tico

Fecha / Hora Perturbación de la Solicitud:

29-04-2023 06:20

Fecha / Hora Estimada Retorno:

29-04-2023 08:10

Fecha / Hora Efectiva Retorno:

29-04-2023 13:23

Archivos Subidos

Archivo	Fecha Subida
Anexo_informe_falla-cge.xlsx (/informe_fallas/download_file/644f5451ad651f026ba63b85/Anexo_informe_falla-cge.xlsx)	04/05/2023 01:34:23
IF 2023001960 29-04-2023 SE Santa Rosa.docx (/informe_fallas/download_file/644f5451ad651f026ba63b85/IF 2023001960 29-04-2023 SE Santa Rosa.docx)	04/05/2023 01:34:23

Resumen

Fecha de envío al Coordinador Eléctrico : 30-04-2023 11:10

Finalizado

Número:

2023001951

Solicitante:

SOCIEDAD TRANSMISORA METROPOLITANA II S.A.

Empresa:

SOCIEDAD TRANSMISORA METROPOLITANA II S.A.

Tipo de Origen:

Interno

SubEstación:

S/E SANTA ROSA SUR

Falla Sobre:

barra

Elementos

Tipo: barras - BA S/E SANTA ROSA SUR 12KV BP1
Nombre : BA S/E SANTA ROSA SUR 12KV BP1
Fecha Perturbacion : 29-04-2023 06:17
Fecha Normaliza : 29-04-2023 13:23
Protección : no aplica
Interruptor : INT 12 kV BP 1
Consumo : 8,5
Comentario : no aplica

Tipo: barras - BA S/E SANTA ROSA SUR 12KV BP3
Nombre : BA S/E SANTA ROSA SUR 12KV BP3
Fecha Perturbacion : 29-04-2023 06:17
Fecha Normaliza : 29-04-2023 13:23
Protección : no aplica
Interruptor : INT 12 kV BP 13
Consumo : 6,5
Comentario : no aplica

¿Produce otra indisponibilidad?

No

Zona Afectada

Metropolitana

Comuna

La Pintana
Puente Alto

Tipo Causa

Causa Presunta
Causa Principal
Se investiga

Comentarios Tipo Causa:

O. A. Barras 12 kV N°1 y N°2, 8 alimentadores afectados de CGE (Lo Martinez, Gabriela, Concha y Toro, Lo Blanco, La Cumbre, Luis Matte, Primavera y El Peñon).

Causas

-Fenómeno Físico: Origen no determinado.
-Elemento: Interruptores
-Fenómeno Eléctrico: Protección de sobrecorriente temporizada de fase
-Operación de los interruptores: Varios

Comentarios Causas:

-Fenómeno Físico: O. A. Barras 12 kV N°1 y N°2, 8 alimentadores afectados de CGE (Lo Martinez, Gabriela, Concha y Toro, Lo Blanco, La Cumbre, Luis Matte, Primavera y El Peñon).
-Elemento: O. A. Barras 12 kV N°1 y N°2, 8 alimentadores afectados de CGE (Lo Martinez, Gabriela, Concha y Toro, Lo Blanco, La Cumbre, Luis Matte, Primavera y El Peñon).
-Fenómeno Eléctrico: O. A. Barras 12 kV N°1 y N°2, 8 alimentadores afectados de CGE (Lo Martinez, Gabriela, Concha y Toro, Lo Blanco, La Cumbre, Luis Matte, Primavera y El Peñon).
-Operación de los interruptores: O. A. Barras 12 kV N°1 y N°2, 8 alimentadores afectados de CGE (Lo Martinez, Gabriela, Concha y Toro, Lo Blanco, La Cumbre, Luis Matte, Primavera y El Peñon).

Observaciones:

-Observaciones: O. A. Barras 12 kV N°1 y N°2, 8 alimentadores afectados de CGE (Lo Martinez, Gabriela, Concha y Toro, Lo Blanco, La Cumbre, Luis Matte, Primavera y El Peñon).
-Acciones Inmediatas: O. A. Barras 12 kV N°1 y N°2, 8 alimentadores afectados de CGE (Lo Martinez, Gabriela, Concha y Toro, Lo Blanco, La Cumbre, Luis Matte, Primavera y El Peñon).
-Hechos Sucedidos: O. A. Barras 12 kV N°1 y N°2, 8 alimentadores afectados de CGE (Lo Martinez, Gabriela, Concha y Toro, Lo Blanco, La Cumbre, Luis Matte, Primavera y El Peñon).
-Acciones Correctivas a Corto Plazo: O. A. Barras 12 kV N°1 y N°2, 8 alimentadores afectados de CGE (Lo Martinez, Gabriela, Concha y Toro, Lo Blanco, La Cumbre, Luis Matte, Primavera y El Peñon).
-Acciones Correctivas a Largo Plazo: O. A. Barras 12 kV N°1 y N°2, 8 alimentadores afectados de CGE (Lo Martinez, Gabriela, Concha y Toro, Lo Blanco, La Cumbre, Luis Matte, Primavera y El Peñon).

Afecta SSCC:

Afecta Medidores:

No

Afecta Protecciones:

No

Consumo:

Consumo Regulado

Distribuidoras Afectadas

CGE DISTRIBUCIÓN S.A. / Perd. Estm. de Potencia: 15000 / Región : Metropolitana / Clientes Afectados: 65000

Retorno Automatico:

No Tiene Retorno AutomÃ¡tico

Fecha / Hora Perturbación de la Solicitud:

29-04-2023 06:17

Fecha / Hora Estimada Retorno:

29-04-2023 13:23

Fecha / Hora Efectiva Retorno:

29-04-2023 13:23

Archivos Subidos

Archivo	Fecha Subida
Informe definitivo 001951-2023 OA MT3.zip (/informe_fallas/download_file/644e8171ad651f026ba63b75/Informe definitivo 001951-2023 OA MT3.zip)	08/05/2023 19:26:54
Informe definitivo 001951-2023 OA MT1.zip (/informe_fallas/download_file/644e8171ad651f026ba63b75/Informe definitivo 001951-2023 OA MT1.zip)	08/05/2023 19:27:06

ANEXO Nº6

Otros antecedentes enviados por las empresas

CGE S.A y Sociedad Transmisora Metropolitana II S.A.

Informe de Falla Definitivo Nº 001951/2023

Operación automática barra MT N°1 SE Santa Rosa Sur

29 de abril de 2023, a las 06:17 horas.

Zona: Región Metropolitana

08 de mayo de 2023

1 Información de la empresa

- Nombre empresa propietaria: SOCIEDAD TRANSMISORA METROPOLITANA II S.A.
- Rut empresa: 77.282.311-8
- Representante Legal: Francisco Alliende
- Dirección: Manuel Bulnes 441, Osorno

2 Características de la instalación donde se produjo la falla

2.1 Plan de mantenimiento

En el archivo “Plan Mant SE Santa Rosa Sur 2023.xlsx” se encuentra el plan de mantenimiento asociado a la Subestación para el año 2023.

Plan mantenimiento 2023

2.2 Vida útil del equipo

La subestación Santa Rosa Sur, es una instalación de bajada de 110/13,2 y 12 kV que se encuentra ubicada en la intersección de las calles Ejercito Libertador con avenida Gabriela en la comuna de Puente Alto. Esta subestación posee cinco Transformadores AT/MT, con una potencia total instalada de 147,4 MVA, además posee quince alimentadores, los cuales abastecen a clientes de la compañía CGE.

Considerando el mantenimiento programado, la vida útil estimada de esta instalación es de 30 años adicionales aproximadamente.

2.3 Retraso en inversiones pactadas

No aplica.

3 Causa u origen de la falla

El sábado 29 de abril del 2023 a las 06:17 horas, se produjo la operación automática (OA) del interruptor MT del Transformador N°1 de S/E Santa Rosa Sur, producto de la descarga eléctrica de un aislador soporte de la Barra MT1.

4 Instalaciones afectadas

4.1 Estado y configuración en los momentos previos

La subestación Santa Rosa Sur, se encontraba en condiciones normales de operación. Durante esta operación, en la zona se producía fuerte lluvia y viento.

4.2 Diagrama simplificado

Subestación Santa Rosa Sur, 110/13,2 y 12 kV

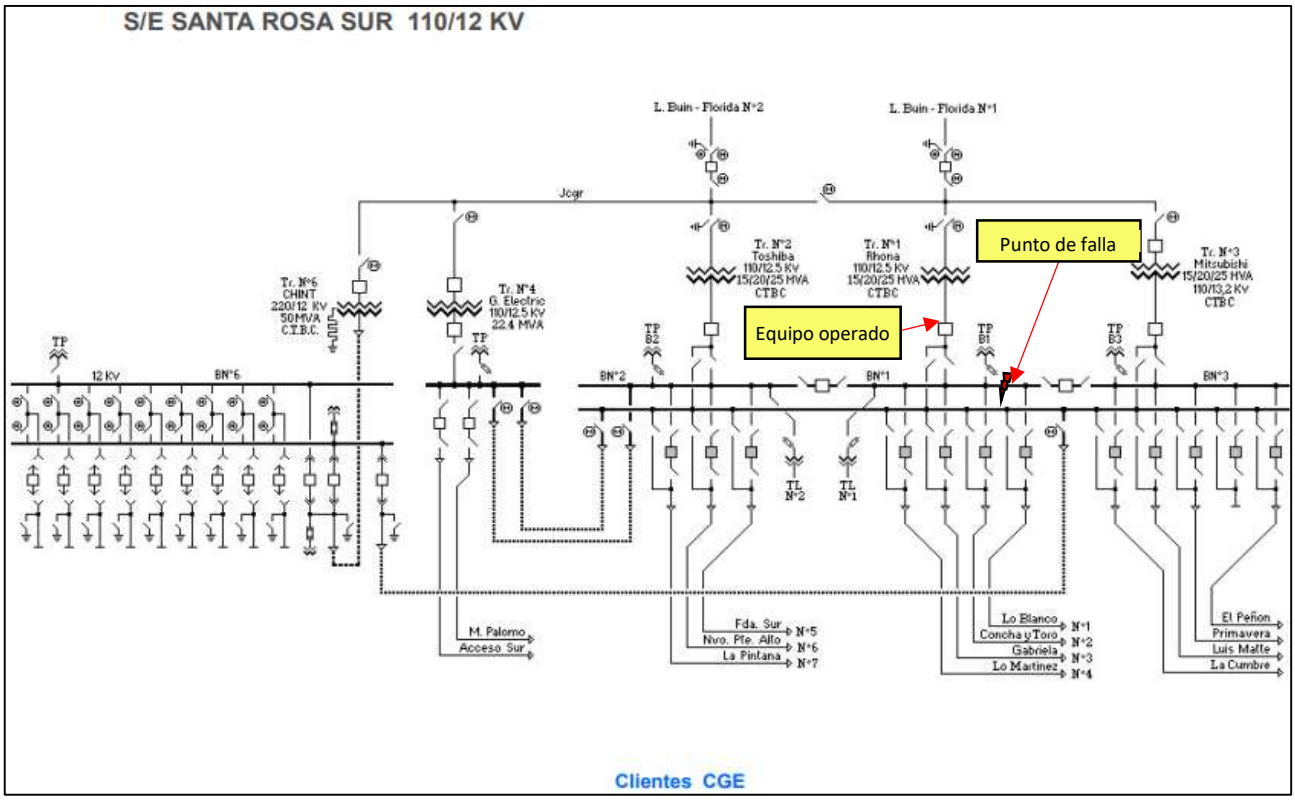

4.3 Zona geográfica
13201 Puente Alto, Cordillera

5 Pérdidas de generación
No aplica.

6 Pérdidas de consumo

S/E Lugar	Componente	Fecha Inicio	Hora Inicio	Fecha Término	Hora Término	Carga KW	Energía kWh	Clientes afectados	Protecciones y/o Motivo de Interrupción
Santa Rosa Sur	INT 12 kV Tr. N°1	29/04/2023	06:17	29/04/2023	08:10	9.010,00	16.968,83	1	relé maestro de barra por sobrecorriente residual Tiempo

7 Cronología de eventos

7.1 Eventos durante la evolución de la falla
29/04/2023 a las 06:17 horas Operación Automática INT 12kV Tr.N°1

7.2 Acciones orientadas a la reposición del servicio y normalización de las instalaciones

29/04/2023 a las 07:20 horas se verifican descargas en aisladores en Barra 12kV N°1

29/04/2023 a las 07:30 horas prueba de energización positiva de la Barra Auxiliar 12kV

29/04/2023 a las 08:10 horas Energizados Alimentadores Lo Martinez, Gabriela, Concha y Toro y Lo Blanco por Barra Auxiliar desde Tr.N°6

29/04/2023 a las 13:23 horas Prueba de energización positiva de Barra 12kV N°1

29/04/2023 a las 13:53 horas Se desenergizan Alimentadores Lo Martinez, Gabriela, Concha y Toro y Lo Blanco para normalizar esquema

29/04/2023 a las 14:01 horas Energizados Alimentadores Lo Martinez, Gabriela, Concha y Toro y Lo Blanco, esquema normal Barra 12kV N°1

7.3 Registros sistema Scada

Mensajes Scada.xlsx

8 Esquemas de protección y control

8.1 Detalle de las protecciones operadas:

S/E Santa Rosa Sur:

Barra MT1: protección de sobrecorriente, específicamente la unidad temporizada de fase.

8.2 Registros de falla

Se adjuntan los registros oscilográficos y comtrade de la protección indicada en el punto 8.1.

Oscilografía.pdf Comtrade.zip

8.3 Análisis del comportamiento de los dispositivos de protección y control

De acuerdo con el tipo y punto de falla, la protección indicada en el punto 8.1, operó correctamente.

9 **Análisis conjunto**

El día sábado 29 de abril del año 2023 a las 06:17 horas, se produjo la operación automática (OA) del interruptor de MT del Transformador N°1 de S/E Santa Rosa Sur, producto de la descarga eléctrica de un aislador soporte de la Barra MT1, específicamente de la fase azul, lo que evolucionó en una falla del tipo trifásica.

La descarga eléctrica en el aislador de la fase azul se produjo debido a ionización del aire durante la falla en la Barra MT3, esto se vio incrementado por la fuerte lluvia que se producía durante esta falla. Cabe destacar que el punto de falla en esta Barra es contiguo al punto de falla de la Barra MT3, tal como se observa en la fotografía 3 del punto 11.

De acuerdo con el punto y tipo de falla, se concluye que la protección indicada en el punto 8.1 operó correctamente.

10 **Otros antecedentes**

10.1 Reiteración de la falla

No Aplica

10.2 Acciones correctivas CP

Durante la atención de esta falla, se identificó dañado el aislador de la fase azul. Este se encuentra contiguo al punto de falla de la Barra MT1, la que operó unos milisegundos antes. Se reemplazo este aislador fallado y se normalizó la esta Barra.

10.3 Acciones correctivas LP

No hay plan al largo plazo.

10.4 Código de falla

Código de Falla	1113	Evento climático (viento, lluvia, nieve, temporal, etc.)
Fenómeno Físico	CLI1	Evento climático o catastrófico fuera del alcance del diseño (viento, lluvia, nieve, temporal, rayos, etc.)
Elemento ID	PR3	Conjunto aislación SE
Fenómeno eléctrico ID	PR51	Protección de sobrecorriente temporizada de fase
Modo ID	13	Opera según lo esperado

10.5 Mantenimientos realizados en los últimos 24 meses

10.6 Adjuntamos los registros de los mantenimientos realizados durante los últimos 24 meses a la posición de la barra N°1

Numero de mantenimiento	Tipo de mantenimiento	Nombre de instalación	Fecha	Principales hallazgos.
1	Preventivo	Inspección Termográfica	04-01-2021	Sin observaciones
2	Preventivo	Lavado de aislación con tensión	09-04-2021	Sin observaciones
3	Preventivo	Inspección Visual	05-06-2021	Sin observaciones
4	Preventivo	Inspección Termográfica	07-07-2021	Sin observaciones
5	Preventivo	Inspección Termográfica	18-04-2022	Sin observaciones
6	Preventivo	Lavado de aislación con tensión	24-06-2022	Sin observaciones
7	Preventivo	Inspección Visual	20-07-2022	Sin observaciones
8	Preventivo	Inspección Termográfica	11-08-2022	Sin observaciones
9	Preventivo	Inspección Visual	04-11-2022	Sin observaciones
10	Preventivo	Mto. Prev. Desc. 12 kV BP Acop. 1-3	25-04-2023	Sin observaciones
11	Preventivo	Mto. Prev. Desc. 12 kV BP El Peñon	25-04-2023	Sin observaciones
12	Preventivo	Mto. Prev. Desc. 12 kV BP La Cumbre	25-04-2023	Sin observaciones
13	Preventivo	Mto. Prev. Desc. 12 kV BP Luis Matte	25-04-2023	Sin observaciones
14	Preventivo	Mto. Prev. Desc. 12 kV BP Primavera	25-04-2023	Sin observaciones
15	Preventivo	Mto. Prev. Desc. 12 kV BP posición disponible	25-04-2023	Sin observaciones
16	Preventivo	Mto. Prev. Desc. 12 kV BP Transformador N°3	25-04-2023	Sin observaciones
17	Preventivo	Mto. Prev. Desc. 12 kV BP TTPP	25-04-2023	Sin observaciones

Mantenimientos.zip

10.7 Clasificación de la falla

La contingencia es clasificada como falla interna.

10.8 Clasificación de la ubicación de acuerdo con lo indicado en el Decreto 327 del año 1997 del Ministerio de Minería, Título IX, Artículo 25.
La contingencia es clasificada como urbana.

11 Anexo fotográfico

Fotografía 1:Aislación dañada producto del arco eléctrico

Fotografía 2: Aislador soporte de barra

Fotografía 3: Cambio de aislador dañado fase azul

Registro oscilográfico, protección de sobrecorriente de la Barra MT1 de la S/E Sta. Rosa Sur.

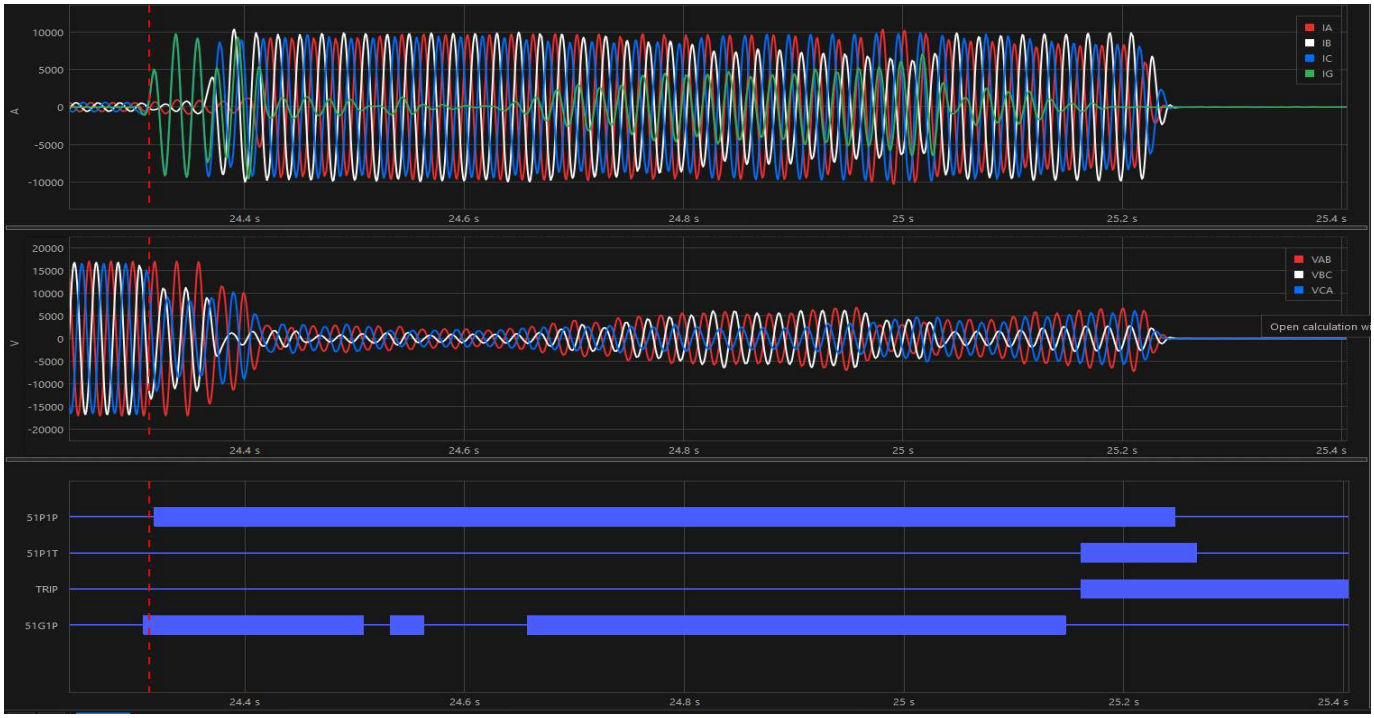

Señales digitales:

- 51P1P: arranque unidad de sobrecorriente de fase, tiempo.
- 51P1T: operación unidad de sobrecorriente de fase, tiempo.
- 51G1P: arranque unidad de sobrecorriente residual, tiempo.
- TRIP: orden de apertura

Informe de Falla Definitivo Nº 001951/2023

Operación automática barra MT N°3 SE Santa Rosa Sur

29 de abril de 2023, a las 06:17 horas.

Zona: Región Metropolitana

1 Información de la empresa

- Nombre empresa propietaria: SOCIEDAD TRANSMISORA METROPOLITANA II S.A.
- Rut empresa: 77.282.311-8
- Representante Legal: Francisco Alliende
- Dirección: Manuel Bulnes 441, Osorno

2 Características de la instalación donde se produjo la falla

2.1 Plan de mantenimiento

En el archivo “Plan Mant SE Santa Rosa Sur 2023.xlsx” se encuentra el plan de mantenimiento asociado a la Subestación para el año 2023.

Plan mantenimiento 2023

2.2 Vida útil del equipo

La subestación Santa Rosa Sur, es una instalación de bajada de 110/13,2 y 12 kV que se encuentra ubicada en la intersección de las calles Ejercito Libertador con avenida Gabriela en la comuna de Puente Alto. Esta subestación posee cinco Transformadores AT/MT, con una potencia total instalada de 147,4 MVA, además posee quince alimentadores, los cuales abastecen a clientes de la compañía CGE.

Considerando el mantenimiento programado, la vida útil estimada de esta instalación es de 30 años adicionales aproximadamente.

2.3 Retraso en inversiones pactadas

No aplica.

3 Causa u origen de la falla

El sábado 29 de abril del año 2023 a las 06:17 horas, se produjo la operación automática (OA) del interruptor MT asociado al Transformador N°3 de S/E Santa Rosa Sur, producto de la descarga eléctrica de un aislador soporte de la Barra MT3.

4 Instalaciones afectadas

4.1 Estado y configuración en los momentos previos

La subestación Santa Rosa Sur, se encontraba en condiciones normales de operación. Durante esta operación, en la zona se producía fuerte lluvia y viento.

4.2 Diagrama simplificado

Subestación Santa Rosa Sur, 110/13,2 y 12 kV

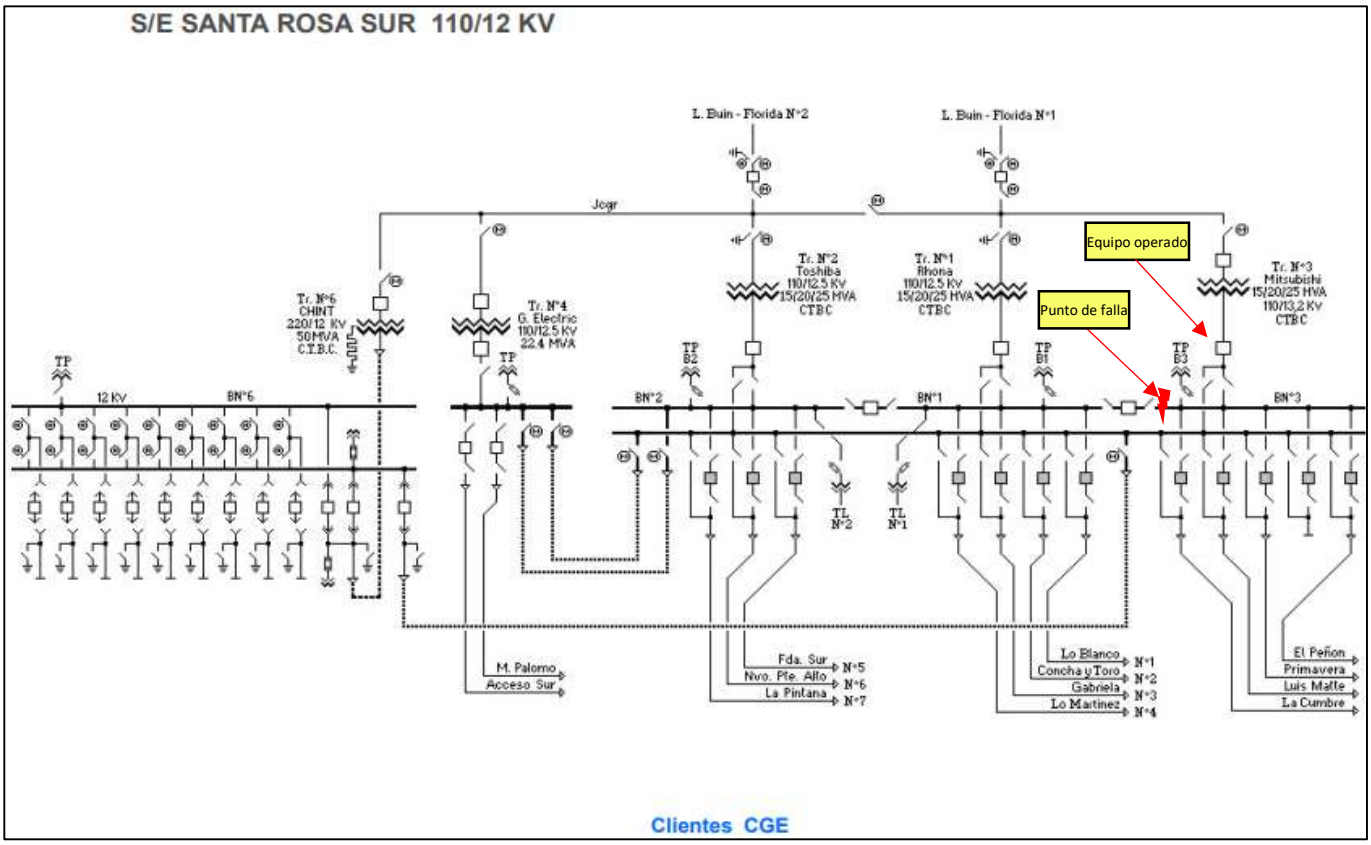

4.3 Zona geográfica
13201 Puente Alto, Cordillera

5 Pérdidas de generación
No aplica.

6 Pérdidas de consumo

S/E Lugar	Componente	Fecha Inicio	Hora Inicio	Fecha Término	Hora Término	Carga KW	Energía kWh	Clientes afectados	Protecciones y/o Motivo de Interrupción
Santa Rosa Sur	INT 12 kV Tr. N°3	29/04/2023	06:17	29/04/2023	08:10	6.190,00	11.657,83	1	relé maestro de barra por sobrecorriente de fase, tiempo
Santa Rosa Sur	INT 12 kV Interconexión BT-BA	29/04/2023	13:53	29/04/2023	14:02	11.590,00	1.738,50	1	Maniobra para normalizar esquema.

7 Cronología de eventos

7.1 Eventos durante la evolución de la falla

29/04/2023 a las 06:17 horas Operación Automática INT 12kV Tr.N°3

7.2 Acciones orientadas a la reposición del servicio y normalización de las instalaciones

29/04/2023 a las 07:20 horas Se verifican aisladores pasados en Barra 12kV N°3
29/04/2023 a las 07:30 horas Prueba de energización positiva de la Barra Auxiliar 12kV
29/04/2023 a las 08:10 horas Energizados Alimentadores La Cumbre, Luis Matte, Primavera y El Peñon por Barra Auxiliar desde Tr.N°6
29/04/2023 a las 13:24 horas Prueba de energización positiva de Barra 12kV N°3
29/04/2023 a las 13:53 horas Se desenergizan Alimentadores La Cumbre, Luis Matte, Primavera y El Peñon para normalizar esquema
29/04/2023 a las 14:02 horas Energizados Alimentadores La Cumbre, Luis Matte, Primavera y El Peñon, esquema normal Barra 12kV N°3

7.3 Registros sistema Scada

Mensajes Scada.xlsx

8 Esquemas de protección y control

8.1 Detalle de las protecciones operadas:

S/E Santa Rosa Sur:
Barra MT3: protección de sobrecorriente, específicamente la unidad temporizada de fase.

8.2 Registros de falla

Se adjuntan los registros oscilográficos y comtrade de la protección indicada en el punto 8.1. Esta protección no posee la capacidad de mostrar las señales digitales en la oscilografía, como complemento adjuntamos el registro de eventos.

Barra MT3 oscilografía.pdf

Barra MT3 eventos.pdf

Comtrade.zip

8.3 Análisis del comportamiento de los dispositivos de protección y control

De acuerdo con el tipo y punto de falla, la protección indicada en el punto 8.1, operó correctamente.

9 **Análisis conjunto**

El sábado 29 de abril del año 2023 a las 06:17 horas, se produjo la operación automática (OA) del interruptor MT asociado al Transformador N°3 de S/E Santa Rosa Sur, producto de la descarga eléctrica de un aislador soporte de la Barra MT3, específicamente de la fase roja, lo que evolucionó en una falla del tipo trifásica.

Durante la atención de esta operación, se identificó el aislador con muestras de contaminación ocasionadas por aves y que producto a la fuerte lluvia se convirtió en elemento conductor, provocando la descarga eléctrica.

De acuerdo con el punto y tipo de falla, se concluye que la protección indicada en el punto 8.1 operó correctamente.

10 Otros antecedentes

10.1 Reiteración de la falla

No Aplica

10.2 Acciones correctivas CP

Durante la atención de esta falla se identificó dañados dos aisladores (fase blanca y azul), los cuales tenían muestra de descarga eléctricas y de excremento de aves. El mismo día sábado 29 de abril de 2023 fueron remplazados estos aisladores.

10.3 Acciones correctivas LP

Para el mes de mayo de 2023 está programado un lavado de aislación con tensión a esta subestación. Durante el transcurso de este año se realizarán inspecciones para evaluar si se requiere realizar un lavado de aislación adicional.

10.4 Código de falla

Código de Falla	1113	Evento climático (viento, lluvia, nieve, temporal, etc.)
Fenómeno Físico	CLI1	Evento climático o catastrófico fuera del alcance del diseño (viento, lluvia, nieve, temporal, rayos, etc.)
Elemento ID	PR3	Conjunto aislación SE
Fenómeno eléctrico ID	PR51	Protección de sobrecorriente temporizada de fase
Modo ID	13	Opera según lo esperado

10.5 Mantenimientos realizados en los últimos 24 meses

Adjuntamos los registros de los mantenimientos realizados durante los últimos 24 meses a la posición de la barra N°3

Numero de mantenimiento	Tipo de mantenimiento	Nombre de instalación	Fecha	Principales hallazgos.
1	Preventivo	Inspección Termográfica	04-01-2021	Sin observaciones
2	Preventivo	Lavado de aislación con tensión	09-04-2021	Sin observaciones
3	Preventivo	Inspección Visual	05-06-2021	Sin observaciones
4	Preventivo	Inspección Termográfica	07-07-2021	Sin observaciones
5	Preventivo	Inspección Termográfica	18-04-2022	Sin observaciones
6	Preventivo	Lavado de aislación con tensión	24-06-2022	Sin observaciones
7	Preventivo	Inspección Visual	20-07-2022	Sin observaciones
8	Preventivo	Inspección Termográfica	11-08-2022	Sin observaciones
9	Preventivo	Inspección Visual	04-11-2022	Sin observaciones
10	Preventivo	Mto. Prev. Desc. 12 kV BP Acop. 1-3	25-04-2023	Sin observaciones
11	Preventivo	Mto. Prev. Desc. 12 kV BP El Peñon	25-04-2023	Sin observaciones
12	Preventivo	Mto. Prev. Desc. 12 kV BP La Cumbre	25-04-2023	Sin observaciones

13	Preventivo	Mto. Prev. Desc. 12 kV BP Luis Matte	25-04-2023	Sin observaciones
14	Preventivo	Mto. Prev. Desc. 12 kV BP Primavera	25-04-2023	Sin observaciones
15	Preventivo	Mto. Prev. Desc. 12 kV BP posición disponible	25-04-2023	Sin observaciones
16	Preventivo	Mto. Prev. Desc. 12 kV BP Transformador N°3	25-04-2023	Sin observaciones
17	Preventivo	Mto. Prev. Desc. 12 kV BP TTPP	25-04-2023	Sin observaciones

Mantenimientos.zip

10.6 Clasificación de la falla

La contingencia es clasificada como falla interna.

10.7 Clasificación de la ubicación de acuerdo con lo indicado en el Decreto 327 del año 1997 del Ministerio de Minería, Título IX, Artículo 25.
La contingencia es clasificada como urbana.

11 Anexo fotográfico

Aislación dañada producto del arco eléctrico

Aislador con descarga eléctrica

Reparación aislación dañada

Registro oscilográfico, S/E Sta. Rosa Sur protección de la Barra MT3.

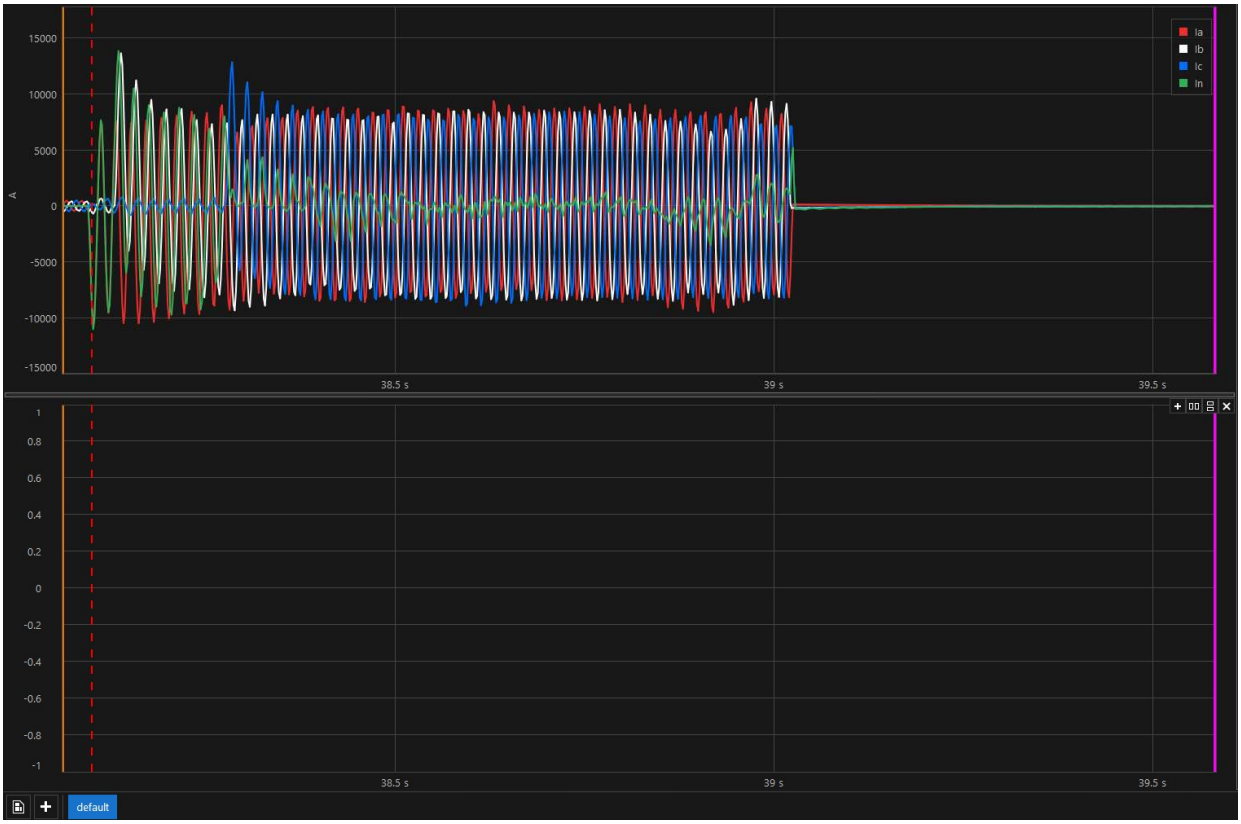

Esta protección, no permite mostrar las señales digitales en la oscilografía. Como complemento se adjuntan los registros de eventos.

LISTADO DE SUCESOS

FECHA	HORA	SUCESO	IA	IB	IC	IN
22-03-23	10:40:38.697	Arranque de oscilo	1.35	4.43	1.53	3.69
22-03-23	10:40:38.708	Arranque Temporizado Fase B	1.31	6.14	1.50	5.82
22-03-23	10:40:38.725	Activ. IN-4: 09 Bloq. disparo unidad I>> Fase	1.43	5.76	1.59	5.35
22-03-23	10:40:38.725	Activ. IN-4: 10 Bloq. disparo unidad I>> Neutro	1.43	5.76	1.59	5.35
22-03-23	10:40:39.058	Reposición Temporizado Fase B	1.50	4.97	1.55	4.16
22-03-23	10:40:39.308	Arranque Temporizado Fase B	1.45	5.45	1.55	4.81
22-03-23	10:40:39.339	Arranque Temporizado Fase C	1.57	9.03	6.43	2.24
22-03-23	10:40:39.378	Reposición Temporizado Neutro	1.63	9.37	7.08	1.49
22-03-23	10:40:39.408	Arranque Temporizado Neutro	1.58	9.44	6.92	1.86
22-03-23	10:40:39.458	Reposición Temporizado Neutro	1.70	9.10	7.03	1.04
22-03-23	10:40:39.668	Arranque Temporizado Neutro	1.57	9.44	6.72	2.22
22-03-23	10:40:40.133	Reposición Temporizado Fase C	1.69	6.31	4.01	1.63
22-03-23	10:40:40.138	Reposición Temporizado Neutro	1.70	5.59	3.56	0.97
22-03-23	10:40:40.143	Reposición Temporizado Fase B	1.56	2.29	1.50	0.60
22-03-23	10:40:40.171	Desactiv. IN-4: 09 Bloq. disparo unidad I>> Fase	0.95	1.04	0.96	0.00
22-03-23	10:40:40.171	Desactiv. IN-4: 10 Bloq. disparo unidad I>> Neutro	0.95	1.04	0.96	0.00
22-03-23	10:41:00.281	Arranque Temporizado Neutro	1.77	4.62	2.57	3.67
22-03-23	10:41:00.281	Arranque de oscilo	1.77	4.62	2.57	3.67
22-03-23	10:41:00.291	Activ. IN-4: 09 Bloq. disparo unidad I>> Fase	1.51	5.86	1.90	5.35
22-03-23	10:41:00.291	Activ. IN-4: 10 Bloq. disparo unidad I>> Neutro	1.51	5.86	1.90	5.35
22-03-23	10:41:00.291	Arranque Temporizado Fase B	1.51	5.86	1.90	5.35
22-03-23	10:41:00.331	Reposición Temporizado Fase B	1.45	4.97	1.61	4.37
22-03-23	10:41:01.211	Arranque Temporizado Fase B	1.37	5.45	1.48	4.87
22-03-23	10:41:01.241	Arranque Temporizado Fase C	1.37	8.16	5.48	4.00
22-03-23	10:41:01.721	Arranque Temporizado Fase A	7.31	8.70	7.25	0.52
22-03-23	10:41:01.721	Reposición Temporizado Neutro	7.31	8.70	7.25	0.52
22-03-23	10:41:02.072	Reposición Temporizado Fase C	6.74	5.10	3.78	1.55
22-03-23	10:41:02.077	Arranque Temporizado Neutro	6.49	2.62	2.41	1.97
22-03-23	10:41:02.077	Reposición Temporizado Fase B	6.49	2.62	2.41	1.97
22-03-23	10:41:02.082	Reposición Temporizado Fase A	4.75	1.95	1.79	3.07
22-03-23	10:41:02.102	Reposición Temporizado Neutro	2.49	1.17	1.11	1.35
22-03-23	10:41:02.139	Desactiv. IN-4: 09 Bloq. disparo unidad I>> Fase	1.10	1.04	1.06	0.00
22-03-23	10:41:02.139	Desactiv. IN-4: 10 Bloq. disparo unidad I>> Neutro	1.10	1.04	1.06	0.00
22-03-23	11:45:56.836	Activ. IN-4: 09 Bloq. disparo unidad I>> Fase	2.72	1.98	2.74	0.00
22-03-23	11:45:56.836	Activ. IN-4: 10 Bloq. disparo unidad I>> Neutro	2.72	1.98	2.74	0.00
22-03-23	11:45:56.866	Desactiv. IN-4: 09 Bloq. disparo unidad I>> Fase	2.43	1.90	2.50	0.00
22-03-23	11:45:56.866	Desactiv. IN-4: 10 Bloq. disparo unidad I>> Neutro	2.43	1.90	2.50	0.00
01-04-23	19:08:32.220	Activ. IN-4: 09 Bloq. disparo unidad I>> Fase	2.01	1.87	1.16	0.89
01-04-23	19:08:32.220	Activ. IN-4: 10 Bloq. disparo unidad I>> Neutro	2.01	1.87	1.16	0.89
01-04-23	19:08:43.281	Desactiv. IN-4: 09 Bloq. disparo unidad I>> Fase	1.99	1.96	2.02	0.00
01-04-23	19:08:43.281	Desactiv. IN-4: 10 Bloq. disparo unidad I>> Neutro	1.99	1.96	2.02	0.00
04-04-23	21:31:08.794	Activ. IN-4: 09 Bloq. disparo unidad I>> Fase	2.53	2.82	2.99	0.00
04-04-23	21:31:08.794	Activ. IN-4: 10 Bloq. disparo unidad I>> Neutro	2.53	2.82	2.99	0.00
04-04-23	21:31:08.824	Desactiv. IN-4: 09 Bloq. disparo unidad I>> Fase	2.19	2.36	2.59	0.00
04-04-23	21:31:08.824	Desactiv. IN-4: 10 Bloq. disparo unidad I>> Neutro	2.19	2.36	2.59	0.00
25-04-23	00:36:31.936	Activ. IN-4: 09 Bloq. disparo unidad I>> Fase	3.19	2.41	2.16	0.00
25-04-23	00:36:31.936	Activ. IN-4: 10 Bloq. disparo unidad I>> Neutro	3.19	2.41	2.16	0.00
25-04-23	00:36:31.948	Desactiv. IN-4: 09 Bloq. disparo unidad I>> Fase	3.06	2.30	2.10	0.00
25-04-23	00:36:31.948	Desactiv. IN-4: 10 Bloq. disparo unidad I>> Neutro	3.06	2.30	2.10	0.00
29-04-23	10:16:38.102	Arranque Temporizado Neutro	3.58	0.98	0.90	3.10
29-04-23	10:16:38.102	Arranque de oscilo	3.58	0.98	0.90	3.10
29-04-23	10:16:38.107	Arranque Temporizado Fase A	11.98	1.21	0.69	12.39
29-04-23	10:16:38.142	Arranque Temporizado Fase B	20.40	14.38	1.57	27.23
29-04-23	10:16:38.287	Arranque Temporizado Fase C	21.81	17.81	10.79	14.12
29-04-23	10:16:38.537	Reposición Temporizado Neutro	19.65	20.03	19.90	1.07
29-04-23	10:16:38.792	Arranque Temporizado Neutro	20.28	20.03	19.15	1.70

LISTADO DE SUCESOS

FECHA	HORA	SUCESO	IA	IB	IC	IN
29-04-23	10:16:38.797	Reposición Temporizado Neutro	19.90	20.03	19.28	1.56
29-04-23	10:16:38.892	Arranque Temporizado Neutro	21.46	18.22	19.40	2.50
29-04-23	10:16:38.962	Reposición Temporizado Neutro	21.00	19.53	19.28	0.84
29-04-23	10:16:38.967	Arranque Temporizado Neutro	20.64	19.53	19.40	1.76
29-04-23	10:16:38.972	Activ. salida Temporizado Fase A	20.76	19.15	19.28	1.92
29-04-23	10:16:38.973	Orden de apertura del interruptor	20.76	19.15	19.28	1.92
29-04-23	10:16:38.977	Reposición Temporizado Neutro	21.35	19.28	19.02	0.81
29-04-23	10:16:38.982	Arranque Temporizado Neutro	20.64	21.11	18.89	2.64
29-04-23	10:16:38.997	Activación salida fallo en salida de potencia #1	19.40	21.00	18.76	4.41
29-04-23	10:16:39.042	Reposición Temporizado Fase B	6.34	1.87	8.74	4.93
29-04-23	10:16:39.047	Reposición Temporizado Fase A	0.00	0.02	2.75	2.90
29-04-23	10:16:39.047	Reposición Temporizado Fase C	0.00	0.02	2.75	2.90
29-04-23	10:16:39.047	Desactiv. salida Temporizado Fase A	0.00	0.02	2.75	2.90
29-04-23	10:16:39.052	Reposición Temporizado Neutro	0.00	0.03	0.07	0.10
29-04-23	10:16:39.477	Fallo de orden de apertura	0.00	0.00	0.02	0.02
29-04-23	12:30:59.654	Modo local (actuación por puerta frontal)	0.00	0.00	0.00	0.00

Time stamp	me stamp U	illisecond	S Time sta	Path 1	Path 2	Path 3	Path 4	Path 5	Value	Limit	Units	Operator	Console	Message	Comment
04-29-2023 06:17:24	#########	890	#########	RosaSur	12	Tr03	Int1	Status	0.00					29.04 06:17:24,890 Rosa Sur 12 KV Transf. #3 110/12 KV Estado del Interruptor Abierto	
04-29-2023 06:17:25	#########	640	#########	RosaSur	12	Tr01	Int1	Status	0.00					29.04 06:17:25,640 Rosa Sur 12 KV Transf. #1 110/12 Estado del Interruptor Abierto	
04-29-2023 06:21:04	#########	307	#########	RosaSur	12	Tr03SDAC	Int1	Status	0.00					29.04 06:21:04,307 Rosa Sur 12 KV Traf.#3 110/12 Estado del Interruptor Abierto	
04-29-2023 06:21:05	#########	182	#########	RosaSur	12	Tr01SDAC	Int1	Status	0.00					29.04 06:21:05,182 Rosa Sur 12 KV Traf.#1 110/12 Estado del Interruptor Abierto	
04-29-2023 06:22:00	#########	883	#########	RosaSur	12	ELPE	Int1	Status	0.00			ypc	M16P	29.04 06:22:00,883 Rosa Sur 12 KV Alim. El Pe Estado del Interruptor Abierto RC ypc M16P P	
04-29-2023 06:22:43	#########	150	#########	RosaSur	12	ELPE	Int1	Status	1.00			ypc	M16P	29.04 06:22:43,150 Rosa Sur 12 KV Alim. El Pe Estado del Interruptor Cerrado RC ypc M16P P	
04-29-2023 06:23:07	#########	958	#########	RosaSur	12	Tr03SDAC	Int1	Status	0.00			ypc	M16P	29.04 06:23:07,958 Rosa Sur 12 KV Traf.#3 110/12 Estado del Interruptor Abierto R ypc M16P P	
04-29-2023 06:23:07	#########	958	#########	RosaSur	12	Tr01SDAC	Int1	Status	0.00			ypc	M16P	29.04 06:23:07,958 Rosa Sur 12 KV Traf.#1 110/12 Estado del Interruptor Abierto R ypc M16P P	
04-29-2023 06:23:17	#########	679	#########	RosaSur	12	Tr03	Int1	Status	0.00			ypc	M16P	29.04 06:23:17,679 Rosa Sur 12 KV Transf. #3 110/12 KV Estado del Interruptor Abierto R ypc M16P P	
04-29-2023 06:23:17	#########	679	#########	RosaSur	12	Tr01	Int1	Status	0.00			ypc	M16P	29.04 06:23:17,679 Rosa Sur 12 KV Transf. #1 110/12 Estado del Interruptor Abierto R ypc M16P P	
04-29-2023 07:30:49	#########	945	#########	RosaSur	12	INBAUX	Int1	Status	1.00			ypc	M16P	29.04 07:30:49,945 Rosa Sur 12 KV INTER.BARRA AUX6 Estado del Interruptor Cerrado RC ypc M16P P	
04-29-2023 07:31:29	#########	944	#########	RosaSur	12	INBAUX	Int1	Status	0.00			ypc	M16P	29.04 07:31:29,944 Rosa Sur 12 KV INTER.BARRA AUX6 Estado del Interruptor Abierto RC ypc M16P P	
04-29-2023 07:32:00	#########	889	#########	RosaSur	12	LoMartin	Int1	Status	0.00			ypc	M16P	29.04 07:32:00,889 Rosa Sur 12 KV Alim. Lo Martinez Estado del Interruptor Abierto RC ypc M16P P	
04-29-2023 07:32:07	#########	899	#########	RosaSur	12	Gabriela	Int1	Status	0.00			ypc	M16P	29.04 07:32:07,899 Rosa Sur 12 KV Alim. Gabriela Estado del Interruptor Abierto RC ypc M16P P	
04-29-2023 07:32:14	#########	408	#########	RosaSur	12	ConchayT	Int1	Status	0.00			ypc	M16P	29.04 07:32:14,408 Rosa Sur 12 KV Alim. Concha y Toro Estado del Interruptor Abierto RC ypc M16P P	
04-29-2023 07:32:19	#########	904	#########	RosaSur	12	LoBlanco	Int1	Status	0.00			ypc	M16P	29.04 07:32:19,904 Rosa Sur 12 KV Alim. Lo Blanco Estado del Interruptor Abierto RC ypc M16P P	
04-29-2023 07:32:26	#########	878	#########	RosaSur	12	LaCumbre	Int1	Status	0.00			ypc	M16P	29.04 07:32:26,878 Rosa Sur 12 KV Alim. La Cumbre Estado del Interruptor Abierto RC ypc M16P P	
04-29-2023 07:32:45	#########	648	#########	RosaSur	12	L.Matte	Int1	Status	0.00			ypc	M16P	29.04 07:32:45,648 Rosa Sur 12 KV Alim. Luis Matte Estado del Interruptor Abierto RC ypc M16P P	
04-29-2023 07:32:51	#########	635	#########	RosaSur	12	Primaver	Int1	Status	0.00			ypc	M16P	29.04 07:32:51,635 Rosa Sur 12 KV Alim. Primavera Estado del Interruptor Abierto RC ypc M16P P	
04-29-2023 07:33:00	#########	378	#########	RosaSur	12	ELPE	Int1	Status	0.00			ypc	M16P	29.04 07:33:00,378 Rosa Sur 12 KV Alim. El Pe Estado del Interruptor Abierto RC ypc M16P P	
04-29-2023 08:10:31	#########	643	#########	RosaSur	12	INBAUX	Int1	Status	1.00			afv	M16P	29.04 08:10:31,643 Rosa Sur 12 KV INTER.BARRA AUX6 Estado del Interruptor Cerrado RC afv M16P P	
04-29-2023 13:23:38	#########	912	#########	RosaSur	12	Tr01	Int1	Status	1.00			afv	M16P	29.04 13:23:38,912 Rosa Sur 12 KV Transf. #1 110/12 Estado del Interruptor Cerrado RC afv M16P P	
04-29-2023 13:24:14	#########	135	#########	RosaSur	12	Tr01	Int1	Status	0.00			afv	M16P	29.04 13:24:14,135 Rosa Sur 12 KV Transf. #1 110/12 Estado del Interruptor Abierto RC afv M16P P	
04-29-2023 13:24:29	#########	875	#########	RosaSur	12	Tr03	Int1	Status	1.00			afv	M16P	29.04 13:24:29,875 Rosa Sur 12 KV Transf. #3 110/12 KV Estado del Interruptor Cerrado RC afv M16P P	
04-29-2023 13:24:38	#########	760	#########	RosaSur	12	Tr03SDAC	Int1	Status	1.00			afv	M16P	29.04 13:24:38,760 Rosa Sur 12 KV Traf.#3 110/12 Estado del Interruptor Cerrado R afv M16P P	
04-29-2023 13:24:38	#########	760	#########	RosaSur	12	Tr01SDAC	Int1	Status	0.00			afv	M16P	29.04 13:24:38,760 Rosa Sur 12 KV Traf.#1 110/12 Estado del Interruptor Abierto R afv M16P P	
04-29-2023 13:24:38	#########	760	#########	RosaSur	12	Tr01SDAC	Int1	Status	1.00			afv	M16P	29.04 13:24:38,760 Rosa Sur 12 KV Traf.#1 110/12 Estado del Interruptor Cerrado R afv M16P P	
04-29-2023 13:24:52	#########	120	#########	RosaSur	12	Tr03	Int1	Status	0.00			afv	M16P	29.04 13:24:52,120 Rosa Sur 12 KV Transf. #3 110/12 KV Estado del Interruptor Abierto RC afv M16P P	
04-29-2023 13:24:55	#########	530	#########	RosaSur	12	Tr03SDAC	Int1	Status	0.00			afv	M16P	29.04 13:24:55,530 Rosa Sur 12 KV Traf.#3 110/12 Estado del Interruptor Abierto R afv M16P P	
04-29-2023 13:27:18	#########	555	#########	RosaSur	12	Tr01SDAC	Int1	Status	1.00					29.04 13:27:18,555 Rosa Sur 12 KV Traf.#1 110/12 Estado del Interruptor Cerrado	
04-29-2023 13:27:53	#########	723	#########	RosaSur	12	Tr01SDAC	Int1	Status	0.00					29.04 13:27:53,723 Rosa Sur 12 KV Traf.#1 110/12 Estado del Interruptor Abierto	
04-29-2023 13:28:09	#########	544	#########	RosaSur	12	Tr03SDAC	Int1	Status	1.00					29.04 13:28:09,544 Rosa Sur 12 KV Traf.#3 110/12 Estado del Interruptor Cerrado	
04-29-2023 13:28:31	#########	791	#########	RosaSur	12	Tr03SDAC	Int1	Status	0.00					29.04 13:28:31,791 Rosa Sur 12 KV Traf.#3 110/12 Estado del Interruptor Abierto	
04-29-2023 13:53:42	#########	487	#########	RosaSur	12	INBAUX	Int1	Status	0.00			afv	M16P	29.04 13:53:42,487 Rosa Sur 12 KV INTER.BARRA AUX6 Estado del Interruptor Abierto RC afv M16P P	
04-29-2023 14:00:37	#########	135	#########	RosaSur	12	Tr01	Int1	Status	1.00			afv	M16P	29.04 14:00:37,135 Rosa Sur 12 KV Transf. #1 110/12 Estado del Interruptor Cerrado RC afv M16P P	
04-29-2023 14:00:53	#########	408	#########	RosaSur	12	LoMartin	Int1	Status	1.00			afv	M16P	29.04 14:00:53,408 Rosa Sur 12 KV Alim. Lo Martinez Estado del Interruptor Cerrado RC afv M16P P	
04-29-2023 14:01:01	#########	634	#########	RosaSur	12	Gabriela	Int1	Status	1.00			afv	M16P	29.04 14:01:01,634 Rosa Sur 12 KV Alim. Gabriela Estado del Interruptor Cerrado RC afv M16P P	
04-29-2023 14:01:10	#########	906	#########	RosaSur	12	ConchayT	Int1	Status	1.00			afv	M16P	29.04 14:01:10,906 Rosa Sur 12 KV Alim. Concha y Toro Estado del Interruptor Cerrado RC afv M16P P	
04-29-2023 14:01:17	#########	165	#########	RosaSur	12	LoBlanco	Int1	Status	1.00			afv	M16P	29.04 14:01:17,165 Rosa Sur 12 KV Alim. Lo Blanco Estado del Interruptor Cerrado RC afv M16P P	
04-29-2023 14:01:25	#########	137	#########	RosaSur	12	Tr03	Int1	Status	1.00			afv	M16P	29.04 14:01:25,137 Rosa Sur 12 KV Transf. #3 110/12 KV Estado del Interruptor Cerrado RC afv M16P P	
04-29-2023 14:01:41	#########	900	#########	RosaSur	12	LaCumbre	Int1	Status	1.00			afv	M16P	29.04 14:01:41,900 Rosa Sur 12 KV Alim. La Cumbre Estado del Interruptor Cerrado RC afv M16P P	
04-29-2023 14:01:48	#########	383	#########	RosaSur	12	L.Matte	Int1	Status	1.00			afv	M16P	29.04 14:01:48,383 Rosa Sur 12 KV Alim. Luis Matte Estado del Interruptor Cerrado RC afv M16P P	
04-29-2023 14:01:54	#########	124	#########	RosaSur	12	Primaver	Int1	Status	1.00			afv	M16P	29.04 14:01:54,124 Rosa Sur 12 KV Alim. Primavera Estado del Interruptor Cerrado RC afv M16P P	
04-29-2023 14:02:00	#########	141	#########	RosaSur	12	ELPE	Int1	Status	1.00			afv	M16P	29.04 14:02:00,141 Rosa Sur 12 KV Alim. El Pe Estado del Interruptor Cerrado RC afv M16P P	
04-29-2023 14:04:16	#########	867	#########	RosaSur	12	Tr01SDAC	Int1	Status	1.00					29.04 14:04:16,867 Rosa Sur 12 KV Traf.#1 110/12 Estado del Interruptor Cerrado	
04-29-2023 14:05:04	#########	863	#########	RosaSur	12	Tr03SDAC	Int1	Status	1.00					29.04 14:05:04,863 Rosa Sur 12 KV Traf.#3 110/12 Estado del Interruptor Cerrado	
04-29-2023 14:06:45	#########	214	#########	RosaSur	12	Tr03SDAC	Int1	Status	1.00			afv	M16P	29.04 14:06:45,214 Rosa Sur 12 KV Traf.#3 110/12 Estado del Interruptor Cerrado R afv M16P P	
04-29-2023 14:06:45	#########	214	#########	RosaSur	12	Tr01SDAC	Int1	Status	1.00			afv	M16P	29.04 14:06:45,214 Rosa Sur 12 KV Traf.#1 110/12 Estado del Interruptor Cerrado R afv M16P P	

1. CAUSA U ORIGEN DE LA FALLA: falla aguas arriba del sistema de distribución.

1.1. Fecha y hora de la Falla:

Fecha	**29 de Abril 2023**
Hora	06:20

1.2. Localización de la falla en Instalaciones de Transmisión.

1.2.1. Nombre de subestación con pérdida de suministro.

SE Santa Rosa

1.3. Datos de la Empresa.

Nombre Empresa: Compañía General de Electricidad S.A
RUT: 76.411.321-7
Representante Legal: (Gerente General vigente a la fecha de envío).
Dirección: Av. Presidente Riesco N° 5561 P14, las Condes, Santiago, Chile.

CGE

INFORME DE FALLA

REQUERIMIENTO NORMA TÉCNICA DE SyCS

INFORME (s) QUINTO DÍA Nº: **IF 2023001960**	FECHA DE FALLA: 29 de 04 de 2023
INSTALACIÓN (ES) SE SANTA ROSA	

2. POTENCIA INTERRUMPIDA DE CLIENTES FINALES.

Subestación	Transformador (Primario)	Alimentador Nombre	Alimentador Nema	MW	Horario Desconexión	Horario Normalización	Bloque	Clientes Afectados	kVa afectados (potencia instalada Dx)	Distribuidora	Comunas	Urbano / Rural	N° Incidencia Centrality	Observación
Santa Rosa	T1	Los Martinez	52 C6	1,693	29/04/2023 6:20	29/04/2023 8:10	1	6038	8531,30	CGE	Puente Alto	Urbano	3023254497	Se recupera el 100% de los consumos
		Los Martinez	52 C6	0,766	29/04/2023 6:20	29/04/2023 8:10	1	2806	1985,94	CGE	La Pintana	Urbano	3023254497	Se recupera el 100% de los consumos
		Gabriela	52 C7	2,29	29/04/2023 6:20	29/04/2023 8:10	1	6495	14420,60	CGE	La Pintana	Urbano	3023254497	Se recupera el 100% de los consumos
		Gabriela	52 C7	0,109	29/04/2023 6:20	29/04/2023 8:10	1	247	548,40	CGE	Puente Alto	Urbano	3023254497	Se recupera el 100% de los consumos
		Concha y Toro	52 C8	2,628	29/04/2023 6:20	29/04/2023 8:10	1	11318	13585,00	CGE	Puente Alto	Urbano	3023254497	Se recupera el 100% de los consumos
		Lo Blanco	52 C9	0,342	29/04/2023 6:20	29/04/2023 8:10	1	982	2053,78	CGE	Puente Alto	Urbano	3023254497	Se recupera el 100% de los consumos
		Lo Blanco	52 C9	1,447	29/04/2023 6:20	29/04/2023 8:10	1	3087	6456,22	CGE	La Pintana	Urbano	3023254497	Se recupera el 100% de los consumos
	T3	Las Cumbres	52 C10	1,94	29/04/2023 6:20	29/04/2023 8:10	1	6498	10477,12	CGE	La Pintana	Urbano	3023254497	Se recupera el 100% de los consumos
		Las Cumbres	52 C10	0,198	29/04/2023 6:20	29/04/2023 8:10	1	702	1131,88	CGE	Puente Alto	Urbano	3023254497	Se recupera el 100% de los consumos
		Luis Matte	52 C11	1,88	29/04/2023 6:20	29/04/2023 8:10	1	6739	8895,00	CGE	Puente Alto	Urbano	3023254497	Se recupera el 100% de los consumos
		La Primavera	52 C12	0,786	29/04/2023 6:20	29/04/2023 8:10	1	4144	5034,00	CGE	Puente Alto	Urbano	3023254497	Se recupera el 100% de los consumos
		El Peñon	52 C14	1,644	29/04/2023 6:20	29/04/2023 8:10	1	6555	3227,77	CGE	La Florida	Urbano	3023254497	Se recupera el 100% de los consumos
Total				15,723				55.611	76.347					

MWH	26,205

ENS: **26,205 MWH.**

N° de clientes afectados CGE: **55.611.**

CGE

INFORME DE FALLA

REQUERIMIENTO NORMA TÉCNICA DE SyCS

INFORME (s) QUINTO DÍA Nº: **IF 2023001960**	FECHA DE FALLA: 29 de 04 de 2023
INSTALACIÓN (ES) SE SANTA ROSA	