Estudio para análisis de falla EAF 003/2023

"Falla en línea 66 kV Rancagua – San Francisco de Mostazal"

Fecha de Emisión: 25-01-2023

1. Descripción pormenorizada de la perturbación

a. Fecha y Hora de la falla

Fecha	04/01/2023
Hora	15:13
Consumos desconectados (MW)	25.18
Demanda previa del sistema (MW)	9486.7
Porcentaje de desconexión	0.265 %
Calificación Apagón	No aplica (porcentaje de desconexión < 10%)

b. Identificación instalación afectada

Nombre de la instalación	LT 66 kV Rancagua - San Francisco de Mostazal / LT027CI1TR03----T058
Tipo de instalación	Línea
Tensión nominal	66 kV
Segmento	Transmisión zonal
Propietario instalación afectada	CGE Transmisión S.A.
RUT	77.465.741-k
Representante Legal	Iván Arístides Quezada Escobar
Dirección	Avenida Presidente Riesco 5561, Piso 16, Las Condes

c. Identificación del elemento fallado

Nombre del elemento fallado	LT 66 kV Tap Graneros - San Francisco de Mostazal / LT027CI1TR03----T058
Propietario elemento fallado	CGE Transmisión S.A.
RUT	77.465.741-k
Representante Legal	Iván Arístides Quezada Escobar
Dirección	Avenida Presidente Riesco 5561, Piso 16, Las Condes

d. Origen y causa de la falla

Se produjo la desconexión forzada de la línea 66 kV Rancagua – San Francisco de Mostazal por operación de su protección de distancia de fase ante la existencia de un cortocircuito bifásico, debido a quema de matorrales en la cercanía de la línea, específicamente entre las estructuras N°103 y N°104 del tramo 66 kV Tap Graneros – San Francisco de Mostazal.

d.2 Fenómeno Físico:

INC1: Incendio bajo una línea o en proximidades de instalaciones.

La empresa CGE Transmisión S.A. remitió los siguientes probatorios asociados al Fenómeno Físico determinado por el Coordinador, de acuerdo con lo establecido en la Resolución Exenta 30989-2019 de la Superintendencia de Electricidad y Combustibles (SEC):

- Registro fotográfico con fecha, hora y coordenadas UTM del punto de falla.

Sin perjuicio de lo anterior, la empresa CGE Transmisión S.A. no remitió los siguientes antecedentes probatorios asociados al Fenómeno Físico determinado por el Coordinador, de acuerdo con lo establecido en la Resolución Exenta 30989-2019 de la Superintendencia de Electricidad y Combustibles (SEC):

- Declaración jurada de los hechos, constancia policial, u organismo competente.
- Podas y roce de los últimos 24 meses del o los tramos afectados por el incendio. (Incluir fotografías de la zona donde se produce el incendio luego de las podas realizadas).

d.3 Reiteración:

Reiteración Fenómeno Físico en la instalación afectada: Esta instalación no ha sido afectada por un fenómeno físico similar (homologado), durante los últimos 24 meses móviles.

Reiteración Fenómeno Físico en instalaciones del mismo propietario: Sí se han producido fallas en instalaciones del mismo propietario con un fenómeno físico similar (homologado), durante los últimos 24 meses móviles.

FALLA_ID	NOMBRE_FALLA	FECHA_FALLA	ACCIONES_CORRECTIVAS_CP	ACCIONES_CORRECTIVAS_LP
EAF 005_2021	Falla en línea 66 kV Lo Miranda - Loreto	05-01-2021	La empresa CGE S.A. indica que no aplica acciones correctivas de corto plazo.	La empresa CGE S.A. indica que no aplica acciones correctivas de largo plazo.
EAF 006_2021	Falla en línea 66 kV Punta de Cortés - Lo Miranda	05-01-2021	La empresa CGE S.A. indica que no aplica acciones correctivas de corto plazo.	La empresa CGE S.A. indica que no aplica acciones correctivas de largo plazo.
EAF 018_2021	Falla en la línea 66 kV Ejército - Coronel N°1	21-01-2021	La empresa CGE S.A. indica que no aplica acciones correctivas de corto plazo.	La empresa CGE S.A. indica que no aplica acciones correctivas de largo plazo.
EAF 019_2022	Falla en línea 66 kV Los Peumos - Curacautín	21-01-2022	Se realizará cambio a un puerto distinto al actual en la protección SEL 311C, para recibir de forma correcta la señal IRIG-B desde el reloj satelital y normalizar el desfase de fecha y horario detectado.	No aplica.
EAF 026_2022	Falla en línea 66 kV Coronel - Andalicán N°1	25-01-2022	No aplica	No aplica.
EAF 032_2022	Falla en línea 66 kV Portezuelo - Marchigüe	31-01-2022	La empresa CGE Transmisión S.A. indica que no aplican acciones correctivas de corto plazo.	La empresa CGE Transmisión S.A. indica que no aplican acciones correctivas de largo plazo.
EAF 045_2022	Falla en línea 66 kV Temuco - Loncoche N°2	11-02-2022	La empresa CGE Transmisión S.A. señala que se realizarán trabajos de reparación de la línea en el punto afectado por corte de conductor.	La empresa CGE Transmisión S.A. señala que No aplica.
EAF 049_2022	Falla en línea 66 kV Angol - Victoria	14-02-2022	La empresa CGE Transmisión S.A. indica lo siguiente: "Se revisará la señal IRIG-B a la protección SEL 311C de S/E Victoria."	La empresa CGE Transmisión S.A. indica que no aplican acciones correctivas de largo plazo.
EAF 058_2022	Falla en línea 66 kV Llaima - Lautaro	16-02-2022	La empresa CGE Transmisión S.A. indica que no aplican acciones correctivas de corto plazo	La empresa CGE Transmisión S.A. indica que no aplican acciones correctivas de largo plazo.
EAF 083_2022	Falla en línea 154 kV Itahue - Convento Viejo	11-03-2022	No se indican.	No se indican.
EAF 456_2022	Falla en línea 66 kV Cachapoal - Machalí	10-12-2022	La empresa CGE Transmisión S.A. no indica acciones correctivas de corto plazo.	La empresa CGE Transmisión S.A. no indica acciones correctivas de largo plazo.
EAF 458_2022	Desconexión de línea 110 kV Quelentaro - Las Arañas	11-12-2022	La empresa CGE Transmisión S.A. indica que no aplican acciones correctivas de corto plazo.	La empresa CGE Transmisión S.A. indica que no aplican acciones correctivas de largo plazo.

Cantidad de fallas (sin importar Fenómeno Físico) en la misma instalación: No se han producido fallas en la misma instalación afectada, durante los últimos 24 meses móviles.

d.4 Fenómeno eléctrico

DI21: Distancia (admitancia, impedancia o reactancia).

e. Detalles de la instalación, equipo o elemento donde se produjo la falla

La instalación afectada corresponde a la línea 66 kV Rancagua – San Francisco de Mostazal, la cual tiene una longitud de 20.75 km, cuenta con conductores del tipo AAAC Alliance y AAAC Butte, una capacidad de 45.03 MVA (a 25°C con sol y tensión nominal) y fue puesta en servicio en el año 1944, de acuerdo con la información técnica disponible en la plataforma Infotécnica del Coordinador.

La empresa CGE Transmisión S.A. no envía los mantenimientos realizados los últimos 24 meses.

f. Ubicación urbana o rural según DS 327/1997

No informado.

g. Proposición del propietario respecto del origen de la falla

Caso fortuito o fuerza mayor.

h. Comuna donde se presenta la falla

06106: Graneros.

i. Fecha de entrega de la información al Coordinador

Coordinado	Informe de 48 horas (06-01-2023)	Informe de 5 días (11-01-2023)
CGE Transmisión S.A.	04-01-2023	23-01-2023
Compañía General de Electricidad S.A.	No enviado	No enviado
Indura S.A.	No enviado	No enviado
Empresa de los Ferrocarriles del Estado	No enviado	No enviado

2. Descripción del equipamiento afectado

a. Sistema de Generación

b. Sistema de Transmisión

Elemento Afectado	Segmento	Tramo	Hora Desc.	Hora Norm.
LT 66 kV Rancagua – San Francisco de Mostazal	ST Zonal	LT 66 kV Rancagua - Tap Indura	15:13	15:38
LT 66 kV Rancagua – San Francisco de Mostazal	ST Zonal	LT 66 kV Tap Indura - Tap Graneros	15:13	15:38
LT 66 kV Rancagua – San Francisco de Mostazal	ST Zonal	LT 66 kV Tap Graneros - San Francisco de Mostazal	15:13	18:07
S/E Graneros	ST Zonal	Transformador 66/15 kV N°2	15:13	18:37

- Horarios de acuerdo con lo informado por la empresa CGE Transmisión S.A.

c. Consumos

S/E	Alimentador / Paño	Comuna	Pérdida de Consumo (MW)	% consumo pre-falla	Clientes Afectados	H. Desc.	H. Disp.	H. Norm.
Graneros	Indura / C6	No informado	1.82	0.019	No informado	15:13	15:38	15:38
Graneros	Codegua / C7	No informado	5.74 (*)	0.061	No informado	15:13	15:38	15:38
Graneros FFCC	No informado	No informado	0.10	0.001	1	15:13	15:38	15:38
Indura	No informado	No informado	3.93	0.041	1	15:13	15:38	15:38
Graneros	La Compañía / C1	No informado	6.80 (*)	0.072	No informado	15:13	15:53	15:53
Graneros	Santa Julia / C2	No informado	4.86	0.051	No informado	15:13	15:53	15:53
Graneros	Berríos / C3	No informado	1.93	0.020	No informado	15:13	15:53	15:53
			Total: 25.18 MW	**0.265 %**	**13796(**)**			

- Los montos y horarios señalados corresponden a lo informado por la empresa CGE Transmisión S.A. y a la información disponible en la Plataforma de Recepción de Medidas para Transferencias Económicas (PRMTE).

(*) La empresa CGE Transmisión S.A. informa valores negativos en estos alimentadores. Los valores mostrados corresponden al consumo equivalente al agregar la generación de PMGDs. La empresa CGE S.A. debe corroborar los valores reales, para cada alimentador.

(**) La empresa CGE Transmisión S.A. informa solo el total de clientes afectados. La empresa CGE S.A. debe informar el detalle de los clientes afectados por alimentador.

3. Estimación de la energía no suministrada

S/E	Alimentador / Paño	Empresa	Tipo de Cliente	Pérdida de Consumo (MW)	Tiempo Indisp. (h)	Tiempo Desc. (h)	ENS (MWh)
Graneros	Indura / C6	CGE	Regulado	1.82	0.42	0.42	0.76
Graneros	Codegua / C7	CGE	Regulado	5.74	0.42	0.42	2.39
Graneros FFCC	No informado	EFE	Libre	0.10	0.42	0.42	0.04
Indura	No informado	Indura	Libre	3.93	0.42	0.42	1.64
Graneros	La Compañía / C1	CGE	Regulado	6.80	0.67	0.67	4.53
Graneros	Santa Julia / C2	CGE	Regulado	4.86	0.67	0.67	3.24
Graneros	Berríos / C3	CGE	Regulado	1.93	0.67	0.67	1.29

Clientes Regulados : 12.21 MWh

Clientes Libres : 1.68 MWh

Total : 13.89 MWh

- Los montos y horarios señalados corresponden a lo informado por la empresa CGE Transmisión S.A.

- Curva de recuperación esperada v/s recuperación real.

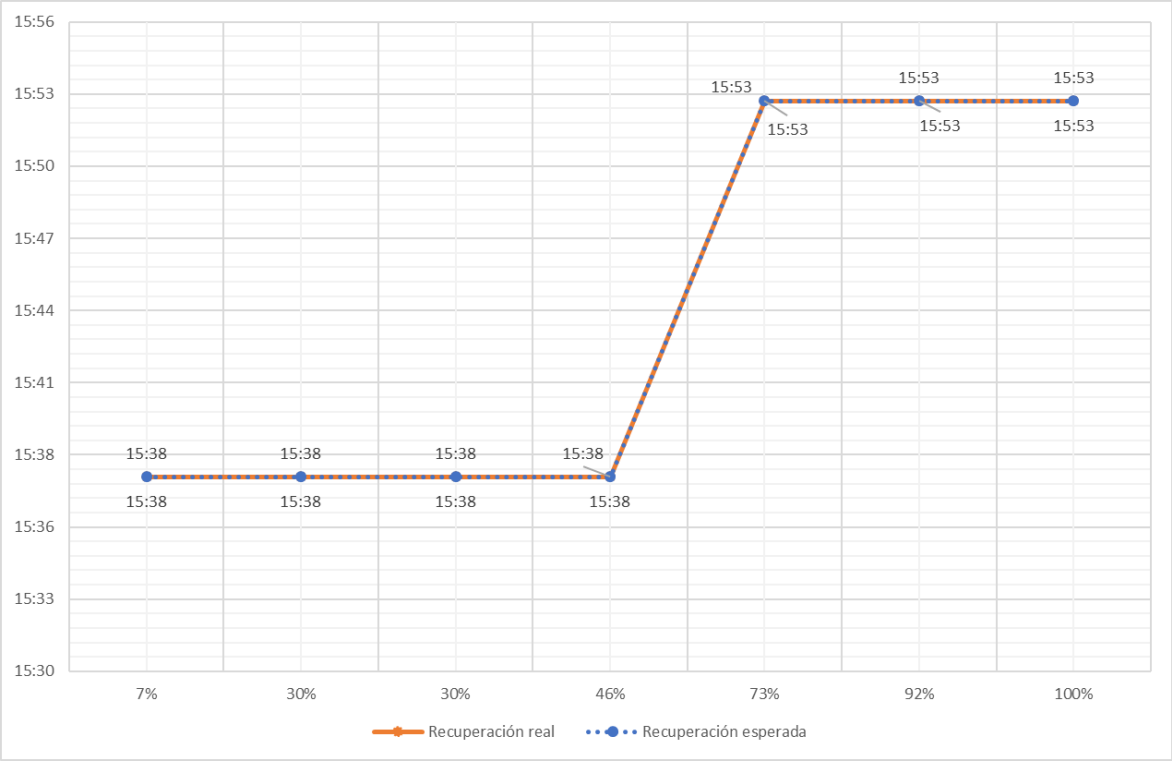

No se observan diferencias entre el horario de recuperación real y el horario de disponibilidad de las barras primarias respectivas para recuperar los consumos afectados.

- Velocidad promedio de recuperación.

Rango	Potencia (MW)	Tiempo recuperación (h)	Velocidad de recuperación (MW/h)
Primer 80 %	20.14	0.67	30.22
Último 20 %	5.04	0.67	7.55
100 % Total	25.18	0.67	37.77

4. Descripción de las configuraciones en los momentos previo y posterior a la falla

Demanda del sistema previo a la falla: 9486.7 MW

Regulación de Frecuencia

Control distribuido de frecuencia en el Sistema Eléctrico Nacional, previo a la falla, mediante las centrales: Atacama 2 (TG2A), Candelaria (U2), Canutillar (U1), El Toro (U1), El Toro (U2), El Toro (U3), El Toro (U4), Mejillones (IEM), Nueva Renca, Quintero (U1) y Quintero (U2).

Operación Programada

En Anexo Nº1 se adjunta el detalle de la generación programada para el día 04 de enero de 2023.

Operación Real

En Anexo Nº2 se adjunta el detalle de la generación real del día 04 de enero de 2023.

Movimiento de centrales e informe diario del CDC

En Anexo Nº3 se presenta el detalle del Movimiento de Centrales e Informe Diario del CDC para el día 04 de enero de 2023.

Mantenimientos

En Anexo Nº4 se presenta el detalle de los mantenimientos programados y forzados para el día 04 de enero de 2023.

Estado y configuración previo a la falla

Las instalaciones de transmisión se encontraban en servicio normal en los momentos previos a la desconexión forzada. Lo anterior corresponde al interruptor 52B2 de S/E San Francisco de Mostazal abierto y el interruptor 52B3 de S/E Rancagua cerrado, con lo cual las SS/EE Graneros, Graneros FFCC e Indura se encontraban alimentadas radialmente desde S/E Rancagua.

Adicionalmente, previo a la falla, los PMGD de S/E Graneros se encontraban inyectando 14.47 MW al sistema.

Otros antecedentes relevantes

<u>Otros antecedentes presentados por CGE Transmisión S.A.</u>

"El miércoles 04 de enero de 2023 a las 15:13hrs se produce la apertura forzada por protecciones de los interruptores 52B3 de S/E Rancagua y 52BT2 de S/E Graneros afectando los consumos asociados a S/E Graneros, Graneros FFCC e INDURA. Inmediatamente se procede con la revisión de las instalaciones entre Rancagua y Tap Graneros determinando la correcta integridad de las instalaciones, por lo cual se procede a aislar el tramo 66 kV Tap Graneros - Mostazal. Al momento de llegar a S/E Tap Graneros y revisar el inicio del tramo 66 kV Tap Graneros- Mostazal, se detecta quema de matorrales en cercanía de la línea de Transmisión en vano 103-104.

Se procede con la apertura del desconectador 89B1 en Tap Graneros para aislar el tramo LT 66 kV Tap Graneros - San Francisco de Mostazal y posteriormente se realiza el cierre del interruptor 52B3 de S/E Rancagua recuperando los consumos asociados a T1 de SE Graneros, EFE Graneros e INDURA a las 15:38hrs.

Posteriormente se procede con la apertura del interruptor 52CT2 y el cierre del interruptor acoplador de barra de MT 52CS de S/E Graneros con lo cual se recuperan los consumos asociados al transformador N°1 a las 15:53hrs.

Finalizadas las maniobras operacionales de recuperación de consumos afectados se asiste al punto de la emergencia para verificar la condición las instalaciones, encontrando a personal de Bomberos trabajando en cercanía de la línea en la contención de esta emergencia razón por la cual esta instalación no podía ser reconectada.

Culminados los trabajos por personal de Bomberos se realiza la inspección de la línea y se confirma sin daños, por lo cual una vez confirmado que el todo el personal se encontraba retirado de las instalaciones se procede con su energización desde Rancagua mediante el cierre del desconectador 89B1 de S/E Tap Graneros lo que se registra a las 18:07hrs.

En paralelo a lo anterior, se revisan las instalaciones en S/E Graneros y las protecciones del paño BT2 detectando todo normal con lo cual se coordina la energización del transformador N°2 y la normalización de la topología de la subestación lo que queda ejecutado a las 18:41hrs."

Acciones preventivas y/o correctivas

a) La instalación afectada no cuenta con auditorías, planes de acción u otro tipo de mantenimientos en curso.

b) Acciones correctivas a corto plazo:

La empresa CGE Transmisión S.A. señala que “no aplica” realizar acciones correctivas a corto plazo.

c) Acciones correctivas a largo plazo:

La empresa CGE Transmisión S.A. señala que “no aplica” realizar acciones correctivas a largo plazo.

Diagrama simplificado de las instalaciones previo a la falla

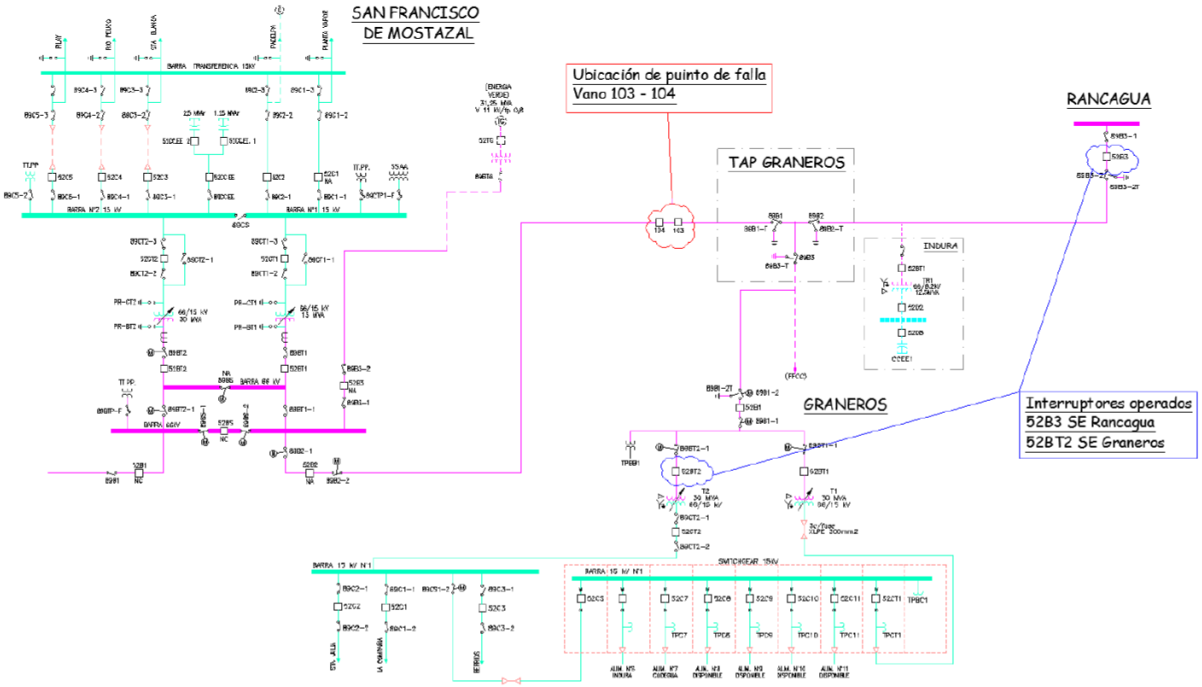

5. Cronología de eventos y la descripción de las causas de los eventos

Hora	Involucrado	Evento
15:13	CGE Transmisión	Apertura automática del interruptor 52B3 de S/E Rancagua, asociado a la línea 66 kV Rancagua – San Francisco de Mostazal, por operación de su función de distancia de fase.
15:13+	CGE Transmisión	Apertura automática del interruptor 52BT2 de S/E Graneros, asociado al transformador 66/15 kV N°2 de dicha subestación, por operación de su función de distancia de fase.
15:13++	CGE Transmisión	Reconexión automática no exitosa del interruptor 52B3 de S/E Rancagua por operación de su función de cierre contra falla, ante la permanencia de la misma.

- Los horarios señalados corresponden a lo informado por la empresa CGE Transmisión S.A.

6. Normalización del servicio

Fecha	Involucrado	Hora	Acción
04/01/2023	CGE Transmisión	15:30	Personal de CGE Transmisión realiza inspección de la línea 66kV Rancagua – Tap Graneros, determinando su correcta integridad. Detectan quema de matorrales en el tramo 66 kV Tap Graneros - San Francisco de Mostazal.
04/01/2023	CGE Transmisión	15:34	Apertura del desconectador 89B1 de S/E Tap Graneros, por maniobras de recuperación de servicio.
04/01/2023	CGE Transmisión	15:38	Cierre del interruptor 52B3 de S/E Rancagua, energizando los tramos 66 kV Rancagua – Tap Indura y Tap Indura – Tap Graneros. Se recuperan los consumos de las SS/EE Indura, Graneros FFCC y del transformador 66/15 kV N°1 de S/E Graneros.
04/01/2023	CGE Transmisión	15:52	Apertura del interruptor 52CT2 de S/E Graneros, por maniobras de recuperación de consumos.
04/01/2023	CGE Transmisión	15:53	Cierre del interruptor 52CS de S/E Graneros, recuperando los consumos asociados al transformador 66/15 kV N°2 de dicha subestación. Se recupera la totalidad de los consumos afectados.
04/01/2023	CGE Transmisión	17:55	Personal de Bomberos finaliza las labores de contención de emergencia. Se revisan las instalaciones y se detecta que estas solo presentan indicios de descarga.
04/01/2023	CGE Transmisión	18:07	Cierre del desconectador 89B1 de S/E Tap Graneros, energizando tramo 66 kV Tap Graneros – San Francisco de Mostazal.
04/01/2023	CGE Transmisión	18:37	Cierre del interruptor 52BT2 de S/E Graneros, energizando en vacío el transformador 66/15 kV N°2 de dicha subestación.
04/01/2023	CGE Transmisión	18:39	Cierre del interruptor 52CT2 de S/E Graneros, por maniobras de normalización topológica.
04/01/2023	CGE Transmisión	18:41	Apertura del interruptor 52CS de S/E Graneros, normalizando la topología existente previo a la falla.

- Las horas y fechas señaladas corresponden a lo informado por la empresa CGE Transmisión S.A.

7. Análisis de las causas de la falla y de la actuación de los dispositivos de protección y control

Antecedentes de la falla

Se produjo la desconexión forzada de la línea 66 kV Rancagua – San Francisco de Mostazal por operación de su protección de distancia de fase ante la existencia de un cortocircuito bifásico, debido a quema de matorrales en la cercanía de la línea, específicamente entre las estructuras N°103 y N°104 del tramo 66 kV Tap Graneros – San Francisco de Mostazal.

A raíz de esta falla se produjo la pérdida de 25.18 MW de consumos asociados a las SS/EE Graneros, Graneros FFCC e Indura.

Análisis de la operación de los sistemas de protecciones

Protecciones asociadas al paño B3 de S/E Rancagua

Registro oscilográfico y de eventos, primer evento

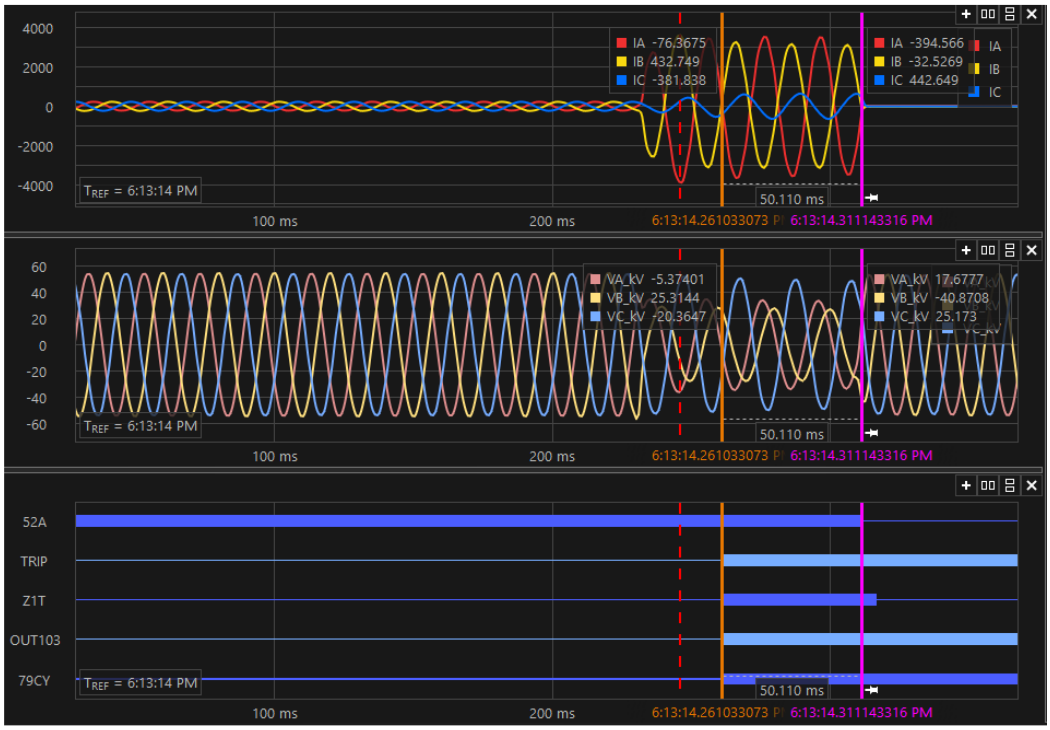


```
SE RANCAGUA Date: 01/04/23 Time: 18:25:33.606
LINEA PAINE
FID=SEL-311C-R105-V0-Z003003-D20011204 CID=9875
# DATE TIME ELEMENT STATE

76 12/27/22 06:57:06.938 79LO Deasserted
75 12/27/22 06:57:06.938 79RS Asserted
74 01/04/23 18:13:14.241 51P Asserted
73 01/04/23 18:13:14.246 M3P Asserted
72 01/04/23 18:13:14.256 M2P Asserted
71 01/04/23 18:13:14.261 M1P Asserted
70 01/04/23 18:13:14.261 SOTF Deasserted
69 01/04/23 18:13:14.261 TRIP Asserted
68 01/04/23 18:13:14.261 OUT101 Asserted
67 01/04/23 18:13:14.261 OUT103 Asserted
66 01/04/23 18:13:14.261 OUT107 Deasserted
65 01/04/23 18:13:14.261 79CY Asserted
64 01/04/23 18:13:14.261 79RS Deasserted
63 01/04/23 18:13:14.302 IN101 Deasserted
62 01/04/23 18:13:14.312 52A Deasserted
61 01/04/23 18:13:14.317 M1P Deasserted
```

```
60 01/04/23 18:13:14.317 OUT104 Asserted
59 01/04/23 18:13:14.322 M2P Deasserted
58 01/04/23 18:13:14.327 51P Deasserted
57 01/04/23 18:13:14.332 M3P Deasserted
56 01/04/23 18:13:14.512 SOTFE Asserted
55 01/04/23 18:13:14.662 TRIP Deasserted
54 01/04/23 18:13:14.662 OUT101 Deasserted
```

En el registro oscilográfico se observa un aumento en la magnitud de corriente de las fases A y B (con un desfase angular de 180° aproximadamente entre sí), además de una depresión en la tensión de dichas fases (con un desfase angular casi nulo entre ellas). A raíz de lo anterior, se puede presumir la existencia de un cortocircuito bifásico entre las fases A y B.

Por otra parte, del registro de eventos se observa la detección de la falla por parte del elemento de sobrecorriente de fase (registro N°74), y del elemento de distancia de fase en su tercera (registro N°73), segunda (registro N°72) y primera zona de protección (registro N°71), siendo esta última la que envía orden de trip en un tiempo instantáneo (registro N°69).

Finalmente, la apertura del interruptor se produce en un tiempo de 61 [ms] (registro N°62). Adicionalmente, se produce el inicio del ciclo de reconexión automática (registro N°65).

Registro oscilográfico y de eventos, segundo evento

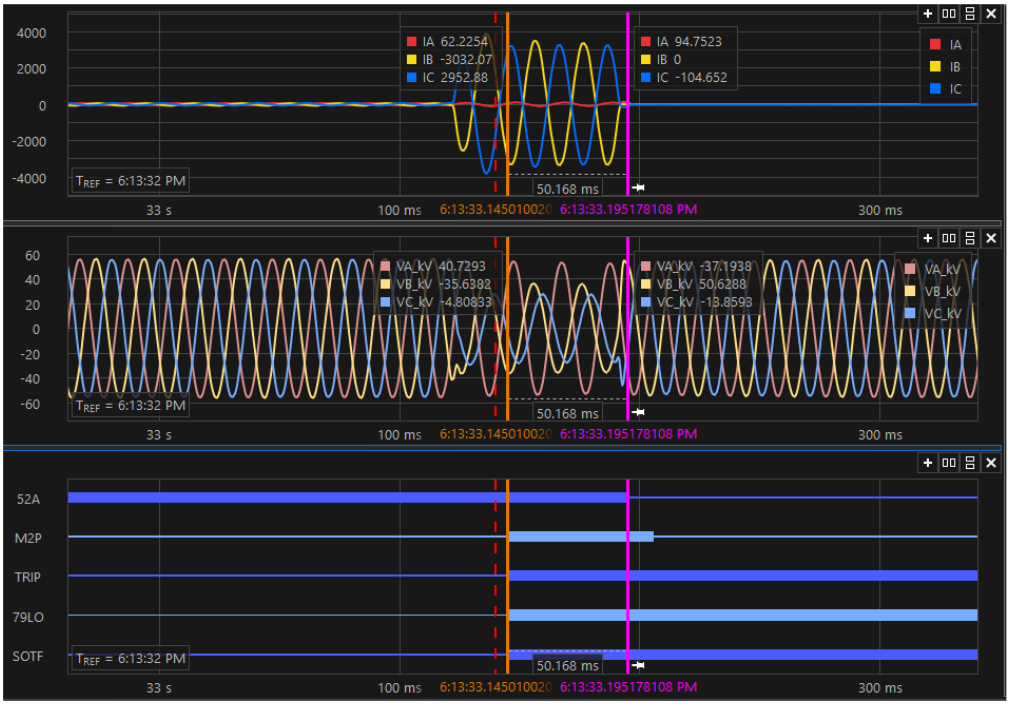


```
SE RANCAGUA Date: 01/04/23 Time: 18:25:33.606
LINEA PAINE
FID=SEL-311C-R105-V0-Z003003-D20011204 CID=9875
# DATE TIME ELEMENT STATE

53 01/04/23 18:13:14.662 OUT103 Deasserted
52 01/04/23 18:13:24.327 CLOSE Asserted
51 01/04/23 18:13:24.327 OUT102 Asserted
50 01/04/23 18:13:24.387 OUT104 Deasserted
49 01/04/23 18:13:24.407 52A Asserted
48 01/04/23 18:13:24.407 CLOSE Deasserted
47 01/04/23 18:13:24.407 IN101 Asserted
46 01/04/23 18:13:24.407 OUT102 Deasserted
45 01/04/23 18:13:33.135 51P Asserted
44 01/04/23 18:13:33.140 M3P Asserted
43 01/04/23 18:13:33.145 M2P Asserted
42 01/04/23 18:13:33.145 SOTF Asserted
41 01/04/23 18:13:33.145 SOTFT Asserted
```

```
40 01/04/23 18:13:33.145 TRIP Asserted
39 01/04/23 18:13:33.145 OUT101 Asserted
38 01/04/23 18:13:33.145 OUT103 Asserted
37 01/04/23 18:13:33.145 79LO Asserted
36 01/04/23 18:13:33.145 79CY Deasserted
35 01/04/23 18:13:33.155 M1P Asserted
34 01/04/23 18:13:33.185 IN101 Deasserted
33 01/04/23 18:13:33.195 M1P Deasserted
32 01/04/23 18:13:33.195 52A Deasserted
31 01/04/23 18:13:33.200 OUT104 Asserted
30 01/04/23 18:13:33.205 M2P Deasserted
29 01/04/23 18:13:33.205 SOTFT Deasserted
28 01/04/23 18:13:33.210 M3P Deasserted
27 01/04/23 18:13:33.215 51P Deasserted
26 01/04/23 18:13:33.546 TRIP Deasserted
25 01/04/23 18:13:33.546 OUT101 Deasserted
24 01/04/23 18:13:33.546 OUT103 Deasserted
```

En el registro oscilográfico, posterior a la reconexión automática, se observa una gran magnitud de corriente, pero ahora en las fases B y C (con un desfase angular de 180° aproximadamente entre sí), además de una depresión en la tensión de dichas fases (con un desfase angular casi nulo entre ellas). A raíz de lo anterior, se puede presumir la evolución de la falla a un cortocircuito bifásico entre las fases B y C.

Por otra parte, del registro de eventos se observa la operación de la función de cierre contra falla (registro N°42), la cual se activa con el elemento de distancia de fase en su segunda zona (registro N°43). Esta función envía orden de trip de forma instantánea (registro N°41), provocando la apertura del interruptor en un tiempo de 50 [ms] (registro N°32). Adicionalmente, se observa el bloqueo del ciclo reconexión automática (registro N°37).

<u>Protecciones asociadas al paño BT2 de S/E Graneros</u>

<u>Registro oscilográfico y de eventos</u>

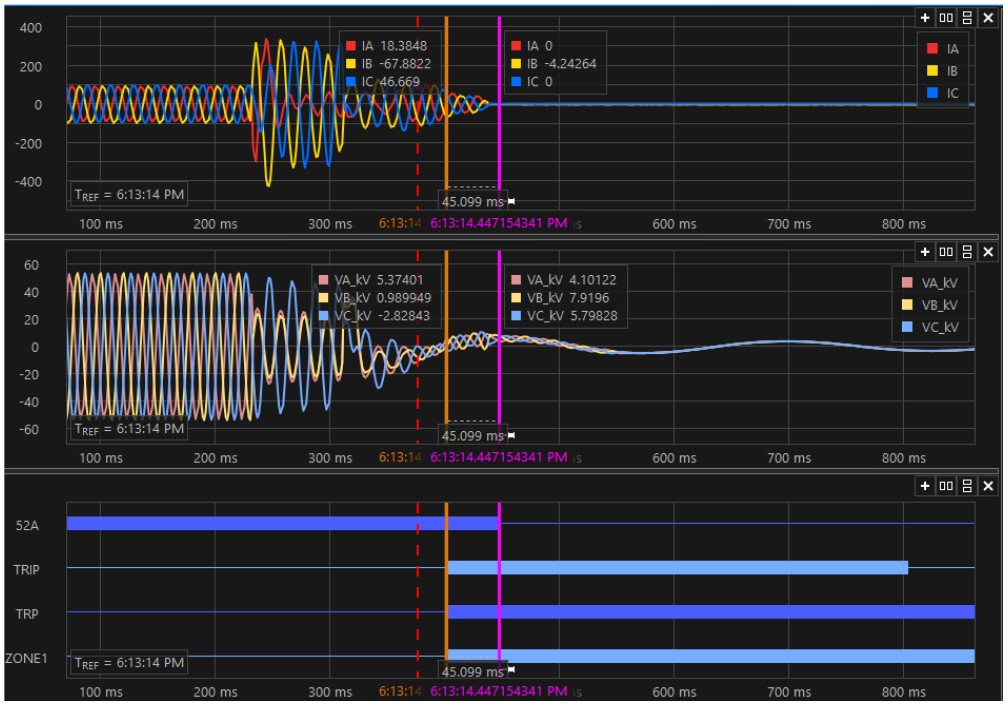

```
SE GRANEROS Date: 01/04/2023 Time: 20:55:52.579
21-21N-51-51N T2
FID=SEL-311C-R112-V0-Z005004-D20070918 CID=9C9A
# DATE TIME ELEMENT STATE

10 12/27/2022 06:31:27.603 52A Asserted
9 12/27/2022 06:31:27.623 51P Asserted
8 12/27/2022 06:31:27.628 51P Deasserted
7 01/04/2023 18:13:14.372 M2P Asserted
6 01/04/2023 18:13:14.402 M1PT Asserted
5 01/04/2023 18:13:14.402 M1P Asserted
4 01/04/2023 18:13:14.407 M1PT Deasserted
3 01/04/2023 18:13:14.407 M1P Deasserted
2 01/04/2023 18:13:14.412 M2P Deasserted
1 01/04/2023 18:13:14.447 52A Deasserted
```

En el registro oscilográfico se observa un aumento en la magnitud de corriente por las fases B y C (con desfase angular de 180° aproximadamente entre sí), pero la baja tensión se registra en las fases A y B (con un desfase angular casi nulo entre ellas). Posterior a la apertura del interruptor B3 de S/E Rancagua, tanto las tensiones como las corrientes comienzan a disminuir de forma paulatina, presumiblemente por la presencia de motores dentro de las cargas. A partir de lo anterior, se puede corroborar la existencia de la falla bifásica, presumiblemente entre las fases A y B, además de notar la inconsistencia entre las medidas de tensión y de corriente.

Por otra parte, del registro de eventos se observa la detección de la falla por parte del elemento de distancia de fase en su segunda (registro N°7) y primera zona de protección (registro N°5), siendo esta última la que envía orden de trip en un tiempo instantáneo (registro N°6).

Finalmente, la apertura del interruptor se produce en un tiempo de 45 [ms] (registro N°1).

8. Detalle de toda la información utilizada en la evaluación de la falla

Detalle de la generación programada para el día 04 de enero de 2023 (Anexo N°1).

Detalle de la generación real del día 04 de enero de 2023 (Anexo N°2).

Detalle del Movimiento de Centrales e Informe Diario del CDC correspondientes al día 04 de enero de 2023 (Anexo N°3).

Detalle de los mantenimientos programados y forzados para el día 04 de enero de 2023 (Anexo N°4).

Informes de fallas de instalaciones ingresados en el sistema del Coordinador Eléctrico Nacional por la empresa CGE Transmisión S.A. (Anexo N°5).

Otros antecedentes aportados por la empresa CGE Transmisión S.A. (Anexo N°6).

9. Análisis de las actuaciones de protecciones

9.1 Incumplimiento Normativo

Los incumplimientos normativos detectados en el desarrollo de la falla, por parte de los involucrados son:

<u>Compañía General de Electricidad S.A</u>

- No entrega de los Informes de Falla de 48 horas y del quinto día.

CGE Transmisión Chile S.A

- Fecha de entrega del Informe de Falla del quinto día.

Indura S.A.

- No entrega de los Informes de Falla de 48 horas y del quinto día.

Empresa de los Ferrocarriles del Estado

- No entrega de los Informes de Falla de 48 horas y del quinto día.

9.2 Estándares Normativos Art. 1-14 NTSyCS

Los incumplimientos del propietario del elemento afectado, reportados en la versión vigente del "Informe Anual de Cumplimientos, Artículo 1-14 Norma Técnica de Seguridad y Calidad de Servicio", no incidieron en el origen y causa de la falla, ni en el desarrollo de las maniobras que permitieron la normalización de servicio.

9.3 Desempeño de Protecciones Eléctricas y Modo de operación de interruptores

Según los antecedentes proporcionados por la empresa CGE Transmisión S.A., y el respectivo análisis realizado por el Coordinador:

- Se concluye correcta la operación del esquema de protección del paño B3 de S/E Rancagua, en sus dos operaciones.

  Se concluye correcto el modo de operación del interruptor 52B3 de S/E Rancagua, en sus dos operaciones.

- Se presume correcta la operación del esquema de protección del paño BT2 de S/E Graneros.

  Se concluye correcto el modo de operación del interruptor 52BT2 de S/E Graneros.

9.4 Desempeño EDAC

No aplica pronunciarse sobre el desempeño de EDAC ante este evento.

9.5 Desempeño EDAG

No aplica pronunciarse sobre el desempeño de EDAG ante este evento.

10. Pronunciamiento Técnico del Coordinador Eléctrico Nacional

De acuerdo con el análisis realizado por el Coordinador:

a) Se produjo la desconexión forzada de la línea 66 kV Rancagua – San Francisco de Mostazal por operación de su protección de distancia de fase ante la existencia de un cortocircuito bifásico, debido a quema de matorrales en la cercanía de la línea, específicamente entre las estructuras N°103 y N°104 del tramo 66 kV Tap Graneros – San Francisco de Mostazal.

   Con lo anterior, y en base al análisis realizado en el punto 7 de este informe, es posible concluir que se produjo un correcto desempeño de los esquemas de protección del paño B3 de S/E Rancagua y BT2 de S/E Graneros.

b) No se evidenciaron incumplimientos normativos en el desarrollo del evento que provocó la falla.

c) No se evidenciaron incumplimientos asociados al elemento afectado por la falla, reportados en la versión vigente del "Informe Anual de Cumplimientos, Artículo 1-14 Norma Técnica de Seguridad y Calidad de Servicio".

d) Para el desarrollo de la falla no hay observaciones respecto de la aplicación de los Planes de Recuperación de servicio asociados a las instalaciones involucradas, ni de las actuaciones del CDC y los respectivos CC durante la falla del día 04 de enero de 2023.

11. Recomendación respecto de las instalaciones a las cuales el Coordinador Eléctrico Nacional debería solicitar una auditoría

a) Auditorías, planes de acción, instrucciones de acciones correctivas de largo y/o corto plazo.

Se solicitará a la empresa CGE S.A.:

- Revisión de la denominación de las fases en las protecciones asociadas a los paños B3 de S/E Rancagua y BT2 de S/E Graneros, considerando que para el mismo evento las fases afectadas no coinciden según lo registrado por cada relé, principalmente las medidas de corrientes de la protección asociada al paño BT2 de S/E Graneros.

b) Solicitudes de ampliación de información.

Se solicitará a la empresa Compañía General de Electricidad S.A.:

- Informes de falla de 48 horas y del quinto día, cada uno con el correspondiente nivel de detalle.

Se solicitará a la empresa Indura S.A.:

- Informes de falla de 48 horas y del quinto día, cada uno con el correspondiente nivel de detalle.

Se solicitará a la Empresa de los Ferrocarriles del Estado:

- Informes de falla de 48 horas y del quinto día, cada uno con el correspondiente nivel de detalle.

ANEXO Nº1

Detalle de la generación programada para el día 04 de enero de 2023

Periodo Desde: 04-01-2023 08-01-2023

COORDINADOR ELÉCTRICO NACIONAL	Programación Diaria del Sistema Eléctrico Nacional																								
miércoles, 4 de enero de 2023	1	2	3	4	5	6	7	8	9	10	11	12	13	14	15	16	17	18	19	20	21	22	23	24	
Costos Operación	633	613	573	586	607	607	592	500	322	244	233	234	248	257	283	297	307	325	344	456	612	630	618	631	**10.751**
Costos Encendido/Detención	43	0	1	2	0	0	0	6	27	8	0	0	0	0	2	1	1	19	19	40	2	0	0	0	**171**
Costos Totales [kUSD]	**676**	**613**	**575**	**588**	**607**	**607**	**592**	**506**	**348**	**252**	**233**	**234**	**248**	**257**	**285**	**299**	**308**	**343**	**363**	**496**	**614**	**630**	**618**	**631**	**10.922**
Costo Marginal Quillota 220 kV	**132,3**	**127,8**	**111,3**	**120,9**	**122,6**	**122,3**	**121,2**	**102,6**	**92,6**	**54,8**	**68,3**	**31,5**	**73,2**	**74,4**	**88,7**	**101,6**	**109,3**	**102,3**	**107,6**	**141,0**	**144,4**	**144,7**	**144,7**	**143,4**	**107,64**
Pérdidas [MWh]	218	211	289	266	274	200	201	153	175	190	251	260	289	329	334	336	339	320	299	197	186	183	187	249	**5.935**
Consumos Propios [MWh]	358	358	357	358	358	358	358	342	328	327	327	327	327	327	328	329	330	329	329	338	339	339	339	339	**8.147**
Demanda Total [MWh]	9117	8755	8483	8342	8273	8308	8422	8675	9140	9579	9833	9977	10157	10265	10448	10504	10449	10287	10041	9931	9898	10156	10067	9685	**228.791**
Generación Total [MWh]	**9694**	**9324**	**9128**	**8966**	**8905**	**8866**	**8982**	**9170**	**9643**	**10095**	**10411**	**10565**	**10773**	**10921**	**11110**	**11169**	**11118**	**10936**	**10669**	**10465**	**10423**	**10678**	**10592**	**10273**	**242.873**

Hidroeléctricas de Pasada	1	2	3	4	5	6	7	8	9	10	11	12	13	14	15	16	17	18	19	20	21	22	23	24	Total
Total	**1026**	**936**	**936**	**914**	**899**	**889**	**868**	**840**	**690**	**753**	**744**	**741**	**744**	**753**	**769**	**759**	**776**	**771**	**777**	**881**	**953**	**981**	**982**	**974**	**20.357**
CHAPIQUINA	7	6	6	6	6	6	6	6	6	4	4	4	4	4	4	4	4	4	4	4	6	10	10	10	**135**
COSAPILLA	0	0	0	0	0	0	0	0	0	0	0	0	0	0	0	0	0	0	0	0	0	0	0	0	**10**
ELTORON2	1	1	1	1	1	1	1	1	1	1	1	1	1	1	1	1	1	1	1	1	1	1	1	1	**22**
CAVANCHA	0	0	0	0	0	0	0	0	0	0	0	0	0	0	0	0	0	0	0	0	0	0	0	0	**0**
ALTOHOSPICIO	1	1	1	1	1	1	1	1	1	1	1	1	1	1	1	1	1	1	1	1	1	1	1	1	**22**
SANTAROSA	1	1	1	1	1	1	1	1	1	1	1	1	1	1	1	1	1	1	1	1	1	1	1	1	**12**
CORRALES	3	3	3	3	3	3	3	3	3	3	3	3	3	3	3	3	3	3	3	3	3	3	3	3	**70**
PUNTADELVIENTO	3	3	3	3	3	3	3	3	3	3	3	3	3	3	3	3	3	3	3	3	3	3	3	3	**70**
RIOHUASCO	1	1	1	1	1	1	1	1	1	1	1	1	1	1	1	1	1	1	1	1	1	1	1	1	**31**
PUCLARO	1	1	1	1	1	1	1	1	1	1	1	1	1	1	1	1	1	1	1	1	1	1	1	1	**24**
LOSMOLLES	2	2	2	2	2	2	2	2	2	2	2	2	2	2	2	2	2	2	2	2	2	2	2	2	**41**
LAPALOMA	0	0	0	0	0	0	0	0	0	0	0	0	0	0	0	0	0	0	0	0	0	0	0	0	**0**
ELTARTARO	0	0	0	0	0	0	0	0	0	0	0	0	0	0	0	0	0	0	0	0	0	0	0	0	**0**
CH-HORNITOS	24	24	24	24	24	22	22	22	22	20	20	18	18	20	20	20	20	21	21	21	23	23	23	24	**520**
JUNCAL	15	15	15	15	15	13	13	13	13	13	13	13	13	13	13	13	14	14	14	14	14	14	14	14	**330**
JUNCALITO	0	0	0	0	0	0	0	0	0	0	0	0	0	0	0	0	0	0	0	0	0	0	0	0	**8**
COMPANIA-2	2	2	2	2	2	2	2	2	2	2	2	2	2	2	2	2	2	2	2	2	2	2	2	2	**36**
BLANCO	28	28	28	28	28	28	28	26	26	26	26	26	26	26	26	26	26	26	28	28	28	28	28	28	**650**
LOSQUILOS	25	25	25	25	25	25	24	24	24	24	24	24	24	24	24	24	25	25	25	25	25	25	25	25	**590**
CHACABUQUITO	15	15	15	15	15	15	15	15	14	14	14	14	14	14	14	14	14	14	15	15	15	15	15	15	**354**
SAUCEANDES	1	1	1	1	1	1	1	1	1	1	1	1	1	1	1	1	1	1	1	1	1	1	1	1	**12**
CARENA	7	7	7	7	7	7	7	7	6	5	4	3	3	3	3	4	5	6	7	7	7	7	7	7	**140**
ALFALFAL	81	83	83	79	81	81	80	78	66	67	63	64	61	59	69	69	70	72	74	77	80	81	81	80	**1778**
ALFALFAL-2	0	0	0	0	0	0	0	0	0	0	0	0	0	0	0	0	0	0	0	0	0	0	0	0	**0**
LASLAJAS	0	0	0	0	0	0	0	0	0	0	0	0	0	0	0	0	0	0	0	0	0	0	0	0	**0**
MAITENES	0	0	0	0	0	0	0	0	0	0	0	0	0	0	0	0	0	0	0	0	0	0	0	0	**0**
QUELTEHUES	28	28	27	27	28	28	28	27	26	27	27	27	27	27	27	27	27	27	27	28	28	28	28	28	**657**
VOLCAN	0	0	0	0	0	0	0	0	0	0	0	0	0	0	0	0	0	0	0	0	0	0	0	0	**0**
GUAYACAN	7	7	7	7	7	7	7	7	7	7	7	7	7	7	7	7	7	7	7	7	7	7	7	7	**175**
FLORIDA-1	0	0	0	0	0	0	0	0	0	0	0	0	0	0	0	0	0	0	0	0	0	0	0	0	**0**
FLORIDA-2	6	6	6	5	5	5	5	4	3	6	6	6	6	5	5	5	5	5	5	5	4	4	4	4	**120**
FLORIDA-3	2	2	2	2	2	2	2	2	2	2	2	2	2	2	2	2	2	2	2	2	2	2	2	2	**55**
PUNTILLA	12	13	12	13	13	14	14	14	15	15	14	13	13	14	14	14	14	15	14	14	15	15	14	13	**326**
EYZAGUIRRE	1	1	1	1	1	1	1	1	1	1	1	1	1	1	1	1	1	1	1	1	1	1	1	1	**17**
LASVERTIENTES	0	0	0	0	0	0	0	0	0	0	0	0	0	0	0	0	0	0	0	0	0	0	0	0	**0**
ELLLANO	0	0	0	0	0	0	0	0	0	0	0	0	0	0	0	0	0	0	0	0	0	0	0	0	**7**
ELRINCON	0	0	0	0	0	0	0	0	0	0	0	0	0	0	0	0	0	0	0	0	0	0	0	0	**5**
MALLARAUCO	0	0	0	0	0	0	0	0	0	0	0	0	0	0	0	0	0	0	0	0	0	0	0	0	**0**
LOSBAJOS	4	4	4	4	4	4	4	4	4	4	4	4	4	4	4	4	4	4	4	4	4	4	4	4	**94**
AUXDELMAIPO	3	3	3	3	3	3	3	3	3	3	3	3	3	3	3	3	3	3	3	3	3	3	3	3	**70**
LOSMORROS	1	1	1	1	1	1	1	1	1	1	1	1	1	1	1	1	1	1	1	1	1	1	1	1	**31**
COYA	0	0	0	0	0	0	0	0	0	0	0	0	0	0	0	0	0	0	0	0	0	0	0	0	**0**
CIPRESILLOS	2	2	2	2	2	2	2	2	2	2	2	2	2	2	2	2	2	2	2	2	2	2	2	2	**41**
SAUZAL	82	82	82	82	82	82	82	82	70	70	70	70	70	70	70	70	70	70	70	70	82	82	82	82	**1824**
SAUZALITO	10	10	10	10	10	10	10	10	10	10	10	10	10	10	10	10	10	10	10	10	10	10	10	10	**240**
CHACAYES	109	97	97	97	97	97	88	88	49	49	49	49	49	49	49	49	49	49	49	88	109	109	109	109	**1831**
SANANDRES	40	40	40	40	40	40	37	35	34	34	33	31	33	39	40	40	40	40	40	40	40	40	40	40	**916**
CONVENTOVIEJO	5	5	5	5	5	5	5	5	5	5	5	5	5	5	5	5	5	5	5	5	5	5	5	5	**115**
LAHIGUERA	85	85	85	85	85	85	85	85	85	85	85	85	85	85	85	85	85	85	85	85	85	85	85	85	**2037**
LACONFLUENCIA	142	72	72	65	62	72	72	68	0	59	59	59	63	68	71	65	67	68	68	73	75	73	73	73	**1636**
ELPASO	15	11	11	11	11	11	11	11	11	11	8	9	9	9	9	6	6	6	6	13	20	26	28	28	**297**

Periodo Desde: 04-01-2023 08-01-2023

COORDINADOR ELÉCTRICO NACIONAL	Programación Diaria del Sistema Eléctrico Nacional																								
miércoles, 4 de enero de 2023	1	2	3	4	5	6	7	8	9	10	11	12	13	14	15	16	17	18	19	20	21	22	23	24	
Costos Operación	633	613	573	586	607	607	592	500	322	244	233	234	248	257	283	297	307	325	344	456	612	630	618	631	**10.751**
Costos Encendido/Detención	43	0	1	2	0	0	0	6	27	8	0	0	0	0	2	1	1	19	19	40	2	0	0	0	**171**
Costos Totales [kUSD]	**676**	**613**	**575**	**588**	**607**	**607**	**592**	**506**	**348**	**252**	**233**	**234**	**248**	**257**	**285**	**299**	**308**	**343**	**363**	**496**	**614**	**630**	**618**	**631**	**10.922**
Costo Marginal Quillota 220 kV	**132,3**	**127,8**	**111,3**	**120,9**	**122,6**	**122,3**	**121,2**	**102,6**	**92,6**	**54,8**	**68,3**	**31,5**	**73,2**	**74,4**	**88,7**	**101,6**	**109,3**	**102,3**	**107,6**	**141,0**	**144,4**	**144,7**	**144,7**	**143,4**	**107,64**
Pérdidas [MWh]	218	211	289	266	274	200	201	153	175	190	251	260	289	329	334	336	339	320	299	197	186	183	187	249	**5.935**
Consumos Propios [MWh]	358	358	357	358	358	358	358	342	328	327	327	327	327	327	328	329	330	329	329	338	339	339	339	339	**8.147**
Demanda Total [MWh]	9117	8755	8483	8342	8273	8308	8422	8675	9140	9579	9833	9977	10157	10265	10448	10504	10449	10287	10041	9931	9898	10156	10067	9685	**228.791**
Generación Total [MWh]	**9694**	**9324**	**9128**	**8966**	**8905**	**8866**	**8982**	**9170**	**9643**	**10095**	**10411**	**10565**	**10773**	**10921**	**11110**	**11169**	**11118**	**10936**	**10669**	**10465**	**10423**	**10678**	**10592**	**10273**	**242.873**

DOSVALLES	0	0	0	0	0	0	0	0	0	0	0	0	0	0	0	0	0	0	0	0	0	0	0	0	**0**
PALACIOS	1	1	1	1	1	1	1	1	1	1	1	1	1	1	1	1	1	1	1	1	1	1	1	1	**24**
LIRCAY	17	17	17	17	17	17	17	17	17	17	17	17	17	17	17	17	17	17	17	17	17	17	17	17	**408**
MARIPOSAS	2	2	2	2	2	2	2	2	2	2	2	2	2	2	2	2	2	2	2	2	2	2	2	2	**48**
PROVIDENCIA	1	1	1	1	1	1	1	1	1	1	1	1	1	1	1	1	1	1	1	1	1	1	1	1	**24**
RIOCOLORADO	5	5	5	5	5	5	5	5	5	5	5	5	5	5	5	5	5	5	5	5	5	5	5	5	**108**
ROBLERIA	1	1	1	1	1	1	1	1	1	1	1	1	1	1	1	1	1	1	1	1	1	1	1	1	**31**
ANCOA	22	22	22	22	22	22	22	22	22	22	22	22	22	22	22	22	22	22	22	22	22	22	22	22	**538**
ITATA	0	0	0	0	0	0	0	0	0	0	0	0	0	0	0	0	0	0	0	0	0	0	0	0	**0**
ELPINAR	0	0	0	0	0	0	0	0	0	0	0	0	0	0	0	0	0	0	0	0	0	0	0	0	**0**
ELDIUTO	2	2	2	2	2	2	2	2	2	2	2	2	2	2	2	2	2	2	2	2	2	2	2	2	**58**
MUNILQUE-1	0	0	0	0	0	0	0	0	0	0	0	0	0	0	0	0	0	0	0	0	0	0	0	0	**0**
MUNILQUE-2	0	0	0	0	0	0	0	0	0	0	0	0	0	0	0	0	0	0	0	0	0	0	0	0	**10**
ELATAJO	1	1	1	1	1	1	1	1	1	1	1	1	1	1	1	1	1	1	1	1	1	1	1	1	**22**
BIFURCADA	0	0	0	0	0	0	0	0	0	0	0	0	0	0	0	0	0	0	0	0	0	0	0	0	**5**
CALIBORO	1	1	1	1	1	1	1	1	1	1	1	1	1	1	1	1	1	1	1	1	1	1	1	1	**22**
RENAICO	3	3	3	3	3	3	3	3	3	3	3	3	3	3	3	3	3	3	3	3	3	3	3	3	**74**
ALTORENAICO	1	1	1	1	1	1	1	1	1	1	1	1	1	1	1	1	1	1	1	1	1	1	1	1	**19**
RIOPICOIQUEN	1	1	1	1	1	1	1	1	1	1	1	1	1	1	1	1	1	1	1	1	1	1	1	1	**26**
BOQUIAMARGO	0	0	0	0	0	0	0	0	0	0	0	0	0	0	0	0	0	0	0	0	0	0	0	0	**0**
ELMIRADOR	0	0	0	0	0	0	0	0	0	0	0	0	0	0	0	0	0	0	0	0	0	0	0	0	**0**
PEUCHEN	43	43	43	32	13	0	0	0	0	0	0	0	0	0	0	0	0	0	0	40	43	43	43	43	**383**
MAMPIL	22	22	22	22	25	22	16	0	0	0	0	0	0	0	0	0	11	0	0	0	9	25	25	22	**242**
AILLIN	2	2	2	2	2	2	2	2	2	2	2	2	2	2	2	2	2	2	2	2	2	2	2	2	**46**
LOSPADRES	0	0	0	0	0	0	0	0	0	0	0	0	0	0	0	0	0	0	0	0	0	0	0	0	**2**
LLAUQUEREO	0	0	0	0	0	0	0	0	0	0	0	0	0	0	0	0	0	0	0	0	0	0	0	0	**0**
ELCANELO	2	2	2	2	2	2	2	2	2	2	2	2	2	2	2	2	2	2	2	2	2	2	2	2	**50**
DONGUIL	0	0	0	0	0	0	0	0	0	0	0	0	0	0	0	0	0	0	0	0	0	0	0	0	**0**
ALLIPEN	3	3	3	3	3	3	3	3	3	3	3	3	3	3	3	3	3	3	3	3	3	3	3	3	**60**
RIOTRUENO	1	1	1	1	1	1	1	1	1	1	1	1	1	1	1	1	1	1	1	1	1	1	1	1	**14**
ELMANZANO	3	3	3	3	3	3	3	3	3	3	3	3	3	3	3	3	3	3	3	3	3	3	3	3	**70**
TRUFULTRUFUL	1	1	1	1	1	1	1	1	1	1	1	1	1	1	1	1	1	1	1	1	1	1	1	1	**19**
MOLINERAVILLARRICA	0	0	0	0	0	0	0	0	0	0	0	0	0	0	0	0	0	0	0	0	0	0	0	0	**7**
TRAILELFU	0	0	0	0	0	0	0	0	0	0	0	0	0	0	0	0	0	0	0	0	0	0	0	0	**5**
CARILAFQUEN	13	13	13	13	13	13	13	13	13	13	13	13	13	13	13	13	13	13	13	13	13	13	13	13	**312**
MALALCAHUELLO	1	1	1	1	1	1	1	1	1	1	1	1	1	1	1	1	1	1	1	1	1	1	1	1	**29**
QUILLAILEO	0	0	0	0	0	0	0	0	0	0	0	0	0	0	0	0	0	0	0	0	0	0	0	0	**7**
BUREO	0	0	0	0	0	0	0	0	0	0	0	0	0	0	0	0	0	0	0	0	0	0	0	0	**0**
LAVINA	1	1	1	1	1	1	1	1	1	1	1	1	1	1	1	1	1	1	1	1	1	1	1	1	**12**
MULCHEN	0	0	0	0	0	0	0	0	0	0	0	0	0	0	0	0	0	0	0	0	0	0	0	0	**5**
ELAGRIO	0	0	0	0	0	0	0	0	0	0	0	0	0	0	0	0	0	0	0	0	0	0	0	0	**7**
SANTAELENA	0	0	0	0	0	0	0	0	0	0	0	0	0	0	0	0	0	0	0	0	0	0	0	0	**0**
PULLINQUE	9	9	9	9	9	9	9	9	9	14	14	14	14	14	14	14	14	14	14	14	14	14	14	9	**288**
RECA	0	0	0	0	0	0	0	0	0	0	0	0	0	0	0	0	0	0	0	0	0	0	0	0	**5**
SANTAISABEL	0	0	0	0	0	0	0	0	0	0	0	0	0	0	0	0	0	0	0	0	0	0	0	0	**7**
HIDROMOCHO	5	5	5	5	5	5	5	5	0	0	0	0	0	0	0	0	0	0	0	0	0	0	0	0	**41**
LOSCORRALES-1	0	0	0	0	0	0	0	0	0	0	0	0	0	0	0	0	0	0	0	0	0	0	0	0	**0**
LOSCORRALES-2	0	0	0	0	0	0	0	0	0	0	0	0	0	0	0	0	0	0	0	0	0	0	0	0	**0**
LOSPORTONES	1	1	1	1	1	1	1	1	1	1	1	1	1	1	1	1	1	1	1	1	1	1	1	1	**29**
MSA-1	0	0	0	0	0	0	0	0	0	0	0	0	0	0	0	0	0	0	0	0	0	0	0	0	**0**
MAISAN	0	0	0	0	0	0	0	0	0	0	0	0	0	0	0	0	0	0	0	0	0	0	0	0	**5**
LAMONTANA-1	0	0	0	0	0	0	0	0	0	0	0	0	0	0	0	0	0	0	0	0	0	0	0	0	**0**
LAMONTANA-2	0	0	0	0	0	0	0	0	0	0	0	0	0	0	0	0	0	0	0	0	0	0	0	0	**0**
PURISIMA	0	0	0	0	0	0	0	0	0	0	0	0	0	0	0	0	0	0	0	0	0	0	0	0	**5**

Periodo Desde: 04-01-2023 08-01-2023

COORDINADOR ELÉCTRICO NACIONAL	Programación Diaria del Sistema Eléctrico Nacional																								
miércoles, 4 de enero de 2023	1	2	3	4	5	6	7	8	9	10	11	12	13	14	15	16	17	18	19	20	21	22	23	24	
Costos Operación	633	613	573	586	607	607	592	500	322	244	233	234	248	257	283	297	307	325	344	456	612	630	618	631	**10.751**
Costos Encendido/Detención	43	0	1	2	0	0	0	6	27	8	0	0	0	0	2	1	1	19	19	40	2	0	0	0	**171**
Costos Totales [kUSD]	**676**	**613**	**575**	**588**	**607**	**607**	**592**	**506**	**348**	**252**	**233**	**234**	**248**	**257**	**285**	**299**	**308**	**343**	**363**	**496**	**614**	**630**	**618**	**631**	**10.922**
Costo Marginal Quillota 220 kV	**132,3**	**127,8**	**111,3**	**120,9**	**122,6**	**122,3**	**121,2**	**102,6**	**92,6**	**54,8**	**68,3**	**31,5**	**73,2**	**74,4**	**88,7**	**101,6**	**109,3**	**102,3**	**107,6**	**141,0**	**144,4**	**144,7**	**144,7**	**143,4**	**107,64**
Pérdidas [MWh]	218	211	289	266	274	200	201	153	175	190	251	260	289	329	334	336	339	320	299	197	186	183	187	249	**5.935**
Consumos Propios [MWh]	358	358	357	358	358	358	358	342	328	327	327	327	327	327	328	329	330	329	329	338	339	339	339	339	**8.147**
Demanda Total [MWh]	9117	8755	8483	8342	8273	8308	8422	8675	9140	9579	9833	9977	10157	10265	10448	10504	10449	10287	10041	9931	9898	10156	10067	9685	**228.791**
Generación Total [MWh]	**9694**	**9324**	**9128**	**8966**	**8905**	**8866**	**8982**	**9170**	**9643**	**10095**	**10411**	**10565**	**10773**	**10921**	**11110**	**11169**	**11118**	**10936**	**10669**	**10465**	**10423**	**10678**	**10592**	**10273**	**242.873**

ELGALPON	1	1	1	1	1	1	1	1	1	1	1	1	1	1	1	1	1	1	1	1	1	1	1	1	**12**
CUMPEO	0	0	0	0	0	0	0	0	0	0	0	0	0	0	0	0	0	0	0	0	0	0	0	0	**0**
DONWALTERIO	0	0	0	0	0	0	0	0	0	0	0	0	0	0	0	0	0	0	0	0	0	0	0	0	**0**
DIGUA	13	13	13	13	13	13	13	13	13	13	13	13	13	13	13	13	13	13	13	13	13	13	13	13	**312**
MELO	2	2	2	2	2	2	2	2	2	2	2	2	2	2	2	2	2	2	2	2	2	2	2	2	**46**
LICAN	12	5	5	5	5	5	5	5	0	0	0	0	0	0	0	0	0	0	0	5	14	17	17	17	**116**
DONAHILDA	0	0	0	0	0	0	0	0	0	0	0	0	0	0	0	0	0	0	0	0	0	0	0	0	**0**
MARIAELENA	0	0	0	0	0	0	0	0	0	0	0	0	0	0	0	0	0	0	0	0	0	0	0	0	**0**
CHANLEUFU	0	0	0	0	0	0	0	0	0	0	0	0	0	0	0	0	0	0	0	0	0	0	0	0	**0**
TRANQUIL	0	0	0	0	0	0	0	0	0	0	0	0	0	0	0	0	0	0	0	0	0	0	0	0	**0**
PEHUI	0	0	0	0	0	0	0	0	0	0	0	0	0	0	0	0	0	0	0	0	0	0	0	0	**5**
PICHILONCO	0	0	0	0	0	0	0	0	0	0	0	0	0	0	0	0	0	0	0	0	0	0	0	0	**0**
PILMAIQUEN	18	18	18	18	18	18	18	18	18	18	18	18	18	18	18	18	18	18	18	18	18	18	18	18	**432**
RUCATAYO	18	20	20	20	20	20	20	20	15	15	15	15	15	15	15	15	15	15	15	20	23	23	23	23	**435**
CUMBRES	6	6	6	6	6	6	6	6	6	6	6	6	6	6	6	6	6	6	6	6	6	6	6	6	**154**
PULELFU	4	4	4	4	4	4	4	4	4	4	4	4	4	4	4	4	4	4	4	4	4	4	4	4	**86**
CAPULLO	5	5	5	5	5	5	5	5	5	5	5	5	5	5	5	5	5	5	5	5	5	5	5	5	**108**
MUCHI	0	0	0	0	0	0	0	0	0	0	0	0	0	0	0	0	0	0	0	0	0	0	0	0	**0**
LASFLORES	0	0	0	0	0	0	0	0	0	0	0	0	0	0	0	0	0	0	0	0	0	0	0	0	**0**
PALMAR	2	2	2	2	2	2	2	2	2	2	2	2	2	2	2	2	2	2	2	2	2	2	2	2	**58**
CORRENTOSO	0	0	0	0	0	0	0	0	0	0	0	0	0	0	0	0	0	0	0	0	0	0	0	0	**0**
NALCAS	2	2	2	2	2	2	2	2	2	2	2	2	2	2	2	2	2	2	2	2	2	2	2	2	**53**
CALLAO	0	0	0	0	0	0	0	0	0	0	0	0	0	0	0	0	0	0	0	0	0	0	0	0	**7**
HIDROBONITO-MC1	2	2	2	2	2	2	2	2	2	2	2	2	2	2	2	2	2	2	2	2	2	2	2	2	**53**
HIDROBONITO-MC2	1	1	1	1	1	1	1	1	1	1	1	1	1	1	1	1	1	1	1	1	1	1	1	1	**14**
ENSENADA	1	1	1	1	1	1	1	1	1	1	1	1	1	1	1	1	1	1	1	1	1	1	1	1	**24**
LAARENA	0	0	0	0	0	0	0	0	0	0	0	0	0	0	0	0	0	0	0	0	0	0	0	0	**0**
ELCOLORADO	0	0	0	0	0	0	0	0	0	0	0	0	0	0	0	0	0	0	0	0	0	0	0	0	**10**
COLLIL	1	1	1	1	1	1	1	1	1	1	1	1	1	1	1	1	1	1	1	1	1	1	1	1	**14**
DONGO	0	0	0	0	0	0	0	0	0	0	0	0	0	0	0	0	0	0	0	0	0	0	0	0	**7**

Eólicas	1	2	3	4	5	6	7	8	9	10	11	12	13	14	15	16	17	18	19	20	21	22	23	24	**Total**
Total	**1284**	**1205**	**1213**	**1177**	**1164**	**1093**	**1131**	**1159**	**1054**	**1067**	**1052**	**1098**	**1084**	**1022**	**972**	**904**	**910**	**895**	**900**	**1137**	**1279**	**1184**	**1061**	**984**	**26.027**
PE-TCHAMMA	1	11	26	35	35	36	47	0	0	0	0	0	0	0	0	0	0	0	0	0	41	23	16	10	**280**
PE-SIERRAGORDA	4	4	6	9	15	20	27	31	26	12	7	17	33	42	51	58	65	73	77	87	64	27	8	3	**764**
PE-VALLEDELOSVIENTOS	6	2	1	1	2	3	4	5	4	2	2	8	11	41	0	0	52	0	6	76	74	58	35	16	**409**
PE-CERROTIGRE	2	0	0	0	0	0	0	0	0	0	6	50	83	109	128	131	133	139	138	152	139	132	46	0	**1387**
PE-LLANOSDELVIENTO	0	0	0	0	0	0	0	0	0	0	0	0	0	0	0	0	0	0	0	0	0	0	0	0	**0**
PE-CALAMA	2	2	2	2	2	4	5	3	3	2	1	1	9	43	104	105	85	108	103	107	93	58	36	18	**896**
PE-TALTAL	23	34	44	50	57	55	54	51	46	39	31	25	19	19	29	33	34	34	29	23	11	5	11	28	**784**
PE-SARCO	14	8	5	3	3	4	6	12	22	33	27	21	13	8	5	3	3	3	4	8	9	4	5	5	**226**
PE-CABOLEONES-1	13	6	2	2	3	5	7	12	24	38	45	44	34	24	17	12	10	10	10	11	11	13	13	11	**376**
PE-CABOLEONES-2	17	8	5	3	5	6	9	15	25	42	52	55	47	34	23	17	15	14	14	17	15	12	8	9	**465**
PE-CABOLEONES-3	19	9	5	2	2	2	3	8	15	26	35	36	28	18	11	7	7	9	11	12	12	14	16	12	**319**
PE-SANJUAN	29	18	14	11	8	7	8	11	16	23	29	29	21	12	9	7	9	12	12	17	13	11	10	9	**347**
PE-PUNTACOLORADA	0	0	0	0	0	0	0	0	0	0	1	2	3	3	3	3	3	3	3	3	3	1	1	0	**32**
PE-ELARRAYAN	31	23	18	10	6	3	2	2	3	5	7	11	13	12	12	8	6	5	4	4	3	3	3	4	**197**
PE-TALINAYPONIENTE	24	17	11	5	2	1	1	3	5	7	9	12	14	13	13	10	8	5	4	4	3	2	2	2	**179**
PE-TALINAYORIENTE	9	5	2	1	1	2	3	5	6	8	9	13	14	13	12	12	12	11	11	10	7	4	3	2	**173**
PE-PUNTASIERRA	31	23	16	11	7	4	4	6	7	9	14	17	24	23	21	19	15	10	7	6	5	4	3	3	**285**
PE-LOSCURUROS	10	4	2	1	1	0	1	3	5	8	9	15	20	20	17	13	10	7	5	5	5	4	3	3	**169**
PE-MONTEREDONDO	8	5	3	2	1	1	0	0	1	1	2	3	4	4	4	3	2	1	1	1	1	1	1	0	**49**
PE-PUNTAPALMERAS	13	9	5	2	1	0	0	1	2	4	8	11	13	12	11	8	5	3	2	2	1	1	1	1	**115**
PE-CANELA	2	1	1	0	0	0	0	0	1	1	2	3	3	3	3	2	1	1	1	1	0	0	0	0	**28**

Periodo Desde: 04-01-2023 08-01-2023

COORDINADOR ELÉCTRICO NACIONAL	Programación Diaria del Sistema Eléctrico Nacional																								
miércoles, 4 de enero de 2023	1	2	3	4	5	6	7	8	9	10	11	12	13	14	15	16	17	18	19	20	21	22	23	24	
Costos Operación	633	613	573	586	607	607	592	500	322	244	233	234	248	257	283	297	307	325	344	456	612	630	618	631	**10.751**
Costos Encendido/Detención	43	0	1	2	0	0	0	6	27	8	0	0	0	0	2	1	1	19	19	40	2	0	0	0	**171**
Costos Totales [kUSD]	**676**	**613**	**575**	**588**	**607**	**607**	**592**	**506**	**348**	**252**	**233**	**234**	**248**	**257**	**285**	**299**	**308**	**343**	**363**	**496**	**614**	**630**	**618**	**631**	**10.922**
Costo Marginal Quillota 220 kV	**132,3**	**127,8**	**111,3**	**120,9**	**122,6**	**122,3**	**121,2**	**102,6**	**92,6**	**54,8**	**68,3**	**31,5**	**73,2**	**74,4**	**88,7**	**101,6**	**109,3**	**102,3**	**107,6**	**141,0**	**144,4**	**144,7**	**144,7**	**143,4**	**107,64**
Pérdidas [MWh]	218	211	289	266	274	200	201	153	175	190	251	260	289	329	334	336	339	320	299	197	186	183	187	249	**5.935**
Consumos Propios [MWh]	358	358	357	358	358	358	358	342	328	327	327	327	327	327	328	329	330	329	329	338	339	339	339	339	**8.147**
Demanda Total [MWh]	9117	8755	8483	8342	8273	8308	8422	8675	9140	9579	9833	9977	10157	10265	10448	10504	10449	10287	10041	9931	9898	10156	10067	9685	**228.791**
Generación Total [MWh]	**9694**	**9324**	**9128**	**8966**	**8905**	**8866**	**8982**	**9170**	**9643**	**10095**	**10411**	**10565**	**10773**	**10921**	**11110**	**11169**	**11118**	**10936**	**10669**	**10465**	**10423**	**10678**	**10592**	**10273**	**242.873**

PE-CANELA-2	14	9	6	3	1	1	1	1	3	6	8	10	11	11	10	7	5	3	3	2	2	2	1	2	**120**
PE-TOTORAL	9	6	4	3	1	0	0	1	1	2	2	4	5	5	5	4	3	2	1	1	1	1	1	1	**63**
PE-UCUQUER-2	3	2	2	2	1	1	1	0	0	0	1	1	2	2	3	2	2	2	2	2	1	1	1	1	**35**
PE-UCUQUER	2	2	1	1	1	1	1	0	0	0	0	1	1	2	2	2	2	1	1	1	1	1	1	1	**24**
PE-LAESTRELLA	17	14	10	9	7	5	5	4	5	3	4	5	6	6	6	7	7	8	8	10	9	8	7	4	**173**
PE-LASPENAS	5	5	5	4	4	4	4	4	4	4	4	4	4	3	3	3	3	3	3	4	4	4	4	4	**93**
PE-CAMPO-LINDO-E1	30	30	30	29	28	26	26	26	24	23	21	19	16	12	10	9	8	9	9	14	18	22	23	22	**483**
PE-ELMAITEN	8	8	8	7	7	6	6	6	6	5	5	4	4	3	3	2	2	2	3	4	5	5	5	5	**119**
PE-NEGRETE	29	29	29	28	28	26	26	28	27	26	25	24	21	17	14	12	11	12	12	17	20	24	26	27	**536**
PE-MESAMAVIDA	54	54	55	54	53	48	48	48	45	45	42	39	33	25	21	19	18	18	19	27	33	37	39	38	**911**
PE-ALENA	62	62	65	64	63	59	59	61	57	57	50	44	36	27	22	19	19	19	21	28	36	42	42	42	**1053**
PE-CUEL	27	28	28	27	26	24	24	24	23	21	19	17	15	12	10	9	8	8	9	12	14	16	17	18	**438**
PE-LOMASDEDUQUECO	39	38	39	38	37	34	34	35	32	29	26	23	19	14	11	9	8	8	9	13	17	21	24	25	**583**
PE-LOSOLMOS	76	76	80	80	78	71	71	73	69	68	63	59	53	42	36	31	29	30	32	44	49	50	48	46	**1352**
PE-RENAICO	76	76	77	75	74	69	70	73	70	68	65	62	58	49	43	39	37	37	39	51	55	57	58	57	**1436**
PE-RENAICO-2	11	11	12	12	11	10	10	11	10	10	9	9	8	6	5	5	5	5	5	6	7	6	6	6	**195**
PE-MALLECONORTE	99	99	102	99	99	92	94	95	84	74	63	59	56	46	40	37	36	37	37	45	48	53	62	69	**1625**
PE-MALLECOSUR	103	104	107	105	104	97	97	98	88	79	69	64	59	49	42	37	36	37	38	47	51	58	67	76	**1713**
PE-SANGABRIEL	132	128	131	129	129	120	119	121	112	105	100	97	92	79	68	60	56	57	61	81	88	98	104	106	**2372**
PE-LAFLOR	28	28	28	27	27	24	26	26	25	24	23	22	20	17	15	14	13	13	14	19	20	22	23	23	**517**
PE-TOLPANSUR	67	64	66	64	63	59	61	65	61	57	56	55	53	46	41	37	35	36	38	50	55	57	59	58	**1303**
PE-ELNOGAL	0	0	0	0	0	0	0	0	0	0	0	0	0	0	0	0	0	0	0	0	0	0	0	0	**0**
PE-LOSBUENOSAIRES	22	22	22	21	21	19	19	20	19	18	17	16	15	13	11	10	10	10	10	13	14	15	16	16	**388**
PE-LAESPERANZA	9	9	9	9	9	8	8	9	8	8	7	7	6	5	5	4	4	4	5	6	6	7	7	7	**166**
PE-LEBU-3	3	3	3	3	3	3	3	3	3	3	3	3	2	2	2	2	2	2	2	3	3	3	3	2	**61**
PE-LEBU	6	5	5	5	5	5	5	5	5	5	4	5	4	4	4	4	4	4	4	5	4	5	5	4	**108**
PE-HUAJACHE	4	4	3	3	3	3	3	3	3	3	3	3	3	2	2	2	2	3	3	3	3	3	3	3	**70**
PE-RAKI	5	5	5	5	5	5	5	5	4	4	4	4	4	4	4	3	4	4	4	5	4	4	4	4	**105**
PE-ELARREBOL	8	8	8	8	8	8	8	7	4	4	4	4	4	4	4	4	3	4	4	5	4	6	6	7	**132**
PE-AURORA	27	27	29	31	35	36	38	42	40	44	48	53	57	55	56	56	58	60	58	65	61	61	60	59	**1155**
PE-PUELCHESUR	45	52	66	73	71	66	69	85	0	0	0	0	0	0	0	0	0	0	0	0	124	107	106	101	**965**
PE-SANPEDRO	0	0	0	0	0	0	0	0	0	0	0	0	0	0	0	0	0	0	0	0	0	0	0	0	**0**
PE-SANPEDRO-2	9	9	10	10	11	11	12	13	13	11	11	10	10	8	7	7	7	8	9	12	13	15	17	17	**260**

Solares	1	2	3	4	5	6	7	8	9	10	11	12	13	14	15	16	17	18	19	20	21	22	23	24	Total
Total	**0**	**0**	**0**	**0**	**0**	**0**	**20**	**848**	**2933**	**4254**	**4682**	**4890**	**4927**	**4992**	**4942**	**4870**	**4682**	**4394**	**3665**	**1936**	**242**	**15**	**0**	**0**	**52.293**
PFV-ELAGUILA	0	0	0	0	0	0	0	0	0	1	1	2	2	2	2	2	2	1	1	0	0	0	0	0	**16**
PFV-PAMPACAMARONES	0	0	0	0	0	0	0	0	3	5	5	6	6	6	6	6	6	6	5	3	0	0	0	0	**60**
PFV-POZOALMONTE-1	0	0	0	0	0	0	0	1	5	7	7	6	6	6	6	6	6	6	5	1	0	0	0	0	**68**
PFV-POZOALMONTE-2	0	0	0	0	0	0	0	1	5	7	7	6	6	6	6	6	6	6	5	1	0	0	0	0	**68**
PFV-POZOALMONTE-3	0	0	0	0	0	0	0	2	9	13	14	14	13	13	13	13	13	12	10	4	0	0	0	0	**141**
PFV-TAMARUGO	0	0	0	0	0	0	0	0	1	2	2	2	3	3	2	2	2	1	1	0	0	0	0	0	**21**
PFV-LOSPUQUIOS	0	0	0	0	0	0	0	0	1	2	2	3	3	3	3	2	2	2	1	0	0	0	0	0	**22**
PFV-PICA	0	0	0	0	0	0	0	0	0	0	0	0	0	0	0	0	0	0	0	0	0	0	0	0	**0**
PFV-LAHUAYCA-2	0	0	0	0	0	0	0	1	6	11	15	18	19	19	18	18	15	11	6	1	0	0	0	0	**156**
PFV-SANTAISABEL	0	0	0	0	0	0	0	0	0	0	0	0	0	0	0	0	0	0	0	0	0	0	0	0	**0**
PFV-VALLEDELSOL	0	0	0	0	0	0	0	7	29	51	60	62	62	62	62	60	57	52	37	14	1	0	0	0	**616**
PFV-HUATACONDO	0	0	0	0	0	0	0	6	33	63	73	76	77	76	74	72	68	60	39	14	0	0	0	0	**730**
PFV-BELLAVISTA-1	0	0	0	0	0	0	0	0	1	5	7	5	9	7	6	5	6	4	5	2	0	0	0	0	**62**
PFV-ATACAMASOLAR-2	0	0	0	0	0	0	0	16	71	117	132	138	138	136	135	130	120	105	76	27	0	0	0	0	**1339**
PFV-NUEVOQUILLAGUA	0	0	0	0	0	0	0	5	61	84	87	87	88	88	88	88	86	85	70	31	1	0	0	0	**950**
PFV-GRANJA	0	0	0	0	0	0	0	21	73	87	90	92	95	95	95	95	93	89	78	50	1	0	0	0	**1055**
PFV-USYA	0	0	0	0	0	0	0	2	11	26	38	48	54	55	53	51	43	32	17	5	0	0	0	0	**435**
PFV-CALAMA-1	0	0	0	0	0	0	0	2	7	9	9	9	9	9	9	9	9	9	8	5	0	0	0	0	**103**

Periodo Desde: 04-01-2023 08-01-2023

COORDINADOR ELÉCTRICO NACIONAL	Programación Diaria del Sistema Eléctrico Nacional																								
miércoles, 4 de enero de 2023	1	2	3	4	5	6	7	8	9	10	11	12	13	14	15	16	17	18	19	20	21	22	23	24	
Costos Operación	633	613	573	586	607	607	592	500	322	244	233	234	248	257	283	297	307	325	344	456	612	630	618	631	**10.751**
Costos Encendido/Detención	43	0	1	2	0	0	0	6	27	8	0	0	0	0	2	1	1	19	19	40	2	0	0	0	**171**
Costos Totales [kUSD]	**676**	**613**	**575**	**588**	**607**	**607**	**592**	**506**	**348**	**252**	**233**	**234**	**248**	**257**	**285**	**299**	**308**	**343**	**363**	**496**	**614**	**630**	**618**	**631**	**10.922**
Costo Marginal Quillota 220 kV	**132,3**	**127,8**	**111,3**	**120,9**	**122,6**	**122,3**	**121,2**	**102,6**	**92,6**	**54,8**	**68,3**	**31,5**	**73,2**	**74,4**	**88,7**	**101,6**	**109,3**	**102,3**	**107,6**	**141,0**	**144,4**	**144,7**	**144,7**	**143,4**	**107,64**
Pérdidas [MWh]	218	211	289	266	274	200	201	153	175	190	251	260	289	329	334	336	339	320	299	197	186	183	187	249	**5.935**
Consumos Propios [MWh]	358	358	357	358	358	358	358	342	328	327	327	327	327	327	328	329	330	329	329	338	339	339	339	339	**8.147**
Demanda Total [MWh]	9117	8755	8483	8342	8273	8308	8422	8675	9140	9579	9833	9977	10157	10265	10448	10504	10449	10287	10041	9931	9898	10156	10067	9685	**228.791**
Generación Total [MWh]	**9694**	**9324**	**9128**	**8966**	**8905**	**8866**	**8982**	**9170**	**9643**	**10095**	**10411**	**10565**	**10773**	**10921**	**11110**	**11169**	**11118**	**10936**	**10669**	**10465**	**10423**	**10678**	**10592**	**10273**	**242.873**
PFV-SANPEDRO-GPG	0	0	0	0	0	0	0	10	51	50	60	70	79	79	79	75	64	62	54	17	1	0	0	0	**753**
PFV-VICTORIA	0	0	0	0	0	0	0	1	6	7	7	8	9	9	9	8	8	6	7	2	0	0	0	0	**87**
PFV-JAMA-1	0	0	0	0	0	0	0	5	21	25	25	26	26	26	0	0	0	25	20	7	0	0	0	0	**205**
PFV-JAMA-2	0	0	0	0	0	0	0	4	15	18	19	19	19	0	8	13	0	17	15	6	0	0	0	0	**151**
PFV-QUETENA	0	0	0	0	0	0	0	1	5	7	7	8	8	9	9	8	8	6	6	2	0	0	0	0	**82**
PFV-SOLDELDESIERTO	0	0	0	0	0	0	0	0	0	0	0	0	0	0	0	0	0	0	0	0	0	0	0	0	**0**
PFV-MARIAELENA	0	0	0	0	0	0	0	7	39	53	55	55	55	55	55	55	54	53	43	14	0	0	0	0	**593**
PFV-LACRUZSOLAR	0	0	0	0	0	0	0	5	20	29	33	38	40	40	38	36	37	36	30	14	1	0	0	0	**396**
PFV-COYA	0	0	0	0	0	0	0	0	96	150	145	158	167	173	173	170	166	156	126	55	0	0	0	0	**1734**
PFV-FINISTERRAE	0	0	0	0	0	0	0	26	110	137	137	137	137	137	137	137	137	137	137	68	4	0	0	0	**1580**
PFV-AZABACHE	0	0	0	0	0	0	0	7	27	43	47	48	47	0	0	0	0	0	28	11	0	0	0	0	**257**
PFV-PAINE	0	0	0	0	0	0	0	1	7	8	7	8	9	9	9	8	8	7	7	3	0	0	0	0	**89**
PFV-PUERTOSECO	0	0	0	0	0	0	0	2	7	9	9	9	9	9	9	9	9	9	7	2	0	0	0	0	**95**
PFV-TAMAYA	0	0	0	0	0	0	0	3	58	88	85	91	96	99	98	95	92	87	64	27	1	0	0	0	**983**
PFV-CERRODOMINADOR	0	0	0	0	0	0	8	42	82	94	96	96	96	96	95	92	85	80	59	17	0	0	0	0	**1036**
PFV-BOLERO-1	0	0	0	0	0	0	0	15	82	107	113	116	119	121	119	117	115	111	96	44	1	0	0	0	**1278**
PFV-CAPRICORNIO	0	0	0	0	0	0	0	0	11	18	18	19	20	20	20	20	20	19	16	7	0	0	0	0	**207**
PFV-URIBESOLAR	0	0	0	0	0	0	0	5	31	42	44	44	44	44	44	44	44	43	36	17	0	0	0	0	**482**
PFV-PAMPATIGRE	0	0	0	0	0	0	0	7	52	74	78	79	77	76	75	75	75	73	63	30	2	0	0	0	**836**
PFV-DOMEYKO	0	0	0	0	0	0	0	20	60	86	96	99	100	100	100	100	97	89	71	34	4	0	0	0	**1057**
PFV-ANDES	0	0	0	0	0	0	0	4	12	16	16	17	17	17	17	17	16	16	14	7	1	0	0	0	**185**
PFV-ANDES2A	0	0	0	0	0	0	0	13	43	63	67	68	0	70	70	68	66	63	52	24	2	0	0	0	**669**
PFV-SOLDELILA	0	0	0	0	0	0	0	14	52	91	110	110	110	110	110	110	108	93	66	26	2	0	0	0	**1112**
PFV-SOLDELNORTEANDES	0	0	0	0	0	0	0	2	6	7	7	7	7	7	7	7	7	7	6	2	0	0	0	0	**80**
PFV-LOSANDES	0	0	0	0	0	0	0	2	6	8	8	8	8	8	8	8	8	8	6	2	0	0	0	0	**90**
PFV-DELDESIERTO	0	0	0	0	0	0	0	2	5	5	6	6	7	7	7	7	7	7	6	2	0	0	0	0	**74**
PFV-LALACKAMA	0	0	0	0	0	0	0	10	34	45	48	48	48	48	49	49	49	46	37	19	2	0	0	0	**531**
PFV-LALACKAMA-2	0	0	0	0	0	0	0	3	11	14	15	15	15	15	15	15	15	14	11	4	0	0	0	0	**164**
PFV-PAMPASOLARNORTE	0	0	0	0	0	0	0	15	48	64	66	66	66	66	66	66	65	60	42	13	1	0	0	0	**703**
PFV-CONEJO	0	0	0	0	0	0	4	13	64	90	95	95	95	95	93	92	91	89	83	44	4	0	0	0	**1045**
PFV-ALMEYDA	0	0	0	0	0	0	0	6	24	36	45	48	48	47	45	48	47	46	42	28	2	0	0	0	**511**
PFV-MALGARIDA	0	0	0	0	0	0	0	35	142	185	189	190	190	189	190	190	189	188	180	101	8	0	0	0	**2165**
PFV-JAVIERA	0	0	0	0	0	0	0	5	28	51	54	55	55	56	55	55	55	53	47	20	1	0	0	0	**590**
PFV-SOLDELOSANDES	0	0	0	0	0	0	0	0	0	0	0	0	0	0	0	0	0	0	0	0	0	0	0	0	**0**
PFV-COVADONGA	0	0	0	0	0	0	0	0	1	7	9	9	9	9	9	9	9	9	8	4	0	0	0	0	**92**
PFV-CHANARES	0	0	0	0	0	0	0	4	15	23	27	29	30	30	30	29	28	25	18	9	1	0	0	0	**299**
PFV-SALVADOR	0	0	0	0	0	0	0	10	38	56	60	62	62	62	62	62	62	60	51	23	3	0	0	0	**672**
PFV-PILARLOSAMARILLOS	0	0	0	0	0	0	0	0	1	1	2	2	2	2	2	2	1	1	0	0	0	0	0	0	**15**
PFV-DIEGODEALMAGRO	0	0	0	0	0	0	0	4	12	19	22	24	25	25	25	24	23	19	12	5	0	0	0	0	**238**
PFV-DAS	0	0	0	0	0	0	0	0	5	8	8	8	8	8	8	8	8	8	7	5	0	0	0	0	**90**
PFV-DIEGOALMAGROSUR	0	0	0	0	0	0	0	38	123	183	205	205	204	201	200	198	194	186	165	99	23	0	0	0	**2225**
PFV-CAMPOSDELSOL	0	0	0	0	0	0	0	71	24	10	10	10	10	10	10	10	10	10	10	12	15	0	0	0	**221**
PFV-GUANCHOI	0	0	0	0	0	0	0	13	51	88	104	109	110	110	110	108	104	99	78	38	7	0	0	0	**1128**
PFV-CARRERAPINTO	0	0	0	0	0	0	1	19	56	80	87	89	90	90	87	87	88	84	72	37	6	0	0	0	**970**
PFV-LUZDELNORTE	0	0	0	0	0	0	0	26	73	96	106	108	109	109	109	109	108	102	90	57	5	0	0	0	**1207**
PFV-LLANODELLAMPOS	0	0	0	0	0	0	0	13	53	71	78	79	80	81	81	81	80	76	68	44	3	0	0	0	**885**
PFV-SANANDRES	0	0	0	0	0	0	0	3	13	23	27	28	30	30	31	30	30	29	26	11	9	2	0	0	**322**
PFV-RIOESCONDIDO	0	0	0	0	0	0	0	41	0	0	0	0	0	0	0	0	0	0	0	81	16	0	0	0	**138**
PFV-VALLEESCONDIDO	0	0	0	0	0	0	0	14	0	0	0	0	0	0	0	0	0	0	0	44	3	0	0	0	**62**
PFV-ANTAY	0	0	0	0	0	0	0	0	2	4	7	9	9	9	9	9	8	6	3	1	0	0	0	0	**75**
PFV-PILOTOCARDONES	0	0	0	0	0	0	0	0	0	0	0	0	0	0	0	0	0	0	0	0	0	0	0	0	**2**
PFV-PEPASOLAR1	0	0	0	0	0	0	0	1	6	8	9	9	9	9	9	9	9	9	8	4	1	0	0	0	**99**
PFV-ESPERANZA	0	0	0	0	0	0	0	1	1	2	2	3	3	3	3	3	2	2	1	1	0	0	0	0	**26**
PFV-SANTAMARGARITA	0	0	0	0	0	0	0	1	2	3	3	3	3	3	3	3	3	3	2	1	0	0	0	0	**30**

Periodo Desde: 04-01-2023 08-01-2023

COORDINADOR ELÉCTRICO NACIONAL	Programación Diaria del Sistema Eléctrico Nacional																								
miércoles, 4 de enero de 2023	1	2	3	4	5	6	7	8	9	10	11	12	13	14	15	16	17	18	19	20	21	22	23	24	
Costos Operación	633	613	573	586	607	607	592	500	322	244	233	234	248	257	283	297	307	325	344	456	612	630	618	631	**10.751**
Costos Encendido/Detención	43	0	1	2	0	0	0	6	27	8	0	0	0	0	2	1	1	19	19	40	2	0	0	0	**171**
Costos Totales [kUSD]	**676**	**613**	**575**	**588**	**607**	**607**	**592**	**506**	**348**	**252**	**233**	**234**	**248**	**257**	**285**	**299**	**308**	**343**	**363**	**496**	**614**	**630**	**618**	**631**	**10.922**
Costo Marginal Quillota 220 kV	**132,3**	**127,8**	**111,3**	**120,9**	**122,6**	**122,3**	**121,2**	**102,6**	**92,6**	**54,8**	**68,3**	**31,5**	**73,2**	**74,4**	**88,7**	**101,6**	**109,3**	**102,3**	**107,6**	**141,0**	**144,4**	**144,7**	**144,7**	**143,4**	**107,64**
Pérdidas [MWh]	218	211	289	266	274	200	201	153	175	190	251	260	289	329	334	336	339	320	299	197	186	183	187	249	**5.935**
Consumos Propios [MWh]	358	358	357	358	358	358	358	342	328	327	327	327	327	327	328	329	330	329	329	338	339	339	339	339	**8.147**
Demanda Total [MWh]	9117	8755	8483	8342	8273	8308	8422	8675	9140	9579	9833	9977	10157	10265	10448	10504	10449	10287	10041	9931	9898	10156	10067	9685	**228.791**
Generación Total [MWh]	**9694**	**9324**	**9128**	**8966**	**8905**	**8866**	**8982**	**9170**	**9643**	**10095**	**10411**	**10565**	**10773**	**10921**	**11110**	**11169**	**11118**	**10936**	**10669**	**10465**	**10423**	**10678**	**10592**	**10273**	**242.873**
PFV-GUADALAO	0	0	0	0	0	0	0	1	2	3	3	3	3	3	3	3	3	3	3	2	0	0	0	0	**34**
PFV-LAESTANCIA	0	0	0	0	0	0	0	1	2	3	3	3	3	3	3	3	3	3	2	1	0	0	0	0	**30**
PFV-LASCHACRAS	0	0	0	0	0	0	0	0	1	2	2	2	2	2	2	2	2	2	1	1	0	0	0	0	**19**
PFV-LASTERRAZAS	0	0	0	0	0	0	0	1	1	2	2	3	3	3	3	3	2	2	1	1	0	0	0	0	**26**
PFV-PMGD-MITCHI	0	0	0	0	0	0	0	0	0	0	0	0	0	0	0	0	0	0	0	0	0	0	0	0	**0**
PFV-CASTILLA	0	0	0	0	0	0	0	0	0	2	3	3	3	3	3	3	3	3	2	1	0	0	0	0	**27**
PFV-LOSLOROS	0	0	0	0	0	0	0	3	11	21	25	25	25	40	41	38	32	24	15	6	0	0	0	0	**305**
PFV-HORNITOS	0	0	0	0	0	0	0	0	0	0	0	0	0	0	0	0	0	0	0	0	0	0	0	0	**2**
PFV-VALLESOLARESTE	0	0	0	0	0	0	0	0	3	4	4	4	7	8	8	8	8	8	7	3	0	0	0	0	**74**
PFV-VALLESOLAROESTE	0	0	0	0	0	0	0	0	3	7	8	8	8	8	8	8	8	7	6	1	0	0	0	0	**81**
PFV-MALAQUITA	0	0	0	0	0	0	0	1	5	8	9	9	9	9	9	9	9	9	8	5	0	0	0	0	**99**
PFV-CACHIYUYO	0	0	0	0	0	0	0	2	7	9	9	9	9	9	9	9	8	7	8	3	0	0	0	0	**97**
PFV-SANTACECILIA	0	0	0	0	0	0	0	0	0	1	1	1	2	2	2	1	1	1	0	0	0	0	0	0	**12**
PFV-ELROMERO	0	0	0	0	0	0	0	6	38	88	134	171	191	195	193	177	153	111	61	17	2	0	0	0	**1535**
PFV-ELPELICANO	0	0	0	0	0	0	0	9	57	84	88	93	95	97	96	96	96	92	80	44	3	0	0	0	**1031**
PFV-LAHUELLA	0	0	0	0	0	0	0	9	37	62	72	74	75	75	75	74	72	70	55	25	3	0	0	0	**777**
PFV-LASILLA	0	0	0	0	0	0	0	0	1	1	1	2	2	2	2	2	1	1	1	0	0	0	0	0	**14**
PFV-PMGD-ASTILLAS	0	0	0	0	0	0	0	1	5	9	9	9	9	9	9	9	9	8	8	4	0	0	0	0	**99**
PFV-PUNTABAJASOLAR	0	0	0	0	0	0	0	0	0	0	2	2	2	2	2	2	2	2	2	1	0	0	0	0	**18**
PFV-SOLDELNORTE	0	0	0	0	0	0	0	0	0	0	0	0	0	0	0	0	0	0	0	0	0	0	0	0	**0**
PFV-PMGD-SANTA-FRANCISCA	0	0	0	0	0	0	0	0	1	2	4	5	6	6	6	5	1	3	2	1	0	0	0	0	**40**
PFV-LUNADELNORTE	0	0	0	0	0	0	0	0	0	1	2	2	3	3	3	2	2	2	1	0	0	0	0	0	**20**
PFV-TAMBOREAL	0	0	0	0	0	0	0	0	0	1	2	2	2	3	3	2	2	2	1	0	0	0	0	0	**20**
PFV-LAGUNILLA	0	0	0	0	0	0	0	0	1	1	2	2	2	2	2	2	2	2	1	1	0	0	0	0	**20**
PFV-AMPARODELSOL	0	0	0	0	0	0	0	0	1	2	2	2	2	2	2	2	2	2	1	0	0	0	0	0	**21**
PFV-SDGx01	0	0	0	0	0	0	0	0	0	0	1	1	1	1	1	1	1	1	0	0	0	0	0	0	**7**
PFV-LACHAPEANA	0	0	0	0	0	0	0	0	1	1	2	2	2	2	2	2	2	2	1	1	0	0	0	0	**18**
PFV-ALTURASDEOVALLE	0	0	0	0	0	0	0	1	2	3	4	4	4	4	4	4	4	3	3	1	0	0	0	0	**40**
PFV-OVALLENORTE	0	0	0	0	0	0	0	1	5	8	9	9	9	9	9	9	9	9	7	4	1	0	0	0	**96**
PFV-LACHIMBABIS	0	0	0	0	0	0	0	0	2	2	2	2	2	2	2	2	2	2	2	1	0	0	0	0	**26**
PFV-PAMA	0	0	0	0	0	0	0	0	0	0	0	0	0	0	0	0	0	0	0	0	0	0	0	0	**0**
PFV-TALHUEN	0	0	0	0	0	0	0	0	2	2	2	2	2	2	3	3	3	3	2	1	0	0	0	0	**27**
PFV-SANTACLARA	0	0	0	0	0	0	0	1	2	3	3	3	3	3	3	3	3	3	3	2	0	0	0	0	**31**
PFV-PRETTYFIELD	0	0	0	0	0	0	0	0	0	0	0	0	0	0	0	0	0	0	0	0	0	0	0	0	**0**
PFV-LASMOLLACAS	0	0	0	0	0	0	0	0	1	1	2	2	2	2	2	2	2	2	1	1	0	0	0	0	**18**
PFV-LASMAJADAS	0	0	0	0	0	0	0	1	5	8	9	9	9	9	9	9	9	9	8	5	1	0	0	0	**100**
PFV-ELDIVISADERO	0	0	0	0	0	0	0	0	1	1	2	2	2	2	2	2	2	1	1	1	0	0	0	0	**18**
PFV-ELSALITRAL	0	0	0	0	0	0	0	1	2	3	3	3	3	3	3	3	3	3	3	1	0	0	0	0	**32**
PFV-LOMASCOLORADAS	0	0	0	0	0	0	0	0	1	1	1	1	1	1	1	1	1	1	1	1	0	0	0	0	**12**
PFV-BELLAVISTA	0	0	0	0	0	0	0	0	1	1	2	2	2	2	2	2	2	1	1	1	0	0	0	0	**18**
PFV-CANESA1	0	0	0	0	0	0	0	0	1	3	3	3	3	3	3	3	3	3	3	1	0	0	0	0	**31**
PFV-SANTALAURA	0	0	0	0	0	0	0	0	1	2	2	2	2	2	2	2	2	2	2	1	0	0	0	0	**22**
PFV-MONTTSOLAR	0	0	0	0	0	0	0	0	2	3	3	3	3	3	3	3	3	3	3	1	0	0	0	0	**32**
PFV-CHUCHINI	0	0	0	0	0	0	0	0	1	1	2	2	2	2	2	2	2	2	1	1	0	0	0	0	**19**
PFV-COCINILLAS	0	0	0	0	0	0	0	0	0	1	1	3	3	3	3	3	3	2	2	1	0	0	0	0	**24**
PFV-CANELILLO	0	0	0	0	0	0	0	0	0	1	3	3	3	3	3	3	3	2	2	1	0	0	0	0	**25**
PFV-ILLAPEL-5	0	0	0	0	0	0	0	0	2	3	3	3	3	3	3	3	3	3	2	1	0	0	0	0	**30**
PFV-CHALINGA	0	0	0	0	0	0	0	0	1	3	3	3	3	3	3	3	3	3	2	1	0	0	0	0	**29**
PFV-ALICAHUE	0	0	0	0	0	0	0	0	1	1	2	3	3	3	3	3	2	2	1	0	0	0	0	0	**23**
PFV-CUZCUZ	0	0	0	0	0	0	0	0	1	1	2	2	2	2	2	2	2	2	1	1	0	0	0	0	**20**
PFV-NORTECHICO-1	0	0	0	0	0	0	0	0	0	0	0	0	0	0	0	0	0	0	0	0	0	0	0	0	**0**
PFV-JAURURO	0	0	0	0	0	0	0	0	1	2	2	2	2	3	3	2	2	2	2	1	0	0	0	0	**23**
PFV-LALIGUA	0	0	0	0	0	0	0	0	1	1	2	2	3	3	3	3	2	2	1	0	0	0	0	0	**22**
PFV-PULLALLI	0	0	0	0	0	0	0	0	2	2	3	3	3	3	3	3	3	2	2	1	0	0	0	0	**28**

Periodo Desde: 04-01-2023 08-01-2023

COORDINADOR ELÉCTRICO NACIONAL	Programación Diaria del Sistema Eléctrico Nacional																								
miércoles, 4 de enero de 2023	1	2	3	4	5	6	7	8	9	10	11	12	13	14	15	16	17	18	19	20	21	22	23	24	
Costos Operación	633	613	573	586	607	607	592	500	322	244	233	234	248	257	283	297	307	325	344	456	612	630	618	631	**10.751**
Costos Encendido/Detención	43	0	1	2	0	0	0	6	27	8	0	0	0	0	2	1	1	19	19	40	2	0	0	0	**171**
Costos Totales [kUSD]	**676**	**613**	**575**	**588**	**607**	**607**	**592**	**506**	**348**	**252**	**233**	**234**	**248**	**257**	**285**	**299**	**308**	**343**	**363**	**496**	**614**	**630**	**618**	**631**	**10.922**
Costo Marginal Quillota 220 kV	**132,3**	**127,8**	**111,3**	**120,9**	**122,6**	**122,3**	**121,2**	**102,6**	**92,6**	**54,8**	**68,3**	**31,5**	**73,2**	**74,4**	**88,7**	**101,6**	**109,3**	**102,3**	**107,6**	**141,0**	**144,4**	**144,7**	**144,7**	**143,4**	**107,64**
Pérdidas [MWh]	218	211	289	266	274	200	201	153	175	190	251	260	289	329	334	336	339	320	299	197	186	183	187	249	**5.935**
Consumos Propios [MWh]	358	358	357	358	358	358	358	342	328	327	327	327	327	327	328	329	330	329	329	338	339	339	339	339	**8.147**
Demanda Total [MWh]	9117	8755	8483	8342	8273	8308	8422	8675	9140	9579	9833	9977	10157	10265	10448	10504	10449	10287	10041	9931	9898	10156	10067	9685	**228.791**
Generación Total [MWh]	**9694**	**9324**	**9128**	**8966**	**8905**	**8866**	**8982**	**9170**	**9643**	**10095**	**10411**	**10565**	**10773**	**10921**	**11110**	**11169**	**11118**	**10936**	**10669**	**10465**	**10423**	**10678**	**10592**	**10273**	**242.873**
PFV-ARIZTIA	0	0	0	0	0	0	0	0	1	2	2	3	3	3	3	3	3	2	2	1	0	0	0	0	**27**
PFV-SANTAJULIA	0	0	0	0	0	0	0	0	1	2	2	3	3	3	3	3	3	2	2	1	0	0	0	0	**27**
PFV-CABILSOL	0	0	0	0	0	0	0	0	1	2	2	3	3	3	3	3	3	2	2	1	0	0	0	0	**27**
PFV-PMGD-CABILDO-SUNLIGHT	0	0	0	0	0	0	0	1	5	8	9	9	9	9	9	9	9	9	8	4	0	0	0	0	**98**
PFV-PMGD-LOS-JOTES	0	0	0	0	0	0	0	0	0	0	0	0	0	0	0	0	0	0	0	0	0	0	0	0	**1**
PFV-LOSPALTOS	0	0	0	0	0	0	0	0	1	2	3	3	3	3	3	3	3	3	2	1	0	0	0	0	**27**
PFV-ESFENA	0	0	0	0	0	0	0	0	1	1	1	1	1	1	1	1	1	1	1	1	0	0	0	0	**15**
PFV-ELQUEMADO	0	0	0	0	0	0	0	1	2	3	3	3	3	3	3	3	3	3	3	1	0	0	0	0	**31**
PFV-DONACARMEN	0	0	0	0	0	0	0	3	6	13	20	25	27	28	28	27	23	19	12	5	1	0	0	0	**236**
PFV-SANTUARIO	0	0	0	0	0	0	0	1	2	3	3	3	3	3	3	3	3	3	2	1	0	0	0	0	**31**
PFV-CALLELARGA	0	0	0	0	0	0	0	0	2	3	3	3	3	3	3	3	3	3	2	1	0	0	0	0	**30**
PFV-CASUTO	0	0	0	0	0	0	0	1	1	2	2	2	2	2	2	2	2	2	1	0	0	0	0	0	**21**
PFV-SANFRANCISCO	0	0	0	0	0	0	0	1	2	3	3	3	3	3	3	3	3	3	2	1	0	0	0	0	**32**
PFV-FILOMENA	0	0	0	0	0	0	0	0	1	2	2	2	2	2	2	2	2	2	2	1	0	0	0	0	**25**
PFV-NILHUE	0	0	0	0	0	0	0	0	0	0	1	1	1	1	1	1	1	0	0	0	0	0	0	0	**6**
PFV-PMGD-SLK-CB-NUEVE	0	0	0	0	0	0	0	0	1	1	2	2	3	3	3	3	3	3	2	1	0	0	0	0	**26**
PFV-PMGD-LAS-TORTOLAS-DEL-VERANO	0	0	0	0	0	0	0	0	2	2	3	3	3	3	3	3	3	2	2	1	0	0	0	0	**28**
PFV-HORMIGA	0	0	0	0	0	0	0	0	0	1	1	2	2	2	2	2	1	1	1	0	0	0	0	0	**14**
PFV-JAHUEL	0	0	0	0	0	0	0	0	3	5	5	5	5	5	5	5	5	5	5	3	0	0	0	0	**59**
PFV-MARIN	0	0	0	0	0	0	0	1	2	3	3	3	3	3	3	3	3	3	2	0	0	0	0	0	**30**
PFV-ENCONSOLAR	0	0	0	0	0	0	0	1	4	7	8	8	8	8	8	8	8	7	6	3	0	0	0	0	**82**
PFV-SANTAINES	0	0	0	0	0	0	0	1	2	3	3	3	3	3	3	3	2	2	2	1	0	0	0	0	**28**
PFV-LOSPERALES	0	0	0	0	0	0	0	0	0	1	2	2	3	3	3	2	2	2	1	0	0	0	0	0	**20**
PFV-VILLAALEMANA	0	0	0	0	0	0	0	0	0	0	0	0	0	0	0	0	0	0	0	0	0	0	0	0	**0**
PFV-KAUFMANN	0	0	0	0	0	0	0	0	0	0	0	0	0	0	0	0	0	0	0	0	0	0	0	0	**0**
PFV-VALLEDELALUNA-2	0	0	0	0	0	0	0	1	2	2	2	2	2	2	2	2	2	2	2	1	0	0	0	0	**26**
PFV-CRUZSOLAR1	0	0	0	0	0	0	0	1	2	3	3	3	3	3	3	3	3	3	3	2	0	0	0	0	**33**
PFV-LIPANGUE	0	0	0	0	0	0	0	0	1	1	2	2	3	3	3	3	2	2	1	0	0	0	0	0	**22**
PFV-PITRA	0	0	0	0	0	0	0	0	2	2	2	2	2	2	2	2	2	2	2	2	0	0	0	0	**24**
PFV-TARANTO	0	0	0	0	0	0	0	1	4	7	7	8	8	8	8	8	8	8	7	3	1	0	0	0	**82**
PFV-SOLDESEPTIEMBRE	0	0	0	0	0	0	0	0	2	4	6	8	9	9	9	8	7	5	3	1	0	0	0	0	**72**
PFV-LOBOZA	0	0	0	0	0	0	0	0	0	0	1	1	1	1	1	1	0	0	0	0	0	0	0	0	**5**
PFV-TREBALSOLAR	0	0	0	0	0	0	0	0	1	1	2	2	2	2	2	2	2	1	1	0	0	0	0	0	**18**
PFV-ELQUELTEHUE	0	0	0	0	0	0	0	1	2	3	3	3	3	3	3	3	3	3	3	1	0	0	0	0	**33**
PFV-TRINIDAD	0	0	0	0	0	0	0	1	2	3	3	3	3	3	3	3	3	3	3	2	0	0	0	0	**31**
PFV-ELBOCO	0	0	0	0	0	0	0	1	2	2	3	3	3	3	3	3	3	2	2	1	0	0	0	0	**32**
PFV-RDCL-SAN	0	0	0	0	0	0	0	0	2	3	4	5	6	6	6	6	5	4	3	1	0	0	0	0	**51**
PFV-PMGD-PASTRAN	0	0	0	0	0	0	0	2	6	7	7	7	7	8	9	9	9	9	8	3	0	0	0	0	**92**
PFV-PMGD-FOSTER	0	0	0	0	0	0	0	1	2	2	3	3	3	3	3	3	3	3	2	2	0	0	0	0	**30**
PFV-GRANADA	0	0	0	0	0	0	0	2	5	8	8	9	9	8	8	8	8	8	7	4	1	0	0	0	**91**
PFV-OLIVILLO	0	0	0	0	0	0	0	1	5	7	8	8	9	9	8	8	8	8	7	3	1	0	0	0	**91**
PFV-LINGUE	0	0	0	0	0	0	0	0	2	2	3	3	3	3	3	3	3	3	2	2	0	0	0	0	**31**
PFV-LOSMAGNOLIOS	0	0	0	0	0	0	0	0	2	3	3	3	3	3	3	3	3	3	3	2	0	0	0	0	**31**
PFV-PANQUEHUE-2	0	0	0	0	0	0	0	0	1	2	3	4	4	5	4	4	3	2	1	0	0	0	0	0	**33**
PFV-OVEJERIA	0	0	0	0	0	0	0	2	5	7	8	8	8	8	8	8	8	7	6	3	0	0	0	0	**85**
PFV-ELLITREII	0	0	0	0	0	0	0	2	5	8	8	9	9	9	8	8	8	8	7	4	1	0	0	0	**93**
PFV-PICURIO	0	0	0	0	0	0	0	1	2	2	3	3	3	3	3	3	3	3	2	1	0	0	0	0	**30**
PFV-TILTIL	0	0	0	0	0	0	0	0	1	1	2	2	2	2	2	2	1	1	1	0	0	0	0	0	**16**
PFV-PMG-PARQUE-VALPARAISO	0	0	0	0	0	0	0	1	3	6	6	6	6	6	6	6	6	6	5	2	0	0	0	0	**64**
PFV-PMGD-PALTO-SUNLIGHT	0	0	0	0	0	0	0	0	3	7	8	8	8	8	8	8	8	8	6	3	0	0	0	0	**84**
PFV-LOMALOSCOLORADOS	0	0	0	0	0	0	0	0	1	1	1	1	1	1	1	1	1	1	1	0	0	0	0	0	**9**
PFV-PMGD-ANAKENA	0	0	0	0	0	0	0	2	7	9	9	9	9	9	9	9	9	9	9	5	1	0	0	0	**104**
PFV-PMGD-RECOLETA	0	0	0	0	0	0	0	2	5	6	6	6	6	6	6	6	6	6	6	5	1	0	0	0	**68**
PFV-LUNA	0	0	0	0	0	0	0	0	1	2	2	2	2	2	2	2	2	2	2	1	0	0	0	0	**21**

Periodo Desde: 04-01-2023 08-01-2023

COORDINADOR ELÉCTRICO NACIONAL	Programación Diaria del Sistema Eléctrico Nacional																								
miércoles, 4 de enero de 2023	1	2	3	4	5	6	7	8	9	10	11	12	13	14	15	16	17	18	19	20	21	22	23	24	
Costos Operación	633	613	573	586	607	607	592	500	322	244	233	234	248	257	283	297	307	325	344	456	612	630	618	631	**10.751**
Costos Encendido/Detención	43	0	1	2	0	0	0	6	27	8	0	0	0	0	2	1	1	19	19	40	2	0	0	0	**171**
Costos Totales [kUSD]	**676**	**613**	**575**	**588**	**607**	**607**	**592**	**506**	**348**	**252**	**233**	**234**	**248**	**257**	**285**	**299**	**308**	**343**	**363**	**496**	**614**	**630**	**618**	**631**	**10.922**
Costo Marginal Quillota 220 kV	**132,3**	**127,8**	**111,3**	**120,9**	**122,6**	**122,3**	**121,2**	**102,6**	**92,6**	**54,8**	**68,3**	**31,5**	**73,2**	**74,4**	**88,7**	**101,6**	**109,3**	**102,3**	**107,6**	**141,0**	**144,4**	**144,7**	**144,7**	**143,4**	**107,64**
Pérdidas [MWh]	218	211	289	266	274	200	201	153	175	190	251	260	289	329	334	336	339	320	299	197	186	183	187	249	**5.935**
Consumos Propios [MWh]	358	358	357	358	358	358	358	342	328	327	327	327	327	327	328	329	330	329	329	338	339	339	339	339	**8.147**
Demanda Total [MWh]	9117	8755	8483	8342	8273	8308	8422	8675	9140	9579	9833	9977	10157	10265	10448	10504	10449	10287	10041	9931	9898	10156	10067	9685	**228.791**
Generación Total [MWh]	**9694**	**9324**	**9128**	**8966**	**8905**	**8866**	**8982**	**9170**	**9643**	**10095**	**10411**	**10565**	**10773**	**10921**	**11110**	**11169**	**11118**	**10936**	**10669**	**10465**	**10423**	**10678**	**10592**	**10273**	**242.873**
PFV-ELQUEULE	0	0	0	0	0	0	0	1	3	4	4	4	4	4	4	4	4	4	4	3	1	0	0	0	**48**
PFV-LOMIRANDA	0	0	0	0	0	0	0	1	4	6	6	6	6	6	6	6	4	2	3	3	1	0	0	0	**59**
PFV-LIMA	0	0	0	0	0	0	0	0	0	0	0	0	0	0	0	0	0	0	0	0	0	0	0	0	**0**
PFV-OCOA	0	0	0	0	0	0	0	1	2	3	3	3	3	3	3	3	3	3	2	1	0	0	0	0	**31**
PFV-LLAYLLAY	0	0	0	0	0	0	0	2	7	9	9	9	9	9	9	9	9	9	8	5	1	0	0	0	**102**
PFV-HELIOS	0	0	0	0	0	0	0	1	2	2	2	3	3	3	3	3	3	2	2	1	0	0	0	0	**28**
PFV-LOSTILOS	0	0	0	0	0	0	0	1	3	3	4	4	4	4	4	4	4	4	3	2	0	0	0	0	**39**
PFV-MANAO	0	0	0	0	0	0	0	1	2	2	3	3	3	3	3	3	3	3	2	1	0	0	0	0	**30**
PFV-SANTIAGOSOLAR	0	0	0	0	0	0	0	1	26	46	66	76	81	84	83	78	65	48	31	14	2	0	0	0	**701**
PFV-CURACAVI	0	0	0	0	0	0	0	0	2	2	3	3	3	3	3	3	3	3	2	1	0	0	0	0	**29**
PFV-LOSGIRASOLES	0	0	0	0	0	0	0	0	2	2	3	3	2	3	3	3	2	2	2	1	0	0	0	0	**27**
PFV-ELPIQUERO	0	0	0	0	0	0	0	1	2	8	9	9	9	9	9	9	9	9	8	5	1	0	0	0	**96**
PFV-CAIMI	0	0	0	0	0	0	0	0	0	0	0	0	0	0	0	0	0	0	0	0	0	0	0	0	**2**
PFV-CATEMU	0	0	0	0	0	0	0	0	1	2	2	2	2	2	2	2	2	2	1	0	0	0	0	0	**20**
PFV-TUCUQUERE	0	0	0	0	0	0	0	0	2	3	3	3	3	3	3	3	3	3	3	2	0	0	0	0	**33**
PFV-RODEO	0	0	0	0	0	0	0	0	2	2	2	3	3	3	3	2	2	2	2	1	0	0	0	0	**26**
PFV-PMGD-EL-HUASO	0	0	0	0	0	0	0	0	1	2	2	2	2	2	2	2	2	2	1	1	0	0	0	0	**23**
PFV-PMGD-FARDELA-NEGRA	0	0	0	0	0	0	0	0	2	2	2	2	2	2	2	2	2	2	2	1	0	0	0	0	**23**
PFV-PMGD-LITORAL-SUNLIGHT	0	0	0	0	0	0	0	0	0	0	0	0	0	0	0	0	0	0	0	0	0	0	0	0	**0**
PFV-PLACILLA	0	0	0	0	0	0	0	2	5	8	9	9	9	9	9	9	9	8	7	4	1	0	0	0	**95**
PFV-UTFSM-VINA-DEL-MAR	0	0	0	0	0	0	0	0	0	0	0	0	0	0	0	0	0	0	0	0	0	0	0	0	**0**
PFV-UTFSM-VALPARAISO-VALDES	0	0	0	0	0	0	0	0	0	0	0	0	0	0	0	0	0	0	0	0	0	0	0	0	**1**
PFV-PEDREROS	0	0	0	0	0	0	0	0	0	0	0	0	0	0	0	0	0	0	0	0	0	0	0	0	**0**
PFV-DONEUGENIO	0	0	0	0	0	0	0	1	2	2	2	2	2	2	2	2	2	2	2	1	0	0	0	0	**26**
PFV-ELCASTANO	0	0	0	0	0	0	0	1	4	6	7	7	7	7	7	7	7	7	6	3	1	0	0	0	**78**
PFV-LOSLAGOS	0	0	0	0	0	0	0	0	1	2	2	2	2	2	2	2	2	2	2	1	0	0	0	0	**22**
PFV-LASCABRAS	0	0	0	0	0	0	0	0	0	2	3	3	3	3	3	3	3	3	2	1	0	0	0	0	**27**
PFV-LAQUINTA	0	0	0	0	0	0	0	1	2	2	2	2	2	2	2	2	2	2	2	1	0	0	0	0	**26**
PFV-PMGD-LOS-TAURETES	0	0	0	0	0	0	0	1	2	2	2	2	2	2	2	2	2	1	2	1	0	0	0	0	**21**
PFV-LUDERS	0	0	0	0	0	0	0	1	2	3	3	3	3	3	3	3	3	3	3	1	0	0	0	0	**30**
PFV-ESPERANZA-2	0	0	0	0	0	0	0	1	4	5	6	6	7	7	7	7	6	6	5	3	0	0	0	0	**71**
PFV-CHANCON	0	0	0	0	0	0	0	1	1	2	2	2	2	2	2	2	2	2	2	1	0	0	0	0	**25**
PFV-PMGD-PARQUE-SANTA-CRUZ	0	0	0	0	0	0	0	0	0	0	0	0	0	0	0	0	0	0	0	0	0	0	0	0	**0**
PFV-PMGD-SANTA-EMILIA	0	0	0	0	0	0	0	0	0	0	0	0	0	0	0	0	0	0	0	0	0	0	0	0	**0**
PFV-ESTERO	0	0	0	0	0	0	0	0	1	1	1	1	1	1	1	1	1	1	1	1	0	0	0	0	**13**
PFV-GRPEUMO	0	0	0	0	0	0	0	2	6	8	8	8	8	8	8	8	8	8	7	5	1	0	0	0	**93**
PFV-PERALILLO	0	0	0	0	0	0	0	1	1	2	2	2	2	2	2	2	2	2	2	1	0	0	0	0	**19**
PFV-MOSTAZAL	0	0	0	0	0	0	0	2	5	7	8	8	8	8	8	8	8	7	6	3	1	0	0	0	**89**
PFV-SANTA_CAROLINA	0	0	0	0	0	0	0	1	2	2	3	3	3	3	3	3	3	3	2	1	0	0	0	0	**30**
PFV-EL_ROMERAL	0	0	0	0	0	0	0	2	6	8	8	8	8	8	8	8	8	8	6	4	1	0	0	0	**87**
PFV-MEMBRILLO	0	0	0	0	0	0	0	0	2	2	3	3	3	2	2	2	2	2	2	1	0	0	0	0	**28**
PFV-CHIMBARONGO	0	0	0	0	0	0	0	1	2	2	2	2	2	2	2	2	2	2	2	1	0	0	0	0	**23**
PFV-PMGD-NANCAGUA	0	0	0	0	0	0	0	1	1	2	2	2	2	2	2	2	2	2	1	0	0	0	0	0	**17**
PFV-PMGD-LAS-CACHAÑAS	0	0	0	0	0	0	0	1	2	5	7	8	9	9	9	8	7	6	3	1	0	0	0	0	**75**
PFV-DONMARIANO	0	0	0	0	0	0	0	0	1	2	2	2	2	2	2	3	2	2	2	1	0	0	0	0	**25**
PFV-LOSLIBERTADORES	0	0	0	0	0	0	0	1	3	4	6	6	7	7	7	7	6	5	3	2	0	0	0	0	**62**
PFV-LAMURALLA	0	0	0	0	0	0	0	1	2	2	2	2	2	2	2	2	2	2	2	1	0	0	0	0	**27**
PFV-ARGOMEDO	0	0	0	0	0	0	0	1	4	6	6	7	7	7	7	7	6	6	5	2	0	0	0	0	**70**
PFV-CATANSOLAR	0	0	0	0	0	0	0	1	2	3	3	3	3	3	3	3	3	3	3	1	0	0	0	0	**33**
PFV-RAULI	0	0	0	0	0	0	0	1	6	8	9	9	9	9	9	9	9	8	7	4	1	0	0	0	**98**
PFV-SANCAMILO	0	0	0	0	0	0	0	0	1	2	3	3	3	3	3	3	3	2	2	2	1	0	0	0	**30**
PFV-VILLAPRAT	0	0	0	0	0	0	0	0	2	3	3	3	3	3	3	3	3	3	2	1	0	0	0	0	**30**
PFV-VILLA	0	0	0	0	0	0	0	0	1	2	2	2	2	2	2	2	2	2	2	1	0	0	0	0	**24**
PFV-LLANOSDEPOTROSO	0	0	0	0	0	0	0	0	1	4	4	4	4	4	4	4	4	4	3	1	0	0	0	0	**42**

Periodo Desde: 04-01-2023 08-01-2023

COORDINADOR ELÉCTRICO NACIONAL	Programación Diaria del Sistema Eléctrico Nacional																								
miércoles, 4 de enero de 2023	1	2	3	4	5	6	7	8	9	10	11	12	13	14	15	16	17	18	19	20	21	22	23	24	
Costos Operación	633	613	573	586	607	607	592	500	322	244	233	234	248	257	283	297	307	325	344	456	612	630	618	631	**10.751**
Costos Encendido/Detención	43	0	1	2	0	0	0	6	27	8	0	0	0	0	2	1	1	19	19	40	2	0	0	0	**171**
Costos Totales [kUSD]	**676**	**613**	**575**	**588**	**607**	**607**	**592**	**506**	**348**	**252**	**233**	**234**	**248**	**257**	**285**	**299**	**308**	**343**	**363**	**496**	**614**	**630**	**618**	**631**	**10.922**
Costo Marginal Quillota 220 kV	**132,3**	**127,8**	**111,3**	**120,9**	**122,6**	**122,3**	**121,2**	**102,6**	**92,6**	**54,8**	**68,3**	**31,5**	**73,2**	**74,4**	**88,7**	**101,6**	**109,3**	**102,3**	**107,6**	**141,0**	**144,4**	**144,7**	**144,7**	**143,4**	**107,64**
Pérdidas [MWh]	218	211	289	266	274	200	201	153	175	190	251	260	289	329	334	336	339	320	299	197	186	183	187	249	**5.935**
Consumos Propios [MWh]	358	358	357	358	358	358	358	342	328	327	327	327	327	327	328	329	330	329	329	338	339	339	339	339	**8.147**
Demanda Total [MWh]	9117	8755	8483	8342	8273	8308	8422	8675	9140	9579	9833	9977	10157	10265	10448	10504	10449	10287	10041	9931	9898	10156	10067	9685	**228.791**
Generación Total [MWh]	**9694**	**9324**	**9128**	**8966**	**8905**	**8866**	**8982**	**9170**	**9643**	**10095**	**10411**	**10565**	**10773**	**10921**	**11110**	**11169**	**11118**	**10936**	**10669**	**10465**	**10423**	**10678**	**10592**	**10273**	**242.873**
PFV-LASROJAS	0	0	0	0	0	0	0	0	0	0	0	0	0	0	0	0	0	0	0	0	0	0	0	0	**0**
PFV-LOSPATOS	0	0	0	0	0	0	0	1	2	3	3	3	3	3	3	3	3	3	3	2	0	0	0	0	**32**
PFV-REXNER	0	0	0	0	0	0	0	0	1	2	3	3	3	3	3	3	3	2	2	1	0	0	0	0	**26**
PFV-LAFRONTERA	0	0	0	0	0	0	0	1	2	3	3	3	4	4	4	4	3	3	3	2	0	0	0	0	**37**
PFV-PARAGUAY	0	0	0	0	0	0	0	1	3	5	6	6	6	6	6	6	6	6	5	3	0	0	0	0	**65**
PFV-ELFLAMENCO	0	0	0	0	0	0	0	2	6	8	8	9	9	9	8	7	7	7	6	4	1	0	0	0	**89**
PFV-ERINOME	0	0	0	0	0	0	0	0	1	2	3	3	3	3	3	3	3	2	2	1	0	0	0	0	**27**
PFV-ELZORZAL	0	0	0	0	0	0	0	1	2	2	3	3	3	3	3	3	3	2	2	1	0	0	0	0	**29**
PFV-TALCA	0	0	0	0	0	0	0	3	6	8	8	8	8	8	8	8	8	7	6	2	0	0	0	0	**87**
PFV-PMGD-PANGUILEMO-AEROPUERTO	0	0	0	0	0	0	0	1	3	5	5	5	5	5	5	5	5	5	3	2	0	0	0	0	**56**
PFV-SANJAVIER	0	0	0	0	0	0	0	1	3	5	5	5	5	5	5	5	6	5	4	2	0	0	0	0	**60**
PFV-QUINANTU	0	0	0	0	0	0	0	2	6	8	9	9	9	7	6	7	9	8	7	4	1	0	0	0	**90**
PFV-RANGUIL	0	0	0	0	0	0	0	1	2	2	3	3	3	3	3	3	3	3	2	1	0	0	0	0	**29**
PFV-PACHIRA	0	0	0	0	0	0	0	2	6	9	9	9	9	9	9	9	9	9	8	4	1	0	0	0	**101**
PFV-LAACACIA	0	0	0	0	0	0	0	2	5	7	7	7	7	7	7	7	7	7	6	3	0	0	0	0	**79**
PFV-LASTENCAS	0	0	0	0	0	0	0	1	2	4	6	8	9	9	9	9	7	6	3	1	0	0	0	0	**74**
PFV-SANTAAMELIA	0	0	0	0	0	0	0	1	2	2	2	2	2	2	2	2	2	2	2	1	0	0	0	0	**27**
PFV-IDAHUELDELVERANO	0	0	0	0	0	0	0	0	1	1	1	1	1	1	1	1	1	1	0	0	0	0	0	0	**8**
PFV-ANTONIA	0	0	0	0	0	0	0	0	1	2	2	2	2	2	2	2	2	2	1	1	0	0	0	0	**19**
PFV-LORETO	0	0	0	0	0	0	0	1	2	2	3	3	3	3	3	2	2	2	2	1	0	0	0	0	**27**
PFV-ROVIAN	0	0	0	0	0	0	0	2	5	6	7	7	7	7	7	7	7	6	6	4	1	0	0	0	**77**
PFV-JSOLERM	0	0	0	0	0	0	0	0	1	1	1	1	1	1	1	1	1	1	1	1	0	0	0	0	**15**
PFV-DONJORGE	0	0	0	0	0	0	0	1	3	3	3	3	3	3	3	3	3	3	3	2	0	0	0	0	**35**
PFV-GRPITAO	0	0	0	0	0	0	0	3	8	9	9	9	9	9	9	9	9	9	8	6	1	0	0	0	**105**
PFV-ROMERIA	0	0	0	0	0	0	0	1	5	7	7	7	8	7	8	7	6	6	6	3	1	0	0	0	**77**
PFV-PEQUEN	0	0	0	0	0	0	0	0	0	0	0	0	0	0	0	0	0	0	0	0	0	0	0	0	**0**
PFV-RAUQUEN	0	0	0	0	0	0	0	1	5	7	8	8	8	8	8	8	8	7	6	4	1	0	0	0	**86**
PFV-CURICURA	0	0	0	0	0	0	0	0	0	0	0	0	0	0	0	0	0	0	0	0	0	0	0	0	**0**
PFV-LALAJUELA	0	0	0	0	0	0	0	2	6	7	7	7	7	7	7	7	7	7	7	5	1	0	0	0	**80**
PFV-ALTOSTILTIL	0	0	0	0	0	0	0	0	0	1	1	2	2	2	2	2	2	1	1	0	0	0	0	0	**15**
PFV-QUILAPILUN	0	0	0	0	0	0	1	15	50	80	92	96	98	107	107	106	97	90	76	42	21	8	0	0	**1085**
PFV-KONDA	0	0	0	0	0	0	0	0	2	2	2	2	2	2	2	2	2	2	2	1	0	0	0	0	**26**
PFV-SLK808	0	0	0	0	0	0	0	0	2	3	3	3	3	3	3	3	3	3	3	1	0	0	0	0	**33**
PFV-ESCORIALVERANO	0	0	0	0	0	0	0	0	2	2	3	3	3	3	3	3	3	2	2	1	0	0	0	0	**28**
PFV-CHACABUCO	0	0	0	0	0	0	0	2	6	9	9	9	9	9	9	9	9	8	6	4	1	0	0	0	**96**
PFV-UTFSMVITACURA	0	0	0	0	0	0	0	0	0	0	0	0	0	0	0	0	0	0	0	0	0	0	0	0	**0**
PFV-TECHOSDEALTAMIRA	0	0	0	0	0	0	0	0	0	0	0	0	0	0	0	0	0	0	0	0	0	0	0	0	**1**
PFV-PUENTE	0	0	0	0	0	0	0	0	1	2	2	2	2	3	2	2	2	2	2	1	0	0	0	0	**26**
PFV-NAZARINOVERANO	0	0	0	0	0	0	0	1	2	2	3	3	3	3	3	3	3	3	2	1	0	0	0	0	**30**
PFV-CONDORPELVIN	0	0	0	0	0	0	0	0	0	0	0	0	0	0	0	0	0	0	0	0	0	0	0	0	**0**
PFV-DONANDRONICO	0	0	0	0	0	0	0	1	2	2	2	3	3	3	3	3	3	2	2	1	0	0	0	0	**27**
PFV-VICENTE	0	0	0	0	0	0	0	0	0	1	2	2	2	2	2	2	2	1	1	0	0	0	0	0	**17**
PFV-PIRQUE	0	0	0	0	0	0	0	1	2	2	2	3	3	3	3	3	3	2	2	1	0	0	0	0	**28**
PFV-DARLIN	0	0	0	0	0	0	0	2	6	8	8	8	8	8	8	8	8	8	8	4	1	0	0	0	**95**
PFV-PMGD-PARQUE-SOLAR-CANTILLANA	0	0	0	0	0	0	0	2	6	8	8	8	8	8	8	8	8	8	8	4	1	0	0	0	**95**
PFV-GABARDOVERANO	0	0	0	0	0	0	0	0	2	2	3	3	3	3	3	3	3	2	2	0	0	0	0	0	**28**
PFV-FRANCISCO	0	0	0	0	0	0	0	1	2	3	3	3	3	3	3	3	3	3	3	1	0	0	0	0	**33**
PFV-TRICAHUE-2	0	0	0	0	0	0	0	2	5	7	8	8	8	8	8	8	8	8	6	4	1	0	0	0	**88**
PFV-SANISIDRO	0	0	0	0	0	0	0	1	2	2	2	2	3	3	2	2	2	2	2	1	0	0	0	0	**27**
PFV-LABLANQUINA-1	0	0	0	0	0	0	0	1	5	8	9	9	9	9	9	9	9	8	7	3	1	0	0	0	**96**
PFV-MELI	0	0	0	0	0	0	0	0	0	0	0	0	0	0	0	0	0	0	0	0	0	0	0	0	**0**
PFV-CANDELARIA	0	0	0	0	0	0	0	1	2	2	3	3	3	3	3	3	3	2	2	1	0	0	0	0	**29**
PFV-MARIAPINTO	0	0	0	0	0	0	0	0	2	2	3	3	3	3	3	3	3	2	2	1	0	0	0	0	**28**
PFV-HOMERO	0	0	0	0	0	0	0	1	2	3	3	3	3	3	3	3	3	3	3	1	0	0	0	0	**33**

Periodo Desde: 04-01-2023 08-01-2023

COORDINADOR ELÉCTRICO NACIONAL	Programación Diaria del Sistema Eléctrico Nacional																								
miércoles, 4 de enero de 2023	1	2	3	4	5	6	7	8	9	10	11	12	13	14	15	16	17	18	19	20	21	22	23	24	
Costos Operación	633	613	573	586	607	607	592	500	322	244	233	234	248	257	283	297	307	325	344	456	612	630	618	631	**10.751**
Costos Encendido/Detención	43	0	1	2	0	0	0	6	27	8	0	0	0	0	2	1	1	19	19	40	2	0	0	0	**171**
Costos Totales [kUSD]	**676**	**613**	**575**	**588**	**607**	**607**	**592**	**506**	**348**	**252**	**233**	**234**	**248**	**257**	**285**	**299**	**308**	**343**	**363**	**496**	**614**	**630**	**618**	**631**	**10.922**
Costo Marginal Quillota 220 kV	**132,3**	**127,8**	**111,3**	**120,9**	**122,6**	**122,3**	**121,2**	**102,6**	**92,6**	**54,8**	**68,3**	**31,5**	**73,2**	**74,4**	**88,7**	**101,6**	**109,3**	**102,3**	**107,6**	**141,0**	**144,4**	**144,7**	**144,7**	**143,4**	**107,64**
Pérdidas [MWh]	218	211	289	266	274	200	201	153	175	190	251	260	289	329	334	336	339	320	299	197	186	183	187	249	**5.935**
Consumos Propios [MWh]	358	358	357	358	358	358	358	342	328	327	327	327	327	327	328	329	330	329	329	338	339	339	339	339	**8.147**
Demanda Total [MWh]	9117	8755	8483	8342	8273	8308	8422	8675	9140	9579	9833	9977	10157	10265	10448	10504	10449	10287	10041	9931	9898	10156	10067	9685	**228.791**
Generación Total [MWh]	**9694**	**9324**	**9128**	**8966**	**8905**	**8866**	**8982**	**9170**	**9643**	**10095**	**10411**	**10565**	**10773**	**10921**	**11110**	**11169**	**11118**	**10936**	**10669**	**10465**	**10423**	**10678**	**10592**	**10273**	**242.873**
PFV-ELPILPEN	0	0	0	0	0	0	0	1	2	3	3	3	3	3	3	3	3	3	3	2	0	0	0	0	**33**
PFV-LASMERCEDES-1	0	0	0	0	0	0	0	1	2	2	3	3	3	3	3	3	3	2	2	1	0	0	0	0	**28**
PFV-CASABERMEJA	0	0	0	0	0	0	0	1	4	6	6	6	7	7	7	6	6	6	5	3	0	0	0	0	**69**
PFV-CITRINO	0	0	0	0	0	0	0	0	1	2	2	2	2	2	2	2	2	2	2	1	0	0	0	0	**24**
PFV-GUANACO	0	0	0	0	0	0	0	2	3	3	3	3	3	3	3	3	3	3	3	3	1	0	0	0	**38**
PFV-PMGD-PEÑAFLOR-SOLAR	0	0	0	0	0	0	0	1	3	3	3	3	3	3	3	3	3	3	3	3	1	0	0	0	**32**
PFV-PICUNCHE	0	0	0	0	0	0	0	0	2	3	5	6	7	8	8	7	6	5	2	1	0	0	0	0	**60**
PFV-LIRIODECAMPO	0	0	0	0	0	0	0	1	2	2	3	3	3	3	3	3	3	3	2	1	0	0	0	0	**29**
PFV-QUILLAY	0	0	0	0	0	0	0	1	2	2	3	3	3	3	3	3	3	3	2	1	0	0	0	0	**29**
PFV-LUMBRERAS	0	0	0	0	0	0	0	1	2	3	3	3	3	3	3	3	3	3	3	2	0	0	0	0	**34**
PFV-MALINKE	0	0	0	0	0	0	0	0	1	1	1	1	1	1	1	1	1	1	1	1	0	0	0	0	**17**
PFV-ALTOSDELPAICO	0	0	0	0	0	0	0	0	0	0	0	0	0	0	0	0	0	0	0	0	0	0	0	0	**0**
PFV-LAUREL	0	0	0	0	0	0	0	1	4	5	6	7	7	7	7	7	7	6	5	3	1	0	0	0	**71**
PFV-RAMIRO	0	0	0	0	0	0	0	1	4	7	8	8	8	8	8	8	8	7	6	3	0	0	0	0	**84**
PFV-ALHUE	0	0	0	0	0	0	0	0	1	3	4	5	5	5	5	5	5	4	3	1	0	0	0	0	**48**
PFV-LOSIERRA	0	0	0	0	0	0	0	0	1	1	2	2	3	3	2	2	2	1	1	0	0	0	0	0	**20**
PFV-SANTAADRIANA	0	0	0	0	0	0	0	1	2	2	2	3	3	3	2	2	2	2	2	1	0	0	0	0	**28**
PFV-CRUCERO	0	0	0	0	0	0	0	1	2	2	2	2	2	2	2	2	2	2	2	1	0	0	0	0	**27**
PFV-SANPEDRO	0	0	0	0	0	0	0	0	1	1	2	2	3	3	3	2	2	2	1	0	0	0	0	0	**21**
PFV-RLA	0	0	0	0	0	0	0	0	1	2	3	3	3	3	3	3	3	3	2	1	0	0	0	0	**28**
PFV-ELROBLE	0	0	0	0	0	0	0	1	2	2	3	3	3	3	3	3	3	2	2	1	0	0	0	0	**27**
PFV-PMGD-CANTERA	0	0	0	0	0	0	0	0	0	0	0	0	0	0	0	0	0	0	0	0	0	0	0	0	**0**
PFV-PMGD-EL-SHARON	0	0	0	0	0	0	0	1	2	2	3	3	3	3	3	3	3	3	2	1	0	0	0	0	**30**
PFV-PMGD-GUARANA	0	0	0	0	0	0	0	1	1	1	1	1	1	1	1	1	1	1	1	1	0	0	0	0	**14**
PFV-PMGD-FARAMALLA	0	0	0	0	0	0	0	0	1	2	3	3	3	3	2	2	2	2	2	1	0	0	0	0	**26**
PFV-ELSAUCE	0	0	0	0	0	0	0	1	2	2	3	3	3	3	3	3	3	2	2	1	0	0	0	0	**27**
PFV-SANTAROSA	0	0	0	0	0	0	0	2	6	8	9	9	9	9	9	9	9	8	8	4	1	0	0	0	**97**
PFV-ECLIPSE	0	0	0	0	0	0	0	0	1	3	5	6	6	7	7	6	5	4	2	1	0	0	0	0	**54**
PFV-LASTORCAZAS	0	0	0	0	0	0	0	0	1	2	2	2	3	3	3	3	2	2	2	1	0	0	0	0	**26**
PFV-NAHUEN	0	0	0	0	0	0	0	2	6	9	9	9	9	9	6	9	9	9	7	4	1	0	0	0	**97**
PFV-LASTURCAS	0	0	0	0	0	0	0	1	2	2	2	2	2	2	2	2	2	2	2	1	0	0	0	0	**26**
PFV-PMGD-NIHUE	0	0	0	0	0	0	0	1	2	3	3	3	3	3	3	2	2	2	2	1	0	0	0	0	**30**
PFV-MARCHIGUE-2	0	0	0	0	0	0	0	1	4	5	6	6	7	7	7	7	6	6	5	3	0	0	0	0	**71**
PFV-MARCHIGUE-7	0	0	0	0	0	0	0	1	2	2	2	3	3	3	3	3	2	2	2	1	0	0	0	0	**28**
PFV-PILPILEN	0	0	0	0	0	0	0	1	2	2	2	3	3	3	3	3	3	3	2	2	0	0	0	0	**29**
PFV-POBLACION	0	0	0	0	0	0	0	1	2	2	2	2	2	2	2	2	2	2	2	1	0	0	0	0	**26**
PFV-PORTEZUELO	0	0	0	0	0	0	0	1	1	2	2	2	2	2	2	2	2	2	2	1	0	0	0	0	**24**
PFV-VITUCO2B	0	0	0	0	0	0	0	0	2	2	2	2	3	2	2	2	2	2	2	1	0	0	0	0	**27**
PFV-LAMANGA-1	0	0	0	0	0	0	0	1	2	2	2	3	3	3	3	3	3	2	2	1	0	0	0	0	**28**
PFV-AVILES	0	0	0	0	0	0	0	1	3	6	7	7	7	7	7	7	7	7	5	3	1	0	0	0	**75**
PFV-LAFORESTA	0	0	0	0	0	0	0	0	0	0	0	2	2	2	2	2	2	2	2	1	0	0	0	0	**20**
PFV-CORDILLERILLA	0	0	0	0	0	0	0	0	1	1	1	1	1	1	1	1	1	1	1	0	0	0	0	0	**11**
PFV-PMGD-SAN-EMILIO-SOLAR-1	0	0	0	0	0	0	0	0	1	2	2	2	3	3	2	2	2	2	2	1	0	0	0	0	**26**
PFV-ALTOSOLAR	0	0	0	0	0	0	0	0	1	1	2	2	2	2	2	2	2	2	1	0	0	0	0	0	**17**
PFV-DONIHUE	0	0	0	0	0	0	1	6	7	7	8	7	7	7	7	7	7	6	4	1	0	0	0	0	**83**
PFV-MUTUPIN	0	0	0	0	0	0	0	2	6	9	9	9	9	9	9	9	9	9	8	5	1	0	0	0	**102**
PFV-SANCARLOS	0	0	0	0	0	0	0	0	0	0	0	0	0	0	0	0	0	0	0	0	0	0	0	0	**0**
PFV-LASCODORNICES	0	0	0	0	0	0	0	1	2	3	3	3	3	3	3	3	3	3	3	2	1	0	0	0	**35**
PFV-ALCALDESA	0	0	0	0	0	0	0	1	2	2	2	2	2	2	2	2	2	2	2	2	1	0	0	0	**24**
PFV-SANTALUISA	0	0	0	0	0	0	0	0	2	3	3	3	3	3	3	3	3	3	2	1	0	0	0	0	**29**
PFV-ELCERNICALO-1	0	0	0	0	0	0	0	0	1	1	1	1	1	1	1	1	1	1	1	1	0	0	0	0	**15**
PFV-ELCERNICALO-2	0	0	0	0	0	0	0	0	1	1	1	1	1	1	1	1	1	1	1	1	0	0	0	0	**15**
PFV-CHUCAO	0	0	0	0	0	0	0	0	1	2	3	3	3	3	3	3	3	2	2	1	0	0	0	0	**27**
PFV-NIQUEN	0	0	0	0	0	0	0	1	2	2	3	3	3	3	3	3	3	2	2	1	0	0	0	0	**28**

Periodo Desde: 04-01-2023 08-01-2023

COORDINADOR ELÉCTRICO NACIONAL	Programación Diaria del Sistema Eléctrico Nacional																								
miércoles, 4 de enero de 2023	1	2	3	4	5	6	7	8	9	10	11	12	13	14	15	16	17	18	19	20	21	22	23	24	
Costos Operación	633	613	573	586	607	607	592	500	322	244	233	234	248	257	283	297	307	325	344	456	612	630	618	631	**10.751**
Costos Encendido/Detención	43	0	1	2	0	0	0	6	27	8	0	0	0	0	2	1	1	19	19	40	2	0	0	0	**171**
Costos Totales [kUSD]	**676**	**613**	**575**	**588**	**607**	**607**	**592**	**506**	**348**	**252**	**233**	**234**	**248**	**257**	**285**	**299**	**308**	**343**	**363**	**496**	**614**	**630**	**618**	**631**	**10.922**
Costo Marginal Quillota 220 kV	**132,3**	**127,8**	**111,3**	**120,9**	**122,6**	**122,3**	**121,2**	**102,6**	**92,6**	**54,8**	**68,3**	**31,5**	**73,2**	**74,4**	**88,7**	**101,6**	**109,3**	**102,3**	**107,6**	**141,0**	**144,4**	**144,7**	**144,7**	**143,4**	**107,64**
Pérdidas [MWh]	218	211	289	266	274	200	201	153	175	190	251	260	289	329	334	336	339	320	299	197	186	183	187	249	**5.935**
Consumos Propios [MWh]	358	358	357	358	358	358	358	342	328	327	327	327	327	327	328	329	330	329	329	338	339	339	339	339	**8.147**
Demanda Total [MWh]	9117	8755	8483	8342	8273	8308	8422	8675	9140	9579	9833	9977	10157	10265	10448	10504	10449	10287	10041	9931	9898	10156	10067	9685	**228.791**
Generación Total [MWh]	**9694**	**9324**	**9128**	**8966**	**8905**	**8866**	**8982**	**9170**	**9643**	**10095**	**10411**	**10565**	**10773**	**10921**	**11110**	**11169**	**11118**	**10936**	**10669**	**10465**	**10423**	**10678**	**10592**	**10273**	**242.873**

PFV-BICENTENARIO	0	0	0	0	0	0	0	1	0	2	2	2	2	2	2	2	2	2	2	1	0	0	0	0	**23**
PFV-CHINCOL	0	0	0	0	0	0	0	1	2	3	3	3	3	3	3	3	3	3	3	2	0	0	0	0	**34**
PFV-LOSGORRIONES	0	0	0	0	0	0	0	1	2	3	3	3	3	3	3	3	3	3	3	2	0	0	0	0	**30**
PFV-PMGD-PARQUE-ITIHUE	0	0	0	0	0	0	0	0	1	1	2	2	3	3	3	3	3	3	2	1	0	0	0	0	**26**
PFV-PLAYERO	0	0	0	0	0	0	0	0	1	3	3	3	3	3	3	3	3	3	2	1	0	0	0	0	**31**
PFV-PLAYERITO	0	0	0	0	0	0	0	0	2	3	3	3	3	3	3	3	3	3	2	1	0	0	0	0	**31**
PFV-SANTAESTER	0	0	0	0	0	0	0	1	2	3	3	3	3	3	3	3	3	3	2	1	0	0	0	0	**30**
PFV-LASLECHUZAS	0	0	0	0	0	0	0	1	2	3	3	3	3	3	3	3	3	3	2	2	0	0	0	0	**33**
PFV-DADINCO	0	0	0	0	0	0	2	3	3	3	3	3	3	3	3	3	3	2	2	0	0	0	0	0	**33**
PFV-PEGASUS	0	0	0	0	0	0	0	1	2	3	3	3	3	3	3	3	3	3	2	1	0	0	0	0	**31**
PFV-SOLSANTAINES	0	0	0	0	0	0	0	0	2	3	3	3	3	3	3	3	3	3	2	1	0	0	0	0	**29**
PFV-LUCESOLAR	0	0	0	0	0	0	0	1	2	2	3	3	3	3	3	3	3	3	2	1	0	0	0	0	**29**
PFV-RINCONADA	0	0	0	0	0	0	0	2	6	8	8	8	8	8	8	8	8	8	7	4	1	0	0	0	**90**
PFV-PITOTOY	0	0	0	0	0	0	0	0	0	1	1	1	1	1	1	1	1	1	1	0	0	0	0	0	**8**
PFV-LOSMOLINOS	0	0	0	0	0	0	0	2	8	9	9	9	9	9	9	9	9	9	9	6	1	0	0	0	**107**
PFV-ELMONTE	0	0	0	0	0	0	0	1	2	2	3	3	3	3	3	3	3	2	2	1	0	0	0	0	**29**
PFV-TREBO	0	0	0	0	0	0	0	1	2	3	3	3	3	3	3	3	3	3	2	1	0	0	0	0	**32**
PFV-MARAMBIO	0	0	0	0	0	0	0	0	1	2	3	3	3	3	3	3	3	3	2	1	0	0	0	0	**26**
PFV-SALERNO	0	0	0	0	0	0	0	1	2	3	3	3	3	3	3	3	3	3	2	1	0	0	0	0	**31**
PFV-QUELTEHUE	0	0	0	0	0	0	0	1	2	2	2	3	3	3	3	3	3	2	2	1	0	0	0	0	**28**
PFV-LASTORTOLAS	0	0	0	0	0	0	0	1	2	3	3	3	3	3	3	3	3	3	2	1	0	0	0	0	**32**
PFV-PMGD-SAN-JOSE-2	0	0	0	0	0	0	0	1	2	3	3	3	3	3	3	3	3	3	3	2	0	0	0	0	**34**
PFV-BERRUECO	0	0	0	0	0	0	0	0	0	2	6	9	9	9	9	9	9	9	9	9	7	5	0	0	**100**
PFV-SANTARITA	0	0	0	0	0	0	0	1	2	2	3	3	3	3	3	3	3	3	2	2	0	0	0	0	**29**
PFV-ELPIUQUEN	0	0	0	0	0	0	0	1	2	3	3	3	3	3	3	3	3	3	2	1	0	0	0	0	**32**
PFV-ORION	0	0	0	0	0	0	0	1	2	3	3	3	3	3	3	3	3	3	2	1	0	0	0	0	**30**
PFV-LAPALMA	0	0	0	0	0	0	0	0	0	0	0	0	0	0	0	0	0	0	0	0	0	0	0	0	**0**
PFV-HUAPE	0	0	0	0	0	0	0	0	1	2	3	3	3	2	2	2	2	2	2	1	0	0	0	0	**27**
PFV-LASPALOMAS	0	0	0	0	0	0	0	1	2	2	2	2	2	2	2	2	2	2	2	2	0	0	0	0	**26**
PFV-GUADALUPE	0	0	0	0	0	0	0	1	3	5	5	6	6	6	6	5	5	5	4	1	0	0	0	0	**56**
PFV-MOYA	0	0	0	0	0	0	0	1	2	5	7	9	9	9	9	9	9	7	4	2	0	0	0	0	**80**
PFV-PMGD-FULGOR	0	0	0	0	0	0	0	0	1	1	1	1	1	1	1	1	1	1	1	1	0	0	0	0	**11**
PFV-PUELCHE	0	0	0	0	0	0	0	1	2	3	3	3	3	3	3	3	3	2	2	1	0	0	0	0	**30**
PFV-PMGD-EL-TIUQUE	0	0	0	0	0	0	0	0	1	1	1	1	1	1	1	1	1	1	1	0	0	0	0	0	**9**
PFV-PMGD-DUQUECO-SOLAR	0	0	0	0	0	0	0	2	7	9	9	9	9	9	9	9	9	9	7	5	1	0	0	0	**102**
PFV-MECOCHILLAN	0	0	0	0	0	0	0	1	4	6	6	6	6	6	6	6	6	6	5	3	1	0	0	0	**67**
PFV-VENTURADA	0	0	0	0	0	0	0	2	6	8	9	9	9	9	9	9	9	9	7	5	1	0	0	0	**100**
PFV-COCHARCAS	0	0	0	0	0	0	0	1	2	3	3	3	3	3	3	3	3	3	2	1	0	0	0	0	**30**
PFV-VILLACRUZ	0	0	0	0	0	0	0	0	1	2	2	2	2	2	2	2	2	2	2	1	0	0	0	0	**23**
PFV-SANTAFE	0	0	0	0	0	0	0	1	4	8	8	8	8	8	8	8	8	8	7	3	0	0	0	0	**89**
PFV-VILLAALEGRE	0	0	0	0	0	0	0	1	4	5	6	6	6	6	6	6	6	6	5	3	1	0	0	0	**68**
PFV-ELCONDOR	0	0	0	0	0	0	0	0	1	1	1	1	1	1	1	1	1	1	1	0	0	0	0	0	**12**
PFV-PMGD-MILAN-A	0	0	0	0	0	0	0	0	0	0	0	0	0	0	0	0	0	0	0	0	0	0	0	0	**0**
PFV-TENO	0	0	0	0	0	0	0	0	0	0	0	0	0	0	0	0	0	0	0	0	0	0	0	0	**0**
PFV-PMGD-LOICA	0	0	0	0	0	0	0	0	2	3	3	3	3	3	3	3	3	3	2	1	0	0	0	0	**29**
PFV-LEMU	0	0	0	0	0	0	0	1	2	3	3	3	3	3	3	3	3	3	3	2	0	0	0	0	**37**
PFV-LASPERDICES	0	0	0	0	0	0	0	1	2	2	3	3	3	3	3	3	3	2	2	1	0	0	0	0	**29**
PFV-LOSTORDOS	0	0	0	0	0	0	0	1	4	5	5	5	5	5	5	5	5	5	5	2	0	0	0	0	**57**
PFV-PENCAHUEESTE	0	0	0	0	0	0	0	0	0	0	0	0	0	0	0	0	0	0	0	0	0	0	0	0	**3**
PFV-TRICADOS	0	0	0	0	0	0	0	0	1	2	2	2	2	2	2	2	2	2	2	1	0	0	0	0	**24**
PFV-MERCURIOSUR	0	0	0	0	0	0	0	1	1	1	1	1	1	1	1	1	1	1	1	1	0	0	0	0	**15**
PFV-MACHICURA	0	0	0	0	0	0	0	0	2	4	5	7	8	8	8	7	6	4	2	1	0	0	0	0	**62**
PFV-LINARESSOLAR	0	0	0	0	0	0	0	2	6	8	4	2	2	7	7	7	7	5	5	4	1	0	0	0	**66**
PFV-SANANTONIO	0	0	0	0	0	0	0	2	5	5	3	3	3	7	7	7	7	5	5	4	1	0	0	0	**62**

Periodo Desde: 04-01-2023 08-01-2023

COORDINADOR ELÉCTRICO NACIONAL	Programación Diaria del Sistema Eléctrico Nacional																								
miércoles, 4 de enero de 2023	1	2	3	4	5	6	7	8	9	10	11	12	13	14	15	16	17	18	19	20	21	22	23	24	
Costos Operación	633	613	573	586	607	607	592	500	322	244	233	234	248	257	283	297	307	325	344	456	612	630	618	631	**10.751**
Costos Encendido/Detención	43	0	1	2	0	0	0	6	27	8	0	0	0	0	2	1	1	19	19	40	2	0	0	0	**171**
Costos Totales [kUSD]	**676**	**613**	**575**	**588**	**607**	**607**	**592**	**506**	**348**	**252**	**233**	**234**	**248**	**257**	**285**	**299**	**308**	**343**	**363**	**496**	**614**	**630**	**618**	**631**	**10.922**
Costo Marginal Quillota 220 kV	**132,3**	**127,8**	**111,3**	**120,9**	**122,6**	**122,3**	**121,2**	**102,6**	**92,6**	**54,8**	**68,3**	**31,5**	**73,2**	**74,4**	**88,7**	**101,6**	**109,3**	**102,3**	**107,6**	**141,0**	**144,4**	**144,7**	**144,7**	**143,4**	**107,64**
Pérdidas [MWh]	218	211	289	266	274	200	201	153	175	190	251	260	289	329	334	336	339	320	299	197	186	183	187	249	**5.935**
Consumos Propios [MWh]	358	358	357	358	358	358	358	342	328	327	327	327	327	327	328	329	330	329	329	338	339	339	339	339	**8.147**
Demanda Total [MWh]	9117	8755	8483	8342	8273	8308	8422	8675	9140	9579	9833	9977	10157	10265	10448	10504	10449	10287	10041	9931	9898	10156	10067	9685	**228.791**
Generación Total [MWh]	**9694**	**9324**	**9128**	**8966**	**8905**	**8866**	**8982**	**9170**	**9643**	**10095**	**10411**	**10565**	**10773**	**10921**	**11110**	**11169**	**11118**	**10936**	**10669**	**10465**	**10423**	**10678**	**10592**	**10273**	**242.873**

PFV-SATURNONORTE	0	0	0	0	0	0	0	1	2	2	2	2	2	2	2	2	2	2	2	2	1	0	0	0	**22**
PFV-VILLASECA	0	0	0	0	0	0	0	0	2	2	3	3	3	3	2	2	2	2	2	1	0	0	0	0	**28**
PFV-CIPRES	0	0	0	0	0	0	0	2	5	8	5	2	2	6	7	7	7	5	5	4	1	0	0	0	**65**
PFV-ELPITIO	0	0	0	0	0	0	0	1	2	2	2	3	3	2	2	2	3	2	2	1	0	0	0	0	**28**
PFV-PMGD-LAS-CATITAS	0	0	0	0	0	0	0	1	2	4	3	2	2	7	7	7	7	5	3	1	0	0	0	0	**51**
PFV-CORTIJO	0	0	0	0	0	0	0	0	2	5	8	9	9	9	9	9	9	7	4	1	0	0	0	0	**81**
PFV-ELRESPLANDOR	0	0	0	0	0	0	0	1	2	3	3	3	3	3	3	3	3	3	2	2	0	0	0	0	**30**

Centrales de concentración solar	1	2	3	4	5	6	7	8	9	10	11	12	13	14	15	16	17	18	19	20	21	22	23	24	Total
Total	**91**	**30**	**30**	**30**	**30**	**30**	**30**	**81**	**91**	**91**	**91**	**91**	**91**	**91**	**91**	**91**	**91**	**91**	**91**	**91**	**91**	**91**	**91**	**91**	**1.807**
CS-CERRODOMINADOR	91	30	30	30	30	30	30	81	91	91	91	91	91	91	91	91	91	91	91	91	91	91	91	91	**1807**

Térmicas	1	2	3	4	5	6	7	8	9	10	11	12	13	14	15	16	17	18	19	20	21	22	23	24	Total
Total	**6335**	**6237**	**6024**	**6033**	**6064**	**6069**	**6031**	**5328**	**4017**	**3110**	**3048**	**2942**	**3125**	**3268**	**3526**	**3716**	**3832**	**3956**	**4287**	**5034**	**6206**	**6333**	**6247**	**6335**	**117.101**
ARICA-GMAR_DIESEL	0	0	0	0	0	0	0	0	0	0	0	0	0	0	0	0	0	0	0	0	0	0	0	0	**0**
ARICA-M1AR_DIESEL	0	0	0	0	0	0	0	0	0	0	0	0	0	0	0	0	0	0	0	0	0	0	0	0	**0**
ARICA-M2AR_DIESEL	0	0	0	0	0	0	0	0	0	0	0	0	0	0	0	0	0	0	0	0	0	0	0	0	**0**
TARAPACA-TGTAR_DIESEL	0	0	0	0	0	0	0	0	0	0	0	0	0	0	0	0	0	0	0	0	0	0	0	0	**0**
UJINA-1_DIESEL	0	0	0	0	0	0	0	0	0	0	0	0	0	0	0	0	0	0	0	0	0	0	0	0	**0**
UJINA-1_HFO	0	0	0	0	0	0	0	0	0	0	0	0	0	0	0	0	0	0	0	0	0	0	0	0	**0**
UJINA-2_DIESEL	0	0	0	0	0	0	0	0	0	0	0	0	0	0	0	0	0	0	0	0	0	0	0	0	**0**
UJINA-2_HFO	0	0	0	0	0	0	0	0	0	0	0	0	0	0	0	0	0	0	0	0	0	0	0	0	**0**
UJINA-3_DIESEL	0	0	0	0	0	0	0	0	0	0	0	0	0	0	0	0	0	0	0	0	0	0	0	0	**0**
UJINA-3_HFO	0	0	0	0	0	0	0	0	0	0	0	0	0	0	0	0	0	0	0	0	0	0	0	0	**0**
UJINA-4_DIESEL	0	0	0	0	0	0	0	0	0	0	0	0	0	0	0	0	0	0	0	0	0	0	0	0	**0**
UJINA-4_HFO	0	0	0	0	0	0	0	0	0	0	0	0	0	0	0	0	0	0	0	0	0	0	0	0	**0**
UJINA-5_HFO	0	0	0	0	0	0	0	0	0	0	0	0	0	0	0	0	0	0	0	0	0	0	0	0	**0**
UJINA-6_HFO	0	0	0	0	0	0	0	0	0	0	0	0	0	0	0	0	0	0	0	0	0	0	0	0	**0**
CERROPABELLON-G1A_GEO	18	18	18	18	18	18	18	18	18	18	18	18	18	18	18	18	18	18	18	18	18	18	18	18	**432**
CERROPABELLON-G2A_GEO	18	18	18	18	18	18	18	18	18	18	18	18	18	18	18	18	18	18	18	18	18	18	18	18	**432**
CERROPABELLON-G3A_GEO	10	10	10	10	10	10	10	10	10	10	10	10	10	10	10	10	10	10	10	10	10	10	10	10	**240**
NORGENER-NTO1_CAR	76	76	76	76	76	76	76	55	55	55	55	55	55	55	55	55	55	55	55	55	76	76	76	78	**1556**
NORGENER-NTO2_CAR	0	0	0	0	0	0	0	0	0	0	0	0	0	0	0	0	0	0	0	0	0	0	0	0	**0**
TOCOPILLA-U16_TG1_GN_A	0	0	0	0	0	0	0	0	0	0	0	0	0	0	0	0	0	0	0	0	0	0	0	0	**0**
TOCOPILLA-U16_TG1_GNL_A	0	0	0	0	0	0	0	0	0	0	0	0	0	0	0	0	0	0	0	0	0	0	0	0	**0**
TOCOPILLA-U16_TG1_GNL_B	0	0	0	0	0	0	0	0	0	0	0	0	0	0	0	0	0	0	0	0	0	0	0	0	**0**
TOCOPILLA-U16_TG1_GNL_C	0	0	0	0	0	0	0	0	0	0	0	0	0	0	0	0	0	0	0	0	0	0	0	0	**0**
TOCOPILLA-U16_TG1_GNL_D	0	0	0	0	0	0	0	0	0	0	0	0	0	0	0	0	0	0	0	0	0	0	0	0	**0**
TOCOPILLA-U16_TG1_GNL_E	0	0	0	0	0	0	0	0	0	0	0	0	0	0	0	0	0	0	0	0	0	0	0	0	**0**
TOCOPILLA-U16_TG1_GNL_INFLEX	0	0	0	0	0	0	0	0	0	0	0	0	0	0	0	0	0	0	0	0	0	0	0	0	**0**
TOCOPILLA-U16_TG1+TV1_DIESEL	0	0	0	0	0	0	0	0	0	0	0	0	0	0	0	0	0	0	0	0	0	0	0	0	**0**
TOCOPILLA-U16_TG1+TV1_GN_A	0	0	0	0	0	0	0	0	0	0	0	0	0	0	0	0	0	0	0	0	0	0	0	0	**0**
TOCOPILLA-U16_TG1+TV1_GNL_A	0	0	0	0	0	0	0	0	0	0	0	0	0	0	0	0	0	0	0	0	0	0	0	0	**0**
TOCOPILLA-U16_TG1+TV1_GNL_B	0	0	0	0	0	0	0	0	0	0	0	0	0	0	0	0	0	0	0	0	0	0	0	0	**0**
TOCOPILLA-U16_TG1+TV1_GNL_C	350	350	350	350	326	288	248	0	0	0	0	0	0	0	0	0	0	0	0	248	350	350	350	350	**3910**
TOCOPILLA-U16_TG1+TV1_GNL_D	0	0	0	0	0	0	0	0	0	0	0	0	0	0	0	0	0	0	0	0	0	0	0	0	**0**
TOCOPILLA-U16_TG1+TV1_GNL_E	0	0	0	0	0	0	0	0	0	0	0	0	0	0	0	0	0	0	0	0	0	0	0	0	**0**
TOCOPILLA-U16_TG1+TV1_GNL_INFLEX	0	0	0	0	0	0	0	0	0	0	0	0	0	0	0	0	0	0	0	0	0	0	0	0	**0**
TOCOPILLA-TG1_DIESEL	0	0	0	0	0	0	0	0	0	0	0	0	0	0	0	0	0	0	0	0	0	0	0	0	**0**
TOCOPILLA-TG2_DIESEL	0	0	0	0	0	0	0	0	0	0	0	0	0	0	0	0	0	0	0	0	0	0	0	0	**0**
TOCOPILLA-TG3_DIESEL	0	0	0	0	0	0	0	0	0	0	0	0	0	0	0	0	0	0	0	0	0	0	0	0	**0**
TOCOPILLA-TG3_GN_A	0	0	0	0	0	0	0	0	0	0	0	0	0	0	0	0	0	0	0	0	0	0	0	0	**0**
TOCOPILLA-TG3_GNL_A	0	0	0	0	0	0	0	0	0	0	0	0	0	0	0	0	0	0	0	0	0	0	0	0	**0**
TOCOPILLA-TG3_GNL_B	0	0	0	0	0	0	0	0	0	0	0	0	0	0	0	0	0	0	0	0	0	0	0	0	**0**

Periodo Desde: 04-01-2023 08-01-2023

COORDINADOR ELÉCTRICO NACIONAL	Programación Diaria del Sistema Eléctrico Nacional																								
miércoles, 4 de enero de 2023	1	2	3	4	5	6	7	8	9	10	11	12	13	14	15	16	17	18	19	20	21	22	23	24	
Costos Operación	633	613	573	586	607	607	592	500	322	244	233	234	248	257	283	297	307	325	344	456	612	630	618	631	**10.751**
Costos Encendido/Detención	43	0	1	2	0	0	0	6	27	8	0	0	0	0	2	1	1	19	19	40	2	0	0	0	**171**
Costos Totales [kUSD]	**676**	**613**	**575**	**588**	**607**	**607**	**592**	**506**	**348**	**252**	**233**	**234**	**248**	**257**	**285**	**299**	**308**	**343**	**363**	**496**	**614**	**630**	**618**	**631**	**10.922**
Costo Marginal Quillota 220 kV	**132,3**	**127,8**	**111,3**	**120,9**	**122,6**	**122,3**	**121,2**	**102,6**	**92,6**	**54,8**	**68,3**	**31,5**	**73,2**	**74,4**	**88,7**	**101,6**	**109,3**	**102,3**	**107,6**	**141,0**	**144,4**	**144,7**	**144,7**	**143,4**	**107,64**
Pérdidas [MWh]	218	211	289	266	274	200	201	153	175	190	251	260	289	329	334	336	339	320	299	197	186	183	187	249	**5.935**
Consumos Propios [MWh]	358	358	357	358	358	358	358	342	328	327	327	327	327	327	328	329	330	329	329	338	339	339	339	339	**8.147**
Demanda Total [MWh]	9117	8755	8483	8342	8273	8308	8422	8675	9140	9579	9833	9977	10157	10265	10448	10504	10449	10287	10041	9931	9898	10156	10067	9685	**228.791**
Generación Total [MWh]	**9694**	**9324**	**9128**	**8966**	**8905**	**8866**	**8982**	**9170**	**9643**	**10095**	**10411**	**10565**	**10773**	**10921**	**11110**	**11169**	**11118**	**10936**	**10669**	**10465**	**10423**	**10678**	**10592**	**10273**	**242.873**
TOCOPILLA-TG3_GNL_C	0	0	0	0	0	0	0	0	0	0	0	0	0	0	0	0	0	0	0	0	0	0	0	0	**0**
TOCOPILLA-TG3_GNL_D	0	0	0	0	0	0	0	0	0	0	0	0	0	0	0	0	0	0	0	0	0	0	0	0	**0**
TOCOPILLA-TG3_GNL_E	0	0	0	0	0	0	0	0	0	0	0	0	0	0	0	0	0	0	0	0	0	0	0	0	**0**
TOCOPILLA-TG3_GNL_INFLEX	0	0	0	0	0	0	0	0	0	0	0	0	0	0	0	0	0	0	0	0	0	0	0	0	**0**
KELAR-TG1_TG1_DIESEL	0	0	0	0	0	0	0	0	0	0	0	0	0	0	0	0	0	0	0	0	0	0	0	0	**0**
KELAR-TG1_TG1_GNL_A	0	0	0	0	0	0	0	0	0	0	0	0	0	0	0	0	0	0	0	0	0	0	0	0	**0**
KELAR-TG1_TG1_GNL_B	0	0	0	0	0	0	0	0	0	0	0	0	0	0	0	0	0	0	0	0	0	0	0	0	**0**
KELAR-TG1_TG1_GNL_C	0	0	0	0	0	0	0	0	0	0	0	0	0	0	0	0	0	0	0	0	0	0	0	0	**0**
KELAR-TG1_TG1_GNL_INFLEX	0	0	0	0	0	0	0	0	0	0	0	0	0	0	0	0	0	0	0	0	0	0	0	0	**0**
KELAR-TG1_TG1+0.5TV_DIESEL	0	0	0	0	0	0	0	0	0	0	0	0	0	0	0	0	0	0	0	0	0	0	0	0	**0**
KELAR-TG1_TG1+0.5TV_GNL_A	0	0	0	0	0	0	0	0	0	0	0	0	0	0	0	0	0	0	0	0	0	0	0	0	**0**
KELAR-TG1_TG1+0.5TV_GNL_B	0	0	0	0	0	0	0	0	0	0	0	0	0	0	0	0	0	0	0	0	0	0	0	0	**0**
KELAR-TG1_TG1+0.5TV_GNL_C	0	0	0	0	0	0	0	0	0	0	0	0	0	0	0	0	0	0	0	0	0	0	0	0	**0**
KELAR-TG1_TG1+0.5TV_GNL_INFLEX	0	0	0	0	0	0	0	0	0	0	0	0	0	0	0	0	0	0	0	0	0	0	0	0	**0**
KELAR-TG12_TG1+TG2+TV1_DIESEL	0	0	0	0	0	0	0	0	0	0	0	0	0	0	0	0	0	0	0	0	0	0	0	0	**0**
KELAR-TG12_TG1+TG2+TV1_GNL_A	0	0	0	0	0	0	0	0	0	0	0	0	0	0	0	0	0	0	0	0	0	0	0	0	**0**
KELAR-TG12_TG1+TG2+TV1_GNL_B	0	0	0	0	0	0	0	0	0	0	0	0	0	0	0	0	0	0	0	0	0	0	0	0	**0**
KELAR-TG12_TG1+TG2+TV1_GNL_C	500	500	500	500	500	500	500	471	0	0	0	0	0	0	0	0	0	0	0	0	0	0	0	0	**3971**
KELAR-TG12_TG1+TG2+TV1_GNL_INFLEX	0	0	0	0	0	0	0	0	0	0	0	0	0	0	0	0	0	0	0	0	0	0	0	0	**0**
KELAR-TG2_TG2_DIESEL	0	0	0	0	0	0	0	0	0	0	0	0	0	0	0	0	0	0	0	0	0	0	0	0	**0**
KELAR-TG2_TG2_GNL_A	0	0	0	0	0	0	0	0	0	0	0	0	0	0	0	0	0	0	0	0	0	0	0	0	**0**
KELAR-TG2_TG2_GNL_B	0	0	0	0	0	0	0	0	0	0	0	0	0	0	0	0	0	0	0	0	0	0	0	0	**0**
KELAR-TG2_TG2_GNL_C	0	0	0	0	0	0	0	0	0	0	0	0	0	0	0	0	0	0	0	0	0	0	0	0	**0**
KELAR-TG2_TG2_GNL_INFLEX	0	0	0	0	0	0	0	0	0	0	0	0	0	0	0	0	0	0	0	0	0	0	0	0	**0**
KELAR-TG2_TG2+0.5TV_DIESEL	0	0	0	0	0	0	0	0	0	0	0	0	0	0	0	0	0	0	0	0	0	0	0	0	**0**
KELAR-TG2_TG2+0.5TV_GNL_A	0	0	0	0	0	0	0	0	0	0	0	0	0	0	0	0	0	0	0	0	0	0	0	0	**0**
KELAR-TG2_TG2+0.5TV_GNL_B	0	0	0	0	0	0	0	0	0	0	0	0	0	0	0	0	0	0	0	0	0	0	0	0	**0**
KELAR-TG2_TG2+0.5TV_GNL_C	0	0	0	0	0	0	0	0	0	0	0	0	0	0	0	0	0	0	0	0	0	0	0	0	**0**
KELAR-TG2_TG2+0.5TV_GNL_INFLEX	0	0	0	0	0	0	0	0	0	0	0	0	0	0	0	0	0	0	0	0	0	0	0	0	**0**
ANGAMOS-ANG1_CAR	277	277	277	277	277	277	277	277	80	97	80	94	80	80	80	80	80	97	80	80	277	277	277	277	**4331**
ANGAMOS-ANG2_CAR	281	281	281	281	281	281	281	281	80	100	80	80	80	80	80	87	80	100	80	87	281	281	281	281	**4389**
COCHRANE-CCH1_CAR	0	0	0	0	0	0	0	0	0	0	0	0	0	0	0	0	0	0	0	0	0	0	0	0	**0**
COCHRANE-CCH2_CAR	122	122	122	122	128	122	122	85	85	85	85	85	85	85	85	85	85	85	85	85	122	267	122	267	**2739**
MEJILLONES-CTM1_CAR	0	0	0	0	0	0	0	0	0	0	0	0	0	0	0	0	0	0	0	0	0	0	0	0	**0**
MEJILLONES-CTM2_CAR	0	0	0	0	0	0	0	0	0	0	0	0	0	0	0	0	0	0	0	0	0	0	0	0	**0**
MEJILLONES-CTM3_TG1_DIESEL	0	0	0	0	0	0	0	0	0	0	0	0	0	0	0	0	0	0	0	0	0	0	0	0	**0**
MEJILLONES-CTM3_TG1_GN_A	0	0	0	0	0	0	0	0	0	0	0	0	0	0	0	0	0	0	0	0	0	0	0	0	**0**
MEJILLONES-CTM3_TG1_GNL_A	0	0	0	0	0	0	0	0	0	0	0	0	0	0	0	0	0	0	0	0	0	0	0	0	**0**
MEJILLONES-CTM3_TG1_GNL_B	0	0	0	0	0	0	0	0	0	0	0	0	0	0	0	0	0	0	0	0	0	0	0	0	**0**
MEJILLONES-CTM3_TG1_GNL_C	0	0	0	0	0	0	0	0	0	0	0	0	0	0	0	0	0	0	0	0	0	0	0	0	**0**
MEJILLONES-CTM3_TG1_GNL_D	0	0	0	0	0	0	0	0	0	0	0	0	0	0	0	0	0	0	0	0	0	0	0	0	**0**
MEJILLONES-CTM3_TG1_GNL_E	0	0	0	0	0	0	0	0	0	0	0	0	0	0	0	0	0	0	0	0	0	0	0	0	**0**
MEJILLONES-CTM3_TG1_GNL_INFLEX	0	0	0	0	0	0	0	0	0	0	0	0	0	0	0	0	0	0	0	0	0	0	0	0	**0**
MEJILLONES-CTM3_TG1+TV1_DIESEL	0	0	0	0	0	0	0	0	0	0	0	0	0	0	0	0	0	0	0	0	0	0	0	0	**0**
MEJILLONES-CTM3_TG1+TV1_GN_A	0	0	0	0	0	0	0	0	0	0	0	0	0	0	0	0	0	0	0	0	0	0	0	0	**0**
MEJILLONES-CTM3_TG1+TV1_GNL_A	0	0	0	0	0	0	0	0	0	0	0	0	0	0	0	0	0	0	0	0	0	0	0	0	**0**
MEJILLONES-CTM3_TG1+TV1_GNL_B	0	0	0	0	0	0	0	0	0	0	0	0	0	0	0	0	0	0	0	0	0	0	0	0	**0**
MEJILLONES-CTM3_TG1+TV1_GNL_C	134	134	134	134	134	134	134	0	0	0	0	0	0	0	0	0	0	0	0	0	0	0	0	0	**935**
MEJILLONES-CTM3_TG1+TV1_GNL_D	0	0	0	0	0	0	0	0	0	0	0	0	0	0	0	0	0	0	0	0	0	0	0	0	**0**
MEJILLONES-CTM3_TG1+TV1_GNL_E	0	0	0	0	0	0	0	0	0	0	0	0	0	0	0	0	0	0	0	0	0	0	0	0	**0**
MEJILLONES-CTM3_TG1+TV1_GNL_INFLEX	0	0	0	0	0	0	0	0	0	0	0	0	0	0	0	0	0	0	0	0	0	0	0	0	**0**
MEJILLONES-IEM_CAR	142	142	142	142	142	142	142	142	106	106	106	106	106	106	106	106	106	106	106	142	336	336	336	336	**3790**
ANDINA-CTA_CAR	0	0	0	0	0	0	0	0	0	0	0	0	0	0	0	0	0	0	0	0	0	0	0	0	**0**
HORNITOS-CTH_CAR	0	0	0	0	0	0	0	0	0	0	0	0	0	0	0	0	0	0	0	0	0	0	0	0	**0**

Periodo Desde: 04-01-2023 08-01-2023

COORDINADOR ELÉCTRICO NACIONAL	Programación Diaria del Sistema Eléctrico Nacional																								
miércoles, 4 de enero de 2023	1	2	3	4	5	6	7	8	9	10	11	12	13	14	15	16	17	18	19	20	21	22	23	24	
Costos Operación	633	613	573	586	607	607	592	500	322	244	233	234	248	257	283	297	307	325	344	456	612	630	618	631	**10.751**
Costos Encendido/Detención	43	0	1	2	0	0	0	6	27	8	0	0	0	0	2	1	1	19	19	40	2	0	0	0	**171**
Costos Totales [kUSD]	**676**	**613**	**575**	**588**	**607**	**607**	**592**	**506**	**348**	**252**	**233**	**234**	**248**	**257**	**285**	**299**	**308**	**343**	**363**	**496**	**614**	**630**	**618**	**631**	**10.922**
Costo Marginal Quillota 220 kV	**132,3**	**127,8**	**111,3**	**120,9**	**122,6**	**122,3**	**121,2**	**102,6**	**92,6**	**54,8**	**68,3**	**31,5**	**73,2**	**74,4**	**88,7**	**101,6**	**109,3**	**102,3**	**107,6**	**141,0**	**144,4**	**144,7**	**144,7**	**143,4**	**107,64**
Pérdidas [MWh]	218	211	289	266	274	200	201	153	175	190	251	260	289	329	334	336	339	320	299	197	186	183	187	249	**5.935**
Consumos Propios [MWh]	358	358	357	358	358	358	358	342	328	327	327	327	327	327	328	329	330	329	329	338	339	339	339	339	**8.147**
Demanda Total [MWh]	9117	8755	8483	8342	8273	8308	8422	8675	9140	9579	9833	9977	10157	10265	10448	10504	10449	10287	10041	9931	9898	10156	10067	9685	**228.791**
Generación Total [MWh]	**9694**	**9324**	**9128**	**8966**	**8905**	**8866**	**8982**	**9170**	**9643**	**10095**	**10411**	**10565**	**10773**	**10921**	**11110**	**11169**	**11118**	**10936**	**10669**	**10465**	**10423**	**10678**	**10592**	**10273**	**242.873**
ATACAMA-1TG1A_TG1A_DIESEL	0	0	0	0	0	0	0	0	0	0	0	0	0	0	0	0	0	0	0	0	0	0	0	0	**0**
ATACAMA-1TG1A_TG1A_GNL_A	0	0	0	0	0	0	0	0	0	0	0	0	0	0	0	0	0	0	0	0	0	0	0	0	**0**
ATACAMA-1TG1A_TG1A_GNL_B	0	0	0	0	0	0	0	0	0	0	0	0	0	0	0	0	0	0	0	0	0	0	0	0	**0**
ATACAMA-1TG1A_TG1A_GNL_C	0	0	0	0	0	0	0	0	0	0	0	0	0	0	0	0	0	0	0	0	0	0	0	0	**0**
ATACAMA-1TG1A_TG1A_GNL_D	0	0	0	0	0	0	0	0	0	0	0	0	0	0	0	0	0	0	0	0	0	0	0	0	**0**
ATACAMA-1TG1A_TG1A_GNL_E	0	0	0	0	0	0	0	0	0	0	0	0	0	0	0	0	0	0	0	0	0	0	0	0	**0**
ATACAMA-1TG1A_TG1A_GN_A	0	0	0	0	0	0	0	0	0	0	0	0	0	0	0	0	0	0	0	0	0	0	0	0	**0**
ATACAMA-1TG1A_TG1A_GNL_INFLEX	0	0	0	0	0	0	0	0	0	0	0	0	0	0	0	0	0	0	0	0	0	0	0	0	**0**
ATACAMA-1TG1A_TG1A+0.5TV1_DIESEL	0	0	0	0	0	0	0	0	0	0	0	0	0	0	0	0	0	0	0	0	0	0	0	0	**0**
ATACAMA-1TG1A_TG1A+0.5TV1_GNL_A	0	0	0	0	0	0	0	0	0	0	0	0	0	0	0	0	0	0	0	0	0	0	0	0	**0**
ATACAMA-1TG1A_TG1A+0.5TV1_GNL_B	0	0	0	0	0	0	0	0	0	0	0	0	0	0	0	0	0	0	0	0	0	0	0	0	**0**
ATACAMA-1TG1A_TG1A+0.5TV1_GNL_C	0	0	0	0	0	0	0	0	0	0	0	0	0	0	0	0	0	0	0	0	0	0	0	0	**0**
ATACAMA-1TG1A_TG1A+0.5TV1_GNL_D	0	0	0	0	0	0	0	0	0	0	0	0	0	0	0	0	0	0	0	0	0	0	0	0	**0**
ATACAMA-1TG1A_TG1A+0.5TV1_GNL_E	0	0	0	0	0	0	0	0	0	109	109	102	109	109	171	171	173	171	0	0	0	0	0	0	**1223**
ATACAMA-1TG1A_TG1A+0.5TV1_GN_A	0	0	0	0	0	0	0	0	0	0	0	0	0	0	0	0	0	0	0	0	0	0	0	0	**0**
ATACAMA-1TG1A_TG1A+0.5TV1_GNL_INFLEX	0	0	0	0	0	0	0	0	0	0	0	0	0	0	0	0	0	0	0	0	0	0	0	0	**0**
ATACAMA-1TG1AB_TG1A+TG1B+TV1_DIESEL	0	0	0	0	0	0	0	0	0	0	0	0	0	0	0	0	0	0	0	0	0	0	0	0	**0**
ATACAMA-1TG1AB_TG1A+TG1B+TV1_GNL_A	0	0	0	0	0	0	0	0	0	0	0	0	0	0	0	0	0	0	0	0	0	0	0	0	**0**
ATACAMA-1TG1AB_TG1A+TG1B+TV1_GNL_B	0	0	0	0	0	0	0	0	0	0	0	0	0	0	0	0	0	0	0	0	0	0	0	0	**0**
ATACAMA-1TG1AB_TG1A+TG1B+TV1_GNL_C	0	0	0	0	0	0	0	0	0	0	0	0	0	0	0	0	0	0	0	0	0	0	0	0	**0**
ATACAMA-1TG1AB_TG1A+TG1B+TV1_GNL_D	0	0	0	0	0	0	0	0	0	0	0	0	0	0	0	0	0	0	0	0	0	0	0	0	**0**
ATACAMA-1TG1AB_TG1A+TG1B+TV1_GNL_E	380	380	380	380	380	380	380	380	380	0	0	0	0	0	0	0	0	0	380	380	380	380	380	380	**5700**
ATACAMA-1TG1AB_TG1A+TG1B+TV1_GN_A	0	0	0	0	0	0	0	0	0	0	0	0	0	0	0	0	0	0	0	0	0	0	0	0	**0**
ATACAMA-1TG1AB_TG1A+TG1B+TV1_GNL_INFLEX	0	0	0	0	0	0	0	0	0	0	0	0	0	0	0	0	0	0	0	0	0	0	0	0	**0**
ATACAMA-1TG1B_TG1B_DIESEL	0	0	0	0	0	0	0	0	0	0	0	0	0	0	0	0	0	0	0	0	0	0	0	0	**0**
ATACAMA-1TG1B_TG1B_GNL_A	0	0	0	0	0	0	0	0	0	0	0	0	0	0	0	0	0	0	0	0	0	0	0	0	**0**
ATACAMA-1TG1B_TG1B_GNL_B	0	0	0	0	0	0	0	0	0	0	0	0	0	0	0	0	0	0	0	0	0	0	0	0	**0**
ATACAMA-1TG1B_TG1B_GNL_C	0	0	0	0	0	0	0	0	0	0	0	0	0	0	0	0	0	0	0	0	0	0	0	0	**0**
ATACAMA-1TG1B_TG1B_GNL_D	0	0	0	0	0	0	0	0	0	0	0	0	0	0	0	0	0	0	0	0	0	0	0	0	**0**
ATACAMA-1TG1B_TG1B_GNL_E	0	0	0	0	0	0	0	0	0	0	0	0	0	0	0	0	0	0	0	0	0	0	0	0	**0**
ATACAMA-1TG1B_TG1B_GN_A	0	0	0	0	0	0	0	0	0	0	0	0	0	0	0	0	0	0	0	0	0	0	0	0	**0**
ATACAMA-1TG1B_TG1B_GNL_INFLEX	0	0	0	0	0	0	0	0	0	0	0	0	0	0	0	0	0	0	0	0	0	0	0	0	**0**
ATACAMA-1TG1B_TG1B+0.5TV1_DIESEL	0	0	0	0	0	0	0	0	0	0	0	0	0	0	0	0	0	0	0	0	0	0	0	0	**0**
ATACAMA-1TG1B_TG1B+0.5TV1_GNL_A	0	0	0	0	0	0	0	0	0	0	0	0	0	0	0	0	0	0	0	0	0	0	0	0	**0**
ATACAMA-1TG1B_TG1B+0.5TV1_GNL_B	0	0	0	0	0	0	0	0	0	0	0	0	0	0	0	0	0	0	0	0	0	0	0	0	**0**
ATACAMA-1TG1B_TG1B+0.5TV1_GNL_C	0	0	0	0	0	0	0	0	0	0	0	0	0	0	0	0	0	0	0	0	0	0	0	0	**0**
ATACAMA-1TG1B_TG1B+0.5TV1_GNL_D	0	0	0	0	0	0	0	0	0	0	0	0	0	0	0	0	0	0	0	0	0	0	0	0	**0**
ATACAMA-1TG1B_TG1B+0.5TV1_GNL_E	0	0	0	0	0	0	0	0	0	0	0	0	0	0	0	0	0	0	0	0	0	0	0	0	**0**
ATACAMA-1TG1B_TG1B+0.5TV1_GN_A	0	0	0	0	0	0	0	0	0	0	0	0	0	0	0	0	0	0	0	0	0	0	0	0	**0**
ATACAMA-1TG1B_TG1B+0.5TV1_GNL_INFLEX	0	0	0	0	0	0	0	0	0	0	0	0	0	0	0	0	0	0	0	0	0	0	0	0	**0**
ATACAMA-2TG2A_TG2A_DIESEL	0	0	0	0	0	0	0	0	0	0	0	0	0	0	0	0	0	0	0	0	0	0	0	0	**0**
ATACAMA-2TG2A_TG2A_GNL_A	0	0	0	0	0	0	0	0	0	0	0	0	0	0	0	0	0	0	0	0	0	0	0	0	**0**
ATACAMA-2TG2A_TG2A_GNL_B	0	0	0	0	0	0	0	0	0	0	0	0	0	0	0	0	0	0	0	0	0	0	0	0	**0**
ATACAMA-2TG2A_TG2A_GNL_C	0	0	0	0	0	0	0	0	0	0	0	0	0	0	0	0	0	0	0	0	0	0	0	0	**0**
ATACAMA-2TG2A_TG2A_GNL_D	0	0	0	0	0	0	0	0	0	0	0	0	0	0	0	0	0	0	0	0	0	0	0	0	**0**
ATACAMA-2TG2A_TG2A_GNL_E	0	0	0	0	0	0	0	0	0	0	0	0	0	0	0	0	0	0	0	0	0	0	0	0	**0**
ATACAMA-2TG2A_TG2A_GN_A	0	0	0	0	0	0	0	0	0	0	0	0	0	0	0	0	0	0	0	0	0	0	0	0	**0**
ATACAMA-2TG2A_TG2A_GNL_INFLEX	0	0	0	0	0	0	0	0	0	0	0	0	0	0	0	0	0	0	0	0	0	0	0	0	**0**
ATACAMA-2TG2A_TG2A+0.5TV2_DIESEL	0	0	0	0	0	0	0	0	0	0	0	0	0	0	0	0	0	0	0	0	0	0	0	0	**0**
ATACAMA-2TG2A_TG2A+0.5TV2_GNL_A	0	0	0	0	0	0	0	0	0	0	0	0	0	0	0	0	0	0	0	0	0	0	0	0	**0**
ATACAMA-2TG2A_TG2A+0.5TV2_GNL_B	0	0	0	0	0	0	0	0	0	0	0	0	0	0	0	0	0	0	0	0	0	0	0	0	**0**
ATACAMA-2TG2A_TG2A+0.5TV2_GNL_C	0	0	0	0	0	0	0	0	0	0	0	0	0	0	0	0	0	0	0	0	0	0	0	0	**0**
ATACAMA-2TG2A_TG2A+0.5TV2_GNL_D	0	0	0	0	0	0	0	0	0	0	0	0	0	0	0	0	0	0	0	0	0	0	0	0	**0**
ATACAMA-2TG2A_TG2A+0.5TV2_GNL_E	0	0	0	0	0	0	0	0	0	134	134	134	134	134	168	168	168	0	0	0	0	0	0	0	**1174**

Periodo Desde: 04-01-2023 08-01-2023

COORDINADOR ELÉCTRICO NACIONAL	Programación Diaria del Sistema Eléctrico Nacional																								
miércoles, 4 de enero de 2023	1	2	3	4	5	6	7	8	9	10	11	12	13	14	15	16	17	18	19	20	21	22	23	24	
Costos Operación	633	613	573	586	607	607	592	500	322	244	233	234	248	257	283	297	307	325	344	456	612	630	618	631	**10.751**
Costos Encendido/Detención	43	0	1	2	0	0	0	6	27	8	0	0	0	0	2	1	1	19	19	40	2	0	0	0	**171**
Costos Totales [kUSD]	**676**	**613**	**575**	**588**	**607**	**607**	**592**	**506**	**348**	**252**	**233**	**234**	**248**	**257**	**285**	**299**	**308**	**343**	**363**	**496**	**614**	**630**	**618**	**631**	**10.922**
Costo Marginal Quillota 220 kV	**132,3**	**127,8**	**111,3**	**120,9**	**122,6**	**122,3**	**121,2**	**102,6**	**92,6**	**54,8**	**68,3**	**31,5**	**73,2**	**74,4**	**88,7**	**101,6**	**109,3**	**102,3**	**107,6**	**141,0**	**144,4**	**144,7**	**144,7**	**143,4**	**107,64**
Pérdidas [MWh]	218	211	289	266	274	200	201	153	175	190	251	260	289	329	334	336	339	320	299	197	186	183	187	249	**5.935**
Consumos Propios [MWh]	358	358	357	358	358	358	358	342	328	327	327	327	327	327	328	329	330	329	329	338	339	339	339	339	**8.147**
Demanda Total [MWh]	9117	8755	8483	8342	8273	8308	8422	8675	9140	9579	9833	9977	10157	10265	10448	10504	10449	10287	10041	9931	9898	10156	10067	9685	**228.791**
Generación Total [MWh]	**9694**	**9324**	**9128**	**8966**	**8905**	**8866**	**8982**	**9170**	**9643**	**10095**	**10411**	**10565**	**10773**	**10921**	**11110**	**11169**	**11118**	**10936**	**10669**	**10465**	**10423**	**10678**	**10592**	**10273**	**242.873**
ATACAMA-2TG2A_TG2A+0.5TV2_GN_A	0	0	0	0	0	0	0	0	0	0	0	0	0	0	0	0	0	0	0	0	0	0	0	0	**0**
ATACAMA-2TG2A_TG2A+0.5TV2_GNL_INFLEX	0	0	0	0	0	0	0	0	0	0	0	0	0	0	0	0	0	0	0	0	0	0	0	0	**0**
ATACAMA-2TG2AB_TG2A+TG2B+TV2_DIESEL	0	0	0	0	0	0	0	0	0	0	0	0	0	0	0	0	0	0	0	0	0	0	0	0	**0**
ATACAMA-2TG2AB_TG2A+TG2B+TV2_GNL_A	0	0	0	0	0	0	0	0	0	0	0	0	0	0	0	0	0	0	0	0	0	0	0	0	**0**
ATACAMA-2TG2AB_TG2A+TG2B+TV2_GNL_B	0	0	0	0	0	0	0	0	0	0	0	0	0	0	0	0	0	0	0	0	0	0	0	0	**0**
ATACAMA-2TG2AB_TG2A+TG2B+TV2_GNL_C	0	0	0	0	0	0	0	0	0	0	0	0	0	0	0	0	0	0	0	0	0	0	0	0	**0**
ATACAMA-2TG2AB_TG2A+TG2B+TV2_GNL_D	0	0	0	0	0	0	0	0	0	0	0	0	0	0	0	0	0	0	0	0	0	0	0	0	**0**
ATACAMA-2TG2AB_TG2A+TG2B+TV2_GNL_E	380	380	380	380	380	380	380	380	360	0	0	0	0	0	0	0	0	313	380	380	380	380	380	380	**5993**
ATACAMA-2TG2AB_TG2A+TG2B+TV2_GN_A	0	0	0	0	0	0	0	0	0	0	0	0	0	0	0	0	0	0	0	0	0	0	0	0	**0**
ATACAMA-2TG2AB_TG2A+TG2B+TV2_GNL_INFLEX	0	0	0	0	0	0	0	0	0	0	0	0	0	0	0	0	0	0	0	0	0	0	0	0	**0**
ATACAMA-2TG2B_TG2B_DIESEL	0	0	0	0	0	0	0	0	0	0	0	0	0	0	0	0	0	0	0	0	0	0	0	0	**0**
ATACAMA-2TG2B_TG2B_GNL_A	0	0	0	0	0	0	0	0	0	0	0	0	0	0	0	0	0	0	0	0	0	0	0	0	**0**
ATACAMA-2TG2B_TG2B_GNL_B	0	0	0	0	0	0	0	0	0	0	0	0	0	0	0	0	0	0	0	0	0	0	0	0	**0**
ATACAMA-2TG2B_TG2B_GNL_C	0	0	0	0	0	0	0	0	0	0	0	0	0	0	0	0	0	0	0	0	0	0	0	0	**0**
ATACAMA-2TG2B_TG2B_GNL_D	0	0	0	0	0	0	0	0	0	0	0	0	0	0	0	0	0	0	0	0	0	0	0	0	**0**
ATACAMA-2TG2B_TG2B_GNL_E	0	0	0	0	0	0	0	0	0	0	0	0	0	0	0	0	0	0	0	0	0	0	0	0	**0**
ATACAMA-2TG2B_TG2B_GN_A	0	0	0	0	0	0	0	0	0	0	0	0	0	0	0	0	0	0	0	0	0	0	0	0	**0**
ATACAMA-2TG2B_TG2B_GNL_INFLEX	0	0	0	0	0	0	0	0	0	0	0	0	0	0	0	0	0	0	0	0	0	0	0	0	**0**
ATACAMA-2TG2B_TG2B+0.5TV2_DIESEL	0	0	0	0	0	0	0	0	0	0	0	0	0	0	0	0	0	0	0	0	0	0	0	0	**0**
ATACAMA-2TG2B_TG2B+0.5TV2_GNL_A	0	0	0	0	0	0	0	0	0	0	0	0	0	0	0	0	0	0	0	0	0	0	0	0	**0**
ATACAMA-2TG2B_TG2B+0.5TV2_GNL_B	0	0	0	0	0	0	0	0	0	0	0	0	0	0	0	0	0	0	0	0	0	0	0	0	**0**
ATACAMA-2TG2B_TG2B+0.5TV2_GNL_C	0	0	0	0	0	0	0	0	0	0	0	0	0	0	0	0	0	0	0	0	0	0	0	0	**0**
ATACAMA-2TG2B_TG2B+0.5TV2_GNL_D	0	0	0	0	0	0	0	0	0	0	0	0	0	0	0	0	0	0	0	0	0	0	0	0	**0**
ATACAMA-2TG2B_TG2B+0.5TV2_GNL_E	0	0	0	0	0	0	0	0	0	0	0	0	0	0	0	0	0	0	0	0	0	0	0	0	**0**
ATACAMA-2TG2B_TG2B+0.5TV2_GN_A	0	0	0	0	0	0	0	0	0	0	0	0	0	0	0	0	0	0	0	0	0	0	0	0	**0**
ATACAMA-2TG2B_TG2B+0.5TV2_GNL_INFLEX	0	0	0	0	0	0	0	0	0	0	0	0	0	0	0	0	0	0	0	0	0	0	0	0	**0**
PAM_COGEN	22	22	22	22	22	22	22	22	22	22	22	22	22	22	22	22	22	22	22	22	22	22	22	22	**528**
MANTOSBLANCOS-MIMB_DIESEL	0	0	0	0	0	0	0	0	0	0	0	0	0	0	0	0	0	0	0	0	0	0	0	0	**0**
LAPORTADA-TECNET_DIESEL	0	0	0	0	0	0	0	0	0	0	0	0	0	0	0	0	0	0	0	0	0	0	0	0	**0**
INACAL_DIESEL	0	0	0	0	0	0	0	0	0	0	0	0	0	0	0	0	0	0	0	0	0	0	0	0	**0**
AGUASBLANCAS-AGB_DIESEL	0	0	0	0	0	0	0	0	0	0	0	0	0	0	0	0	0	0	0	0	0	0	0	0	**0**
TALTAL-1_DIESEL	0	0	0	0	0	0	0	0	0	0	0	0	0	0	0	0	0	0	0	0	0	0	0	0	**0**
TALTAL-1_GNL_A	0	0	0	0	0	0	0	0	0	0	0	0	0	0	0	0	0	0	0	0	0	0	0	0	**0**
TALTAL-1_GNL_B	0	0	0	0	0	0	0	0	0	0	0	0	0	0	0	0	0	0	0	0	0	0	0	0	**0**
TALTAL-1_GNL_C	0	0	0	0	0	0	0	0	0	0	0	0	0	0	0	0	0	0	0	0	0	0	0	0	**0**
TALTAL-1_GNL_D	0	0	0	0	0	0	0	0	0	0	0	0	0	0	0	0	0	0	0	0	0	0	0	0	**0**
TALTAL-1_GNL_E	101	101	85	90	101	101	85	0	0	0	0	0	0	0	0	0	0	0	0	0	113	113	113	113	**1113**
TALTAL-1_GN_A	0	0	0	0	0	0	0	0	0	0	0	0	0	0	0	0	0	0	0	0	0	0	0	0	**0**
TALTAL-1_GNL_INFLEX	0	0	0	0	0	0	0	0	0	0	0	0	0	0	0	0	0	0	0	0	0	0	0	0	**0**
TALTAL-2_DIESEL	0	0	0	0	0	0	0	0	0	0	0	0	0	0	0	0	0	0	0	0	0	0	0	0	**0**
TALTAL-2_GNL_A	0	0	0	0	0	0	0	0	0	0	0	0	0	0	0	0	0	0	0	0	0	0	0	0	**0**
TALTAL-2_GNL_B	0	0	0	0	0	0	0	0	0	0	0	0	0	0	0	0	0	0	0	0	0	0	0	0	**0**
TALTAL-2_GNL_C	0	0	0	0	0	0	0	0	0	0	0	0	0	0	0	0	0	0	0	0	0	0	0	0	**0**
TALTAL-2_GNL_D	0	0	0	0	0	0	0	0	0	0	0	0	0	0	0	0	0	0	0	0	0	0	0	0	**0**
TALTAL-2_GNL_E	100	100	79	100	100	100	79	0	0	0	0	0	0	0	0	0	0	0	0	0	112	112	112	112	**1108**
TALTAL-2_GN_A	0	0	0	0	0	0	0	0	0	0	0	0	0	0	0	0	0	0	0	0	0	0	0	0	**0**
TALTAL-2_GNL_INFLEX	0	0	0	0	0	0	0	0	0	0	0	0	0	0	0	0	0	0	0	0	0	0	0	0	**0**
DALMAGRO_DIESEL	0	0	0	0	0	0	0	0	0	0	0	0	0	0	0	0	0	0	0	0	0	0	0	0	**0**
ANDES-1_DIESEL	0	0	0	0	0	0	0	0	0	0	0	0	0	0	0	0	0	0	0	0	0	0	0	0	**0**
ANDES-1_FO6	0	0	0	0	0	0	0	0	0	0	0	0	0	0	0	0	0	0	0	0	0	0	0	0	**0**
ANDES-2_DIESEL	0	0	0	0	0	0	0	0	0	0	0	0	0	0	0	0	0	0	0	0	0	0	0	0	**0**
ANDES-2_FO6	0	0	0	0	0	0	0	0	0	0	0	0	0	0	0	0	0	0	0	0	0	0	0	0	**0**
ANDES-3_DIESEL	0	0	0	0	0	0	0	0	0	0	0	0	0	0	0	0	0	0	0	0	0	0	0	0	**0**
ANDES-3_FO6	0	0	0	0	0	0	0	0	0	0	0	0	0	0	0	0	0	0	0	0	0	0	0	0	**0**

Periodo Desde: 04-01-2023 08-01-2023

COORDINADOR ELÉCTRICO NACIONAL	Programación Diaria del Sistema Eléctrico Nacional																								
miércoles, 4 de enero de 2023	1	2	3	4	5	6	7	8	9	10	11	12	13	14	15	16	17	18	19	20	21	22	23	24	
Costos Operación	633	613	573	586	607	607	592	500	322	244	233	234	248	257	283	297	307	325	344	456	612	630	618	631	**10.751**
Costos Encendido/Detención	43	0	1	2	0	0	0	6	27	8	0	0	0	0	2	1	1	19	19	40	2	0	0	0	**171**
Costos Totales [kUSD]	**676**	**613**	**575**	**588**	**607**	**607**	**592**	**506**	**348**	**252**	**233**	**234**	**248**	**257**	**285**	**299**	**308**	**343**	**363**	**496**	**614**	**630**	**618**	**631**	**10.922**
Costo Marginal Quillota 220 kV	**132,3**	**127,8**	**111,3**	**120,9**	**122,6**	**122,3**	**121,2**	**102,6**	**92,6**	**54,8**	**68,3**	**31,5**	**73,2**	**74,4**	**88,7**	**101,6**	**109,3**	**102,3**	**107,6**	**141,0**	**144,4**	**144,7**	**144,7**	**143,4**	**107,64**
Pérdidas [MWh]	218	211	289	266	274	200	201	153	175	190	251	260	289	329	334	336	339	320	299	197	186	183	187	249	**5.935**
Consumos Propios [MWh]	358	358	357	358	358	358	358	342	328	327	327	327	327	327	328	329	330	329	329	338	339	339	339	339	**8.147**
Demanda Total [MWh]	9117	8755	8483	8342	8273	8308	8422	8675	9140	9579	9833	9977	10157	10265	10448	10504	10449	10287	10041	9931	9898	10156	10067	9685	**228.791**
Generación Total [MWh]	**9694**	**9324**	**9128**	**8966**	**8905**	**8866**	**8982**	**9170**	**9643**	**10095**	**10411**	**10565**	**10773**	**10921**	**11110**	**11169**	**11118**	**10936**	**10669**	**10465**	**10423**	**10678**	**10592**	**10273**	**242.873**
ANDES-4_DIESEL	0	0	0	0	0	0	0	0	0	0	0	0	0	0	0	0	0	0	0	0	0	0	0	0	**0**
ANDES-4_FO6	0	0	0	0	0	0	0	0	0	0	0	0	0	0	0	0	0	0	0	0	0	0	0	0	**0**
SALVADOR_DIESEL	0	0	0	0	0	0	0	0	0	0	0	0	0	0	0	0	0	0	0	0	0	0	0	0	**0**
SANLORENZO-1_DIESEL	0	0	0	0	0	0	0	0	0	0	0	0	0	0	0	0	0	0	0	0	0	0	0	0	**0**
SANLORENZO-2_DIESEL	0	0	0	0	0	0	0	0	0	0	0	0	0	0	0	0	0	0	0	0	0	0	0	0	**0**
SANLORENZO-3_DIESEL	0	0	0	0	0	0	0	0	0	0	0	0	0	0	0	0	0	0	0	0	0	0	0	0	**0**
EMELDA-1_DIESEL	0	0	0	0	0	0	0	0	0	0	0	0	0	0	0	0	0	0	0	0	0	0	0	0	**0**
EMELDA-2_DIESEL	0	0	0	0	0	0	0	0	0	0	0	0	0	0	0	0	0	0	0	0	0	0	0	0	**0**
CENIZAS_DIESEL	0	0	0	0	0	0	0	0	0	0	0	0	0	0	0	0	0	0	0	0	0	0	0	0	**0**
TERMOPACIFICO_DIESEL	0	0	0	0	0	0	0	0	0	0	0	0	0	0	0	0	0	0	0	0	0	0	0	0	**0**
PAJONALES_DIESEL	0	0	0	0	0	0	0	0	0	0	0	0	0	0	0	0	0	0	0	0	0	0	0	0	**0**
CARDONES_DIESEL	0	0	0	0	0	0	0	0	0	0	0	0	0	0	0	0	0	0	0	0	0	0	0	0	**0**
LLANOSBLANCOS_DIESEL	0	0	0	0	0	0	0	0	0	0	0	0	0	0	0	0	0	0	0	0	0	0	0	0	**0**
GUACOLDA-1_CAR	0	0	0	0	0	0	0	0	0	0	0	0	0	0	0	0	0	0	0	0	0	0	0	0	**0**
GUACOLDA-2_CAR	0	0	0	0	0	0	0	0	0	0	0	0	0	0	0	0	0	0	0	0	0	0	0	0	**0**
GUACOLDA-3_CAR	139	132	108	108	132	108	108	45	45	45	45	45	45	45	45	45	45	45	45	108	139	139	139	139	**2036**
GUACOLDA-4_CAR	140	119	108	108	133	108	108	75	38	38	38	38	38	38	38	38	38	38	38	108	140	140	140	140	**1982**
GUACOLDA-5_CAR	54	38	38	38	38	38	38	38	38	38	38	38	38	38	38	38	38	38	38	38	156	156	156	156	**1401**
HUASCO-1_DIESEL	0	0	0	0	0	0	0	0	0	0	0	0	0	0	0	0	0	0	0	0	0	0	0	0	**0**
HUASCO-1_IFO	0	0	0	0	0	0	0	0	0	0	0	0	0	0	0	0	0	0	0	0	0	0	0	0	**0**
HUASCO-2_DIESEL	0	0	0	0	0	0	0	0	0	0	0	0	0	0	0	0	0	0	0	0	0	0	0	0	**0**
HUASCO-2_IFO	0	0	0	0	0	0	0	0	0	0	0	0	0	0	0	0	0	0	0	0	0	0	0	0	**0**
HUASCO-3_DIESEL	0	0	0	0	0	0	0	0	0	0	0	0	0	0	0	0	0	0	0	0	0	0	0	0	**0**
HUASCO-3_IFO	0	0	0	0	0	0	0	0	0	0	0	0	0	0	0	0	0	0	0	0	0	0	0	0	**0**
PCOLORADA_DIESEL	0	0	0	0	0	0	0	0	0	0	0	0	0	0	0	0	0	0	0	0	0	0	0	0	**0**
PCOLORADA_IFO	0	0	0	0	0	0	0	0	0	0	0	0	0	0	0	0	0	0	0	0	0	0	0	0	**0**
PENON_DIESEL	0	0	0	0	0	0	0	1	1	0	0	0	0	0	0	1	1	1	1	1	1	1	0	0	**12**
COMBARBALA_DIESEL	0	0	0	0	0	0	0	0	0	0	0	0	0	0	0	0	0	0	0	0	0	0	0	0	**0**
CHAGUAL_DIESEL	1	1	1	1	1	1	1	1	1	1	1	1	1	1	1	1	1	1	1	1	1	1	1	1	**26**
OLIVOS_BL1_DIESEL	0	0	0	0	0	0	0	0	0	0	0	0	0	0	0	0	0	0	0	0	0	0	0	0	**0**
OLIVOS_BL1+BL2_DIESEL	0	0	0	0	0	0	0	0	0	0	0	0	0	0	0	0	0	0	0	0	0	0	0	0	**0**
ESPINOS_BL1_DIESEL	0	0	0	0	0	0	0	0	0	0	0	0	0	0	0	0	0	0	0	0	0	0	0	0	**0**
ESPINOS_BL1+BL2_DIESEL	0	0	0	0	0	0	0	0	0	0	0	0	0	0	0	0	0	0	0	0	0	0	0	0	**0**
NUEVAVENTANAS_CAR	82	82	82	82	82	82	82	82	82	82	82	82	82	82	82	82	82	82	82	82	109	91	142	82	**2065**
CAMPICHE_CAR	84	84	84	84	84	84	84	84	84	84	84	84	84	84	84	84	84	84	84	84	84	84	84	84	**2016**
VENTANAS-2_CAR	90	90	90	90	90	90	90	90	90	90	90	90	90	90	90	90	90	90	90	90	90	90	90	90	**2160**
QUINTERO-1_DIESEL	0	0	0	0	0	0	0	0	0	0	0	0	0	0	0	0	0	0	0	0	0	0	0	0	**0**
QUINTERO-1_GN_A	0	0	0	96	0	0	0	0	0	0	0	0	0	0	0	0	0	0	0	0	0	0	0	0	**96**
QUINTERO-1_GNL_A	0	0	0	0	0	0	0	0	0	0	0	0	0	0	0	0	0	0	0	0	0	0	0	0	**0**
QUINTERO-1_GNL_B	0	0	0	0	0	0	0	0	0	0	0	0	0	0	0	0	0	0	0	0	0	0	0	0	**0**
QUINTERO-1_GNL_C	0	0	0	0	0	0	0	0	0	0	0	0	0	0	0	0	0	0	0	0	0	0	0	0	**0**
QUINTERO-1_GNL_D	0	0	0	0	0	0	0	0	0	0	0	0	0	0	0	0	0	0	0	0	0	0	0	0	**0**
QUINTERO-1_GNL_E	115	110	110	0	96	96	110	110	103	115	81	110	84	89	104	100	97	110	110	115	115	115	115	115	**2424**
QUINTERO-1_GNL_F	0	0	0	0	0	0	0	0	0	0	0	0	0	0	0	0	0	0	0	0	0	0	0	0	**0**
QUINTERO-1_GNL_INFLEX	0	0	0	0	0	0	0	0	0	0	0	0	0	0	0	0	0	0	0	0	0	0	0	0	**0**
QUINTERO-2_DIESEL	0	0	0	0	0	0	0	0	0	0	0	0	0	0	0	0	0	0	0	0	0	0	0	0	**0**
QUINTERO-2_GN_A	0	0	0	0	0	0	0	0	0	0	0	0	0	0	0	0	0	0	0	0	0	0	0	0	**0**
QUINTERO-2_GNL_A	0	0	0	0	0	0	0	0	0	0	0	0	0	0	0	0	0	0	0	0	0	0	0	0	**0**
QUINTERO-2_GNL_B	0	0	0	0	0	0	0	0	0	0	0	0	0	0	0	0	0	0	0	0	0	0	0	0	**0**
QUINTERO-2_GNL_C	0	0	0	0	0	0	0	0	0	0	0	0	0	0	0	0	0	0	0	0	0	0	0	0	**0**
QUINTERO-2_GNL_D	0	0	0	0	0	0	0	0	0	0	0	0	0	0	0	0	0	0	0	0	0	0	0	0	**0**
QUINTERO-2_GNL_E	115	110	110	98	98	98	110	110	98	0	0	0	0	0	80	98	98	90	110	115	115	115	115	115	**1998**
QUINTERO-2_GNL_F	0	0	0	0	0	0	0	0	0	0	0	0	0	0	0	0	0	0	0	0	0	0	0	0	**0**
QUINTERO-2_GNL_INFLEX	0	0	0	0	0	0	0	0	0	0	0	0	0	0	0	0	0	0	0	0	0	0	0	0	**0**

Periodo Desde: 04-01-2023 08-01-2023

COORDINADOR ELÉCTRICO NACIONAL	Programación Diaria del Sistema Eléctrico Nacional																								
miércoles, 4 de enero de 2023	1	2	3	4	5	6	7	8	9	10	11	12	13	14	15	16	17	18	19	20	21	22	23	24	
Costos Operación	633	613	573	586	607	607	592	500	322	244	233	234	248	257	283	297	307	325	344	456	612	630	618	631	**10.751**
Costos Encendido/Detención	43	0	1	2	0	0	0	6	27	8	0	0	0	0	2	1	1	19	19	40	2	0	0	0	**171**
Costos Totales [kUSD]	**676**	**613**	**575**	**588**	**607**	**607**	**592**	**506**	**348**	**252**	**233**	**234**	**248**	**257**	**285**	**299**	**308**	**343**	**363**	**496**	**614**	**630**	**618**	**631**	**10.922**
Costo Marginal Quillota 220 kV	**132,3**	**127,8**	**111,3**	**120,9**	**122,6**	**122,3**	**121,2**	**102,6**	**92,6**	**54,8**	**68,3**	**31,5**	**73,2**	**74,4**	**88,7**	**101,6**	**109,3**	**102,3**	**107,6**	**141,0**	**144,4**	**144,7**	**144,7**	**143,4**	**107,64**
Pérdidas [MWh]	218	211	289	266	274	200	201	153	175	190	251	260	289	329	334	336	339	320	299	197	186	183	187	249	**5.935**
Consumos Propios [MWh]	358	358	357	358	358	358	358	342	328	327	327	327	327	327	328	329	330	329	329	338	339	339	339	339	**8.147**
Demanda Total [MWh]	9117	8755	8483	8342	8273	8308	8422	8675	9140	9579	9833	9977	10157	10265	10448	10504	10449	10287	10041	9931	9898	10156	10067	9685	**228.791**
Generación Total [MWh]	**9694**	**9324**	**9128**	**8966**	**8905**	**8866**	**8982**	**9170**	**9643**	**10095**	**10411**	**10565**	**10773**	**10921**	**11110**	**11169**	**11118**	**10936**	**10669**	**10465**	**10423**	**10678**	**10592**	**10273**	**242.873**
SANISIDRO-1_TG1_DIESEL	0	0	0	0	0	0	0	0	0	0	0	0	0	0	0	0	0	0	0	0	0	0	0	0	**0**
SANISIDRO-1_TG1_GN_A	0	0	0	0	0	0	0	0	0	0	0	0	0	0	0	0	0	0	0	0	0	0	0	0	**0**
SANISIDRO-1_TG1_GNL_A	0	0	0	0	0	0	0	0	0	0	0	0	0	0	0	0	0	0	0	0	0	0	0	0	**0**
SANISIDRO-1_TG1_GNL_B	0	0	0	0	0	0	0	0	0	0	0	0	0	0	0	0	0	0	0	0	0	0	0	0	**0**
SANISIDRO-1_TG1_GNL_C	0	0	0	0	0	0	0	0	0	0	0	0	0	0	0	0	0	0	0	0	0	0	0	0	**0**
SANISIDRO-1_TG1_GNL_D	0	0	0	0	0	0	0	0	0	0	0	0	0	0	0	0	0	0	0	0	0	0	0	0	**0**
SANISIDRO-1_TG1_GNL_E	0	0	0	0	0	0	0	0	0	0	0	0	0	0	0	0	0	0	0	0	0	0	0	0	**0**
SANISIDRO-1_TG1_GNL_F	0	0	0	0	0	0	0	0	0	0	0	0	0	0	0	0	0	0	0	0	0	0	0	0	**0**
SANISIDRO-1_TG1_GNL_INFLEX	0	0	0	0	0	0	0	0	0	0	0	0	0	0	0	0	0	0	0	0	0	0	0	0	**0**
SANISIDRO-1_TG1+TV1_DIESEL	0	0	0	0	0	0	0	0	0	0	0	0	0	0	0	0	0	0	0	0	0	0	0	0	**0**
SANISIDRO-1_TG1+TV1_GN_A	0	0	0	0	0	0	0	0	296	246	246	246	246	285	296	297	0	296	0	0	0	0	0	0	**2453**
SANISIDRO-1_TG1+TV1_GNL_A	0	0	0	0	0	0	0	0	0	0	0	0	0	0	0	0	0	0	0	0	0	0	0	0	**0**
SANISIDRO-1_TG1+TV1_GNL_B	0	0	0	0	0	0	0	0	0	0	0	0	0	0	0	0	0	0	0	0	0	0	0	0	**0**
SANISIDRO-1_TG1+TV1_GNL_C	0	0	0	0	0	0	0	0	0	0	0	0	0	0	0	0	0	0	0	0	0	0	0	0	**0**
SANISIDRO-1_TG1+TV1_GNL_D	0	0	0	0	0	0	0	0	0	0	0	0	0	0	0	0	0	0	0	0	0	0	0	0	**0**
SANISIDRO-1_TG1+TV1_GNL_E	336	336	336	336	326	349	350	336	0	0	0	0	0	0	0	0	336	0	336	350	350	350	350	350	**5126**
SANISIDRO-1_TG1+TV1_GNL_F	0	0	0	0	0	0	0	0	0	0	0	0	0	0	0	0	0	0	0	0	0	0	0	0	**0**
SANISIDRO-1_TG1+TV1_GNL_INFLEX	0	0	0	0	0	0	0	0	0	0	0	0	0	0	0	0	0	0	0	0	0	0	0	0	**0**
SANISIDRO-1_TG1+TV1_FSTVD_DIESEL	0	0	0	0	0	0	0	0	0	0	0	0	0	0	0	0	0	0	0	0	0	0	0	0	**0**
SANISIDRO-1_TG1+TV1_FSTVD_GN_A	0	0	0	0	0	0	0	0	0	0	0	0	0	0	0	0	0	0	0	0	0	0	0	0	**0**
SANISIDRO-1_TG1+TV1_FSTVD_GNL_A	0	0	0	0	0	0	0	0	0	0	0	0	0	0	0	0	0	0	0	0	0	0	0	0	**0**
SANISIDRO-1_TG1+TV1_FSTVD_GNL_B	0	0	0	0	0	0	0	0	0	0	0	0	0	0	0	0	0	0	0	0	0	0	0	0	**0**
SANISIDRO-1_TG1+TV1_FSTVD_GNL_C	0	0	0	0	0	0	0	0	0	0	0	0	0	0	0	0	0	0	0	0	0	0	0	0	**0**
SANISIDRO-1_TG1+TV1_FSTVD_GNL_D	0	0	0	0	0	0	0	0	0	0	0	0	0	0	0	0	0	0	0	0	0	0	0	0	**0**
SANISIDRO-1_TG1+TV1_FSTVD_GNL_E	0	0	0	0	0	0	0	0	0	0	0	0	0	0	0	0	0	0	0	0	0	0	0	0	**0**
SANISIDRO-1_TG1+TV1_FSTVD_GNL_F	0	0	0	0	0	0	0	0	0	0	0	0	0	0	0	0	0	0	0	0	0	0	0	0	**0**
SANISIDRO-1_TG1+TV1_FSTVD_GNL_INFLEX	0	0	0	0	0	0	0	0	0	0	0	0	0	0	0	0	0	0	0	0	0	0	0	0	**0**
SANISIDRO-1_TG1+TV1+FA1_GN_A	0	0	0	0	0	0	0	0	0	0	0	0	0	0	0	0	0	0	0	0	0	0	0	0	**0**
SANISIDRO-1_TG1+TV1+FA1_GNL_A	0	0	0	0	0	0	0	0	0	0	0	0	0	0	0	0	0	0	0	0	0	0	0	0	**0**
SANISIDRO-1_TG1+TV1+FA1_GNL_B	0	0	0	0	0	0	0	0	0	0	0	0	0	0	0	0	0	0	0	0	0	0	0	0	**0**
SANISIDRO-1_TG1+TV1+FA1_GNL_C	0	0	0	0	0	0	0	0	0	0	0	0	0	0	0	0	0	0	0	0	0	0	0	0	**0**
SANISIDRO-1_TG1+TV1+FA1_GNL_D	0	0	0	0	0	0	0	0	0	0	0	0	0	0	0	0	0	0	0	0	0	0	0	0	**0**
SANISIDRO-1_TG1+TV1+FA1_GNL_E	0	0	0	0	0	0	0	0	0	0	0	0	0	0	0	0	0	0	0	0	0	0	0	0	**0**
SANISIDRO-1_TG1+TV1+FA1_GNL_F	0	0	0	0	0	0	0	0	0	0	0	0	0	0	0	0	0	0	0	0	0	0	0	0	**0**
SANISIDRO-1_TG1+TV1+FA1_GNL_INFLEX	0	0	0	0	0	0	0	0	0	0	0	0	0	0	0	0	0	0	0	0	0	0	0	0	**0**
SANISIDRO-2_TG1_DIESEL	0	0	0	0	0	0	0	0	0	0	0	0	0	0	0	0	0	0	0	0	0	0	0	0	**0**
SANISIDRO-2_TG1_GN_A	0	0	0	0	0	0	0	0	0	0	0	0	0	0	0	0	0	0	0	0	0	0	0	0	**0**
SANISIDRO-2_TG1_GNL_A	0	0	0	0	0	0	0	0	0	0	0	0	0	0	0	0	0	0	0	0	0	0	0	0	**0**
SANISIDRO-2_TG1_GNL_B	0	0	0	0	0	0	0	0	0	0	0	0	0	0	0	0	0	0	0	0	0	0	0	0	**0**
SANISIDRO-2_TG1_GNL_C	0	0	0	0	0	0	0	0	0	0	0	0	0	0	0	0	0	0	0	0	0	0	0	0	**0**
SANISIDRO-2_TG1_GNL_D	0	0	0	0	0	0	0	0	0	0	0	0	0	0	0	0	0	0	0	0	0	0	0	0	**0**
SANISIDRO-2_TG1_GNL_E	0	0	0	0	0	0	0	0	0	0	0	0	0	0	0	0	0	0	0	0	0	0	0	0	**0**
SANISIDRO-2_TG1_GNL_F	0	0	0	0	0	0	0	0	0	0	0	0	0	0	0	0	0	0	0	0	0	0	0	0	**0**
SANISIDRO-2_TG1_GNL_INFLEX	0	0	0	0	0	0	0	0	0	0	0	0	0	0	0	0	0	0	0	0	0	0	0	0	**0**
SANISIDRO-2_TG1+TV1_DIESEL	0	0	0	0	0	0	0	0	0	0	0	0	0	0	0	0	0	0	0	0	0	0	0	0	**0**
SANISIDRO-2_TG1+TV1_GN_A	0	0	0	0	0	0	0	0	239	200	200	200	216	239	239	0	0	331	0	0	0	0	0	0	**1864**
SANISIDRO-2_TG1+TV1_GNL_A	0	0	0	0	0	0	0	0	0	0	0	0	0	0	0	0	0	0	0	0	0	0	0	0	**0**
SANISIDRO-2_TG1+TV1_GNL_B	0	0	0	0	0	0	0	0	0	0	0	0	0	0	0	0	0	0	0	0	0	0	0	0	**0**
SANISIDRO-2_TG1+TV1_GNL_C	0	0	0	0	0	0	0	0	0	0	0	0	0	0	0	0	0	0	0	0	0	0	0	0	**0**
SANISIDRO-2_TG1+TV1_GNL_D	0	0	0	0	0	0	0	0	0	0	0	0	0	0	0	0	0	0	0	0	0	0	0	0	**0**
SANISIDRO-2_TG1+TV1_GNL_E	380	373	366	350	327	349	372	350	0	0	0	0	0	0	0	332	343	0	360	380	380	380	380	380	**5803**
SANISIDRO-2_TG1+TV1_GNL_F	0	0	0	0	0	0	0	0	0	0	0	0	0	0	0	0	0	0	0	0	0	0	0	0	**0**
SANISIDRO-2_TG1+TV1_GNL_INFLEX	0	0	0	0	0	0	0	0	0	0	0	0	0	0	0	0	0	0	0	0	0	0	0	0	**0**
SANISIDRO-2_TG1+TV1_FSTVU_DIESEL	0	0	0	0	0	0	0	0	0	0	0	0	0	0	0	0	0	0	0	0	0	0	0	0	**0**

Periodo Desde: 04-01-2023 08-01-2023

COORDINADOR ELÉCTRICO NACIONAL	Programación Diaria del Sistema Eléctrico Nacional																								
miércoles, 4 de enero de 2023	1	2	3	4	5	6	7	8	9	10	11	12	13	14	15	16	17	18	19	20	21	22	23	24	
Costos Operación	633	613	573	586	607	607	592	500	322	244	233	234	248	257	283	297	307	325	344	456	612	630	618	631	**10.751**
Costos Encendido/Detención	43	0	1	2	0	0	0	6	27	8	0	0	0	0	2	1	1	19	19	40	2	0	0	0	**171**
Costos Totales [kUSD]	**676**	**613**	**575**	**588**	**607**	**607**	**592**	**506**	**348**	**252**	**233**	**234**	**248**	**257**	**285**	**299**	**308**	**343**	**363**	**496**	**614**	**630**	**618**	**631**	**10.922**
Costo Marginal Quillota 220 kV	**132,3**	**127,8**	**111,3**	**120,9**	**122,6**	**122,3**	**121,2**	**102,6**	**92,6**	**54,8**	**68,3**	**31,5**	**73,2**	**74,4**	**88,7**	**101,6**	**109,3**	**102,3**	**107,6**	**141,0**	**144,4**	**144,7**	**144,7**	**143,4**	**107,64**
Pérdidas [MWh]	218	211	289	266	274	200	201	153	175	190	251	260	289	329	334	336	339	320	299	197	186	183	187	249	**5.935**
Consumos Propios [MWh]	358	358	357	358	358	358	358	342	328	327	327	327	327	327	328	329	330	329	329	338	339	339	339	339	**8.147**
Demanda Total [MWh]	9117	8755	8483	8342	8273	8308	8422	8675	9140	9579	9833	9977	10157	10265	10448	10504	10449	10287	10041	9931	9898	10156	10067	9685	**228.791**
Generación Total [MWh]	**9694**	**9324**	**9128**	**8966**	**8905**	**8866**	**8982**	**9170**	**9643**	**10095**	**10411**	**10565**	**10773**	**10921**	**11110**	**11169**	**11118**	**10936**	**10669**	**10465**	**10423**	**10678**	**10592**	**10273**	**242.873**
SANISIDRO-2_TG1+TV1_FSTVU_GN_A	0	0	0	0	0	0	0	0	0	0	0	0	0	0	0	0	0	0	0	0	0	0	0	0	**0**
SANISIDRO-2_TG1+TV1_FSTVU_GNL_A	0	0	0	0	0	0	0	0	0	0	0	0	0	0	0	0	0	0	0	0	0	0	0	0	**0**
SANISIDRO-2_TG1+TV1_FSTVU_GNL_B	0	0	0	0	0	0	0	0	0	0	0	0	0	0	0	0	0	0	0	0	0	0	0	0	**0**
SANISIDRO-2_TG1+TV1_FSTVU_GNL_C	0	0	0	0	0	0	0	0	0	0	0	0	0	0	0	0	0	0	0	0	0	0	0	0	**0**
SANISIDRO-2_TG1+TV1_FSTVU_GNL_D	0	0	0	0	0	0	0	0	0	0	0	0	0	0	0	0	0	0	0	0	0	0	0	0	**0**
SANISIDRO-2_TG1+TV1_FSTVU_GNL_E	0	0	0	0	0	0	0	0	0	0	0	0	0	0	0	0	0	0	0	0	0	0	0	0	**0**
SANISIDRO-2_TG1+TV1_FSTVU_GNL_F	0	0	0	0	0	0	0	0	0	0	0	0	0	0	0	0	0	0	0	0	0	0	0	0	**0**
SANISIDRO-2_TG1+TV1_FSTVU_GNL_INFLEX	0	0	0	0	0	0	0	0	0	0	0	0	0	0	0	0	0	0	0	0	0	0	0	0	**0**
NEHUENCO-1_TG1+TV1+FA1_GN_A	0	0	0	0	0	0	0	0	0	0	0	0	0	0	0	0	0	0	0	0	0	0	0	0	**0**
NEHUENCO-1_TG1+TV1+FA1_GNL_A	0	0	0	0	0	0	0	0	0	0	0	0	0	0	0	0	0	0	0	0	0	0	0	0	**0**
NEHUENCO-1_TG1+TV1+FA1_GNL_B	0	0	0	0	0	0	0	0	0	0	0	0	0	0	0	0	0	0	0	0	0	0	0	0	**0**
NEHUENCO-1_TG1+TV1+FA1_GNL_C	0	0	0	0	0	0	0	0	0	0	0	0	0	0	0	0	0	0	0	0	0	0	0	0	**0**
NEHUENCO-1_TG1+TV1+FA1_GNL_D	0	0	0	0	0	0	0	0	0	0	0	0	0	0	0	0	0	0	0	0	0	0	0	0	**0**
NEHUENCO-1_TG1+TV1+FA1_GNL_E	0	0	0	0	0	0	0	0	0	0	0	0	0	0	0	0	0	0	0	0	0	0	0	0	**0**
NEHUENCO-1_TG1+TV1+FA1_GNL_F	0	0	0	0	0	0	0	0	0	0	0	0	0	0	0	0	0	0	0	0	0	0	0	0	**0**
NEHUENCO-1_TG1+TV1+FA1_GNL_G	0	0	0	0	0	0	0	0	0	0	0	0	0	0	0	0	0	0	0	0	0	0	0	0	**0**
NEHUENCO-1_TG1_GN_A	0	0	0	0	0	0	0	0	0	0	0	0	0	0	0	0	0	0	0	0	0	0	0	0	**0**
NEHUENCO-1_TG1_GNL_A	0	0	0	0	0	0	0	0	0	0	0	0	0	0	0	0	0	0	0	0	0	0	0	0	**0**
NEHUENCO-1_TG1_GNL_B	0	0	0	0	0	0	0	0	0	0	0	0	0	0	0	0	0	0	0	0	0	0	0	0	**0**
NEHUENCO-1_TG1_GNL_C	0	0	0	0	0	0	0	0	0	0	0	0	0	0	0	0	0	0	0	0	0	0	0	0	**0**
NEHUENCO-1_TG1_GNL_D	0	0	0	0	0	0	0	0	0	0	0	0	0	0	0	0	0	0	0	0	0	0	0	0	**0**
NEHUENCO-1_TG1_GNL_E	0	0	0	0	0	0	0	0	0	0	0	0	0	0	0	0	0	0	0	0	0	0	0	0	**0**
NEHUENCO-1_TG1_GNL_F	0	0	0	0	0	0	0	0	0	0	0	0	0	0	0	0	0	0	0	0	0	0	0	0	**0**
NEHUENCO-1_TG1_GNL_G	0	0	0	0	0	0	0	0	0	0	0	0	0	0	0	0	0	0	0	0	0	0	0	0	**0**
NEHUENCO-1_TG1_GNL_INFLEX	0	0	0	0	0	0	0	0	0	0	0	0	0	0	0	0	0	0	0	0	0	0	0	0	**0**
NEHUENCO-1_TG1+TV1_DIESEL	0	0	0	0	0	0	0	0	0	0	0	0	0	0	0	0	0	0	0	0	0	0	0	0	**0**
NEHUENCO-1_TG1+TV1_GN_A	0	0	0	0	326	328	0	0	0	253	0	253	253	253	321	0	0	0	0	0	0	0	0	0	**1987**
NEHUENCO-1_TG1+TV1_GNL_A	0	0	0	0	0	0	0	0	0	0	0	0	0	0	0	0	0	0	0	0	0	0	0	0	**0**
NEHUENCO-1_TG1+TV1_GNL_B	0	0	0	0	0	0	0	0	0	0	0	0	0	0	0	0	0	0	0	0	0	0	0	0	**0**
NEHUENCO-1_TG1+TV1_GNL_C	328	328	328	328	0	0	328	328	318	0	253	0	0	0	0	328	328	309	326	328	328	328	328	328	**5466**
NEHUENCO-1_TG1+TV1_GNL_D	0	0	0	0	0	0	0	0	0	0	0	0	0	0	0	0	0	0	0	0	0	0	0	0	**0**
NEHUENCO-1_TG1+TV1_GNL_E	0	0	0	0	0	0	0	0	0	0	0	0	0	0	0	0	0	0	0	0	0	0	0	0	**0**
NEHUENCO-1_TG1+TV1_GNL_F	0	0	0	0	0	0	0	0	0	0	0	0	0	0	0	0	0	0	0	0	0	0	0	0	**0**
NEHUENCO-1_TG1+TV1_GNL_G	0	0	0	0	0	0	0	0	0	0	0	0	0	0	0	0	0	0	0	0	0	0	0	0	**0**
NEHUENCO-1_TG1+TV1_GNL_INFLEX	0	0	0	0	0	0	0	0	0	0	0	0	0	0	0	0	0	0	0	0	0	0	0	0	**0**
NEHUENCO-2_TG1_GN_A	0	0	0	0	0	0	0	0	0	0	0	0	0	0	0	0	0	0	0	0	0	0	0	0	**0**
NEHUENCO-2_TG1_GNL_A	0	0	0	0	0	0	0	0	0	0	0	0	0	0	0	0	0	0	0	0	0	0	0	0	**0**
NEHUENCO-2_TG1_GNL_B	0	0	0	0	0	0	0	0	0	0	0	0	0	0	0	0	0	0	0	0	0	0	0	0	**0**
NEHUENCO-2_TG1_GNL_C	0	0	0	0	0	0	0	0	0	0	0	0	0	0	0	0	0	0	0	0	0	0	0	0	**0**
NEHUENCO-2_TG1_GNL_D	0	0	0	0	0	0	0	0	0	0	0	0	0	0	0	0	0	0	0	0	0	0	0	0	**0**
NEHUENCO-2_TG1_GNL_E	0	0	0	0	0	0	0	0	0	0	0	0	0	0	0	0	0	0	0	0	0	0	0	0	**0**
NEHUENCO-2_TG1_GNL_F	0	0	0	0	0	0	0	0	0	0	0	0	0	0	0	0	0	0	0	0	0	0	0	0	**0**
NEHUENCO-2_TG1_GNL_G	0	0	0	0	0	0	0	0	0	0	0	0	0	0	0	0	0	0	0	0	0	0	0	0	**0**
NEHUENCO-2_TG1_GNL_INFLEX	0	0	0	0	0	0	0	0	0	0	0	0	0	0	0	0	0	0	0	0	0	0	0	0	**0**
NEHUENCO-2_TG1+TV1_DIESEL	0	0	0	0	0	0	0	0	0	0	0	0	0	0	0	0	0	0	0	0	0	0	0	0	**0**
NEHUENCO-2_TG1+TV1_GN_A	380	373	0	350	326	349	372	349	328	304	314	0	328	328	328	331	343	331	360	385	0	0	0	0	**6178**
NEHUENCO-2_TG1+TV1_GNL_A	0	0	0	0	0	0	0	0	0	0	0	0	0	0	0	0	0	0	0	0	0	0	0	0	**0**
NEHUENCO-2_TG1+TV1_GNL_B	0	0	0	0	0	0	0	0	0	0	0	0	0	0	0	0	0	0	0	0	0	0	0	0	**0**
NEHUENCO-2_TG1+TV1_GNL_C	0	0	365	0	0	0	0	0	0	0	0	290	0	0	0	0	0	0	0	0	387	387	387	387	**2201**
NEHUENCO-2_TG1+TV1_GNL_D	0	0	0	0	0	0	0	0	0	0	0	0	0	0	0	0	0	0	0	0	0	0	0	0	**0**
NEHUENCO-2_TG1+TV1_GNL_E	0	0	0	0	0	0	0	0	0	0	0	0	0	0	0	0	0	0	0	0	0	0	0	0	**0**
NEHUENCO-2_TG1+TV1_GNL_F	0	0	0	0	0	0	0	0	0	0	0	0	0	0	0	0	0	0	0	0	0	0	0	0	**0**
NEHUENCO-2_TG1+TV1_GNL_G	0	0	0	0	0	0	0	0	0	0	0	0	0	0	0	0	0	0	0	0	0	0	0	0	**0**
NEHUENCO-2_TG1+TV1_GNL_INFLEX	0	0	0	0	0	0	0	0	0	0	0	0	0	0	0	0	0	0	0	0	0	0	0	0	**0**

Periodo Desde: 04-01-2023 08-01-2023

COORDINADOR ELÉCTRICO NACIONAL	Programación Diaria del Sistema Eléctrico Nacional																								
miércoles, 4 de enero de 2023	1	2	3	4	5	6	7	8	9	10	11	12	13	14	15	16	17	18	19	20	21	22	23	24	
Costos Operación	633	613	573	586	607	607	592	500	322	244	233	234	248	257	283	297	307	325	344	456	612	630	618	631	**10.751**
Costos Encendido/Detención	43	0	1	2	0	0	0	6	27	8	0	0	0	0	2	1	1	19	19	40	2	0	0	0	**171**
Costos Totales [kUSD]	**676**	**613**	**575**	**588**	**607**	**607**	**592**	**506**	**348**	**252**	**233**	**234**	**248**	**257**	**285**	**299**	**308**	**343**	**363**	**496**	**614**	**630**	**618**	**631**	**10.922**
Costo Marginal Quillota 220 kV	**132,3**	**127,8**	**111,3**	**120,9**	**122,6**	**122,3**	**121,2**	**102,6**	**92,6**	**54,8**	**68,3**	**31,5**	**73,2**	**74,4**	**88,7**	**101,6**	**109,3**	**102,3**	**107,6**	**141,0**	**144,4**	**144,7**	**144,7**	**143,4**	**107,64**
Pérdidas [MWh]	218	211	289	266	274	200	201	153	175	190	251	260	289	329	334	336	339	320	299	197	186	183	187	249	**5.935**
Consumos Propios [MWh]	358	358	357	358	358	358	358	342	328	327	327	327	327	327	328	329	330	329	329	338	339	339	339	339	**8.147**
Demanda Total [MWh]	9117	8755	8483	8342	8273	8308	8422	8675	9140	9579	9833	9977	10157	10265	10448	10504	10449	10287	10041	9931	9898	10156	10067	9685	**228.791**
Generación Total [MWh]	**9694**	**9324**	**9128**	**8966**	**8905**	**8866**	**8982**	**9170**	**9643**	**10095**	**10411**	**10565**	**10773**	**10921**	**11110**	**11169**	**11118**	**10936**	**10669**	**10465**	**10423**	**10678**	**10592**	**10273**	**242.873**
NEHUENCO-9B_DIESEL	0	0	0	0	0	0	0	0	0	0	0	0	0	0	0	0	0	0	0	0	0	0	0	0	**0**
NEHUENCO-9B_GN_A	0	0	0	0	0	0	0	0	0	0	0	0	0	0	0	0	0	0	0	0	0	0	0	0	**0**
NEHUENCO-9B_GNL_A	0	0	0	0	0	0	0	0	0	0	0	0	0	0	0	0	0	0	0	0	0	0	0	0	**0**
NEHUENCO-9B_GNL_B	0	0	0	0	0	0	0	0	0	0	0	0	0	0	0	0	0	0	0	0	0	0	0	0	**0**
NEHUENCO-9B_GNL_C	0	0	0	0	0	0	0	0	0	0	0	0	0	0	0	0	0	0	0	0	0	0	0	0	**0**
NEHUENCO-9B_GNL_D	0	0	0	0	0	0	0	0	0	0	0	0	0	0	0	0	0	0	0	0	0	0	0	0	**0**
NEHUENCO-9B_GNL_E	0	0	0	0	0	0	0	0	0	0	0	0	0	0	0	0	0	0	0	0	0	0	0	0	**0**
NEHUENCO-9B_GNL_F	0	0	0	0	0	0	0	0	0	0	0	0	0	0	0	0	0	0	0	0	0	0	0	0	**0**
NEHUENCO-9B_GNL_G	0	0	0	0	0	0	0	0	0	0	0	0	0	0	0	0	0	0	0	0	0	0	0	0	**0**
NEHUENCO-9B_GNL_INFLEX	0	0	0	0	0	0	0	0	0	0	0	0	0	0	0	0	0	0	0	0	0	0	0	0	**0**
COLMITO_DIESEL	0	0	0	0	0	0	0	0	0	0	0	0	0	0	0	0	0	0	0	0	0	0	0	0	**0**
COLMITO_GN_A	0	0	0	0	0	0	0	0	0	0	0	0	0	0	0	0	0	0	0	0	0	0	0	0	**0**
COLMITO_GNL_A	0	0	0	0	0	0	0	0	0	0	0	0	0	0	0	0	0	0	0	0	0	0	0	0	**0**
COLMITO_GNL_INFLEX	0	0	0	0	0	0	0	0	0	0	0	0	0	0	0	0	0	0	0	0	0	0	0	0	**0**
CONCON_DIESEL	0	0	0	0	0	0	0	0	0	0	0	0	0	0	0	0	0	0	0	0	0	0	0	0	**0**
ENAPACONCAGUA_COGEN	27	27	27	27	27	27	27	27	27	27	27	27	27	27	27	27	27	27	27	27	27	27	27	27	**648**
PLACILLA_DIESEL	0	0	0	0	0	0	0	0	0	0	0	0	0	0	0	0	0	0	0	0	0	0	0	0	**0**
QUINTAY_DIESEL	0	0	0	0	0	0	0	0	0	0	0	0	0	0	0	0	0	0	0	0	0	0	0	0	**0**
ELTOTORAL_DIESEL	0	0	0	0	0	0	0	0	0	0	0	0	0	0	0	0	0	0	0	0	0	0	0	0	**0**
LASVEGAS_DIESEL	0	0	0	0	0	0	0	0	0	0	0	0	0	0	0	0	0	0	0	0	0	0	0	0	**0**
LOSVIENTOS_DIESEL	100	50	0	50	100	126	100	80	0	0	0	0	0	0	0	0	0	0	0	80	80	80	80	80	**1006**
LOSVIENTOS_DIESEL_CNAVIA	0	0	0	0	0	0	0	0	0	0	0	0	0	0	0	0	0	0	0	0	0	0	0	0	**0**
LOMALOSCOLORADOS-1_BIOGAS	0	0	0	0	0	0	0	0	0	0	0	0	0	0	0	0	0	0	0	0	0	0	0	0	**0**
LOMALOSCOLORADOS-2_BIOGAS	14	14	14	14	14	14	14	14	14	14	14	14	14	14	14	14	14	14	14	14	14	14	14	14	**336**
NUEVARENCA_TG1+TV1_DIESEL	0	0	0	0	0	0	0	0	0	0	0	0	0	0	0	0	0	0	0	0	0	0	0	0	**0**
NUEVARENCA_TG1+TV1_GN_A	331	331	331	331	325	331	331	0	0	0	0	160	0	327	0	0	331	0	331	0	0	331	0	0	**3787**
NUEVARENCA_TG1+TV1_GN_B	0	0	0	0	0	0	0	0	0	0	0	0	0	0	0	0	0	0	0	0	0	0	0	0	**0**
NUEVARENCA_TG1+TV1_GNL_A	0	0	0	0	0	0	0	331	327	250	250	0	250	0	327	331	0	330	0	331	331	0	331	331	**3717**
NUEVARENCA_TG1+TV1_GNL_B	0	0	0	0	0	0	0	0	0	0	0	0	0	0	0	0	0	0	0	0	0	0	0	0	**0**
NUEVARENCA_TG1+TV1_GNL_C	0	0	0	0	0	0	0	0	0	0	0	0	0	0	0	0	0	0	0	0	0	0	0	0	**0**
NUEVARENCA_TG1+TV1_GNL_D	0	0	0	0	0	0	0	0	0	0	0	0	0	0	0	0	0	0	0	0	0	0	0	0	**0**
NUEVARENCA_TG1+TV1_GNL_E	0	0	0	0	0	0	0	0	0	0	0	0	0	0	0	0	0	0	0	0	0	0	0	0	**0**
NUEVARENCA_TG1+TV1_GNL_F	0	0	0	0	0	0	0	0	0	0	0	0	0	0	0	0	0	0	0	0	0	0	0	0	**0**
NUEVARENCA_TG1+TV1_GNL_INFLEX	0	0	0	0	0	0	0	0	0	0	0	0	0	0	0	0	0	0	0	0	0	0	0	0	**0**
NUEVARENCA_TG1+TV1_GNL_P	0	0	0	0	0	0	0	0	0	0	0	0	0	0	0	0	0	0	0	0	0	0	0	0	**0**
NUEVARENCA_TG1+TV1+FA1_GLP	0	0	0	0	0	0	0	0	0	0	0	0	0	0	0	0	0	0	0	0	0	0	0	0	**0**
NUEVARENCA_TG1+TV1+FA1_GN_A	0	0	0	0	0	0	0	0	0	0	0	0	0	0	0	0	0	0	0	0	0	0	0	0	**0**
NUEVARENCA_TG1+TV1+FA1_GNL_A	0	0	0	0	0	0	0	0	0	0	0	0	0	0	0	0	0	0	0	0	0	0	0	0	**0**
NUEVARENCA_TG1+TV1+FA1_GNL_B	0	0	0	0	0	0	0	0	0	0	0	0	0	0	0	0	0	0	0	0	0	0	0	0	**0**
NUEVARENCA_TG1+TV1+FA1_GNL_INFLEX	0	0	0	0	0	0	0	0	0	0	0	0	0	0	0	0	0	0	0	0	0	0	0	0	**0**
NUEVARENCA_TG1+TV1+FA1_GNL_P	0	0	0	0	0	0	0	0	0	0	0	0	0	0	0	0	0	0	0	0	0	0	0	0	**0**
RENCA-1_DIESEL	0	0	0	0	0	0	0	0	0	0	0	0	0	0	0	0	0	0	0	0	0	0	0	0	**0**
RENCA-2_DIESEL	0	0	0	0	0	0	0	0	0	0	0	0	0	0	0	0	0	0	0	0	0	0	0	0	**0**
CMPCCORDILLERA_GN_A	0	0	0	0	0	0	0	0	0	0	0	0	0	0	0	0	0	0	0	0	0	0	0	0	**0**
CMPCCORDILLERA_GNL_A	0	0	0	0	0	0	0	0	0	0	0	0	0	0	0	0	0	0	0	0	0	0	0	0	**0**
CMPCCORDILLERA_GNL_B	0	0	0	0	0	0	0	0	0	0	0	0	0	0	0	0	0	0	0	0	0	0	0	0	**0**
SANTAMARTA_COGEN	15	15	15	15	15	15	15	15	15	15	15	15	15	15	15	15	15	15	15	15	15	15	15	15	**360**
CANDELARIA-1_DIESEL	0	0	0	0	0	0	0	0	0	0	0	0	0	0	0	0	0	0	0	0	0	0	0	0	**0**
CANDELARIA-1_GN_A	93	108	75	0	63	0	63	121	0	0	0	0	0	0	0	0	63	0	60	125	125	125	125	125	**1271**
CANDELARIA-1_GNL_A	0	0	0	0	0	0	0	0	0	0	0	0	0	0	0	0	0	0	0	0	0	0	0	0	**0**
CANDELARIA-1_GNL_B	0	0	0	0	0	0	0	0	0	0	0	0	0	0	0	0	0	0	0	0	0	0	0	0	**0**
CANDELARIA-1_GNL_C	0	0	0	63	0	63	0	0	0	0	0	0	0	0	0	0	0	60	0	0	0	0	0	0	**186**
CANDELARIA-1_GNL_D	0	0	0	0	0	0	0	0	0	0	0	0	0	0	0	0	0	0	0	0	0	0	0	0	**0**
CANDELARIA-1_GNL_E	0	0	0	0	0	0	0	0	0	0	0	0	0	0	0	0	0	0	0	0	0	0	0	0	**0**

Periodo Desde: 04-01-2023 08-01-2023

COORDINADOR ELÉCTRICO NACIONAL	Programación Diaria del Sistema Eléctrico Nacional																								
miércoles, 4 de enero de 2023	1	2	3	4	5	6	7	8	9	10	11	12	13	14	15	16	17	18	19	20	21	22	23	24	
Costos Operación	633	613	573	586	607	607	592	500	322	244	233	234	248	257	283	297	307	325	344	456	612	630	618	631	**10.751**
Costos Encendido/Detención	43	0	1	2	0	0	0	6	27	8	0	0	0	0	2	1	1	19	19	40	2	0	0	0	**171**
Costos Totales [kUSD]	**676**	**613**	**575**	**588**	**607**	**607**	**592**	**506**	**348**	**252**	**233**	**234**	**248**	**257**	**285**	**299**	**308**	**343**	**363**	**496**	**614**	**630**	**618**	**631**	**10.922**
Costo Marginal Quillota 220 kV	**132,3**	**127,8**	**111,3**	**120,9**	**122,6**	**122,3**	**121,2**	**102,6**	**92,6**	**54,8**	**68,3**	**31,5**	**73,2**	**74,4**	**88,7**	**101,6**	**109,3**	**102,3**	**107,6**	**141,0**	**144,4**	**144,7**	**144,7**	**143,4**	**107,64**
Pérdidas [MWh]	218	211	289	266	274	200	201	153	175	190	251	260	289	329	334	336	339	320	299	197	186	183	187	249	**5.935**
Consumos Propios [MWh]	358	358	357	358	358	358	358	342	328	327	327	327	327	327	328	329	330	329	329	338	339	339	339	339	**8.147**
Demanda Total [MWh]	9117	8755	8483	8342	8273	8308	8422	8675	9140	9579	9833	9977	10157	10265	10448	10504	10449	10287	10041	9931	9898	10156	10067	9685	**228.791**
Generación Total [MWh]	**9694**	**9324**	**9128**	**8966**	**8905**	**8866**	**8982**	**9170**	**9643**	**10095**	**10411**	**10565**	**10773**	**10921**	**11110**	**11169**	**11118**	**10936**	**10669**	**10465**	**10423**	**10678**	**10592**	**10273**	**242.873**
CANDELARIA-1_GNL_F	0	0	0	0	0	0	0	0	0	0	0	0	0	0	0	0	0	0	0	0	0	0	0	0	**0**
CANDELARIA-1_GNL_G	0	0	0	0	0	0	0	0	0	0	0	0	0	0	0	0	0	0	0	0	0	0	0	0	**0**
CANDELARIA-1_GNL_INFLEX	0	0	0	0	0	0	0	0	0	0	0	0	0	0	0	0	0	0	0	0	0	0	0	0	**0**
CANDELARIA-2_DIESEL	0	0	0	0	0	0	0	0	0	0	0	0	0	0	0	0	0	0	0	0	0	0	0	0	**0**
CANDELARIA-2_GN_A	125	125	86	0	90	90	80	125	101	0	0	0	0	0	0	75	76	75	60	125	125	125	125	125	**1731**
CANDELARIA-2_GNL_A	0	0	0	0	0	0	0	0	0	0	0	0	0	0	0	0	0	0	0	0	0	0	0	0	**0**
CANDELARIA-2_GNL_B	0	0	0	0	0	0	0	0	0	0	0	0	0	0	0	0	0	0	0	0	0	0	0	0	**0**
CANDELARIA-2_GNL_C	0	0	0	90	0	0	0	0	0	0	0	0	0	0	0	0	0	0	0	0	0	0	0	0	**90**
CANDELARIA-2_GNL_D	0	0	0	0	0	0	0	0	0	0	0	0	0	0	0	0	0	0	0	0	0	0	0	0	**0**
CANDELARIA-2_GNL_E	0	0	0	0	0	0	0	0	0	0	0	0	0	0	0	0	0	0	0	0	0	0	0	0	**0**
CANDELARIA-2_GNL_F	0	0	0	0	0	0	0	0	0	0	0	0	0	0	0	0	0	0	0	0	0	0	0	0	**0**
CANDELARIA-2_GNL_G	0	0	0	0	0	0	0	0	0	0	0	0	0	0	0	0	0	0	0	0	0	0	0	0	**0**
CANDELARIA-2_GNL_INFLEX	0	0	0	0	0	0	0	0	0	0	0	0	0	0	0	0	0	0	0	0	0	0	0	0	**0**
EPACIFICO_COGEN	16	16	16	16	16	16	16	16	16	16	16	10	16	16	16	16	16	16	16	16	16	16	16	16	**378**
COLIHUES-1_DIESEL	0	0	0	0	0	0	0	0	0	0	0	0	0	0	0	0	0	0	0	0	0	0	0	0	**0**
COLIHUES-1_HFO	0	0	0	0	0	0	0	0	0	0	0	0	0	0	0	0	0	0	0	0	0	0	0	0	**0**
COLIHUES-2_DIESEL	0	0	0	0	0	0	0	0	0	0	0	0	0	0	0	0	0	0	0	0	0	0	0	0	**0**
COLIHUES-2_HFO	0	0	0	0	0	0	0	0	0	0	0	0	0	0	0	0	0	0	0	0	0	0	0	0	**0**
ESPERANZA-DS1_DIESEL	0	0	0	0	0	0	0	0	0	0	0	0	0	0	0	0	0	0	0	0	0	0	0	0	**0**
ESPERANZA-DS2_DIESEL	0	0	0	0	0	0	0	0	0	0	0	0	0	0	0	0	0	0	0	0	0	0	0	0	**0**
ESPERANZA-TG1_DIESEL	0	0	0	0	0	0	0	0	0	0	0	0	0	0	0	0	0	0	0	0	0	0	0	0	**0**
TENO_DIESEL	0	0	0	0	0	0	0	0	0	0	0	0	0	0	0	0	0	0	0	0	0	0	0	0	**0**
TENOGAS_GLP	1	1	1	1	1	1	1	1	1	1	1	1	1	1	1	1	1	1	1	43	43	43	43	43	**239**
CEMENTOSBIOBIO_DIESEL	0	0	0	0	0	0	0	0	0	0	0	0	0	0	0	0	0	0	0	0	0	0	0	0	**0**
CEMENTOSBIOBIO_FO6	0	0	0	0	0	0	0	0	0	0	0	0	0	0	0	0	0	0	0	0	0	0	0	0	**0**
LICANTEN_BL1_COGEN	3	3	3	3	3	3	3	3	3	3	3	3	3	3	3	3	3	3	3	3	3	3	3	3	**72**
LICANTEN_BL1+BL2_COGEN	4	4	4	4	4	4	4	4	4	4	4	0	4	4	4	4	4	4	4	4	4	4	4	4	**81**
CONSTITUCION_DIESEL	0	0	0	0	0	0	0	0	0	0	0	0	0	0	0	0	0	0	0	0	0	0	0	0	**0**
MAULE_DIESEL	0	0	0	0	0	0	0	0	0	0	0	0	0	0	0	0	0	0	0	0	0	0	0	0	**0**
VINALES_BL1_COGEN	10	10	10	10	10	10	10	10	10	10	10	10	10	10	10	10	10	10	10	10	10	10	10	10	**240**
VINALES_BL1+BL2_COGEN	12	12	12	12	12	12	12	12	12	12	12	0	12	12	12	12	12	12	12	12	12	12	12	12	**276**
CELCO_BL1_COGEN	5	5	5	5	5	5	5	5	5	5	5	5	5	5	5	5	5	5	5	5	5	5	5	5	**120**
CELCO_BL1+BL2_COGEN	0	0	0	0	0	0	0	0	0	0	0	0	0	0	0	0	0	0	0	0	0	0	0	0	**1**
SANJAVIER-1_DIESEL	0	0	0	0	0	0	0	0	0	0	0	0	0	0	0	0	0	0	0	0	0	0	0	0	**0**
SANJAVIER-2_DIESEL	0	0	0	0	0	0	0	0	0	0	0	0	0	0	0	0	0	0	0	0	0	0	0	0	**0**
LINARES_DIESEL	0	0	0	0	0	0	0	0	0	0	0	0	0	0	0	0	0	0	0	0	0	0	0	0	**0**
SANGREGORIO_DIESEL	0	0	0	0	0	0	0	0	0	0	0	0	0	0	0	0	0	0	0	0	0	0	0	0	**0**
NUEVAALDEA_BL1_COGEN	7	7	7	7	7	7	7	7	7	7	7	7	7	7	7	7	7	7	7	7	7	7	7	7	**168**
NUEVAALDEA_BL1+BL2_COGEN	37	37	37	37	37	37	37	37	37	37	37	37	37	37	37	37	37	37	37	37	37	37	37	37	**888**
NUEVAALDEA_BL1+BL2+BL3_COGEN	7	7	7	7	7	7	7	7	7	7	7	7	7	7	7	7	7	7	7	7	7	7	7	7	**168**
NUEVAALDEA-2_DIESEL	0	0	0	0	0	0	0	0	0	0	0	0	0	0	0	0	0	0	0	0	0	0	0	0	**0**
LAJAEVE-1_COGEN	7	7	7	7	7	7	7	7	7	7	7	2	7	7	7	7	7	7	7	7	7	7	7	7	**163**
LAJAEVE-2_COGEN	3	3	3	3	3	3	3	3	3	3	3	3	3	3	3	3	3	3	3	3	3	3	3	3	**72**
MASISA_COGEN	0	0	0	0	0	0	0	0	0	0	0	0	0	0	0	0	0	0	0	0	0	0	0	0	**0**
SANTALIDIA_DIESEL	0	0	0	0	0	0	0	0	0	0	0	0	0	0	0	0	0	0	0	0	0	0	0	0	**0**
LOSPINOS_DIESEL	0	0	0	0	0	0	0	0	0	0	0	0	0	0	0	0	0	0	0	0	0	0	0	0	**0**
LOSGUINDOS_DIESEL	0	0	0	0	0	0	0	0	0	0	0	0	0	0	0	0	0	0	0	0	0	0	0	0	**0**
LOSGUINDOS-2_DIESEL	0	0	0	0	0	0	0	0	0	0	0	0	0	0	0	0	0	0	0	0	0	0	0	0	**0**
SANTAFE_BL1_COGEN	22	22	22	22	22	22	22	22	22	22	22	22	22	22	22	22	22	22	22	22	22	22	22	22	**516**
SANTAFE_BL1+BL2_COGEN	19	19	19	19	19	19	19	19	19	19	19	15	19	19	19	19	19	19	19	19	19	19	19	19	**447**
SANTAFE_BL1+BL2+BL3_COGEN	16	16	16	16	16	16	16	16	16	16	16	0	16	16	16	16	16	16	16	16	16	16	16	16	**370**
SANTAFE_BL1+BL2+BL3+BL4_COGEN	11	11	11	11	11	11	11	11	11	8	7	0	11	11	11	11	11	11	11	11	11	11	11	11	**242**
CMPCSANTAFE_COGEN	0	0	0	0	0	0	0	0	0	0	0	0	0	0	0	0	0	0	0	0	0	0	0	0	**0**
CMPCLAJA_BL1_COGEN	0	0	0	0	0	0	0	0	0	0	0	0	0	0	0	0	0	0	0	0	0	0	0	0	**0**

Periodo Desde: 04-01-2023 08-01-2023

COORDINADOR ELÉCTRICO NACIONAL	Programación Diaria del Sistema Eléctrico Nacional																								
miércoles, 4 de enero de 2023	1	2	3	4	5	6	7	8	9	10	11	12	13	14	15	16	17	18	19	20	21	22	23	24	
Costos Operación	633	613	573	586	607	607	592	500	322	244	233	234	248	257	283	297	307	325	344	456	612	630	618	631	**10.751**
Costos Encendido/Detención	43	0	1	2	0	0	0	6	27	8	0	0	0	0	2	1	1	19	19	40	2	0	0	0	**171**
Costos Totales [kUSD]	**676**	**613**	**575**	**588**	**607**	**607**	**592**	**506**	**348**	**252**	**233**	**234**	**248**	**257**	**285**	**299**	**308**	**343**	**363**	**496**	**614**	**630**	**618**	**631**	**10.922**
Costo Marginal Quillota 220 kV	**132,3**	**127,8**	**111,3**	**120,9**	**122,6**	**122,3**	**121,2**	**102,6**	**92,6**	**54,8**	**68,3**	**31,5**	**73,2**	**74,4**	**88,7**	**101,6**	**109,3**	**102,3**	**107,6**	**141,0**	**144,4**	**144,7**	**144,7**	**143,4**	**107,64**
Pérdidas [MWh]	218	211	289	266	274	200	201	153	175	190	251	260	289	329	334	336	339	320	299	197	186	183	187	249	**5.935**
Consumos Propios [MWh]	358	358	357	358	358	358	358	342	328	327	327	327	327	327	328	329	330	329	329	338	339	339	339	339	**8.147**
Demanda Total [MWh]	9117	8755	8483	8342	8273	8308	8422	8675	9140	9579	9833	9977	10157	10265	10448	10504	10449	10287	10041	9931	9898	10156	10067	9685	**228.791**
Generación Total [MWh]	**9694**	**9324**	**9128**	**8966**	**8905**	**8866**	**8982**	**9170**	**9643**	**10095**	**10411**	**10565**	**10773**	**10921**	**11110**	**11169**	**11118**	**10936**	**10669**	**10465**	**10423**	**10678**	**10592**	**10273**	**242.873**
CMPCLAJA_BL1+BL2_COGEN	0	0	0	0	0	0	0	0	0	0	0	0	0	0	0	0	0	0	0	0	0	0	0	0	**0**
CMPCLAJA_BL1+BL2+BL3_COGEN	0	0	0	0	0	0	0	0	0	0	0	0	0	0	0	0	0	0	0	0	0	0	0	0	**0**
CMPCLAJA_BL1+BL2+BL3+BL4_COGEN	0	0	0	0	0	0	0	0	0	0	0	0	0	0	0	0	0	0	0	0	0	0	0	0	**0**
CMPCLAJA_BL1+BL2+BL3+BL4+BL5_COGEN	0	0	0	0	0	0	0	0	0	0	0	0	0	0	0	0	0	0	0	0	0	0	0	0	**0**
CMPCPACIFICO_BL1_COGEN	12	12	12	12	12	12	12	12	12	12	12	12	12	12	12	12	12	12	12	12	12	12	12	12	**288**
CMPCPACIFICO_BL1+BL2_COGEN	11	11	11	11	11	11	11	11	11	11	11	0	11	11	11	11	11	11	11	11	11	11	11	11	**253**
CMPCPACIFICO_BL1+BL2+BL3_COGEN	0	0	0	0	0	0	0	0	0	0	0	0	0	0	0	0	0	0	0	0	0	0	10	10	**20**
YUNGAY-1_DIESEL	0	0	0	0	0	0	0	0	0	0	0	0	0	0	0	0	0	0	0	0	0	0	0	0	**0**
YUNGAY-1_GN_A	0	0	0	0	0	0	0	0	0	0	0	0	0	0	0	0	0	0	0	0	0	0	0	0	**0**
YUNGAY-1_GNL_A	0	0	0	0	0	0	0	0	0	0	0	0	0	0	0	0	0	0	0	0	0	0	0	0	**0**
YUNGAY-2_DIESEL	0	0	0	0	0	0	0	0	0	0	0	0	0	0	0	0	0	0	0	0	0	0	0	0	**0**
YUNGAY-2_GN_A	0	0	0	0	0	0	0	0	0	0	0	0	0	0	0	0	0	0	0	0	0	0	0	0	**0**
YUNGAY-2_GNL_A	0	0	0	0	0	0	0	0	0	0	0	0	0	0	0	0	0	0	0	0	0	0	0	0	**0**
YUNGAY-3_DIESEL	0	0	0	0	0	0	0	0	0	0	0	0	0	0	0	0	0	0	0	0	0	0	0	0	**0**
YUNGAY-3_GN_A	0	0	0	0	0	0	0	0	0	0	0	0	0	0	0	0	0	0	0	0	0	0	0	0	**0**
YUNGAY-3_GNL_A	0	0	0	0	0	0	0	0	0	0	0	0	0	0	0	0	0	0	0	0	0	0	0	0	**0**
YUNGAY-4_DIESEL	0	0	0	0	0	0	0	0	0	0	0	0	0	0	0	0	0	0	0	0	0	0	0	0	**0**
CHOLGUAN_BL1_COGEN	9	9	9	9	9	9	9	9	9	9	9	4	9	9	9	9	9	9	9	9	9	9	9	9	**211**
CHOLGUAN_BL1+BL2_COGEN	0	0	0	0	0	0	0	0	0	0	0	0	0	0	0	0	0	0	0	0	0	0	0	0	**0**
NEWEN_DIESEL	0	0	0	0	0	0	0	0	0	0	0	0	0	0	0	0	0	0	0	0	0	0	0	0	**0**
NEWEN_GN_A	0	0	0	0	0	0	0	0	0	0	0	0	0	0	0	0	0	0	0	0	0	0	0	0	**0**
NEWEN_GNL_A	0	0	0	0	0	0	0	0	0	0	0	0	0	0	0	0	0	0	0	0	0	0	0	0	**0**
NEWEN_GNL_B	0	0	0	0	0	0	0	0	0	0	0	0	0	0	0	0	0	0	0	0	0	0	0	0	**0**
NEWEN_PROPANO	0	0	0	0	0	0	0	0	0	0	0	0	0	0	0	0	0	0	0	0	0	0	0	0	**0**
ENAPBIOBIO_COGEN	21	21	21	21	21	21	21	21	21	21	21	21	21	21	21	21	21	21	21	21	21	21	21	21	**492**
ESCUADRON_COGEN	0	0	0	0	0	0	0	0	0	0	0	0	0	0	0	0	0	0	0	0	0	0	0	0	**0**
CORONEL_DIESEL	0	0	0	0	0	0	0	0	0	0	0	0	0	0	0	0	0	0	0	0	0	0	0	0	**0**
CORONEL_GN_A	0	0	0	0	0	0	0	0	0	0	0	0	0	0	0	0	0	0	0	0	0	0	0	0	**0**
CORONEL_GNL_A	0	0	0	0	0	0	0	0	0	0	0	0	0	0	0	0	0	0	0	0	0	0	0	0	**0**
CORONEL_GNL_B	0	0	0	0	0	0	0	0	0	0	0	0	0	0	0	0	0	0	0	0	0	0	0	0	**0**
SANTAMARIA_CAR	220	220	220	220	220	220	220	220	300	300	300	300	300	300	300	300	300	300	300	300	300	300	300	300	**6560**
HORCONES_DIESEL	0	0	0	0	0	0	0	0	0	0	0	0	0	0	0	0	0	0	0	0	0	0	0	0	**0**
ARAUCO_COGEN	5	5	5	5	5	5	5	5	5	5	5	3	5	5	5	5	5	5	5	5	5	5	5	5	**118**
MAPA_COGEN	0	0	0	0	0	0	0	0	0	0	0	0	0	0	0	0	0	0	0	0	0	0	0	0	**0**
LAUTARO-1_BL1_COGEN	0	0	0	0	0	0	0	0	0	0	0	0	0	0	0	0	0	0	0	0	0	0	0	0	**0**
LAUTARO-1_BL1+BL2_COGEN	0	0	0	0	0	0	0	0	0	0	0	0	0	0	0	0	0	0	0	0	0	0	0	0	**0**
LAUTARO-2_BL1_COGEN	0	0	0	0	0	0	0	0	0	0	0	0	0	0	0	0	0	0	0	0	0	0	0	0	**0**
LAUTARO-2_BL1+BL2_COGEN	0	0	0	0	0	0	0	0	0	0	0	0	0	0	0	0	0	0	0	0	0	0	0	0	**0**
VALDIVIA_BL1_COGEN_EUCA	8	8	8	8	8	8	8	8	8	8	8	8	8	8	8	8	8	8	8	8	8	8	8	8	**192**
VALDIVIA_BL1_COGEN_PINO	0	0	0	0	0	0	0	0	0	0	0	0	0	0	0	0	0	0	0	0	0	0	0	0	**0**
VALDIVIA_BL1+BL2_COGEN_EUCA	8	8	8	8	8	8	8	8	8	8	8	8	8	8	8	8	8	8	8	8	8	8	8	8	**192**
VALDIVIA_BL1+BL2_COGEN_PINO	0	0	0	0	0	0	0	0	0	0	0	0	0	0	0	0	0	0	0	0	0	0	0	0	**0**
VALDIVIA_BL1+BL2+BL3_COGEN_EUCA	5	5	5	5	5	5	5	5	5	5	5	5	5	5	5	5	5	5	5	5	5	5	5	5	**120**
VALDIVIA_BL1+BL2+BL3_COGEN_PINO	0	0	0	0	0	0	0	0	0	0	0	0	0	0	0	0	0	0	0	0	0	0	0	0	**0**
VALDIVIA_BL1+BL2+BL3+BL4_COGEN_EUCA	0	6	0	0	0	0	0	0	0	0	0	35	31	30	19	3	3	28	0	0	0	0	0	0	**154**
VALDIVIA_BL1+BL2+BL3+BL4_COGEN_PINO	0	0	0	0	0	0	0	0	0	0	0	0	0	0	0	0	0	0	0	0	0	0	0	0	**0**
ANTILHUE-1_DIESEL	0	0	0	0	0	0	0	0	0	0	0	0	0	0	0	0	0	0	0	0	0	0	0	0	**0**
ANTILHUE-2_DIESEL	0	0	0	0	0	0	0	0	0	0	0	0	0	0	0	0	0	0	0	0	0	0	0	0	**0**
CALLECALLE_DIESEL	0	0	0	0	0	0	0	0	0	0	0	0	0	0	0	0	0	0	0	0	0	0	0	0	**0**
CHUYACA_DIESEL	0	0	0	0	0	0	0	0	0	0	0	0	0	0	0	0	0	0	0	0	0	0	0	0	**0**
TRAPEN_DIESEL	0	0	0	0	0	0	0	0	0	0	0	0	0	0	0	0	0	0	0	0	0	0	0	0	**0**
DEGAN-NAVE1+2_DIESEL	0	0	0	0	0	0	0	0	0	0	0	4	4	4	4	4	4	4	4	4	0	0	0	0	**36**
DEGAN-NAVE5_DIESEL	0	0	0	0	0	0	0	0	0	0	0	4	4	4	4	4	4	4	4	4	0	0	0	0	**36**
DEGAN-2_DIESEL	0	0	0	0	0	0	0	0	0	0	0	0	0	0	0	0	0	0	0	0	0	0	0	0	**0**

Periodo Desde: 04-01-2023 08-01-2023

COORDINADOR ELÉCTRICO NACIONAL	Programación Diaria del Sistema Eléctrico Nacional																								
miércoles, 4 de enero de 2023	1	2	3	4	5	6	7	8	9	10	11	12	13	14	15	16	17	18	19	20	21	22	23	24	
Costos Operación	633	613	573	586	607	607	592	500	322	244	233	234	248	257	283	297	307	325	344	456	612	630	618	631	**10.751**
Costos Encendido/Detención	43	0	1	2	0	0	0	6	27	8	0	0	0	0	2	1	1	19	19	40	2	0	0	0	**171**
Costos Totales [kUSD]	**676**	**613**	**575**	**588**	**607**	**607**	**592**	**506**	**348**	**252**	**233**	**234**	**248**	**257**	**285**	**299**	**308**	**343**	**363**	**496**	**614**	**630**	**618**	**631**	**10.922**
Costo Marginal Quillota 220 kV	**132,3**	**127,8**	**111,3**	**120,9**	**122,6**	**122,3**	**121,2**	**102,6**	**92,6**	**54,8**	**68,3**	**31,5**	**73,2**	**74,4**	**88,7**	**101,6**	**109,3**	**102,3**	**107,6**	**141,0**	**144,4**	**144,7**	**144,7**	**143,4**	**107,64**
Pérdidas [MWh]	218	211	289	266	274	200	201	153	175	190	251	260	289	329	334	336	339	320	299	197	186	183	187	249	**5.935**
Consumos Propios [MWh]	358	358	357	358	358	358	358	342	328	327	327	327	327	327	328	329	330	329	329	338	339	339	339	339	**8.147**
Demanda Total [MWh]	9117	8755	8483	8342	8273	8308	8422	8675	9140	9579	9833	9977	10157	10265	10448	10504	10449	10287	10041	9931	9898	10156	10067	9685	**228.791**
Generación Total [MWh]	**9694**	**9324**	**9128**	**8966**	**8905**	**8866**	**8982**	**9170**	**9643**	**10095**	**10411**	**10565**	**10773**	**10921**	**11110**	**11169**	**11118**	**10936**	**10669**	**10465**	**10423**	**10678**	**10592**	**10273**	**242.873**

TRINCAO_DIESEL	0	0	0	0	0	0	0	0	0	0	0	0	0	0	0	0	0	0	0	0	0	0	0	0	**0**
CHILOE_DIESEL	0	0	0	0	0	0	0	0	0	0	0	0	0	0	0	0	0	0	0	0	0	0	0	0	**0**

Embalses y Reguladas	1	2	3	4	5	6	7	8	9	10	11	12	13	14	15	16	17	18	19	20	21	22	23	24	Total
Total	**958**	**916**	**925**	**812**	**749**	**785**	**902**	**915**	**869**	**818**	**803**	**805**	**807**	**805**	**810**	**828**	**826**	**829**	**949**	**1387**	**1652**	**2069**	**2199**	**1889**	**25.307**
RAPEL-1	0	0	0	0	0	0	0	0	0	0	0	0	0	0	0	0	0	0	0	0	0	0	0	0	**0**
RAPEL-2	0	0	0	0	0	0	0	0	0	0	0	0	0	0	0	0	0	0	0	0	0	0	0	0	**0**
RAPEL-3	0	0	0	0	0	0	0	0	0	0	0	0	0	0	0	0	0	0	0	0	0	0	0	0	**0**
RAPEL-4	0	0	0	0	0	0	0	0	0	0	0	0	0	0	0	0	0	0	0	0	0	0	0	0	**0**
RAPEL-5	0	0	0	0	0	0	0	0	0	0	0	0	0	0	0	0	0	0	0	0	0	0	0	0	**0**
CIPRESES-1	0	0	0	0	0	0	0	0	0	0	0	0	0	0	0	0	0	0	0	0	30	30	30	26	**117**
CIPRESES-2	0	0	0	0	0	0	0	0	0	0	0	0	0	0	0	0	0	0	0	20	30	30	30	30	**140**
CIPRESES-3	0	0	0	0	0	0	0	0	0	0	0	0	0	0	0	0	0	0	0	0	30	30	30	30	**120**
OJOSDEAGUA	6	6	6	6	6	6	6	6	6	0	0	0	0	0	0	0	0	0	0	6	6	6	6	6	**87**
LAMINA	0	0	0	0	0	0	0	0	0	0	0	0	0	0	0	0	0	0	0	0	0	0	0	0	**0**
ISLA	27	27	27	27	27	27	27	27	27	27	27	27	27	27	27	27	27	27	27	32	52	52	52	51	**745**
CURILLINQUE	29	29	29	29	29	29	29	29	29	29	29	29	29	29	29	29	29	29	29	36	61	61	61	59	**828**
LOMAALTA	13	13	13	13	13	13	13	13	13	13	13	13	13	13	13	13	13	13	13	16	27	27	27	27	**375**
LOSHIERROS	3	3	3	3	3	3	3	3	3	3	3	3	3	3	3	3	3	3	3	3	7	11	11	11	**100**
LOSHIERROS-2	1	1	1	1	1	1	1	1	1	1	1	1	1	1	1	1	1	1	1	1	2	2	2	2	**24**
PEHUENCHE-1	0	0	0	0	0	0	0	0	0	0	0	0	0	0	0	0	0	0	0	0	220	202	202	202	**825**
PEHUENCHE-2	0	0	0	0	0	0	0	0	0	0	0	0	0	0	0	0	0	0	0	0	0	201	201	201	**602**
COLBUN-1	0	0	0	0	0	0	0	0	0	0	0	0	0	0	0	0	0	0	0	0	0	177	156	0	**333**
COLBUN-2	0	0	0	0	0	0	0	0	0	0	0	0	0	0	0	0	0	0	0	154	182	157	156	161	**811**
MACHICURA-1	24	24	24	24	24	24	24	24	24	24	24	24	24	24	24	24	24	24	24	24	24	24	24	24	**576**
MACHICURA-2	0	0	0	0	0	0	0	0	0	0	0	0	0	0	0	0	0	0	0	0	0	0	0	0	**0**
CHIBURGO	0	18	18	18	18	18	18	18	18	18	18	18	18	18	18	18	18	18	18	18	0	0	0	0	**342**
SANCLEMENTE	4	4	4	4	4	4	4	4	4	4	4	4	3	3	3	3	3	3	3	3	3	3	3	3	**84**
SANIGNACIO	0	0	0	0	0	0	0	0	0	0	0	0	0	0	0	0	0	0	0	0	0	0	0	0	**0**
ELTORO-1	43	43	43	43	43	43	43	43	43	43	43	43	43	43	43	43	43	43	43	43	43	43	43	43	**1032**
ELTORO-2	58	58	58	58	58	58	58	58	58	58	58	58	58	58	58	58	58	58	58	58	58	58	58	58	**1390**
ELTORO-3	58	58	58	58	58	58	58	58	58	58	58	58	58	58	58	58	58	58	58	58	58	58	58	58	**1382**
ELTORO-4	55	55	55	55	55	55	55	55	55	55	55	55	55	55	55	55	55	55	55	55	55	55	55	55	**1330**
ABANICO	29	29	29	29	29	29	29	29	29	29	29	29	29	29	29	29	29	29	29	29	29	29	29	29	**686**
ANTUCO-1	145	145	145	145	145	145	145	145	145	145	145	145	145	145	145	145	145	145	145	145	145	145	145	145	**3478**
ANTUCO-2	0	0	0	0	0	0	0	0	0	0	0	0	0	0	0	0	0	0	0	0	0	0	0	0	**0**
RUCUE	61	61	61	61	61	61	61	61	61	61	61	61	61	61	61	61	61	61	61	61	61	61	61	61	**1459**
QUILLECO	26	26	26	26	26	26	26	26	26	26	26	26	26	26	26	26	26	26	26	26	26	26	26	26	**626**
LAJA1	0	0	0	0	0	0	0	0	0	0	0	0	0	0	0	0	0	0	0	0	0	0	0	0	**0**
RALCO-1	167	167	177	0	0	0	154	167	0	0	0	0	0	0	0	0	0	0	108	209	177	177	177	177	**1857**
RALCO-2	0	0	0	0	0	0	0	0	0	0	0	0	0	0	0	0	0	0	0	177	177	177	177	177	**886**
PALMUCHO	29	29	29	29	29	29	29	29	29	29	29	29	29	29	29	29	29	29	29	29	29	29	29	29	**706**
PANGUE-1	80	80	80	80	80	80	80	80	80	20	20	20	20	20	20	20	20	50	80	80	80	80	80	80	**1410**
PANGUE-2	0	0	0	0	0	0	0	0	0	0	0	0	0	0	0	0	0	0	0	0	0	0	80	0	**80**
ANGOSTURA-1	0	0	0	0	0	0	0	0	0	0	0	0	0	0	0	0	0	0	0	0	0	0	0	0	**0**
ANGOSTURA-2	0	0	0	103	0	76	0	0	0	0	0	0	0	0	0	0	0	0	0	0	0	119	119	119	**538**
ANGOSTURA-3	40	40	40	0	40	0	40	40	40	40	40	40	40	40	40	40	40	40	40	40	40	0	0	0	**760**
CANUTILLAR-1	0	0	0	0	0	0	0	0	60	68	62	66	66	59	61	61	86	59	60	62	0	0	0	0	**770**
CANUTILLAR-2	60	0	0	0	0	0	0	0	60	68	59	57	59	64	68	86	59	59	40	0	0	0	71	0	**811**

ANEXO Nº2

Detalle de la generación real del día 04 de enero de 2023

RESUMEN DIARIO DE OPERACION DEL SEN

04-01-2023 04-01-2023

	1	2	3	4	5	6	7	8	9	10	11	12	13	14	15	16	17	18	19	20	21	22	23	24	TOT.DIA	DMAX.	DMED.
																									MWh	MWh/h	MWh/h
CHAPIQUINA	7,9	8,0	7,1	6,5	5,7	5,1	5,1	4,8	5,0	5,0	5,0	5,0	5,0	5,0	5,0	4,4	4,0	4,0	4,0	5,1	9,0	9,0	9,0	9,0	142,7	9,0	5,9
COSAPILLA	0,5	0,5	0,5	0,5	0,4	0,4	0,4	0,4	0,4	0,5	0,5	0,5	0,5	0,5	0,5	0,5	0,5	0,5	0,5	0,5	0,5	0,5	0,5	0,5	11,1	0,5	0,5
ELTORON2	1,0	1,0	1,0	1,0	1,0	1,0	1,0	1,0	1,0	1,0	1,0	1,0	1,0	1,0	1,0	1,0	1,0	1,0	1,0	1,0	1,0	1,0	1,0	1,0	24,2	1,0	1,0
CAVANCHA	0,0	0,0	0,0	0,0	0,0	0,0	0,0	0,0	0,0	0,0	0,0	0,0	0,0	0,0	0,0	0,0	0,0	0,0	0,0	0,0	0,0	0,0	0,0	0,0	0,0	0,0	0,0
ALTOHOSPICIO	0,9	0,9	0,9	0,9	0,9	0,9	0,9	0,9	0,9	0,9	0,9	0,9	0,9	0,9	0,9	0,9	0,9	0,9	0,9	0,9	0,9	0,9	0,9	0,9	22,3	0,9	0,9
SANTAROSA	0,5	0,5	0,5	0,5	0,5	0,5	0,5	0,5	0,5	0,5	0,5	0,5	0,5	0,5	0,5	0,5	0,5	0,5	0,5	0,5	0,5	0,5	0,5	0,5	11,7	0,5	0,5
RIOHUASCO	1,6	1,5	1,5	1,6	1,5	1,5	1,6	1,5	1,6	1,5	1,5	1,6	1,2	1,3	1,2	1,2	1,2	1,2	1,1	1,2	1,1	1,2	1,1	1,1	32,6	1,6	1,4
PUCLARO	1,0	1,0	1,0	1,0	1,0	1,0	1,0	1,0	1,0	1,1	1,1	1,1	1,1	1,1	1,1	1,1	1,1	1,1	1,1	1,1	1,1	1,1	1,1	1,1	25,4	1,1	1,1
LOSMOLLES	1,7	1,7	1,5	1,9	1,6	1,3	1,6	1,7	1,5	2,0	1,8	1,6	1,7	1,6	1,6	1,8	1,8	1,5	1,2	1,5	1,5	1,1	1,5	1,6	38,4	2,0	1,6
LAPALOMA	0,0	0,0	0,0	0,0	0,0	0,0	0,0	0,0	0,0	0,0	0,0	0,0	0,0	0,0	0,0	0,0	0,0	0,0	0,0	0,0	0,0	0,0	0,0	0,0	0,0	0,0	0,0
CH-HORNITOS	24,0	23,4	22,5	21,8	21,4	20,9	20,4	20,0	19,8	19,6	19,5	19,5	19,3	19,2	19,0	19,2	21,2	24,0	27,1	30,4	33,4	35,9	34,6	27,4	563,5	35,9	23,5
JUNCALITO	0,5	0,4	0,4	0,4	0,4	0,4	0,4	0,4	0,4	0,4	0,4	0,4	0,4	0,4	0,4	0,3	0,4	0,5	0,5	0,6	0,6	0,7	0,7	0,5	10,9	0,7	0,5
ELTARTARO	0,0	0,0	0,0	0,0	0,0	0,0	0,0	0,0	0,0	0,0	0,0	0,0	0,0	0,0	0,0	0,0	0,0	0,0	0,0	0,0	0,0	0,0	0,0	0,0	0,0	0,0	0,0
JUNCAL	14,8	15,4	15,0	14,6	14,3	14,1	13,9	13,7	13,4	13,3	13,3	13,2	13,2	13,2	13,1	13,0	13,0	14,0	15,2	16,6	17,9	19,3	20,3	19,6	357,4	20,3	14,9
BLANCO	35,7	34,2	33,1	32,0	30,3	29,0	28,2	27,3	26,5	25,9	25,2	24,7	24,3	23,8	23,7	26,8	34,4	41,8	45,3	48,5	49,7	49,8	49,4	49,1	818,7	49,8	34,1
LOSQUILOS	27,0	27,0	26,1	27,1	25,2	23,8	25,2	24,3	24,5	24,8	26,5	26,1	25,7	25,6	25,7	24,9	25,7	27,3	28,5	30,7	30,3	30,7	31,6	30,2	644,5	31,6	26,9
CHACABUQUITO	16,0	16,0	16,1	15,9	16,2	15,7	14,6	14,6	15,1	14,5	14,9	15,4	15,6	15,6	15,4	15,4	15,3	15,3	15,8	16,5	18,0	19,0	18,8	19,2	384,9	19,2	16,0
SAUCEANDES	0,6	0,6	0,6	0,6	0,6	0,6	0,6	0,6	0,6	0,6	0,6	0,6	0,6	0,6	0,6	0,6	0,6	0,6	0,6	0,6	0,6	0,6	0,6	0,6	14,0	0,6	0,6
CARENA	7,2	7,2	7,2	7,2	7,1	6,9	7,1	6,5	5,7	4,4	3,7	2,7	2,4	2,4	2,4	4,1	5,0	4,9	5,6	6,7	6,6	6,8	7,0	6,9	133,7	7,2	5,6
MINI_ARRAYAN	0,0	0,0	0,0	0,0	0,0	0,0	0,0	0,0	0,0	0,0	0,0	0,0	0,0	0,0	0,0	0,0	0,0	0,0	0,0	0,0	0,0	0,0	0,0	0,0	0,0	0,0	0,0
ALFALFAL	115,0	102,2	97,9	93,8	90,6	86,1	84,6	82,0	70,8	76,6	77,0	73,6	72,2	63,8	62,7	73,9	81,3	96,5	115,2	116,8	113,8	110,8	121,1	127,0	2205,3	127,0	91,9
ALFALFAL-2	0,0	0,0	0,0	0,0	0,0	0,0	0,0	0,0	0,0	0,0	0,0	0,0	0,0	0,0	0,0	0,0	0,0	0,0	0,0	0,0	0,0	0,0	0,0	0,0	0,0	0,0	0,0
LAS-LAJAS	0,0	0,0	0,0	0,0	0,0	0,0	0,0	0,0	0,0	0,0	0,0	0,0	0,0	0,0	0,0	0,0	0,0	0,0	0,0	0,0	0,0	0,0	0,0	0,0	0,0	0,0	0,0
MAITENES	0,0	0,0	0,0	0,0	0,0	0,0	0,0	0,0	0,0	0,0	0,0	0,0	0,0	0,0	0,0	0,0	0,0	0,0	0,0	0,0	0,0	0,0	0,0	0,0	0,0	0,0	0,0
LABIFURCADA	0,2	0,2	0,2	0,2	0,2	0,2	0,2	0,2	0,2	0,2	0,2	0,0	0,0	0,0	0,0	0,0	0,0	0,0	0,2	0,2	0,2	0,2	0,2	0,0	3,4	0,2	0,1
CALIBORO	1,0	1,0	1,0	1,0	1,0	1,0	1,0	1,0	1,0	1,0	1,0	1,0	0,9	0,9	0,9	0,9	0,9	1,0	0,9	1,0	1,0	1,0	1,0	1,0	23,6	1,0	1,0
MALLARAUCO	2,7	2,7	2,6	2,6	2,6	2,6	2,5	2,4	2,4	2,4	2,3	2,0	1,8	1,6	1,6	1,8	2,1	2,2	2,5	2,5	2,8	2,8	2,7	2,6	56,8	2,8	2,4
COYA	0,0	0,0	0,0	0,0	0,0	0,0	0,0	0,0	0,0	0,0	0,0	0,0	0,0	0,0	0,0	0,0	0,0	0,0	0,0	0,0	0,0	0,0	0,0	0,0	0,0	0,0	0,0
CHACAYES	86,6	83,0	73,9	74,1	74,0	76,3	78,5	78,6	77,8	76,0	76,0	75,2	74,9	57,1	49,8	51,5	59,0	75,5	87,8	96,2	108,9	106,7	109,0	108,9	1915,3	109,0	79,8
SAUZAL	72,8	71,4	67,1	68,8	54,7	50,7	53,2	53,9	55,5	61,4	60,9	59,6	60,2	58,2	56,0	57,1	48,0	38,8	36,9	38,9	61,2	69,0	77,3	76,4	1408,3	77,3	58,7
CIPRESILLOS	5,1	5,1	5,0	5,0	4,9	4,8	4,8	4,7	4,6	0,6	0,0	0,0	0,0	0,0	0,0	0,0	0,0	0,0	0,0	6,0	6,6	6,5	6,4	6,3	76,4	6,6	3,2
SAUZAL 60 HZ	0,0	0,0	0,0	0,0	0,0	0,0	0,0	0,0	0,0	0,0	0,0	0,0	0,0	0,0	0,0	0,0	0,0	0,0	0,0	0,0	0,0	0,0	0,0	0,0	0,0	0,0	0,0
SAUZALITO	10,5	10,5	10,4	10,4	10,0	9,6	9,8	9,9	9,8	10,2	10,2	10,1	10,2	10,0	9,2	10,1	9,6	8,1	7,7	8,0	9,5	10,5	10,6	10,7	235,6	10,7	9,8
LA-COMPANIA-II	1,6	1,6	1,6	1,6	1,6	1,6	1,6	1,6	1,6	1,6	1,6	1,6	1,2	1,2	1,2	1,2	1,2	1,2	1,2	1,1	1,2	1,5	1,6	1,6	34,3	1,6	1,4
LAHIGUERA	83,3	86,4	99,4	103,4	100,5	98,4	102,8	101,4	102,2	111,0	104,4	99,4	100,6	97,6	96,1	86,0	84,1	81,3	79,2	85,2	98,4	105,6	116,5	117,4	2340,6	117,4	97,5
LACONFLUENCIA	77,5	77,1	75,2	102,6	92,6	91,7	100,0	91,3	83,7	97,0	73,7	74,4	76,5	77,3	78,4	80,4	80,1	78,3	73,0	76,8	79,9	96,9	99,9	94,3	2028,6	102,6	84,5
ELPASO	23,9	18,5	17,2	15,4	14,6	13,4	14,9	14,7	12,7	9,9	9,9	11,3	9,9	9,9	14,6	25,2	38,2	43,9	48,0	47,1	48,0	47,6	42,8	37,0	588,6	48,0	24,5
SANANDRES	42,1	42,1	42,1	42,0	42,0	36,9	28,3	28,0	29,2	28,8	26,6	27,8	32,7	41,4	42,0	38,4	36,6	36,6	36,6	40,0	42,2	42,3	42,3	42,3	889,3	42,3	37,1
CONVENTOVIEJO	5,7	5,7	5,7	5,7	5,7	5,7	5,7	5,7	5,7	5,7	5,7	5,6	5,7	5,7	5,7	5,7	5,7	5,7	5,7	5,7	5,7	5,7	5,7	5,7	136,2	5,7	5,7
LAMONTANA-1	0,0	0,0	0,0	0,0	0,0	0,0	0,0	0,0	0,0	0,0	0,0	0,0	0,0	0,0	0,0	0,0	0,0	0,0	0,0	0,0	0,0	0,0	0,0	0,0	0,0	0,0	0,0
LAMONTANA-2	0,0	0,0	0,0	0,0	0,0	0,0	0,0	0,0	0,0	0,0	0,0	0,0	0,0	0,0	0,0	0,0	0,0	0,0	0,0	0,0	0,0	0,0	0,0	0,0	0,0	0,0	0,0
CUMPEO	2,3	2,3	2,3	2,3	2,3	2,4	2,4	2,3	2,3	2,3	2,3	2,2	2,3	2,3	2,3	2,2	2,1	2,1	2,1	2,1	2,1	2,1	2,0	1,9	53,3	2,4	2,2
CORRALES	2,9	2,9	2,9	2,9	2,9	2,9	2,9	2,9	2,9	2,9	2,9	2,9	2,9	2,9	2,9	2,9	2,9	2,9	2,9	2,9	2,9	2,9	2,9	2,9	69,8	2,9	2,9
ROBLERIA	2,0	2,0	2,0	2,0	2,0	2,0	2,0	1,9	1,9	1,9	2,1	1,8	1,8	1,8	1,8	1,8	1,8	1,8	1,7	1,9	2,0	0,7	0,0	0,0	40,7	2,1	1,7
LIRCAY	16,3	16,3	16,2	16,3	16,2	16,2	16,3	16,3	16,3	16,3	16,7	16,6	16,6	16,4	16,5	16,5	14,3	14,2	14,2	16,0	16,8	16,7	16,1	16,2	386,5	16,8	16,1
MARIPOSAS	1,9	1,9	1,9	1,9	1,9	1,9	1,9	1,9	1,9	1,9	1,9	1,9	1,9	1,9	1,9	1,9	1,9	1,9	1,9	1,9	1,9	1,9	1,9	1,9	45,6	1,9	1,9
PROVIDENCIA	0,8	0,8	0,8	0,8	0,8	0,8	0,8	0,8	0,8	0,8	0,8	0,8	0,8	0,8	0,8	0,8	0,8	0,8	0,8	0,8	0,8	0,8	0,8	0,8	19,2	0,8	0,8
MCHDOSAL	0,0	0,0	0,0	0,0	0,0	0,0	0,0	0,0	0,0	0,0	0,0	0,0	0,0	0,0	0,0	0,0	0,0	0,0	0,0	0,0	0,0	0,0	0,0	0,0	0,0	0,0	0,0
PURISIMA	0,2	0,2	0,2	0,2	0,2	0,2	0,2	0,2	0,2	0,2	0,2	0,2	0,1	0,2	0,1	0,1	0,1	0,2	0,2	0,1	0,1	0,1	0,1	0,1	3,7	0,2	0,2
ELGALPON	0,4	0,4	0,4	0,5	0,5	0,5	0,5	0,5	0,5	0,5	0,4	0,4	0,4	0,4	0,4	0,4	0,4	0,4	0,4	0,4	0,4	0,4	0,4	0,4	10,3	0,5	0,4
RIOCOLORADO	4,8	4,8	4,8	4,7	4,7	4,7	4,7	4,6	4,7	4,2	4,7	4,7	4,7	4,5	4,6	4,4	4,4	4,3	4,5	4,6	4,6	4,5	4,5	4,9	110,6	4,9	4,6
ITATA	0,0	0,0	0,0	0,0	0,0	0,0	0,0	0,0	0,0	0,0	0,0	0,0	0,0	0,0	0,0	0,0	0,0	0,0	0,0	0,0	0,0	0,0	0,0	0,0	0,0	0,0	0,0
ELDIUTO	2,3	2,4	2,5	2,6	2,6	2,6	2,6	2,6	2,6	2,5	2,6	2,6	2,7	2,6	2,4	2,2	2,0	1,9	2,0	2,3	2,4	2,4	2,2	2,0	57,4	2,7	2,4
BUREO	0,0	0,0	0,0	0,0	0,0	0,0	0,0	0,0	0,0	0,0	0,0	0,0	0,0	0,0	0,0	0,0	0,0	0,0	0,0	0,0	0,0	0,0	0,0	0,0	0,0	0,0	0,0
AILLIN	1,8	1,8	1,8	1,8	1,8	1,7	1,7	1,7	1,7	1,7	1,7	1,7	1,7	1,6	1,6	1,6	1,6	1,7	1,7	1,7	1,8	1,8	1,7	1,7	41,2	1,8	1,7
MUNILQUE-1	0,3	0,3	0,3	0,3	0,3	0,4	0,4	0,4	0,4	0,4	0,4	0,4	0,4	0,4	0,4	0,4	0,4	0,4	0,3	0,3	0,3	0,3	0,3	0,3	8,5	0,4	0,4
MUNILQUE-2	0,4	0,4	0,4	0,4	0,4	0,4	0,4	0,4	0,4	0,4	0,4	0,4	0,4	0,4	0,4	0,4	0,2	0,4	0,2	0,0	0,0	0,2	0,3	0,3	8,0	0,4	0,3
BOQUIAMARGO	0,0	0,0	0,0	0,0	0,0	0,0	0,0	0,0	0,0	0,0	0,0	0,0	0,0	0,0	0,0	0,0	0,0	0,0	0,0	0,0	0,0	0,0	0,0	0,0	0,0	0,0	0,0
ELMIRADOR	0,0	0,0	0,0	0,0	0,0	0,0	0,0	0,0	0,0	0,0	0,0	0,0	0,0	0,0	0,0	0,0	0,0	0,0	0,0	0,0	0,0	0,0	0,0	0,0	0,0	0,0	0,0
LLAUQUEREO	0,0	0,0	0,0	0,0	0,0	0,0	0,0	0,0	0,0	0,0	0,0	0,0	0,0	0,0	0,0	0,0	0,0	0,0	0,0	0,0	0,0	0,0	0,0	0,0	0,0	0,0	0,0
PEUCHEN	39,0	38,9	37,1	26,1	2,2	0,0	0,0	0,0	0,0	0,0	0,0	0,0	0,0	0,0	0,0	0,0	0,0	0,0	0,0	12,2	34,7	37,4	39,0	39,0	305,5	39,0	12,7
MAMPIL	23,0	23,0	23,0	23,0	23,0	11,6	4,7	0,0	0,0	0,0	0,0	0,0	0,0	0,0	0,0	2,2	8,0	4,3	0,0	0,0	0,0	23,4	22,1	21,2	212,5	23,4	8,9
LOSPADRES	0,0	0,0	0,0	0,1	0,1	0,0	0,0	0,0	0,0	0,0	0,0	0,0	0,0	0,0	0,1	0,0	0,0	0,0	0,0	0,0	0,0	0,0	0,0	0,0	1,1	0,1	0,0
EL-PINAR	0,3	0,3	0,3	0,3	0,3	0,3	0,3	0,3	0,3	0,3	0,1	0,0	0,0	0,0	0,0	0,0	0,0	0,0	0,0	0,3	0,3	0,7	1,1	1,1	6,1	1,1	0,3
QUILLAILEO	0,2	0,2	0,2	0,2	0,2	0,2	0,2	0,2	0,2	0,2	0,2	0,2	0,2	0,2	0,3	0,3	0,3	0,3	0,3	0,3	0,3	0,2	0,2	0,2	5,7	0,3	0,2
MULCHEN	0,0	0,0	0,0	0,1	0,3	0,3	0,3	0,3	0,3	0,3	0,1	0,0	0,0	0,0	0,0	0,0	0,0	0,0	0,0	0,0	0,0	0,0	0,0	0,0	1,8	0,3	0,1
EL-ATAJO	0,9	1,0	1,0	1,0	1,0	1,0	0,9	0,9	1,0	1,0	1,0	1,0	1,0	1,0	0,9	0,9	0,9	0,8	0,8	0,8	0,9	1,0	1,0	1,0	22,4	1,0	0,9
RIOTRUENO	0,1	0,8	0,6	0,3	1,1	0,0	1,1	0,1	0,6	0,7	0,1	1,3	0,0	1,0	0,3	0,5	0,8	0,2	1,1	0,0	1,1	0,3	0,6	0,8	13,5	1,3	0,6
RENAICO	4,1	4,0	3,9	3,9	3,8	3,7	4,3	4,3	4,0	3,9	4,0	4,1	4,2	4,0	3,9	3,2	3,2	3,2	3,2	3,2	3,8	4,2	4,2	4,1	92,4	4,3	3,9
ALTORENAICO	0,8	0,8	0,8	0,8	0,8	0,8	0,9	0,9	0,8	0,8	0,8	0,9	0,9	0,8	0,8	0,7	0,7	0,7	0,7	0,7	0,8	0,9	0,9	0,8	19,3	0,9	0,8
RIOPICOIQUEN	1,0	1,1	1,2	1,1	0,8	0,8	1,1	1,0	1,0	1,0	0,9	1,0	1,0	0,9	0,9	0,8	0,9	1,1	1,2	1,1	1,0	1,0	1,0	1,0	23,8	1,2	1,0
ELMANZANO	3,0	3,0	3,0	3,0	3,0	3,0	3,0	3,0	3,0	3,0	3,0	3,0	3,0	3,0	3,0	3,0	3,0	3,0	2,9	3,2	3,0	3,0	3,0	3,0	72,2	3,2	3,0
TRUFUL-TRUFUL	0,8	0,8	0,8	0,8	0,8	0,8	0,8	0,8	0,8	0,8	0,8	0,8	0,8	0,8	0,8	0,8	0,8	0,8	0,8	0,8	0,8	0,8	0,8	0,8	19,2	0,8	0,8
MOLINERAVILLARRICA	0,1	0,1	0,1	0,1	0,1	0,1	0,1	0,1	0,1	0,1	0,1	0,1	0,1	0,1	0,1	0,1	0,1	0,2	0,3	0,2	0,1	0,1	0,1	0,1	3,3	0,3	0,1
CARILAFQUEN	14,0	14,0	13,8	13,0	13,0	13,0	13,0	13,0	13,0	12,2	12,0	12,0	12,0	12,0	12,0	12,0	12,0	12,1	12,0	13,4	15,8	15,0	14,9	15,2	314,4	15,8	13,1
MALALCAHUELLO	1,1	1,1	1,1	1,1	1,1	1,1	1,1	1,1	1,1	1,1	1,1	1,1	1,1	1,1	1,1	1,0	1,0	1,0	1,0	1,0	1,1	1,5	1,1	1,1	26,2	1,5	1,1
TRAILELFU	0,2	0,2	0,2	0,2	0,2	0,2	0,2	0,2	0,2	0,2	0,2	0,2	0,2	0,2	0,2	0,2	0,2	0,2	0,2	0,2	0,2	0,2	0,2	0,2	4,9	0,2	0,2
ALLIPEN	2,5	2,6	2,5	2,6	2,5	2,5	2,6	2,5	2,5	2,2	2,4	2,5	2,6	2,6	2,1	2,6	2,1	2,6	2,6	2,1	2,6	2,6	2,1	2,6	59,1	2,6	2,5
DONGUIL	0,1	0,1	0,1	0,1	0,1	0,1	0,1	0,1	0,1	0,1	0,1	0,1	0,1	0,1	0,1	0,1	0,1	0,1	0,1	0,1	0,1	0,1	0,1	0,1	2,4	0,1	0,1
MAISAN	0,2	0,2	0,2	0,2	0,2	0,2	0,2	0,2	0,2	0,2	0,2	0,2	0,2	0,2	0,2	0,2	0,2	0,2	0,2	0,2	0,2	0,2	0,2	0,2	4,2	0,2	0,2
ELCANELO	2,1	2,1	2,1	2,1	2,1	2,1	2,1	2,1	2,1	2,1	2,1	2,1	2,1	2,1	1,6	2,2	2,1	2,1	2,1	2,1	2,1	2,1	2,1	2,1	49,9	2,2	2,1
ELAGRIO	0,3	0,3	0,3	0,3	0,3	0,3	0,3	0,3	0,3	0,3	0,3	0,3	0,3	0,3	0,3	0,3	0,3	0,3	0,3	0,3	0,3	0,3	0,3	0,3	6,8	0,3	0,3
PILMAIQUEN	18,1	18,1	18,1	18,1	18,1	18,0	18,1	18,0	17,5	15,3	15,4	15,4	15,3	16,1	20,5	19,8	18,3	18,1	18,2	18,2	18,2	18,2	18,2	18,2	425,3	20,5	17,7
LOS-PORTONES	1,2	1,2	1,2	1,2	1,2	1,2	1,2	1,2	1,2	1,2	1,2	1,2	1,2	1,2	1,2	1,2	1,2	1,2	1,2	1,2	1,2	1,2	1,2	1,2	29,1	1,2	1,2
DOSVALLES	0,0	0,0	0,0	0,0	0,0	0,0	0,0	0,0	0,0	0,0	0,0	0,0	0,0	0,0	0,0	0,0	0,0	0,0	0,0	0,0	0,0	0,0	0,0	0,0	0,0	0,0	0,0
PALACIOS	1,5	1,4	1,3	1,2	1,1	1,0	1,0	0,9	0,9	0,9	0,6	1,0	1,9	2,5	2,9	2,9	3,0	3,0	2,4	1,0	3,0	2,9	2,6	2,3	43,0	3,0	1,8
CORRENTOSO	0,0	0,0	0,0	0,0	0,0	0,0	0,0	0,0	0,0	0,0	0,0	0,0	0,0	0,0	0,0	0,0	0,0	0,0	0,0	0,0	0,0	0,0	0,0	0,0	0,0	0,0	0,0
PALMAR	2,4	2,4	2,4	2,4	2,4	2,4	2,4	2,4	2,3	2,3	2,3	2,2	2,2	2,3	2,3	2,3	2,3	2,3	2,3	2,3	2,3	2,3	2,3	2,3	55,5	2,4	2,3
PULELFU	3,8	3,8	3,8	3,8	3,8	3,8	3,8	3,8	3,8	3,8	3,8	3,8	3,8	3,8	3,8	3,8	3,8	3,8	3,8	3,8	3,8	3,8	3,8	3,6	91,0	3,8	3,8

RESUMEN DIARIO DE OPERACION DEL SEN

04-01-2023 04-01-2023

	1	2	3	4	5	6	7	8	9	10	11	12	13	14	15	16	17	18	19	20	21	22	23	24	TOT.DIA	DMAX.	DMED.
																									MWh	MWh/h	MWh/h
MARIAELENA	0,0	0,0	0,0	0,0	0,0	0,0	0,0	0,0	0,0	0,0	0,0	0,0	0,0	0,0	0,0	0,0	0,0	0,0	0,0	0,0	0,0	0,0	0,0	0,0	0,0	0,0	0,0
LOSCOLONOS	0,0	0,0	0,0	0,0	0,0	0,0	0,0	0,0	0,0	0,0	0,0	0,0	0,0	0,0	0,0	0,0	0,0	0,0	0,0	0,0	0,0	0,0	0,0	0,0	0,0	0,0	0,0
CHANLEUFU	1,2	1,2	1,2	1,2	1,2	1,2	1,2	1,2	1,2	1,2	1,2	1,2	1,2	1,2	1,2	1,2	1,2	1,2	1,2	1,1	1,1	1,1	1,1	1,1	28,7	1,2	1,2
CAPULLO	4,4	4,7	4,9	4,8	4,7	4,7	4,4	4,6	4,9	4,9	4,9	4,8	4,6	4,6	4,7	4,6	4,6	4,6	4,6	4,6	4,6	4,6	4,6	4,6	112,0	4,9	4,7
NALCAS	2,3	2,3	2,3	2,3	2,3	2,3	2,3	2,3	2,3	2,3	2,3	2,3	2,3	2,3	2,3	2,4	2,3	2,3	2,2	2,2	2,2	2,2	2,2	2,2	54,4	2,4	2,3
CALLAO	0,3	0,3	0,3	0,3	0,3	0,3	0,3	0,3	0,3	0,3	0,3	0,3	0,3	0,3	0,3	0,3	0,3	0,3	0,3	0,3	0,3	0,3	0,3	0,3	6,7	0,3	0,3
HIDROBONITO-MC1	2,1	2,1	2,1	2,1	2,1	2,0	2,0	2,0	2,0	2,0	2,0	1,9	1,8	1,9	1,8	1,8	1,7	1,7	1,8	1,9	2,0	2,0	2,0	2,1	46,7	2,1	1,9
HIDROBONITO-MC2	0,6	0,6	0,6	0,6	0,6	0,6	0,6	0,6	0,6	0,6	0,6	0,6	0,6	0,6	0,6	0,6	0,6	0,6	0,6	0,6	0,6	0,6	0,6	0,6	14,8	0,6	0,6
HIDROBONITO-MC3	0,3	0,3	0,3	0,3	0,3	0,3	0,3	0,3	0,3	0,3	0,3	0,3	0,3	0,3	0,3	0,3	0,3	0,3	0,3	0,3	0,3	0,3	0,3	0,3	7,7	0,3	0,3
RUCATAYO	16,1	15,3	15,1	15,4	15,3	14,6	15,3	15,5	15,3	17,4	15,7	15,2	15,2	15,2	15,2	18,3	20,5	20,3	21,1	21,6	24,2	23,5	24,3	24,3	429,6	24,3	17,9
LOS-LAGOS	0,0	0,0	0,0	0,0	0,0	0,0	0,0	0,0	0,0	0,0	0,0	0,0	0,0	0,0	0,0	0,0	0,0	0,0	0,0	0,0	0,0	0,0	0,0	0,0	0,0	0,0	0,0
CHILCO	0,0	0,0	0,0	0,0	0,0	0,0	0,0	0,0	0,0	0,0	0,0	0,0	0,0	0,0	0,0	0,0	0,0	0,0	0,0	0,0	0,0	0,0	0,0	0,0	0,0	0,0	0,0
ENSENADA	1,1	1,1	1,1	1,1	1,0	1,0	1,1	1,1	1,1	0,4	0,0	0,0	0,0	0,0	0,2	1,0	1,1	1,1	1,1	1,1	1,1	1,1	1,1	1,1	19,8	1,1	0,8
LAARENA	0,0	0,0	0,0	0,0	0,0	0,0	0,0	0,0	0,0	0,0	0,0	0,0	0,0	0,0	0,0	0,0	0,0	0,0	0,0	0,0	0,0	0,0	0,0	0,0	0,0	0,0	0,0
ELCOLORADO	0,4	0,4	0,4	0,4	0,4	0,4	0,4	0,4	0,4	0,4	0,4	0,3	0,3	0,3	0,3	0,3	0,3	0,3	0,3	0,3	0,4	0,4	0,4	0,3	8,4	0,4	0,4
DONGO	0,5	0,5	0,5	0,5	0,5	0,5	0,5	0,5	0,5	0,5	0,5	0,5	0,5	0,4	0,4	0,4	0,4	0,4	0,4	0,4	0,4	0,4	0,4	0,4	10,9	0,5	0,5
COLLIL	1,1	1,1	1,0	1,0	1,0	1,0	0,9	0,9	0,9	0,9	0,9	0,9	0,9	0,8	0,8	0,8	0,8	0,8	0,8	0,8	0,8	0,8	0,8	0,7	21,2	1,1	0,9
QUELTEHUES	29,8	27,8	27,7	27,7	27,7	27,7	29,7	30,3	30,2	26,9	24,8	24,9	26,3	29,7	29,2	30,3	30,2	30,3	29,1	29,0	29,0	28,6	28,8	30,1	685,8	30,3	28,6
VOLCAN	0,0	0,0	0,0	0,0	0,0	0,0	0,0	0,0	0,0	0,0	0,0	0,0	0,0	0,0	0,0	0,0	0,0	0,0	0,0	0,0	0,0	0,0	0,0	0,0	0,0	0,0	0,0
GUAYACAN	7,9	8,7	9,4	9,6	9,4	8,7	8,8	9,0	7,9	8,2	5,9	4,2	4,8	4,3	3,7	3,7	3,6	3,3	4,7	7,7	8,3	8,1	8,9	9,2	167,9	9,6	7,0
FLORIDA-1	0,0	0,0	0,0	0,0	0,0	0,0	0,0	0,0	0,0	0,0	0,0	0,0	0,0	0,0	0,0	0,0	0,0	0,0	0,0	0,0	0,0	0,0	0,0	0,0	0,0	0,0	0,0
FLORIDA-2	2,2	3,0	2,6	5,3	7,8	7,3	6,9	5,8	4,4	2,9	6,1	5,1	4,1	4,0	2,0	3,7	3,5	2,8	2,5	4,5	3,8	4,0	5,2	4,5	104,0	7,8	4,3
FLORIDA-3	2,3	2,3	2,3	2,3	2,3	2,3	2,3	2,3	2,3	2,3	2,3	2,3	2,3	2,3	2,3	2,3	2,3	2,3	2,3	2,3	2,3	2,3	2,3	2,3	55,2	2,3	2,3
PUNTILLA	9,4	10,4	10,5	10,5	11,8	12,3	14,1	14,4	9,8	9,0	9,0	9,0	9,0	9,5	15,0	13,7	11,9	12,1	9,4	7,6	8,5	11,4	11,0	12,4	261,7	15,0	10,9
EYZAGUIRRE	0,7	0,7	0,7	0,7	0,7	0,7	0,7	0,7	0,7	0,7	0,7	0,7	0,7	0,7	0,7	0,7	0,6	0,5	0,7	0,7	0,7	0,7	0,7	0,7	16,3	0,7	0,7
LASVERTIENTES	0,0	0,0	0,0	0,0	0,0	0,0	0,0	0,0	0,0	0,0	0,0	0,0	0,0	0,0	0,0	0,0	0,0	0,0	0,0	0,0	0,0	0,0	0,0	0,0	0,0	0,0	0,0
ELLLANO	0,2	0,2	0,2	0,2	0,4	0,5	0,5	0,4	0,3	0,3	0,3	0,3	0,3	0,2	0,2	0,2	0,2	0,2	0,2	0,2	0,2	0,2	0,2	0,2	6,1	0,5	0,3
ELRINCON	0,3	0,3	0,3	0,3	0,3	0,3	0,3	0,3	0,3	0,3	0,3	0,3	0,3	0,3	0,3	0,3	0,3	0,3	0,3	0,3	0,3	0,3	0,3	0,3	6,0	0,3	0,3
LOSMORROS	0,0	0,0	0,0	0,0	0,0	0,0	0,0	0,8	1,1	1,6	2,1	2,4	2,7	2,9	2,9	2,8	2,6	2,2	1,7	1,1	0,8	0,2	0,0	0,0	27,8	2,9	1,2
LOSBAJOS	3,2	3,5	3,6	3,4	3,6	5,1	5,3	5,2	5,2	4,9	3,6	2,9	2,8	2,8	3,3	4,7	4,4	3,9	3,9	2,6	2,3	2,7	3,3	3,7	90,0	5,3	3,8
AUXDELMAIPO	2,5	2,9	2,7	2,7	2,6	3,1	4,0	4,1	4,4	3,9	3,5	2,5	2,3	2,1	2,2	3,3	3,6	3,1	3,0	2,5	1,9	2,0	2,2	2,8	69,7	4,4	2,9
PULLINQUE	10,2	10,2	10,2	10,2	10,2	10,2	10,2	13,2	14,5	10,2	10,2	10,2	10,2	10,2	10,2	10,2	10,2	10,2	10,2	10,2	10,2	10,2	10,2	10,2	252,3	14,5	10,5
RECA	0,2	0,2	0,2	0,2	0,2	0,2	0,2	0,2	0,2	0,2	0,2	0,2	0,2	0,2	0,2	0,2	0,2	0,2	0,2	0,2	0,2	0,2	0,2	0,2	5,6	0,2	0,2
PANGUIPULLI	0,0	0,0	0,0	0,0	0,0	0,0	0,0	0,0	0,0	0,0	0,0	0,0	0,0	0,0	0,0	0,0	0,0	0,0	0,0	0,0	0,0	0,0	0,0	0,0	0,0	0,0	0,0
DONAHILDA	0,0	0,0	0,0	0,0	0,0	0,0	0,0	0,0	0,0	0,0	0,0	0,0	0,0	0,0	0,0	0,0	0,0	0,0	0,0	0,0	0,0	0,0	0,0	0,0	0,0	0,0	0,0
MUCHI	0,0	0,0	0,0	0,0	0,0	0,0	0,0	0,0	0,0	0,0	0,0	0,0	0,0	0,0	0,0	0,0	0,0	0,0	0,0	0,0	0,0	0,0	0,0	0,0	0,0	0,0	0,0
LASFLORES	0,7	0,7	0,7	0,7	0,7	0,7	0,7	0,7	0,7	0,7	0,4	0,6	0,7	0,7	0,7	0,7	0,7	0,7	0,7	0,7	0,7	0,7	0,7	0,7	16,4	0,7	0,7
PEHUI	0,2	0,2	0,2	0,2	0,2	0,1	0,1	0,1	0,1	0,1	0,2	0,2	0,2	0,2	0,2	0,1	0,1	0,1	0,1	0,1	0,1	0,1	0,2	0,2	3,6	0,2	0,2
MOCHO	5,1	5,1	5,1	5,0	5,0	4,9	4,9	0,0	0,0	0,0	0,0	0,0	0,0	0,0	0,0	0,0	0,0	0,0	0,0	0,0	0,0	0,0	0,0	0,0	35,2	5,1	1,5
LICAN	4,1	1,2	0,0	0,0	0,0	0,0	0,0	0,0	0,0	0,0	0,0	0,0	0,0	0,0	0,0	0,0	2,7	3,1	3,5	5,5	16,7	17,8	17,7	16,9	89,2	17,8	3,7
CUMBRES	8,3	8,3	8,3	8,3	8,3	8,2	8,2	8,3	8,2	8,2	8,2	8,2	8,1	8,1	8,2	8,1	8,0	8,2	8,1	8,1	8,3	8,1	8,1	8,2	196,6	8,3	8,2
SANTAISABEL	0,3	0,3	0,3	0,3	0,3	0,3	0,3	0,3	0,3	0,3	0,3	0,3	0,3	0,3	0,3	0,3	0,3	0,3	0,3	0,3	0,3	0,3	0,4	0,4	7,2	0,4	0,3
LOSCORRALES-1	0,3	0,3	0,3	0,3	0,3	0,3	0,3	0,3	0,3	0,3	0,3	0,3	0,3	0,3	0,3	0,3	0,3	0,3	0,3	0,3	0,3	0,3	0,3	0,3	6,4	0,3	0,3
LOSCORRALES-2	0,0	0,0	0,0	0,0	0,0	0,0	0,0	0,0	0,0	0,0	0,0	0,0	0,0	0,0	0,0	0,0	0,0	0,0	0,0	0,0	0,0	0,0	0,0	0,0	0,0	0,0	0,0
MSA-1	0,1	0,2	0,4	0,2	0,2	0,2	0,1	0,1	0,3	0,1	0,1	0,1	0,1	0,1	0,1	0,1	0,1	0,1	0,1	0,1	0,1	0,1	0,1	0,1	3,0	0,4	0,1
PICHILONCO	0,0	0,0	0,0	0,0	0,0	0,0	0,0	0,0	0,0	0,0	0,0	0,0	0,0	0,0	0,0	0,0	0,0	0,0	0,0	0,0	0,0	0,0	0,0	0,0	0,0	0,0	0,0
DONWALTERIO	1,2	1,2	1,2	1,2	1,2	1,2	1,2	1,2	1,2	1,2	1,2	1,2	1,2	1,2	1,2	1,2	1,2	1,2	1,2	1,2	1,2	1,2	1,2	1,2	29,0	1,2	1,2
DIGUA	13,5	13,5	13,5	13,5	13,4	13,4	13,4	13,4	13,4	13,4	13,4	13,4	13,4	13,4	13,4	13,4	13,4	13,3	13,3	13,3	13,4	13,4	13,4	13,4	321,7	13,5	13,4
MELO	2,0	2,0	2,1	2,1	2,1	2,1	2,1	2,1	2,1	2,0	2,0	2,1	2,0	1,9	1,7	1,7	1,7	1,8	1,9	1,8	1,9	1,9	1,9	1,9	46,6	2,1	1,9
CONTRA	0,0	0,0	0,0	0,0	0,0	0,0	0,0	0,0	0,0	0,0	0,0	0,0	0,0	0,0	0,0	0,0	0,0	0,0	0,0	0,0	0,0	0,0	0,0	0,0	0,0	0,0	0,0
CURILEUFU	0,0	0,0	0,0	0,0	0,0	0,0	0,0	0,0	0,0	0,0	0,0	0,0	0,0	0,0	0,0	0,0	0,0	0,0	0,0	0,0	0,0	0,0	0,0	0,0	0,0	0,0	0,0
ELARRAYAN	0,0	0,0	0,0	0,0	0,0	0,0	0,0	0,0	0,0	0,0	0,0	0,0	0,0	0,0	0,0	0,0	0,0	0,0	0,0	0,0	0,0	0,0	0,0	0,0	0,0	0,0	0,0
ANCOA	21,1	21,7	21,9	21,8	21,4	20,2	19,5	19,4	19,1	20,2	20,0	21,3	21,6	22,0	21,8	21,9	21,9	22,0	21,2	22,1	22,2	21,1	22,1	22,5	509,8	22,5	21,2
LAVINA	0,5	0,5	0,5	0,5	0,5	0,5	0,5	0,5	0,5	0,5	0,5	0,5	0,5	0,5	0,5	0,5	0,5	0,5	0,5	0,5	0,5	0,5	0,5	0,5	12,6	0,5	0,5
SANTAELENA	0,3	0,3	0,3	0,3	0,3	0,3	0,3	0,3	0,3	0,3	0,3	0,3	0,3	0,3	0,3	0,3	0,3	0,3	0,3	0,3	0,3	0,3	0,3	0,3	7,8	0,3	0,3
TRANQUIL	0,0	0,0	0,0	0,0	0,0	0,0	0,0	0,0	0,0	0,0	0,0	0,0	0,0	0,0	0,0	0,0	0,0	0,0	0,0	0,0	0,0	0,0	0,0	0,0	0,0	0,0	0,0
ELTORO	**208,7**	**206,6**	**191,4**	**231,4**	**201,6**	**172,8**	**218,2**	**211,5**	**190,1**	**225,9**	**220,4**	**206,0**	**212,1**	**206,1**	**209,1**	**223,3**	**219,9**	**195,6**	**174,0**	**196,4**	**198,1**	**182,4**	**226,0**	**228,3**	**4955,9**	**231,4**	**206,5**
ANTUCO	**147,4**	**147,4**	**144,7**	**136,7**	**143,8**	**143,7**	**139,6**	**137,9**	**137,9**	**138,0**	**138,2**	**138,3**	**138,5**	**138,5**	**139,6**	**141,3**	**141,3**	**141,3**	**141,2**	**141,3**	**141,5**	**141,2**	**141,5**	**141,7**	**3382,6**	**147,4**	**140,9**
ABANICO	30,2	30,2	30,4	30,3	29,6	30,2	29,8	29,3	29,8	29,1	29,6	29,0	29,2	29,2	29,0	27,7	19,0	19,0	19,0	29,0	31,1	31,0	30,8	30,4	682,1	31,1	28,4
RUCUE	67,0	63,0	58,0	61,0	59,0	67,0	72,0	69,0	54,0	45,0	46,0	44,0	44,0	54,0	71,0	55,0	38,0	37,0	38,0	60,0	53,0	51,0	58,0	60,0	1324,0	72,0	55,2
QUILLECO	31,0	27,0	23,0	25,0	24,0	25,0	30,0	33,0	26,0	18,0	19,0	19,0	19,0	19,0	21,0	25,0	18,0	18,0	18,0	18,0	22,0	22,0	23,0	24,0	547,0	33,0	22,8
LAJA1	6,0	5,9	2,4	0,0	0,0	0,0	0,0	0,0	0,0	0,0	0,0	0,0	0,0	0,0	0,0	0,0	0,0	0,0	0,0	0,0	0,0	0,0	1,3	5,6	21,2	6,0	0,9
RAPEL	**0,0**	**0,0**	**0,0**	**0,0**	**0,0**	**0,0**	**0,0**	**0,0**	**0,0**	**0,0**	**0,0**	**0,0**	**0,0**	**0,0**	**0,0**	**0,0**	**0,0**	**0,0**	**0,0**	**0,0**	**0,0**	**0,0**	**0,0**	**0,0**	**0,0**	**0,0**	**0,0**
CANUTILLAR	**105,0**	**86,0**	**85,0**	**89,0**	**86,0**	**85,0**	**86,0**	**88,0**	**110,0**	**148,0**	**130,0**	**124,0**	**127,0**	**124,0**	**131,0**	**120,0**	**110,0**	**109,0**	**45,0**	**55,0**	**60,0**	**87,0**	**109,0**	**79,0**	**2378,0**	**148,0**	**99,1**
CIPRESES	**0,0**	**0,0**	**0,0**	**0,0**	**0,0**	**0,0**	**0,0**	**0,0**	**0,0**	**0,0**	**0,0**	**0,0**	**0,0**	**0,0**	**0,0**	**0,0**	**0,0**	**0,0**	**0,0**	**0,0**	**62,8**	**83,9**	**22,6**	**0,0**	**169,3**	**83,9**	**7,1**
OJOSDEAGUA	6,2	6,2	6,2	6,2	6,2	6,2	6,2	6,2	6,2	6,2	6,2	6,2	6,2	6,2	6,2	6,2	6,2	6,2	6,2	6,2	6,2	6,2	6,2	6,2	**149,2**	**6,2**	**6,2**
LAMINA	0,0	0,0	0,0	0,0	0,0	0,0	0,0	0,0	0,0	0,0	0,0	0,0	0,0	0,0	0,0	0,0	0,0	0,0	0,0	0,0	0,0	0,0	0,0	0,0	0,0	0,0	0,0
ISLA	22,2	21,0	21,6	21,6	21,4	21,9	21,6	21,2	20,8	17,9	17,8	17,4	17,7	18,4	20,6	18,6	15,8	15,8	15,8	19,9	36,5	43,7	27,8	19,9	516,8	43,7	21,5
CURILLINQUE	35,5	14,0	17,5	18,5	18,5	18,4	18,6	18,6	18,6	15,6	12,9	12,9	12,9	12,9	16,6	18,3	12,6	10,0	10,0	10,5	23,1	53,6	44,1	19,8	464,1	53,6	19,3
LOMAALTA	19,5	6,9	4,9	6,6	6,5	6,5	6,5	6,3	6,8	6,0	4,9	3,2	3,1	3,1	5,9	5,9	4,8	2,7	2,6	2,7	6,2	16,6	21,4	11,1	170,7	21,4	7,1
LOSHIERROS	9,0	3,3	3,2	3,3	3,3	2,9	3,1	4,8	3,8	4,4	4,0	3,4	3,3	3,3	3,2	3,4	3,5	3,3	2,9	10,3	19,7	21,4	22,5	19,2	164,3	22,5	6,8
LOSHIERROS-2	0,2	0,9	0,8	0,1	0,0	0,1	1,0	0,7	0,0	0,0	0,0	0,0	0,0	0,0	0,0	0,0	0,0	0,0	0,0	1,0	3,5	3,7	0,1	0,1	12,2	3,7	0,5
COLBUN	**174,0**	**0,0**	**0,0**	**0,0**	**0,0**	**0,0**	**0,0**	**0,0**	**0,0**	**0,0**	**0,0**	**0,0**	**0,0**	**0,0**	**0,0**	**0,0**	**0,0**	**0,0**	**19,0**	**147,0**	**173,0**	**259,0**	**310,0**	**271,0**	**1353,0**	310,0	56,4
MACHICURA	**24,0**	**24,0**	**24,0**	**24,0**	**24,0**	**24,0**	**24,0**	**24,0**	**24,0**	**24,0**	**24,0**	**24,0**	**24,0**	**24,0**	**24,0**	**24,0**	**24,0**	**24,0**	**24,0**	**24,0**	**24,0**	**24,0**	**24,0**	**24,0**	**576,0**	**24,0**	**24,0**
CHIBURGO	0,0	0,0	16,0	18,0	18,0	18,0	18,0	18,0	18,0	18,0	18,0	18,0	18,0	18,0	18,0	18,0	18,0	18,0	18,0	0,0	0,0	0,0	0,0	0,0	304,0	18,0	12,7
SANCLEMENTE	0,0	0,0	0,0	0,0	0,0	0,0	0,0	0,0	0,0	0,0	0,0	0,0	0,0	0,0	0,0	0,0	0,0	0,0	0,0	0,0	0,0	0,0	0,0	0,0	0,0	0,0	0,0
SANIGNACIO	0,0	0,0	0,0	0,0	0,0	0,0	0,0	0,0	0,0	0,0	0,0	0,0	0,0	0,0	0,0	0,0	0,0	0,0	0,0	0,0	0,0	0,0	0,0	0,0	0,0	0,0	0,0
PEHUENCHE	**0,0**	**0,0**	**0,0**	**0,0**	**0,0**	**0,0**	**0,0**	**0,0**	**0,0**	**0,0**	**0,0**	**0,0**	**0,0**	**0,0**	**0,0**	**0,0**	**0,0**	**0,0**	**0,0**	**0,0**	**309,5**	**400,9**	**391,8**	**395,3**	**1497,5**	**400,9**	**62,4**
RALCO	**190,0**	**182,8**	**169,1**	**100,9**	**39,1**	**0,0**	**151,8**	**189,8**	**0,2**	**0,0**	**0,0**	**0,0**	**0,0**	**0,0**	**0,0**	**0,0**	**12,9**	**100,8**	**90,5**	**270,0**	**346,7**	**304,7**	**351,0**	**365,6**	**2865,8**	**365,6**	**119,4**
PALMUCHO	29,4	29,4	29,3	29,4	29,3	29,3	29,3	29,3	29,3	29,4	29,4	29,4	29,4	29,4	29,4	29,4	29,4	29,4	29,3	29,4	29,4	29,3	29,3	29,3	704,5	29,4	29,4
PANGUE	**177,5**	**211,2**	**168,8**	**152,9**	**159,6**	**90,1**	**83,6**	**84,7**	**19,8**	**18,7**	**18,8**	**19,6**	**19,7**	**19,6**	**19,7**	**19,7**	**20,2**	**54,1**	**73,2**	**88,5**	**124,2**	**160,0**	**221,3**	**274,3**	**2299,7**	**274,3**	**95,8**
ANGOSTURA	**54,0**	**40,0**	**41,0**	**111,0**	**112,0**	**79,0**	**46,0**	**123,0**	**43,0**	**41,0**	**40,0**	**41,0**	**40,0**	**40,0**	**40,0**	**40,0**	**40,0**	**41,0**	**41,0**	**41,0**	**41,0**	**103,0**	**120,0**	**119,0**	**1477,0**	**123,0**	**61,5**
PE-TCHAMMA	0,0	0,0	0,8	1,8	4,7	31,1	73,7	88,1	77,6	33,8	3,5	25,2	56,2	68,1	68,1	66,5	61,1	61,1	61,1	83,7	61,8	19,4	9,1	1,7	958,0	88,1	39,9
PE-SIERRAGORDA	0,0	0,5	0,4	2,0	5,4	10,7	24,3	43,6	39,8	21,0	3,6	29,4	70,3	80,7	88,0	92,8	79,2	79,2	79,2	100,5	82,8	33,2	14,8	6,8	988,3	100,5	41,2
PE-VALLEDELOSVIENTOS	0,0	0,0	0,0	0,0	0,4	1,7	1,3	3,1	5,7	2,5	0,0	1,6	11,3	12,0	12,0	20,5	27,0	27,0	27,0	72,2	87,5	85,7	78,2	46,4	522,9	87,5	21,8
PE-LLANOS-DEL-VIENTO	0,2	0,0	0,0	0,0	0,0	0,0	0,0	0,0	0,0	0,0	0,0	0,0	3,6	3,9	8,2	11,9	8,2	12,6	13,6	11,7	11,7	11,4	7,8	4,0	108,5	13,6	4,5
PE-CALAMA	0,0	0,0	0,0	0,0	0,0	0,0	0,0	0,0	0,0	0,0	0,0	0,0	0,0	0,0	0,0	0,0	0,0	0,0	0,0	0,0	0,0	0,0	0,0	0,0	0,0	0,0	0,0
PE-CERRO-TIGRE	0,0	0,0	0,0	0,0	0,0	0,0	0,0	0,0	0,0	0,0	0,0	0,8	57,6	161,9	119,3	110,8	162,1	159,3	155,3	123,3	93,4	73,8	41,6	15,9	1275,0	162,1	53,1
PE-TALTAL	11,0	42,1	57,3	61,1	65,4	84,7	86,2	89,9	86,9	83,8	72,6	59,8	46,9	25,9	54,1	38,9	33,2	33,7	34,1	23,4	5,8	5,0	19,9	37,0	1158,4	89,9	48,3

RESUMEN DIARIO DE OPERACION DEL SEN

04-01-2023

04-01-2023

	1	2	3	4	5	6	7	8	9	10	11	12	13	14	15	16	17	18	19	20	21	22	23	24	TOT.DIA	DMAX.	DMED.
																									MWh	MWh/h	MWh/h
PE-SARCO	21,9	4,6	0,1	0,0	0,0	0,0	0,0	4,3	48,6	49,5	48,8	27,1	14,7	8,2	5,0	2,5	1,8	2,3	6,3	7,8	4,5	0,5	0,0	0,0	258,6	49,5	10,8
PE-SANJUAN	23,8	7,2	2,5	0,0	0,0	0,0	0,0	4,6	47,1	58,5	66,7	48,5	20,6	9,4	4,1	1,0	0,9	4,6	10,5	12,3	6,0	1,1	0,0	0,0	329,4	66,7	13,7
PE-CABOLEONES	4,6	0,1	0,0	0,0	0,0	0,0	0,2	3,0	41,0	43,9	43,9	52,8	38,5	22,1	15,1	5,7	0,8	4,7	5,1	9,0	7,0	1,6	0,0	0,0	298,8	52,8	12,5
PE-CABOLEONES-2	1,1	0,0	0,0	0,0	0,0	0,0	1,2	4,3	24,9	20,5	20,6	29,8	30,1	30,1	26,9	13,3	5,8	10,0	10,8	10,6	3,5	0,2	0,0	0,0	243,6	30,1	10,2
PE-CABOLEONES-3	16,4	3,1	3,4	0,1	0,0	0,0	0,0	0,5	22,7	25,1	25,1	34,6	27,4	15,9	9,6	1,6	0,8	3,2	5,0	7,0	2,1	0,2	0,0	0,0	203,7	34,6	8,5
PE-PUNTACOLORADA	0,0	0,0	0,0	0,0	0,0	0,0	0,0	0,0	0,0	0,0	0,0	0,0	0,0	0,0	0,0	0,0	0,0	0,0	0,0	0,0	0,0	0,0	0,0	0,0	0,0	0,0	0,0
PE-ELARRAYAN	30,3	27,9	6,8	1,5	0,2	0,0	1,2	3,0	0,4	0,4	14,3	44,5	40,7	27,3	10,8	6,3	3,1	0,1	0,0	0,0	0,0	0,0	0,0	0,0	218,8	44,5	9,1
PE-LOSCURUROS	0,6	2,0	0,0	0,0	0,2	0,0	0,0	0,0	1,7	6,4	15,5	27,9	41,0	44,3	18,0	0,0	5,4	1,3	0,0	0,0	0,0	0,0	0,0	0,0	164,3	44,3	6,8
PE-TALINAYORIENTE	7,1	1,6	0,0	0,0	0,0	0,4	1,6	0,3	1,3	10,3	16,1	26,1	26,0	16,4	9,8	7,3	1,5	1,6	1,6	4,6	2,8	0,0	0,0	0,0	136,2	26,1	5,7
PE-TALINAYPONIENTE	31,6	22,7	6,6	3,3	0,6	0,0	0,0	0,0	0,9	8,8	6,9	1,2	11,1	34,9	28,0	20,7	13,3	6,0	1,0	0,1	0,0	0,0	0,0	0,0	197,6	34,9	8,2
PE-PUNTASIERRA	22,5	9,7	7,5	8,6	3,2	0,0	0,0	0,1	3,0	8,5	25,1	35,1	29,8	30,3	30,7	30,3	15,2	3,1	0,0	0,0	0,0	0,3	1,2	6,6	270,8	35,1	11,3
PE-MONTEREDONDO	1,1	1,6	0,8	1,8	0,7	0,0	0,0	0,4	2,3	6,2	12,0	15,8	9,2	20,1	27,1	14,3	3,6	0,7	0,0	0,0	0,0	0,0	0,1	1,5	119,3	27,1	5,0
PE-CANELA	4,0	0,8	0,0	0,0	0,0	0,0	0,0	0,0	0,1	0,8	3,4	4,5	5,9	4,7	5,0	4,1	2,7	2,0	0,2	0,0	0,0	0,1	1,2	1,4	40,8	5,9	1,7
PE-CANELA-2	15,6	4,4	0,0	0,1	0,2	0,0	0,0	0,0	0,6	4,5	14,1	16,8	14,7	12,1	10,2	9,1	3,0	2,9	1,3	0,0	0,0	0,5	3,9	3,7	117,5	16,8	4,9
PE-TOTORAL	17,6	8,7	4,7	1,3	0,1	0,0	0,0	0,0	0,9	4,1	10,1	16,7	16,3	14,0	13,6	19,6	17,1	9,8	1,4	0,0	0,0	0,0	1,5	1,6	159,1	19,6	6,6
PE-PUNTAPALMERAS	16,1	5,4	2,4	1,4	0,7	0,0	0,0	0,0	0,9	3,2	14,1	20,7	26,0	18,5	22,7	24,5	16,8	3,2	0,0	0,0	0,0	0,2	2,0	3,0	181,6	26,0	7,6
PE-UCUQUER	3,6	2,0	1,9	1,0	1,6	1,8	0,7	0,0	0,0	0,2	0,9	2,7	5,0	5,2	5,3	5,1	4,5	4,0	4,1	3,3	2,5	0,5	0,0	0,0	55,9	5,3	2,3
PE-UCUQUER-2	3,9	2,7	2,8	1,7	2,2	3,9	1,5	0,0	0,0	0,0	0,5	1,8	3,2	4,1	3,9	3,6	3,1	2,6	2,4	2,0	1,5	1,8	1,8	1,7	52,4	4,1	2,2
PE-LA-ESTRELLA	25,7	17,5	16,2	14,3	7,9	11,2	11,5	0,5	0,0	0,0	3,2	9,0	15,1	18,5	21,8	22,1	16,1	13,3	14,9	10,6	12,9	15,4	14,8	14,3	306,6	25,7	12,8
PE-ELMAITEN	8,8	8,8	8,8	8,8	8,8	8,8	8,8	8,8	8,7	8,8	8,8	7,5	5,2	3,0	3,9	2,2	1,1	1,0	1,4	1,4	4,5	7,4	8,7	8,8	152,8	8,8	6,4
PE-LASPENAS	6,3	6,3	6,3	6,3	6,3	6,3	6,3	6,3	6,3	6,2	5,5	4,3	3,3	2,3	2,9	3,7	3,8	3,1	3,3	2,8	3,8	3,9	4,5	5,1	114,8	6,3	4,8
PE-ALENA	63,9	63,7	66,1	68,5	66,0	63,2	67,2	59,2	56,0	56,0	56,1	55,2	53,0	53,0	60,4	57,0	47,0	36,3	32,8	26,5	25,3	22,3	26,7	40,2	1221,4	68,5	50,9
PE-CUEL	31,2	30,7	31,0	31,1	28,8	27,3	27,4	27,2	27,2	27,1	25,6	26,3	18,8	11,8	6,8	4,5	3,8	3,6	4,0	5,7	10,2	13,6	16,4	15,4	455,3	31,2	19,0
PE-LOS-OLMOS	95,3	97,4	97,9	97,6	97,9	97,2	95,4	96,1	89,1	74,2	74,0	68,1	63,7	56,2	36,9	27,1	17,9	17,9	17,9	28,5	49,9	51,2	62,1	70,8	1580,3	97,9	65,8
PE-LAESPERANZA	8,8	8,8	8,8	8,8	8,8	8,8	8,8	8,8	8,5	8,7	8,5	8,3	6,8	6,5	4,4	4,7	3,4	3,1	2,7	3,7	4,3	6,2	7,9	8,4	166,1	8,8	6,9
PE-NEGRETE	31,7	33,3	33,4	32,5	30,1	28,0	28,0	28,0	26,6	22,0	22,0	30,7	29,0	24,8	18,0	14,5	11,4	11,1	10,0	12,9	23,2	24,4	25,1	31,3	581,8	33,4	24,2
PE-LOSBUENOSAIRES	23,8	23,8	23,1	23,7	22,6	22,1	22,1	22,0	21,8	21,0	22,3	22,4	20,7	17,8	13,7	8,4	6,5	6,3	6,5	8,5	13,2	14,6	16,9	13,5	417,0	23,8	17,4
PE-MESAMAVIDA	42,2	42,3	45,7	46,4	43,9	40,1	41,3	41,9	40,1	34,7	34,3	33,3	24,9	14,2	10,9	5,7	4,8	4,7	5,8	12,0	22,1	25,0	30,5	31,6	678,4	46,4	28,3
CAMPO_LINDO_E1_EO	33,7	33,5	32,3	31,3	33,7	33,7	33,3	33,3	33,4	30,4	30,9	28,1	19,7	12,6	7,5	3,7	3,2	2,9	3,1	4,8	17,4	26,4	27,0	32,1	548,1	33,7	22,8
PE-LEBU	3,5	4,2	6,3	5,9	4,9	4,9	4,5	5,0	5,7	4,3	3,5	2,6	2,9	3,1	4,3	3,4	3,6	3,4	3,5	2,2	1,8	2,3	2,1	1,6	89,4	6,3	3,7
PE-LEBU-3	1,3	1,3	2,8	2,4	2,1	1,9	2,0	1,5	1,5	1,2	0,9	1,1	1,1	0,9	1,3	1,1	1,2	1,3	1,1	0,9	0,7	0,8	0,9	0,5	31,8	2,8	1,3
PE-EL-ARREBOL	6,9	9,0	8,4	8,4	7,7	8,7	7,5	4,8	5,2	6,4	7,2	7,6	6,1	8,7	7,2	7,5	7,9	7,1	6,2	7,4	7,5	7,2	5,9	7,5	174,1	9,0	7,3
PE-RAKI	7,7	8,8	8,5	6,1	8,4	8,4	8,7	7,9	8,7	7,9	6,4	4,5	5,3	6,6	7,0	6,4	6,2	4,9	4,7	6,0	5,3	5,2	4,7	3,4	157,6	8,8	6,6
PE-HUAJACHE	5,4	6,0	6,0	6,0	5,9	5,8	6,0	5,7	5,9	5,6	4,8	4,1	4,4	5,1	5,2	4,9	5,4	4,0	3,7	4,5	4,0	4,3	3,9	2,9	119,5	6,0	5,0
PE-LA-FLOR	28,0	25,9	28,1	27,7	27,1	28,1	28,1	28,0	26,1	20,1	20,1	20,1	20,1	19,7	17,3	0,0	0,0	0,0	0,0	0,0	0,0	22,9	20,7	21,0	429,1	28,1	17,9
PE-ELNOGAL	0,0	0,0	0,0	0,0	0,0	0,0	0,0	0,0	0,0	0,0	0,0	0,0	0,0	0,0	0,0	0,0	0,0	0,0	0,0	0,0	0,0	0,0	0,0	0,0	0,0	0,0	0,0
PE-TOLPAN-SUR	79,3	75,2	77,2	79,4	75,1	79,6	79,5	78,5	76,5	69,9	69,9	69,9	69,4	67,5	56,9	43,0	37,3	33,4	34,1	43,9	61,2	65,1	67,0	66,8	1555,6	79,6	64,8
PE-MALLECO-NORTE	104,0	108,0	110,5	108,9	118,3	124,1	124,1	116,9	106,2	87,7	72,8	67,2	61,4	61,0	62,3	39,6	24,0	24,0	24,0	30,3	34,3	35,5	43,6	47,1	1735,8	124,1	72,3
PE-MALLECO-SUR	122,4	118,5	119,4	120,5	120,8	127,1	126,1	127,0	107,5	99,5	91,6	79,6	82,4	69,7	74,8	57,5	48,8	44,2	42,1	37,0	38,7	40,9	64,7	66,5	2027,4	127,1	84,5
PE-SANGABRIEL	147,2	146,6	147,1	147,1	146,7	146,5	146,4	143,8	137,1	130,8	129,0	129,4	119,2	105,7	65,4	47,3	31,0	39,8	51,1	63,1	80,8	83,9	110,4	118,3	2613,5	147,2	108,9
PE-RENAICO	78,9	85,9	86,8	86,9	86,8	85,6	87,0	87,0	85,7	82,9	80,4	79,5	78,8	74,8	57,2	44,7	41,8	36,7	32,8	40,6	49,7	54,2	53,5	45,9	1623,8	87,0	67,7
PE-RENAICO-2	0,0	0,0	0,0	0,0	0,0	0,0	0,0	0,0	0,0	0,0	0,1	0,1	0,0	0,0	0,0	0,0	0,0	0,0	0,0	0,0	0,6	0,8	0,8	0,8	3,3	0,8	0,1
PE-LOMAS-DE-DUQUECO	44,0	43,5	43,5	43,1	42,8	41,8	38,3	42,0	42,4	36,8	34,5	27,6	20,5	14,6	8,9	5,7	5,4	4,2	5,7	11,2	20,5	29,0	28,2	37,6	671,7	44,0	28,0
PE-PUELCHE-SUR	25,6	17,5	28,1	20,8	15,3	19,5	36,4	55,3	16,2	15,9	16,0	53,9	49,9	49,9	49,9	85,3	99,9	99,9	87,9	95,5	119,7	126,9	131,9	120,5	1437,5	131,9	59,9
PE-AURORA	5,4	12,1	9,7	9,4	11,2	10,4	16,6	26,3	30,9	26,9	27,2	55,5	57,2	91,7	85,1	67,9	65,0	79,4	94,7	102,1	47,8	46,0	41,5	54,7	1074,5	102,1	44,8
PE-SANPEDRO	0,0	0,0	0,0	0,0	0,0	0,0	0,0	0,0	0,0	0,0	0,0	0,0	0,0	0,0	0,0	0,0	0,0	0,0	0,0	0,0	0,0	0,0	0,0	0,0	0,0	0,0	0,0
PE-SANPEDRO-2	16,5	11,3	9,9	14,5	6,4	0,6	1,0	1,8	2,8	5,8	5,3	6,1	10,7	11,2	9,1	9,6	13,4	12,7	15,9	19,9	24,9	39,9	45,6	36,3	331,2	45,6	13,8
PFV-ELAGUILA	0,0	0,0	0,0	0,0	0,0	0,0	0,0	0,0	0,3	0,9	1,3	1,7	1,9	1,9	1,8	1,4	1,5	1,1	0,7	0,2	0,0	0,0	0,0	0,0	14,7	1,9	0,6
PFV-PAMPACAMARONES	0,0	0,0	0,0	0,0	0,0	0,0	0,0	0,4	2,8	4,8	5,2	5,3	5,5	5,6	5,3	4,9	4,9	4,2	3,7	1,4	0,1	0,0	0,0	0,0	54,1	5,6	2,3
PFV-POZOALMONTE-1	0,0	0,0	0,0	0,0	0,0	0,0	0,0	1,3	6,8	8,2	8,2	8,2	8,2	8,2	8,2	8,2	8,2	8,2	7,9	3,9	0,1	0,0	0,0	0,0	94,0	8,2	3,9
PFV-POZOALMONTE-2	0,0	0,0	0,0	0,0	0,0	0,0	0,0	1,0	4,9	6,1	6,4	6,6	6,8	6,9	6,9	6,9	6,7	6,5	5,8	2,8	0,1	0,0	0,0	0,0	74,3	6,9	3,1
PFV-POZOALMONTE-3	0,0	0,0	0,0	0,0	0,0	0,0	0,0	2,1	10,6	11,9	12,5	13,9	14,6	14,5	14,8	14,4	12,7	12,2	12,2	6,2	0,1	0,0	0,0	0,0	152,7	14,8	6,4
PFV-TAMARUGO	0,0	0,0	0,0	0,0	0,0	0,0	0,0	0,2	1,2	2,1	2,5	2,5	2,6	2,7	0,3	1,6	2,1	1,4	1,7	0,5	0,0	0,0	0,0	0,0	21,5	2,7	0,9
PFV-LOSPUQUIOS	0,0	0,0	0,0	0,0	0,0	0,0	0,0	0,0	0,0	0,0	0,0	0,0	0,0	0,0	0,0	0,0	0,0	0,0	0,0	0,0	0,0	0,0	0,0	0,0	0,0	0,0	0,0
PFV-PICA	0,0	0,0	0,0	0,0	0,0	0,0	0,0	0,0	0,0	0,0	0,0	0,0	0,0	0,0	0,0	0,0	0,0	0,0	0,0	0,0	0,0	0,0	0,0	0,0	0,0	0,0	0,0
PFV-LAHUAYCA	0,0	0,0	0,0	0,0	0,0	0,0	0,0	0,4	2,9	8,7	13,7	17,3	19,3	20,0	19,7	18,3	15,3	11,1	5,9	1,6	0,1	0,0	0,0	0,0	154,2	20,0	6,4
PFV-CALAMA-1	0,0	0,0	0,0	0,0	0,0	0,0	0,0	1,1	5,4	7,4	8,7	9,0	9,0	9,0	9,0	9,0	9,0	8,8	7,8	4,1	0,1	0,0	0,0	0,0	97,5	9,0	4,1
PFV-SANPEDRO-GPG	0,0	0,0	0,0	0,0	0,0	0,0	0,0	9,9	42,7	46,9	47,2	56,3	56,9	56,9	56,9	60,9	69,0	66,4	51,6	15,8	0,5	0,0	0,0	0,0	637,7	69,0	26,6
PFV-VICTORIA	0,0	0,0	0,0	0,0	0,0	0,0	0,0	1,2	4,8	7,5	8,8	9,1	9,1	9,1	9,1	9,1	9,1	8,2	7,5	2,8	0,1	0,0	0,0	0,0	95,4	9,1	4,0
PFV-USYA	0,0	0,0	0,0	0,0	0,0	0,0	0,0	2,2	9,6	21,9	36,1	45,7	53,5	54,4	55,0	52,0	43,9	31,7	17,3	4,6	0,3	0,0	0,0	0,0	428,0	55,0	17,8
PFV-JAMA-1	0,0	0,0	0,0	0,0	0,0	0,0	0,0	6,4	19,7	25,9	28,5	23,8	23,4	23,4	23,4	24,1	25,6	25,6	24,9	10,0	0,1	0,0	0,0	0,0	284,8	28,5	11,9
PFV-JAMA-2	0,0	0,0	0,0	0,0	0,0	0,0	0,0	4,1	13,7	18,1	19,3	17,2	17,6	17,6	17,6	18,0	19,4	19,4	18,3	8,2	0,2	0,0	0,0	0,0	208,7	19,4	8,7
PFV-AZABACHE	0,0	0,0	0,0	0,0	0,0	0,0	0,0	7,2	29,5	28,8	34,5	38,9	38,9	38,9	38,9	41,2	49,9	47,6	37,1	17,7	0,8	0,0	0,0	0,0	450,0	49,9	18,8
PFV-SOL-DEL-DESIERTO	0,0	0,0	0,0	0,0	0,0	0,0	0,0	23,8	97,6	129,6	149,8	149,8	149,8	149,8	150,0	149,2	147,8	147,8	147,7	74,9	2,5	0,0	0,0	0,0	1670,2	150,0	69,6
PFV-TAMAYA	0,0	0,0	0,0	0,0	0,0	0,0	0,0	9,6	41,1	64,7	79,9	79,9	79,9	91,5	106,4	102,7	92,9	92,9	82,7	31,6	1,0	0,0	0,0	0,0	956,8	106,4	39,9
PFV-MARIAELENA	0,0	0,0	0,0	0,0	0,0	0,0	0,0	6,8	28,0	29,6	30,1	38,0	38,6	38,6	38,6	40,3	55,3	54,5	49,7	20,7	0,5	0,0	0,0	0,0	469,1	55,3	19,5
PFV-LA-CRUZ-SOLAR	0,0	0,0	0,0	0,0	0,0	0,0	0,0	5,2	19,2	24,0	24,0	32,4	33,8	33,9	33,9	34,1	43,1	43,0	38,9	15,8	0,6	0,0	0,0	0,0	381,9	43,1	15,9
PFV-COYA	0,0	0,0	0,0	0,0	0,0	0,0	0,1	15,2	59,6	70,0	70,0	70,0	70,0	70,0	70,0	70,0	70,0	70,0	69,2	23,9	1,3	0,0	0,0	0,0	799,3	70,0	33,3
PFV-FINISTERRAE	0,0	0,0	0,0	0,0	0,0	0,0	0,0	17,9	63,0	78,8	77,2	82,4	82,4	82,5	82,6	96,1	140,2	141,8	131,3	57,6	1,6	0,0	0,0	0,0	1135,4	141,8	47,3
PFV-VALLE-DEL-SOL	0,0	0,0	0,0	0,0	0,0	0,0	0,0	1,7	5,4	9,7	9,8	9,8	9,8	9,8	9,8	9,8	9,2	7,7	5,7	2,3	0,1	0,0	0,0	0,0	100,8	9,8	4,2
PFV-PUERTOSECO	0,0	0,0	0,0	0,0	0,0	0,0	0,0	1,1	5,6	7,4	8,9	9,0	9,0	9,0	9,0	8,9	8,0	8,0	7,8	4,4	0,2	0,0	0,0	0,0	96,2	9,0	4,0
PFV-PMGD-QUETENA	0,0	0,0	0,0	0,0	0,0	0,0	0,0	0,8	3,1	6,6	8,4	8,8	8,9	9,0	8,9	8,8	8,7	8,4	5,1	1,8	0,1	0,0	0,0	0,0	87,6	9,0	3,7
PFV-CERRODOMINADOR	0,0	0,0	0,0	0,0	0,0	0,0	0,0	10,9	65,0	89,4	94,0	94,4	94,4	94,3	94,0	91,6	84,2	84,3	79,7	35,7	1,3	0,0	0,0	0,0	1013,1	94,4	42,2
PFV-BOLERO-1	0,0	0,0	0,0	0,0	0,0	0,0	0,0	12,2	69,0	75,1	75,1	83,6	85,1	85,1	85,1	91,3	114,6	112,6	96,3	45,0	2,0	0,0	0,0	0,0	1031,9	114,6	43,0
PFV-CAPRICORNIO	0,0	0,0	0,0	0,0	0,0	0,0	0,0	5,1	25,1	34,7	44,8	44,8	44,8	55,4	66,1	60,5	53,7	53,5	48,1	21,9	1,3	0,0	0,0	0,0	559,8	66,1	23,3
PFV-URIBESOLAR	0,0	0,0	0,0	0,0	0,0	0,0	0,0	1,5	10,5	9,5	9,1	13,9	14,8	14,9	14,8	14,8	14,7	14,4	13,2	7,8	0,4	0,0	0,0	0,0	154,2	14,9	6,4
PFV-PAMPA-TIGRE	0,0	0,0	0,0	0,0	0,0	0,0	0,0	8,2	41,4	43,0	43,0	52,7	53,0	53,0	53,0	55,6	64,0	63,5	56,6	25,7	0,9	0,0	0,0	0,0	613,7	64,0	25,6
PFV-PMGD-LOCKMA	0,0	0,0	0,0	0,0	0,0	0,0	0,0	0,1	0,5	1,2	2,2	3,1	3,7	3,9	4,1	4,2	4,0	3,7	3,1	1,6	0,1	0,0	0,0	0,0	35,5	4,2	1,5
PFV-DOMEYKO	0,0	0,0	0,0	0,0	0,0	0,0	0,0	10,1	10,8	10,0	10,0	10,0	10,0	10,0	10,0	10,0	4,1	0,0	0,0	0,0	0,0	0,0	0,0	0,0	95,0	10,8	4,0
PFV-ANDES	0,0	0,0	0,0	0,0	0,0	0,0	0,0	2,3	11,2	10,0	10,1	10,0	10,0	14,4	20,4	19,3	17,9	17,9	16,3	7,5	0,1	0,0	0,0	0,0	167,4	20,4	7,0
PFV-ANDES-IIA	0,0	0,0	0,0	0,0	0,0	0,0	0,0	8,2	39,2	30,0	20,1	26,8	74,0	75,6	78,4	79,0	77,1	72,1	61,0	19,7	0,3	0,0	0,0	0,0	661,5	79,0	27,6
PFV-SOL-DE-LILA	0,0	0,0	0,0	0,0	0,0	0,0	0,1	14,3	66,9	72,1	77,6	82,1	82,1	82,1	82,1	98,0	147,4	139,2	119,9	53,0	1,4	0,0	0,0	0,0	1118,2	147,4	46,6
PFV-DE-LOS-ANDES	0,0	0,0	0,0	0,0	0,0	0,0	0,0	1,4	6,0	7,6	8,0	8,1	8,2	8,3	8,4	8,4	8,3	7,8	5,8	2,1	0,1	0,0	0,0	0,0	88,3	8,4	3,7
PFV-SOL-DEL-NORTE	0,0	0,0	0,0	0,0	0,0	0,0	0,0	1,2	5,3	6,7	7,1	6,9	7,2	7,5	7,5	7,5	7,4	7,0	5,1	1,9	0,0	0,0	0,0	0,0	78,1	7,5	3,3
PFV-DEL-DESIERTO	0,0	0,0	0,0	0,0	0,0	0,0	0,0	1,3	5,5	7,0	7,3	7,4	7,2	7,6	7,5	8,0	8,1	7,8	5,7	2,1	0,1	0,0	0,0	0,0	82,4	8,1	3,4
PFV-HUATACONDO	0,0	0,0	0,0	0,0	0,0	0,0	0,0	4,7	26,9	50,6	66,7	68,7	69,9	69,9	67,7	66,2	58,0	46,1	28,9	10,3	0,5	0,0	0,0	0,0	635,0	69,9	26,5
PFV-SANTA-ISABEL	0,0	0,0	0,0	0,0	0,0	0,0	0,0	0,0	0,0	0,0	0,0	0,0	0,0	0,0	0,0	0,0	0,0	0,0	0,0	0,0	0,0	0,0	0,0	0,0	0,0	0,0	0,0
PFV-NUEVO-QUILLAGUA	0,0	0,0	0,0	0,0	0,0	0,0	0,0	8,4	47,9	58,1	58,0	65,1	68,1	68,1	68,0	72,4	90,0	88,8	72,3	26,6	1,1	0,0	0,0	0,0	792,6	90,0	33,0
PFV-LA-GRANJA	0,0	0,0	0,0	0,0	0,0	0,0	0,0	17,8	70,3	69,0	69,5	86,9	90,5	90,5	90,5	90,5	90,5	90,2	75,1	33,0	0,7	0,0	0,0	0,0	965,1	90,5	40,2

RESUMEN DIARIO DE OPERACION DEL SEN

04-01-2023

04-01-2023

	1	2	3	4	5	6	7	8	9	10	11	12	13	14	15	16	17	18	19	20	21	22	23	24	TOT.DIA	DMAX.	DMED.
																									MWh	MWh/h	MWh/h
PFV-ATACAMASOLAR-2	0,0	0,0	0,0	0,0	0,0	0,0	0,0	12,6	84,0	107,0	120,1	120,0	120,0	120,0	120,0	123,1	133,8	124,8	96,3	38,6	0,5	0,0	0,0	0,0	1320,8	133,8	55,0
PFV-ATACAMASOLAR	0,0	0,0	0,0	0,0	0,0	0,0	0,0	0,0	0,0	0,0	0,0	0,0	0,0	0,0	0,0	0,0	0,0	0,0	0,0	0,0	0,0	0,0	0,0	0,0	0,0	0,0	0,0
PFV-BELLAVISTA-1	0,0	0,0	0,0	0,0	0,0	0,0	0,0	0,7	4,3	6,3	7,2	7,7	8,1	8,7	8,6	8,4	8,0	7,3	5,5	2,4	0,1	0,0	0,0	0,0	83,2	8,7	3,5
PFV-LALACKAMA	0,0	0,0	0,0	0,0	0,0	0,0	0,0	5,2	29,0	34,2	38,7	41,8	41,8	41,8	41,8	41,6	41,1	41,1	38,5	19,1	1,1	0,0	0,0	0,0	456,7	41,8	19,0
PFV-LALACKAMA2	0,0	0,0	0,0	0,0	0,0	0,0	0,0	1,8	8,6	10,7	12,1	13,1	13,1	13,1	13,0	12,9	12,8	12,8	11,5	5,4	0,4	0,0	0,0	0,0	141,0	13,1	5,9
PFV-CONEJO	0,0	0,0	0,0	0,0	0,0	0,0	0,0	12,0	61,4	66,8	66,9	75,1	76,7	76,7	76,7	80,1	99,7	99,8	92,3	43,7	2,8	0,0	0,0	0,0	930,6	99,8	38,8
PFV-PAMPASOLARNORTE	0,0	0,0	0,0	0,0	0,0	0,0	0,0	2,3	25,5	31,2	35,9	41,2	41,2	41,2	41,2	44,8	64,3	64,1	59,5	35,7	3,9	0,0	0,0	0,0	532,1	64,3	22,2
PFV-MALGARIDA	0,0	0,0	0,0	0,0	0,0	0,0	0,0	5,8	70,3	101,9	130,2	134,6	156,7	189,4	201,1	197,5	178,5	178,5	174,7	89,6	6,3	0,0	0,0	0,0	1814,9	201,1	75,6
PFV-ALMEYDA	0,0	0,0	0,0	0,0	0,0	0,0	0,0	0,8	8,1	35,1	44,2	47,9	48,9	49,3	49,9	48,7	43,9	43,9	43,8	23,3	1,4	0,0	0,0	0,0	489,6	49,9	20,4
PFV-SOL-DE-LOS-ANDES	0,0	0,0	0,0	0,0	0,0	0,0	0,0	3,2	32,4	30,0	30,0	45,1	50,0	50,0	50,0	50,0	50,0	50,0	50,0	33,0	2,4	0,0	0,0	0,0	526,0	50,0	21,9
PFV-JAVIERA	0,0	0,0	0,0	0,0	0,0	0,0	0,0	0,8	8,0	27,1	40,0	40,0	40,0	40,0	40,0	40,9	45,0	45,0	45,0	26,5	1,9	0,0	0,0	0,0	440,1	45,0	18,3
PFV-CHANARES	0,0	0,0	0,0	0,0	0,0	0,0	0,0	0,5	5,2	28,1	31,5	32,5	33,1	33,8	33,5	31,3	28,0	28,0	24,7	10,7	0,7	0,0	0,0	0,0	321,4	33,8	13,4
PFV-SALVADOR	0,0	0,0	0,0	0,0	0,0	0,0	0,0	3,4	29,0	39,9	40,0	40,0	40,0	42,6	49,0	46,4	39,9	39,9	39,0	24,1	1,9	0,0	0,0	0,0	474,9	49,0	19,8
PFV-PILARLOSAMARILLOS	0,0	0,0	0,0	0,0	0,0	0,0	0,0	0,0	0,0	0,0	0,0	0,0	0,0	0,0	0,0	0,0	0,0	0,0	0,0	0,0	0,0	0,0	0,0	0,0	0,0	0,0	0,0
PFV-DIEGODEALMAGRO	0,0	0,0	0,0	0,0	0,0	0,0	0,0	0,3	4,6	16,0	21,6	25,7	28,2	29,2	28,9	27,1	24,3	20,1	14,1	5,7	0,4	0,0	0,0	0,0	246,1	29,2	10,3
PFV-COVADONGA	0,0	0,0	0,0	0,0	0,0	0,0	0,0	0,1	0,7	5,2	9,0	9,0	9,0	9,0	9,0	9,0	9,0	8,9	7,5	3,5	0,2	0,0	0,0	0,0	89,1	9,0	3,7
PFV-DAS	0,0	0,0	0,0	0,0	0,0	0,0	0,0	0,2	1,7	7,5	8,0	8,2	8,4	8,4	8,4	8,3	8,1	7,8	7,1	4,4	0,2	0,0	0,0	0,0	86,8	8,4	3,6
PFV-DIEGO-ALMAGRO-SUR	0,0	0,0	0,0	0,0	0,0	0,0	0,0	14,8	95,4	100,6	143,9	151,6	151,7	173,1	205,0	196,9	152,1	120,0	163,7	75,0	6,1	0,0	0,0	0,0	1749,9	205,0	72,9
PFV-CARRERAPINTO	0,0	0,0	0,0	0,0	0,0	0,0	0,1	8,7	40,4	42,2	48,2	52,2	52,2	52,2	52,2	60,6	79,3	76,4	63,6	28,0	2,0	0,0	0,0	0,0	658,3	79,3	27,4
PFV-CAMPOSDELSOL	0,0	0,0	0,0	0,0	0,0	0,0	0,2	64,0	32,0	9,9	9,9	9,9	9,9	9,9	9,9	9,9	9,9	9,9	9,9	65,4	12,1	0,0	0,0	0,0	272,6	65,4	11,4
PFV-LUZDELNORTE	0,0	0,0	0,0	0,0	0,0	0,0	0,1	23,4	84,5	90,0	116,9	119,9	119,9	120,0	120,0	120,8	124,9	123,2	107,1	57,6	4,9	0,0	0,0	0,0	1333,2	124,9	55,6
PFV-LLANODELLAMPOS	0,0	0,0	0,0	0,0	0,0	0,0	0,0	11,1	54,3	59,4	59,2	67,2	69,3	69,4	69,3	70,1	74,5	74,5	69,4	40,8	2,5	0,0	0,0	0,0	790,9	74,5	33,0
PMGD-PFV-PARQUE-JOTABECHE	0,0	0,0	0,0	0,0	0,0	0,0	0,0	0,0	0,0	0,0	0,0	0,0	0,0	0,0	0,0	0,0	0,0	0,0	0,0	0,0	0,0	0,0	0,0	0,0	0,0	0,0	0,0
PFV-RIO-ESCONDIDO	0,0	0,0	0,0	0,0	0,0	0,0	0,1	14,1	77,6	94,0	94,0	106,2	110,0	110,0	110,0	112,1	122,0	122,0	118,5	56,5	4,0	0,0	0,0	0,0	1251,0	122,0	52,1
PFV-VALLE-ESCONDIDO	0,0	0,0	0,0	0,0	0,0	0,0	0,1	13,2	63,0	67,0	67,0	75,3	77,0	77,0	77,0	78,6	100,0	100,0	93,5	44,5	3,6	0,0	0,0	0,0	936,7	100,0	39,0
PFV-SANANDRES	0,0	0,0	0,0	0,0	0,0	0,0	0,0	2,6	11,9	31,6	36,4	37,7	38,1	38,1	38,0	36,3	31,0	31,0	30,2	11,0	0,7	0,0	0,0	0,0	374,7	38,1	15,6
PFV-PILOTOCARDONES	0,0	0,0	0,0	0,0	0,0	0,0	0,0	0,0	0,0	0,0	0,1	0,2	0,2	0,2	0,2	0,2	0,2	0,2	0,1	0,0	0,0	0,0	0,0	0,0	1,5	0,2	0,1
PFV-ESPERANZA	0,0	0,0	0,0	0,0	0,0	0,0	0,0	0,0	0,0	0,0	0,0	0,0	0,0	0,0	0,0	0,0	0,0	0,0	0,0	0,0	0,0	0,0	0,0	0,0	0,0	0,0	0,0
PFV-GUADALAO	0,0	0,0	0,0	0,0	0,0	0,0	0,0	0,6	2,2	2,8	2,9	2,9	2,9	2,9	2,9	2,9	3,0	3,0	2,8	1,8	0,3	0,0	0,0	0,0	33,9	3,0	1,4
PFV-LA-ESTANCIA	0,0	0,0	0,0	0,0	0,0	0,0	0,0	0,5	1,8	2,4	2,6	2,7	2,7	2,7	2,6	2,6	2,6	2,5	2,2	1,2	0,2	0,0	0,0	0,0	29,3	2,7	1,2
PFV-LAS-CHACRAS	0,0	0,0	0,0	0,0	0,0	0,0	0,0	0,2	1,2	1,7	1,8	1,9	1,9	2,0	2,0	1,9	1,8	1,7	1,5	0,9	0,2	0,0	0,0	0,0	20,7	2,0	0,9
PFV-LASTERRAZAS	0,0	0,0	0,0	0,0	0,0	0,0	0,0	0,0	0,0	0,0	0,0	0,0	0,1	0,4	0,5	0,3	0,0	0,0	0,0	0,0	0,0	0,0	0,0	0,0	1,4	0,5	0,1
PFV-LOSLOROS	0,0	0,0	0,0	0,0	0,0	0,0	0,0	1,0	6,9	11,5	17,3	21,3	23,5	24,4	24,2	22,8	27,2	23,0	11,9	2,7	0,3	0,0	0,0	0,0	218,0	27,2	9,1
PFV-HORNITOS	0,0	0,0	0,0	0,0	0,0	0,0	0,1	0,1	0,1	0,1	0,1	0,1	0,1	0,1	0,1	0,0	0,0	0,0	0,0	0,0	0,0	0,0	0,0	0,0	1,0	0,1	0,0
PFV-PMGD-TIERRA	0,0	0,0	0,0	0,0	0,0	0,0	0,0	0,1	0,4	0,9	1,0	1,0	1,0	1,0	1,0	1,0	1,0	1,0	1,0	0,7	0,0	0,0	0,0	0,0	11,4	1,0	0,5
PFV-PMGD-MITCHI	0,0	0,0	0,0	0,0	0,0	0,0	0,0	0,0	0,0	0,0	0,0	0,0	0,0	0,0	0,0	0,0	0,0	0,0	0,0	0,0	0,0	0,0	0,0	0,0	0,0	0,0	0,0
PFV-VALLESOLARESTE	0,0	0,0	0,0	0,0	0,0	0,0	0,0	0,0	0,3	1,5	5,2	7,6	5,8	5,8	5,9	4,1	2,9	2,1	2,8	2,8	0,1	0,0	0,0	0,0	46,9	7,6	2,0
PFV-VALLESOLAROESTE	0,0	0,0	0,0	0,0	0,0	0,0	0,0	0,2	0,6	2,0	7,3	8,1	8,2	8,1	8,1	7,9	7,7	7,2	5,4	1,2	0,0	0,0	0,0	0,0	72,0	8,2	3,0
PFV-CACHIYUYO	0,0	0,0	0,0	0,0	0,0	0,0	0,0	0,5	4,6	8,4	8,8	9,0	9,0	9,0	9,0	9,0	9,0	8,8	8,0	4,7	0,3	0,0	0,0	0,0	98,1	9,0	4,1
PFV-MALAQUITA2	0,0	0,0	0,0	0,0	0,0	0,0	0,0	2,1	6,7	8,4	8,9	8,9	7,3	4,7	4,6	4,3	3,8	3,8	6,7	3,1	0,2	0,0	0,0	0,0	73,6	8,9	3,1
PFV-PMGD-ASTILLAS	0,0	0,0	0,0	0,0	0,0	0,0	0,0	0,4	1,2	1,5	3,0	8,5	9,0	9,0	9,0	9,0	9,0	9,0	8,0	3,7	0,3	0,0	0,0	0,0	80,6	9,0	3,4
PFV-SANTACECILIA	0,0	0,0	0,0	0,0	0,0	0,0	0,0	0,0	0,3	0,8	1,2	1,4	1,6	1,6	1,6	1,5	1,3	0,9	0,5	0,1	0,0	0,0	0,0	0,0	12,7	1,6	0,5
PFV-PMGD-PEÑAFLOR-SOLAR	0,0	0,0	0,0	0,0	0,0	0,0	0,0	1,3	4,7	7,6	8,5	8,9	9,0	8,9	8,9	9,0	9,0	8,7	6,9	3,3	0,4	0,0	0,0	0,0	95,0	9,0	4,0
PFV-PAINE	0,0	0,0	0,0	0,0	0,0	0,0	0,0	1,2	5,0	7,6	9,0	9,0	9,0	9,0	9,0	9,0	9,0	8,3	7,8	3,3	0,1	0,0	0,0	0,0	96,5	9,0	4,0
PFV-HOMERO	0,0	0,0	0,0	0,0	0,0	0,0	0,0	0,2	1,9	2,7	2,9	2,9	2,9	2,9	2,9	2,9	1,5	0,0	0,0	0,9	0,2	0,0	0,0	0,0	24,7	2,9	1,0
PMGD-PFV-PARQUE-SOLAR-RÍO-PEUCO	0,0	0,0	0,0	0,0	0,0	0,0	0,0	0,0	0,7	1,1	1,2	2,0	2,5	2,6	2,5	2,4	1,1	0,0	0,0	0,4	0,1	0,0	0,0	0,0	16,5	2,6	0,7
PFV-MARIA-PINTO	0,0	0,0	0,0	0,0	0,0	0,0	0,0	0,4	1,5	2,2	2,4	2,5	2,6	2,6	2,6	2,5	2,5	2,4	2,1	1,1	0,2	0,0	0,0	0,0	27,4	2,6	1,1
PFV-MOSTAZAL	0,0	0,0	0,0	0,0	0,0	0,0	0,0	1,5	6,2	8,2	8,7	8,8	8,7	8,7	8,6	8,5	4,5	0,0	0,0	3,0	0,6	0,0	0,0	0,0	75,9	8,8	3,2
PFV-PMGD-PICUNCHE	0,0	0,0	0,0	0,0	0,0	0,0	0,0	0,0	0,0	0,0	2,7	5,2	6,9	7,4	7,3	6,6	3,1	0,0	0,0	0,2	0,2	0,0	0,0	0,0	39,6	7,4	1,7
PFV-PMGD-PARQUE-SOLAR-CANTILLANA	0,0	0,0	0,0	0,0	0,0	0,0	0,0	0,7	2,3	3,6	3,8	3,8	3,8	3,7	3,7	3,7	1,8	0,0	0,3	1,4	0,2	0,0	0,0	0,0	32,9	3,8	1,4
PFV-LAACACIA	0,0	0,0	0,0	0,0	0,0	0,0	0,0	0,7	3,1	5,2	6,4	5,6	5,7	6,0	6,0	7,5	7,5	7,1	5,3	2,3	0,4	0,0	0,0	0,0	68,6	7,5	2,9
PFV-ANTONIA-SOLAR	0,0	0,0	0,0	0,0	0,0	0,0	0,0	0,3	1,1	1,4	1,6	1,7	1,7	1,7	1,7	1,7	0,7	0,0	0,0	0,4	0,1	0,0	0,0	0,0	14,0	1,7	0,6
PFV-ROVIAN	0,0	0,0	0,0	0,0	0,0	0,0	0,0	1,4	4,7	6,3	6,7	6,9	6,9	7,0	6,9	6,9	6,8	6,7	6,0	3,5	0,6	0,0	0,0	0,0	77,3	7,0	3,2
PFV-DON-MARIANO	0,0	0,0	0,0	0,0	0,0	0,0	0,0	0,2	0,9	2,1	2,4	2,5	2,4	2,3	2,2	2,0	1,0	1,7	2,1	1,0	0,1	0,0	0,0	0,0	22,9	2,5	1,0
PFV-LALAJUELA	0,0	0,0	0,0	0,0	0,0	0,0	0,0	2,1	6,1	6,9	6,9	6,9	6,9	6,9	6,9	6,9	6,9	6,9	6,8	4,7	0,7	0,0	0,0	0,0	82,9	6,9	3,5
PFV-PMGD-CONDOR-CHEPICA	0,0	0,0	0,0	0,0	0,0	0,0	0,0	0,0	0,0	0,0	0,0	0,0	0,0	0,0	0,0	0,0	0,0	0,0	0,0	0,0	0,0	0,0	0,0	0,0	0,0	0,0	0,0
PFV-PMGD-LIMA	0,0	0,0	0,0	0,0	0,0	0,0	0,0	0,0	0,0	0,0	0,0	0,0	0,0	0,0	0,0	0,0	0,0	0,0	0,0	0,0	0,0	0,0	0,0	0,0	0,0	0,0	0,0
PFV-PMGD-SAN-EMILIO-SOLAR-1	0,0	0,0	0,0	0,0	0,0	0,0	0,0	0,4	1,5	2,2	2,2	2,3	2,4	2,4	2,3	2,3	2,2	2,2	2,2	1,2	0,2	0,0	0,0	0,0	25,9	2,4	1,1
PFV-ALTOSDETILTIL	0,0	0,0	0,0	0,0	0,0	0,0	0,0	0,0	0,1	0,5	1,1	1,5	1,8	1,9	1,9	1,7	1,3	0,9	0,2	0,0	0,0	0,0	0,0	0,0	12,8	1,9	0,5
PFV-AMPARODELSOL	0,0	0,0	0,0	0,0	0,0	0,0	0,0	0,1	0,6	1,9	2,6	2,7	2,7	2,7	2,7	2,8	2,8	2,6	1,8	0,7	0,1	0,0	0,0	0,0	26,8	2,8	1,1
PFV-GIRASOLES	0,0	0,0	0,0	0,0	0,0	0,0	0,0	0,3	1,4	2,2	2,4	2,4	2,4	2,4	2,4	2,4	2,4	2,3	2,0	1,0	0,1	0,0	0,0	0,0	26,0	2,4	1,1
PFV-ELROBLE	0,0	0,0	0,0	0,0	0,0	0,0	0,0	1,4	5,8	7,9	8,6	8,7	8,9	8,9	8,9	8,8	8,7	8,2	6,9	3,5	0,2	0,0	0,0	0,0	95,3	8,9	4,0
PFV-LOSGORRIONES	0,0	0,0	0,0	0,0	0,0	0,0	0,0	0,5	2,1	2,8	2,8	2,8	2,8	2,8	2,8	2,8	2,8	2,7	2,5	1,6	0,3	0,0	0,0	0,0	32,2	2,8	1,3
PFV-GRANADA	0,0	0,0	0,0	0,0	0,0	0,0	0,0	1,3	5,0	7,5	8,0	8,2	8,2	8,2	8,1	7,9	7,7	7,3	6,4	3,6	0,7	0,0	0,0	0,0	87,9	8,2	3,7
PFV-ELPITIO	0,0	0,0	0,0	0,0	0,0	0,0	0,0	0,6	2,1	2,6	2,7	2,7	2,7	2,7	2,7	2,7	2,6	2,5	2,2	1,1	0,1	0,0	0,0	0,0	30,3	2,7	1,3
PFV-SAN-RAMIRO	0,0	0,0	0,0	0,0	0,0	0,0	0,0	1,1	4,2	7,0	7,7	7,8	8,0	8,0	7,9	7,9	7,8	7,4	5,9	2,9	0,4	0,0	0,0	0,0	84,0	8,0	3,5
PFV-LOSIERRA	0,0	0,0	0,0	0,0	0,0	0,0	0,0	0,1	0,6	1,3	1,8	2,2	2,5	2,6	2,5	2,2	1,8	1,2	0,6	0,2	0,0	0,0	0,0	0,0	19,7	2,6	0,8
PFV-ALHUE	0,0	0,0	0,0	0,0	0,0	0,0	0,0	0,3	1,2	3,0	4,3	5,1	5,4	5,4	5,4	5,3	4,7	3,8	2,5	1,2	0,2	0,0	0,0	0,0	47,8	5,4	2,0
PFV-SANTAADRIANA	0,0	0,0	0,0	0,0	0,0	0,0	0,0	0,5	1,7	2,1	2,3	2,4	2,4	2,5	2,5	2,5	2,5	2,4	2,1	1,2	0,2	0,0	0,0	0,0	27,2	2,5	1,1
PFV-LOS-MOLINOS	0,0	0,0	0,0	0,0	0,0	0,0	0,0	2,2	7,5	9,0	9,0	9,0	9,0	9,0	9,0	9,0	9,0	9,0	8,8	5,0	0,6	0,0	0,0	0,0	105,1	9,0	4,4
PFV-QUELTEHUE-SOLAR	0,0	0,0	0,0	0,0	0,0	0,0	0,0	0,4	1,7	2,2	2,4	2,5	2,5	2,6	2,6	2,6	1,4	0,0	0,0	0,4	0,2	0,0	0,0	0,0	21,4	2,6	0,9
PFV-EL-QUELTEHUE	0,0	0,0	0,0	0,0	0,0	0,0	0,0	0,6	2,1	2,7	2,8	2,8	2,9	2,9	2,9	2,9	2,9	2,8	2,5	1,3	0,2	0,0	0,0	0,0	32,1	2,9	1,3
PFV-RLA-SOLAR	0,0	0,0	0,0	0,0	0,0	0,0	0,0	0,2	1,3	2,2	2,5	2,6	2,7	2,7	2,7	2,6	2,6	2,5	2,2	1,2	0,2	0,0	0,0	0,0	28,1	2,7	1,2
PFV-PMGD-CANTERA	0,0	0,0	0,0	0,0	0,0	0,0	0,0	0,0	0,0	0,0	0,6	2,0	2,3	2,5	2,5	2,4	2,2	1,8	1,3	0,7	0,1	0,0	0,0	0,0	18,4	2,5	0,8
PFV-MARCHIGUE-2	0,0	0,0	0,0	0,0	0,0	0,0	0,0	1,6	5,2	6,9	7,2	7,2	7,2	7,5	7,7	7,6	7,5	7,2	6,5	4,0	0,7	0,0	0,0	0,0	84,1	7,7	3,5
PFV-MARCHIGUE-VII	0,0	0,0	0,0	0,0	0,0	0,0	0,0	0,0	0,0	0,0	0,0	2,3	2,5	2,5	2,6	2,5	2,5	2,4	2,1	1,2	0,1	0,0	0,0	0,0	20,7	2,6	0,9
PFV-ESPERANZA2	0,0	0,0	0,0	0,0	0,0	0,0	0,0	1,9	6,4	8,0	8,4	8,6	8,8	8,9	8,9	8,9	8,8	8,4	7,8	4,5	0,5	0,0	0,0	0,0	98,9	8,9	4,1
PFV-POBLACION	0,0	0,0	0,0	0,0	0,0	0,0	0,0	0,5	1,8	2,1	2,2	2,1	2,0	2,1	2,2	2,2	2,2	2,2	2,1	1,3	0,2	0,0	0,0	0,0	25,3	2,2	1,1
PFV-PILPILEN	0,0	0,0	0,0	0,0	0,0	0,0	0,0	0,7	1,9	2,3	2,4	2,5	2,5	2,5	2,6	2,5	2,5	2,4	2,2	1,5	0,2	0,0	0,0	0,0	28,7	2,6	1,2
PFV-PORTEZUELO	0,0	0,0	0,0	0,0	0,0	0,0	0,0	0,4	1,5	2,1	2,2	2,4	2,5	2,5	2,5	2,4	2,4	2,2	2,0	1,2	0,2	0,0	0,0	0,0	26,4	2,5	1,1
PFV-VITUCO2B	0,0	0,0	0,0	0,0	0,0	0,0	0,0	0,4	1,5	2,2	2,3	2,3	2,4	2,4	2,4	2,5	2,4	2,3	2,1	1,3	0,2	0,0	0,0	0,0	26,6	2,5	1,1
PFV-PMGD-SANTA-MARGARITA	0,0	0,0	0,0	0,0	0,0	0,0	0,0	0,5	1,7	2,5	2,6	2,7	2,6	2,7	2,7	2,7	2,7	2,6	2,2	1,1	0,2	0,0	0,0	0,0	29,4	2,7	1,2
PMGD-PFV-LO-CHACON	0,0	0,0	0,0	0,0	0,0	0,0	0,0	0,2	0,7	1,1	1,1	1,7	2,1	2,1	2,1	1,9	1,7	1,5	1,2	0,6	0,1	0,0	0,0	0,0	18,0	2,1	0,7
PFV-PMGD-NIHUE	0,0	0,0	0,0	0,0	0,0	0,0	0,0	0,5	1,8	2,6	2,8	2,9	3,0	3,0	3,0	2,9	2,8	2,7	2,4	1,2	0,2	0,0	0,0	0,0	32,0	3,0	1,3
PFV-ELPILPEN	0,0	0,0	0,0	0,0	0,0	0,0	0,0	0,5	2,1	2,7	2,8	2,9	2,9	2,9	2,9	2,9	2,9	2,8	2,5	1,4	0,2	0,0	0,0	0,0	32,6	2,9	1,4
PFV-LAS-MERCEDES-1	0,0	0,0	0,0	0,0	0,0	0,0	0,0	0,5	1,8	2,3	2,5	2,5	2,5	2,5	2,5	1,8	2,0	2,3	2,2	1,3	0,2	0,0	0,0	0,0	26,9	2,5	1,1
PFV-CASABERMEJA	0,0	0,0	0,0	0,0	0,0	0,0	0,0	0,7	3,5	5,6	6,2	6,4	6,5	6,5	6,4	6,4	6,3	6,0	5,0	2,5	0,4	0,0	0,0	0,0	68,4	6,5	2,9
PFV-PMGD-ICB	0,0	0,0	0,0	0,0	0,0	0,0	0,0	0,0	0,0	0,0	0,0	0,0	0,0	0,0	0,0	0,0	0,0	0,0	0,0	0,0	0,0	0,0	0,0	0,0	0,0	0,0	0,0
PFV-CITRINO	0,0	0,0	0,0	0,0	0,0	0,0	0,0	0,4	1,3	1,9	2,0	2,2	2,3	2,3	2,3	2,2	2,2	2,1	1,8	0,9	0,1	0,0	0,0	0,0	23,9	2,3	1,0

RESUMEN DIARIO DE OPERACION DEL SEN

04-01-2023

04-01-2023

	1	2	3	4	5	6	7	8	9	10	11	12	13	14	15	16	17	18	19	20	21	22	23	24	TOT.DIA	DMAX.	DMED.
																									MWh	MWh/h	MWh/h
PFV-PUENTE	0,0	0,0	0,0	0,0	0,0	0,0	0,0	0,4	1,4	2,0	2,2	2,4	2,4	2,4	2,4	2,4	2,4	2,3	2,0	1,0	0,1	0,0	0,0	0,0	25,7	2,4	1,1
PFV-PMGD-PARQUE-SANTA-CRUZ	0,0	0,0	0,0	0,0	0,0	0,0	0,0	0,0	0,0	0,0	0,0	0,0	0,0	0,0	0,0	0,0	0,0	0,0	0,0	0,0	0,0	0,0	0,0	0,0	0,0	0,0	0,0
PFV-LAUREL	0,0	0,0	0,0	0,0	0,0	0,0	0,0	1,1	3,7	5,0	5,8	6,4	6,7	6,8	6,9	6,9	6,8	6,3	5,2	2,8	0,4	0,0	0,0	0,0	70,6	6,9	2,9
PFV-PMGD-SANTA-EMILIA	0,0	0,0	0,0	0,0	0,0	0,0	0,0	0,0	0,0	0,0	0,0	0,1	1,5	1,5	1,5	1,5	1,4	1,5	1,3	0,9	0,1	0,0	0,0	0,0	11,3	1,5	0,5
PFV-DONIHUE	0,0	0,0	0,0	0,0	0,0	0,0	0,9	5,5	7,1	7,5	7,4	7,4	7,4	7,4	7,4	7,4	7,3	6,6	3,8	0,5	0,0	0,0	0,0	0,0	83,8	7,5	3,5
PFV-PMGD-NAN	0,0	0,0	0,0	0,0	0,0	0,0	0,0	0,0	0,0	0,0	0,0	0,0	0,0	0,0	0,0	0,0	0,0	0,0	0,0	0,0	0,0	0,0	0,0	0,0	0,0	0,0	0,0
PFV-PMGD-ENCINO	0,0	0,0	0,0	0,0	0,0	0,0	0,0	0,2	1,1	1,6	1,6	1,7	1,7	1,6	1,6	1,2	1,2	0,3	1,0	0,7	0,1	0,0	0,0	0,0	15,7	1,7	0,7
PFV-PMGD-SANTA-ELIZABETH	0,0	0,0	0,0	0,0	0,0	0,0	0,0	0,3	1,1	1,7	1,8	1,9	1,9	1,8	1,8	1,8	1,8	1,8	1,6	0,9	0,2	0,0	0,0	0,0	20,4	1,9	0,9
PFV-PMGD-COINCO	0,0	0,0	0,0	0,0	0,0	0,0	0,0	0,0	0,0	0,0	0,0	0,0	0,0	0,0	0,0	0,0	0,0	0,0	0,0	0,0	0,0	0,0	0,0	0,0	0,0	0,0	0,0
PFV-CRUCERO	0,0	0,0	0,0	0,0	0,0	0,0	0,0	0,4	1,7	2,2	2,3	2,3	2,2	2,3	2,4	2,4	2,3	2,3	2,1	0,9	0,1	0,0	0,0	0,0	26,0	2,4	1,1
PFV-LUDERS	0,0	0,0	0,0	0,0	0,0	0,0	0,0	0,4	2,0	2,8	3,0	3,0	3,0	3,0	3,0	0,6	0,0	1,0	2,4	1,4	0,2	0,0	0,0	0,0	25,7	3,0	1,1
PFV-OVEJERIA	0,0	0,0	0,0	0,0	0,0	0,0	0,0	1,5	5,1	6,9	7,3	7,4	7,4	7,4	7,2	7,1	6,9	6,4	5,4	3,2	0,4	0,0	0,0	0,0	79,9	7,4	3,3
PFV-EL-LITRE-II	0,0	0,0	0,0	0,0	0,0	0,0	0,0	1,4	5,3	7,5	8,0	8,2	8,2	8,1	8,0	8,0	7,9	7,7	6,7	3,7	0,5	0,0	0,0	0,0	89,1	8,2	3,7
PFV-ELROMERO	0,0	0,0	0,0	0,0	0,0	0,0	0,0	6,1	33,8	83,0	102,8	138,4	170,0	180,3	190,5	177,7	151,8	111,8	62,7	16,5	1,9	0,0	0,0	0,0	1427,4	190,5	59,5
PFV-ELPELICANO	0,0	0,0	0,0	0,0	0,0	0,0	0,0	13,8	56,5	62,0	87,0	90,0	90,0	90,0	90,0	91,4	97,0	94,6	80,0	39,9	4,0	0,0	0,0	0,0	986,1	97,0	41,1
PFV-LA-HUELLA	0,0	0,0	0,0	0,0	0,0	0,0	0,0	10,0	42,0	53,8	65,1	65,1	65,1	65,1	65,1	67,5	75,0	74,8	63,8	30,4	2,9	0,0	0,0	0,0	745,7	75,0	31,1
PFV-LASILLA	0,0	0,0	0,0	0,0	0,0	0,0	0,0	0,2	1,0	1,4	1,6	1,6	1,6	1,6	1,6	1,6	1,3	1,5	1,4	0,7	0,1	0,0	0,0	0,0	17,1	1,6	0,7
PFV-PUNTABAJASOLAR	0,0	0,0	0,0	0,0	0,0	0,0	0,0	0,0	0,1	0,5	1,6	1,9	1,9	1,9	1,9	1,9	1,9	1,8	1,5	0,7	0,1	0,0	0,0	0,0	17,7	1,9	0,7
PFV-SOLDELNORTE	0,0	0,0	0,0	0,0	0,0	0,0	0,0	0,0	0,4	1,1	1,8	2,3	2,6	2,7	2,6	2,5	2,1	1,6	0,9	0,2	0,0	0,0	0,0	0,0	20,7	2,7	0,9
PFV-LUNADELNORTE	0,0	0,0	0,0	0,0	0,0	0,0	0,0	0,0	0,4	1,1	1,7	2,3	2,6	2,7	2,6	2,4	2,1	1,5	0,9	0,3	0,0	0,0	0,0	0,0	20,5	2,7	0,9
PFV-TAMBOREAL	0,0	0,0	0,0	0,0	0,0	0,0	0,0	0,0	0,3	0,7	1,1	1,4	1,6	1,7	1,6	1,5	1,4	1,6	0,9	0,3	0,0	0,0	0,0	0,0	14,2	1,7	0,6
PMGD-PFV-GABRIELA	0,0	0,0	0,0	0,0	0,0	0,0	0,0	0,3	6,0	9,0	9,0	9,0	9,0	9,0	9,0	9,0	9,0	9,0	8,9	5,9	0,7	0,0	0,0	0,0	102,8	9,0	4,3
PFV-LAGUNILLA	0,0	0,0	0,0	0,0	0,0	0,0	0,0	0,1	0,8	2,3	2,6	2,6	2,6	1,4	0,9	0,1	1,6	0,1	0,5	0,0	0,1	0,0	0,0	0,0	15,8	2,6	0,7
PFV-GUANCHOI	0,0	0,0	0,0	0,0	0,0	0,0	0,0	0,0	0,0	0,0	0,0	0,0	0,0	0,0	0,0	0,0	0,0	0,0	0,0	0,0	0,0	0,0	0,0	0,0	0,0	0,0	0,0
PFV-SDGx01	0,0	0,0	0,0	0,0	0,0	0,0	0,0	0,0	0,2	0,4	0,7	0,8	0,9	0,9	0,9	0,8	0,7	0,5	0,3	0,1	0,0	0,0	0,0	0,0	7,2	0,9	0,3
PFV-LACHAPEANA	0,0	0,0	0,0	0,0	0,0	0,0	0,0	0,1	1,2	1,5	1,7	1,8	1,9	1,9	1,9	1,8	1,7	1,5	1,1	0,3	0,0	0,0	0,0	0,0	18,4	1,9	0,8
PFV-ALTURASDEOVALLE	0,0	0,0	0,0	0,0	0,0	0,0	0,0	0,0	0,0	0,0	0,0	0,0	0,0	0,0	0,0	0,0	0,0	0,0	0,0	0,0	0,0	0,0	0,0	0,0	0,0	0,0	0,0
PFV-OVALLE-NORTE	0,0	0,0	0,0	0,0	0,0	0,0	0,0	0,3	1,7	7,5	8,7	8,8	8,8	8,8	8,7	8,7	8,7	8,7	7,1	3,4	0,5	0,0	0,0	0,0	90,4	8,8	3,8
PMGD-PFV-RDCL-SAN	0,0	0,0	0,0	0,0	0,0	0,0	0,0	0,4	1,5	2,6	3,6	4,1	4,4	4,7	4,0	1,8	3,9	2,8	2,1	1,0	0,2	0,0	0,0	0,0	37,0	4,7	1,5
PFV-LA-CHIMBA-BIS	0,0	0,0	0,0	0,0	0,0	0,0	0,0	0,1	0,2	1,7	2,2	2,3	2,3	2,3	2,3	2,2	2,2	2,2	1,9	1,1	0,1	0,0	0,0	0,0	23,0	2,3	1,0
PFV-CANELILLO	0,0	0,0	0,0	0,0	0,0	0,0	0,0	0,5	1,6	2,2	2,5	2,6	2,7	2,7	2,7	2,6	2,6	2,4	2,0	0,8	0,1	0,0	0,0	0,0	27,9	2,7	1,2
PFV-COCINILLAS	0,0	0,0	0,0	0,0	0,0	0,0	0,0	0,2	1,2	2,1	2,3	2,5	2,6	2,6	2,6	2,6	2,5	2,4	2,1	1,2	0,2	0,0	0,0	0,0	27,0	2,6	1,1
PFV-EL-SALITRAL	0,0	0,0	0,0	0,0	0,0	0,0	0,0	0,4	1,9	2,6	2,9	2,9	2,9	2,9	2,9	2,9	2,9	2,8	2,5	1,1	0,1	0,0	0,0	0,0	31,9	2,9	1,3
PFV-TALHUEN	0,0	0,0	0,0	0,0	0,0	0,0	0,0	0,1	0,4	1,8	3,0	3,0	3,0	3,0	3,0	3,0	3,0	3,0	2,6	1,9	0,3	0,0	0,0	0,0	31,2	3,0	1,3
PFV-SANTACLARA	0,0	0,0	0,0	0,0	0,0	0,0	0,0	0,1	0,2	0,6	2,5	2,7	2,7	2,7	2,7	2,7	2,7	2,7	2,5	1,5	0,2	0,0	0,0	0,0	26,7	2,7	1,1
PFV-ANTAY	0,0	0,0	0,0	0,0	0,0	0,0	0,0	0,3	0,9	2,7	6,7	8,6	8,8	8,8	8,8	8,8	7,9	5,9	3,2	0,8	0,1	0,0	0,0	0,0	72,1	8,8	3,0
PFV-PMGD-ANAKENA	0,0	0,0	0,0	0,0	0,0	0,0	0,0	1,2	4,3	9,0	9,0	9,0	9,0	9,0	9,0	9,0	9,0	9,0	8,9	4,3	0,5	0,0	0,0	0,0	100,3	9,0	4,2
PMGD-PFV-SUNHUNTER	0,0	0,0	0,0	0,0	0,0	0,0	0,0	0,4	3,0	8,9	9,0	9,0	9,0	9,0	9,0	9,0	9,0	8,9	8,9	5,0	0,5	0,0	0,0	0,0	98,7	9,0	4,1
PFV-PRETTY-FIELD	0,0	0,0	0,0	0,0	0,0	0,0	0,0	0,0	0,0	0,0	0,0	0,0	0,0	0,0	0,0	0,0	0,0	0,0	0,0	0,0	0,0	0,0	0,0	0,0	0,0	0,0	0,0
PFV-PMGD-CKILIR	0,0	0,0	0,0	0,0	0,0	0,0	0,0	0,7	3,5	5,6	6,7	7,5	8,0	7,8	8,3	8,2	7,9	7,3	6,2	2,9	0,1	0,0	0,0	0,0	80,6	8,3	3,4
PMGD-PFV-GRANATE	0,0	0,0	0,0	0,0	0,0	0,0	0,0	0,3	2,1	5,9	6,9	6,9	6,9	6,6	5,7	4,6	4,4	4,5	4,6	2,8	0,4	0,0	0,0	0,0	62,6	6,9	2,6
PFV-LASMOLLACAS	0,0	0,0	0,0	0,0	0,0	0,0	0,0	0,1	0,4	0,9	1,5	1,8	1,9	2,0	1,9	1,9	1,8	1,5	0,9	0,3	0,0	0,0	0,0	0,0	17,0	2,0	0,7
PFV-LAS-MAJADAS	0,0	0,0	0,0	0,0	0,0	0,0	0,0	0,8	4,8	8,1	8,9	9,1	9,1	9,0	8,9	9,1	9,0	8,8	7,9	5,1	0,8	0,0	0,0	0,0	99,5	9,1	4,1
PFV-ELDIVISADERO	0,0	0,0	0,0	0,0	0,0	0,0	0,0	0,2	2,0	3,1	3,4	3,4	3,4	3,4	3,4	3,4	3,4	3,3	3,0	2,1	0,3	0,0	0,0	0,0	37,9	3,4	1,6
PFV-PMGD-DON-ENRIQUE	0,0	0,0	0,0	0,0	0,0	0,0	0,0	0,4	2,2	8,5	9,0	9,0	9,0	8,8	8,9	8,9	8,9	8,8	8,8	5,4	0,6	0,0	0,0	0,0	97,1	9,0	4,0
PFV-CASTILLA	0,0	0,0	0,0	0,0	0,0	0,0	0,0	0,0	0,1	0,3	0,7	1,9	2,7	2,7	2,7	2,7	2,7	2,6	2,3	1,1	0,1	0,0	0,0	0,0	22,5	2,7	0,9
PFV-LOMASCOLORADAS	0,0	0,0	0,0	0,0	0,0	0,0	0,0	0,0	0,2	0,6	1,1	1,5	1,7	1,8	1,8	1,7	1,5	1,2	0,8	0,3	0,0	0,0	0,0	0,0	14,4	1,8	0,6
PFV-CASASBLANCAS	0,0	0,0	0,0	0,0	0,0	0,0	0,0	0,0	0,0	0,0	0,0	0,0	0,0	0,0	0,0	0,0	0,0	0,0	0,0	0,0	0,0	0,0	0,0	0,0	0,0	0,0	0,0
PFV-BELLAVISTA	0,0	0,0	0,0	0,0	0,0	0,0	0,0	0,0	0,0	0,0	0,0	0,0	0,0	0,0	0,0	0,0	0,0	0,0	0,0	0,0	0,0	0,0	0,0	0,0	0,0	0,0	0,0
PFV-SANTALAURA	0,0	0,0	0,0	0,0	0,0	0,0	0,0	0,2	1,0	1,7	1,9	2,1	2,1	2,2	2,2	2,1	2,0	1,9	1,5	0,7	0,1	0,0	0,0	0,0	21,8	2,2	0,9
PFV-PMGD-CABILDO-SUNLIGHT	0,0	0,0	0,0	0,0	0,0	0,0	0,0	0,7	0,9	0,0	2,5	5,9	6,3	7,0	8,9	8,9	8,9	8,8	7,9	4,2	0,3	0,0	0,0	0,0	71,3	8,9	3,0
PFV-PMGD-LOS-JOTES	0,0	0,0	0,0	0,0	0,0	0,0	0,0	0,0	0,0	0,1	0,1	0,1	0,1	0,1	0,1	0,1	0,1	0,1	0,1	0,0	0,0	0,0	0,0	0,0	1,3	0,1	0,1
PMGD-PFV-EL-INGENIO	0,0	0,0	0,0	0,0	0,0	0,0	0,0	0,0	0,0	0,0	0,0	0,0	0,0	0,0	0,0	0,0	0,0	0,0	0,0	0,0	0,0	0,0	0,0	0,0	0,0	0,0	0,0
PFV-MONTTSOLAR	0,0	0,0	0,0	0,0	0,0	0,0	0,0	0,3	1,7	1,4	0,0	0,0	0,0	0,0	0,0	0,0	0,0	0,4	2,5	1,4	0,1	0,0	0,0	0,0	7,7	2,5	0,3
PFV-JAURURO	0,0	0,0	0,0	0,0	0,0	0,0	0,0	0,2	0,8	1,5	1,9	2,2	2,4	2,5	2,5	2,4	2,2	2,0	1,6	0,9	0,2	0,0	0,0	0,0	22,9	2,5	1,0
PFV-CHUCHINI	0,0	0,0	0,0	0,0	0,0	0,0	0,0	0,1	0,5	1,2	1,9	2,3	2,5	2,5	2,5	2,4	2,2	1,7	1,0	0,3	0,0	0,0	0,0	0,0	21,1	2,5	0,9
PFV-CHALINGA	0,0	0,0	0,0	0,0	0,0	0,0	0,0	0,1	1,3	2,4	2,7	2,7	2,7	2,7	2,7	2,7	2,7	2,0	2,3	1,2	0,1	0,0	0,0	0,0	28,4	2,7	1,2
PFV-ILLAPEL5X	0,0	0,0	0,0	0,0	0,0	0,0	0,0	0,3	1,6	2,4	2,7	2,8	2,8	2,8	2,8	2,7	2,7	2,6	2,3	1,0	0,0	0,0	0,0	0,0	29,4	2,8	1,2
PFV-ALICAHUE	0,0	0,0	0,0	0,0	0,0	0,0	0,0	0,1	0,6	1,3	1,9	2,4	2,7	2,9	2,9	2,7	2,3	1,7	1,1	0,4	0,0	0,0	0,0	0,0	22,9	2,9	1,0
PFV_LA_LIGUA	0,0	0,0	0,0	0,0	0,0	0,0	0,0	0,1	0,5	1,3	2,0	2,5	2,8	3,0	3,0	2,7	2,3	1,7	1,0	0,3	0,1	0,0	0,0	0,0	23,2	3,0	1,0
PFV-PULLALLI	0,0	0,0	0,0	0,0	0,0	0,0	0,0	0,4	0,7	2,0	2,4	2,5	2,6	2,6	2,5	2,5	2,5	2,4	2,1	1,3	0,2	0,0	0,0	0,0	26,8	2,6	1,1
PFV-SANTAJULIA	0,0	0,0	0,0	0,0	0,0	0,0	0,0	0,6	2,1	2,8	2,9	3,0	3,0	3,0	3,0	3,0	3,0	2,9	2,5	1,2	0,1	0,0	0,0	0,0	33,0	3,0	1,4
PMGD-PFV-FLORENCIA-SOLAR	0,0	0,0	0,0	0,0	0,0	0,0	0,0	0,4	2,6	7,9	8,9	9,0	8,7	8,4	7,4	8,6	9,0	8,8	7,5	3,4	0,4	0,0	0,0	0,0	91,0	9,0	3,8
PFV-PMGD-ESFENA	0,0	0,0	0,0	0,0	0,0	0,0	0,0	0,3	1,2	1,2	1,2	1,2	1,2	1,2	1,2	1,2	1,2	1,2	1,2	1,0	0,1	0,0	0,0	0,0	14,2	1,2	0,6
PFV-CABILSOL	0,0	0,0	0,0	0,0	0,0	0,0	0,0	0,1	0,4	1,1	1,7	2,2	2,5	2,7	2,6	2,4	2,1	1,5	0,8	0,2	0,0	0,0	0,0	0,0	20,5	2,7	0,9
PFV-LOS-PALTOS	0,0	0,0	0,0	0,0	0,0	0,0	0,0	0,3	1,3	2,3	2,5	2,6	2,6	2,6	2,6	2,6	2,6	2,5	2,2	1,1	0,1	0,0	0,0	0,0	28,0	2,6	1,2
PFV-ELQUEMADO	0,0	0,0	0,0	0,0	0,0	0,0	0,0	0,6	2,1	2,6	2,8	2,8	2,8	2,8	2,8	2,8	2,8	2,7	2,5	1,3	0,1	0,0	0,0	0,0	31,1	2,8	1,3
PFV-NILHUE	0,0	0,0	0,0	0,0	0,0	0,0	0,0	0,0	0,1	0,3	0,5	0,7	0,8	0,8	0,8	0,7	0,6	0,5	0,3	0,1	0,0	0,0	0,0	0,0	6,3	0,8	0,3
PFV-MARIN	0,0	0,0	0,0	0,0	0,0	0,0	0,0	0,5	1,9	2,5	2,7	2,8	2,9	2,9	2,8	2,9	2,8	2,7	2,0	0,2	0,0	0,0	0,0	0,0	29,7	2,9	1,2
PFV-HORMIGA	0,0	0,0	0,0	0,0	0,0	0,0	0,0	0,1	0,4	0,9	1,2	1,4	1,5	1,5	1,5	1,5	1,3	1,0	0,6	0,2	0,0	0,0	0,0	0,0	13,0	1,5	0,5
PFV-FILOMENA	0,0	0,0	0,0	0,0	0,0	0,0	0,0	0,2	1,2	2,1	2,3	2,4	2,4	2,4	2,4	2,4	2,3	2,2	1,5	0,6	0,1	0,0	0,0	0,0	24,6	2,4	1,0
PFV-PMGD-SANTA-FRANCISCA	0,0	0,0	0,0	0,0	0,0	0,0	0,0	0,1	0,8	2,4	3,8	4,9	5,5	5,8	5,7	5,3	4,5	3,4	2,0	0,7	0,1	0,0	0,0	0,0	45,0	5,8	1,9
PFV-TRINIDAD	0,0	0,0	0,0	0,0	0,0	0,0	0,0	0,4	1,8	2,5	2,7	2,7	2,8	2,8	2,8	2,8	2,8	2,7	2,4	1,5	0,3	0,0	0,0	0,0	30,8	2,8	1,3
PFV-PMGD-MANDINGA	0,0	0,0	0,0	0,0	0,0	0,0	0,0	0,0	0,0	0,0	0,0	0,0	0,0	0,0	0,0	0,0	0,0	0,0	0,0	0,0	0,0	0,0	0,0	0,0	0,1	0,0	0,0
PFV-PMGD-PALMAS-DEL-VERNAO	0,0	0,0	0,0	0,0	0,0	0,0	0,0	0,2	0,7	1,0	1,0	1,8	2,1	2,2	2,1	2,0	1,7	1,2	0,6	0,3	0,0	0,0	0,0	0,0	17,0	2,2	0,7
PFV-ELBOCO	0,0	0,0	0,0	0,0	0,0	0,0	0,0	0,5	2,5	4,7	6,0	6,6	7,0	7,2	7,2	6,9	6,3	5,3	3,6	1,4	0,2	0,0	0,0	0,0	65,4	7,2	2,7
PFV-CANESA	0,0	0,0	0,0	0,0	0,0	0,0	0,0	0,1	1,0	2,5	2,9	3,0	3,0	3,0	3,0	3,0	3,0	2,9	2,4	1,2	0,2	0,0	0,0	0,0	31,1	3,0	1,3
PFV-OLIVILLO	0,0	0,0	0,0	0,0	0,0	0,0	0,0	1,2	4,5	7,0	8,0	8,3	8,3	8,4	8,4	8,3	8,1	7,7	6,3	3,2	0,5	0,0	0,0	0,0	88,2	8,4	3,7
PFV-LINGUE	0,0	0,0	0,0	0,0	0,0	0,0	0,0	0,4	1,8	2,4	2,5	2,6	2,6	2,6	2,6	2,6	2,6	2,5	2,3	1,5	0,2	0,0	0,0	0,0	29,2	2,6	1,2
PFV-ARIZTIA	0,0	0,0	0,0	0,0	0,0	0,0	0,0	0,3	1,3	2,1	2,4	2,5	2,5	2,5	2,5	2,5	2,5	2,4	2,0	1,0	0,2	0,0	0,0	0,0	26,5	2,5	1,1
PFV-PMGD-EL-HUASO	0,0	0,0	0,0	0,0	0,0	0,0	0,0	0,2	0,9	1,7	2,2	2,3	2,3	2,3	2,2	2,2	2,3	2,0	1,3	0,5	0,0	0,0	0,0	0,0	22,5	2,3	0,9
PMGD-PFV-CONDOR-PETORCA	0,0	0,0	0,0	0,0	0,0	0,0	0,0	0,1	0,5	0,7	0,7	0,7	0,7	0,7	0,7	0,7	0,7	0,7	0,7	0,4	0,0	0,0	0,0	0,0	8,4	0,7	0,4
PFV-PMG-PARQUE-VALPARAISO	0,0	0,0	0,0	0,0	0,0	0,0	0,0	0,8	3,1	5,5	5,9	5,9	5,9	5,9	5,9	5,9	5,9	5,9	4,7	2,1	0,2	0,0	0,0	0,0	63,7	5,9	2,7
PFV-PMGD-HELIOS	0,0	0,0	0,0	0,0	0,0	0,0	0,0	0,4	1,5	2,1	2,4	2,5	2,6	2,6	2,6	2,6	2,6	2,5	2,1	1,1	0,1	0,0	0,0	0,0	27,8	2,6	1,2
PFV-PANQUEHUE-2	0,0	0,0	0,0	0,0	0,0	0,0	0,0	0,2	0,8	2,3	3,6	4,6	5,1	5,4	5,5	5,1	4,2	3,1	1,6	0,5	0,1	0,0	0,0	0,0	42,0	5,5	1,8
PFV-PMGD-MANAO	0,0	0,0	0,0	0,0	0,0	0,0	0,0	0,5	1,7	2,4	2,6	2,7	2,8	2,8	2,7	2,7	2,7	2,6	2,2	1,1	0,1	0,0	0,0	0,0	29,5	2,8	1,2
PFV-PMGD-SLK-CB-NUEVE	0,0	0,0	0,0	0,0	0,0	0,0	0,0	0,1	1,1	2,3	2,5	2,6	2,6	2,7	2,6	2,6	2,5	2,4	2,1	1,0	0,1	0,0	0,0	0,0	27,1	2,7	1,1
PFV-PICURIO	0,0	0,0	0,0	0,0	0,0	0,0	0,0	0,6	2,0	2,7	2,8	2,8	2,8	2,8	2,7	2,8	2,8	2,7	2,5	1,5	0,2	0,0	0,0	0,0	31,5	2,8	1,3
PFV-TILTIL	0,0	0,0	0,0	0,0	0,0	0,0	0,0	0,2	0,7	1,3	1,6	1,8	1,9	1,9	1,9	1,2	0,5	0,2	0,2	0,1	0,0	0,0	0,0	0,0	13,5	1,9	0,6

RESUMEN DIARIO DE OPERACION DEL SEN

04-01-2023

04-01-2023

	1	2	3	4	5	6	7	8	9	10	11	12	13	14	15	16	17	18	19	20	21	22	23	24	TOT.DIA	DMAX.	DMED.
																									MWh	MWh/h	MWh/h
PFV-LUNA	0,0	0,0	0,0	0,0	0,0	0,0	0,0	0,3	1,2	1,8	1,9	1,9	1,9	1,9	1,9	1,9	1,9	1,9	1,5	0,8	0,1	0,0	0,0	0,0	21,1	1,9	0,9
PFV-ELQUEULE	0,0	0,0	0,0	0,0	0,0	0,0	0,0	0,6	2,0	4,3	4,3	4,3	4,3	4,3	4,3	4,3	3,5	4,3	4,0	2,5	0,4	0,0	0,0	0,0	47,5	4,3	2,0
PFV-LO-MIRANDA	0,0	0,0	0,0	0,0	0,0	0,0	0,0	1,1	4,0	5,6	6,0	6,0	6,0	6,0	6,0	6,0	5,9	5,8	5,2	3,0	0,5	0,0	0,0	0,0	66,8	6,0	2,8
PMGD-PFV-LOS-LIRIOS	0,0	0,0	0,0	0,0	0,0	0,0	0,0	0,0	0,0	0,0	0,0	0,0	0,0	0,0	0,0	0,0	0,0	0,0	0,0	0,0	0,0	0,0	0,0	0,0	0,0	0,0	0,0
PFV-OCOA	0,0	0,0	0,0	0,0	0,0	0,0	0,0	0,5	2,2	2,8	3,0	3,0	3,0	3,1	3,0	3,0	3,0	3,0	2,7	1,5	0,1	0,0	0,0	0,0	34,2	3,1	1,4
PFV-LLAYLLAY	0,0	0,0	0,0	0,0	0,0	0,0	0,0	2,0	6,6	8,4	8,9	9,0	9,0	9,0	9,0	9,0	9,0	8,9	8,0	5,0	0,6	0,0	0,0	0,0	102,4	9,0	4,3
PFV-LOS-TILOS	0,0	0,0	0,0	0,0	0,0	0,0	0,0	0,5	2,4	3,3	3,6	3,6	3,6	3,6	3,6	3,6	3,6	3,5	3,1	1,6	0,1	0,0	0,0	0,0	39,8	3,6	1,7
PFV-PMGD-MILAN-A	0,0	0,0	0,0	0,0	0,0	0,0	0,0	0,2	0,6	1,1	1,7	2,2	2,6	2,8	2,9	2,8	1,6	0,0	0,0	0,0	0,0	0,0	0,0	0,0	18,4	2,9	0,8
PMGD-PFV-PEQUEN	0,0	0,0	0,0	0,0	0,0	0,0	0,0	0,0	0,0	0,0	0,0	0,0	0,0	0,0	0,0	0,0	0,0	0,0	0,0	0,0	0,0	0,0	0,0	0,0	0,0	0,0	0,0
PFV-TENO	0,0	0,0	0,0	0,0	0,0	0,0	0,0	1,2	4,0	6,6	7,2	7,2	7,3	7,2	7,3	7,2	7,2	6,9	5,6	2,9	0,5	0,0	0,0	0,0	78,2	7,3	3,3
PFV-MEMBRILLO	0,0	0,0	0,0	0,0	0,0	0,0	0,0	0,3	1,8	2,4	2,5	2,4	2,4	2,3	2,3	2,3	2,3	2,3	2,2	1,2	0,2	0,0	0,0	0,0	26,8	2,5	1,1
PFV-PMGD-LOICA	0,0	0,0	0,0	0,0	0,0	0,0	0,0	0,4	1,5	2,5	2,6	2,7	2,7	2,6	2,6	2,6	2,6	2,4	2,2	1,1	0,2	0,0	0,0	0,0	28,9	2,7	1,2
PMGD-PFV-BERGAMO	0,0	0,0	0,0	0,0	0,0	0,0	0,0	0,2	0,5	1,0	1,5	2,0	2,4	2,6	2,7	2,6	2,4	2,0	1,5	0,8	0,2	0,0	0,0	0,0	22,3	2,7	0,9
PFV-CHIMBARONGO	0,0	0,0	0,0	0,0	0,0	0,0	0,0	0,5	1,8	2,4	2,5	2,5	2,5	2,4	2,4	2,4	0,7	0,0	0,2	1,2	0,2	0,0	0,0	0,0	21,6	2,5	0,9
PFV-EL-ROMERAL	0,0	0,0	0,0	0,0	0,0	0,0	0,0	1,6	5,4	7,7	8,2	8,0	7,3	0,0	0,0	0,0	1,3	7,0	5,9	3,3	0,6	0,0	0,0	0,0	56,4	8,2	2,4
PFV-SANTA-CAROLINA	0,0	0,0	0,0	0,0	0,0	0,0	0,0	0,6	1,8	2,3	2,6	2,6	2,7	2,6	2,6	2,6	2,6	2,4	2,1	1,5	0,3	0,0	0,0	0,0	29,2	2,7	1,2
PFV-LORETO	0,0	0,0	0,0	0,0	0,0	0,0	0,0	0,5	1,7	2,3	2,4	2,4	2,4	2,4	2,4	2,4	2,4	2,3	1,9	0,8	0,1	0,0	0,0	0,0	26,6	2,4	1,1
PFV-ESTERO	0,0	0,0	0,0	0,0	0,0	0,0	0,0	0,0	0,0	0,0	0,0	0,0	0,0	0,0	0,0	0,0	0,0	0,0	0,0	0,0	0,0	0,0	0,0	0,0	0,0	0,0	0,0
PFV-PMGD-ALCON-SOLAR	0,0	0,0	0,0	0,0	0,0	0,0	0,0	0,5	1,3	2,2	3,9	3,9	5,0	4,2	8,0	8,9	8,9	8,3	6,5	2,6	0,3	0,0	0,0	0,0	64,5	8,9	2,7
PFV-LOSLIBERTADORES	0,0	0,0	0,0	0,0	0,0	0,0	0,0	0,3	1,5	3,4	5,2	6,6	6,9	6,6	6,5	5,0	3,7	3,0	1,7	0,5	0,1	0,0	0,0	0,0	51,0	6,9	2,1
PFV-LA-MURALLA	0,0	0,0	0,0	0,0	0,0	0,0	0,0	0,6	1,8	2,3	2,3	2,3	2,2	2,2	2,1	2,2	2,2	2,3	2,2	1,2	0,2	0,0	0,0	0,0	26,1	2,3	1,1
PFV-ARGOMEDO	0,0	0,0	0,0	0,0	0,0	0,0	0,0	1,0	3,8	5,6	6,2	6,4	6,5	6,6	6,5	6,5	6,4	6,0	4,9	2,5	0,4	0,0	0,0	0,0	69,4	6,6	2,9
PUNTA-DEL-VIENTO	3,0	3,0	3,0	3,0	3,0	3,0	3,0	3,0	2,9	2,9	2,9	2,9	2,9	2,9	2,9	2,9	2,9	2,9	2,9	2,9	2,9	2,9	2,9	2,9	70,6	3,0	2,9
PFV-PMGD-NANCAGUA	0,0	0,0	0,0	0,0	0,0	0,0	0,0	0,0	0,0	0,0	0,0	0,0	0,0	0,0	0,0	0,0	0,0	0,0	0,0	0,0	0,0	0,0	0,0	0,0	0,0	0,0	0,0
PFV-PMGD-LAS-CACHAÑAS	0,0	0,0	0,0	0,0	0,0	0,0	0,0	0,5	2,1	4,5	6,4	7,7	8,5	8,8	8,6	8,1	7,1	5,4	3,4	1,2	0,2	0,0	0,0	0,0	72,5	8,8	3,0
PFV-SANTA-AMELIA	0,0	0,0	0,0	0,0	0,0	0,0	0,0	0,5	1,6	2,0	2,2	2,3	2,4	2,4	2,4	2,4	2,4	2,3	2,1	1,3	0,2	0,0	0,0	0,0	26,6	2,4	1,1
PFV-CATANSOLAR	0,0	0,0	0,0	0,0	0,0	0,0	0,0	0,5	1,8	2,4	2,5	2,6	2,7	2,7	2,7	2,6	2,6	2,4	1,8	0,6	0,0	0,0	0,0	0,0	28,1	2,7	1,2
PFV-VILLAPRAT	0,0	0,0	0,0	0,0	0,0	0,0	0,0	0,4	1,1	1,6	0,7	0,0	1,8	2,7	2,7	2,7	2,7	2,6	2,3	1,1	0,2	0,0	0,0	0,0	22,6	2,7	0,9
PFV-VILLA-SOLAR	0,0	0,0	0,0	0,0	0,0	0,0	0,0	0,3	1,3	1,9	2,0	1,5	2,2	2,2	2,2	2,2	2,2	2,1	1,7	0,9	0,2	0,0	0,0	0,0	22,9	2,2	1,0
PFV-LAS-ROJAS	0,0	0,0	0,0	0,0	0,0	0,0	0,0	0,0	0,0	0,0	0,2	0,5	1,2	1,8	2,5	2,5	2,5	2,5	1,7	0,5	0,0	0,0	0,0	0,0	16,0	2,5	0,7
PFV-LLANOS-DE-POTROSO	0,0	0,0	0,0	0,0	0,0	0,0	0,0	0,0	0,7	3,5	4,2	4,2	4,2	4,3	4,3	4,3	4,1	4,1	3,2	0,6	0,0	0,0	0,0	0,0	41,8	4,3	1,7
PFV-LOSPATOS	0,0	0,0	0,0	0,0	0,0	0,0	0,0	0,5	2,1	2,7	2,8	2,8	2,8	2,8	2,8	2,8	2,8	2,8	2,6	1,7	0,3	0,0	0,0	0,0	32,0	2,8	1,3
PFV-LAFRONTERA	0,0	0,0	0,0	0,0	0,0	0,0	0,0	0,1	0,8	2,1	3,1	3,9	4,3	4,6	4,5	4,2	3,6	2,7	1,6	0,4	0,1	0,0	0,0	0,0	36,2	4,6	1,5
PFV-RAULI	0,0	0,0	0,0	0,0	0,0	0,0	0,0	1,6	5,6	7,7	8,8	9,0	9,0	8,8	8,7	8,6	8,5	8,3	7,1	4,3	0,8	0,0	0,0	0,0	96,6	9,0	4,0
PFV-PARAGUAY	0,0	0,0	0,0	0,0	0,0	0,0	0,0	0,8	2,9	5,1	5,6	5,7	5,8	5,9	5,9	6,0	6,0	5,8	5,0	2,6	0,4	0,0	0,0	0,0	63,5	6,0	2,6
PFV-PMGD-SAN-CAMILO	0,0	0,0	0,0	0,0	0,0	0,0	0,0	0,0	1,0	2,2	2,5	2,6	2,5	2,5	2,5	2,5	2,4	2,4	2,3	2,1	1,3	0,1	0,0	0,0	29,0	2,6	1,2
PFV-PMGD-CURACAVI	0,0	0,0	0,0	0,0	0,0	0,0	0,0	0,4	1,8	2,3	2,4	2,5	2,6	2,6	2,6	2,6	2,6	2,4	2,2	1,2	0,2	0,0	0,0	0,0	28,3	2,6	1,2
PFV-RANGUIL	0,0	0,0	0,0	0,0	0,0	0,0	0,0	0,5	1,0	1,6	2,5	2,5	2,5	2,6	2,6	2,6	2,5	2,5	2,3	1,0	0,1	0,0	0,0	0,0	26,8	2,6	1,1
PFV-TALCA	0,0	0,0	0,0	0,0	0,0	0,0	0,1	2,7	6,2	7,7	7,7	7,7	7,6	7,1	7,3	7,3	5,1	6,1	6,1	2,1	0,1	0,0	0,0	0,0	80,8	7,7	3,4
PMGD-PFV-ITAHUE-SOLAR	0,0	0,0	0,0	0,0	0,0	0,0	0,0	0,0	0,0	0,0	0,0	0,0	0,0	0,0	0,0	0,0	0,0	0,0	0,0	0,0	0,0	0,0	0,0	0,0	0,0	0,0	0,0
PFV-SAN-JAVIER	0,0	0,0	0,0	0,0	0,0	0,0	0,0	0,8	3,1	5,0	5,4	5,4	5,4	5,4	5,4	5,4	5,4	5,2	4,2	2,2	0,4	0,0	0,0	0,0	58,8	5,4	2,5
PFV-VILLA-CRUZ	0,0	0,0	0,0	0,0	0,0	0,0	0,0	0,3	1,2	2,5	2,6	2,6	2,6	2,6	2,6	2,6	2,6	2,5	2,3	1,3	0,2	0,0	0,0	0,0	28,7	2,6	1,2
PFV-SANTA-FE	0,0	0,0	0,0	0,0	0,0	0,0	0,0	0,9	4,3	7,4	8,0	8,1	8,1	8,0	7,9	7,9	7,8	7,4	6,3	3,2	0,4	0,0	0,0	0,0	85,7	8,1	3,6
PFV-VILLA-ALEGRE	0,0	0,0	0,0	0,0	0,0	0,0	0,0	0,8	3,7	5,4	5,9	6,1	6,0	5,9	5,8	5,8	5,6	5,5	5,2	3,0	0,6	0,0	0,0	0,0	65,1	6,1	2,7
PFV-LEMU	0,0	0,0	0,0	0,0	0,0	0,0	0,0	0,1	0,0	0,0	0,0	0,0	0,0	0,0	0,0	0,0	0,0	0,0	0,0	0,0	0,0	0,0	0,0	0,0	0,2	0,1	0,0
PFV-LASPERDICES	0,0	0,0	0,0	0,0	0,0	0,0	0,0	0,5	1,7	2,4	2,5	2,5	2,5	2,5	2,5	2,5	2,4	2,4	2,2	1,4	0,2	0,0	0,0	0,0	28,3	2,5	1,2
PFV-PMGD-PANGUILEMO-AEROPUERTO	0,0	0,0	0,0	0,0	0,0	0,0	0,0	0,8	2,9	4,7	5,3	5,4	5,4	5,2	5,0	4,9	4,7	4,9	3,3	1,6	0,3	0,0	0,0	0,0	54,6	5,4	2,3
PFV-PMGD-LOS-TORDOS	0,0	0,0	0,0	0,0	0,0	0,0	0,0	1,1	3,9	5,0	5,0	5,0	5,0	5,0	5,0	5,0	4,9	4,9	4,4	2,4	0,3	0,0	0,0	0,0	57,1	5,0	2,4
PFV-PMGD-EL-TIUQUE	0,0	0,0	0,0	0,0	0,0	0,0	0,0	0,1	0,5	0,8	0,9	0,9	1,0	1,0	1,0	1,0	0,9	0,8	0,6	0,3	0,0	0,0	0,0	0,0	9,9	1,0	0,4
PFV-PENCAHUE-ESTE	0,0	0,0	0,0	0,0	0,0	0,0	0,0	0,1	0,2	0,2	0,2	0,2	0,2	0,2	0,2	0,2	0,2	0,2	0,2	0,2	0,0	0,0	0,0	0,0	2,9	0,2	0,1
PFV-PMGD-ERINOME	0,0	0,0	0,0	0,0	0,0	0,0	0,0	0,3	1,1	2,0	2,5	2,5	2,5	2,5	2,5	2,4	2,5	2,4	2,0	1,1	0,2	0,0	0,0	0,0	26,6	2,5	1,1
PFV-QUINANTU	0,0	0,0	0,0	0,0	0,0	0,0	0,0	1,5	5,5	7,8	8,7	9,0	9,0	9,0	8,8	8,6	8,3	7,8	6,9	3,8	0,7	0,0	0,0	0,0	95,3	9,0	4,0
PFV-PMGD-DON-RODRIGO	0,0	0,0	0,0	0,0	0,0	0,0	0,0	0,1	0,2	0,4	0,5	0,6	0,6	0,6	0,6	0,6	0,6	0,4	0,3	0,1	0,0	0,0	0,0	0,0	5,8	0,6	0,2
PFV-TRICA-DOS	0,0	0,0	0,0	0,0	0,0	0,0	0,0	0,4	1,3	2,0	2,1	2,1	2,1	2,1	2,1	2,0	2,0	1,9	1,8	1,0	0,2	0,0	0,0	0,0	23,0	2,1	1,0
PFV-QUILAPILUN	0,0	0,0	0,0	0,0	0,0	0,0	0,2	10,0	49,5	51,0	51,0	79,3	80,0	80,0	80,0	83,3	95,6	91,7	81,3	44,8	7,8	0,0	0,0	0,0	885,5	95,6	36,9
PFV-PMGD TER LAGUNITAS	0,0	0,0	0,0	0,0	0,0	0,0	0,0	0,0	0,0	0,0	0,0	0,0	0,0	0,0	0,0	0,0	0,0	0,0	0,0	0,0	0,0	0,0	0,0	0,0	0,0	0,0	0,0
PFV-CHACABUCO	0,0	0,0	0,0	0,0	0,0	0,0	0,0	1,4	5,6	8,6	9,0	9,0	9,0	9,0	9,0	9,0	9,0	8,8	7,7	3,7	0,4	0,0	0,0	0,0	99,3	9,0	4,1
PFV-JAHUEL	0,0	0,0	0,0	0,0	0,0	0,0	0,0	0,4	3,0	4,7	5,1	5,2	5,3	5,3	5,3	5,3	5,2	5,0	4,4	2,6	0,4	0,0	0,0	0,0	57,3	5,3	2,4
PFV-PMGD-ESCORIAL-VERANO	0,0	0,0	0,0	0,0	0,0	0,0	0,0	0,3	1,5	2,2	2,5	2,6	2,6	2,6	2,6	2,6	2,5	2,3	1,9	1,0	0,2	0,0	0,0	0,0	27,5	2,6	1,1
PFV-KONDA	0,0	0,0	0,0	0,0	0,0	0,0	0,0	0,3	1,4	2,0	2,2	2,3	2,3	2,3	2,3	2,3	2,3	2,2	1,9	1,0	0,1	0,0	0,0	0,0	24,9	2,3	1,0
PFV-SLK808	0,0	0,0	0,0	0,0	0,0	0,0	0,0	0,2	1,7	2,7	2,9	3,0	3,0	3,0	3,0	3,0	3,0	2,8	2,5	1,4	0,2	0,0	0,0	0,0	32,3	3,0	1,3
PFV-TECHOSDEALTAMIRA	0,0	0,0	0,0	0,0	0,0	0,0	0,0	0,0	0,0	0,0	0,0	0,0	0,0	0,0	0,0	0,0	0,0	0,0	0,0	0,0	0,0	0,0	0,0	0,0	0,0	0,0	0,0
PFV-PMGD-RECOLETA	0,0	0,0	0,0	0,0	0,0	0,0	0,0	0,3	3,4	5,6	5,6	5,6	5,6	5,6	5,6	5,6	5,6	5,6	5,6	4,7	0,7	0,0	0,0	0,0	65,0	5,6	2,7
PFV-GUANACO	0,0	0,0	0,0	0,0	0,0	0,0	0,0	1,5	5,3	8,0	8,4	8,5	8,6	8,7	2,9	8,7	8,7	8,6	7,7	3,7	0,5	0,0	0,0	0,0	89,8	8,7	3,7
PFV-PMGD-GUANACO-AMPLIACION	0,0	0,0	0,0	0,0	0,0	0,0	0,0	0,0	0,0	0,0	0,0	0,0	0,0	0,0	0,0	0,0	0,0	0,0	0,0	0,0	0,0	0,0	0,0	0,0	0,0	0,0	0,0
PFV-DON-ANDRONICO	0,0	0,0	0,0	0,0	0,0	0,0	0,0	0,4	1,4	2,1	2,3	2,4	2,5	2,5	2,5	2,5	2,4	2,3	1,9	0,9	0,1	0,0	0,0	0,0	26,3	2,5	1,1
PFV-PIRQUE	0,0	0,0	0,0	0,0	0,0	0,0	0,0	0,5	1,7	2,3	2,4	2,5	2,5	2,5	2,5	2,5	2,5	2,5	2,1	1,1	0,1	0,0	0,0	0,0	27,8	2,5	1,2
PFV-SAN-VICENTE	0,0	0,0	0,0	0,0	0,0	0,0	0,0	0,1	0,4	1,0	1,4	1,8	2,0	2,1	2,1	1,9	1,6	1,2	0,7	0,2	0,0	0,0	0,0	0,0	16,6	2,1	0,7
PFV-FOTOVOLTSOLAR-1	0,0	0,0	0,0	0,0	0,0	0,0	0,0	0,0	0,0	0,0	0,0	0,0	0,0	0,0	0,0	0,0	0,0	0,0	0,0	0,0	0,0	0,0	0,0	0,0	0,0	0,0	0,0
PFV-DARLIN	0,0	0,0	0,0	0,0	0,0	0,0	0,0	0,5	5,7	7,9	8,1	8,1	8,1	8,1	8,0	8,1	4,1	0,0	0,9	3,6	0,5	0,0	0,0	0,0	71,6	8,1	3,0
PFV-PMGD-PARQUE-LA-COLONIA	0,0	0,0	0,0	0,0	0,0	0,0	0,0	0,0	0,0	0,0	0,0	0,0	0,0	0,0	0,0	0,0	0,0	0,0	0,0	0,0	0,0	0,0	0,0	0,0	0,0	0,0	0,0
PFV-PEPA	0,0	0,0	0,0	0,0	0,0	0,0	0,0	1,4	5,6	8,2	8,8	8,9	8,9	8,9	8,9	8,9	5,0	0,0	0,6	4,0	0,6	0,0	0,0	0,0	78,8	8,9	3,3
PFV-FRANCISCO	0,0	0,0	0,0	0,0	0,0	0,0	0,0	0,6	2,1	2,7	2,9	2,9	2,9	2,9	2,9	0,6	0,0	0,1	2,4	1,4	0,2	0,0	0,0	0,0	24,7	2,9	1,0
PFV-CANDELARIA	0,0	0,0	0,0	0,0	0,0	0,0	0,0	0,5	1,9	2,3	2,5	2,6	2,1	0,0	0,0	0,0	0,0	0,0	0,0	0,0	0,1	0,0	0,0	0,0	12,1	2,6	0,5
PFV-BLANQUINA	0,0	0,0	0,0	0,0	0,0	0,0	0,0	1,5	5,2	8,0	8,6	8,7	8,7	8,7	8,7	1,9	6,2	8,3	6,7	3,3	0,6	0,0	0,0	0,0	85,1	8,7	3,5
PFV-TRICAHUE2	0,0	0,0	0,0	0,0	0,0	0,0	0,0	1,2	4,5	6,3	7,3	6,6	6,6	7,9	7,9	5,2	7,9	7,7	6,9	3,9	0,6	0,0	0,0	0,0	80,3	7,9	3,3
PFV_SAN_ISIDRO	0,0	0,0	0,0	0,0	0,0	0,0	0,0	0,5	1,7	2,3	2,4	2,5	2,5	2,5	2,5	2,5	2,5	2,4	2,2	1,3	0,2	0,0	0,0	0,0	28,0	2,5	1,2
PFV-SANPEDRO	0,0	0,0	0,0	0,0	0,0	0,0	0,0	0,1	0,5	1,2	1,9	2,4	2,7	2,9	2,8	2,6	2,2	1,6	1,0	0,3	0,1	0,0	0,0	0,0	22,2	2,9	0,9
PFV-PMGD-TREBO	0,0	0,0	0,0	0,0	0,0	0,0	0,0	0,6	1,9	2,6	2,8	2,8	2,9	2,9	2,9	2,9	2,8	2,7	2,1	0,9	0,1	0,0	0,0	0,0	30,9	2,9	1,3
PFV-NAHUEN	0,0	0,0	0,0	0,0	0,0	0,0	0,0	1,6	5,8	8,6	9,0	9,0	9,0	9,0	9,0	9,0	9,0	9,0	7,8	3,8	0,5	0,0	0,0	0,0	100,3	9,0	4,2
PFV-MALINKE	0,0	0,0	0,0	0,0	0,0	0,0	0,0	0,3	1,2	1,4	1,4	1,4	1,4	1,4	1,4	1,4	1,4	1,4	1,4	0,8	0,1	0,0	0,0	0,0	16,1	1,4	0,7
PFV-LASTURCAS	0,0	0,0	0,0	0,0	0,0	0,0	0,0	0,5	1,3	1,4	1,4	1,4	1,4	1,4	1,4	1,4	1,4	1,4	1,4	1,2	0,2	0,0	0,0	0,0	16,8	1,4	0,7
PFV-ECLIPSE	0,0	0,0	0,0	0,0	0,0	0,0	0,0	0,3	1,3	3,0	4,5	5,7	6,5	6,7	6,6	6,3	5,2	3,9	2,4	0,9	0,1	0,0	0,0	0,0	53,4	6,7	2,2
PFV-QUILLAY	0,0	0,0	0,0	0,0	0,0	0,0	0,0	0,5	1,6	2,3	2,5	2,5	2,5	2,6	2,6	2,6	2,5	2,4	2,1	1,2	0,2	0,0	0,0	0,0	28,2	2,6	1,2
PFV-LIRIO-DE-CAMPO	0,0	0,0	0,0	0,0	0,0	0,0	0,0	0,4	1,7	2,3	2,5	2,5	2,6	2,6	2,6	2,6	2,6	2,5	2,2	1,3	0,2	0,0	0,0	0,0	28,7	2,6	1,2
PFV-LUMBRERAS	0,0	0,0	0,0	0,0	0,0	0,0	0,0	0,4	2,0	3,0	3,0	3,0	3,0	3,0	3,0	3,0	3,0	3,0	2,8	1,5	0,2	0,0	0,0	0,0	33,9	3,0	1,4
PFV-PAMA	0,0	0,0	0,0	0,0	0,0	0,0	0,0	0,0	0,3	0,8	1,2	1,5	1,7	1,9	1,8	1,7	1,5	1,1	0,6	0,2	0,0	0,0	0,0	0,0	14,4	1,9	0,6
PFV-DONACARMEN	0,0	0,0	0,0	0,0	0,0	0,0	0,0	1,2	5,4	13,3	21,3	27,0	30,9	32,5	31,8	28,0	23,3	19,2	11,7	4,1	0,6	0,0	0,0	0,0	250,3	32,5	10,4
PFV-SANTUARIO	0,0	0,0	0,0	0,0	0,0	0,0	0,0	0,5	2,0	2,6	2,8	2,9	2,9	3,0	3,0	3,0	2,9	2,7	2,0	0,7	0,0	0,0	0,0	0,0	31,2	3,0	1,3

RESUMEN DIARIO DE OPERACION DEL SEN

04-01-2023

04-01-2023

	1	2	3	4	5	6	7	8	9	10	11	12	13	14	15	16	17	18	19	20	21	22	23	24	TOT.DIA	DMAX.	DMED.
																									MWh	MWh/h	MWh/h
PFV-PMGD-LAS-TORTOLAS-DEL-VERANO	0,0	0,0	0,0	0,0	0,0	0,0	0,0	0,3	1,5	2,3	2,6	2,6	2,7	2,6	2,6	2,6	2,5	2,4	1,9	0,9	0,1	0,0	0,0	0,0	27,5	2,7	1,1
PFV-CALLELARGA	0,0	0,0	0,0	0,0	0,0	0,0	0,0	0,3	1,5	2,4	2,6	2,7	2,7	2,7	2,7	2,7	2,6	2,5	2,1	1,1	0,1	0,0	0,0	0,0	28,8	2,7	1,2
PFV-CASUTO	0,0	0,0	0,0	0,0	0,0	0,0	0,0	0,5	1,4	1,8	1,9	1,9	1,9	2,0	2,0	2,0	1,9	1,7	1,3	0,4	0,0	0,0	0,0	0,0	20,8	2,0	0,9
PFV-ENCONSOLAR	0,0	0,0	0,0	0,0	0,0	0,0	0,0	0,8	3,7	6,6	7,3	7,6	7,7	7,7	7,5	7,5	7,4	7,1	6,2	3,0	0,4	0,0	0,0	0,0	80,6	7,7	3,4
PFV-LAMANGA-1	0,0	0,0	0,0	0,0	0,0	0,0	0,0	0,1	0,4	1,0	1,5	1,9	2,2	2,3	2,3	2,1	1,8	1,3	0,7	0,3	0,0	0,0	0,0	0,0	18,0	2,3	0,7
PFV-PMGD-EL-SHARON	0,0	0,0	0,0	0,0	0,0	0,0	0,0	0,0	0,0	0,0	0,0	0,0	0,0	0,0	0,0	0,0	0,1	1,0	0,2	0,8	0,0	0,0	0,0	0,0	2,2	1,0	0,1
PFV-PMGD-RINCONADA-ALCONES	0,0	0,0	0,0	0,0	0,0	0,0	0,0	0,8	2,5	4,3	5,9	7,0	7,7	8,3	8,2	7,6	6,7	5,4	3,8	1,8	0,4	0,0	0,0	0,0	70,6	8,3	2,9
PFV-AVILES	0,0	0,0	0,0	0,0	0,0	0,0	0,0	0,7	3,1	5,5	6,3	7,0	5,9	7,5	7,3	7,2	7,0	6,4	4,8	2,4	0,4	0,0	0,0	0,0	71,5	7,5	3,0
PFV-PMGD-GUARANA	0,0	0,0	0,0	0,0	0,0	0,0	0,0	0,5	1,1	1,1	1,1	1,1	1,1	1,1	1,1	1,1	1,1	1,1	1,1	1,0	0,2	0,0	0,0	0,0	13,9	1,1	0,6
PFV-PMGD-COLCHAGUA	0,0	0,0	0,0	0,0	0,0	0,0	0,0	0,5	1,1	1,1	1,1	1,1	1,1	1,1	1,1	1,1	1,1	1,1	1,1	1,0	0,2	0,0	0,0	0,0	13,5	1,1	0,6
PFV-CORDILLERILLA	0,0	0,0	0,0	0,0	0,0	0,0	0,0	0,0	0,0	0,0	0,0	0,0	0,0	0,0	0,0	0,0	0,0	0,0	0,0	0,0	0,0	0,0	0,0	0,0	0,0	0,0	0,0
PFV-ALTOSOLAR	0,0	0,0	0,0	0,0	0,0	0,0	0,0	0,1	0,4	0,9	1,1	1,2	1,3	1,4	1,3	1,3	1,2	1,0	0,8	0,3	0,1	0,0	0,0	0,0	12,4	1,4	0,5
PFV-JOSESOLERM	0,0	0,0	0,0	0,0	0,0	0,0	0,0	0,2	0,9	1,3	1,4	1,4	1,4	1,4	1,4	1,4	1,4	1,4	1,3	0,8	0,1	0,0	0,0	0,0	15,7	1,4	0,7
PFV-GR-PITAO	0,0	0,0	0,0	0,0	0,0	0,0	0,0	2,4	7,4	8,9	9,0	9,0	9,0	9,0	9,0	8,9	8,9	9,0	8,3	5,6	0,9	0,0	0,0	0,0	105,2	9,0	4,4
PFV-RAUQUEN	0,0	0,0	0,0	0,0	0,0	0,0	0,0	1,2	5,0	7,1	7,5	7,7	7,7	7,7	7,6	7,5	7,4	7,1	6,3	3,6	0,6	0,0	0,0	0,0	84,2	7,7	3,5
PFV-PMGD-PARQUE-ITIHUE	0,0	0,0	0,0	0,0	0,0	0,0	0,0	0,4	1,6	2,6	2,9	3,0	3,0	3,0	3,0	3,0	2,9	2,7	2,2	1,2	0,2	0,0	0,0	0,0	31,8	3,0	1,3
PFV-DON-JORGE	0,0	0,0	0,0	0,0	0,0	0,0	0,0	0,8	2,4	3,0	3,0	3,0	3,0	3,0	3,0	3,0	3,0	3,0	2,8	1,6	0,2	0,0	0,0	0,0	34,6	3,0	1,4
PFV-MUTUPIN	0,0	0,0	0,0	0,0	0,0	0,0	0,0	1,6	6,3	8,8	9,0	9,0	8,8	8,7	8,6	8,5	8,5	8,5	8,1	5,2	0,5	0,0	0,0	0,0	100,1	9,0	4,2
PFV-PMGD-SANTA-LUISA	0,0	0,0	0,0	0,0	0,0	0,0	0,0	0,4	1,6	2,5	2,5	2,6	2,6	2,6	2,6	2,5	2,5	2,4	2,2	1,3	0,2	0,0	0,0	0,0	28,4	2,6	1,2
PFV-LASCODORNICES	0,0	0,0	0,0	0,0	0,0	0,0	0,0	0,7	2,4	2,9	3,0	3,0	2,9	2,9	2,9	2,9	2,9	2,8	2,7	1,9	0,4	0,0	0,0	0,0	34,2	3,0	1,4
PFV-PMGD-ALCALDESA	0,0	0,0	0,0	0,0	0,0	0,0	0,0	0,9	1,9	1,9	1,9	1,9	1,9	1,9	1,9	1,9	1,9	1,9	1,9	1,9	0,5	0,0	0,0	0,0	24,3	1,9	1,0
PFV-ELCERNICALO-1	0,0	0,0	0,0	0,0	0,0	0,0	0,0	0,3	1,1	1,5	1,5	1,5	1,5	1,5	1,5	1,5	1,4	1,4	1,4	0,9	0,2	0,0	0,0	0,0	17,0	1,5	0,7
PFV-ELCERNICALO-2	0,0	0,0	0,0	0,0	0,0	0,0	0,0	0,2	1,0	1,3	1,4	1,4	1,4	1,3	1,3	1,3	1,3	1,3	1,3	0,9	0,2	0,0	0,0	0,0	15,6	1,4	0,6
PFV-BICENTENARIO	0,0	0,0	0,0	0,0	0,0	0,0	0,0	0,5	1,7	2,3	2,4	2,5	2,5	2,5	2,4	2,4	2,4	2,3	1,0	1,3	0,2	0,0	0,0	0,0	26,6	2,5	1,1
PFV-PLAYERO	0,0	0,0	0,0	0,0	0,0	0,0	0,0	0,3	1,4	2,5	2,8	2,9	2,9	2,8	2,8	2,8	2,8	2,7	2,2	1,2	0,2	0,0	0,0	0,0	30,3	2,9	1,3
PFV-PLAYERITO	0,0	0,0	0,0	0,0	0,0	0,0	0,0	0,4	1,4	2,5	2,8	2,9	2,8	2,8	2,8	2,8	2,8	2,7	2,2	1,1	0,2	0,0	0,0	0,0	30,3	2,9	1,3
PFV-CHUCAO	0,0	0,0	0,0	0,0	0,0	0,0	0,0	0,2	1,2	2,3	2,5	2,5	2,4	2,4	2,4	2,4	2,4	2,3	2,0	0,9	0,2	0,0	0,0	0,0	26,2	2,5	1,1
PFV-NIQUEN	0,0	0,0	0,0	0,0	0,0	0,0	0,0	0,4	1,5	2,3	2,4	2,4	2,4	2,4	2,4	2,4	2,3	2,2	2,0	1,1	0,2	0,0	0,0	0,0	26,6	2,4	1,1
PFV-CHINCOL	0,0	0,0	0,0	0,0	0,0	0,0	0,0	0,5	2,2	2,8	2,9	2,9	2,9	2,9	2,8	2,8	2,8	2,8	2,6	1,8	0,3	0,0	0,0	0,0	33,0	2,9	1,4
PFV-CIPRES	0,0	0,0	0,0	0,0	0,0	0,0	0,0	1,3	4,5	4,1	4,0	4,0	4,0	4,0	4,0	4,0	4,0	4,0	4,0	3,4	0,7	0,0	0,0	0,0	50,1	4,5	2,1
PFV-PMGD-CARACOLES	0,0	0,0	0,0	0,0	0,0	0,0	0,0	0,0	0,0	0,0	0,0	0,0	0,0	0,0	0,0	0,0	0,0	0,0	0,0	0,0	0,0	0,0	0,0	0,0	0,0	0,0	0,0
PFV-PMGD-LAS-CATITAS	0,0	0,0	0,0	0,0	0,0	0,0	0,0	0,4	1,7	3,7	4,0	4,0	4,0	4,0	4,0	4,0	4,0	4,0	3,1	1,2	0,3	0,0	0,0	0,0	42,2	4,0	1,8
PFV-MERCURIO-SUR	0,0	0,0	0,0	0,0	0,0	0,0	0,0	0,7	2,4	3,0	3,0	3,0	3,0	3,0	3,0	3,0	3,0	3,0	2,8	1,7	0,3	0,0	0,0	0,0	35,1	3,0	1,5
PFV-PMGD-PACHIRA	0,0	0,0	0,0	0,0	0,0	0,0	0,0	1,6	5,7	8,6	8,9	8,9	8,9	8,9	8,9	8,9	8,9	8,5	7,4	4,2	0,8	0,0	0,0	0,0	98,8	8,9	4,1
PFV-LINARES	0,0	0,0	0,0	0,0	0,0	0,0	0,0	1,5	4,6	4,0	4,0	4,0	4,0	4,0	4,0	4,0	4,0	4,0	4,0	3,3	0,7	0,0	0,0	0,0	50,2	4,6	2,1
PFV-SATURNO-NORTE	0,0	0,0	0,0	0,0	0,0	0,0	0,0	1,0	3,3	4,3	4,5	4,5	4,5	4,5	4,5	4,5	4,5	4,5	4,1	2,6	0,5	0,0	0,0	0,0	51,7	4,5	2,2
PFV-MACHICURA	0,0	0,0	0,0	0,0	0,0	0,0	0,0	1,3	4,7	7,9	8,9	9,0	8,9	8,8	8,8	8,7	8,4	8,1	6,9	3,6	0,7	0,0	0,0	0,0	94,7	9,0	3,9
PFV-PMGD-EL-FLAMENCO	0,0	0,0	0,0	0,0	0,0	0,0	0,1	1,8	5,6	7,4	8,0	8,2	8,3	8,3	8,2	8,1	7,8	7,3	6,3	4,0	0,7	0,0	0,0	0,0	90,2	8,3	3,8
PFV-VILLA-SECA	0,0	0,0	0,0	0,0	0,0	0,0	0,0	0,4	1,5	2,3	2,5	2,5	2,4	2,4	2,4	2,4	2,4	1,7	0,0	0,0	0,0	0,0	0,0	0,0	22,8	2,5	1,0
PFV-COCHARCAS	0,0	0,0	0,0	0,0	0,0	0,0	0,0	0,5	1,8	2,5	2,6	2,6	2,6	2,5	2,5	2,5	2,5	2,4	2,1	1,3	0,2	0,0	0,0	0,0	28,7	2,6	1,2
PFV-LAS-TORTOLAS	0,0	0,0	0,0	0,0	0,0	0,0	0,0	0,5	1,8	2,8	2,9	2,9	2,9	2,8	2,8	2,8	2,7	2,6	2,4	1,1	0,2	0,0	0,0	0,0	31,4	2,9	1,3
PFV-BERRUECO	0,0	0,0	0,0	0,0	0,0	0,0	0,0	0,0	0,0	1,3	5,5	8,2	8,9	9,0	8,9	8,8	8,7	8,6	8,5	8,2	7,4	5,0	1,2	0,0	98,1	9,0	4,1
PFV-VENTURADA	0,0	0,0	0,0	0,0	0,0	0,0	0,0	1,6	5,8	8,3	8,7	8,8	8,7	8,6	8,5	8,5	8,3	8,0	7,2	4,5	1,0	0,0	0,0	0,0	96,5	8,8	4,0
PFV-SANTA-RITA	0,0	0,0	0,0	0,0	0,0	0,0	0,0	0,5	1,9	2,4	2,4	2,5	2,5	2,5	2,5	2,4	2,4	2,3	2,2	1,6	0,3	0,0	0,0	0,0	28,5	2,5	1,2
PFV-EL-PIUQUEN	0,0	0,0	0,0	0,0	0,0	0,0	0,0	0,5	1,8	2,7	2,8	2,9	2,8	2,8	2,8	2,7	2,7	2,6	2,4	1,1	0,2	0,0	0,0	0,0	30,9	2,9	1,3
PFV-HUAPE	0,0	0,0	0,0	0,0	0,0	0,0	0,0	0,2	1,4	2,4	2,5	2,4	2,3	2,3	2,2	2,1	2,1	2,1	2,0	1,1	0,2	0,0	0,0	0,0	25,3	2,5	1,1
PFV-PMGD-SAN-JOSE-2	0,0	0,0	0,0	0,0	0,0	0,0	0,0	0,7	2,5	3,0	3,0	3,0	3,0	2,9	2,9	2,9	2,9	2,8	2,6	1,9	0,4	0,0	0,0	0,0	34,5	3,0	1,4
PFV-ORION	0,0	0,0	0,0	0,0	0,0	0,0	0,0	0,5	1,7	2,5	2,6	2,6	2,6	2,6	2,5	2,5	2,5	2,4	2,2	1,3	0,3	0,0	0,0	0,0	28,6	2,6	1,2
PFV-LASPALOMAS	0,0	0,0	0,0	0,0	0,0	0,0	0,0	0,5	1,9	2,4	2,4	2,4	2,5	2,5	2,5	2,4	2,4	2,4	2,3	1,6	0,3	0,0	0,0	0,0	28,7	2,5	1,2
PMGD-PFV-PARQUE-SOLAR-FOTOVOLTAICO-LA-VICTORIA	0,0	0,0	0,0	0,0	0,0	0,0	0,0	0,0	0,0	0,0	0,0	0,0	0,0	0,0	0,0	0,0	0,0	0,0	0,0	0,0	0,0	0,0	0,0	0,0	0,0	0,0	0,0
PFV-MOYA	0,0	0,0	0,0	0,0	0,0	0,0	0,0	0,4	1,7	4,4	7,1	8,9	9,0	9,0	9,0	9,0	8,4	6,4	3,9	1,5	0,4	0,0	0,0	0,0	79,1	9,0	3,3
PFV-MECO-CHILLAN	0,0	0,0	0,0	0,0	0,0	0,0	0,0	1,1	4,1	5,8	5,9	5,9	5,9	5,9	5,8	5,7	5,6	5,5	5,1	3,2	0,6	0,0	0,0	0,0	66,0	5,9	2,8
PFV-SANTA-ESTER	0,0	0,0	0,0	0,0	0,0	0,0	0,0	0,5	2,0	2,5	2,5	2,6	2,6	2,6	2,6	2,5	2,5	2,4	2,2	1,5	0,2	0,0	0,0	0,0	29,5	2,6	1,2
PFV-LASLECHUZAS	0,0	0,0	0,0	0,0	0,0	0,0	0,0	0,5	2,0	2,7	2,8	2,8	2,8	2,8	2,8	2,7	2,7	2,6	2,4	1,6	0,3	0,0	0,0	0,0	31,6	2,8	1,3
PFV-PMGD-DADINCO	0,0	0,0	0,0	0,0	0,0	0,2	1,5	2,5	2,7	2,8	2,8	2,7	2,7	2,7	2,6	2,6	2,5	2,2	1,2	0,0	0,0	0,0	0,0	0,0	31,6	2,8	1,3
PFV-PMGD-PEGASUS-SOLAR	0,0	0,0	0,0	0,0	0,0	0,0	0,0	0,5	1,8	2,6	2,7	2,7	2,7	2,6	2,6	2,6	2,6	2,5	2,2	1,3	0,3	0,0	0,0	0,0	29,5	2,7	1,2
PFV-PMGD-BULNES-LOS-BARONES	0,0	0,0	0,0	0,0	0,0	0,0	0,0	0,1	0,2	0,3	0,7	1,2	1,7	2,0	2,3	2,4	2,4	2,2	1,9	1,1	0,2	0,0	0,0	0,0	18,7	2,4	0,8
PFV-SOL-SANTA-INES	0,0	0,0	0,0	0,0	0,0	0,0	0,0	0,3	1,7	2,5	2,6	2,7	2,8	2,8	2,7	2,7	2,6	2,5	2,2	1,4	0,3	0,0	0,0	0,0	29,9	2,8	1,2
PFV-LUCESOLAR	0,0	0,0	0,0	0,0	0,0	0,0	0,0	0,4	1,6	2,4	2,6	2,7	2,7	2,7	2,7	2,7	2,6	2,5	2,1	0,5	0,1	0,0	0,0	0,0	28,4	2,7	1,2
PFV-PITOTOY	0,0	0,0	0,0	0,0	0,0	0,0	0,0	0,1	0,4	0,6	0,7	0,7	0,7	0,8	0,8	0,7	0,4	0,0	0,0	0,1	0,0	0,0	0,0	0,0	6,0	0,8	0,3
PMGD-IDAHUE-DEL-VERANO	0,0	0,0	0,0	0,0	0,0	0,0	0,0	0,1	0,5	0,7	0,7	0,8	0,9	0,9	0,8	0,7	0,5	0,5	0,4	0,3	0,0	0,0	0,0	0,0	7,8	0,9	0,3
PFV-RINCONADA	0,0	0,0	0,0	0,0	0,0	0,0	0,0	1,7	5,7	6,9	7,4	7,6	7,7	7,8	7,7	7,7	4,0	4,1	6,9	4,1	0,6	0,0	0,0	0,0	80,0	7,8	3,3
PFV-PMGD-FULGOR	0,0	0,0	0,0	0,0	0,0	0,0	0,0	0,4	1,0	1,0	0,9	0,9	0,9	0,9	1,0	1,0	1,1	1,0	1,0	0,8	0,3	0,0	0,0	0,0	12,2	1,1	0,5
PFV-PMGD-CORTIJO	0,0	0,0	0,0	0,0	0,0	0,0	0,0	0,5	2,0	4,9	7,6	9,0	9,0	9,0	9,0	9,0	8,5	6,5	3,8	1,4	0,3	0,0	0,0	0,0	80,6	9,0	3,4
PFV-PMGD-GR-PEUMO	0,0	0,0	0,0	0,0	0,0	0,0	0,0	2,2	6,1	7,6	8,0	8,0	8,0	8,0	8,0	8,0	8,0	8,0	7,4	4,8	0,8	0,0	0,0	0,0	92,8	8,0	3,9
PFV-EI-RESPLANDOR	0,0	0,0	0,0	0,0	0,0	0,0	0,0	0,6	2,0	2,6	2,7	2,7	2,7	2,6	2,6	2,5	2,5	2,4	2,2	1,5	0,3	0,0	0,0	0,0	29,8	2,7	1,2
PFV-VALLEDELALUNA-2	0,0	0,0	0,0	0,0	0,0	0,0	0,0	0,4	1,6	2,2	2,4	2,4	2,4	2,4	2,4	2,4	2,4	2,3	1,9	0,9	0,1	0,0	0,0	0,0	26,2	2,4	1,1
PFV-CRUZSOLAR	0,0	0,0	0,0	0,0	0,0	0,0	0,0	0,6	2,0	2,6	2,9	2,9	3,0	3,0	2,9	2,9	2,9	2,8	2,5	1,5	0,2	0,0	0,0	0,0	32,8	3,0	1,4
PFV-SANFRANCISCO	0,0	0,0	0,0	0,0	0,0	0,0	0,0	0,4	1,7	2,4	2,6	2,6	2,6	2,7	2,6	2,6	2,5	2,3	2,1	1,0	0,2	0,0	0,0	0,0	28,2	2,7	1,2
PFV-LIPANGUE	0,0	0,0	0,0	0,0	0,0	0,0	0,0	0,1	0,5	1,2	1,8	2,3	2,6	2,7	2,7	2,6	2,2	1,6	0,9	0,3	0,0	0,0	0,0	0,0	21,5	2,7	0,9
PFV-SOL-DE-SEPTIEMBRE	0,0	0,0	0,0	0,0	0,0	0,0	0,0	0,3	1,7	4,1	6,1	7,6	8,5	8,9	8,8	8,2	6,9	5,1	2,9	0,9	0,2	0,0	0,0	0,0	70,2	8,9	2,9
PFV-TREBAL-SOLAR	0,0	0,0	0,0	0,0	0,0	0,0	0,0	0,1	0,5	1,1	1,6	2,0	2,3	2,3	2,3	2,1	1,7	1,2	0,6	0,2	0,0	0,0	0,0	0,0	18,1	2,3	0,8
PFV-PMGD-PLOMO-VERANO	0,0	0,0	0,0	0,0	0,0	0,0	0,0	0,4	0,9	0,9	0,9	0,9	0,9	0,9	0,9	0,9	0,9	0,9	0,9	0,8	0,2	0,0	0,0	0,0	11,3	0,9	0,5
PFV-LAQUINTA	0,0	0,0	0,0	0,0	0,0	0,0	0,0	0,5	1,9	2,6	2,8	2,8	2,8	2,8	2,8	2,8	2,8	2,6	2,3	1,1	0,1	0,0	0,0	0,0	30,7	2,8	1,3
PFV-CUZCUZ	0,0	0,0	0,0	0,0	0,0	0,0	0,0	0,1	1,0	1,9	2,2	2,3	2,4	2,4	2,4	2,3	2,2	2,1	1,8	0,9	0,1	0,0	0,0	0,0	24,1	2,4	1,0
PFV-NORTECHICO1	0,0	0,0	0,0	0,0	0,0	0,0	0,0	0,1	0,9	1,7	0,5	0,0	0,0	1,6	1,9	1,9	1,9	1,8	1,4	0,6	0,0	0,0	0,0	0,0	14,3	1,9	0,6
PFV-LOMALOSCOLORADOS	0,0	0,0	0,0	0,0	0,0	0,0	0,0	0,1	0,3	0,5	0,6	0,7	0,7	0,7	0,6	0,5	0,4	0,2	0,1	0,0	0,0	0,0	0,0	0,0	5,4	0,7	0,2
PFV-SANTA-INES	0,0	0,0	0,0	0,0	0,0	0,0	0,0	0,5	1,6	2,5	2,6	2,7	2,7	2,7	2,7	2,7	2,5	2,4	1,8	0,9	0,1	0,0	0,0	0,0	28,1	2,7	1,2
PFV-EL-CONDOR	0,0	0,0	0,0	0,0	0,0	0,0	0,0	0,2	0,7	1,0	1,1	1,1	1,1	1,1	1,1	1,1	1,1	1,1	0,9	0,3	0,1	0,0	0,0	0,0	12,1	1,1	0,5
PFV-PMGD-LA-FORESTA	0,0	0,0	0,0	0,0	0,0	0,0	0,0	0,3	1,3	2,1	2,2	2,3	2,3	2,3	2,3	2,3	2,3	2,3	2,0	1,0	0,2	0,0	0,0	0,0	25,2	2,3	1,0
PFV-PERALILLO	0,0	0,0	0,0	0,0	0,0	0,0	0,0	0,4	1,3	1,9	2,0	2,0	2,0	2,0	2,0	2,0	2,0	2,0	1,7	1,1	0,2	0,0	0,0	0,0	22,8	2,0	0,9
PFV-LAS-TORCAZAS	0,0	0,0	0,0	0,0	0,0	0,0	0,0	0,4	1,2	1,9	2,2	2,4	2,5	2,6	2,6	2,6	2,4	2,1	1,8	1,0	0,2	0,0	0,0	0,0	26,0	2,6	1,1
PFV-SANTIAGOSOLAR	0,0	0,0	0,0	0,0	0,0	0,0	0,1	3,7	15,2	25,8	36,2	36,3	44,7	86,5	84,4	77,5	64,6	44,9	20,1	6,9	1,3	0,0	0,0	0,0	548,2	86,5	22,8
PFV-LOS-PERALES	0,0	0,0	0,0	0,0	0,0	0,0	0,0	0,0	0,4	1,0	1,7	2,2	2,6	2,7	2,7	2,5	2,1	1,6	0,9	0,3	0,1	0,0	0,0	0,0	20,9	2,7	0,9
PFV-PMGD-PALTO-SUNLIGHT	0,0	0,0	0,0	0,0	0,0	0,0	0,0	0,4	3,5	6,4	6,6	7,9	8,3	8,4	6,6	5,7	5,6	5,4	4,2	1,9	0,3	0,0	0,0	0,0	71,4	8,4	3,0
PFV-PMGD-KAUFMAN	0,0	0,0	0,0	0,0	0,0	0,0	0,0	0,0	0,0	0,0	0,0	0,0	0,0	0,0	0,0	0,0	0,0	0,0	0,0	0,0	0,0	0,0	0,0	0,0	0,0	0,0	0,0
PFV-ELPIQUERO	0,0	0,0	0,0	0,0	0,0	0,0	0,0	1,2	4,8	8,3	9,0	9,0	9,0	9,0	9,0	9,0	9,0	9,0	8,0	4,2	0,7	0,0	0,0	0,0	99,3	9,0	4,1
PFV-CAIMI	0,0	0,0	0,0	0,0	0,0	0,0	0,0	0,0	0,0	0,0	0,0	0,1	0,1	0,1	0,1	0,1	0,1	0,1	0,0	0,0	0,0	0,0	0,0	0,0	0,7	0,1	0,0
PFV-PMGD-LOS-MAGNOLIOS	0,0	0,0	0,0	0,0	0,0	0,0	0,0	0,5	1,9	2,4	2,6	2,6	2,7	2,7	2,7	2,7	2,7	2,6	2,3	1,6	0,3	0,0	0,0	0,0	30,2	2,7	1,3

RESUMEN DIARIO DE OPERACION DEL SEN

04-01-2023

04-01-2023

	1	2	3	4	5	6	7	8	9	10	11	12	13	14	15	16	17	18	19	20	21	22	23	24	TOT.DIA	DMAX.	DMED.
																									MWh	MWh/h	MWh/h
PFV-PITRA	0,0	0,0	0,0	0,0	0,0	0,0	0,0	0,4	1,7	2,3	2,5	2,7	2,7	2,7	2,8	2,8	2,8	2,7	2,3	1,0	0,0	0,0	0,0	0,0	29,4	2,8	1,2
PFV-CATEMU	0,0	0,0	0,0	0,0	0,0	0,0	0,0	0,2	0,9	1,7	1,9	1,9	1,9	1,9	1,9	1,9	1,9	1,8	1,4	0,1	0,0	0,0	0,0	0,0	19,6	1,9	0,8
PFV-PLACILLASOLAR	0,0	0,0	0,0	0,0	0,0	0,0	0,0	1,4	5,4	7,7	8,3	8,5	8,6	8,6	8,5	8,5	8,3	8,0	7,0	4,1	0,7	0,0	0,0	0,0	93,6	8,6	3,9
PFV-UTFSM-VALPO-VALDES	0,0	0,0	0,0	0,0	0,0	0,0	0,0	0,0	0,0	0,0	0,0	0,0	0,0	0,0	0,0	0,0	0,0	0,0	0,0	0,0	0,0	0,0	0,0	0,0	0,1	0,0	0,0
PFV-UTFSM-VINA-MAR	0,0	0,0	0,0	0,0	0,0	0,0	0,0	0,0	0,0	0,1	0,1	0,2	0,3	0,3	0,3	0,3	0,3	0,2	0,1	0,0	0,0	0,0	0,0	0,0	2,3	0,3	0,1
PMGD-PFV-VILLA-MOSCOSO	0,0	0,0	0,0	0,0	0,0	0,0	0,0	0,2	0,8	1,5	2,1	2,5	2,8	2,9	2,9	2,7	2,4	1,9	1,2	0,5	0,1	0,0	0,0	0,0	24,5	2,9	1,0
PFV-PMGD-FARDELA-NEGRA	0,0	0,0	0,0	0,0	0,0	0,0	0,0	0,5	1,7	2,2	2,2	2,5	2,6	2,6	2,6	2,5	2,5	2,4	2,0	1,0	0,0	0,0	0,0	0,0	27,5	2,6	1,1
PFV-PMGD-PASTRAN	0,0	0,0	0,0	0,0	0,0	0,0	0,0	0,5	2,8	4,8	4,2	4,5	5,4	7,1	8,6	9,0	9,0	9,0	8,1	3,1	0,3	0,0	0,0	0,0	76,4	9,0	3,2
PFV-PMGD-FOSTER	0,0	0,0	0,0	0,0	0,0	0,0	0,0	0,4	1,7	2,4	2,6	2,7	2,7	2,7	2,7	2,7	2,6	2,5	2,3	1,5	0,2	0,0	0,0	0,0	29,6	2,7	1,2
PFV-PMGD-LITORAL-SUNLIGHT	0,0	0,0	0,0	0,0	0,0	0,0	0,0	0,0	0,0	0,0	0,0	0,0	0,0	0,0	0,0	0,0	0,0	0,0	0,0	0,0	0,0	0,0	0,0	0,0	0,0	0,0	0,0
PFV-RODEO	0,0	0,0	0,0	0,0	0,0	0,0	0,0	0,3	1,4	2,2	2,4	2,4	2,5	2,5	2,5	2,5	2,4	2,3	2,0	1,1	0,1	0,0	0,0	0,0	26,6	2,5	1,1
PFV-TUCUQUERE	0,0	0,0	0,0	0,0	0,0	0,0	0,0	0,5	1,9	2,7	2,9	3,0	3,0	3,0	3,0	2,9	3,0	2,9	2,6	1,6	0,1	0,0	0,0	0,0	32,9	3,0	1,4
PFV-PEDREROS	0,0	0,0	0,0	0,0	0,0	0,0	0,0	0,0	0,0	0,0	0,0	0,0	0,0	0,0	0,0	0,0	0,0	0,0	0,0	0,0	0,0	0,0	0,0	0,0	0,0	0,0	0,0
PFV-DONEUGENIO	0,0	0,0	0,0	0,0	0,0	0,0	0,0	0,4	1,4	1,9	2,1	2,1	2,1	2,1	2,1	2,1	2,1	2,1	1,9	1,1	0,2	0,0	0,0	0,0	23,6	2,1	1,0
PFV-PMGD-LOS-TAURETES	0,0	0,0	0,0	0,0	0,0	0,0	0,0	0,5	1,7	2,0	2,0	2,0	2,0	2,0	2,0	2,0	2,0	2,0	1,7	0,6	0,1	0,0	0,0	0,0	22,6	2,0	0,9
PFV-PMGD-EL-CASTANO	0,0	0,0	0,0	0,0	0,0	0,0	0,0	1,2	4,2	6,1	6,8	7,1	7,3	7,4	7,3	7,3	7,1	6,7	5,7	3,2	0,5	0,0	0,0	0,0	77,9	7,4	3,2
PFV-LAS-CABRAS	0,0	0,0	0,0	0,0	0,0	0,0	0,0	0,3	1,4	2,3	2,6	2,7	2,7	2,7	2,7	2,7	2,7	2,5	2,2	1,0	0,1	0,0	0,0	0,0	28,6	2,7	1,2
PMGD-PFV-AROMO-DEL-VERANO	0,0	0,0	0,0	0,0	0,0	0,0	0,0	0,2	0,5	0,8	0,8	1,5	1,8	1,8	1,8	1,7	1,4	1,1	0,7	0,3	0,1	0,0	0,0	0,0	14,6	1,8	0,6
PFV-LOS-LAGOS	0,0	0,0	0,0	0,0	0,0	0,0	0,0	0,2	0,9	1,7	1,9	2,0	2,1	2,1	2,1	2,1	2,0	1,9	1,5	0,8	0,1	0,0	0,0	0,0	21,5	2,1	0,9
PFV-CHANCON	0,0	0,0	0,0	0,0	0,0	0,0	0,0	0,4	1,6	2,3	2,4	2,4	2,4	2,4	2,3	2,3	2,2	2,2	1,9	1,0	0,1	0,0	0,0	0,0	26,0	2,4	1,1
PFV-ELSAUCE	0,0	0,0	0,0	0,0	0,0	0,0	0,0	0,4	2,0	2,7	2,9	2,9	2,9	3,0	2,9	3,0	2,9	2,8	2,3	1,0	0,0	0,0	0,0	0,0	31,8	3,0	1,3
PFV-PMGD-FARAMALLA	0,0	0,0	0,0	0,0	0,0	0,0	0,0	0,0	0,0	0,0	0,0	0,0	0,0	0,0	0,0	0,0	0,0	0,0	0,0	0,0	0,0	0,0	0,0	0,0	0,0	0,0	0,0
PFV-PMGD-SOLAR-PALERMO	0,0	0,0	0,0	0,0	0,0	0,0	0,0	0,0	0,0	0,0	0,0	0,0	0,0	0,0	0,0	0,0	0,0	0,0	0,0	0,0	0,0	0,0	0,0	0,0	0,0	0,0	0,0
PFV-SANTAROSA	0,0	0,0	0,0	0,0	0,0	0,0	0,0	1,5	5,7	7,8	8,3	8,5	8,8	8,8	8,8	8,7	8,4	8,0	7,1	3,8	0,5	0,0	0,0	0,0	94,7	8,8	3,9
PFV-UTFSM-VITACURA	0,0	0,0	0,0	0,0	0,0	0,0	0,0	0,0	0,0	0,0	0,0	0,0	0,0	0,0	0,0	0,0	0,0	0,0	0,0	0,0	0,0	0,0	0,0	0,0	0,0	0,0	0,0
PFV-PMGD-DUQUECO-SOLAR	0,0	0,0	0,0	0,0	0,0	0,0	0,1	1,7	6,4	8,7	8,9	8,9	8,9	9,0	9,0	9,0	8,9	8,6	7,7	4,9	1,1	0,0	0,0	0,0	101,9	9,0	4,2
PFV-MARAMBIO	0,0	0,0	0,0	0,0	0,0	0,0	0,0	0,1	1,1	2,0	2,5	2,5	2,5	2,5	2,5	2,5	2,5	2,4	1,8	0,8	0,1	0,0	0,0	0,0	25,9	2,5	1,1
PFV-EL-ZORZAL	0,0	0,0	0,0	0,0	0,0	0,0	0,0	0,4	1,5	2,3	2,5	2,5	2,6	2,6	2,5	2,5	2,4	2,4	2,1	1,2	0,3	0,0	0,0	0,0	27,8	2,6	1,2
PMGD-PFV-DON-MARTIN	0,0	0,0	0,0	0,0	0,0	0,0	0,0	0,1	0,2	0,3	0,3	1,1	1,9	2,2	2,5	2,5	2,5	2,4	1,9	1,2	0,3	0,0	0,0	0,0	19,3	2,5	0,8
PMGD-PFV-ALBOR-SOLAR	0,0	0,0	0,0	0,0	0,0	0,0	0,0	0,3	0,4	0,5	0,6	1,3	1,5	1,5	1,5	1,5	1,5	1,4	1,4	1,4	0,7	0,0	0,0	0,0	15,4	1,5	0,6
PFV-NAZARINO-DEL-VERANO	0,0	0,0	0,0	0,0	0,0	0,0	0,0	0,5	1,7	2,3	2,6	2,7	2,8	2,8	2,8	2,8	2,7	2,4	2,0	1,1	0,1	0,0	0,0	0,0	29,1	2,8	1,2
PFV-LA-PALMA	0,0	0,0	0,0	0,0	0,0	0,0	0,0	1,8	7,3	8,7	8,7	8,8	8,8	8,8	8,8	8,7	8,7	8,6	8,2	5,7	1,1	0,0	0,0	0,0	102,8	8,8	4,3
PFV-TARANTO	0,0	0,0	0,0	0,0	0,0	0,0	0,0	1,2	4,2	6,7	7,3	7,4	7,5	7,5	7,4	7,5	7,5	7,3	6,1	3,1	0,5	0,0	0,0	0,0	81,2	7,5	3,4
PFV-CONDOR-PELVIN	0,0	0,0	0,0	0,0	0,0	0,0	0,0	0,4	1,7	2,2	2,2	2,5	2,5	2,5	2,5	2,5	2,5	2,4	2,1	1,3	0,2	0,0	0,0	0,0	27,4	2,5	1,1
PFV-SALERNO	0,0	0,0	0,0	0,0	0,0	0,0	0,0	0,5	1,7	2,4	2,6	2,7	2,8	2,8	2,8	2,8	2,7	2,6	2,3	1,2	0,2	0,0	0,0	0,0	30,0	2,8	1,3
PFV-GUADALUPE	0,0	0,0	0,0	0,0	0,0	0,0	0,0	0,8	3,2	4,7	5,4	5,7	5,7	5,7	5,7	5,6	5,4	4,9	3,7	1,3	0,1	0,0	0,0	0,0	57,8	5,7	2,4
PFV-VILLA-ALEMANA	0,0	0,0	0,0	0,0	0,0	0,0	0,0	0,0	0,0	0,0	0,0	0,0	0,0	0,0	0,0	0,0	0,0	0,0	0,0	0,0	0,0	0,0	0,0	0,0	0,0	0,0	0,0
PFV-LAS-TENCAS	0,0	0,0	0,0	0,0	0,0	0,0	0,0	0,4	1,9	4,2	6,3	7,8	8,8	9,0	8,9	8,6	7,4	5,7	3,4	1,2	0,2	0,0	0,0	0,0	73,8	9,0	3,1
PFV-REXNER	0,0	0,0	0,0	0,0	0,0	0,0	0,0	0,1	0,9	1,8	2,5	2,6	2,7	2,7	2,7	2,6	2,5	2,2	1,5	0,7	0,1	0,0	0,0	0,0	25,5	2,7	1,1
PFV-MELI	0,0	0,0	0,0	0,0	0,0	0,0	0,0	0,0	0,0	0,0	0,0	0,0	0,0	0,0	0,0	0,0	0,0	0,0	0,0	0,0	0,0	0,0	0,0	0,0	0,0	0,0	0,0
PFV-CURICURA	0,0	0,0	0,0	0,0	0,0	0,0	0,0	0,0	0,0	0,0	0,0	0,0	0,0	0,0	0,0	0,0	0,0	0,0	0,0	0,0	0,0	0,0	0,0	0,0	0,0	0,0	0,0
PMGD-PFV-ROMERIA	0,0	0,0	0,0	0,0	0,0	0,0	0,0	1,2	4,3	6,6	7,1	7,4	7,5	7,5	7,4	7,1	6,8	6,6	5,8	3,0	0,5	0,0	0,0	0,0	78,8	7,5	3,3
PFV-SAN-ANTONIO	0,0	0,0	0,0	0,0	0,0	0,0	0,1	1,6	4,6	4,1	4,0	4,0	4,0	4,0	4,0	4,0	4,0	4,0	4,0	3,3	0,7	0,0	0,0	0,0	50,5	4,6	2,1
PFV-GABARDO_VERANO	0,0	0,0	0,0	0,0	0,0	0,0	0,0	0,4	1,9	2,5	2,6	2,7	2,7	2,7	2,7	2,6	1,4	0,0	0,5	0,3	0,0	0,0	0,0	0,0	22,9	2,7	1,0
PFV-SAN_CARLOS	0,0	0,0	0,0	0,0	0,0	0,0	0,0	0,2	1,5	2,3	2,4	2,5	2,6	2,6	2,5	2,5	2,5	2,4	2,1	1,3	0,3	0,0	0,0	0,0	27,6	2,6	1,2
PFV-EL_MONTE	0,0	0,0	0,0	0,0	0,0	0,0	0,0	0,4	1,6	2,3	2,5	2,7	2,7	2,7	2,7	2,7	2,7	2,4	2,0	0,9	0,1	0,0	0,0	0,0	28,6	2,7	1,2
PFV-LO_BOZA	0,0	0,0	0,0	0,0	0,0	0,0	0,0	0,0	0,0	0,0	0,2	0,3	0,3	0,4	0,3	0,3	0,2	0,1	0,0	0,0	0,0	0,0	0,0	0,0	2,2	0,4	0,1
PFV-PUELCHE	0,0	0,0	0,0	0,0	0,0	0,0	0,0	0,6	1,9	2,5	2,6	2,6	2,6	2,6	2,6	2,6	2,5	2,3	2,2	1,2	0,2	0,0	0,0	0,0	28,9	2,6	1,2
PFV-LASARAUCARIAS	0,0	0,0	0,0	0,0	0,0	0,0	0,0	0,0	0,0	0,0	0,0	0,0	0,0	0,0	0,0	0,0	0,0	0,0	0,0	0,0	0,0	0,0	0,0	0,0	0,0	0,0	0,0
CSP-CERRODOMINADOR	28,8	28,6	28,7	28,5	28,3	28,9	29,8	30,2	29,6	45,9	85,4	88,8	88,7	88,1	88,4	88,5	87,9	88,5	88,7	87,8	87,4	87,4	86,9	43,5	1493,3	88,8	62,2
ARICA-GMAR_DIESEL	0,0	0,0	0,0	0,0	0,0	0,0	0,0	0,0	0,0	0,0	0,0	0,0	0,0	0,0	0,0	0,0	0,0	0,0	0,0	0,0	0,0	0,0	0,0	0,0	0,0	0,0	0,0
ARICA-M1AR_DIESEL	0,0	0,0	0,0	0,0	0,0	0,0	0,0	0,0	0,0	0,0	0,0	0,0	0,0	0,0	0,0	0,0	0,0	0,0	0,0	0,0	0,0	0,0	0,0	0,0	0,0	0,0	0,0
ARICA-M2AR_DIESEL	0,0	0,0	0,0	0,0	0,0	0,0	0,0	0,0	0,0	0,0	0,0	0,0	0,0	0,0	0,0	0,0	0,0	0,0	0,0	0,0	0,0	0,0	0,0	0,0	0,0	0,0	0,0
BESS-ARICA	0,0	0,0	0,0	0,0	0,0	0,0	0,0	0,0	0,0	0,0	0,0	0,0	0,0	0,0	0,0	0,0	0,0	0,0	0,0	0,0	0,0	0,0	0,0	1,8	1,8	1,8	0,1
PMGD-TER-ESTANDARTES	0,0	0,0	0,0	0,0	0,0	0,0	0,0	0,0	0,0	0,0	0,0	0,0	0,0	0,0	0,0	0,0	0,0	0,0	0,0	0,0	0,0	0,0	0,0	0,0	0,0	0,0	0,0
PMGD-TER-ZOFRI	0,0	0,0	0,0	0,0	0,0	0,0	0,0	0,0	0,0	0,0	0,0	0,0	0,0	0,0	0,0	0,0	0,0	0,0	0,0	0,0	0,0	0,0	0,0	0,0	0,0	0,0	0,0
IQUIQUE-MAIQ_DIESEL	0,0	0,0	0,0	0,0	0,0	0,0	0,0	0,0	0,0	0,0	0,0	0,0	0,0	0,0	0,0	0,0	0,0	0,0	0,0	0,0	0,0	0,0	0,0	0,0	0,0	0,0	0,0
IQUIQUE-MIIQ_DIESEL	0,0	0,0	0,0	0,0	0,0	0,0	0,0	0,0	0,0	0,0	0,0	0,0	0,0	0,0	0,0	0,0	0,0	0,0	0,0	0,0	0,0	0,0	0,0	0,0	0,0	0,0	0,0
IQUIQUE-MSIQ_DIESEL	0,0	0,0	0,0	0,0	0,0	0,0	0,0	0,0	0,0	0,0	0,0	0,0	0,0	0,0	0,0	0,0	0,0	0,0	0,0	0,0	0,0	0,0	0,0	0,0	0,0	0,0	0,0
IQUIQUE-SUIQ_DIESEL	0,0	0,0	0,0	0,0	0,0	0,0	0,0	0,0	0,0	0,0	0,0	0,0	0,0	0,0	0,0	0,0	0,0	0,0	0,0	0,0	0,0	0,0	0,0	0,0	0,0	0,0	0,0
IQUIQUE-TGIQ_DIESEL	0,0	0,0	0,0	0,0	0,0	0,0	0,0	0,0	0,0	0,0	0,0	0,0	0,0	0,0	0,0	0,0	0,0	0,0	0,0	0,0	0,0	0,0	0,0	0,0	0,0	0,0	0,0
ZOFRI_1_DIESEL	0,0	0,0	0,0	0,0	0,0	0,0	0,0	0,0	0,0	0,0	0,0	0,0	0,0	0,0	0,0	0,0	0,0	0,0	0,0	0,0	0,0	0,0	0,0	0,0	0,0	0,0	0,0
ZOFRI_2-5_DIESEL	0,0	0,0	0,0	0,0	0,0	0,0	0,0	0,0	0,0	0,0	0,0	0,0	0,0	0,0	0,0	0,0	0,0	0,0	0,0	0,0	0,0	0,0	0,0	0,0	0,0	0,0	0,0
ZOFRI_6_DIESEL	0,0	0,0	0,0	0,0	0,0	0,0	0,0	0,0	0,0	0,0	0,0	0,0	0,0	0,0	0,0	0,0	0,0	0,0	0,0	0,0	0,0	0,0	0,0	0,0	0,0	0,0	0,0
ZOFRI_13_DIESEL	0,0	0,0	0,0	0,0	0,0	0,0	0,0	0,0	0,0	0,0	0,0	0,0	0,0	0,0	0,0	0,0	0,0	0,0	0,0	0,0	0,0	0,0	0,0	0,0	0,0	0,0	0,0
ZOFRI_7-12_DIESEL	0,0	0,0	0,0	0,0	0,0	0,0	0,0	0,0	0,0	0,0	0,0	0,0	0,0	0,0	0,0	0,0	0,0	0,0	0,0	0,0	0,0	0,0	0,0	0,0	0,0	0,0	0,0
CTTAR_CARBÓN	0,0	0,0	0,0	0,0	0,0	0,0	0,0	0,0	0,0	0,0	0,0	0,0	0,0	0,0	0,0	0,0	0,0	0,0	0,0	0,0	0,0	0,0	0,0	0,0	0,0	0,0	0,0
TGTAR_DIESEL	0,0	0,0	0,0	0,0	0,0	0,0	0,0	0,0	0,0	0,0	0,0	0,0	0,0	0,0	0,0	0,0	0,0	0,0	0,0	0,0	0,0	0,0	0,0	0,0	0,0	0,0	0,0
UJINA-1_DIESEL	0,0	0,0	0,0	0,0	0,0	0,0	0,0	0,0	0,0	0,0	0,0	0,0	0,0	0,0	0,0	0,0	0,0	0,0	0,0	0,0	0,0	0,0	0,0	0,0	0,0	0,0	0,0
UJINA-2_DIESEL	0,0	0,0	0,0	0,0	0,0	0,0	0,0	0,0	0,0	0,0	0,0	0,0	0,0	0,0	0,0	0,0	0,0	0,0	0,0	0,0	0,0	0,0	0,0	0,0	0,0	0,0	0,0
UJINA-3_DIESEL	0,0	0,0	0,0	0,0	0,0	0,0	0,0	0,0	0,0	0,0	0,0	0,0	0,0	0,0	0,0	0,0	0,0	0,0	0,0	0,0	0,0	0,0	0,0	0,0	0,0	0,0	0,0
UJINA-4_DIESEL	0,0	0,0	0,0	0,0	0,0	0,0	0,0	0,0	0,0	0,0	0,0	0,0	0,0	0,0	0,0	0,0	0,0	0,0	0,0	0,0	0,0	0,0	0,0	0,0	0,0	0,0	0,0
UJINA-5_DIESEL	0,0	0,0	0,0	0,0	0,0	0,0	0,0	0,0	0,0	0,0	0,0	0,0	0,0	0,0	0,0	0,0	0,0	0,0	0,0	0,0	0,0	0,0	0,0	0,0	0,0	0,0	0,0
UJINA-6_DIESEL	0,0	0,0	0,0	0,0	0,0	0,0	0,0	0,0	0,0	0,0	0,0	0,0	0,0	0,0	0,0	0,0	0,0	0,0	0,0	0,0	0,0	0,0	0,0	0,0	0,0	0,0	0,0
CERROPABELLON-U1_GEO	9,5	9,6	9,5	9,6	9,6	9,6	9,5	9,6	9,4	9,3	9,4	9,1	8,9	8,9	8,7	8,8	8,8	8,9	9,0	9,4	9,6	9,6	9,6	9,6	223,4	9,6	9,3
CERROPABELLON-U2_GEO	19,7	19,8	19,9	19,5	19,7	19,8	20,0	20,5	19,9	19,3	18,9	18,8	18,7	18,6	18,4	18,4	18,5	18,6	19,2	19,3	19,5	19,3	19,5	19,4	463,0	20,5	19,3
CERROPABELLON-U3_GEO	9,5	9,6	9,5	9,6	9,6	9,6	9,5	9,6	9,4	9,3	9,4	9,1	8,9	8,9	8,7	8,8	8,8	8,9	9,0	9,4	9,6	9,6	9,6	9,6	223,4	9,6	9,3
NORGENER-NTO1_CAR	87,1	86,6	84,3	88,8	85,9	81,5	85,8	70,4	54,8	55,5	55,5	55,5	64,8	65,6	55,9	55,5	65,0	63,9	55,4	55,5	99,1	122,9	87,3	86,8	1769,4	122,9	73,7
NORGENER-NTO2_CAR	0,0	0,0	0,0	0,0	0,0	0,0	0,0	0,0	0,0	0,0	0,0	0,0	0,0	0,0	0,0	0,0	0,0	0,0	0,0	0,0	0,0	0,0	0,0	0,0	0,0	0,0	0,0
U12_CARBÓN	0,0	0,0	0,0	0,0	0,0	0,0	0,0	0,0	0,0	0,0	0,0	0,0	0,0	0,0	0,0	0,0	0,0	0,0	0,0	0,0	0,0	0,0	0,0	0,0	0,0	0,0	0,0
U13_CARBÓN	0,0	0,0	0,0	0,0	0,0	0,0	0,0	0,0	0,0	0,0	0,0	0,0	0,0	0,0	0,0	0,0	0,0	0,0	0,0	0,0	0,0	0,0	0,0	0,0	0,0	0,0	0,0
TOCOPILLA-U14_CAR	0,0	0,0	0,0	0,0	0,0	0,0	0,0	0,0	0,0	0,0	0,0	0,0	0,0	0,0	0,0	0,0	0,0	0,0	0,0	0,0	0,0	0,0	0,0	0,0	0,0	0,0	0,0
TOCOPILLA-U15_CAR	0,0	0,0	0,0	0,0	0,0	0,0	0,0	0,0	0,0	0,0	0,0	0,0	0,0	0,0	0,0	0,0	0,0	0,0	0,0	0,0	0,0	0,0	0,0	0,0	0,0	0,0	0,0
TOCOPILLA-U16-TG_GNL	0,0	0,0	0,0	0,0	0,0	0,0	0,0	0,0	0,0	0,0	0,0	0,0	0,0	0,0	0,0	0,0	0,0	0,0	0,0	0,0	0,0	0,0	0,0	0,0	0,0	0,0	0,0
TOCOPILLA-U16-TG+TV_GNL	304,0	345,5	340,5	348,8	345,0	334,5	271,9	135,2	1,1	0,0	0,0	0,0	0,0	0,0	0,0	0,0	0,0	0,0	0,0	0,0	0,0	0,0	0,0	0,0	2426,5	348,8	101,1
TOCOPILLA-U16-TG_DIESEL	0,0	0,0	0,0	0,0	0,0	0,0	0,0	0,0	0,0	0,0	0,0	0,0	0,0	0,0	0,0	0,0	0,0	0,0	0,0	0,0	0,0	0,0	0,0	0,0	0,0	0,0	0,0
TOCOPILLA-U16-TG+TV_DIESEL	0,0	0,0	0,0	0,0	0,0	0,0	0,0	0,0	0,0	0,0	0,0	0,0	0,0	0,0	0,0	0,0	0,0	0,0	0,0	0,0	0,0	0,0	0,0	0,0	0,0	0,0	0,0
TOCOPILLA-U16-TG_GAS ARG	0,0	0,0	0,0	0,0	0,0	0,0	0,0	0,0	0,0	0,0	0,0	0,0	0,0	0,0	0,0	0,0	0,0	0,0	0,0	0,0	0,0	0,0	0,0	0,0	0,0	0,0	0,0
TOCOPILLA-U16-TG+TV_GAS ARG	0,0	0,0	0,0	0,0	0,0	0,0	0,0	0,0	0,0	0,0	0,0	0,0	0,0	0,0	0,0	0,0	0,0	0,0	0,0	0,0	0,0	0,0	0,0	0,0	0,0	0,0	0,0

RESUMEN DIARIO DE OPERACION DEL SEN

04-01-2023

04-01-2023

	1	2	3	4	5	6	7	8	9	10	11	12	13	14	15	16	17	18	19	20	21	22	23	24	TOT.DIA	DMAX.	DMED.
																									MWh	MWh/h	MWh/h
TOCOPILLA-TG1_DIESEL	0,0	0,0	0,0	0,0	0,0	0,0	0,0	0,0	0,0	0,0	0,0	0,0	0,0	0,0	0,0	0,0	0,0	0,0	0,0	0,0	0,0	0,0	0,0	0,0	0,0	0,0	0,0
TOCOPILLA-TG2_DIESEL	0,0	0,0	0,0	0,0	0,0	0,0	0,0	0,0	0,0	0,0	0,0	0,0	0,0	0,0	0,0	0,0	0,0	0,0	0,0	0,0	0,0	0,0	0,0	0,0	0,0	0,0	0,0
TOCOPILLA-TG3_DIESEL	0,0	0,0	0,0	0,0	0,0	0,0	0,0	0,0	0,0	0,0	0,0	0,0	0,0	0,0	0,0	0,0	0,0	0,0	0,0	0,0	0,0	0,0	0,0	0,0	0,0	0,0	0,0
TOCOPILLA-TG3_GNL	0,0	0,0	0,0	0,0	0,0	0,0	0,0	0,0	0,0	0,0	0,0	0,0	0,0	0,0	0,0	0,0	0,0	0,0	0,0	0,0	0,0	0,0	0,0	0,0	0,0	0,0	0,0
TOCOPILLA-TG3_GAS ARG	0,0	0,0	0,0	0,0	0,0	0,0	0,0	0,0	0,0	0,0	0,0	0,0	0,0	0,0	0,0	0,0	0,0	0,0	0,0	0,0	0,0	0,0	0,0	0,0	0,0	0,0	0,0
KELAR-TG1_TG1_DIESEL	0,0	0,0	0,0	0,0	0,0	0,0	0,0	0,0	0,0	0,0	0,0	0,0	0,0	0,0	0,0	0,0	0,0	0,0	0,0	0,0	0,0	0,0	0,0	0,0	0,0	0,0	0,0
KELAR-TG1_TG1_GNL_A	0,0	0,0	0,0	0,0	0,0	0,0	0,0	0,0	0,0	6,0	0,0	0,0	0,0	0,0	0,0	0,0	0,0	0,0	0,0	0,0	0,0	0,0	0,0	0,0	6,0	6,0	0,3
KELAR-TG1_TG1_GNL_INFLEX	0,0	0,0	0,0	0,0	0,0	0,0	0,0	0,0	0,0	0,0	0,0	0,0	0,0	0,0	0,0	0,0	0,0	0,0	0,0	0,0	0,0	0,0	0,0	0,0	0,0	0,0	0,0
KELAR-TG1_TG1+0.5TV_DIESEL	0,0	0,0	0,0	0,0	0,0	0,0	0,0	0,0	0,0	0,0	0,0	0,0	0,0	0,0	0,0	0,0	0,0	0,0	0,0	0,0	0,0	0,0	0,0	0,0	0,0	0,0	0,0
KELAR-TG1_TG1+0.5TV_GNL_A	0,0	0,0	0,0	0,0	0,0	0,0	0,0	0,0	0,0	0,0	0,0	0,0	0,0	0,0	0,0	0,0	0,0	0,0	0,0	0,0	0,0	0,0	0,0	0,0	0,0	0,0	0,0
KELAR-TG1_TG1+0.5TV_GNL_INFLEX	0,0	0,0	0,0	0,0	0,0	0,0	0,0	0,0	0,0	0,0	0,0	0,0	0,0	0,0	0,0	0,0	0,0	0,0	0,0	0,0	0,0	0,0	0,0	0,0	0,0	0,0	0,0
KELAR-TG12_TG1+TG2+TV1_DIESEL	0,0	0,0	0,0	0,0	0,0	0,0	0,0	0,0	0,0	0,0	0,0	0,0	0,0	0,0	0,0	0,0	0,0	0,0	0,0	0,0	0,0	0,0	0,0	0,0	0,0	0,0	0,0
KELAR-TG12_TG1+TG2+TV1_GNL_A	491,3	492,3	491,5	492,8	492,9	487,8	397,4	425,6	268,2	0,0	0,0	0,0	0,0	0,0	0,0	0,0	0,0	0,0	0,0	0,0	0,0	0,0	0,0	0,0	4039,8	492,9	168,3
KELAR-TG12_TG1+TG2+TV1_GNL_INFLEX	0,0	0,0	0,0	0,0	0,0	0,0	0,0	0,0	0,0	0,0	0,0	0,0	0,0	0,0	0,0	0,0	0,0	0,0	0,0	0,0	0,0	0,0	0,0	0,0	0,0	0,0	0,0
KELAR-TG2_TG2_DIESEL	0,0	0,0	0,0	0,0	0,0	0,0	0,0	0,0	0,0	0,0	0,0	0,0	0,0	0,0	0,0	0,0	0,0	0,0	0,0	0,0	0,0	0,0	0,0	0,0	0,0	0,0	0,0
KELAR-TG2_TG2_GNL_A	0,0	0,0	0,0	0,0	0,0	0,0	0,0	0,0	0,0	3,5	0,0	0,0	0,0	0,0	0,0	0,0	0,0	0,0	0,0	0,0	0,0	0,0	0,0	0,0	3,5	3,5	0,1
KELAR-TG2_TG2_GNL_INFLEX	0,0	0,0	0,0	0,0	0,0	0,0	0,0	0,0	0,0	0,0	0,0	0,0	0,0	0,0	0,0	0,0	0,0	0,0	0,0	0,0	0,0	0,0	0,0	0,0	0,0	0,0	0,0
KELAR-TG2_TG2+0.5TV_DIESEL	0,0	0,0	0,0	0,0	0,0	0,0	0,0	0,0	0,0	0,0	0,0	0,0	0,0	0,0	0,0	0,0	0,0	0,0	0,0	0,0	0,0	0,0	0,0	0,0	0,0	0,0	0,0
KELAR-TG2_TG2+0.5TV_GNL_A	0,0	0,0	0,0	0,0	0,0	0,0	0,0	0,0	0,0	0,0	0,0	0,0	0,0	0,0	0,0	0,0	0,0	0,0	0,0	0,0	0,0	0,0	0,0	0,0	0,0	0,0	0,0
KELAR-TG2_TG2+0.5TV_GNL_INFLEX	0,0	0,0	0,0	0,0	0,0	0,0	0,0	0,0	0,0	0,0	0,0	0,0	0,0	0,0	0,0	0,0	0,0	0,0	0,0	0,0	0,0	0,0	0,0	0,0	0,0	0,0	0,0
ANGAMOS-ANG1_CAR	273,2	275,7	250,5	203,7	253,0	276,7	235,0	124,4	87,6	108,7	103,1	96,9	82,8	80,6	80,6	80,8	86,4	94,5	111,3	213,8	268,0	268,1	254,4	214,3	4124,1	276,7	171,8
ANGAMOS-ANG2_CAR	275,6	277,8	253,0	144,4	167,4	261,6	239,8	115,4	87,7	109,1	105,6	105,3	82,2	80,7	80,7	90,9	90,5	89,2	111,1	209,1	267,5	268,5	250,6	222,6	3986,3	277,8	166,1
COCHRANE-CCH1_CAR	0,0	0,0	0,0	0,0	0,0	0,0	0,0	0,0	0,0	0,0	0,0	0,0	0,0	0,0	0,0	0,0	0,0	0,0	0,0	0,0	0,0	0,0	0,0	0,0	0,0	0,0	0,0
COCHRANE-CCH2_CAR	171,0	174,7	126,4	120,4	156,0	186,9	155,6	118,3	67,5	60,6	60,6	60,6	60,6	60,6	60,5	60,6	60,6	60,6	90,8	178,8	236,4	210,8	131,9	113,3	2784,1	236,4	116,0
MEJILLONES-CTM1_CAR	0,0	0,0	0,0	0,0	0,0	0,0	0,0	0,0	0,0	0,0	0,0	0,0	0,0	0,0	0,0	0,0	0,0	0,0	0,0	0,0	0,0	0,0	0,0	0,0	0,0	0,0	0,0
MEJILLONES-CTM2_CAR	0,0	0,0	0,0	0,0	0,0	0,0	0,0	0,0	0,0	0,0	0,0	0,0	0,0	0,0	0,0	0,0	0,0	0,0	0,0	0,0	0,0	0,0	0,0	0,0	0,0	0,0	0,0
MEJILLONES-CTM3-TG_GNL	0,0	0,0	0,0	0,0	0,0	0,0	0,0	0,0	0,0	0,0	0,0	0,0	0,0	0,0	0,0	0,0	0,0	0,0	0,0	0,0	0,0	0,0	0,0	0,0	0,0	0,0	0,0
MEJILLONES-CTM3-TG+TV_GNL	150,7	156,7	121,5	125,2	158,5	203,6	122,7	74,9	0,0	0,0	0,0	0,0	0,0	0,0	0,0	0,0	0,0	11,9	52,9	81,0	88,9	211,4	169,6	117,2	1846,7	211,4	76,9
MEJILLONES-CTM3-TG_DIESEL	0,0	0,0	0,0	0,0	0,0	0,0	0,0	0,0	0,0	0,0	0,0	0,0	0,0	0,0	0,0	0,0	0,0	0,0	0,0	0,0	0,0	0,0	0,0	0,0	0,0	0,0	0,0
MEJILLONES-CTM3-TG+TV_DIESEL	0,0	0,0	0,0	0,0	0,0	0,0	0,0	0,0	0,0	0,0	0,0	0,0	0,0	0,0	0,0	0,0	0,0	0,0	0,0	0,0	0,0	0,0	0,0	0,0	0,0	0,0	0,0
MEJILLONES-CTM3-TG_GAS ARG	0,0	0,0	0,0	0,0	0,0	0,0	0,0	0,0	0,0	0,0	0,0	0,0	0,0	0,0	0,0	0,0	0,0	0,0	0,0	0,0	0,0	0,0	0,0	0,0	0,0	0,0	0,0
MEJILLONES-CTM3-TG+TV_GAS ARG	0,0	0,0	0,0	0,0	0,0	0,0	0,0	0,0	0,0	0,0	0,0	0,0	0,0	0,0	0,0	0,0	0,0	0,0	0,0	0,0	0,0	0,0	0,0	0,0	0,0	0,0	0,0
MEJILLONES-IEM_CAR	233,7	224,2	218,8	229,6	208,5	147,6	146,4	144,6	132,9	138,9	136,8	133,0	134,1	132,8	133,7	137,7	137,7	128,4	150,7	232,2	301,2	306,6	241,8	209,6	4341,5	306,6	180,9
PLANTA-ACIDOS-SULFURICO-MEJILLONES	0,0	0,0	15,2	15,3	15,2	17,2	18,7	19,5	22,1	22,0	22,0	21,9	22,2	21,9	22,0	21,9	21,9	22,1	22,1	22,3	22,3	22,4	22,0	22,0	454,2	22,4	18,9
ANDINA-CTA_CAR	0,0	0,0	0,0	0,0	0,0	0,0	0,0	0,0	0,0	0,0	0,0	0,0	0,0	0,0	0,0	0,0	0,0	0,0	0,0	0,0	0,0	0,0	0,0	0,0	0,0	0,0	0,0
HORNITOS-CTH_CAR	0,0	0,0	0,0	0,0	0,0	0,0	0,0	0,0	0,0	0,0	0,0	0,0	0,0	0,0	0,0	0,0	0,0	0,0	0,0	0,0	0,0	0,0	0,0	0,0	0,0	0,0	0,0
TG1A+0.5TV1C_DIESEL	0,0	0,0	0,0	0,0	0,0	0,0	0,0	0,0	0,0	0,0	0,0	0,0	0,0	0,0	0,0	0,0	0,0	0,0	0,0	0,0	0,0	0,0	0,0	0,0	0,0	0,0	0,0
TG1A+0.5TV1C_GNL	0,0	0,0	0,0	0,0	0,0	82,4	166,3	164,8	113,7	111,1	68,1	0,0	0,0	0,0	0,0	0,0	0,0	0,0	94,4	114,5	0,0	0,0	0,0	0,0	915,3	166,3	38,1
TG1A+TG1B+TV1C_DIESEL	0,0	0,0	0,0	0,0	0,0	0,0	0,0	0,0	0,0	0,0	0,0	0,0	0,0	0,0	0,0	0,0	0,0	0,0	0,0	0,0	0,0	0,0	0,0	0,0	0,0	0,0	0,0
TG1A+TG1B+TV1C_GNL	0,0	0,0	0,0	0,0	0,0	0,0	0,0	0,0	0,0	0,0	0,0	0,0	0,0	0,0	0,0	0,0	0,0	0,0	0,0	0,0	292,3	310,7	310,3	309,0	1222,3	310,7	50,9
TG1A_DIESEL	0,0	0,0	0,0	0,0	0,0	0,0	0,0	0,0	0,0	0,0	0,0	0,0	0,0	0,0	0,0	0,0	0,0	0,0	0,0	0,0	0,0	0,0	0,0	0,0	0,0	0,0	0,0
TG1A_GNL	0,0	0,0	0,0	5,0	20,0	0,0	0,0	0,0	0,0	0,0	0,0	0,0	0,0	0,0	0,0	0,0	0,0	15,2	0,0	0,0	0,0	0,0	0,0	0,0	40,2	20,0	1,7
TG1B+0.5TV1C_DIESEL	0,0	0,0	0,0	0,0	0,0	0,0	0,0	0,0	0,0	0,0	0,0	0,0	0,0	0,0	0,0	0,0	0,0	0,0	0,0	0,0	0,0	0,0	0,0	0,0	0,0	0,0	0,0
TG1B+0.5TV1C_GNL	0,0	0,0	0,0	0,0	0,0	0,0	0,0	0,0	0,0	0,0	0,0	0,0	0,0	0,0	0,0	0,0	0,0	0,0	0,0	0,0	0,0	0,0	0,0	0,0	0,0	0,0	0,0
TG1B_DIESEL	0,0	0,0	0,0	0,0	0,0	0,0	0,0	0,0	0,0	0,0	0,0	0,0	0,0	0,0	0,0	0,0	0,0	0,0	0,0	0,0	0,0	0,0	0,0	0,0	0,0	0,0	0,0
TG1B_GNL	0,0	0,0	0,0	0,0	0,0	0,0	0,0	0,0	0,0	0,0	0,0	0,0	0,0	0,0	0,0	0,0	0,0	0,0	0,0	27,1	0,0	0,0	0,0	0,0	27,1	27,1	1,1
TG2A+0.5TV2C_DIESEL	0,0	0,0	0,0	0,0	0,0	0,0	0,0	0,0	0,0	0,0	0,0	0,0	0,0	0,0	0,0	0,0	0,0	0,0	0,0	0,0	0,0	0,0	0,0	0,0	0,0	0,0	0,0
TG2A+0.5TV2C_GNL	0,0	0,0	0,0	0,0	0,0	0,0	0,0	0,0	0,0	131,9	133,1	130,4	132,7	131,2	159,1	159,3	158,2	113,6	0,0	0,0	0,0	0,0	0,0	0,0	1249,5	159,3	52,1
TG2A+TG2B+TV2C_DIESEL	0,0	0,0	0,0	0,0	0,0	0,0	0,0	0,0	0,0	0,0	0,0	0,0	0,0	0,0	0,0	0,0	0,0	0,0	0,0	0,0	0,0	0,0	0,0	0,0	0,0	0,0	0,0
TG2A+TG2B+TV2C_GNL	0,0	0,0	0,0	319,1	319,0	319,5	320,2	317,1	168,2	0,0	0,0	0,0	0,0	0,0	0,0	0,0	0,0	0,0	0,0	229,1	258,8	258,5	258,3	258,0	3025,8	320,2	126,1
TG2A_DIESEL	0,0	0,0	0,0	0,0	0,0	0,0	0,0	0,0	0,0	0,0	0,0	0,0	0,0	0,0	0,0	0,0	0,0	0,0	0,0	0,0	0,0	0,0	0,0	0,0	0,0	0,0	0,0
TG2A_GNL	0,0	4,7	65,7	0,0	0,0	0,0	0,0	0,0	0,0	0,0	0,0	0,0	0,0	0,0	0,0	0,0	0,0	0,0	0,0	0,0	0,0	0,0	0,0	0,0	70,4	65,7	2,9
TG2B+0.5TV2C_DIESEL	0,0	0,0	0,0	0,0	0,0	0,0	0,0	0,0	0,0	0,0	0,0	0,0	0,0	0,0	0,0	0,0	0,0	0,0	0,0	0,0	0,0	0,0	0,0	0,0	0,0	0,0	0,0
TG2B+0.5TV2C_GNL	83,3	103,1	136,7	0,0	0,0	0,0	0,0	0,0	0,0	0,0	0,0	0,0	0,0	0,0	0,0	0,0	0,0	0,0	0,0	0,0	0,0	0,0	0,0	0,0	323,1	136,7	13,5
TG2B_DIESEL	0,0	0,0	0,0	0,0	0,0	0,0	0,0	0,0	0,0	0,0	0,0	0,0	0,0	0,0	0,0	0,0	0,0	0,0	0,0	0,0	0,0	0,0	0,0	0,0	0,0	0,0	0,0
TG2B_GNL	0,0	0,0	0,0	0,0	0,0	0,0	0,0	0,0	0,0	0,0	0,0	0,0	0,0	0,0	0,0	0,0	0,0	24,4	65,8	0,0	0,0	0,0	0,0	0,0	90,2	65,8	3,8
ENAEX CUMMINS_DIESEL	0,0	0,0	0,0	0,0	0,0	0,0	0,0	0,0	0,0	0,0	0,0	0,0	0,0	0,0	0,0	0,0	0,0	0,0	0,0	0,0	0,0	0,0	0,0	0,0	0,0	0,0	0,0
ENAEX DEUTZ_DIESEL	0,0	0,0	0,0	0,0	0,0	0,0	0,0	0,0	0,0	0,0	0,0	0,0	0,0	0,0	0,0	0,0	0,0	0,0	0,0	0,0	0,0	0,0	0,0	0,0	0,0	0,0	0,0
MANTOSBLANCOS-MIMB_DIESEL	0,0	0,0	0,0	0,0	0,0	0,0	0,0	0,0	0,0	0,0	0,0	0,0	0,0	0,0	0,0	0,0	0,0	0,0	0,0	0,0	0,0	0,0	0,0	0,0	0,0	0,0	0,0
LAPORTADA-TECNET_DIESEL	0,0	0,0	0,0	0,0	0,0	0,0	0,0	0,0	0,0	0,0	0,0	0,0	0,0	0,0	0,0	0,0	0,0	0,0	0,0	0,0	0,0	0,0	0,0	0,0	0,0	0,0	0,0
INACAL_DIESEL	0,0	0,0	0,0	0,0	0,0	0,0	0,0	0,0	0,0	0,0	0,0	0,0	0,0	0,0	0,0	0,0	0,0	0,0	0,0	0,0	0,0	0,0	0,0	0,0	0,0	0,0	0,0
AGUASBLANCAS-AGB_DIESEL	0,0	0,0	0,0	0,0	0,0	0,0	0,0	0,0	0,0	0,0	0,0	0,0	0,0	0,0	0,0	0,0	0,0	0,0	0,0	0,0	0,0	0,0	0,0	0,0	0,0	0,0	0,0
TALTAL-1_GAS	0,0	0,0	0,0	0,0	0,0	0,0	0,0	0,0	0,0	0,0	0,0	0,0	0,0	0,0	0,0	0,0	0,0	0,0	0,0	0,0	0,0	0,0	0,0	0,0	0,0	0,0	0,0
TALTAL-2_GAS	0,0	0,0	0,0	0,0	0,0	0,0	0,0	0,0	0,0	0,0	0,0	0,0	0,0	0,0	0,0	0,0	0,0	0,0	0,0	0,0	0,0	0,0	0,0	0,0	0,0	0,0	0,0
TALTAL-1_DIESEL	0,0	0,0	0,0	0,0	0,0	0,0	0,0	0,0	0,0	0,0	0,0	0,0	0,0	0,0	0,0	0,0	0,0	0,0	0,0	0,0	0,0	0,0	0,0	0,0	0,0	0,0	0,0
TALTAL-2_DIESEL	0,0	0,0	0,0	0,0	0,0	0,0	0,0	0,0	0,0	0,0	0,0	0,0	0,0	0,0	0,0	0,0	0,0	0,0	0,0	0,0	0,0	0,0	0,0	0,0	0,0	0,0	0,0
TALTAL-1_GNL	99,0	103,0	93,0	66,0	65,0	65,0	82,0	45,0	0,0	0,0	0,0	0,0	0,0	0,0	0,0	0,0	0,0	0,0	0,0	18,0	109,0	110,0	109,0	108,0	1072,0	110,0	44,7
TALTAL-2_GNL	27,0	12,0	113,0	80,0	76,0	70,0	79,0	44,0	0,0	0,0	0,0	0,0	0,0	0,0	0,0	0,0	0,0	0,0	0,0	15,0	78,0	0,0	0,0	37,0	631,0	113,0	26,3
DALMAGRO_DIESEL	0,0	0,0	0,0	0,0	0,0	0,0	0,0	0,0	0,0	0,0	0,0	0,0	0,0	0,0	0,0	0,0	0,0	0,0	0,0	0,0	0,0	0,0	0,0	0,0	0,0	0,0	0,0
SALVADOR_DIESEL	0,0	0,0	0,0	0,0	0,0	0,0	0,0	0,0	0,0	0,0	0,0	0,0	0,0	0,0	0,0	0,0	0,0	0,0	0,0	0,0	0,0	0,0	0,0	0,0	0,0	0,0	0,0
EMELDA-1_DIESEL	0,0	0,0	0,0	0,0	0,0	0,0	0,0	0,0	0,0	0,0	0,0	0,0	0,0	0,0	0,0	0,0	0,0	0,0	0,0	0,0	0,0	0,0	0,0	0,0	0,0	0,0	0,0
EMELDA-2_DIESEL	0,0	0,0	0,0	0,0	0,0	0,0	0,0	0,0	0,0	0,0	0,0	0,0	0,0	0,0	0,0	0,0	0,0	0,0	0,0	0,0	0,0	0,0	0,0	0,0	0,0	0,0	0,0
ANDES-1_FO6	0,0	0,0	0,0	0,0	0,0	0,0	0,0	0,0	0,0	0,0	0,0	0,0	0,0	0,0	0,0	0,0	0,0	0,0	0,0	0,0	0,0	0,0	0,0	0,0	0,0	0,0	0,0
ANDES-2_FO6	0,0	0,0	0,0	0,0	0,0	0,0	0,0	0,0	0,0	0,0	0,0	0,0	0,0	0,0	0,0	0,0	0,0	0,0	0,0	0,0	0,0	0,0	0,0	0,0	0,0	0,0	0,0
ANDES-3_FO6	0,0	0,0	0,0	0,0	0,0	0,0	0,0	0,0	0,0	0,0	0,0	0,0	0,0	0,0	0,0	0,0	0,0	0,0	0,0	0,0	0,0	0,0	0,0	0,0	0,0	0,0	0,0
ANDES-4_FO6	0,0	0,0	0,0	0,0	0,0	0,0	0,0	0,0	0,0	0,0	0,0	0,0	0,0	0,0	0,0	0,0	0,0	0,0	0,0	0,0	0,0	0,0	0,0	0,0	0,0	0,0	0,0
ANDES-1_DIESEL	0,0	0,0	0,0	0,0	0,0	0,0	0,0	0,0	0,0	0,0	0,0	0,0	0,0	0,0	0,0	0,0	0,0	0,0	0,0	0,0	0,0	0,0	0,0	0,0	0,0	0,0	0,0
ANDES-2_DIESEL	0,0	0,0	0,0	0,0	0,0	0,0	0,0	0,0	0,0	0,0	0,0	0,0	0,0	0,0	0,0	0,0	0,0	0,0	0,0	0,0	0,0	0,0	0,0	0,0	0,0	0,0	0,0
ANDES-3_DIESEL	0,0	0,0	0,0	0,0	0,0	0,0	0,0	0,0	0,0	0,0	0,0	0,0	0,0	0,0	0,0	0,0	0,0	0,0	0,0	0,0	0,0	0,0	0,0	0,0	0,0	0,0	0,0
ANDES-4_DIESEL	0,0	0,0	0,0	0,0	0,0	0,0	0,0	0,0	0,0	0,0	0,0	0,0	0,0	0,0	0,0	0,0	0,0	0,0	0,0	0,0	0,0	0,0	0,0	0,0	0,0	0,0	0,0
SANLORENZO-1_DIESEL	0,0	0,0	0,0	0,0	0,0	0,0	0,0	0,0	0,0	0,0	0,0	0,0	0,0	0,0	0,0	0,0	0,0	0,0	0,0	0,0	0,0	0,0	0,0	0,0	0,0	0,0	0,0
SANLORENZO-2_DIESEL	0,0	0,0	0,0	0,0	0,0	0,0	0,0	0,0	0,0	0,0	0,0	0,0	0,0	0,0	0,0	0,0	0,0	0,0	0,0	0,0	0,0	0,0	0,0	0,0	0,0	0,0	0,0
SANLORENZO-3_DIESEL	0,0	0,0	0,0	0,0	0,0	0,0	0,0	0,0	0,0	0,0	0,0	0,0	0,0	0,0	0,0	0,0	0,0	0,0	0,0	0,0	0,0	0,0	0,0	0,0	0,0	0,0	0,0
CENIZAS_DIESEL	0,0	0,0	0,0	0,0	0,0	0,0	0,0	0,0	0,0	0,0	0,0	0,0	0,0	0,0	0,0	0,0	0,0	0,0	0,0	0,0	0,0	0,0	0,0	0,0	0,0	0,0	0,0
TERMOPACIFICO_DIESEL	0,0	0,0	0,0	0,0	0,0	0,0	0,0	0,0	0,0	0,0	0,0	0,0	0,0	0,0	0,0	0,0	0,0	0,0	0,0	0,0	0,0	0,0	0,0	0,0	0,0	0,0	0,0
CARDONES_DIESEL	0,0	0,0	0,0	0,0	0,0	0,0	0,0	0,0	0,0	0,0	0,0	0,0	0,0	0,0	0,0	0,0	0,0	0,0	0,0	0,0	0,0	0,0	0,0	0,0	0,0	0,0	0,0
LLANOS-BLANCOS_DIESEL	0,0	0,0	0,0	0,0	0,0	0,0	0,0	0,0	0,0	0,0	0,0	0,0	0,0	0,0	0,0	0,0	0,0	0,0	0,0	0,0	0,0	0,0	0,0	0,0	0,0	0,0	0,0
GUACOLDA-1_CAR	0,0	0,0	0,0	0,0	0,0	0,0	0,0	0,0	0,0	0,0	0,0	0,0	0,0	0,0	0,0	0,0	0,0	0,0	0,0	0,0	0,0	0,0	0,0	0,0	0,0	0,0	0,0
GUACOLDA-2_CAR	0,0	0,0	0,0	0,0	0,0	0,0	0,0	0,0	0,0	0,0	0,0	0,0	0,0	0,0	0,0	0,0	0,0	0,0	0,0	0,0	0,0	0,0	0,0	0,0	0,0	0,0	0,0

RESUMEN DIARIO DE OPERACION DEL SEN

04-01-2023 | 04-01-2023

	1	2	3	4	5	6	7	8	9	10	11	12	13	14	15	16	17	18	19	20	21	22	23	24	TOT.DIA	DMAX.	DMED.
																									MWh	MWh/h	MWh/h
GUACOLDA-3_CAR	138,0	132,5	128,3	133,8	131,2	115,5	113,1	71,2	47,4	48,5	47,7	47,7	47,7	47,7	47,3	47,2	46,2	45,1	46,7	97,7	133,1	143,8	152,9	147,7	2158,2	152,9	89,9
GUACOLDA-4_CAR	118,3	128,5	117,4	110,1	123,6	115,0	112,7	70,8	38,1	38,1	38,1	38,1	38,1	38,2	38,1	38,2	38,2	38,2	55,2	106,0	130,7	134,0	133,8	132,0	1969,6	134,0	82,1
GUACOLDA-5_CAR	119,9	147,5	128,3	52,0	57,0	133,5	118,7	51,9	38,2	38,3	38,3	38,4	38,4	38,4	38,4	38,4	38,4	38,4	53,8	115,2	145,3	146,4	146,8	102,0	1902,0	147,5	79,2
HUASCO TV	0,0	0,0	0,0	0,0	0,0	0,0	0,0	0,0	0,0	0,0	0,0	0,0	0,0	0,0	0,0	0,0	0,0	0,0	0,0	0,0	0,0	0,0	0,0	0,0	0,0	0,0	0,0
HUASCO_IFO	0,0	0,0	0,0	0,0	0,0	0,0	0,0	0,0	0,0	0,0	0,0	0,0	0,0	0,0	0,0	0,0	0,0	0,0	0,0	0,0	0,0	0,0	0,0	0,0	0,0	0,0	0,0
HUASCO_DIESEL	0,0	0,0	0,0	0,0	0,0	0,0	0,0	0,0	0,0	0,0	0,0	0,0	0,0	0,0	0,0	0,0	0,0	0,0	0,0	0,0	0,0	0,0	0,0	0,0	0,0	0,0	0,0
PCOLORADA_IFO	0,0	0,0	0,0	0,0	0,0	0,0	0,0	0,0	0,0	0,0	0,0	0,0	0,0	0,0	0,0	0,0	0,0	0,0	0,0	0,0	0,0	0,0	0,0	0,0	0,0	0,0	0,0
PCOLORADA_DIESEL	0,0	0,0	0,0	0,0	0,0	0,0	0,0	0,0	0,0	0,0	0,0	0,0	0,0	0,0	0,0	0,0	0,0	0,0	0,0	0,0	0,0	0,0	0,0	0,0	0,0	0,0	0,0
PENON_DIESEL	0,0	0,0	0,0	0,0	0,0	0,0	0,0	0,0	0,0	0,0	0,0	0,0	0,0	0,0	0,0	0,0	0,0	0,0	0,0	0,0	0,0	0,0	0,0	0,0	0,0	0,0	0,0
OLIVOS_DIESEL	0,0	0,0	0,0	0,0	0,0	0,0	0,0	0,0	0,0	0,0	0,0	0,0	0,0	0,0	0,0	0,0	0,0	0,0	0,0	0,0	0,0	0,0	0,0	0,0	0,0	0,0	0,0
ESPINOS_DIESEL	0,0	0,0	0,0	0,0	0,0	0,0	0,0	0,0	0,0	0,0	0,0	0,0	0,0	0,0	0,0	0,0	0,0	0,0	0,0	0,0	0,0	0,0	0,0	0,0	0,0	0,0	0,0
PMGD-ELFARO	0,0	0,0	0,0	0,0	0,0	0,0	0,0	0,0	0,0	0,0	0,0	0,0	0,0	0,0	0,0	0,0	0,0	0,0	0,0	0,0	0,0	0,0	0,0	0,0	0,0	0,0	0,0
RESPALDO-PAJONALES	0,0	0,0	0,0	0,0	0,0	0,0	0,0	0,0	0,0	0,0	0,0	0,0	0,0	0,0	0,0	0,0	0,0	0,0	0,0	0,0	0,0	0,0	0,0	0,0	0,0	0,0	0,0
PRIME-CHAGUAL	0,0	0,0	0,0	0,0	0,0	0,0	0,0	0,0	0,0	0,0	0,0	0,0	0,0	0,0	0,0	0,0	0,0	0,0	0,0	0,0	0,0	0,0	0,0	0,0	0,0	0,0	0,0
COMBARBALA	0,0	0,0	0,0	0,0	0,0	0,0	0,0	0,0	0,0	0,0	0,0	0,0	0,0	0,0	0,0	0,0	0,0	0,0	0,0	0,0	0,0	0,0	0,0	0,0	0,0	0,0	0,0
VENTANAS-1_CAR	0,0	0,0	0,0	0,0	0,0	0,0	0,0	0,0	0,0	0,0	0,0	0,0	0,0	0,0	0,0	0,0	0,0	0,0	0,0	0,0	0,0	0,0	0,0	0,0	0,0	0,0	0,0
VENTANAS-2_CAR	180,0	100,0	92,0	92,0	92,0	92,0	91,0	91,0	90,0	90,0	90,0	90,0	90,0	90,0	90,0	90,0	90,0	90,0	92,0	92,0	95,0	133,0	150,0	151,0	2443,0	180,0	101,8
NUEVAVENTANAS_CAR	218,0	162,0	84,0	84,0	84,0	84,0	82,0	82,0	82,0	84,0	84,0	82,0	82,0	84,0	82,0	84,0	82,0	82,0	104,0	218,0	266,0	260,0	232,0	200,0	2988,0	266,0	124,5
CAMPICHE_CAR	119,0	86,0	86,0	86,0	86,0	87,0	87,0	87,0	87,0	87,0	87,0	88,0	88,0	86,0	87,0	87,0	87,0	87,0	107,0	215,0	269,0	270,0	200,0	98,0	2754,0	270,0	114,8
COLMITO_DIESEL	0,0	0,0	0,0	0,0	0,0	0,0	0,0	0,0	0,0	0,0	0,0	0,0	0,0	0,0	0,0	0,0	0,0	0,0	0,0	0,0	0,0	0,0	0,0	0,0	0,0	0,0	0,0
COLMITO_GNL	0,0	0,0	0,0	0,0	0,0	0,0	0,0	0,0	0,0	0,0	0,0	0,0	0,0	0,0	0,0	0,0	0,0	0,0	0,0	0,0	0,0	0,0	0,0	0,0	0,0	0,0	0,0
COLMITO_GNA	0,0	0,0	0,0	0,0	0,0	0,0	0,0	0,0	0,0	0,0	0,0	0,0	0,0	0,0	0,0	0,0	0,0	0,0	0,0	1,3	29,3	34,4	34,5	34,5	134,0	34,5	5,6
ACONCAGUA_GOGEN	0,0	0,0	0,0	0,0	0,0	0,0	0,0	0,0	0,0	0,0	0,0	0,0	0,0	0,0	0,0	0,0	0,0	0,0	0,0	0,0	0,0	0,0	0,0	0,0	0,0	0,0	0,0
CONCON_DIESEL	0,0	0,0	0,0	0,0	0,0	0,0	0,0	0,0	0,0	0,0	0,0	0,0	0,0	0,0	0,0	0,0	0,0	0,0	0,0	0,0	0,0	0,0	0,0	0,0	0,0	0,0	0,0
LIPIGASCONCON_GNL	0,0	0,0	0,0	0,0	0,0	0,0	0,0	0,0	0,0	0,0	0,0	0,0	0,0	0,0	0,0	0,0	0,0	0,0	0,0	0,0	0,0	0,0	0,0	0,0	0,0	0,0	0,0
PLACILLA_DIESEL	0,0	0,0	0,0	0,0	0,0	0,0	0,0	0,0	0,0	0,0	0,0	0,0	0,0	0,0	0,0	0,0	0,0	0,0	0,0	0,0	0,0	0,0	0,0	0,0	0,0	0,0	0,0
QUINTAY_DIESEL	0,0	0,0	0,0	0,0	0,0	0,0	0,0	0,0	0,0	0,0	0,0	0,0	0,0	0,0	0,0	0,0	0,0	0,0	0,0	0,0	0,0	0,0	0,0	0,0	0,0	0,0	0,0
ELTOTORAL_DIESEL	0,0	0,0	0,0	0,0	0,0	0,0	0,0	0,0	0,0	0,0	0,0	0,0	0,0	0,0	0,0	0,0	0,0	0,0	0,0	0,0	0,0	0,0	0,0	0,0	0,0	0,0	0,0
LAGVERDE-TV_DIESEL	0,0	0,0	0,0	0,0	0,0	0,0	0,0	0,0	0,0	0,0	0,0	0,0	0,0	0,0	0,0	0,0	0,0	0,0	0,0	0,0	0,0	0,0	0,0	0,0	0,0	0,0	0,0
LAGVERDE-TG_DIESEL	0,0	0,0	0,0	0,0	0,0	0,0	0,0	0,0	0,0	0,0	0,0	0,0	0,0	0,0	0,0	0,0	0,0	0,0	0,0	0,0	0,0	0,0	0,0	0,0	0,0	0,0	0,0
QUINTERO-1_DIESEL	0,0	0,0	0,0	0,0	0,0	0,0	0,0	0,0	0,0	0,0	0,0	0,0	0,0	0,0	0,0	0,0	0,0	0,0	0,0	0,0	0,0	0,0	0,0	0,0	0,0	0,0	0,0
QUINTERO-2_DIESEL	0,0	0,0	0,0	0,0	0,0	0,0	0,0	0,0	0,0	0,0	0,0	0,0	0,0	0,0	0,0	0,0	0,0	0,0	0,0	0,0	0,0	0,0	0,0	0,0	0,0	0,0	0,0
QUINTERO-1_GNL	80,0	92,0	107,0	0,0	92,0	83,0	100,0	102,0	94,0	108,0	90,0	104,0	87,0	88,0	102,0	101,0	98,0	99,0	82,0	107,0	107,0	104,0	107,0	107,0	2241,0	108,0	93,4
QUINTERO-1_GN	0,0	0,0	0,0	98,0	0,0	0,0	0,0	0,0	0,0	0,0	0,0	0,0	0,0	0,0	0,0	0,0	0,0	0,0	0,0	0,0	0,0	0,0	0,0	0,0	98,0	98,0	4,1
QUINTERO-2_GNL	116,0	110,0	95,0	99,0	90,0	77,0	107,0	104,0	90,0	8,0	0,0	0,0	0,0	10,0	83,0	99,0	99,0	85,0	82,0	114,0	115,0	115,0	115,0	113,0	1926,0	116,0	80,3
QUINTERO-2_GN	0,0	0,0	0,0	0,0	0,0	0,0	0,0	0,0	0,0	0,0	0,0	0,0	0,0	0,0	0,0	0,0	0,0	0,0	0,0	0,0	0,0	0,0	0,0	0,0	0,0	0,0	0,0
NEHUENCO-1_GAS	0,0	0,0	0,0	0,0	327,0	326,0	0,0	0,0	0,0	253,0	0,0	252,0	252,0	252,0	306,0	0,0	0,0	0,0	0,0	0,0	0,0	0,0	0,0	0,0	1968,0	327,0	82,0
NEHUENCO-1_GNL	323,0	324,0	325,0	326,0	0,0	0,0	327,0	328,0	267,0	0,0	253,0	0,0	0,0	0,0	0,0	312,0	270,0	252,0	252,0	280,0	318,0	320,0	321,0	321,0	5119,0	328,0	213,3
NEHUENCO-1_DIESEL	0,0	0,0	0,0	0,0	0,0	0,0	0,0	0,0	0,0	0,0	0,0	0,0	0,0	0,0	0,0	0,0	0,0	0,0	0,0	0,0	0,0	0,0	0,0	0,0	0,0	0,0	0,0
NEHUENCO-2_GAS	377,0	374,0	0,0	362,0	326,0	326,0	336,0	352,0	324,0	314,0	334,0	0,0	325,0	337,0	334,0	351,0	350,0	325,0	334,0	375,0	0,0	0,0	0,0	0,0	6156,0	377,0	256,5
NEHUENCO-2_GNL	0,0	0,0	353,0	0,0	0,0	0,0	0,0	0,0	0,0	0,0	0,0	299,0	0,0	0,0	0,0	0,0	0,0	0,0	0,0	0,0	378,0	376,0	377,0	377,0	2160,0	378,0	90,0
NEHUENCO-2_DIESEL	0,0	0,0	0,0	0,0	0,0	0,0	0,0	0,0	0,0	0,0	0,0	0,0	0,0	0,0	0,0	0,0	0,0	0,0	0,0	0,0	0,0	0,0	0,0	0,0	0,0	0,0	0,0
NEHUENCO-9B_GAS	0,0	0,0	0,0	0,0	0,0	0,0	0,0	0,0	0,0	0,0	0,0	0,0	0,0	0,0	0,0	0,0	0,0	0,0	0,0	0,0	0,0	0,0	0,0	0,0	0,0	0,0	0,0
NEHUENCO-9B_GNL	0,0	0,0	0,0	0,0	0,0	0,0	0,0	0,0	0,0	0,0	0,0	0,0	0,0	0,0	0,0	0,0	0,0	0,0	0,0	0,0	0,0	0,0	0,0	0,0	0,0	0,0	0,0
NEHUENCO-9B_DIESEL	0,0	0,0	0,0	0,0	0,0	0,0	0,0	0,0	0,0	0,0	0,0	0,0	0,0	0,0	0,0	0,0	0,0	0,0	0,0	0,0	0,0	0,0	0,0	0,0	0,0	0,0	0,0
SANISIDRO-1_GNL	324,9	327,3	306,2	328,6	313,4	337,2	348,6	326,7	0,0	0,0	0,0	0,0	0,0	0,0	0,0	0,0	259,3	0,0	214,0	265,2	350,8	353,1	353,8	354,3	4763,3	354,3	198,5
SANISIDRO-1_GAS	0,0	0,0	0,0	0,0	0,0	0,0	0,0	0,0	236,1	256,8	252,2	238,7	244,7	273,5	289,5	303,2	0,0	236,1	0,0	0,0	0,0	0,0	0,0	0,0	2330,7	303,2	97,1
SANISIDRO-1_DIESEL	0,0	0,0	0,0	0,0	0,0	0,0	0,0	0,0	0,0	0,0	0,0	0,0	0,0	0,0	0,0	0,0	0,0	0,0	0,0	0,0	0,0	0,0	0,0	0,0	0,0	0,0	0,0
SANISIDRO-2_GNL	371,3	370,1	369,8	369,3	370,2	369,8	369,4	366,3	0,0	0,0	0,0	0,0	0,0	0,0	0,0	194,8	175,4	0,0	174,7	271,8	370,3	369,7	369,3	363,0	5245,1	371,3	218,5
SANISIDRO-2_GAS	0,0	0,0	0,0	0,0	0,0	0,0	0,0	0,0	236,5	216,3	210,4	201,3	221,1	240,3	244,2	0,0	0,0	174,9	0,0	0,0	0,0	0,0	0,0	0,0	1745,0	244,2	72,7
SANISIDRO-2_DIESEL	0,0	0,0	0,0	0,0	0,0	0,0	0,0	0,0	0,0	0,0	0,0	0,0	0,0	0,0	0,0	0,0	0,0	0,0	0,0	0,0	0,0	0,0	0,0	0,0	0,0	0,0	0,0
LASVEGAS_DIESEL	0,0	0,0	0,0	0,0	0,0	0,0	0,0	0,0	0,0	0,0	0,0	0,0	0,0	0,0	0,0	0,0	0,0	0,0	0,0	0,0	0,0	0,0	0,0	0,0	0,0	0,0	0,0
LOSVIENTOS_DIESEL	122,0	122,0	106,0	14,0	0,0	0,0	0,0	0,0	0,0	0,0	0,0	0,0	0,0	0,0	0,0	0,0	0,0	0,0	0,0	0,0	0,0	0,0	0,0	0,0	364,0	122,0	15,2
LOMALOSCOLORADOS-1_BIOGAS	0,0	0,0	0,0	0,0	0,0	0,0	0,0	0,0	0,0	0,0	0,0	0,0	0,0	0,0	0,0	0,0	0,0	0,0	0,0	0,0	0,0	0,0	0,0	0,0	0,0	0,0	0,0
LOMALOSCOLORADOS-2_BIOGAS	12,5	12,5	12,6	12,7	12,4	12,8	12,6	7,9	6,9	7,1	7,1	7,2	7,3	7,2	7,1	7,1	7,0	6,7	6,8	11,1	12,0	12,1	12,2	8,8	229,7	12,8	9,6
NUEVA RENCA CC	0,0	0,0	0,0	0,0	0,0	0,0	0,0	0,0	0,0	0,0	0,0	0,0	0,0	0,0	0,0	0,0	0,0	0,0	0,0	0,0	0,0	0,0	0,0	0,0	0,0	0,0	0,0
NUEVARENCA_GN	316,0	317,0	316,0	321,0	320,0	308,0	312,0	0,0	0,0	0,0	0,0	216,0	0,0	256,0	0,0	0,0	265,0	251,0	237,0	0,0	0,0	0,0	254,0	271,0	3960,0	321,0	165,0
NUEVARENCA_GNL	0,0	0,0	0,0	0,0	0,0	0,0	0,0	322,0	260,0	266,0	262,0	0,0	241,0	0,0	259,0	266,0	0,0	0,0	0,0	251,0	250,0	235,0	0,0	0,0	2612,0	322,0	108,8
NUEVARENCA_FA1_GLP	0,0	0,0	0,0	0,0	0,0	0,0	0,0	0,0	0,0	0,0	0,0	0,0	0,0	0,0	0,0	0,0	0,0	0,0	0,0	0,0	0,0	0,0	0,0	0,0	0,0	0,0	0,0
NUEVARENCA_FA1_GN	0,0	0,0	0,0	0,0	0,0	0,0	0,0	0,0	0,0	0,0	0,0	0,0	0,0	0,0	0,0	0,0	0,0	0,0	0,0	0,0	0,0	0,0	0,0	0,0	0,0	0,0	0,0
NUEVARENCA_FA1_GNL	0,0	0,0	0,0	0,0	0,0	0,0	0,0	0,0	0,0	0,0	0,0	0,0	0,0	0,0	0,0	0,0	0,0	0,0	0,0	0,0	0,0	0,0	0,0	0,0	0,0	0,0	0,0
NUEVARENCA_DIESEL	0,0	0,0	0,0	0,0	0,0	0,0	0,0	0,0	0,0	0,0	0,0	0,0	0,0	0,0	0,0	0,0	0,0	0,0	0,0	0,0	0,0	0,0	0,0	0,0	0,0	0,0	0,0
RENCA-1_DIESEL	0,0	0,0	0,0	0,0	0,0	0,0	0,0	0,0	0,0	0,0	0,0	0,0	0,0	0,0	0,0	0,0	0,0	0,0	0,0	0,0	0,0	0,0	0,0	0,0	0,0	0,0	0,0
RENCA-2_DIESEL	0,0	0,0	0,0	0,0	0,0	0,0	0,0	0,0	0,0	0,0	0,0	0,0	0,0	0,0	0,0	0,0	0,0	0,0	0,0	0,0	0,0	0,0	0,0	0,0	0,0	0,0	0,0
PMGD-ETERSOL	0,0	0,0	0,0	0,0	0,0	0,0	0,0	0,0	0,0	0,0	0,0	0,0	0,0	0,0	0,0	0,0	0,0	0,0	0,0	0,0	0,0	0,0	0,0	0,0	0,0	0,0	0,0
SANTAMARTA_COGEN	6,1	6,1	6,1	6,1	6,1	6,1	6,0	6,1	1,7	1,3	1,5	1,5	1,5	1,5	1,5	1,5	1,9	1,2	1,2	3,5	7,2	7,2	7,0	7,0	96,9	7,2	4,0
CMPCCORDILLERA_COGEN	0,0	0,0	0,0	0,0	0,0	0,0	0,0	0,0	0,0	0,0	0,0	0,0	0,0	0,0	0,0	0,0	0,0	0,0	0,0	0,0	0,0	0,0	0,0	0,0	0,0	0,0	0,0
LEPANTO_BIOGAS	0,0	0,0	0,0	0,0	0,0	0,0	0,0	0,0	0,0	0,0	0,0	0,0	0,0	0,0	0,0	0,0	0,0	0,0	0,0	0,0	0,0	0,0	0,0	0,0	0,0	0,0	0,0
PMGD-TER-AGGREKO	0,0	0,0	0,0	0,0	0,0	0,0	0,0	0,0	0,0	0,0	0,0	0,0	0,0	0,0	0,0	0,0	0,0	0,0	0,0	0,0	0,0	0,0	0,0	0,0	0,0	0,0	0,0
CMPCTISSUE_COGEN	0,3	0,8	0,9	1,6	1,8	1,2	1,0	1,1	1,2	1,2	0,6	0,8	0,9	0,5	0,8	1,2	0,6	0,0	0,7	1,5	1,0	0,6	2,0	0,6	22,9	2,0	1,0
PMGD-CAMPING-DIESEL	0,0	0,0	0,0	0,0	0,0	0,0	0,0	0,0	0,0	0,0	0,0	0,0	0,0	0,0	0,0	0,0	0,0	0,0	0,0	0,0	0,0	0,0	0,0	0,0	0,0	0,0	0,0
CANDELARIA-1	0,0	0,0	0,0	0,0	0,0	0,0	0,0	0,0	0,0	0,0	0,0	0,0	0,0	0,0	0,0	0,0	0,0	0,0	64,0	106,0	110,0	106,0	111,0	115,0	612,0	115,0	25,5
CANDELARIA-2	112,0	114,0	88,0	0,0	93,0	70,0	79,0	113,0	91,0	9,0	0,0	0,0	0,0	0,0	0,0	84,0	85,0	73,0	61,0	108,0	112,0	106,0	113,0	117,0	1628,0	117,0	67,8
CANDELARIA-1_GNL	0,0	0,0	0,0	0,0	0,0	0,0	0,0	0,0	0,0	0,0	0,0	0,0	0,0	0,0	0,0	0,0	0,0	43,0	0,0	0,0	0,0	0,0	0,0	0,0	43,0	43,0	1,8
CANDELARIA-2_GNL	0,0	0,0	0,0	97,0	0,0	0,0	0,0	0,0	0,0	0,0	0,0	0,0	0,0	0,0	0,0	0,0	0,0	0,0	0,0	0,0	0,0	0,0	0,0	0,0	97,0	97,0	4,0
CANDELARIA-1_DIESEL	0,0	0,0	0,0	0,0	0,0	0,0	0,0	0,0	0,0	0,0	0,0	0,0	0,0	0,0	0,0	0,0	0,0	0,0	0,0	0,0	0,0	0,0	0,0	0,0	0,0	0,0	0,0
CANDELARIA-2_DIESEL	0,0	0,0	0,0	0,0	0,0	0,0	0,0	0,0	0,0	0,0	0,0	0,0	0,0	0,0	0,0	0,0	0,0	0,0	0,0	0,0	0,0	0,0	0,0	0,0	0,0	0,0	0,0
EPACIFICO_COGEN	15,1	14,8	14,9	14,9	14,9	14,2	14,9	15,0	14,6	15,1	15,0	14,7	13,9	14,1	14,3	14,1	5,2	0,0	0,0	0,0	0,0	0,0	0,0	0,0	239,5	15,1	10,0
SAN FRANCISCO DE MOSTAZAL	0,0	0,0	0,0	0,0	0,0	0,0	0,0	0,0	0,0	0,0	0,0	0,0	0,0	0,0	0,0	0,0	0,0	0,0	0,0	0,0	0,0	0,0	0,0	0,0	0,0	0,0	0,0
COLIHUES_HFO	0,0	0,0	0,0	0,0	0,0	0,0	0,0	0,0	0,0	0,0	0,0	0,0	0,0	0,0	0,0	0,0	0,0	0,0	0,0	0,0	0,0	0,0	0,0	0,0	0,0	0,0	0,0
COLIHUES_DIESEL	0,0	0,0	0,0	0,0	0,0	0,0	0,0	0,0	0,0	0,0	0,0	0,0	0,0	0,0	0,0	0,0	0,0	0,0	0,0	0,0	0,0	0,0	0,0	0,0	0,0	0,0	0,0
ESPERANZA-DS1_DIESEL	0,0	0,0	0,0	0,0	0,0	0,0	0,0	0,0	0,0	0,0	0,0	0,0	0,0	0,0	0,0	0,0	0,0	0,0	0,0	0,0	0,0	0,0	0,0	0,0	0,0	0,0	0,0
ESPERANZA-DS2_DIESEL	0,0	0,0	0,0	0,0	0,0	0,0	0,0	0,0	0,0	0,0	0,0	0,0	0,0	0,0	0,0	0,0	0,0	0,0	0,0	0,0	0,0	0,0	0,0	0,0	0,0	0,0	0,0
ESPERANZA-TG1_DIESEL	0,0	0,0	0,0	0,0	0,0	0,0	0,0	0,0	0,0	0,0	0,0	0,0	0,0	0,0	0,0	0,0	0,0	0,0	0,0	0,0	0,0	0,0	0,0	0,0	0,0	0,0	0,0
TENO_DIESEL	0,0	0,0	0,0	0,0	0,0	0,0	0,0	0,0	0,0	0,0	0,0	0,0	0,0	0,0	0,0	0,0	0,0	0,0	0,0	0,0	0,0	0,0	0,0	0,0	0,0	0,0	0,0
TENO_GAS_50	20,1	34,9	11,0	0,0	29,9	39,6	7,3	0,0	0,0	0,0	0,0	0,0	0,0	0,0	0,0	0,0	0,0	0,0	0,0	0,0	33,3	39,4	39,5	39,6	294,5	39,6	12,3
CEMENTOSBIOBIO_FO6	0,0	0,0	0,0	0,0	0,0	0,0	0,0	0,0	0,0	0,0	0,0	0,0	0,0	0,0	0,0	0,0	0,0	0,0	0,0	0,0	0,0	0,0	0,0	0,0	0,0	0,0	0,0
CEMENTOSBIOBIO_DIESEL	0,0	0,0	0,0	0,0	0,0	0,0	0,0	0,0	0,0	0,0	0,0	0,0	0,0	0,0	0,0	0,0	0,0	0,0	0,0	0,0	0,0	0,0	0,0	0,0	0,0	0,0	0,0
LICANTEN_COGEN	3,6	2,9	3,4	3,4	3,8	3,6	3,1	3,9	1,5	1,2	1,0	1,1	0,9	1,1	1,5	1,4	1,1	1,2	0,9	2,2	3,8	3,6	2,4	3,1	55,6	3,9	2,3

RESUMEN DIARIO DE OPERACION DEL SEN

04-01-2023 04-01-2023

	1	2	3	4	5	6	7	8	9	10	11	12	13	14	15	16	17	18	19	20	21	22	23	24	TOT.DIA	DMAX.	DMED.
																									MWh	MWh/h	MWh/h
VINALES_COGEN	25,0	25,0	25,0	25,0	25,0	25,0	25,0	25,0	17,1	9,1	9,0	9,0	9,0	9,0	9,0	9,0	9,0	9,1	9,0	13,4	24,7	26,0	26,0	25,2	422,4	26,0	17,6
MAULE	0,0	0,0	0,0	0,0	0,0	0,0	0,0	0,0	0,0	0,0	0,0	0,0	0,0	0,0	0,0	0,0	0,0	0,0	0,0	0,0	0,0	0,0	0,0	0,0	0,0	0,0	0,0
PINARES	0,0	0,0	0,0	0,0	0,0	0,0	0,0	0,0	0,0	0,0	0,0	0,0	0,0	0,0	0,0	0,0	0,0	0,0	0,0	0,0	0,0	0,0	0,0	0,0	0,0	0,0	0,0
CONSTITUCION-1-ELEK	0,0	0,0	0,0	0,0	0,0	0,0	0,0	0,0	0,0	0,0	0,0	0,0	0,0	0,0	0,0	0,0	0,0	0,0	0,0	0,0	0,0	0,0	0,0	0,0	0,0	0,0	0,0
CONSTITUCION-2-ELEK	0,0	0,0	0,0	0,0	0,0	0,0	0,0	0,0	0,0	0,0	0,0	0,0	0,0	0,0	0,0	0,0	0,0	0,0	0,0	0,0	0,0	0,0	0,0	0,0	0,0	0,0	0,0
CELCO_COGEN	2,0	2,0	2,1	1,8	1,6	2,1	3,2	2,7	0,8	0,8	1,5	1,4	1,2	1,3	1,1	1,0	1,0	1,0	1,0	0,8	1,0	1,2	1,5	1,5	35,5	3,2	1,5
SAN-JAVIER-1-DIESEL	0,0	0,0	0,0	0,0	0,0	0,0	0,0	0,0	0,0	0,0	0,0	0,0	0,0	0,0	0,0	0,0	0,0	0,0	0,0	0,0	0,0	0,0	0,0	0,0	0,0	0,0	0,0
SAN-JAVIER-2-DIESEL	0,0	0,0	0,0	0,0	0,0	0,0	0,0	0,0	0,0	0,0	0,0	0,0	0,0	0,0	0,0	0,0	0,0	0,0	0,0	0,0	0,0	0,0	0,0	0,0	0,0	0,0	0,0
RASOPOWER_DIESEL	0,0	0,0	0,0	0,0	0,0	0,0	0,0	0,0	0,0	0,0	0,0	0,0	0,0	0,0	0,0	0,0	0,0	0,0	0,0	0,0	0,0	0,0	0,0	0,0	0,0	0,0	0,0
LINARES_DIESEL	0,0	0,0	0,0	0,0	0,0	0,0	0,0	0,0	0,0	0,0	0,0	0,0	0,0	0,0	0,0	0,0	0,0	0,0	0,0	0,0	0,0	0,0	0,0	0,0	0,0	0,0	0,0
SANGREGORIO_DIESEL	0,0	0,0	0,0	0,0	0,0	0,0	0,0	0,0	0,0	0,0	0,0	0,0	0,0	0,0	0,0	0,0	0,0	0,0	0,0	0,0	0,0	0,0	0,0	0,0	0,0	0,0	0,0
PMGD-CHILLAN	0,0	0,0	0,0	0,0	0,0	0,0	0,0	0,0	0,0	0,0	0,0	0,0	0,0	0,0	0,0	0,0	0,0	0,0	0,0	0,0	0,0	0,0	0,0	0,0	0,0	0,0	0,0
COGEN-PMGD-LOMAS-COLORADAS	0,0	0,0	0,0	0,0	0,0	0,0	0,0	0,0	0,0	0,0	0,0	0,0	0,0	0,0	0,0	0,0	0,0	0,0	0,0	0,0	0,0	0,0	0,0	0,0	0,0	0,0	0,0
NUEVAALDEA-1_COGEN	8,3	8,1	8,3	8,4	8,4	8,3	8,4	8,5	8,6	9,2	9,0	8,8	8,9	8,8	8,3	6,1	5,3	4,9	5,7	6,3	6,9	6,9	6,6	5,4	182,4	9,2	7,6
NUEVAALDEA-2_DIESEL	0,0	0,0	0,0	0,0	0,0	0,0	0,0	0,0	0,0	0,0	0,0	0,0	0,0	0,0	0,0	0,0	0,0	0,0	0,0	0,0	0,0	0,0	0,0	0,0	0,0	0,0	0,0
NUEVAALDEA-3_COGEN	36,0	37,6	36,2	36,2	35,9	35,8	35,9	38,3	39,4	39,0	39,5	39,8	32,8	34,8	33,4	30,4	31,6	30,3	30,7	31,5	31,6	31,8	32,5	37,7	838,6	39,8	34,9
LAJAEVE	6,0	6,0	6,0	6,0	6,0	6,0	6,0	6,0	4,0	3,0	3,0	4,0	3,0	3,0	4,0	3,0	4,0	3,0	4,0	6,0	6,0	6,0	6,0	6,0	116,0	6,0	4,8
MASISA_COGEN	0,0	0,0	0,0	0,0	0,0	0,0	0,0	0,0	0,0	0,0	0,0	0,0	0,0	0,0	0,0	0,0	0,0	0,0	0,0	0,0	0,0	0,0	0,0	0,0	0,0	0,0	0,0
YUNGAY-1_GNL	0,0	0,0	0,0	0,0	0,0	0,0	0,0	0,0	0,0	0,0	0,0	0,0	0,0	0,0	0,0	0,0	0,0	0,0	0,0	0,0	0,0	0,0	0,0	0,0	0,0	0,0	0,0
YUNGAY-2_GNL	0,0	0,0	0,0	0,0	0,0	0,0	0,0	0,0	0,0	0,0	0,0	0,0	0,0	0,0	0,0	0,0	0,0	0,0	0,0	0,0	0,0	0,0	0,0	0,0	0,0	0,0	0,0
YUNGAY-3_GNL	0,0	0,0	0,0	0,0	0,0	0,0	0,0	0,0	0,0	0,0	0,0	0,0	0,0	0,0	0,0	0,0	0,0	0,0	0,0	0,0	0,0	0,0	0,0	0,0	0,0	0,0	0,0
YUNGAY-1_GNA	0,0	0,0	0,0	0,0	0,0	0,0	0,0	0,0	0,0	0,0	0,0	0,0	0,0	0,0	0,0	0,0	0,0	0,0	0,0	0,0	0,0	0,0	0,0	0,0	0,0	0,0	0,0
YUNGAY-2_GNA	0,0	0,0	0,0	0,0	0,0	0,0	0,0	0,0	0,0	0,0	0,0	0,0	0,0	0,0	0,0	0,0	0,0	0,0	0,0	0,0	6,4	42,9	7,9	0,0	57,2	42,9	2,4
YUNGAY-3_GNA	0,0	0,0	0,0	0,0	0,0	0,0	0,0	0,0	0,0	0,0	0,0	0,0	0,0	0,0	0,0	0,0	0,0	0,0	0,0	0,0	0,0	0,0	0,0	0,0	0,0	0,0	0,0
YUNGAY-1_DIESEL	0,0	0,0	0,0	0,0	0,0	0,0	0,0	0,0	0,0	0,0	0,0	0,0	0,0	0,0	0,0	0,0	0,0	0,0	0,0	0,0	0,0	0,0	0,0	0,0	0,0	0,0	0,0
YUNGAY-2_DIESEL	0,0	0,0	0,0	0,0	0,0	0,0	0,0	0,0	0,0	0,0	0,0	0,0	0,0	0,0	0,0	0,0	0,0	0,0	0,0	0,0	0,0	0,0	0,0	0,0	0,0	0,0	0,0
YUNGAY-3_DIESEL	0,0	0,0	0,0	0,0	0,0	0,0	0,0	0,0	0,0	0,0	0,0	0,0	0,0	0,0	0,0	0,0	0,0	0,0	0,0	0,0	0,0	0,0	0,0	0,0	0,0	0,0	0,0
YUNGAY-4_DIESEL	0,0	0,0	0,0	0,0	0,0	0,0	0,0	0,0	0,0	0,0	0,0	0,0	0,0	0,0	0,0	0,0	0,0	0,0	0,0	0,0	0,0	0,0	0,0	0,0	0,0	0,0	0,0
SANTALIDIA_DIESEL	0,0	0,0	0,0	0,0	0,0	0,0	0,0	0,0	0,0	0,0	0,0	0,0	0,0	0,0	0,0	0,0	0,0	0,0	0,0	0,0	0,0	0,0	0,0	0,0	0,0	0,0	0,0
SANTAFE_COGEN	54,3	57,3	59,2	52,3	57,5	55,6	56,8	62,0	60,9	54,6	60,4	58,0	63,9	62,2	64,8	66,2	63,4	64,4	64,7	61,7	61,7	61,5	61,0	55,1	1439,5	66,2	60,0
CMPCLAJA_COGEN	0,0	0,0	0,0	0,0	0,0	0,0	0,0	0,0	0,0	0,0	0,0	0,0	0,0	0,0	0,2	0,0	3,8	7,3	8,1	10,4	4,1	0,0	0,0	0,8	34,7	10,4	1,4
CMPCPACIFICO_COGEN	25,0	25,9	24,9	25,3	23,6	24,0	24,3	25,3	26,6	23,7	20,0	23,1	21,9	21,7	22,2	21,0	24,1	25,3	23,9	24,6	23,8	24,9	24,1	23,5	572,7	26,6	23,9
PMGD-CMPCSANTAFE_COGEN	0,0	0,0	0,0	0,0	0,0	0,0	0,0	0,0	0,0	0,0	0,0	0,0	0,0	0,0	0,0	0,0	0,0	0,0	0,0	0,0	0,0	0,0	0,0	0,0	0,0	0,0	0,0
LOSPINOS_DIESEL	0,0	0,0	0,0	0,0	0,0	0,0	0,0	0,0	0,0	0,0	0,0	0,0	0,0	0,0	0,0	0,0	0,0	0,0	0,0	0,0	0,0	0,0	0,0	0,0	0,0	0,0	0,0
LOSGUINDOS_DIESEL	0,0	0,0	0,0	0,0	0,0	0,0	0,0	0,0	0,0	0,0	0,0	0,0	0,0	0,0	0,0	0,0	0,0	0,0	0,0	0,0	0,0	0,0	0,0	0,0	0,0	0,0	0,0
LOSGUINDOS_2_DIESEL	0,0	0,0	0,0	0,0	0,0	0,0	0,0	0,0	0,0	0,0	0,0	0,0	0,0	0,0	0,0	0,0	0,0	0,0	0,0	0,0	0,0	0,0	0,0	0,0	0,0	0,0	0,0
CHOLGUAN_COGEN	8,9	8,7	8,6	9,6	9,2	9,1	9,0	12,0	11,8	11,0	10,5	11,0	11,6	11,1	11,0	11,1	10,9	11,2	10,8	10,6	13,0	12,7	10,6	9,5	253,3	13,0	10,6
NEWEN_PROPANO	0,0	0,0	0,0	0,0	0,0	0,0	0,0	0,0	0,0	0,0	0,0	0,0	0,0	0,0	0,0	0,0	0,0	0,0	0,0	0,0	0,0	0,0	0,0	0,0	0,0	0,0	0,0
NEWEN_BUTANO	0,0	0,0	0,0	0,0	0,0	0,0	0,0	0,0	0,0	0,0	0,0	0,0	0,0	0,0	0,0	0,0	0,0	0,0	0,0	0,0	0,0	0,0	0,0	0,0	0,0	0,0	0,0
NEWEN_DIESEL	0,0	0,0	0,0	0,0	0,0	0,0	0,0	0,0	0,0	0,0	0,0	0,0	0,0	0,0	0,0	0,0	0,0	0,0	0,0	0,0	0,0	0,0	0,0	0,0	0,0	0,0	0,0
NEWEN_GNL	0,0	0,0	0,0	0,0	0,0	0,0	0,0	0,0	0,0	0,0	0,0	0,0	0,0	0,0	0,0	0,0	0,0	0,0	0,0	0,0	0,0	0,0	0,0	0,0	0,0	0,0	0,0
NEWEN_GAS	0,0	0,0	0,0	0,0	0,0	0,0	0,0	0,0	0,0	0,0	0,0	0,0	0,0	0,0	0,0	0,0	0,0	0,0	0,0	0,0	0,0	0,0	0,0	0,0	0,0	0,0	0,0
NEWEN_PRO_ BUT	0,0	0,0	0,0	0,0	0,0	0,0	0,0	0,0	0,0	0,0	0,0	0,0	0,0	0,0	0,0	0,0	0,0	0,0	0,0	0,0	0,0	0,0	0,0	0,0	0,0	0,0	0,0
PETROPOWER_PET	52,5	53,0	53,0	50,0	50,5	50,0	49,0	49,5	48,5	49,5	49,5	48,5	48,5	50,5	50,0	48,5	47,0	47,0	47,5	48,0	48,0	48,5	48,5	48,0	1183,5	53,0	49,3
ESCUADRON_COGEN	7,1	7,1	7,1	7,1	7,1	7,1	7,1	6,0	2,6	2,6	2,6	2,6	2,6	2,5	2,5	2,5	2,4	2,4	2,5	6,3	7,0	6,9	7,0	7,1	117,8	7,1	4,9
SANTAMARIA_CAR	221,0	220,0	221,0	220,0	222,0	227,0	227,0	228,0	253,0	299,0	299,0	300,0	300,0	235,0	201,0	284,0	300,0	291,0	304,0	361,0	366,0	367,0	367,0	367,0	6680,0	367,0	278,3
CORONEL_GN	0,0	0,0	0,0	0,0	0,0	0,0	0,0	0,0	0,0	0,0	0,0	0,0	0,0	0,0	0,0	0,0	0,0	0,0	0,0	0,0	0,0	0,0	0,0	0,0	0,0	0,0	0,0
CORONEL_GNL	0,0	0,0	0,0	0,0	0,0	0,0	0,0	0,0	0,0	0,0	0,0	0,0	0,0	0,0	0,0	0,0	0,0	0,0	0,0	0,0	0,0	0,0	0,0	0,0	0,0	0,0	0,0
CORONEL_DIESEL	0,0	0,0	0,0	0,0	0,0	0,0	0,0	0,0	0,0	0,0	0,0	0,0	0,0	0,0	0,0	0,0	0,0	0,0	0,0	0,0	0,0	0,0	0,0	0,0	0,0	0,0	0,0
BOCAMINA-1	0,0	0,0	0,0	0,0	0,0	0,0	0,0	0,0	0,0	0,0	0,0	0,0	0,0	0,0	0,0	0,0	0,0	0,0	0,0	0,0	0,0	0,0	0,0	0,0	0,0	0,0	0,0
BOCAMINA-2	0,0	0,0	0,0	0,0	0,0	0,0	0,0	0,0	0,0	0,0	0,0	0,0	0,0	0,0	0,0	0,0	0,0	0,0	0,0	0,0	0,0	0,0	0,0	0,0	0,0	0,0	0,0
HORCONES_DIESEL	0,0	0,0	0,0	0,0	0,0	0,0	0,0	0,0	0,0	0,0	0,0	0,0	0,0	0,0	0,0	0,0	0,0	0,0	0,0	0,0	0,0	0,0	0,0	0,0	0,0	0,0	0,0
ARAUCO_COGEN	3,2	0,5	0,0	0,0	0,0	0,0	0,0	0,0	0,0	0,0	0,0	0,0	0,0	0,0	0,0	0,0	0,0	0,0	0,0	0,0	0,0	0,0	0,0	0,0	3,7	3,2	0,2
LAUTARO-1_COGEN	0,0	0,0	0,0	0,0	0,0	0,0	0,0	0,0	0,0	0,0	0,0	0,0	0,0	0,0	0,0	0,0	0,0	0,0	0,0	0,0	0,0	0,0	0,0	0,0	0,0	0,0	0,0
LAUTARO-2_COGEN	0,0	0,0	0,0	0,0	0,0	0,0	0,0	0,0	0,0	0,0	0,0	0,0	0,0	0,0	0,0	0,0	7,5	16,1	16,0	16,0	16,3	20,4	20,4	20,4	132,9	20,4	5,5
VALDIVIA_COGEN	20,1	18,8	17,0	20,4	24,6	12,6	12,8	17,4	18,8	18,6	18,5	21,3	21,3	21,3	21,5	16,7	20,6	15,6	18,7	21,1	23,6	22,0	24,9	23,0	470,9	24,9	19,6
ANTILHUE-TG1	0,0	0,0	0,0	0,0	0,0	0,0	0,0	0,0	0,0	0,0	0,0	0,0	0,0	0,0	0,0	0,0	0,0	0,0	0,0	0,0	0,0	0,0	0,0	0,0	0,0	0,0	0,0
ANTILHUE-TG2	0,0	0,0	0,0	0,0	0,0	0,0	0,0	0,0	0,0	0,0	0,0	0,0	0,0	0,0	0,0	0,0	0,0	0,0	0,0	0,0	0,0	0,0	0,0	0,0	0,0	0,0	0,0
CALLECALLE_DIESEL	0,0	0,0	0,0	0,0	0,0	0,0	0,0	0,0	0,0	0,0	0,0	0,0	0,0	0,0	0,0	0,0	0,0	0,0	0,0	0,0	0,0	0,0	0,0	0,0	0,0	0,0	0,0
CHUYACA_DIESEL	0,0	0,0	0,0	0,0	0,0	0,0	0,0	0,0	0,0	0,0	0,0	0,0	0,0	0,0	0,0	0,0	0,0	0,0	0,0	0,0	0,0	0,0	0,0	0,0	0,0	0,0	0,0
TRAPEN_DIESEL	0,0	0,0	0,0	0,0	0,0	0,0	0,0	0,0	0,0	0,0	0,0	0,0	0,0	0,0	0,0	0,0	0,0	0,0	0,0	0,0	0,0	0,0	0,0	0,0	0,0	0,0	0,0
ALMENDRADO	0,0	0,0	0,0	0,0	0,0	0,0	0,0	0,0	0,0	0,0	0,0	0,0	0,0	0,0	0,0	0,0	0,0	0,0	0,0	0,0	0,0	0,0	0,0	0,0	0,0	0,0	0,0
TRINCAO	0,0	0,0	0,0	0,0	0,0	0,0	0,0	0,0	0,0	0,0	0,2	0,0	0,0	0,0	0,0	0,0	0,0	0,0	0,0	0,0	0,0	0,0	0,0	0,0	0,3	0,2	0,0
CALFUCO	0,0	0,0	0,0	0,0	0,0	0,0	0,0	0,0	0,0	0,0	0,0	0,0	0,0	0,0	0,0	0,0	0,0	0,0	0,0	0,0	0,0	0,0	0,0	0,0	0,0	0,0	0,0
DEGAN2_DIESEL	0,0	0,0	0,0	0,0	0,0	0,0	0,0	0,0	0,0	0,0	0,0	0,0	0,0	0,0	0,0	0,0	0,0	0,0	0,0	0,0	0,0	0,0	0,0	0,0	0,0	0,0	0,0
DEGAN-NAVE1+2_DIESEL	0,0	0,0	0,0	0,0	0,0	0,0	0,0	0,0	0,0	0,0	0,0	0,0	0,0	0,0	0,0	0,0	0,0	0,0	0,0	0,0	0,0	0,0	0,0	0,0	0,0	0,0	0,0
DEGAN-NAVE5_DIESEL	0,0	0,0	0,0	0,0	0,0	0,0	0,0	0,0	0,0	0,0	0,0	0,0	0,0	0,0	0,0	0,0	0,0	0,0	0,0	0,0	0,0	0,0	0,0	0,0	0,0	0,0	0,0
CHILOE_DIESEL	0,0	0,0	0,0	0,0	0,0	0,0	0,0	0,0	0,0	0,0	0,0	0,0	0,0	0,0	0,0	0,0	0,0	0,0	0,0	0,0	0,0	0,0	0,0	0,0	0,0	0,0	0,0
MONTEPATRIA	0,0	0,0	0,0	0,0	0,0	0,0	0,0	0,0	0,0	0,0	0,0	0,0	0,0	0,0	0,0	0,0	0,0	0,0	0,0	0,0	0,0	0,0	0,0	0,0	0,0	0,0	0,0
PUNITAQUI	0,0	0,0	0,0	0,0	0,0	0,0	0,0	0,0	0,0	0,0	0,0	0,0	0,0	0,0	0,0	0,0	0,0	0,0	0,0	0,0	0,0	0,0	0,0	0,0	0,0	0,0	0,0
ELMOLLE	1,7	1,7	1,7	0,9	0,0	0,0	0,9	0,9	0,9	0,9	0,9	0,9	1,0	1,1	0,6	1,2	1,4	1,4	1,5	1,5	1,4	1,4	1,4	1,4	26,6	1,7	1,1
PMGD-DAGOBERTO	0,0	0,0	0,0	0,0	0,0	0,0	0,0	0,0	0,0	0,0	0,0	0,0	0,0	0,0	0,0	0,0	0,0	0,0	0,0	0,0	0,0	0,0	0,0	0,0	0,0	0,0	0,0
PMGD-RAMADILLA	0,0	0,0	0,0	0,0	0,0	0,0	0,0	0,0	0,0	0,0	0,0	0,0	0,0	0,0	0,0	0,0	0,0	0,0	0,0	0,0	0,0	0,0	0,0	0,0	0,0	0,0	0,0
BIOCRUZ	0,0	0,0	0,0	0,0	0,0	0,0	0,0	0,0	0,0	0,0	0,0	0,0	0,0	0,0	0,0	0,0	0,0	0,0	0,0	0,0	0,0	0,0	0,0	0,0	0,0	0,0	0,0
TOMAVAL	0,0	0,0	0,0	0,0	0,0	0,0	0,0	0,0	0,0	0,0	0,0	0,0	0,0	0,0	0,0	0,0	0,0	0,0	0,0	0,0	0,0	0,0	0,0	0,6	0,6	0,6	0,0
PMGD-CONCHALI	0,0	0,0	0,0	0,0	0,0	0,0	0,0	0,0	0,0	0,0	0,0	0,0	0,0	0,0	0,0	0,0	0,0	0,0	0,0	0,0	0,0	0,0	0,0	0,0	0,0	0,0	0,0
PMGD-CORTES	0,0	0,0	0,0	0,0	0,0	0,0	0,0	0,0	0,0	0,0	0,0	0,0	0,0	0,0	0,0	0,0	0,0	0,0	0,0	0,0	0,0	0,0	0,0	0,0	0,0	0,0	0,0
PMGD-DONAJAVIERA	0,0	0,0	0,0	0,0	0,0	0,0	0,0	0,0	0,0	0,0	0,0	0,0	0,0	0,0	0,0	0,0	0,0	0,0	0,0	0,0	0,0	0,0	0,0	0,0	0,6	0,0	0,0
PMGD-ERMITANO	0,0	0,0	0,0	0,0	0,0	0,0	0,0	0,0	0,0	0,0	0,0	0,0	0,0	0,0	0,0	0,0	0,0	0,0	0,0	0,0	0,0	0,0	0,0	0,0	0,0	0,0	0,0
PMGD-SEPULTURA	0,0	0,0	0,0	0,0	0,0	0,0	0,0	0,0	0,0	0,0	0,0	0,0	0,0	0,0	0,0	0,0	0,0	0,0	0,0	0,0	0,0	0,0	0,0	0,0	0,0	0,0	0,0
PMGD-LAS-QUEMAS	0,0	0,0	0,0	0,0	0,0	0,0	0,0	0,0	0,0	0,0	0,0	0,0	0,0	0,0	0,0	0,0	0,0	0,0	0,0	0,0	0,0	0,0	0,0	0,0	0,0	0,0	0,0
CASABLANCA-1	0,0	0,0	0,0	0,0	0,0	0,0	0,0	0,0	0,0	0,0	0,0	0,0	0,0	0,0	0,0	0,0	0,0	0,0	0,0	0,0	0,0	0,0	0,0	0,0	0,0	0,0	0,0
CASABLANCA-2	0,0	0,0	0,0	0,0	0,0	0,0	0,0	0,0	0,0	0,0	0,0	0,0	0,0	0,0	0,0	0,0	0,0	0,0	0,0	0,0	0,0	0,0	0,0	0,0	0,0	0,0	0,0
TAPIHUE	0,0	0,0	0,0	0,0	0,0	0,0	0,0	0,0	0,0	0,0	0,0	0,0	0,0	0,0	0,0	0,0	0,0	0,0	0,0	0,0	0,0	0,0	0,0	0,0	0,0	0,0	0,0
CURAUMA	0,0	0,0	0,0	0,0	0,0	0,0	0,0	0,0	0,0	0,0	0,0	0,0	0,0	0,0	0,0	0,0	0,0	0,0	0,0	0,0	0,0	0,0	0,0	0,0	0,0	0,0	0,0
PMGD-TER-CENTRAL-DE-RESPALDO-EGIDO	0,0	0,0	0,0	0,0	0,0	0,0	0,0	0,0	0,0	0,0	0,0	0,0	0,0	0,0	0,0	0,0	0,0	0,0	0,0	0,0	0,0	0,0	0,0	0,0	0,0	0,0	0,0
PMGD-AGNI	0,0	0,0	0,0	0,0	0,0	0,0	0,0	0,0	0,0	0,0	0,0	0,0	0,0	0,0	0,0	0,0	0,0	0,0	0,0	0,0	0,0	0,0	0,0	0,0	0,0	0,0	0,0
PMGD-DEUCO	0,0	0,0	0,0	0,0	0,0	0,0	0,0	0,0	0,0	0,0	0,0	0,0	0,0	0,0	0,0	0,0	0,0	0,0	0,0	0,0	0,0	0,0	0,0	0,0	0,0	0,0	0,0

RESUMEN DIARIO DE OPERACION DEL SEN

04-01-2023 04-01-2023

	1	2	3	4	5	6	7	8	9	10	11	12	13	14	15	16	17	18	19	20	21	22	23	24	TOT.DIA	DMAX.	DMED.
																									MWh	MWh/h	MWh/h
PMGD-CHORRILLOS	0,0	0,0	0,0	0,0	0,0	0,0	0,0	0,0	0,0	0,0	0,0	0,0	0,0	0,0	0,0	0,0	0,0	0,0	0,0	0,0	0,0	0,0	0,0	0,0	0,0	0,0	0,0
TREBALMAPOCHO	0,0	0,0	0,0	0,0	0,0	0,0	0,0	0,0	0,0	0,0	0,0	0,0	0,0	0,0	0,0	0,0	0,0	0,0	0,0	0,0	0,0	0,0	0,0	0,0	0,0	0,0	0,0
ELNOGAL	0,0	0,0	0,0	0,0	0,0	0,0	0,0	0,0	0,0	0,0	0,0	0,0	0,0	0,0	0,0	0,0	0,0	0,0	0,0	0,0	0,0	0,0	0,0	0,0	0,0	0,0	0,0
PFV-PMGD-JAVIERA-CARRERA	0,0	0,0	0,0	0,0	0,0	0,0	0,0	0,4	3,0	4,6	6,2	7,5	8,3	8,8	8,8	8,4	7,3	5,9	4,3	2,5	0,5	0,0	0,0	0,0	76,7	8,8	3,2
ESTANCILLA	0,0	0,0	0,0	0,0	0,0	0,0	0,0	0,0	0,0	0,0	0,0	0,0	0,0	0,0	0,0	0,0	0,0	0,0	0,0	0,0	0,0	0,0	0,0	0,0	0,0	0,0	0,0
PMGD-COPIULEMU	0,0	0,0	0,0	0,0	0,0	0,0	0,0	0,0	0,0	0,0	0,0	0,0	0,0	0,0	0,0	0,0	0,0	0,0	0,0	0,0	0,0	0,0	0,0	0,0	0,0	0,0	0,0
PFV-PMGD-BERLIOZ	0,0	0,0	0,0	0,0	0,0	0,0	0,0	0,0	0,0	0,0	0,0	0,0	0,0	0,0	0,0	0,0	0,0	0,0	0,0	0,0	0,0	0,0	0,0	0,0	0,0	0,0	0,0
PMGD-ELCAMPESINO1	0,0	0,0	0,0	0,0	0,0	0,0	0,0	0,0	0,0	0,0	0,0	0,0	0,0	0,0	0,0	0,0	0,0	0,0	0,0	0,0	0,0	0,0	0,0	0,0	0,0	0,0	0,0
PMGD-MIMBRE	0,0	0,0	0,0	0,0	0,0	0,0	0,0	0,0	0,0	0,0	0,0	0,0	0,0	0,0	0,0	0,0	0,0	0,0	0,0	0,0	0,0	0,0	0,0	0,0	0,0	0,0	0,0
SANTAIRENE	0,0	0,0	0,0	0,0	0,0	0,0	0,0	0,0	0,0	0,0	0,0	0,0	0,0	0,0	0,0	0,0	0,0	0,0	0,0	0,0	0,0	0,0	0,0	0,0	0,0	0,0	0,0
LASPAMPAS	0,0	0,0	0,0	0,0	0,0	0,0	0,0	0,0	0,0	0,0	0,0	0,0	0,0	0,0	0,0	0,0	0,0	0,0	0,0	0,0	0,0	0,0	0,0	0,0	0,0	0,0	0,0
TAMM	0,0	0,0	0,0	0,0	0,0	0,0	0,0	0,0	0,0	0,0	0,0	0,0	0,0	0,0	0,0	0,0	0,0	0,0	0,0	0,0	0,0	0,0	0,0	0,0	0,0	0,0	0,0
PMGD-YUMBEL	0,0	0,0	0,0	0,0	0,0	0,0	0,0	0,0	0,0	0,0	0,0	0,0	0,0	0,0	0,0	0,0	0,0	0,0	0,0	0,0	0,0	0,0	0,0	0,0	0,0	0,0	0,0
CURICO	0,0	0,0	0,0	0,0	0,0	0,0	0,0	0,0	0,0	0,0	0,0	0,0	0,0	0,0	0,0	0,0	0,0	0,0	0,0	0,0	0,0	0,0	0,0	0,0	0,0	0,0	0,0
CHILE_GEN	0,0	0,0	0,0	0,0	0,0	0,0	0,0	0,0	0,0	0,0	0,0	0,0	0,0	0,0	0,0	0,0	0,0	0,0	0,0	0,0	0,0	0,0	0,0	0,0	0,0	0,0	0,0
PMGD-ORAFTI	0,0	0,0	0,0	0,0	0,0	0,0	0,0	0,0	0,0	0,0	0,0	0,0	0,0	0,0	0,0	0,0	0,0	0,0	0,0	0,0	0,0	0,0	0,0	0,0	0,0	0,0	0,0
PMGD-ZAPALLAR	0,0	0,0	0,0	0,0	0,0	0,0	0,0	0,0	0,0	0,0	0,0	0,0	0,0	0,0	0,0	0,0	0,0	0,0	0,0	0,0	0,0	0,0	0,0	0,0	0,0	0,0	0,0
ENERGIA BIOBIO	0,0	0,0	0,0	0,0	0,0	0,0	0,0	0,0	0,0	0,0	0,0	0,0	0,0	0,0	0,0	0,0	0,0	0,0	0,0	0,0	0,0	0,0	0,0	0,0	0,0	0,0	0,0
COELEMU	3,4	3,3	3,0	3,2	3,3	2,7	3,1	3,0	2,2	2,2	2,3	2,2	2,2	2,1	2,4	1,8	0,0	1,7	2,2	2,1	2,3	2,5	3,4	3,1	59,5	3,4	2,5
CAÑETE	0,0	0,0	0,0	0,0	0,0	0,0	0,0	0,0	0,0	0,0	0,0	0,0	0,0	0,0	0,0	0,0	0,0	0,0	0,0	0,0	0,0	0,0	0,0	0,0	0,0	0,0	0,0
TRONGOL	0,0	0,0	0,0	0,0	0,0	0,0	0,0	0,0	0,0	0,0	0,0	0,0	0,0	0,0	0,0	0,0	0,0	0,0	0,0	0,0	0,0	0,0	0,0	0,0	0,0	0,0	0,0
LEBU	0,0	0,0	0,0	0,0	0,0	0,0	0,0	0,0	0,0	0,0	0,0	0,0	0,0	0,0	0,0	0,0	0,0	0,0	0,0	0,0	0,0	0,0	0,0	0,0	0,0	0,0	0,0
TIRUA	0,0	0,0	0,0	0,0	0,0	0,0	0,0	0,0	0,0	0,0	0,0	0,0	0,0	0,0	0,0	0,0	0,0	0,0	0,0	0,0	0,0	0,0	0,0	0,0	0,0	0,0	0,0
CONTULMO	0,0	0,0	0,0	0,0	0,0	0,0	0,0	0,0	0,0	0,0	0,0	0,0	0,0	0,0	0,0	0,0	0,0	0,0	0,0	0,0	0,0	0,0	0,0	0,0	0,0	0,0	0,0
LOSALAMOS	0,0	0,0	0,0	0,0	0,0	0,0	0,0	0,0	0,0	0,0	0,0	0,0	0,0	0,0	0,0	0,0	0,0	0,0	0,0	0,0	0,0	0,0	0,0	0,0	0,0	0,0	0,0
JCE	0,0	0,0	0,0	0,0	0,0	0,0	0,0	0,0	0,0	0,0	0,0	0,0	0,0	0,0	0,0	0,0	0,0	0,0	0,0	0,0	0,0	0,0	0,0	0,0	0,0	0,0	0,0
HBS	0,0	0,0	0,0	0,0	0,0	0,0	0,0	0,0	0,0	0,0	0,0	0,0	0,0	0,0	0,0	0,0	0,0	0,0	0,0	0,0	0,0	0,0	0,0	0,0	0,0	0,0	0,0
HBS_GNL	0,0	0,0	0,0	0,0	0,0	0,0	0,0	0,0	0,0	0,0	0,0	0,0	0,0	0,0	0,0	0,0	0,0	0,0	0,0	0,0	0,0	0,0	0,0	0,0	0,0	0,0	0,0
ANCALI	0,0	0,0	0,0	0,0	0,0	0,0	0,0	0,0	0,0	0,0	0,0	0,0	0,0	0,0	0,0	0,0	0,0	0,0	0,0	0,0	0,0	0,0	0,0	0,0	0,0	0,0	0,0
QUITRALMAN	0,0	0,0	0,0	0,0	0,0	0,0	0,0	0,0	0,0	0,0	0,0	0,0	0,0	0,0	0,0	0,0	0,0	0,0	0,0	0,0	0,0	0,0	0,0	0,0	0,0	0,0	0,0
PICOLTUE	0,0	0,0	0,0	0,0	0,0	0,0	0,0	0,0	0,0	0,0	0,0	0,0	0,0	0,0	0,0	0,0	0,0	0,0	0,0	0,0	0,0	0,0	0,0	0,0	0,0	0,0	0,0
PMGD-BOLDO	0,0	0,0	0,0	0,0	0,0	0,0	0,0	0,0	0,0	0,0	0,0	0,0	0,0	0,0	0,0	0,0	0,0	0,0	0,0	0,0	0,0	0,0	0,0	0,0	0,0	0,0	0,0
PFV-PMGD-AVEL-SOLAR	0,0	0,0	0,0	0,0	0,0	0,0	0,0	1,3	5,6	8,4	8,4	8,4	8,4	8,4	8,4	8,3	8,2	8,1	7,8	4,6	1,1	0,0	0,0	0,0	95,4	8,4	4,0
PMGD-LOSSAUCES	0,0	0,0	0,0	0,0	0,0	0,0	0,0	0,0	0,0	0,0	0,0	0,0	0,0	0,0	0,0	0,0	0,0	0,0	0,0	0,0	0,0	0,0	0,0	0,0	0,0	0,0	0,0
PMGD-LOSSAUCES-1	0,0	0,0	0,0	0,0	0,0	0,0	0,0	0,0	0,0	0,0	0,0	0,0	0,0	0,0	0,0	0,0	0,0	0,0	0,0	0,0	0,0	0,0	0,0	0,0	0,0	0,0	0,0
PMGD-LOSSAUCES-2	0,0	0,0	0,0	0,0	0,0	0,0	0,0	0,0	0,0	0,0	0,0	0,0	0,0	0,0	0,0	0,0	0,0	0,0	0,0	0,0	0,0	0,0	0,0	0,0	0,0	0,0	0,0
PMGD-MALLECO	0,0	0,0	0,0	0,0	0,0	0,0	0,0	0,0	0,0	0,0	0,0	0,0	0,0	0,0	0,0	0,0	0,0	0,0	0,0	0,0	0,0	0,0	0,0	0,0	0,0	0,0	0,0
CHUFKEN	0,0	0,0	0,0	0,0	0,0	0,0	0,0	0,0	0,0	0,0	0,0	0,0	0,0	0,0	0,0	0,0	0,0	0,0	0,0	0,0	0,0	0,0	0,0	0,0	0,0	0,0	0,0
CURACAUTIN	0,0	0,0	0,0	0,0	0,0	0,0	0,0	0,0	0,0	0,0	0,0	0,0	0,0	0,0	0,0	0,0	0,0	0,0	0,0	0,0	0,0	0,0	0,0	0,0	0,0	0,0	0,0
LONQUIMAY	0,0	0,0	0,0	0,0	0,0	0,0	0,0	0,0	0,0	0,0	0,0	0,0	0,0	0,0	0,0	0,0	0,0	0,0	0,0	0,0	0,0	0,0	0,0	0,0	0,0	0,0	0,0
EAGON	0,0	0,0	0,0	0,0	0,0	0,0	0,0	0,0	0,0	0,0	0,0	0,0	0,0	0,0	0,0	0,0	0,0	0,0	0,0	0,0	0,0	0,0	0,0	0,0	0,0	0,0	0,0
PMGD-TER-LOUSIANA-PACIFIC	0,0	0,0	0,0	0,0	0,0	0,0	0,0	0,0	0,0	0,0	0,0	0,0	0,0	0,0	0,0	0,0	0,0	0,0	0,0	0,0	0,0	0,0	0,0	0,0	0,0	0,0	0,0
PMGD-TER-LOUSIANA-PACIFIC-2	0,0	0,0	0,0	0,0	0,0	0,0	0,0	0,0	0,0	0,0	0,0	0,0	0,0	0,0	0,0	0,0	0,0	0,0	0,0	0,0	0,0	0,0	0,0	0,0	0,0	0,0	0,0
LPLAUTARO	0,0	0,0	0,0	0,0	0,0	0,0	0,0	0,0	0,0	0,0	0,0	0,0	0,0	0,0	0,0	0,0	0,0	0,0	0,0	0,0	0,0	0,0	0,0	0,0	0,0	0,0	0,0
PMGD-AROMOS	0,0	0,0	0,0	0,0	0,0	0,0	0,0	0,0	0,0	0,0	0,0	0,0	0,0	0,0	0,0	0,0	0,0	0,0	0,0	0,0	0,0	0,0	0,0	0,0	0,0	0,0	0,0
LPPANGUIPULLI	0,0	0,0	0,0	0,0	0,0	0,0	0,0	0,0	0,0	0,0	0,0	0,0	0,0	0,0	0,0	0,0	0,0	0,0	0,0	0,0	0,0	0,0	0,0	0,0	0,0	0,0	0,0
REY_DIESEL	0,0	0,0	0,0	0,0	0,0	0,0	0,0	0,0	0,0	0,0	0,0	0,0	0,0	0,0	0,0	0,0	0,0	0,0	0,0	0,0	0,0	0,0	0,0	0,0	0,0	0,0	0,0
SOUTHERN	0,0	0,0	0,0	0,0	0,0	0,0	0,0	0,0	0,0	0,0	0,0	0,0	0,0	0,0	0,0	0,0	0,0	0,0	0,0	0,0	0,0	0,0	0,0	0,0	0,0	0,0	0,0
WATTS-1	0,0	0,0	0,0	0,0	0,0	0,0	0,0	0,0	0,0	0,0	0,0	0,0	0,0	0,0	0,0	0,0	0,0	0,0	0,0	0,0	0,0	0,0	0,0	0,0	0,0	0,0	0,0
WATTS-2	0,0	0,0	0,0	0,0	0,0	0,0	0,0	0,0	0,0	0,0	0,0	0,0	0,0	0,0	0,0	0,0	0,0	0,0	0,0	0,0	0,0	0,0	0,0	0,0	0,0	0,0	0,0
SKRETTINGOSORNO	0,0	0,0	0,0	0,0	0,0	0,0	0,0	0,0	0,0	0,0	0,0	0,0	0,0	0,0	0,0	0,0	0,0	0,0	0,0	0,0	0,0	0,0	0,0	0,0	0,0	0,0	0,0
PMGD-TAMBORES	0,0	0,0	0,0	0,0	0,0	0,0	0,0	0,0	0,0	0,0	0,0	0,0	0,0	0,0	0,0	0,0	0,0	0,0	0,0	0,0	0,0	0,0	0,0	0,0	0,0	0,0	0,0
PMGD-CHIFIN	0,0	0,0	0,0	0,0	0,0	0,0	0,0	0,0	0,0	0,0	0,0	0,0	0,0	0,0	0,0	0,0	0,0	0,0	0,0	0,0	0,0	0,0	0,0	0,0	0,0	0,0	0,0
PMGD-LOS-NEGROS	0,0	0,0	0,0	0,0	0,0	0,0	0,0	0,0	0,0	0,0	0,0	0,0	0,0	0,0	0,0	0,0	0,0	0,0	0,0	0,0	0,0	0,0	0,0	0,0	0,0	0,0	0,0
PMGD-CAMPESINA	0,0	0,0	0,0	0,0	0,0	0,0	0,0	0,0	0,0	0,0	0,0	0,0	0,0	0,0	0,0	0,0	0,0	0,0	0,0	0,0	0,0	0,0	0,0	0,0	0,0	0,0	0,0
PMGD-RAPACO	0,0	0,0	0,0	0,0	0,0	0,0	0,0	0,0	0,0	0,0	0,0	0,0	0,0	0,0	0,0	0,0	0,0	0,0	0,0	0,0	0,0	0,0	0,0	0,0	0,0	0,0	0,0
PMGD-GAMI	0,0	0,0	0,0	0,0	0,0	0,0	0,0	0,0	0,0	0,0	0,0	0,0	0,0	0,0	0,0	0,0	0,0	0,0	0,0	0,0	0,0	0,0	0,0	0,0	0,0	0,0	0,0
PMGD-CIRUELILO	0,0	0,0	0,0	0,0	0,0	0,0	0,0	0,0	0,0	0,0	0,0	0,0	0,0	0,0	0,0	0,0	0,0	0,0	0,0	0,0	0,0	0,0	0,0	0,0	0,0	0,0	0,0
PMGD-CALAFATE	0,0	0,0	0,0	0,0	0,0	0,0	0,0	0,0	0,0	0,0	0,0	0,0	0,0	0,0	0,0	0,0	0,0	0,0	0,0	0,0	0,0	0,0	0,0	0,0	0,0	0,0	0,0
PMGD-ALERCE	0,0	0,0	0,0	0,0	0,0	0,0	0,0	0,0	0,0	0,0	0,0	0,0	0,0	0,0	0,0	0,0	0,0	0,0	0,0	0,0	0,0	0,0	0,0	0,0	0,0	0,0	0,0
MULTIEXPORT-1	0,0	0,0	0,0	0,0	0,0	0,0	0,0	0,0	0,0	0,0	0,0	0,0	0,0	0,0	0,0	0,0	0,0	0,0	0,0	0,0	0,0	0,0	0,0	0,0	0,0	0,0	0,0
MULTIEXPORT-2	0,0	0,0	0,0	0,0	0,0	0,0	0,0	0,0	0,0	0,0	0,0	0,0	0,0	0,0	0,0	0,0	0,0	0,0	0,0	0,0	0,0	0,0	0,0	0,0	0,0	0,0	0,0
PMGD-BLUEGATE	0,0	0,0	0,0	0,0	0,0	0,0	0,0	0,0	0,0	0,0	0,0	0,0	0,0	0,0	0,0	0,0	0,0	0,0	0,0	0,0	0,0	0,0	0,0	0,0	0,0	0,0	0,0
PMGD-RIO-AZUL	0,0	0,0	0,0	0,0	0,0	0,0	0,0	0,0	0,0	0,0	0,0	0,0	0,0	0,0	0,0	0,0	0,0	0,0	0,0	0,0	0,0	0,0	0,0	0,0	0,0	0,0	0,0
PMGD-DIESEL-CEREZO	0,0	0,0	0,0	0,0	0,0	0,0	0,0	0,0	0,0	0,0	0,0	0,0	0,0	0,0	0,0	0,0	0,0	0,0	0,0	0,0	0,0	0,0	0,0	0,0	0,0	0,0	0,0
PMGD-DON-PEDRO	0,0	0,0	0,0	0,0	0,0	0,0	0,0	0,0	0,0	0,0	0,0	0,0	0,0	0,0	0,0	0,0	0,0	0,0	0,0	0,0	0,0	0,0	0,0	0,0	0,0	0,0	0,0
ELCANELO-1	0,0	0,0	0,0	0,0	0,0	0,0	0,0	0,0	0,0	0,0	0,0	0,0	0,0	0,0	0,0	0,0	0,0	0,0	0,0	0,0	0,0	0,0	0,0	0,0	0,0	0,0	0,0
SKRETTING	0,0	0,0	0,0	0,0	0,0	0,0	0,0	0,0	0,0	0,0	0,0	0,0	0,0	0,0	0,0	0,0	0,0	0,0	0,0	0,0	0,0	0,0	0,0	0,0	0,0	0,0	0,0
DANISCO	0,0	0,0	0,0	0,0	0,0	0,0	0,0	0,0	0,0	0,0	0,0	0,0	0,0	0,0	0,0	0,0	0,0	0,0	0,0	0,0	0,0	0,0	0,0	0,0	0,0	0,0	0,0
BIOMAR	0,0	0,0	0,0	0,0	0,0	0,0	0,0	0,0	0,0	0,0	0,0	0,0	0,0	0,0	0,0	0,0	0,0	0,0	0,0	0,0	0,0	0,0	0,0	0,0	0,0	0,0	0,0
PIEDRAS-NEGRAS	2,8	2,8	2,8	2,8	2,8	2,8	2,8	2,8	2,8	2,8	2,8	2,8	2,8	2,8	2,8	2,8	2,8	2,8	2,8	2,8	2,8	2,8	2,8	2,8	66,9	2,8	2,8
SALMOFOOD-1	0,0	0,0	0,0	0,0	0,0	0,0	0,0	0,0	0,0	0,0	0,0	0,0	0,0	0,0	0,0	0,0	0,0	0,0	0,0	0,0	0,0	0,0	0,0	0,0	0,0	0,0	0,0
CHANGOS->CUMBRES C1	-263,1	-226,7	-234,4	-218,6	-155,3	-61,6	-134,9	-166,9	-68,9	-90,0	-47,0	-25,1	37,9	112,7	157,8	189,0	278,1	247,0	277,1	101,9	-27,3	-69,9	-233,5	-369,4	-991,0	278,1	-41,3
CHANGOS->CUMBRES C2	-263,8	-227,5	-123,3	-219,4	-156,6	-63,5	-136,3	-168,1	-70,5	-91,5	-48,6	-26,8	35,8	110,3	155,4	186,4	275,2	244,2	274,3	99,5	-29,1	-71,6	-234,4	-369,7	-919,6	275,2	-38,3
CUMBRES->CHANGOS C1	277,0	240,0	248,0	231,9	167,8	73,5	147,2	179,0	78,4	98,2	54,9	33,1	-29,4	-103,7	-148,5	-179,4	-267,4	-236,7	-266,2	-92,6	36,6	79,4	244,4	382,5	1248,0	382,5	52,0
CUMBRES->CHANGOS C2	275,4	238,4	246,3	230,2	166,3	72,2	145,8	177,5	76,8	96,5	53,1	31,4	-31,1	-105,4	-150,2	-181,1	-269,2	-238,4	-268,0	-94,2	35,0	78,0	243,0	381,1	1209,5	381,1	50,4
TOTAL HORA.	7288,3	6816,2	6566,3	6385,3	6181,8	6017,0	6276,7	6613,5	6974,8	7501,4	7825,8	8042,1	8117,2	8136,6	8194,5	8119,1	7812,5	7613,2	7329,2	7542,9	7716,1	7990,2	8216,5	8057,4	**177.334**		
TOTAL HORA. SING	2148	2220	2183	2174	2308	2519	2336	2163	2270	2203	2244	2322	2512	2665	2683	2739	2927	2862	2753	2536	2331	2341	2015	1723	**57.176**		
TOTAL SEN	9437	9036	8749	8559	8489	8536	8613	8776	9245	9704	10070	10364	10629	10801	10877	10858	10739	10475	10082	10079	10047	10331	10232	9781	**234.511**		
CONS. PROPIOS	185	185	185	184	184	184	184	193	193	193	191	182	191	183	192	193	185	185	185	194	194	194	185	185	**4.508**		
CONS. PROPIOS SING	117	117	117	117	117	117	117	117	112	106	97	97	97	97	97	97	97	102	102	102	102	102	102	102	**2.542**		
FLUJO CHANGOS->CUMBRES	-540	-466	-426	-450	-323	-135	-282	-346	-147	-188	-102	-58	67	216	306	368	545	483	543	194	-64	-149	-478	-751	**(2.184)**		
PERDIDAS APROX.	197	174	163	153	149	150	156	170	201	230	256	274	287	299	309	308	299	281	266	257	251	264	257	230	**5.581**		
PERDIDAS APROX. SING	101	101	89	92	93	96	91	75	64	61	57	61	69	70	61	60	61	60	40	56	62	75	75	73	**1.743**		
DEMANDA APROX.	6367	5991	5792	5598	5526	5547	5655	5905	6434	6891	7277	7528	7706	7870	7999	7986	7873	7630	7421	7286	7207	7383	7297	6891	**165.061**		
DEMANDA APROX. SING	2470	2469	2403	2415	2421	2441	2411	2317	2242	2224	2192	2222	2278	2282	2219	2215	2224	2217	2068	2185	2231	2314	2316	2300	**55.076**		
HORA	1	2	3	4	5	6	7	8	9	10	11	12	13	14	15	16	17	18	19	20	21	22	23	24	DMAX :	8216,5	8216

ANEXO Nº3

Detalle del Movimiento de Centrales e Informe Diario del CDC correspondientes al día 04 de enero de 2023

04-01-2023															SS.CC.	
Hora Movi.	Equipo /	Central-Unidad	Configuración	Despacho	Estado	EO	Consigna	Consigna	Instrucción Cmg	Motivo	Zona Desacople	Condición	Neomante	Centro de	SSCC	BASEPOINT
00:00	-	RAPEL	RAPEL	-	-	-	-	-	RE	Se declara en condición de Agotamiento	-	A	-	ENEL GENERACION	-	
00:00	-	COLBUN	COLBUN	-	-	-	-	-	RE	Se declara en condición de Agotamiento	-	A	-	COLBUN	-	
00:00	-	SANISIDRO-1	SANISIDRO-1 TG1+TV1 GNL E	PC	RO	LC	PC	-	OM	Cambia de combustible GN A a GNL E	-	-	IL 2022001497	ENEL GENERACION	-	PC
00:00	-	SANISIDRO-2	SANISIDRO-2 TG1+TV1 GNL E	PC	RO	LC	PC	-	OM	Cambia de combustible GN A a GNL E	-	-	IL 2022001909	ENEL GENERACION	-	
00:00	-	QUINTERO-1	QUINTERO-1 GNL E	PC	RO	LC	PC	-	OM	Cambia de combustible GN A a GNL E	-	-	IL 2022002241	ENEL GENERACION	-	PC
00:00	-	QUINTERO-2	QUINTERO-2 GNL E	PC	RO	LC	PC	-	OM	Cambia de combustible GN A a GNL E	-	-	IL 2022002241	ENEL GENERACION	-	PC
00:00	-	ANGOSTURA-3	RALCO_sinv	-	DRO	-	PP	-	RE	-	-	-	IL 2022002160	COLBUN	-	
00:00	-	TENOGAS	TENOGAS GLP	MT	N	LC	PS	-	OM	-	-	-	-	ENLASA	-	
00:00	-	CIPRESES-1	CIPRESES sinv	MT	RO	-	PS	-	OM	-	-	N	IL2022002173	ENEL GENERACION	-	
00:00	-	TOCOPILLA-U16	TOCOPILLA-U16 TG1+TV1 GNL C	PC	RO	LC	PC	-	OM	Por cambio de política de precios	-	-	IL 2022002361	ENGIE	-	PC
00:01	-	CDC	-	-	-	-	-	-	-	Movimiento para estimación del Cmg On-Line	-	-	-	-		
00:02	-	CIPRESES-1	CIPRESES sinv	0	DRO	-	FS	-	OM	-	-	N	IL2022002173	ENEL GENERACION	-	
00:04	-	PANGUE-1	RALCO_sinv	PC	RO	-	PC	MTP	RE	-	-	-	IL 2021002293 - 2022002146 - 2022002342	ENEL GENERACION	-	PC
00:06	-	ANGOSTURA-3	RALCO sinv	PC	RO	-	PC	-	RE	-	-	-	IL 2022002160	COLBUN	-	PC
00:09	-	TENOGAS	TENOGAS GLP	0	DN	DLC	FS	-	OM	-	-	-	-	ENLASA	-	
00:10	-	VENTANAS-2	VENTANAS-2 CAR	MT	LF	-	MT	PCP	OM	-	-	-	IL 2022002243	AES ANDES	-	MT
00:16	-	TALTAL-2	TALTAL-2_GNL_E	0	DF	DLC	FS	-	SIF	-	-	-	IL 2022001285 - IF 2023000016	ENEL GENERACION	-	
00:20	-	ATACAMA-2TG2B	ATACAMA-2TG2B TG2B+0.5TV2 GNL E	-	N	LC	PMT	-	OM	E/S TV2C	-	-	-	ENEL GENERACION	-	
00:21	-	COLBUN-1	COLBUN vsign	200	N	-	CI	-	OM	-	-	A	-	COLBUN	-	
00:21	-	TENOGAS	TENOGAS GLP	-	DN	DLC	PP	-	OM	-	-	-	-	ENLASA	-	
00:21	-	GUACOLDA-4	GUACOLDA-4_CAR	PC	LF	-	PC	PCP	OM	-	-	-	IL 2022000802 - 2022002043 - 2022002415	RNE	-	
00:21	-	GUACOLDA-5	GUACOLDA-5 CAR	PC	RO	-	PC	PCP	OM	-	-	-	IL 2022002416	RNE	-	
00:21	-	TALTAL-1	TALTAL-1_GNL_E	PC	RO	LC	PC	-	OM	-	-	-	IL 2022001285 - IL 2022001458	ENEL GENERACION	-	PC
00:21	-	COCHRANE-CCH2	COCHRANE-CCH2 CAR	PC	RO	-	PC	-	OM	-	-	-	IL 2022000639	AES ANDES	-	PC
00:21	-	MEJILLONES-CTM3	MEJILLONES-CTM3 TG1+TV1 GNL C	PC	N	LC	PC	-	OM	-	-	-	-	ENGIE	-	PC
00:21	-	NUEVAVENTANAS	NUEVAVENTANAS CAR	200	RO		CI	-	OM	-	-	-	IL2022002359	AES ANDES	-	
00:25	-	TENOGAS	TENOGAS GLP	PC	N	LC	PC	-	OM	-	-	-	-	ENLASA	-	PC
00:28	-	COLBUN-1	COLBUN vsign	MT	N	-	PS	-	OM	-	-	A	-	COLBUN	-	
00:31	-	COLBUN-1	COLBUN vsign	-	DN	-	FS	-	OM	-	-	A	-	COLBUN	-	
00:42	-	COLBUN-2	COLBUN vsign	MT	N	-	MT	-	OM	-	-	A	-	COLBUN	-	MT
00:48	-	COLBUN-2	COLBUN vsign	MT	N	-	PS	-	OM	-	-	A	-	COLBUN	-	MT
00:50	-	COLBUN-2	COLBUN vsign	-	DN	-	FS	-	OM	-	-	A	-	COLBUN	-	MT
00:56	-	NUEVAVENTANAS	NUEVAVENTANAS CAR	MT	RO		MT	-	OM	-	-	-	IL2022002359	AES ANDES	-	
00:56	-	MEJILLONES-CTM3	MEJILLONES-CTM3 TG1+TV1 GNL C	MT	N	LC	MT	-	OM	-	-	-	-	ENGIE	-	PC
01:43	-	TALTAL-2	TALTAL-2_GNL_E	-	PO	LC	EP	-	SIF	Sincronizada en PO.	-	-	IL 2022001285 - IF 2023000016	ENEL GENERACION	-	
01:45	-	ATACAMA-2TG2A	ATACAMA-2TG2A TG2A GNL E	-	N	LC	PMT	-	OM	E/S TG2A	-	-	-	ENEL GENERACION	-	
02:00	-	NEHUENCO-2	NEHUENCO-2 TG1+TV1 GNL C	PC	RO	LC	PC	-	OM	Cambia de combustible GN A a GNL C	-	-	IL 2022002172	COLBUN	-	PC
02:03	-	TALTAL-2	TALTAL-2_GNL_E	-	PO	LC	EP	-	SIF	En PC comienza hora PO	-	-	IL 2022001285 - IF 2023000016	ENEL GENERACION	-	
02:13	-	COCHRANE-CCH2	COCHRANE-CCH2 CAR	MT	RO	-	MT	-	OM	-	-	-	IL 2022000639	AES ANDES	-	PC
02:13	-	TALTAL-1	TALTAL-1_GNL_E	MT	RO	LC	MT	-	OM	-	-	-	IL 2022001285 - IL 2022001458	ENEL GENERACION	-	PC
02:13	-	TENOGAS	TENOGAS GLP	MT	N	LC	PS	-	OM	-	-	-	-	ENLASA	-	PC
02:13	-	GUACOLDA-5	GUACOLDA-5 CAR	MT	RO	-	MT	PCP	OM	-	-	-	IL 2022002416	RNE	-	
02:13	-	GUACOLDA-4	GUACOLDA-4_CAR	MT	LF	-	MT	PCP	OM	-	-	-	IL 2022000802 - 2022002043 - 2022002415	RNE	-	
02:13	-	ANGAMOS-ANG2	ANGAMOS-ANG2 CAR	MT	RO	-	MT	-	OM	-	-	-	IL 2022001546	AES ANDES	-	MT
02:13	-	ANGAMOS-ANG1	ANGAMOS-ANG1 CAR	200	RO	-	CI	-	OM	-	-	-	IL 2022000696	AES ANDES	-	
02:13	-	PANGUE-1	RALCO_sinv	150	RO	-	CI	MTP	RE	-	-	-	IL 2021002293 - 2022002146 - 2022002342	ENEL GENERACION	-	PC
02:20	-	TENOGAS	TENOGAS GLP	-	DN	DLC	FS	-	OM	-	-	-	-	ENLASA	-	PC
02:25	-	ATACAMA-2TG2AB	ATACAMA-2TG2AB_TG2A+TG2B+TV2_GNL_E	MT	N	LC	PMT	-	OM	Acopla TG2A.	-	-	-	ENEL GENERACION	-	
02:30	-	PAM	PAM_COGEN	-	PO	-	EP	-	SDCF	-	-	-	IL 2022001306 - SDCF 2023000399	ENOR CHILE	-	
02:41	-	ATACAMA-2TG2AB	ATACAMA-2TG2AB_TG2A+TG2B+TV2_GNL_E	PC	N	LC	PC	-	OM	Llega a MT y sube a PC.	-	-	-	ENEL GENERACION	-	
03:00	-	QUINTERO-1	QUINTERO-1 GN A	PC	RO	LC	PC	-	OM	Cambia de combustible GNL E a GN A	-	-	IL 2022002241	ENEL GENERACION	-	PC
03:00	-	NEHUENCO-2	NEHUENCO-2 TG1+TV1 GN A	PC	RO	LC	PC	-	OM	Cambia de combustible GNL C a GN A	-	-	IL 2022002172	COLBUN	-	PC
03:00	-	CANDELARIA-2	CANDELARIA-2 GNL C	PC	N	LC	PC	-	OM	Cambia de combustible GN A a GNL C	-	-	-	COLBUN	-	
03:00	-	TALTAL-2	TALTAL-2 GNL E	-	RO	LC	MT	-	OM	Cancela IF 2023000016	-	-	IL 2022001285	ENEL GENERACION	-	
03:06	-	ANGOSTURA-3	RALCO sinv	-	DRO	-	FS	-	RE	-	-	-	IL 2022002160	COLBUN	-	
03:25	-	LOSVIENTOS	LOSVIENTOS DIESEL	0	MM	DLC	FS	-	MM	-	-	-	SD2022094491	GENERADORA METROPOLITANA	-	
03:30	-	PAM	PAM COGEN	PC	RO	-	PC	-	OM	Cancelado SDCF 2022000399.	-	-	IL 2022001306	ENOR CHILE	-	
03:41	-	ATACAMA-1TG1A	ATACAMA-1TG1A TG1A GNL E	-	RO	LC	PMT	-	OM	E/S TG1A	-	-	IL 2022001252	ENEL GENERACION	-	
03:50	-	ANGAMOS-ANG1	ANGAMOS-ANG1 CAR	PC	RO	-	PC	-	OM	-	-	-	IL 2022000696	AES ANDES	-	PC
03:50	-	ANGAMOS-ANG2	ANGAMOS-ANG2 CAR	PC	RO	-	PC	-	OM	-	-	-	IL 2022001546	AES ANDES	-	PC
03:53	-	ANGOSTURA-2	RALCO sinv	PC	RO	-	PC	-	RE	-	-	-	IL 2022002160	COLBUN	-	PC
03:56	-	ANGOSTURA-3	RALCO sinv	-	DRO	-	PP	-	RE	-	-	-	IL 2022002160	COLBUN	-	
03:58	-	PANGUE-1	RALCO_sinv	200	RO	-	CI	MTP	RE	-	-	-	IL 2021002293 - 2022002146 - 2022002342	ENEL GENERACION	-	
04:00	-	QUINTERO-1	QUINTERO-1 GNL E	PC	RO	LC	PC	-	OM	Cambia de combustible GN A a GNL E	-	-	IL 2022002241	ENEL GENERACION	-	PC
04:00	-	NEHUENCO-1	NEHUENCO-1 TG1+TV1 GN A	PC	RO	LC	PC	-	OM	Cambia de combustible GNL C a GN A	-	-	IL 2022001852	COLBUN	-	
04:00	-	CANDELARIA-2	CANDELARIA-2 GN A	PC	N	LC	PC	-	OM	Cambia de combustible GNL C a GN A	-	-	-	COLBUN	-	
04:07	-	TENOGAS	TENOGAS GLP	-	DN	DLC	PP	-	OM	-	-	-	-	ENLASA	-	PC
04:11	-	GUACOLDA-4	GUACOLDA-4_CAR	PC	LF	-	PC	PCP	OM	-	-	-	IL 2022000802 - 2022002043 - 2022002415	RNE	-	
04:11	-	GUACOLDA-5	GUACOLDA-5 CAR	PC	RO	-	PC	PCP	OM	-	-	-	IL 2022002416	RNE	-	
04:11	-	TALTAL-1	TALTAL-1_GNL_E	PC	RO	LC	PC	-	OM	-	-	-	IL 2022001285 - IL 2022001458	ENEL GENERACION	-	PC
04:11	-	TALTAL-2	TALTAL-2 GNL E	PC	RO	LC	PC	-	OM	-	-	-	IL 2022001285	ENEL GENERACION	-	
04:11	-	TENOGAS	TENOGAS GLP	PC	N	LC	PC	-	OM	-	-	-	-	ENLASA	-	PC
04:11	-	COCHRANE-CCH2	COCHRANE-CCH2 CAR	PC	RO	-	PC	-	OM	-	-	-	IL 2022000639	AES ANDES	-	PC
04:11	-	MEJILLONES-CTM3	MEJILLONES-CTM3 TG1+TV1 GNL C	PC	N	LC	PC	-	OM	-	-	-	-	ENGIE	-	PC
04:22	-	RALCO-1	RALCO sinv	MT	RO	-	PS	-	OM	-	-	N	IL 2020001251	ENEL GENERACION	-	
04:23	**-**	**CDC**	**Inicio Prorrata Charrúa-Los Angeles 154 kV**	**-20**	-	-	-	-	-	**Inicio Prorrata Charrúa-Los Angeles 154 kV / Monto Prorrata : -20**	-	-	-	-		
04:23	-	PE-MESAMAVIDA	PE-MESAMAVIDA	42	-	-	CI	-	OM	Prorrata Charrúa-Los Angeles 154 kV / Monto Prorrata : -20	-	-	-	AES ANDES		
04:23	-	PE-LOSBUENOSAIRES	PE-LOSBUENOSAIRES	22	-	-	CI	-	OM	Prorrata Charrúa-Los Angeles 154 kV / Monto Prorrata : -20	-	-	-	ENEL GREEN POWER		
04:23	-	PE-CUEL	PE-CUEL	28	-	-	CI	-	OM	Prorrata Charrúa-Los Angeles 154 kV / Monto Prorrata : -20	-	-	-	ENOR CHILE		
04:23	-	PE-NEGRETE	PE-NEGRETE	28	-	-	CI	-	OM	Prorrata Charrúa-Los Angeles 154 kV / Monto Prorrata : -20	-	-	-	RNE		
04:23	-	PE-ALENA	PE-ALENA	56	-	-	CI	-	OM	Prorrata Charrúa-Los Angeles 154 kV / Monto Prorrata : -20	-	-	-	SIEMENS		
04:23	-	PE-LAESPERANZA	PE-LAESPERANZA	8	-	-	CI	-	OM	Prorrata Charrúa-Los Angeles 154 kV / Monto Prorrata : -20	-	-	-	UCUQUER		
04:24	-	RALCO-1	RALCO sinv	-	DRO	-	FS	-	OM	-	-	N	IL 2020001251	ENEL GENERACION	-	
04:41	-	PANGUE-1	RALCO_sinv	120	RO	-	CI	MTP	RE	-	-	-	IL 2021002293 - 2022002146 - 2022002342	ENEL GENERACION	-	
05:19	-	PANGUE-1	RALCO_sinv	MT	RO	-	MT	MTP	RE	-	-	-	IL 2021002293 - 2022002146 - 2022002342	ENEL GENERACION	-	MT
05:28	-	MEJILLONES-CTM3	MEJILLONES-CTM3 TG1+TV1 GNL C	MT	N	LC	MT	-	OM	-	-	-	-	ENGIE	-	PC
05:28	-	COCHRANE-CCH2	COCHRANE-CCH2 CAR	MT	RO	-	MT	-	OM	-	-	-	IL 2022000639	AES ANDES	-	PC
05:28	-	TALTAL-2	TALTAL-2 GNL E	MT	RO	LC	MT	-	OM	-	-	-	IL 2022001285	ENEL GENERACION	-	
05:33	-	ATACAMA-1TG1A	ATACAMA-1TG1A_TG1A+0.5TV1_GNL_E	-	PO	LC	EP	-	SIF	E/S TV1C	-	-	IL 2022001252 - IF 2023000013	ENEL GENERACION	-	
05:53	-	RALCO-1	RALCO sinv	-	DRO	-	PP	-	OM	Con SSCC	-	N	IL 2020001251	ENEL GENERACION	-	
06:00	-	RALCO-1	RALCO sinv	-	RO	-	MT	-	OM	-	-	N	IL 2020001251	ENEL GENERACION	-	
06:00	-	NEHUENCO-1	NEHUENCO-1 TG1+TV1 GNL C	PC	RO	LC	PC	-	OM	Cambia de combustible GN A a GNL C	-	-	IL 2022001852	COLBUN	-	
06:05	-	ANGOSTURA-2	RALCO sinv	0	DRO	-	FS	-	RE	-	-	-	IL 2022002160	COLBUN	-	
06:06	-	ATACAMA-1TG1A	ATACAMA-1TG1A_TG1A+0.5TV1_GNL_E	-	PO	LC	EP	-	SIF	En MT y sube a PC	-	-	IL 2022001252 - IF 2023000013	ENEL GENERACION	-	
06:06	-	TALTAL-1	TALTAL-1_GNL_E	MT	RO	LC	MT	-	OM	-	-	-	IL 2022001285 - IL 2022001458	ENEL GENERACION	-	PC

04-01-2023															SS.CC.	
Hora Movi.	Equipo /	Central-Unidad	Configuración	Despacho	Estado	EO	Consigna	Consigna	Instrucción Cmg	Motivo	Zona Desacople	Condición	Neomante	Centro de	SSCC	BASEPOINT
00:00	-	RAPEL	RAPEL	-	-	-	-	-	RE	Se declara en condición de Agotamiento	-	A	-	ENEL GENERACION	-	
06:06	-	TENOGAS	TENOGAS_GLP	MT	N	LC	PS	-	OM	-	-	-	-	ENLASA	-	PC
06:06	-	GUACOLDA-5	GUACOLDA-5_CAR	MT	RO	-	MT	PCP	OM	-	-	-	IL 2022002416	RNE	-	
06:06	-	GUACOLDA-4	GUACOLDA-4_CAR	MT	LF	-	MT	PCP	OM	-	-	-	IL 2022000802 - 2022002043 - 2022002415	RNE	-	
06:06	-	ANGAMOS-ANG2	ANGAMOS-ANG2_CAR	MT	RO	-	MT	-	OM	-	-	-	IL 2022001546	AES ANDES	-	PC
06:06	-	ANGAMOS-ANG1	ANGAMOS-ANG1_CAR	MT	RO	-	MT	-	OM	-	-	-	IL 2022000696	AES ANDES	-	PC
06:06	-	GUACOLDA-3	GUACOLDA-3_CAR	MT	LF	-	MT	PCP	OM	-	-	-	IL 2022002414 - IL 2022002398	RNE	-	MT
06:06	-	CANDELARIA-2	CANDELARIA-2_GN_A	MT	N	LC	MT	-	OM	-	-	-	-	COLBUN	-	MT
06:06	-	TOCOPILLA-U16	TOCOPILLA-U16_TG1+TV1_GNL_C	MT	RO	LC	MT	-	OM	-	-	-	IL 2022002361	ENGIE	-	MT
06:06	-	KELAR-TG12	KELAR-TG12_TG1+TG2+TV1_GNL_C	350	RO	LC	CI	-	OM	-	-	-	IL 2022001286 - IL 2022000846	KELAR	-	
06:12	-	TENOGAS	TENOGAS_GLP	-	DN	DLC	FS	-	OM	-	-	-	-	ENLASA	-	PC
07:00	-	NUEVARENCA	NUEVARENCA_TG1+TV1_GNL_A	PC	RO	LC	PC	-	OM	Conmuta combustible de GNA a GNLA	-	-	IL 2020001697	GENERADORA METROPOLITANA	-	PC
07:05	-	KELAR-TG12	KELAR-TG12_TG1+TG2+TV1_GNL_C	450	RO	LC	CI	-	OM	-	-	-	IL 2022001286 - IL 2022000846	KELAR	-	
07:06	-	ATACAMA-1TG1A	ATACAMA-1TG1A_TG1A+0.5TV1_GNL_E	PC	RO	LC	PC	-	OM	Cancela IF 2023000013	-	-	IL 2022001252 - IF 2023000013	ENEL GENERACION	-	
07:08	-	ANGOSTURA-2	RALCO_sinv	-	DRO	-	PP	-	RE	-	-	-	IL 2022002160	COLBUN	-	
07:11	-	ANGOSTURA-2	RALCO_sinv	PC	RO	-	PC	-	RE	-	-	-	IL 2022002160	COLBUN	-	
07:19	-	ANGOSTURA-2	RALCO_sinv	100	RO	-	CI	-	RE	-	-	-	IL 2022002160	COLBUN	-	
07:33	-	MEJILLONES-CTM3	MEJILLONES-CTM3_TG1+TV1_GNL_C	MT	N	LC	PS	-	OM	A programa.	-	-	-	ENGIE	-	
07:35	-	TALTAL-1	TALTAL-1_GNL_E	MT	RO	LC	PS	-	OM	A programa.	-	-	IL 2022001285 - IL 2022001458	ENEL GENERACION	-	
07:35	-	TALTAL-2	TALTAL-2_GNL_E	MT	RO	LC	PS	-	OM	A programa.	-	-	IL 2022001285 - IL 2022001458	ENEL GENERACION	-	
07:36		**CDC**	**Inicio Ctx L-66 kV Linares - Chacahuín**	-	-	-	-	-	-	**Inicio Ctx L-66 kV Linares - Chacahuín**		-	-	CDC		
07:42	-	TOCOPILLA-U16	TOCOPILLA-U16_TG1+TV1_GNL_C	MT	RO	LC	PS	-	OM	A programa.	-	-	IL 2022002361	ENGIE	-	
07:44	-	TALTAL-1	TALTAL-1_GNL_E	0	DRO	DLC	FS	-	OM	-	-	-	IL 2022001285 - IL 2022001458	ENEL GENERACION	-	
07:44	-	TALTAL-2	TALTAL-2_GNL_E	0	DRO	DLC	FS	-	OM	-	-	-	IL 2022001285 - IL 2022001458	ENEL GENERACION	-	
07:46	-	MEJILLONES-CTM3	MEJILLONES-CTM3_TG1_GNL_C	MT	N	LC	PS	-	OM	Componente TV F/S.	-	-	-	ENGIE	-	
07:53	-	KELAR-TG12	KELAR-TG12_TG1+TG2+TV1_GNL_C	MT	RO	LC	MT	-	OM	-	-	-	IL 2022001286 - IL 2022000846	KELAR	-	MT
07:53	-	QUINTERO-1	QUINTERO-1_GNL_E	MT	RO	LC	MT	-	OM	Más SSCC	-	-	IL 2022002241	ENEL GENERACION	-	MT
07:53	-	QUINTERO-2	QUINTERO-2_GNL_E	MT	RO	LC	MT	-	OM	Más SSCC	-	-	IL 2022002241	ENEL GENERACION	-	MT
07:53	-	ATACAMA-1TG1A	ATACAMA-1TG1A_TG1A+0.5TV1_GNL_E	MT	RO	LC	MT	-	OM	-	-	-	IL 2022001252	ENEL GENERACION	-	MT
07:53	-	ATACAMA-2TG2AB	ATACAMA-2TG2AB_TG2A+TG2B+TV2_GNL_E	MT	N	LC	MT	-	OM	-	-	-	-	ENEL GENERACION	-	MT
07:53	-	NEHUENCO-2	NEHUENCO-2_TG1+TV1_GN_A	MT	RO	LC	MT	-	OM	-	-	-	IL 2022002172	COLBUN	-	MT
07:53	-	NUEVARENCA	NUEVARENCA_TG1+TV1_GNL_A	MT	RO	LC	MT	-	OM	-	-	-	IL 2020001697	GENERADORA METROPOLITANA	-	MT
07:53	-	SANISIDRO-1	SANISIDRO-1_TG1+TV1_GNL_E	MT	RO	LC	MT	-	OM	-	-	-	IL 2022001497	ENEL GENERACION	-	MT
07:53	-	SANISIDRO-2	SANISIDRO-2_TG1+TV1_GNL_E	MT	RO	LC	MT	-	OM	-	-	-	IL 2022001497	ENEL GENERACION	-	MT
07:53	-	NEHUENCO-1	NEHUENCO-1_TG1+TV1_GNL_C	MT	RO	LC	MT	-	OM	-	-	-	IL 2022001852	COLBUN	-	MT
07:53	-	SANTAMARIA	SANTAMARIA_CAR	MT	LF	LC	MT	PCP	OM	-	-	-	IL2022002312	COLBUN	-	MT
07:53	-	LAJAEVE-1	LAJAEVE-1_COGEN	MT	N	-	MT	-	OM	-	-	-	-	AES ANDES	-	MT
07:53	-	CHOLGUAN	CHOLGUAN_BL1_COGEN	MT	N	-	MT	-	OM	-	-	-	-	ARAUCO	-	MT
07:53	-	SANTAFE	SANTAFE_BL1_COGEN	MT	N	-	MT	-	OM	-	-	-	-	SANTA FE	-	MT
07:53	-	ARAUCO	ARAUCO_COGEN	MT	LF	-	MT	PCP	OM	-	-	-	IL 2022001738	ARAUCO	-	MT
07:53	-	CELCO	CELCO_BL1_COGEN	MT	N	-	MT	-	OM	-	-	-	-	ARAUCO	-	PC
07:53	-	SANTAMARTA	SANTAMARTA_COGEN	MT	N	-	MT	-	OM	-	-	-	-	SANTA MARTA	-	MT
07:53	-	ESCUADRON	ESCUADRON_COGEN	MT	LF	-	MT	PCP	OM	-	-	-	IL 2022002025	ESCUADRON	-	MT
07:53	-	LOMALOSCOLORADOS-2	LOMALOSCOLORADOS-2_BIOGAS	MT	N	-	MT	-	OM	-	-	-	-	KDM	-	MT
07:53	-	ENAPBIOBIO_COGEN	ENAPBIOBIO_COGEN	MT	N	-	MT	-	OM	-	-	-	-	ENAP BIOBIO	-	MT
07:53	-	LICANTEN	LICANTEN_BL1_COGEN	MT	N	-	MT	-	OM	-	-	-	-	ARAUCO	-	MT
07:53	-	VINALES	VINALES_BL1_COGEN	MT	N	-	MT	-	OM	-	-	-	-	ARAUCO	-	MT
07:53	-	VALDIVIA	VALDIVIA_BL1_COGEN_EUCA	MT	N	-	MT	-	OM	-	-	-	-	ARAUCO	-	MT
07:53	-	NUEVAALDEA	NUEVAALDEA_BL1_COGEN	MT	N	-	MT	-	OM	-	-	-	-	ARAUCO	-	MT
07:53	-	LAJAEVE-2	LAJAEVE-2_COGEN	MT	N	-	MT	-	OM	-	-	-	-	AES ANDES	-	MT
07:53	-	CMPCPACIFICO	CMPCPACIFICO_BL1_COGEN	MT	N	-	MT	-	OM	-	-	-	-	SANTA FE	-	MT
07:53	-	CMPCLAJA	CMPCLAJA_BL1_COGEN	MT	LF	-	MT	PCP	OM	Limitada a 0 MW	-	-	IL2022002349	SANTA FE	-	MT
07:53	-	CERROPABELLON-G1A_GEO	CERROPABELLON-G1A_GEO	MT	RO	-	MT	-	OM	-	-	-	IL 2022002380	ENEL GREEN POWER	-	-
07:53	-	CERROPABELLON-G2A_GEO	CERROPABELLON-G2A_GEO	MT	RO	-	MT	-	OM	-	-	-	IL 2022002380	ENEL GREEN POWER	-	-
07:53	-	CS-CERRODOMINADOR	CS-CERRODOMINADOR	MT	RO	-	MT	-	OM	-	-	-	IL 2022001988	ENOR CHILE	-	-
07:53	-	TOCOPILLA-U16	TOCOPILLA-U16_TG1_GNL_C	MT	RO	LC	PS	-	OM	Componente TV F/S.	-	-	IL 2022002361	ENGIE	-	
07:53	-	PFV-CAMPOS DEL SOL	PFV-CAMPOS DEL SOL	10	P	-	EP	-	EP	-	-	-	SI 2022116364	ENEL GREEN POWER	-	-
07:53	-	PFV-DOMEYKO	PFV-DOMEYKO	10	P	-	EP	-	EP	-	-	-	SI 2022116363	ENEL GREEN POWER	-	-
07:53	-	PFV-VALLE DEL SOL	PFV-VALLE DEL SOL	10	P	-	EP	-	EP	-	-	-	SI 2022116371	ENEL GREEN POWER	-	-
07:53	-	PFV-GUANCHOI	PFV-GUANCHOI	10	P	-	EP	-	EP	-	-	-	SI 2022116361	ENEL GREEN POWER	-	-
07:53	-	PFV-COYA	PFV-COYA	70	P	-	EP	-	EP	-	-	-	SI 2022117178	ENGIE RENOVABLE	-	-
07:53	-	PE-CAMPO LINDO	PE-CAMPO LINDO	PC	P	-	EP	-	EP	No baja por pruebas	-	-	SI 2022115239	AES ANDES	-	-
07:53	-	PE-RENAICO II	PE-RENAICO II	FS	P	-	EP	-	EP	-	-	-	SI 2022116372	ENEL GREEN POWER	-	-
07:53	-	PE-PUELCHE SUR	PE-PUELCHE SUR	16	P	-	EP	-	EP	-	-	-	SI 2022117239	ENOR CHILE	-	-
07:54	-	ANGOSTURA-2	RALCO_sinv	MT	RO	-	PS	-	RE	-	-	-	IL 2022002160	COLBUN	-	
07:54	-	ANGOSTURA-3	RALCO_sinv	MT	RO	-	MT	-	RE	-	-	-	IL 2022002160	COLBUN	-	MT
07:54	-	MEJILLONES-CTM3	MEJILLONES-CTM3_TG1_GNL_C	0	DN	DLC	FS	-	OM	Componente TG F/S.	-	-	-	ENGIE	-	
07:55	-	PANGUE-1	RALCO_sinv	MT	RO	-	MT	MTP	RE	MT de 20 MW	-	-	IL 2021002293 - 2022002146 - 2022002342	ENEL GENERACION	-	
07:56	-	SANTAMARIA	SANTAMARIA_CAR	-	PO	-	PC	PCP	OM	En pruebas sube a PC para levantar limitación.	-	-	IL2022002312-SD2022116122	COLBUN	-	
07:59	-	TOCOPILLA-U16	TOCOPILLA-U16_TG1_GNL_C	-	DRO	DLC	FS	-	OM	Componente TG F/S.	-	-	IL 2022002361	ENGIE	-	
08:00	-	KELAR-TG12	KELAR-TG12_TG1+TG2+TV1_GNL_C	MT	RO	LC	PS	-	OM	A programa.	-	-	IL 2022001286 - IL 2022000846	KELAR	-	
08:00	-	RALCO-1	RALCO_sinv	MT	RO	-	PS	-	OM	-	-	N	IL 2020001251	ENEL GENERACION	-	
08:00	-	SANISIDRO-1	SANISIDRO-1_TG1+TV1_GN_A	MT	RO	LC	MT	-	OM	Conmuta combustible de GNL E a GN A	-	-	IL 2022001497	ENEL GENERACION	-	MT
08:00	-	SANISIDRO-2	SANISIDRO-2_TG1+TV1_GN_A	MT	RO	LC	MT	-	OM	Conmuta combustible de GNL E a GN A	-	-	IL 2022001909	ENEL GENERACION	-	
08:02	-	RALCO-1	RALCO_sinv	0	DRO	-	FS	-	OM	-	-	N	IL 2020001251	ENEL GENERACION	-	FS
08:03	-	ANGOSTURA-2	RALCO_sinv	0	DRO	-	FS	-	RE	-	-	-	IL 2022002160	COLBUN	-	FS
08:08	-	COCHRANE-CCH2	COCHRANE-CCH2_CAR	60	PDO	-	EP	-	EP	-	-	-	IL 2022000639	AES ANDES	-	
08:22	-	ATACAMA-2TG2AB	ATACAMA-2TG2AB_TG2A+TG2B+TV2_GNL_E	MT	N	LC	PS	-	OM	Se solicita el reitro de TG2B solamente	-	-	-	ENEL GENERACION	-	MT
08:38	-	**CDC**	**Finaliza Prorrata Charrúa-Los Angeles 154 kV**	-	-	-	-	-	-	**Finaliza Prorrata Charrúa-Los Angeles 154 kV**	-	-	-	-		
08:38	-	**CDC**	**Inicio Prorrata Generalizada, costo SEN 0**	**-300**	-	-	-	-	-	**Inicio Prorrata Generalizada / Monto Prorrata : -300**	-	-	-	-		
08:38	-	PE-SANGABRIEL	PE-SANGABRIEL	130	-	-	CI	-	OM	Prorrata Generalizada	-	-	-	ACCIONA		
08:38	-	PE-TOLPANSUR	PE-TOLPANSUR	70	-	-	CI	-	OM	Prorrata Generalizada	-	-	-	ACCIONA		
08:38	-	PFV-ALMEYDA	PFV-ALMEYDA	10	-	-	CI	-	OM	Prorrata Generalizada	-	-	-	ACCIONA		
08:38	-	PFV-ELROMERO	PFV-ELROMERO	35	-	-	CI	-	OM	Prorrata Generalizada	-	-	-	ACCIONA		
08:38	-	PFV-USYA	PFV-USYA	9	-	-	CI	-	OM	Prorrata Generalizada	-	-	-	ACCIONA		
08:38	-	PFV-MALGARIDA	PFV-MALGARIDA	80	-	-	CI	-	OM	Prorrata Generalizada	-	-	-	ACCIONA		
08:38	-	PE-LOSOLMOS	PE-LOSOLMOS	75	-	-	CI	-	OM	Prorrata Generalizada	-	-	-	AES ANDES		
08:38	-	PFV-ANDES	PFV-ANDES	10	-	-	CI	-	OM	Prorrata Generalizada	-	-	-	AES ANDES		
08:38	-	PFV-ANDES2A	PFV-ANDES2A	30	-	-	CI	-	OM	Prorrata Generalizada	-	-	-	AES ANDES		
08:38	-	PE-MESAMAVIDA	PE-MESAMAVIDA	35	-	-	CI	-	OM	Prorrata Generalizada	-	-	-	AES ANDES		
08:38	-	QUILLECO	QUILLECO	20	-	-	CI	-	OM	Prorrata Generalizada	-	-	-	COLBUN		
08:38	-	RUCUE	RUCUE	40	-	-	CI	-	OM	Prorrata Generalizada	-	-	-	COLBUN		
08:38	-	PFV-DIEGOALMAGROSUR	PFV-DIEGOALMAGROSUR	100	-	-	CI	-	OM	Prorrata Generalizada	-	-	-	COLBUN		
08:38	-	CURILLINQUE	CURILLINQUE	15	-	-	CI	-	OM	Prorrata Generalizada	-	-	-	ENEL GENERACION		
08:38	-	ISLA	ISLA	17	-	-	CI	-	OM	Prorrata Generalizada	-	-	-	ENEL GENERACION		
08:38	-	PILMAIQUEN	PILMAIQUEN	15	-	-	CI	-	OM	Prorrata Generalizada	-	-	-	ENEL GENERACION		
08:38	-	PULLINQUE	PULLINQUE	10	-	-	CI	-	OM	Prorrata Generalizada	-	-	-	ENEL GENERACION		
08:38	-	SAUZAL	SAUZAL	50	-	-	CI	-	OM	Prorrata Generalizada	-	-	-	ENEL GENERACION		
08:38	-	PE-LOSBUENOSAIRES	PE-LOSBUENOSAIRES	21	-	-	CI	-	OM	Prorrata Generalizada	-	-	-	ENEL GREEN POWER		
08:38	-	PE-RENAICO	PE-RENAICO	83	-	-	CI	-	OM	Prorrata Generalizada	-	-	-	ENEL GREEN POWER		
08:38	-	PE-TALTAL	PE-TALTAL	86	-	-	CI	-	OM	Prorrata Generalizada	-	-	-	ENEL GREEN POWER		
08:38	-	PFV-CARRERAPINTO	PFV-CARRERAPINTO	42	-	-	CI	-	OM	Prorrata Generalizada	-	-	-	ENEL GREEN POWER		
08:38	-	PFV-FINISTERRAE	PFV-FINISTERRAE	72	-	-	CI	-	OM	Prorrata Generalizada	-	-	-	ENEL GREEN POWER		

04-01-2023															SS.CC.	
Hora Movi.	Equipo /	Central-Unidad	Configuración	Despacho	Estado	EO	Consigna	Consigna	Instrucción Cmg	Motivo	Zona Desacople	Condición	Neomante	Centro de	SSCC	BASEPOINT
00:00	-	RAPEL	RAPEL	-	-	-	-	-	RE	Se declara en condición de Agotamiento	-	A	-	ENEL GENERACION	-	
08:38	-	PFV-LALACKAMA	PFV-LALACKAMA	33	-	-	CI	-	OM	Prorrata Generalizada	-	-	-	ENEL GREEN POWER		
08:38	-	PFV-LALACKAMA-2	PFV-LALACKAMA-2	12	-	-	CI	-	OM	Prorrata Generalizada	-	-	-	ENEL GREEN POWER		
08:38	-	PFV-PAMPASOLARNORTE	PFV-PAMPASOLARNORTE	31	-	-	CI	-	OM	Prorrata Generalizada	-	-	-	ENEL GREEN POWER		
08:38	-	PFV-SOLDELILA	PFV-SOLDELILA	72	-	-	CI	-	OM	Prorrata Generalizada	-	-	-	ENEL GREEN POWER		
08:38	-	PFV-AZABACHE	PFV-AZABACHE	29	-	-	CI	-	OM	Prorrata Generalizada	-	-	-	ENEL GREEN POWER		
08:38	-	PE-VALLEDELOSVIENTOS	PE-VALLEDELOSVIENTOS	12	-	-	CI	-	OM	Prorrata Generalizada	-	-	-	ENEL GREEN POWER		
08:38	-	MAMPIL	MAMPIL	25	-	-	CI	-	OM	Prorrata Generalizada	-	-	-	ENERGÍA LLAIMA		
08:38	-	PEUCHEN	PEUCHEN	20	-	-	CI	-	OM	Prorrata Generalizada	-	-	-	ENERGÍA LLAIMA		
08:38	-	PFV-SALVADOR	PFV-SALVADOR	40	-	-	CI	-	OM	Prorrata Generalizada	-	-	-	ENERGÍA LLAIMA		
08:38	-	PFV-CAPRICORNIO	PFV-CAPRICORNIO	24	-	-	CI	-	OM	Prorrata Generalizada	-	-	-	ENGIE GENERACION		
08:38	-	PFV-TAMAYA	PFV-TAMAYA	51	-	-	CI	-	OM	Prorrata Generalizada	-	-	-	ENGIE RENOVABLE		
08:38	-	PFV-LOSLOROS	PFV-LOSLOROS	8	-	-	CI	-	OM	Prorrata Generalizada	-	-	-	ENGIE RENOVABLE		
08:38	-	PE-AURORA	PE-AURORA	27	-	-	CI	-	OM	Prorrata Generalizada	-	-	-	ENOR CHILE		
08:38	-	PE-CABOLEONES-1	PE-CABOLEONES-1	44	-	-	CI	-	OM	Prorrata Generalizada	-	-	-	ENOR CHILE		
08:38	-	PE-CABOLEONES-2	PE-CABOLEONES-2	20	-	-	CI	-	OM	Prorrata Generalizada	-	-	-	ENOR CHILE		
08:38	-	PE-CABOLEONES-3	PE-CABOLEONES-3	25	-	-	CI	-	OM	Prorrata Generalizada	-	-	-	ENOR CHILE		
08:38	-	PE-CUEL	PE-CUEL	28	-	-	CI	-	OM	Prorrata Generalizada	-	-	-	ENOR CHILE		
08:38	-	PE-SARCO	PE-SARCO	48	-	-	CI	-	OM	Prorrata Generalizada	-	-	-	ENOR CHILE		
08:38	-	PFV-BOLERO-1	PFV-BOLERO-1	75	-	-	CI	-	OM	Prorrata Generalizada	-	-	-	ENOR CHILE		
08:38	-	PFV-CONEJO	PFV-CONEJO	67	-	-	CI	-	OM	Prorrata Generalizada	-	-	-	ENOR CHILE		
08:38	-	PFV-JAMA-1	PFV-JAMA-1	18	-	-	CI	-	OM	Prorrata Generalizada	-	-	-	ENOR CHILE		
08:38	-	PFV-LLANODELLAMPOS	PFV-LLANODELLAMPOS	59	-	-	CI	-	OM	Prorrata Generalizada	-	-	-	ENOR CHILE		
08:38	-	PFV-MARIAELENA	PFV-MARIAELENA	28	-	-	CI	-	OM	Prorrata Generalizada	-	-	-	ENOR CHILE		
08:38	-	PFV-POZOALMONTE-3	PFV-POZOALMONTE-3	11	-	-	CI	-	OM	Prorrata Generalizada	-	-	-	ENOR CHILE		
08:38	-	PFV-URIBESOLAR	PFV-URIBESOLAR	9	-	-	CI	-	OM	Prorrata Generalizada	-	-	-	ENOR CHILE		
08:38	-	PFV-SOLDELOSANDES	PFV-SOLDELOSANDES	30	-	-	CI	-	OM	Prorrata Generalizada	-	-	-	ENOR CHILE		
08:38	-	PFV-LACRUZSOLAR	PFV-LACRUZSOLAR	24	-	-	CI	-	OM	Prorrata Generalizada	-	-	-	ENOR CHILE		
08:38	-	PE-TCHAMMA	PE-TCHAMMA	68	-	-	CI	-	OM	Prorrata Generalizada	-	-	-	ENOR CHILE		
08:38	-	PFV-NUEVOQUILLAGUA	PFV-NUEVOQUILLAGUA	58	-	-	CI	-	OM	Prorrata Generalizada	-	-	-	ENOR CHILE		
08:38	-	PFV-JAMA-2	PFV-JAMA-2	13	-	-	CI	-	OM	Prorrata Generalizada	-	-	-	ENOR CHILE		
08:38	-	PFV-VALLE ESCONDIDO	PFV-VALLE ESCONDIDO	67	-	-	CI	-	OM	Prorrata Generalizada	-	-	-	ENOR CHILE		
08:38	-	PFV-PAMPA TIGRE	PFV-PAMPA TIGRE	43	-	-	CI	-	OM	Prorrata Generalizada	-	-	-	ENOR CHILE		
08:38	-	PFV-SANPEDRO	PFV-SANPEDRO	47	-	-	CI	-	OM	Prorrata Generalizada	-	-	-	ENOR CHILE.		
08:38	-	PE-ELARRAYAN	PE-ELARRAYAN	40	-	-	CI	-	OM	Prorrata Generalizada	-	-	-	ENOR CHILE		
08:38	-	PFV-SANTIAGOSOLAR	PFV-SANTIAGOSOLAR	15	-	-	CI	-	OM	Prorrata Generalizada	-	-	-	GENERADORA METROPOLITANA		
08:38	-	LIRCAY	LIRCAY	16	-	-	CI	-	OM	Prorrata Generalizada	-	-	-	HIDRO MAULE		
08:38	-	PE-SANJUAN	PE-SANJUAN	58	-	-	CI	-	OM	Prorrata Generalizada	-	-	-	LAP		
08:38	-	CARILAFQUEN	CARILAFQUEN	12	-	-	CI	-	OM	Prorrata Generalizada	-	-	-	LAP		
08:38	-	CHACAYES	CHACAYES	75	-	-	CI	-	OM	Prorrata Generalizada	-	-	-	PACIFIC HYDRO		
08:38	-	PE-PUNTASIERRA	PE-PUNTASIERRA	30	-	-	30	-	OM	Prorrata Generalizada	-	-	-	PACIFIC HYDRO		
08:38	-	PE-MALLECOSUR	PE-MALLECOSUR	109	-	-	CI	-	OM	Prorrata Generalizada	-	-	-	RNE		
08:38	-	PE-MALLECONORTE	PE-MALLECONORTE	89	-	-	CI	-	OM	Prorrata Generalizada	-	-	-	RNE		
08:38	-	PE-NEGRETE	PE-NEGRETE	22	-	-	CI	-	OM	Prorrata Generalizada	-	-	-	RNE		
08:38	-	PFV-HUATACONDO	PFV-HUATACONDO	29	-	-	CI	-	OM	Prorrata Generalizada	-	-	-	RNE		
08:38	-	PFV-JAVIERA	PFV-JAVIERA	8	-	-	CI	-	OM	Prorrata Generalizada	-	-	-	RNE		
08:38	-	PFV-LAHUELLA	PFV-LAHUELLA	46	-	-	CI	-	OM	Prorrata Generalizada	-	-	-	RNE		
08:38	-	PFV-ATACAMASOLAR-2	PFV-ATACAMASOLAR-2	98	-	-	CI	-	OM	Prorrata Generalizada	-	-	-	RNE		
08:38	-	PFV-SOLDELDESIERTO	PFV-SOLDELDESIERTO	94	-	-	CI	-	OM	Prorrata Generalizada	-	-	-	RNE		
08:38	-	PE-DUQUECO	PE-DUQUECO	40	-	-	CI	-	OM	Prorrata Generalizada	-	-	-	RNE		
08:38	-	PFV-QUILAPILUN	PFV-QUILAPILUN	51	-	-	CI	-	OM	Prorrata Generalizada	-	-	-	RNE		
08:38	-	SANANDRES	SANANDRES	29	-	-	CI	-	OM	Prorrata Generalizada	-	-	-	SAN ANDRES		
08:38	-	PE-ALENA	PE-ALENA	53	-	-	CI	-	OM	Prorrata Generalizada	-	-	-	SIEMENS		
08:38	-	PFV-GRANJA	PFV-GRANJA	69	-	-	CI	-	OM	Prorrata Generalizada	-	-	-	SIEMENS		
08:38	-	PFV-RIOESCONDIDO	PFV-RIOESCONDIDO	94	-	-	CI	-	OM	Prorrata Generalizada	-	-	-	SIEMENS		
08:38	-	PFV-LUZDELNORTE	PFV-LUZDELNORTE	90	-	-	CI	-	OM	Prorrata Generalizada	-	-	-	SUN POWER		
08:38	-	PFV-ELPELICANO	PFV-ELPELICANO	62	-	-	CI	-	OM	Prorrata Generalizada	-	-	-	SUN POWER		
08:38	-	PE-LAFLOR	PE-LAFLOR	20	-	-	CI	-	OM	Prorrata Generalizada	-	-	-	UCUQUER		
08:39	-	ATACAMA-2TG2A	ATACAMA-2TG2A_TG2A+0.5TV2_GNL_E	MT	N	LC	MT	-	OM	Desacoplada TG2B	-	-	-	ENEL GENERACION	-	MT
08:39	-	ATACAMA-2TG2B	ATACAMA-2TG2B_TG2B_GNL_E	MT	N	LC	PS	-	OM	-	-	-	-	ENEL GENERACION	-	
08:40	-	KELAR-TG1	KELAR-TG1_TG1+0.5TV_GNL_C	MT	RO	LC	PS	-	OM	Desacoplada TG2	-	-	IL 2022001286 - IL 2022000846	KELAR	-	
08:40	-	KELAR-TG2	KELAR-TG2_TG2_GNL_C	MT	RO	LC	PS	-	OM	-	-	-	IL 2022001286 - IL 2022000846	KELAR	-	
08:45	-	ATACAMA-2TG2B	ATACAMA-2TG2B_TG2B_GNL_E	0	DN	DLC	FS	-	OM	-	-	-	-	ENEL GENERACION	-	
08:47	-	KELAR-TG1	KELAR-TG1_TG1_GNL_C	MT	RO	LC	PS	-	OM	Componente TV F/S.	-	-	IL 2022001286 - IL 2022000846	KELAR	-	
09:00	-	CANDELARIA-2	CANDELARIA-2_GN_A	MT	N	LC	PS	-	OM	Finaliza SSCC y se retira.	-	-	-	COLBUN	-	
09:00	-	QUINTERO-2	QUINTERO-2_GNL_E	MT	RO	LC	PS	-	OM	Finaliza SSCC y se retira.	-	-	-	ENEL GENERACION	-	
09:00	-	NEHUENCO-1	NEHUENCO-1_TG1+TV1_GN_A	MT	RO	LC	MT	-	OM	Conmuta combustible de GNL C a GN A	-	-	IL 2022001852	COLBUN	-	
09:12	-	KELAR-TG2	KELAR-TG2_TG2_GNL_C	0	DRO	DLC	FS	-	OM	Componente TG2 F/S.	-	-	IL 2022001286 - IL 2022000846	KELAR	-	
09:13	-	QUINTERO-2	QUINTERO-2_GNL_E	0	DRO	DLC	FS	-	OM	-	-	-	-	ENEL GENERACION	-	
09:14	-	KELAR-TG1	KELAR-TG1_TG1_GNL_C	0	DRO	DLC	FS	-	OM	Componente TG1 F/S.	-	-	IL 2022001286 - IL 2022000846	KELAR	-	
09:14	-	CANDELARIA-2	CANDELARIA-2_GN_A	0	DN	DLC	FS	-	OM	-	-	-	-	COLBUN	-	
09:18	-	TRINCAO	TRINCAO_DIESEL	-	PO	LC	EP	PCP	EP	-	-	-	SI 2022117214 - IL 2022002408	CRELL	-	
10:00	-	NEHUENCO-1	NEHUENCO-1_TG1+TV1_GNL_C	MT	RO	LC	MT	-	OM	Conmuta combustible de GN A a GNL C	-	-	IL 2022001852	COLBUN	-	
10:20	-	**PFV-ANDES-2**	**ERNC**	-	**CSE**	-	**CI**	-	**OT**	**Inicia maniobras para inyección al SADI**	-	-	-	AES ANDES	-	
10:25	-	ATACAMA-1TG1A	ATACAMA-1TG1A_TG1A+0.5TV1_GNL_E	MT	RO	LC	PS	-	OM	Operación económica	-	-	IL 2022001252	ENEL GENERACION	-	
10:45	-	ATACAMA-1TG1A	ATACAMA-1TG1A_TG1A_GNL_E	MT	RO	LC	PS	-	OM	Componente TV F/S.	-	-	IL 2022001252	ENEL GENERACION	-	
10:45	-	TOCOPILLA-U16	TOCOPILLA-U16_TG1_GNL_C	-	DF	DLC	FS	-	SDCF	Tubo roto caldera.	-	-	IL 2022002361-SDCF2023000417	ENGIE	-	
10:45	-	TRINCAO	TRINCAO_DIESEL	-	DLF	DLC	FS	PCP	OM	Cancelado SD 2022117214	-	-	IL 2022002408	CRELL	-	
10:51	-	ATACAMA-1TG1A	ATACAMA-1TG1A_TG1A_GNL_E	0	DRO	DLC	FS	-	OM	Componente TG F/S.	-	-	IL 2022001252	ENEL GENERACION	-	
11:00	-	NEHUENCO-1	NEHUENCO-1_TG1+TV1_GN_A	MT	RO	LC	MT	-	OM	Conmuta combustible de GNL C a GN A	-	-	IL 2022001852	COLBUN	-	
11:00	-	NUEVARENCA	NUEVARENCA_TG1+TV1_GN_A	MT	RO	LC	MT	-	OM	Conmuta combustible de GNLa a GNA	-	-	IL 2020001697	GENERADORA METROPOLITANA	-	MT
11:00	-	NEHUENCO-2	NEHUENCO-2_TG1+TV1_GNL_C	MT	RO	LC	MT	-	OM	Conmuta combustible de GNA a GNLC	-	-	IL 2022002172	COLBUN	-	MT
12:00	-	NUEVARENCA	NUEVARENCA_TG1+TV1_GNL_A	MT	RO	LC	MT	-	OM	Conmuta combustible de GNA a GNLA	-	-	IL 2020001697	GENERADORA METROPOLITANA	-	MT
12:00	-	NEHUENCO-2	NEHUENCO-2_TG1+TV1_GN_A	MT	RO	LC	MT	-	OM	Conmuta combustible de GNLCa GNA	-	-	IL 2022002172	COLBUN	-	MT
13:00	-	NUEVARENCA	NUEVARENCA_TG1+TV1_GN_A	MT	RO	LC	MT	-	OM	Conmuta combustible de GNLa a GNA	-	-	IL 2020001697	GENERADORA METROPOLITANA	-	MT
13:29	-	QUINTERO-2	QUINTERO-2_GNL_E		DRO	DLC	PP	-	OM	por SSCC	-	-	-	ENEL GENERACION	-	
13:50	-	QUINTERO-2	QUINTERO-2_GNL_E		RO	LC	PMT	-	OM	-	-	-	-	ENEL GENERACION	-	
13:57	-	QUINTERO-2	QUINTERO-2_GNL_E	MT	RO	LC	MT	-	OM	Con SSCC	-	-	-	ENEL GENERACION	-	
14:00	-	NUEVARENCA	NUEVARENCA_TG1+TV1_GNL_A	MT	RO	LC	MT	-	OM	Conmuta combustible de GNA a GNLA	-	-	IL 2020001697	GENERADORA METROPOLITANA	-	MT
14:43	-	CANDELARIA-2	CANDELARIA-2_GN_A	-	DN	DLC	PP	-	OM	-	-	-	-	COLBUN	-	
14:59	-	CANDELARIA-2	CANDELARIA-2_GN_A	-	N	LC	PMT	-	OM	-	-	-	-	COLBUN	-	
15:00	-	**CDC**	**Inicia Ctx Línea 220 kV Lastarria - Ciruelos**	-	-	-	-	-	-	**Inicia Ctx Línea 220 kV Lastarria - Ciruelos**	-	-	-	**CDC**		
15:00		PE-PUELCHE SUR	PE-PUELCHE SUR	**CI**	**N**		**CI**			Ctx Línea 220 kV Lastarria - Ciruelos				ENORCHILE		
15:00	-	ATACAMA-1TG1AB	ATACAMA-1TG1AB_TG1A+TG1B+TV1_GNL_E	-	DRO	DLC	PP	-	OM	-	-	-	IL 2022001252	ENEL GENERACION	-	
15:00	-	SANISIDRO-2	SANISIDRO-2_TG1+TV1_GNL_E	MT	RO	LC	MT	-	OM	Conmuta combustible de GN A a GNL E	-	-	IL 2022001909	ENEL GENERACION	-	
15:00	-	NEHUENCO-1	NEHUENCO-1_TG1+TV1_GNL_C	MT	RO	LC	MT	-	OM	Conmuta combustible de GN A a GNL C	-	-	IL 2022001852	COLBUN	-	
15:06	-	CANDELARIA-2	CANDELARIA-2_GN_A	MT	N	LC	MT	-	OM	Llega a MT.	-	-	-	COLBUN	-	
15:13	-	LAUTARO-2	LAUTARO-2_BL1_COGEN	MT	N	-	MT	-	OM	Cancelado SDCF 2023000014	-	-		COMASA	-	
16:00	-	ATACAMA-2TG2B	ATACAMA-2TG2B_TG2B_GNL_E	-	DN	DLC	PP	-	OM	-	-	-	-	ENEL GENERACION	-	
16:00	-	SANISIDRO-1	SANISIDRO-1_TG1+TV1_GNL_E	MT	RO	LC	MT	-	OM	Conmuta combustible de GN A a GNL E	-	-	IL 2022001497	ENEL GENERACION	-	MT
16:00	-	NUEVARENCA	NUEVARENCA_TG1+TV1_GN_A	MT	RO	LC	MT	-	OM	Conmuta combustible de GNL A a GN A	-	-	IL 2020001697	GENERADORA METROPOLITANA	-	MT
16:30	-	MEJILLONES-CTM3	MEJILLONES-CTM3_TG1+TV1_GNL_C	-	DN	LC	PP	-	OM	-	-	-	-	ENGIE	-	
16:32		EPACIFICO_COGEN	EPACIFICO_COGEN		DF		FS		SIF				IF Pendiente	SANTA FE		
16:40	-	RALCO-1	RALCO_sinv		DRO	-	PP	-	OM	-	-	N	IL 2020001251	ENEL GENERACION	-	MT
16:50	-	RALCO-1	RALCO_sinv	MT	RO	-	MT	-	OM	Con SSCC	-	N	IL 2020001251	ENEL GENERACION	-	MT
16:55	-	PANGUE-1	RALCO_sinv	MT	RO	-	MT	MTP	RE	Sube a 80 MW	-	-	IL 2021002293 - 2022002146 - 2022002342	ENEL GENERACION	-	MT
16:57	-	CANDELARIA-1	CANDELARIA-1_GNL_C	-	DN	DLC	PP	-	OM	Cancelado SDCF 2023000352	-	-	-	COLBUN	-	
17:00	-	SANISIDRO-1	SANISIDRO-1_TG1+TV1_GN_A	MT	RO	LC	MT	-	OM	Conmuta combustible de GNL A a GN A	-	-	IL 2022001497	ENEL GENERACION	-	
17:00	-	SANISIDRO-2	SANISIDRO-2_TG1+TV1_GN_A	MT	RO	LC	MT	-	OM	Conmuta combustible de GNL E a GN A	-	-	IL 2022001909	ENEL GENERACION	-	
17:02	-	ATACAMA-1TG1A	ATACAMA-1TG1A_TG1A_GNL_E	-	RO	LC	PMT	-	OM	Sincronizada	-	-	IL 2022001252	ENEL GENERACION	-	
17:13	-	SANTAMARIA	SANTAMARIA_CAR	MT	LF	-	MT	PCP	OM	SD2022116122 suspendida	-	-	2022002312	COLBUN	-	MT
17:14	-	CANDELARIA-1	CANDELARIA-1_GNL_C	-	N	LC	PMT	-	OM		-	-	-	COLBUN	-	
17:20	-	MEJILLONES-CTM3	MEJILLONES-CTM3_TG1_GNL_C	-	N	LC	PMT	-	OM	E/S TG	-	-	-	ENGIE	-	
17:24	-	CANDELARIA-1	CANDELARIA-1_GNL_C	MT	N	LC	MT	-	OM	Llega a MT	-	-	-	COLBUN	-	

04-01-2023															SS.CC.	
Hora Movi.	Equipo /	Central-Unidad	Configuración	Despacho	Estado	EO	Consigna	Consigna	Instrucción Cmg	Motivo	Zona Desacople	Condición	Neomante	Centro de	SSCC	BASEPOINT
00:00	-	RAPEL	RAPEL	-	-	-	-	-	RE	Se declara en condición de Agotamiento	-	A	-	ENEL GENERACION	-	
17:25	-	ATACAMA-2TG2B	ATACAMA-2TG2B TG2B GNL E	-	N	LC	PMT	-	OM	Sincronizada	-	-	-	ENEL GENERACION	-	
17:39	-	SANTAMARIA	SANTAMARIA CAR	MT	N	-	MT		OM	Cancelada IL 2022002312	-	-	-	COLBUN	-	MT
17:56	-	ATACAMA-2TG2AB	ATACAMA-2TG2AB_TG2A+TG2B+TV2_GNL_E	-	N	LC	PMT	-	OM	Ciclo acoplado	-	-	-	ENEL GENERACION	-	
17:58	-	CANUTILLAR-2	CANUTILLAR	MT	N	-	PS	-	OM	-	-	N	-	COLBUN	-	
18:00	-	SANISIDRO-1	SANISIDRO-1 TG1+TV1 GNL E	MT	RO	LC	MT	-	OM	Conmuta combustible de GN A a GNL E	-	-	IL 2022001497	ENEL GENERACION	-	MT
18:00	-	SANISIDRO-2	SANISIDRO-2 TG1+TV1 GNL E	MT	RO	LC	MT	-	OM	Conmuta combustible de GN A a GNL E	-	-	IL 2022001909	ENEL GENERACION	-	
18:00	-	CANDELARIA-1	CANDELARIA-1 GN A	MT	N	LC	MT	-	OM	Conmuta combustible de GNL C a GN A	-	-	-	COLBUN	-	MT
18:03	-	CANUTILLAR-2	CANUTILLAR		DN	-	FS	-	OM	-	-	N	-	COLBUN	-	
18:10	-	ATACAMA-2TG2AB	ATACAMA-2TG2AB_TG2A+TG2B+TV2_GNL_E	MT	N	LC	MT	-	OM	Llega a MT	-	-	-	ENEL GENERACION	-	
18:15	-	SANTAMARIA	SANTAMARIA CAR	PC	N	-	PC	-	OT	Sube anticipada por lenta tasa de subida y próxima bajada de recurso ERNC	-	-	-	COLBUN	-	PC
18:15	-	GUACOLDA-3	GUACOLDA-3_CAR	PC	LF	-	PC	PCP	OT	Sube anticipada por lenta tasa de subida y próxima bajada de recurso ERNC	-	-	IL 2022002414 - IL 2022002398	RNE	-	PC
18:15	-	GUACOLDA-4	GUACOLDA-4_CAR	PC	LF	-	PC	PCP	OT	Sube anticipada por lenta tasa de subida y próxima bajada de recurso ERNC	-	-	IL 2022000802 - 2022002043 - 2022002415	RNE	-	PC
18:15	-	ANGAMOS-ANG1	ANGAMOS-ANG1_CAR	PC	RO	-	PC	-	OT	Sube anticipada por lenta tasa de subida y próxima bajada de recurso ERNC	-	-	IL 2022000696	AES ANDES	-	
18:15	-	ANGAMOS-ANG2	ANGAMOS-ANG2_CAR	PC	RO	-	PC	-	OT	Sube anticipada por lenta tasa de subida y próxima bajada de recurso ERNC	-	-	IL 2022001546	AES ANDES	-	PC
18:15	-	GUACOLDA-5	GUACOLDA-5_CAR	PC	RO	-	PC	PCP	OT	Sube anticipada por lenta tasa de subida y próxima bajada de recurso ERNC	-	-	IL 2022002416	RNE	-	PC
18:15	-	NUEVAVENTANAS	NUEVAVENTANAS_CAR	PC	RO		PC	-	OT	Sube anticipada por lenta tasa de subida y próxima bajada de recurso ERNC	-	-	IL2022002359	AES ANDES	-	
18:15	-	MEJILLONES-IEM	MEJILLONES-IEM CAR	PC	N	-	PC	-	OT	Sube anticipada por lenta tasa de subida y próxima bajada de recurso ERNC	-	-	-	ENGIE	-	PC
18:15	-	COCHRANE-CCH2	COCHRANE-CCH2_CAR	PC	RO	-	PC	-	OT	Sube anticipada por lenta tasa de subida y próxima bajada de recurso ERNC	-	-	IL 2022000639	AES ANDES	-	PC
18:15	-	CAMPICHE	CAMPICHE CAR	PC	N	-	PC	-	OT	Sube anticipada por lenta tasa de subida y próxima bajada de recurso ERNC	-	-	-	AES ANDES	-	PC
18:17	-	ATACAMA-1TG1A	ATACAMA-1TG1A TG1A+0.5TV1 GNL E	-	RO	LC	PMT	-	OM	E/S TV1C	-	-	IL 2022001252	ENEL GENERACION	-	
18:29	-	MEJILLONES-CTM3	MEJILLONES-CTM3 TG1+TV1 GNL C	-	N	LC	PMT	-	OM	Sincronizada TV	-	-	-	ENGIE	-	
18:37	-	COLBUN-2	COLBUN_vsien	-	DN	-	PP	-	OM	-	-	A	-	COLBUN	-	
18:43	-	MEJILLONES-CTM3	MEJILLONES-CTM3 TG1+TV1 GNL C	MT	N	LC	MT	-	OM	Llega a MT	-	-	-	ENGIE	-	
18:47	-	COLBUN-2	COLBUN_vsign	MT	N	-	MT	-	OM	-	-	A	-	COLBUN	-	
18:50	-	RALCO-2	RALCO_sinv	-	DRO	-	PP	-	OM	-	-	N	IL 2020001251	ENEL GENERACION	-	
19:00	-	NUEVARENCA	NUEVARENCA_TG1+TV1 GNL A	MT	RO	LC	MT	-	OM	Conmuta combustible de GN A a GNL A	-	-	IL 2020001697	GENERADORA METROPOLITANA	-	
19:00	-	RALCO-2	RALCO_sinv	MT	RO	-	MT	-	OM	-	-	N	IL 2020001251	ENEL GENERACION	-	
19:14	-	ATACAMA-1TG1B	ATACAMA-1TG1B TG1B GNL E	-	RO	LC	PMT	-	OM	Sincronizada	-	-	IL 2022001252	ENEL GENERACION	-	
19:18	**-**	**CDC**	**Finaliza Ctx Línea 220 kV Lastarrea - Ciruelos**	-	-	-	-	-	-	**Finaliza Ctx Línea 220 kV Lastarría - Ciruelos**	-	-	-	**CDC**		
19:18	**-**	**CDC**	**Finaliza Prorrata Generalizada**		-	-	-	-	-	**Finaliza Prorrata Generalizada**	-	-	-	-		
19:18	**-**	**PFV-ANDES-2**	**ERNC**	PC	N	-	PC	-	OM	**Inicia maniobras para inyección hacia Chile**	-	-	-	AES ANDES	-	
19:22	-	CMPCPACIFICO	CMPCPACIFICO BL1+BL2 COGEN	PC	N	-	PC	-	OM	-	-	-	-	SANTA FE	-	PC
19:22	-	ARAUCO	ARAUCO_COGEN	PC	LF	-	PC	PCP	OM	-	-	-	IL 2022001738	ARAUCO	-	PC
19:22	-	LAJAEVE-1	LAJAEVE-1 COGEN	PC	N	-	PC	-	OM	-	-	-	-	AES ANDES	-	PC
19:22	-	LAJAEVE-2	LAJAEVE-2 COGEN	PC	N	-	PC	-	OM	-	-	-	SDCF 2022117793	AES ANDES	-	
19:22	-	NUEVAALDEA	NUEVAALDEA BL1+BL2+BL3 COGEN	PC	N	-	PC	-	OM	-	-	-	-	ARAUCO	-	PC
19:22	-	VALDIVIA	VALDIVIA BL1+BL2+BL3 COGEN EUCA	PC	N	-	PC	-	OM	-	-	-	-	ARAUCO	-	PC
19:22	-	VINALES	VINALES BL1+BL2 COGEN	PC	N	-	PC	-	OM	-	-	-	-	ARAUCO	-	PC
19:22	-	LICANTEN	LICANTEN BL1+BL2 COGEN	PC	N	LC	PC	-	OM	-	-	-	-	ARAUCO	-	PC
19:22	-	ENAPBIOBIO_COGEN	ENAPBIOBIO_COGEN	PC	N	-	PC	-	OM	-	-	-	-	ENAP BIOBIO	-	
19:22	-	LOMALOSCOLORADOS-2	LOMALOSCOLORADOS-2 BIOGAS	PC	N	-	PC	-	OM	-	-	-	-	KDM	-	PC
19:22	-	SANTAMARTA	SANTAMARTA_COGEN	PC	N	-	PC	-	OM	-	-	-	-	SANTA MARTA	-	PC
19:22	-	CMPCLAJA	CMPCLAJA BL1 COGEN	PC	LF	-	PC	PCP	OM	Limitada a 0 MW	-	-	IL2022002349	SANTA FE	-	
19:22	-	CERROPABELLON-G1A_GEO	CERROPABELLON-G1A_GEO	PC	RO	-	PC	-	OM	-	-	-	IL 2022002380	ENEL GREEN POWER	-	-
19:22	-	CERROPABELLON-G2A_GEO	CERROPABELLON-G2A_GEO	PC	RO	-	PC	-	OM	-	-	-	IL 2022002380	ENEL GREEN POWER	-	-
19:22	-	CS-CERRODOMINADOR	CS-CERRODOMINADOR	PC	RO	-	PC	-	OM	-	-	-	IL 2022001988	ENOR CHILE	-	-
19:22	-	CELCO	CELCO BL1+BL2 COGEN	PC	N	-	PC	-	OM	-	-	-	-	ARAUCO	-	PC
19:22	-	LAUTARO-2	LAUTARO-2 BL1+BL2 COGEN	PC	N	-	PC	-	OM	-	-	-		COMASA	-	PC
19:22	-	CHOLGUAN	CHOLGUAN BL1 COGEN	PC	N	-	PC	-	OM	-	-	-	-	ARAUCO	-	PC
19:22	-	ESCUADRON	ESCUADRON_COGEN	PC	LF	-	PC	PCP	OM	-	-	-	IL 2022002025	ESCUADRON	-	PC
19:22	-	SANTAMARIA	SANTAMARIA CAR	PC	N	-	PC	-	OM	-	-	-	-	COLBUN	-	PC
19:22	-	SANTAFE	SANTAFE BL1+BL2+BL3+BL4 COGEN	PC	N	-	PC	-	OM	-	-	-	-	SANTA FE	-	
19:22	-	SANISIDRO-1	SANISIDRO-1 TG1+TV1 GNL E	PC	RO	LC	PC	-	OM	-	-	-	IL 2022001497	ENEL GENERACION	-	PC
19:22	-	SANISIDRO-2	SANISIDRO-2 TG1+TV1 GNL E	PC	RO	LC	PC	-	OM	-	-	-	IL 2022001909	ENEL GENERACION	-	
19:22	-	NEHUENCO-1	NEHUENCO-1 TG1+TV1 GNL C	PC	RO	LC	PC	-	OM	-	-	-	IL 2022001852	COLBUN	-	PC
19:22	-	NEHUENCO-2	NEHUENCO-2 TG1+TV1 GN A	PC	RO	LC	PC	-	OM	-	-	-	IL 2022002172	COLBUN	-	PC
19:22	-	NUEVARENCA	NUEVARENCA TG1+TV1 GNL A	PC	RO	LC	PC	-	OM	-	-	-	IL 2020001697	GENERADORA METROPOLITANA	-	PC
19:27	-	TALTAL-1	TALTAL-1_GNL_E	-	DRO	DLC	PP	-	OM	-	-	-	IL 2022001285 - IL 2022001458	ENEL GENERACION	-	
19:27	-	TALTAL-2	TALTAL-2 GNL E	-	DRO	DLC	PP	-	OM	-	-	-	IL 2022001285	ENEL GENERACION	-	
19:30	-	COLMITO	COLMITO GN A	-	DLF	DLC	PP	PCP	OM		Ctx Línea 110 kV Quillota - San Pedro	-	IL 2023000015	CARDONES	-	
19:35		**CDC**	-	-	-	-	-	-	-	**Finaliza Ctx L-66 kV Linares - Chacahuín**		-	-	**CDC**		
19:41	-	TALTAL-1	TALTAL-1_GNL_E	-	RO	LC	PMT	-	OM	-	-	-	IL 2022001285 - IL 2022001458	ENEL GENERACION	-	
19:43	-	TALTAL-2	TALTAL-2 GNL E	-	RO	LC	PMT	-	OM	-	-	-	IL 2022001285	ENEL GENERACION	-	
19:46	-	TALTAL-1	TALTAL-1_GNL_E	MT	RO	LC	MT	-	OM	Llega a MT	-	-	IL 2022001285 - IL 2022001458	ENEL GENERACION	-	
19:49	-	TALTAL-2	TALTAL-2 GNL E	MT	RO	LC	MT	-	OM	Llega a MT.	-	-	IL 2022001285	ENEL GENERACION	-	
19:50	-	ATACAMA-2TG2AB	ATACAMA-2TG2AB_TG2A+TG2B+TV2_GNL_E	PC	N	LC	PC	-	OM	-	-	-	-	ENEL GENERACION	-	PC
19:51	-	PEHUENCHE-1	PEHUENCHE	-	DN	-	PP	-	OM	-	-	N	-	ENEL GENERACION	-	
19:51	-	PANGUE-1	RALCO_sinv	200	RO	-	CI	MTP	RE	-	-	-	IL 2021002293 - 2022002146 - 2022002342	ENEL GENERACION	-	
19:51	-	PANGUE-2	RALCO_sinv		DRO	-	PP	MTP	RE	-	-	-	IL 2021002293 - 2022002146 - 2022002342	ENEL GENERACION	-	
19:52	-	ATACAMA-1TG1AB	ATACAMA-1TG1AB_TG1A+TG1B+TV1_GNL_E	-	RO	LC	PMT	-	OM	TG1B acopla a CC2	-	-	IL 2022001252	ENEL GENERACION	-	
19:53	-	COLMITO	COLMITO GN A		LF	LC	PMT	PCP	OM		Ctx Línea 110 kV Quillota - San Pedro	-	IL 2023000015	CARDONES	-	
19:58	-	COLMITO	COLMITO GN A	MT	LF	LC	MT	PCP	OM		Ctx Línea 110 kV Quillota - San Pedro	-	IL 2023000015	CARDONES	-	
20:00	-	ATACAMA-2TG2AB	ATACAMA-2TG2AB_TG2A+TG2B+TV2_GNL_E	200	LF	LC	PC	PCP	OM	-	-	-	IL 2023000045	ENEL GENERACION	-	
20:00	-	NEHUENCO-2	NEHUENCO-2 TG1+TV1 GNL C	PC	RO	LC	PC	-	OM	Conmuta combustible de GN A a GNL C	-	-	IL 2022002172	COLBUN	-	PC
20:01	-	PEHUENCHE-1	PEHUENCHE	MT	N	-	MT	-	OM	-	-	N	-	ENEL GENERACION	-	
20:01	-	ATACAMA-1TG1AB	ATACAMA-1TG1AB_TG1A+TG1B+TV1_GNL_E	PC	RO	LC	PC	-	OM	MT estable y solicitada a PC	-	-	IL 2022001252	ENEL GENERACION	-	
20:02	-	QUINTERO-1	QUINTERO-1 GNL E	PC	RO	LC	PC	-	OM	Más SSCC	-	-	IL 2022002241	ENEL GENERACION	-	PC
20:02	-	QUINTERO-2	QUINTERO-2 GNL E	PC	RO	LC	PC	-	OM	-	-	-	-	ENEL GENERACION	-	PC
20:02	-	CANDELARIA-1	CANDELARIA-1 GN A	PC	N	LC	PC	-	OM	-	-	-	-	COLBUN	-	PC
20:02	-	CANDELARIA-2	CANDELARIA-2 GN A	PC	N	LC	PC	-	OM	-	-	-	-	COLBUN	-	PC
20:02	-	TENOGAS	TENOGAS GLP		DN	DLC	PP	-	OM	-	-	-	-	ENLASA	-	
20:02	-	TALTAL-1	TALTAL-1_GNL_E	PC	RO	LC	PC	-	OM	-	-	-	IL 2022001285 - IL 2022001458	ENEL GENERACION	-	PC
20:02	-	TALTAL-2	TALTAL-2 GNL E	PC	RO	LC	PC	-	OM	-	-	-	IL 2022001285	ENEL GENERACION	-	PC
20:02	-	CIPRESES-1	CIPRESES sinv		DRO	-	PP	-	OM	-	-	N	IL2022002173	ENEL GENERACION	-	
20:02	-	CIPRESES-2	CIPRESES sinv		DRO	-	PP	-	OM	-	-	N	IL2022002173	ENEL GENERACION	-	
20:02	-	CIPRESES-3	CIPRESES sinv		DRO	-	PP	-	OM	-	-	N	IL2022002173	ENEL GENERACION	-	
20:02	-	GUACOLDA-3	GUACOLDA-3_CAR	PC	LF	-	PC	PCP	OM	-	-	-	IL 2022002414 - IL 2022002398	RNE	-	PC
20:02	-	GUACOLDA-4	GUACOLDA-4_CAR	PC	LF	-	PC	PCP	OM	-	-	-	IL 2022000802 - 2022002043 - 2022002415	RNE	-	PC
20:02	-	ANGAMOS-ANG1	ANGAMOS-ANG1_CAR	PC	RO	-	PC	-	OM	-	-	-	IL 2022000696	AES ANDES	-	
20:02	-	ANGAMOS-ANG2	ANGAMOS-ANG2_CAR	PC	RO	-	PC	-	OM	-	-	-	IL 2022001546	AES ANDES	-	PC
20:02	-	GUACOLDA-5	GUACOLDA-5_CAR	PC	RO	-	PC	PCP	OM	-	-	-	IL 2022002416	RNE	-	PC
20:02	-	NUEVAVENTANAS	NUEVAVENTANAS_CAR	PC	RO		PC	-	OM	-	-	-	IL2022002359	AES ANDES	-	
20:02	-	PEHUENCHE-1	PEHUENCHE	PC	N	-	PC	-	OM	-	-	N	-	ENEL GENERACION	-	PC
20:04	-	TENOGAS	TENOGAS GLP	PC	N	LC	PC	-	OM	-	-	-	-	ENLASA	-	
20:12	-	CIPRESES-1	CIPRESES sinv	PC	RO	-	PC	-	OM	-	-	N	IL2022002173	ENEL GENERACION	-	
20:12	-	CIPRESES-2	CIPRESES sinv	PC	RO	-	PC	-	OM	-	-	N	IL2022002173	ENEL GENERACION	-	
20:12	-	CIPRESES-3	CIPRESES sinv	PC	RO	-	PC	-	OM	-	-	N	IL2022002173	ENEL GENERACION	-	
20:14	-	COLMITO	COLMITO GN A	PC	LF	LC	PC	PCP	OM	**Inicia Ctx Línea 110 kV Quillota - San Pedro**	Ctx Línea 110 kV Quillota - San Pedro	-	IL 2023000015	CARDONES	-	
20:15	-	PEHUENCHE-2	PEHUENCHE	-	DN	-	PP	-	OM	-	-	N	-	ENEL GENERACION	-	
20:25	-	PEHUENCHE-2	PEHUENCHE	PC	N	-	PC	-	OM	-	-	N	-	ENEL GENERACION	-	

04-01-2023																SS.CC.	
Hora Movi.	Equipo /	Central-Unidad	Configuración	Despacho	Estado	EO	Consigna	Consigna	Instrucción Cmg	Motivo	Zona Desacople	Condición	Neomante	Centro de	SSCC	BASEPOINT
00:00	-	RAPEL	RAPEL	-	-	-	-	-	RE	Se declara en condición de Agotamiento	-	A	-	ENEL GENERACION	-	
20:38	-	CMPCPACIFICO	CMPCPACIFICO_BL1+BL2+BL3_COGEN	PC	N	-	PC	-	OM	-	-	-	-	SANTA FE	-	PC
20:38	-	MEJILLONES-CTM3	MEJILLONES-CTM3_TG1+TV1_GNL_C	PC	N	LC	PC	-	OM	-	-	-	-	ENGIE	-	PC
20:38	-	MEJILLONES-IEM	MEJILLONES-IEM_CAR	PC	N	-	PC	-	OM	-	-	-	-	ENGIE	-	PC
20:38	-	COCHRANE-CCH2	COCHRANE-CCH2_CAR	PC	RO	-	PC	-	OM	-	-	-	IL 2022000639	AES ANDES	-	PC
20:38	-	CAMPICHE	CAMPICHE_CAR	PC	N	-	PC	-	OM	-	-	-	-	AES ANDES	-	PC
20:38	-	COLMITO	COLMITO_GN_A	PC	LF	LC	PC	PCP	OM	**Finaliza Ctx Línea 110 kV Quillota - San Pedro**	-	-	IL 2023000015	CARDONES	-	
20:38	-	CANUTILLAR-1	CANUTILLAR	PC	N	-	PC	-	OM	-	-	N	-	COLBUN	-	PC
20:38	-	CANUTILLAR-2	CANUTILLAR	-	DN	-	PP	-	OM	-	-	N	-	COLBUN	-	
20:38	-	NORGENER-NTO1	NORGENER-NTO1_CAR	PC	N	-	PC	-	OM	-	-	-	-	AES ANDES	-	
20:41	-	TALTAL-2	TALTAL-2_GNL_E		DF	DLC	FS	-	SIF	-	-	-	IF 2023000026 - IL 2022001285	ENEL GENERACION	-	
20:45	-	YUNGAY-2	YUNGAY-2_GN_A	-	PO	LC	EP	-	EP	-	-	-	IL 2022002396	CARDONES	-	
20:45	-	CANUTILLAR-2	CANUTILLAR	PC	N	-	PC	-	OM	-	-	N	-	COLBUN	-	
20:50	-	VENTANAS-2	VENTANAS-2_CAR	150	LF	-	CI	PCP	OM	**Inicia Ctx Línea 110 kV Quillota - San Pedro**	Ctx Línea 110 kV Quillota - San Pedro	-	IL 2022002243	AES ANDES	-	
20:51	-	COLBUN-1	COLBUN_vsign		DN	-	PP	-	OM	-	-	A	-	COLBUN	-	
20:51	-	ANGOSTURA-2	RALCO_sinv	-	DRO	-	PP	-	RE	-	-	-	IL 2022002160	COLBUN	-	
21:00	-	COLBUN-1	COLBUN_vsign	PC	N	-	PC	-	OM	-	-	A	-	COLBUN	-	
21:00	-	ANGOSTURA-2	RALCO_sinv	MT	RO	-	MT	-	RE	-	-	-	IL 2022002160	COLBUN	-	
21:00	-	GUACOLDA-3	GUACOLDA-3_CAR	-	PO	-	EP	-	EP	-	-	-	IL 2022002414 - IL 2022002398	RNE	-	
21:10	-	ANGOSTURA-3	RALCO_sinv	MT	RO	-	PS	-	RE	-	-	-	IL 2022002160	COLBUN	-	
21:11	-	GUACOLDA-1	GUACOLDA-1_CAR	0	DRO	DLC	FS	-	OM	Cancela IL 2022002004	-	-	IL 2022002412	RNE	-	
21:13	-	ANGOSTURA-3	RALCO_sinv		DRO	-	FS	-	RE	-	-	-	IL 2022002160	COLBUN	-	
21:38	-	NORGENER-NTO1	NORGENER-NTO1_CAR	MT	N	-	MT	-	OM	-	-	-	-	AES ANDES	-	MT
21:38	-	CANUTILLAR-1	CANUTILLAR	MT	N	-	MT	-	OM	-	-	N	-	COLBUN	-	MT
21:38	-	CANUTILLAR-2	CANUTILLAR	MT	N	-	MT	-	OM	-	-	N	-	COLBUN	-	MT
21:38	-	CAMPICHE	CAMPICHE_CAR	MT	N	-	MT	-	OM	-	-	-	-	AES ANDES	-	MT
21:38	-	COCHRANE-CCH2	COCHRANE-CCH2_CAR	MT	RO	-	MT	-	OM	-	-	-	IL 2022000639	AES ANDES	-	
21:38	-	COLMITO	COLMITO_GN_A	PC	LF	LC	PC	PCP	OM	-	Ctx Línea 110 kV Quillota - San Pedro	-	IL 2023000015	CARDONES	-	PC
22:00	-	NUEVARENCA	NUEVARENCA_TG1+TV1_GN_A	PC	RO	LC	PC	-	OM	Conmuta combustible de GNL_A a GN_A	-	-	IL 2020001697	GENERADORA METROPOLITANA	-	PC
22:08	-	MEJILLONES-IEM	MEJILLONES-IEM_CAR	MT	N	-	MT	-	OM	-	-	-	-	ENGIE	-	MT
22:08	-	MEJILLONES-CTM3	MEJILLONES-CTM3_TG1+TV1_GNL_C	MT	N	LC	MT	-	OM	-	-	-	-	ENGIE	-	MT
22:08	-	CMPCPACIFICO	CMPCPACIFICO_BL1+BL2_COGEN	PC	N	-	PC	-	OM	-	-	-	-	SANTA FE	-	PC
22:08	-	CIPRESES-1	CIPRESES_sinv	MT	RO	-	PS	-	OM	-	-	N	IL2022002173	ENEL GENERACION	-	
22:08	-	CIPRESES-2	CIPRESES_sinv	MT	RO	-	PS	-	OM	-	-	N	IL2022002173	ENEL GENERACION	-	
22:08	-	CIPRESES-3	CIPRESES_sinv	MT	RO	-	PS	-	OM	-	-	N	IL2022002173	ENEL GENERACION	-	
22:10	-	NUEVAVENTANAS	NUEVAVENTANAS_CAR	200	RO		CI	-	OM	-	-	-	IL2022002359	AES ANDES	-	
22:13	-	CIPRESES-2	CIPRESES_sinv	-	DRO	-	FS	-	OM	-	-	N	IL2022002173	ENEL GENERACION	-	
22:15	-	YUNGAY-2	YUNGAY-2_GN_A	-	DRO	DLC	FS	-	OM	Prueba sin éxito	-	-	IL 2022002396	CARDONES	-	
22:16	-	CIPRESES-1	CIPRESES_sinv	-	DRO	-	FS	-	OM	-	-	N	IL2022002173	ENEL GENERACION	-	
22:18	-	GUACOLDA-3	GUACOLDA-3_CAR	PC	RO	-	PC	-	OM	Cancela IL 2022002398	-	-	IL 2022002414	RNE	-	
22:20	-	CIPRESES-3	CIPRESES_sinv	-	DRO	-	FS	-	OM	-	-	N	IL2022002173	ENEL GENERACION	-	
22:22	-	NUEVAVENTANAS	NUEVAVENTANAS_CAR	MT	RO		MT	-	OM	-	-	-	IL2022002359	AES ANDES	-	
22:22	-	PEHUENCHE-1	PEHUENCHE	MT	N	-	MT	-	OM	-	-	N	-	ENEL GENERACION	-	MT
22:22	-	PEHUENCHE-2	PEHUENCHE	MT	N	-	MT	-	OM	-	-	N	-	ENEL GENERACION	-	MT
22:22	-	RALCO-1	RALCO_sinv	MT	RO	-	MT	-	OM	-	-	N	IL 2020001251	ENEL GENERACION	-	MT
22:22	-	RALCO-2	RALCO_sinv	MT	RO	-	MT	-	OM	-	-	N	IL 2020001251	ENEL GENERACION	-	MT
22:22	-	TALTAL-1	TALTAL-1_GNL_E	MT	RO	LC	MT	-	OM	-	-	-	IL 2022001285 - IL 2022001458	ENEL GENERACION	-	MT
22:22	-	GUACOLDA-5	GUACOLDA-5_CAR	MT	RO	-	MT	PCP	OM	-	-	-	IL 2022002416	RNE	-	MT
22:22	-	ANGAMOS-ANG2	ANGAMOS-ANG2_CAR	MT	RO	-	MT	-	OM	-	-	-	IL 2022001546	AES ANDES	-	MT
22:22	-	ANGAMOS-ANG1	ANGAMOS-ANG1_CAR	200	RO	-	CI	-	OM	-	-	-	IL 2022000696	AES ANDES	-	
22:42	-	PANGUE-2	RALCO_sinv	200	RO	-	CI	MTP	RE	-	-	-	IL 2021002293 - 2022002146 - 2022002342	ENEL GENERACION	-	
23:14	-	PANGUE-1	RALCO_sinv	PC	RO	-	PC	MTP	RE	-	-	-	IL 2021002293 - 2022002146 - 2022002342	ENEL GENERACION	-	PC
23:29	-	TALTAL-2	TALTAL-2_GNL_E	-	PO	LC	EP	-	SIF	Sincroniza en Po	-	-	IF 2023000026 - IL 2022001285	ENEL GENERACION	-	
23:44	-	VENTANAS-2	VENTANAS-2_CAR	MT	LF	-	MT	PCP	OM		Ctx Línea 110 kV Quillota - San Pedro	-	IL 2022002243	AES ANDES	-	MT
23:46	-	CANUTILLAR-1	CANUTILLAR	MT	N	-	PS	-	OM	-	-	N	-	COLBUN	-	
23:46	-	CANUTILLAR-2	CANUTILLAR	MT	N	-	MT	-	OT	Por control tensión	-	N	-	COLBUN	-	
23:48	-	CANUTILLAR-1	CANUTILLAR	-	DN	-	FS	-	OM	-	-	N	-	COLBUN	-	
23:58	-	ANGOSTURA-3	RALCO_sinv	-	DRO	-	PP	-	RE	-	-	-	IL 2022002160	COLBUN	-	
23:59	-	**MOV. CMG**	-	-	-	-	-	-	-	Movimiento para estimar CMG horario	-	-	-	CDC		
23:59	-	-	-	-	-	-	-	-	-	Movimiento para estimación del Cmg On-Line	-	-	-	-		

COORDINADOR
ELÉCTRICO NACIONAL

INFORME DIARIO

Miércoles 04 de Enero del 2023

SISTEMA ELÉCTRICO NACIONAL

DESVIACIONES DE LA PROGRAMACION

1.1. Centrales

Centrales	Prog.	Real	Desv %	Estado
BESS Andes	-	5.6	GNP	
BESS Angamos	-	8.2	GNP	
BESS Arica	2.0	1.8	-7.89 %	
BESS Cochrane	-	0.3	GNP	LF
BESS Diego de Almagro Sur	-	0.0	-	
CSP Cerro Dominador	1807.3	1493.3	-17.38 %	
GEO Cerro Pabellon	864.0	955.2	+10.55 %	
GEO Cerro Pabellon (Ampl.)	240.0	223.4	-6.92 %	P
HE Angostura	1297.6	1477.0	+13.83 %	RO
HE Antuco	3476.6	3382.6	-2.70 %	RO
HE Canutillar	1580.1	2378.0	+50.50 %	
HE Cipreses	376.8	169.3	-55.08 %	RO
HE Colbún	1144.1	1353.0	+18.26 %	
HE El Toro	5134.7	4956.0	-3.48 %	RO
HE Machicura	576.0	576.0	-	LF
HE Pangue	1490.0	2299.7	+54.34 %	LF
HE Pehuenche	1426.3	1497.5	+4.99 %	
HE Pilmaiquén	432.0	425.3	-1.56 %	
HE Ralco	2742.6	2865.9	+4.50 %	RO
HE Rapel	0.0	0.0	-	
HP Abanico	686.0	682.0	-0.58 %	
HP Alfalfal	1820.9	2205.3	+21.11 %	RO
HP Alfalfal 2	0.0	0.0	-	RO, DF
HP Ancoa	537.6	509.8	-5.17 %	RO
HP Blanco	650.0	818.7	+25.95 %	RO
HP Capullo	108.0	112.0	+3.70 %	
HP Carilafquen	312.0	314.4	+0.77 %	
HP Chacabuquito	354.0	384.9	+8.73 %	RO
HP Chacayes	1831.9	1915.3	+4.55 %	RO
HP Chapiquina	135.0	142.7	+5.70 %	
HP Convento Viejo	115.2	124.9	+8.41 %	
HP Coya	0.0	0.0	-	
HP Cumbres	153.6	196.6	+27.99 %	
HP Curillinque	827.8	464.1	-43.93 %	RO
HP Digua	312.0	321.7	+3.11 %	
HP El Paso	297.0	588.6	+98.18 %	
HP El Pinar	0.0	3.2	GNP	P
HP Florida II	120.0	104.0	-13.33 %	
HP Guayacán	174.6	167.9	-3.81 %	
HP Hornitos	520.0	563.5	+8.37 %	RO
HP Isla	745.5	516.8	-30.67 %	
HP Itata	0.0	0.0	-	

Centrales	Prog.	Real	Desv %	Estado
PMG HP San Clemente	84.0	0.0	-100.00 %	PMG
PMG PE La Esperanza	166.2	166.1	-0.09 %	PMG
PMG PFV Antay	74.9	72.1	-3.69 %	PMG
PMG PFV Caracas II	-	0.0	-	PMG
PMG PFV Castilla	27.0	22.5	-16.61 %	PMG
PMG PFV De los Andes	90.0	88.3	-1.94 %	PMG
PMG PFV Del Desierto	73.4	82.4	+12.25 %	PMG
PMG PFV Loma Los Colorados	8.8	5.4	-38.35 %	PMG
PMG PFV Machicura	61.7	94.7	+53.43 %	PMG
PMG PFV Palermo	-	0.0	-	PMG
PMG PFV Pilar Los Amarillos	14.5	0.0	-100.00 %	PMG
PMG PFV Piloto Cardones	1.8	1.5	-14.44 %	PMG
PMG PFV Puerto Seco	95.4	96.2	+0.86 %	PMG
PMG PFV SDGx01	7.1	7.2	+1.41 %	PMG
PMG PFV Sol del Norte	80.1	78.1	-2.45 %	PMG
PMG PFV Teno Solar	0.0	78.2	-	PMG, P
PMG TER Aguas Blancas	0.0	0.0	-	PMG
PMG TER CMPC Tissue	-	22.9	-	PMG
PMG TER Calle Calle	0.0	0.0	-	PMG
PMG TER Celco	121.1	35.5	-70.65 %	PMG
PMG TER Chiloé	0.0	0.0	-	PMG
PMG TER Concón	0.0	0.0	-	PMG
PMG TER Constitución	0.0	0.0	-	PMG
PMG TER El Totoral	0.0	0.0	-	PMG
PMG TER Las Vegas	0.0	0.0	-	PMG, LF
PMG TER Licantén	152.6	55.6	-63.58 %	PMG
PMG TER Linares Norte	0.0	0.0	-	PMG
PMG TER Loma Los Colorados	0.0	0.0	-	PMG, DF
PMG TER Maule	0.0	0.0	-	PMG
PMG TER Placilla	0.0	0.0	-	PMG
PMG TER Quintay	0.0	0.0	-	PMG
PMG TER San Gregorio	0.0	0.0	-	PMG
TER Andes Generación Diésel	0.0	0.0	-	
TER Andes Generación FO6	0.0	0.0	-	
TER Angamos-ANG1	4330.8	4124.1	-4.77 %	RO
TER Angamos-ANG2	4388.6	3986.3	-9.17 %	RO
TER Antilhue	0.0	0.0	-	
TER Arauco	118.0	3.7	-96.87 %	LF
TER Arauco MAPA	0.0	0.0	-	P
TER Arica-GMAR	0.0	0.0	-	
TER Arica-M1AR	0.0	0.0	-	
TER Arica-M2AR	0.0	0.0	-	

Centrales	Prog.	Real	Desv %	Estado
HP Juncal	330.0	357.4	+8.30 %	RO
HP La Confluencia	1636.3	2028.6	+23.98 %	RO
HP La Higuera	2037.2	2340.6	+14.89 %	RO
HP La Mina	0.0	0.0	-	
HP Laja I	0.0	21.2	GNP	
HP Las Lajas	0.0	0.0	-	RO, DF
HP Lican	115.5	89.2	-22.79 %	
HP Lircay	408.0	386.5	-5.27 %	
HP Loma Alta	375.3	170.8	-54.50 %	
HP Los Hierros	100.0	122.7	+22.68 %	
HP Los Hierros II	24.0	12.0	-50.04 %	
HP Los Molles	39.9	38.4	-3.90 %	
HP Los Quilos	590.0	644.5	+9.24 %	RO
HP Maitenes	0.0	0.0	-	DF
HP Malalcahuello	28.8	26.2	-8.92 %	
HP Mampil	241.5	212.5	-12.02 %	
HP Mocho	40.8	35.2	-13.63 %	
HP Palmucho	706.5	704.5	-0.29 %	
HP Peuchen	382.8	305.5	-20.20 %	DF
HP Providencia	24.0	19.2	-20.00 %	
HP Pullinque	287.0	252.3	-12.11 %	
HP Puntilla	326.3	261.7	-19.80 %	
HP Queltehues	656.6	685.8	+4.45 %	RO
HP Quilleco	627.2	547.0	-12.78 %	
HP Rio Colorado	108.0	110.6	+2.41 %	
HP Rio Picoiquen	26.4	23.8	-9.96 %	
HP Rucatayo	435.0	429.6	-1.23 %	
HP Rucue	1459.6	1324.0	-9.29 %	
HP San Andres	916.0	889.3	-2.92 %	
HP San Ignacio	0.0	0.0	-	
HP Sauzal	1824.0	1408.3	-22.79 %	
HP Sauzal 60 Hz	-	0.0	-	
HP Sauzalito	240.0	235.6	-1.85 %	
HP Volcán	0.0	0.0	-	RO, MM
PE Alena	1053.1	1221.4	+15.98 %	
PE Atacama	-	0.0	-	
PE Aurora	1154.9	1074.5	-6.96 %	
PE Cabo Leones 1	375.9	298.8	-20.51 %	
PE Cabo Leones 2	465.3	243.6	-47.64 %	
PE Cabo Leones 3	318.7	203.7	-36.08 %	
PE Calama	896.4	0.0	-100.00 %	DF
PE Campo Lindo	482.6	548.2	+13.59 %	P
PE Canela	27.8	40.8	+46.82 %	
PE Canela 2	119.6	117.5	-1.70 %	LF
PE Cerro Tigre	1386.8	1275.0	-8.06 %	
PE Cuel	437.8	455.3	+4.01 %	LF
PE El Arrayán	197.0	218.8	+11.09 %	
PE El Maitén	119.3	152.8	+28.15 %	
PE La Estrella	173.0	306.6	+77.25 %	
PE La Flor	517.3	429.1	-17.05 %	
PE Lebu	108.3	89.4	-17.45 %	

Centrales	Prog.	Real	Desv %	Estado
TER Atacama 1 Diésel	0.0	0.0	-	
TER Atacama 1 GNL	6923.0	2204.9	(*) -68.15 %	
TER Atacama 1 Gas Arg	0.0	0.0	-	
TER Atacama 2 Diésel	0.0	0.0	-	
TER Atacama 2 GNL	7167.0	4759.0	(*) -33.60 %	
TER Atacama 2 Gas Arg	0.0	0.0	-	
TER CBB Centro Diésel	0.0	0.0	-	LF
TER CBB Centro FO6	0.0	0.0	-	LF
TER CMPC Cordillera GNL	0.0	0.0	-	DF
TER CMPC Cordillera Gas Arg	0.0	0.0	-	DF
TER CMPC Laja	0.0	34.7	GNP	RO
TER CMPC Pacífico	561.1	572.7	+2.07 %	
TER CMPC Santa Fe	0.0	0.0	-	
TER Campiche	2016.0	2754.0	+36.61 %	
TER Candelaria 1 Diésel	0.0	0.0	-	
TER Candelaria 1 GNL	186.2	43.0	-76.90 %	
TER Candelaria 1 Gas Arg	1271.0	612.0	-51.85 %	
TER Candelaria 2 Diésel	0.0	0.0	-	
TER Candelaria 2 GNL	89.7	97.0	+8.08 %	
TER Candelaria 2 Gas Arg	1730.1	1628.0	-5.90 %	
TER Cardones	0.0	0.0	-	RO
TER Cenizas	0.0	0.0	-	
TER Chagual	25.8	0.0	-100.00 %	
TER Cholguán	211.3	253.3	+19.88 %	
TER Chuyaca	0.0	0.0	-	LF
TER Cochrane-CCH1	0.0	0.0	-	RO, DF
TER Cochrane-CCH2	2738.6	2784.1	+1.66 %	RO
TER Cogeneradora Aconcagua	648.0	0.0	-100.00 %	
TER Cogeneradora Biobío	492.0	1183.5	+140.55 %	
TER Colihues Diésel	0.0	0.0	-	LF, DF
TER Colihues HFO	0.0	0.0	-	
TER Colmito Diésel	0.0	0.0	-	
TER Colmito GNL	0.0	0.0	-	
TER Colmito Gas Arg	0.0	134.0	GNP	
TER Combarbala	0.0	0.0	-	
TER Coronel Diésel	0.0	0.0	-	
TER Coronel GNL	0.0	0.0	-	
TER Coronel Gas Arg	0.0	0.0	-	
TER Degañ	72.0	0.0	-100.00 %	
TER Degañ 2	0.0	0.0	-	
TER Diego de Almagro	0.0	0.0	-	
TER El Peñón	11.7	0.0	-100.00 %	
TER El Salvador	0.0	0.0	-	
TER Emelda	0.0	0.0	-	
TER Energía Pacífico	378.0	239.5	-36.63 %	RO
TER Escuadrón	0.0	117.8	GNP	
TER Esperanza-DS1	0.0	0.0	-	
TER Esperanza-DS2	0.0	0.0	-	
TER Esperanza-TG1	0.0	0.0	-	
TER Guacolda 1	0.0	0.0	-	
TER Guacolda 2	0.0	0.0	-	

Centrales	Prog.	Real	Desv %	Estado
PE Llanos del Viento	0.0	108.5	GNP	
PE Lomas de Duqueco	582.8	671.7	+15.25 %	
PE Los Buenos Aires	388.2	417.0	+7.41 %	
PE Los Cururos	168.8	164.3	-2.65 %	
PE Los Olmos	1352.0	1580.3	+16.89 %	
PE Malleco Norte	1624.7	1735.8	+6.84 %	
PE Malleco Sur	1712.6	2027.4	+18.38 %	
PE Mesamavida	911.1	678.4	-25.54 %	
PE Monte Redondo	48.7	119.3	+144.94 %	
PE Negrete	535.5	581.8	+8.64 %	
PE Puelche Sur	964.8	1437.5	+48.99 %	P
PE Punta Colorada	31.8	0.0	-100.00 %	
PE Punta Palmeras	114.4	181.6	+58.72 %	LF
PE Punta Sierra	285.4	270.8	-5.12 %	RO
PE Renaico	1436.0	1623.8	+13.08 %	
PE Renaico II	194.7	3.3	-98.32 %	P
PE San Gabriel	2372.0	2613.5	+10.18 %	
PE San Juan	346.6	329.4	-4.97 %	
PE San Pedro	0.0	0.0	-	DF
PE San Pedro 2	259.6	331.2	+27.59 %	
PE Sarco	226.5	258.6	+14.20 %	
PE Sierra Gorda Este	764.0	988.3	+29.36 %	
PE Talinay Oriente	172.7	136.2	-21.13 %	
PE Talinay Poniente	178.7	197.6	+10.58 %	
PE Taltal	783.8	1158.4	+47.79 %	
PE Tchamma	279.9	958.0	+242.31 %	
PE Tolpan Sur	1302.9	1555.6	+19.39 %	
PE Totoral	62.9	159.1	+152.84 %	
PE Ucuquer 2	35.3	52.4	+48.62 %	
PE Valle de los Vientos	408.6	522.9	+27.97 %	
PFV Almeyda	510.6	489.6	-4.12 %	LF
PFV Andes Solar	185.1	167.4	-9.54 %	
PFV Andes Solar II	669.5	661.5	-1.19 %	
PFV Atacama Solar II	1338.8	1320.8	-1.34 %	
PFV Azabache	257.3	450.0	+74.93 %	LF
PFV Bolero	1277.5	1031.9	-19.22 %	
PFV Campos del Sol	220.3	272.6	+23.73 %	P
PFV Capricornio	206.7	559.8	+170.79 %	
PFV Carrera Pinto	970.2	658.3	-32.15 %	
PFV Cerro Dominador	1036.4	1013.1	-2.25 %	
PFV Chañares	298.7	321.4	+7.58 %	
PFV Conejo	1045.0	930.6	-10.95 %	
PFV Coya	1734.1	799.3	-53.91 %	P
PFV Diego de Almagro	238.1	246.1	+3.36 %	
PFV Diego de Almagro Sur	2224.4	1749.9	-21.33 %	
PFV Domeyko	1056.7	95.0	-91.01 %	P
PFV Doña Carmen	235.9	250.3	+6.08 %	
PFV ELENA	-	0.0	-	
PFV El Aguila	15.5	14.7	-5.16 %	
PFV El Pelicano	1030.9	986.1	-4.35 %	

Centrales	Prog.	Real	Desv %	Estado
TER Guacolda 3	2036.3	2158.0	+5.98 %	RO
TER Guacolda 4	1981.8	1969.5	-0.62 %	RO
TER Guacolda 5	1400.8	1901.9	+35.77 %	
TER Horcones Diésel	0.0	0.0	-	
TER Horcones Gas Arg	-	0.0	-	
TER Huasco Diésel	0.0	0.0	-	LF
TER Huasco IFO	0.0	0.0	-	
TER IEM	3790.1	4341.5	+14.55 %	
TER Inacal	0.0	0.0	-	DF
TER Kelar Diésel	0.0	0.0	-	
TER Kelar GNL	3970.8	4049.3	+1.98 %	
TER La Portada	0.0	0.0	-	LC
TER Laja Energía Verde	235.1	116.0	-50.66 %	
TER Lautaro I	0.0	0.0	-	MM
TER Lautaro II	0.0	132.9	GNP	
TER Llanos Blancos	0.0	0.0	-	
TER Loma Los Colorados II	336.0	229.7	-31.64 %	
TER Los Espinos	0.0	0.0	-	
TER Los Guindos TG1	0.0	0.0	-	
TER Los Guindos TG2	0.0	0.0	-	
TER Los Pinos	0.0	0.0	-	RO
TER Los Vientos	1006.0	364.0	-63.82 %	MM
TER Mantos Blancos	0.0	0.0	-	
TER Masisa	0.0	0.0	-	LF, DF
TER Mejillones-CTA	0.0	0.0	-	
TER Mejillones-CTH	0.0	0.0	-	
TER Mejillones-CTM1	0.0	0.0	-	LF
TER Mejillones-CTM2	0.0	0.0	-	
TER Mejillones-CTM3 Diesel	0.0	0.0	-	
TER Mejillones-CTM3 GNL	934.4	1846.7	+97.64 %	
TER Mejillones-CTM3 Gas Arg	0.0	0.0	-	
TER Nehuenco 9B Diésel	0.0	0.0	-	
TER Nehuenco 9B GNL	0.0	0.0	-	RO
TER Nehuenco 9B Gas Arg	0.0	0.0	-	
TER Nehuenco I Diésel	0.0	0.0	-	
TER Nehuenco I GNL	5465.9	5119.0	-6.35 %	
TER Nehuenco I Gas Arg	1987.0	1968.0	-0.96 %	
TER Nehuenco II Diésel	0.0	0.0	-	
TER Nehuenco II GNL	2201.3	2160.0	-1.87 %	
TER Nehuenco II Gas Arg	6178.2	6156.0	-0.36 %	RO
TER Newen Diésel	0.0	0.0	-	
TER Newen GNL	0.0	0.0	-	
TER Newen Gas Arg	0.0	0.0	-	
TER Newen Otros	0.0	0.0	-	
TER Norgener-NTO1	1556.4	1769.4	+13.68 %	
TER Norgener-NTO2	0.0	0.0	-	MM
TER Nueva Aldea	1224.0	1021.0	-16.59 %	
TER Nueva Aldea I	0.0	-	-	
TER Nueva Aldea II	0.0	0.0	-	
TER Nueva Aldea III	0.0	-	-	

Centrales	Prog.	Real	Desv %	Estado
PFV El Romero	1534.7	1427.4	-6.99 %	
PFV Finis Terrae	1580.3	1135.4	-28.15 %	
PFV Granja Solar	1055.1	965.1	-8.53 %	
PFV Guanchoi	1127.7	0.0	-100.00 %	P
PFV Huatacondo	730.4	635.0	-13.06 %	
PFV Jama	356.5	493.5	+38.45 %	
PFV Javiera	589.8	440.1	-25.38 %	
PFV La Cruz Solar	395.4	381.9	-3.42 %	LF
PFV La Huayca II	155.8	154.2	-0.97 %	
PFV La Huella	776.7	745.7	-3.99 %	
PFV La Silla	14.0	17.1	+21.93 %	
PFV Lalackama	530.7	456.7	-13.95 %	
PFV Lalackama II	163.8	141.0	-13.93 %	
PFV Llano de Llampos	885.4	790.9	-10.66 %	
PFV Los Loros	305.6	218.0	-28.67 %	LF
PFV Los Tilos	39.0	39.7	+1.90 %	
PFV Luz del Norte	1206.9	1333.2	+10.47 %	
PFV Malgarida	2164.5	1814.9	-16.15 %	
PFV María Elena	593.0	469.1	-20.89 %	
PFV Nuevo Quillagua	950.0	792.6	-16.57 %	
PFV Pampa Camarones	60.4	54.1	-10.43 %	
PFV Pampa Solar Norte	702.5	532.1	-24.26 %	
PFV Pampa Tigre	836.1	613.7	-26.60 %	
PFV Pozo Almonte Solar II	68.1	74.3	+9.03 %	
PFV Pozo Almonte Solar III	141.2	152.7	+8.15 %	
PFV Quilapilun	1084.8	885.5	-18.38 %	
PFV Rio Escondido	137.6	1251.0	+809.30 %	
PFV Salvador	671.9	474.9	-29.31 %	
PFV San Andres	321.8	374.7	+16.44 %	
PFV San Pedro	753.3	637.7	-15.35 %	
PFV Santa Isabel	0.0	0.0	-	DF
PFV Santiago	701.5	548.2	-21.85 %	
PFV Sol de Lila	1111.9	1118.2	+0.56 %	
PFV Sol de los Andes	0.0	526.0	GNP	
PFV Sol del Desierto	0.0	1670.2	(*)GNP	
PFV Tamaya Solar	983.2	956.8	-2.69 %	
PFV Uribe Solar	482.0	154.2	-68.01 %	LF
PFV Usya	434.7	428.0	-1.54 %	LF
PFV Valle Escondido	61.9	936.7	+1414.54 %	
PFV Valle del Sol	615.8	100.8	-83.63 %	P
PMG HP Aillin	46.4	41.2	-11.26 %	PMG, P
PMG HP Alto Renaico	19.1	19.3	+1.15 %	PMG
PMG HP Callao	7.5	6.7	-10.36 %	PMG
PMG HP Carena	140.0	133.7	-4.50 %	PMG
PMG HP Chiburgo	342.0	304.0	-11.11 %	PMG, RO
PMG HP Cipresillos	41.5	39.2	-5.44 %	PMG
PMG HP Corrales	69.8	69.8	-0.11 %	PMG, P
PMG HP Correntoso	0.0	0.0	-	PMG
PMG HP Dos Valles	0.0	0.0	-	PMG
PMG HP El Rincón	6.0	6.0	-	PMG

Centrales	Prog.	Real	Desv %	Estado
TER Nueva Renca Diésel	0.0	0.0	-	
TER Nueva Renca GNL	3716.8	2612.0	-29.72 %	
TER Nueva Renca Gas Arg	3786.9	3960.0	+4.57 %	
TER Nueva Ventanas	2064.9	2988.0	+44.71 %	
TER Olivos	0.0	0.0	-	
TER PAS Mejillones	528.0	454.2	-13.98 %	
TER Pajonales	0.0	0.0	-	
TER Punta Colorada Diésel	0.0	0.0	-	
TER Punta Colorada IFO	0.0	0.0	-	
TER Quintero 1A Diésel	0.0	0.0	-	RO
TER Quintero 1A GNL	2423.6	2241.0	-7.54 %	
TER Quintero 1A Gas Arg	96.1	98.0	+1.95 %	RO
TER Quintero 1B Diésel	0.0	0.0	-	RO
TER Quintero 1B GNL	1997.5	1926.0	-3.58 %	
TER Quintero 1B Gas Arg	0.0	0.0	-	
TER Renca	0.0	0.0	-	MM
TER San Isidro I Diésel	0.0	0.0	-	RO
TER San Isidro I GNL	5126.1	4763.3	-7.08 %	
TER San Isidro I Gas Arg	2453.2	2330.7	-4.99 %	
TER San Isidro II Diésel	0.0	0.0	-	RO
TER San Isidro II GNL	5802.5	5245.1	-9.61 %	
TER San Isidro II Gas Arg	1864.3	1745.0	-6.40 %	
TER San Javier 1	0.0	0.0	-	
TER San Javier 2	0.0	0.0	-	
TER San Lorenzo 1	0.0	0.0	-	
TER San Lorenzo 2	0.0	0.0	-	
TER San Lorenzo 3	0.0	0.0	-	
TER Santa Fe	1574.9	1439.5	-8.59 %	
TER Santa Lidia	0.0	0.0	-	
TER Santa Marta	360.2	96.9	-73.10 %	LF
TER Santa María	6560.0	6680.0	+1.83 %	
TER Taltal 1 Diesel	0.0	0.0	-	
TER Taltal 1 GNL	1113.2	1072.0	-3.70 %	RO
TER Taltal 1 Gas Arg	0.0	0.0	-	
TER Taltal 2 Diesel	0.0	0.0	-	
TER Taltal 2 GNL	1108.2	631.0	-43.06 %	
TER Taltal 2 Gas Arg	0.0	0.0	-	
TER Tarapacá-TGTAR	0.0	0.0	-	
TER Teno	0.0	0.0	-	
TER Teno Gas GLP	238.6	294.5	+23.43 %	
TER Termopacifico	0.0	0.0	-	
TER Tocopilla-TG1	0.0	0.0	-	
TER Tocopilla-TG2	0.0	0.0	-	
TER Tocopilla-TG3 Diesel	0.0	0.0	-	RO
TER Tocopilla-TG3 GNL	0.0	0.0	-	RO
TER Tocopilla-TG3 Gas Arg	0.0	0.0	-	RO
TER Tocopilla-U16 Diesel	0.0	0.0	-	
TER Tocopilla-U16 GNL	3909.6	2426.5	(*) -37.93 %	DF
TER Tocopilla-U16 Gas Arg	0.0	0.0	-	DF
TER Trapen	0.0	0.0	-	LF

Centrales	Prog.	Real	Desv %	Estado
PMG HP Florida	0.0	0.0	-	PMG
PMG HP Florida III	55.2	55.2	-	PMG
PMG HP Juncalito	8.0	10.9	+36.25 %	PMG
PMG HP Llauquereo	0.0	0.0	-	PMG
PMG HP MC1	51.6	46.8	-9.47 %	PMG
PMG HP MC2	15.2	14.8	-2.55 %	PMG
PMG HP MC3	-	7.7	-	PMG
PMG HP Mariposas	48.0	45.6	-5.00 %	PMG
PMG HP Nalcas	53.9	54.4	+0.81 %	PMG
PMG HP Ojos de Agua	86.4	149.2	+72.76 %	PMG
PMG HP Palacios	24.0	43.0	+79.33 %	PMG
PMG HP Piedras Negras	-	66.9	-	PMG
PMG HP Pulelfu	86.4	91.0	+5.32 %	PMG
PMG HP Punta del Viento	70.6	70.6	+0.04 %	PMG
PMG HP Renaico	75.1	92.4	+23.01 %	PMG
PMG HP Rio Huasco	31.9	32.6	+2.34 %	PMG

Centrales	Prog.	Real	Desv %	Estado
TER Trincao	0.0	0.0	-	LF
TER Ujina Diésel	0.0	0.0	-	
TER Ujina HFO	0.0	0.0	-	
TER Valdivia	658.2	470.9	-28.46 %	
TER Ventanas II	2160.0	2443.0	+13.10 %	
TER Viñales	516.1	422.4	-18.15 %	
TER Yungay U1 Diesel	0.0	0.0	-	
TER Yungay U1 GNL	0.0	0.0	-	
TER Yungay U1 Gas Arg	0.0	0.0	-	RO
TER Yungay U2 Diesel	0.0	0.0	-	
TER Yungay U2 GNL	0.0	0.0	-	
TER Yungay U2 Gas Arg	0.0	57.2	GNP	
TER Yungay U3 Diesel	0.0	0.0	-	
TER Yungay U3 GNL	0.0	0.0	-	
TER Yungay U3 Gas Arg	0.0	0.0	-	
TER Yungay U4	0.0	0.0	-	
Total	**228590.9**	**218924.1**	**-4.23 %**	

1.2. PMGD

Centrales	Prog.	Real	Desv %
PMGD HP Allipén	60.4	59.1	-2.16 %
PMGD HP Alto Hospicio	20.7	22.3	+7.80 %
PMGD HP Arrayán	-	0.0	-
PMGD HP Auxiliar del Maipo	69.6	69.7	+0.16 %
PMGD HP Boquiamargo	0.0	0.0	-
PMGD HP Bureo	0.0	0.0	-
PMGD HP Calíboro	22.5	23.7	+5.29 %
PMGD HP Cavancha	0.0	43.5	-
PMGD HP Chanleufu II	0.0	28.7	-
PMGD HP Chilco	-	0.0	-
PMGD HP Collil	13.5	21.3	+57.64 %
PMGD HP Contra	-	0.0	-
PMGD HP Cosapilla	10.5	11.1	+5.60 %
PMGD HP Cumpeo	0.0	53.4	-
PMGD HP Curileufu	-	0.0	-
PMGD HP Don Walterio	0.0	29.0	-
PMGD HP Dongo	7.8	10.8	+39.21 %
PMGD HP Donguil	0.0	2.4	-
PMGD HP Dosal	-	0.0	-
PMGD HP Doña Hilda	0.0	0.0	-
PMGD HP El Agrio	7.2	6.8	-5.92 %
PMGD HP El Arrayán	-	0.0	-
PMGD HP El Atajo	21.5	22.3	+3.95 %
PMGD HP El Brinco	-	2.0	-
PMGD HP El Canelo	49.5	49.9	+0.80 %
PMGD HP El Colorado	8.9	8.4	-5.30 %
PMGD HP El Diuto	57.5	57.3	-0.24 %
PMGD HP El Galpón	13.1	10.3	-21.47 %
PMGD HP El Llano	6.4	6.1	-4.68 %
PMGD HP El Manzano	70.6	72.2	+2.21 %
PMGD HP El Mirador	0.0	0.0	-
PMGD HP El Toro Nº2	21.7	24.2	+11.39 %
PMGD HP El Tártaro	0.0	0.0	-
PMGD HP Ensenada	24.6	19.5	-20.64 %
PMGD HP Eyzaguirre	16.5	16.3	-1.36 %
PMGD HP La Arena	0.0	0.0	-
PMGD HP La Bifurcada	4.5	3.4	-24.06 %
PMGD HP La Compañía II	35.1	34.3	-2.21 %
PMGD HP La Montaña	0.0	0.0	-
PMGD HP La Montaña II	0.0	0.0	-
PMGD HP La Paloma	0.0	0.0	-
PMGD HP La Viña-Alto La Viña	11.8	12.6	+6.57 %
PMGD HP Las Flores	0.0	16.4	-
PMGD HP Las Vertientes	0.0	0.0	-
PMGD HP Los Bajos	93.0	90.0	-3.20 %
PMGD HP Los Colonos	-	0.0	-
PMGD HP Los Corrales	0.0	6.5	-
PMGD HP Los Corrales II	0.0	0.0	-
PMGD HP Los Morros	30.0	27.8	-7.53 %

Centrales	Prog.	Real	Desv %
PMGD PFV Llay Llay	102.3	102.4	+0.05 %
PMGD PFV Lo Boza	4.8	2.2	-54.06 %
PMGD PFV Lo Chacón	-	18.0	-
PMGD PFV Lo Miranda	58.7	66.8	+13.78 %
PMGD PFV Lo Sierra	19.8	19.7	-0.43 %
PMGD PFV Lockma	-	35.5	-
PMGD PFV Loica	29.5	28.9	-2.03 %
PMGD PFV Lomas Coloradas	12.2	11.0	-10.31 %
PMGD PFV Loreto	27.1	26.6	-1.99 %
PMGD PFV Los Gorriones	30.7	32.2	+5.02 %
PMGD PFV Los Jotes	1.3	1.3	-1.49 %
PMGD PFV Los Lagos	21.7	21.6	-0.47 %
PMGD PFV Los Libertadores	62.4	51.0	-18.22 %
PMGD PFV Los Lirios	-	0.0	-
PMGD PFV Los Magnolios	31.1	30.2	-2.70 %
PMGD PFV Los Molinos	106.7	105.1	-1.49 %
PMGD PFV Los Paltos	27.3	28.0	+2.46 %
PMGD PFV Los Patos	31.9	32.0	+0.25 %
PMGD PFV Los Perales	20.4	20.9	+2.50 %
PMGD PFV Los Puquios	22.2	0.0	-100.00 %
PMGD PFV Los Tauretes	21.2	22.6	+6.50 %
PMGD PFV Los Tordos	57.5	57.1	-0.67 %
PMGD PFV Luce Solar	29.2	28.4	-2.75 %
PMGD PFV Luders	29.9	25.7	-13.98 %
PMGD PFV Lumbreras	34.1	33.9	-0.56 %
PMGD PFV Luna	20.9	21.1	+0.71 %
PMGD PFV Luna del Norte	20.3	20.5	+1.17 %
PMGD PFV Malaquita II	99.4	73.5	-26.01 %
PMGD PFV Malinke	16.2	16.1	-0.51 %
PMGD PFV Manao	30.1	29.5	-2.03 %
PMGD PFV Mandinga	0.0	0.1	+309.97 %
PMGD PFV Marambio	26.1	25.9	-0.82 %
PMGD PFV Marchigue II	70.7	84.1	+19.05 %
PMGD PFV Marchigue VII	27.8	20.7	-25.62 %
PMGD PFV Marin	30.0	29.7	-0.84 %
PMGD PFV María Pinto	27.9	27.4	-1.80 %
PMGD PFV Meco Chillan	67.1	66.1	-1.58 %
PMGD PFV Meli	0.0	0.0	-
PMGD PFV Membrillo	27.5	26.8	-2.50 %
PMGD PFV Mercurio Sur	14.8	35.1	+137.42 %
PMGD PFV Milán A	0.0	18.4	-
PMGD PFV Mitchi	0.0	0.0	-
PMGD PFV Montt	32.1	7.7	-76.02 %
PMGD PFV Mostazal	89.0	76.0	-14.66 %
PMGD PFV Moya	80.4	79.2	-1.51 %
PMGD PFV Mutupín	101.6	100.5	-1.07 %
PMGD PFV Nahuén	97.4	100.3	+3.05 %
PMGD PFV Nan	-	0.0	-
PMGD PFV Nazarino Verano	29.6	29.1	-1.42 %

Centrales	Prog.	Real	Desv %
PMGD HP Los Padres	1.2	1.1	-10.33 %
PMGD HP Los Portones	29.5	29.1	-1.45 %
PMGD HP MSA-I	0.0	3.1	-
PMGD HP Maisán	4.2	4.2	-0.26 %
PMGD HP Mallarauco	0.0	56.8	-
PMGD HP Maria Elena	0.0	0.0	-
PMGD HP Melo	45.4	46.6	+2.73 %
PMGD HP Molinera Villarrica	8.1	3.3	-59.29 %
PMGD HP Muchi	0.0	0.0	-
PMGD HP Munilque	0.0	8.5	-
PMGD HP Munilque II	8.9	8.0	-9.57 %
PMGD HP Palmar	57.6	55.5	-3.61 %
PMGD HP Panguipulli	-	0.0	-
PMGD HP Pehui	3.6	3.6	-1.28 %
PMGD HP Pichilonco	0.0	0.0	-
PMGD HP Picoltué	-	0.0	-
PMGD HP Puclaro	23.8	25.4	+6.50 %
PMGD HP Purísima	4.1	3.7	-9.85 %
PMGD HP Quillaileo	6.5	5.7	-13.36 %
PMGD HP Reca	5.9	5.6	-5.20 %
PMGD HP Robleria	31.5	40.7	+29.32 %
PMGD HP Río Mulchén	4.8	1.8	-62.03 %
PMGD HP Río Trueno	13.7	13.5	-1.14 %
PMGD HP Santa Elena	0.0	7.8	-
PMGD HP Santa Isabel	7.4	7.1	-3.22 %
PMGD HP Santa Rosa	11.7	11.7	+0.35 %
PMGD HP Sauce Andes	12.5	14.0	+12.21 %
PMGD HP Trailelfú	5.1	4.9	-3.68 %
PMGD HP Tranquil	0.0	0.0	-
PMGD HP Truful Truful	18.9	19.2	+1.37 %
PMGD PE El Arrebol	131.7	174.1	+32.18 %
PMGD PE El Nogal	0.0	0.0	-
PMGD PE Huajache	69.5	119.5	+71.87 %
PMGD PE Las Peñas	92.7	114.8	+23.82 %
PMGD PE Lebu III	60.9	31.9	-47.66 %
PMGD PE Raki	104.3	157.6	+51.07 %
PMGD PE Ucuquer	24.1	55.9	+131.67 %
PMGD PFV Albor Solar	-	15.4	-
PMGD PFV Alcaldesa	24.4	24.3	-0.55 %
PMGD PFV Alcon Solar	-	64.5	-
PMGD PFV Alhué	48.3	47.8	-0.95 %
PMGD PFV Alicahue	23.4	22.9	-2.27 %
PMGD PFV Alto Solar	17.2	12.4	-27.71 %
PMGD PFV Altos de Til Til	15.1	12.8	-15.32 %
PMGD PFV Altos del Paico	0.0	-	-
PMGD PFV Alturas de Ovalle	39.7	0.0	-100.00 %
PMGD PFV Amparo del Sol	20.7	26.8	+29.57 %
PMGD PFV Anakena	104.3	100.3	-3.80 %
PMGD PFV Antonia	18.4	14.0	-23.89 %
PMGD PFV Argomedo	69.9	69.4	-0.68 %
PMGD PFV Ariztía	26.9	26.5	-1.55 %

Centrales	Prog.	Real	Desv %
PMGD PFV Nihue	29.6	32.0	+7.99 %
PMGD PFV Norte Chico	0.0	0.0	-
PMGD PFV Ocoa	31.2	34.2	+9.49 %
PMGD PFV Olivillo	90.6	88.2	-2.65 %
PMGD PFV Orion	29.8	28.6	-4.02 %
PMGD PFV Ovalle Norte	95.4	90.4	-5.25 %
PMGD PFV Ovejería	84.6	79.9	-5.60 %
PMGD PFV PAS1	67.8	93.9	+38.55 %
PMGD PFV Pachira	100.4	98.8	-1.65 %
PMGD PFV Paine	89.4	96.5	+7.99 %
PMGD PFV Palto Sunlight	84.4	71.4	-15.40 %
PMGD PFV Pama	0.0	14.4	-
PMGD PFV Panguilemo Aerop.	56.1	54.6	-2.60 %
PMGD PFV Panquehue II	33.1	42.0	+27.08 %
PMGD PFV Paraguay	65.1	63.5	-2.46 %
PMGD PFV Parque Bicentenario	23.2	26.6	+14.87 %
PMGD PFV Parque Curicura	0.0	0.0	-
PMGD PFV Parque Jotabeche	-	0.0	-
PMGD PFV Parque La Colonia	-	0.0	-
PMGD PFV Parque Nancagua	17.6	0.0	-100.00 %
PMGD PFV Parque PVP Itihue	25.4	31.8	+24.85 %
PMGD PFV Parque San Javier	59.7	58.8	-1.38 %
PMGD PFV Parque Santa Fe	88.5	85.7	-3.14 %
PMGD PFV Parque Valparaiso	63.8	63.7	-0.08 %
PMGD PFV Pastrán	91.9	76.4	-16.86 %
PMGD PFV Pedreros	0.0	0.0	-
PMGD PFV Pegasus	30.5	29.5	-3.09 %
PMGD PFV Penaflor	31.9	95.0	+197.69 %
PMGD PFV Pencahue Este	2.9	2.9	-1.05 %
PMGD PFV Pepa	99.4	78.8	-20.72 %
PMGD PFV Pequen	0.0	0.0	-
PMGD PFV Peralillo	18.9	22.8	+20.69 %
PMGD PFV Pica	0.0	0.0	-
PMGD PFV Picunche	60.3	39.6	-34.25 %
PMGD PFV Pilpilen	29.0	28.7	-1.16 %
PMGD PFV Piquero	96.1	99.3	+3.30 %
PMGD PFV Pirque	28.1	27.8	-1.26 %
PMGD PFV Pitotoy	7.9	6.1	-23.65 %
PMGD PFV Pitra	24.1	29.4	+22.24 %
PMGD PFV Placilla	94.9	93.6	-1.35 %
PMGD PFV Playerito	30.6	30.3	-1.20 %
PMGD PFV Playero	30.8	30.3	-1.65 %
PMGD PFV Plomo Verano	-	11.3	-
PMGD PFV Población	25.9	25.3	-2.19 %
PMGD PFV Portezuelo	23.6	26.4	+11.94 %
PMGD PFV Pretty Field	0.0	0.0	-
PMGD PFV Puelche	29.4	29.0	-1.50 %
PMGD PFV Puente Solar	26.0	25.7	-1.07 %
PMGD PFV Pullalli	27.9	26.8	-4.15 %
PMGD PFV Punta Baja	18.4	17.7	-3.66 %
PMGD PFV Queltehue	28.1	21.4	-24.08 %

Centrales	Prog.	Real	Desv %
PMGD PFV Aromo del Verano	14.5	14.5	+0.31 %
PMGD PFV Astillas	98.5	80.6	-18.18 %
PMGD PFV Avel Solar	-	95.3	-
PMGD PFV Aviles	74.3	71.5	-3.72 %
PMGD PFV Bellavista	61.6	83.2	+35.04 %
PMGD PFV Bellavista	18.3	0.0	-100.00 %
PMGD PFV Berrueco	100.3	98.1	-2.17 %
PMGD PFV Bulnes Barones	0.0	18.7	-
PMGD PFV Bérgamo	-	22.3	-
PMGD PFV Cabildo Sunlight	98.3	71.3	-27.50 %
PMGD PFV Cabilsol	26.6	20.5	-22.93 %
PMGD PFV Cachiyuyo II	97.3	98.1	+0.80 %
PMGD PFV Caimi	1.4	0.7	-53.47 %
PMGD PFV Calama	103.2	97.5	-5.54 %
PMGD PFV Calle Larga	29.6	28.8	-2.66 %
PMGD PFV Candelaria Solar	28.7	12.1	-57.89 %
PMGD PFV Canelillo	24.5	27.9	+13.75 %
PMGD PFV Canesa	31.3	31.1	-0.78 %
PMGD PFV Cantera	0.0	18.5	-
PMGD PFV Cantillana	94.4	32.9	-65.17 %
PMGD PFV Caracoles	-	0.0	-
PMGD PFV Casabermeja	69.3	68.4	-1.24 %
PMGD PFV Casuto	20.8	20.8	-0.05 %
PMGD PFV Catemu	19.5	19.6	+0.56 %
PMGD PFV Catán	32.6	28.1	-13.90 %
PMGD PFV Chacabuco	96.4	99.3	+3.07 %
PMGD PFV Chalinga	29.1	28.4	-2.54 %
PMGD PFV Chancon	24.6	26.0	+5.57 %
PMGD PFV Chimbarongo	22.5	21.6	-4.13 %
PMGD PFV Chuchiñi	19.0	21.1	+10.63 %
PMGD PFV Cipres	64.8	50.1	-22.77 %
PMGD PFV Citrino	24.2	23.9	-0.95 %
PMGD PFV Ckilir	-	80.6	-
PMGD PFV Cocharcas	29.9	28.7	-3.86 %
PMGD PFV Cocinillas	23.7	27.0	+13.60 %
PMGD PFV Coinco	-	0.0	-
PMGD PFV Colchagua	-	13.5	-
PMGD PFV Condor Chepica	-	0.0	-
PMGD PFV Condor Pelvin	0.0	27.4	-
PMGD PFV Condor Petorca	-	8.5	-
PMGD PFV Cordillerilla	11.2	0.0	-100.00 %
PMGD PFV Cortijo	80.8	80.6	-0.27 %
PMGD PFV Covadonga	91.6	89.1	-2.68 %
PMGD PFV Crucero	26.8	26.0	-3.29 %
PMGD PFV Cruz	33.1	32.8	-0.84 %
PMGD PFV Curacavi	28.8	28.3	-1.82 %
PMGD PFV Cuz Cuz	19.8	24.1	+21.54 %
PMGD PFV Dadinco	33.2	31.6	-4.63 %
PMGD PFV Darlin	94.4	71.6	-24.15 %
PMGD PFV Diego de Almagro	89.8	86.8	-3.41 %

Centrales	Prog.	Real	Desv %
PMGD PFV Quetena	81.8	87.6	+7.17 %
PMGD PFV Quillay	29.2	28.2	-3.65 %
PMGD PFV Quinantu	90.3	95.3	+5.60 %
PMGD PFV Quinta	26.2	30.7	+17.35 %
PMGD PFV RDCL SAN	51.0	37.0	-27.54 %
PMGD PFV RLA	28.3	28.1	-0.90 %
PMGD PFV Ranguil	28.6	26.8	-6.59 %
PMGD PFV Rauquen	86.5	84.2	-2.58 %
PMGD PFV Recoleta	68.4	65.0	-4.88 %
PMGD PFV Rexner	26.0	25.5	-1.92 %
PMGD PFV Rinconada	89.9	79.9	-11.03 %
PMGD PFV Rinconada Alcones	-	70.6	-
PMGD PFV Rinconada Norte	32.6	32.3	-1.18 %
PMGD PFV Rodeo	26.4	26.6	+0.68 %
PMGD PFV Romeria	77.3	78.8	+1.86 %
PMGD PFV Rovián	77.2	77.3	+0.13 %
PMGD PFV Río Peuco	-	16.5	-
PMGD PFV SDSI	29.0	30.0	+3.21 %
PMGD PFV SLK CB Nueve	25.4	27.1	+6.61 %
PMGD PFV Salerno Solar	30.5	30.0	-1.65 %
PMGD PFV San Antonio	62.2	50.5	-18.87 %
PMGD PFV San Camilo	29.6	29.0	-2.21 %
PMGD PFV San Carlos	0.0	14.8	-
PMGD PFV San Emilio I	25.7	25.9	+0.75 %
PMGD PFV San Francisco	32.4	28.2	-12.93 %
PMGD PFV San Isidro	26.7	28.0	+4.84 %
PMGD PFV San José II	33.4	34.5	+3.32 %
PMGD PFV San Pedro	20.6	22.3	+8.06 %
PMGD PFV San Ramiro	84.1	84.0	-0.19 %
PMGD PFV Santa Adriana	27.8	27.2	-2.31 %
PMGD PFV Santa Amelia	26.9	26.6	-1.10 %
PMGD PFV Santa Carolina	29.7	29.2	-1.51 %
PMGD PFV Santa Cecilia	11.8	12.7	+7.80 %
PMGD PFV Santa Clara	31.2	26.6	-14.70 %
PMGD PFV Santa Cruz	0.0	0.0	-
PMGD PFV Santa Elizabeth	-	20.4	-
PMGD PFV Santa Emilia	0.0	11.3	-
PMGD PFV Santa Ester	30.3	29.4	-2.84 %
PMGD PFV Santa Francisca	40.4	45.0	+11.46 %
PMGD PFV Santa Inés	27.8	28.1	+1.14 %
PMGD PFV Santa Julia	26.6	33.0	+24.06 %
PMGD PFV Santa Laura	21.6	21.8	+0.83 %
PMGD PFV Santa Luisa	28.6	28.5	-0.65 %
PMGD PFV Santa Margarita	30.1	29.4	-2.39 %
PMGD PFV Santa Rita	29.4	28.5	-2.95 %
PMGD PFV Santuario	31.2	31.2	-0.10 %
PMGD PFV Saturno Norte	22.0	51.7	+135.22 %
PMGD PFV Sol de Septiembre	72.0	70.2	-2.53 %
PMGD PFV Sol del Norte	0.0	20.7	-
PMGD PFV SolarPark V. A.	0.0	0.0	-

Centrales	Prog.	Real	Desv %
PMGD PFV Don Andrónico	27.2	26.3	-3.50 %
PMGD PFV Don Enrique	-	97.1	-
PMGD PFV Don Eugenio	26.2	23.6	-9.75 %
PMGD PFV Don Jorge	34.9	34.6	-0.73 %
PMGD PFV Don Mariano	24.8	22.9	-7.59 %
PMGD PFV Don Martín	-	19.4	-
PMGD PFV Don Rodrigo	-	5.7	-
PMGD PFV Doñihue	83.1	83.8	+0.89 %
PMGD PFV Duqueco Solar	102.4	102.0	-0.46 %
PMGD PFV Eclipse	54.0	53.3	-1.22 %
PMGD PFV El Boco	31.6	65.4	+107.09 %
PMGD PFV El Castaño	78.2	77.9	-0.42 %
PMGD PFV El Cernicalo	15.3	17.0	+10.86 %
PMGD PFV El Cernicalo II	15.3	15.6	+1.86 %
PMGD PFV El Chincol	33.4	33.0	-1.44 %
PMGD PFV El Chucao	27.2	26.2	-3.73 %
PMGD PFV El Cóndor	12.4	12.1	-1.99 %
PMGD PFV El Divisadero	18.3	37.9	+106.73 %
PMGD PFV El Estero	13.6	0.0	-100.00 %
PMGD PFV El Flamenco	89.2	90.3	+1.21 %
PMGD PFV El Huaso	23.0	22.5	-2.46 %
PMGD PFV El Ingenio	-	0.0	-
PMGD PFV El Laurel	70.7	70.6	-0.12 %
PMGD PFV El Litre	92.5	89.1	-3.71 %
PMGD PFV El Monte	28.6	28.6	-0.12 %
PMGD PFV El Picurio	30.0	31.5	+4.97 %
PMGD PFV El Pilpen	32.5	32.6	+0.40 %
PMGD PFV El Pitio	28.4	30.3	+6.69 %
PMGD PFV El Piuquen	32.0	30.9	-3.40 %
PMGD PFV El Queltehue	33.3	32.1	-3.51 %
PMGD PFV El Quemado	31.3	31.1	-0.66 %
PMGD PFV El Queule	48.5	48.7	+0.42 %
PMGD PFV El Resplandor	30.2	29.8	-1.23 %
PMGD PFV El Roble	27.2	95.3	+250.18 %
PMGD PFV El Romeral	87.4	56.4	-35.48 %
PMGD PFV El Salitral	32.5	32.0	-1.77 %
PMGD PFV El Sauce	27.2	31.8	+16.73 %
PMGD PFV El Sharon	30.1	2.2	-92.75 %
PMGD PFV El Tiuque	9.3	9.9	+6.62 %
PMGD PFV El Zorzal	28.9	27.8	-3.87 %
PMGD PFV Encino	-	15.7	-
PMGD PFV Encon	82.2	80.6	-2.01 %
PMGD PFV Erinome	26.9	26.6	-1.34 %
PMGD PFV Escorial del Verano	28.0	27.5	-1.89 %
PMGD PFV Esfena	14.2	14.2	-0.17 %
PMGD PFV Esperanza	26.0	0.0	-100.00 %
PMGD PFV Faramalla	26.2	0.0	-100.00 %
PMGD PFV Fardela Negra	23.2	27.5	+18.33 %
PMGD PFV Filomena	25.2	24.6	-2.55 %
PMGD PFV Florencia Solar	-	91.0	-

Centrales	Prog.	Real	Desv %
PMGD PFV Sunhunter	-	98.8	-
PMGD PFV Talca	87.3	80.8	-7.44 %
PMGD PFV Talhuén	27.1	31.2	+15.24 %
PMGD PFV Tamarugo	20.6	21.6	+4.60 %
PMGD PFV Tambo Real	20.1	14.2	-29.19 %
PMGD PFV Taranto	82.4	81.2	-1.56 %
PMGD PFV Techos de Altamira	1.3	0.0	-100.00 %
PMGD PFV Tierra	-	11.4	-
PMGD PFV Til Til	16.5	13.5	-18.17 %
PMGD PFV Tortolas del Verano	28.2	27.5	-2.53 %
PMGD PFV Trebal	18.3	18.1	-1.36 %
PMGD PFV Trebo	31.8	30.9	-2.73 %
PMGD PFV Trica-Dos	24.0	23.0	-4.36 %
PMGD PFV Tricahue II	87.8	80.2	-8.66 %
PMGD PFV Trinidad	31.2	30.8	-1.36 %
PMGD PFV Tucuquere	32.8	32.9	+0.32 %
PMGD PFV UTFSM V. Valdés	0.6	0.1	-81.34 %
PMGD PFV UTFSM Vitacura	0.3	0.0	-100.00 %
PMGD PFV UTFSM Viña	0.0	2.3	-
PMGD PFV Valle Este II	73.4	46.9	-36.04 %
PMGD PFV Valle Oeste II	81.2	72.0	-11.35 %
PMGD PFV Valle de la Luna II	25.8	26.2	+1.55 %
PMGD PFV Ventisquero	-	97.6	-
PMGD PFV Venturada	100.2	96.5	-3.63 %
PMGD PFV Vicente	17.0	16.7	-1.77 %
PMGD PFV Victoria	87.3	95.4	+9.30 %
PMGD PFV Villa Alegre	67.5	65.1	-3.48 %
PMGD PFV Villa Cruz	22.9	28.7	+25.43 %
PMGD PFV Villa Moscoso	-	24.6	-
PMGD PFV Villa Prat	29.6	22.6	-23.67 %
PMGD PFV Villa Seca	27.6	25.4	-8.10 %
PMGD PFV Villa Solar	23.8	22.9	-3.78 %
PMGD PFV Vituco 2B	27.0	26.7	-1.33 %
PMGD PFV Ñilhue	5.9	6.3	+5.77 %
PMGD PFV Ñiquén	27.7	26.6	-4.17 %
PMGD TER Aggreko 01	-	0.0	-
PMGD TER Agni	-	0.0	-
PMGD TER Alerce	-	0.0	-
PMGD TER Almendrado	-	0.0	-
PMGD TER Ancalí	-	0.0	-
PMGD TER Aromos	-	0.0	-
PMGD TER Berlioz	-	0.0	-
PMGD TER Bio Cruz	-	0.0	-
PMGD TER Bluegate	-	0.0	-
PMGD TER Boldos	-	0.0	-
PMGD TER Calafate	-	0.0	-
PMGD TER Calfuco	-	0.0	-
PMGD TER Camping	-	0.0	-
PMGD TER Casablanca	-	0.0	-
PMGD TER Casablanca II	-	0.0	-

Centrales	Prog.	Real	Desv %
PMGD PFV Foster	29.9	29.6	-0.92 %
PMGD PFV Fotovolt	0.0	0.0	-
PMGD PFV Francisco	33.1	24.7	-25.41 %
PMGD PFV Fulgor	11.6	12.2	+5.52 %
PMGD PFV GR Lemu	36.6	37.9	+3.67 %
PMGD PFV GR Peumo	93.0	92.8	-0.19 %
PMGD PFV GR Pitao	105.1	105.2	+0.14 %
PMGD PFV GR Rauli	97.5	96.6	-0.92 %
PMGD PFV GR Santa Rosa	97.3	94.6	-2.69 %
PMGD PFV Gabardo del Verano	27.9	22.9	-17.80 %
PMGD PFV Gabriela	-	102.9	-
PMGD PFV Girasoles	26.7	26.0	-2.54 %
PMGD PFV Granada	91.0	87.9	-3.34 %
PMGD PFV Granate	-	62.6	-
PMGD PFV Guadalao	34.1	33.9	-0.52 %
PMGD PFV Guadalupe	56.5	57.8	+2.40 %
PMGD PFV Guanaco Solar	38.2	89.8	+135.24 %
PMGD PFV Guarana	14.0	13.8	-1.04 %
PMGD PFV Helios	28.0	27.8	-0.53 %
PMGD PFV Homero	33.1	24.7	-25.41 %
PMGD PFV Hormiga	13.7	13.0	-4.87 %
PMGD PFV Hornitos	1.9	1.0	-45.39 %
PMGD PFV Huape	27.1	25.3	-6.78 %
PMGD PFV ICB	-	0.0	-
PMGD PFV Idahue del Verano	8.1	7.8	-4.01 %
PMGD PFV Illapel 5X	30.3	29.4	-3.03 %
PMGD PFV Jahuel	58.8	57.2	-2.66 %
PMGD PFV Jaururo	23.5	22.9	-2.41 %
PMGD PFV Javiera Carrera	-	76.8	-
PMGD PFV José Soler Mallafré	15.2	15.7	+3.35 %
PMGD PFV Kaufmann	0.3	0.0	-100.00 %
PMGD PFV Konda	25.7	24.9	-2.97 %
PMGD PFV La Acacia	78.6	68.6	-12.71 %
PMGD PFV La Blanquina	95.6	85.1	-11.07 %
PMGD PFV La Chapeana	18.5	18.4	-0.58 %
PMGD PFV La Chimba Bis	25.7	23.0	-10.56 %
PMGD PFV La Esperanza II	70.7	98.9	+39.97 %
PMGD PFV La Estancia	29.8	29.3	-1.71 %
PMGD PFV La Foresta	19.8	25.1	+27.20 %
PMGD PFV La Frontera	37.7	36.2	-4.04 %
PMGD PFV La Lajuela	80.0	82.9	+3.73 %
PMGD PFV La Ligua	22.3	23.2	+3.74 %
PMGD PFV La Manga	27.5	18.0	-34.58 %
PMGD PFV La Muralla	26.6	26.1	-1.70 %
PMGD PFV La Palma Solar	0.0	99.7	-
PMGD PFV La Victoria	-	0.0	-
PMGD PFV Lagunilla	19.6	15.8	-19.45 %
PMGD PFV Las Cabras	26.8	28.6	+6.79 %
PMGD PFV Las Cachañas	74.7	72.5	-2.96 %
PMGD PFV Las Catitas	50.5	42.1	-16.63 %

Centrales	Prog.	Real	Desv %
PMGD TER Cañete	-	0.0	-
PMGD TER Chile	-	0.0	-
PMGD TER Chillan	-	0.0	-
PMGD TER Chorrillos	-	0.0	-
PMGD TER Chufkén	-	0.0	-
PMGD TER Ciruelillo	-	0.0	-
PMGD TER Coelemu	-	59.5	-
PMGD TER Conchalí	-	0.0	-
PMGD TER Contulmo	-	0.0	-
PMGD TER Copiulemu	-	0.0	-
PMGD TER Cortés	-	0.0	-
PMGD TER Curacautín	-	0.0	-
PMGD TER Curauma	-	0.0	-
PMGD TER Dagoberto	-	0.0	-
PMGD TER Deuco	-	0.0	-
PMGD TER Diesel Cerezo	-	0.0	-
PMGD TER Don Pedro	-	0.0	-
PMGD TER Doña Javiera	-	0.6	-
PMGD TER Egido	-	0.0	-
PMGD TER El Campesino	-	0.0	-
PMGD TER El Canelo	-	0.0	-
PMGD TER El Faro	-	0.0	-
PMGD TER El Molle	-	26.6	-
PMGD TER El Nogal	-	0.0	-
PMGD TER Ermitaño	-	0.0	-
PMGD TER Estancilla	-	0.0	-
PMGD TER Estandartes	-	0.0	-
PMGD TER Etersol	-	0.0	-
PMGD TER Gami	-	0.0	-
PMGD TER HBS	-	0.0	-
PMGD TER HBS GNL	-	0.0	-
PMGD TER Lagunitas	-	0.0	-
PMGD TER Las Pampas	-	0.0	-
PMGD TER Lebu	-	0.0	-
PMGD TER Lepanto	-	0.0	-
PMGD TER Lipigas Concón	-	0.0	-
PMGD TER Lomas Coloradas	-	0.0	-
PMGD TER Lonquimay	-	0.0	-
PMGD TER Los Sauces	-	0.0	-
PMGD TER Los Álamos	-	0.0	-
PMGD TER Louisiana Pacific	-	0.0	-
PMGD TER Lousiana Pacific II	-	0.0	-
PMGD TER Mimbre	-	0.0	-
PMGD TER Monte Patria	-	0.0	-
PMGD TER Multiexport	-	0.0	-
PMGD TER Multiexport II	-	0.0	-
PMGD TER Orafti	-	0.0	-
PMGD TER PRP Campesina	-	0.0	-
PMGD TER PRP Chifin	-	0.0	-
PMGD TER PRP Las Quemas	-	0.0	-

Centrales	Prog.	Real	Desv %
PMGD PFV Las Chacras	19.3	20.7	+7.39 %
PMGD PFV Las Codornices	34.8	34.3	-1.65 %
PMGD PFV Las Lechuzas	32.8	31.6	-3.66 %
PMGD PFV Las Majadas	100.1	99.5	-0.61 %
PMGD PFV Las Mercedes	28.2	26.9	-4.75 %
PMGD PFV Las Mollacas	18.5	16.9	-8.47 %
PMGD PFV Las Palmas Verano	-	17.0	-
PMGD PFV Las Palomas	26.4	28.7	+8.67 %
PMGD PFV Las Perdices	28.5	28.3	-0.79 %
PMGD PFV Las Rojas	0.0	16.0	-
PMGD PFV Las Tencas	74.3	73.8	-0.61 %
PMGD PFV Las Terrazas	26.0	1.4	-94.62 %
PMGD PFV Las Torcazas	26.3	26.0	-1.20 %
PMGD PFV Las Tortolas	32.3	31.4	-2.82 %
PMGD PFV Las Turcas	26.2	16.8	-35.84 %
PMGD PFV Lima	0.0	0.0	-
PMGD PFV Linares	65.9	50.2	-23.88 %
PMGD PFV Lingue	30.4	29.2	-3.98 %
PMGD PFV Lipangue	22.0	21.5	-2.15 %
PMGD PFV Lirio del Campo	29.0	28.7	-0.98 %
PMGD PFV Litoral Sunlight	0.0	0.0	-
PMGD PFV Llanos de Potroso	41.8	41.8	+0.02 %

Centrales	Prog.	Real	Desv %
PMGD TER PRP Los Negros	-	0.0	-
PMGD TER PRP Tambores	-	0.0	-
PMGD TER Pinares	-	0.0	-
PMGD TER Punitaqui	-	0.0	-
PMGD TER Quitralman	-	0.0	-
PMGD TER Ramadilla	-	0.0	-
PMGD TER Rapaco	-	0.0	-
PMGD TER Raso Power	-	0.0	-
PMGD TER Rey	-	0.0	-
PMGD TER Río Azul	-	0.0	-
PMGD TER Salmofood	-	0.0	-
PMGD TER Santa Irene	-	0.0	-
PMGD TER Sepultura	-	0.0	-
PMGD TER Tamm	-	0.0	-
PMGD TER Tapihue	-	0.0	-
PMGD TER Tirúa	-	0.0	-
PMGD TER Tomaval	-	0.6	-
PMGD TER Trebal Mapocho	-	0.0	-
PMGD TER TrongolCuranilahue	-	0.0	-
PMGD TER Yumbel	-	0.0	-
PMGD TER Zapallar	-	0.0	-
PMGD TER Zofri	-	0.0	-
Total	**14366.3**	**15926.3**	**+10.86 %**

Abreviaturas:

CSE: Conectada a Sistema Externo
DF: Desconexión Forzada
ERE: Estado de Reserva Estratégica
FE: Falla Externa
LF: Limitación Forzada
MM: Mantenimiento Mayor
P:Prueba de Puesta en Servicio
RO: Restricción Operativa
SI: Sin información

JUSTIFICACIÓN DE PRINCIPALES DESVIACIONES (*)	
PFV Sol del Desierto	GNP por disponibilidad.
TER Atacama 1 GNL	Menor generación real por indisponibilidad.
TER Atacama 2 GNL	Menor generación real por limitación.
TER Tocopilla-U16 GNL	Menor generación real por indisponibilidad.

$$(*)\ si \left\{ \begin{array}{c} \left| E_{real} - E_{programada} \right| > 12.5\% E_{programada} \\ y \\ \left| E_{real} - E_{programada} \right| > 0.5\% E_{total\ real} \end{array} \right\}$$

ESTADO DE LAS CENTRALES

3.1. Desconexión Forzada

CENTRALES (≥100 MW)	Disponibilidad (%)	Observaciones
HP Alfalfal 2	0.0	U-1 y U-2 con solicitud de desconexión de curso forzoso. Causa Informada: Inspección por detección de desprendimientos focalizados en un sector del túnel Las Lajas.
HP Las Lajas	0.0	U-1 y U-2 con solicitud de desconexión de curso forzoso. Causa Informada: Inspección por detección de desprendimientos focalizados en un sector del túnel Las Lajas.
PE Calama	0.0	Indisponible, Por operación de protecciones Interruptor 52FT11 (MT) e Interruptor 52J1 (AT), motivo se investiga, según IF 2022000014 y 2022000015.
PFV Santa Isabel	0.0	Indisponible. Causa informada: Por falla en transformador de 220/23 kV, 176 MVA. Causa informada: Incendio en bushing, según IF 2022002905.
TER Cochrane-CCH1	0.0	Indisponible. Revisión de lógica de control en válvula de control turbina. según SDCF 2022110433.
TER Tocopilla-U16 Gas Arg	0.0	Indisponible, tubo roto de caldera, según SDCF 2023000417.
TER Tocopilla-U16 GNL	0.0	Indisponible, tubo roto de caldera, según SDCF 2023000417.

3.2. Limitación Forzada

CENTRALES (≥100 MW)	Disponibilidad (%)	Observaciones
HE Pangue	100.0	U-1 y U-2 limitada. Causa informada: En función de los análisis realizados por los especialistas, se solicita operar U-1 transitoriamente sin su sistema PSS activo hasta el reemplazo del sistema AVR proyectado para los meses de marzo y abril de 2023. La unidad podrá generar a plena capacidad limitada, no participando del control primario ni secundario de frecuencia AGC, y el control de tensión deberá asegurar una potencia reactiva de +15 MVAR para generación mayor a 200 MW, según IL 2022002400 e IL 2022002402.
TER Mejillones-CTM1	84.0	Limitada en 124 MW. Causa informada: Presurización del hogar caldera, según IL 2022002013.

3.3. Mantenimiento Mayor

CENTRALES (≥100 MW)	Disponibilidad (%)	Observaciones
TER Los Vientos	0.0	Mantenimiento Mayor
TER Norgener-NTO2	0.0	Mantenimiento Mayor.

3.4. Prueba de Puesta en Servicio

CENTRALES (≥100 MW)	Disponibilidad (%)	Observaciones
PE Puelche Sur	0.0	En periodo de puesta en servicio.
PE Renaico II	0.0	En período de puesta en servicio.
PFV Campos del Sol	0.0	En período de puesta en servicio.
PFV Coya	0.0	En período de puesta en servicio.
PFV Domeyko	0.0	En período de puesta en servicio.
PFV Guanchoi	0.0	En período de puesta en servicio.
PFV Valle del Sol	0.0	En período de puesta en servicio.
TER Arauco MAPA	0.0	En periodo de puesta en servicio.

3.5. Restricción Operativa

CENTRALES (≥100 MW)	Disponibilidad (%)	Observaciones
HE Angostura	100.0	Limitada a no se apliquen incrementos del caudal efluente entre las 09:00 y las 21:00 horas desde el 01 de diciembre de 2022 hasta el 31 de marzo de 2023. Lo anterior para efectos de limitar los riesgos sobre las personas que ocupan el lecho del río Bio Bio durante la época estival. De acuerdo a carta GM N° 212/2022. No puede participar en SSCC de CPF y CTF entre las 09:00 y las 21:00 hrs. Según IL 2022002160.
HE Antuco	100.0	C. Antuco U-1 y U-2, tasa de toma de carga de la central Antuco se deberá limitar a 40 MW por cada hora, con 2 escalones máximos por hora de 20 MW cada 15 minutos, lo anterior para no afectar con golpes de agua a las obras hidráulicas de los canales de regadío (Zañartu, Collao, Ríos - Pinochet, Antuco), que se encuentran inmediatamente aguas abajo de la descarga de la central Antuco. El Mínimo Técnico de la unidad N °1, en base a las pruebas realizadas durante la puesta en servicio es 53 MW. Debido a la entrada en vigencia de temporada de riego 2021/ 2022, la unidad deberá generar una potencia mínima de 80 MW, para cumplir compromisos de regadío con las asociaciones de Canalistas del Laja. Para cargas mayores a 80 MW, la Unidad se debe mantener limitada debido al comportamiento anormal en lógica asociada al set-point del controlador SCADA 800M, por lo que en todo su rango de generación (0 a 160 MW) no participa en el control primario, secundario (AGC) ni Terciario de frecuencia, según IL 2021002458 - 2021002459.
HE Cipreses	98.0	C. Cipreses de acuerdo a convenio de riego de la Laguna Maule de 1947, en temporada de riego y cuando el río Maule en Armerillo se encuentra deficitario (actual escenario) se debe al menos generar el caudal afluente a la laguna La Invernada, lo que implica no embalsar. En la práctica, ésta condición se cumple manteniendo la cota de la Laguna en un mismo nivel (con las fluctuaciones aceptables que permite el convenio). Para este periodo de la temporada actual, la cota se ha fijado en: 1309.01 msnm. Como cota objetivo semanal en la laguna de invernada (como periodo semanal se considerara al finalizar el Viernes de cada semana). Según IL 2022002392.
HE El Toro	100.0	C. El Toro con limitación a prestar SS.CC. Causa informada: Debido al término de los trabajos de limpieza en BT Polcura y para el retiro seguro de las maquinarias que se encuentran trabajando en el lugar, se requiere mantener la cota en 731,50 m.s.n.m. sin variaciones. Para cumplir con lo anterior, las unidades deben entregar el caudal solicitado por la DOH en condición de enclavadas, no aportando SSCC de CPF, CSF y CTF, según IL 2022002381.
HE Ralco	100.0	Se requiere mantener unidad 1 en servicio siempre que el sistema lo requiera. Dicho requerimiento se debe a una condición técnica de válvula protección turbina la cual se encuentra trabajando en forma deficiente y por recomendación entregada por especialistas técnicos que indican disminuir los movimientos de apertura y cierre de dicha válvula y así evitar la degradación acelerada y una indisponibilidad de la unidad por un tiempo prolongado, según IL 2022001251.
HP Alfalfal	100.0	Limitada a prestar SS.CC. Causa informada: No pueden ser sujetas a reducción de generación (curtailment), debido a que dichas acciones provocan movimientos de caudales y golpes de agua no planificados que pueden afectar a otros usuarios del río, según IL 2022001757.
HP Alfalfal 2	100.0	Limitada a prestar SS.CC. Causa informada: No pueden ser sujetas a reducción de generación (curtailment), debido a que dichas acciones provocan movimientos de caudales y golpes de agua no planificados que pueden afectar a otros usuarios del río, según IL 2022001760.
HP Chacayes	100.0	C. Chacayes limitada a participar en prorratas, la central se encuentra en la cuenca del río Cachapoal aguas arriba de las obras de toma de la Central Sauzal y de los regantes de la Junta de Vigilancia del mismo río, se requiere que la central quede excluida del prorrateo de generación en atención a lo siguiente: Cuando se prorratea la generación en Chacayes, se debe verter caudal en la bocatoma, la cual se encuentra 12 km aguas arriba de la central, por lo tanto, se produce un desfase de 2 a 3 horas, entre el momento en que se baja la generación y el momento en que se recupera el caudal normal del río, lo que afecta significativamente el programa de riego de los regantes, quienes no pueden captar todo su derecho durante las horas de desfase, lo cual es particularmente critico debido a la condición de sequía en la cuenca, según IL 2023000041.
HP La Confluencia	100.0	Mínimo técnico operacional de 100 MW. Causa informada: Posible desbordamiento en los reservorios Tinguiririca y Tricahue por altos caudales entrantes. El desbordamiento puede poner en peligro la vida y seguridad de terceros que transitan por la ruta I-45 por el alto tránsito de turistas. Exceso de caudal vertido puede socavar puentes de ruta I-45, según IL 2022002140.
HP La Higuera	100.0	Indisponibilidad para participar en CTF debido a seguridad a las personas que transitan en ruta I45 (camino a las Termas del Flaco), esta seguridad está dada por vertimiento en reservorio que podría generar socavamiento de camino, según IL 2022002049 y con mínimo técnico operacional de 130 MW. Causa informada: Posible desbordamiento en los reservorios Tinguiririca y Tricahue por altos caudales entrantes, el desbordamiento puede poner en peligro la vida y seguridad de terceros que transitan por la ruta I-45 por el alto tránsito de turistas. Exceso de caudal vertido puede socavar puentes de ruta I-45, según IL 2022002139.

CENTRALES (≥100 MW)	Disponibilidad (%)	Observaciones
HP Las Lajas	100.0	Limitada a prestar SS.CC. Causa informada: No pueden ser sujetas a reducción de generación (curtailment), debido a que dichas acciones provocan movimientos de caudales y golpes de agua no planificados que pueden afectar a otros usuarios del río, según IL 2022001761.
TER Angamos-ANG1	100.0	Limitada para prestar CPF debido a la necesidad de mejoras en los sistemas de control, según IL 2022000696.
TER Angamos-ANG2	100.0	Limitada para prestar CPF debido a la necesidad de mejoras en los sistemas de control, según IL 2022001546.
TER Cardones	100.0	Limitada a arranques seguidos dentro de 8 horas radica en que el transformador de Servicios Auxiliares tiene potencia nominal de 4 MVA con la capacidad de aumentar a 8 MVA por 1/2 hora cada 8 horas. La capacidad mayor a la nominal es requerida por el SFC (Convertidor Estático de Frecuencia) , SEE (Sistema de Excitación) y bomba principal de combustible durante el arranque de la unidad, según IL 2022000687
TER Cochrane-CCH1	100.0	Con limitación. Causa informada: No puede entregar CPF debido a que los ensayos de verificación de SSCC dan cuenta que la unidad no puede asegurar la adecuada entrega de CPF en modo "Coordinado", según IL 2022000634.
TER Cochrane-CCH2	100.0	Con limitación. Causa informada: No puede entregar CPF debido a que los ensayos de verificación de SSCC dan cuenta que la unidad no puede asegurar la adecuada entrega de CPF en modo "Coordinado", según IL 2022000639.
TER Guacolda 3	92.6	Limitada a 139 MW. Causa informada: Alta diferencial de temperatura de agua de mar, según Il 2022002398.
TER Guacolda 4	100.0	Limitada a participar en CPF. Causa informada: Problemas de ajuste en válvulas de control que provocan oscilaciones de potencia, según IL 2022000802. Y limitada en 140 MW. Causa informada: Por alta presión de succión del Ventilador de Tiro inducido, segùn IL 2022002043.
TER Los Pinos	100.0	Debe mantener los SS/AA alimentados desde el sistema de 220 kV (cerrado 52J18 de la línea de 220 kV Los Pinos - Charrúa) cada vez que se encuentre en virado, durante el proceso de detención. Causa informada: Generador de emergencia no cuenta con la capacidad suficiente para mantener dicho sistema en servicio (requiere 5 hrs de virado), según IL 2022001899.
TER Nehuenco 9B GNL	100.0	Limitada a carga base y a operar solo con gas. Causa informada: Causas que se detallan en la carta GM N°216/2022, actualiza condición de operación. Los arranques quedaran limitados a 1 arranque por semana, según IL 2022002187.
TER Nehuenco II Gas Arg	100.0	Limitada a 4 arranques frios en el período de 12 meses. Este arranque se contabilizará cuando el tiempo que medie entre la detención del CC (TG y TV en virado) y el próximo arranque sea > 36 horas y 1 arranque tibio/caliente cada 15 días. Este arranque se contabilizará cuando el tiempo que medie entre la detención de la Unidad (TG y TV en virado) y el próximo arranque sea < 36 horas en un plazo de 15 días corridos. Las restricciones anteriores están dadas por la Caldera, según IL 2022002172.
TER Quintero 1A Diésel	0.0	Limitada a operar con diésel por restricciones ambientales, según IL 2020000259.
TER Quintero 1A Gas Arg	100.0	100 arranques autorizados por el fabricante General Electric (12-12-2022), para ejecutar la próxima boroscopia , en seguimiento del deterioro detectado en la primera fila de álabes móviles de Turbina a Gas. Por lo anterior se debe priorizar detenciones y arranques para la TG*1B. La Unidad TG-1A no tiene restricciones operativas para entregar SSCC, operación en MT o Carga Base producto de esta limitación. Según IL 2022002241.
TER Quintero 1B Diésel	0.0	Limitada a operar con diésel por restricciones ambientales, según IL 2020000260.
TER San Isidro I Diésel	0.0	Limitación operación Combustible de Respaldo; conforme a la Resolución de Calificación Ambiental (RCA) N°2/97, de la Comisión Regional del Medio Ambiente (COREMA) de Valparaíso y la resolución exenta N°25/97, del director ejecutivo de la Comisión Nacional de Medio Ambiente (CONAMA), el uso del combustible de respaldo (Diésel) tiene lugar en caso de emergencia, originada en la falla del suministro de gas natural por una causa fortuita o de fuerza mayor que interrumpa el suministro desde los yacimientos de Argentina y que exista una alta demanda que no sea posible abastecer con centrales hidroeléctricas y térmicas a carbón. El Uso del Combustible no exime del cumplimiento de la Norma de emisión contenida en el RCA y en DS N°13 Norma de emisión de Centrales Térmicas, según IL 2021000298. Para proceder al despacho de la unidad, se requiere un documento por parte del Coordinador Eléctrico Nacional que indique la condición de emergencia y que no existe disponibilidad de generación de otras fuentes para satisfacer los requerimientos de energía del sistema, según IL 2022001908.
TER San Isidro II Diésel	0.0	Limitación operación Combustible de Respaldo; conforme a la Resolución de Calificación Ambiental (RCA) N°2/97, de la Comisión Regional del Medio Ambiente (COREMA) de Valparaíso y la resolución exenta N°25/97, del director ejecutivo de la Comisión Nacional de Medio Ambiente (CONAMA), el uso del combustible de respaldo (Diésel) tiene lugar en caso de emergencia, originada en la falla del suministro de gas natural por una causa fortuita o de fuerza mayor que interrumpa el suministro desde los yacimientos de Argentina y que exista una alta demanda que no sea posible abastecer con centrales hidroeléctricas y térmicas a carbón. El Uso del Combustible no exime del cumplimiento de la Norma de emisión contenida en el RCA y en DS N°13 Norma de emisión de Centrales Térmicas, según IL 2021000298. Para proceder al despacho de la unidad, se requiere un documento por parte del Coordinador Eléctrico Nacional que indique la condición de emergencia y que no existe disponibilidad de generación de otras fuentes para satisfacer los requerimientos de energía del sistema, según IL 2022001909.

CENTRALES (≥100 MW)	Disponibilidad (%)	Observaciones
TER Taltal 1 GNL	100.0	Durante el Mantenimiento Mayor de Unidad TG1 se detectan grietas en carcaza, por lo cual se requiere limitar arranques de la misma por parte de especialistas. Por consiguiente, se solicita dar como prioridad de despachos a Unidad TG2. En caso de requerir despacho de ambas unidades, la unidad TG1 podrá operar sin restricciones, según IL 2021001458.

4.1. Observaciones

Hora	Centro de Control	Observación
00:00	CDC	Cs. Cerro Pabellón G3A, PFV Valle del Sol, PFV Loma Los Colorados, PE Lebu (ampliación de 6,5 a 10 MW), Dos Valles, PFV Campos de Sol, PFV Domeyko, PE Renaico 2, Aillín, El Pinar U-1, PE Puelche Sur, PFV Coya, PFV Finis Terrae Fase 3, PFV Guanchoi, Cogeneradora Mapa, PFV Caracas y PE Campo Lindo continúan en período de puesta en servicio.
00:00	Colbún	C. Colbún se declara en condición de agotamiento con cota 428.59 m.s.n.m. y un gasto de 10 MWh.
00:00	Enel Generación	C. Rapel se declara en condición de agotamiento con cota 103.89 m.s.n.m. y un gasto de 0 MWh.
00:00	Enel Transmisión	SDAC deshabilitado.
00:16	Enel Generación	C. Taltal 2 sale de servicio en forma intempestiva con 103 MW. Causa informada: Alta temperatura en metal de descanso, según IF 2023000016.
01:02	Transelec	Línea de 220 kV Nueva Pichirropulli - Tineo 1 abierta para regular de tensión.
01:55	Gen. Metropolitana	S/E Santiago Solar 52H2 de la línea de 110 kV Cerro Navia - Santiago Solar cerrado.
03:00	Enel Generación	C. Taltal 2 disponible y en servicio, cancelado IF 2023000016.
03:30	Enor Chile	C. PAM (térmica planta de ácido sulfúrico Mejillones) cancelada solicitud de desconexión de curso forzoso, según SDCF 2023000399.
04:33	Transelec	Línea de 500 kV Changos - Kimal 2 abierta para regular tensión.
05:00	Río Colorado	C. Ancoa limitada a 20 MW. Causa informada: A solicitud del GOPE de carabineros para realizar búsqueda de persona desaparecida en el río Ancoa, según IL 2023000023.
05:33	Enel Generación	C. Atacama TV1C sincronizada en pruebas, según IF 2023000013.
06:21	CGE	S/E Villa Alegre interruptor B1 abierto, normalizando topología.
06:27	CGE	S/E Chillán interruptor 52B2 abierto, S/E Monterrico 52B4 abierto y 52BT1 cerrado, normalizando topología.
07:00	Enel Transmisión	SDAC habilitado.
07:06	Enel Generación	C. Atacama TV1C disponible y en servicio, cancelada IF 2023000013.
08:30	CGE	Línea de 66 kV Rancagua - Rosario con solicitud de intervención de curso forzoso. Causa informada: Poda y roce en franja de servidumbre por emergencia, según SICF 2023000379.
09:18	CGE	S/E Fátima barras 1 y 2 de 154 kV con solicitud de desconexión de curso forzoso. Causa informada: Realizar medición de los TT/PP para investigar falla del transformador N°3, según SDCF 2023000392.
09:27	Gen. Metropolitana	S/E Santiago Solar 52H2 de la línea de 110 kV Cerro Navia - Santiago Solar abierto por control transferencia línea de 110 kV Quillota - San Pedro
09:32	CGE	Línea de 66 kV Rancagua - Rosario cancelada solicitud de intervención de curso forzoso, según SICF 2023000379.
10:20	AES Andes	C. PFV Andes 2 inicia maniobras para la inyección al SADI.
10:45	Engie Generación	C. Tocopilla U16 con solicitud de desconexión de curso forzoso. Causa informada: Tubo roto de caldera, según SDCF 2023000417.
11:00	Río Colorado	C. Ancoa cancelada limitación IL 2023000023 a 20 MW y continúa limitada en 22 MW según IL 2022002383
11:16	Pacific Hydro	C. Chacayes limitada a participar en la prorrata. Causa informada: La central se encuentra en la cuenca del río Cachapoal aguas arriba de las obras de toma de la Central Sauzal y de los regantes de la Junta de Vigilancia del mismo río, se requiere que la central quede excluida del prorrateo de generación en atención a lo siguiente: Cuando se prorratea la generación en Chacayes, se debe verter caudal en la bocatoma, la cual se encuentra 12 km aguas arriba de la central, por lo tanto, se produce un desfase de 2 a 3 horas, entre el momento en que se baja la generación y el momento en que se recupera el caudal normal del río, lo que afecta significativamente el programa de riego de los regantes, quienes no pueden captar todo su derecho durante las horas de desfase, lo cual es particularmente critico debido a la condición de sequía en la cuenca, según IL 2023000041.

Hora	Centro de Control	Observación
11:35	CGE	Línea de 66 kV Horcones - Curanilahue Norte con solicitud de intervención de curso forzoso. Causa informada: Poda de emergencia por árbol con proyección a la línea, según SICF 2023000427.
13:16	CGE	S/E Talcahuano Transformador N° 1 154/66 kV 75 MVA interrupción forzada por protecciones, se pierden 56 MW de consumos correspondiente a SS/EE Talcahuano, Latorre, Perales y Tumbes. Causa informada: Falla del relé de flujo inverso de aceite, según IF 2023000019.
13:21	CGE	S/E Talcahuano cerrado interruptor 52BT2 del Transformador N° 2 154/66 kV de 56 MVA, se recuperan todos los consumos.
13:59	Interchile	S/E Nueva Pan de Azúcar conectada CCSS de línea de 500 kV Nueva Pan de Azúcar - Polpaico 1 y 2.
14:41	CGE	Línea de 66 kV Horcones - Curanilahue Norte cancelada solicitud de intervención de curso forzoso, según SICF 2023000427.
14:47	Enor Chile	C. PE Cabo Leones II cancelada limitación, según IL 2022002079.
14:48	Codelco Andina	Línea de 220 kV El Llano - SAG con solicitud de desconexión de curso forzoso. Causa informada: Probabilidad de descargas atmosféricas, según SDCF 2023000380.
15:13	Comasa	C. Lautaro 2 disponible y en servicio, según SDCF 2023000014.
15:13	CGE	S/E Rancagua 52B3 de línea de 66 kV Rancagua - San Francisco de Mostazal interrupción forzada por protecciones, se pierden 16 MW de consumos correspondiente a las SS/EE Graneros, Tap Indura y EFE Graneros, según IF 2023000023.
15:26	Transelec	S/E Entre Ríos paño J9 con solicitud de desconexión de curso forzoso. Causa informada: Verificar y normalizar presión de gas SF6 en TCJ9-2 fase 3, según SDCF 2023000566.
15:38	CGE	S/E Rancagua línea de 66 kV Rancagua - Tap Graneros cerrada, se recupera el 100% de los consumos de SS/EE Graneros, Tap Indura y EFE Graneros, Queda abierto tramo de línea Tap Graneros - San Francisco de Mostazal, según IF 2023000023.
15:41	Enor Chile	PFV San Pedro limitada a 80 MW. Causa informada: Circuito 5 y 6 indisponibles, según IL 2023000044 y cancelada IL 2022002406.
16:32	Transelec	Línea de 154 kV Alto Jahuel - Rancagua - Punta de Cortés - Tinguiririca 1 interrupción forzada por protecciones, se pierden 57 MW de consumos correspondiente a SS/EE Malloa, Fátima, Paine y transformador N°2 de Buín, según IF 2023000021.
16:32	Energía Pacífico	C. Energía Pacífico sale del servicio en forma intempestiva con 15 MW. Causa informada: Falla en línea de 154 kV Alto Jahuel - Rancagua - Tinguiririca 1.
16:32	Santa Fe Energía	C. Tissue queda generando en isla.
16:35	AES Andes	C. Angamos ANG2 limitada sin CSF. Causa informada: Problema de control en válvula turbina de alta presión, según IL 2023000042.
16:36	CGE	S/E Malloa transformador N°2 154/66 kV, se recuperan los consumos desde el circuito 2.
16:52	Celeoredes	S/E Hualqui 52J4 interrupción forzada por protecciones, sin consumos afectados. Causa informada: Anormalidad en sistema de control, según IF 2023000025.
16:57	Colbún	C. Candelaria 1 cancelada solicitud de desconexión de curso forzoso, según SDCF 2023000352.
17:39	Colbún	C. Santa María cancelada limitación por infiltración de agua de mar en el condensador, según IL 2022002312.
17:53	CGE	S/E Punta de Cortés transfiere sus consumos hacia S/E Tinguiririca para minimizar profundidad en caso de falla en 154 kV.
17:56	CGE	S/E Talcahuano transformador N°1 154/66 kV de 75 MVA con limitación. Causa informada: Falla el relé de flujo inverso. En caso de falla interna en estaque de aceite del transformador, operaría en respaldo el relé buchholz, según IL 2023000043.
17:57	CGE	S/E Talcahuano Transformador N° 1 154/66 kV 75 MVA en servicio y normalizada la topología, según IF 2023000019.
18:05	Celeoredes	S/E Minero paño H10 de línea de 110 kV Minero - El Cobre 1 cancelada limitación por indisponibilidad de telecontrol, según IL 2022001898.
18:07	AES Andes	C. Angamos ANG2 cancelada limitación, según IL 2023000042
18:07	CGE	Línea de 66 kV Tap Graneros - San Francisco de Mostazal en servicio.
18:16	Transelec	Línea de 154 kV Alto Jahuel - Rancagua - Punta de Cortés - Tinguiririca 1 cerrada, cancelado IF 2023000021.
18:19	CGE	SS/EE Fátima, Paine y transformador N°2 de S/E Buín normalizado la totalidad de los consumos.
18:24	Acciona	C. PE San Gabriel cancelada limitación, según IL 2022002405.
18:40	Santa Fe Energía	C. Tissue sincronizada.
19:18	AES Andes	C. PFV Andes 2 inicia maniobras para la inyección hacia SEN.
19:22	CGE	S/E San Carlos 52B1 cerrado por control transferencia del transformador N° 1 de 154/66 kV, 75 MVA de S/E Parral.
19:31	Interchile	S/E Nueva Pan de Azúcar desconectada CCSS de línea de 500 kV Nueva Pan de Azúcar - Polpaico 1 y 2.
20:00	Enel Generación	C. Atacama 2TG2AB_TG2A+TG2B+TV2_GNL limitada a 260 MW. Causa informada: Alta temperatura de descarga agua de mar, según IL 2023000045.
20:41	Enel Generación	C. Taltal 2 sale del servicio de forma intempestiva y deja de inyectar 112 MW. Causa informada: Alta temperatura aceite drenaje, según IF 2023000026.
20:47	CGE	Línea de 66 kV Monterrico - Parral interrupción forzada por protecciones, se pierden 37 MW de consumos correspondiente a las SS/EE Cocharcas, Hualte, Quirihue, San Gregorio, Ñiquén y San Carlos, según IF 2023000040 - 2023000041.

Hora	Centro de Control	Observación
21:00	CGE	Línea de 66 kV Monterrico - Parral tramo de línea de 66 kV Monterrico - San Carlos en servicio se recuperan los consumos de SS/EE Cocharcas, Hualte y Quirihue, cancelado IF 2023000041.
21:11	RNE	C. Guacolda U-1 cancelada limitada en 145 MW, según IL 2022002004.
21:26	CGE	S/E Parral línea de 66 kV Parral - San Carlos cerrado, recuperado el 100% de los consumos de SS/EE San Carlos, San Gregorio y Ñiquén, cancelado IF 2023000040.
21:34	Celeoredes	S/E Hualqui 52J4 cerrado, cancelado IF 2023000025.
21:36	CGE	S/E Parral transformador N°1 154/66 kV 75 MVA interrupción forzada por protecciones, se pierden 82 MW de consumos correspondiente a las SS/EE Cauquenes, Paso Hondo, La Vega, Ñiquén, San Gregorio, San Carlos y transformador N°3 de S/E Parral según IF 2023000037.
21:40	CGE	S/E Parral transformador N°1 154/66 kV 75 MVA cerrado, se recuperan los consumos de las SS/EE Cauquenes Paso Hondo, La Vega, Ñiquén, San Gregorio y San Carlos, según IF 2023000037.
21:47	CGE	S/E Parral transformador N°3 66/13.8 kV de 20 MVA recuperados los consumos a excepción de los alimentadores Retiro y Bullileo por control transferencia del transformador de 154/66 kV de 75 MVA.
22:00	CGE	S/E Parral transformador N°3 alimentador Retiro recuperados los consumos.
22:12	CGE	S/E San Carlos 52B1 cerrado por control transferencia del transformador N° 1 de 154/66 kV de 75 MVA de S/E Parral.
22:16	CGE	S/E Parral transformador N°3 alimentador Bullileo recuperados los consumos.
22:18	RNE	C. Guacolda U-3 cancelada limitación, según IL 2022002398.
23:43	CGE	S/E Villa Alegre interruptor 52B1 cerrado para disminuir profundidad de falla ante eventual robo de conductor.
23:48	CGE	S/E San Carlos 52B1 abierto.
23:56	CGE	S/E Chillán interruptor 52B2 cerrado, S/E Monterrico 52B4 cerrado y 52BT1 abierto (consumos son trasferidos hacia S/E Chillán) para disminuir profundidad de falla ante eventual robo de conductor.
23:59	Transelec	Línea de 500 kV Changos - Kimal 2 cerrada.

4.2. Otras Observaciones

Hora	Centro de Control	Observación
01:00	San Andrés	C. San Andrés deja de verter.
02:00	CDC	La mayor disminución de generación Bruta horaria fue de -448.9 [MW].
07:36	CGE	CDC solicita reducir inyección de centrales PMGD en S/E Chacahuín 17 MW por inicio control transferencia de la línea de 66 kV Linares - Chacahuín.
07:36	Chilquinta	CDC solicita reducir inyección de centrales PMGD en S/E Panimávida 5 MW por inicio control transferencia de la línea de 66 kV Linares - Chacahuín.
07:40	CDC	La mayor tasa de disminución de generación Bruta, calculada cada 5 minutos, fue de -17.6 [MW/m].
15:45	CDC	La mayor tasa de aumento de generación Bruta, calculada cada 5 minutos, fue de 26.6 [MW/m].
15:53	San Andrés	C. San Andrés vierte.
19:35	CGE	CDC solicita finalizar reducción con centrales PMGD en S/E Chacahuín y finaliza control transferencia de la línea de 66 kV Linares - Chacahuín.
19:35	Chilquinta	CDC solicita finalizar reducción con centrales PMGD en S/E Panimávida y finaliza control transferencia de la línea de 66 kV Linares - Chacahuín.
20:00	CDC	El mayor aumento de generación Bruta horaria fue de 368.5 [MW].

4.3. Primera Energización de Instalaciones

Hora	Centrol de Control	Empresa	Instalación
No hay registros para esta fecha.			

SISTEMA ELÉCTRICO NACIONAL

INDISPONIBILIDAD SCADA SEN					
Centro de Control	**Instalación**	**Fecha F/S**	**Hora F/S**	**Fecha E/S**	**Hora E/S**
Cenizas	S/E Cenizas sin datos SCADA.	06/02/2017	18:50		
Elektragen	Cs. Constitución y Maule datos SCADA.	07/11/2017	08:00		
AES Andes	S/E Mantos Blancos sin datos SCADA.	18/11/2017	18:31		
Enel Generación	S/E Pilmaiquén interruptores B1 Osorno1 y B2 Osorno 2 datos SCADA F/S.	06/12/2018	11:59		
Collahuasi	S/E Collahuasi patio 2 sin datos SCADA.	10/12/2019	16:50		
Energía Pacífico	C. Energía Pacífico datos SCADA F/S.	23/06/2020	21:30		
Enlasa	S/E Diego de Almagro 220 kV paño J2 y C. San Lorenzo 2 y 3 datos SCADA F/S.	07/08/2020	18:00		
Engie Transmisión	S/E Tap Off Quiani 52B1 sin cambio de estado.	20/12/2020	00:00		
Enel Generación	C. Ralco sin datos cota y temperatura.	04/06/2021	14:00		
Prime Energía	C. Emelda sin cambio de estado en SCADA.	05/08/2021	07:30		
Prime Energía	Cs. Degañ 1 y 2 datos scada.	31/05/2022	00:00		
Enor Chile	Cs. Esperanza DS1 y DS2 datos SCADA con error (F/S permanente)	01/06/2022	17:26		
Celeoredes	S/E Minero datos scada.	12/07/2022	21:20		
Energía Llaima	Cs. Peuchén y Mampil.	28/07/2022	00:00		
Chiloé	C. Chiloé datos scada.	01/08/2022	07:30		
Colbún	C. Carena sin datos scada	25/10/2022	06:50		
CGE	S/E Traiguén 52CT sin data y telecontrol, IL 2022002155.	30/11/2022	02:56		
CGE	SS/EE Maule y Parral datos SCADA	29/12/2022	17:45		
Colbún	C. PFV Diego de Almagro Sur datos scada.	30/12/2022	00:00		
CGE	S/E Parral datos scada.	04/01/2023	00:00		
Siemens	C. PE Alena datos scada.	04/01/2023	20:00		

SISTEMA ELÉCTRICO NACIONAL

COMUNICACIONES SEN					
Centro de Control	**Instalación**	**Fecha F/S**	**Hora F/S**	**Fecha E/S**	**Hora E/S**
Mariposas	Hot line F/S	23/02/2019	05:00		
ENAP BíoBío	Hot line F/S.	31/10/2020	07:30		
SWC	TG Salvador Hot line F/S.	28/02/2021	12:00		
Cenizas	No contestan el teléfono fijo.	06/08/2021	17:09		
Potencia	Hot line F/S.	12/02/2022	10:00		
On Group	Hot line F/S	14/12/2022	07:00		
Imelsa -Crell	Hot line F/S.	22/12/2022	14:30		
Enor Chile	Hot line principal	23/12/2022	13:54		
SWC	Hot line principal	02/01/2023	18:00		

ANEXO Nº4
Detalle de mantenimientos programados y forzados correspondientes al día 04 de enero de 2023

Reporte Desconexión/Intervención Subestacion
Fecha generación reporte: 25-01-2023 09:10:55
Estados: Aprobado sin activación, Ejecución Exitosa, Aprobado sin activación, Ejecución Exitosa
Total registros General: 169
Total registros Subestacion: 75

Número	Tipos	Estado	Empresa	Id Coordinado	Tipo Solicitud	Origen	Tipo Programación	ID(s)	SubEstación	ID(s)	Elemento(s)	Tipo Trabajo	Potencia	Trabajos a Realizar	Descripción Nivel Riesgo	Comentario Adicional	Consumo	Empresas Afectadas	Trabajo Requiere	Estado Operativo	Estado Operativo Efectivo	Fecha Inicio	Fecha Fin	Fecha Efectiva Inicio	Fecha Efectiva Fin
2022113421	Subestacion	Ejecución Exitosa	TRANSELEC S.A.	82	Desconexión	Origen Interno	Programada	2003	S/E DON HECTOR	17388	S/E DON HECTOR J2	Otro Tipo de Trabajo	Sin Limitaciones	SE Don Héctor, Paño J02 por Investigación anormalidad M2 N° 10081785. -1) Se realizará el retiro del registrador que supervisaba la polarización de la bobina de disparo del interruptor. -2) Pruebas de control cierre y apertura de interruptor 52J02		Actividades: Investigar y/o repara anormalidad en Interruptor, SE Don Héctor, Paño J02 por Investigación anormalidad M2 N° 10081785. -1) Se realizará el retiro del registrador que supervisaba la polarización de la bobina de disparo del interruptor. -2) Pruebas de control cierre y apertura de interruptor 52J02. .Se requiere SODI hacia Acciona por intervención y riesgo sobre paño J03. Restricciones: No hay Instalaciones en Riesgo: L 220kV Don Héctor-Maitencillo, C1 Temporalidad de los Riesgos: Al término de los trabajos Nivel de Riesgo: Bajo Bloqueos del jefe de faena: Subestación Don Héctor, Caseta Diagonal 1: Armario controladores de paños J1, J2 y J3. Señalizada zona de trabajo y/o elementos a intervenir. Subestación Don Héctor, Caseta Diagonal 1: Armario protecciones 50BF paños J1, J2 y J3. Señalizada zona de trabajo y/o elementos a intervenir. Subestación Don Héctor, Caseta Diagonal 1: Armario protecciones L 220kV Don Héctor-Maitencillo, C1 Señalizada zona de trabajo y/o elementos a intervenir.	No tiene consumo afectado		ninguno			04-01-23 23:00	05-01-23 02:00	04-01-23 23:02	05-01-23 00:04
2022117059	Subestacion	Aprobado sin activación	CGE TRANSMISIÓN S.A.	2003	Intervención	Origen Interno	Programada	408	S/E LAUTARO	tendido_cable	otros: tendido_cable	Obras Civiles	Sin Limitaciones	Trabajos de apertura de muro de sala de control existente para ingreso de bandeja porta conductores, tendido cables de comunicacion y alambrado de paneles control (sin conexion a equipos existentes), calado de paneles en sala de comando, estas faenas estan relacionadas con el proyecto de ampliación de S/E Lautaro NUP:1130 y 2525	Riesgo bajo, trabajos se ejecutaran de acuerdo a protocolos y procedimientos establecidos para la faena	Proyecto asociado al NUP 1130 y 2525 "Proyecto Ampliación SE Lautaro ".	No tiene consumo afectado		ninguno			04-01-23 20:00	05-01-23 08:00		
2023000566	Subestacion	Ejecución Exitosa	TRANSELEC S.A.	82	Desconexión	Origen Interno	Curso Forzoso	2061	S/E ENTRE RIOS	23375	S/E ENTRE RIOS J9	Otro Tipo de Trabajo	Sin Limitaciones	No hay.	Bajo	Actividades: S/E Entre Rios: Verificar y normalizar presión de gas SF6 en TCJ9-2 fase 3. Condiciones : Paño J9, Linea 220 kV Entre Rios - Charrúa 1, indisponible. Instalaciones en Riesgo: SS.AA. C.C. o SS.AA. C.A. de S/E Entre Ríos. Temporalidad de los Riesgos: Durante los trabajos. Nivel de Riesgo: Bajo. Bloqueos del jefe de faena: No hay.	No tiene consumo afectado		ninguno			04-01-23 14:30	04-01-23 18:00	04-01-23 15:26	10-01-23 23:52
2023000393	Subestacion	Ejecución Exitosa	ALFA TRANSMISORA DE ENERGÍA S.A.	2050	Desconexión	Origen Externo	Curso Forzoso	1056	S/E EL LLANO	16352	S/E EL LLANO J1	Otro Tipo de Trabajo	Sin Limitaciones	A solicitud de Codelco Andina, desconexión de la LT 220 kV El Llano - SAG, por probabilidad de descargas atmosféricas en alta cordillera.	Riesgo de desconexión de la LT 220 kV El Llano - SAG.	Desconexión a solicitud de Codelco Andina.	No tiene consumo afectado		ninguno			04-01-23 14:00	09-01-23 18:00	04-01-23 14:48	13-01-23 00:27
2022114738	Subestacion	Ejecución Exitosa	TRANSELEC S.A.	82	Intervención	Origen Interno	Programada	562	S/E CARDONES	grupo_emergencia	otros: grupo_emergencia	Otro Tipo de Trabajo	Sin Limitaciones	S/E Cardones: Mantenimiento Preventivo Básico (MPB), a Cargador de Baterías N° 2 de 48Vcc.	Bajo	Actividades: MPB Cargadores de batería., S/E Cardones: Mantenimiento Preventivo Básico (MPB), a Cargador de Baterías N° 2 de 48Vcc. Restricciones: No hay Instalaciones en Riesgo: SS.AA. C.A. Cardones o SS.AA. C.C. Cardones Temporalidad de los Riesgos: Durante de los trabajos Nivel de Riesgo: Bajo Bloqueos del jefe de faena: Subestación Cardones, ITM N°13 Celda SS/AA CC 48V (Enlace de barras). A disposición del Jefe de Faena Subestación Cardones, ITM N°7 Celda SS/AA CA 400/230 V (Alimentación CBT2_48Vcc) A disposición del Jefe de Faena Subestación Cardones, ITE N°3 Tablero N°2 SS/AA CC 48 V (Banco de Baterías N°2) A disposición del Jefe de Faena Subestación Cardones, ITE N°4 Tablero N°2 SS/AA CC 48 V (Cargador de Baterías N°2 48Vcc) A disposición del Jefe de Faena Subestación Cardones, ITE N°5 Tablero N°2 SS/AA CC 48 V (Alimentación Barra N°2 48Vcc) A disposición del Jefe de Faena Subestación Cardones. Zona de trabajo Delimitar	No tiene consumo afectado		ninguno			04-01-23 13:00	04-01-23 18:00	04-01-23 16:09	04-01-23 20:52
2022114739	Subestacion	Aprobado sin activación	TRANSELEC S.A.	82	Intervención	Origen Interno	Programada	562	S/E CARDONES	grupo_emergencia	otros: grupo_emergencia	Otro Tipo de Trabajo	Sin Limitaciones	S/E Cardones: Mantenimiento Preventivo Básico (MPB) al Cargador de Batería 2 de 110Vcc.	Bajo	Actividades: MPB Cargadores de batería., S/E Cardones: Mantenimiento Preventivo Básico (MPB) al Cargador de Batería 2 de 110Vcc. Restricciones: No hay Instalaciones en Riesgo: SS.AA. C.A. Cardones o SS.AA. C.C. Cardones Temporalidad de los Riesgos: Durante de los trabajos Nivel de Riesgo: Bajo Bloqueos del jefe de faena: Subestación Cardones, ITM N°6 Celda SS/AA CC 110 (Enlace de barras). A disposición del jefe de faena. Subestación Cardones, ITM N°5 Celda SS/AA CA 400/230 V (Alimentación CBT1) A disposición del jefe de faena. Subestación Cardones, ITE N°3 Tablero N°2 SS/AA CC 110 V (Cargador de Baterías N°2) A disposición del jefe de faena. Subestación Cardones, ITE N°7 Tablero N°2 SS/AA CC 110 V (Alimentación Barra N°2 CC) A disposición del jefe de faena.	No tiene consumo afectado		ninguno			04-01-23 13:00	04-01-23 18:00		
2022117399	Subestacion	Ejecución Exitosa	TRANSELEC S.A.	82	Desconexión	Origen Interno	Programada	2061	S/E ENTRE RIOS	23375 23374	S/E ENTRE RIOS J9 S/E ENTRE RIOS J8	Otro Tipo de Trabajo	Sin Limitaciones	No hay.	Bajo	Actividades: S/E Entre Rios: Verificar y normalizar presión de gas SF6 en Compartimiento F del paño J9. Condiciones: Paño Linea LJ09, ERi-Charrúa 1 y Paño Cent. Diag. DJ08-Entre Rios, indisponibles. Instalaciones en Riesgo: SS.AA. C.A. Entre Rios o SS.AA. C.C. Entre Ríos. Temporalidad de los Riesgos: Durante los trabajos. Nivel de Riesgo: Bajo. Bloqueos del jefe de faena: No hay.	No tiene consumo afectado		ninguno			04-01-23 12:00	04-01-23 14:00	04-01-23 10:30	04-01-23 11:56
2022116217	Subestacion	Ejecución Exitosa	TRANSELEC S.A.	82	Intervención	Origen Interno	Programada	1820	S/E ATACAMA	21222	S/E ATACAMA JT1	Otro Tipo de Trabajo	Sin Limitaciones	SE Atacama: Bloqueo de protección sistema 1 , sistema 2 y trip 50BF en forma alternadas paño JT1, en apoyo a implementación de SLRP.	Bajo	Restricciones: No hay. Instalaciones en Riesgo: Paño Transformación JT01-Atacama o Barra 220 kV, Sección 1-Atacama. Temporalidad de los Riesgos: Durante los trabajos. Nivel de Riesgo: Bajo. Bloqueos del jefe de faena: Subestación Atacama, Trip protección sistema 1, sistema 2 y trip 50BF Bloqueada Se realizara en forma alternada el bloqueo entre protecciones.	No tiene consumo afectado		ninguno			04-01-23 12:00	04-01-23 13:00	04-01-23 16:00	04-01-23 20:52
2022116051	Subestacion	Ejecución Exitosa	TRANSELEC S.A.	82	Intervención	Origen Interno	Programada	1820	S/E ATACAMA	21222	S/E ATACAMA JT1	Otro Tipo de Trabajo	Sin Limitaciones	SE ATACAMA/ Trabajo asociado al proyecto SLRP/ Configuración de dirección IP - Trigger Manual a rele de protección paño JT.	Bajo	Restricciones: No hay. Instalaciones en Riesgo: Paño Transformación JT01-Atacama o Barra 220 kV, Sección 1-Atacama. Temporalidad de los Riesgos: Durante los trabajos. Nivel de Riesgo: Bajo. Bloqueos del jefe de faena: Subestación Atacama, Armario SLRP Delimitar y/o señalizar zona de trabajo. Subestación Atacama, Protección 50BF paño JT Bloqueada. Subestación Atacama, Protección sistema 1 paño JT Bloqueada Los bloqueos seran realizados de forma alternada entre sistema 1 y 2. Subestación Atacama, Protección sistema 2 paño JT Bloqueada Los bloqueos seran realizados de forma alternada entre sistema 1 y 2.	No tiene consumo afectado		ninguno			04-01-23 12:00	04-01-23 13:00	04-01-23 16:00	04-01-23 20:52
2022114728	Subestacion	Aprobado sin activación	TRANSELEC S.A.	82	Intervención	Origen Interno	Programada	606	S/E PUNTA COLORADA	grupo_emergencia	otros: grupo_emergencia	Otro Tipo de Trabajo	Sin Limitaciones	S/E Punta Colorada. Mantenimiento a Banco de Baterias N° 1 de 125 Vcc.		Actividades: MPB Banco de baterías (SS.AA), S/E Punta Colorada. Mantenimiento a Banco de Baterías N° 1 de 125 Vcc. Restricciones: No hay Nivel de Riesgo: Riesgo no significativo Bloqueos del jefe de faena: Subestación P. Colorada, Transelec Delimitar Zona de Trabajo Subestación P. Colorada, ITM a disposición del jefe de faena . - .	No tiene consumo afectado		ninguno			04-01-23 11:00	04-01-23 16:00		
2022116050	Subestacion	Ejecución Exitosa	TRANSELEC S.A.	82	Intervención	Origen Interno	Programada	1820	S/E ATACAMA	21203	S/E ATACAMA J8	Otro Tipo de Trabajo	Sin Limitaciones	SE ATACAMA/ Trabajo asociado al proyecto SLRP/ Configuración de dirección IP - Trigger Manual a rele de protección paño J8.	Bajo	Restricciones: No hay. Instalaciones en Riesgo: L 220kV Atacama-Miraje, C2 o Barra 220 kV, Seccion 2-Atacama. Temporalidad de los Riesgos: Durante los trabajos. Nivel de Riesgo: Bajo. Bloqueos del jefe de faena: Subestación Atacama, Armario SLRP Delimitar y/o señalizar zona de trabajo. Subestación Atacama, Protección 50BF paño J8 Bloqueada. Subestación Atacama, Proteccion Sistema 1 paño J8 Protección 50BF paño J8 Los bloqueos seran realizados de forma alternada entre sistema 1 y sistema 2. Subestación Atacama, Proteccion Sistema 2 paño J8 Protección 50BF paño J8 Los bloqueos seran realizados de forma alternada entre sistema 1 y sistema 2.	No tiene consumo afectado		ninguno			04-01-23 11:00	04-01-23 12:00	04-01-23 15:29	04-01-23 20:52
2022116216	Subestacion	Ejecución Exitosa	TRANSELEC S.A.	82	Intervención	Origen Interno	Programada	1820	S/E ATACAMA	21203	S/E ATACAMA J8	Otro Tipo de Trabajo	Sin Limitaciones	SE Atacama: Bloqueo de protección sistema 1 , sistema 2 y trip 50BF en forma alternadas paño J8, en apoyo a implementación de SLRP.	Bajo	Restricciones: No hay. Instalaciones en Riesgo: Paño Linea LJ08, ATA-Miraje 2 o Barra 220 kV, Sección 2-Atacama. Temporalidad de los Riesgos: Durante los trabajos. Nivel de Riesgo: Bajo. Bloqueos del jefe de faena: Subestación Atacama, Trip protección sistema 1, sistema 2 y trip 50BF Bloqueada Se realizara en forma alternada el bloqueo entre protecciones.	No tiene consumo afectado		ninguno			04-01-23 11:00	04-01-23 12:00	04-01-23 15:29	04-01-23 20:52
2022114736	Subestacion	Ejecución Exitosa	TRANSELEC S.A.	82	Intervención	Origen Interno	Programada	562	S/E CARDONES	252	CARDONES 230/138/13.8KV ATR FEDERAL PACIFIC	Otro Tipo de Trabajo	Sin Limitaciones	S/E Cardones: Retiro de Muestras de aceite al conjunto tanden ACEC 1,2,3; R, para análisis físico químico y cromatográficos y retiro de muestra de aceite para análisis físico químico y cromatográfico al CTBC y Cuba de federal Pacific FP.		Actividades: Toma de muestra aceite para análisis Fisico&químico y cromatográfico, S/E Cardones: Retiro de Muestras de aceite al conjunto tanden ACEC 1,2,3; R, para análisis físico químico y cromatográficos y retiro de muestra de aceite para análisis físico químico y cromatográfico al CTBC y Cuba de federal Pacific FP. Restricciones: No hay Nivel de Riesgo: Riesgo no significativo Bloqueos del jefe de faena: Subestación Cardones. Delimitar la Zona de Trabajo .	No tiene consumo afectado		ninguno			04-01-23 10:00	04-01-23 18:00	04-01-23 12:09	04-01-23 20:52

Reporte Desconexión/Intervención Subestacion
Fecha generación reporte: 25-01-2023 09:10:55
Estados: Aprobado sin activación, Ejecución Exitosa, Aprobado sin activación, Ejecución Exitosa
Total registros General: 169
Total registros Subestacion: 75

Número	Tipos	Estado	Empresa	Id Coordinado	Tipo Solicitud	Origen	Tipo Programación	ID(s)	Subestación	ID(s)	Elemento(s)	Tipo Trabajo	Potencia	Trabajos a Realizar	Descripción Nivel Riesgo	Comentario Adicional	Consumo	Empresas Afectadas	Trabajo Requiere	Estado Operativo	Estado Operativo Efectivo	Fecha Inicio	Fecha Fin	Fecha Efectiva Inicio	Fecha Efectiva Fin
2022116319	Subestacion	Ejecución Exitosa	CHILQUINTA TRANSMISIÓN S.A.	1984	Intervención	Origen Interno	Programada	784	S/E LA CALERA	4539 4540 4542 4543 4544 4545 4546 4547 4548 4549 4550 4551 4552 4553 4554 6022 7332 11359 29798 29799 13436 16804 16807 29387 29388 31063 23784	S/E LA CALERA H5 S/E LA CALERA H3 S/E LA CALERA HT1 S/E LA CALERA HT2 S/E LA CALERA HT3 S/E LA CALERA FT1 S/E LA CALERA F1 S/E LA CALERA F2 S/E LA CALERA F3 S/E LA CALERA FBC S/E LA CALERA FS1 S/E LA CALERA CT2 S/E LA CALERA C1 S/E LA CALERA C2 S/E LA CALERA C3 S/E LA CALERA C4 S/E LA CALERA C5 S/E LA CALERA F4 S/E LA CALERA 12KV BP1 S/E LA CALERA 12KV BP2 S/E LA CALERA CT1 S/E LA CALERA CT3 S/E LA CALERA C5 S/E LA CALERA H2 S/E LA CALERA H1 S/E LA CALERA HS3 [EN_REVISION] S/E LA CALERA HS3	Mantenimiento preventivo	Sin Limitaciones	Se realizarán pruebas de señales dnp3/iccp entre RTU/SCADA E-TERRA/Despacho CEN. Se requiere pasar a local todos los selectores local/remoto de la subestación mientras se ejecuten las pruebas.	Riesgo bajo programado y controlado	Pruebas SITR con motivo de proyecto MNR, NUP 3393.	No tiene consumo afectado		ninguno			04-01-23 10:00	04-01-23 13:00	04-01-23 09:55	04-01-23 16:26
2022116715	Subestacion	Ejecución Exitosa	TRANSELEC S.A.	82	Intervención	Origen Interno	Programada	560	S/E ALTO JAHUEL	teleco municacion	otros: telecomunicacion	Otro Tipo de Trabajo	Sin Limitaciones	S/E Alto Jahuel: Revisión de alarmas en tarjeta dew comunicaciones vía MMOO dirección a S/E Cerro Navia.	Bajo	Actividades: S/E Alto Jahuel: Revisión de alarmas en tarjeta dew comunicaciones vía MMOO dirección a S/E Cerro Navia. Restricciones: Normalización sujeta a coordinación. Instalaciones en Riesgo: S/E Alto Jahuel: Sistema SCADA local o telecomunicaciones operacionales. Temporalidad de los Riesgos: Durante los trabajos. Nivel de Riesgo: Bajo. Bloqueos del jefe de faena: S/E Alto Jahuel: Delimitación y señalización de la zona de trabajo en armario a intervenir.	No tiene consumo afectado		ninguno			04-01-23 10:00	05-01-23 17:00	04-01-23 14:33	04-01-23 20:52
2023000392	Subestacion	Ejecución Exitosa	CGE TRANSMISIÓN S.A.	2003	Desconexión	Origen Externo	Curso Forzoso	374	S/E FATIMA	16484 16485	S/E FATIMA A1 S/E FATIMA A2	Otro Tipo de Trabajo	Sin Limitaciones	Debido a falla en T3 de S/E Fatima se requiere revisar los TTPP de Barra 154 KV, para esto se requiere la apertura de 52A1, 89A1-1, 52A2 y 89A2-1. Asociado a IF N° 2022004870	Riesgo controlado, aplicando procedimientos internos de CGET.	.	No tiene consumo afectado		ninguno			04-01-23 09:12	04-01-23 20:00	04-01-23 09:18	05-01-23 18:43
2022111975	Subestacion	Ejecución Exitosa	SISTEMA DE TRANSMISIÓN DEL SUR S.A.	83	Intervención	Origen Interno	Programada	527	S/E CASTRO	13939	S/E CASTRO H1	Otro Tipo de Trabajo	Sin Limitaciones	En protecciones sistema 1 y sistema 2 paño H1 de S/E Castro: Regularizar ajuste y realizar pruebas de inyección mediante maleta OMICRON CMC-356 sobre elemento de sobrecorriente direccional de fase de tiempo definido, el que provocó la apertura intempestiva de 52H1 de S/E Castro el 10 de noviembre de 2022 EAF 415-2022, y que actualmente se encuentra bloqueado de acuerdo con Informe Limitación 2022002065.	Riesgo controlado, se bloquearán los Trip de relé 51 y 52 de un relé por vez, para mantener el paño H1 de S/E Castro con protecciones habilitadas.	(PT 7095 registro interno STS)	No tiene consumo afectado		ninguno			04-01-23 09:00	05-01-23 18:00	05-01-23 08:36	05-01-23 13:42
2022114805	Subestacion	Ejecución Exitosa	SOLAR LOS LOROS SPA	251	Desconexión	Origen Interno	Programada	1781	S/E CENTRAL PARQUE SOLAR LOS LOROS	1343	CENTRAL PARQUE SOLAR LOS LOROS 110/23KV 30MVA 1	Otro Tipo de Trabajo	Sin Limitaciones	Instalación de máquina de recirculación de aceite de transformador. Mtto correctivo en transformador por problemas en aceite dieléctrico	El riesgo será el normal de acuerdo con análisis de Matriz de riesgos. Estará controlado por los especialistas a cargo del trabajo.	Se ejecutará desconexión de transformador #1, mientras dure la instalación de los equipos necesarios para iniciar el proceso de recirculación. Una vez instalado se re energizará el transformador. Durante el tiempo que el transformador 1 se encuentre fuera, el transformador 2 estará entrewando carea con circuitos 3.4 y 5	No tiene consumo afectado		ninguno			04-01-23 09:00	04-01-23 13:00	04-01-23 09:09	04-01-23 15:50
2022116546	Subestacion	Aprobado sin activación	COLBÚN S.A.	4	Intervención	Origen Interno	Programada	2359	S/E CENTRAL COLBUN	teleco municacion	otros: telecomunicacion	Otro Tipo de Trabajo	Sin Limitaciones	Instalación de router enlace MPLS GTD 1.Validación Monitoreo previo a intervención 2.Instalación y energización de equipos en rack 3.Configuración de Router mpls de GTD. 4.Puesta en servicio de nuevo enlace MPLS 5.Pruebas de alta disponibilidad 6.Certificación Mesa calidad 7.Validación conectividad WAN y LAN 8.Check-list final servicios de sitio intervenido localmente 9.Validación Monitoreo	Riesgo Controlado, se tomaran todas las medidas para evitar incidentes.	Instalación de router enlace MPLS GTD 1.Validación Monitoreo previo a intervención 2.Instalación y energización de equipos en rack 3.Configuración de Router mpls de GTD. 4.Puesta en servicio de nuevo enlace MPLS 5.Pruebas de alta disponibilidad 6.Certificación Mesa calidad 7.Validación conectividad WAN y LAN 8.Check-list final servicios de sitio intervenido localmente 9.Validación Monitoreo	No tiene consumo afectado		ninguno			04-01-23 09:00	04-01-23 18:00		
2022116794	Subestacion	Ejecución Exitosa	SQM SALAR S.A [En_Revision]	1762	Intervención	Origen Interno	Programada	2295	S/E ACCESO NORTE [EN_REVISION]	30083	S/E ACCESO NORTE H1	Lavado de Aislación	Sin Limitaciones	Lavado de aislación en SE Acceso Norte.	El riesgo es bajo, pues se tomarán todas las medidas de mitigación necesarias.	S/E Uribe: No reconectar Interruptor 52H3. S/E Uribe Solar: No reconectar interruptor 52H1. S/E Acceso Norte: No reconectar interruptor 52H1.	No tiene consumo afectado		ninguno			04-01-23 09:00	04-01-23 12:00	04-01-23 08:02	04-01-23 11:23
2022117009	Subestacion	Ejecución Exitosa	CGE TRANSMISIÓN S.A.	2003	Intervención	Origen Externo	Programada	1987	S/E URIBE	23189	S/E URIBE H3	Lavado de Aislación	Sin Limitaciones	Precaución solicitada por RNE. Linea 110 kV Uribe - Uribe Solar: Lavado de aislación en subestación Acceso Norte.	No hay riesgos mayores informados por RNE.	En SE Uribe, señalizar no reconectar 52H3.	No tiene consumo afectado		ninguno			04-01-23 09:00	04-01-23 12:00	04-01-23 07:51	04-01-23 11:23
2022117521	Subestacion	Ejecución Exitosa	TRANSELEC S.A.	82	Intervención	Origen Interno	Programada	614	S/E CIRUELOS	teleco municacion	otros: telecomunicacion	Otro Tipo de Trabajo	Sin Limitaciones	Instalación y habilitación de armario de sistema de lectura remota de protecciones.	Bajo	Actividades: S/E Ciruelos: Instalación y habilitación de armario de sistema de lectura remota de protecciones Restricciones: No hay Instalaciones en Riesgo: SCADA Ciruelos o SS.AA. C.A. Ciruelos o SS.AA. C.C. Ciruelos Temporalidad de los Riesgos: Durante de los trabajos Nivel de Riesgo: Bajo Bloqueos del jefe de faena: No hay.	No tiene consumo afectado		ninguno			04-01-23 09:00	08-01-23 18:00	05-01-23 10:13	08-01-23 17:05
2022117236	Subestacion	Ejecución Exitosa	FOTOVOLTAICA NORTE GRANDE 5	470	Intervención	Origen Externo	Programada	2048	S/E URIBE SOLAR	23190	S/E URIBE SOLAR H1	Lavado de Aislación	Sin Limitaciones	Lavado de aislación en S/E Acceso Norte. Trabajos realizados por RNE. Condiciones requeridas: No reconectar 52H1.	El riesgo del trabajo es bajo ya que se ejecuta en instalaciones de tercaros.	Lavado de aislación en S/E Acceso Norte. Trabajos realizados por RNE. Condiciones requeridas: No reconectar 52H1.	No tiene consumo afectado		ninguno			04-01-23 09:00	04-01-23 12:00	04-01-23 07:47	04-01-23 14:47
2022117274	Subestacion	Ejecución Exitosa	CHILQUINTA TRANSMISIÓN S.A.	1984	Intervención	Origen Interno	Programada	791	S/E PLAYA ANCHA	4615 4616 4617 4618 4619 4620 4621 4622 4623 4624 4625 7336 23759 23760	S/E PLAYA ANCHA H1 S/E PLAYA ANCHA H2 S/E PLAYA ANCHA H5 S/E PLAYA ANCHA HT1 S/E PLAYA ANCHA HT2 S/E PLAYA ANCHA CT2 S/E PLAYA ANCHA CT1 S/E PLAYA ANCHA C1 S/E PLAYA ANCHA C2 S/E PLAYA ANCHA C3 S/E PLAYA ANCHA C4 S/E PLAYA ANCHA S/E PLAYA ANCHA BP N°1 S/E PLAYA ANCHA BP N°2	Lavado de Aislación	Sin Limitaciones	Se requiere precaución y no reconexión por trabajos de lavados de aislación con agua desmineralizada en la S/E.	Riesgo bajo, programado y controlado.	Se requiere precaución y no reconexión por trabajos de lavados de aislación con agua desmineralizada en la S/E.	No tiene consumo afectado		ninguno			04-01-23 09:00	05-01-23 17:00	04-01-23 13:11	04-01-23 14:35
2022117283	Subestacion	Ejecución Exitosa	CHILQUINTA TRANSMISIÓN S.A.	1984	Intervención	Origen Interno	Programada	804	S/E VALPARAISO	4739 4740 4741 4742 4743 4744 4745 4746 4747 4748 4749 4750 4751 4752 4753 4754 7347 19256 19257 19258 19259 19260 19261 19262 19263 19264 19265	S/E VALPARAISO H4 S/E VALPARAISO H2 S/E VALPARAISO H5 S/E VALPARAISO HT1 S/E VALPARAISO HT2 S/E VALPARAISO CT1 S/E VALPARAISO CT2 S/E VALPARAISO C8 S/E VALPARAISO C1 S/E VALPARAISO C2 S/E VALPARAISO C3 S/E VALPARAISO C4 S/E VALPARAISO C5 S/E VALPARAISO C6 S/E VALPARAISO C7 S/E VALPARAISO C8 S/E VALPARAISO S/E VALPARAISO H3 S/E VALPARAISO CR3A S/E VALPARAISO HT3 S/E VALPARAISO CT3 S/E VALPARAISO C09 S/E VALPARAISO C10 S/E VALPARAISO C11 S/E VALPARAISO C12 S/E VALPARAISO C13 S/E VALPARAISO C14	Lavado de Aislación	Sin Limitaciones	Se requiere precaución y no reconexión por trabajos de lavado de aislación con agua desmineralizada en la S/E.	Riesgo bajo, programado y controlado.	Se requiere precaución y no reconexión por trabajos de lavado de aislación con agua desmineralizada en la S/E.	No tiene consumo afectado		ninguno			04-01-23 09:00	05-01-23 17:00	04-01-23 16:07	04-01-23 17:05
2022115225	Subestacion	Ejecución Exitosa	CGE TRANSMISIÓN S.A.	2003	Intervención	Origen Interno	Programada	390	S/E CHOAPA	NO Aplica	NO Aplica	Otro Tipo de Trabajo	Sin Limitaciones	Por trabajos del proveedor del sitema SCADA, que consisten en Actualización de sistema operativo de switches (exigencia Ciberseguridad) en sala TI Oficina Los Vilos, lo cual eventualmente puede provocar pérdida de sala de control existente para ingreso de bandeja porta conductores, tendido cables de comunicacion y alambrado de paneles control (No implica trabajar en puntos energizados)Lestas faenas están relacionadas con el proyecto: "Nuevo Transformador SE Los Angeles" NUP 1188	Riesgo bajo, a nivel de comunicaciones.	.	No tiene consumo afectado		ninguno			04-01-23 09:00	04-01-23 18:00	04-01-23 12:13	04-01-23 15:33
2022117397	Subestacion	Ejecución Exitosa	TRANSELEC S.A.	82	Desconexión	Origen Interno	Programada	2061	S/E ENTRE RIOS	23377	S/E ENTRE RIOS J12	Otro Tipo de Trabajo	Sin Limitaciones	No hay.	Bajo	Actividades: S/E Entre Rios: Normalizar presion de gas SF6 en interruptor 52J12. Condiciones: Paño Línea L112, ER-Charrúa 2, indisponible. Instalaciones en Riesgo: SS.AA. C.A. Entre Rios o SS.AA. C.C. Entre Rios. Temporalidad de los Riesgos: Durante los trabajos. Nivel de Riesgo: Bajo. Bloqueos del jefe de faena: No hay.	No tiene consumo afectado		ninguno			04-01-23 09:00	04-01-23 12:00	04-01-23 09:21	04-01-23 10:26
2022117354	Subestacion	Ejecución Exitosa	CHILQUINTA TRANSMISIÓN S.A.	10	Intervención	Origen Interno	Programada	200	S/E CENTRAL LAGUNA VERDE	7865 7866 7920 7921 12129 31030	S/E CENTRAL LAGUNA VERDE B1 S/E CENTRAL LAGUNA VERDE B2 S/E CENTRAL LAGUNA VERDE H1 S/E CENTRAL LAGUNA VERDE H2 S/E CENTRAL LAGUNA VERDE G S/E CENTRAL LAGUNA VERDE CT	Lavado de Aislación	Sin Limitaciones	Lavado de aislación con agua desmineralizada y con la instalación en servicio. Se considera precaución de no reconectar.	Riesgo bajo, trabajo programado	Lavado de aislación con agua desmineralizada y con la instalación en servicio. Se considera precaución de no reconectar.	No tiene consumo afectado		ninguno			04-01-23 09:00	04-01-23 17:00	04-01-23 10:23	04-01-23 12:30
2022117027	Subestacion	Aprobado sin activación	CGE TRANSMISIÓN S.A.	2003	Intervención	Origen Interno	Programada	426	S/E LOS ANGELES (CGE)	tendido_cable	otros: tendido_cable	Obras Civiles	Sin Limitaciones	Trabajos de excavación para canalizaciones, medicion de malla a tierra en patio energizado 154, 66, 15 y 13,2 kV , acometida en escalerilla interior y trabajos de aperturas de muro, calado de paneles de sala de control existente para ingreso de bandeja porta conductores, tendido cables de comunicacion y alambrado de paneles control (No implica trabajar en puntos energizados)Lestas faenas están relacionadas con el proyecto: "Nuevo Transformador SE Los Angeles" NUP 1188	Riesgo bajo, trabajos se ejecutaran de acuerdo a protocolos y procedimientos establecidos para la faena	Proyecto asociado a "Nuevo Transformador SE Los Angeles" NUP 1188.	No tiene consumo afectado		ninguno			04-01-23 08:30	04-01-23 18:00		
2022114735	Subestacion	Ejecución Exitosa	TRANSELEC S.A.	82	Intervención	Origen Interno	Programada	562	S/E CARDONES	1181	CARDONES 220/20.4KV 100MVA T4	Otro Tipo de Trabajo	Sin Limitaciones	S/E Cardones: Retiro de Muestras de aceite al TR-4 de la cuba para analisis físico químico y Cromatográficos		Actividades: Toma de muestra aceite para análisis Fisico&químico y cromatográfico, S/E Cardones: Retiro de Muestras de aceite al TR-4 de la cuba para analisis físico químico y Cromatográficos Restricciones: No hay Nivel de Riesgo: Riesgo no significativo Bloqueos del jefe de faena: Subestación Cardones. Delimitar Zona de trabajo	No tiene consumo afectado		ninguno			04-01-23 08:00	04-01-23 10:00	04-01-23 10:00	04-01-23 11:03
2022117334	Subestacion	Aprobado sin activación	TRANSELEC S.A.	82	Intervención	Origen Interno	Programada	577	S/E LAJA	grupo_emergencia	otros: grupo_emergencia	Otro Tipo de Trabajo	Sin Limitaciones	•Nota: Trabajos previos asociados a "Proyecto MR Ampliación S/E Laja", NUP 1186.		Actividades: S/E Laja: Levantamiento de pendientes detectados en caminata, por proyecto S2A0011. Nivel de Riesgo: Riesgo no significativo. Bloqueos del jefe de faena: No hay.	No tiene consumo afectado		ninguno			04-01-23 08:00	04-01-23 18:00		
2022112262	Subestacion	Aprobado sin activación	CGE TRANSMISIÓN S.A.	2003	Intervención	Origen Interno	Programada	638	S/E HUALTE	15853	S/E HUALTE FT1	Alambrado de control	Sin Limitaciones	sincronismo horario reloj satelital con el control 52FT1	Bajo, sincronismo horario reloj satelital con el control 52FT1	sincronismo horario reloj satelital con el control 52FT1	No tiene consumo afectado		ninguno			04-01-23 08:00	04-01-23 18:00		

Reporte Desconexión/Intervención Subestacion

Fecha generación reporte: 25-01-2023 09:10:55
Estados: Aprobado sin activación, Ejecución Exitosa, Aprobado sin activación, Ejecución Exitosa
Total registros General: 169
Total registros Subestacion: 75

Número	Tipos	Estado	Empresa	Id Coordinado	Tipo Solicitud	Origen	Tipo Programación	ID(s)	SubEstación	ID(s)	Elemento(s)	Tipo Trabajo	Potencia	Trabajos a Realizar	Descripción Nivel Riesgo	Comentario Adicional	Consumo	Empresas Afectadas	Trabajo Requiere	Estado Operativo	Estado Operativo Efectivo	Fecha Inicio	Fecha Fin	Fecha Efectiva Inicio	Fecha Efectiva Fin
2022114346	Subestacion	Ejecución Exitosa	TRANSELEC S.A.	82	Intervención	Origen Externo	Programada	1033	TAP OFF PUNTA DE CORTES	28048 28047 28046 24460	S/E PUNTA DE CORTES A6 [EN_REVISION] S/E PUNTA DE CORTES A4 [EN_REVISION] S/E PUNTA DE CORTES A3 [EN_REVISION] S/E PUNTA DE CORTES A1 [EN_REVISION]	Otro Tipo de Trabajo	Sin Limitaciones	Trabajos asociados a proyecto NUP 897 Seccionamiento S/E Punta de Cortés: Para desmontaje/montaje para Inspección y Normalización reemplazo de TTPP en paño Paños A1, A3, A4 y A6.-		Actividades: S/E Punta de Cortés: Desmontaje/montaje para Inspección y Normalización de Transformadores de potencial (tensión) inductivos asociados a los paños A1, A3, A4 y A6 de las Diagonales N°1 y N°2 (Fuera de Servicio).- Condiciones: Normalización Sujeta a Coordinación.- Restricciones: No reconectar Interruptores que sirven a la Línea 154 kV Tinguiririca-Rancagua-A. Jahuel, Circuito 1 y 2.- Instalaciones en Riesgo: L 154kV Tinguiririca-Rancagua-A. Jah, C2 o L 154kV Tinguiririca-Rancagua-A. Jah, C1 Temporalidad de los Riesgos: Durante los trabajos, por acortamiento de distancia con puntos energizados.- Nivel de Riesgo: Bajo.- Bloqueos del jefe de faena: Subestación P. de Cortés, Delimitar zona de trabajo mantener distancias eléctricas con equipos energizados.- Instalación de tierras provisionales de bloqueo Jefe de faena en transformadores de potencial del Paños A1, A3, A4 y A6.-	No tiene consumo afectado		ninguno			04-01-23 08:00	04-01-23 18:00	04-01-23 04:45	04-01-23 20:52
2022114444	Subestacion	Ejecución Exitosa	ENERGÍA CERRO EL MORADO S.A.	431	Intervención	Origen Interno	Programada	2002	S/E DOÑA CARMEN	17347 17348 17349 17350 17351 17352 17353 17356 17357	S/E DOÑA CARMEN J1 S/E DOÑA CARMEN J2 S/E DOÑA CARMEN E1 S/E DOÑA CARMEN E2 S/E DOÑA CARMEN E3 S/E DOÑA CARMEN E4 S/E DOÑA CARMEN E5 S/E DOÑA CARMEN JBP1 S/E DOÑA CARMEN EBP1	Lavado de Aislación	Sin Limitaciones	Lavado de aislación transformador de poder y equipos primarios en S/E Doña Carmen. Condiciones requeridas: No reconectar 52J1 y 52J2 S/E Doña Carmen.	El riesgo del trabajo es bajo considerando las medidas de seguridad correspondientes.	Lavado de aislación transformador de poder y equipos primarios en S/E Doña Carmen. Condiciones requeridas: No reconectar 52J1 y 52J2 S/E Doña Carme	No tiene consumo afectado		ninguno			04-01-23 08:00	04-01-23 18:00	04-01-23 09:23	04-01-23 19:40
2022114464	Subestacion	Ejecución Exitosa	CGE TRANSMISIÓN S.A.	2003	Intervención	Origen Interno	Programada	373	S/E ALAMEDA	453 455 456 460	S/E ALAMEDA CT1 S/E ALAMEDA CT2 S/E ALAMEDA BT2 S/E ALAMEDA BT1	Obras Civiles	Sin Limitaciones	Se requiere orden de precaución operacional de no reconectar interruptores 52BT1, 52BT2, 52CT1,52CT2 de SE Alameda, Bloqueo de Reconexion 52B5 y 52B6 SE Rancagua , como medida de precaución ante labores de obras civiles en patio de 15kV, patio de 66kV modificación de cámaras de control existentes y armado de estructuras en SE Alameda asociados a proyecto NUP 1121 Ampliación SE Alameda.	Riesgo del trabajo medio y controlado.	Debido a que los trabajos de obras civiles son en cercanias de camaras existentes, se requiere la precaucion operacional de 52CT1,52CT2, 52BT1 y 52BT2 de SE Alameda, Bloqueo de Reconexion 52B5 y 52B6 SE Rancagua por trabajos en patio de 66kV y 15 kV, Armado de estructuras, trabajos de obras civiles. No existen clientes finales afectados.	No tiene consumo afectado		ninguno			04-01-23 08:00	04-01-23 18:00	04-01-23 08:08	04-01-23 19:04
2022114717	Subestacion	Ejecución Exitosa	CGE TRANSMISIÓN S.A.	2003	Intervención	Origen Externo	Programada	400	S/E PUNTA DE CORTES	28432 28433 28434 28435 28436 28437	S/E PUNTA DE CORTES A8 [EN_REVISION] S/E PUNTA DE CORTES A9 S/E PUNTA DE CORTES A11 [EN_REVISION] S/E PUNTA DE CORTES A12 S/E PUNTA DE CORTES A14 [EN_REVISION] S/E PUNTA DE CORTES A15	Otro Tipo de Trabajo	Sin Limitaciones	A solicitud de TRANSELEC, según Sodi 0739 se solicita: No reconectar interruptores 52A8, 52A9, 52A11, 52A12, 52A14 y 52A15 de S/E Punta de Cortés, No reconectar interruptor 52AT de S/E Paine, No reconectar interruptor 52A1 Y 52A2 de S/E Fátima Y No reconectar 52A1 y 52A2 de S/E Malloa por trabajos en sus instalaciones.	Riesgo controlado por TRANSELEC.	.	No tiene consumo afectado		ninguno			04-01-23 08:00	04-01-23 18:00	04-01-23 06:10	04-01-23 19:40
2022114911	Subestacion	Ejecución Exitosa	SAN JUAN S.A.	341	Intervención	Origen Externo	Programada	1792	S/E CENTRAL PARQUE EOLICO SAN JUAN	16861	S/E CENTRAL PARQUE EOLICO SAN JUAN J1	Lavado de Aislación	Sin Limitaciones	S/E Punta Colorada Lavado de aislación de equipos primarios, incluye marcos de barra y línea de Paños J1, J2, J3, J4, J5, J6, JT1, J17, J20. Nota: los paños J17 y J20 se encuentran desvinculados, también incluye desmalezado.	Bajo, este trabajo se realiza por personal especializado de Transelec que a través de la SODI 5523 solicita no reconectar el interruptor 52J1 en S/E San Juan sin previa coordinación con el CNOT Norte.	También se solicita no reconectar el 52J13 y 52J14 en S/E Punta Colorada.	No tiene consumo afectado		ninguno			04-01-23 08:00	04-01-23 18:00	04-01-23 06:41	04-01-23 18:15
2022114918	Subestacion	Ejecución Exitosa	SAN JUAN S.A.	82	Intervención	Origen Externo	Programada	606	S/E PUNTA COLORADA	16858 16859	S/E PUNTA COLORADA J13 S/E PUNTA COLORADA J14	Lavado de Aislación	Sin Limitaciones	S/E Punta Colorada Lavado de aislación de equipos primarios, incluye marcos de barra y línea de Paños J1, J2, J3, J4, J5, J6, JT1, J17, J20. Nota: los paños J17 y J20 se encuentran desvinculados, también incluye desmalezado.	Bajo, este trabajo se realiza por personal especializado de Transelec que a través de la SODI 5523 solicita no reconectar los interruptores 52J13 y 52J14 en S/E Punta Colorada sin previa coordinación con el CNOT Norte.	También se solicita no reconectar el 52J1 en S/E San Juan.	No tiene consumo afectado		ninguno			04-01-23 08:00	04-01-23 18:00	04-01-23 06:41	04-01-23 18:15
2022115256	Subestacion	Ejecución Exitosa	BARRICK GENERACIÓN	82	Intervención	Origen Externo	Programada	606	S/E PUNTA COLORADA	12194 12195 12196	S/E PUNTA COLORADA J7 S/E PUNTA COLORADA J8 S/E PUNTA COLORADA J9	Lavado de Aislación	Sin Limitaciones	Lavado de aislación de equipos primarios, marco de barra y marco de línea en S/E Punta Colorada ejecutado por Transelec. Condiciones requeridas: No reconectar 52J7, 52J8, 52J9 y 52C4 de S/E Punta Colorada.	El riesgo del trabajo es bajo y que se ejecutan en instalaciones de terceros.	Lavado de aislación de equipos primarios, marco de barra y marco de línea en S/E Punta Colorada ejecutado por Transelec. Condiciones requeridas: No reconectar 52J7, 52J8, 52J9 y 52C4 de S/E Punta Colorada.	No tiene consumo afectado		ninguno			04-01-23 08:00	04-01-23 18:00	04-01-23 06:19	04-01-23 19:40
2022115265	Subestacion	Ejecución Exitosa	CGE TRANSMISIÓN S.A.	2003	Intervención	Origen Interno	Programada	642	S/E LAS ARAÑAS	2993	S/E LAS ARAÑAS E1	Otro Tipo de Trabajo	Sin Limitaciones	A solicitud de CGE SA., según SODI N°220, por trabajos cercanos de instalaciones de redes de MT, se requiere bloqueo de reconexión 52E1 alimentador Superpollo S/E Las Arañas, Interruptor general y único alimentador del T3 de la misma S/E.	Riesgo controlado por CGE.	.	No tiene consumo afectado		ninguno			04-01-23 08:00	04-01-23 20:00	04-01-23 09:31	04-01-23 19:12
2022115345	Subestacion	Ejecución Exitosa	PACIFIC HYDRO PUNTA SIERRA SPA	1954	Intervención	Origen Externo	Programada	2079	S/E PUNTA SIERRA	23599 23600 23602 23603	S/E PUNTA SIERRA J1 S/E PUNTA SIERRA J2 S/E PUNTA SIERRA J4 S/E PUNTA SIERRA J5	Otro Tipo de Trabajo	Sin Limitaciones	Reemplazo de crucetas y pernos escalines próximos a circuitos energizados N°1 y 2, Punta Sierra-La Cebada, estructuras 244 a 272. Inspección completa estructuras 244 a 259. Solicita a S/E Punta Sierra inhibir reconectadores (79) de 52J1; 52J2; 52J4; 52J5.	Riesgo bajo. Asumido por Transelec, con inspección permanente	Trabajos planificados y coordinados por Transelec	No tiene consumo afectado		ninguno			04-01-23 08:00	04-01-23 18:00	04-01-23 06:21	04-01-23 19:37
2022115956	Subestacion	Ejecución Exitosa	CODELCO CHILE - DIVISIÓN EL TENIENTE	2050	Desconexión	Origen Interno	Programada	234	S/E MINERO	15829	S/E MINERO H10	Otro Tipo de Trabajo	Sin Limitaciones	Celeo Redes realizará Mantenimiento correctivo, reparación definitiva Switch auxiliar en 52H10 y Mantenimiento normal en paño H10 de S/E Minero, considera intervenir los siguientes equipos; PRH10, TPH10, 89H10-3. 89H10-3T. TCH10 y 52H10.	Sin riesgos para el sistema, equipos desconectados.	Se considera atención de Limitación técnica N° 2022001898	No tiene consumo afectado		ninguno			04-01-23 08:00	04-01-23 18:00	04-01-23 08:07	04-01-23 18:05
2022115472	Subestacion	Ejecución Exitosa	TRANSELEC S.A.	82	Intervención	Origen Interno	Programada	1820	S/E ATACAMA	1899	BA S/E ATACAMA 220KV BP1	Otro Tipo de Trabajo	Sin Limitaciones	S/E Atacama:Lavado de aislacion a equipos primarios paños J1, J2, J3, J4, J5, JR, J12 y JT1.	Bajo	Restricciones: Terceros, S/E O'Higgins: 52J8 con bloqueo a la reconexión Terceros, S/E Tap Off Enlace: 52J1 con bloqueo a la reconexión Subestación Miraje, 52J5 y 52J6 con bloqueo a la reconexión inmovilizado Terceros, Central Gas Atacama: 52C-1A, 52D1-10, 52C-1B Y 52D1-32 con bloqueo a la reconexión Subestación Atacama, 52E1 con bloqueo a la reconexión. Terceros, Subestación Atacama: 52J3 con bloqueo a la reconexión. Subestación Atacama, 52J1, 52JT1, 52J2, 52J4, 52J5, 52JR, 52JS con bloqueo a la reconexión. Instalaciones en Riesgo: L 220kV Atacama-Miraje, C1 o Paño Acoplador JR01-Atacama o Paño Transformación LJ01-Atacama o Paño Transformación LJ02-Atacama o Paño Transformación LJ04-Atacama o Tr. Trifásico 01, 220kV-Atacama o Barra 220 kV, Sección 1-Atacama Temporalidad de los Riesgos: Durante los trabajos. Nivel de Riesgo: Bajo. Bloqueos del jefe de faena: No hay.	No tiene consumo afectado		ninguno			04-01-23 08:00	04-01-23 18:00	04-01-23 08:47	04-01-23 20:52
2022115605	Subestacion	Ejecución Exitosa	CGE TRANSMISIÓN S.A.	2003	Intervención	Origen Externo	Programada	477	S/E TENO EMPALME	1635	S/E TENO EMPALME A1	Roce y pode franja servidumbre	Sin Limitaciones	A solicitud de TRANSELEC, según Sodi 0751 se solicita No reconectar interruptor 52A1 en S/E Empalme Teno por trabajos en sus instalaciones.	Riesgo controlado por TRANSELEC.	.	No tiene consumo afectado		ninguno			04-01-23 08:00	04-01-23 18:00	04-01-23 06:10	04-01-23 19:40
2022115835	Subestacion	Ejecución Exitosa	AES GENER	10	Intervención	Origen Interno	Programada	1908	S/E NORGENER	2204 2205 2206 2207 2208 2597 2598	BA S/E NORGENER 13.8KV NTO1 BA S/E NORGENER 13.8KV NTO2 BA S/E NORGENER 220KV BP1 BA S/E NORGENER 220KV BP2 BA S/E NORGENER 5.3KV BA S/E NORGENER 5KV B1 BA S/E NORGENER 5KV B2	Lavado de Aislación	Sin Limitaciones	Lavado de S/E Norgener	Riesgo bajo ya que es trabajo preventivo semanal	S/E Norgener: Señalizar y Reconexión F/S 52J1 y 52J2, S/E Crucero: Señalizar y Reconexión F/S 52J12 y 52J13, S/E La Cruz: Señalizar y No Reconectar 52J1 - 52J2 - 52J-T1 - 52J-T2, S/E Barriles: Señalizar y No Reconectar 52J1 , 52J2 , 52H-T1.	No tiene consumo afectado		ninguno			04-01-23 08:00	04-01-23 18:00	04-01-23 08:18	04-01-23 12:18
2022115856	Subestacion	Ejecución Exitosa	MINERA CENTINELA	453	Intervención	Origen Interno	Programada	1906	S/E MUELLE	17985 22780 22781 22782	S/E MUELLE 110 KV S/E MUELLE H1 S/E MUELLE H4 S/E MUELLE H2	Lavado de Aislación	Sin Limitaciones	Lavado de aislación a equipos de patio	Riesgo bajo, se consideran todas las medidas de seguridad	Condiciones Requeridas: SE Muelle señalizar no reconectar 52H1 52H2 52H4 SE Chacaya No reconectar 52H2	No tiene consumo afectado		ninguno			04-01-23 08:00	04-01-23 18:00	04-01-23 08:31	04-01-23 15:50
2022116407	Subestacion	Ejecución Exitosa	CGE TRANSMISIÓN S.A.	2003	Intervención	Origen Interno	Programada	1840	S/E CENTRO	31609	S/E CENTRO HT3 [EN_REVISION]	Obras Civiles	Sin Limitaciones	Trabajos generales de OOCC para ampliación de SE Centro, Levantamientos topográficos. Corte y doblado de enfierradura para fundaciones, excavaciones, hormigonado, carpinteria general, ampliacion de patio congfeccion de nueva MPT Asociado a proyecto nuevo T3 SE Centro NUP 1534	Bajo riesgo, trabajo en proyecto de ampliacion en zonas segregadas de areas energizadas	Trabajos generales de OOCC para ampliación de SE Centro. Asociado a proyecto nuevo T3 SE Centro NUP 1534 No hay intervención de sistema en operacion	No tiene consumo afectado		ninguno			04-01-23 08:00	11-01-23 20:00	04-01-23 13:53	11-01-23 20:00
2022117538	Subestacion	Aprobado sin activación	TRANSELEC S.A.	82	Intervención	Origen Interno	Programada	561	S/E ANCOA	grupo_emergencia	otros: grupo_emergencia	Otro Tipo de Trabajo	Sin Limitaciones	Programa de mantenimiento de cargadores de baterías de la subestación.-	Bajo	Actividades: S/E Ancoa: Mantenimiento a cargadores de baterías N°1 de 48 VCC sala 502 kV.- Instalaciones en Riesgo: SS.AA. C.C. Ancoa.- Temporalidad de los Riesgos: Durante los trabajos.- Nivel de Riesgo: Bajo.- Bloqueos del jefe de faena: Subestación Ancoa. Delimitar zona de trabajo.-	No tiene consumo afectado		ninguno			04-01-23 08:00	04-01-23 13:00		
2022116718	Subestacion	Ejecución Exitosa	ENEL TRANSMISIÓN CHILE S.A.	1855	Intervención	Origen Externo	Programada	2211	S/E NUEVA LAMPA	28372 28373 28375 28376	S/E NUEVA LAMPA J2 S/E NUEVA LAMPA J3 S/E NUEVA LAMPA J5 S/E NUEVA LAMPA J6	Otro Tipo de Trabajo	Sin Limitaciones	Transelec realiza corte y poda de arboles cercanos a la línea, con instalación energizada.	Trabajos por parte de Transelec	Frente a una operación automática del paño señalado Enel solo reconectará previa coordinación con el CEN.	No tiene consumo afectado		ninguno			04-01-23 08:00	04-01-23 18:00	04-01-23 06:05	04-01-23 16:10
2022116722	Subestacion	Ejecución Exitosa	CGE TRANSMISIÓN S.A.	2003	Intervención	Origen Interno	Programada	624	S/E TIERRA AMARILLA	2869	S/E TIERRA AMARILLA H4	Otro Tipo de Trabajo	Sin Limitaciones	INSTALACIÓN DE DD.CC. CERCANOS A LA LÍNEA DE LLEGADA A SE PLANTAS	NIVEL DE RIESGO BAJO CONTROLADO.	INSTALACIÓN DE DD.CC. CERCANOS A LA LÍNEA DE LLEGADA A SE PLANTAS, PARA ESTA CONDICIÓN DE TRABAJO SE NECESITA BLOQUEO DE RECONEXIÓN DEL 52H4 S/E TIERRA AMARILLA Y BLOQUEO DE RECONEXIÓN DE LOS CIRCUITO DE MT 52C7 Y 52C8 EN S/E PLANTAS.	No tiene consumo afectado		ninguno			04-01-23 08:00	04-01-23 20:00	04-01-23 10:02	04-01-23 20:43
2022117085	Subestacion	Aprobado sin activación	CGE TRANSMISIÓN S.A.	2003	Intervención	Origen Interno	Programada	408	S/E LAUTARO	tendido_cable	otros: tendido_cable	Obras Civiles	Sin Limitaciones	Trabajos de montaje de equipos, excavación y termofusión (MPT) de malla a tierra en patio energizado 66, 23 y 13,2 kV , acometida en escalerilla interior y trabajos de apertura de muro de sala de control existente para ingreso de bandeja porta conductores, tendido cables de comunicacion y alambrado de paneles control (sin conexion a equipos existentes), calado de paneles en sala de comando, estas faenas están relacionadas con el proyecto de ampliación de S/E Lautaro NUP1130 y 2525	Riesgo bajo, trabajos se ejecutaran de acuerdo a protocolos y procedimientos establecidos para la faena	Proyecto asociado al NUP 1130 y 2525 "Proyecto Ampliación SE Lautaro ".	No tiene consumo afectado		ninguno			04-01-23 08:00	04-01-23 20:00		
2022117108	Subestacion	Aprobado sin activación	CGE TRANSMISIÓN S.A.	2003	Intervención	Origen Interno	Programada	394	S/E COLLIPULLI	tendido_cable	otros: tendido_cable	Obras Civiles	Sin Limitaciones	Revision de conexionados e intervención de tableros en patio y sala de control, faena debido a proyecto de ampliación de S/E Collipulli, NUP 1129.	Riesgo bajo. Trabajos a efectuarse respetando y aplicando los procedimientos correspondientes.	Proyecto asociado al NUP 1129 "Proyecto Ampliación SE Collipulli ".	No tiene consumo afectado		ninguno			04-01-23 08:00	04-01-23 20:00		
2022117539	Subestacion	Aprobado sin activación	TRANSELEC S.A.	82	Intervención	Origen Interno	Programada	561	S/E ANCOA	grupo_emergencia	otros: grupo_emergencia	Otro Tipo de Trabajo	Sin Limitaciones	Programa de mantenimiento de cargadores de baterías de la subestación.-	Bajo	Actividades S/E Ancoa: Mantenimiento a cargador de baterías N°1 de casa de SSGG 220 kV.- Instalaciones en Riesgo: SS.AA. C.C. Ancoa. Temporalidad de los Riesgos: Durante los trabajos.- Nivel de Riesgo: Bajo.- Bloqueos del jefe de faena: Subestación Ancoa. Delimitación zona de trabajo.-	No tiene consumo afectado		ninguno			04-01-23 08:00	04-01-23 13:00		
2022117291	Subestacion	Ejecución Exitosa	COMPAÑÍA SCM MINERA LUMINA COPPER CHILE	246	Intervención	Origen Externo	Programada	1649	S/E CASERONES	15152 15153	S/E CASERONES J1 S/E CASERONES J2	Lavado de Aislación	Sin Limitaciones	Línea Maitencillo- Caserones C1 y C2.- Lavado de aislación estructuras N°1 a 90.	Riesgo bajo para el SEN, en terreno toman las medidas necesarias.	En S/E Caserones, no reconectar 52J1 y 52J2. En S/E Jorquera, no reconectar 52JT.	No tiene consumo afectado		ninguno			04-01-23 08:00	04-01-23 18:00	04-01-23 06:13	04-01-23 15:09
2022113908	Subestacion	Ejecución Exitosa	AES ANDES S.A.	10	Intervención	Origen Interno	Programada	1972	S/E TAP OFF OESTE	NO Aplica	NO Aplica	Otro Tipo de Trabajo	Sin Limitaciones	Implementación de señales SCADA en RTU Posible intermitencia en los datos enviados hacia en Coordinador.	Riesgo controlado, trabajos con supervisión presente	Posible intermitencia en los datos enviados hacia en Coordinador.	No tiene consumo afectado		ninguno			04-01-23 08:00	04-01-23 20:00	04-01-23 10:32	04-01-23 17:58
2022114737	Subestacion	Aprobado sin activación	TRANSELEC S.A.	82	Intervención	Origen Interno	Programada	562	S/E CARDONES	grupo_emergencia	otros: grupo_emergencia	Otro Tipo de Trabajo	Sin Limitaciones	S/E Cardones: Mantenimiento Preventivo Básico (MPB) a Cargador de Baterías N° 1 48Vcc.	Bajo	Actividades: MPB Cargadores de batería., S/E Cardones: Mantenimiento Preventivo Básico (MPB) a Cargador de Baterías N° 1 48Vcc. Restricciones: No hay Instalaciones en Riesgo: SS.AA. C.A. Cardones o SS.AA. C.C. Cardones Temporalidad de los Riesgos: Durante de los trabajos Nivel de Riesgo: Bajo Bloqueos del jefe de faena: Subestación Cardones, ITM N°13 Celda SS/AA CC 48V (Enlace de barras). A disposición del Jefe de Faena Subestación Cardones, ITM N°6 Celda SS/AA CA 400/230 V (Alimentación CBT1_48Vcc) A disposición del Jefe de Faena Subestación Cardones, ITE N°1 Tablero N°1 SS/AA CC 48 V (Cargador de Baterías N°1_48Vcc) A disposición del Jefe de Faena Subestación Cardones, ITE N°2 Tablero N°1 SS/AA CC 48 V (Banco de Baterías N°1) A disposición del Jefe de Faena Subestación Cardones, ITE N°5 Tablero N°1 SS/AA CC 48 V (Alimentación Barra N°1 48Vcc) A disposición del Jefe de Faena Subestación Cardones, Zona de trabajo Delimitar	No tiene consumo afectado		ninguno			04-01-23 08:00	04-01-23 12:00		
2022117002	Subestacion	Ejecución Exitosa	MINERA ESCONDIDA LTDA.	378	Intervención	Origen Interno	Programada	1808	S/E 940	telecomunicacion	otros: telecomunicacion	Otro Tipo de Trabajo	Sin Limitaciones	Mantenimiento a equipos de comunicación	Riesgo bajo. Trabajo se realiza con procedimiento respectivo.	Posible intermitencia de comunicaciones mientras dure la intervención.	No tiene consumo afectado		ninguno			04-01-23 08:00	04-01-23 20:00	04-01-23 11:33	04-01-23 19:30

Reporte Desconexión/Intervención Subestacion
Fecha generación reporte: 25-01-2023 09:10:55
Estados: Aprobado sin activación, Ejecución Exitosa, Aprobado sin activación, Ejecución Exitosa
Total registros General: 169
Total registros Subestacion: 75

Número	Tipos	Estado	Empresa	Id Coordinado	Tipo Solicitud	Origen	Tipo Programación	ID(s)	Subestación	ID(s)	Elemento(s)	Tipo Trabajo	Potencia	Trabajos a Realizar	Descripción Nivel Riesgo	Comentario Adicional	Consumo	Empresas Afectadas	Trabajo Requiere	Estado Operativo	Estado Operativo Efectivo	Fecha Inicio	Fecha Fin	Fecha Efectiva Inicio	Fecha Efectiva Fin
2022117372	Subestacion	Ejecución Exitosa	TRANSELEC S.A.	82	Intervención	Origen Interno	Programada	584	S/E POLPAICO (TRANSELEC)	2684	S/E POLPAICO KR	Otro Tipo de Trabajo	Sin Limitaciones	S/E Polpaico: Canalización para conductores entre secundario del TTCC KR y caja de agrupamiento paño KR (NUP 3701).	Bajo	Actividades: S/E Polpaico: Canalización para conductores entre secundario del TTCC KR y caja de agrupamiento paño KR (NUP 3701). Restricciones: Normalización sujeta a coordinación. Instalaciones en Riesgo: S/E Polpaico: Paño de 500 kV KR -Acoplador (en caso de estar energizado). Temporalidad de los Riesgos: Durante los trabajos. Nivel de Riesgo: Bajo. Bloqueos del jefe de faena: S/E Polpaico: Delimitación de la zona de trabajo. Trabajos a nivel de piso.	No tiene consumo afectado		ninguno			04-01-23 08:00	08-01-23 15:00	04-01-23 15:08	08-01-23 18:00
2022117536	Subestacion	Ejecución Exitosa	ENGIE ENERGÍA CHILE S.A.	1744	Intervención	Origen Interno	Programada	1824	S/E CAPRICORNIO	21267 21268	S/E CAPRICORNIO H2 S/E CAPRICORNIO H1	Mantenimiento preventivo	Sin Limitaciones	Mantenimiento Operacional remoto, paños H1 y H2.	Riesgo bajo. Se toman todas las medidas de control para un trabajo seguro.	Sin condiciones operacionales.	No tiene consumo afectado		ninguno			04-01-23 08:00	04-01-23 17:00	04-01-23 09:15	04-01-23 12:56
2022117038	Subestacion	Ejecución Exitosa	TRANSELEC S.A.	82	Intervención	Origen Interno	Programada	560	S/E ALTO JAHUEL	2306	S/E ALTO JAHUEL H5	Otro Tipo de Trabajo	Sin Limitaciones	S/E Alto Jahuel: Alambrados en protección 21-21N por normalización de lógica de detección cierre manual.	Bajo	Actividades: S/E Alto Jahuel: Alambrados en protección 21-21N por normalización de lógica de detección cierre manual. Restricciones: Normalización sujeta a coordinación. Instalaciones en Riesgo: S/E Alto Jahuel: Paño de 110 kV H5 -Florida 1. Temporalidad de los Riesgos: Durante los trabajos. Nivel de Riesgo: Bajo. Bloqueos del jefe de faena: S/E Alto Jahuel: El Jefe de Faena delimitará las zonas de trabajo.	No tiene consumo afectado		ninguno			04-01-23 08:00	06-01-23 15:00	04-01-23 10:39	09-01-23 05:08
2022117522	Subestacion	Aprobado sin activación	TRANSELEC S.A.	82	Intervención	Origen Interno	Programada	2078	S/E EL LAUREL	grupo_emergencia	otros: grupo_emergencia	Otro Tipo de Trabajo	Sin Limitaciones	Trabajos asociados a proyecto NUP 1133. Trabajos no constituyen PES.-	Bajo	Actividades: S/E El Laurel: Actividades de obras civiles topografía, excavación, enfierradura, instalación de moldajes, instalación de pernos e insertos, hormigonado, descimbre, confección de canaletas nueva, montaje muro corta llamas Patio 220/23-66 kV, banco ductos y cámaras de registro eléctricas y alcantarillado. Nivelación de plataforma y caminos interiores.- Restricciones: Normalización sujeta a coordinación.- Instalaciones en Riesgo: SS.GG. SE El Laurel.- Temporalidad de los Riesgos: Durante los trabajos.- Nivel de Riesgo: Bajo.- Bloqueos del jefe de faena: No hay.	No tiene consumo afectado		ninguno			04-01-23 08:00	28-02-23 18:00		
2022114740	Subestacion	Aprobado sin activación	TRANSELEC S.A.	82	Intervención	Origen Interno	Programada	562	S/E CARDONES	grupo_emergencia	otros: grupo_emergencia	Otro Tipo de Trabajo	Sin Limitaciones	S/E Cardones: Mantenimiento Preventivo Básico (MPB) al Cargador de Batería 1 de 110Vcc.	Bajo	Actividades: MPB Cargadores de batería., S/E Cardones: Mantenimiento Preventivo Básico (MPB) al Cargador de Batería 1 de 110Vcc. Restricciones: No hay Instalaciones en Riesgo: SS.AA. C.A. Cardones o SS.AA. C.C. Cardones Temporalidad de los Riesgos: Durante de los trabajos Nivel de Riesgo: Bajo Bloqueos del jefe de faena: Subestación Cardones, ITM N°6 Celda SS/AA CC 110 (Enlace de barras). A disposición del jefe de faena. Subestación Cardones, ITM N°4 Celda SS/AA CA 400/230 V (Alimentación CBT1) A disposición del jefe de faena. Subestación Cardones, ITE N°1 Tablero N°1 SS/AA CC 110 V (Cargador de Baterías N°1) A disposición del jefe de faena. Subestación Cardones, ITE N°5 Tablero N°1 SS/AA CC 110 V (Alimentación Barra N°1 CC) A disposición del jefe de faena.	No tiene consumo afectado		ninguno			04-01-23 08:00	04-01-23 12:00		
2022113793	Subestacion	Ejecución Exitosa	TAMAKAYA ENERGÍA	398	Intervención	Origen Interno	Programada	1887	S/E KELAR	22602 22603 22604 22605 22606 22607 22608	S/E KELAR J1 S/E KELAR J2 S/E KELAR J5 S/E KELAR JR S/E KELAR JTG1 S/E KELAR JTG2 S/E KELAR JTV	Lavado de Aislación	Sin Limitaciones	Programa de lavado de aislación SE Kelar debe ejecutarse debido al plan de mantenimiento de estos equipos.	Riesgo es bajo debido a que el servicio de lavado de aislación de la SE Kelar se realizará con personal y equipamiento especializado.	Programa de lavado de aislación SE Kelar debe ejecutarse debido al plan de mantenimiento de estos equipos. Para este tipo de trabajo se solicita no reconexión automática de los interruptores 52J1, 52J2, 52JR, 52J5, 52JT1, 52JT2 y 52JT3. En SE Kapatur se solicita no reconectar 52J9, 52J10, 52J11 y 52J12.	No tiene consumo afectado		ninguno			04-01-23 08:00	04-01-23 20:00	04-01-23 12:03	04-01-23 17:46
2022116177	Subestacion	Ejecución Exitosa	ALTO JAHUEL TRANSMISORA DE ENERGÍA S.A.	82	Intervención	Origen Interno	Programada	560	S/E ALTO JAHUEL	NO Aplica	NO Aplica	Otro Tipo de Trabajo	Sin Limitaciones	Actualización del sistema operativo y upgrades del software MicroSCADA X en el servidores SCADA Principal y Respaldo del Centro de Control.	Riesgo: Posible intermitencia de envío de datos SITR al CEN.	El trabajo se realizará en un servidor a la vez, comenzado con el servidor de respaldo se verifica el correcto funcionamiento y se procede a continuar los trabajos en el servidor principal.	No tiene consumo afectado		ninguno			04-01-23 08:00	04-01-23 18:00	04-01-23 09:52	04-01-23 19:23
2022115879	Subestacion	Ejecución Exitosa	HALDEMAN MINING COMPANY S.A.	370	Intervención	Origen Interno	Programada	1864	S/E EL LINCE	22437 24868 30785 17902	S/E EL LINCE HT S/E EL LINCE HT1 S/E EL LINCE HT2 S/E EL LINCE 110 KV	Lavado de Aislación	Sin Limitaciones	Lavado de aislación a equipos de patio	riesgo bajo, se consideran todas las medidas de seguridad	Señalizar no reconectar SE Mejillones 52H2 - SE El Lince 52HT 52HT1 52HT2	No tiene consumo afectado		ninguno			04-01-23 08:00	04-01-23 18:00	04-01-23 09:37	04-01-23 12:53
2022116528	Subestacion	Ejecución Exitosa	COMPAÑÍA TRANSMISORA LA CEBADA S.A.	1924	Intervención	Origen Interno	Programada	1700	S/E CENTRAL LA CEBADA	15648 24117	S/E CENTRAL LA CEBADA J1 S/E CENTRAL LA CEBADA J3	Otro Tipo de Trabajo	Sin Limitaciones	A solicitud de TRANSELEC: REEMPLAZO DE CRUCETAS CIRCUITO N°1 y 2 EN ESTR. 244 a 272. INSPECCION ESTRUCTURA COMPLETA EN ESTR. 244 a 259. (No considera crucetas ni escalines). Condiciones requeridas: SE La Cebada Señalizar y no reconectar 52J1 y 52J3.	El riesgo es bajo ya que se toman las medidas para minimizarlo.	Condiciones requeridas: SE La Cebada Señalizar y no reconectar 52J1 y 52J3. Nota 1: No existen cruces de líneas con terceros en los tramos a intervenir. Nota 2: Existe inspección permanente para estos trabajos. Nota 3: No se realizarán trabajos distintos en una misma estructura de manera simultánea.	No tiene consumo afectado		ninguno			04-01-23 08:00	04-01-23 18:00	04-01-23 06:21	04-01-23 16:36
2022117084	Subestacion	Ejecución Exitosa	CGE TRANSMISIÓN S.A.	2003	Desconexión	Origen Externo	Programada	421	S/E OVALLE	1249	S/E OVALLE BR	Otro Tipo de Trabajo	Sin Limitaciones	A solicitud de Transelec, de acuerdo con Sodi N°44 por trabajos en instalaciones de CGE, se requiere Desconexión del 52BR en S/E Ovalle.	Trabajos en instalaciones de propiedad de CGE, Bajo riesgo durante todo el trabajo en equipos de CGE.	SE Ovalle: Trabajos previos Proyecto "NUP 3719 MNR Reemplazo de la protección sistema 1 del paño B2 de S/E Ovalle 66 kV". 1) Normalización de contactos auxiliares de ITM TTPP Barra correspondiente a potenciales hacia PS1 del paño B2. 2) Inyección segundaria aguas abajo de ITM TTPP Barra correspondiente a potenciales hacia PS1 del paño B2. 3) Reemplazo de marquillas erróneas en implementación de nueva protección sistema 1 dél paño B2. 4) Revisión, normalización y pruebas de control de la reconexión del paño B2. 5) Pruebas NIT desde la nueva protección sistema 1 ABB, hacia interruptor 52B2 y 52BR. Nota 1: Por pruebas NIT en conjunto con 52BR, se debe de solicitar a disposición el 52BR y desconectado el paño BR a CGE. Nota 2: L. 066kV Los Molles-Ovalle, C2 quedará radial desde S/E Molles.	No tiene consumo afectado		ninguno			04-01-23 08:00	04-01-23 18:00	04-01-23 12:46	04-01-23 18:11
2022113846	Subestacion	Ejecución Exitosa	TRANSELEC S.A.	82	Intervención	Origen Interno	Programada	606	S/E PUNTA COLORADA	1359 1630	BA S/E PUNTA COLORADA 220KV BP1 BA S/E PUNTA COLORADA 220KV BP2	Otro Tipo de Trabajo	Sin Limitaciones	S/E Punta Colorada, Lavado de aislación de equipos primarios, incluye marcos de barra y línea. Paños J1; J2; J3; J4; J5; J6, (J7, J8. J9 Terceros),I17,J20	Bajo	Actividades: Lavado de aislación de instalación en servicio (Barra), S/E Punta Colorada, Lavado de aislación de equipos primarios, incluye marcos de barra y línea. Paños J1; J2; J3; J4; J5; J6, (J7, J8. J9 Terceros),I17,J20 Nota: el paño J17 y J20 se encuentran desvinculados., incluye desmalezado Restricciones: Subestación P. Colorada, 52J1 con bloqueo a la reconexión inmovilizado Subestación P. Colorada, 52J2 con bloqueo a la reconexión inmovilizado Subestación P. Colorada, 52J3 con bloqueo a la reconexión inmovilizado Subestación P. Colorada, 52J4 con bloqueo a la reconexión inmovilizado Subestación P. Colorada, 52J5 con bloqueo a la reconexión inmovilizado Subestación P. Colorada, 52J6 con bloqueo a la reconexión inmovilizado Subestación P. Azúcar, 52J1 con bloqueo a la reconexión inmovilizado Subestación P. Azúcar, 52J2 con bloqueo a la reconexión inmovilizado Subestación Don Héctor, 52J11 con bloqueo a la reconexión inmovilizado Subestación Don Héctor, 52J10 con bloqueo a la reconexión inmovilizado Subestación Don Héctor, 52J8 con bloqueo a la reconexión inmovilizado Subestación Don Héctor, 52J7 con bloqueo a la reconexión inmovilizado Subestación P. Colorada, 52J7 con bloqueo a la reconexión inmovilizado Subestación P. Colorada, 52J9 con bloqueo a la reconexión inmovilizado Subestación P. Colorada, 52J8 con bloqueo a la reconexión inmovilizado Subestación P. Colorada, 52J13 con bloqueo a la reconexión inmovilizado Subestación P. Colorada, 52J14 con bloqueo a la reconexión inmovilizado Subestación San Juan, 52J1 con bloqueo a la reconexión inmovilizado Central Barrick, 52C4 con bloqueo a la reconexión inmovilizado Instalaciones en Riesgo: L 220kV Pan de Azúcar-Punta Colorada, C1 o L 220kV Pan de Azúcar-Punta Colorada, C2	No tiene consumo afectado		ninguno			04-01-23 08:00	04-01-23 18:00	04-01-23 04:45	04-01-23 20:52
2022113820	Subestacion	Ejecución Exitosa	CGE TRANSMISIÓN S.A.	2003	Intervención	Origen Interno	Programada	1966	S/E TAP OFF LA NEGRA	1654	TAP OFF LA NEGRA 110/23 KV 20MVA 1	Lavado de Aislación	Sin Limitaciones	Se realizará lavado de aislación a S/E La Negra y equipos de patio	Riesgo controlado, según procedimiento interno CGETx	En S/E La Negra .- Deshabilitar reconexion automática :52H3 en S/E Alto Norte y señalizar 52H2 en S/E Antofagasta y deshabilitar reconexion automática :52E7 y señalizar 52ET1 personal CGE	No tiene consumo afectado		modificacion_protecciones			04-01-23 07:00	04-01-23 17:06	04-01-23 07:19	04-01-23 11:59
2022116199	Subestacion	Ejecución Exitosa	MINERA ESCONDIDA LTDA.	378	Intervención	Origen Externo	Programada	1910	S/E O'HIGGINS	22837 22840	S/E O'HIGGINS J7 S/E O'HIGGINS J10	Lavado de Aislación	Sin Limitaciones	Trabajos de lavado de aislación en Linea 220 kV Kapatur - O'Higgins circuito 1 y 2.	Riesgo Bajo. Trabajo programado.	A solicitud de Saesa se requiere orden de no reconectar los interruptores 52J7 y 52J10 de Subestación O'Higgins por lavado de aislación a las Líneas 220 kV Kapatur - O'Higgins 1 y 2.	No tiene consumo afectado		ninguno			04-01-23 07:00	04-01-23 18:00	04-01-23 07:54	04-01-23 19:30
2022116791	Subestacion	Ejecución Exitosa	MINERA ESCONDIDA LTDA.	378	Desconexión	Origen Interno	Programada	1821	S/E BOOSTER	1431	BOOSTER 69/4.16 KV N°1	Otro Tipo de Trabajo	Sin Limitaciones	Verificación de regulador de tensión y pruebas de control CTBC paño T1.	Riesgo bajo. Trabajo se realiza con procedimiento respectivo.	Se requieren las siguientes condiciones en SubEstación Booster: Abierto y a disposición 52BT1, 52DT1, 89BT1-1.	No tiene consumo afectado		ninguno			04-01-23 07:00	04-01-23 20:00	04-01-23 10:51	04-01-23 17:11
2022116992	Subestacion	Ejecución Exitosa	MINERA ESCONDIDA LTDA.	378	Intervención	Origen Interno	Programada	1870	S/E ESCONDIDA NORTE	22501	S/E ESCONDIDA NORTE BT1	Mantenimiento preventivo	Sin Limitaciones	Limpieza, reapriete, inspección visual y termografía paño BT1.	Riesgo bajo. Trabajo se realiza con procedimiento respectivo.	Se requiere orden de no reconectar en SubEstación Escondida Norte: 52BT1.	No tiene consumo afectado		ninguno			04-01-23 07:00	04-01-23 20:00	04-01-23 15:23	04-01-23 19:30
2022117276	Subestacion	Aprobado sin activación	PARQUE EÓLICO CAMPO LINDO SPA [En_Revision]	1854	Intervención	Origen Interno	Programada	2329	S/E SANTA CLARA [EN_REVISION]	30576 30577 30578 30579 30580 30581 30582 30583	S/E SANTA CLARA J5 [EN_REVISION] S/E SANTA CLARA J6 [EN_REVISION] S/E SANTA CLARA J7 [EN_REVISION] S/E SANTA CLARA J8 [EN_REVISION] S/E SANTA CLARA J9 [EN_REVISION] S/E SANTA CLARA J10 [EN_REVISION] S/E SANTA CLARA J11 [EN_REVISION] S/E SANTA CLARA J12 [EN_REVISION]	Otro Tipo de Trabajo	Sin Limitaciones	Se realizara Inspección y termografía a equipos SE Santa Clara.	Riesgo bajo según actividad a realizar.	Sin condiciones	No tiene consumo afectado		ninguno			04-01-23 07:00	04-01-23 18:00		
2022115543	Subestacion	Ejecución Exitosa	COLBÚN S.A.	4	Intervención	Origen Interno	Programada	2337	S/E INCA DE ORO	NO Aplica	NO Aplica	Otro Tipo de Trabajo	Sin Limitaciones	Se realizaran trabajos de actualización de CTC sistema de control de trackers. Que eventualmente podrían poner en riesgo la comunicación y datos del sistema de seguimiento de tracker. Esto podria ocasionar pérdidas de comunicacion que afectarian al seguimiento de los trackers y la disponibilidad de generacion al no tener seguimiento. Trabajos se realizarian al medio dia donde los tracker se encuentran en horizontal para evitar tener perdidas de generacion si se presenta algun problema durante la actualización.	Perdida de comunicacion, control y seguimiento de los trackers de PFV DAS, que eventualmente podria afectar la generación.	Se realizaran trabajos de actualización de CTC sistema de control de trackers. Que eventualmente podrían poner en riesgo la comunicación y datos del sistema de seguimiento de tracker. Esto podria ocasionar pérdidas de comunicacion que afectarian al seguimiento de los trackers y la disponibilidad de generacion al no tener seguimiento. Trabajos se realizarian al medio dia donde los tracker se encuentran en horizontal para evitar tener perdidas de generacion si se presenta algun problema durante la actualización.	No tiene consumo afectado		ninguno			04-01-23 07:00	06-01-23 18:00	04-01-23 11:43	06-01-23 17:32
2022116074	Subestacion	Ejecución Exitosa	CGE TRANSMISIÓN S.A.	2003	Desconexión	Origen Interno	Programada	649	S/E PANIAHUE	3056	S/E PANIAHUE C1	Otro Tipo de Trabajo	Sin Limitaciones	Se requiere la desconexión del paño C1 asociado al alimentador Cunaco de S/E Paniahue, por auditoria de protecciones, según carta DE 05042-19 del CEN-CGE. Los consumos serán respaldados a través de redes de media tensión.	Riesgo bajo. Los trabajos se realizarán bajo procedimientos de seguridad interno de CGE	Se requiere la desconexión del paño C1 asociado al alimentador Cunaco de S/E Paniahue, por auditoria de protecciones, según carta DE 05042-19 del CEN-CGE. Los consumos serán respaldados a través de redes de media tensión.	No tiene consumo afectado		ninguno			04-01-23 00:00	04-01-23 05:00	03-01-23 23:20	04-01-23 04:58

Reporte Desconexión/Intervención Central Generadora

Fecha generación reporte: 25-01-2023 09:10:55

Estados: Aprobado sin activación, Ejecución Exitosa, Aprobado sin activación, Ejecución Exitosa

Total registros General: 169

Total registros Central Generadora: 7

Número	Tipos	Estado	Empresa	Id Coordinado	Tipo Solicitud	Origen	Tipo Programación	ID(s)	Central	ID(s)	Unidad(es)	Tipo Trabajo	Potencia	Trabajos a Realizar	Descripción Nivel Riesgo	Comentario Adicional	Consumo	Empresas Afectadas	Trabajo Requiere	Estado Operativo	Estado Operativo Efectivo	Fecha Inicio	Fecha Fin	Fecha Efectiva Inicio	Fecha Efectiva Fin
202211674 3	Central Generadora	Ejecución Exitosa	ENEL GREEN POWER CHILE S.A.	250	Intervención	Origen Interno	Programada	399	PFV FINIS TERRAE		CENTRAL COMPLETA	Otro Tipo de Trabajo	Sin Limitaciones	Se realizara el cambio de proveedor del enlace de comunicaciones principal. Posible intermitencia en las comunicaciones en SITR	Riesgo bajo. Se intervendran erquipos de comunicaciones	Parque sin Generacion. PErsonal siempre presente en Parque	No tiene consumo afectado		ninguno	N (Conectada Normal)		04-01-23 20:00	05-01-23 06:00	04-01-23 20:34	04-01-23 22:52
202300041 7	Central Generadora	Ejecución Exitosa	ENGIE ENERGÍA CHILE S.A.	1744	Desconexión	Origen Interno	Curso Forzoso	387	TER TOCOPILLA	1996	TER TOCOPILLA U16-TG-TV	Otro Tipo de Trabajo	Sin Limitaciones	Reparación de tubos rotos en caldera	Reparación de tubos rotos en caldera.	Se requiere la unidad fuera de servicio para realizar los trabajos de reparación de tubos rotos en caldera.	No tiene consumo afectado		ninguno	DF (Desconexión Forzada)		04-01-23 10:45	08-01-23 23:59	04-01-23 10:45	10-01-23 14:30
202211708 9	Central Generadora	Ejecución Exitosa	COLBÚN S.A.	4	Intervención	Origen Interno	Programada	159	HP LOS QUILOS	1145	HP LOS QUILOS U3	Obras Civiles	9,36	Limpieza Pozo 1Y 2 Del Sistema de Refrigeración de la unidad N°3 CH Los Quilos	Riesgo Por inmersión, caída del mismo o distinto nivel, Contacto Eléctrico, Golpeado por, Atrapamiento, exposición solar. Picadura de Insectos	Limpieza de Pozo 1 y 2 Del Sistema de Refrigeración de la unidad N°3 CH Los Quilos	No tiene consumo afectado		ninguno	N (Conectada Normal)		04-01-23 09:00	04-01-23 18:00	04-01-23 10:57	05-01-23 18:00
202211665 3	Central Generadora	Ejecución Exitosa	EÓLICA MONTE REDONDO SPA	49	Intervención	Origen Externo	Programada	145	PE MONTE REDONDO		CENTRAL COMPLETA	Otro Tipo de Trabajo	48	Trabajos externos (Transelec) Linea 220 kV., Punta Sierra - Tap-Off Monte Redondo - La Cebada C1 y Linea 220 kV., Punta Sierra - La Cebada C2. A solicitud de Transelec SODI N° 37 REEMPLAZO DE CRUCETAS CIRCUITO N°1 y 2 EN ESTR. 244 a 272. INSPECCION ESTRUCTURA COMPLETA EN ESTR. 244 a 259. (No considera crucetas ni escalines). Nota 1: No existen cruces de líneas con terceros en los tramos a intervenir. Nota 2: Existe inspección permanente para estos trabajos	Nota 1: No existen cruces de líneas con terceros en los tramos a intervenir. Nota 2: Existe inspección permanente para estos trabajos	No reconectar 52JG1	No tiene consumo afectado		ninguno	N (Conectada Normal)		04-01-23 08:00	04-01-23 18:00	04-01-23 06:25	04-01-23 19:37
202211612 2	Central Generadora	Ejecución Exitosa	COLBÚN S.A.	4	Intervención	Origen Interno	Programada	104	TER SANTA MARIA	316	TER SANTA MARIA U1	Otro Tipo de Trabajo	370	Ensayos de validación al sistema de monitoreo control de emisiones.	Alto. Central debe realizar mediciones para validar su operación.	Mediciones de Isocinéticas Oficiales. Se requiere unidad > 300 MW durante el transcurso de las pruebas.	No tiene consumo afectado		ninguno	N (Conectada Normal)		04-01-23 08:00	05-01-23 20:00	04-01-23 07:56	05-01-23 14:45
202211701 5	Central Generadora	Ejecución Exitosa	HIDROMOCHO S.A.	639	Desconexión	Origen Interno	Programada	613	HP MOCHO	2896	HP MOCHO U1	Otro Tipo de Trabajo	Sin Limitaciones		Solicitud ingresada por medio de la Plataforma de Mantenimiento Preventivo Mayor. Se indicó que el riesgo es: Riesgo Bajo	Vaciado de Tubería Mantenciones manores en equipamiento de Central Reapriete eléctrico Reapriete mecánico Mantención de bombas de refrigeración Limpieza en bocatoma Llenado de Tubería	No tiene consumo afectado		ninguno	MM (Mantenimiento Mayor)		04-01-23 08:00	06-01-23 23:59	04-01-23 07:43	06-01-23 15:04
202211746 5	Central Generadora	Ejecución Exitosa	RÍO TRANQUILO S.A.	4	Intervención	Origen Interno	Programada	184	HP HORNITOS	270	HP HORNITOS U1	Otro Tipo de Trabajo	55	Inspección comunicaciones sistema radiocomunicaciones VHF	nivel bajo	Inspección comunicaciones sistema radiocomunicaciones VHF,	No tiene consumo afectado		ninguno	N (Conectada Normal)		04-01-23 08:00	04-01-23 18:00	04-01-23 08:38	04-01-23 16:47

Reporte Desconexión/Intervención Linea
Fecha generación reporte: 25-01-2023 09:10:55
Estados: Aprobado sin activación, Ejecución Exitosa, Aprobado sin activación, Ejecución Exitosa
Total registros General: 169
Total registros Linea: 87

Número	Tipos	Estado	Empresa	Id Coordinado	Tipo Solicitud	Origen	Tipo Programación	ID(s)	Línea	ID(s)	Tramo(s)	Tipo Trabajo	Potencia	Trabajos a Realizar	Descripción Nivel Riesgo	Comentario Adicional	Consumo	Empresas Afectadas	Trabajo Requiere	Estado Operativo	Estado Operativo Efectivo	Fecha Inicio	Fecha Fin	Fecha Efectiva Inicio	Fecha Efectiva Fin
2022113420	Linea	Ejecución Exitosa	TRANSELEC S.A.	82	Intervención	Origen Interno	Programada	972	DON HECTOR - MAITENCILLO 220KV	1795	DON HECTOR – MAITENCILLO 220KV C1	Otro Tipo de Trabajo	Sin Limitaciones	SE Don Héctor, Paño J02 por Investigación anormalidad M2 N° 10081785. -1) Se realizará el retiro del registrador que supervisaba la polarización de la bobina de disparo del interruptor. -2) Pruebas de control cierre y apertura de interruptor 52J02	Investigar y/o repara anormalidad en Interruptor, SE Don Héctor, Paño J02 por Investigación anormalidad M2 N° 10081785. -1) Se realizará el retiro del registrador que supervisaba la polarización de la bobina de disparo del interruptor. -2) Pruebas de control cierre y apertura de interruptor 52J02. _Se requiere SODI hacia Acciona por intervención y riesgo sobre paño J03.	Actividades: Investigar y/o repara anormalidad en Interruptor, SE Don Héctor, Paño J02 por Investigación anormalidad M2 N° 10081785. -1) Se realizará el retiro del registrador que supervisaba la polarización de la bobina de disparo del interruptor. -2) Pruebas de control cierre y apertura de interruptor 52J02. _Se requiere SODI hacia Acciona por intervención y riesgo sobre paño J03. Restricciones: No hay Instalaciones en Riesgo: L 220kV Don Héctor-Maitencillo, C1 Temporalidad de los Riesgos: Al término de los trabajos Nivel de Riesgo: Bajo Bloqueos del jefe de faena: Subestación Don Héctor, Caseta Diagonal 1: Armario controladores de paños J1, J2 y J3. Señalizada zona de trabajo y/o elementos a intervenir. Subestación Don Héctor, Caseta Diagonal 1: Armario protecciones 50BF paños J1, J2 y J3. Señalizada zona de trabajo y/o elementos a intervenir. Subestación Don Héctor, Caseta Diagonal 1: Armario protecciones L 220kV Don Héctor-Maitencillo, C1 Señalizada zona de trabajo y/o elementos a intervenir.	No tiene consumo afectado		ninguno			04-01-23 23:00	05-01-23 02:00	04-01-23 23:02	05-01-23 00:04
2023000380	Linea	Ejecución Exitosa	CODELCO CHILE - DIVISIÓN ANDINA	357	Desconexión	Origen Interno	Curso Forzoso	927	TAP EL LLANO - SAG 220KV	28 29 30 31	TAP EL LLANO - TERMINAL DE MUFA PONIENTE 220KV C1 TERMINAL MUFA PONIENTE - TERMINAL MUFA ORIENTE 220KV C1 TERMINAL MUFA ORIENTE - MARCO DE LINEAS 220KV C1 MARCO DE LINEAS - SAG 220KV C1	Otro Tipo de Trabajo	Sin Limitaciones	Desenergización de LT 220 kV Tramo El Llano - Sag, por probabilidad de descargas atmosféricas en la zona.	Riesgo alto, por probabilidad de descargas atmosféricas que pueden dañar equipos e instalaciones.	Abrir ambos extremos 52J2 en S/E Sag y 52J1 en S/E El Llano.	No tiene consumo afectado		ninguno			04-01-23 14:00	09-01-23 18:00	04-01-23 14:48	13-01-23 00:28
2023000427	Linea	Ejecución Exitosa	CGE TRANSMISIÓN S.A.	2003	Intervención	Origen Externo	Curso Forzoso	1354	HORCONES - CURANILAHUE NORTE 66KV	3120 3121	HORCONES - TAP OFF CARAMPANGUE 66KV C2 TAP OFF CARAMPANGUE - CURANILAHUE NORTE 66KV C2	Roce y poda franja servidumbre	Sin Limitaciones	Se requiere realizar una poda de emergencia por árbol con proyección a la Linea 66KV Horcones-Curanilahue Norte N° 2.	Riesgo medio y controlado bajo procedimiento CGE Transmisión.	Para los trabajos se requiere bloqueo de reconexión del 52B1 S/E Horcones y 52B9 S/E Curanilahue Norte.	No tiene consumo afectado		ninguno			04-01-23 11:34	04-01-23 15:00	04-01-23 11:35	04-01-23 14:41
2022116033	Linea	Ejecución Exitosa	CHILQUINTA TRANSMISIÓN S.A.	1984	Intervención	Origen Interno	Programada	571	CHAGRES - LOS ANGELES 44KV	868	CATEMU - LOS ANGELES 44KV C1	Lavado de Aislación	Sin Limitaciones	Se realizarán trabajos de lavado de aislacion con agua desmineralizada en la linea.	Riesgo bajo, programado y controlado.-	Requiere orden de no reconexion de la linea.	No tiene consumo afectado		ninguno			04-01-23 09:00	04-01-23 17:00	04-01-23 09:43	04-01-23 15:25
2022116781	Linea	Ejecución Exitosa	SISTEMA DE TRANSMISIÓN DEL SUR S.A.	83	Intervención	Origen Interno	Programada	820	CENTRAL SAN PEDRO DE DALCAHUE - CHILOE 110KV	1607	SAN PEDRO - CHILOE 110KV C1	Roce y poda franja servidumbre	Sin Limitaciones	No Reconectar Línea 110 kV Central San Pedro de Dalcahue - Chiloé por faenas de roce y tala de árboles en faja de servidumbre de línea 110 kV.	Riesgo controlado, se mantendrán las distancias de seguridad con línea 110 kV energizada	Solicitud se suspenderá diariamente al finalizar la jornada laboral 08:30 a 17:30 hrs. (PT 2022-07344 registro interno STS). Faena coordinada con ALBA SA.	No tiene consumo afectado		ninguno			04-01-23 08:30	16-01-23 17:30	04-01-23 09:12	16-01-23 18:30
2022117227	Linea	Ejecución Exitosa	CGE TRANSMISIÓN S.A.	2003	Intervención	Origen Interno	Programada	808	HUALTE - QUIRIHUE 33KV	614	HUALTE - QUIRIHUE 33KV C1	Roce y poda franja servidumbre	Sin Limitaciones	Bloquear reconexión del interruptor 52FT1 de S/E Hualte por trabajos de poda, roce y tala en la LT 33kV Hualte-Quirihue.	Riesgo medio con bloqueo.	Poda, roce y tala.	No tiene consumo afectado		ninguno			04-01-23 08:28	04-01-23 18:28	04-01-23 09:50	04-01-23 18:42
2022117223	Linea	Ejecución Exitosa	CGE TRANSMISIÓN S.A.	2003	Intervención	Origen Interno	Programada	285	COCHARCAS - HUALTE 66KV	613	COCHARCAS - HUALTE 66KV C1	Roce y poda franja servidumbre	Sin Limitaciones	Bloquear reconexión del interruptor 52B5 de S/E Cocharcas por trabajos de poda, roce y tala en la LT 66kV Cocharcas-Hualte.	Riesgo medio con bloqueo.	Poda, roce y tala.	No tiene consumo afectado		ninguno			04-01-23 08:20	04-01-23 18:20	04-01-23 09:50	04-01-23 15:45
2022117220	Linea	Ejecución Exitosa	CGE TRANSMISIÓN S.A.	2003	Intervención	Origen Interno	Programada	960	MONTERRICO - COCHARCAS 66KV	1580 1581 4344 4345	MONTERRICO - ESTRUCTURA 17 66KV C1 ESTRUCTURA 17 - COCHARCAS 66KV C1 MONTERRICO - EST. E16 66KV C1 EST. E16 - COCHARCAS 66KV C1	Roce y poda franja servidumbre	Sin Limitaciones	Bloquear reconexión del interruptor 52B3 de S/E Parral o 52B1 de SE Monterrico, por trabajos de poda, roce y tala en la LT 66kV Monterrico-Parral.	Riesgo medio con bloqueo.	Poda, roce y tala.	No tiene consumo afectado		ninguno			04-01-23 08:18	04-01-23 18:18	04-01-23 15:46	04-01-23 18:42
2022115635	Linea	Ejecución Exitosa	TRANSMISORA MELIPEUCO S.A	2052	Intervención	Origen Interno	Programada	1342	RIO TOLTEN - CUNCO 110KV	3047	RIO TOLTEN - CUNCO 110KV C1	Roce y poda franja servidumbre	Sin Limitaciones	Roce, poda, tala menor y chipeo en franja de servidumbre.	Bajo, pues el trabajo será realizado por personal calificado siguiendo normas de seguridad.	S/E Tap Off Rio Tolten: 52H1 posee reconexión automática deshabilitada. S/E Cunco: se coordinará con STS la no reconexión del interruptor 52H1 en caso de apertura.	No tiene consumo afectado		ninguno			04-01-23 08:00	04-01-23 18:00	04-01-23 08:47	04-01-23 18:15
2022105564	Linea	Ejecución Exitosa	TRANSELEC S.A.	82	Intervención	Origen Interno	Programada	1548	GEOGLIFOS – LAGUNAS 220KV [EN_REVISION]	3602	GEOGLIFOS – LAGUNAS 220KV C1	Otro Tipo de Trabajo	Sin Limitaciones	Construcción de accesos a campamento 1 de CMDIC (cruces bajo LAT Geoglífos-Lagunas 220 kV), entre las estructuras E114 a E119.	Bajo	Actividades: Construcción de accesos a campamento 1 de CMDIC (cruces bajo LAT Geoglífos-Lagunas 220 kV), entre las estructuras E114 a E119. Restricciones: Lagunas, S2J5_S2J6 No reconectar Geoglifos, S2J2_S2J3_S2J5_S2J6 No reconectar Instalaciones en Riesgo: L 220kV Geoglifos-Lagunas, C1 y L 220kV Geoglifos-Lagunas, C2 Temporalidad de los Riesgos: Durante de los trabajos Nivel de Riesgo: Bajo Bloqueos del jefe de faena: No hay	No tiene consumo afectado		ninguno			04-01-23 08:00	04-01-23 20:00	04-01-23 09:37	04-01-23 20:52
2022105565	Linea	Ejecución Exitosa	TRANSELEC S.A.	82	Intervención	Origen Interno	Programada	1548	GEOGLIFOS – LAGUNAS 220KV [EN_REVISION]	3603	GEOGLIFOS – LAGUNAS 220KV C2	Otro Tipo de Trabajo	Sin Limitaciones	Construcción de accesos a campamento 1 de CMDIC (cruces bajo LAT Geoglífos-Lagunas 220 kV), entre las estructuras E114 a E119.	Bajo	Actividades: Construcción de accesos a campamento 1 de CMDIC (cruces bajo LAT Geoglífos-Lagunas 220 kV), entre las estructuras E114 a E119. Restricciones: Lagunas, S2J5_S2J6 No reconectar Geoglifos, S2J2_S2J3_S2J5_S2J6 No reconectar Instalaciones en Riesgo: L 220kV Geoglifos-Lagunas, C1 y L 220kV Geoglifos-Lagunas, C2 Temporalidad de los Riesgos: Durante de los trabajos Nivel de Riesgo: Bajo Bloqueos del jefe de faena: No hay	No tiene consumo afectado		ninguno			04-01-23 08:00	04-01-23 20:00	04-01-23 09:37	04-01-23 20:52
2022107163	Linea	Ejecución Exitosa	TRANSELEC S.A.	82	Intervención	Origen Interno	Programada	205	PULLINQUE - LOS LAGOS 66KV	1337 1338	PANGUIPULLI - LOS LAGOS 66KV C1 PULLINQUE - PANGUIPULLI 66KV C1	Otro Tipo de Trabajo	Sin Limitaciones	Trabajos coordinados con empresa STS.	Bajo	Actividades: Reemplazo aislador linepost, instalación de manta protectora y gorros chinos. Restricciones: Restricción a la reconexión. Instalaciones en Riesgo: Línea 66 kV Pullinque - Los Lagos, C1. Temporalidad de los Riesgos: Durante de los trabajos. Nivel de Riesgo: Bajo. Bloqueos del jefe de faena: No hay. Observaciones: No reconectar los interruptores asociados a la línea.	No tiene consumo afectado		ninguno			04-01-23 08:00	04-01-23 18:00	04-01-23 04:45	04-01-23 20:52
2022116084	Linea	Ejecución Exitosa	COMPAÑÍA MINERA CERRO COLORADO LTDA	374	Intervención	Origen Externo	Programada	1028	POZO ALMONTE - CERRO COLORADO 110KV	1889	POZO ALMONTE - CERRO COLORADO 110KV C1	Lavado de Aislación	Sin Limitaciones	A solicitud de ENGIE se realizarán trabajos de Lavado de Aislación en la línea 110 kV Pozo Almonte - Cerro Colorado, MPB. No Reconectar Interruptores: SE Cerro Colorado NR 52HL; SE Pozo Almonte NR 52H3; NR 52H2.	El riesgo es bajo debido a la naturaleza del trabajo de lavado y las condiciones de No Reconectar interruptores: SE Cerro Colorado NR 52HL; SE Pozo Almonte NR 52H3; NR 52H2.	A solicitud de ENGIE se realizarán trabajos de Lavado de Aislación en la línea 110 kV Pozo Almonte - Cerro Colorado, MPB. No Reconectar Interruptores: SE Cerro Colorado NR 52HL; SE Pozo Almonte NR 52H3; NR 52H2.	No tiene consumo afectado		ninguno			04-01-23 08:00	04-01-23 16:00	04-01-23 08:32	04-01-23 12:10
2022116498	Linea	Ejecución Exitosa	CGE TRANSMISIÓN S.A.	2003	Intervención	Origen Externo	Programada	951	NANCAGUA - PANIAHUE 66KV	1111	NANCAGUA - PANIAHUE 66KV C1	Roce y poda franja servidumbre	Sin Limitaciones	Poda y Roce franja de servidumbre	Riesgo controlado aplicando procedimiento de seguridad interno de CGE Transmisión.	Se requiere el bloqueo de la reconexión interruptor 52B2 de SE Puquillay (STS) como medida de precaución ante estas faenas. El bloqueo de la reconexión de equipo de STS se encuentra coordinado mediante SODI inter-empresas. No considera transferencias de cargas o desconexión a clientes finales	No tiene consumo afectado		ninguno			04-01-23 08:00	04-01-23 18:00	04-01-23 08:52	04-01-23 16:24
2022111309	Linea	Ejecución Exitosa	MINERA COLLAHUASI	375	Intervención	Origen Interno	Programada	1098	LAGUNAS - COLLAHUASI 220KV	3697 3698 3724 3726 3694 3695 3723 3725	LAGUNAS - EST. 180 220KV C2 EST. 180 - EST. 202 220KV C2 EST. 202 – EST. 296 220KV C2 EST. 296 – COLLAHUASI 220KV C2 LAGUNAS - EST. 180 220KV C1 EST. 180 - EST. 202 220KV C1 EST. 202 – EST. 296 220KV C1 EST. 296 – COLLAHUASI 220KV C1	Lavado de Aislación	Sin Limitaciones	LAVADO DE AISLACIÓN DE LINEA 220 KV LAGUNAS - COLLAHUASI CIRCUITOS N°1 Y 2.	DESCARGA ELÉCTRICA POR LAVADO DE AISLACIÓN	SE REQUIERE RECONEXIÓN AUTOMÁTICA DESHABILITADA EN AMBOS EXTREMOS DE LAS LINEAS A INTERVENIR. S/E LAGUNAS 52J3: Reconexión deshabilitada. S/E LAGUNAS 52J4: Reconexión deshabilitada. S/E COLLAHUASI 52L1: Reconexión deshabilitada. S/E COLLAHUASI 52J1Z: Reconexión deshabilitada. Los lavados de líneas se realizarán de manera alternada, un circuito a las vez.	No tiene consumo afectado		ninguno			04-01-23 08:00	04-01-23 18:00	04-01-23 09:24	04-01-23 13:28
2022112877	Linea	Ejecución Exitosa	ELETRANS S.A.	82	Intervención	Origen Interno	Programada	143	CARRERA PINTO - SECCIONADORA SAN ANDRES 220KV	3256 3258	CARRERA PINTO - EST. 42-1 220KV L2 C2 CARRERA PINTO - EST. 42-1 220KV C3	Lavado de Aislación	Sin Limitaciones	Lavado de aislación de la LT 220 kV Carrera Pinto - Seccionadora San Andrés, Ctos N°2 y N°3	Riesgo bajo, trabajo programado y controlado.-	Se considera la precaución de no reconectar en ambos extremos de la línea. Precaución de no reconectar interruptores 52J6, 52J13 y 52J14 en S/E Carrera Pinto y en coordinación con SAESA por no reconectar interruptores 52J7, 52J8, 52J10 y 52J11 en S/E San Andrés.	No tiene consumo afectado		ninguno			04-01-23 08:00	04-01-23 18:00	04-01-23 08:35	04-01-23 15:30
2022113171	Linea	Ejecución Exitosa	TRANSELEC S.A.	82	Intervención	Origen Interno	Programada	1395	CONDORES - PARINACOTA 220KV	3199	CONDORES - PARINACOTA 220KV C1	Otro Tipo de Trabajo	Sin Limitaciones	L 220kV Cóndores-Parinacota, C1, Lavado de aislación; en instalación energizada (Simple Circuito), Estructura(s): E330 - E417, Total: 286 CAD	Bajo	Actividades: L 220kV Cóndores-Parinacota, C1, Lavado de aislación; en instalación energizada (Simple Circuito), Estructura(s): E330 - E417, Total: 286 CAD, Fecha de ejecución: 02-10.01.2023, Plazo Entrega Informe: 7 días fin trabajos, OOMM: 8257134 Restricciones: Cóndores, S2J2 No reconectar Parinacota, S2J1 No reconectar Instalaciones en Riesgo: L 220kV Cóndores-Parinacota, C1 Temporalidad de los Riesgos: Durante de los trabajos Nivel de Riesgo: Bajo Bloqueos del jefe de faena: No hay	No tiene consumo afectado		ninguno			04-01-23 08:00	04-01-23 18:00	04-01-23 08:46	04-01-23 20:52
2022113612	Linea	Ejecución Exitosa	TRANSELEC S.A.	82	Intervención	Origen Interno	Programada	438	CHARRUA - RALCO 220KV	221 634	CHARRUA - TAP ZONA DE CAIDA 220KV C2 TAP ZONA DE CAIDA - RALCO 220KV C2	Otro Tipo de Trabajo	Sin Limitaciones	No reconectar interruptores asociados a la instalación con riesgo.	Bajo	Actividades: Roce en franja servidumbre. Restricciones: Bloqueo a la reconexión. Instalaciones en Riesgo: L 220kV Ralco-Charrua, C1 o L 220kV Ralco-Palmucho-Charrúa, C2. Temporalidad de los Riesgos: Durante los trabajos. Nivel de Riesgo: Bajo. Bloqueos del jefe de faena: No hay.	No tiene consumo afectado		ninguno			04-01-23 08:00	04-01-23 18:00	04-01-23 04:45	04-01-23 20:52
2022116108	Linea	Ejecución Exitosa	MINERA SPENCE S.A.	385	Intervención	Origen Interno	Programada	1530	PALLATA - ENCUENTRO 220KV	3579	EST 70 - ENCUENTRO 220KV C1 [EN_REVISION]	Lavado de Aislación	Sin Limitaciones	Lavado de aislación método energizado pitón remoto a estructuras de línea 220kV ENC-PALLATA	Trabajos de lavado aislacion, linea 220kV entre SSEE Encuentro y pallata. Dudas llamar a Christian diaz +56953861244 Se trabajará con equipo lavador . En SE Encuentro S2J10 Señalizar y no reconectar En SE SQD S2J1 Señalizar y no reconectar. En SE Pallata S2J1 y S2J3 Señalizar y no reconectar	Lavado de aislación a est. cadenas de anclaje, sustentación estructura general, nivel de riesgo bajo. Se mantendrá contacto directo con centro de control.	No tiene consumo afectado		ninguno			04-01-23 08:00	04-01-23 19:00	04-01-23 07:14	04-01-23 19:00
2022114317	Linea	Ejecución Exitosa	TRANSELEC S.A.	82	Intervención	Origen Externo	Programada	132	ALTO JAHUEL - RANCAGUA - TINGUIRIRICA 154KV	1373 1374 1375 1376 1407 1437 1435	ALTO JAHUEL - VILLASECA 154KV C2 VILLASECA - TAP TUNICHE 154KV C2 TAP PUNTA CORTES - TAP TILCOCO 154KV C2 TAP TUNICHE - TAP PUNTA CORTES 154KV C2 TAP TUNICHE - RANCAGUA 154KV C2 TAP TILCOCO - TAP MALLOA NUEVA 154KV C2 TAP MALLOA NUEVA - TINGUIRIRICA 154KV C2	Otro Tipo de Trabajo	Sin Limitaciones	Trabajos asociados a proyecto NUP 897 Seccionamiento S/E Punta de Cortés: Para desmontaje/montaje para Inspección y Normalización reemplazo de TTPP en paño Paños A1, A3, A4 y A6.-		Actividades: S/E Punta de Cortés: Desmontaje/montaje para Inspección y Normalización de Transformadores de potencial (tensión) inductivos asociados a los paños A1, A3, A4 y A6 de las Diagonales N°1 y N°2 (Fuera de Servicio).- Condiciones: Normalización Sujeta a Coordinación.- Restricciones: No reconectar Interruptores que sirven a la Linea 154 kV Tinguiririca-Rancagua-A. Jahuel, Circuito 1 y 2.- Instalaciones en Riesgo: L 154kV Tinguiririca-Rancagua-A. Jah, C2 o L 154kV Tinguiririca-Rancagua-A. Jah, C1 Temporalidad de los Riesgos: Durante los trabajos, por acortamiento de distancia con puntos energizados.- Nivel de Riesgo: Bajo.- Bloqueos del jefe de faena: Subestación P. de Cortés, Delimitar zona de trabajo mantener distancias eléctricas con equipos energizados.- Instalación de tierras provisionales de bloqueo Jefe de faena en transformadores de potencial del Paños A1, A3, A4 y A6.-	No tiene consumo afectado		ninguno			04-01-23 08:00	04-01-23 18:00	04-01-23 04:45	04-01-23 20:52

Reporte Desconexión/Intervención Linea
Fecha generación reporte: 25-01-2023 09:10:55
Estados: Aprobado sin activación, Ejecución Exitosa, Aprobado sin activación, Ejecución Exitosa
Total registros General: 169
Total registros Linea: 87

Número	Tipos	Estado	Empresa	Id Coordinado	Tipo Solicitud	Origen	Tipo Programación	ID(s)	Línea	ID(s)	Tramo(s)	Tipo Trabajo	Potencia	Trabajos a Realizar	Descripción Nivel Riesgo	Comentario Adicional	Consumo	Empresas Afectadas	Trabajo Requiere	Estado Operativo	Estado Operativo Efectivo	Fecha Inicio	Fecha Fin	Fecha Efectiva Inicio	Fecha Efectiva Fin
2022114318	Linea	Ejecución Exitosa	TRANSELEC S.A.	82	Intervención	Origen Externo	Programada	132	ALTO JAHUEL - RANCAGUA - TINGUIRIRICA 154KV	1280 1281 1282 1283 1284 1347 1434 1436	ALTO JAHUEL - VILLASECA 154KV C1 VILLASECA - TAP PAINE 154KV C1 TAP PAINE - TAP TUNICHE 154KV C1 TAP PUNTA CORTES - TAP TILCOCO 154KV C1 TAP TUNICHE - TAP PUNTA CORTES 154KV C1 TAP TUNICHE - RANCAGUA 154KV C1 TAP MALLOA NUEVA - TINGUIRIRICA 154KV C1 TAP TILCOCO - TAP MALLOA NUEVA 154KV C1	Otro Tipo de Trabajo	Sin Limitaciones	Trabajos asociados a proyecto NUP 897 Seccionamiento S/E Punta de Cortés: Para desmontaje/montaje para Inspección y Normalización reemplazo de TTPP en paño Paños A1, A3, A4 y A6.-		Actividades: S/E Punta de Cortés: Desmontaje/montaje para Inspección y Normalización de Transformadores de potencial (tensión) inductivos asociados a los paños A1, A3, A4 y A6 de las Diagonales N°1 y N°2 (Fuera de Servicio).- Condiciones: Normalización Sujeta a Coordinación.- Restricciones: No reconectar Interruptores que sirven a la Linea 154 kV Tinguiririca-Rancagua-A. Jahuel, Circuito 1 y 2.- Instalaciones en Riesgo: L 154kV Tinguiririca-Rancagua-A. Jah, C2 o L 154kV Tinguiririca-Rancagua-A. Jah, C1 Temporalidad de los Riesgos: Durante los trabajos, por acortamiento de distancia con puntos energizados.- Nivel de Riesgo: Bajo.- Bloqueos del jefe de faena: Subestación P. de Cortés, Delimitar zona de trabajo mantener distancias eléctricas con equipos energizados.- Instalación de tierras provisionales de bloqueo Jefe de faena en transformadores de potencial del Paños A1, A3, A4 y A6.-	No tiene consumo afectado		ninguno			04-01-23 08:00	04-01-23 18:00	04-01-23 04:45	04-01-23 20:52
2022116513	Linea	Ejecución Exitosa	BIOENERGÍAS FORESTALES SPA	236	Intervención	Origen Interno	Programada	711	NODO NACIMIENTO - SF ENERGIA 220KV	1176	NODO NACIMIENTO - SF ENERGIA 220KV C1	Lavado de Aislación	Sin Limitaciones	Lavado de aislación Tramo TO Nacimiento - S/E Santa Fe Energía desde estructuras 401, 404 a 407 y T1 a T4. Se bloqueará la reconexión de todos los interruptores que contemplen la línea. 52J10, 5/E Charrúa; 52JL1 5/E Laja; 52JT Central Santa Fe Energía, 52JL2 5/E Santa Fe y 52JL3 5/E PIRV.	Riesgo bajo, se tomarán todas las medidas de control y seguridad.	Lavado de aislación Tramo TO Nacimiento - S/E Santa Fe Energía desde estructuras 401, 404 a 407 y T1 a T4. Se bloqueará la reconexión de todos los interruptores que contemplen la línea. 52J10, 5/E Charrúa; 52JL1 5/E Laja; 52JT Central Santa Fe Energía, 52JL2 5/E Santa Fe y 52JL3 5/E PIRV.	No tiene consumo afectado		ninguno			04-01-23 08:00	04-01-23 17:00	04-01-23 10:16	04-01-23 15:15
2022114386	Linea	Ejecución Exitosa	TRANSELEC S.A.	82	Intervención	Origen Interno	Programada	1611	RAHUE - FRUTILLAR NORTE 220KV	3799 3800	EST. 336 - EST 1.C1 220KV C1 EST 1.C1 - FRUTILLAR NORTE 220KV C1	Otro Tipo de Trabajo	Sin Limitaciones	Instalación de Peinetas y Gorros Chinos 2.0 desde la Estructura 337 a la Estructura 510.-	Bajo	Actividades: Instalación de Peinetas y Gorros Chinos 2.0 desde la Estructura 337 a la Estructura 510.- Restricciones: Restricción a la reconexión.- Instalaciones en Riesgo: Línea 220 kV Rahue - Frutillar Norte C1.- Temporalidad de los Riesgos: Durante de los trabajos.- Nivel de Riesgo: Bajo.- Bloqueos del jefe de faena: No hay.- Observaciones: No reconectar los interruptores asociados a la línea.-	No tiene consumo afectado		ninguno			04-01-23 08:00	04-01-23 18:00	04-01-23 04:45	04-01-23 20:52
2022114612	Linea	Ejecución Exitosa	TRANSELEC S.A.	82	Intervención	Origen Interno	Programada	1311	LA CEBADA - PUNTA SIERRA 220KV	2996 2997	EST. 272A - TAP MONTE REDONDO 220KV C1 TAP MONTE REDONDO - EST. 234B 220KV C1	Otro Tipo de Trabajo	Sin Limitaciones	Reemplazo de crucetas (Ferretria y Aislación) y pernos escalines, próximos a lineas energizadas (doble circuito)	Medio	Actividades: Reemplazo de crucetas (Ferretria y Aislación) y pernos escalines, próximos a lineas energizadas (doble circuito), REEMPLAZO DE CRUCETAS CIRCUITO N°1 y 2 EN ESTR. 244 a 272.,INSPECCION ESTRUCTURA COMPLETA EN ESTR. 244 a 259. (No considera crucetas ni escalines),,Nota 1: No existen cruces de líneas con terceros en los tramos a intervenir.,Nota 2: Existe inspección permanente para estos trabajos Restricciones: Subestación Punta Sierra, 52J2 con bloqueo a la reconexión inmovilizado Subestación Punta Sierra, 52J1 con bloqueo a la reconexión inmovilizado Subestación Punta Sierra, 52J4 con bloqueo a la reconexión inmovilizado Subestación Punta Sierra, 52J5 con bloqueo a la reconexión inmovilizado Subestación La Cebada, 52J1 con bloqueo a la reconexión inmovilizado Subestación La Cebada, 52J3 con bloqueo a la reconexión inmovilizado Tap-off Monte Redondo, 52JG1 con bloqueo a la reconexión inmovilizado Instalaciones en Riesgo: L 220KV Punta Sierra - La Cebada C1 o L 220kV Punta Sierra - La Cebada C2 Temporalidad de los Riesgos: Durante de los trabajos Nivel de Riesgo: Bajo Bloqueos del jefe de faena:	No tiene consumo afectado		ninguno			04-01-23 08:00	04-01-23 18:00	04-01-23 04:45	04-01-23 20:52
2022114613	Linea	Ejecución Exitosa	TRANSELEC S.A.	82	Intervención	Origen Interno	Programada	1311	LA CEBADA - PUNTA SIERRA 220KV	3113	EST. 272B - EST. 234B 220KV C2	Otro Tipo de Trabajo	Sin Limitaciones	Reemplazo de crucetas (Ferretria y Aislación) y pernos escalines, próximos a lineas energizadas (doble circuito)	Medio	Actividades: Reemplazo de crucetas (Ferretria y Aislación) y pernos escalines, próximos a lineas energizadas (doble circuito), REEMPLAZO DE CRUCETAS CIRCUITO N°1 y 2 EN ESTR. 244 a 272.,INSPECCION ESTRUCTURA COMPLETA EN ESTR. 244 a 259. (No considera crucetas ni escalines),,Nota 1: No existen cruces de líneas con terceros en los tramos a intervenir.,Nota 2: Existe inspección permanente para estos trabajos Restricciones: Subestación Punta Sierra, 52J2 con bloqueo a la reconexión inmovilizado Subestación Punta Sierra, 52J1 con bloqueo a la reconexión inmovilizado Subestación Punta Sierra, 52J4 con bloqueo a la reconexión inmovilizado Subestación Punta Sierra, 52J5 con bloqueo a la reconexión inmovilizado Subestación La Cebada, 52J1 con bloqueo a la reconexión inmovilizado Subestación La Cebada, 52J3 con bloqueo a la reconexión inmovilizado Tap-off Monte Redondo, 52JG1 con bloqueo a la reconexión inmovilizado Instalaciones en Riesgo: L 220KV Punta Sierra - La Cebada C1 o L 220kV Punta Sierra - La Cebada C2 Temporalidad de los Riesgos: Durante de los trabajos Nivel de Riesgo: Bajo Bloqueos del jefe de faena:	No tiene consumo afectado		ninguno			04-01-23 08:00	04-01-23 18:00	04-01-23 04:45	04-01-23 20:52
2022114620	Linea	Ejecución Exitosa	TRANSELEC S.A.	82	Intervención	Origen Interno	Programada	185	LOS VILOS - LAS PALMAS 220KV	1352	LOS VILOS - LAS PALMAS 220KV C1	Otro Tipo de Trabajo	Sin Limitaciones	Lavado de aislación; en instalación energizada (Doble Circuito), LAVADO DE AISLACION, ESTRUCTURAS N° 1 a 197A	Bajo	Actividades: Lavado de aislación; en instalación energizada (Doble Circuito), LAVADO DE AISLACION, ESTRUCTURAS N° 1 a 197A Restricciones: Subestación Los Vilos, 52J3 con bloqueo a la reconexión inmovilizado Subestación Los Vilos, 52J4 con bloqueo a la reconexión inmovilizado Subestación Las Palmas, 52J3 con bloqueo a la reconexión inmovilizado Subestación Las Palmas, 52J4 con bloqueo a la reconexión inmovilizado Instalaciones en Riesgo: L 220kV Los Vilos-Las Palmas, C1 o L 220kV Los Vilos-Las Palmas, C2 Temporalidad de los Riesgos: Durante de los trabajos Nivel de Riesgo: Bajo Bloqueos del jefe de faena:	No tiene consumo afectado		ninguno			04-01-23 08:00	04-01-23 18:00	04-01-23 04:45	04-01-23 15:31
2022114621	Linea	Ejecución Exitosa	TRANSELEC S.A.	82	Intervención	Origen Interno	Programada	185	LOS VILOS - LAS PALMAS 220KV	1408	LOS VILOS - LAS PALMAS 220KV C2	Otro Tipo de Trabajo	Sin Limitaciones	Lavado de aislación; en instalación energizada (Doble Circuito), LAVADO DE AISLACION, ESTRUCTURAS N° 1 a 197A	Bajo	Actividades: Lavado de aislación; en instalación energizada (Doble Circuito), LAVADO DE AISLACION, ESTRUCTURAS N° 1 a 197A Restricciones: Subestación Los Vilos, 52J3 con bloqueo a la reconexión inmovilizado Subestación Los Vilos, 52J4 con bloqueo a la reconexión inmovilizado Subestación Las Palmas, 52J3 con bloqueo a la reconexión inmovilizado Subestación Las Palmas, 52J4 con bloqueo a la reconexión inmovilizado Instalaciones en Riesgo: L 220kV Los Vilos-Las Palmas, C1 o L 220kV Los Vilos-Las Palmas, C2 Temporalidad de los Riesgos: Durante de los trabajos Nivel de Riesgo: Bajo Bloqueos del jefe de faena:	No tiene consumo afectado		ninguno			04-01-23 08:00	04-01-23 18:00	04-01-23 04:45	04-01-23 15:31
2022114660	Linea	Ejecución Exitosa	TRANSELEC S.A.	82	Intervención	Origen Interno	Programada	195	PAN DE AZUCAR - PUNTA COLORADA 220KV	1248	PAN DE AZUCAR - PUNTA COLORADA 220KV C1	Otro Tipo de Trabajo	Sin Limitaciones	Lavado de aislación; en instalación energizada (Doble Circuito), LAVADO DE AISLACION, ESTRUCTURAS N° 162 a 240A,LAVADO DE AISLACION, ESTRUCTURAS PENDIENTE N° 21 a 24, 61 a 63, 148	Bajo	Actividades: Lavado de aislación; en instalación energizada (Doble Circuito), LAVADO DE AISLACION, ESTRUCTURAS N° 162 a 240A,LAVADO DE AISLACION, ESTRUCTURAS PENDIENTE N° 21 a 24, 61 a 63, 148 Restricciones: Subestación P. Azúcar, 52J2 con bloqueo a la reconexión inmovilizado Subestación P. Azúcar, 52J1 con bloqueo a la reconexión inmovilizado Subestación P. Colorada, 52J2 con bloqueo a la reconexión inmovilizado Subestación P. Colorada, 52J1 con bloqueo a la reconexión inmovilizado Subestación P. Colorada, 52J4 con bloqueo a la reconexión inmovilizado Subestación P. Colorada, 52J5 con bloqueo a la reconexión inmovilizado Instalaciones en Riesgo: L 220kV Pan de Azúcar-Punta Colorada, C1 o L 220kV Pan de Azúcar-Punta Colorada, C2 Temporalidad de los Riesgos: Durante de los trabajos Nivel de Riesgo: Bajo Bloqueos del jefe de faena:	No tiene consumo afectado		ninguno			04-01-23 08:00	04-01-23 18:00	04-01-23 10:00	04-01-23 20:52
2022114661	Linea	Ejecución Exitosa	TRANSELEC S.A.	82	Intervención	Origen Interno	Programada	195	PAN DE AZUCAR - PUNTA COLORADA 220KV	1359	PAN DE AZUCAR - PUNTA COLORADA 220KV C2	Otro Tipo de Trabajo	Sin Limitaciones	Lavado de aislación; en instalación energizada (Doble Circuito), LAVADO DE AISLACION, ESTRUCTURAS N° 162 a 240A,LAVADO DE AISLACION, ESTRUCTURAS PENDIENTE N° 21 a 24, 61 a 63, 148	Bajo	Actividades: Lavado de aislación; en instalación energizada (Doble Circuito), LAVADO DE AISLACION, ESTRUCTURAS N° 162 a 240A,LAVADO DE AISLACION, ESTRUCTURAS PENDIENTE N° 21 a 24, 61 a 63, 148 Restricciones: Subestación P. Azúcar, 52J2 con bloqueo a la reconexión inmovilizado Subestación P. Azúcar, 52J1 con bloqueo a la reconexión inmovilizado Subestación P. Colorada, 52J2 con bloqueo a la reconexión inmovilizado Subestación P. Colorada, 52J1 con bloqueo a la reconexión inmovilizado Subestación P. Colorada, 52J4 con bloqueo a la reconexión inmovilizado Subestación P. Colorada, 52J5 con bloqueo a la reconexión inmovilizado Instalaciones en Riesgo: L 220kV Pan de Azúcar-Punta Colorada, C1 o L 220kV Pan de Azúcar-Punta Colorada, C2 Temporalidad de los Riesgos: Durante de los trabajos Nivel de Riesgo: Bajo Bloqueos del jefe de faena:	No tiene consumo afectado		ninguno			04-01-23 08:00	04-01-23 18:00	04-01-23 10:00	04-01-23 20:52
2022114695	Linea	Ejecución Exitosa	TRANSELEC S.A.	82	Intervención	Origen Interno	Programada	1566	CARDONES – ALGARROBAL 220KV	3652	CARDONES – EST 141A 220KV C1	Otro Tipo de Trabajo	Sin Limitaciones	Lavado de aislación; en instalación energizada (Simple Circuito), LAVADO DE AISLACION, ESTRUCTURAS N° 348 a 368	Bajo	Actividades: Lavado de aislación; en instalación energizada (Simple Circuito), LAVADO DE AISLACION, ESTRUCTURAS N° 348 a 368 Restricciones: Subestación Algarrobal, 52J1 con bloqueo a la reconexión inmovilizado Subestación Algarrobal, 52J2 con bloqueo a la reconexión inmovilizado Subestación Cardones, 52J4 con bloqueo a la reconexión inmovilizado Subestación Cardones, 52J14 con bloqueo a la reconexión inmovilizado Instalaciones en Riesgo: L 220kV Algarrobal-Cardones,C1 Temporalidad de los Riesgos: Durante de los trabajos Nivel de Riesgo: Bajo Bloqueos del jefe de faena:	No tiene consumo afectado		ninguno			04-01-23 08:00	04-01-23 18:00	04-01-23 04:45	04-01-23 15:32
2022115958	Linea	Ejecución Exitosa	TRANSELEC S.A.	82	Intervención	Origen Interno	Programada	1310	SECCIONADORA LO AGUIRRE - CERRO NAVIA (TRANSELEC) 220KV	2995 3143 3282	EST. 214N - EST. 628 220 kV C2 EST. 628 - CERRO NAVIA (TRANSELEC) 220KV C2 SECCIONADORA LO AGUIRRE - EST. 234 220 KV C2	Otro Tipo de Trabajo	Sin Limitaciones	Corta y poda de árboles bajo conductor.	Bajo	Actividades: Corta y poda de árboles bajo conductor. Restricciones: No reconectar los interruptores asociados a la línea de 220 kV Lo Aguirre - Cerro Navia circuito 1 y 2. Instalaciones en Riesgo: Línea de 220 kV Lo Aguirre - Cerro Navia circuito 1 o 2. Temporalidad de los Riesgos: Durante ejecución de los trabajos. Nivel de Riesgo: Bajo. Bloqueos del Jefe de Faena: Señalización y delimitación de la zona de trabajo.	No tiene consumo afectado		ninguno			04-01-23 08:00	04-01-23 18:00	04-01-23 04:45	04-01-23 20:52

Reporte Desconexión/Intervención Linea
Fecha generación reporte: 25-01-2023 09:10:55
Estados: Aprobado sin activación, Ejecución Exitosa, Aprobado sin activación, Ejecución Exitosa
Total registros General: 169
Total registros Linea: 87

Número	Tipos	Estado	Empresa	Id Coordinado	Tipo Solicitud	Origen	Tipo Programación	ID(s)	Línea	ID(s)	Tramo(s)	Tipo Trabajo	Potencia	Trabajos a Realizar	Descripción Nivel Riesgo	Comentario Adicional	Consumo	Empresas Afectadas	Trabajo Requiere	Estado Operativo	Estado Operativo Efectivo	Fecha Inicio	Fecha Fin	Fecha Efectiva Inicio	Fecha Efectiva Fin
2022115957	Linea	Ejecución Exitosa	TRANSELEC S.A.	82	Intervención	Origen Interno	Programada	1310	SECCIONADORA LO AGUIRRE - CERRO NAVIA [TRANSELEC] 220KV	2994 3142 3283	EST. 234 - EST. 62A 220 KV C1 EST. 62A - CERRO NAVIA [TRANSELEC] 220KV C1 SECCIONADORA LO AGUIRRE - EST. 234 220 KV C1	Otro Tipo de Trabajo	Sin Limitaciones	Corta y poda de árboles bajo conductor.	Bajo	Actividades: Corta y poda de árboles bajo conductor. Restricciones: No reconectar los interruptores asociados a la línea de 220 kV Lo Aguirre - Cerro Navia circuito 1 y 2. Instalaciones en Riesgo: Línea de 220 kV Lo Aguirre - Cerro Navia circuito 1 o 2. Temporalidad de los Riesgos: Durante ejecución de los trabajos. Nivel de Riesgo: Bajo. Bloqueos del Jefe de Faena: Señalización y delimitación de la zona de trabajo.	No tiene consumo afectado		ninguno			04-01-23 08:00	04-01-23 18:00	04-01-23 04:45	04-01-23 20:52
2022115074	Linea	Ejecución Exitosa	AES ANDES S.A.	10	Intervención	Origen Interno	Programada	1595	CENTRAL ALFALFAL - TAP CENTRAL MAITENES 110KV	3751	CENTRAL ALFALFAL – TAP CENTRAL MAITENES 110KV C1	Roce y poda franja servidumbre	Sin Limitaciones	Poda y roce de linea bajo la franja de servidumbre	Riesgo controlado, trabajos se desarrollarán con supervisión presente	En caso de operación automatica, NO reconectar en SE Alto Maipo interruptor 52H1 - SE Maitenes interruptor 52H2- SE Alfalfal interruptor 52H7.	No tiene consumo afectado		ninguno			04-01-23 08:00	04-01-23 17:00	04-01-23 09:15	04-01-23 14:58
2022115126	Linea	Ejecución Exitosa	TRANSELEC S.A.	82	Intervención	Origen Interno	Programada	134	ANCOA - ALTO JAHUEL 500KV L1	1276	ANCOA - ALTO JAHUEL 500KV L1 C1	Otro Tipo de Trabajo	Sin Limitaciones	Programa de mantenimiento de Lineas.-	Bajo	Actividades: Instalación de medidas de mitigación contra aves en varias estructuras.- Instalaciones en Riesgo: L 500kV Ancoa-Alto Jahuel, C1.- Temporalidad de los Riesgos: Durante los trabajos, por acortamiento de distancia con linea energizada.- Nivel de Riesgo: Bajo.- Bloqueos del Jefe de Faena: No reconectar Interruptores que sirven a la Línea 500 kV Ancoa-Alto Jahuel C1.-	No tiene consumo afectado		ninguno			04-01-23 08:00	04-01-23 18:00	04-01-23 05:20	04-01-23 20:52
2022115306	Linea	Ejecución Exitosa	TRANSELEC S.A.	82	Intervención	Origen Interno	Programada	176	ITAHUE - TINGUIRIRICA 154KV	1285 1286	ITAHUE - TAP OFF TENO 154KV C1 TAP OFF TENO - TINGUIRIRICA 154KV C1	Otro Tipo de Trabajo	Sin Limitaciones	Programa de mantenimiento de Lineas.-	Bajo	Actividades: Roce de vegetación en franja de servidumbre.- Instalaciones en Riesgo: Línea 154 kV Itahue-Convento Viejo, C1 o Línea 154 kV Itahue-Tinguiririca, C1.- Temporalidad de los Riesgos: Durante los trabajos, por acortamiento de distancia con linea energizada.- Nivel de Riesgo: Bajo.- Bloqueos del Jefe de Faena: No reconectar Interruptores que sirven a la Línea 154 kV Itahue-Convento Viejo. C1 y Línea 154 kV Itahue-Tinguiririca. C1.-	No tiene consumo afectado		ninguno			04-01-23 08:00	04-01-23 18:00	04-01-23 04:45	04-01-23 20:52
2022115307	Linea	Ejecución Exitosa	TRANSELEC S.A.	82	Intervención	Origen Interno	Programada	1350	ITAHUE - SECCIONADORA CONVENTO VIEJO 154 KV	3108 3109	ITAHUE - TAP OFF TENO 154KV C2 TAP OFF TENO - SECCIONADORA CONVENTO VIEJO 154 KV C1	Otro Tipo de Trabajo	Sin Limitaciones	Programa de mantenimiento de Lineas.-	Bajo	Actividades: Roce de vegetación en franja de servidumbre.- Instalaciones en Riesgo: Línea 154 kV Itahue-Convento Viejo, C1 o Línea 154 kV Itahue-Tinguiririca, C1.- Temporalidad de los Riesgos: Durante los trabajos, por acortamiento de distancia con linea energizada.- Nivel de Riesgo: Bajo.- Bloqueos del Jefe de Faena: No reconectar Interruptores que sirven a la Línea 154 kV Itahue-Convento Viejo. C1 y Línea 154 kV Itahue-Tinguiririca. C1.-	No tiene consumo afectado		ninguno			04-01-23 08:00	04-01-23 18:00	04-01-23 04:45	04-01-23 20:52
2022115571	Linea	Ejecución Exitosa	CHILQUINTA TRANSMISIÓN S.A.	1984	Intervención	Origen Interno	Programada	576	LAGUNA VERDE - SAN ANTONIO 66KV	780 941	ALGARROBO NORTE - TAP ALGARROBO 66KV C1 ALGARROBO NORTE - TAP ALGARROBO 66KV C2	Otro Tipo de Trabajo	Sin Limitaciones	Por trabajo relacionados al proyecto NUP 884, se requiere precaucion en las linea 66 KV Laguna Verde - Tap Algarrobo C1 y C2, se ejecutará el armado de la nueva estructura T135A/179A.	Nivel de Riesgo bajo, trabajo programado	Por trabajo relacionados al proyecto NUP 884, se requiere precaucion en las linea 66 KV Laguna Verde - Tap Algarrobo C1 y C2, se ejecutará el armado de la nueva estructura T135A/179A. Ambos circuito se encontrarian energizados.	No tiene consumo afectado		ninguno			04-01-23 08:00	04-01-23 18:00	04-01-23 09:44	04-01-23 17:00
2022115689	Linea	Ejecución Exitosa	TRANSMISORA MELIPEUCO S.A	2052	Intervención	Origen Interno	Programada	1341	CUNCO - MELIPEUCO 110KV	3048	CUNCO - MELIPEUCO 110KV C1	Roce y poda franja servidumbre	Sin Limitaciones	Roce, poda, tala menor y chipeo en franja de servidumbre.	Bajo, pues el trabajo será realizado por personal calificado siguiendo normas de seguridad.	S/E Melipeuco: 52H1 posee reconexión automática deshabilitada. S/E Cunco: se coordinará con STS la no reconexión del interruptor 52H2 en caso de apertura.	No tiene consumo afectado		ninguno			04-01-23 08:00	04-01-23 18:00	04-01-23 08:48	04-01-23 18:15
2022115784	Linea	Ejecución Exitosa	GUACOLDA ENERGÍA SPA	11	Intervención	Origen Interno	Programada	60	GUACOLDA - MAITENCILLO 220KV L1	116 182	GUACOLDA - MAITENCILLO 220KV L1 C1 GUACOLDA - MAITENCILLO 220KV L1 C2	Lavado de Aislación	Sin Limitaciones	Lavado de aislacion Linea 2x220 Kv Guacolda - Maitencillo Ctos 1-2.	El riesgo es bajo ya que se tomarán las medidas de mitigación correspondiente	SE Maitencillo: No Reconectar interruptores 52J5 - 52J6. SE Guacolda: No Reconectar interruptores 52J1 - 52J2.	No tiene consumo afectado		ninguno			04-01-23 08:00	04-01-23 16:00	04-01-23 08:21	04-01-23 17:35
2022115816	Linea	Ejecución Exitosa	GUACOLDA ENERGÍA SPA	11	Intervención	Origen Interno	Programada	701	GUACOLDA - MAITENCILLO 220KV L2	1088 1089	GUACOLDA - MAITENCILLO 220KV L2 C3 GUACOLDA - MAITENCILLO 220KV L2 C4	Lavado de Aislación	Sin Limitaciones	Lavado de aislacion Linea 2x220 Kv Guacolda - Maitencillo Ctos 3-4.	El riesgo es bajo ya que se tomarán las medidas de mitigación correspondiente	SE Maitencillo: No Reconectar interruptores 52J9 - 52J10. SE Guacolda: No Reconectar interruptores 52J3 - 52J4.	No tiene consumo afectado		ninguno			04-01-23 08:00	04-01-23 16:00	04-01-23 08:21	04-01-23 17:35
2022115842	Linea	Ejecución Exitosa	AES GENER	10	Intervención	Origen Interno	Programada	1104	NORGENER - CRUCERO 220KV	2055 2056 2057 2058 2059 2060	NORGENER - TAP OFF BARRILES 220KV C1 TAP OFF BARRILES - TAP OFF LA CRUZ 220KV C1 TAP OFF LA CRUZ - CRUCERO 220KV C1 NORGENER - TAP OFF BARRILES 220KV C2 TAP OFF BARRILES - TAP OFF LA CRUZ 220KV C2 TAP OFF LA CRUZ - CRUCERO 220KV C2	Lavado de Aislación	Sin Limitaciones	Lavado de aislación linea Norgener - Crucero Cto 1 y Cto 2.	Se consideran las medidas pertinentes para desarrollar trabajos en condición segura.	Condiciones requeridas: S/E NorgenerSeñalizar y Reconexión F/S 52J1 y 52J2; S/E Crucero Señalizar y Reconexión F/S 52J12 y 52J13; S/E La CruzSeñalizar y NR 52J1 - 52J2 - 52J-T1 - 52J3; S/E Barriles Señalizar y NR 52J1 , 52J2 , 52H-T1.	No tiene consumo afectado		ninguno			04-01-23 08:00	04-01-23 18:00	04-01-23 08:18	04-01-23 12:18
2022115900	Linea	Ejecución Exitosa	TRANSELEC S.A.	82	Intervención	Origen Interno	Programada	1507	CERRO NAVIA - NUEVA LAMPA 220KV	3541	EST 40 – CERRO NAVIA 220KV C1	Otro Tipo de Trabajo	Sin Limitaciones	Corte y poda de árboles bajo conductor. Coordinado con ENEL Tx.	Bajo	Actividades: Corte y poda de árboles bajo conductor. Restricciones: No reconectar interruptores asociados a la línea de 220 kV Cerro Navia - Nueva Lampa circuito 1 y 2. Instalaciones en Riesgo: Línea de 220 kV Cerro Navia - Nueva Lampa circuito 1 o 2. Temporalidad de los Riesgos: Durante ejecución de los trabajos. Nivel de Riesgo: Bajo. Bloqueos del Jefe de Faena: Señalización y delimitación de la zona de trabajo.	No tiene consumo afectado		ninguno			04-01-23 08:00	04-01-23 18:00	04-01-23 04:45	04-01-23 20:52
2022115901	Linea	Ejecución Exitosa	TRANSELEC S.A.	82	Intervención	Origen Interno	Programada	1507	CERRO NAVIA - NUEVA LAMPA 220KV	3546	EST 40 – CERRO NAVIA 220KV C2	Otro Tipo de Trabajo	Sin Limitaciones	Corte y poda de árboles bajo conductor. Coordinado con ENEL Tx.	Bajo	Actividades: Corte y poda de árboles bajo conductor. Restricciones: No reconectar interruptores asociados a la línea de 220 kV Cerro Navia - Nueva Lampa circuito 1 y 2. Instalaciones en Riesgo: Línea de 220 kV Cerro Navia - Nueva Lampa circuito 1 o 2. Temporalidad de los Riesgos: Durante ejecución de los trabajos. Nivel de Riesgo: Bajo. Bloqueos del Jefe de Faena: Señalización y delimitación de la zona de trabajo.	No tiene consumo afectado		ninguno			04-01-23 08:00	04-01-23 18:00	04-01-23 04:45	04-01-23 20:52
2022115920	Linea	Ejecución Exitosa	TRANSELEC S.A.	82	Intervención	Origen Interno	Programada	928	POLPAICO - SECCIONADORA LO AGUIRRE 500KV	1268	SECCIONADORA LO AGUIRRE - POLPAICO 500KV C1	Otro Tipo de Trabajo	Sin Limitaciones	Lavado de aislación en estructuras.	Bajo	Actividades: Lavado de aislación en estructuras. Restricciones: No reconectar interruptores asociados a la línea de 500 kV Lo Aguirre - Polpaico circuito 1 y 2. Instalaciones en Riesgo: Línea de 500 kV Lo Aguirre - Polpaico circuito 1 o 2. Temporalidad de los Riesgos: Durante los trabajos. Nivel de Riesgo: Bajo. Bloqueos del jefe de faena: No hay.	No tiene consumo afectado		ninguno			04-01-23 08:00	04-01-23 18:00	04-01-23 04:45	04-01-23 15:30
2022115921	Linea	Ejecución Exitosa	TRANSELEC S.A.	82	Intervención	Origen Interno	Programada	928	POLPAICO - SECCIONADORA LO AGUIRRE 500KV	3370	POLPAICO - SECCIONADORA LO AGUIRRE 500KV C2	Otro Tipo de Trabajo	Sin Limitaciones	Lavado de aislación en estructuras.	Bajo	Actividades: Lavado de aislación en estructuras. Restricciones: No reconectar interruptores asociados a la línea de 500 kV Lo Aguirre - Polpaico circuito 1 y 2. Instalaciones en Riesgo: Línea de 500 kV Lo Aguirre - Polpaico circuito 1 o 2. Temporalidad de los Riesgos: Durante los trabajos. Nivel de Riesgo: Bajo. Bloqueos del jefe de faena: No hay.	No tiene consumo afectado		ninguno			04-01-23 08:00	04-01-23 18:00	04-01-23 04:45	04-01-23 15:30
2022115926	Linea	Aprobado sin activación	TRANSELEC S.A.	82	Intervención	Origen Interno	Programada	929	SECCIONADORA LO AGUIRRE - ALTO JAHUEL 500KV	1573 1653	ALTO JAHUEL - EL RODEO 500KV C1 EL RODEO - SECCIONADORA LO AGUIRRE 500KV C1	Otro Tipo de Trabajo	Sin Limitaciones	Medición de malla a tierra en estructuras.		Actividades: Medición de malla a tierra en estructuras. Restricciones: No hay. Nivel de Riesgo: Riesgo no significativo. Bloqueos del jefe de faena: No hay.	No tiene consumo afectado		ninguno			04-01-23 08:00	05-01-23 18:00		
2022115927	Linea	Aprobado sin activación	TRANSELEC S.A.	82	Intervención	Origen Interno	Programada	929	SECCIONADORA LO AGUIRRE - ALTO JAHUEL 500KV	3371 3372	SECCIONADORA LO AGUIRRE - EL RODEO 500KV C2 EL RODEO - ALTO JAHUEL 500KV C2	Otro Tipo de Trabajo	Sin Limitaciones	Medición de malla a tierra en estructuras.		Actividades: Medición de malla a tierra en estructuras. Restricciones: No hay. Nivel de Riesgo: Riesgo no significativo. Bloqueos del jefe de faena: No hay.	No tiene consumo afectado		ninguno			04-01-23 08:00	05-01-23 18:00		
2022116030	Linea	Ejecución Exitosa	ENGIE ENERGÍA CHILE S.A.	82	Intervención	Origen Externo	Programada	1566	CARDONES – ALGARROBAL 220KV	3653	EST 141C – ALGARROBAL 220KV C1	Lavado de Aislación	Sin Limitaciones	Lavado de aislacion estructuras N° 348 a 368, Según SODI N° 11, Transelec.	Se toman todas las medidas de seguridad para realizar un trabajo seguro. Riesgo bajo.	S/E Algarrobal: No reconectar 52J1, No reconectar 52J2	No tiene consumo afectado		ninguno			04-01-23 08:00	04-01-23 18:00	04-01-23 06:33	04-01-23 14:22
2022116252	Linea	Ejecución Exitosa	CGE TRANSMISIÓN S.A.	2003	Intervención	Origen Interno	Programada	216	SAN VIC DE TAGUA TAGUA - LAS CABRAS 66KV	486	SAN VIC DE TAGUA TAGUA - LAS CABRAS 66KV C1	Roce y poda franja servidumbre	Sin Limitaciones	Se realizara trabajos de poda y roce	bajo riego durante todo el trabajo, faena planificada y controlada en terreno	Por trabajos de poda y roce en tramo de LT 66kV San Vicente TT las cabras, se requiere el bloqueo de reconexión del interruptor 52B4 de S/E San Vicente. Sin consumos afectados.	No tiene consumo afectado		ninguno			04-01-23 08:00	04-01-23 18:00	04-01-23 09:09	04-01-23 17:07
2022116499	Linea	Ejecución Exitosa	CGE TRANSMISIÓN S.A.	2003	Intervención	Origen Interno	Programada	337	LO MIRANDA - LORETO 66KV	358	LO MIRANDA - LORETO 66KV C1	Roce y poda franja servidumbre	Sin Limitaciones	Poda y Roce franja de servidumbre	Riesgo controlado aplicando procedimiento de seguridad Interno de CGE Transmisión.	Se requiere el bloqueo de reconexión del interruptor 66kV 52B2 de S/E Lo Miranda. Sin consumos afectados.	No tiene consumo afectado		ninguno			04-01-23 08:00	04-01-23 18:00	04-01-23 09:06	04-01-23 16:24
2022116797	Linea	Ejecución Exitosa	SQM SALAR S.A [En_Revision]	1762	Intervención	Origen Interno	Programada	1639	ACCESO NORTE – CARBONATO 110KV [EN_REVISION]	3902	ACCESO NORTE - CARBONATO 110KV C1 [EN_REVISION]	Lavado de Aislación	Sin Limitaciones	Lavado de aislación Linea 110KV Acceso Norte - Carbonato, incluye equipos primarios de S/E Carbonato.	El riesgo es bajo, pues se tomarán todas las medidas de mitigación necesarias.	S/E Acceso Norte: No reconectar 52H1; S/E Carbonato: No reconectar 52HT1.	No tiene consumo afectado		ninguno			04-01-23 08:00	04-01-23 17:00	04-01-23 08:02	04-01-23 11:23
2022116803	Linea	Ejecución Exitosa	TRANSELEC S.A.	82	Intervención	Origen Interno	Programada	170	HUALPEN - LAGUNILLAS 154KV	1330 1331 1332	TAP FPC - LAGUNILLAS 154KV C1 HUALPEN - TAP MAPAL 154KV C1 TAP MAPAL - TAP FPC 154KV C1	Otro Tipo de Trabajo	Sin Limitaciones	No reconectar interruptores asociados a las instalaciones en riesgo.	Bajo	Actividades: Inspección de línea por corrosión en Línea 220 Guindo Lagunillas y Línea 154 kV Hualpén - Lagunillas en estructuras 16 a 19, 26 a 31, 36 a 39, 20 a 25 y 45 a 48. Restricciones: Bloqueo a la reconexión. Instalaciones en Riesgo: Línea 154kV Hualpén-Lagunillas, C1 o Línea 220kV Guindo-Lagunillas, C1. Temporalidad de los Riesgos: Durante los trabajos. Nivel de Riesgo: Bajo. Bloqueos del jefe de faena: No hay.	No tiene consumo afectado		ninguno			04-01-23 08:00	04-01-23 18:00	04-01-23 04:45	04-01-23 22:40
2022116804	Linea	Ejecución Exitosa	TRANSELEC S.A.	82	Intervención	Origen Interno	Programada	1652	HUALPEN - GUINDO 220 KV [EN_REVISION]	3961	HUALPEN - EST. 49A 220 KV C1 [EN_REVISION]	Otro Tipo de Trabajo	Sin Limitaciones	No reconectar interruptores asociados a las instalaciones en riesgo.	Bajo	Actividades: Inspección de línea por corrosión en Línea 220 Guindo Lagunillas y Línea 154 kV Hualpén - Lagunillas en estructuras 16 a 19, 26 a 31, 36 a 39, 20 a 25 y 45 a 48. Restricciones: Bloqueo a la reconexión. Instalaciones en Riesgo: Línea 154kV Hualpén-Lagunillas, C1 o Línea 220kV Guindo-Lagunillas, C1. Temporalidad de los Riesgos: Durante los trabajos. Nivel de Riesgo: Bajo. Bloqueos del jefe de faena: No hay.	No tiene consumo afectado		ninguno			04-01-23 08:00	04-01-23 18:00	04-01-23 04:45	04-01-23 22:40
2022117021	Linea	Ejecución Exitosa	TRANSELEC S.A.	82	Intervención	Origen Interno	Programada	205	PULLINQUE - LOS LAGOS 66KV	1337 1338	PANGUIPULLI - LOS LAGOS 66KV C1 PULLINQUE - PANGUIPULLI 66KV C1	Otro Tipo de Trabajo	Sin Limitaciones	Trabajos coordinados con empresa STS.-	Bajo	Actividades: Reemplazo aislador linepost, instalación de manta protectora y gorros chinos.- Restricciones: Restricción a la reconexión.- Instalaciones en Riesgo: Línea 66 kV Pullinque - Los Lagos, C1.- Temporalidad de los Riesgos: Durante de los trabajos.- Nivel de Riesgo: Bajo.- Bloqueos del jefe de faena: No hay.- Observaciones: No reconectar los interruptores asociados a la línea.-	No tiene consumo afectado		ninguno			04-01-23 08:00	04-01-23 18:00	04-01-23 04:45	04-01-23 20:52
2022117131	Linea	Ejecución Exitosa	CAP CMP	2081	Intervención	Origen Interno	Programada	796	CARDONES - SECCIONADORA LLANO DE LAMPOS 220KV	1622	CARDONES - SECCIONADORA LLANO DE LLAMPOS 220KV C1	Lavado de Aislación	Sin Limitaciones	Lavado de aislación de estructuras de LTE 1 x 220 kV Cardones - Llano de Llampos con sistema energizado. Se solicita: no reconectar 52J8 en S/E Cardones y no reconectar 52J1 en S/E Seccionadora Llano de Llampos.	Bajo nivel de riesgo haciendo uso de los procedimientos de trabajos.	Trabajo rutinario.	No tiene consumo afectado		ninguno			04-01-23 08:00	04-01-23 18:00	04-01-23 06:11	04-01-23 15:05
2022117157	Linea	Ejecución Exitosa	CGE TRANSMISIÓN S.A.	2003	Intervención	Origen Externo	Programada	380	QUELENTARO - LAS ARAÑAS 110KV	620 4587 4588 4589 4590	QUELENTARO - LAS ARANAS 110KV C1 QUELENTARO - EST. 108 110KV C1 [EN_REVISION] EST. 108- EST. 109 110KV C1 [EN_REVISION] EST. 109- EST. 111 110KV C1 [EN_REVISION] EST. 111- LAS ARANAS 110KV C1 [EN_REVISION]	Obras Civiles	Sin Limitaciones	Avance de obras pretendido de conductor en cercanias de LT 110 kV Quelentaro-Las Arañas. asociado a NUP-3471	Riesgo controlado bajo procedimientos CGE Transmisión.	Se requiere bloqueo de reconexión automática del 52M1 S/E Quelentaro, por trabajos cercanos a la línea de transmisión. SODI-187-2022	No tiene consumo afectado		ninguno			04-01-23 08:00	04-01-23 20:00	04-01-23 08:22	04-01-23 19:13
2022117163	Linea	Ejecución Exitosa	ENGIE ENERGÍA CHILE S.A.	1744	Intervención	Origen Interno	Programada	1288	TOCOPILLA – KIMAL 220KV	3075 3076 3077 3070 3071 3072	TAP EL LOA - EST. N°1 220KV C2 (6A) EST. N° 1 - EST. N° 2 220KV C2 (6A) EST. N° 2 - EST. N° CH.1B 220KV C2 (6A) TAP EL LOA - EST. N°1 220KV C1 (7A) EST. N° 1 - EST. N° 2 220KV C1 (7A) EST. N°2 - EST. CH.1A 220KV C1 (7A)	Lavado de Aislación	Sin Limitaciones	Lavado aisladores pitón remoto.	Se toman todas las medidas de precaución, controlando todos los riesgos existentes, de acuerdo a matriz de trabajo, riesgo bajo.	CONDICIONES REQUERIDAS: No reconectar S/E Tocopilla 52J6A, 52J7A. S/E Kimal 52J7, 52J8, 52J13, 52J14. Tap-Off El Loa 52J1. ENCARGADO MANIOBRA: Operador Transmisión.	No tiene consumo afectado		ninguno			04-01-23 08:00	04-01-23 16:00	04-01-23 08:33	05-01-23 13:20
2022117182	Linea	Ejecución Exitosa	TRANSELEC S.A.	82	Intervención	Origen Interno	Programada	153	CHARRUA - CONCEPCION 220KV	1320	CHARRUA - CONCEPCION 220KV C1	Otro Tipo de Trabajo	Sin Limitaciones	No reconectar los interruptores asociados a la instalacion en riesgo.	Bajo	Actividades: Inspección exhaustiva y evaluación de las estructuras de acero cortén de la Línea 220 kV Charrua-Concepción. Restricciones: Bloqueo a la reconexión. Instalaciones en Riesgo: Línea 220kV Charrua-Concepción, C1. Temporalidad de los Riesgos: Durante los trabajos. Nivel de Riesgo: Bajo. Bloqueos del jefe de faena: No hay.	No tiene consumo afectado		ninguno			04-01-23 08:00	04-01-23 18:00	04-01-23 04:45	04-01-23 20:52
2022117211	Linea	Ejecución Exitosa	CGE TRANSMISIÓN S.A.	2003	Intervención	Origen Interno	Programada	406	TAP ALTO MELIPILLA - BOLLENAR 110KV	618	TAP ALTO MELIPILLA - BOLLENAR 110KV C1	Roce y poda franja servidumbre	Sin Limitaciones	Se realizara poda de árboles dentro de la franja de seguridad.	Riesgo Bajo, se respeta distancia de seguridad mínima a puntos energizados.	Bloqueo de Reconexión de Interruptor 52B9H2 de SE Tap Off Alto Melipilla.	No tiene consumo afectado		ninguno			04-01-23 08:00	04-01-23 18:00	04-01-23 09:18	04-01-23 19:36
2022113611	Linea	Ejecución Exitosa	TRANSELEC S.A.	82	Intervención	Origen Interno	Programada	438	CHARRUA - RALCO 220KV	635	CHARRUA - RALCO 220KV C1	Otro Tipo de Trabajo	Sin Limitaciones	No reconectar interruptores asociados a la instalación con riesgo.	Bajo	Actividades: Roce en franja servidumbre. Restricciones: Bloqueo a la reconexión. Instalaciones en Riesgo: 1 220kV Ralco-Charrua, C1 o L 220kV Ralco-Palmucho-Charrúa, C2. Temporalidad de los Riesgos: Durante los trabajos. Nivel de Riesgo: Bajo. Bloqueos del jefe de faena: No hay.	No tiene consumo afectado		ninguno			04-01-23 08:00	04-01-23 18:00	04-01-23 04:45	04-01-23 20:52
2022117395	Linea	Ejecución Exitosa	CGE TRANSMISIÓN S.A.	2003	Desconexión	Origen Interno	Programada	1701	PUNITAQUI - EL SAUCE 66KV	245	PUNITAQUI - EL SAUCE 66KV C1	Mantenimiento preventivo	Sin Limitaciones	Reemplazo de postes y crucetas de madera en mal estado, por postes de hormigón y crucetas metálicas, en algunas estructuras con deterioro.	Trabajo de bajo riesgo. Se han realizado los análisis y tomado en cuenta todas las consideraciones necesarias para una faena segura.	Durante la desconexión, los consumos asociados a S/E El Sauce, serán alimentados desde S/E Combarbalá a través de la línea 66 kV El Sauce - Combarbalá.	No tiene consumo afectado		ninguno			04-01-23 08:00	04-01-23 18:00	04-01-23 09:38	04-01-23 18:04

Reporte Desconexión/Intervención Linea
Fecha generación reporte: 25-01-2023 09:10:55
Estados: Aprobado sin activación, Ejecución Exitosa, Aprobado sin activación, Ejecución Exitosa
Total registros General: 169
Total registros Linea: 87

Número	Tipos	Estado	Empresa	Id Coordinado	Tipo Solicitud	Origen	Tipo Programación	ID(s)	Línea	ID(s)	Tramo(s)	Tipo Trabajo	Potencia	Trabajos a Realizar	Descripción Nivel Riesgo	Comentario Adicional	Consumo	Empresas Afectadas	Trabajo Requiere	Estado Operativo	Estado Operativo Efectivo	Fecha Inicio	Fecha Fin	Fecha Efectiva Inicio	Fecha Efectiva Fin
2022114458	Linea	Aprobado sin activación	TRANSELEC S.A.	82	Intervención	Origen Interno	Programada	1047	ATACAMA - ESMERALDA 220KV	1932	ATACAMA - ESMERALDA 220KV C1	Otro Tipo de Trabajo	Sin Limitaciones	Instalación y Reparación de anti trepados en LAT Atacama-Esmeralda.		Restricciones: No hay Nivel de Riesgo: Riesgo no significativo. Bloqueos del jefe de faena: No hay.	No tiene consumo afectado		ninguno			04-01-23 08:00	13-01-23 18:00		
2022115858	Linea	Ejecución Exitosa	MINERA CENTINELA	453	Intervención	Origen Interno	Programada	1027	MUELLE - GUAYACUES 110 KV	1885 1886 1887 1888	MUELLE - TAP OFF SAIRECABUR 110KV C1 TAP OFF ENLACE ANTUCOYA – GUAYACUES 110KV C1 TAP OFF LICANCABUR - TAP OFF ENLACE ANTUCOYA 110KV C1 TAP OFF SAIRECABUR - TAP OFF LICANCABUR 110KV C1	Lavado de Aislación	Sin Limitaciones	Lavado de aislación a línea de alta tensión con método a distancia.	Riesgo bajo, se consideran todas las medidas de seguridad	condiciones Requeridas: Señalizar No reconectar SE Muelle 52H1 52H2 52H4 - SE Sairecabur 52HT1 52HT2 - SE Licancabur 52HT1 52HT2 - SE Guayacques 52HT1 52HT3	No tiene consumo afectado		ninguno			04-01-23 08:00	04-01-23 18:00	04-01-23 08:31	04-01-23 16:50
2022116328	Linea	Ejecución Exitosa	MINERA ESCONDIDA	378	Intervención	Origen Externo	Programada	1049	ATACAMA - O'HIGGINS 220KV	1942 1943 1944 1945	ATACAMA - EST. T-202 220KV C1 EST. T-202 - O'HIGGINS 220KV C1 ATACAMA - EST. T-202 220KV C2 EST. T-202 - O'HIGGINS 220KV C2	Lavado de Aislación	Sin Limitaciones	Lavado aisladores a equipos primarios de paños, paño JS, aisladores de pedestal asociados a marcos línea, marcos de barra principal sección N°1 y N°2 y de transferencia en Subestación Atacama.	Riesgo bajo. Trabajo se realiza con procedimiento respectivo.	A solicitud de Transelec se requiere orden de no reconectar LT 220KV Atacama - O'Higgins C1 y C2: S/E Atacama 52J3 y 52J10. S/E O'Higgins 52J8 y 52J6.	No tiene consumo afectado		ninguno			04-01-23 08:00	04-01-23 18:00	04-01-23 08:52	04-01-23 18:24
2022117502	Linea	Ejecución Exitosa	TRANSELEC S.A.	82	Desconexión	Origen Interno	Programada	183	LOS MOLLES - OVALLE 66KV	1360 1361 1362 1363	ESTRUCTURA 128 - ESTRUCTURA 129 66KV C2 LOS MOLLES - ESTRUCTURA 128 66KV C2 ESTRUCTURA 129 - MONTE PATRIA 66KV C2 MONTE PATRIA - OVALLE 66KV C2	Otro Tipo de Trabajo	Sin Limitaciones	Trabajos previos Proyecto "NUP 3719 MNR Reemplazo de la protección sistema 1 del paño B2 de S/E Ovalle 66 kV". Pruebas de Control y Verificación de Protecciones de Paño de Línea.		Actividades: Pruebas de Control y Verificación de Protecciones de Paño de Línea, SE Ovalle: Trabajos previos Proyecto "NUP 3719 MNR Reemplazo de la protección sistema 1 del paño B2 de S/E Ovalle 66 kV". - 1) Normalización de contactos auxiliares de ITM TTPP Barra correspondiente a potenciales hacia PS1 del paño B2. - - 2) Inyección segundaria aguas abajo de ITM TTPP Barra correspondiente a potenciales hacia PS1 del paño B2. - - 3) Reemplazo de marquillas erróneas en implementación de nueva protección sistema 1 del paño B2. - - 4) Revisión, normalización y pruebas de control de la reconexión del paño B2.- - 5) Pruebas NIT desde la nueva protección sistema 1 ABB, hacia interruptor 52B2 y 52BR. Nota 1: Por pruebas NIT en conjunto con 52BR, se debe de solicitar a disposición el 52BR y desconectado el paño BR a CGE.Nota 2: L. 066kV Los Molles-Ovalle, C2 quedará radial desde S/E Molles. Restricciones: No hay Instalaciones en Riesgo: Barra 66 kV-Ovalle o L 066kV Los Molles-Ovalle, C1 Temporalidad de los Riesgos: Al inicio, Al término de los trabajos Nivel de Riesgo: Bajo Bloqueos del jefe de faena: Subestación Ovalle, Tableros de control paño B2 Delimitar y/o señalizar la zona de trabajo Subestación Ovalle, Sala de Control y Protecciones Transelec, Armario protecciones B2 Delimitar y/o señalizar la zona de trabajo Subestación Ovalle, Caja de agrupamiento 52B2 Delimitar y/o señalizar la zona de trabajo.	No tiene consumo afectado		ninguno			04-01-23 08:00	04-01-23 17:00	04-01-23 12:17	04-01-23 18:13
2022117545	Linea	Ejecución Exitosa	SAN JUAN S.A.	341	Intervención	Origen Externo	Programada	902	PUNTA COLORADA - PARQUE EOLICO SAN JUAN 220KV	1755	PUNTA COLORADA - PARQUE EOLICO SAN JUAN 220KV C1	Otro Tipo de Trabajo	Sin Limitaciones	Obras De Montaje de Estructuras y Tendido de Conductor de la Nueva Línea De Transmisión nueva Maitencillo –Punta Colorada 2x220kV, 2x500MVA y Nueva Línea Nueva Pan De Azúcar – Punta Colorada 2X220 KV, 2X500 MVA.	Solicitud a requerimiento de Eletrans, quien debrá identificar los riesgos y las medidas para mitigarlos. Sin embargo cabe mencionar que exise un cruce de la línea en construcción y la línea de 220 kV Punta Colorada - San Juan. Por tanto LAP mantendrá deshabilitada la reconexión automatica de los paños J13 y J14 del extremo de SE Punta Colorada y el paño J1 del extremo de San Juan.	Sin comentarios adicionales.	No tiene consumo afectado		ninguno			04-01-23 08:00	04-01-23 20:00	04-01-23 09:05	04-01-23 17:59
2022115109	Linea	Ejecución Exitosa	CODELCO CHILE - DIVISIÓN EL TENIENTE	357	Desconexión	Origen Interno	Programada	852	MINERO - EL COBRE 110KV	1654 1655 3203 3204	SECCION 1 DE 2 110KV C1 SECCION 2 DE 2 110KV C1 MINERO - EST. 8 110KV C1 [EN_REVISION] EST. 8 - EL COBRE 110KV C1 [EN_REVISION]	Mantenimiento preventivo	Sin Limitaciones	Personal de CELEO realizará mantenimiento normal en paño H10 de S/E Minero, considera intervenir los siguientes equipos; PRH10, TPH10, 89H10-3, 89H10-3T, TCH10 y 52H10	Contacto con energía y Arc Flash. Estos Riesgos mencionados se encuentran controlados mediante procedimientos de trabajo, todos estos riesgos son cautelados por empresa CELEO	Personal de CELEO realizará mantenimiento normal en paño H10 de S/E Minero, considera intervenir los siguientes equipos; PRH10, TPH10, 89H10-3, 89H10-3T, TCH10 y 52H10	No tiene consumo afectado		ninguno			04-01-23 08:00	04-01-23 18:00	04-01-23 08:18	04-01-23 18:34
2022113727	Linea	Ejecución Exitosa	TRANSELEC S.A.	82	Intervención	Origen Interno	Programada	1048	ATACAMA - MIRAJE 220KV	1933 1934 1935 1936 1937	ATACAMA - EST. N°55. 220KV C1 EST. N°382 - MIRAJE 220KV C1 EST. N°55 – EST. N°86 220KV C1 EST. N°86 – TAP OFF ENLACE 220KV C1 TAP OFF ENLACE – EST. N°382 220KV C1	Otro Tipo de Trabajo	Sin Limitaciones	Lavado de aisladores en instalación energizada (Doble Circuito).	Bajo	Restricciones: Subestación Atacama, 52J5, 52J8 No reconectar. Subestación Miraje, 52J5 - 52J6, 52J8 - 52J9 No reconectar. Tercero, SE Tap Off Enlace_52J1 No reconectar. Instalaciones en Riesgo: L 220kV Atacama-Miraje, C1 o L 220kV Atacama-Miraje, C2. Temporalidad de los Riesgos: Durante los trabajos. Nivel de Riesgo: Bajo. Bloqueos del jefe de faena: No hay....	No tiene consumo afectado		ninguno			04-01-23 08:00	04-01-23 18:00	04-01-23 04:45	04-01-23 20:52
2022114675	Linea	Ejecución Exitosa	TRANSELEC S.A.	1948	Intervención	Origen Interno	Programada	763	MAITENCILLO - CASERONES 220KV L2	1462 1463 1464 1465	MAITENCILLO - ESTRUCTURA 274 220KV L2 C2 ESTRUCTURA 274 - ESTRUCTURA 337 220KV L2 C2 ESTRUCTURA 337 - TAP JORQUERA 220KV L2 C2 TAP JORQUERA - CASERONES 220KV L2 C2	Otro Tipo de Trabajo	Sin Limitaciones	Lavado de aislación; en instalación energizada (Doble Circuito), LAVADO DE AISLACION, ESTRUCTURAS N° 01 a 90	Bajo	Actividades: Lavado de aislación; en instalación energizada (Doble Circuito), LAVADO DE AISLACION, ESTRUCTURAS N° 01 a 90 Restricciones: Subestación Maitencillo, 52J11 con bloqueo a la reconexión immovilizado Subestación Maitencillo, 52J12 con bloqueo a la reconexión immovilizado Subestación Caserones, 52J1 con bloqueo a la reconexión immovilizado Subestación Caserones, 52J2 con bloqueo a la reconexión immovilizado Tap Off Jorquera, 52JT con bloqueo a la reconexión immovilizado Instalaciones en Riesgo: L 220kV Maitencillo-Caserones, C1 o L 220kV Maitencillo-Caserones, C2 Temporalidad de los Riesgos: Durante de los trabajos Nivel de Riesgo: Bajo Bloqueos del jefe de faena:	No tiene consumo afectado		ninguno			04-01-23 08:00	04-01-23 18:00	04-01-23 04:45	04-01-23 15:32
2022114674	Linea	Ejecución Exitosa	TRANSELEC S.A.	1948	Intervención	Origen Interno	Programada	762	MAITENCILLO - CASERONES 220KV L1	1458 1459 1460 1461	MAITENCILLO - ESTRUCTURA 274 220KV L1 C1 ESTRUCTURA 274 - ESTRUCTURA 337 220KV L1 C1 ESTRUCTURA 337 - TAP JORQUERA 220KV L1 C1 TAP JORQUERA - CASERONES 220KV L1 C1	Otro Tipo de Trabajo	Sin Limitaciones	Lavado de aislación; en instalación energizada (Doble Circuito), LAVADO DE AISLACION, ESTRUCTURAS N° 01 a 90	Bajo	Actividades: Lavado de aislación; en instalación energizada (Doble Circuito), LAVADO DE AISLACION, ESTRUCTURAS N° 01 a 90 Restricciones: Subestación Maitencillo, 52J11 con bloqueo a la reconexión immovilizado Subestación Maitencillo, 52J12 con bloqueo a la reconexión immovilizado Subestación Caserones, 52J1 con bloqueo a la reconexión immovilizado Subestación Caserones, 52J2 con bloqueo a la reconexión immovilizado Tap Off Jorquera, 52JT con bloqueo a la reconexión immovilizado Instalaciones en Riesgo: L 220kV Maitencillo-Caserones, C1 o L 220kV Maitencillo-Caserones, C2 Temporalidad de los Riesgos: Durante de los trabajos Nivel de Riesgo: Bajo Bloqueos del jefe de faena:	No tiene consumo afectado		ninguno			04-01-23 08:00	04-01-23 18:00	04-01-23 04:45	04-01-23 15:32
2022116398	Linea	Ejecución Exitosa	CGE TRANSMISIÓN S.A.	2003	Intervención	Origen Interno	Programada	327	ILLAPEL - CHOAPA 110KV	3125 3126 3127	E617-CHOAPA 110KV C1 E618-E617 110KV C1 ILLAPEL-E618 110KV C1	Lavado de Aislación	Sin Limitaciones	Lavado de aislación con instalación en servicio. Considera bloqueo de reconexión en interruptor 52H4 de SE Choapa y 52H2 en S/E Illapel.	Bajo riesgo durante todo el trabajo faenas planificadas y controladas en terreno	Lavado de aislación con instalación en servicio. Considera bloqueo de reconexión en interruptor 52H4 de SE Choapa y 52H2 en S/E Illapel.	No tiene consumo afectado		ninguno			04-01-23 08:00	04-01-23 18:00	04-01-23 09:46	04-01-23 15:59
2022117170	Linea	Ejecución Exitosa	CGE TRANSMISIÓN S.A.	2003	Intervención	Origen Interno	Programada	334	LAS ARAÑAS - EL PEUMO 66KV	598 4580 4581 4582	LAS ARAÑAS - EL PEUMO 66KV C1 LAS ARAÑAS - EST. 3 66KV C1 [EN_REVISION] EST. 3 - EST. 14 66KV C1 [EN_REVISION] EST. 14 - EL PEUMO 66KV C1 [EN_REVISION]	Otro Tipo de Trabajo	Sin Limitaciones	Avance de obras con LLEE modificaciones de LLTT concesión carretera de la fruta comuna de San Pedro.	Medio trabajos con LLEE.	Se requiere bloqueo de reconexiones de 52B3 de SE las Arañas . Trabajos asociados a NUP-3471 SODI-234-2022	No tiene consumo afectado		ninguno			04-01-23 08:00	04-01-23 20:00	04-01-23 08:22	04-01-23 19:42
2023000296	Linea	Ejecución Exitosa	TRANSELEC S.A.	82	Intervención	Origen Interno	Programada	154	CHARRUA - HUALPEN 220KV	4327 1321 4336	E243 - HUALPEN 220KV C1 [En_Revision] CHARRUA - HUALPEN 220KV C1 CHARRUA - E243 220KV C1 [En_Revision]	Otro Tipo de Trabajo	Sin Limitaciones	Actividades: Trabajo solicitado por Obra Puente Industrial, para construcción de fundaciones para variante 3A y 4A próximo a la línea (Excavaciones, Enfierradurías, Hormigonado, etc). Restricciones: Restricción a la reconexión	Instalación con riesgo: L 220kV Charrúa-Hualpen, C1. Temporalidad: Durante la Faena. Nivel de riesgo: Bajo.	Construcción de fundaciones para Obra Puente Industrial y por autorización de vialidad y Municipalidad de Hualpén, se realizará corte de transito para la ejecución continua de los trabajos.	No tiene consumo afectado		ninguno			04-01-23 08:00	04-01-23 18:00	04-01-23 09:33	04-01-23 20:52
2023000379	Linea	Ejecución Exitosa	CGE TRANSMISIÓN S.A.	2003	Intervención	Origen Externo	Curso Forzoso	387	RANCAGUA - ROSARIO 66KV	367	RANCAGUA - TAP MAESTRANZA 66KV C1	Roce y poda franja servidumbre	Sin Limitaciones	Se realizara trabajos de poda y roce	Riesgo controlado, trabajos a cargo de terceros.	Por trabajos de poda y roce en tramo de LT 66kV Rancagua - Fundición Talleres, se requiere el bloqueo de reconexión del interruptor 52B4 de S/E Rancagua. Sin consumos afectados. Trabajos a cargo de Fundición talleres.	No tiene consumo afectado		ninguno			04-01-23 08:00	04-01-23 16:00	04-01-23 08:30	04-01-23 09:32
2022113728	Linea	Ejecución Exitosa	TRANSELEC S.A.	82	Intervención	Origen Interno	Programada	1048	ATACAMA - MIRAJE 220KV	1938 1939 1940 1941	ATAMACA – EST. N°55 220KV C2 EST. N°382 - MIRAJE 220KV C2 EST. N°55 – EST. N°86 220KV C2 EST. N°86 – EST. N°382 220KV C2	Otro Tipo de Trabajo	Sin Limitaciones	Lavado de aisladores en instalación energizada (Doble Circuito).	Bajo	Restricciones: Subestación Atacama, 52J5, 52J8 No reconectar. Subestación Miraje, 52J5 - 52J6, 52J8 - 52J9 No reconectar. Tercero, SE Tap Off Enlace_52J1 No reconectar. Instalaciones en Riesgo: L 220kV Atacama-Miraje, C1 o L 220kV Atacama-Miraje, C2. Temporalidad de los Riesgos: Durante los trabajos. Nivel de Riesgo: Bajo. Bloqueos del jefe de faena: No hay....	No tiene consumo afectado		ninguno			04-01-23 08:00	04-01-23 18:00	04-01-23 04:45	04-01-23 20:52
2022115555	Linea	Ejecución Exitosa	CGE TRANSMISIÓN S.A.	2003	Intervención	Origen Interno	Programada	882	GALLEGUILLOS - CALDERA 110KV	589 1731 1732	TAP IMPULSION - CALDERA 110KV C1 GALLEGUILLOS - ESTRUCTURA 89 110KV C1 ESTRUCTURA 89 110KV - TAP IMPULSION 110KV C1	Obras Civiles	Sin Limitaciones	Mejoramiento de accesos a estructuras 89, 90	Riesgo medio controlado. Mejoramiento de accesos	Se requiere bloqueo de reconexión del 52H3 de SE Gallegullos, condición que se mantendrá durante la ejecución efectiva de los trabajos.	No tiene consumo afectado		ninguno			04-01-23 08:00	04-01-23 18:00	04-01-23 11:23	04-01-23 19:19
2022117073	Linea	Ejecución Exitosa	MINERA ESCONDIDA	378	Intervención	Origen Interno	Programada	1112	O'HIGGINS - PURI 220KV	2084 2085 2086 2087 2088	EST. N°2 - EST. N°3 220KV C1 EST. N°3 - PUIN 220KV C1 EST. T-202 - EST. T-444 220KV C1 EST. T-444 - EST. N°2 220KV C1 O'HIGGINS - EST. T-202 220KV C1	Lavado de Aislación	Sin Limitaciones	Lavado aisladores Línea 220 kV O'Higgins- Puri.	Riesgo bajo. Trabajo realizado bajo procedimiento respectivo.	Se requiere orden de no reconectar en: S/E O'Higgins 52J5. S/E Puri 52J1.	No tiene consumo afectado		ninguno			04-01-23 07:30	04-01-23 18:00	04-01-23 08:58	04-01-23 17:13
2022117076	Linea	Ejecución Exitosa	MINERA ESCONDIDA	378	Intervención	Origen Interno	Programada	1090	FARELLON - CHIMBORAZO 220KV	2024 2025 2026 2027 2028 2029 2030	EST. N°1 - EST. N°3 220KV C1 EST. N°2 - EST. T-314 220KV C1 EST. N°3 - CHIMBORAZO 220KV C1 EST. N°3 - EST. N°2 220KV C1 EST. T-314 - EST. T-511 220KV C1 EST. T-511 - EST. N°1 220KV C1 FARELLON - EST. N°3 220KV C1	Lavado de Aislación	Sin Limitaciones	Lavado aisladores Línea 220 kV Farellón - Chimborazo	Riesgo bajo. Trabajo realizado bajo procedimiento respectivo.	Se requiere orden de no reconectar en: S/E Farellón 52J2. S/E Chimborazo 52J1.	No tiene consumo afectado		ninguno			04-01-23 07:30	04-01-23 18:00	04-01-23 08:58	04-01-23 17:13
2022117177	Linea	Ejecución Exitosa	CODELCO CHILE - DIVISIÓN CHUQUICAMATA	357	Desconexión	Origen Interno	Programada	990	CHUQUICAMATA - 10 100KV	1826	CHUQUICAMATA - 10 100KV C1	Lavado de Aislación	Sin Limitaciones	Lavado de aislación paños extremo de S/E 10	Riesgo bajo, cliente toma todas las medidas para realizar un trabajo seguro.	S/E Chuquicamata: Abiertos 52H10, 89H10-1, 89H10-2 y 89H10-3. Cerrado 89H10-3T. S/E 10: Abiertos 52H10, 89H10-1, 89H10-2 y 89H10-3. Cerrado 89H10-3T.	No tiene consumo afectado		ninguno			04-01-23 07:00	04-01-23 18:00	04-01-23 07:43	04-01-23 18:22
2022115790	Linea	Ejecución Exitosa	XSTRATA COPPER - ALTONORTE	403	Intervención	Origen Interno	Programada	1004	ANTOFAGASTA - ALTO NORTE 110KV	1842	ANTOFAGASTA - TAP OFF LA NEGRA 110KV C1	Lavado de Aislación	Sin Limitaciones	Lavado de Aislación con método a distancia a equipos de patio en S/E Tap Off La Negra (CGE).	Riesgo bajo. se toman todas las medidas de seguridad para realizar un trabajo seguro.	S/E Antofagasta: No Reconectar 52H2. S/E Altonorte: No Reconectar 52H3.	No tiene consumo afectado		ninguno			04-01-23 07:00	04-01-23 17:00	04-01-23 07:23	04-01-23 11:59
2022117115	Linea	Ejecución Exitosa	CGE TRANSMISIÓN S.A.	2003	Desconexión	Origen Interno	Programada	389	REGULADORA RAPEL - LAS ARAÑAS 66KV	616	TAP OFF NIHUE - LAS ARANAS 66KV C1	Otro Tipo de Trabajo	Sin Limitaciones	Avance de obras modificaciones de LLTT concesión carretera de la fruta comuna de San Pedro.	Bajo trabajo a realizar con desconexión programada.	Trabajos asociados a NUP-3471. SODI-169-2022 línea actualmente se encuentra conectada en vacio.	No tiene consumo afectado		ninguno			04-01-23 07:00	04-01-23 20:00	04-01-23 06:54	04-01-23 19:56
2022117408	Linea	Ejecución Exitosa	CGE TRANSMISIÓN S.A.	2003	Desconexión	Origen Interno	Programada	1327	ANDALICAN - HORCONES 66KV	3027 3028 3029 3030 3031 3032	ANDALICAN - ESTRUCTURA 85 66KV C2 ESTRUCTURA 85 - ESTRUCTURA 92 66KV C2 ESTRUCTURA 92 - ESTRUCTURA 107 66KV C2 ESTRUCTURA 107 - ESTRUCTURA 118 66KV C2 ESTRUCTURA 118 - ESTRUCTURA 129 66KV C2 ESTRUCTURA 129 - HORCONES 66KV C2	Otro Tipo de Trabajo	Sin Limitaciones	Desconexión del tramo Andalicán-Horcones N°2 por trabajos de proyecto NUP 1190 Aumento de Capacidad de Línea Tap Lota-Horcones.	Riesgo controlado, trabajos con instalación desconectada y personal calificado.	La carga de la línea será transferida a línea Andalicán-Horcones N°1 a través de barra 66 kV de S/E Horcones.	No tiene consumo afectado		ninguno			04-01-23 07:00	04-01-23 18:00	04-01-23 07:57	04-01-23 11:43
2022117410	Linea	Ejecución Exitosa	CGE TRANSMISIÓN S.A.	2003	Intervención	Origen Interno	Programada	1327	ANDALICAN - HORCONES 66KV	3022	ANDALICAN - ESTRUCTURA 92 66KV C1	Otro Tipo de Trabajo	Sin Limitaciones	Trabajos cercanos a la línea Andalicán-Horcones N°1 sobre línea Andalicán-Horcones N°2 de acuerdo a solicitud 2022117408.	Riesgo controlado, trabajos con instalación desconectada y personal calificado.	Se requiere bloqueo de reconexión del 52B1 de S/E Andalicán y 52B7 de S/E Horcones.	No tiene consumo afectado		ninguno			04-01-23 07:00	04-01-23 18:00	04-01-23 07:58	04-01-23 11:43
2022116514	Linea	Ejecución Exitosa	CHILQUINTA TRANSMISIÓN S.A.	1984	Desconexión	Origen Interno	Programada	576	LAGUNA VERDE - SAN ANTONIO 66KV	944 1612 948	TAP ALGARROBO - TAP SAN SEBASTIAN 66KV C2 TAP SAN SEBASTIAN - SAN SEBASTIAN 66KV C2 TAP SAN SEBASTIAN - SAN ANTONIO 66KV C2	Obras Civiles	Sin Limitaciones	Obras por NUP 884 , se procederá al montaje e hizaje de nueva estructura a ubicarse entre los C1 y C2 de la LTx San Antonio - Tap Algarrobo (cercano al portal 137 del circuito N°1, cabe destacar que ambos circuitos de la LT SA-Tap Alg. en este tramo estan en portales separados).	Trabajo programado, nivel de riesgo	Obras por NUP 884 , se procederá al montaje e hizaje de nueva estructura a ubicarse entre los C1 y C2 de la LTx San Antonio - Tap Algarrobo (cercano al portal 137 del circuito N°1, cabe destacar que ambos circuitos de la LT SA-Tap Alg. en este tramo estan en portales separados). Circuito N°1 se mantendra en servicio con los consumos de S/E San Sebastian.	No tiene consumo afectado		ninguno			04-01-23 07:00	04-01-23 19:00	04-01-23 07:03	04-01-23 15:22

Reporte Desconexión/Intervención Linea

Fecha generación reporte: 25-01-2023 09:10:55

Estados: Aprobado sin activación, Ejecución Exitosa, Aprobado sin activación, Ejecución Exitosa

Total registros General: 169

Total registros Linea: 87

Número	Tipos	Estado	Empresa	Id Coordinado	Tipo Solicitud	Origen	Tipo Programación	ID(s)	Línea	ID(s)	Tramo(s)	Tipo Trabajo	Potencia	Trabajos a Realizar	Descripción Nivel Riesgo	Comentario Adicional	Consumo	Empresas Afectadas	Trabajo Requiere	Estado Operativo	Estado Operativo Efectivo	Fecha Inicio	Fecha Fin	Fecha Efectiva Inicio	Fecha Efectiva Fin
2022116776	Linea	Ejecución Exitosa	GNL MEJILLONES	368	Intervención	Origen Interno	Programada	1013	CHACAYA - GNL MEJILLONES 110KV	1865	CHACAYA - EST. N°51 110KV C1	Lavado de Aislación	Sin Limitaciones	Lavado aislación línea energizada, método a distancia.	Lavado aislacion método a distancia, riesgo bajo.	S/E Chacaya: 52H3 No Reconectar. S/E GNL Mejillones: 52Q0 No Reconectar.	No tiene consumo afectado		ninguno			04-01-23 06:30	04-01-23 16:00	04-01-23 08:48	04-01-23 14:30
2022117533	Linea	Ejecución Exitosa	ENGIE	1744	Intervención	Origen Interno	Programada	1006	CAPRICORNIO - ALTO NORTE 110KV	1852 3245 3246 1853	CAPRICORNIO - EST N°54 110KV C1 EST N°54 - TAP EL NEGRO 110KV C1 TAP EL NEGRO - EST N°128 110KV C1 EST N°128 - ALTO NORTE 110KV C1	Lavado de Aislación	Sin Limitaciones	Lavado de Aislación con método a distancia.	Riesgo bajo. Se toman todas las medidas de control para realizar un trabajo seguro.	S/E Capricornio: No Reconectar 52H2. S/E Altonorte. No Reconectar 52H4.	No tiene consumo afectado		ninguno			04-01-23 06:30	04-01-23 16:00	04-01-23 10:12	04-01-23 13:19
2022117535	Linea	Ejecución Exitosa	XSTRATA COPPER - ALTONORTE	403	Intervención	Origen Interno	Programada	1004	ANTOFAGASTA - ALTO NORTE 110KV	1842 1843	ANTOFAGASTA - TAP OFF LA NEGRA 110KV C1 TAP OFF LA NEGRA - ALTO NORTE 110KV C1	Lavado de Aislación	Sin Limitaciones	Lavado de Aislación con método a distancia.	Riesgo bajo. Se toman todas las medidas de control para realizar un trabajo seguro.	S/E Antofagasita: No Reconectar 52H2. S/E Altonorte: No Reconectar 52H3.	No tiene consumo afectado		ninguno			04-01-23 06:30	04-01-23 16:00	04-01-23 08:07	04-01-23 09:38

ANEXO Nº5

Informes de trabajos y fallas de instalaciones ingresados en el Sistema Neomante del Coordinador Eléctrico Nacional por CGE Transmisión S.A.

Resumen

Fecha de envío al Coordinador Eléctrico : 04-01-2023 16:24

Finalizado

Número:

2023000020

Solicitante:

Felipe Puentes Chávez

Empresa:

CGE TRANSMISIÓN S.A.

Tipo de Origen:

Externo

SubEstación:

S/E GRANEROS

Falla Sobre:

paño

Elementos

Tipo: panos - S/E GRANEROS BT2
Nombre : S/E GRANEROS BT2
Fecha Perturbacion : 04-01-2023 15:13
Fecha Normaliza : 04-01-2023 15:52
Protección : .
Interruptor : .
Consumo : .
Comentario : .

¿Produce otra indisponibilidad?

No

Zona Afectada

OHiggins

Comuna

Graneros

Tipo Causa

Causa Presunta
Causa Principal
Se investiga

Comentarios Tipo Causa:

Se investiga

Causas

-Fenómeno Físico: Origen no determinado.
-Elemento: Interruptores

-Fenómeno Eléctrico: Bajo voltaje
-Operación de los interruptores: Opera según lo esperado

Comentarios Causas:

-Fenómeno Físico: .
-Elemento: .
-Fenómeno Eléctrico: .
-Operación de los interruptores: .

Observaciones:

-Observaciones: Desconexión forzada del interruptor 52BT2 S/E Graneros, afectando los consumos asociados al transformador N°2 66/15 kV de S/E Graneros.
-Acciones Inmediatas: Interrogación de protecciones.
-Hechos Sucedidos: .
-Acciones Correctivas a Corto Plazo: .
-Acciones Correctivas a Largo Plazo: .

Afecta SSCC:

Afecta Medidores:

No

Afecta Protecciones:

No

Consumo:

Consumo Regulado

Distribuidoras Afectadas

COMPAÑÍA GENERAL DE ELECTRICIDAD S.A. / Perd. Estm. de Potencia: 5.9 / Región : OHiggins / Clientes Afectados: 8521
COMPAÑÍA GENERAL DE ELECTRICIDAD S.A. / Perd. Estm. de Potencia: 5.9 / Región : OHiggins / Clientes Afectados: 8521

Retorno Automatico:

No Tiene Retorno AutomÃ¡tico

Fecha / Hora Perturbación de la Solicitud:

04-01-2023 15:13

Fecha / Hora Estimada Retorno:

04-01-2023 15:52

Fecha / Hora Efectiva Retorno:

04-01-2023 18:37

Archivos Subidos

Archivo	Fecha Subida
IF 2023000020-0023 ANEXO I - SETTING DE PROTECCIONES (PRINT OUT).pdf (/informe_fallas/download_file/63b5cf01ad651f73bb15cb4a/IF 2023000020-0023 ANEXO I - SETTING DE PROTECCIONES (PRINT OUT).pdf)	23/01/2023 13:01:23
IF 2023000020-23 04-01-2023 LT66 Graneros - San Franscisco Mostazal V1.pdf (/informe_fallas/download_file/63b5cf01ad651f73bb15cb4a/IF 2023000020-23 04-01-2023 LT66 Graneros - San Franscisco Mostazal V1.pdf)	23/01/2023 13:01:23
IF 2023000020-23 ANEXO II - INFORME DE INTERRUPCIÓN DE SUMINISTRO.pdf (/informe_fallas/download_file/63b5cf01ad651f73bb15cb4a/IF 2023000020-23 ANEXO II - INFORME DE INTERRUPCIÓN DE SUMINISTRO.pdf)	23/01/2023 13:01:23
IF 2023000020-23 ANEXO III - PROBATORIOS.pdf (/informe_fallas/download_file/63b5cf01ad651f73bb15cb4a/IF 2023000020-23 ANEXO III - PROBATORIOS.pdf)	23/01/2023 13:01:23
IF 2023000020-23 ANEXO IV - ESTAMPA DE TIEMPO SINCRONIZADA.pdf (/informe_fallas/download_file/63b5cf01ad651f73bb15cb4a/IF 2023000020-23 ANEXO IV - ESTAMPA DE TIEMPO SINCRONIZADA.pdf)	23/01/2023 13:01:23

Resumen

Fecha de envío al Coordinador Eléctrico : 04-01-2023 19:24

Finalizado

Número:

2023000023

Solicitante:

Felipe Puentes Chávez

Empresa:

CGE TRANSMISIÓN S.A.

Tipo de Origen:

Externo

Línea:

RANCAGUA - SAN FRANCISCO DE MOSTAZAL 66KV

Tramo:

Tipo: secciones_tramos **-** TAP INDURA - TAP GRANEROS 66KV C1
Nombre : TAP INDURA - TAP GRANEROS 66KV C1
Fecha Perturbacion : 04-01-2023 15:13
Fecha Normaliza : 04-01-2023 15:38
Protección : .
Interruptor : .
Consumo : .
Comentario : .

Tipo: secciones_tramos **-** TAP GRANEROS - SAN FCO DE MOSTAZAL 66KV C1
Nombre : TAP GRANEROS - SAN FCO DE MOSTAZAL 66KV C1
Fecha Perturbacion : 04-01-2023 15:13
Fecha Normaliza : 04-01-2023 18:07
Protección : .
Interruptor : .
Consumo : .
Comentario : .

Tipo: secciones_tramos **-** TAP GRANEROS – ESTRUCTURA 123 66KV C1 [EN_REVISION]
Nombre : TAP GRANEROS – ESTRUCTURA 123 66KV C1 [EN_REVISION]
Fecha Perturbacion : 04-01-2023 15:13
Fecha Normaliza : 04-01-2023 18:07
Protección : .
Interruptor : .
Consumo : .
Comentario : .

Tipo: secciones_tramos **-** ESTRUCTURA 123 – SAN FCO DE MOSTAZAL 66KV C1 [EN_REVISION]
Nombre : ESTRUCTURA 123 – SAN FCO DE MOSTAZAL 66KV C1 [EN_REVISION]
Fecha Perturbacion : 04-01-2023 15:13

Fecha Normaliza : 04-01-2023 18:07
Protección : .
Interruptor : .
Consumo : .
Comentario : .

Tipo: secciones_tramos - RANCAGUA - DOLE 66KV C1
Nombre : RANCAGUA - DOLE 66KV C1
Fecha Perturbacion : 04-01-2023 15:13
Fecha Normaliza : 04-01-2023 15:38
Protección : .
Interruptor : .
Consumo : .
Comentario : .

Tipo: secciones_tramos - DOLE - TAP INDURA 66KV C1
Nombre : DOLE - TAP INDURA 66KV C1
Fecha Perturbacion : 04-01-2023 15:13
Fecha Normaliza : 04-01-2023 15:38
Protección : .
Interruptor : .
Consumo : .
Comentario : .

Zona Afectada

OHiggins

Comuna

Mostazal

Tipo Causa

Causa Presunta
Causa Principal

Comentarios Tipo Causa:

Se investiga

Causas

-Fenómeno Físico: Incendio bajo una línea o en proximidades de instalaciones.
-Elemento: Interruptores
-Fenómeno Eléctrico: Distancia (admitancia, impedancia o reactancia)
-Operación de los interruptores: Opera según lo esperado

Comentarios Causas:

-Fenómeno Físico: .
-Elemento: .
-Fenómeno Eléctrico: .
-Operación de los interruptores: .

Observaciones:

-Observaciones: Apertura por protecciones del interruptor 52B3 de S/E Rancagua, afectando los consumos de S/E Graneros, EFE Graneros y Indura.
-Acciones Inmediatas: Interrogación de protecciones y recorrido de la línea.

-Hechos Sucedidos: .
-Acciones Correctivas a Corto Plazo: .
-Acciones Correctivas a Largo Plazo: .

Afecta SSCC:

Afecta Medidores:

No

Afecta Protecciones:

No

Consumo:

Consumo Regulado

Distribuidoras Afectadas

EMPRESA DE LOS FERROCARRILES DEL ESTADO / Perd. Estm. de Potencia: 0.1 / Región : OHiggins / Clientes Afectados: 1
INDURA / Perd. Estm. de Potencia: 6.8 / Región : OHiggins / Clientes Afectados: 1
EMPRESA DE LOS FERROCARRILES DEL ESTADO / Perd. Estm. de Potencia: 0.1 / Región : OHiggins / Clientes Afectados: 1
COMPAÑÍA GENERAL DE ELECTRICIDAD S.A. / Perd. Estm. de Potencia: 4.6 / Región : OHiggins / Clientes Afectados: 5273

Retorno Automatico:

No Tiene Retorno AutomÃ¡tico

Fecha / Hora Perturbación de la Solicitud:

04-01-2023 15:13

Fecha / Hora Estimada Retorno:

04-01-2023 18:07

Fecha / Hora Efectiva Retorno:

04-01-2023 18:07

Archivos Subidos

Archivo	Fecha Subida

ANEXO Nº6

Otros antecedentes aportados por CGE Transmisión S.A.

1. CAUSA U ORIGEN DE LA FALLA:

1.1. Fecha y hora de la Falla:

Fecha	**04 de enero 2023**
Hora	15:13hrs

1.2. Localización de la falla:

1.2.1. Nombre de instalación donde se produjo de falla.

- ID 386 RANCAGUA-SAN FCO MOSTAZAL 66KV

1.2.2. Segmento al cual pertenece el equipo o elemento fallado.

- Tz (Transmisión Zonal)

1.2.3. Elemento o equipo fallado.

- Tramo 66kV Tap Graneros – San Fco Mostazal, entre estructuras 103-104.

1.3. Causa origen de la falla:

Descargas entre fases producto de quema de matorrales de origen no determinado en cercanía de la línea en vano 103-104 tramos L66kV Tap Graneros-San Fco Mostazal

1.4. Proposición de origen de la falla.

Fuerza Mayor o caso fortuito.

1.5. Código de falla.

Causas de Falla	Código	Descripción
Fenómeno Físico	INC1	Interrupción producida por el fuego o sus agentes derivados del mismo, ya sea natural o intencional
Elemento del Sistema Eléctrico	TX2	Conductores
Fenómeno Eléctrico	DI21	Distancia (admitancia, impedancia o reactancia)
Modo	13	Opera según lo esperado

1.6. Comuna donde se originó la falla.

Código	Comuna:
6106	Graneros

1.7. Comunas afectadas por la falla.

Código	Comuna:
6102	Codegua
6106	Graneros
6110	Mostazal

1.8. Reiteración

1.8.1. N° de Fallas en Instalación. (Últimos 24meses móviles).

No existen falla en instalación en los últimos 24 meses.

1.8.2. N° de Fallas en Instalación con mismo Fenómeno Físico. (Últimos 24meses móviles).

No existe falla con el mismo fenómeno físico en los últimos 24 meses.

1.8.3. Identificación de Evento de Falla que afecta a instalación en los últimos 24 meses móviles.

No Aplica, en consideración de que no existen falla en los últimos 24meses en esta instalación.

1.9. Datos de la Empresa.

Nombre Empresa: CGE TRANSMISIÓN S.A CGE TRANSMISIÓN S.A

RUT: 77.465.741-K

Representante Legal: Ivan Arístides Quezada Escobar

Dirección: Av. Presidente Riesco N° 5561 P17, las Condes, Santiago, Chile.

2. INSTALACIONES AFECTADAS.

Instalación Primaria Afectada			Horarios	
Subestación	**Transformador AT/MT**	**Barra MT**	**Hora Desconexión**	**Hora Normalización**
SE Graneros	Transformador N°1 66/15 kV	Barra 15kV	15:13hrs	15:38hrs
SE Graneros	Transformador N°2 66/15 kV	Barra 15kV	15:13hrs	18:37hrs
INDURA	Instalaciones de terceros	Arranque 66kV	15:13hrs	15:38hrs
EFE Graneros	Instalaciones de terceros	Arranque 66kV	15:13hrs	15:38hrs

3. DIAGRAMAS SIMPLIFICADOS.

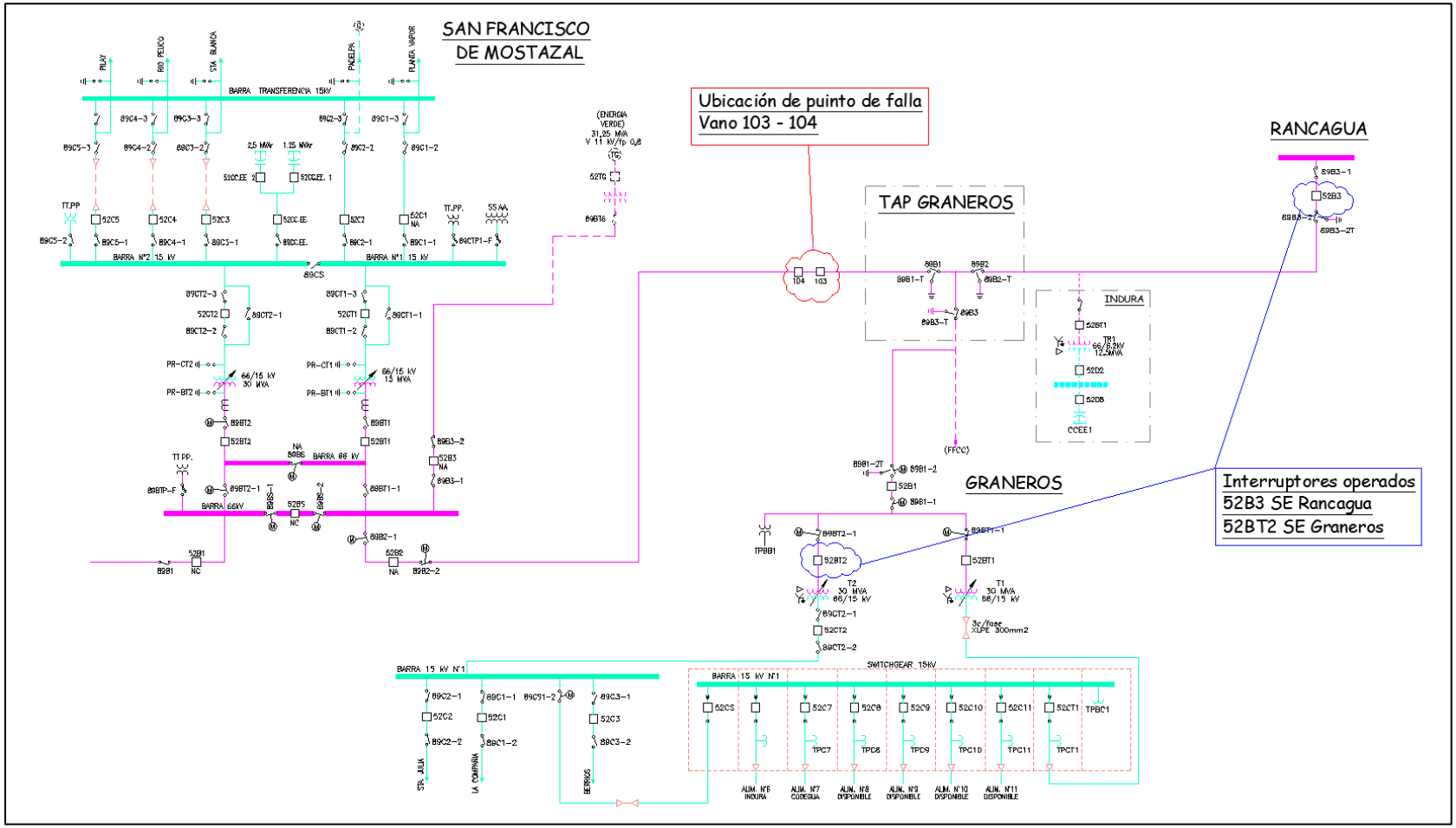

Figura 1; Diagrama Unilineal instalaciones afectadas, ubicación de la falla y equipos operados

4. PERDIDAS DE GENERACIÓN.

No hay generación de propiedad de CGE Transmisión S.A., involucrada en la falla.

5. POTENCIA INTERRUMPIDA DE CLIENTES FINALES.

Subestación	Instalación	MW	Circuito	NEMA	Hora desconexión	Hora normalización	Observaciones
SE Graneros	Transformador N°2	-1,88	La Compañía	52C1	15:13	15:53	*Consumos pertenecientes a CGE Distribución*
		4,86	Sta. Julia	52C2	15:13	15:53	
		1,93	Berrios	52C3	15:13	15:53	
	Transformador N°1	1,82	INDURA	52C6	15:13	15:38	
		-0,05	Codegua	52C7	15:13	15:38	
TAP	Arranque EFE	0,1	Arranque EFE		15:13	15:38	*EFE*
INDURA	Arranque	3,93	Arranque INDURA		15:13	15:38	*INDURA*
	TOTAL	**10,71**					

ENS: **6,964 MWH.**

Nota: Las pérdidas de consumos informadas corresponden a magnitudes de potencia medidas en sistema CGE Transmisión S.A (Cabecera de alimentador), en consecuencia, estos valores consideran el aporte de los PMGD conectados en red de MT y no representan los consumos efectivamente desprendidos.

6. CRONOLOGÍA DE EVENTOS Y DESCRIPCIÓN DE CAUSAS.

SUBESTACIÓN	EVENTO	HORARIO
Rancagua	Operación por protecciones interruptor 52B3 línea hacia SE Paine e interruptor 52BT2 de SE Graneros afectando los consumos de SE Graneros, arranque EFE Graneros e INDURA	15:13hrs
	Iniciando maniobras de recuperación	
	Se realiza inspección de L66kV Rancagua – Tap Graneros, determinando su correcta integridad. Se detecta quema de matorrales en tramo L66kV Tap Graneros-San Fco Mostazal. Se solicita prueba de energización y recuperación de consumos desde Rancagua	15:30hrs
Tap Graneros	Apertura manual desconectador 89B1 línea hacia SE Paine	15:34hrs
Rancagua	Cierre manual interruptor 52B3 línea hacia SE Paine. Se recuperan los consumos asociados a Transformador N°1 de SE Graneros, EFE Graneros e INDURA	15:38hrs
Graneros	Apertura manual por recuperación de suministro interruptor 52CT2 general de MT	15:52hrs
Graneros	Cierre manual interruptor acoplador de barra MT 52CS. Se recupera el 100% de los consumos afectados asociados a Transformador N°2	15:53hrs
Personal de Bomberos finaliza las labores de contención de emergencia. Se revisan las instalaciones y se detecta que estas solo presentan indicios de descarga, con lo cual se procede con la energización del tramo LT66 TAP Graneros – San Francisco de Mostazal.		17:55hrs
Tap Graneros	Cierre manual desconectador 89B1 línea hacia SE Paine	18:07hrs
Graneros	Cierre manual interruptor 52BT2. Se energiza en vacío transformador N°2	18:37hrs
Graneros	Cierre manual interruptor 52CT2. Anillo transformador N°1 y N°2	18:39hrs
Graneros	Apertura manual interruptor 52CS acoplado de marra de MT. Se normaliza la topología de la subestación	18:41hrs

7. ESQUEMAS DE PROTECCIÓN Y CONTROL INVOLUCRADOS EN LA FALLA.

A continuación, se presenta el análisis de esquemas de protección involucrados en despeje de falla.

7.1. Resumen de Operación de esquema de protección:

Relé	Hora Relé	S/E	Instalación (Paño)	Función de protección Operada	Tiempo [s].	Observaciones
SEL 311C	18:13:14.246	Rancagua	52B3	21(Zona1)	Instantáneo	Fase A,B.
SEL 311C	18:13:33.140	Rancagua	52B3	SOTF (Zona2)	Instantáneo	Fase B,C.
SEL 311C	18:13:14.377	Graneros	52BT2	21(Zona1)	Instantáneo	Fase B,C.

7.2. Ajustes de protección en Formato Resumido.

SE Rancagua – Paño B3

Protección de Distancia		**LINEA 66 KV Línea Paine (1) 52B3**
Relé Conductor Impedancia sec. Positiva secundario Impedancia sec. Cero secundario Longitud línea		311C 11,3km Butte + 9,6km Alliance 1,11 L 53,67º 5,16 L 78.11º 20,6 Km
Relación TT/CC		400/5 80
Relación TT/PP Barra		69000:115 600
Características de fase Características residual Angulo torque máximo TANG		Mho Mho /Cuadrilatera Angulo de línea
Ko		1.257 L 30.75°
Primera zona Mho (fase y residual) Segunda zona Mho (fase y residual) Tercera zona Mho (fase y residual) Cuarta zona Mho (fase y residual)	Alcance / tiempo Alcance / tiempo Alcance / tiempo Alcance / tiempo	0,88 Ω sec / instantaneo (F) 1,93 Ω sec / 0,4 seg (F) 6,0 Ω sec / 1.6 seg (F) 0,3 Ω sec / 0,9 seg (R)
Primera zona Cuadrilatera Segunda zona Cuadrilatera Tercera zona Cuadrilatera Cuarta zona Cuadrilatera	X / R / tiempo X / R / tiempo X / R / tiempo X / R / tiempo	0,88 Ω sec / 3,5 Ω sec / instantaneo (F) 1,93 Ω sec / 7.8 Ω sec / 0.4 seg (F) 6,0 Ω sec / 7.8 Ω sec / 1.6 seg (F) 0,3 Ω sec / 7,8 Ω sec / 0,9 seg (R)

Corriente supervisión	Fase Zona 4 Residual	480 A primarios 3 Asec - 240 A primarios 40 A primarios
Reconexión Reposición		10 seg 10 seg
Protección de Respaldo **Sobrecorriente**		**LINEA 66 KV** **Linea Paine (1)** **52B3**
FASE		**DIRECCIONAL (Forward)**
Control de Torque Tap Time dial Curva Instantáneo		1 8 1,2 U1 (Moderadamente Inversa) NO
RESIDUAL		
Control de Torque Tap Time dial Curva Instantáneo		1 0,75 2 U1 (Moderadamente Inversa) NO
AJUSTE ESPECIAL		
TRIP TRSOTF SOTFD		Z1T + Z2T + Z3T + Z4T + 51PT + 51GT M2P + Z2G + 50P1 10 seg
CRITERIOS	ZONA 1	80% Linea a San Fco de Mostazal. Equivalente a 41% Linea Paine.
	ZONA 2	100% Línea a San Fco de M + 50% T1 || T2 de San Fco. M. Equivalente a 91% Línea Paine.
	ZONA 3	100% Línea a San Fco de M + 105% del T1 y 140% del T2 de San Francisco de Mostazal. Equivalente a 267% Línea Paine.
	ZONA 4	Hacia la barra 66 kv de S/E Rancagua.

SE Graneros – Paño BT2.

Proteccion de Distancia 21T Transformador T-2		**21T Transformador T-2 52BT2**
Relé		311C
Z1		5,89 L 90°
Z0		5,95 L 90°
Relación TT/CC		400/5
Relación TT/PP Barra		315/1
Relación TP Barra		575
Característica		Mho fase y Mho + Cuadrilatera residual
Ko		0 L 0°
Primera zona Mho (fase y residual)	Alcance / tiempo	4,71 Ω sec / instantaneo
Segunda zona Mho (fase y residual)	Alcance / tiempo	7,07 Ω sec / 1,2 seg
Primera zona Cuadrilatera	X / R / tiempo	4,71 Ω sec / 9,42 Ω sec / instantaneo
Segunda zona Cuadrilatera	X / R / tiempo	7,07 Ω sec / 14,5 Ω sec / 1,2 seg
Corriente supervisión	Fase	40 A primarios
	Residual	40 A primarios
Protección de Respaldo **Sobrecorriente**		
FASE		
Tap		3,76
Time dial		1
Curva		C5
Instantáneo		19,2
RESIDUAL		
Tap		0,5
Time dial		0,5
Curva		U2
Instantáneo		2,54
AJUSTES ESPECIALES		
TRIP		51GT + 51PT + Z1T + Z2T
CRITERIOS	ZONA 1	80% Minima Impedancia T1
	ZONA 2	120% Maxima Impedancia T1

7.3. Análisis Actuación de Esquema de Protección.

7.3.1. SE Rancagua – Paño 52B3.

7.3.1.1. Protección Principal

Relé SEL 311C.

Elemento protegido (Dir. Adelante): LT Rancagua – Paine.

- **Reporte de Evento (Primera Operación).**

```
LINEA PAINE - SE RANCAGUA
Time:  1/4/2023 6:13:14.246000 PM
File: CEV_S16_R_L60_4.CEV
FID=SEL-311C-R105-V0-Z003003-D20011204
Event: AB T
Fault Location: 13.31
Frequency: 49.89 Hz   Sample Rate: 16 Samples/Cycle
Targets: ZONE1
Shot: 0
Currents: IA:158 IB:164 IC:162 IP:0 IG:1 3I2:9
```

Reporte de evento Relé *Schweitzer SEL311C* Paño 52B3 SE Rancagua.

- **Registro oscilografico de evento.**

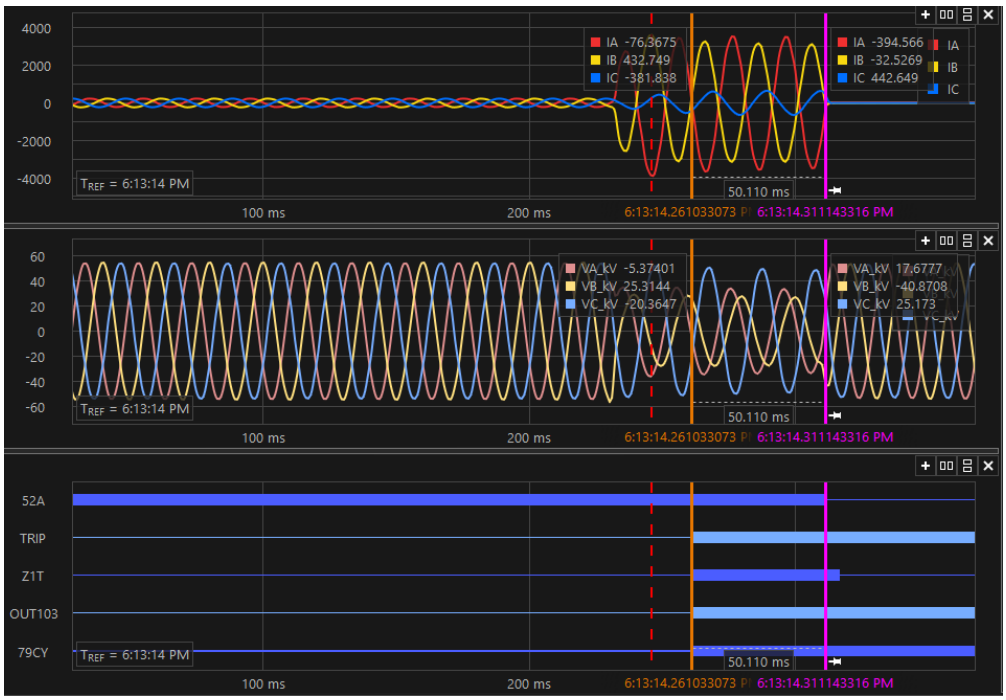

Registro oscilografico Relé Schweitzer SEL 311C Paño 52B3 Rancagua.

De acuerdo con el registro oscilografico anterior, se aprecia la activación del elemento de protección de distancia en zona 1, la cual da orden de Trip sobre el interruptor 52B3, confirmado su apertura por medio de la variable 52A = 0. Además, se activa el ciclo de reconexión automática (79CY=1).

- **Reporte de Evento (Segunda Operación).**

```
LINEA PAINE - SE RANCAGUA
Time:  1/4/2023 6:13:33.140000 PM
File: CEV_S16_R_L60_2.CEV
FID=SEL-311C-R105-V0-Z003003-D20011204
Event: BC T
Fault Location: 13.15
Frequency: 49.9 Hz   Sample Rate: 16 Samples/Cycle
Targets: SOTF ZONE2
Shot: 1
Currents: IA:44 IB:46 IC:48 IP:0 IG:0 3I2:6
```

Reporte de evento Relé *Schweitzer SEL311C* Paño 52B3 SE Rancagua.

- **Registro oscilografico de evento.**

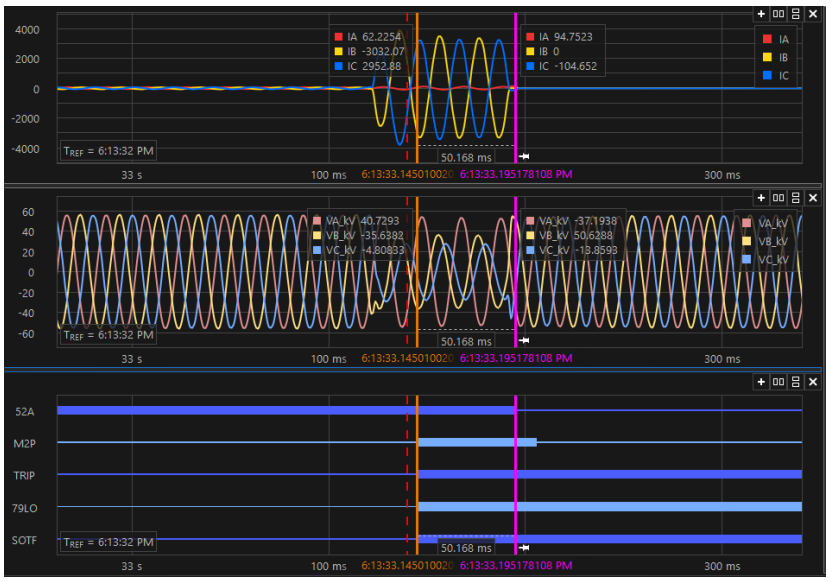

De acuerdo con el registro oscilografico se aprecia la segunda operación del Interruptor 52B3 de SE Rancagua por medio de su elemento de protección en zona 2, activando la función de cierre contra falla SOTF dando orden de apertura instantáneo 52A=0. Finalmente, el interruptor queda en estado Lock Out.

SE RANCAGUA Date: 01/04/23 Time: 18:25:33.606
LINEA PAINE

FID=SEL-311C-R105-V0-Z003003-D20011204 CID=9875

#	DATE	TIME	ELEMENT	STATE
76	12/27/22	06:57:06.938	79LO	Deasserted
75	12/27/22	06:57:06.938	79RS	Asserted
74	01/04/23	18:13:14.241	51P	Asserted
73	01/04/23	18:13:14.246	M3P	Asserted
72	01/04/23	18:13:14.256	M2P	Asserted
71	01/04/23	18:13:14.261	M1P	Asserted
70	01/04/23	18:13:14.261	SOTF	Deasserted
69	01/04/23	18:13:14.261	TRIP	Asserted
68	01/04/23	18:13:14.261	OUT101	Asserted
67	01/04/23	18:13:14.261	OUT103	Asserted
66	01/04/23	18:13:14.261	OUT107	Deasserted
65	01/04/23	18:13:14.261	79CY	Asserted
64	01/04/23	18:13:14.261	79RS	Deasserted
63	01/04/23	18:13:14.302	IN101	Deasserted
62	01/04/23	18:13:14.312	52A	Deasserted
61	01/04/23	18:13:14.317	M1P	Deasserted
60	01/04/23	18:13:14.317	OUT104	Asserted
59	01/04/23	18:13:14.322	M2P	Deasserted
58	01/04/23	18:13:14.327	51P	Deasserted
57	01/04/23	18:13:14.332	M3P	Deasserted
56	01/04/23	18:13:14.512	SOTFE	Asserted
55	01/04/23	18:13:14.662	TRIP	Deasserted
54	01/04/23	18:13:14.662	OUT101	Deasserted
53	01/04/23	18:13:14.662	OUT103	Deasserted
52	01/04/23	18:13:24.327	CLOSE	Asserted
51	01/04/23	18:13:24.327	OUT102	Asserted
50	01/04/23	18:13:24.387	OUT104	Deasserted
49	01/04/23	18:13:24.407	52A	Asserted
48	01/04/23	18:13:24.407	CLOSE	Deasserted
47	01/04/23	18:13:24.407	IN101	Asserted
46	01/04/23	18:13:24.407	OUT102	Deasserted
45	01/04/23	18:13:33.135	51P	Asserted
44	01/04/23	18:13:33.140	M3P	Asserted
43	01/04/23	18:13:33.145	M2P	Asserted
42	01/04/23	18:13:33.145	SOTF	Asserted
41	01/04/23	18:13:33.145	SOTFT	Asserted
40	01/04/23	18:13:33.145	TRIP	Asserted
39	01/04/23	18:13:33.145	OUT101	Asserted
38	01/04/23	18:13:33.145	OUT103	Asserted
37	01/04/23	18:13:33.145	79LO	Asserted
36	01/04/23	18:13:33.145	79CY	Deasserted
35	01/04/23	18:13:33.155	M1P	Asserted
34	01/04/23	18:13:33.185	IN101	Deasserted
33	01/04/23	18:13:33.195	M1P	Deasserted
32	01/04/23	18:13:33.195	52A	Deasserted
31	01/04/23	18:13:33.200	OUT104	Asserted
30	01/04/23	18:13:33.205	M2P	Deasserted
29	01/04/23	18:13:33.205	SOTFT	Deasserted
28	01/04/23	18:13:33.210	M3P	Deasserted
27	01/04/23	18:13:33.215	51P	Deasserted
26	01/04/23	18:13:33.546	TRIP	Deasserted
25	01/04/23	18:13:33.546	OUT101	Deasserted
24	01/04/23	18:13:33.546	OUT103	Deasserted
23	01/04/23	18:37:51.773	CC	Asserted
22	01/04/23	18:37:51.773	OUT102	Asserted
21	01/04/23	18:37:51.778	CC	Deasserted

20	01/04/23	18:37:51.833	OUT104	Deasserted
19	01/04/23	18:37:51.848	52A	Asserted
18	01/04/23	18:37:51.848	IN101	Asserted
17	01/04/23	18:37:52.179	OUT102	Deasserted
16	01/04/23	18:38:01.879	SOTFE	Deasserted
15	01/04/23	18:38:52.000	OUT107	Asserted
14	01/04/23	18:38:52.000	79LO	Deasserted
13	01/04/23	18:38:52.000	79RS	Asserted
12	01/04/23	21:03:04.544	OUT107	Deasserted
11	01/04/23	21:03:04.544	79LO	Asserted
10	01/04/23	21:03:04.544	79RS	Deasserted
9	01/04/23	21:30:06.543	OUT107	Asserted
8	01/04/23	21:30:06.543	79LO	Deasserted
7	01/04/23	21:30:06.543	79RS	Asserted
6	01/05/23	11:42:09.750	OUT107	Deasserted
5	01/05/23	11:42:09.750	79LO	Asserted
4	01/05/23	11:42:09.750	79RS	Deasserted
3	01/05/23	19:38:12.962	OUT107	Asserted
2	01/05/23	19:38:12.962	79LO	Deasserted
1	01/05/23	19:38:12.962	79RS	Asserted

Según el registro secuencial de eventos (Registro SER), se aprecia la activación de zona 1 (Registro N°71), quien da orden de trip (Registro N°69), confinándose estado abierto 52A=0 (Registro N°62), además se da inicio al ciclo de reconexión (Registro N°65).

Luego de terminado el ciclo de reconexión, se activa el elemento cierre contra falla SOTFT (Registro N°41), dando orden de Trip instantáneo (Registro N°40), confirmando la apertura 52A=0 en el registro N°32, quedando el equipo Lock Out por medio de la variable 79LO=1 (Registro N°37).

Posterior se procede a recuperar en coordinación con el COT, activando el cierre desde SCADA en el registro N°23, confirmando el estado cerrado 52A=1 en el registro N°19.

7.4. Análisis Actuación de Esquema de Protección.

7.4.1. SE Graneros – Paño 52BT2.

7.4.1.1. Protección Principal

Relé SEL 311C.

Elemento protegido (Dir. Adelante): T-2

- **Reporte de Evento (Primera Operación).**

21-21N-51-51N T2 - SE GRANEROS
Time: 1/4/2023 6:13:14.377000 PM
File: CEV_R_L60_1.CEV
FID=SEL-311C-R112-V0-Z005004-D20070918
Event: BC T
Fault Location: -3.04
Frequency: 49.89 Hz Sample Rate: 16 Samples/Cycle
Targets: ZONE1
Currents: IA:48 IB:60 IC:80 IP:0 IG:1 3I2:82

Reporte de evento Relé *Schweitzer SEL311C* Paño 52BT2 SE Graneros.

En el reporte anterior muestra el horario de la operación del Interruptor 52BT2 de SE Graneros por medio de su elemento de distancia en zona 1, afectando fase B-C.

- **Registro oscilografico de evento.**

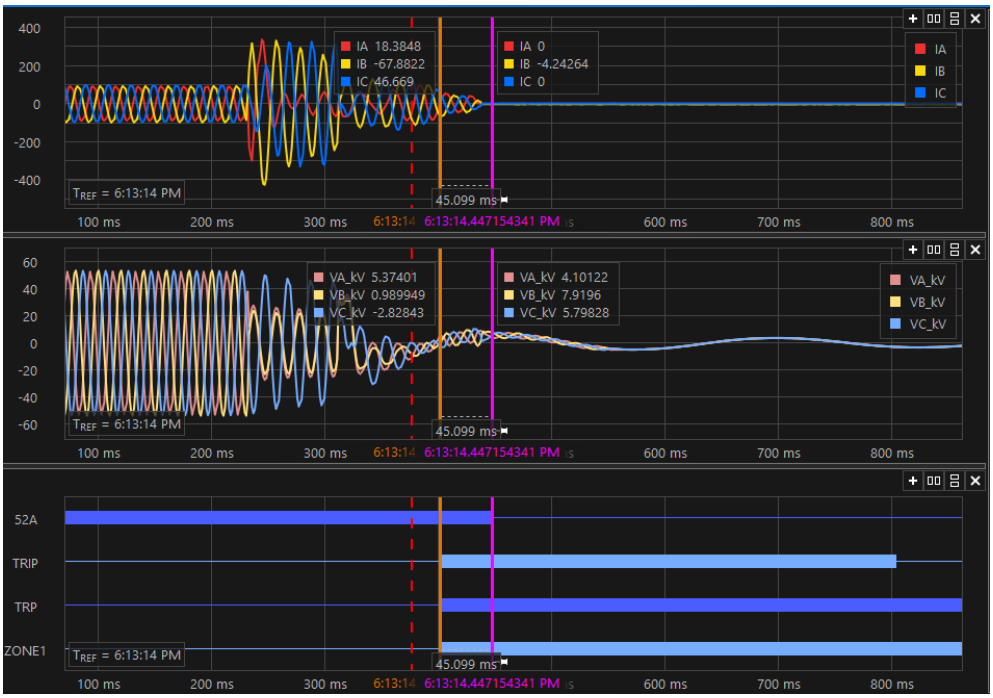

Registro Oscilografico Relé Schweitzer SEL 311C Paño 52BT2 SE Graneros.

De acuerdo con el registro oscilografico anterior, se aprecia la activación del elemento de protección de distancia Zona1, la cual da orden de Trip Instantáneo por medio del elemento TRP sobre el interruptor 52BT2, en el momento posterior a la apertura de Paño B3 de SE Rancagua, lo cual provoca que PMGDs generen una caída de tensión amortiguada en la zona lo cual provoca a su vez la entrada en zona 1 de Paño BT2 de SE Graneros.

REGISTRO SECUENCIAL DE EVENTOS (SER).

SE GRANEROS Date: 01/04/2023 Time: 20:55:52.579
21-21N-51-51N T2

FID=SEL-311C-R112-V0-Z005004-D20070918 CID=9C9A

#	DATE	TIME	ELEMENT	STATE
10	12/27/2022	06:31:27.603	52A	Asserted
9	12/27/2022	06:31:27.623	51P	Asserted
8	12/27/2022	06:31:27.628	51P	Deasserted
7	01/04/2023	18:13:14.372	M2P	Asserted
6	01/04/2023	18:13:14.402	M1PT	Asserted
5	01/04/2023	18:13:14.402	M1P	Asserted
4	01/04/2023	18:13:14.407	M1PT	Deasserted
3	01/04/2023	18:13:14.407	M1P	Deasserted
2	01/04/2023	18:13:14.412	M2P	Deasserted
1	01/04/2023	18:13:14.447	52A	Deasserted

De acuerdo en el registro secuencial de eventos (SER), en el registro N°7 se produce la activación de protección de distancia Zone1 , la cual da orden de Trip en el registro N°6, abriendo el interruptor 52BT2 confirmándose su apertura en el registro N°1 por la variable 52A=0.

8. ACCIONES CORRECTIVAS.

8.1. Acciones Correctivas de Corto Plazo.

No aplica.

8.2. Acciones correctivas de Largo Plazo

No aplica.

9. CONCLUSIONES.

De acuerdo con los antecedentes y registros analizados en los puntos anteriores, se concluye correcta la operación de las protecciones asociadas al paño 52B3 de SE Rancagua y 52BT2 de SE Graneros, ante la correcta activación de elementos de protección distancia, generando la apertura de los Interruptores de acuerdo con los ajustes de protección implementados.

10. ANALISIS CONJUNTO.

El miércoles 04 de enero de 2023 a las 15:13hrs se produce la apertura forzada por protecciones de los interruptores 52B3 de SE Rancagua y 52BT2 de SE Graneros afectando los consumos asociados a SE Graneros, EFE Graneros e INDURA. Inmediatamente se procede con la revisión de las instalaciones entre Rancagua y Tap Graneros determinando la correcta integridad de las instalaciones, por lo cual se procede a aislar el tramo Tap Graneros-Mostazal. Al momento de llegar a Tap Graneros y revisar el inicio del tramo Tap Graneros- Mostazal, se detecta quema de matorrales en cercanía de la línea de Transmisión en vano 103-104.
Se procede con la apertura del desconectador 89B1 en Tap Graneros para aislar el tramo LT66 Tap Graneros-San Francisco de Mostazal y posteriormente se realiza el cierre del interruptor 52B3 de SE Rancagua recuperando los consumos asociados a T1 de SE Graneros, EFE Graneros e INDURA a las 15:38hrs.

Posteriormente se procede con la apertura del interruptor 52CT2 y el cierre del interruptor acoplador de barra de MT 52CS de SE Graneros con lo cual se recuperan los consumos asociados al transformador N°1 a las 15:53hrs.

Finalizadas las maniobras operacionales de recuperación de consumos afectados se asiste al punto de la emergencia para verificar la condición las instalaciones, encontrando a personal de Bomberos trabajando en cercanía de la línea en la contención de esta emergencia razón por la cual esta instalación no podía ser reconectada.

Culminados los trabajos por personal de Bomberos se realiza la inspección de la línea y se confirma sin daños, por lo cual una vez confirmado que el todo el personal se encuentraba retirado de las instalaciones se procede con su energización desde Rancagua mediante el cierre del desconectador 89B1 de Tap Graneros lo que se registra a las 18:07hrs.

En paralelo a lo anterior, se revisan las instalaciones en SE Graneros y las protecciones del paño BT2 detectando todo normal con lo cual se coordina la energización del transformador N°2 y la normalización de la topología de la subestación lo que queda ejecutado a las 18:41hrs

11. ANEXOS.

I. ANEXOS I. SETTING DE PROTECCIONES (PRINT OUT)
Se adjunta

II. ANEXO II. INFORME DE INTERRUPCIÓN DE SUMINISTRO.
Se adjunta

III. ANEXO III. PROBATORIOS.
Se adjunta

IV. ANEXO IV. ESTAMPA DE TIEMPO SINCRONIZADA.
Se adjunta

1. Ajustes de Protección en Formato Nativo (Print Out)

1.1. SE Rancagua – Paño 52B3.
Sistema 1
Relé SEL 311C Marca Schweitzer

```
Group 1
Group Settings:
RID   =SE RANCAGUA                    TID   =LINEA PAINE
CTR   = 80
CTRP  = 80        PTR   = 600.00   PTRS  = 600.00
Z1MAG = 1.11      Z1ANG = 53.67
Z0MAG = 5.16      Z0ANG = 78.11    LL    = 20.60    APP   = 311C
E21P  = 4         E21MG = 4        E21XG = 4
E50P  = 1         E50G  = N        E50Q  = N
E51P  = Y         E51G  = Y        E51Q  = N
E32   = AUTO      EOOS  = N        ELOAD = N        ESOTF = Y
EVOLT = Y         E25   = N        E81   = N        EFLOC = Y
ELOP  = Y         ECOMM = N        E79   = 1        EZ1EXT= N
ECCVT = Y         ESV   = 16       ELAT  = 16       EDP   = 16
EDEM  = THM       EADVS = Y
Z1P   = 0.88      Z2P   = 1.93     Z3P   = 6.00     Z4P   = 0.30
50PP1 = 6.00      50PP2 = 6.00     50PP3 = 6.00     50PP4 = 3.00
Z1MG  = 0.88      Z2MG  = 1.93     Z3MG  = 6.00     Z4MG  = 0.30
XG1   = 0.88      XG2   = 1.93     XG3   = 6.00     XG4   = 0.30
RG1   = 3.50      RG2   = 7.80     RG3   = 7.80     RG4   = 7.80
XGPOL = IG        TANG  = 0.0
50L1  = 4.00      50L2  = 4.00     50L3  = 4.00     50L4  = 4.00
50GZ1 = 0.50      50GZ2 = 0.50     50GZ3 = 0.50     50GZ4 = 0.50
k0M1  = 1.257     k0A1  = 30.75
k0M   = 1.257     k0A   = 30.75
Z1PD  = 0.00      Z2PD  = 20.00    Z3PD  = 80.00    Z4PD  = 45.00
Z1GD  = 0.00      Z2GD  = 20.00    Z3GD  = 80.00    Z4GD  = 45.00
Z1D   = 0.00      Z2D   = 20.00    Z3D   = 80.00    Z4D   = 45.00
50P1P = OFF
67P1D = 0.00
51PP  = 8.00      51PC  = U1       51PTD = 1.20     51PRS = Y
51GP  = 0.75      51GC  = U1       51GTD = 2.00     51GRS = Y
DIR3  = F         DIR4  = R
ORDER = QV
27P   = 61.00     59P   = 67.00    59N1P = OFF      59N2P = OFF
59QP  = OFF       59V1P = OFF      27SP  = OFF      59SP  = OFF
27PP  = OFF       59PP  = OFF
79OI1 = 500.00
79RSD = 1500.00   79RSLD= 3000.00  79CLSD= OFF
CLOEND= 500.00    52AEND= 10.00    SOTFD = 500.00
DMTC  = 15        PDEMP = OFF      GDEMP = OFF      QDEMP = OFF
TDURD = 20.00     CFD   = 500.00   3POD  = 0.00     OPO   = 52
50LP  = OFF
SV1PU = 0.00      SV1DO = 20.00    SV2PU = 0.00     SV2DO = 20.00
SV3PU = 0.00      SV3DO = 20.00    SV4PU = 25.00    SV4DO = 20.00
SV5PU = 0.00      SV5DO = 20.00    SV6PU = 25.00    SV6DO = 20.00
SV7PU = 0.00      SV7DO = 0.00     SV8PU = 0.00     SV8DO = 0.00
SV9PU = 0.00      SV9DO = 0.00     SV10PU= 0.00     SV10DO= 0.00
SV11PU= 0.00      SV11DO= 0.00     SV12PU= 0.00     SV12DO= 0.00
SV13PU= 0.00      SV13DO= 0.00     SV14PU= 0.00     SV14DO= 0.00
SV15PU= 0.00      SV15DO= 0.00     SV16PU= 0.00     SV16DO= 0.00
SELogic group 1
SELogic Control Equations:
TR    =Z1T + Z2T + Z3T + Z4T + 51PT + 51GT
TRSOTF=M2P + Z2G + 50P1
DTT   =0
```

```
ULTR  =!(M1P + Z1G + M2P + Z2G + M3P + Z3G + 51P + 51G)
52A   =IN101
CL    =0
ULCL  =TRIP
79RI  =TRIP
79RIS =LT2
79DTL =!LT2
79DLS =0
79SKP =0
79STL =0
79BRS =0
79SEQ =0
79CLS =1
SET1  =0
RST1  =0
SET2  =RB3 * IN102 + /IN102
RST2  =RB4 + !IN102
SET3  =0
RST3  =0
SET4  =CF
RST4  =TRGTR
SET5  =0
RST5  =0
SET6  =0
RST6  =0
SET7  =0
RST7  =0
SET8  =0
RST8  =0
SET9  =0
RST9  =0
SET10 =0
RST10 =0
SET11 =0
RST11 =0
SET12 =0
RST12 =0
SET13 =0
RST13 =0
SET14 =0
RST14 =0
SET15 =0
RST15 =0
SET16 =0
RST16 =0
67P1TC=1
51PTC =1
51GTC =1
SV1   =OC
SV2   =CC
SV3   =0
SV4   =0
SV5   =0
SV6   =0
SV7   =0
SV8   =0
SV9   =0
SV10  =0
SV11  =0
SV12  =0
SV13  =0
SV14  =0
SV15  =0
SV16  =0
OUT101=TRIP + SV1T
OUT102=CLOSE + SV2T
```

```
OUT103=TRIP
OUT104=IN104
OUT105=0
OUT106=LOP
OUT107=79RS
DP1    =1
DP2    =1
DP3    =IN101
DP4    =IN102
DP5    =0
DP6    =LT2
DP7    =LT4
DP8    =0
DP9    =0
DP10   =0
DP11   =0
DP12   =0
DP13   =0
DP14   =0
DP15   =0
DP16   =0
SS1    =0
SS2    =0
SS3    =0
SS4    =0
SS5    =0
SS6    =0
ER     =/M2P + /M3P + /Z2G + /Z3G + /51P + /51G + /LOP + \LOP + /52A + \52A
         + /SV3 + /SV4 + /SV5 + /SV6 + /M4P
FAULT =0
BSYNCH=0
CLMON =0
E32IV =1
Global Settings:
TGR    = 0.00      NFREQ = 50        PHROT = ABC
DATE_F= MDY        FP_TO = 15.00     SCROLD= 2
LER    = 60        PRE    = 30       DCLOP = OFF       DCHIP = OFF
IN101D= 0.00       IN102D= 0.00      IN103D= 0.00      IN104D= 0.00
IN105D= 0.00       IN106D= 0.00
EBMON = N
```

1.2. SE Graneros – Paño 52BT2.
Sistema 1
Relé SEL 311C Marca Schweitzer

```
Group 1
Group Settings:
RID   =SE GRANEROS                    TID   =21-21N-51-51N T2
CTR   = 80
CTRP  = 80        PTR   = 600.00    PTRS  = 600.00
APP   = 311C
Z1MAG = 3.09      Z1ANG = 90.00
Z0MAG = 3.12      Z0ANG = 90.00     LL    = 1.00
E21P  = 2         E21MG = 2         E21XG = 2
E50P  = 1         E50G  = 1         E50Q  = N
E51P  = Y         E51G  = Y         E51Q  = N
E32   = AUTO      EOOS  = N         ELOAD = N         ESOTF = N
EVOLT = N         E25   = N         E81   = N         EFLOC = Y
ELOP  = Y         ECOMM = N         E79   = N         EZ1EXT= N
ECCVT = Y         ESV   = 5         ELAT  = 5         EDP   = 5
EDEM  = THM       EADVS = Y
Z1P   = 2.47      Z2P   = 3.71
50PP1 = 0.50      50PP2 = 0.50
Z1MG  = 2.47      Z2MG  = 3.71
XG1   = 2.47      XG2   = 3.71
RG1   = 4.95      RG2   = 7.61
XGPOL = IG        TANG  = 0.0
50L1  = 0.50      50L2  = 0.50
50GZ1 = 0.50      50GZ2 = 0.50
k0M1  = 0.000     k0A1  = 0.00
k0M   = 0.000     k0A   = 0.00
Z1PD  = 0.00      Z2PD  = 60.00
Z1GD  = 0.00      Z2GD  = 60.00
Z1D   = 0.00      Z2D   = 60.00
50P1P = 22.60
67P1D = 0.00
50G1P = 2.54
67G1D = 0.00
51PP  = 3.76      51PC  = C5        51PTD = 0.94      51PRS = N
51GP  = 0.47      51GC  = U2        51GTD = 0.50      51GRS = N
DIR3  = F         DIR4  = F
ORDER = QVI
DMTC  = 60        PDEMP = OFF       GDEMP = OFF       QDEMP = OFF
TDURD = 20.00     CFD   = 500.00    3POD  = 0.50
OPO   = 52        50LP  = 0.25
SV1PU = 0.00      SV1DO = 20.00     SV2PU = 0.00      SV2DO = 20.00
SV3PU = 10.00     SV3DO = 10.00     SV4PU = 10.00     SV4DO = 10.00
SV5PU = 50.00     SV5DO = 20.00
SELogic Group 1
SELogic Control Equations:
TR    =Z1T + Z2T + 51PT + 51GT + 50P1 + 50G1
DTT   =0
ULTR  =!(50L + 51G)
52A   =IN101
CL    =0
ULCL  =TRIP
SET1  =0
RST1  =0
SET2  =0
RST2  =0
SET3  =0
RST3  =0
```

```
SET4  =0
RST4  =0
SET5  =0
RST5  =0
67P1TC=1
67G1TC=1
51PTC =1
51GTC =1
SV1   =OC
SV2   =CC
SV3   =(!IN102 * !IN103 + IN102 * !IN103 + IN102 * IN103) * !(!IN102
        * IN103)
SV4   =(!IN104 * !IN105 + IN104 * !IN105 + IN104 * IN105) * !(!IN104
        * IN105)
SV5   =ROKA
OUT101=TRIP + SV1T
OUT102=TRIP
OUT103=LOP + !SV5T
OUT104=TRIP
OUT105=SV2T
OUT106=0
OUT107=0
OUT201=TRIP
OUT202=0
OUT203=0
OUT204=0
OUT205=0
OUT206=0
OUT207=0
OUT208=0
OUT209=0
OUT210=0
OUT211=0
OUT212=0
DP1   =1
DP2   =1
DP3   =52A
DP4   =!SV5T
DP5   =0
SS1   =1
SS2   =0
SS3   =0
SS4   =0
SS5   =0
SS6   =0
ER    =/M2P + /Z2G + /51P + /51G + /52A + \52A
FAULT =0
BSYNCH=0
CLMON =0
E32IV =1
TMB1A =SV3T
TMB2A =SV4T
TMB3A =0
TMB4A =0
TMB5A =0
TMB6A =0
TMB7A =0
TMB8A =0
Global Settings:
TGR   = 0.00      NFREQ = 50        PHROT = ABC
DATE_F= MDY       FP_TO = 15.00     SCROLD= 5
LER   = 60        PRE   = 30        DCLOP = OFF       DCHIP = OFF
IN101D= 0.00      IN102D= 0.00      IN103D= 0.00      IN104D= 0.00
IN105D= 0.00      IN106D= 0.00
IN201D= 0.00      IN202D= 0.00      IN203D= 0.00      IN204D= 0.00
IN205D= 0.00      IN206D= 0.00      IN207D= 0.00      IN208D= 0.00
```

```
EBMON  =  N
EPMU   =  N
```

INFORME DE INTERRUPCIÓN DE SUMINISTRO
(RES EX 30989)

FECHA DEL INFORME: **23 de enero de 2023**

EMPRESA: CGE TRANSMISION

1. INFORMACIÓN DE LA INTERRUPCIÓN

CAUSA DE LA INTERRUPCIÓN	INC1 - INTERRUPCIÓN PRODUCIDA POR EL FUEGO O SUS AGENTES DERIVADOS DEL MISMO, YA SEA NATURAL O INTENCIONAL
INSTALACION_ID	ID 386 RANCAGUA-SAN FCO MOSTAZAL 66KV
PROPIETARIO DE LA INSTALACION O EQUIPO DONDE OCURRIÓ LA FALLA	CGE TRANSMISIÓN S.A
RUT PROPIETARIO INSTALACIÓN O EQUIPO	77.465.741-K
NOMBRE DE LA INSTALACIÓN ASOCIADA	L66KV RANCAGUA-PAINE
PUNTO DE FALLA N°	L66KV TAP GRANEROS-SAN FCO MOSTAZAL, VANO 103-104
DISPOSITIVO OPERADO	52B3 SE RANCAGUA 52BT2 SE GRANEROS
COMUNAS AFECTADAS	6102 Codegua 6106 Graneros 6110 Mostazal
CANTIDAD CLIENTES AFECTADOS	13.796 Clientes
FECHA Y HORA INICIO INTERRUPCIÓN	04 de Enero 2023 15:13hrs
FECHA Y HORA TÉRMINO INTERRUPCIÓN	04 de Enero 2023 15:53hrs

2. DESCRIPCIÓN DE LA INTERRUPCIÓN

2.1 DESCRIPCION DE LOS HECHOS Y DE LAS CIRCUNSTANCIAS

El miércoles 04 de enero de 2023 a las 15:13hrs se produce la apertura forzada por protecciones de los interruptores 52B3 de SE Rancagua y 52BT2 de SE Graneros afectando los consumos asociados a SE Graneros, EFE Graneros e INDURA. Inmediatamente se procede con la revisión de las instalaciones entre Rancagua y Tap Graneros determinando la correcta integridad de las instalaciones, por lo cual se procede a aislar el tramo Tap Graneros-Mostazal. Al momento de llegar a Tap Graneros y revisar el inicio del tramo Tap Graneros- Mostazal, se detecta quema de matorrales en cercanía de la línea de Transmisión en vano 103-104.
Se procede con la apertura del desconectador 89B1 en Tap Graneros para aislar el tramo LT66 Tap Graneros-San Francisco de Mostazal y posteriormente se realiza el cierre del interruptor 52B3 de SE Rancagua recuperando los consumos asociados a T1 de SE Graneros, EFE Graneros e INDURA a las 15:38hrs.

Posteriormente se procede con la apertura del interruptor 52CT2 y el cierre del interruptor acoplador de barra de MT 52CS de SE Graneros con lo cual se recuperan los consumos asociados al transformador N°1 a las 15:53hrs.

Finalizadas las maniobras operacionales de recuperación de consumos afectados se asiste al punto de la emergencia para verificar la condición las instalaciones, encontrando a personal de Bomberos trabajando en cercanía de la línea en la contención de esta emergencia razón por la cual esta instalación no podía ser reconectada.

Culminados los trabajos por personal de Bomberos se realiza la inspección de la línea y se confirma sin daños, por lo cual una vez confirmado que el todo el personal se encontraba retirado de las instalaciones se procede con su energización desde Rancagua mediante el cierre del desconectador 89B1 de Tap Graneros lo que se registra a las 18:07hrs.

En paralelo a lo anterior, se revisan las instalaciones en SE Graneros y las protecciones del paño BT2 detectando todo normal con lo cual se coordina la energización del transformador N°2 y la normalización de la topología de la subestación lo que queda ejecutado a las 18:41hrs

2.2 ELEMENTOS MÍNIMOS REQUERIDOS QUE ACREDITAN IMPREVISIBILIDAD (Según R.Ex. N° 15704/2016)

El hecho ocurrido tiene relación con fenómeno físico externo que no tiene relación con la concesionaria de transmisión y que sin embargo afecta a la instalaciones de esta producto del humo provocado por incendio en sector adyacente a línea.

2.3 ELEMENTOS MÍNIMOS REQUERIDOS QUE ACREDITAN IRRESISTIBILIDAD (Según R.Ex. N° 15704/2016)

La concesionaria no posee manera de evitar que humo provocado por incendios en zona adyacentes a la línea, provoquen la afectación de esta.

2.4 ELEMENTOS MÍNIMOS REQUERIDOS QUE ACREDITAN EXTERIORIDAD (Según R.Ex. N° 15704/2016)

El incendio en sectores cercanos o adyacentes a las líneas de transmisión no tienen relación con la actividad de explotación de dicho sistemas. Es importante señalar que esta fue afectada producto de humo generado por dicho incendio, para lo cual la concesionaria de transmisión no posee control sobre esto.

PROBATORIOS

Imagen N°1, Quema matorrales L66kV Tap Graneros – San Fco Mostazal Vano 103-104.

Imagen N°2, Quema matorrales L66kV Tap Graneros – San Fco Mostazal Vano 103-104.

Imagen N°3, Quema matorrales L66kV Tap Graneros – San Fco Mostazal Vano 103-104.

Imagen N°3, Quema matorrales L66kV Tap Graneros – San Fco Mostazal Vano 103-104.
Trabajos de Bomberos

Imagen N°4, Quema matorrales L66kV Tap Graneros – San Fco Mostazal Vano 103-104.
Trabajos de Bomberos

Imagen N°5, Indicios de descarga conductor en vano 103 – 104

INFORME (s) QUINTO DÍA Nº: **IF 2023000020-2023000023**	FECHA DE FALLA: 04 de Enero de 2023
INSTALACIÓN (ES) LT66 Tap Graneros – San Francisco de Mostazal	

ESTAMPA DE TIEMPO SINCRONIZADA

04.01.2023

04-01-2023 15:13:14	[SCADA_RA]	RA_ESTADO_ABIERTO_52B3	COS	Abierto	Rancagua_66_ST_Abierto_52B3
04-01-2023 15:13:14	[SCADA_RA]	GR_ESTADO_ABIERTO_52BT2	COS	Abierto	Graneros_66_ST_Abierto_52BT2
04-01-2023 15:13:24	[SCADA_RA]	RA_ESTADO_CERRADO_52B3	COS	Cerrado	Rancagua_66_ST_Cerrado_52B3
04-01-2023 15:13:33	[SCADA_RA]	RA_ESTADO_ABIERTO_52B3	COS	Abierto	Rancagua_66_ST_Abierto_52B3
04-01-2023 15:37:52	[SCADA_RA]	RA_ESTADO_CERRADO_52B3	COS	Cerrado	Rancagua_66_ST_Cerrado_52B3
04-01-2023 15:52:29	[SCADA_RA]	GR_ESTADO_ABIERTO_52CT2	COS	Abierto	Graneros_15_ST_Abierto_52CT2
04-01-2023 15:53:10	[SCADA_RA]	GRAN_CS1_52CS_ST_CER	COS	CERRADO	52CS CERRADO
04-01-2023 18:37:04	[SCADA_RA]	GR_ESTADO_CERRADO_52BT2	COS	Cerrado	Graneros_66_ST_Cerrado_52BT2
04-01-2023 18:38:39	[SCADA_RA]	GR_ESTADO_CERRADO_52CT2	COS	Cerrado	Graneros_15_ST_Cerrado_52CT2
04-01-2023 18:40:50	[SCADA_RA]	GRAN_CS1_52CS_ST_ABI	COS	ABIERTO	52CS ABIERTO