Estudio para análisis de falla EAF 385/2021

"Apertura intempestiva del interruptor 52B1 de S/E Calera Centro"

Fecha de Emisión: 19-01-2022

1. Descripción pormenorizada de la perturbación

a. Fecha y Hora de la falla

Fecha	29/12/2021
Hora	12:35
Consumos desconectados (MW)	12.50
Demanda previa del sistema (MW)	10253.32
Porcentaje de desconexión	0.122 %
Calificación Apagón	No aplica (porcentaje de desconexión < 10%)

b. Identificación instalación afectada

Nombre de la instalación	S/E Calera Centro / SE027T011
Tipo de instalación	Subestación
Tensión nominal	66 kV
Segmento	Transmisión Dedicada
Propietario instalación afectada	Colbún Transmisión S.A. (*)
RUT	76.218.856-2
Representante Legal	Alan Heinen Da Silva
Dirección	Avenida Apoquindo 4701 Oficina 1902, Santiago

c. Identificación del elemento fallado

Nombre del elemento afectado	Sistema de control del paño B1 de S/E Calera Centro / PA005T011SE027T011
Propietario elemento fallado	Colbún Transmisión S.A. (*)
RUT	76.218.856-2
Representante Legal	Alan Heinen Da Silva
Dirección	Avenida Apoquindo 4701 Oficina 1902, Santiago

(*) En el Informe de Falla de 5 días, ingresado en el sistema Neomante del Coordinador con las credenciales de la empresa Colbún Transmisión S.A., la empresa se identifica como Alfa Transmisión S.A. Al respecto, dicha empresa no está incluida en el Registro Único de Coordinados del Coordinador.

d. Origen y causa de la falla

Se produjo la apertura intempestiva del interruptor 52B1 de S/E Calera Centro, asociado a la línea 66 kV Calera Centro – Cerro Calera.

La causa declarada para la apertura del interruptor 52B1 de S/E Calera Centro, es atribuida a que durante el desarrollo de los trabajos asociados a la solicitud SD N°2021110899, correspondiente a la integración de alarmas del interruptor en la RTU de la subestación, se produjo una orden espuria a través del circuito de apertura del interruptor.

d.2 Fenómeno Físico:

OPE1: Trabajos en instalaciones.

d.3 Reiteración:

Reiteración Fenómeno Físico en la instalación afectada: Esta instalación no ha sido afectada por un fenómeno físico similar (homologado), durante los últimos 24 meses móviles.

Reiteración Fenómeno Físico en instalaciones del mismo propietario: No se han producido fallas en instalaciones del mismo propietario con un fenómeno físico similar (homologado), durante los últimos 24 meses móviles.

Cantidad de fallas (sin importar Fenómeno Físico) en la misma instalación: No se han producido fallas en la misma instalación afectada, durante los últimos 24 meses móviles.

d.4 Fenómeno eléctrico

FA90: Falla en sistema de control.

e. Detalles de la instalación, equipo o elemento donde se produjo la falla

El elemento donde se originó la falla corresponde al sistema de control del interruptor 52B1 de S/E Calera Centro, el cual, de acuerdo con lo declarado por su propietario en la plataforma Infotecnica del Coordinador, posee las siguientes características:

Marca y modelo	Merlin Gerin PFA1
Tipo de medio aislante	SF6
Corriente nominal	1250
Capacidad de ruptura	20 kA Simétrica / 23 kA Asimétrica
Fecha de Puesta en servicio	31-12-1984

La empresa Colbún Transmisión S.A. no remite información sobre los mantenimientos realizados durante los últimos 24 meses al interruptor 52B1 de S/E Calera Centro.

f. Ubicación urbana o rural según DS 327/1997

La empresa Colbún Transmisión S.A. señala que el tipo de ubicación de la falla es Rural.

g. Proposición del propietario respecto del origen de la falla

Interna.

h. Comuna donde se presenta la falla

5502: Calera.

i. Fecha de entrega de la información al Coordinador

Coordinado	Informe de 48 horas (31-12-2021)	Informe de 5 días (05-01-2022)
Colbún Transmisión S.A.	29-12-2021	11-01-2022

2. Descripción del equipamiento afectado

a. Sistema de Generación

b. Sistema de Transmisión

Elemento Afectado	Segmento	Tramo	Hora Desc.	Hora Norm.
LT 66 kV Calera Centro - Cerro Calera	ST Adicional	-	12:35	12:40

c. Consumos

Sub-Estación	Alimentador /Paño	Comuna	Pérdida de Consumo (MW)	% consumo pre-falla	Clientes Afectados	H. Desc.	H. Dispon.	H. Norm.
S/E Cemento Melón	-	Calera	12.50	0.122	1	12:35	12:40	12:40
		Total:	**12.50 MW**	**0.122 %**	**1**			

- Los montos y horarios señalados corresponden a lo informado por la empresa Colbún Transmisión S.A.

3. Estimación de la energía no suministrada

Sub-Estación	Alimentador/ Paño	Empresa	Tipo de Cliente	Pérdida de Consumo (MW)	Tiempo Indispon. (h)	Tiempo Desc. (h)	ENS (MWh)
S/E Cemento Melón	-	MELON	Libre	12.50	0.08	0.08	1.00

Clientes Regulados	**:**	**MWh**
Clientes Libres	**:**	**1.00 MWh**
Total	**:**	**1.00 MWh**

- Los montos y horarios señalados corresponden a lo informado por la empresa Colbún Transmisión S.A.

- Curva de recuperación esperada v/s recuperación real.

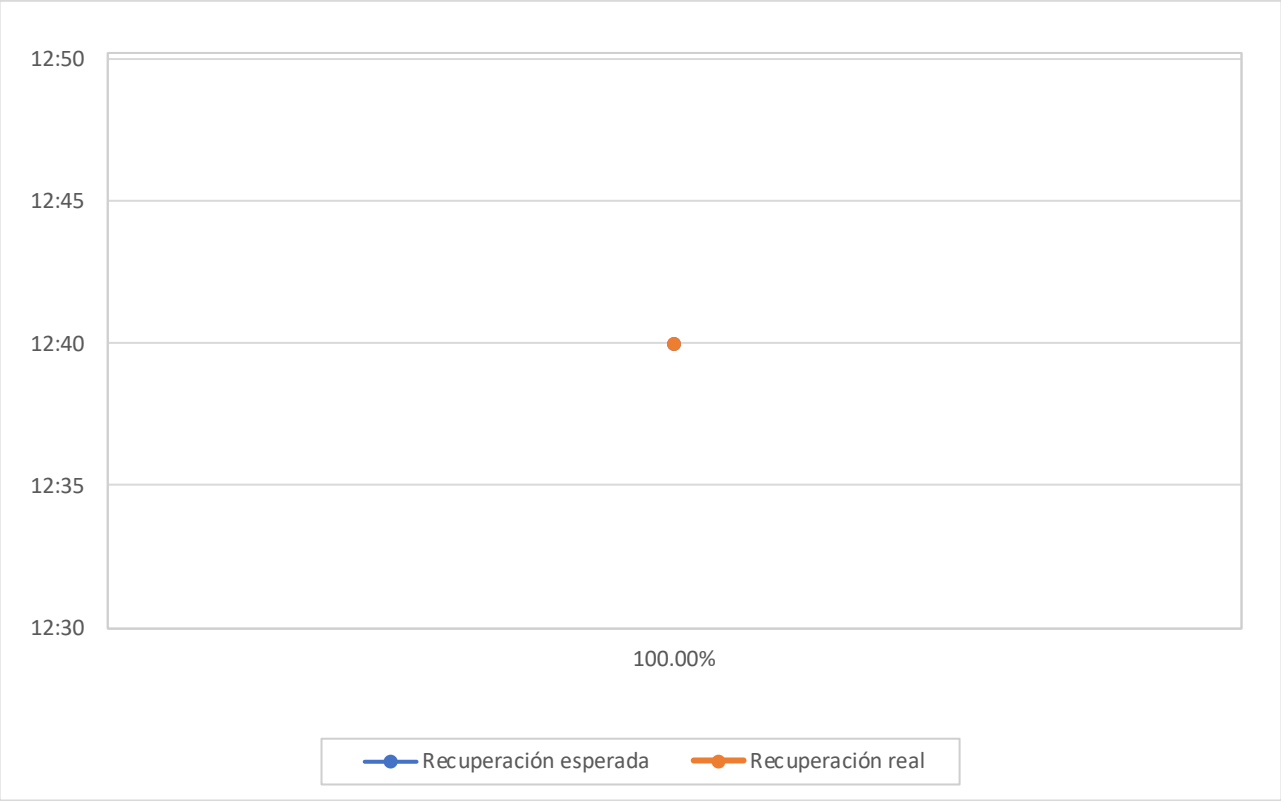

No se observan diferencias entre los horarios de recuperación esperada y recuperación real de los consumos afectados.

- Velocidad promedio de recuperación.

Rango	Potencia (MW)	Tiempo recuperación (h)	Velocidad de recuperación (MW/h)
Primer 80 %	10.00	0.08	125.00
Último 20 %	2.50	0.08	31.25
100 % Total	12.50	0.08	156.25

4. Descripción de las configuraciones en los momentos previo y posterior a la falla

Demanda del sistema previo a la falla: 10253.32 MW

Regulación de Frecuencia

Control distribuido de frecuencia en el Sistema Eléctrico Nacional, previo a la falla, mediante las centrales Andina (CTA), Angamos (ANG2), Cochrane (CCH2), El Toro (U1, U2, U3 y U4), Hornitos (CTH), Kelar (TG12), Norgener (NTO1 y NTO2) y Pehuenche (U1).

Operación Programada

En Anexo Nº1 se adjunta el detalle de la generación programada para el día 29 de diciembre de 2021.

Operación Real

En Anexo Nº2 se adjunta el detalle de la generación real del día 29 de diciembre de 2021.

Movimiento de centrales e informe diario del CDC

En Anexo Nº3 se presenta el detalle del Movimiento de Centrales e Informe Diario del CDC para el día 29 de diciembre de 2021.

Mantenimientos

En Anexo Nº4 se presenta el detalle de los mantenimientos programados y forzados para el día 29 de diciembre de 2021.

Estado y configuración previo a la falla

Las instalaciones de transmisión se encontraban en servicio normal en los momentos previos a la desconexión forzada. La topología de las instalaciones de la zona, previo a la falla, presentaban las siguientes particularidades:

- La S/E Calera Centro se encontraba operando radial desde S/E Cerro Calera, a través de la línea 66 kV Calera Centro – Cerro Calera, con los interruptores 52B5 y 52B6 abiertos, asociados a la línea 2x66 kV Calera Centro - Esperanza.

Otros antecedentes relevantes

Según lo informado por la empresa Colbún Transmisión S.A.:

"Se produce la apertura del interruptor 52B1 de la S/E Calera Centro, de forma errónea, momentos en que se realizaban la prueba de activación de la alarma "Falla Guarda Motor 52B1" por trabajos de integración de alarmas a SCADA".

- Solicitud de trabajo N°2021110899

Número	Coordinado	Tipo Programación	Tipo/Trabajo/Objetivo	Fecha Inicio	Fecha Fin
2021110899	COLBÚN TRANSMISIÓN S.A	Programada	**SubEstación** > S/E CALERA CENTRO > Tipo: panos - S/E CALERA CENTRO B1 > **Intervención** / Origen Interno / Programada > No tiene consumo afectado > **Trabajos a Realizar:** Se realizara Trabajo de Integración de alarmas SF6-Falla Guarda motor 52B1, además de tendido de conductor desde 52B1 a RTU. > **Desc. Nivel Riesgo:** Riesgo Bajo, intermitencia de datos SITR y estaciones de operaciones 1-2 Scada TZCN, no se intervendrán ramas de apertura y cierre de Interruptor, además de supervisión permanente. > **Comentarios Adicionales:** Se realizara Trabajo de Integración de alarmas SF6-Falla Guarda motor 52B1, además de tendido de conductor desde 52B1 a RTU.	20-12-2021 08:00 **Fecha Efectiva Inicio** 20-12-2021 18:00	30-12-2021 18:00 **Fecha Efectiva Fin** 29-12-2021 18:18

Acciones preventivas y/o correctivas

a) La instalación afectada no cuenta con una auditoría, plan de acción u otro tipo de mantenimiento en curso.

b) Acciones correctivas a corto plazo:

La empresa Colbún Transmisión S.A señala: *"La apertura no deseada del interruptor 52B1 de S/E Calera Centro se asoció directamente a los trabajos que se realizaban por integración de la señal de alarma "SF6-Falla Guarda motor 52B1". Dado lo anterior, como medida preventiva inmediata, se solicitó dejar no operativa dicha alarma y suspender los trabajos hasta esclarecer la causa de la apertura errónea del interruptor*".

c) Acciones correctivas a largo plazo:

No se indican.

Diagrama simplificado de las instalaciones previo a la falla

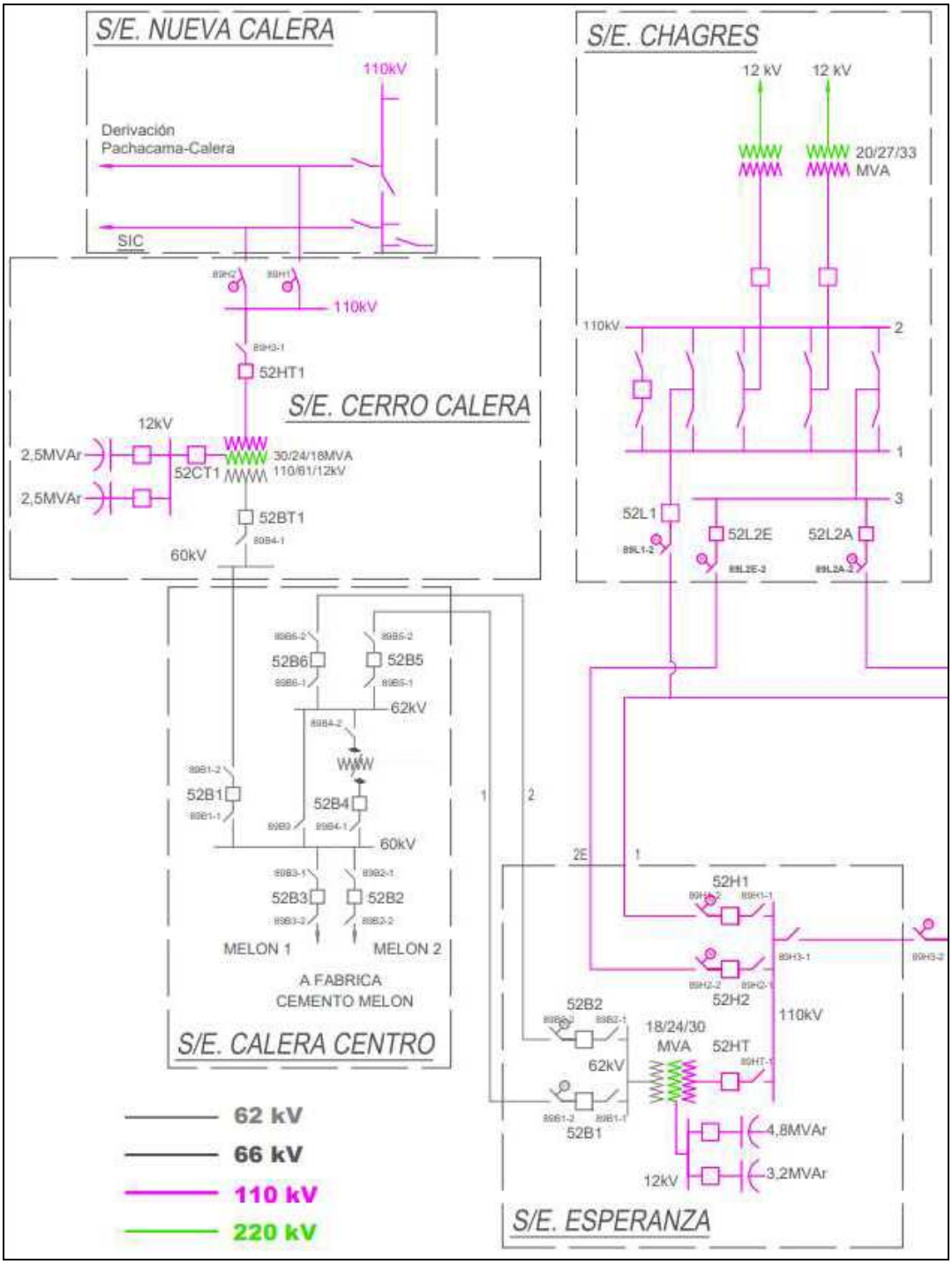

5. Cronología de eventos y la descripción de las causas de los eventos

Hora	Involucrado	Evento
12:35	Colbún Transmisión S.A.	Apertura automática del interruptor 52B1 de S/E Calera Centro, asociado a la línea 66 kV Calera Centro - Cerro Calera, por orden de trip espuria en el circuito de control del interruptor.

- La hora señalada corresponde a lo informado por la empresa Colbún Transmisión S.A.

6. Normalización del servicio

Fecha	Involucrado	Hora	Acción
29/12/2021	Colbún Transmisión S.A.	12:40	Cierre manual del interruptor 52B1 de S/E Calera Centro, normalizando la línea 66 kV Calera Centro – Cerro Calera, y recuperando los consumos de S/E Cemento Melón.

- La hora y fecha señalada corresponden a lo informado por la empresa Colbún Transmisión S.A.

7. Análisis de las causas de la falla y de la actuación de los dispositivos de protección y control

Se produjo la apertura intempestiva del interruptor 52B1 de S/E Calera Centro, asociado a la línea 66 kV Calera Centro - Cerro Calera, por una orden de apertura espuria.

La causa de la operación de la apertura del interruptor 52B1 de S/E Calera Centro, es atribuida a que durante trabajos asociados a la solicitud SD N°2021110899, correspondiente a la integración de alarmas en RTU y tendido de conductor del sistema de control, se produjo una orden de trip espuria en el circuito de apertura del interruptor 52B1.

Cabe señalar que, en la descripción de los trabajos a realizar, en la glosa de la solicitud SD N°2021110899, se indica que "*no se intervendrán las ramas de apertura y cierre del interruptor*".

A raíz de lo descrito en los párrafos anteriores, se produjo la pérdida de aproximadamente 12.5 MW de consumos correspondientes a S/E Cemento Melón.

Debido a que la causa de la apertura del interruptor 52B1 de S/E Calera Centro se produjo producto de una intervención manual del sistema de control del interruptor, no se dispone de registros de protecciones operadas, dado que no ocurrió una falla real en el sistema de transmisión.

8. Detalle de toda la información utilizada en la evaluación de la falla

Detalle de la generación programada para el día 29 de diciembre de 2021 (Anexo N°1).

Detalle de la generación real del día 29 de diciembre de 2021 (Anexo N°2).

Detalle del Movimiento de Centrales e Informe Diario del CDC correspondientes al día 29 de diciembre de 2021 (Anexo N°3).

Detalle de los mantenimientos programados y forzados para el día 29 de diciembre de 2021 (Anexo N°4).

Informes de fallas de instalaciones ingresados en el sistema del Coordinador Eléctrico Nacional por la empresa Colbún Transmisión S.A. (Anexo N°5).

Otros antecedentes aportados por la empresa Colbún Transmisión S.A. (Anexo N°6).

9. Análisis de las actuaciones de protecciones

9.1 Incumplimiento Normativo

Colbún Transmisión S.A.

- Plazo de envío del Informe de Falla de 5 días.

9.2 Estándares Normativos Art. 1-14 NTSyCS

Los incumplimientos del propietario del elemento afectado, reportados en la versión vigente del "Informe Anual de Cumplimientos, Artículo 1-14 Norma Técnica de Seguridad y Calidad de Servicio", no incidieron en el origen y causa de la falla, ni en el desarrollo de las maniobras que permitieron la normalización de servicio.

9.3 Desempeño de Protecciones Eléctricas y Modo de operación de interruptores

Según los antecedentes proporcionados por la empresas Colbún Transmisión S.A. y el respectivo análisis realizado por el Coordinador:

- Se concluye incorrecta operación de los sistemas de protección y control del paño B1 de S/E Calera Centro.

  No se dispone de los antecedentes necesarios para pronunciarse sobre el modo de operación del interruptor 52B1 de S/E Calera Centro, por ausencia de registros.

9.4 Desempeño EDAC

No aplica pronunciarse sobre el desempeño de EDAC ante este evento.

9.5 Desempeño EDAG

No aplica pronunciarse sobre el desempeño de EDAG ante este evento.

10. Pronunciamiento Técnico del Coordinador Eléctrico Nacional

De acuerdo con el análisis realizado por el Coordinador:

a) Se produjo la apertura automática del interruptor 52B1 de S/E Calera Centro, asociado a la línea 66 kV Calera Centro - Cerro Calera, debido a una orden de trip espuria en el circuito de apertura del interruptor 52B1, durante el desarrollo de los trabajos asociados a la SD N°2021110899.

   Con lo anterior, es posible indicar un incorrecto desempeño de los sistemas de protección y control del interruptor 52B1 de S/E Calera Centro.

b) No se evidenciaron incumplimientos normativos en el desarrollo del evento que provocó la falla.

c) No se evidenciaron incumplimientos asociados al elemento afectado por la falla, reportados en la versión vigente del "Informe Anual de Cumplimientos, Artículo 1-14 Norma Técnica de Seguridad y Calidad de Servicio".

d) Para el desarrollo de la falla no hay observaciones respecto de la aplicación de los Planes de Recuperación de servicio asociados a las instalaciones involucradas, ni de las actuaciones del CDC y los respectivos CC durante la falla del día 29 de diciembre de 2021.

11. Recomendación respecto de las instalaciones a las cuales el Coordinador Eléctrico Nacional debería solicitar una auditoría

a) Auditorías, planes de acción, instrucciones de acciones correctivas de largo y/o corto plazo.

   Se solicitará a la empresa Colbún Transmisión S.A. los resultados de la investigación sobre la causa de la apertura del interruptor 52B1 de S/E Calera Centro y acciones correctivas para evitar la reiteración de lo ocurrido en futuros trabajos.

b) Solicitudes de ampliación de información.

   No se solicitarán antecedentes adicionales.

ANEXO Nº1

Detalle de la generación programada para el día 29 de diciembre de 2021

Periodo Desde: 29-12-2021 02-01-2022

COORDINADOR ELÉCTRICO NACIONAL	Programación Diaria del Sistema Eléctrico Nacional																								
miércoles, 29 de diciembre de 2021	1	2	3	4	5	6	7	8	9	10	11	12	13	14	15	16	17	18	19	20	21	22	23	24	
Costos Operación	346	342	341	339	337	331	326	329	313	293	296	281	258	245	253	232	242	218	229	333	370	357	358	346	7 313
Costos Encendido/Detención	67	1	0	0	48	1	7	0	0	48	0	66	0	0	1	1	0	2	0	0	1	0	0	0	243
Costos Totales [kUSD]	413	343	341	339	385	332	333	329	313	341	296	347	258	245	253	233	242	220	229	333	370	358	358	346	7 557
Costo Marginal Quillota 220 kV	150.6	148.3	147.7	147.6	147.1	147.1	147.2	147.3	147.0	149.0	149.4	148.5	142.3	142.7	148.5	141.7	143.8	97.5	97.5	148.9	149.4	149.1	149.1	148.1	143.14
Pérdidas [MWh]	241	228	212	210	203	198	195	188	272	309	325	327	329	328	325	323	324	283	243	241	242	239	231	219	6 235
Consumos Propios [MWh]	345	346	346	346	376	376	376	377	377	386	387	395	395	395	395	395	395	394	394	394	394	393	393	393	9 165
Demanda Total [MWh]	8932	8522	8212	8051	8008	8023	8150	8514	9086	9544	9818	9930	9901	9959	9993	10015	9876	9728	9508	9381	9556	9608	9545	9320	221 180
Generación Total [MWh]	9518	9097	8770	8607	8587	8597	8722	9079	9735	10240	10529	10652	10625	10682	10713	10734	10594	10405	10145	10017	10192	10240	10169	9932	236 580

Hidroeléctricas de Pasada	1	2	3	4	5	6	7	8	9	10	11	12	13	14	15	16	17	18	19	20	21	22	23	24	Total
Total	1106	1034	1005	975	995	986	973	901	838	826	851	840	824	814	929	956	794	882	945	964	1151	1202	1228	1228	23 248
CHAPIQUINA	5	5	5	5	5	5	5	5	5	5	5	5	5	5	5	5	5	5	5	5	5	5	5	5	120
COSAPILLA	1	1	1	1	1	1	1	1	1	1	1	1	1	1	1	1	1	1	1	1	1	1	1	1	12
ELTORON2	1	1	1	1	1	1	1	1	1	1	1	1	1	1	1	1	1	1	1	1	1	1	1	1	24
CAVANCHA	2	2	2	2	2	2	2	2	2	2	2	2	2	2	2	2	2	2	2	2	2	2	2	2	46
ALTOHOSPICIO	1	1	1	1	1	1	1	1	1	1	1	1	1	1	1	1	1	1	1	1	1	1	1	1	22
SANTAROSA	1	1	1	1	1	1	1	1	1	1	1	1	1	1	1	1	1	1	1	1	1	1	1	1	12
RIOHUASCO	1	1	1	1	1	1	1	1	1	1	1	1	1	1	1	1	1	1	1	1	1	1	1	1	29
PUCLARO	0	0	0	0	0	0	0	0	0	0	0	0	0	0	0	0	0	0	0	0	0	0	0	0	0
LOSMOLLES	1	1	1	1	1	1	1	1	1	1	1	1	1	1	1	1	1	1	1	1	1	1	1	1	31
LAPALOMA	0	0	0	0	0	0	0	0	0	0	0	0	0	0	0	0	0	0	0	0	0	0	0	0	7
ELTARTARO	0	0	0	0	0	0	0	0	0	0	0	0	0	0	0	0	0	0	0	0	0	0	0	0	0
CH-HORNITOS	3	3	3	3	3	3	3	3	3	3	3	3	3	3	3	3	3	3	3	3	3	3	3	3	72
JUNCAL	17	17	17	17	13	13	13	13	13	12	12	12	12	12	12	12	13	13	13	13	13	13	13	13	321
JUNCALITO	0	0	0	0	0	0	0	0	0	0	0	0	0	0	0	0	0	0	0	0	0	0	0	0	0
COMPANIA-2	2	2	2	2	2	2	2	2	2	2	2	2	2	2	2	2	2	2	2	2	2	2	2	2	36
BLANCO	50	48	48	48	46	46	46	43	43	37	34	30	30	33	40	40	45	45	45	48	48	48	51	51	1043
LOSQUILOS	0	0	0	0	0	0	0	0	0	0	0	0	0	0	0	0	0	0	0	0	0	0	0	0	0
CHACABUQUITO	15	15	15	15	15	15	15	15	15	15	15	15	15	15	15	15	15	15	15	15	15	15	15	15	356
SAUCEANDES	0	0	0	0	0	0	0	0	0	0	0	0	0	0	0	0	0	0	0	0	0	0	0	0	10
CARENA	7	7	7	7	8	7	8	7	8	7	8	8	7	7	8	7	7	8	8	8	7	7	8	7	178
ALFALFAL	138	137	133	128	128	124	120	116	111	106	102	105	98	97	98	102	108	115	130	135	135	139	138	142	2883
MAITENES	8	9	9	9	9	9	9	9	9	9	9	9	9	9	9	9	9	9	9	9	9	9	9	9	210
QUELTEHUES	30	30	30	30	30	30	30	30	30	30	30	30	30	30	30	30	30	30	30	30	30	30	30	30	718
VOLCAN	10	10	10	10	10	10	10	10	10	10	10	10	10	10	10	10	10	10	10	10	10	10	10	10	236
GUAYACAN	10	10	10	10	10	10	10	10	10	10	10	10	10	10	10	10	10	10	10	10	10	10	10	10	228
FLORIDA-1	0	0	0	0	0	0	0	0	0	0	0	0	0	0	0	0	0	0	0	0	0	0	0	0	0
FLORIDA-2	14	14	15	16	17	19	19	18	18	16	16	12	12	7	7	7	7	6	5	4	4	6	7	10	276
FLORIDA-3	2	2	2	2	2	2	2	2	2	2	2	2	2	2	2	2	2	2	2	2	2	2	2	2	53
PUNTILLA	15	15	16	16	16	16	17	17	17	16	16	16	16	16	15	15	15	14	14	14	13	13	14	14	361
EYZAGUIRRE	1	1	1	1	1	1	1	1	1	1	1	1	1	1	1	1	1	1	1	1	1	1	1	1	17
LASVERTIENTES	0	0	0	0	0	0	0	0	0	0	0	0	0	0	0	0	0	0	0	0	0	0	0	0	0
ELLLANO	1	1	1	1	1	1	1	1	1	1	1	1	1	1	1	1	1	1	1	1	1	1	1	1	12
ELRINCON	0	0	0	0	0	0	0	0	0	0	0	0	0	0	0	0	0	0	0	0	0	0	0	0	5
MALLARAUCO	3	3	3	3	3	3	3	3	3	3	3	3	3	3	3	3	3	3	3	3	3	3	3	3	62
LOSBAJOS	5	5	5	5	5	5	5	5	5	5	5	5	5	5	5	5	5	5	5	5	5	5	5	5	120
AUXDELMAIPO	4	4	4	4	4	4	4	4	4	4	4	4	4	4	4	4	4	4	4	4	4	4	4	4	98
LOSMORROS	2	2	2	2	2	2	2	2	2	2	2	2	2	2	2	2	2	2	2	2	2	2	2	2	38
COYA	0	0	0	0	0	0	0	0	0	0	0	0	0	0	0	0	0	0	0	0	0	0	0	0	0
SAUZAL	79	79	79	79	79	79	79	79	61	61	61	61	61	61	61	61	61	61	61	61	79	79	79	79	1680
SAUZALITO	10	10	10	10	10	10	10	10	10	10	10	10	10	10	10	10	10	10	10	10	10	10	10	10	240
CHACAYES	94	94	89	89	84	84	84	84	79	79	79	79	74	74	74	74	74	74	79	89	94	99	99	94	2011
SANANDRES	40	40	40	40	40	40	40	40	40	40	40	40	40	40	40	40	40	40	40	40	40	40	40	40	960
CONVENTOVIEJO	5	5	5	5	5	5	5	5	5	5	5	5	5	5	5	5	5	5	5	5	5	5	5	5	113
LAHIGUERA	140	134	130	124	117	122	122	106	102	98	96	92	90	85	113	122	87	91	97	105	147	149	156	157	2784
LACONFLUENCIA	115	73	73	74	130	129	127	80	41	48	80	80	79	75	141	140	0	69	75	80	144	143	146	148	2291
ELPASO	20	20	16	16	15	15	12	12	14	14	14	14	14	15	15	20	30	30	60	60	60	60	60	60	666
DOSVALLES	0	0	0	0	0	0	0	0	0	0	0	0	0	0	0	0	0	0	0	0	0	0	0	0	2
PALACIOS	1	1	1	1	1	1	1	1	1	1	1	1	1	1	1	1	1	1	1	1	1	1	1	1	24
LIRCAY	17	17	17	17	17	17	17	17	17	17	17	17	17	17	17	17	17	17	17	17	17	17	17	17	408
MARIPOSAS	3	3	3	3	3	3	3	3	3	3	3	3	3	3	3	3	3	3	3	3	3	3	3	3	72
PROVIDENCIA	3	3	3	3	3	3	3	3	3	3	3	3	3	3	3	3	3	3	3	3	3	3	3	3	72
RIOCOLORADO	3	3	3	3	3	3	3	3	3	3	3	3	3	3	3	3	3	3	3	3	3	3	3	3	76
ROBLERIA	2	2	2	2	2	2	2	2	2	2	2	2	2	2	2	2	2	2	2	2	2	2	2	2	36
ANCOA	22	22	22	22	22	22	22	22	22	22	22	22	22	22	22	22	22	22	22	22	22	22	22	22	538
ITATA	0	0	0	0	0	0	0	0	0	0	0	0	0	0	0	0	0	0	0	0	0	0	0	0	0
ELDIUTO	3	3	3	3	3	3	3	3	3	3	3	3	3	3	3	3	3	3	3	3	3	3	3	3	62
MUNILQUE-1	0	0	0	0	0	0	0	0	0	0	0	0	0	0	0	0	0	0	0	0	0	0	0	0	7
MUNILQUE-2	0	0	0	0	0	0	0	0	0	0	0	0	0	0	0	0	0	0	0	0	0	0	0	0	7
ELATAJO	1	1	1	1	1	1	1	1	1	1	1	1	1	1	1	1	1	1	1	1	1	1	1	1	19
BIFURCADA	0	0	0	0	0	0	0	0	0	0	0	0	0	0	0	0	0	0	0	0	0	0	0	0	5
CALIBORO	1	1	1	1	1	1	1	1	1	1	1	1	1	1	1	1	1	1	1	1	1	1	1	1	22
RENAICO	4	4	4	4	4	4	4	4	4	4	4	4	4	4	4	4	4	4	4	4	4	4	4	4	89
ALTORENAICO	1	1	1	1	1	1	1	1	1	1	1	1	1	1	1	1	1	1	1	1	1	1	1	1	22
RIOPICOIQUEN	2	2	2	2	2	2	2	2	2	2	2	2	2	2	2	2	2	2	2	2	2	2	2	2	43
BOQUIAMARGO	0	0	0	0	0	0	0	0	0	0	0	0	0	0	0	0	0	0	0	0	0	0	0	0	0
ELMIRADOR	0	0	0	0	0	0	0	0	0	0	0	0	0	0	0	0	0	0	0	0	0	0	0	0	5
PEUCHEN	54	41	32	14	0	0	0	0	0	0	0	0	0	0	0	0	0	0	0	0	60	73	74	68	415
MAMPIL	31	28	23	22	15	6	0	0	0	0	0	0	0	0	0	10	0	0	0	0	0	28	38	41	242
LOSPADRES	0	0	0	0	0	0	0	0	0	0	0	0	0	0	0	0	0	0	0	0	0	0	0	0	0
LLAUQUEREO	0	0	0	0	0	0	0	0	0	0	0	0	0	0	0	0	0	0	0	0	0	0	0	0	0
ELCANELO	2	2	2	2	2	2	2	2	2	2	2	2	2	2	2	2	2	2	2	2	2	2	2	2	41
DONGUIL	0	0	0	0	0	0	0	0	0	0	0	0	0	0	0	0	0	0	0	0	0	0	0	0	0
ALLIPEN	3	3	3	3	3	3	3	3	3	3	3	3	3	3	3	3	3	3	3	3	3	3	3	3	60
RIOTRUENO	1	1	1	1	1	1	1	1	1	1	1	1	1	1	1	1	1	1	1	1	1	1	1	1	12
ELMANZANO	0	0	0	0	0	0	0	0	0	0	0	0	0	0	0	0	0	0	0	0	0	0	0	0	0
TRUFUL-TRUFUL	1	1	1	1	1	1	1	1	1	1	1	1	1	1	1	1	1	1	1	1	1	1	1	1	19
MOLINERAVILLARRICA	0	0	0	0	0	0	0	0	0	0	0	0	0	0	0	0	0	0	0	0	0	0	0	0	2
TRAILELFU	0	0	0	0	0	0	0	0	0	0	0	0	0	0	0	0	0	0	0	0	0	0	0	0	5
CARILAFQUEN	16	16	16	16	16	16	16	16	16	16	16	16	16	16	16	16	16	16	16	16	16	16	16	16	384
MALALCAHUELLO	1	1	1	1	1	1	1	1	1	1	1	1	1	1	1	1	1	1	1	1	1	1	1	1	19
QUILLAILEO	0	0	0	0	0	0	0	0	0	0	0	0	0	0	0	0	0	0	0	0	0	0	0	0	5
BUREO	0	0	0	0	0	0	0	0	0	0	0	0	0	0	0	0	0	0	0	0	0	0	0	0	0
LAVINA	1	1	1	1	1	1	1	1	1	1	1	1	1	1	1	1	1	1	1	1	1	1	1	1	12
MULCHEN	0	0	0	0	0	0	0	0	0	0	0	0	0	0	0	0	0	0	0	0	0	0	0	0	2
ELAGRIO	0	0	0	0	0	0	0	0	0	0	0	0	0	0	0	0	0	0	0	0	0	0	0	0	7
SANTAELENA	0	0	0	0	0	0	0	0	0	0	0	0	0	0	0	0	0	0	0	0	0	0	0	0	0
PULLINQUE	5	5	5	5	5	5	5	5	11	11	11	11	11	11	11	11	11	16	16	16	16	16	16	16	251
RECA	0	0	0	0	0	0	0	0	0	0	0	0	0	0	0	0	0	0	0	0	0	0	0	0	5
SANTAISABEL	1	1	1	1	1	1	1	1	1	1	1	1	1	1	1	1	1	1	1	1	1	1	1	1	12
HIDROMOCHO	4	4	4	4	4	4	4	4	4	4	4	4	4	4	4	4	4	4	4	4	4	4	4	4	98
LOSCORRALES-1	0	0	0	0	0	0	0	0	0	0	0	0	0	0	0	0	0	0	0	0	0	0	0	0	0
LOSCORRALES-2	0	0	0	0	0	0	0	0	0	0	0	0	0	0	0	0	0	0	0	0	0	0	0	0	0
RININAHUE	1	1	1	1	1	1	1	1	1	1	1	1	1	1	1	1	1	1	1	1	1	1	1	1	17
MSA-1	0	0	0	0	0	0	0	0	0	0	0	0	0	0	0	0	0	0	0	0	0	0	0	0	2
MAISAN	0	0	0	0	0	0	0	0	0	0	0	0	0	0	0	0	0	0	0	0	0	0	0	0	2
LAMONTANA-1	0	0	0	0	0	0	0	0	0	0	0	0	0	0	0	0	0	0	0	0	0	0	0	0	0
LAMONTANA-2	0	0	0	0	0	0	0	0	0	0	0	0	0	0	0	0	0	0	0	0	0	0	0	0	0
PURISIMA	0	0	0	0	0	0	0	0	0	0	0	0	0	0	0	0	0	0	0	0	0	0	0	0	2
ELGALPON	0	0	0	0	0	0	0	0	0	0	0	0	0	0	0	0	0	0	0	0	0	0	0	0	10
CUMPEO	2	2	2	2	2	2	2	2	2	2	2	2	2	2	2	2	2	2	2	2	2	2	2	2	53
DONWALTERIO	1	1	1	1	1	1	1	1	1	1	1	1	1	1	1	1	1	1	1	1	1	1	1	1	24
DIGUA	12	12	12	12	12	12	12	12	12	12	12	12	12	12	12	12	12	12	12	12	12	12	12	12	276
MELO	2	2	2	2	2	2	2	2	2	2	2	2	2	2	2	2	2	2	2	2	2	2	2	2	41
LICAN	0	0	0	0	0	0	0	0	0	0	0	0	0	0	14	14	14	14	14	3	3	0	0	0	76
DONAHILDA	0	0	0	0	0	0	0	0	0	0	0	0	0	0	0	0	0	0	0	0	0	0	0	0	5
MARIAELENA	0	0	0	0	0	0	0	0	0	0	0	0	0	0	0	0	0	0	0	0	0	0	0	0	0
CHANLEUFU	1	1	1	1	1	1	1	1	1	1	1	1	1	1	1	1	1	1	1	1	1	1	1	1	19
TRANQUIL	0	0	0	0	0	0	0	0	0	0	0	0	0	0	0	0	0	0	0	0	0	0	0	0	0
PEHUI	0	0	0	0	0	0	0	0	0	0	0	0	0	0	0	0	0	0	0	0	0	0	0	0	2
PICHILONCO	0	0	0	0	0	0	0	0	0	0	0	0	0	0	0	0	0	0	0	0	0	0	0	0	0
PILMAIQUEN	15	15	15	15	15	15	15	15	15	15	15	15	15	15	15	15	15	17	17	17	17	17	17	17	374
RUCATAYO	20	16	16	16	16	16	16	16	16	16	16	16	16	16	16	16	18	18	20	20	20	20	20	20	416
CUMBRES	6	6	6	6	6	6	6	6	6	6	6	6	6	6	6	6	6	6	6	6	6	6	6	6	146
PULELFU	3	3	3	3	3	3	3	3	3	3	3	3	3	3	3	3	3	3	3	3	3	3	3	3	72
CAPULLO	4	4	4	4	4	4	4	4	4	4	4	4	4	4	4	4	4	4	4	4	4	4	4	4	84
MUCHI	0	0	0	0	0	0	0	0	0	0	0	0	0	0	0	0	0	0	0	0	0	0	0	0	0
LASFLORES	0	0	0	0	0	0	0	0	0	0	0	0	0	0	0	0	0	0	0	0	0	0	0	0	10
PALMAR	2	2	2	2	2	2	2	2	2	2	2	2	2	2	2	2	2	2	2	2	2	2	2	2	36
CORRENTOSO	0	0	0	0	0	0	0	0	0	0	0	0	0	0	0	0	0	0	0	0	0	0	0	0	0
NALCAS	2	2	2	2	2	2	2	2	2	2	2	2	2	2	2	2	2	2	2	2	2	2	2	2	43
CALLAO	0	0	0	0	0	0	0	0	0	0	0	0	0	0	0	0	0	0	0	0	0	0	0	0	2
HIDROBONITO-MC1	1	1	1	1	1	1	1	1	1	1	1	1	1	1	1	1	1	1	1	1	1	1	1	1	34
HIDROBONITO-MC2	1	1	1	1	1	1	1	1	1	1	1	1	1	1	1	1	1	1	1	1	1	1	1	1	12
ENSENADA	0	0	0	0	0	0	0	0	0	0	0	0	0	0	0	0	0	0	0	0	0	0	0	0	0
LAARENA	0	0	0	0	0	0	0	0	0	0	0	0	0	0	0	0	0	0	0	0	0	0	0	0	0
ELCOLORADO	0	0	0	0	0	0	0	0	0	0	0	0	0	0	0	0	0	0	0	0	0	0	0	0	5
COLLIL	0	0	0	0	0	0	0	0	0	0	0	0	0	0	0	0	0	0	0	0	0	0	0	0	2
DONGO	0	0	0	0	0	0	0	0	0	0	0	0	0	0	0	0	0	0	0	0	0	0	0	0	2

Eólicas	1	2	3	4	5	6	7	8	9	10	11	12	13	14	15	16	17	18	19	20	21	22	23	24	Total
Total	229	177	158	155	165	195	236	234	236	192	175	237	347	616	807	895	1093	1223	1361	1384	1322	1162	1002	930	14 531
PE-TCHAMMA	0	0	0	2	17	40	73	79	80	34	3	1	15	29	42	57	58	79	112	72	34	5	0	0	830
PE-SIERRAGORDA	3	4	7	12	17	20	24	28	20	8	3	10	29	51	67	81	94	101	104	78	39	9	2	2	813
PE-VALLEDELOSVIENTOS	1	1	0	0	1	2	3	4	4	2	0	3	9	0	40	0	63	42	68	75	49	30	11	5	412
PE-CERROTIGRE	0	0	0	0	0	0	1	0	0	0	0	0	23	158	164	159	160	160	161	158	134	105	37	20	1442
PE-CALAMA	8	3	0	0	0	8	11	11	8	4	0	1	8	42	45	45	59	73	73	116	139	86	30	3	771
PE-TALTAL	1	1	1	1	1	1	1	1	1	2	3	8	15	30	48	53	58	56	53	38	22	8	13	14	430
PE-SARCO	16	10	10	10	4	2	3	3	6	8	7	7	4	5	9	16	31	61	95	118	124	126	121	114	910
PE-CABOLEONES-1	10	7	5	3	1	1	1	2	6	9	9	10	9	9	11	13	17	29	44	57	66	74	77	75	542
PE-CABOLEONES-2	10	7	4	1	1	1	1	1	1	2	2	5	4	7	11	17	27	44	64	76	89	89	89	86	637
PE-CABOLEONES-3	29	20	12	8	7	4	2	3	5	8	10	10	10	10	12	17	26	40	57	78	97	106	107	107	782
PE-SANJUAN	14	13	11	9	6	3	3	3	3	7	4	4	7	7	11	19	36	64	89	114	124	128	125	117	919
PE-PUNTACOLORADA	0	0	0	0	0	0	0	0	0	0	1	2	4	5	6	6	6	6	5	5	4	2	1	0	56
PE-ELARRAYAN	2	2	2	1	2	2	2	2	2	2	3	5	5	7	7	5	5	5	7	12	16	19	22	27	164

PE-TALINAYPONIENTE	1	1	1	1	0	0	0	1	2	3	4	7	8	10	11	11	8	7	7	9	11	15	18	21	**156**
PE-TALINAYORIENTE	3	3	2	1	1	1	1	2	3	4	7	9	12	15	19	25	26	27	28	30	33	32	27	23	**334**
PE-PUNTASIERRA	1	2	4	4	3	2	1	1	5	10	13	16	12	12	11	6	3	4	8	13	18	22	27	29	**228**
PE-LOSCURUROS	1	2	1	1	1	1	1	2	5	9	11	14	16	18	16	14	14	15	18	21	20	19	18	19	**256**
PE-MONTEREDONDO	0	0	0	0	0	0	0	0	1	3	5	7	9	9	8	6	3	2	1	1	2	2	4	6	**72**
PE-PUNTAPALMERAS	0	0	0	0	0	0	0	0	1	3	6	10	12	12	9	5	2	1	1	1	1	3	5	8	**79**
PE-CANELA	0	0	0	0	0	0	0	0	0	1	2	3	3	3	2	1	1	0	0	0	1	1	1	2	**20**
PE-CANELA-2	0	0	0	0	0	0	0	0	1	2	4	5	12	11	7	4	1	1	1	1	6	9	12	15	**91**
PE-TOTORAL	0	0	0	0	0	0	0	0	1	1	3	4	5	6	5	4	2	1	1	2	3	5	8	11	**65**
PE-UCUQUER-2	0	0	0	0	0	0	0	0	1	1	1	2	2	3	3	3	3	2	2	1	1	0	1	1	**26**
PE-UCUQUER	0	0	0	0	0	0	0	0	0	0	1	1	2	2	2	2	2	2	1	1	0	0	0	0	**18**
PE-LAESTRELLA	3	2	2	2	2	2	2	2	3	4	7	12	16	19	19	17	15	13	11	9	7	5	4	5	**180**
PE-LASPENAS	1	1	1	1	1	1	1	1	1	0	0	0	0	0	1	1	1	1	1	1	1	1	1	1	**15**
PE-ELMAITEN	1	1	1	1	0	0	0	0	0	0	0	0	1	2	3	4	4	5	4	4	3	3	3	3	**43**
PE-NEGRETE	1	0	0	0	0	0	0	0	0	0	0	0	1	4	10	15	16	13	8	3	1	2	4	4	**83**
PE-ALENA	7	4	2	1	0	1	1	1	0	0	0	0	1	4	11	25	44	60	63	56	44	27	19	14	**382**
PE-CUEL	3	3	2	2	2	2	1	1	1	1	1	1	2	5	9	12	14	14	11	7	5	4	4	5	**113**
PE-LOSOLMOS	2	1	1	0	0	0	0	0	0	0	0	1	3	8	21	36	39	31	17	6	7	12	17	17	**218**
PE-RENAICO	6	4	4	4	4	4	4	4	3	2	2	3	7	11	20	27	28	25	19	15	16	15	14	14	**253**
PE-MALLECONORTE	12	4	1	1	1	1	2	2	1	0	1	2	6	11	15	19	28	34	36	36	35	33	26	18	**323**
PE-MALLECOSUR	12	4	1	1	1	1	2	1	1	0	1	2	5	11	14	18	27	33	36	36	34	32	26	18	**317**
PE-SANGABRIEL	24	19	22	23	21	21	19	8	5	6	6	6	5	11	25	34	30	27	18	31	47	53	53	49	**561**
PE-LAFLOR	3	2	2	2	2	2	2	2	2	1	1	1	1	2	5	7	7	5	4	4	4	5	5	5	**73**
PE-TOLPANSUR	6	4	4	4	4	4	4	4	3	2	1	2	5	8	18	26	25	15	13	10	12	14	15	15	**219**
PE-ELNOGAL	5	6	4	5	3	5	3	4	4	3	4	4	4	5	6	6	6	7	6	4	4	6	7	7	**114**
PE-LOSBUENOSAIRES	3	2	1	1	1	1	1	1	0	0	0	1	2	5	9	12	14	14	12	8	5	3	2	2	**100**
PE-LAESPERANZA	0	0	0	0	0	0	0	0	0	0	0	0	0	1	2	4	4	4	3	1	1	1	1	1	**24**
PE-LEBU-3	1	1	1	1	1	1	1	1	0	0	0	0	0	0	0	0	0	0	0	0	0	0	0	0	**10**
PE-LEBU	1	1	1	1	1	1	1	1	1	1	0	0	0	1	1	1	1	1	1	1	1	1	1	1	**18**
PE-HUAJACHE	1	1	1	1	1	1	1	1	0	0	0	0	0	0	0	0	0	0	1	0	1	1	1	1	**11**
PE-RAKI	1	1	1	1	1	1	1	1	1	1	0	0	0	1	1	1	1	1	1	1	1	1	1	1	**17**
PE-ELARREBOL	9	9	9	9	9	9	8	7	4	0	2	7	9	8	9	9	9	9	9	9	9	8	7	8	**184**
PE-AURORA	11	8	6	5	3	2	1	1	2	2	2	3	5	8	13	23	41	57	57	42	29	22	19	18	**378**
PE-SANPEDRO	7	8	10	13	16	19	20	18	19	18	18	20	15	12	12	11	13	13	12	10	8	7	7	7	**312**
PE-SANPEDRO-2	12	16	19	23	27	30	32	31	31	29	28	29	26	21	21	20	22	23	20	18	15	14	13	14	**533**

Solares	1	2	3	4	5	6	7	8	9	10	11	12	13	14	15	16	17	18	19	20	21	22	23	24	Total
Total	**0**	**0**	**0**	**0**	**0**	**0**	**11**	**661**	**2162**	**3149**	**3622**	**3902**	**4041**	**4032**	**3974**	**3925**	**3704**	**3479**	**2903**	**1339**	**166**	**0**	**0**	**0**	41 070
PFV-ELAGUILA	0	0	0	0	0	0	0	0	0	1	1	2	0	2	2	0	1	1	1	0	0	0	0	0	**10**
PFV-PAMPACAMARONES	0	0	0	0	0	0	0	0	2	3	4	4	0	5	5	0	4	4	3	1	0	0	0	0	**35**
PFV-POZOALMONTE-1	0	0	0	0	0	0	0	0	0	0	0	0	0	0	0	0	0	0	0	0	0	0	0	0	**0**
PFV-POZOALMONTE-2	0	0	0	0	0	0	0	1	5	7	7	7	0	7	7	0	7	7	5	1	0	0	0	0	**62**
PFV-POZOALMONTE-3	0	0	0	0	0	0	0	2	7	12	12	13	0	14	12	0	13	13	9	3	0	0	0	0	**110**
PFV-TAMARUGO	0	0	0	0	0	0	0	0	1	2	2	2	0	2	2	0	2	2	1	0	0	0	0	0	**16**
PFV-LOSPUQUIOS	0	0	0	0	0	0	0	0	1	2	2	3	0	3	3	0	2	2	1	0	0	0	0	0	**19**
PFV-PICA	0	0	0	0	0	0	0	0	0	0	0	0	0	0	0	0	0	0	0	0	0	0	0	0	**0**
PFV-LAHUAYCA-2	0	0	0	0	0	0	0	1	5	10	15	19	0	22	21	0	17	12	6	3	0	0	0	0	**130**
PFV-SANTAISABEL	0	0	0	0	0	0	0	18	103	141	146	149	138	150	134	147	143	135	106	50	6	0	0	0	**1564**
PFV-HUATACONDO	0	0	0	0	0	0	0	8	36	40	0	75	0	80	79	0	72	67	46	15	3	0	0	0	**522**
PFV-BELLAVISTA-1	0	0	0	0	0	0	0	2	7	0	0	0	0	0	0	9	0	0	8	4	0	0	0	0	**30**
PFV-ATACAMASOLAR-2	0	0	0	0	0	0	0	4	21	51	71	0	117	77	0	109	0	14	38	11	0	0	0	0	**512**
PFV-NUEVOQUILLAGUA	0	0	0	0	0	0	0	12	71	87	81	90	90	91	0	0	88	87	75	28	1	0	0	0	**800**
PFV-GRANJA	0	0	0	0	0	0	0	20	62	84	94	79	101	0	100	97	94	90	76	39	1	0	0	0	**934**
PFV-USYA	0	0	0	0	0	0	0	3	12	28	40	48	52	45	0	40	43	0	18	5	0	0	0	0	**335**
PFV-CALAMA-1	0	0	0	0	0	0	0	2	8	9	9	9	9	9	9	9	9	9	8	4	0	0	0	0	**102**
PFV-SANPEDRO-GPG	0	0	0	0	0	0	0	12	46	76	89	93	94	94	86	87	78	64	24	14	0	0	0	0	**856**
PFV-VICTORIA	0	0	0	0	0	0	0	2	7	9	9	9	9	9	9	9	9	9	8	3	0	0	0	0	**101**
PFV-JAMA-1	0	0	0	0	0	0	0	12	30	30	30	30	30	30	30	30	0	30	30	12	0	0	0	0	**326**
PFV-JAMA-2	0	0	0	0	0	0	0	5	17	19	20	20	20	3	12	12	1	9	9	7	0	0	0	0	**154**
PFV-QUETENA	0	0	0	0	0	0	0	1	4	8	9	9	9	9	9	9	9	9	5	2	0	0	0	0	**91**
PFV-SOLDELDESIERTO	0	0	0	0	0	0	1	10	10	0	0	0	0	44	132	133	48	15	10	8	0	0	0	0	**411**
PFV-MARIAELENA	0	0	0	0	0	0	0	11	43	53	57	49	47	0	0	0	0	41	44	14	1	0	0	0	**361**
PFV-LACRUZSOLAR	0	0	0	0	0	0	0	5	17	22	24	28	34	39	41	40	36	32	28	13	0	0	0	0	**360**
PFV-FINISTERRAE	0	0	0	0	0	0	0	21	68	92	100	100	100	100	100	100	100	100	91	39	5	0	0	0	**1115**
PFV-AZABACHE	0	0	0	0	0	0	0	4	15	24	29	30	30	30	30	30	0	27	22	10	1	0	0	0	**281**
PFV-PAINE	0	0	0	0	0	0	0	2	7	9	9	9	9	9	9	9	9	9	8	3	0	0	0	0	**100**
PFV-PUERTOSECO	0	0	0	0	0	0	0	2	7	9	9	9	9	9	9	9	9	9	6	2	0	0	0	0	**96**
PFV-TAMAYA	0	0	0	0	0	0	0	40	55	60	60	100	100	100	80	70	70	60	40	0	0	0	0	0	**835**
PFV-CERRODOMINADOR	0	0	0	0	0	0	0	15	63	81	85	89	92	92	90	87	88	86	70	21	1	0	0	0	**960**
PFV-BOLERO-1	0	0	0	0	0	0	0	23	85	107	120	124	126	127	126	124	121	116	99	43	6	0	0	0	**1346**
PFV-URIBESOLAR	0	0	0	0	0	0	1	5	23	43	47	47	47	48	48	48	48	46	38	18	2	0	0	0	**509**
PFV-DOMEYKO	0	0	0	0	0	0	0	5	21	37	50	58	59	57	57	54	52	41	27	10	0	0	0	0	**528**
PFV-ANDES	0	0	0	0	0	0	0	4	14	19	20	20	21	21	21	20	20	19	16	6	1	0	0	0	**221**
PFV-ANDES2A	0	0	0	0	0	0	0	14	46	64	67	69	70	71	70	70	69	68	56	25	2	0	0	0	**759**
PFV-SOLDELILA	0	0	0	0	0	0	0	6	24	33	35	39	42	44	45	44	43	40	34	13	0	0	0	0	**441**
PFV-LALACKAMA	0	0	0	0	0	0	0	12	38	52	54	54	54	55	55	54	54	54	44	20	3	0	0	0	**602**
PFV-LALACKAMA-2	0	0	0	0	0	0	0	2	8	11	11	12	12	12	13	12	12	11	9	4	0	0	0	0	**129**
PFV-PAMPASOLARNORTE	0	0	0	0	0	0	0	8	31	52	57	60	61	62	63	63	63	60	51	23	3	0	0	0	**657**
PFV-CONEJO	0	0	0	0	0	0	0	17	55	82	86	87	87	88	90	90	90	91	82	31	4	0	0	0	**981**
PFV-ALMEYDA	0	0	0	0	0	0	0	4	22	35	43	47	51	50	49	49	49	49	46	24	2	0	0	0	**517**
PFV-MALGARIDA	0	0	0	0	0	0	1	42	150	193	196	195	193	193	194	193	195	194	188	101	7	0	0	0	**2233**
PFV-JAVIERA	0	0	0	0	0	0	0	10	35	50	57	60	60	60	60	60	60	59	50	18	2	0	0	0	**642**
PFV-SOLDELOSANDES	0	0	0	0	0	0	0	4	16	30	44	59	70	77	81	81	76	67	51	22	2	0	0	0	**680**
PFV-COVADONGA	0	0	0	0	0	0	0	0	1	8	9	9	9	9	9	9	9	9	8	4	0	0	0	0	**93**
PFV-CHANARES	0	0	0	0	0	0	0	3	9	22	29	33	34	34	34	34	33	31	24	10	2	0	0	0	**332**
PFV-SALVADOR	0	0	0	0	0	0	0	12	39	55	60	62	62	62	61	61	61	59	52	30	7	0	0	0	**681**
PFV-PILARLOSAMARILLOS	0	0	0	0	0	0	0	0	0	0	0	0	0	0	0	0	0	0	0	0	0	0	0	0	**0**
PFV-DIEGODEALMAGRO	0	0	0	0	0	0	0	2	5	12	20	24	25	25	25	25	24	22	15	5	1	0	0	0	**230**
PFV-DAS	0	0	0	0	0	0	0	0	0	0	0	0	0	0	0	0	0	0	0	0	0	0	0	0	**0**
PFV-CAMPOSDELSOL	0	0	0	0	0	0	0	4	16	29	40	50	56	58	57	53	44	34	21	8	1	0	0	0	**470**
PFV-CARRERAPINTO	0	0	0	0	0	0	1	15	49	73	81	83	83	83	83	83	81	77	63	31	7	0	0	0	**892**
PFV-LUZDELNORTE	0	0	0	0	0	0	0	30	72	95	102	105	109	109	109	108	106	97	87	43	6	0	0	0	**1179**
PFV-LLANODELLAMPOS	0	0	0	0	0	0	0	15	49	71	82	84	85	85	84	83	81	79	69	37	4	0	0	0	**906**
PFV-SANANDRES	0	0	0	0	0	0	0	4	12	24	33	37	39	40	40	39	39	37	31	12	2	0	0	0	**388**
PFV-RIOESCONDIDO	0	0	0	0	0	0	2	52	107	135	144	145	145	145	145	145	145	142	123	80	15	0	0	0	**1670**
PFV-ANTAY	0	0	0	0	0	0	0	0	1	2	6	8	9	9	9	9	8	6	3	1	0	0	0	0	**70**
PFV-PILOTOCARDONES	0	0	0	0	0	0	0	0	0	0	0	0	0	0	0	0	0	0	0	0	0	0	0	0	**2**
PFV-PEPASOLAR1	0	0	0	0	0	0	0	0	1	4	8	8	8	8	8	5	2	7	5	3	1	0	0	0	**68**
PFV-ESPERANZA	0	0	0	0	0	0	0	1	1	2	2	3	3	3	3	3	2	2	1	1	0	0	0	0	**26**
PFV-SANTAMARGARITA	0	0	0	0	0	0	0	0	0	0	1	2	3	3	3	3	2	2	2	1	0	0	0	0	**22**
PFV-GUADALAO	0	0	0	0	0	0	0	0	0	0	0	1	2	2	2	2	2	2	2	1	0	0	0	0	**18**
PFV-LAESTANCIA	0	0	0	0	0	0	0	0	2	2	2	3	3	3	3	3	2	2	2	1	0	0	0	0	**27**
PFV-LASCHACRAS	0	0	0	0	0	0	0	0	0	0	0	1	2	3	2	2	2	2	2	1	0	0	0	0	**18**
PFV-LASTERRAZAS	0	0	0	0	0	0	0	1	1	2	2	3	3	3	3	3	2	2	1	1	0	0	0	0	**26**
PFV-LOSLOROS	0	0	0	0	0	0	0	2	8	17	26	33	36	36	36	34	29	19	10	4	1	0	0	0	**291**
PFV-HORNITOS	0	0	0	0	0	0	0	0	0	0	0	0	0	0	0	0	0	0	0	0	0	0	0	0	**2**
PFV-VALLESOLARESTE	0	0	0	0	0	0	0	0	0	1	2	6	8	8	8	8	8	8	4	3	0	0	0	0	**65**
PFV-VALLESOLAROESTE	0	0	0	0	0	0	0	0	0	1	2	7	8	9	8	8	8	8	7	3	0	0	0	0	**69**
PFV-MALAQUITA	0	0	0	0	0	0	0	1	4	8	8	8	8	8	8	8	8	8	7	4	0	0	0	0	**89**
PFV-CACHIYUYO	0	0	0	0	0	0	0	2	6	8	9	9	9	9	9	9	9	9	7	3	0	0	0	0	**97**
PFV-SANTACECILIA	0	0	0	0	0	0	0	0	1	1	2	2	2	2	2	2	2	1	1	0	0	0	0	0	**18**
PFV-ELROMERO	0	0	0	0	0	0	0	9	44	97	140	175	192	195	193	180	153	114	62	17	0	0	0	0	**1571**
PFV-ELPELICANO	0	0	0	0	0	0	0	0	0	0	0	0	0	0	0	0	0	0	0	0	0	0	0	0	**0**
PFV-LAHUELLA	0	0	0	0	0	0	0	13	44	64	72	76	78	79	79	78	77	75	62	34	8	0	0	0	**838**
PFV-LASILLA	0	0	0	0	0	0	0	0	1	1	1	2	2	2	2	2	1	1	1	0	0	0	0	0	**15**
PFV-PUNTABAJASOLAR	0	0	0	0	0	0	0	0	0	2	2	2	2	2	2	2	2	2	2	1	0	0	0	0	**20**
PFV-SOLDELNORTE	0	0	0	0	0	0	0	0	1	1	2	2	3	3	3	3	2	2	1	0	0	0	0	0	**21**
PFV-LUNADELNORTE	0	0	0	0	0	0	0	0	1	1	2	2	3	3	3	3	2	2	1	0	0	0	0	0	**21**
PFV-TAMBOREAL	0	0	0	0	0	0	0	0	1	1	2	2	3	3	3	2	2	2	1	0	0	0	0	0	**21**
PFV-LAGUNILLA	0	0	0	0	0	0	0	0	1	1	1	2	2	2	2	2	2	2	1	1	0	0	0	0	**18**
PFV-AMPARODELSOL	0	0	0	0	0	0	0	0	1	1	2	2	2	2	2	2	2	2	2	1	0	0	0	0	**22**
PFV-SDGx01	0	0	0	0	0	0	0	0	0	1	1	1	1	1	1	1	1	1	0	1	0	0	0	0	**8**
PFV-LACHAPEANA	0	0	0	0	0	0	0	0	1	1	1	2	2	2	2	2	2	2	1	0	0	0	0	0	**17**
PFV-ALTURASDEOVALLE	0	0	0	0	0	0	0	0	1	2	3	4	4	4	4	4	4	3	3	1	0	0	0	0	**36**
PFV-OVALLENORTE	0	0	0	0	0	0	0	0	1	2	8	8	8	8	8	8	8	8	6	3	0	0	0	0	**79**
PFV-LACHIMBABIS	0	0	0	0	0	0	0	0	0	1	2	3	3	3	3	3	3	2	2	1	0	0	0	0	**25**
PFV-PAMA	0	0	0	0	0	0	0	0	0	0	0	0	0	0	0	0	0	0	0	0	0	0	0	0	**0**
PFV-TALHUEN	0	0	0	0	0	0	0	0	1	1	1	1	2	2	2	2	2	2	2	1	0	0	0	0	**17**
PFV-SANTACLARA	0	0	0	0	0	0	0	0	0	0	2	3	3	3	3	3	3	3	2	1	0	0	0	0	**26**
PFV-PRETTYFIELD	0	0	0	0	0	0	0	0	0	0	2	3	3	3	3	3	3	2	2	1	0	0	0	0	**24**
PFV-LASMOLLACAS	0	0	0	0	0	0	0	0	1	1	1	2	2	2	2	2	2	2	1	0	0	0	0	0	**17**
PFV-LASMAJADAS	0	0	0	0	0	0	0	1	3	4	7	8	8	9	9	8	8	7	6	3	0	0	0	0	**83**
PFV-ELDIVISADERO	0	0	0	0	0	0	0	0	1	1	2	2	2	2	2	2	2	2	1	1	0	0	0	0	**20**
PFV-ELSALITRAL	0	0	0	0	0	0	0	1	1	3	3	3	3	3	3	3	3	3	3	1	0	0	0	0	**31**
PFV-LOMASCOLORADAS	0	0	0	0	0	0	0	0	0	1	1	1	1	1	1	1	1	1	1	1	0	0	0	0	**13**
PFV-CASASBLANCAS	0	0	0	0	0	0	0	0	0	1	1	2	2	2	2	2	2	1	1	0	0	0	0	0	**14**
PFV-BELLAVISTA	0	0	0	0	0	0	0	0	1	1	2	2	2	2	2	2	2	2	1	1	0	0	0	0	**20**
PFV-CANESA1	0	0	0	0	0	0	0	0	1	2	3	3	3	3	3	3	3	3	2	1	0	0	0	0	**28**
PFV-SANTALAURA	0	0	0	0	0	0	0	0	1	1	1	2	2	2	2	2	2	2	2	1	0	0	0	0	**18**
PFV-MONTTSOLAR	0	0	0	0	0	0	0	0	1	1	2	2	2	3	3	3	2	2	2	1	0	0	0	0	**22**
PFV-CHUCHINI	0	0	0	0	0	0	0	0	1	1	1	2	2	2	2	2	2	2	1	1	0	0	0	0	**17**
PFV-COCINILLAS	0	0	0	0	0	0	0	0	1	2	2	3	3	3	3	3	3	3	2	1	0	0	0	0	**28**
PFV-CANELILLO	0	0	0	0	0	0	0	0	1	2	3	3	2	3	3	3	3	3	2	1	0	0	0	0	**26**
PFV-ILLAPEL-5	0	0	0	0	0	0	0	0	2	1	2	3	3	3	3	3	3	3	2	1	0	0	0	0	**29**
PFV-CHALINGA	0	0	0	0	0	0	0	0	1	2	3	3	3	3	3	3	3	3	2	1	0	0	0	0	**28**
PFV-ALICAHUE	0	0	0	0	0	0	0	0	0	1	2	2	2	2	1	0	0	1	1	0	0	0	0	0	**12**
PFV-CUZCUZ	0	0	0	0	0	0	0	0	1	1	1	2	2	2	2	2	2	2	1	1	0	0	0	0	**18**
PFV-NORTECHICO-1	0	0	0	0	0	0	0	0	1	1	0	0	0	0	0	0	2	2	1	1	0	0	0	0	**7**
PFV-JAURURO	0	0	0	0	0	0	0	0	0	0	2	2	2	2	1	2	2	2	2	1	0	0	0	0	**19**
PFV-LALIGUA	0	0	0	0	0	0	0	0	0	1	2	2	2	2	1	2	2	2	1	0	0	0	0	0	**17**
PFV-PULLALLI	0	0	0	0	0	0	0	0	0	0	2	2	2	2	1	2	2	2	2	1	0	0	0	0	**19**
PFV-ARIZTIA	0	0	0	0	0	0	0	0	0	1	2	2	2	2	2	2	2	2	2	1	0	0	0	0	**20**
PFV-SANTAJULIA	0	0	0	0	0	0	0	0	1	1	1	2	2	2	2	2	2	2	1	1	0	0	0	0	**20**
PFV-CABILSOL	0	0	0	0	0	0	0	0	1	1	1	2	2	2	2	2	2	2	1	1	0	0	0	0	**20**
PFV-LOSPALTOS	0	0	0	0	0	0	0	0	0	1	2	2	2	2	3	2	2	2	2	1	0	0	0	0	**20**
PFV-ELQUEMADO	0	0	0	0	0	0	0	0	0	2	2	2	3	2	3	3	2	2	2	1	0	0	0	0	**24**
PFV-DONACARMEN	0	0	0	0	0	0	2	2	4	5	6	8	9	9	9	8	8	7	6	4	2	0	0	0	**90**
PFV-SANTUARIO	0	0	0	0	0	0	0	1	2	3	3	3	3	3	3	3	3	3	2	1	0	0	0	0	**31**
PFV-CALLELARGA	0	0	0	0	0	0	0	0	1	2	3	3	3	3	2	2	1	0	2	1	0	0	0	0	**23**
PFV-CASUTO	0	0	0	0	0	0	0	1	1	2	2	2	2	2	2	2	0	1	1	1	0	0	0	0	**19**
PFV-SANFRANCISCO	0	0	0	0	0	0	0	1	2	3	3	3	3	3	3	3	3	3	2	1	0	0	0	0	**32**
PFV-FILOMENA	0	0	0	0	0	0	0	0	1	2	2	2	2	2	2	1	1	1	1	1	0	0	0	0	**18**

PFV-NILHUE	0	0	0	0	0	0	0	0	0	0	1	1	1	1	1	1	1	1	0	0	0	0	0	0	**7**
PFV-HORMIGA	0	0	0	0	0	0	0	0	1	1	1	2	2	2	2	2	2	1	1	0	0	0	0	0	**16**
PFV-JAHUEL	0	0	0	0	0	0	0	0	1	4	5	5	5	3	2	3	2	1	4	2	0	0	0	0	**37**
PFV-MARIN	0	0	0	0	0	0	0	0	1	2	3	3	3	2	3	1	1	1	2	0	0	0	0	0	**21**
PFV-ENCONSOLAR	0	0	0	0	0	0	0	1	3	5	7	7	7	6	7	4	2	2	5	3	0	0	0	0	**58**
PFV-SANTAINES	0	0	0	0	0	0	0	0	2	2	2	3	3	3	3	2	1	0	0	1	0	0	0	0	**20**
PFV-LOSPERALES	0	0	0	0	0	0	0	0	0	1	2	2	3	3	2	2	2	1	0	0	0	0	0	0	**18**
PFV-KAUFMAN	0	0	0	0	0	0	0	0	0	0	0	0	0	0	0	0	0	0	0	0	0	0	0	0	**0**
PFV-VALLEDELALUNA-2	0	0	0	0	0	0	0	1	2	2	2	2	2	2	2	2	2	2	2	1	0	0	0	0	**25**
PFV-CRUZSOLAR1	0	0	0	0	0	0	0	1	1	2	2	3	3	3	2	1	0	1	2	1	0	0	0	0	**21**
PFV-LIPANGUE	0	0	0	0	0	0	0	0	0	0	0	0	1	3	2	3	2	1	0	0	0	0	0	0	**12**
PFV-PITRA	0	0	0	0	0	0	0	0	0	0	1	1	2	2	2	3	3	3	2	1	0	0	0	0	**19**
PFV-SOLDESEPTIEMBRE	0	0	0	0	0	0	0	1	2	4	6	7	8	9	9	8	5	2	1	1	0	0	0	0	**62**
PFV-TREBALSOLAR	0	0	0	0	0	0	0	0	1	1	2	2	2	2	2	2	2	1	1	0	0	0	0	0	**19**
PFV-ELQUELTEHUE	0	0	0	0	0	0	0	1	1	2	2	3	3	3	3	3	3	3	2	1	0	0	0	0	**29**
PFV-TRINIDAD	0	0	0	0	0	0	0	0	0	0	1	2	3	3	3	3	3	2	2	1	0	0	0	0	**22**
PFV-ELBOCO	0	0	0	0	0	0	0	0	1	1	2	3	3	3	3	3	3	2	1	1	0	0	0	0	**27**
PFV-GRANADA	0	0	0	0	0	0	0	1	5	7	8	8	8	8	8	8	8	8	7	3	1	0	0	0	**87**
PFV-OLIVILLO	0	0	0	0	0	0	0	0	2	6	8	8	8	8	8	8	8	5	5	1	0	0	0	0	**76**
PFV-LINGUE	0	0	0	0	0	0	0	0	1	2	2	3	3	3	3	3	2	2	2	1	0	0	0	0	**26**
PFV-LOSMAGNOLIOS	0	0	0	0	0	0	0	0	1	2	2	3	3	3	3	3	3	2	2	1	0	0	0	0	**25**
PFV-PANQUEHUE-2	0	0	0	0	0	0	0	1	2	2	4	4	5	5	5	4	4	3	2	1	0	0	0	0	**39**
PFV-OVEJERIA	0	0	0	0	0	0	0	2	4	6	6	6	7	7	7	7	6	6	5	3	0	0	0	0	**72**
PFV-ELLITREII	0	0	0	0	0	0	0	1	5	7	7	8	8	8	8	7	2	0	1	1	0	0	0	0	**62**
PFV-PICURIO	0	0	0	0	0	0	0	1	1	2	2	2	2	2	3	2	2	2	2	1	0	0	0	0	**25**
PFV-TILTIL	0	0	0	0	0	0	0	0	1	1	2	2	2	2	2	2	2	1	1	1	0	0	0	0	**19**
PFV-LOMALOSCOLORADOS	0	0	0	0	0	0	0	0	1	1	1	1	1	1	1	1	1	1	1	1	0	0	0	0	**10**
PFV-LUNA	0	0	0	0	0	0	0	0	0	0	1	1	2	2	2	2	2	2	2	1	0	0	0	0	**16**
PFV-ELQUEULE	0	0	0	0	0	0	0	0	0	0	0	1	1	2	4	5	5	5	5	5	4	0	0	0	**37**
PFV-LOMIRANDA	0	0	0	0	0	0	0	1	4	5	6	6	6	6	6	6	6	6	5	3	0	0	0	0	**65**
PFV-OCOA	0	0	0	0	0	0	0	0	1	1	3	3	3	3	3	3	3	2	2	1	0	0	0	0	**26**
PFV-LLAYLLAY	0	0	0	0	0	0	0	0	1	4	8	9	9	9	9	7	3	1	1	5	5	0	0	0	**71**
PFV-LOSTILOS	0	0	0	0	0	0	0	1	2	3	4	4	4	3	3	1	0	1	2	1	0	0	0	0	**27**
PFV-SANTIAGOSOLAR	0	0	0	0	0	0	0	6	18	38	58	75	84	86	85	77	63	43	23	8	1	0	0	0	**665**
PFV-CURACAVI	0	0	0	0	0	0	0	0	0	0	0	0	0	0	0	0	0	0	0	0	0	0	0	0	**0**
PFV-LOSGIRASOLES	0	0	0	0	0	0	0	0	0	2	2	2	2	2	2	2	2	1	1	1	0	0	0	0	**21**
PFV-ELPIQUERO	0	0	0	0	0	0	0	0	1	2	3	3	3	3	3	3	3	2	2	0	0	0	0	0	**26**
PFV-CAIMI	0	0	0	0	0	0	0	0	0	0	0	0	0	0	0	0	0	0	0	0	0	0	0	0	**1**
PFV-CATEMU	0	0	0	0	0	0	0	0	0	2	2	2	2	2	2	1	0	1	1	0	0	0	0	0	**14**
PFV-TUCUQUERE	0	0	0	0	0	0	0	1	1	2	3	3	3	3	2	1	0	1	2	1	0	0	0	0	**22**
PFV-RODEO	0	0	0	0	0	0	0	0	1	2	2	2	2	2	2	1	0	1	2	1	0	0	0	0	**18**
PFV-PLACILLA	0	0	0	0	0	0	0	0	0	0	0	0	0	0	0	0	0	0	0	0	0	0	0	0	**0**
PFV-UTFSM-VINA-DEL-MAR	0	0	0	0	0	0	0	0	0	0	0	0	0	0	0	0	0	0	0	0	0	0	0	0	**2**
PFV-UTFSM-VALPARAISO-VALDES	0	0	0	0	0	0	0	0	0	0	0	0	0	0	0	0	0	0	0	0	0	0	0	0	**0**
PFV-PEDREROS	0	0	0	0	0	0	0	0	1	2	2	3	3	3	2	1	0	1	2	1	0	0	0	0	**20**
PFV-DONEUGENIO	0	0	0	0	0	0	0	1	1	2	2	2	2	2	2	2	2	2	2	1	0	0	0	0	**24**
PFV-ELCASTANO	0	0	0	0	0	0	0	0	0	1	2	3	4	5	5	4	4	3	2	1	0	0	0	0	**35**
PFV-LOSLAGOS	0	0	0	0	0	0	0	0	0	0	1	2	2	2	2	2	2	2	1	1	0	0	0	0	**17**
PFV-LASCABRAS	0	0	0	0	0	0	0	0	0	0	1	2	3	3	3	3	2	2	2	1	0	0	0	0	**21**
PFV-LAQUINTA	0	0	0	0	0	0	0	1	1	2	2	2	2	2	2	2	2	2	2	1	0	0	0	0	**24**
PFV-LUDERS	0	0	0	0	0	0	0	1	2	2	2	3	3	3	3	3	3	3	2	1	0	0	0	0	**28**
PFV-ESPERANZA-2	0	0	0	0	0	0	0	1	3	4	5	6	6	6	6	6	6	6	5	3	0	0	0	0	**63**
PFV-CHANCON	0	0	0	0	0	0	0	1	1	2	2	2	2	2	2	2	2	2	2	1	0	0	0	0	**24**
PFV-ESTERO	0	0	0	0	0	0	0	0	0	0	0	1	2	2	2	2	2	1	1	1	0	0	0	0	**13**
PFV-GRPEUMO	0	0	0	0	0	0	0	1	1	6	8	8	8	8	8	8	8	8	7	5	1	0	0	0	**83**
PFV-PERALILLO	0	0	0	0	0	0	0	0	1	2	2	2	2	2	2	2	2	2	2	1	0	0	0	0	**22**
PFV-MOSTAZAL	0	0	0	0	0	0	0	2	5	6	6	7	7	7	7	7	7	6	5	3	0	0	0	0	**76**
PFV-SANTA_CAROLINA	0	0	0	0	0	0	0	1	2	2	2	3	3	3	3	3	3	2	1	1	0	0	0	0	**27**
PFV-EL_ROMERAL	0	0	0	0	0	0	0	2	6	8	8	8	8	8	8	8	8	8	2	1	0	0	0	0	**82**
PFV-MEMBRILLO	0	0	0	0	0	0	0	0	1	2	2	2	2	2	2	2	2	2	1	0	0	0	0	0	**22**
PFV-CHIMBARONGO	0	0	0	0	0	0	0	0	1	2	2	2	2	2	2	2	2	2	2	1	0	0	0	0	**22**
PFV-DONMARIANO	0	0	0	0	0	0	0	0	1	2	2	2	2	2	2	2	2	2	2	1	0	0	0	0	**25**
PFV-LOSLIBERTADORES	0	0	0	0	0	0	0	1	3	4	5	6	6	6	6	6	5	4	3	1	0	0	0	0	**56**
PFV-LAMURALLA	0	0	0	0	0	0	0	0	0	1	2	2	2	2	1	2	1	2	2	1	0	0	0	0	**17**
PFV-ARGOMEDO	0	0	0	0	0	0	0	1	1	3	4	4	5	5	5	5	5	4	4	2	0	0	0	0	**46**
PFV-CATANSOLAR	0	0	0	0	0	0	0	1	2	2	3	3	3	3	3	3	3	3	2	1	0	0	0	0	**28**
PFV-RAULI	0	0	0	0	0	0	0	2	7	6	9	9	9	9	9	9	9	9	5	1	0	0	0	0	**94**
PFV-VILLAPRAT	0	0	0	0	0	0	0	0	0	1	2	3	3	3	3	3	3	2	1	1	0	0	0	0	**24**
PFV-VILLA	0	0	0	0	0	0	0	0	0	1	2	2	2	2	2	2	2	2	1	0	0	0	0	0	**20**
PFV-LLANOSDEPOTROSO	0	0	0	0	0	0	0	0	0	0	0	0	0	0	0	0	0	0	0	0	0	0	0	0	**0**
PFV-LASROJAS	0	0	0	0	0	0	0	0	0	0	0	2	1	3	2	2	2	2	2	1	0	0	0	0	**17**
PFV-LOSPATOS	0	0	0	0	0	0	0	1	2	2	2	3	3	3	3	3	3	3	2	2	0	0	0	0	**29**
PFV-LAFRONTERA	0	0	0	0	0	0	0	1	2	2	3	3	3	3	3	3	3	3	3	1	0	0	0	0	**34**
PFV-PARAGUAY	0	0	0	0	0	0	0	2	5	7	9	9	9	9	9	9	9	1	0	0	0	0	0	0	**76**
PFV-SANCAMILO	0	0	0	0	0	0	0	1	2	2	3	3	3	3	3	3	3	2	1	1	0	0	0	0	**27**
PFV-ELFLAMENCO	0	0	0	0	0	0	0	1	1	1	1	1	1	1	1	1	1	1	1	1	1	0	0	0	**13**
PFV-TALCA	0	0	0	0	0	0	0	2	5	7	8	8	8	8	8	8	8	7	7	3	0	0	0	0	**87**
PFV-SANJAVIER	0	0	0	0	0	0	0	1	3	3	3	3	3	3	3	3	3	3	3	2	0	0	0	0	**40**
PFV-QUINANTU	0	0	0	0	0	0	0	2	6	8	9	7	4	5	8	9	9	9	8	3	1	0	0	0	**88**
PFV-RANGUIL	0	0	0	0	0	0	0	0	0	0	1	2	2	2	2	3	3	2	1	0	0	0	0	0	**19**
PFV-PACHIRA	0	0	0	0	0	0	0	0	0	0	0	0	0	0	0	0	0	0	0	0	0	0	0	0	**1**
PFV-LAACACIA	0	0	0	0	0	0	0	2	5	7	7	7	7	7	7	7	6	6	5	3	0	0	0	0	**75**
PFV-SANTAAMELIA	0	0	0	0	0	0	0	0	0	0	1	2	3	3	3	3	3	3	3	2	0	0	0	0	**26**
PFV-ANTONIA	0	0	0	0	0	0	0	1	2	3	3	3	3	3	3	3	3	2	2	1	0	0	0	0	**29**
PFV-LORETO	0	0	0	0	0	0	0	0	1	2	2	2	2	2	2	2	2	2	2	1	0	0	0	0	**24**
PFV-ROVIAN	0	0	0	0	0	0	0	0	1	3	7	7	7	7	7	7	7	4	2	3	0	0	0	0	**61**
PFV-JSOLERM	0	0	0	0	0	0	0	0	1	1	1	1	1	1	1	1	1	1	1	0	0	0	0	0	**13**
PFV-DONJORGE	0	0	0	0	0	0	0	0	0	0	1	2	3	3	3	3	3	2	2	1	0	0	0	0	**23**
PFV-GRPITAO	0	0	0	0	0	0	0	2	7	9	9	9	9	9	9	9	9	9	3	1	0	0	0	0	**94**
PFV-RAUQUEN	0	0	0	0	0	0	0	2	5	7	9	9	9	9	9	9	9	8	4	1	0	0	0	0	**90**
PFV-LALAJUELA	0	0	0	0	0	0	0	0	1	2	6	7	7	7	7	7	7	5	3	2	1	0	0	0	**58**
PFV-ALTOSTILTIL	0	0	0	0	0	0	0	0	0	1	1	2	2	2	2	1	0	0	0	0	0	0	0	0	**10**
PFV-QUILAPILUN	0	0	0	0	0	0	1	14	51	83	93	96	107	98	106	104	96	90	76	40	7	0	0	0	**1059**
PFV-KONDA	0	0	0	0	0	0	0	0	1	2	2	2	2	2	2	1	1	1	2	1	0	0	0	0	**19**
PFV-SLK808	0	0	0	0	0	0	0	0	0	0	0	0	0	0	0	0	0	0	0	0	0	0	0	0	**0**
PFV-ESCORIALVERANO	0	0	0	0	0	0	0	0	0	0	0	0	0	0	1	1	0	0	1	0	0	0	0	0	**3**
PFV-CHACABUCO	0	0	0	0	0	0	0	1	3	7	9	9	9	9	7	6	2	1	4	2	0	0	0	0	**69**
PFV-LASARAUCARIAS	0	0	0	0	0	0	0	0	0	0	0	0	0	0	0	0	0	0	0	0	0	0	0	0	**0**
PFV-UTFSMVITACURA	0	0	0	0	0	0	0	0	0	0	0	0	0	0	0	0	0	0	0	0	0	0	0	0	**0**
PFV-TECHOSDEALTAMIRA	0	0	0	0	0	0	0	0	0	0	0	0	0	0	0	0	0	0	0	0	0	0	0	0	**1**
PFV-PUENTE	0	0	0	0	0	0	0	0	1	2	3	3	3	3	3	3	3	2	1	1	0	0	0	0	**25**
PFV-DONANDRONICO	0	0	0	0	0	0	0	0	0	1	2	3	3	3	3	2	2	2	2	1	0	0	0	0	**23**
PFV-VICENTE	0	0	0	0	0	0	0	0	0	0	0	0	0	0	0	0	0	0	0	0	0	0	0	0	**0**
PFV-PIRQUE	0	0	0	0	0	0	0	0	1	2	2	2	2	2	2	2	2	2	1	1	0	0	0	0	**22**
PFV-DARLIN	0	0	0	0	0	0	0	0	1	4	7	8	8	8	8	8	7	7	5	3	0	0	0	0	**73**
PFV-FRANCISCO	0	0	0	0	0	0	0	1	2	3	3	3	3	3	3	3	3	3	2	1	0	0	0	0	**33**
PFV-TRICAHUE-2	0	0	0	0	0	0	0	0	1	6	8	8	8	8	8	8	7	7	6	3	1	0	0	0	**78**
PFV-SANISIDRO	0	0	0	0	0	0	0	0	1	2	2	2	2	2	2	2	2	2	2	1	0	0	0	0	**25**
PFV-LABLANQUINA-1	0	0	0	0	0	0	0	0	3	5	7	7	8	8	8	8	8	8	7	4	1	0	0	0	**81**
PFV-CANDELARIA	0	0	0	0	0	0	0	1	2	2	2	3	3	3	3	3	3	2	2	1	0	0	0	0	**27**
PFV-MARIAPINTO	0	0	0	0	0	0	0	0	0	0	2	2	2	3	2	2	2	1	2	1	0	0	0	0	**20**
PFV-HOMERO	0	0	0	0	0	0	0	1	2	3	3	3	3	3	3	3	3	3	2	1	0	0	0	0	**33**
PFV-ELPILPEN	0	0	0	0	0	0	0	0	1	2	2	2	2	3	3	3	3	3	3	1	0	0	0	0	**26**
PFV-LASMERCEDES-1	0	0	0	0	0	0	0	0	2	2	2	2	3	3	3	2	2	2	2	1	0	0	0	0	**26**
PFV-CASABERMEJA	0	0	0	0	0	0	0	0	1	1	1	1	1	0	1	1	1	1	1	1	0	0	0	0	**9**
PFV-CITRINO	0	0	0	0	0	0	0	0	1	2	2	2	2	2	2	2	2	1	2	1	0	0	0	0	**22**
PFV-GUANACO	0	0	0	0	0	0	0	0	1	2	2	3	3	3	3	3	2	2	1	1	0	0	0	0	**25**
PFV-LIRIODECAMPO	0	0	0	0	0	0	0	0	0	1	2	3	3	3	3	3	3	2	2	1	0	0	0	0	**23**
PFV-QUILLAY	0	0	0	0	0	0	0	0	0	0	2	2	2	2	2	2	2	2	1	1	0	0	0	0	**21**
PFV-LUMBRERAS	0	0	0	0	0	0	0	0	0	1	3	3	3	3	3	3	3	3	2	1	0	0	0	0	**28**
PFV-ALTOSDELPAICO	0	0	0	0	0	0	0	0	0	0	0	0	0	0	0	0	0	0	0	0	0	0	0	0	**0**
PFV-LAUREL	0	0	0	0	0	0	0	0	1	3	5	7	7	7	7	7	6	5	4	2	0	0	0	0	**61**
PFV-RAMIRO	0	0	0	0	0	0	0	0	1	1	3	8	9	9	8	8	8	8	6	3	1	0	0	0	**73**
PFV-ALHUE	0	0	0	0	0	0	0	0	0	0	1	1	1	1	1	1	1	1	1	0	0	0	0	0	**11**
PFV-LOSIERRA	0	0	0	0	0	0	0	0	0	1	2	2	2	3	2	2	2	1	1	0	0	0	0	0	**17**
PFV-SANTAADRIANA	0	0	0	0	0	0	0	0	0	1	2	2	3	3	2	2	2	2	2	1	0	0	0	0	**23**
PFV-CRUCERO	0	0	0	0	0	0	0	0	0	0	1	1	2	2	2	2	2	2	2	1	0	0	0	0	**17**
PFV-SANPEDRO	0	0	0	0	0	0	0	0	0	1	1	1	2	2	2	2	2	1	1	0	0	0	0	0	**14**
PFV-RLA	0	0	0	0	0	0	0	0	0	0	1	2	3	3	3	2	2	2	2	1	0	0	0	0	**23**
PFV-ELROBLE	0	0	0	0	0	0	0	1	1	2	2	2	2	2	3	3	3	2	2	1	0	0	0	0	**25**
PFV-ELSAUCE	0	0	0	0	0	0	0	1	1	2	2	2	2	2	3	3	3	2	2	1	0	0	0	0	**25**
PFV-SANTAROSA	0	0	0	0	0	0	0	0	1	3	8	9	9	8	8	8	8	8	7	4	1	0	0	0	**81**
PFV-ECLIPSE	0	0	0	0	0	0	0	0	1	1	5	7	8	9	9	7	6	5	3	1	0	0	0	0	**62**
PFV-LASTORCAZAS	0	0	0	0	0	0	0	0	0	0	1	2	3	3	3	3	3	2	2	1	0	0	0	0	**22**
PFV-NAHUEN	0	0	0	0	0	0	0	0	1	2	8	9	9	9	9	9	9	8	6	3	0	0	0	0	**80**
PFV-MALINKE	0	0	0	0	0	0	0	0	0	1	2	3	3	3	2	3	3	2	2	1	0	0	0	0	**24**
PFV-LASTURCAS	0	0	0	0	0	0	0	1	1	2	2	2	2	2	2	2	2	2	2	1	0	0	0	0	**23**
PFV-MARCHIGUE-2	0	0	0	0	0	0	0	1	3	4	5	6	6	6	6	6	6	6	5	3	0	0	0	0	**63**
PFV-MARCHIGUE-7	0	0	0	0	0	0	0	0	0	0	0	1	3	2	2	2	2	1	2	1	0	0	0	0	**18**
PFV-PILPILEN	0	0	0	0	0	0	0	0	0	0	0	1	1	2	3	3	2	3	2	1	0	0	0	0	**17**
PFV-POBLACION	0	0	0	0	0	0	0	0	0	0	1	1	2	2	2	2	2	2	2	1	0	0	0	0	**17**
PFV-PORTEZUELO	0	0	0	0	0	0	0	0	1	1	2	2	2	2	2	2	2	2	2	1	0	0	0	0	**21**
PFV-VITUCO2B	0	0	0	0	0	0	0	0	0	0	0	1	2	3	2	2	2	2	2	1	0	0	0	0	**18**
PFV-LAMANGA-1	0	0	0	0	0	0	0	0	1	2	2	2	2	2	2	2	2	2	2	1	0	0	0	0	**24**
PFV-AVILES	0	0	0	0	0	0	0	0	0	0	1	2	2	2	2	2	2	2	2	1	0	0	0	0	**17**
PFV-LAFORESTA	0	0	0	0	0	0	0	0	0	0	1	2	2	2	2	2	2	1	1	0	0	0	0	0	**13**
PFV-CORDILLERILLA	0	0	0	0	0	0	0	0	1	1	1	1	1	1	1	1	1	1	1	0	0	0	0	0	**10**
PFV-ALTOSOLAR	0	0	0	0	0	0	0	0	0	0	1	1	2	3	3	2	2	2	1	0	0	0	0	0	**15**
PFV-DONIHUE	0	0	0	0	0	0	0	3	6	7	7	7	7	7	7	7	7	7	5	2	0	0	0	0	**81**
PFV-MUTUPIN	0	0	0	0	0	0	0	2	5	6	7	7	8	8	8	7	7	6	6	4	1	0	0	0	**80**
PFV-LASCODORNICES	0	0	0	0	0	0	0	1	3	3	3	3	3	3	3	3	3	3	2	1	0	0	0	0	**34**
PFV-ALCALDESA	0	0	0	0	0	0	0	1	2	2	2	2	2	2	2	2	2	2	2	2	0	0	0	0	**23**
PFV-ELCERNICALO-1	0	0	0	0	0	0	0	0	1	1	1	1	1	1	1	1	1	1	1	1	0	0	0	0	**10**
PFV-ELCERNICALO-2	0	0	0	0	0	0	0	0	1	1	1	1	1	1	1	1	1	1	1	1	0	0	0	0	**10**
PFV-CHUCAO	0	0	0	0	0	0	0	1	2	2	2	3	3	3	3	3	3	2	2	1	0	0	0	0	**27**
PFV-NIQUEN	0	0	0	0	0	0	0	1	2	2	2	3	2	1	1	1	1	0	2	1	0	0	0	0	**20**
PFV-BICENTENARIO	0	0	0	0	0	0	0	1	2	2	2	2	2	2	2	2	2	2	2	1	0	0	0	0	**26**
PFV-CHINCOL	0	0	0	0	0	0	0	1	2	3	3	3	3	3	2	3	3	3	3	2	0	0	0	0	**32**
PFV-LOSGORRIONES	0	0	0	0	0	0	0	0	1	1	2	2	2	2	2	2	2	2	2	1	0	0	0	0	**19**
PFV-PLAYERO	0	0	0	0	0	0	0	0	1	2	3	3	3	3	3	3	3	2	2	1	0	0	0	0	**29**
PFV-PLAYERITO	0	0	0	0	0	0	0	1	2	3	3	3	3	3	3	3	3	3	2	1	0	0	0	0	**31**
PFV-SANTAESTER	0	0	0	0	0	0	0	1	2	3	3	3	3	3	3	2	3	2	2	1	0	0	0	0	**29**
PFV-LASLECHUZAS	0	0	0	0	0	0	0	0	1	2	3	3	3	3	3	3	3	3	3	3	1	0	0	0	**33**

PFV-DADINCO	0	0	0	0	0	0	0	0	1	1	1	2	2	2	2	2	1	1	1	0	0	0	0	0	15
PFV-PEGASUS	0	0	0	0	0	0	0	1	2	2	2	2	3	3	2	2	2	2	2	2	0	0	0	0	29
PFV-SOLSANTAINES	0	0	0	0	0	0	0	1	2	3	3	3	3	3	3	3	3	3	2	1	0	0	0	0	30
PFV-LUCESOLAR	0	0	0	0	0	0	0	0	0	0	0	1	2	3	3	3	2	2	2	1	0	0	0	0	19
PFV-RINCONADA	0	0	0	0	0	0	0	1	3	6	8	8	8	8	8	8	8	7	6	3	1	0	0	0	82
PFV-PITOTOY	0	0	0	0	0	0	0	0	1	2	2	2	3	3	3	2	2	2	1	1	0	0	0	0	24
PFV-LOSMOLINOS	0	0	0	0	0	0	0	0	1	2	8	9	9	9	9	9	9	7	8	2	0	0	0	0	82
PFV-QUELTEHUE	0	0	0	0	0	0	0	0	1	2	2	3	3	3	3	3	3	2	2	1	0	0	0	0	27
PFV-LASTORTOLAS	0	0	0	0	0	0	0	1	2	3	3	3	3	3	3	1	1	3	3	1	0	0	0	0	28
PFV-BERRUECO	0	0	0	0	0	0	0	3	7	9	9	9	9	9	9	9	9	9	8	5	1	0	0	0	104
PFV-SANTARITA	0	0	0	0	0	0	0	1	2	2	3	3	3	3	3	2	2	2	2	1	0	0	0	0	28
PFV-ELPIUQUEN	0	0	0	0	0	0	0	1	1	2	2	2	2	2	2	2	2	2	1	0	0	0	0	0	17
PFV-ORION	0	0	0	0	0	0	0	1	2	3	3	3	3	3	3	3	3	3	2	2	0	0	0	0	31
PFV-HUAPE	0	0	0	0	0	0	0	0	1	2	3	3	3	3	3	3	3	2	2	1	0	0	0	0	28
PFV-LASPALOMAS	0	0	0	0	0	0	0	1	2	2	2	3	3	3	3	3	3	3	3	2	0	0	0	0	30
PFV-MOYA	0	0	0	0	0	0	0	1	2	4	5	5	5	5	5	5	5	5	4	2	0	0	0	0	49
PFV-MECOCHILLAN	0	0	0	0	0	0	0	1	4	5	5	5	5	5	5	5	5	5	5	3	1	0	0	0	61
PFV-VENTURADA	0	0	0	0	0	0	0	3	7	9	9	9	8	0	5	0	0	7	8	5	1	0	0	0	70
PFV-COCHARCAS	0	0	0	0	0	0	0	0	1	1	2	2	2	2	2	2	2	2	1	1	0	0	0	0	18
PFV-VILLACRUZ	0	0	0	0	0	0	0	0	1	2	3	3	3	3	1	0	3	2	2	1	0	0	0	0	23
PFV-SANTAFE	0	0	0	0	0	0	0	1	4	6	7	7	7	6	6	6	7	7	6	3	0	0	0	0	72
PFV-VILLAALEGRE	0	0	0	0	0	0	0	1	4	6	6	7	7	7	7	7	7	6	5	3	0	0	0	0	73
PFV-ELCONDOR	0	0	0	0	0	0	0	0	1	1	1	1	1	1	1	1	1	1	1	0	0	0	0	0	10
PFV-LEMU	0	0	0	0	0	0	0	1	3	5	5	5	5	4	5	5	5	5	4	2	0	0	0	0	54
PFV-LASPERDICES	0	0	0	0	0	0	0	1	2	2	2	2	2	2	2	0	0	2	2	1	0	0	0	0	19
PFV-PENCAHUEESTE	0	0	0	0	0	0	0	0	1	2	2	2	2	2	2	2	2	2	2	1	0	0	0	0	26
PFV-TRICADOS	0	0	0	0	0	0	0	0	1	2	2	2	2	2	2	2	2	2	2	1	0	0	0	0	25
PFV-MERCURIOSUR	0	0	0	0	0	0	0	1	2	3	3	3	3	3	3	3	3	3	3	2	0	0	0	0	35
PFV-LINARESSOLAR	0	0	0	0	0	0	0	2	6	9	9	9	9	9	9	9	9	9	8	4	1	0	0	0	99
PFV-SATURNONORTE	0	0	0	0	0	0	0	1	3	4	5	5	5	5	5	5	5	5	4	2	0	0	0	0	52
PFV-VILLASECA	0	0	0	0	0	0	0	0	2	2	3	3	3	3	3	3	2	2	2	1	0	0	0	0	28
PFV-CIPRES	0	0	0	0	0	0	0	2	5	7	8	8	8	8	8	8	8	8	7	3	1	0	0	0	89
PFV-ELPITIO	0	0	0	0	0	0	0	0	2	2	2	2	2	2	2	2	2	2	2	1	0	0	0	0	25
PFV-CORTIJO	0	0	0	0	0	0	0	1	2	5	7	7	7	7	7	7	7	6	4	1	0	0	0	0	69
PFV-ELRESPLANDOR	0	0	0	0	0	0	0	1	2	2	3	3	3	2	2	2	2	2	2	1	0	0	0	0	28

Centrales de concentración solar	1	2	3	4	5	6	7	8	9	10	11	12	13	14	15	16	17	18	19	20	21	22	23	24	Total
Total	0	0	0	0	0	0	0	0	0	0	0	0	0	0	0	0	0	0	0	0	0	0	0	0	-
CS-CERRODOMINADOR	0	0	0	0	0	0	0	0	0	0	0	0	0	0	0	0	0	0	0	0	0	0	0	0	0

Térmicas	1	2	3	4	5	6	7	8	9	10	11	12	13	14	15	16	17	18	19	20	21	22	23	24	Total
Total	5614	5555	5415	5264	5229	5237	5352	5494	5357	4853	4675	4439	4174	3983	4010	3837	3917	3825	3992	5326	5670	5750	5746	5624	118 334
ARICA-GMAR_DIESEL	0	0	0	0	0	0	0	0	0	0	0	0	0	0	0	0	0	0	0	0	0	0	0	0	0
ARICA-M1AR_DIESEL	0	0	0	0	0	0	0	0	0	0	0	0	0	0	0	0	0	0	0	0	0	0	0	0	0
ARICA-M2AR_DIESEL	0	0	0	0	0	0	0	0	0	0	0	0	0	0	0	0	0	0	0	0	0	0	0	0	0
TARAPACA-TGTAR_DIESEL	0	0	0	0	0	0	0	0	0	0	0	0	0	0	0	0	0	0	0	0	0	0	0	0	0
UJINA-1_DIESEL	0	0	0	0	0	0	0	0	0	0	0	0	0	0	0	0	0	0	0	0	0	0	0	0	0
UJINA-1_HFO	0	0	0	0	0	0	0	0	0	0	0	0	0	0	0	0	0	0	0	0	0	0	0	0	0
UJINA-2_DIESEL	0	0	0	0	0	0	0	0	0	0	0	0	0	0	0	0	0	0	0	0	0	0	0	0	0
UJINA-2_HFO	0	0	0	0	0	0	0	0	0	0	0	0	0	0	0	0	0	0	0	0	0	0	0	0	0
UJINA-3_DIESEL	0	0	0	0	0	0	0	0	0	0	0	0	0	0	0	0	0	0	0	0	0	0	0	0	0
UJINA-3_HFO	0	0	0	0	0	0	0	0	0	0	0	0	0	0	0	0	0	0	0	0	0	0	0	0	0
UJINA-4_DIESEL	0	0	0	0	0	0	0	0	0	0	0	0	0	0	0	0	0	0	0	0	0	0	0	0	0
UJINA-4_HFO	0	0	0	0	0	0	0	0	0	0	0	0	0	0	0	0	0	0	0	0	0	0	0	0	0
UJINA-5_HFO	0	0	0	0	0	0	0	0	0	0	0	0	0	0	0	0	0	0	0	0	0	0	0	0	0
UJINA-6_HFO	0	0	0	0	0	0	0	0	0	0	0	0	0	0	0	0	0	0	0	0	0	0	0	0	0
CERROPABELLON-G1A_GEO	15	15	15	15	15	15	15	15	15	15	15	15	15	15	15	15	15	15	15	15	15	15	15	15	360
CERROPABELLON-G2A_GEO	0	0	0	0	0	0	0	0	0	0	0	0	0	0	0	0	0	0	0	0	0	0	0	0	0
CERROPABELLON-G3A_GEO	30	30	30	30	30	30	30	30	30	30	30	30	30	30	30	30	30	30	30	30	30	30	30	30	720
NORGENER-NTO1_CAR	134	134	126	126	134	134	134	134	126	126	76	65	65	65	65	65	65	65	65	126	134	134	134	134	2563
NORGENER-NTO2_CAR	136	136	126	126	134	134	131	131	126	134	132	65	65	65	65	65	65	65	67	126	136	136	136	136	2638
TOCOPILLA-U14_CAR	0	0	0	0	0	0	0	0	0	50	50	50	50	50	50	50	50	50	50	50	85	85	85	71	876
TOCOPILLA-U15_CAR	0	0	0	0	0	0	0	0	0	0	0	50	50	50	50	50	50	50	50	50	90	90	90	90	810
TOCOPILLA-U16_TG1_GN_A	0	0	0	0	0	0	0	0	0	0	0	0	0	0	0	0	0	0	0	0	0	0	0	0	0
TOCOPILLA-U16_TG1_GNL_A	0	0	0	0	0	0	0	0	0	0	0	0	0	0	0	0	0	0	0	0	0	0	0	0	0
TOCOPILLA-U16_TG1_GNL_B	0	0	0	0	0	0	0	0	0	0	0	0	0	0	0	0	0	0	0	0	0	0	0	0	0
TOCOPILLA-U16_TG1_GNL_C	0	0	0	0	0	0	0	0	0	0	0	0	0	0	0	0	0	0	0	0	0	0	0	0	0
TOCOPILLA-U16_TG1_GNL_D	0	0	0	0	0	0	0	0	0	0	0	0	0	0	0	0	0	0	0	0	0	0	0	0	0
TOCOPILLA-U16_TG1_GNL_E	0	0	0	0	0	0	0	0	0	0	0	0	0	0	0	0	0	0	0	0	0	0	0	0	0
TOCOPILLA-U16_TG1_GNL_INFLEX	0	0	0	0	0	0	0	0	0	0	0	0	0	0	0	0	0	0	0	0	0	0	0	0	0
TOCOPILLA-U16_TG1+TV1_DIESEL	0	0	0	0	0	0	0	0	0	0	0	0	0	0	0	0	0	0	0	0	0	0	0	0	0
TOCOPILLA-U16_TG1+TV1_GN_A	0	0	0	0	0	0	0	0	0	0	0	0	0	0	0	0	0	0	0	0	0	0	0	0	0
TOCOPILLA-U16_TG1+TV1_GNL_A	0	0	0	0	0	0	0	0	0	0	0	0	0	0	0	0	0	0	0	0	0	0	0	0	0
TOCOPILLA-U16_TG1+TV1_GNL_B	0	0	0	0	0	0	0	0	0	0	0	0	0	0	0	0	0	0	0	0	0	0	0	0	0
TOCOPILLA-U16_TG1+TV1_GNL_C	0	0	0	0	0	0	0	0	0	0	0	0	0	0	0	0	0	0	0	0	0	0	0	0	0
TOCOPILLA-U16_TG1+TV1_GNL_D	0	0	0	0	0	0	0	0	0	0	0	0	0	0	0	0	0	0	0	0	0	0	0	0	0
TOCOPILLA-U16_TG1+TV1_GNL_E	0	0	0	0	0	0	0	0	0	0	0	0	0	0	0	0	0	0	0	0	0	0	0	0	0
TOCOPILLA-U16_TG1+TV1_GNL_INFLEX	0	0	0	0	0	0	0	0	0	0	0	0	0	0	0	0	0	0	0	0	0	0	0	0	0
TOCOPILLA-TG1_DIESEL	0	0	0	0	0	0	0	0	0	0	0	0	0	0	0	0	0	0	0	0	0	0	0	0	0
TOCOPILLA-TG2_DIESEL	0	0	0	0	0	0	0	0	0	0	0	0	0	0	0	0	0	0	0	0	0	0	0	0	0
TOCOPILLA-TG3_DIESEL	0	0	0	0	0	0	0	0	0	0	0	0	0	0	0	0	0	0	0	0	0	0	0	0	0
TOCOPILLA-TG3_GN_A	0	0	0	0	0	0	0	0	0	0	0	0	0	0	0	0	0	0	0	0	0	0	0	0	0
TOCOPILLA-TG3_GNL_A	0	0	0	0	0	0	0	0	0	0	0	0	0	0	0	0	0	0	0	0	0	0	0	0	0
TOCOPILLA-TG3_GNL_B	0	0	0	0	0	0	0	0	0	0	0	0	0	0	0	0	0	0	0	0	0	0	0	0	0
TOCOPILLA-TG3_GNL_C	0	0	0	0	0	0	0	0	0	0	0	0	0	0	0	0	0	0	0	0	0	0	0	0	0
TOCOPILLA-TG3_GNL_D	0	0	0	0	0	0	0	0	0	0	0	0	0	0	0	0	0	0	0	0	0	0	0	0	0
TOCOPILLA-TG3_GNL_E	0	0	0	0	0	0	0	0	0	0	0	0	0	0	0	0	0	0	0	0	0	0	0	0	0
TOCOPILLA-TG3_GNL_INFLEX	0	0	0	0	0	0	0	0	0	0	0	0	0	0	0	0	0	0	0	0	0	0	0	0	0
KELAR-TG1_TG1_DIESEL	0	0	0	0	0	0	0	0	0	0	0	0	0	0	0	0	0	0	0	0	0	0	0	0	0
KELAR-TG1_TG1_GNL_A	0	0	0	0	0	0	0	0	0	0	0	0	0	0	0	0	0	0	0	0	0	0	0	0	0
KELAR-TG1_TG1_GNL_B	0	0	0	0	0	0	0	0	0	0	0	0	0	0	0	0	0	0	0	0	0	0	0	0	0
KELAR-TG1_TG1_GNL_C	0	0	0	0	0	0	0	0	0	0	0	0	0	0	0	0	0	0	0	0	0	0	0	0	0
KELAR-TG1_TG1_GNL_INFLEX	0	0	0	0	0	0	0	0	0	0	0	0	0	0	0	0	0	0	0	0	0	0	0	0	0
KELAR-TG1_TG1+0.5TV_DIESEL	0	0	0	0	0	0	0	0	0	0	0	0	0	0	0	0	0	0	0	0	0	0	0	0	0
KELAR-TG1_TG1+0.5TV_GNL_A	0	0	0	0	0	0	0	0	0	0	0	0	0	0	0	0	0	0	0	0	0	0	0	0	0
KELAR-TG1_TG1+0.5TV_GNL_B	0	0	0	0	0	0	0	0	0	0	0	0	0	0	0	0	0	0	0	0	0	0	0	0	0
KELAR-TG1_TG1+0.5TV_GNL_C	0	0	0	0	0	0	0	0	0	0	0	0	0	0	0	0	0	0	0	0	0	0	0	0	0
KELAR-TG1_TG1+0.5TV_GNL_INFLEX	0	0	0	0	0	0	0	0	0	0	0	0	0	0	0	0	0	0	0	0	0	0	0	0	0
KELAR-TG12_TG1+TG2+TV1_DIESEL	0	0	0	0	0	0	0	0	0	0	0	0	0	0	0	0	0	0	0	0	0	0	0	0	0
KELAR-TG12_TG1+TG2+TV1_GNL_A	495	495	464	459	488	486	481	491	447	264	292	264	264	264	292	292	264	264	264	495	495	495	495	495	9505
KELAR-TG12_TG1+TG2+TV1_GNL_B	0	0	0	0	0	0	0	0	0	0	0	0	0	0	0	0	0	0	0	0	0	0	0	0	0
KELAR-TG12_TG1+TG2+TV1_GNL_C	0	0	0	0	0	0	0	0	0	0	0	0	0	0	0	0	0	0	0	0	0	0	0	0	0
KELAR-TG12_TG1+TG2+TV1_GNL_INFLEX	0	0	0	0	0	0	0	0	0	0	0	0	0	0	0	0	0	0	0	0	0	0	0	0	0
KELAR-TG2_TG2_DIESEL	0	0	0	0	0	0	0	0	0	0	0	0	0	0	0	0	0	0	0	0	0	0	0	0	0
KELAR-TG2_TG2_GNL_A	0	0	0	0	0	0	0	0	0	0	0	0	0	0	0	0	0	0	0	0	0	0	0	0	0
KELAR-TG2_TG2_GNL_B	0	0	0	0	0	0	0	0	0	0	0	0	0	0	0	0	0	0	0	0	0	0	0	0	0
KELAR-TG2_TG2_GNL_C	0	0	0	0	0	0	0	0	0	0	0	0	0	0	0	0	0	0	0	0	0	0	0	0	0
KELAR-TG2_TG2_GNL_INFLEX	0	0	0	0	0	0	0	0	0	0	0	0	0	0	0	0	0	0	0	0	0	0	0	0	0
KELAR-TG2_TG2+0.5TV_DIESEL	0	0	0	0	0	0	0	0	0	0	0	0	0	0	0	0	0	0	0	0	0	0	0	0	0
KELAR-TG2_TG2+0.5TV_GNL_A	0	0	0	0	0	0	0	0	0	0	0	0	0	0	0	0	0	0	0	0	0	0	0	0	0
KELAR-TG2_TG2+0.5TV_GNL_B	0	0	0	0	0	0	0	0	0	0	0	0	0	0	0	0	0	0	0	0	0	0	0	0	0
KELAR-TG2_TG2+0.5TV_GNL_C	0	0	0	0	0	0	0	0	0	0	0	0	0	0	0	0	0	0	0	0	0	0	0	0	0
KELAR-TG2_TG2+0.5TV_GNL_INFLEX	0	0	0	0	0	0	0	0	0	0	0	0	0	0	0	0	0	0	0	0	0	0	0	0	0
ANGAMOS-ANG1_CAR	0	0	0	0	0	0	0	0	0	0	0	0	0	0	0	0	0	0	0	0	0	0	0	0	0
ANGAMOS-ANG2_CAR	267	264	263	263	263	263	263	263	281	274	281	281	281	269	247	228	260	258	250	265	281	281	281	281	6409
COCHRANE-CCH1_CAR	244	244	244	244	244	244	244	244	244	121	121	150	150	85	108	108	108	108	121	240	275	275	275	275	4715
COCHRANE-CCH2_CAR	0	0	0	0	85	85	138	138	160	150	150	121	108	108	108	108	108	108	121	126	160	160	160	138	2540
MEJILLONES-CTM1_CAR	135	135	135	135	135	135	135	135	135	60	60	60	60	60	60	60	60	60	60	135	135	135	135	135	2490
MEJILLONES-CTM2_CAR	100	100	100	100	100	100	100	100	100	60	60	60	60	60	60	60	60	60	60	100	100	100	100	100	2000
MEJILLONES-CTM3_TG1_DIESEL	0	0	0	0	0	0	0	0	0	0	0	0	0	0	0	0	0	0	0	0	0	0	0	0	0
MEJILLONES-CTM3_TG1_GN_A	0	0	0	0	0	0	0	0	0	0	0	0	0	0	0	0	0	0	0	0	0	0	0	0	0
MEJILLONES-CTM3_TG1_GNL_A	0	0	0	0	0	0	0	0	0	0	0	0	0	0	0	0	0	0	0	0	0	0	0	0	0
MEJILLONES-CTM3_TG1_GNL_B	0	0	0	0	0	0	0	0	0	0	0	0	0	0	0	0	0	0	0	0	0	0	0	0	0
MEJILLONES-CTM3_TG1_GNL_C	0	0	0	0	0	0	0	0	0	0	0	0	0	0	0	0	0	0	0	0	0	0	0	0	0
MEJILLONES-CTM3_TG1_GNL_D	0	0	0	0	0	0	0	0	0	0	0	0	0	0	0	0	0	0	0	0	0	0	0	0	0
MEJILLONES-CTM3_TG1_GNL_E	0	0	0	0	0	0	0	0	0	0	0	0	0	0	0	0	0	0	0	0	0	0	0	0	0
MEJILLONES-CTM3_TG1_GNL_INFLEX	0	0	0	0	0	0	0	0	0	0	0	0	0	0	0	0	0	0	0	0	0	0	0	0	0
MEJILLONES-CTM3_TG1+TV1_DIESEL	0	0	0	0	0	0	0	0	0	0	0	0	0	0	0	0	0	0	0	0	0	0	0	0	0
MEJILLONES-CTM3_TG1+TV1_GN_A	0	0	0	0	0	0	0	0	0	0	0	0	0	0	0	0	0	0	0	0	0	0	0	0	0
MEJILLONES-CTM3_TG1+TV1_GNL_A	246	246	0	0	0	246	246	246	246	176	100	91	91	91	91	91	80	109	121	246	246	246	246	246	3749
MEJILLONES-CTM3_TG1+TV1_GNL_B	0	0	0	0	0	0	0	0	0	0	0	0	0	0	0	0	0	0	0	0	0	0	0	0	0
MEJILLONES-CTM3_TG1+TV1_GNL_C	0	0	246	246	246	0	0	0	0	0	0	0	0	0	0	0	0	0	0	0	0	0	0	0	739
MEJILLONES-CTM3_TG1+TV1_GNL_D	0	0	0	0	0	0	0	0	0	0	0	0	0	0	0	0	0	0	0	0	0	0	0	0	0
MEJILLONES-CTM3_TG1+TV1_GNL_E	0	0	0	0	0	0	0	0	0	0	0	0	0	0	0	0	0	0	0	0	0	0	0	0	0
MEJILLONES-CTM3_TG1+TV1_GNL_INFLEX	0	0	0	0	0	0	0	0	0	0	0	0	0	0	0	0	0	0	0	0	0	0	0	0	0
MEJILLONES-IEM_CAR	355	355	355	355	355	355	355	355	355	355	355	200	106	106	106	106	106	106	156	355	355	355	355	355	6673
ANDINA-CTA_CAR	177	177	177	177	177	177	177	177	177	75	75	75	75	70	75	75	75	75	75	171	177	177	177	177	3217
HORNITOS-CTH_CAR	178	178	166	167	178	178	178	178	162	75	75	75	75	75	75	75	75	70	70	162	178	178	178	178	3171
ATACAMA-1TG1A_TG1A_DIESEL	0	0	0	0	0	0	0	0	0	0	0	0	0	0	0	0	0	0	0	0	0	0	0	0	0
ATACAMA-1TG1A_TG1A_GNL_A	0	0	0	0	0	0	0	0	0	0	0	0	0	0	0	0	0	0	0	0	0	0	0	0	0
ATACAMA-1TG1A_TG1A_GNL_B	0	0	0	0	0	0	0	0	0	0	0	0	0	0	0	0	0	0	0	0	0	0	0	0	0
ATACAMA-1TG1A_TG1A_GNL_C	0	0	0	0	0	0	0	0	0	0	0	0	0	0	0	0	0	0	0	0	0	0	0	0	0
ATACAMA-1TG1A_TG1A_GNL_D	0	0	0	0	0	0	0	0	0	0	0	0	0	0	0	0	0	0	0	0	0	0	0	0	0
ATACAMA-1TG1A_TG1A_GNL_E	0	0	0	0	0	0	0	0	0	0	0	0	0	0	0	0	0	0	0	0	0	0	0	0	0
ATACAMA-1TG1A_TG1A_GN_A	0	0	0	0	0	0	0	0	0	0	0	0	0	0	0	0	0	0	0	0	0	0	0	0	0
ATACAMA-1TG1A_TG1A_GNL_INFLEX	0	0	0	0	0	0	0	0	0	0	0	0	0	0	0	0	0	0	0	0	0	0	0	0	0
ATACAMA-1TG1A_TG1A+0.5TV1_DIESEL	0	0	0	0	0	0	0	0	0	0	0	0	0	0	0	0	0	0	0	0	0	0	0	0	0
ATACAMA-1TG1A_TG1A+0.5TV1_GNL_A	0	0	0	0	0	0	0	0	0	0	0	0	0	0	0	0	0	0	0	0	0	0	0	0	0
ATACAMA-1TG1A_TG1A+0.5TV1_GNL_B	0	0	0	0	0	0	0	0	0	0	0	0	0	0	0	0	0	0	0	0	0	0	0	0	0
ATACAMA-1TG1A_TG1A+0.5TV1_GNL_C	0	0	0	0	0	0	0	0	0	0	0	0	0	0	0	0	0	0	0	0	0	0	0	0	0
ATACAMA-1TG1A_TG1A+0.5TV1_GNL_D	0	0	0	0	0	0	0	0	0	0	0	0	0	0	0	0	0	0	0	0	0	0	0	0	0
ATACAMA-1TG1A_TG1A+0.5TV1_GNL_E	0	0	0	0	0	0	0	0	0	0	0	0	0	0	0	0	0	0	0	0	0	0	0	0	0
ATACAMA-1TG1A_TG1A+0.5TV1_GN_A	0	0	0	0	0	0	0	0	0	0	0	0	0	0	0	0	0	0	0	0	0	0	0	0	0
ATACAMA-1TG1A_TG1A+0.5TV1_GNL_INFLEX	0	0	0	0	0	0	0	0	0	0	0	0	0	0	0	0	0	0	0	0	0	0	0	0	0
ATACAMA-1TG1AB_TG1A+TG1B+TV1_DIESEL	0	0	0	0	0	0	0	0	0	0	0	0	0	0	0	0	0	0	0	0	0	0	0	0	0
ATACAMA-1TG1AB_TG1A+TG1B+TV1_GNL_A	0	0	0	0	0	0	0	0	0	0	0	0	0	0	0	0	0	0	0	0	0	0	0	0	0
ATACAMA-1TG1AB_TG1A+TG1B+TV1_GNL_B	0	0	0	0	0	0	0	0	0	0	0	0	0	0	0	0	0	0	0	0	0	0	0	0	0
ATACAMA-1TG1AB_TG1A+TG1B+TV1_GNL_C	0	0	0	0	0	0	0	0	0	0	0	0	0	0	0	0	0	0	0	0	0	0	0	0	0
ATACAMA-1TG1AB_TG1A+TG1B+TV1_GNL_D	0	0	0	0	0	0	0	0	0	0	0	0	0	0	0	0	0	0	0	0	0	0	0	0	0
ATACAMA-1TG1AB_TG1A+TG1B+TV1_GNL_E	0	0	0	0	0	0	0	0	0	0	0	0	0	0	0	0	0	0	0	0	0	0	0	0	0
ATACAMA-1TG1AB_TG1A+TG1B+TV1_GN_A	0	0	0	0	0	0	0	0	0	0	0	0	0	0	0	0	0	0	0	0	0	0	0	0	0

ATACAMA-1TG1AB_TG1A+TG1B+TV1_GNL_INFLEX	0	0	0	0	0	0	0	0	0	0	0	0	0	0	0	0	0	0	0	0	0	0	0	0	**0**
ATACAMA-1TG1B_TG1B_DIESEL	0	0	0	0	0	0	0	0	0	0	0	0	0	0	0	0	0	0	0	0	0	0	0	0	**0**
ATACAMA-1TG1B_TG1B_GNL_A	0	0	0	0	0	0	0	0	0	0	0	0	0	0	0	0	0	0	0	0	0	0	0	0	**0**
ATACAMA-1TG1B_TG1B_GNL_B	0	0	0	0	0	0	0	0	0	0	0	0	0	0	0	0	0	0	0	0	0	0	0	0	**0**
ATACAMA-1TG1B_TG1B_GNL_C	0	0	0	0	0	0	0	0	0	0	0	0	0	0	0	0	0	0	0	0	0	0	0	0	**0**
ATACAMA-1TG1B_TG1B_GNL_D	0	0	0	0	0	0	0	0	0	0	0	0	0	0	0	0	0	0	0	0	0	0	0	0	**0**
ATACAMA-1TG1B_TG1B_GNL_E	0	0	0	0	0	0	0	0	0	0	0	0	0	0	0	0	0	0	0	0	0	0	0	0	**0**
ATACAMA-1TG1B_TG1B_GN_A	0	0	0	0	0	0	0	0	0	0	0	0	0	0	0	0	0	0	0	0	0	0	0	0	**0**
ATACAMA-1TG1B_TG1B_GNL_INFLEX	0	0	0	0	0	0	0	0	0	0	0	0	0	0	0	0	0	0	0	0	0	0	0	0	**0**
ATACAMA-1TG1B_TG1B+0.5TV1_DIESEL	0	0	0	0	0	0	0	0	0	0	0	0	0	0	0	0	0	0	0	0	0	0	0	0	**0**
ATACAMA-1TG1B_TG1B+0.5TV1_GNL_A	0	0	0	0	0	0	0	0	0	0	0	0	0	0	0	0	0	0	0	0	0	0	0	0	**0**
ATACAMA-1TG1B_TG1B+0.5TV1_GNL_B	0	0	0	0	0	0	0	0	0	0	0	0	0	0	0	0	0	0	0	0	0	0	0	0	**0**
ATACAMA-1TG1B_TG1B+0.5TV1_GNL_C	0	0	0	0	0	0	0	0	0	0	0	0	0	0	0	0	0	0	0	0	0	0	0	0	**0**
ATACAMA-1TG1B_TG1B+0.5TV1_GNL_D	0	0	0	0	0	0	0	0	0	0	0	0	0	0	0	0	0	0	0	0	0	0	0	0	**0**
ATACAMA-1TG1B_TG1B+0.5TV1_GNL_E	0	0	0	0	0	0	0	0	0	0	0	0	0	0	0	0	0	0	0	0	0	0	0	0	**0**
ATACAMA-1TG1B_TG1B+0.5TV1_GN_A	0	0	0	0	0	0	0	0	0	0	0	0	0	0	0	0	0	0	0	0	0	0	0	0	**0**
ATACAMA-1TG1B_TG1B+0.5TV1_GNL_INFLEX	0	0	0	0	0	0	0	0	0	0	0	0	0	0	0	0	0	0	0	0	0	0	0	0	**0**
ATACAMA-2TG2A_TG2A_DIESEL	0	0	0	0	0	0	0	0	0	0	0	0	0	0	0	0	0	0	0	0	0	0	0	0	**0**
ATACAMA-2TG2A_TG2A_GNL_A	0	0	0	0	0	0	0	0	0	0	0	0	0	0	0	0	0	0	0	0	0	0	0	0	**0**
ATACAMA-2TG2A_TG2A_GNL_B	0	0	0	0	0	0	0	0	0	0	0	0	0	0	0	0	0	0	0	0	0	0	0	0	**0**
ATACAMA-2TG2A_TG2A_GNL_C	0	0	0	0	0	0	0	0	0	0	0	0	0	0	0	0	0	0	0	0	0	0	0	0	**0**
ATACAMA-2TG2A_TG2A_GNL_D	0	0	0	0	0	0	0	0	0	0	0	0	0	0	0	0	0	0	0	0	0	0	0	0	**0**
ATACAMA-2TG2A_TG2A_GNL_E	0	0	0	0	0	0	0	0	0	0	0	0	0	0	0	0	0	0	0	0	0	0	0	0	**0**
ATACAMA-2TG2A_TG2A_GN_A	0	0	0	0	0	0	0	0	0	0	0	0	0	0	0	0	0	0	0	0	0	0	0	0	**0**
ATACAMA-2TG2A_TG2A_GNL_INFLEX	0	0	0	0	0	0	0	0	0	0	0	0	0	0	0	0	0	0	0	0	0	0	0	0	**0**
ATACAMA-2TG2A_TG2A+0.5TV2_DIESEL	0	0	0	0	0	0	0	0	0	0	0	0	0	0	0	0	0	0	0	0	0	0	0	0	**0**
ATACAMA-2TG2A_TG2A+0.5TV2_GNL_A	0	0	0	0	0	0	0	0	0	0	0	0	0	0	0	0	0	0	0	0	0	0	0	0	**0**
ATACAMA-2TG2A_TG2A+0.5TV2_GNL_B	0	0	0	0	0	0	0	0	0	0	0	0	0	0	0	0	0	0	0	0	0	0	0	0	**0**
ATACAMA-2TG2A_TG2A+0.5TV2_GNL_C	0	0	0	0	0	0	0	0	0	0	0	0	0	0	0	0	0	0	0	0	0	0	0	0	**0**
ATACAMA-2TG2A_TG2A+0.5TV2_GNL_D	0	0	0	0	0	0	0	0	0	0	0	0	0	0	0	0	0	0	0	0	0	0	0	0	**0**
ATACAMA-2TG2A_TG2A+0.5TV2_GNL_E	0	0	0	0	0	0	0	0	0	0	0	0	0	0	0	0	0	0	0	0	0	0	0	0	**0**
ATACAMA-2TG2A_TG2A+0.5TV2_GN_A	0	0	0	0	0	0	0	0	0	0	0	0	0	0	0	0	0	0	0	0	0	0	0	0	**0**
ATACAMA-2TG2A_TG2A+0.5TV2_GNL_INFLEX	0	0	0	0	0	0	0	0	0	0	0	0	0	0	0	0	0	0	0	0	0	0	0	0	**0**
ATACAMA-2TG2AB_TG2A+TG2B+TV2_DIESEL	0	0	0	0	0	0	0	0	0	0	0	0	0	0	0	0	0	0	0	0	0	0	0	0	**0**
ATACAMA-2TG2AB_TG2A+TG2B+TV2_GNL_A	0	0	0	0	0	0	0	0	0	0	0	0	0	0	0	0	0	0	0	0	0	0	0	0	**0**
ATACAMA-2TG2AB_TG2A+TG2B+TV2_GNL_B	0	0	0	0	0	0	0	0	0	0	0	0	0	0	0	0	0	0	0	0	0	0	0	0	**0**
ATACAMA-2TG2AB_TG2A+TG2B+TV2_GNL_C	0	0	0	0	0	0	0	0	0	0	0	0	0	0	0	0	0	0	0	0	0	0	0	0	**0**
ATACAMA-2TG2AB_TG2A+TG2B+TV2_GNL_D	0	0	0	0	0	0	0	0	0	0	0	0	0	0	0	0	0	0	0	0	0	0	0	0	**0**
ATACAMA-2TG2AB_TG2A+TG2B+TV2_GNL_E	0	0	0	0	0	0	0	0	0	0	0	0	0	0	0	0	0	0	0	0	0	0	0	0	**0**
ATACAMA-2TG2AB_TG2A+TG2B+TV2_GN_A	0	0	0	0	0	0	0	0	0	0	0	0	0	0	0	0	0	0	0	0	0	0	0	0	**0**
ATACAMA-2TG2AB_TG2A+TG2B+TV2_GNL_INFLEX	0	0	0	0	0	0	0	0	0	0	0	0	0	0	0	0	0	0	0	0	0	0	0	0	**0**
ATACAMA-2TG2B_TG2B_DIESEL	0	0	0	0	0	0	0	0	0	0	0	0	0	0	0	0	0	0	0	0	0	0	0	0	**0**
ATACAMA-2TG2B_TG2B_GNL_A	0	0	0	0	0	0	0	0	0	0	0	0	0	0	0	0	0	0	0	0	0	0	0	0	**0**
ATACAMA-2TG2B_TG2B_GNL_B	0	0	0	0	0	0	0	0	0	0	0	0	0	0	0	0	0	0	0	0	0	0	0	0	**0**
ATACAMA-2TG2B_TG2B_GNL_C	0	0	0	0	0	0	0	0	0	0	0	0	0	0	0	0	0	0	0	0	0	0	0	0	**0**
ATACAMA-2TG2B_TG2B_GNL_D	0	0	0	0	0	0	0	0	0	0	0	0	0	0	0	0	0	0	0	0	0	0	0	0	**0**
ATACAMA-2TG2B_TG2B_GNL_E	0	0	0	0	0	0	0	0	0	0	0	0	0	0	0	0	0	0	0	0	0	0	0	0	**0**
ATACAMA-2TG2B_TG2B_GN_A	0	0	0	0	0	0	0	0	0	0	0	0	0	0	0	0	0	0	0	0	0	0	0	0	**0**
ATACAMA-2TG2B_TG2B_GNL_INFLEX	0	0	0	0	0	0	0	0	0	0	0	0	0	0	0	0	0	0	0	0	0	0	0	0	**0**
ATACAMA-2TG2B_TG2B+0.5TV2_DIESEL	0	0	0	0	0	0	0	0	0	0	0	0	0	0	0	0	0	0	0	0	0	0	0	0	**0**
ATACAMA-2TG2B_TG2B+0.5TV2_GNL_A	0	0	0	0	0	0	0	0	0	0	0	0	0	0	0	0	0	0	0	0	0	0	0	0	**0**
ATACAMA-2TG2B_TG2B+0.5TV2_GNL_B	0	0	0	0	0	0	0	0	0	0	0	0	0	0	0	0	0	0	0	0	0	0	0	0	**0**
ATACAMA-2TG2B_TG2B+0.5TV2_GNL_C	0	0	0	0	0	0	0	0	0	0	0	0	0	0	0	0	0	0	0	0	0	0	0	0	**0**
ATACAMA-2TG2B_TG2B+0.5TV2_GNL_D	0	0	0	0	0	0	0	0	0	0	0	0	0	0	0	0	0	0	0	0	0	0	0	0	**0**
ATACAMA-2TG2B_TG2B+0.5TV2_GNL_E	0	0	0	0	0	0	0	0	0	0	0	0	0	0	0	0	0	0	0	0	0	0	0	0	**0**
ATACAMA-2TG2B_TG2B+0.5TV2_GN_A	0	0	0	0	0	0	0	0	0	0	0	0	0	0	0	0	0	0	0	0	0	0	0	0	**0**
ATACAMA-2TG2B_TG2B+0.5TV2_GNL_INFLEX	0	0	0	0	0	0	0	0	0	0	0	0	0	0	0	0	0	0	0	0	0	0	0	0	**0**
PAM_COGEN	17	17	17	17	17	17	17	17	17	17	17	17	17	17	17	17	17	17	17	17	17	17	17	17	**408**
MANTOSBLANCOS-MIMB_DIESEL	0	0	0	0	0	0	0	0	0	0	0	0	0	0	0	0	0	0	0	0	0	0	0	0	**0**
LAPORTADA-TECNET_DIESEL	0	0	0	0	0	0	0	0	0	0	0	0	0	0	0	0	0	0	0	0	0	0	0	0	**0**
INACAL_DIESEL	0	0	0	0	0	0	0	0	0	0	0	0	0	0	0	0	0	0	0	0	0	0	0	0	**0**
AGUASBLANCAS-AGB_DIESEL	0	0	0	0	0	0	0	0	0	0	0	0	0	0	0	0	0	0	0	0	0	0	0	0	**0**
TALTAL-1_DIESEL	0	0	0	0	0	0	0	0	0	0	0	0	0	0	0	0	0	0	0	0	0	0	0	0	**0**
TALTAL-1_GNL_A	0	0	0	0	0	0	0	0	0	0	0	0	0	0	0	0	0	0	0	0	0	0	0	0	**0**
TALTAL-1_GNL_B	0	0	0	0	0	0	0	0	0	0	0	0	0	0	0	0	0	0	0	0	0	0	0	0	**0**
TALTAL-1_GNL_C	0	0	0	0	0	0	0	0	0	0	0	0	0	0	0	0	0	0	0	0	0	0	0	0	**0**
TALTAL-1_GNL_D	0	0	0	0	0	0	0	0	0	0	0	0	0	0	0	0	0	0	0	0	0	0	0	0	**0**
TALTAL-1_GNL_E	0	0	0	0	0	0	0	0	0	0	0	0	0	0	0	0	0	0	0	0	0	0	0	0	**0**
TALTAL-1_GN_A	0	0	0	0	0	0	0	0	0	0	0	0	0	0	0	0	0	0	0	0	0	0	0	0	**0**
TALTAL-1_GNL_INFLEX	0	0	0	0	0	0	0	0	0	0	0	0	0	0	0	0	0	0	0	0	0	0	0	0	**0**
TALTAL-2_DIESEL	0	0	0	0	0	0	0	0	0	0	0	0	0	0	0	0	0	0	0	0	0	0	0	0	**0**
TALTAL-2_GNL_A	0	0	0	0	0	0	0	0	0	0	0	0	0	0	0	0	0	0	0	0	0	0	0	0	**0**
TALTAL-2_GNL_B	0	0	0	0	0	0	0	0	0	0	0	0	0	0	0	0	0	0	0	0	0	0	0	0	**0**
TALTAL-2_GNL_C	0	0	0	0	0	0	0	0	0	0	0	0	0	0	0	0	0	0	0	0	0	0	0	0	**0**
TALTAL-2_GNL_D	0	0	0	0	0	0	0	0	0	0	0	0	0	0	0	0	0	0	0	0	0	0	0	0	**0**
TALTAL-2_GNL_E	0	0	0	0	0	0	0	0	0	0	0	0	0	0	0	0	0	0	0	0	0	0	0	0	**0**
TALTAL-2_GN_A	0	0	0	0	0	0	0	0	0	0	0	0	0	0	0	0	0	0	0	0	0	0	0	0	**0**
TALTAL-2_GNL_INFLEX	0	0	0	0	0	0	0	0	0	0	0	0	0	0	0	0	0	0	0	0	0	0	0	0	**0**
DALMAGRO_DIESEL	0	0	0	0	0	0	0	0	0	0	0	0	0	0	0	0	0	0	0	0	0	0	0	0	**0**
ANDES-1_DIESEL	0	0	0	0	0	0	0	0	0	0	0	0	0	0	0	0	0	0	0	0	0	0	0	0	**0**
ANDES-1_FO6	0	0	0	0	0	0	0	0	0	0	0	0	0	0	0	0	0	0	0	0	0	0	0	0	**0**
ANDES-2_DIESEL	0	0	0	0	0	0	0	0	0	0	0	0	0	0	0	0	0	0	0	0	0	0	0	0	**0**
ANDES-2_FO6	0	0	0	0	0	0	0	0	0	0	0	0	0	0	0	0	0	0	0	0	0	0	0	0	**0**
ANDES-3_DIESEL	0	0	0	0	0	0	0	0	0	0	0	0	0	0	0	0	0	0	0	0	0	0	0	0	**0**
ANDES-3_FO6	0	0	0	0	0	0	0	0	0	0	0	0	0	0	0	0	0	0	0	0	0	0	0	0	**0**
ANDES-4_DIESEL	0	0	0	0	0	0	0	0	0	0	0	0	0	0	0	0	0	0	0	0	0	0	0	0	**0**
ANDES-4_FO6	0	0	0	0	0	0	0	0	0	0	0	0	0	0	0	0	0	0	0	0	0	0	0	0	**0**
SALVADOR_DIESEL	0	0	0	0	0	0	0	0	0	0	0	0	0	0	0	0	0	0	0	0	0	0	0	0	**0**
SANLORENZO-1_DIESEL	0	0	0	0	0	0	0	0	0	0	0	0	0	0	0	0	0	0	0	0	0	0	0	0	**0**
SANLORENZO-2_DIESEL	0	0	0	0	0	0	0	0	0	0	0	0	0	0	0	0	0	0	0	0	0	0	0	0	**0**
SANLORENZO-3_DIESEL	0	0	0	0	0	0	0	0	0	0	0	0	0	0	0	0	0	0	0	0	0	0	0	0	**0**
EMELDA-1_DIESEL	0	0	0	0	0	0	0	0	0	0	5	0	0	0	5	0	0	0	0	37	0	0	0	0	**47**
EMELDA-2_DIESEL	0	0	0	0	0	0	0	0	0	0	0	5	0	0	0	5	0	0	0	0	35	0	0	0	**45**
CENIZAS_DIESEL	0	0	0	0	0	0	0	0	0	0	0	0	0	0	0	0	0	0	0	0	0	0	0	0	**0**
TERMOPACIFICO_DIESEL	0	0	0	0	0	0	0	0	0	0	0	0	0	0	0	0	0	0	0	0	0	0	0	0	**0**
PAJONALES_DIESEL	0	0	0	0	0	0	0	0	0	0	0	0	0	0	0	0	0	0	0	0	0	0	0	0	**0**
CARDONES_DIESEL	0	0	0	0	0	0	0	0	0	0	0	0	0	0	0	0	0	0	0	0	0	0	0	0	**0**
LLANOSBLANCOS	150	150	150	0	0	0	0	150	150	150	0	0	0	0	0	0	0	0	0	0	0	150	150	150	**1350**
GUACOLDA-1_CAR	154	150	150	150	150	150	154	154	154	150	145	145	123	50	50	50	50	108	143	143	154	154	154	154	**3139**
GUACOLDA-2_CAR	105	105	105	105	105	105	105	105	105	105	105	105	105	50	50	50	50	50	105	105	105	105	105	105	**2245**
GUACOLDA-3_CAR	154	154	154	154	150	154	154	154	154	150	150	150	150	150	143	150	145	150	143	150	154	154	154	154	**3627**
GUACOLDA-4_CAR	144	144	144	144	144	144	144	144	144	144	144	144	144	125	108	108	124	108	137	144	144	144	144	144	**3300**
GUACOLDA-5_CAR	156	156	156	156	150	156	156	156	156	150	143	144	108	108	38	38	38	38	131	141	156	156	156	156	**3100**
HUASCO-1_DIESEL	0	0	0	0	0	0	0	0	0	0	0	0	0	0	0	0	0	0	0	0	0	0	0	0	**0**
HUASCO-1_IFO	0	0	0	0	0	0	0	0	0	0	0	0	0	0	0	0	0	0	0	0	0	0	0	0	**0**
HUASCO-2_DIESEL	0	0	0	0	0	0	0	0	0	0	0	0	0	0	0	0	0	0	0	0	0	0	0	0	**0**
HUASCO-2_IFO	0	0	0	0	0	0	0	0	0	0	0	0	0	0	0	0	0	0	0	0	0	0	0	0	**0**
HUASCO-3_DIESEL	0	0	0	0	0	0	0	0	0	0	0	0	0	0	0	0	0	0	0	0	0	0	0	0	**0**
HUASCO-3_IFO	0	0	0	0	0	0	0	0	0	0	0	0	0	0	0	0	0	0	0	0	0	0	0	0	**0**
PCOLORADA_DIESEL	0	0	0	0	0	0	0	0	0	0	0	0	0	0	0	0	0	0	0	0	0	0	0	0	**0**
PCOLORADA_IFO	0	0	0	0	0	0	0	0	0	0	0	0	0	0	0	0	0	0	0	0	0	0	0	0	**0**
PENON_DIESEL	0	0	0	0	0	0	0	0	0	0	0	0	0	0	0	0	0	0	0	0	0	0	0	0	**0**
COMBARBALA_DIESEL	0	0	0	0	0	0	0	0	0	0	0	0	0	0	0	0	0	0	0	0	0	0	0	0	**0**
CHAGUAL_DIESEL	0	0	0	0	0	0	0	0	0	0	0	0	0	0	0	0	0	0	0	0	0	0	0	0	**0**
OLIVOS_BL1_DIESEL	0	0	0	0	0	0	0	0	0	0	0	0	0	0	0	4	4	4	4	4	4	4	4	4	**36**
OLIVOS_BL1+BL2_DIESEL	0	0	0	0	0	0	0	0	0	0	0	0	0	0	0	0	0	0	0	0	0	0	0	0	**0**
ESPINOS_BL1_DIESEL	0	0	0	0	0	0	0	0	0	0	0	0	0	0	0	0	0	0	0	0	0	0	0	0	**0**
ESPINOS_BL1+BL2_DIESEL	0	0	0	0	0	0	0	0	0	0	0	0	0	0	0	0	0	0	0	0	0	0	0	0	**0**
NUEVAVENTANAS_CAR	0	0	0	0	0	0	0	0	0	0	0	0	0	0	0	0	0	0	0	0	0	0	0	0	**0**
CAMPICHE_CAR	270	270	270	270	270	270	270	270	270	270	270	270	270	270	270	270	270	270	222	270	270	270	270	270	**6425**
VENTANAS-2_CAR	0	0	0	0	0	0	0	0	0	0	0	0	0	0	0	0	0	0	0	0	0	0	0	0	**0**
QUINTERO-1_DIESEL	0	0	0	0	0	0	0	0	0	0	0	0	0	0	0	0	0	0	0	0	0	0	0	0	**0**
QUINTERO-1_GN_A	0	0	0	0	0	0	0	0	0	0	0	0	0	0	0	0	0	0	0	0	0	0	0	0	**0**
QUINTERO-1_GNL_A	0	0	0	0	0	0	0	0	0	0	0	0	0	0	0	0	0	0	0	0	0	0	0	0	**0**
QUINTERO-1_GNL_B	0	0	0	0	0	0	0	0	0	0	0	0	0	0	0	0	0	0	0	0	0	0	0	0	**0**
QUINTERO-1_GNL_C	0	0	0	0	0	0	0	0	0	0	0	0	0	0	0	0	0	0	0	0	0	0	0	0	**0**
QUINTERO-1_GNL_D	0	0	0	0	0	0	0	0	0	0	0	0	0	0	0	0	0	0	0	0	0	0	0	0	**0**
QUINTERO-1_GNL_E	0	0	0	0	0	0	0	0	0	0	0	0	0	0	0	0	0	0	0	0	0	0	0	0	**0**
QUINTERO-1_GNL_F	0	0	0	0	0	0	0	0	0	0	0	0	0	0	0	0	0	0	0	0	0	0	0	0	**0**
QUINTERO-1_GNL_INFLEX	0	0	0	0	0	0	0	0	0	0	0	0	0	0	0	0	0	0	0	0	0	0	0	0	**0**
QUINTERO-2_DIESEL	0	0	0	0	0	0	0	0	0	0	0	0	0	0	0	0	0	0	0	0	0	0	0	0	**0**
QUINTERO-2_GN_A	0	0	0	0	0	0	0	0	0	0	0	0	0	0	0	0	0	0	0	0	0	0	0	0	**0**
QUINTERO-2_GNL_A	0	0	0	0	0	0	0	0	0	0	0	0	0	0	0	0	0	0	0	0	0	0	0	0	**0**
QUINTERO-2_GNL_B	0	0	0	0	0	0	0	0	0	0	0	0	0	0	0	0	0	0	0	0	0	0	0	0	**0**
QUINTERO-2_GNL_C	0	0	0	0	0	0	0	0	0	0	0	0	0	0	0	0	0	0	0	0	0	0	0	0	**0**
QUINTERO-2_GNL_D	0	0	0	0	0	0	0	0	0	0	0	0	0	0	0	0	0	0	0	0	0	0	0	0	**0**
QUINTERO-2_GNL_E	0	0	0	0	0	0	0	0	0	0	0	0	0	0	0	0	0	0	0	0	0	0	0	0	**0**
QUINTERO-2_GNL_F	0	0	0	0	0	0	0	0	0	0	0	0	0	0	0	0	0	0	0	0	0	0	0	0	**0**
QUINTERO-2_GNL_INFLEX	0	0	0	0	0	0	0	0	0	0	0	0	0	0	0	0	0	0	0	0	0	0	0	0	**0**
SANISIDRO-1_TG1_DIESEL	0	0	0	0	0	0	0	0	0	0	0	0	0	0	0	0	0	0	0	0	0	0	0	0	**0**
SANISIDRO-1_TG1_GN_A	0	0	0	0	0	0	0	0	0	0	0	0	0	0	0	0	0	0	0	0	0	0	0	0	**0**
SANISIDRO-1_TG1_GNL_A	0	0	0	0	0	0	0	0	0	0	0	0	0	0	0	0	0	0	0	0	0	0	0	0	**0**
SANISIDRO-1_TG1_GNL_B	0	0	0	0	0	0	0	0	0	0	0	0	0	0	0	0	0	0	0	0	0	0	0	0	**0**
SANISIDRO-1_TG1_GNL_C	0	0	0	0	0	0	0	0	0	0	0	0	0	0	0	0	0	0	0	0	0	0	0	0	**0**
SANISIDRO-1_TG1_GNL_D	0	0	0	0	0	0	0	0	0	0	0	0	0	0	0	0	0	0	0	0	0	0	0	0	**0**
SANISIDRO-1_TG1_GNL_E	0	0	0	0	0	0	0	0	0	0	0	0	0	0	0	0	0	0	0	0	0	0	0	0	**0**
SANISIDRO-1_TG1_GNL_F	0	0	0	0	0	0	0	0	0	0	0	0	0	0	0	0	0	0	0	0	0	0	0	0	**0**
SANISIDRO-1_TG1_GNL_INFLEX	0	0	0	0	0	0	0	0	0	0	0	0	0	0	0	0	0	0	0	0	0	0	0	0	**0**
SANISIDRO-1_TG1+TV1_DIESEL	0	0	0	0	0	0	0	0	0	0	0	0	0	0	0	0	0	0	0	0	0	0	0	0	**0**
SANISIDRO-1_TG1+TV1_GN_A	0	0	0	0	0	0	0	0	206	0	0	0	0	0	0	0	0	206	0	244	0	0	0	0	**656**
SANISIDRO-1_TG1+TV1_GNL_A	0	0	0	0	0	0	0	0	0	0	0	0	0	0	0	0	0	0	0	0	0	0	0	0	**0**
SANISIDRO-1_TG1+TV1_GNL_B	0	0	0	0	0	0	0	0	0	0	0	0	0	0	0	0	0	0	0	0	0	0	0	0	**0**
SANISIDRO-1_TG1+TV1_GNL_C	0	0	0	0	0	0	0	0	0	0	0	0	0	0	0	0	0	0	0	0	0	0	0	0	**0**
SANISIDRO-1_TG1+TV1_GNL_D	0	0	0	0	0	0	0	0	0	0	0	0	0	0	0	0	0	0	0	0	0	0	0	0	**0**
SANISIDRO-1_TG1+TV1_GNL_E	296	296	296	296	300	296	299	256	0	246	296	276	246	246	246	246	246	0	177	0	297	317	312	244	**5729**
SANISIDRO-1_TG1+TV1_GNL_F	0	0	0	0	0	0	0	0	0	0	0	0	0	0	0	0	0	0	0	0	0	0	0	0	**0**
SANISIDRO-1_TG1+TV1_GNL_INFLEX	0	0	0	0	0	0	0	0	0	0	0	0	0	0	0	0	0	0	0	0	0	0	0	0	**0**
SANISIDRO-1_TG1+TV1_FSTVD_DIESEL	0	0	0	0	0	0	0	0	0	0	0	0	0	0	0	0	0	0	0	0	0	0	0	0	**0**
SANISIDRO-1_TG1+TV1_FSTVD_GN_A	0	0	0	0	0	0	0	0	0	0	0	0	0	0	0	0	0	0	0	0	0	0	0	0	**0**
SANISIDRO-1_TG1+TV1_FSTVD_GNL_A	0	0	0	0	0	0	0	0	0	0	0	0	0	0	0	0	0	0	0	0	0	0	0	0	**0**
SANISIDRO-1_TG1+TV1_FSTVD_GNL_B	0	0	0	0	0	0	0	0	0	0	0	0	0	0	0	0	0	0	0	0	0	0	0	0	**0**
SANISIDRO-1_TG1+TV1_FSTVD_GNL_C	0	0	0	0	0	0	0	0	0	0	0	0	0	0	0	0	0	0	0	0	0	0	0	0	**0**
SANISIDRO-1_TG1+TV1_FSTVD_GNL_D	0	0	0	0	0	0	0	0	0	0	0	0	0	0	0	0	0	0	0	0	0	0	0	0	**0**

SANISIDRO-1_TG1+TV1_FSTVD_GNL_E	0	0	0	0	0	0	0	0	0	0	0	0	0	0	0	0	0	0	0	0	0	0	0	0	**0**
SANISIDRO-1_TG1+TV1_FSTVD_GNL_F	0	0	0	0	0	0	0	0	0	0	0	0	0	0	0	0	0	0	0	0	0	0	0	0	**0**
SANISIDRO-1_TG1+TV1_FSTVD_GNL_INFLEX	0	0	0	0	0	0	0	0	0	0	0	0	0	0	0	0	0	0	0	0	0	0	0	0	**0**
SANISIDRO-1_TG1+TV1+FA1_GN_A	0	0	0	0	0	0	0	0	0	0	0	0	0	0	0	0	0	0	0	0	0	0	0	0	**0**
SANISIDRO-1_TG1+TV1+FA1_GNL_A	0	0	0	0	0	0	0	0	0	0	0	0	0	0	0	0	0	0	0	0	0	0	0	0	**0**
SANISIDRO-1_TG1+TV1+FA1_GNL_B	0	0	0	0	0	0	0	0	0	0	0	0	0	0	0	0	0	0	0	0	0	0	0	0	**0**
SANISIDRO-1_TG1+TV1+FA1_GNL_C	0	0	0	0	0	0	0	0	0	0	0	0	0	0	0	0	0	0	0	0	0	0	0	0	**0**
SANISIDRO-1_TG1+TV1+FA1_GNL_D	0	0	0	0	0	0	0	0	0	0	0	0	0	0	0	0	0	0	0	0	0	0	0	0	**0**
SANISIDRO-1_TG1+TV1+FA1_GNL_E	0	0	0	0	0	0	0	0	0	0	0	0	0	0	0	0	0	0	0	0	0	0	0	0	**0**
SANISIDRO-1_TG1+TV1+FA1_GNL_F	0	0	0	0	0	0	0	0	0	0	0	0	0	0	0	0	0	0	0	0	0	0	0	0	**0**
SANISIDRO-1_TG1+TV1+FA1_GNL_INFLEX	0	0	0	0	0	0	0	0	0	0	0	0	0	0	0	0	0	0	0	0	0	0	0	0	**0**
SANISIDRO-2_TG1_DIESEL	0	0	0	0	0	0	0	0	0	0	0	0	0	0	0	0	0	0	0	0	0	0	0	0	**0**
SANISIDRO-2_TG1_GN_A	0	0	0	0	0	0	0	0	0	0	0	0	0	0	0	0	0	0	0	0	0	0	0	0	**0**
SANISIDRO-2_TG1_GNL_A	0	0	0	0	0	0	0	0	0	0	0	0	0	0	0	0	0	0	0	0	0	0	0	0	**0**
SANISIDRO-2_TG1_GNL_B	0	0	0	0	0	0	0	0	0	0	0	0	0	0	0	0	0	0	0	0	0	0	0	0	**0**
SANISIDRO-2_TG1_GNL_C	0	0	0	0	0	0	0	0	0	0	0	0	0	0	0	0	0	0	0	0	0	0	0	0	**0**
SANISIDRO-2_TG1_GNL_D	0	0	0	0	0	0	0	0	0	0	0	0	0	0	0	0	0	0	0	0	0	0	0	0	**0**
SANISIDRO-2_TG1_GNL_E	0	0	0	0	0	0	0	0	0	0	0	0	0	0	0	0	0	0	0	0	0	0	0	0	**0**
SANISIDRO-2_TG1_GNL_F	0	0	0	0	0	0	0	0	0	0	0	0	0	0	0	0	0	0	0	0	0	0	0	0	**0**
SANISIDRO-2_TG1_GNL_INFLEX	0	0	0	0	0	0	0	0	0	0	0	0	0	0	0	0	0	0	0	0	0	0	0	0	**0**
SANISIDRO-2_TG1+TV1_DIESEL	0	0	0	0	0	0	0	0	0	0	0	0	0	0	0	0	0	0	0	0	0	0	0	0	**0**
SANISIDRO-2_TG1+TV1_GN_A	380	333	267	276	169	169	0	0	0	0	0	0	0	0	0	0	0	170	170	170	0	0	0	0	**2104**
SANISIDRO-2_TG1+TV1_GNL_A	0	0	0	0	0	0	0	0	0	0	0	0	0	0	0	0	0	0	0	0	0	0	0	0	**0**
SANISIDRO-2_TG1+TV1_GNL_B	0	0	0	0	0	0	0	0	0	0	0	0	0	0	0	0	0	0	0	0	0	0	0	0	**0**
SANISIDRO-2_TG1+TV1_GNL_C	0	0	0	0	0	0	0	0	0	0	0	0	0	0	0	0	0	0	0	0	0	0	0	0	**0**
SANISIDRO-2_TG1+TV1_GNL_D	0	0	0	0	0	0	0	0	0	0	0	0	0	0	0	0	0	0	0	0	0	0	0	0	**0**
SANISIDRO-2_TG1+TV1_GNL_E	0	0	0	0	0	0	170	170	170	190	170	169	170	169	192	169	169	0	0	0	208	169	169	170	**2625**
SANISIDRO-2_TG1+TV1_GNL_F	0	0	0	0	0	0	0	0	0	0	0	0	0	0	0	0	0	0	0	0	0	0	0	0	**0**
SANISIDRO-2_TG1+TV1_GNL_INFLEX	0	0	0	0	0	0	0	0	0	0	0	0	0	0	0	0	0	0	0	0	0	0	0	0	**0**
SANISIDRO-2_TG1+TV1_FSTVU_DIESEL	0	0	0	0	0	0	0	0	0	0	0	0	0	0	0	0	0	0	0	0	0	0	0	0	**0**
SANISIDRO-2_TG1+TV1_FSTVU_GN_A	0	0	0	0	0	0	0	0	0	0	0	0	0	0	0	0	0	0	0	0	0	0	0	0	**0**
SANISIDRO-2_TG1+TV1_FSTVU_GNL_A	0	0	0	0	0	0	0	0	0	0	0	0	0	0	0	0	0	0	0	0	0	0	0	0	**0**
SANISIDRO-2_TG1+TV1_FSTVU_GNL_B	0	0	0	0	0	0	0	0	0	0	0	0	0	0	0	0	0	0	0	0	0	0	0	0	**0**
SANISIDRO-2_TG1+TV1_FSTVU_GNL_C	0	0	0	0	0	0	0	0	0	0	0	0	0	0	0	0	0	0	0	0	0	0	0	0	**0**
SANISIDRO-2_TG1+TV1_FSTVU_GNL_D	0	0	0	0	0	0	0	0	0	0	0	0	0	0	0	0	0	0	0	0	0	0	0	0	**0**
SANISIDRO-2_TG1+TV1_FSTVU_GNL_E	0	0	0	0	0	0	0	0	0	0	0	0	0	0	0	0	0	0	0	0	0	0	0	0	**0**
SANISIDRO-2_TG1+TV1_FSTVU_GNL_F	0	0	0	0	0	0	0	0	0	0	0	0	0	0	0	0	0	0	0	0	0	0	0	0	**0**
SANISIDRO-2_TG1+TV1_FSTVU_GNL_INFLEX	0	0	0	0	0	0	0	0	0	0	0	0	0	0	0	0	0	0	0	0	0	0	0	0	**0**
NEHUENCO-1_TG1+TV1+FA1_GN_A	0	0	0	0	0	0	0	0	0	0	0	0	0	0	0	0	0	0	0	0	0	0	0	0	**0**
NEHUENCO-1_TG1+TV1+FA1_GNL_A	0	0	0	0	0	0	0	0	0	0	0	0	0	0	0	0	0	0	0	0	0	0	0	0	**0**
NEHUENCO-1_TG1+TV1+FA1_GNL_B	0	0	0	0	0	0	0	0	0	0	0	0	0	0	0	0	0	0	0	0	0	0	0	0	**0**
NEHUENCO-1_TG1+TV1+FA1_GNL_C	0	0	0	0	0	0	0	0	0	0	0	0	0	0	0	0	0	0	0	0	0	0	0	0	**0**
NEHUENCO-1_TG1+TV1+FA1_GNL_D	0	0	0	0	0	0	0	0	0	0	0	0	0	0	0	0	0	0	0	0	0	0	0	0	**0**
NEHUENCO-1_TG1+TV1+FA1_GNL_E	0	0	0	0	0	0	0	0	0	0	0	0	0	0	0	0	0	0	0	0	0	0	0	0	**0**
NEHUENCO-1_TG1+TV1+FA1_GNL_F	0	0	0	0	0	0	0	0	0	0	0	0	0	0	0	0	0	0	0	0	0	0	0	0	**0**
NEHUENCO-1_TG1+TV1+FA1_GNL_G	0	0	0	0	0	0	0	0	0	0	0	0	0	0	0	0	0	0	0	0	0	0	0	0	**0**
NEHUENCO-1_TG1_GN_A	0	0	0	0	0	0	0	0	0	0	0	0	0	0	0	0	0	0	0	0	0	0	0	0	**0**
NEHUENCO-1_TG1_GNL_A	0	0	0	0	0	0	0	0	0	0	0	0	0	0	0	0	0	0	0	0	0	0	0	0	**0**
NEHUENCO-1_TG1_GNL_B	0	0	0	0	0	0	0	0	0	0	0	0	0	0	0	0	0	0	0	0	0	0	0	0	**0**
NEHUENCO-1_TG1_GNL_C	0	0	0	0	0	0	0	0	0	0	0	0	0	0	0	0	0	0	0	0	0	0	0	0	**0**
NEHUENCO-1_TG1_GNL_D	0	0	0	0	0	0	0	0	0	0	0	0	0	0	0	0	0	0	0	0	0	0	0	0	**0**
NEHUENCO-1_TG1_GNL_E	0	0	0	0	0	0	0	0	0	0	0	0	0	0	0	0	0	0	0	0	0	0	0	0	**0**
NEHUENCO-1_TG1_GNL_F	0	0	0	0	0	0	0	0	0	0	0	0	0	0	0	0	0	0	0	0	0	0	0	0	**0**
NEHUENCO-1_TG1_GNL_G	0	0	0	0	0	0	0	0	0	0	0	0	0	0	0	0	0	0	0	0	0	0	0	0	**0**
NEHUENCO-1_TG1_GNL_INFLEX	0	0	0	0	0	0	0	0	0	0	0	0	0	0	0	0	0	0	0	0	0	0	0	0	**0**
NEHUENCO-1_TG1+TV1_DIESEL	0	0	0	0	0	0	0	0	0	0	0	0	0	0	0	0	0	0	0	0	0	0	0	0	**0**
NEHUENCO-1_TG1+TV1_GN_A	328	328	326	328	292	276	328	328	328	328	328	328	328	328	328	328	328	328	328	328	328	328	328	328	**7776**
NEHUENCO-1_TG1+TV1_GNL_A	0	0	0	0	0	0	0	0	0	0	0	0	0	0	0	0	0	0	0	0	0	0	0	0	**0**
NEHUENCO-1_TG1+TV1_GNL_B	0	0	0	0	0	0	0	0	0	0	0	0	0	0	0	0	0	0	0	0	0	0	0	0	**0**
NEHUENCO-1_TG1+TV1_GNL_C	0	0	0	0	0	0	0	0	0	0	0	0	0	0	0	0	0	0	0	0	0	0	0	0	**0**
NEHUENCO-1_TG1+TV1_GNL_D	0	0	0	0	0	0	0	0	0	0	0	0	0	0	0	0	0	0	0	0	0	0	0	0	**0**
NEHUENCO-1_TG1+TV1_GNL_E	0	0	0	0	0	0	0	0	0	0	0	0	0	0	0	0	0	0	0	0	0	0	0	0	**0**
NEHUENCO-1_TG1+TV1_GNL_F	0	0	0	0	0	0	0	0	0	0	0	0	0	0	0	0	0	0	0	0	0	0	0	0	**0**
NEHUENCO-1_TG1+TV1_GNL_G	0	0	0	0	0	0	0	0	0	0	0	0	0	0	0	0	0	0	0	0	0	0	0	0	**0**
NEHUENCO-1_TG1+TV1_GNL_INFLEX	0	0	0	0	0	0	0	0	0	0	0	0	0	0	0	0	0	0	0	0	0	0	0	0	**0**
NEHUENCO-2_TG1_GN_A	0	0	0	0	0	0	0	0	0	0	0	0	0	0	0	0	0	0	0	0	0	0	0	0	**0**
NEHUENCO-2_TG1_GNL_A	0	0	0	0	0	0	0	0	0	0	0	0	0	0	0	0	0	0	0	0	0	0	0	0	**0**
NEHUENCO-2_TG1_GNL_B	0	0	0	0	0	0	0	0	0	0	0	0	0	0	0	0	0	0	0	0	0	0	0	0	**0**
NEHUENCO-2_TG1_GNL_C	0	0	0	0	0	0	0	0	0	0	0	0	0	0	0	0	0	0	0	0	0	0	0	0	**0**
NEHUENCO-2_TG1_GNL_D	0	0	0	0	0	0	0	0	0	0	0	0	0	0	0	0	0	0	0	0	0	0	0	0	**0**
NEHUENCO-2_TG1_GNL_E	0	0	0	0	0	0	0	0	0	0	0	0	0	0	0	0	0	0	0	0	0	0	0	0	**0**
NEHUENCO-2_TG1_GNL_F	0	0	0	0	0	0	0	0	0	0	0	0	0	0	0	0	0	0	0	0	0	0	0	0	**0**
NEHUENCO-2_TG1_GNL_G	0	0	0	0	0	0	0	0	0	0	0	0	0	0	0	0	0	0	0	0	0	0	0	0	**0**
NEHUENCO-2_TG1_GNL_INFLEX	0	0	0	0	0	0	0	0	0	0	0	0	0	0	0	0	0	0	0	0	0	0	0	0	**0**
NEHUENCO-2_TG1+TV1_DIESEL	0	0	0	0	0	0	0	0	0	0	0	0	0	0	0	0	0	0	0	0	0	0	0	0	**0**
NEHUENCO-2_TG1+TV1_GN_A	0	0	0	0	0	0	0	0	0	0	0	0	0	0	0	0	0	0	0	0	0	0	0	0	**0**
NEHUENCO-2_TG1+TV1_GNL_A	0	0	0	0	0	0	0	0	0	0	0	0	0	0	0	0	0	0	0	0	0	0	0	0	**0**
NEHUENCO-2_TG1+TV1_GNL_B	0	0	0	0	0	0	0	0	0	0	0	0	0	0	0	0	0	0	0	0	0	0	0	0	**0**
NEHUENCO-2_TG1+TV1_GNL_C	0	0	0	0	0	0	0	0	0	0	0	0	0	0	0	0	0	0	0	0	0	0	0	0	**0**
NEHUENCO-2_TG1+TV1_GNL_D	0	0	0	0	0	0	0	0	0	0	0	0	0	0	0	0	0	0	0	0	0	0	0	0	**0**
NEHUENCO-2_TG1+TV1_GNL_E	0	0	0	0	0	0	0	0	0	0	0	0	0	0	0	0	0	0	0	0	0	0	0	0	**0**
NEHUENCO-2_TG1+TV1_GNL_F	0	0	0	0	0	0	0	0	0	0	0	0	0	0	0	0	0	0	0	0	0	0	0	0	**0**
NEHUENCO-2_TG1+TV1_GNL_G	0	0	0	0	0	0	0	0	0	0	0	0	0	0	0	0	0	0	0	0	0	0	0	0	**0**
NEHUENCO-2_TG1+TV1_GNL_INFLEX	0	0	0	0	0	0	0	0	0	0	0	0	0	0	0	0	0	0	0	0	0	0	0	0	**0**
NEHUENCO-9B_DIESEL	0	0	0	0	0	0	0	0	0	0	0	0	0	0	0	0	0	0	0	0	0	0	0	0	**0**
NEHUENCO-9B_GN_A	0	0	0	0	0	0	0	0	0	0	0	0	0	0	0	0	0	0	0	0	0	0	0	0	**0**
NEHUENCO-9B_GNL_A	0	0	0	0	0	0	0	0	0	0	0	0	0	0	0	0	0	0	0	0	0	0	0	0	**0**
NEHUENCO-9B_GNL_B	0	0	0	0	0	0	0	0	0	0	0	0	0	0	0	0	0	0	0	0	0	0	0	0	**0**
NEHUENCO-9B_GNL_C	0	0	0	0	0	0	0	0	0	0	0	0	0	0	0	0	0	0	0	0	0	0	0	0	**0**
NEHUENCO-9B_GNL_D	0	0	0	0	0	0	0	0	0	0	0	0	0	0	0	0	0	0	0	0	0	0	0	0	**0**
NEHUENCO-9B_GNL_E	0	0	0	0	0	0	0	0	0	0	0	0	0	0	0	0	0	0	0	0	0	0	0	0	**0**
NEHUENCO-9B_GNL_F	0	0	0	0	0	0	0	0	0	0	0	0	0	0	0	0	0	0	0	0	0	0	0	0	**0**
NEHUENCO-9B_GNL_G	0	0	0	0	0	0	0	0	0	0	0	0	0	0	0	0	0	0	0	0	0	0	0	0	**0**
NEHUENCO-9B_GNL_INFLEX	0	0	0	0	0	0	0	0	0	0	0	0	0	0	0	0	0	0	0	0	0	0	0	0	**0**
COLMITO_DIESEL	0	0	0	0	0	0	0	0	0	0	0	0	0	0	0	0	0	0	0	0	0	0	0	0	**0**
COLMITO_GN_A	58	5	2	2	2	2	2	2	2	7	7	2	2	2	58	18	18	18	18	30	58	26	18	18	**377**
COLMITO_GNL_A	0	0	0	0	0	0	0	0	0	0	0	0	0	0	0	0	0	0	0	0	0	0	0	0	**0**
COLMITO_GNL_INFLEX	0	0	0	0	0	0	0	0	0	0	0	0	0	0	0	0	0	0	0	0	0	0	0	0	**0**
CONCON_DIESEL	0	0	0	0	0	0	0	0	0	0	0	0	0	0	0	0	0	0	0	0	0	0	0	0	**0**
ENAPACONCAGUA_COGEN	27	27	27	27	27	27	27	27	27	27	27	27	27	27	27	27	27	27	27	27	27	27	27	27	**648**
PLACILLA_DIESEL	0	0	0	0	0	0	0	0	0	0	0	0	0	0	0	0	0	0	0	0	0	0	0	0	**0**
QUINTAY_DIESEL	0	0	0	0	0	0	0	0	0	0	0	0	0	0	0	0	0	0	0	0	0	0	0	0	**0**
ELTOTORAL_DIESEL	0	0	0	0	0	0	0	0	0	0	0	0	0	0	0	0	0	0	0	0	0	0	0	0	**0**
LASVEGAS_DIESEL	0	0	0	0	0	0	0	0	0	0	0	0	0	0	0	0	0	0	0	0	0	0	0	0	**0**
LOSVIENTOS_DIESEL	0	0	0	0	0	0	0	0	0	0	0	0	0	0	0	0	0	0	0	0	0	0	0	0	**0**
LOSVIENTOS_DIESEL_CNAVIA	0	0	0	0	0	0	0	0	0	30	30	30	30	30	30	30	30	30	30	30	30	30	30	30	**450**
LOMALOSCOLORADOS-1_BIOGAS	0	0	0	0	0	0	0	0	0	0	0	0	0	0	0	0	0	0	0	0	0	0	0	0	**0**
LOMALOSCOLORADOS-2_BIOGAS	14	14	14	14	14	14	14	14	14	14	14	14	14	14	14	14	14	14	14	14	14	14	14	14	**336**
NUEVARENCA_TG1+TV1_DIESEL	0	0	0	0	0	0	0	0	0	0	0	0	0	0	0	0	0	0	0	0	0	0	0	0	**0**
NUEVARENCA_TG1+TV1_GN_A	0	0	0	0	0	0	0	0	0	0	0	0	0	0	0	0	0	0	0	0	0	0	0	0	**0**
NUEVARENCA_TG1+TV1_GN_B	0	0	0	0	0	0	0	0	0	0	0	0	0	0	0	0	0	0	0	0	0	0	0	0	**0**
NUEVARENCA_TG1+TV1_GNL_A	0	0	0	0	0	0	0	0	0	0	0	0	0	0	0	0	0	0	0	0	0	0	0	0	**0**
NUEVARENCA_TG1+TV1_GNL_B	0	0	0	0	0	0	0	0	0	0	0	0	0	0	0	0	0	0	0	0	0	0	0	0	**0**
NUEVARENCA_TG1+TV1_GNL_C	0	0	0	0	0	0	0	0	0	0	0	0	0	0	0	0	0	0	0	0	0	0	0	0	**0**
NUEVARENCA_TG1+TV1_GNL_D	0	0	0	0	0	0	0	0	0	0	0	0	0	0	0	0	0	0	0	0	0	0	0	0	**0**
NUEVARENCA_TG1+TV1_GNL_E	0	0	0	0	0	0	0	0	0	0	0	0	0	0	0	0	0	0	0	0	0	0	0	0	**0**
NUEVARENCA_TG1+TV1_GNL_F	0	0	0	0	0	0	0	0	0	0	0	0	0	0	0	0	0	0	0	0	0	0	0	0	**0**
NUEVARENCA_TG1+TV1_GNL_INFLEX	0	0	0	0	0	0	0	0	0	0	0	0	0	0	0	0	0	0	0	0	0	0	0	0	**0**
NUEVARENCA_TG1+TV1_GNL_P	0	0	0	0	0	0	0	0	0	0	0	0	0	0	0	0	0	0	0	0	0	0	0	0	**0**
NUEVARENCA_TG1+TV1+FA1_GLP	0	0	0	0	0	0	0	0	0	0	0	0	0	0	0	0	0	0	0	0	0	0	0	0	**0**
NUEVARENCA_TG1+TV1+FA1_GN_A	0	0	0	0	0	0	0	0	0	0	0	0	0	0	0	0	0	0	0	0	0	0	0	0	**0**
NUEVARENCA_TG1+TV1+FA1_GNL_A	0	0	0	0	0	0	0	0	0	0	0	0	0	0	0	0	0	0	0	0	0	0	0	0	**0**
NUEVARENCA_TG1+TV1+FA1_GNL_B	0	0	0	0	0	0	0	0	0	0	0	0	0	0	0	0	0	0	0	0	0	0	0	0	**0**
NUEVARENCA_TG1+TV1+FA1_GNL_INFLEX	0	0	0	0	0	0	0	0	0	0	0	0	0	0	0	0	0	0	0	0	0	0	0	0	**0**
NUEVARENCA_TG1+TV1+FA1_GNL_P	0	0	0	0	0	0	0	0	0	0	0	0	0	0	0	0	0	0	0	0	0	0	0	0	**0**
RENCA-1_DIESEL	0	0	0	0	0	0	0	0	0	0	0	0	0	0	0	0	0	0	0	0	0	0	0	0	**0**
RENCA-2_DIESEL	0	0	0	0	0	0	0	0	0	0	0	0	0	0	0	0	0	0	0	0	0	0	0	0	**0**
CMPCCORDILLERA_GNL_A	0	0	0	0	0	0	0	0	0	0	0	0	0	0	0	0	0	30	30	30	0	0	0	0	**90**
SANTAMARTA_COGEN	10	10	10	10	10	10	10	10	10	10	10	10	10	10	10	10	10	10	10	10	10	10	10	10	**240**
CANDELARIA-1_DIESEL	82	75	75	75	60	75	0	0	0	0	0	0	0	0	0	0	0	0	0	0	0	0	0	0	**440**
CANDELARIA-1_GN_A	0	0	0	0	0	0	60	60	60	0	0	0	0	0	0	0	0	0	0	0	0	0	0	0	**180**
CANDELARIA-1_GNL_A	0	0	0	0	0	0	0	0	0	0	0	0	0	0	0	0	0	0	0	0	0	0	0	0	**0**
CANDELARIA-1_GNL_B	0	0	0	0	0	0	0	0	0	0	0	0	0	0	0	0	0	0	0	0	0	0	0	0	**0**
CANDELARIA-1_GNL_C	0	0	0	0	0	0	0	0	0	0	0	0	0	0	0	0	0	0	0	0	0	0	0	0	**0**
CANDELARIA-1_GNL_D	0	0	0	0	0	0	0	0	0	0	0	0	0	0	0	0	0	0	0	0	0	0	0	0	**0**
CANDELARIA-1_GNL_E	0	0	0	0	0	0	0	0	0	0	0	0	0	0	0	0	0	0	0	0	0	0	0	0	**0**
CANDELARIA-1_GNL_F	0	0	0	0	0	0	0	0	0	0	0	0	0	0	0	0	0	0	0	0	0	0	0	0	**0**
CANDELARIA-1_GNL_G	0	0	0	0	0	0	0	0	0	0	0	0	0	0	0	0	0	0	0	0	0	0	0	0	**0**
CANDELARIA-1_GNL_INFLEX	0	0	0	0	0	0	0	0	0	0	0	0	0	0	0	0	0	0	0	0	0	0	0	0	**0**
CANDELARIA-2_DIESEL	60	60	60	60	60	60	0	0	0	0	0	0	0	0	0	0	0	0	0	0	0	0	0	0	**360**
CANDELARIA-2_GN_A	0	0	0	0	0	0	69	69	70	65	90	89	75	98	76	60	77	60	62	60	60	60	60	60	**1259**
CANDELARIA-2_GNL_A	0	0	0	0	0	0	0	0	0	0	0	0	0	0	0	0	0	0	0	0	0	0	0	0	**0**
CANDELARIA-2_GNL_B	0	0	0	0	0	0	0	0	0	0	0	0	0	0	0	0	0	0	0	0	0	0	0	0	**0**
CANDELARIA-2_GNL_C	0	0	0	0	0	0	0	0	0	0	0	0	0	0	0	0	0	0	0	0	0	0	0	0	**0**
CANDELARIA-2_GNL_D	0	0	0	0	0	0	0	0	0	0	0	0	0	0	0	0	0	0	0	0	0	0	0	0	**0**
CANDELARIA-2_GNL_E	0	0	0	0	0	0	0	0	0	0	0	0	0	0	0	0	0	0	0	0	0	0	0	0	**0**
CANDELARIA-2_GNL_F	0	0	0	0	0	0	0	0	0	0	0	0	0	0	0	0	0	0	0	0	0	0	0	0	**0**
CANDELARIA-2_GNL_G	0	0	0	0	0	0	0	0	0	0	0	0	0	0	0	0	0	0	0	0	0	0	0	0	**0**
CANDELARIA-2_GNL_INFLEX	0	0	0	0	0	0	0	0	0	0	0	0	0	0	0	0	0	0	0	0	0	0	0	0	**0**
EPACIFICO_COGEN	16	16	16	16	16	16	16	16	16	16	16	16	16	16	16	16	16	16	16	16	16	16	16	16	**384**
COLIHUES-1_DIESEL	0	0	0	0	0	0	0	0	0	0	0	0	0	0	0	0	0	0	0	0	0	0	0	0	**0**
COLIHUES-1_HFO	0	0	0	0	0	0	0	0	0	0	0	0	0	0	0	0	0	0	0	0	0	0	0	0	**0**
COLIHUES-2_DIESEL	0	0	0	0	0	0	0	0	0	0	0	0	0	0	0	0	0	0	0	0	0	0	0	0	**0**
COLIHUES-2_HFO	0	0	0	0	0	0	0	0	0	0	0	0	0	0	0	0	0	0	0	0	0	0	0	0	**0**
ESPERANZA-DS1_DIESEL	0	0	0	0	0	0	0	0	0	0	0	0	0	0	0	0	0	0	0	0	0	0	0	0	**0**
ESPERANZA-DS2_DIESEL	0	0	0	0	0	0	0	0	0	0	0	0	0	0	0	0	0	0	0	0	0	0	0	0	**0**
ESPERANZA-TG1_DIESEL	0	0	0	0	0	0	0	0	0	0	0	0	0	0	0	0	0	0	0	0	0	0	0	0	**0**
TENO_DIESEL	0	0	0	0	0	0	0	0	0	0	0	0	0	0	0	0	0	0	0	0	0	0	0	0	**0**
TENOGAS_GLP	0	0	0	0	0	0	0	0	0	0	0	0	0	0	0	0	0	0	0	0	0	0	0	0	**0**
CEMENTOSBIOBIO_DIESEL	0	0	0	0	0	6	6	6	6	6	6	6	6	6	6	6	6	6	6	6	6	0	0	0	**96**
CEMENTOSBIOBIO_FO6	0	0	0	0	0	0	0	0	0	0	0	0	0	0	0	0	0	0	0	0	0	0	0	0	**0**
LICANTEN_BL1_COGEN	3	3	3	3	3	3	3	3	3	3	3	3	3	3	3	3	3	3	3	3	3	3	3	3	**72**
LICANTEN_BL1+BL2_COGEN	4	4	4	4	4	4	4	4	4	4	4	4	4	4	4	4	4	4	4	4	4	4	4	4	**84**
CONSTITUCION_DIESEL	0	0	0	0	0	0	0	0	0	0	0	0	0	0	0	0	0	0	0	0	0	0	0	0	**0**
MAULE_DIESEL	0	0	0	0	0	0	0	0	0	0	0	0	0	0	0	0	0	0	0	0	0	0	0	0	**0**

VINALES_BL1_COGEN	10	10	10	10	10	10	10	10	10	10	10	10	10	10	10	10	10	10	10	10	10	10	10	10	**240**
VINALES_BL1+BL2_COGEN	12	12	12	12	12	12	12	12	12	12	12	12	12	12	12	12	12	12	12	12	12	12	12	12	**288**
CELCO_BL1_COGEN	5	5	5	5	5	5	5	5	5	5	5	5	5	5	5	5	5	5	5	5	5	5	5	5	**120**
CELCO_BL1+BL2_COGEN	3	0	0	0	0	0	0	3	3	3	3	3	0	3	3	3	3	0	0	0	3	3	3	3	**43**
SANJAVIER_1	0	0	0	0	0	0	0	0	0	4	4	4	4	4	4	4	4	0	0	0	0	0	0	0	**30**
LINARES_DIESEL	0	0	0	0	0	0	0	0	0	0	0	0	0	0	0	0	0	0	0	0	0	0	0	0	**0**
SANGREGORIO_DIESEL	0	0	0	0	0	0	0	0	0	0	0	0	0	0	0	0	0	0	0	0	0	0	0	0	**0**
NUEVAALDEA-1_BL1_COGEN	7	7	7	7	7	7	7	7	7	7	7	7	7	7	7	7	7	7	7	7	7	7	7	7	**168**
NUEVAALDEA-1_BL1+BL2_COGEN	7	7	7	7	7	7	7	7	7	7	7	7	7	7	7	7	7	7	7	7	7	7	7	7	**168**
NUEVAALDEA-2_DIESEL	0	0	0	0	0	0	0	0	0	0	0	0	0	0	0	0	0	0	0	0	0	0	0	0	**0**
NUEVAALDEA-3_COGEN	20	20	20	20	20	20	20	20	20	20	20	20	20	20	20	20	20	20	20	20	20	20	20	20	**480**
LAJAEVE-1_COGEN	7	7	7	7	7	7	7	7	7	7	7	7	7	7	7	7	7	7	7	7	7	7	7	7	**168**
LAJAEVE-2_COGEN	3	3	3	3	3	3	3	3	3	3	3	3	3	3	3	3	3	3	3	3	3	3	3	3	**72**
MASISA_COGEN	0	0	0	0	0	0	0	0	0	0	0	0	0	0	0	0	0	0	0	0	0	0	0	0	**0**
SANTALIDIA_DIESEL	0	0	0	0	0	0	0	0	0	0	0	0	0	0	0	0	0	0	0	0	0	0	0	0	**0**
LOSPINOS_DIESEL	0	87	100	108	100	100	108	108	25	108	108	108	60	74	108	30	82	0	0	0	0	0	0	0	**1410**
LOSGUINDOS_DIESEL	0	0	0	0	0	0	0	0	0	0	0	0	0	0	0	0	0	0	0	0	0	0	0	0	**0**
LOSGUINDOS-2_DIESEL	0	0	0	0	0	0	0	0	0	0	0	0	0	0	0	0	0	0	0	0	0	0	0	0	**0**
SANTAFE_BL1_COGEN	22	22	22	22	22	22	22	22	22	22	22	22	22	22	22	22	22	22	22	22	22	22	22	22	**516**
SANTAFE_BL1+BL2_COGEN	19	19	19	19	19	19	19	19	19	19	19	19	19	19	19	19	19	19	19	19	19	19	19	19	**451**
SANTAFE_BL1+BL2+BL3_COGEN	16	16	16	16	16	16	16	16	16	16	16	16	16	16	16	16	16	16	16	16	16	16	16	16	**386**
SANTAFE_BL1+BL2+BL3+BL4_COGEN	0	0	0	0	0	0	0	0	0	0	0	0	0	0	0	0	0	0	0	0	0	0	0	0	**2**
CMPCSANTAFE_COGEN	0	0	0	0	0	0	0	0	0	0	0	0	0	0	0	0	0	0	0	0	0	0	0	0	**0**
CMPCLAJA_BL1_COGEN	0	0	0	0	0	0	0	0	0	0	0	0	0	0	0	0	0	0	0	0	0	0	0	0	**0**
CMPCLAJA_BL1+BL2_COGEN	0	0	0	0	0	0	0	0	0	0	0	0	0	0	0	0	0	0	0	0	0	0	0	0	**0**
CMPCLAJA_BL1+BL2+BL3_COGEN	0	0	0	0	0	0	0	0	0	0	0	0	0	0	0	0	0	0	0	0	0	0	0	0	**0**
CMPCPACIFICO_BL1_COGEN	12	12	12	12	12	12	12	12	12	12	12	12	12	12	12	12	12	12	12	12	12	12	12	12	**288**
CMPCPACIFICO_BL1+BL2_COGEN	11	11	11	11	11	11	11	11	11	11	11	11	11	11	11	11	11	11	11	11	11	11	11	11	**264**
CMPCPACIFICO_BL1+BL2+BL3_COGEN	10	10	10	10	10	10	10	10	7	10	10	10	10	10	10	10	10	0	0	10	10	10	10	10	**218**
YUNGAY-1_DIESEL	0	0	0	0	0	0	0	0	0	0	0	0	0	0	0	0	0	0	0	0	0	0	0	0	**0**
YUNGAY-1_GN_A	0	0	0	0	0	0	0	0	0	0	0	0	0	0	0	0	0	0	0	0	0	0	0	0	**0**
YUNGAY-1_GNL_A	0	0	0	0	0	0	0	0	0	0	0	0	0	0	0	0	0	0	0	0	0	0	0	0	**0**
YUNGAY-2_DIESEL	0	0	0	0	0	0	0	0	0	0	0	0	0	0	0	0	0	0	0	0	0	0	0	0	**0**
YUNGAY-2_GN_A	0	0	0	0	0	0	0	0	0	0	0	0	0	0	0	0	0	0	0	0	0	0	0	0	**0**
YUNGAY-2_GNL_A	0	0	0	0	0	0	0	0	0	0	0	0	0	0	0	0	0	0	0	0	0	0	0	0	**0**
YUNGAY-3_DIESEL	0	0	0	0	0	0	0	0	0	0	0	0	0	0	0	0	0	0	0	0	0	0	0	0	**0**
YUNGAY-3_GN_A	0	0	0	0	0	0	0	0	0	0	0	0	0	0	0	0	0	0	0	0	0	0	0	0	**0**
YUNGAY-3_GNL_A	0	0	0	0	0	0	0	0	0	0	0	0	0	0	0	0	0	0	0	0	0	0	0	0	**0**
YUNGAY-4_DIESEL	0	0	0	0	0	0	0	0	0	0	0	0	0	0	0	0	0	0	0	0	0	0	0	0	**0**
CHOLGUAN_BL1_COGEN	9	9	9	9	9	9	9	9	9	9	9	9	9	9	9	9	9	9	9	9	9	9	9	9	**216**
CHOLGUAN_BL1+BL2_COGEN	0	0	0	0	0	0	0	0	0	0	0	0	0	0	0	0	0	0	0	0	0	0	0	0	**0**
NEWEN_DIESEL	0	0	0	0	0	0	0	0	0	0	0	0	0	0	0	0	0	0	0	0	0	0	0	0	**0**
NEWEN_GN_A	0	0	0	0	0	0	0	0	0	0	0	0	0	0	0	0	0	0	0	0	0	0	0	0	**0**
NEWEN_GNL_A	0	0	0	0	0	0	0	0	0	0	0	0	0	0	0	0	0	0	0	0	0	0	0	0	**0**
NEWEN_GNL_B	0	0	0	0	0	0	0	0	0	0	0	0	0	0	0	0	0	0	0	0	0	0	0	0	**0**
NEWEN_PROPANO	0	0	0	0	0	0	0	0	0	0	0	0	0	0	0	0	0	0	0	0	0	0	0	0	**0**
ENAPBIOBIO_COGEN	21	21	21	21	21	21	21	21	21	21	21	21	21	21	21	21	21	21	21	21	21	21	21	21	**492**
ESCUADRON_COGEN	0	0	0	0	0	0	0	0	0	0	0	0	0	0	0	0	0	0	0	0	0	0	0	0	**0**
CORONEL_DIESEL	0	0	0	0	0	0	0	0	0	0	0	0	0	0	0	0	0	0	0	0	0	0	0	0	**0**
CORONEL_GN_A	0	0	0	0	0	0	0	0	0	0	0	0	0	0	0	0	0	0	0	0	0	0	0	0	**0**
CORONEL_GNL_A	0	0	0	0	0	0	0	0	0	0	0	0	0	0	0	0	0	0	0	0	0	0	0	0	**0**
CORONEL_GNL_B	0	0	0	0	0	0	0	0	0	0	0	0	0	0	0	0	0	0	0	0	0	0	0	0	**0**
SANTAMARIA_CAR	374	374	374	374	374	374	374	374	374	374	374	374	374	374	374	374	374	374	374	374	374	374	374	374	**8976**
BOCAMINA-2_CAR	0	0	0	0	0	0	0	0	0	0	0	0	0	0	0	0	0	0	0	0	0	0	0	0	**0**
HORCONES_DIESEL	0	0	0	0	0	0	0	0	0	0	0	0	0	0	0	0	0	0	0	0	0	0	0	0	**0**
ARAUCO_COGEN	0	0	0	0	0	0	0	0	0	0	0	0	0	0	0	0	0	0	0	0	0	0	0	0	**0**
LAUTARO-1_BL1_COGEN	0	0	0	0	0	0	0	0	0	0	0	0	0	0	0	0	0	0	0	0	0	0	0	0	**0**
LAUTARO-1_BL1+BL2_COGEN	0	0	0	0	0	0	0	0	0	0	0	0	0	0	0	0	0	0	0	0	0	0	0	0	**0**
LAUTARO-2_BL1_COGEN	0	0	0	0	0	0	0	0	0	0	0	0	0	0	0	0	0	0	0	0	0	0	0	0	**0**
LAUTARO-2_BL1+BL2_COGEN	0	0	0	0	0	0	0	0	0	0	0	0	0	0	0	0	0	0	0	0	0	0	0	0	**0**
VALDIVIA_BL1_COGEN_EUCA	4	4	4	4	4	4	4	4	4	4	4	4	4	4	4	4	4	4	4	4	4	4	4	4	**96**
VALDIVIA_BL1_COGEN_PINO	0	0	0	0	0	0	0	0	0	0	0	0	0	0	0	0	0	0	0	0	0	0	0	0	**0**
VALDIVIA_BL1+BL2_COGEN_EUCA	8	8	8	8	8	8	8	8	8	8	8	8	8	8	8	8	8	8	8	8	8	8	8	8	**192**
VALDIVIA_BL1+BL2_COGEN_PINO	0	0	0	0	0	0	0	0	0	0	0	0	0	0	0	0	0	0	0	0	0	0	0	0	**0**
VALDIVIA_BL1+BL2+BL3_COGEN_EUCA	5	5	5	5	5	5	5	5	5	5	5	5	5	5	5	5	5	5	5	5	5	5	5	5	**120**
VALDIVIA_BL1+BL2+BL3_COGEN_PINO	0	0	0	0	0	0	0	0	0	0	0	0	0	0	0	0	0	0	0	0	0	0	0	0	**0**
VALDIVIA_BL1+BL2+BL3+BL4_COGEN_EUCA	38	30	25	10	5	5	11	35	38	40	40	40	40	40	40	40	40	40	0	18	31	40	40	37	**721**
VALDIVIA_BL1+BL2+BL3+BL4_COGEN_PINO	0	0	0	0	0	0	0	0	0	0	0	0	0	0	0	0	0	0	0	0	0	0	0	0	**0**
ANTILHUE-1_DIESEL	0	0	0	0	0	0	0	0	0	0	0	0	0	0	0	0	0	0	0	0	0	0	0	0	**0**
ANTILHUE-2_DIESEL	0	0	0	0	0	0	0	0	0	0	0	0	0	0	0	0	0	0	0	0	0	0	0	0	**0**
CALLECALLE_DIESEL	0	0	0	0	0	0	0	0	0	0	0	0	0	0	0	0	0	0	0	0	0	0	0	0	**0**
CHUYACA_DIESEL	1	1	1	1	1	1	1	1	1	8	8	8	8	8	8	8	8	1	1	1	1	6	8	3	**98**
TRAPEN_DIESEL	37	16	1	0	0	0	0	1	26	50	66	72	72	72	65	56	67	39	32	38	46	55	62	50	**921**
DEGAN_DIESEL	0	0	0	0	0	0	0	0	0	0	0	0	0	0	0	0	0	0	0	0	0	0	0	0	**0**
DEGAN2-NAVE4_DIESEL	0	0	0	0	0	0	0	0	0	0	0	0	0	0	0	0	0	0	0	0	0	0	0	0	**0**
DEGAN2-NAVE5_DIESEL	0	0	0	0	0	0	0	0	0	0	0	0	0	0	0	0	0	0	0	0	0	0	0	0	**0**
TRINCAO_DIESEL	16	16	16	16	16	16	16	16	16	16	16	16	16	16	16	16	16	16	16	16	16	16	16	16	**389**
CHILOE_DIESEL	0	0	0	0	0	0	0	0	0	0	0	1	1	1	0	0	0	0	0	0	0	0	0	0	**2**

Embalses y Reguladas	1	2	3	4	5	6	7	8	9	10	11	12	13	14	15	16	17	18	19	20	21	22	23	24	Total
Total	**2569**	**2331**	**2193**	**2213**	**2198**	**2179**	**2150**	**1788**	**1143**	**1220**	**1206**	**1235**	**1240**	**1236**	**993**	**1120**	**1086**	**996**	**944**	**1004**	**1883**	**2127**	**2193**	**2151**	39 397
RAPEL-1	0	0	0	0	0	0	0	0	0	0	0	0	0	0	0	0	0	0	0	0	0	0	0	0	**0**
RAPEL-2	0	0	0	0	0	0	0	0	0	0	0	0	0	0	0	0	0	0	0	0	0	0	0	0	**0**
RAPEL-3	0	0	0	0	0	0	0	0	0	0	0	0	0	0	0	0	0	0	0	0	0	0	0	0	**0**
RAPEL-4	0	0	0	0	0	0	0	0	0	0	0	0	0	0	0	0	0	0	0	0	0	0	0	0	**0**
RAPEL-5	0	0	0	0	0	0	0	0	0	0	0	0	0	0	0	0	0	0	0	0	0	0	0	0	**0**
CIPRESES-1	19	19	19	5	5	19	19	16	0	0	0	0	0	0	0	0	0	0	0	0	0	0	0	0	**120**
CIPRESES-2	26	26	26	26	26	26	26	26	0	0	0	0	0	0	0	0	0	0	0	0	0	0	0	0	**206**
CIPRESES-3	5	5	5	19	19	5	5	5	0	0	0	0	0	0	0	0	0	0	0	0	0	0	0	0	**68**
OJOSDEAGUA	5	5	5	5	5	5	5	5	5	5	5	5	5	5	5	5	5	5	5	5	5	5	5	5	**115**
LAMINA	26	26	26	26	26	26	26	26	26	26	26	26	26	26	26	26	26	26	26	26	26	26	26	26	**614**
ISLA	69	69	69	69	69	69	69	68	54	54	54	54	54	54	54	54	54	54	54	54	54	54	54	54	**1421**
CURILLINQUE	84	84	84	84	84	84	84	83	66	66	66	66	66	66	66	66	66	66	66	66	66	66	66	66	**1724**
LOMAALTA	37	37	37	37	37	37	37	37	29	29	29	29	29	29	29	29	29	29	29	29	29	29	29	29	**763**
LOSHIERROS	8	8	8	8	8	8	8	0	0	0	0	0	0	0	0	0	0	0	0	0	8	8	8	8	**88**
LOSHIERROS-2	2	2	2	2	2	2	2	0	0	0	0	0	0	0	0	0	0	0	0	0	2	2	2	2	**17**
PEHUENCHE-1	213	139	139	139	139	139	139	139	139	139	139	139	139	139	0	0	0	0	0	0	195	208	169	169	**2755**
PEHUENCHE-2	155	139	0	0	139	139	0	0	0	0	0	0	0	0	0	0	0	0	0	0	212	199	239	246	**1467**
COLBUN-1	110	0	0	0	110	110	110	0	0	110	110	110	0	0	0	110	110	0	0	0	110	110	145	169	**1524**
COLBUN-2	147	110	110	110	0	0	110	110	0	0	0	0	110	110	0	0	0	0	0	0	110	123	110	132	**1392**
MACHICURA-1	21	21	21	21	21	21	21	21	21	21	21	21	21	21	21	21	21	21	21	21	21	21	21	21	**504**
MACHICURA-2	0	0	0	0	0	0	0	0	0	0	0	0	0	0	0	0	0	0	0	0	0	0	0	0	**0**
CHIBURGO	0	18	18	18	18	18	18	18	18	18	18	18	18	10	9	14	18	18	10	0	0	0	0	0	**295**
SANCLEMENTE	3	3	3	3	3	3	3	3	2	3	3	3	3	3	3	3	3	3	3	3	3	3	3	3	**71**
SANIGNACIO	0	0	0	0	0	0	0	0	0	0	0	0	0	0	0	0	0	0	0	0	0	0	0	0	**0**
ELTORO-1	84	84	84	84	84	84	84	84	84	84	84	84	68	84	110	110	84	84	84	84	84	84	84	84	**2056**
ELTORO-2	58	84	84	84	84	58	84	84	84	68	84	68	75	68	0	0	84	84	84	84	68	84	84	84	**1726**
ELTORO-3	84	78	68	68	58	84	78	58	58	75	58	84	84	75	110	110	68	69	42	58	75	78	58	58	**1736**
ELTORO-4	85	65	76	76	85	85	65	85	85	85	85	75	85	85	89	90	76	65	48	85	85	65	85	85	**1890**
ABANICO	28	28	28	28	28	28	28	28	28	28	28	28	28	28	28	28	28	28	28	28	28	28	28	28	**670**
ANTUCO-1	101	80	101	101	101	80	101	101	101	80	101	101	101	80	80	101	80	80	101	80	110	101	101	80	**2237**
ANTUCO-2	70	91	70	70	70	91	70	70	70	91	70	70	70	91	91	70	91	91	70	91	60	70	70	91	**1853**
RUCUE	101	88	88	102	92	88	90	88	88	105	96	88	88	88	100	88	88	88	88	99	92	90	88	88	**2192**
QUILLECO	43	38	38	44	40	38	39	38	38	45	41	38	38	38	43	38	38	38	38	43	40	39	38	38	**942**
LAJA1	0	0	0	0	0	0	0	0	0	0	0	0	0	0	0	0	0	0	0	0	0	0	0	0	**0**
RALCO-1	345	345	345	345	345	345	345	95	0	0	0	0	0	0	0	0	0	0	0	0	252	252	252	238	**3505**
RALCO-2	345	345	345	345	345	264	276	293	0	0	0	0	0	0	0	0	0	0	0	0	0	172	220	200	**3151**
PALMUCHO	31	31	31	31	31	31	31	31	31	31	31	31	31	31	31	31	31	31	31	31	31	31	31	31	**732**
PANGUE-1	80	80	80	80	80	80	80	80	80	20	20	20	20	20	20	50	50	80	80	80	80	80	80	80	**1500**
PANGUE-2	0	0	0	0	0	0	0	0	0	0	0	0	0	0	0	0	0	0	0	0	0	0	0	0	**0**
ANGOSTURA-1	0	0	0	0	0	0	0	0	0	0	0	0	0	0	0	0	0	0	0	0	0	0	0	0	**0**
ANGOSTURA-2	140	140	140	140	0	76	76	76	0	0	0	0	0	0	0	0	0	0	0	0	0	76	76	0	**940**
ANGOSTURA-3	47	47	47	47	47	40	24	24	39	39	39	39	39	39	39	39	39	39	39	39	39	24	24	39	**910**
CANUTILLAR-1	0	0	0	0	0	0	0	0	0	0	0	0	0	0	0	40	0	0	0	0	0	0	0	0	**40**
CANUTILLAR-2	0	0	0	0	0	0	0	0	0	0	0	41	46	50	40	0	0	0	0	0	0	0	0	0	**177**

Trayectoria de Cotas	1	2	3	4	5	6	7	8	9	10	11	12	13	14	15	16	17	18	19	20	21	22	23	24	Final
CIPRESES	1293.7	1293.6	1293.6	1293.6	1293.6	1293.6	1293.6	1293.6	1293.6	1293.6	1293.6	1293.6	1293.6	1293.6	1293.6	1293.6	1293.6	1293.6	1293.6	1293.6	1293.6	1293.6	1293.7	1293.7	**1293.66**
COLBUN	430.1	430.1	430.1	430.1	430.1	430.1	430.1	430.0	430.0	430.0	430.0	430.0	430.0	430.0	430.0	430.0	430.0	430.0	430.0	430.0	430.0	430.0	430.0	430.0	**429.98**
MACHICURA	257.2	257.2	257.2	257.2	257.2	257.2	257.3	257.3	257.2	257.2	257.2	257.3	257.3	257.3	257.2	257.2	257.2	257.2	257.1	257.1	257.2	257.2	257.3	257.4	**257.36**
PEHUENCHE	641.2	641.1	641.2	641.2	641.1	641.1	641.1	641.1	641.1	641.1	641.1	641.1	641.1	641.1	641.2	641.3	641.4	641.5	641.5	641.6	641.5	641.3	641.2	641.0	**641.03**
POLCURA	734.9	735.0	735.0	734.9	734.9	735.0	735.0	735.0	735.1	734.9	734.9	735.0	735.0	735.1	735.0	735.0	735.1	735.1	735.0	734.9	734.9	734.9	735.0	735.0	**735.04**
ELTORO	1319.6	1319.6	1319.6	1319.6	1319.6	1319.6	1319.6	1319.6	1319.6	1319.6	1319.6	1319.6	1319.6	1319.6	1319.6	1319.6	1319.6	1319.6	1319.6	1319.5	1319.5	1319.5	1319.5	1319.5	**1319.53**
ANGOSTURA	316.3	316.7	316.5	316.4	316.4	316.4	316.4	316.3	316.4	316.4	316.3	316.3	316.3	316.3	316.3	316.3	316.3	316.4	316.4	316.5	316.5	316.5	316.5	316.5	**316.50**
PANGUE	508.8	508.3	508.5	508.8	509.0	509.2	509.4	509.5	509.4	509.4	509.4	509.4	509.4	509.4	509.4	509.3	509.3	509.2	509.1	509.0	509.1	509.2	509.3	509.4	**509.43**
RALCO	720.2	720.2	720.1	720.1	720.0	720.0	719.9	719.9	719.9	719.9	719.9	719.9	719.9	719.9	719.9	719.9	720.0	720.0	720.0	720.0	719.9	719.9	719.9	719.9	**719.86**
CANUTILLAR	234.9	234.9	234.9	234.9	234.9	234.9	234.9	234.9	234.9	234.9	234.9	234.9	234.9	234.9	234.9	234.9	234.9	234.9	234.9	234.9	234.9	234.9	234.9	234.9	**234.93**
RAPEL	104.0	104.0	104.0	104.0	104.0	104.0	104.0	104.0	104.0	104.0	104.0	104.0	104.0	104.0	104.0	104.0	104.0	104.0	104.0	104.0	104.0	104.0	104.0	104.0	**103.97**

Trayectoria de Cotas	Inicial
CIPRESES	**1293.67**
COLBUN	**430.06**
MACHICURA	**257.13**
PEHUENCHE	**641.30**
POLCURA	**735.00**
ELTORO	**1319.62**
ANGOSTURA	**316.30**
PANGUE	**508.79**
RALCO	**720.26**
CANUTILLAR	**234.92**
RAPEL	**103.97**

Costos Marginales	1	2	3	4	5	6	7	8	9	10	11	12	13	14	15	16	17	18	19	20	21	22	23	24	Promedio
PAlmonte220	169.9	168.1	167.4	168.0	164.8	163.3	160.4	146.6	95.8	0.0	0.0	0.0	0.0	0.0	0.0	0.0	0.0	0.0	66.2	96.3	142.7	149.4	153.6	154.0	**90.28**
Tarapaca220	168.2	166.5	165.8	166.5	163.2	161.8	158.9	145.3	95.3	0.0	0.0	0.0	0.0	0.0	0.0	0.0	0.0	0.0	66.1	95.5	141.2	147.9	152.0	152.4	**89.44**
Crucero220	163.0	161.5	160.8	161.5	158.3	156.9	153.9	141.5	95.1	69.0	69.2	66.0	61.1	59.7	58.0	58.0	59.9	58.6	66.4	93.6	136.4	142.7	146.8	147.3	**110.21**
Atacama220	157.9	156.4	155.5	156.5	154.7	153.9	152.4	143.7	103.0	75.2	75.4	73.0	68.1	65.4	63.2	63.3	65.5	63.8	71.5	98.8	139.2	143.3	146.4	146.3	**112.18**
Kapatur220	155.4	154.1	153.4	154.4	152.3	151.3	149.4	139.7	98.8	72.1	72.3	69.9	65.1	63.1	61.0	61.1	63.2	61.6	69.1	95.6	135.0	139.5	142.7	142.8	**109.29**
LosChangos220	155.1	153.8	153.0	154.0	152.0	151.1	149.1	139.7	98.8	72.1	72.4	69.9	65.2	63.2	61.2	61.3	63.3	61.7	69.2	95.6	135.1	139.4	142.5	142.6	**109.22**
Antofagasta110	158.2	156.8	156.1	157.1	154.7	153.8	151.7	141.6	100.5	74.2	74.5	71.7	66.8	64.7	62.6	62.8	64.9	63.4	71.3	97.8	136.9	141.5	144.9	145.1	**111.40**
DAlmagro220	156.7	155.0	154.3	155.4	153.8	153.0	151.7	142.9	101.3	71.7	71.1	68.0	63.4	61.3	59.0	59.0	61.1	59.4	66.9	94.7	140.1	144.4	146.4	146.0	**109.87**
Cardones220	154.4	152.7	152.1	153.1	151.7	151.1	149.9	143.2	105.1	76.3	76.5	73.6	68.9	66.9	64.8	64.8	66.9	64.6	71.4	95.9	140.6	143.0	144.8	144.4	**111.51**
Maitencillo220	152.4	150.7	150.0	151.1	149.9	149.4	148.4	142.9	106.6	77.7	78.1	75.2	70.6	68.7	66.5	66.5	68.6	66.0	71.4	71.5	140.2	141.7	143.1	142.7	**110.41**
PAzucar220	152.9	150.9	150.3	151.8	150.7	150.3	149.7	145.2	110.5	80.9	81.7	78.5	73.6	71.5	69.2	69.2	71.4	68.4	73.8	70.7	144.4	144.7	145.7	145.1	**112.55**
Quillota220	150.6	148.3	147.7	147.6	147.1	147.1	147.2	147.3	147.0	149.0	149.4	148.5	142.3	142.7	148.5	141.7	143.8	97.5	97.5	148.9	149.4	149.1	149.1	148.1	**143.14**
Polpaico220	152.4	150.0	149.5	149.8	149.0	148.8	149.0	148.6	147.9	150.0	150.5	149.9	143.4	143.8	149.4	142.5	144.5	98.0	98.0	149.8	150.2	149.8	150.0	149.0	**144.33**
CNavia220	154.3	151.8	151.2	151.4	150.6	150.4	150.7	150.5	150.2	152.5	153.1	152.6	145.8	146.2	151.9	144.8	146.8	99.5	99.5	152.1	152.4	151.9	152.0	151.0	**146.39**
AJahuel220	152.4	150.1	149.6	149.8	149.0	148.8	149.1	149.1	149.2	151.6	152.2	151.8	145.2	145.5	151.1	143.9	146.0	98.8	98.8	150.8	150.8	150.2	150.3	149.4	**145.16**
Ancoa220	147.4	145.3	145.8	146.0	144.9	144.7	145.5	146.2	147.7	150.4	151.3	151.1	144.4	144.7	150.1	142.7	144.7	97.8	97.6	148.8	147.0	145.9	146.0	145.4	**142.56**
Concepcion154	150.0	147.5	147.5	147.6	146.9	146.6	147.5	148.9	152.1	155.5	156.3	156.0	149.1	149.3	154.8	147.0	148.7	100.4	100.5	152.7	151.4	149.9	149.8	149.4	**146.06**
Charrua220	146.0	143.8	144.0	144.2	143.6	143.3	144.0	145.3	148.0	151.1	151.7	151.4	144.6	144.8	150.1	142.6	144.3	97.4	97.5	148.3	147.0	145.4	145.3	145.1	**142.04**
Ciruelos220	183.3	184.3	184.2	182.5	182.5	182.6	183.7	184.5	204.0	207.1	209.2	248.8	247.8	247.0	210.9	209.8	210.3	206.1	106.7	186.2	186.7	205.6	206.8	186.0	**197.78**
PMontt220	217.8	216.2	213.0	195.4	195.1	193.6	195.9	211.2	217.3	219.7	221.4	258.5	257.7	257.0	220.4	219.8	221.6	218.9	218.8	218.9	220.2	220.9	221.4	219.3	**219.59**
Chiloe110	219.1	216.7	212.8	195.5	194.9	191.6	194.7	209.4	215.5	218.4	220.2	257.0	257.1	257.1	220.5	220.1	221.4	218.5	218.8	219.6	221.5	222.7	223.4	221.0	**219.48**

Inercia GVAs	1	2	3	4	5	6	7	8	9	10	11	12	13	14	15	16	17	18	19	20	21	22	23	24	Promedio
INERCIA SEN	55.6	55.0	53.7	53.6	55.2	55.9	55.4	54.6	50.5	52.0	52.2	52.9	52.7	52.7	50.7	51.9	50.9	50.6	50.6	50.8	56.1	57.9	57.9	57.3	**53.6**

Flujo de Líneas MW	1	2	3	4	5	6	7	8	9	10	11	12	13	14	15	16	17	18	19	20	21	22	23	24	Absoluto
Crucero220->Tocopilla220	27.5	27.1	27.0	26.7	26.6	26.1	25.9	10.4	-0.1	-22.7	-24.1	-56.4	-57.3	-57.2	-50.5	-47.3	-47.5	-43.4	-36.2	-21.7	-50.6	-46.5	-42.5	-34.9	**57.3**
ElLoa220->Tocopilla220	26.2	25.9	25.7	25.5	25.4	24.9	24.6	8.5	-2.4	-25.9	-27.3	-61.0	-62.0	-61.9	-54.9	-51.6	-51.8	-47.7	-40.1	-25.0	-55.2	-51.1	-46.9	-38.9	**62.0**
Tocopilla110->S-AA100	25.7	25.6	25.6	25.4	25.4	24.9	24.6	26.3	22.6	22.4	20.9	26.4	25.4	25.5	23.5	22.3	22.2	21.8	20.3	17.2	24.4	28.3	32.4	33.5	**33.5**
Tocopilla110->Tamaya110	24.5	24.4	24.5	24.3	24.3	23.7	23.4	-10.5	-27.9	-32.6	-34.2	-64.2	-65.3	-65.1	-49.4	-41.7	-41.8	-33.4	-17.1	15.3	23.0	27.1	31.5	32.8	**65.3**
Encuentro220->Collahuasi220	120.8	118.6	117.9	117.3	116.9	115.4	117.4	102.6	58.4	36.1	34.6	34.7	33.4	31.5	29.4	30.3	32.4	39.1	49.5	86.9	116.5	121.8	122.2	121.2	**122.2**
Encuentro220->Lagunas220	90.5	88.9	88.1	87.3	87.3	86.4	87.4	65.2	-7.5	-44.4	-46.0	-45.9	-47.2	-49.1	-51.2	-50.3	-48.2	-41.5	-24.9	38.9	84.4	90.5	90.8	90.3	**90.8**
Lagunas220->Collahuasi220	56.2	55.0	55.0	55.5	54.8	53.7	55.4	66.4	110.6	134.0	134.0	134.0	134.0	134.0	134.0	134.0	134.0	134.0	124.4	83.4	59.0	57.8	57.9	57.1	**134.0**
Lagunas220->NvaVictoria220	-40.7	-40.0	-39.6	-39.3	-39.2	-38.8	-39.4	-27.7	10.5	30.6	31.5	31.4	32.1	33.2	34.4	33.9	32.5	28.9	20.1	-13.5	-37.5	-40.7	-40.9	-40.6	**40.9**
Lagunas220->Tarapaca220	71.2	70.2	69.4	68.5	68.6	68.4	68.4	68.6	68.2	68.5	68.4	68.1	68.0	68.0	68.0	67.5	66.8	68.8	68.9	69.1	70.1	70.8	70.9	70.9	**71.2**
LosChangos500->Kimal500	239.5	233.6	238.8	233.2	199.9	186.7	158.3	75.6	-111.5	-82.1	-73.4	-78.5	-94.5	-103.6	-115.5	-118.1	-120.6	-108.6	-82.3	-62.0	27.3	87.3	124.5	148.3	**239.5**
LosChangos220->Kapatur220	442.1	428.7	468.0	460.2	361.4	332.7	275.0	59.9	-391.5	-84.1	-127.9	-155.4	-225.1	-313.9	-347.3	-328.5	-333.5	-280.9	-173.4	-342.2	-105.7	50.7	169.2	230.2	**468.0**
LosChangos500->Cumbre500	-118.4	-99.0	-143.5	-130.1	2.0	43.9	130.0	427.8	1066.2	659.0	618.3	486.9	478.8	576.8	622.0	605.7	602.4	566.4	494.9	967.4	641.7	425.3	269.6	184.7	**1066.2**
Cumbres500->NvaCardones500	-184.8	-166.8	-206.3	-194.3	-76.3	-33.2	44.6	418.8	1243.9	1042.6	1066.5	979.4	989.3	1089.4	1141.7	1125.1	1112.0	1054.8	921.9	1090.1	561.0	310.5	171.6	96.1	**1243.9**
Mejillones220->OHiggins220	85.0	85.4	80.2	81.5	92.4	95.2	101.6	119.7	150.2	38.6	36.8	39.2	40.2	20.8	22.9	22.9	25.0	19.9	14.7	115.2	111.6	105.2	106.9	102.4	**150.2**
Cardones220->CPinto220	53.3	50.5	54.8	53.3	39.5	29.8	21.9	-68.4	-269.5	-337.3	-380.2	-392.1	-407.7	-434.8	-454.0	-450.4	-438.9	-410.6	-341.2	-229.9	-70.1	-2.6	12.6	20.8	**454.0**
Maitencillo220->Cardones220	160.6	154.6	158.7	152.8	132.6	124.8	113.5	31.5	-143.3	-144.6	-167.0	-160.6	-171.4	-204.9	-224.4	-218.9	-208.9	-180.6	-110.1	-78.4	63.9	124.9	146.5	156.0	**224.4**
NvaMaitenc500->NvaCardones500	356.5	339.6	376.2	368.8	259.6	214.6	137.5	-310.4	-1259.9	-1190.9	-1269.4	-1222.8	-1242.0	-1334.3	-1384.9	-1368.0	-1345.9	-1273.9	-1100.0	-1100.0	-437.9	-151.1	-19.2	51.5	**1384.9**
NvaPAzucar500->NvaMaitenc500	9.3	9.1	59.3	81.6	-24.0	-76.3	-173.2	-721.7	-1846.7	-1826.3	-1918.5	-1896.8	-1884.9	-1880.5	-1874.6	-1870.2	-1871.5	-1866.2	-1860.7	-1873.0	-1157.8	-864.9	-717.7	-628.1	**1918.5**
PColorada220->PAzucar220	32.7	29.7	25.0	50.6	54.1	55.8	62.7	72.2	157.0	179.0	222.5	230.5	232.4	225.2	220.9	221.2	224.9	231.9	238.7	235.5	192.2	147.3	137.0	124.3	**238.7**
PAzucar220->DonGoyo220	-5.6	-5.4	-5.2	-3.4	-3.9	-3.7	-3.5	-4.5	-6.6	-9.2	-14.0	-20.3	-24.6	-31.8	-37.5	-40.5	-38.9	-39.1	-42.5	-50.4	-60.1	-65.8	-67.0	-70.6	**70.6**
DonGoyo220->LaCebada220	0.0	0.0	0.0	0.0	0.0	0.0	0.0	0.0	0.0	0.0	0.0	0.0	0.0	0.0	0.0	0.0	0.0	0.0	0.0	0.0	0.0	0.0	0.0	0.0	**0.0**
DonGoyo220->Talinay220	-3.8	-3.8	-3.2	-2.0	-1.7	-1.5	-1.7	-2.5	-4.8	-7.1	-11.2	-15.5	-19.9	-25.0	-30.1	-35.6	-34.1	-33.8	-35.1	-38.0	-43.9	-47.0	-44.9	-43.8	**47.0**
PuntaSierra220->LPalmas220	2.4	4.2	5.3	4.9	4.1	3.2	2.8	3.6	11.3	21.3	28.7	37.0	37.3	39.7	34.9	26.3	19.8	20.6	27.5	34.6	39.8	43.8	48.1	54.6	**54.6**
LPalmas220->LVilos220	3.4	5.0	6.0	5.5	4.7	3.7	3.2	5.3	17.3	32.3	49.8	66.4	77.2	78.9	65.8	48.9	34.3	31.8	36.9	41.9	51.5	61.1	74.4	90.4	**90.4**
LVilos220->Nogales220	-30.6	-27.4	-25.6	-25.0	-25.0	-26.1	-26.7	-26.2	-23.5	-17.1	-4.6	5.1	12.9	14.9	7.0	0.3	-7.2	-6.4	-4.5	-6.5	-6.6	-6.3	1.4	11.5	**30.6**
LVilos220->DonaCarmen220	-30.6	-27.4	-25.6	-25.0	-25.0	-26.1	-27.3	-26.8	-24.8	-18.8	-6.7	2.7	10.0	12.0	4.3	-2.3	-9.8	-8.6	-6.4	-7.8	-7.3	-6.3	1.4	11.5	**30.6**
NvaPAzucar500->Polpaico500_I	1.6	3.8	-22.8	-95.8	-40.3	-13.2	37.4	393.5	1000.0	1000.0	1000.0	1000.0	1000.0	1000.0	1000.0	1000.0	1000.0	1000.0	1000.0	1000.0	612.9	515.6	436.2	393.0	**1000.0**
NvaPAzucar500_SC->Polpaico500_I_SC	0.0	0.0	0.0	0.0	0.0	0.0	0.0	0.0	0.0	0.0	0.0	0.0	0.0	0.0	0.0	0.0	0.0	0.0	0.0	0.0	0.0	0.0	0.0	0.0	**0.0**
NvaPAzucar500->Polpaico500_II	1.6	3.8	-22.8	-95.8	-40.3	-13.2	37.4	393.5	1000.0	1000.0	1000.0	1000.0	1000.0	1000.0	1000.0	1000.0	1000.0	1000.0	1000.0	1000.0	612.9	515.6	436.2	393.0	**1000.0**
NvaPAzucar500_SC->Polpaico500_II_SC	0.0	0.0	0.0	0.0	0.0	0.0	0.0	0.0	0.0	0.0	0.0	0.0	0.0	0.0	0.0	0.0	0.0	0.0	0.0	0.0	0.0	0.0	0.0	0.0	**0.0**
LoAguirre500->Polpaico500	257.2	246.9	284.2	380.5	355.7	324.1	217.9	-357.3	-1325.9	-1342.1	-1368.5	-1361.9	-1365.5	-1341.6	-1386.0	-1312.5	-1295.8	-1304.5	-1309.2	-1342.3	-663.2	-429.0	-311.5	-269.7	**1386.0**
Quillota220->Polpaico220	224.7	195.6	175.6	197.8	114.3	99.6	133.9	93.1	-20.5	-9.6	5.9	-4.2	-20.9	-24.6	14.9	-31.2	-35.5	-27.4	-25.7	37.9	103.7	58.4	65.3	55.7	**224.7**
Ancoa500->AJahuel500	1423.3	1348.9	1315.3	1363.7	1316.8	1293.0	1237.3	830.3	85.6	137.1	110.4	131.3	115.2	164.7	124.8	233.8	278.1	208.0	143.3	136.2	796.0	1038.3	1117.7	1065.3	**1423.3**
Charrua500->Ancoa500	378.4	407.7	422.2	435.0	374.1	362.9	356.6	266.2	58.9	54.3	40.1	50.2	43.9	62.8	107.7	120.3	156.4	146.6	116.3	120.7	192.8	270.2	291.1	256.3	**435.0**
EntreRios500->Ancoa500	776.8	836.9	866.8	892.9	768.0	744.9	732.1	546.5	121.0	111.4	82.4	103.1	90.0	129.0	221.1	247.0	321.1	301.0	238.8	247.7	395.8	554.7	597.7	526.2	**892.9**
Cautin220->RioTolten220	166.1	166.1	166.1	166.1	166.1	166.1	166.1	166.1	166.1	166.1	166.1	123.3	123.3	123.3	123.3	123.3	123.3	123.3	161.5	166.1	166.1	166.1	166.1	166.1	**166.1**
FrutillarNorte->PMontt220	134.2	135.0	135.0	123.3	114.3	109.2	110.9	124.2	113.6	109.8	102.0	56.7	59.4	61.4	78.5	87.6	108.7	130.1	135.0	135.0	135.0	135.0	133.3	135.0	**135.0**

Generación PMGD MW	1	2	3	4	5	6	7	8	9	10	11	12	13	14	15	16	17	18	19	20	21	22	23	24	Total
SUMA TOTAL PMGD	72.9	73.4	71.9	72.0	70.6	72.6	71.6	189.1	459.4	698.6	896.2	910.3	1064.5	1025.5	948.8	1027.0	861.4	816.6	737.0	402.9	123.5	72.4	72.4	72.9	**10883.5**

Costos Marginales PMGD	1	2	3	4	5	6	7	8	9	10	11	12	13	14	15	16	17	18	19	20	21	22	23	24	Promedio
Palafitos110	170.9	169.1	168.3	169.0	165.7	164.3	161.3	147.8	97.3	0.0	0.0	0.0	0.0	0.0	0.0	0.0	0.0	0.0	67.4	97.4	143.8	150.5	154.6	155.0	**90.94**
MontePatria013	182.1	179.7	179.0	180.8	179.4	179.0	178.3	172.9	144.2	105.5	106.6	102.5	96.1	93.4	90.3	90.3	93.2	89.2	97.1	93.1	190.1	190.5	191.8	190.9	**141.50**
Punitaqui013	187.3	184.8	184.1	185.9	184.5	184.1	183.4	177.8	152.0	111.3	112.4	108.0	101.3	98.4	95.2	95.2	98.3	94.1	100.8	96.6	197.3	197.7	199.1	198.2	**146.99**
Placilla110	150.6	148.4	147.7	147.7	147.2	147.2	147.2	147.4	147.4	149.5	149.8	148.9	142.7	143.1	148.9	142.1	144.2	97.7	97.8	149.4	149.9	149.6	149.6	148.6	**143.44**
LaCalera110	156.6	154.2	153.5	153.5	153.0	153.0	153.0	153.2	154.5	156.7	157.1	156.1	149.6	150.0	156.1	149.0	151.1	102.5	102.4	156.4	156.9	156.6	156.6	155.6	**149.89**
Cabildo023	165.6	163.1	162.3	162.3	161.8	161.8	161.8	162.0	164.0	166.3	166.8	165.7	158.8	159.2	165.8	158.2	160.4	108.8	107.3	163.9	164.4	164.1	164.2	163.1	**158.40**
Quereo023	153.5	151.2	150.5	150.5	150.0	150.0	150.0	150.2	152.4	154.6	154.9	154.0	147.6	147.9	154.0	147.0	149.1	101.1	101.6	155.2	155.7	155.4	155.4	154.4	**147.76**
SanFelipe110	155.0	152.6	152.0	152.0	151.4	151.4	151.5	151.6	153.2	155.4	155.8	154.8	148.4	148.7	154.8	147.8	149.9	101.6	101.3	154.7	155.2	154.9	154.9	153.9	**148.45**
Rungue044	156.6	154.2	153.5	153.5	153.0	153.0	153.0	153.2	155.3	157.5	157.9	156.9	150.4	150.7	156.9	149.8	151.9	103.0	102.2	156.2	156.7	156.4	156.4	155.4	**150.14**
Casablanca066	163.7	161.3	160.5	160.5	160.0	160.0	160.0	160.2	166.5	168.8	169.3	168.2	161.2	161.6	168.2	160.6	162.9	110.4	108.5	165.7	166.2	165.9	165.9	164.9	**159.21**
SantaMarta110	157.2	154.8	154.1	154.1	153.6	153.6	153.6	153.8	155.8	158.0	158.4	157.4	150.9	151.2	157.4	150.2	152.4	103.3	103.1	157.6	158.1	157.8	157.8	156.8	**150.88**
Leyda110	160.6	158.2	157.5	157.5	156.9	157.0	157.0	157.2	160.6	162.9	163.3	162.3	155.5	155.9	162.3	154.9	157.1	106.5	105.4	161.1	161.6	161.3	161.3	160.3	**154.77**
Lihueimo066	179.8	177.1	176.3	176.3	175.7	175.7	175.8	176.0	194.0	196.8	197.3	196.0	187.9	188.3	196.1	187.1	189.8	128.7	124.4	190.0	190.6	190.3	190.3	189.0	**181.22**
IsladeMaipo066	170.6	168.1	167.3	167.3	167.4	167.3	166.8	167.3	172.4	174.8	174.5	174.8	167.1	167.5	173.4	165.4	167.8	113.8	114.0	173.5	174.1	173.7	173.7	172.6	**165.63**
SanBernardo110	156.4	154.1	153.4	153.4	153.4	153.4	152.9	153.3	155.2	157.4	157.1	157.4	150.4	150.8	156.1	148.9	151.0	102.4	102.2	155.6	156.1	155.8	155.8	154.8	**149.88**
Buin110	153.2	150.8	150.3	150.5	149.7	149.5	149.8	149.8	149.9	152.3	153.0	152.6	145.9	146.2	151.8	144.6	146.7	99.3	99.2	151.6	151.6	151.0	151.1	150.2	**145.85**
Colchagua066	151.2	149.0	148.3	148.3	148.4	148.3	147.8	148.3	149.4	151.7	151.6	151.9	145.2	145.4	150.3	143.3	145.4	98.6	99.0	150.6	151.1	150.8	150.9	149.9	**144.78**
LasCabras066	159.5	157.1	156.4	156.4	156.5	156.4	155.9	156.4	162.6	165.0	164.9	165.3	157.9	158.2	163.5	155.9	158.2	107.2	106.6	162.2	162.7	162.4	162.4	161.3	**155.46**
Curico066	155.5	153.2	152.5	152.5	152.6	152.5	152.0	152.5	154.0	156.4	156.2	156.6	149.6	149.9	155.0	147.8	149.9	101.6	101.9	155.0	155.5	155.2	155.3	154.2	**149.07**
Constitucion066	160.4	152.3	147.1	143.1	141.4	140.5	144.1	158.2	183.8	184.2	186.9	187.4	157.0	168.0	188.1	179.5	181.0	119.2	101.4	159.5	169.6	164.7	166.4	166.0	**160.41**
Tome066	161.6	159.1	158.4	158.4	158.5	158.4	157.9	158.4	160.5	163.3	162.9	163.3	156.0	156.3	161.5	154.0	156.2	105.9	106.6	162.2	162.8	162.4	162.5	161.4	**155.37**
Cabrero013	155.6	153.2	152.6	152.6	152.6	152.6	152.1	152.5	151.4	154.0	153.7	154.0	147.2	147.4	152.3	145.2	147.3	99.9	100.6	153.1	153.6	153.3	153.4	152.3	**147.61**
Lebu066	167.2	164.7	163.9	163.9	164.0	164.0	163.4	163.9	169.6	172.5	172.1	172.5	164.8	165.1	170.6	162.7	165.0	111.9	115.0	174.9	175.5	175.2	175.2	174.1	**163.81**
TresPinos066	166.8	164.3	163.6	163.6	163.7	163.6	163.0	163.5	169.1	172.0	171.6	172.0	164.3	164.6	170.1	162.2	164.5	111.5	114.4	174.1	174.7	174.4	174.4	173.2	**163.31**
LosAngeles066	158.5	156.1	155.4	155.5	155.5	155.5	154.9	155.4	158.5	161.3	160.9	161.3	154.1	154.4	159.5	152.1	154.2	104.6	105.5	160.5	161.0	160.7	160.7	159.7	**153.16**
Angol066	174.0	171.4	170.6	170.6	170.7	170.7	170.1	170.6	183.2	186.4	186.0	186.5	178.1	178.4	184.3	175.8	178.3	120.9	123.2	187.4	188.0	187.7	187.7	186.5	**174.45**
ElAvellano066	158.3	155.9	155.2	155.2	155.3	155.2	154.7	155.2	158.7	161.4	161.1	161.5	154.3	154.5	159.7	152.2	154.4	104.7	105.1	159.9	160.4	160.1	160.1	159.1	**153.00**
Traiguen066	171.3	168.7	168.0	168.0	168.1	168.0	167.4	167.9	181.0	184.2	183.8	184.3	176.0	176.3	182.2	173.7	176.1	119.4	120.6	183.5	184.1	183.7	183.8	182.6	**171.77**
Curacautin066	170.9	168.3	167.5	167.5	167.6	167.6	167.0	167.5	179.6	182.7	182.3	182.8	174.6	174.9	180.7	172.3	174.8	118.5	120.1	182.7	183.3	183.0	183.0	181.8	**170.89**
Lautaro066	177.1	172.1	170.8	170.1	169.9	169.6	170.7	174.7	182.4	188.7	191.2	189.4	179.7	178.5	185.6	175.1	176.2	118.2	117.5	179.0	180.1	178.9	177.4	177.9	**172.96**
Panguipulli066	192.9	194.4	193.1	191.4	191.5	192.3	191.5	190.7	213.2	215.1	215.7	261.9	261.2	261.0	222.9	164.0	166.4	112.8	108.2	188.5	190.8	211.8	214.3	190.7	**197.34**
Corral023	189.2	190.7	189.4	187.8	187.9	188.6	187.9	187.1	203.3	205.2	205.7	249.8	249.1	248.9	212.6	156.4	158.6	107.6	108.0	188.1	190.4	211.4	213.9	190.4	**192.00**
Osorno066	188.1	189.7	188.4	186.7	186.8	187.6	186.8	186.0	199.3	201.1	201.6	244.8	244.1	244.0	208.3	153.3	155.5	105.4	107.3	186.7	189.0	209.9	212.4	189.0	**189.66**
PuertoVaras013	194.7	196.3	195.0	193.3	193.4	194.1	193.4	192.5	207.4	209.3	209.8	254.8	254.1	253.9	216.8	159.6	161.8	109.7	111.5	194.1	196.5	218.1	220.7	196.4	**196.97**
Melipulli066	210.1	209.1	204.9	188.0	188.1	188.8	188.1	200.8	200.3	202.1	202.7	246.1	245.4	245.2	209.5	154.1	156.3	106.0	207.9	206.7	209.3	211.3	213.1	208.8	**200.11**
Colaco066	214.6	213.5	209.2	192.0	192.1	192.8	192.1	205.0	205.3	207.1	207.7	252.2	251.5	251.3	214.7	158.0	160.2	108.6	212.9	211.6	214.2	216.3	218.1	213.8	**204.78**
Pid-Pid110	224.5	221.3	216.8	201.8	201.9	194.8	200.7	213.7	220.8	224.7	227.0	265.4	265.4	265.4	227.6	227.1	228.3	225.0	225.0	225.8	227.8	229.5	230.5	227.4	**225.76**
Chonchi110	219.0	215.8	211.4	200.5	201.8	189.9	199.3	208.4	215.5	219.4	221.6	258.9	258.9	259.0	222.0	221.5	222.7	219.5	219.5	220.3	222.3	224.0	224.9	221.9	**220.75**

Sistemas de Almacenamiento	1	2	3	4	5	6	7	8	9	10	11	12	13	14	15	16	17	18	19	20	21	22	23	24	Total
Batería Alfalfal descarga	0.0	0.0	0.0	0.0	0.0	0.0	0.0	0.0	0.0	0.0	0.0	0.0	0.0	0.0	0.0	0.0	0.0	0.0	0.0	0.0	0.0	0.0	0.0	0.0	0.0
Batería Alfalfal carga	0.0	0.0	0.0	0.0	0.0	0.0	0.0	0.0	0.0	0.0	0.0	0.0	0.0	0.0	0.0	0.0	0.0	0.0	0.0	0.0	0.0	0.0	0.0	0.0	0.0

ANEXO Nº2

Detalle de la generación real para el día 29 de diciembre de 2021

RESUMEN DIARIO DE OPERACION DEL SIC

29-12-2021

29-12-2021

	1	2	3	4	5	6	7	8	9	10	11	12	13	14	15	16	17	18	19	20	21	22	23	24	TOT.DIA	DMAX.	DMED.
																									MWh	MWh/h	MWh/h
CHAPIQUINA	7.8	4.2	4.0	4.0	4.0	4.0	4.0	4.0	4.0	4.0	4.0	4.0	4.0	4.0	4.0	4.0	4.6	5.0	5.0	6.4	8.0	8.0	8.0	8.0	120.8	8.0	5.0
COSAPILLA	0.5	0.5	0.5	0.4	0.4	0.4	0.3	0.1	0.3	0.3	0.3	0.3	0.3	0.3	0.3	0.3	0.3	0.3	0.3	0.4	0.4	0.4	0.4	0.4	8.8	0.5	0.4
ELTORON2	1.0	1.0	1.0	1.0	1.0	1.0	1.0	1.0	1.0	1.0	1.0	1.0	1.0	1.0	1.0	1.0	1.0	1.0	1.0	1.0	1.0	1.0	1.0	1.0	24.9	1.0	1.0
CAVANCHA	1.9	1.9	1.9	1.9	1.9	1.9	1.9	1.9	1.9	1.9	1.9	1.9	1.9	1.9	1.9	1.8	1.8	1.8	1.8	1.8	1.8	1.8	1.8	1.8	45.1	1.9	1.9
ALTOHOSPICIO	1.0	1.0	1.0	1.0	1.0	1.0	1.0	1.0	1.0	1.0	1.0	1.0	1.0	1.0	1.0	1.0	1.0	1.0	1.0	1.0	1.0	1.0	1.0	1.0	23.0	1.0	1.0
SANTAROSA	0.5	0.5	0.5	0.5	0.5	0.5	0.5	0.5	0.5	0.5	0.5	0.5	0.5	0.5	0.5	0.5	0.5	0.5	0.5	0.5	0.5	0.5	0.5	0.5	11.6	0.5	0.5
RIOHUASCO	1.2	1.2	1.2	1.2	1.2	1.2	1.2	1.1	1.2	1.2	1.2	1.2	1.2	1.2	1.1	1.2	1.2	1.2	1.2	1.2	1.2	1.1	1.2	1.2	28.5	1.2	1.2
PUCLARO	0.0	0.0	0.0	0.0	0.0	0.0	0.0	0.0	0.0	0.0	0.0	0.0	0.0	0.0	0.0	0.0	0.0	0.0	0.0	0.0	0.0	0.0	0.0	0.0	0.0	0.0	0.0
LOSMOLLES	0.0	0.0	0.0	0.0	0.0	0.0	0.0	0.0	0.0	0.0	0.0	0.0	0.0	0.0	0.0	0.0	0.0	0.0	0.0	0.0	5.0	9.0	9.0	4.0	27.0	9.0	1.1
LAPALOMA	0.1	0.1	0.1	0.1	0.1	0.1	0.1	0.1	0.1	0.1	0.1	0.1	0.1	0.1	0.1	0.1	0.1	0.2	0.2	0.2	0.2	0.2	0.3	0.3	3.8	0.3	0.2
CH-HORNITOS	3.5	3.5	3.4	3.1	3.1	3.1	3.0	3.0	3.0	3.7	8.6	15.1	18.2	17.0	16.7	16.7	19.2	21.7	13.0	5.7	2.9	3.5	3.9	3.9	198.5	21.7	8.3
JUNCALITO	0.0	0.0	0.0	0.0	0.0	0.0	0.0	0.0	0.0	0.0	0.0	0.0	0.0	0.0	0.0	0.0	0.0	0.0	0.0	0.0	0.0	0.0	0.0	0.0	0.0	0.0	0.0
ELTARTARO	0.0	0.0	0.0	0.0	0.0	0.0	0.0	0.0	0.0	0.0	0.0	0.0	0.0	0.0	0.0	0.0	0.0	0.0	0.0	0.0	0.0	0.0	0.0	0.0	0.0	0.0	0.0
JUNCAL	22.0	20.8	20.4	20.2	19.0	17.0	13.0	11.7	9.8	8.5	7.1	7.0	7.1	7.3	7.5	8.7	9.6	9.7	9.8	10.2	17.5	23.4	23.6	23.4	334.3	23.6	13.9
BLANCO	38.1	35.5	33.2	31.4	29.7	28.5	27.5	26.6	26.0	25.4	24.8	24.2	23.7	23.4	24.2	34.4	46.1	47.4	46.9	47.9	47.2	55.6	54.5	49.4	851.6	55.6	35.5
LOSQUILOS	27.7	27.2	26.8	26.4	27.3	26.4	25.1	22.6	19.8	20.4	18.4	17.0	17.1	16.7	16.5	16.9	18.7	23.0	25.3	25.4	26.2	27.4	27.9	28.5	554.7	28.5	23.1
CHACABUQUITO	17.3	17.2	16.6	16.8	16.3	16.4	16.3	15.9	14.9	13.0	12.3	11.5	10.1	10.2	9.5	9.7	9.7	9.3	12.5	13.9	14.9	15.8	16.5	16.5	333.1	17.3	13.9
SAUCEANDES	0.4	0.4	0.4	0.4	0.4	0.4	0.4	0.4	0.4	0.4	0.4	0.4	0.4	0.4	0.4	0.4	0.4	0.4	0.4	0.4	0.4	0.4	0.4	0.4	10.6	0.4	0.4
CARENA	7.3	7.5	7.5	7.3	7.5	7.5	7.4	7.4	7.3	7.1	5.4	4.5	3.6	3.5	4.2	5.7	6.5	6.9	7.0	7.6	7.7	7.3	7.6	7.7	159.0	7.7	6.6
MINI_ARRAYAN	0.0	0.0	0.0	0.0	0.0	0.0	0.0	0.0	0.0	0.0	0.0	0.0	0.0	0.0	0.0	0.0	0.1	0.3	0.4	0.5	0.5	0.6	0.6	0.5	3.5	0.6	0.1
ALFALFAL	0.0	0.0	0.0	0.0	0.0	0.0	0.0	0.0	0.0	0.0	0.0	0.0	0.0	0.0	0.0	0.0	0.0	0.0	0.0	0.0	0.0	0.0	0.0	0.0	0.0	0.0	0.0
ALFALFAL-2	0.0	0.0	0.0	0.0	0.0	0.0	0.0	0.0	0.0	0.0	0.0	0.0	0.0	0.0	0.0	0.0	0.0	0.0	0.0	0.0	0.0	0.0	0.0	0.0	0.0	0.0	0.0
LAS-LAJAS	0.0	0.0	0.0	0.0	0.0	0.0	0.0	0.0	0.0	0.0	0.0	0.0	0.0	0.0	0.0	0.0	0.0	0.0	0.0	0.0	0.0	0.0	0.0	0.0	0.0	0.0	0.0
MAITENES	9.5	9.3	9.3	9.3	9.4	9.4	7.8	7.8	7.8	7.8	7.8	7.8	7.8	7.8	7.8	7.8	7.7	7.7	7.8	8.0	8.1	8.4	9.1	9.6	200.6	9.6	8.4
LABIFURCADA	0.2	0.2	0.2	0.2	0.2	0.2	0.2	0.2	0.2	0.2	0.2	0.2	0.2	0.2	0.2	0.2	0.2	0.2	0.2	0.2	0.2	0.2	0.2	0.2	4.8	0.2	0.2
CALIBORO	0.9	0.9	0.9	0.9	0.9	0.9	0.9	0.9	0.9	0.9	0.9	0.9	0.9	0.9	0.9	0.9	0.9	0.9	0.9	0.9	0.9	0.9	0.9	0.9	22.4	0.9	0.9
MALLARAUCO	2.7	2.7	2.7	2.7	2.7	2.7	2.7	2.6	2.6	2.5	2.5	2.4	2.1	2.0	1.9	2.0	2.6	2.8	2.8	2.7	2.7	2.7	2.7	2.7	61.2	2.8	2.6
COYA	0.0	0.0	0.0	0.0	0.0	0.0	0.0	0.0	0.0	0.0	0.0	0.0	0.0	0.0	0.0	0.0	0.0	0.0	0.0	0.0	0.0	0.0	0.0	0.0	0.0	0.0	0.0
CHACAYES	51.4	50.4	54.1	54.6	56.0	55.6	55.6	55.4	55.0	53.7	54.1	52.9	56.4	56.5	56.0	57.0	56.6	56.6	54.6	57.0	55.7	64.5	97.3	109.3	1426.3	109.3	59.4
SAUZAL	73.9	72.9	72.2	71.6	71.3	70.8	70.2	69.5	68.5	67.5	65.2	63.8	65.1	64.4	60.7	51.4	52.8	52.8	52.4	58.1	71.9	74.5	73.3	72.0	1586.6	74.5	66.1
SAUZAL 60 HZ	0.0	0.0	0.0	0.0	0.0	0.0	0.0	0.0	0.0	0.0	0.0	0.0	0.0	0.0	0.0	0.0	0.0	0.0	0.0	0.0	0.0	0.0	0.0	0.0	0.0	0.0	0.0
SAUZALITO	11.0	11.0	11.0	11.0	11.0	11.0	11.0	11.0	10.9	10.9	10.8	10.7	10.8	10.8	10.7	9.9	7.5	10.0	10.0	10.1	10.9	11.1	11.0	11.0	255.1	11.1	10.6
LA-COMPANIA-II	1.6	1.6	1.6	1.6	1.6	1.6	1.6	1.6	1.6	1.6	1.3	1.4	1.4	1.4	1.4	1.4	1.4	1.4	1.3	1.3	1.3	1.5	1.6	1.6	35.4	1.6	1.5
LAHIGUERA	110.5	125.8	128.7	128.8	124.1	120.3	109.9	99.4	98.2	94.1	95.8	88.9	99.1	99.8	99.0	100.8	100.2	107.3	115.2	114.3	58.2	34.1	95.4	122.3	2470.2	128.8	102.9
LACONFLUENCIA	105.5	102.0	106.5	106.6	107.2	102.3	86.8	78.7	78.0	71.2	59.4	37.7	42.2	43.1	39.8	38.4	38.3	37.6	47.8	78.9	33.3	25.0	90.9	108.7	1665.9	108.7	69.4
ELPASO	19.1	15.8	15.2	14.1	13.5	12.5	12.0	10.2	11.0	9.3	9.4	11.5	8.7	19.5	29.2	44.7	55.0	48.7	51.9	47.1	45.2	32.8	24.2	17.7	578.3	55.0	24.1
SANANDRES	42.3	42.3	42.3	42.3	42.3	42.3	42.3	42.3	42.3	42.3	31.5	41.3	42.3	42.3	42.3	42.3	42.3	42.3	42.3	42.3	42.3	42.3	42.3	42.3	1003.4	42.3	41.8
CONVENTOVIEJO	4.8	4.8	4.8	4.8	4.8	4.8	4.8	4.8	4.8	4.8	4.8	4.7	4.7	4.8	4.8	4.8	4.8	4.8	4.8	4.8	4.8	4.8	4.8	4.8	114.0	4.8	4.8
LAMONTANA-1	0.0	0.0	0.0	0.0	0.0	0.0	0.0	0.0	0.0	0.0	0.0	0.0	0.0	0.0	0.0	0.0	0.0	0.0	0.0	0.0	0.0	0.0	0.0	0.0	0.0	0.0	0.0
LAMONTANA-2	0.0	0.0	0.0	0.0	0.0	0.0	0.0	0.0	0.0	0.0	0.0	0.0	0.0	0.0	0.0	0.0	0.0	0.0	0.0	0.0	0.0	0.0	0.0	0.0	0.0	0.0	0.0
CUMPEO	1.9	2.1	2.1	2.1	2.1	2.1	2.1	2.1	2.1	2.1	2.0	1.9	1.3	2.2	1.9	1.8	1.7	1.7	1.7	1.7	1.7	1.7	1.7	1.7	45.1	2.2	1.9
CORRALES	2.9	2.9	3.0	3.0	3.0	3.0	3.0	2.9	2.9	2.9	2.9	3.0	3.0	3.0	3.0	3.0	3.0	3.0	2.9	3.0	3.0	2.9	3.0	3.0	71.0	3.0	3.0
ROBLERIA	1.7	1.7	1.7	1.7	1.7	1.7	1.7	1.7	0.4	1.7	1.8	1.7	1.7	1.7	1.7	1.8	1.7	1.7	1.7	1.7	1.7	1.7	1.7	1.7	40.0	1.8	1.7
LIRCAY	16.3	16.3	16.3	16.3	16.3	16.3	16.3	16.3	16.3	16.5	16.7	16.8	17.0	17.0	17.0	17.0	16.8	16.7	16.7	16.7	16.7	16.7	16.7	16.3	398.0	17.0	16.6
MARIPOSAS	2.7	2.7	2.7	2.7	2.7	2.7	2.7	2.9	2.9	2.9	2.9	2.9	2.9	2.9	2.9	2.9	2.9	2.9	2.9	2.9	2.9	2.9	2.7	2.7	67.8	2.9	2.8
PROVIDENCIA	1.2	1.1	1.1	1.1	1.1	1.1	1.1	1.1	1.1	1.1	1.1	1.3	1.3	1.3	1.4	1.4	1.4	1.3	1.3	1.4	1.4	1.4	1.4	1.4	29.9	1.4	1.2
MCHDOSAL	0.0	0.0	0.0	0.0	0.0	0.0	0.0	0.0	0.0	0.0	0.0	0.0	0.0	0.0	0.0	0.0	0.0	0.0	0.0	0.0	0.0	0.0	0.0	0.0	0.0	0.0	0.0
PURISIMA	0.1	0.1	0.1	0.1	0.1	0.1	0.1	0.1	0.1	0.1	0.1	0.1	0.1	0.1	0.1	0.1	0.1	0.1	0.1	0.1	0.1	0.1	0.1	0.1	3.1	0.1	0.1
ELGALPON	0.4	0.4	0.4	0.4	0.4	0.4	0.4	0.4	0.4	0.4	0.4	0.4	0.4	0.4	0.4	0.4	0.4	0.4	0.4	0.4	0.4	0.4	0.4	0.4	9.8	0.4	0.4
RIOCOLORADO	3.2	3.2	3.2	3.3	3.3	3.3	3.3	3.3	3.4	3.3	3.1	3.4	3.3	3.3	3.1	3.2	3.1	3.0	2.9	3.0	3.0	3.0	3.0	3.1	76.3	3.4	3.2
ITATA	0.0	0.0	0.0	0.0	0.0	0.0	0.0	0.0	0.0	0.0	0.0	0.0	0.0	0.0	0.0	0.0	0.0	0.0	0.0	0.0	0.0	0.0	0.0	0.0	0.0	0.0	0.0
ELDIUTO	2.6	2.7	2.7	2.6	2.7	2.7	2.7	2.7	2.7	2.7	2.7	2.7	2.6	2.7	2.7	2.7	2.7	2.7	2.7	2.7	2.7	2.7	2.7	2.7	63.8	2.7	2.7
BUREO	0.0	0.0	0.0	0.0	0.0	0.0	0.0	0.0	0.0	0.3	0.5	0.5	0.4	0.1	0.0	0.0	0.0	0.0	0.0	0.0	0.0	0.0	0.0	0.0	1.9	0.5	0.1
AILLIN	1.0	1.0	1.1	1.0	1.0	1.1	1.1	1.1	1.1	1.1	1.0	1.0	1.0	1.0	1.0	0.9	1.0	1.0	1.0	1.0	1.0	1.0	1.0	1.0	24.3	1.1	1.0
MUNILQUE-1	0.0	0.0	0.3	0.3	0.2	0.0	0.3	0.1	0.3	0.3	0.3	0.0	0.3	0.2	0.0	0.0	0.1	0.3	0.3	0.3	0.3	0.3	0.3	0.3	5.0	0.3	0.2
MUNILQUE-2	0.1	0.0	0.0	0.0	0.2	0.3	0.3	0.2	0.3	0.4	0.4	0.4	0.4	0.4	0.3	0.0	0.4	0.4	0.4	0.4	0.3	0.3	0.3	0.3	6.7	0.4	0.3
BOQUIAMARGO	0.0	0.0	0.0	0.0	0.0	0.0	0.0	0.0	0.0	0.0	0.0	0.0	0.0	0.0	0.0	0.0	0.0	0.0	0.0	0.0	0.0	0.0	0.0	0.0	0.0	0.0	0.0
ELMIRADOR	0.2	0.1	0.2	0.2	0.1	0.2	0.1	0.2	0.2	0.2	0.2	0.2	0.2	0.2	0.1	0.1	0.1	0.1	0.1	0.1	0.2	0.1	0.1	0.1	3.5	0.2	0.1
LLAUQUEREO	0.0	0.0	0.0	0.0	0.0	0.0	0.0	0.0	0.0	0.0	0.0	0.0	0.0	0.0	0.0	0.0	0.0	0.0	0.0	0.0	0.0	0.0	0.0	0.0	0.0	0.0	0.0
PEUCHEN	30.3	30.2	22.4	5.4	0.0	0.0	0.0	0.0	0.0	0.0	0.0	0.0	0.0	0.0	0.0	0.0	0.0	0.0	0.0	4.1	51.6	59.8	59.8	45.1	308.5	59.8	12.9
MAMPIL	27.4	17.9	19.0	17.8	12.8	4.7	0.0	0.0	0.0	0.0	0.0	3.5	9.5	0.0	0.0	0.0	0.0	0.0	0.0	0.0	0.0	23.4	29.9	32.0	197.8	32.0	8.2
LOSPADRES	0.0	0.0	0.0	0.0	0.0	0.0	0.0	0.0	0.0	0.0	0.0	0.0	0.0	0.0	0.0	0.0	0.0	0.0	0.0	0.0	0.0	0.0	0.0	0.0	0.0	0.0	0.0
EL-PINAR	0.0	0.0	0.0	0.0	0.0	0.0	0.0	0.0	0.0	0.0	0.0	0.0	0.0	0.0	0.0	0.0	0.0	0.0	0.0	0.0	0.0	0.0	0.0	0.0	0.0	0.0	0.0
QUILLAILEO	0.3	0.3	0.3	0.3	0.3	0.3	0.3	0.3	0.3	0.1	0.2	0.2	0.2	0.2	0.2	0.2	0.2	0.2	0.2	0.2	0.3	0.3	0.3	0.2	6.1	0.3	0.3
MULCHEN	0.2	0.0	0.0	0.0	0.2	0.2	0.2	0.0	0.0	0.0	0.2	0.2	0.2	0.0	0.0	0.1	0.2	0.2	0.1	0.0	0.0	0.1	0.2	0.2	2.8	0.2	0.1
EL-ATAJO	1.0	0.9	1.0	1.0	0.9	0.9	0.9	0.9	0.9	1.0	0.9	1.0	1.0	1.0	1.0	1.0	0.9	0.9	0.9	0.8	0.9	1.0	1.0	0.9	22.6	1.0	0.9
RIOTRUENO	0.0	1.1	0.0	0.5	0.6	0.0	1.1	0.0	0.6	0.5	0.0	1.1	0.0	0.8	0.3	0.3	0.9	0.0	1.1	0.0	0.0	1.3	0.2	0.6	11.0	1.3	0.5
RENAICO	0.1	0.1	0.1	0.1	0.1	0.1	0.1	0.1	0.1	0.1	0.1	0.0	0.0	0.1	0.1	0.1	0.1	0.1	0.1	0.1	0.1	0.1	0.1	0.1	1.4	0.1	0.1
ALTORENAICO	1.0	1.0	1.0	1.0	1.0	1.0	1.0	1.0	1.0	1.0	1.0	1.0	1.0	0.8	1.0	1.0	1.0	1.0	1.0	1.0	1.0	1.0	1.0	1.0	23.8	1.0	1.0
RIOPICOIQUEN	2.2	2.2	2.2	2.2	2.1	2.1	2.1	2.1	1.9	2.0	2.0	2.0	2.0	2.0	2.0	2.0	2.0	2.0	2.0	2.1	2.1	2.1	2.1	2.2	49.3	2.2	2.1
ELMANZANO	0.0	0.0	0.0	0.0	0.0	0.0	0.0	0.0	0.0	0.0	0.0	0.0	0.0	0.0	0.0	0.0	0.0	0.0	0.0	0.0	0.0	0.0	0.0	0.0	0.2	0.0	0.0
TRUFUL-TRUFUL	0.0	0.0	0.0	0.0	0.0	0.0	0.0	0.0	0.3	0.8	0.8	0.8	0.8	0.8	0.8	0.8	0.8	0.8	0.8	0.8	0.8	0.8	0.2	0.0	11.0	0.8	0.5
MOLINERAVILLARRICA	0.0	0.0	0.0	0.0	0.0	0.0	0.0	0.0	0.0	0.0	0.0	0.0	0.0	0.0	0.0	0.0	0.1	0.2	0.0	0.0	0.0	0.0	0.0	0.0	0.9	0.2	0.0
CARILAFQUEN	11.6	11.5	11.5	11.5	11.5	11.5	11.3	11.1	10.9	11.1	11.2	12.0	12.7	14.2	14.5	14.5	14.9	15.0	13.3	12.7	14.0	14.0	13.1	13.8	303.4	15.0	12.6
MALALCAHUELLO	0.8	0.8	0.8	0.8	0.8	0.8	0.8	0.8	0.8	0.8	0.8	0.8	0.8	0.8	0.8	0.8	0.8	0.8	0.8	0.8	0.8	0.8	0.8	0.8	19.2	0.8	0.8
TRAILELFU	0.2	0.2	0.2	0.2	0.2	0.2	0.2	0.2	0.2	0.2	0.2	0.2	0.2	0.2	0.2	0.2	0.2	0.2	0.2	0.2	0.2	0.2	0.2	0.2	4.6	0.2	0.2
ALLIPEN	2.5	2.5	2.6	2.6	2.6	2.6	2.6	2.6	2.6	2.5	2.6	2.6	2.5	2.5	2.5	2.6	2.4	2.5	2.5	2.6	2.5	2.5	2.5	2.5	61.0	2.6	2.5
DONGUIL	0.0	0.0	0.0	0.0	0.0	0.0	0.0	0.0	0.0	0.0	0.0	0.0	0.0	0.0	0.0	0.0	0.0	0.0	0.0	0.0	0.0	0.0	0.0	0.0	0.0	0.0	0.0
MAISAN	0.1	0.1	0.1	0.1	0.1	0.1	0.1	0.1	0.1	0.1	0.1	0.1	0.1	0.1	0.1	0.1	0.1	0.1	0.1	0.1	0.1	0.1	0.1	0.1	2.9	0.1	0.1
ELCANELO	0.0	0.0	0.0	0.0	0.0	0.0	0.0	0.0	0.0	0.0	0.0	0.0	0.0	0.0	0.0	0.0	0.0	0.0	0.0	0.0	0.0	0.0	0.0	0.0	0.0	0.0	0.0
ELAGRIO	0.3	0.3	0.3	0.3	0.3	0.2	0.3	0.2	0.1	0.3	0.2	0.2	0.2	0.2	0.2	0.2	0.2	0.2	0.2	0.2	0.2	0.2	0.2	0.2	5.2	0.3	0.2
PILMAIQUEN	15.2	15.1	15.1	15.1	15.1	15.1	14.9	14.7	14.7	14.7	14.7	14.8	15.1	15.1	15.1	15.1	15.3	17.2	17.2	17.2	17.2	17.2	17.2	17.2	375.1	17.2	15.6
RININAHUE	1.0	1.0	1.0	1.0	1.0	1.0	1.0	1.0	1.0	1.0	0.5	0.0	0.0	0.7	1.0	1.0	1.0	1.0	1.0	1.0	1.0	1.0	1.0	1.0	20.8	1.0	0.9
DOSVALLES	0.0	0.0	0.0	0.0	0.0	0.0	0.0	0.0	0.0	0.0	0.0	0.0	0.0	0.0	0.0	0.0	0.0	0.0	0.0	0.0	0.0	0.0	0.0	0.0	0.0	0.0	0.0
PALACIOS	0.0	0.0	0.0	0.0	0.0	0.0	0.0	0.0	0.0	0.0	0.0	0.0	2.0	2.9	3.0	2.9	0.9	2.6	2.9	1.8	0.0	0.0	0.0	0.0	19.0	3.0	0.8
CORRENTOSO	0.0	0.0	0.0	0.0	0.0	0.0	0.0	0.0	0.0	0.0	0.0	0.0	0.0	0.0	0.0	0.0	0.0	0.0	0.0	0.0	0.0	0.0	0.0	0.0	0.0	0.0	0.0
PALMAR	1.5	1.5	1.5	1.5	1.5	1.5	1.5	1.5	1.3	1.3	1.4	1.4	1.4	1.4	1.4	1.4	1.4	1.5	1.5	1.5	1.5	1.5	1.5	1.5	34.9	1.5	1.5
PULELFU	2.9	2.8	2.9	2.9	2.8	2.9	2.9	2.8	2.7	2.7	2.8	2.7	2.8	2.8	2.7	2.8	2.8	2.8	2.8	2.8	3.3	3.4	3.2	3.2	69.2	3.4	2.9
MARIAELENA	0.0	0.0	0.0	0.0	0.0	0.0	0.0	0.0	0.0	0.0	0.0	0.0	0.0	0.0	0.0	0.0	0.0	0.0	0.0	0.0	0.0	0.0	0.0	0.0	0.0	0.0	0.0
LOSCOLONOS	0.0	0.0	0.0	0.0	0.0	0.0	0.0	0.0	0.0	0.0	0.0	0.0	0.0	0.0	0.0	0.0	0.0	0.0	0.0	0.0	0.0	0.0	0.0	0.0	0.0	0.0	0.0
CHANLEUFU	0.7	0.7	0.7	0.7	0.7	0.7	0.7	0.7	0.7	0.9	0.7	0.8	0.8	0.8	0.8	0.8	0.8	0.7	0.7	0.7	0.7	0.7	0.7	0.7	18.1	0.9	0.8
CAPULLO	3.5	3.4	3.4	3.4	3.5	3.5	3.5	3.5	3.5	3.4	3.4	3.4	3.5	3.5	3.5	3.5	3.5	3.5	3.5	3.4	3.5	3.9	4.1	4.0	84.8	4.1	3.5
NALCAS	1.8	1.8	1.8	1.8	1.8	1.8	1.8	1.8	1.8	1.8	1.8	1.8	1.8	1.8	1.8	1.8	1.8	1.8	1.8	1.8	1.8	1.8	1.8	1.8	43.0	1.8	1.8
CALLAO	0.1	0.1	0.1	0.1	0.1	0.1	0.1	0.1	0.1	0.1	0.1	0.1	0.1	0.1	0.1	0.1	0.1	0.1	0.1	0.1	0.1	0.1	0.2	0.2	2.4	0.2	0.1
HIDROBONITO-MC1	1.5	1.4	1.5	1.5	1.4	1.5	1.5	1.4	1.4	1.5	1.4	1.4	1.4	1.4	1.4	1.4	1.4	1.4	1.4	1.4	1.6	1.7	1.8	1.7	35.2	1.8	1.5
HIDROBONITO-MC2	0.4	0.4	0.4	0.4	0.4	0.4	0.4	0.4	0.4	0.4	0.4	0.4	0.4	0.4	0.4	0.4	0.4	0.4	0.4	0.4	0.5	0.5	0.5	0.5	10.5	0.5	0.4
HIDROBONITO-MC3	0.3	0.4	0.3	0.3	0.3	0.3	0.4	0.4	0.3	0.4	0.4	0.4	0.3	0.4	0.3	0.4	0.3	0.3	0.3	0.4	0.4	0.4	0.4	0.4	8.3	0.4	0.3
RUCATAYO	16.4	15.1	15.2	15.2	15.2	15.3	15.2	15.3	15.8	15.1	15.2	15.2	16.0	15.9	15.9	15.9	15.9	16.5	17.0	17.8	18.8	21.6	22.7	22.9	401.3	22.9	16.7
LOS-LAGOS	0.0	0.0	0.0	0.0	0.0	0.0	0.0	0.0	0.0	0.0	0.0	0.0	0.0	0.0	0.0	0.0	0.0	0.0	0.0	0.0	0.0	0.0	0.0	0.0	0.0	0.0	0.0
CHILCO	0.0	0.0	0.0	0.0	0.0	0.0	0.0	0.0	0.0	0.0	0.0	0.0	0.0	0.0	0.0	0.0	0.0	0.0	0.0	0.0	0.0	0.0	0.0	0.0	0.0	0.0	0.0
ENSENADA	0.0	0.0	0.0	0.0	0.0	0.0	0.0	0.0	0.0	0.0	0.0	0.0	0.0	0.0	0.0	0.0	0.0	0.0	0.0	0.0	0.0	0.0	0.0	0.0	0.0	0.0	0.0
LAARENA	0.0	0.0	0.0	0.0	0.0	0.0	0.0	0.0	0.0	0.0	0.0	0.0	0.0	0.0	0.0	0.0	0.0	0.0	0.0	0.0	0.0	0.0	0.0	0.0	0.0	0.0	0.0
ELCOLORADO	0.2	0.2	0.2	0.2	0.2	0.2	0.2	0.2	0.2	0.2	0.2	0.2	0.2	0.2	0.2	0.2	0.2	0.2	0.3	0.5	0.6	0.6	0.5	0.4	7.0	0.6	0.3
DONGO	0.1	0.3	0.1	0.0	0.0	0.2	0.3	0.0	0.0	0.2	0.2	0.0	0.0	0.3	0.2	0.0	0.2	0.3	0.3	0.0	0.1	0.3	0.3	0.1	3.3	0.3	0.1
COLLIL	0.0	0.0	0.0	0.0	0.0	0.0	0.0	0.0	0.0	0.0	0.0	0.0	0.0	0.0	0.0	0.0	0.0	0.0	0.0	0.0	0.0	0.0	0.0	0.0	0.1	0.0	0.0
QUELTEHUES	29.4	29.4	29.3	29.3	30.5	30.4	27.9	27.9	27.8	27.8	27.9	28.0	28.7	28.7	28.7	28.7	28.7	28.8	29.7	29.7	29.7	29.7	29.7	30.0	696.4	30.5	29.0
VOLCAN	10.2	10.2	10.1	9.9	8.8	8.8	10.1	10.1	10.1	10.1	10.1	10.2	9.5	9.5	9.5	9.5	9.5	9.6	10.0	10.0	10.0	10.0	10.0	10.1	235.9	10.2	9.8
GUAYACAN	9.9	10.9	11.0	10.7	8.8	10.9	8.8	9.3	9.8	6.6	7.8	9.4	7.1	6.5	7.5	7.0	7.4	6.9	6.1	6.6	7.2	6.6	7.4	7.6	197.5	11.0	8.2
FLORIDA-1	0.0	0.0	0.0	0.0	0.0	0.0	0.0	0.0	0.0	0.0	0.0	0.0	0.0	0.0	0.0	0.0	0.0	0.0	0.0	0.0	0.0	0.0	0.0	0.0	0.0	0.0	0.0
FLORIDA-2	4.6	5.5	6.9	6.3	8.5	9.8	9.8	9.3	9.1	6.2	3.7	3.2	3.0	3.8	3.4	4.1	2.5	0.8	0.0	0.5	1.5	1.1	1.9	3.7	109.2	9.8	4.6
FLORIDA-3	2.2	2.2	2.2	2.2	2.2	2.2	2.2	2.2	2.2	2.2	2.2	2.2	2.2	2.2	2.2	2.2	2.2	2.2	2.2	2.2	2.2	2.2	2.2	2.2	52.8	2.2	2.2
PUNTILLA	11.3	14.1	15.3	16.5	16.8	14.6	16.3	16.1	15.8	13.8	13.7	13.3	10.1	10.8	11.2	7.0	7.2	7.8	8.6	8.2	6.9	5.0	7.3	8.7	276.4	16.8	11.5
EYZAGUIRRE	0.7	0.7	0.6	0.7	0.7	0.7	0.7	0.7	0.7	0.7	0.7	0.7	0.7	0.7	0.7	0.7	0.7	0.7	0.7	0.7	0.7	0.7	0.7	0.7	15.6	0.7	0.7
LASVERTIENTES	0.0	0.0	0.0	0.0	0.0	0.0	0.0	0.0	0.0	0.0	0.0	0.0	0.0	0.0	0.0	0.0	0.0	0.0	0.0	0.0	0.0	0.0	0.0	0.0	0.0	0.0	0.0
ELLLANO	0.4	0.4	0.4	0.4	0.6	0.6	0.5	0.5	0.5	0.4	0.4	0.4	0.4	0.4	0.4	0.3	0.3	0.3	0.4	0.6	0.6	0.6	0.6	0.6	11.2	0.6	0.5
ELRINCON	0.2	0.2	0.2	0.2	0.2	0.2	0.2	0.2	0.2	0.2	0.2	0.2	0.2	0.2	0.2	0.2	0.2	0.2	0.2	0.2	0.2	0.2	0.2	0.2	5.5	0.2	0.2
LOSMORROS	0.7	0.7	0.6	0.7	1.0	1.1	1.3	1.3	1.3	1.4	1.4	1.4	1.8	1.9	1.9	2.1	1.8	1.2	1.2	0.9	0.8	0.5	0.4	0.5	28.0	2.1	1.2
LOSBAJOS	4.0	4.4	5.2	5.3	5.3	5.3	5.2	5.2	5.2	5.2	5.1	5.1	4.6	4.1	4.6	4.4	3.1	3.6	3.4	3.6	3.3	2.4	2.1	3.0	102.7	5.3	4.3
AUXDELMAIPO	3.1	3.1	3.6	3.7	3.9	4.2	4.0	4.1	4.4	4.3	4.1	3.5	3.7	3.2	3.2	3.5	2.6	2.4	2.7	2.7	2.7	2.0	2.1	2.2	79.0	4.4	3.3
PULLINQUE	9.1	5.3	5.3	5.3	5.3	5.2	5.3	5.3	8.5	10.3	10.4	10.2	10.3	10.3	10.3	10.3	10.3	10.3	10.3	10.4	10.4	10.4	10.3	10.4	209.4	10.4	8.7

RECA	0.2	0.2	0.2	0.2	0.2	0.2	0.2	0.2	0.2	0.2	0.2	0.2	0.2	0.2	0.2	0.2	0.2	0.2	0.2	0.2	0.2	0.2	0.2	0.2	4.4	0.2	0.2
PANGUIPULLI	0.0	0.0	0.0	0.0	0.0	0.0	0.0	0.0	0.0	0.0	0.0	0.0	0.0	0.0	0.0	0.0	0.0	0.0	0.0	0.0	0.0	0.0	0.0	0.0	0.0	0.0	0.0
DONAHILDA	0.2	0.2	0.2	0.2	0.2	0.2	0.2	0.2	0.2	0.2	0.0	0.0	0.0	0.0	0.0	0.0	0.0	0.0	0.2	0.2	0.2	0.2	0.2	0.2	3.8	0.2	0.2
MUCHI	0.0	0.0	0.0	0.0	0.0	0.0	0.0	0.0	0.0	0.0	0.0	0.0	0.0	0.0	0.0	0.0	0.0	0.0	0.0	0.0	0.0	0.0	0.0	0.0	0.0	0.0	0.0
LASFLORES	0.5	0.5	0.5	0.5	0.5	0.5	0.5	0.4	0.3	0.2	0.0	0.0	0.0	0.0	0.0	0.0	0.0	0.0	0.2	0.5	0.5	0.5	0.5	0.7	7.2	0.7	0.3
PEHUI	0.2	0.2	0.2	0.2	0.2	0.1	0.1	0.1	0.1	0.2	0.2	0.2	0.2	0.2	0.2	0.2	0.1	0.1	0.1	0.1	0.2	0.2	0.2	0.2	4.1	0.2	0.2
MOCHO	3.9	3.9	3.8	3.8	3.8	3.8	3.7	3.7	3.7	3.7	3.7	3.7	3.7	3.7	3.6	3.7	3.8	3.7	3.7	3.9	3.9	4.2	4.4	5.3	92.8	5.3	3.9
LICAN	0.0	0.0	0.0	0.0	0.0	0.0	0.0	0.0	2.8	3.2	0.6	0.0	0.0	9.0	9.6	9.7	9.7	9.8	7.3	0.6	0.0	0.0	0.0	0.0	62.3	9.8	2.6
CUMBRES	6.1	6.2	6.1	6.1	6.1	6.1	6.2	6.2	6.1	6.1	6.1	6.1	6.1	6.0	6.0	6.0	6.0	6.0	6.0	6.0	5.9	6.7	6.8	7.2	148.3	7.2	6.2
SANTAISABEL	0.4	0.4	0.4	0.4	0.4	0.4	0.4	0.4	0.4	0.5	0.5	0.5	0.4	0.4	0.4	0.5	0.5	0.5	0.5	0.5	0.5	0.5	0.5	0.4	10.8	0.5	0.4
LOSCORRALES-1	0.0	0.0	0.0	0.0	0.0	0.0	0.0	0.0	0.0	0.0	0.0	0.0	0.0	0.0	0.0	0.0	0.0	0.0	0.0	0.0	0.0	0.0	0.0	0.0	0.1	0.0	0.0
LOSCORRALES-2	0.0	0.0	0.0	0.0	0.0	0.0	0.0	0.0	0.0	0.0	0.0	0.0	0.0	0.0	0.0	0.0	0.0	0.0	0.0	0.0	0.0	0.0	0.0	0.0	0.0	0.0	0.0
MSA-1	0.0	0.0	0.0	0.0	0.0	0.0	0.1	0.2	0.2	0.1	0.1	0.0	0.0	0.1	0.1	0.1	0.1	0.0	0.0	0.0	0.0	0.3	0.2	0.1	1.6	0.3	0.1
PICHILONCO	0.0	0.0	0.0	0.0	0.0	0.0	0.0	0.0	0.0	0.0	0.0	0.0	0.0	0.0	0.0	0.0	0.0	0.0	0.0	0.0	0.0	0.0	0.0	0.0	0.0	0.0	0.0
DONWALTERIO	0.8	0.8	0.8	0.8	0.8	0.8	0.8	0.8	0.8	0.8	0.8	0.8	0.8	0.8	0.8	0.8	0.9	0.9	0.8	0.8	0.8	0.9	0.9	1.0	20.2	1.0	0.8
DIGUA	11.4	11.4	11.4	11.3	11.3	11.3	11.3	11.3	11.3	11.3	11.3	11.3	11.3	11.3	11.3	11.3	11.3	11.3	11.3	11.3	11.3	11.3	11.3	11.3	271.7	11.4	11.3
MELO	1.7	1.7	1.7	1.7	1.7	1.7	1.7	1.7	1.7	1.7	1.7	1.7	1.7	1.7	1.7	1.7	1.7	1.7	1.7	1.7	1.7	1.7	1.7	1.7	40.5	1.7	1.7
CONTRA	0.0	0.0	0.0	0.0	0.0	0.0	0.0	0.0	0.0	0.0	0.0	0.0	0.0	0.0	0.0	0.0	0.0	0.0	0.0	0.0	0.0	0.0	0.0	0.0	0.0	0.0	0.0
CURILEUFU	0.0	0.0	0.0	0.0	0.0	0.0	0.0	0.0	0.0	0.0	0.0	0.0	0.0	0.0	0.0	0.0	0.0	0.0	0.0	0.0	0.0	0.0	0.0	0.0	0.0	0.0	0.0
ELARRAYAN	0.0	0.0	0.0	0.0	0.0	0.0	0.0	0.0	0.0	0.0	0.0	0.0	0.0	0.0	0.0	0.0	0.0	0.0	0.0	0.0	0.0	0.0	0.0	0.0	0.0	0.0	0.0
ANCOA	22.6	22.6	22.4	22.5	22.6	22.6	22.5	22.1	22.7	22.3	22.4	21.3	22.5	22.4	23.0	22.4	22.8	22.2	22.5	22.5	22.5	22.4	22.4	22.5	538.6	23.0	22.4
LAVINA	0.5	0.5	0.5	0.5	0.5	0.5	0.5	0.5	0.5	0.5	0.5	0.5	0.5	0.5	0.5	0.5	0.5	0.5	0.5	0.5	0.5	0.5	0.5	0.5	12.5	0.5	0.5
SANTAELENA	0.3	0.3	0.3	0.3	0.3	0.3	0.3	0.3	0.3	0.3	0.3	0.3	0.3	0.3	0.3	0.3	0.3	0.3	0.3	0.3	0.3	0.3	0.3	0.3	6.3	0.3	0.3
TRANQUIL	0.0	0.0	0.0	0.0	0.0	0.0	0.0	0.0	0.0	0.0	0.0	0.0	0.0	0.0	0.0	0.0	0.0	0.0	0.0	0.0	0.0	0.0	0.0	0.0	0.0	0.0	0.0
ELTORO	299.8	280.5	283.9	285.1	296.1	290.2	290.7	287.9	284.2	272.5	276.1	261.1	286.2	289.4	284.8	291.6	289.3	289.5	290.5	298.6	304.8	300.1	294.6	314.1	6941.4	314.1	289.2
ANTUCO	153.0	152.7	152.8	152.8	153.0	152.9	152.9	152.8	152.7	152.3	152.3	151.8	152.2	152.2	152.0	152.1	152.1	152.1	152.2	152.1	152.2	152.4	152.7	152.8	3659.1	153.0	152.5
ABANICO	30.3	30.4	30.0	29.4	29.9	29.4	29.1	29.3	28.9	29.0	28.9	29.3	28.7	28.9	28.7	28.9	28.9	29.6	29.4	29.5	30.2	29.7	30.1	29.9	706.0	30.4	29.4
RUCUE	76.0	74.0	74.0	73.0	75.0	75.0	75.0	70.0	74.0	76.0	74.0	77.0	78.0	75.0	74.0	74.0	76.0	72.0	74.0	74.0	74.0	75.0	74.0	75.0	1788.0	78.0	74.5
QUILLECO	30.0	31.0	31.0	31.0	31.0	31.0	31.0	31.0	31.0	31.0	32.0	31.0	32.0	31.0	32.0	31.0	32.0	31.0	32.0	31.0	31.0	31.0	31.0	32.0	749.0	32.0	31.2
LAJA1	0.0	0.0	0.0	0.0	0.0	0.0	0.0	0.0	0.0	0.0	0.0	0.0	0.0	0.0	0.0	0.0	0.0	0.0	0.0	0.0	0.0	0.0	0.0	0.0	0.0	0.0	0.0
RAPEL	0.0	0.0	0.0	0.0	0.0	0.0	0.0	0.0	0.0	0.0	0.0	0.0	0.0	0.0	0.0	0.0	0.0	0.0	0.0	0.0	0.0	0.0	0.0	0.0	0.0	0.0	0.0
CANUTILLAR	157.0	148.0	155.0	159.0	125.0	122.0	159.0	159.0	127.0	89.0	155.0	151.0	158.0	140.0	154.0	157.0	151.0	79.0	43.0	66.0	100.0	158.0	119.0	43.0	3074.0	159.0	128.1
CIPRESES	55.1	51.2	55.9	56.3	58.6	57.5	56.8	54.0	53.0	49.9	51.0	46.8	53.4	37.6	1.1	46.6	42.7	2.2	1.6	32.6	55.3	52.4	33.9	0.0	1005.3	58.6	41.9
OJOSDEAGUA	4.8	4.8	4.8	4.8	4.8	4.8	4.8	4.8	4.8	4.8	4.8	4.8	4.8	4.8	4.8	4.8	4.8	4.8	4.8	4.8	4.8	4.8	4.8	4.8	115.5	4.8	4.8
LAMINA	20.4	20.3	20.6	20.9	21.0	20.9	20.9	20.9	20.9	20.9	20.9	20.9	20.9	20.9	20.9	20.9	20.9	20.5	20.3	20.6	20.6	20.6	20.6	20.6	497.8	21.0	20.7
ISLA	66.2	65.8	66.7	67.3	67.3	67.3	67.4	67.0	66.3	64.8	66.1	65.1	66.2	65.0	54.2	59.6	65.8	53.1	53.7	58.7	66.3	66.5	62.1	52.2	1520.4	67.4	63.4
CURILLINQUE	81.4	77.4	80.8	81.4	81.4	81.5	82.4	82.1	81.3	80.9	78.5	79.4	78.9	30.4	0.0	0.0	0.0	0.0	0.0	0.0	0.0	0.0	0.0	0.0	1077.8	82.4	44.9
LOMAALTA	36.5	35.2	35.0	36.3	36.3	36.4	37.1	36.2	36.9	36.2	34.5	36.2	34.8	18.1	1.5	0.0	0.0	0.0	0.0	0.0	0.0	0.0	0.0	0.0	487.2	37.1	20.3
LOSHIERROS	9.1	8.3	8.4	8.4	8.9	8.9	6.8	0.0	0.0	0.0	0.0	0.0	0.0	0.0	0.0	0.0	0.0	0.0	0.0	0.0	6.6	10.6	10.2	10.2	96.3	10.6	4.0
LOSHIERROS-2	1.8	1.4	1.5	1.6	1.7	1.6	1.5	0.3	0.0	0.0	0.0	0.0	0.0	0.0	0.0	0.0	0.0	0.0	0.1	0.7	0.9	2.2	1.7	2.0	19.0	2.2	0.8
COLBUN	274.0	116.0	41.0	0.0	0.0	0.0	110.0	110.0	6.0	93.0	107.0	104.0	110.0	110.0	100.0	111.0	110.0	10.0	0.0	40.0	222.0	230.0	245.0	160.0	2409.0	274.0	100.4
MACHICURA	20.0	20.0	20.0	20.0	20.0	20.0	20.0	20.0	20.0	20.0	20.0	20.0	20.0	20.0	20.0	20.0	20.0	20.0	20.0	20.0	20.0	20.0	20.0	20.0	480.0	20.0	20.0
CHIBURGO	0.0	18.0	18.0	18.0	18.0	18.0	18.0	18.0	18.0	18.0	18.0	18.0	18.0	18.0	18.0	18.0	18.0	18.0	0.0	0.0	0.0	0.0	0.0	0.0	306.0	18.0	12.8
SANCLEMENTE	3.2	3.2	3.2	3.2	3.2	3.2	3.2	3.1	3.1	3.1	3.1	3.1	2.9	3.0	3.0	3.0	3.0	3.0	3.0	3.0	3.0	3.0	3.0	3.0	73.8	3.2	3.1
SANIGNACIO	0.0	0.0	0.0	0.0	0.0	0.0	0.0	0.0	0.0	0.0	0.0	0.0	0.0	0.0	0.0	0.0	0.0	0.0	0.0	0.0	0.0	0.0	0.0	0.0	0.0	0.0	0.0
PEHUENCHE	142.2	131.3	133.3	133.6	138.0	135.7	135.7	134.5	133.6	129.8	132.0	122.7	138.3	142.8	128.9	9.0	0.0	0.0	0.0	45.9	343.8	368.8	286.3	370.5	3436.6	370.5	143.2
RALCO	400.6	649.0	653.7	655.0	534.6	59.1	0.0	0.0	0.0	0.0	0.0	0.0	0.0	0.0	0.0	0.0	0.0	0.0	0.0	13.3	235.9	246.9	238.8	239.0	3925.7	655.0	163.6
PALMUCHO	30.4	30.4	30.3	30.3	30.3	30.3	30.3	30.3	30.3	30.3	30.3	30.3	30.3	30.3	30.3	30.3	30.3	30.3	30.3	30.3	30.3	30.3	30.3	30.3	727.4	30.4	30.3
PANGUE	85.7	81.5	82.6	82.7	87.4	183.8	79.8	79.2	78.3	22.5	20.5	19.3	19.2	19.2	19.2	19.2	19.2	38.6	77.3	79.7	80.9	79.9	78.6	80.9	1515.0	183.8	63.1
ANGOSTURA	184.0	164.0	43.0	40.0	41.0	69.0	41.0	41.0	40.0	41.0	40.0	41.0	40.0	41.0	40.0	41.0	40.0	41.0	40.0	41.0	40.0	41.0	40.0	41.0	1271.0	184.0	53.0
PE-TCHAMMA	0.0	2.3	9.3	19.7	39.4	57.2	66.2	95.1	108.7	71.1	12.1	11.5	23.2	35.5	49.3	54.8	87.4	109.6	83.6	39.1	11.1	14.8	5.4	0.0	1006.4	109.6	41.9
PE-SIERRAGORDA	0.0	0.5	5.9	11.1	21.6	29.5	27.0	33.7	40.5	14.0	1.0	7.7	34.9	64.1	82.1	87.2	85.0	88.3	82.5	38.0	10.5	7.2	7.2	5.2	784.8	88.3	32.7
PE-VALLEDELOSVIENTOS	0.0	0.8	0.0	0.0	0.8	1.1	3.1	2.8	1.7	1.4	0.0	0.0	14.9	37.4	42.0	41.9	42.0	42.0	42.2	65.1	52.4	25.1	11.2	6.6	434.5	65.1	18.1
PE-CALAMA	0.0	0.0	0.0	0.0	2.2	2.7	5.3	11.3	2.7	1.0	0.1	0.0	9.8	48.9	69.9	69.9	69.9	69.9	70.2	102.7	74.8	30.9	18.1	15.3	675.6	102.7	28.2
PE-CERRO-TIGRE	19.2	2.8	0.0	0.0	0.0	0.0	0.0	0.0	0.0	0.0	0.0	0.0	32.0	156.3	159.4	161.7	162.0	164.5	163.8	159.2	114.9	83.4	48.9	21.9	1450.0	164.5	60.4
PE-TALTAL	0.0	0.0	0.0	0.0	0.0	0.0	0.0	0.0	0.0	0.1	0.0	0.0	4.9	15.2	47.1	51.4	51.4	51.0	46.1	24.9	14.8	14.3	10.9	6.4	338.5	51.4	14.1
PE-SARCO	7.9	9.5	4.4	2.9	3.5	2.0	0.5	0.0	0.0	0.0	0.0	4.2	10.6	5.4	14.4	25.4	27.7	46.5	64.4	92.8	89.9	87.6	126.2	135.4	761.2	135.4	31.7
PE-SANJUAN	4.5	4.9	1.8	3.7	4.6	0.1	0.0	0.0	0.0	0.0	0.0	4.5	11.0	7.6	15.3	29.9	27.4	52.3	61.9	80.8	82.1	78.5	99.7	103.5	674.1	103.5	28.1
PE-CABOLEONES	0.5	0.5	0.0	0.3	0.5	0.0	0.0	0.0	0.0	0.0	0.0	6.3	21.9	18.1	20.3	29.0	31.3	56.0	64.2	79.1	72.3	59.6	78.1	85.8	623.8	85.8	26.0
PE-CABOLEONES-2	0.0	0.0	0.0	0.2	0.2	0.0	0.0	0.0	0.0	0.0	0.0	5.6	21.0	24.8	25.4	30.4	28.6	47.1	57.6	72.4	62.1	62.0	79.8	77.0	594.2	79.8	24.8
PE-CABOLEONES-3	1.8	3.1	1.4	3.2	2.8	0.2	0.0	0.0	0.0	0.0	0.0	4.8	12.5	8.0	9.0	15.8	14.8	26.7	34.1	51.3	62.5	68.8	87.1	91.2	499.1	91.2	20.8
PE-PUNTACOLORADA	0.0	0.0	0.0	0.0	0.0	0.0	0.0	0.0	0.0	0.0	0.0	0.0	0.3	3.4	5.2	6.6	7.4	7.3	6.6	6.6	6.3	5.6	3.7	3.1	62.0	7.4	2.6
PE-ELARRAYAN	0.0	0.0	0.0	0.0	0.0	0.0	0.0	0.0	0.0	1.0	6.2	10.7	5.5	4.9	1.3	0.3	0.4	4.2	10.4	11.0	14.6	15.4	20.4	21.8	128.1	21.8	5.3
PE-LOSCURUROS	0.0	0.0	0.0	0.0	0.0	0.0	0.0	0.0	2.6	25.1	19.8	22.6	29.1	16.0	5.9	3.6	5.6	8.5	12.4	18.5	26.7	28.5	37.7	34.4	297.0	37.7	12.4
PE-TALINAYORIENTE	0.0	0.0	0.0	0.0	0.0	0.0	0.2	0.9	3.3	7.3	4.8	13.9	13.8	15.9	15.0	22.3	31.0	35.1	45.9	50.3	44.3	38.9	40.6	37.5	420.9	50.3	17.5
PE-TALINAYPONIENTE	0.0	0.0	0.0	0.0	0.0	0.0	0.0	0.2	2.8	1.6	4.0	8.7	24.9	26.3	17.3	11.6	10.4	12.0	16.0	17.3	18.4	19.3	21.3	26.4	238.2	26.4	9.9
PE-PUNTASIERRA	0.0	0.0	0.0	0.0	0.0	0.0	0.3	1.6	11.2	25.0	30.4	32.3	47.5	35.0	19.2	9.8	4.9	4.6	5.7	8.5	13.5	20.5	30.1	29.6	329.7	47.5	13.7
PE-MONTEREDONDO	0.0	0.0	0.0	0.0	0.0	0.0	0.0	0.0	2.1	13.1	11.3	10.5	14.0	7.9	5.7	3.0	1.8	1.4	1.3	2.9	7.0	7.0	8.7	7.4	105.0	14.0	4.4
PE-CANELA	0.0	0.0	0.0	0.0	0.0	0.0	0.0	0.0	0.5	3.9	7.4	7.1	6.4	2.9	3.8	1.8	0.3	0.0	0.0	0.1	0.2	0.3	0.5	0.3	35.5	7.4	1.5
PE-CANELA-2	0.0	0.0	0.0	0.0	0.0	0.0	0.0	0.0	2.0	9.8	19.7	22.2	16.3	8.3	10.4	4.8	0.6	0.1	0.3	0.6	1.6	2.1	1.9	2.3	103.0	22.2	4.3
PE-TOTORAL	0.0	0.0	0.0	0.0	0.0	0.0	0.0	0.0	0.1	3.6	11.1	18.8	15.7	9.1	6.1	3.0	1.5	0.8	0.8	1.5	1.1	1.7	5.0	6.1	86.0	18.8	3.6
PE-PUNTAPALMERAS	0.0	0.0	0.0	0.0	0.0	0.0	0.0	0.0	2.1	11.4	22.7	15.9	20.6	12.9	11.8	4.3	0.4	0.0	0.0	0.2	2.1	3.2	4.0	5.2	116.9	22.7	4.9
PE-UCUQUER	0.1	0.2	0.0	0.0	0.0	0.0	0.1	0.1	0.3	0.5	1.0	2.4	1.8	1.7	1.9	1.3	0.8	0.5	0.0	0.0	0.0	0.0	0.0	0.0	12.8	2.4	0.5
PE-UCUQUER-2	0.0	0.0	0.0	0.0	0.0	0.0	0.0	0.0	0.1	0.3	0.8	0.0	0.0	1.4	1.3	0.6	0.0	0.0	0.0	0.0	0.0	0.0	0.2	0.1	4.7	1.4	0.2
PE-LA-ESTRELLA	2.8	1.1	0.4	0.1	0.0	0.0	0.6	1.8	1.4	2.0	3.5	7.0	7.9	6.0	7.1	6.1	5.1	4.0	1.2	0.2	0.0	0.0	0.0	0.0	58.3	7.9	2.4
PE-ELMAITEN	2.1	3.2	2.3	0.4	0.0	0.2	0.0	0.0	0.0	0.0	0.0	0.1	0.2	0.4	0.9	2.1	0.8	1.2	3.6	4.0	2.3	2.0	0.5	0.8	27.0	4.0	1.1
PE-LASPENAS	0.0	0.0	0.0	0.0	0.0	0.0	0.0	0.0	0.0	0.0	0.0	0.0	0.0	0.0	0.0	0.0	0.0	0.0	0.0	0.0	0.0	0.0	0.0	0.0	0.0	0.0	0.0
PE-ALENA	10.2	23.0	25.2	15.8	3.5	0.0	0.2	3.2	4.3	1.2	0.0	0.0	0.0	0.0	3.3	9.4	17.9	14.2	18.3	12.7	7.5	7.7	15.7	11.3	204.6	25.2	8.5
PE-CUEL	4.3	2.7	0.7	1.7	3.2	2.4	0.9	0.0	0.0	0.0	0.1	2.3	5.7	3.2	5.3	6.1	6.1	1.9	0.7	3.9	4.6	3.4	2.4	4.7	66.3	6.1	2.8
PE-LOS-OLMOS	7.9	0.6	0.0	1.0	2.9	0.4	0.2	0.0	0.0	0.0	1.0	4.7	6.8	17.0	29.5	31.0	20.8	16.1	1.3	6.6	15.9	8.9	7.9	10.1	190.6	31.0	7.9
PE-LAESPERANZA	0.9	0.0	0.0	0.0	0.0	0.0	0.0	0.0	0.0	0.0	0.0	0.9	1.0	2.9	4.7	3.4	2.1	1.2	0.1	2.0	1.4	0.9	0.7	0.8	22.8	4.7	0.9
PE-NEGRETE	1.8	0.1	0.0	1.2	0.5	0.0	0.0	0.0	0.0	0.0	0.3	2.8	4.8	12.0	14.5	9.1	5.1	3.1	4.8	8.5	6.7	4.4	3.9	1.9	85.3	14.5	3.6
PE-LOSBUENOSAIRES	4.7	2.5	0.0	0.7	1.5	2.2	1.3	0.0	0.0	0.0	0.0	0.4	4.3	5.2	5.5	6.5	4.2	1.8	0.7	5.5	3.7	2.6	1.7	4.8	59.6	6.5	2.5
PE-MESAMAVIDA	0.0	0.0	0.0	0.0	0.0	0.0	0.0	0.0	0.0	0.0	0.0	0.0	0.0	0.0	0.0	0.0	0.0	0.0	0.0	0.0	0.0	0.0	0.0	0.0	0.0	0.0	0.0
PE-LEBU	0.0	0.0	0.0	0.0	0.0	0.0	0.3	0.4	0.2	0.1	0.0	0.0	0.0	0.0	0.0	0.0	0.0	0.0	0.0	0.0	0.0	0.0	0.0	0.0	1.2	0.4	0.0
PE-LEBU-3	0.0	0.0	0.0	0.0	0.0	0.0	0.0	0.0	0.0	0.0	0.0	0.0	0.0	0.0	0.0	0.0	0.0	0.0	0.0	0.0	0.0	0.0	0.0	0.0	0.0	0.0	0.0
PE-EL-ARREBOL	0.0	0.0	0.0	0.0	0.1	0.3	0.0	0.1	0.1	0.0	0.0	0.0	0.0	0.0	0.0	0.0	0.1	0.1	0.0	0.0	0.0	0.0	0.1	0.0	1.0	0.3	0.0
PE-RAKI	0.2	0.3	0.4	0.5	0.6	0.6	0.1	1.6	1.5	2.0	2.8	2.5	2.0	1.0	0.9	0.5	0.4	0.1	0.2	0.2	0.1	0.1	0.1	0.2	18.9	2.8	0.8
PE-HUAJACHE	0.1	0.2	0.3	0.4	0.5	0.5	0.8	1.1	0.9	0.2	0.1	0.0	0.0	0.0	0.0	0.0	0.1	0.1	0.1	0.1	0.3	0.1	0.3	0.1	6.3	1.1	0.3
PE-LA-FLOR	1.4	0.1	0.0	0.0	0.0	0.0	0.0	0.0	0.1	0.0	0.0	0.2	4.8	5.9	10.6	10.7	11.0	5.3	3.3	5.7	5.7	3.6	3.2	2.6	74.2	11.0	3.1
PE-ELNOGAL	0.9	0.0	0.0	0.5	0.4	0.3	0.1	0.0	0.0	0.0	0.0	0.0	0.0	0.0	0.0	0.0	0.7	1.8	0.0	0.3	0.7	0.9	0.9	1.4	9.2	1.8	0.4
PE-TOLPAN-SUR	4.9	0.1	0.0	0.0	0.0	0.0	0.0	0.0	1.1	0.0	0.0	0.6	16.7	22.3	38.9	41.0	33.4	23.7	15.0	20.4	23.4	15.5	9.0	8.0	273.8	41.0	11.4
PE-MALLECO-NORTE	3.6	1.3	0.0	0.0	0.0	0.0	0.0	0.0	0.0	1.2	4.4	12.2	15.1	16.5	23.9	21.9	23.5	19.2	17.5	9.1	14.6	12.3	10.7	0.8	207.5	23.9	8.6
PE-MALLECO-SUR	10.9	6.2	0.6	0.0	0.0	0.0	0.0	0.0	0.0	1.4	5.3	13.0	16.0	18.6	23.3	25.0	24.9	16.2	18.4	14.3	19.4	13.9	8.7	0.1	236.2	25.0	9.8
PE-SANGABRIEL	13.2	1.6	0.0	0.2	0.5	0.0	0.0	0.0	0.0	0.0	0.0	8.6	18.5	28.1	66.6	69.3	56.6	34.7	9.2	22.0	21.1	21.6	14.8	10.6	397.1	69.3	16.5
PE-RENAICO	4.7	0.0	0.0	0.0	0.0	0.0	0.0	0.0	0.0	0.0	0.0	0.0	3.6	28.6	39.6	59.2	44.5	31.5	11.1	15.6	21.8	16.9	8.7	2.9	288.5	59.2	12.0
PE-RENAICO-2	0.1	0.1	0.1	0.1	0.1	0.1	0.1	0.1	0.1	0.1	0.1	0.0	0.0	0.1	0.1	0.1	0.1	0.1	0.1	0.1	0.1	0.1	0.1	0.1	1.4	0.1	0.1
PE-AURORA	27.3	23.6	15.5	11.8	5.8	0.3	0.0	0.0	0.0	3.4	2.7	2.1	5.6	12.4	21.9	36.8	55.2	84.0	74.1	25.9	12.3	1.2	0.0	2.7	424.6	84.0	17.7
PE-SANPEDRO	0.3	1.8	6.7	11.1	14.6	14.1	17.7	16.2	15.5	18.4	22.2	27.2	18.7	14.1	15.5	14.0	13.5	14.6	7.8	6.1	3.2	4.0	4.4	2.9	284.3	27.2	11.8
PE-SANPEDRO-2	0.9	3.6	12.8	23.2	27.5	21.3	23.6	23.9	22.4	27.0	32.1	40.0	30.7	24.1	24.3	23.2	21.6	24.5	15.7	8.3	4.9	5.7	6.0	4.8	452.0	40.0	18.8
PFV-ELAGUILA	0.0	0.0	0.0	0.0	0.0	0.0	0.0	0.0	0.2	0.8	1.4	1.7	1.9	2.0	1.9	1.8	1.5	0.8	0.5	0.2	0.0	0.0	0.0	0.0	14.8	2.0	0.6
PFV-PAMPACAMARONES	0.0	0.0	0.0	0.0	0.0	0.0	0.0	0.0	0.2	0.5	1.1	1.2	2.1	3.9	5.3	5.3	5.2	5.1	4.5	2.1	0.0	0.0	0.0	0.0	36.5	5.3	1.5
PFV-POZOALMONTE-1	0.0	0.0	0.0	0.0	0.0	0.0	0.0	0.0	0.0	0.0	0.0	0.0	0.0	0.0	0.0	0.0	0.0	0.0	0.0	0.0	0.0	0.0	0.0	0.0	0.0	0.0	0.0
PFV-POZOALMONTE-2	0.0	0.0	0.0	0.0	0.0	0.0	0.0	0.1	0.6	2.0	6.0	6.8	6.8	6.9	6.8	6.8	6.8	6.6	5.9	2.7	0.0	0.0	0.0	0.0	64.9	6.9	2.7
PFV-POZOALMONTE-3	0.0	0.0	0.0	0.0	0.0	0.0	0.0	0.3	1.1	3.7	12.4	14.2	14.5	14.8	14.5	14.4	14.3	13.8	12.4	5.8	0.1	0.0	0.0	0.0	136.3	14.8	5.7
PFV-TAMARUGO	0.0	0.0	0.0	0.0	0.0	0.0	0.0	0.0	0.1	0.3	1.1	2.0	2.0	2.0	2.0	1.9	1.9	1.8	1.3	0.4	0.0	0.0	0.0	0.0	16.7	2.0	0.7
PFV-LOSPUQUIOS	0.0	0.0	0.0	0.0	0.0	0.0	0.0	0.0	0.0	0.0	0.0	0.0	0.0	0.0	0.0	0.0	0.0	0.0	0.0	0.0	0.0	0.0	0.0	0.0	0.0	0.0	0.0
PFV-PICA	0.0	0.0	0.0	0.0	0.0	0.0	0.0	0.0	0.0	0.0	0.0	0.0	0.0	0.0	0.0	0.0	0.0	0.0	0.0	0.0	0.0	0.0	0.0	0.0	0.0	0.0	0.0
PFV-LAHUAYCA	0.0	0.0	0.0	0.0	0.0	0.0	0.0	0.1	1.6	4.9	10.9	17.0	21.1	21.7	21.5	20.4	17.2	12.7	6.4	1.3	0.0	0.0	0.0	0.0	156.8	21.7	6.5
PFV-CALAMA-1	0.0	0.0	0.0	0.0	0.0	0.0	0.0	2.0	7.9	9.0	9.0	8.9	9.0	9.0	9.0	9.0	9.0	9.0	8.3	4.5	0.1	0.0	0.0	0.0	103.7	9.0	4.3
PFV-SANPEDRO-GPG	0.0	0.0	0.0	0.0	0.0	0.0	0.0	16.2	64.9	95.8	99.7	101.8	90.3	59.1	49.9	49.9	49.9	49.9	49.9	24.0	0.5	0.0	0.0	0.0	801.8	101.8	33.4
PFV-VICTORIA	0.0	0.0	0.0	0.0	0.0	0.0	0.0	1.8	7.6	9.1	9.1	9.1	9.1	9.1	9.1	9.1	9.1	9.1	8.2	3.2	0.0	0.0	0.0	0.0	102.6	9.1	4.3
PFV-USYA	0.0	0.0	0.0	0.0	0.0	0.0	0.0	1.8	12.6	28.8	41.2	49.0	47.1	31.9	27.0	27.0	27.0	27.0	18.4	4.4	0.2	0.0	0.0	0.0	343.5	49.0	14.3
PFV-JAMA-1	0.0	0.0	0.0	0.0	0.0	0.0	0.0	7.7	24.9	27.9	28.1	28.1	25.7	16.7	13.9	13.9	13.9	13.8	13.7	10.4	0.3	0.0	0.0	0.0	238.9	28.1	10.0
PFV-JAMA-2	0.0	0.0	0.0	0.0	0.0	0.0	0.0	5.1	17.5	19.8	20.1	20.2	18.4	11.5	9.1	9.1	9.2	9.2	9.3	7.3	0.2	0.0	0.0	0.0	165.7	20.2	6.9
PFV-AZABACHE	0.0	0.0	0.0	0.0	0.0	0.0	0.0	2.3	11.2	15.0	15.6	17.3	19.8	19.7	19.1	19.4	18.5	16.4	12.4	5.4	0.2	0.0	0.0	0.0	192.1	19.8	8.0
PFV-SOL-DEL-DESIERTO	0.0	0.0	0.0	0.0	0.0	0.0	0.2	7.7	10.0	10.0	10.0	46.3	204.0	216.0	217.6	213.7	206.0	102.8	12.2	8.4	0.2	0.0	0.0	0.0	1264.9	217.6	52.7
PFV-TAMAYA	0.0	0.0	0.0	0.0	0.0	0.0	0.0	13.3	75.4	100.1	105.6	107.6	107.3	106.2	105.9	106.2	105.6	101.3	85.6	30.5	0.7	0.0	0.0	0.0	1151.3	107.6	48.0
PFV-MARIAELENA	0.0	0.0	0.0	0.0	0.0	0.0	0.0	1.6	10.5	26.0	53.6	53.4	15.0	6.0	5.7	5.8	5.8	12.7	42.3	20.7	0.4	0.0	0.0	0.0	259.5	53.6	10.8
PFV-LA-CRUZ-SOLAR	0.0	0.0	0.0	0.0	0.0	0.0	0.0	1.4	6.8	29.4	34.1	35.4	43.0	45.1	47.7	43.9	42.1	40.4	35.3	15.5	0.5	0.0	0.0	0.0	420.6	47.7	17.5
PFV-FINISTERRAE	0.0	0.0	0.0	0.0	0.0	0.0	0.0	2.9	16.1	79.9	101.1	102.2	102.6	101.7	100.8	100.4	99.7	98.2	88.7	36.1	0.8	0.0	0.0	0.0	1031.0	102.6	43.0
PFV-PUERTOSECO	0.0	0.0	0.0	0.0	0.0	0.0	0.0	1.9	8.0	9.0	9.0	9.0	9.0	6.9	5.0	5.0	5.0	5.0	5.0	4.1	0.2	0.0	0.0	0.0	82.1	9.0	3.4
PFV-PMGD-QUETENA	0.0	0.0	0.0	0.0	0.0	0.0	0.0	1.0	4.2	7.3	8.8	8.7	8.9	8.9	8.9	8.9	8.9	8.8	5.5	1.9	0.1	0.0	0.0	0.0	90.7	8.9	3.8
PFV-CERRODOMINADOR	0.0	0.0	0.0	0.0	0.0	0.0	0.0	100.0	100.0	100.0	100.0	100.0	100.0	100.0	100.0	100.0	100.0	100.0	100.0	100.0	1.0	0.0	0.0	0.0	1301.0	100.0	54.2

PFV-BOLERO-1	0.0	0.0	0.0	0.0	0.0	0.0	0.0	19.6	88.4	114.9	118.3	118.7	126.1	129.3	129.3	127.1	126.9	124.9	112.0	47.8	1.0	0.0	0.0	0.0	1384.4	129.3	57.7
PFV-URIBESOLAR	0.0	0.0	0.0	0.0	0.0	0.0	0.0	5.5	26.3	46.6	48.5	47.6	49.5	50.5	50.5	50.5	48.3	31.4	13.9	4.6	0.1	0.0	0.0	0.0	473.9	50.5	19.7
PFV-DOMEYKO	0.0	0.0	0.0	0.0	0.0	0.0	0.0	5.4	23.5	40.8	53.8	62.1	55.4	54.1	52.9	50.1	49.0	39.4	25.3	9.3	0.3	0.0	0.0	0.0	521.5	62.1	21.7
PFV-ANDES	0.0	0.0	0.0	0.0	0.0	0.0	0.0	3.9	15.5	18.8	18.6	18.3	18.7	18.7	18.9	18.8	19.4	19.4	17.6	8.4	0.2	0.0	0.0	0.0	215.2	19.4	9.0
PFV-ANDES-IIA	0.0	0.0	0.0	0.0	0.0	0.0	0.0	10.6	46.4	59.0	62.0	65.9	69.7	72.0	72.6	72.6	71.7	68.8	62.2	29.5	0.8	0.0	0.0	0.0	763.8	72.6	31.8
PFV-SOL-DE-LILA	0.0	0.0	0.0	0.0	0.0	0.0	0.0	6.6	26.0	35.3	37.2	40.3	45.9	48.8	49.7	49.6	48.2	46.0	43.3	18.2	0.5	0.0	0.0	0.0	495.6	49.7	20.7
PFV-DE-LOS-ANDES	0.0	0.0	0.0	0.0	0.0	0.0	0.0	0.0	0.0	0.0	0.0	0.0	0.0	0.0	0.0	0.0	0.0	0.0	0.0	0.0	0.0	0.0	0.0	0.0	0.0	0.0	0.0
PFV-SOL-DEL-NORTE	0.0	0.0	0.0	0.0	0.0	0.0	0.0	0.0	0.0	0.0	0.0	0.0	0.0	0.0	0.0	0.0	0.0	0.0	0.0	0.0	0.0	0.0	0.0	0.0	0.0	0.0	0.0
PFV-DEL-DESIERTO	0.0	0.0	0.0	0.0	0.0	0.0	0.0	0.0	0.0	0.0	0.0	0.0	0.0	0.0	0.0	0.0	0.0	0.0	0.0	0.0	0.0	0.0	0.0	0.0	0.0	0.0	0.0
PFV-HUATACONDO	0.0	0.0	0.0	0.0	0.0	0.0	0.0	0.0	6.0	14.5	33.0	79.0	20.1	10.0	10.0	10.0	18.3	31.6	30.1	14.7	0.4	0.0	0.0	0.0	277.6	79.0	11.6
PFV-SANTA-ISABEL	0.0	0.0	0.0	0.0	0.0	0.0	0.0	3.6	14.9	68.4	147.2	152.2	155.7	156.5	157.2	155.4	152.1	145.1	126.7	49.5	1.2	0.0	0.0	0.0	1485.7	157.2	61.9
PFV-NUEVO-QUILLAGUA	0.0	0.0	0.0	0.0	0.0	0.0	0.0	2.8	10.5	35.4	94.9	90.3	21.1	10.0	9.9	9.9	9.9	20.0	50.6	28.1	0.6	0.0	0.0	0.0	394.0	94.9	16.4
PFV-LA-GRANJA	0.0	0.0	0.0	0.0	0.0	0.0	0.0	1.4	8.5	18.6	34.5	86.2	58.7	42.5	42.2	42.5	42.4	42.3	78.3	45.2	1.0	0.0	0.0	0.0	544.2	86.2	22.7
PFV-ATACAMASOLAR-2	0.0	0.0	0.0	0.0	0.0	0.0	0.0	0.2	5.9	18.6	75.0	149.4	83.2	61.0	61.0	61.0	61.0	61.0	106.7	46.3	0.3	0.0	0.0	0.0	790.6	149.4	32.9
PFV-ATACAMASOLAR	0.0	0.0	0.0	0.0	0.0	0.0	0.0	0.0	0.0	0.0	0.0	0.0	0.0	0.0	0.0	0.0	0.0	0.0	0.0	0.0	0.0	0.0	0.0	0.0	0.0	0.0	0.0
PFV-BELLAVISTA-1	0.0	0.0	0.0	0.0	0.0	0.0	0.0	0.1	0.8	2.1	5.2	9.0	9.0	9.0	9.0	9.0	9.0	9.0	6.1	1.9	0.1	0.0	0.0	0.0	79.3	9.0	3.3
PFV-LALACKAMA	0.0	0.0	0.0	0.0	0.0	0.0	0.0	2.2	9.5	13.9	15.2	15.7	16.0	16.1	15.7	13.8	13.9	13.8	11.8	5.5	0.3	0.0	0.0	0.0	163.3	16.1	6.8
PFV-LALACKAMA2	0.0	0.0	0.0	0.0	0.0	0.0	0.0	2.2	9.5	13.9	15.2	15.7	16.0	16.1	15.7	13.8	13.9	13.8	11.8	5.5	0.3	0.0	0.0	0.0	163.3	16.1	6.8
PFV-CONEJO	0.0	0.0	0.0	0.0	0.0	0.0	0.0	5.4	12.7	47.9	104.9	104.6	104.7	104.7	104.1	96.7	96.7	96.7	92.8	44.7	2.6	0.0	0.0	0.0	1019.2	104.9	42.5
PFV-PAMPASOLARNORTE	0.0	0.0	0.0	0.0	0.0	0.0	0.0	1.1	6.8	18.4	65.5	67.4	69.1	69.6	69.6	64.4	64.3	64.3	62.3	36.1	3.6	0.0	0.0	0.0	662.4	69.6	27.6
PFV-MALGARIDA	0.0	0.0	0.0	0.0	0.0	0.0	0.1	14.1	52.6	195.9	201.1	200.6	201.2	201.2	201.2	201.2	201.2	201.1	192.9	99.5	6.4	0.0	0.0	0.0	2170.1	201.2	90.4
PFV-ALMEYDA	0.0	0.0	0.0	0.0	0.0	0.0	0.0	1.2	4.8	18.1	51.7	51.8	52.4	52.4	52.4	52.4	52.4	52.4	49.1	27.0	1.5	0.0	0.0	0.0	519.4	52.4	21.6
PFV-SOL-DE-LOS-ANDES	0.0	0.0	0.0	0.0	0.0	0.0	0.0	4.9	16.5	29.4	43.0	57.9	69.9	77.5	81.6	81.6	76.3	66.1	50.2	22.5	1.7	0.0	0.0	0.0	679.1	81.6	28.3
PFV-JAVIERA	0.0	0.0	0.0	0.0	0.0	0.0	0.0	9.3	38.3	58.1	60.8	62.0	61.9	62.0	62.2	61.9	61.4	59.6	54.2	28.1	1.9	0.0	0.0	0.0	681.8	62.2	28.4
PFV-CHANARES	0.0	0.0	0.0	0.0	0.0	0.0	0.0	3.5	17.8	29.8	32.9	33.0	34.4	34.7	33.9	33.1	32.6	31.0	25.9	11.4	0.8	0.0	0.0	0.0	354.7	34.7	14.8
PFV-SALVADOR	0.0	0.0	0.0	0.0	0.0	0.0	0.0	10.3	43.1	55.0	58.0	57.3	60.1	61.4	60.0	59.8	58.8	56.3	50.3	30.3	2.3	0.0	0.0	0.0	663.1	61.4	27.6
PFV-PILARLOSAMARILLOS	0.0	0.0	0.0	0.0	0.0	0.0	0.0	0.0	0.0	0.0	0.0	0.0	0.0	0.0	0.0	0.0	0.0	0.0	0.0	0.0	0.0	0.0	0.0	0.0	0.0	0.0	0.0
PFV-DIEGODEALMAGRO	0.0	0.0	0.0	0.0	0.0	0.0	0.0	1.3	8.4	16.4	21.5	24.8	28.0	28.8	28.3	26.5	23.6	19.3	13.6	5.4	0.3	0.0	0.0	0.0	246.1	28.8	10.3
PFV-COVADONGA	0.0	0.0	0.0	0.0	0.0	0.0	0.0	1.1	5.2	8.8	9.0	9.0	9.0	9.0	9.0	9.0	9.0	8.9	7.6	3.7	0.2	0.0	0.0	0.0	98.5	9.0	4.1
PFV-DAS	0.0	0.0	0.0	0.0	0.0	0.0	0.0	0.0	0.0	0.0	0.0	0.0	0.0	0.0	0.0	0.0	0.0	0.0	0.0	0.0	0.0	0.0	0.0	0.0	0.0	0.0	0.0
PFV-DIEGO-ALMAGRO-SUR	0.0	0.0	0.0	0.0	0.0	0.0	0.0	0.1	0.2	0.4	0.7	0.9	1.1	1.3	1.4	1.7	1.7	1.0	0.6	0.3	0.1	0.0	0.0	0.0	11.7	1.7	0.5
PFV-CARRERAPINTO	0.0	0.0	0.0	0.0	0.0	0.0	0.1	11.4	52.0	74.4	77.8	77.6	81.0	81.4	81.1	80.3	79.4	77.6	65.8	30.4	2.1	0.0	0.0	0.0	872.3	81.4	36.3
PFV-CAMPOSDELSOL	0.0	0.0	0.0	0.0	0.0	0.0	0.0	4.7	18.2	30.9	41.8	51.1	58.3	61.4	58.4	53.8	46.0	35.0	22.6	9.1	0.5	0.0	0.0	0.0	491.8	61.4	20.5
PFV-LUZDELNORTE	0.0	0.0	0.0	0.0	0.0	0.0	28.4	78.1	72.9	98.7	87.0	120.1	125.4	124.3	130.4	123.7	120.8	112.1	65.1	6.3	0.0	0.0	0.0	0.0	1293.5	130.4	53.9
PFV-LLANODELLAMPOS	0.0	0.0	0.0	0.0	0.0	0.0	0.0	14.8	62.4	79.4	86.1	87.0	88.4	87.9	87.8	86.3	85.8	83.2	74.1	45.5	2.4	0.0	0.0	0.0	971.1	88.4	40.5
PFV-RIO-ESCONDIDO	0.0	0.0	0.0	0.0	0.0	0.0	0.1	21.3	100.4	140.8	145.0	142.7	145.0	145.0	145.0	145.0	145.0	144.8	132.4	62.1	3.8	0.0	0.0	0.0	1618.3	145.0	67.4
PFV-SANANDRES	0.0	0.0	0.0	0.0	0.0	0.0	0.0	4.5	21.8	36.8	40.9	40.8	42.6	42.6	41.8	41.2	41.1	39.6	34.7	15.8	0.8	0.0	0.0	0.0	444.9	42.6	18.5
PFV-PILOTOCARDONES	0.0	0.0	0.0	0.0	0.0	0.0	0.0	0.0	0.0	0.2	0.2	0.2	0.2	0.2	0.2	0.2	0.2	0.2	0.1	0.0	0.0	0.0	0.0	0.0	1.9	0.2	0.1
PFV-ESPERANZA	0.0	0.0	0.0	0.0	0.0	0.0	0.0	0.0	0.0	0.0	0.0	0.0	0.0	0.0	0.0	0.0	0.0	0.0	0.0	0.0	0.0	0.0	0.0	0.0	0.0	0.0	0.0
PFV-GUADALAO	0.0	0.0	0.0	0.0	0.0	0.0	0.0	0.0	0.1	0.2	0.3	0.4	0.5	0.7	0.6	1.1	1.1	1.0	2.0	1.0	0.2	0.0	0.0	0.0	9.2	2.0	0.4
PFV-LA-ESTANCIA	0.0	0.0	0.0	0.0	0.0	0.0	0.0	0.0	0.1	0.2	0.4	0.7	1.3	1.3	1.6	1.4	1.4	1.2	0.4	0.2	0.0	0.0	0.0	0.0	10.2	1.6	0.4
PFV-LAS-CHACRAS	0.0	0.0	0.0	0.0	0.0	0.0	0.0	0.0	0.1	0.2	0.4	0.4	0.5	0.8	0.6	1.0	1.1	1.0	1.7	0.6	0.1	0.0	0.0	0.0	8.5	1.7	0.4
PFV-LASTERRAZAS	0.0	0.0	0.0	0.0	0.0	0.0	0.0	0.0	0.0	0.0	0.0	0.0	0.0	0.0	0.0	0.0	0.0	0.0	0.0	0.0	0.0	0.0	0.0	0.0	0.0	0.0	0.0
PFV-LOSLOROS	0.0	0.0	0.0	0.0	0.0	0.0	0.0	1.0	7.6	18.3	26.8	30.9	35.7	37.6	36.8	34.5	28.6	21.5	10.8	2.1	0.2	0.0	0.0	0.0	292.4	37.6	12.2
PFV-HORNITOS	0.0	0.0	0.0	0.0	0.0	0.0	0.0	0.0	0.0	0.1	0.1	0.0	0.1	0.1	0.1	0.1	0.1	0.1	0.0	0.0	0.0	0.0	0.0	0.0	0.9	0.1	0.0
PFV-VALLESOLARESTE	0.0	0.0	0.0	0.0	0.0	0.0	0.0	1.2	5.8	7.7	8.1	8.4	8.4	8.4	8.3	8.3	8.3	8.1	4.9	2.2	0.1	0.0	0.0	0.0	88.4	8.4	3.7
PFV-VALLESOLAROESTE	0.0	0.0	0.0	0.0	0.0	0.0	0.0	1.0	4.3	6.1	7.6	8.5	8.6	8.5	8.5	8.4	8.4	8.1	7.2	2.9	0.0	0.0	0.0	0.0	88.3	8.6	3.7
PFV-CACHIYUYO	0.0	0.0	0.0	0.0	0.0	0.0	0.0	0.5	4.9	8.0	8.4	8.6	8.6	8.6	8.5	8.3	8.4	8.2	7.6	4.3	0.2	0.0	0.0	0.0	93.2	8.6	3.9
PFV-MALAQUITA2	0.0	0.0	0.0	0.0	0.0	0.0	0.0	2.5	7.1	8.7	9.0	9.0	9.0	9.0	4.5	8.8	8.8	8.8	7.7	3.3	0.1	0.0	0.0	0.0	96.3	9.0	4.0
PFV-SANTACECILIA	0.0	0.0	0.0	0.0	0.0	0.0	0.0	0.0	0.4	1.0	1.5	1.9	2.1	2.1	2.0	1.9	1.6	1.2	0.6	0.1	0.0	0.0	0.0	0.0	16.4	2.1	0.7
PFV-PAINE	0.0	0.0	0.0	0.0	0.0	0.0	0.0	1.7	7.2	9.0	9.0	9.0	9.0	9.0	9.0	9.0	9.0	9.0	8.0	3.1	0.1	0.0	0.0	0.0	101.5	9.0	4.2
PFV-HOMERO	0.0	0.0	0.0	0.0	0.0	0.0	0.0	0.0	0.1	0.2	0.4	0.9	2.1	2.9	2.9	2.1	2.2	2.6	2.1	0.5	0.0	0.0	0.0	0.0	19.0	2.9	0.8
PFV-MARIA-PINTO	0.0	0.0	0.0	0.0	0.0	0.0	0.0	0.0	0.1	0.0	0.2	0.4	0.9	0.7	1.2	1.3	1.0	0.6	0.3	0.3	0.1	0.0	0.0	0.0	7.2	1.3	0.3
PFV-MOSTAZAL	0.0	0.0	0.0	0.0	0.0	0.0	0.0	0.2	0.5	0.8	1.2	2.8	6.5	8.4	8.3	7.8	8.4	5.0	1.5	0.8	0.1	0.0	0.0	0.0	52.2	8.4	2.2
PFV-LAACACIA	0.0	0.0	0.0	0.0	0.0	0.0	0.0	0.1	0.6	1.1	1.1	1.2	1.8	2.3	2.4	3.1	2.4	1.6	1.5	0.9	0.2	0.0	0.0	0.0	20.4	3.1	0.9
PFV-ANTONIA-SOLAR	0.0	0.0	0.0	0.0	0.0	0.0	0.0	0.7	2.1	2.5	2.6	2.6	2.6	2.6	2.5	2.5	2.5	2.4	2.1	1.2	0.1	0.0	0.0	0.0	28.8	2.6	1.2
PFV-ROVIAN	0.0	0.0	0.0	0.0	0.0	0.0	0.0	0.2	0.3	0.6	0.6	0.9	2.2	2.7	1.6	1.5	2.1	1.3	1.3	1.4	0.3	0.0	0.0	0.0	16.8	2.7	0.7
PFV-DON-MARIANO	0.0	0.0	0.0	0.0	0.0	0.0	0.0	0.1	0.2	0.3	0.5	0.5	0.8	0.6	0.5	0.3	0.3	0.2	0.1	0.1	0.0	0.0	0.0	0.0	4.6	0.8	0.2
PFV-LALAJUELA	0.0	0.0	0.0	0.0	0.0	0.0	0.0	0.1	0.4	0.7	0.9	1.4	1.7	2.2	2.3	3.4	2.4	2.2	1.6	1.1	0.3	0.0	0.0	0.0	20.6	3.4	0.9
PFV-ALTOSDETILTIL	0.0	0.0	0.0	0.0	0.0	0.0	0.0	0.0	0.2	0.8	1.2	1.7	1.9	2.0	2.0	1.8	1.5	1.1	0.5	0.0	0.0	0.0	0.0	0.0	14.9	2.0	0.6
PFV-AMPARODELSOL	0.0	0.0	0.0	0.0	0.0	0.0	0.0	0.1	0.1	0.4	1.1	1.1	0.0	0.0	0.1	2.8	2.8	2.8	2.4	1.2	0.1	0.0	0.0	0.0	14.9	2.8	0.6
PFV-GIRASOLES	0.0	0.0	0.0	0.0	0.0	0.0	0.0	0.0	0.1	0.2	0.3	0.5	0.9	0.7	1.1	1.7	1.5	0.9	0.2	0.2	0.0	0.0	0.0	0.0	8.4	1.7	0.3
PFV-ELROBLE	0.0	0.0	0.0	0.0	0.0	0.0	0.0	0.0	0.4	0.7	1.2	1.5	1.1	1.4	2.2	3.1	2.7	3.5	5.8	2.5	0.2	0.0	0.0	0.0	26.2	5.8	1.1
PFV-LOSGORRIONES	0.0	0.0	0.0	0.0	0.0	0.0	0.0	0.0	0.1	0.1	0.2	0.2	0.2	0.4	0.6	0.5	0.4	0.1	0.1	0.1	0.0	0.0	0.0	0.0	3.2	0.6	0.1
PFV-GRANADA	0.0	0.0	0.0	0.0	0.0	0.0	0.0	0.1	0.3	0.6	1.0	0.8	1.9	1.7	2.4	2.9	2.2	1.4	0.7	0.9	0.2	0.0	0.0	0.0	17.1	2.9	0.7
PFV-ELPITIO	0.0	0.0	0.0	0.0	0.0	0.0	0.0	0.1	0.1	0.2	0.5	0.4	0.7	0.7	0.7	0.9	1.0	0.6	0.3	0.1	0.0	0.0	0.0	0.0	6.4	1.0	0.3
PFV-SAN-RAMIRO	0.0	0.0	0.0	0.0	0.0	0.0	0.0	0.1	0.5	0.8	1.3	1.5	1.3	1.7	2.6	3.8	4.1	5.9	6.8	3.4	0.3	0.0	0.0	0.0	34.0	6.8	1.4
PFV-LOSIERRA	0.0	0.0	0.0	0.0	0.0	0.0	0.0	0.0	0.1	0.2	0.4	0.4	0.5	0.5	0.4	0.6	0.5	0.5	0.5	0.1	0.0	0.0	0.0	0.0	4.7	0.6	0.2
PFV-ALHUE	0.0	0.0	0.0	0.0	0.0	0.0	0.0	0.0	0.1	0.1	0.2	0.2	0.3	0.3	0.2	0.3	0.3	0.6	0.8	0.4	0.1	0.0	0.0	0.0	3.9	0.8	0.2
PFV-SANTAADRIANA	0.0	0.0	0.0	0.0	0.0	0.0	0.0	0.0	0.1	0.3	0.5	0.5	0.8	1.7	2.0	2.3	2.4	2.3	2.0	1.1	0.1	0.0	0.0	0.0	16.2	2.4	0.7
PFV-LOS-MOLINOS	0.0	0.0	0.0	0.0	0.0	0.0	0.0	0.1	0.3	0.7	1.2	1.4	4.2	3.9	5.6	7.7	6.2	4.2	1.6	1.3	0.2	0.0	0.0	0.0	38.7	7.7	1.6
PFV-QUELTEHUE-SOLAR	0.0	0.0	0.0	0.0	0.0	0.0	0.0	0.1	0.1	0.3	0.5	0.6	0.8	1.1	1.1	0.9	0.7	0.6	0.4	0.3	0.1	0.0	0.0	0.0	7.4	1.1	0.3
PFV-EL-QUELTEHUE	0.0	0.0	0.0	0.0	0.0	0.0	0.0	0.0	0.1	0.2	0.3	0.5	1.2	1.1	0.9	1.5	1.2	0.7	0.4	0.4	0.0	0.0	0.0	0.0	8.6	1.5	0.4
PFV-RLA-SOLAR	0.0	0.0	0.0	0.0	0.0	0.0	0.0	0.0	0.1	0.2	0.4	0.4	0.5	0.6	1.5	1.5	1.4	1.5	2.1	0.9	0.2	0.0	0.0	0.0	11.3	2.1	0.5
PFV-MARCHIGUE-2	0.0	0.0	0.0	0.0	0.0	0.0	0.0	0.1	0.4	0.7	0.9	1.4	2.0	2.4	2.9	4.1	3.5	2.9	4.0	4.9	0.8	0.0	0.0	0.0	31.0	4.9	1.3
PFV-MARCHIGUE-VII	0.0	0.0	0.0	0.0	0.0	0.0	0.0	0.0	0.1	0.2	0.3	0.4	0.6	0.7	0.7	0.9	1.6	1.2	2.1	1.2	0.1	0.0	0.0	0.0	9.9	2.1	0.4
PFV-ESPERANZA2	0.0	0.0	0.0	0.0	0.0	0.0	0.0	0.0	0.3	0.8	1.1	1.4	1.8	2.8	2.1	3.4	4.1	5.0	6.5	2.8	0.5	0.0	0.0	0.0	32.8	6.5	1.4
PFV-POBLACION	0.0	0.0	0.0	0.0	0.0	0.0	0.0	0.0	0.1	0.1	0.2	0.4	0.4	0.6	0.8	0.8	1.0	0.7	0.7	0.8	0.2	0.0	0.0	0.0	6.8	1.0	0.3
PFV-PILPILEN	0.0	0.0	0.0	0.0	0.0	0.0	0.0	0.0	0.1	0.2	0.3	0.4	0.8	1.2	1.2	1.4	1.2	1.1	1.2	1.2	0.3	0.0	0.0	0.0	10.7	1.4	0.4
PFV-PORTEZUELO	0.0	0.0	0.0	0.0	0.0	0.0	0.0	0.0	0.1	0.2	0.3	0.4	0.5	0.7	0.7	1.3	1.1	1.0	1.7	1.1	0.2	0.0	0.0	0.0	9.4	1.7	0.4
PFV-VITUCO2B	0.0	0.0	0.0	0.0	0.0	0.0	0.0	0.0	0.1	0.2	0.3	0.2	0.5	0.6	0.8	1.3	1.2	0.9	1.6	0.9	0.2	0.0	0.0	0.0	8.9	1.6	0.4
PFV-PMGD-SANTA-MARGARITA	0.0	0.0	0.0	0.0	0.0	0.0	0.0	0.0	0.2	0.3	0.4	0.5	0.6	0.8	1.0	0.9	1.1	0.9	1.6	1.3	0.2	0.0	0.0	0.0	9.8	1.6	0.4
PFV-ELPILPEN	0.0	0.0	0.0	0.0	0.0	0.0	0.0	0.0	0.1	0.2	0.3	0.5	1.2	1.0	1.1	1.6	1.4	0.7	0.3	0.4	0.1	0.0	0.0	0.0	8.7	1.6	0.4
PFV-LAS-MERCEDES-1	0.0	0.0	0.0	0.0	0.0	0.0	0.0	0.0	0.1	0.2	0.4	0.6	0.7	0.6	0.6	0.6	0.5	0.4	0.2	0.1	0.0	0.0	0.0	0.0	5.2	0.7	0.2
PFV-CASABERMEJA	0.0	0.0	0.0	0.0	0.0	0.0	0.0	0.0	0.0	0.0	0.0	0.0	0.0	0.0	0.0	0.0	0.0	0.0	0.0	0.0	0.0	0.0	0.0	0.0	0.0	0.0	0.0
PFV-CITRINO	0.0	0.0	0.0	0.0	0.0	0.0	0.0	0.0	0.1	0.2	0.3	0.5	0.8	1.6	2.1	2.4	2.4	2.3	1.9	0.9	0.1	0.0	0.0	0.0	15.6	2.4	0.7
PFV-PUENTE	0.0	0.0	0.0	0.0	0.0	0.0	0.0	0.0	0.1	0.2	0.4	0.8	1.2	2.1	2.8	2.8	2.7	2.5	2.1	1.1	0.1	0.0	0.0	0.0	19.0	2.8	0.8
PFV-LAUREL	0.0	0.0	0.0	0.0	0.0	0.0	0.0	0.0	0.3	0.8	0.1	0.9	2.1	3.5	5.2	4.4	5.8	6.1	4.9	2.6	0.4	0.0	0.0	0.0	37.0	6.1	1.5
PFV-DONIHUE	0.0	0.0	0.0	0.0	0.0	0.0	0.0	0.3	0.4	0.7	0.7	2.2	2.2	1.9	1.8	1.7	1.2	0.8	0.7	0.4	0.0	0.0	0.0	0.0	14.9	2.2	0.6
PFV-CRUCERO	0.0	0.0	0.0	0.0	0.0	0.0	0.0	0.0	0.1	0.2	0.4	0.4	0.5	0.6	0.8	0.8	0.9	0.7	1.6	0.8	0.1	0.0	0.0	0.0	7.6	1.6	0.3
PFV-LUDERS	0.0	0.0	0.0	0.0	0.0	0.0	0.0	0.1	0.2	0.3	0.5	1.3	2.7	3.0	2.9	2.0	1.5	2.5	2.0	0.5	0.0	0.0	0.0	0.0	19.3	3.0	0.8
PFV-OVEJERIA	0.0	0.0	0.0	0.0	0.0	0.0	0.0	1.2	4.2	6.2	7.0	7.3	7.4	7.4	7.3	7.2	7.2	6.8	5.6	2.6	0.3	0.0	0.0	0.0	77.6	7.4	3.2
PFV-EL-LITRE-II	0.0	0.0	0.0	0.0	0.0	0.0	0.0	1.2	4.5	7.0	7.9	8.3	8.3	8.2	8.2	8.2	8.1	7.7	6.3	2.9	0.3	0.0	0.0	0.0	87.1	8.3	3.6
PFV-ELROMERO	0.0	0.0	0.0	0.0	0.0	0.0	0.0	6.8	47.1	103.2	147.9	178.7	194.8	196.0	194.5	183.8	155.5	117.6	66.3	16.7	1.4	0.0	0.0	0.0	1610.1	196.0	67.1
PFV-ELPELICANO	0.0	0.0	0.0	0.0	0.0	0.0	0.0	0.0	0.0	0.0	0.0	0.0	0.0	0.0	0.0	0.0	0.0	0.0	0.0	0.0	0.0	0.0	0.0	0.0	0.0	0.0	0.0
PFV-LA-HUELLA	0.0	0.0	0.0	0.0	0.0	0.0	0.4	21.2	59.8	78.0	80.2	81.1	80.8	80.0	79.6	80.0	78.5	76.2	58.7	22.3	0.4	0.0	0.0	0.0	877.1	81.1	36.5
PFV-LASILLA	0.0	0.0	0.0	0.0	0.0	0.0	0.0	0.3	1.2	1.5	1.5	1.6	1.6	1.6	1.6	1.5	1.5	1.5	1.3	0.7	0.1	0.0	0.0	0.0	17.4	1.6	0.7
PFV-PUNTABAJASOLAR	0.0	0.0	0.0	0.0	0.0	0.0	0.0	0.1	0.2	0.3	0.9	2.0	2.1	2.1	2.1	2.1	2.0	2.0	1.7	0.9	0.1	0.0	0.0	0.0	18.5	2.1	0.8
PFV-SOLDELNORTE	0.0	0.0	0.0	0.0	0.0	0.0	0.0	0.0	0.4	0.6	1.7	2.3	2.6	2.7	2.7	2.5	2.1	1.5	0.8	0.2	0.0	0.0	0.0	0.0	20.2	2.7	0.8
PFV-LUNADELNORTE	0.0	0.0	0.0	0.0	0.0	0.0	0.0	0.0	0.4	0.6	1.7	2.2	2.5	2.7	2.6	2.4	2.0	1.4	0.8	0.2	0.0	0.0	0.0	0.0	19.5	2.7	0.8
PFV-TAMBOREAL	0.0	0.0	0.0	0.0	0.0	0.0	0.0	0.1	0.3	0.6	1.8	2.3	2.5	2.6	2.6	2.4	2.1	1.6	1.0	0.3	0.0	0.0	0.0	0.0	20.5	2.6	0.9
PFV-LAGUNILLA	0.0	0.0	0.0	0.0	0.0	0.0	0.0	0.0	0.1	0.2	0.4	0.8	2.4	2.8	2.4	2.7	2.7	2.6	2.4	0.6	0.1	0.0	0.0	0.0	20.2	2.8	0.8
PFV-SDGx01	0.0	0.0	0.0	0.0	0.0	0.0	0.0	0.0	0.0	0.1	0.2	0.4	0.8	0.8	0.8	0.7	0.6	0.4	0.2	0.1	0.0	0.0	0.0	0.0	5.1	0.8	0.2
PFV-LACHAPEANA	0.0	0.0	0.0	0.0	0.0	0.0	0.0	0.0	0.1	0.1	0.3	0.6	1.8	2.1	2.1	2.0	2.0	1.9	1.7	0.8	0.1	0.0	0.0	0.0	15.5	2.1	0.6
PFV-ALTURASDEOVALLE	0.0	0.0	0.0	0.0	0.0	0.0	0.0	0.0	0.0	0.0	0.0	0.0	0.0	0.0	0.0	0.0	0.0	0.0	0.0	0.0	0.0	0.0	0.0	0.0	0.0	0.0	0.0
PFV-OVALLE-NORTE	0.0	0.0	0.0	0.0	0.0	0.0	0.0	0.2	0.4	0.8	1.5	4.6	8.5	8.7	8.6	8.7	8.7	8.7	7.2	3.5	0.5	0.0	0.0	0.0	70.5	8.7	2.9
PFV-LA-CHIMBA-BIS	0.0	0.0	0.0	0.0	0.0	0.0	0.0	0.0	0.1	0.2	0.4	1.6	2.0	2.5	2.5	2.5	2.5	2.5	2.3	1.4	0.2	0.0	0.0	0.0	20.8	2.5	0.9
PFV-CANELILLO	0.0	0.0	0.0	0.0	0.0	0.0	0.0	0.0	0.1	0.3	0.7	1.3	2.1	2.6	2.7	2.7	2.7	2.6	2.2	0.9	0.1	0.0	0.0	0.0	21.0	2.7	0.9
PFV-COCINILLAS	0.0	0.0	0.0	0.0	0.0	0.0	0.0	0.0	0.2	0.3	1.1	2.5	2.7	2.7	2.7	2.7	2.7	2.6	2.4	1.6	0.3	0.0	0.0	0.0	24.6	2.7	1.0
PFV-EL-SALITRAL	0.0	0.0	0.0	0.0	0.0	0.0	0.0	0.6	2.4	2.9	2.9	2.9	2.9	2.9	2.9	2.9	2.9	2.9	2.8	1.2	0.1	0.0	0.0	0.0	33.6	2.9	1.4
PFV-TALHUEN	0.0	0.0	0.0	0.0	0.0	0.0	0.0	0.0	0.1	0.2	0.0	0.7	2.5	3.0	3.0	2.6	1.7	2.0	2.8	2.0	0.2	0.0	0.0	0.0	20.8	3.0	0.9
PFV-SANTACLARA	0.0	0.0	0.0	0.0	0.0	0.0	0.0	0.0	0.2	0.4	0.9	1.1	2.7	2.7	2.7	2.7	2.7	2.7	2.6	1.5	0.2	0.0	0.0	0.0	23.4	2.7	1.0
PFV-ANTAY	0.0	0.0	0.0	0.0	0.0	0.0	0.0	0.2	1.5	4.3	6.9	8.7	8.9	8.9	8.9	8.8	7.8	5.9	3.1	0.7	0.1	0.0	0.0	0.0	74.6	8.9	3.1
PFV-PRETTY-FIELD	0.0	0.0	0.0	0.0	0.0	0.0	0.0	0.0	0.1	0.2	0.7	1.3	1.8	2.1	2.5	2.5	2.5	2.5	2.3	1.5	0.2	0.0	0.0	0.0	20.3	2.5	0.8
PFV-LASMOLLACAS	0.0	0.0	0.0	0.0	0.0	0.0	0.0	0.0	0.1	0.2	0.5	1.2	1.8	1.8	1.8	1.8	1.6	1.4	1.0	0.4	0.0	0.0	0.0	0.0	13.6	1.8	0.6
PFV-LAS-MAJADAS	0.0	0.0	0.0	0.0	0.0	0.0	0.0	0.9	2.0	1.0	0.9	1.5	5.5	8.8	8.7	8.6	8.2	7.6	6.5	3.5	0.4	0.0	0.0	0.0	64.1	8.8	2.7
PFV-ELDIVISADERO	0.0	0.0	0.0	0.0	0.0	0.0	0.0	0.1	0.1	0.3	0.5	1.3	2.9	3.1	1.6	2.1	2.0	2.1	2.0	1.3	0.2	0.0	0.0	0.0	19.7	3.1	0.8
PFV-LOMASCOLORADAS	0.0	0.0	0.0	0.0	0.0	0.0	0.0	0.0	0.2	0.7	1.2	1.5	1.8	1.9	1.8	1.7	1.5	1.2	0.8	0.3	0.0	0.0	0.0	0.0	14.6	1.9	0.6
PFV-CASASBLANCAS	0.0	0.0	0.0	0.0	0.0	0.0	0.0	0.0	0.0	0.0	0.0	0.0	0.0	0.0	0.0	0.0	0.0	0.0	0.0	0.0	0.0	0.0	0.0	0.0	0.0	0.0	0.0
PFV-BELLAVISTA	0.0	0.0	0.0	0.0	0.0	0.0	0.0	0.0	0.1	0.2	0.4	0.8	1.4	1.8	1.8	1.6	1.4	1.1	0.7	0.3	0.0	0.0	0.0	0.0	11.8	1.8	0.5
PFV-SANTALAURA	0.0	0.0	0.0	0.0	0.0	0.0	0.0	0.0	0.1	0.2	0.6	2.1	2.4	2.4	1.8	1.9	2.3	2.2	1.8	0.9	0.1	0.0	0.0	0.0	18.9	2.4	0.8
PFV-MONTTSOLAR	0.0	0.0	0.0	0.0	0.0	0.0	0.0	0.0	0.1	0.3	0.9	2.5	2.7	2.8	2.1	1.7	2.5	2.5	2.2	1.2	0.0	0.0	0.0	0.0	21.6	2.8	0.9
PFV-JAURURO	0.0	0.0	0.0	0.0	0.0	0.0	0.0	0.0	0.1	0.2	0.4	0.8	0.8	0.8	0.6	1.1	0.9	0.9	0.6	0.4	0.2	0.0	0.0	0.0	7.6	1.1	0.3
PFV-CHUCHINI	0.0	0.0	0.0	0.0	0.0	0.0	0.0	0.0	0.2	0.3	0.9	1.4	2.5	2.7	2.6	2.4	2.0	1.5	0.9	0.3	0.0	0.0	0.0	0.0	17.8	2.7	0.7

PFV-CHALINGA	0.0	0.0	0.0	0.0	0.0	0.0	0.0	0.1	0.2	0.4	1.6	2.6	2.6	2.6	2.6	2.6	2.6	2.6	2.3	1.3	0.1	0.0	0.0	0.0	24.0	2.6	1.0
PFV-ILLAPEL5X	0.0	0.0	0.0	0.0	0.0	0.0	0.0	0.0	0.1	0.3	0.9	2.9	3.0	3.0	2.9	2.9	2.9	2.9	2.6	1.2	0.0	0.0	0.0	0.0	25.9	3.0	1.1
PFV-ALICAHUE	0.0	0.0	0.0	0.0	0.0	0.0	0.0	0.0	0.2	0.5	1.8	2.5	2.8	3.0	2.9	2.7	2.3	1.7	1.0	0.3	0.0	0.0	0.0	0.0	22.0	3.0	0.9
PFV_LA_LIGUA	0.0	0.0	0.0	0.0	0.0	0.0	0.0	0.0	0.1	0.3	0.5	0.5	0.6	0.7	0.7	1.1	1.0	1.0	0.6	0.2	0.0	0.0	0.0	0.0	7.5	1.1	0.3
PFV-PULLALLI	0.0	0.0	0.0	0.0	0.0	0.0	0.0	0.0	0.1	0.2	0.3	0.7	0.7	0.7	0.5	1.0	0.8	0.8	0.5	0.4	0.1	0.0	0.0	0.0	6.9	1.0	0.3
PFV-SANTAJULIA	0.0	0.0	0.0	0.0	0.0	0.0	0.0	0.0	0.1	0.3	1.8	2.3	2.9	2.8	2.9	2.8	3.0	3.0	2.7	1.3	0.0	0.0	0.0	0.0	25.9	3.0	1.1
PFV-PMGD-ESFENA	0.0	0.0	0.0	0.0	0.0	0.0	0.0	0.5	1.2	1.2	1.2	1.2	1.2	1.2	1.2	1.2	1.2	1.2	1.2	0.9	0.1	0.0	0.0	0.0	14.2	1.2	0.6
PFV-CABILSOL	0.0	0.0	0.0	0.0	0.0	0.0	0.0	0.0	0.1	0.3	0.7	0.9	0.9	1.0	0.9	1.0	2.0	1.1	0.9	0.2	0.0	0.0	0.0	0.0	10.0	2.0	0.4
PFV-LOS-PALTOS	0.0	0.0	0.0	0.0	0.0	0.0	0.0	0.0	0.1	0.2	0.6	2.2	2.6	2.6	2.1	2.2	2.4	2.3	2.0	1.0	0.1	0.0	0.0	0.0	20.5	2.6	0.9
PFV-ELQUEMADO	0.0	0.0	0.0	0.0	0.0	0.0	0.0	0.0	0.1	0.3	1.5	3.0	3.0	3.0	3.0	3.0	3.0	2.9	2.5	1.2	0.0	0.0	0.0	0.0	26.7	3.0	1.1
PFV-NILHUE	0.0	0.0	0.0	0.0	0.0	0.0	0.0	0.0	0.0	0.1	0.4	0.6	0.8	0.8	0.8	0.7	0.6	0.4	0.2	0.0	0.0	0.0	0.0	0.0	5.5	0.8	0.2
PFV-MARIN	0.0	0.0	0.0	0.0	0.0	0.0	0.0	0.5	1.7	2.5	2.7	2.8	2.9	3.0	3.0	2.9	2.9	2.6	1.9	0.2	0.0	0.0	0.0	0.0	29.8	3.0	1.2
PFV-HORMIGA	0.0	0.0	0.0	0.0	0.0	0.0	0.0	0.0	0.1	0.5	1.5	1.9	2.0	2.1	2.1	1.9	1.6	1.2	0.6	0.2	0.0	0.0	0.0	0.0	15.7	2.1	0.7
PFV-FILOMENA	0.0	0.0	0.0	0.0	0.0	0.0	0.0	0.2	1.2	2.1	2.4	2.5	2.5	2.6	2.5	2.5	2.5	2.4	1.8	0.8	0.1	0.0	0.0	0.0	26.0	2.6	1.1
PFV-TRINIDAD	0.0	0.0	0.0	0.0	0.0	0.0	0.0	0.0	0.1	0.2	0.4	0.4	0.5	0.8	0.7	1.3	1.3	1.7	2.1	0.9	0.3	0.0	0.0	0.0	10.9	2.1	0.5
PFV-ELBOCO	0.0	0.0	0.0	0.0	0.0	0.0	0.0	0.0	0.2	0.6	0.7	0.8	1.6	2.9	0.4	7.2	6.6	5.5	3.7	1.5	0.2	0.0	0.0	0.0	31.9	7.2	1.3
PFV-CANESA	0.0	0.0	0.0	0.0	0.0	0.0	0.0	0.0	0.2	0.3	0.9	2.6	2.9	2.9	2.9	2.9	2.9	2.8	2.4	1.2	0.1	0.0	0.0	0.0	24.9	2.9	1.0
PFV-OLIVILLO	0.0	0.0	0.0	0.0	0.0	0.0	0.0	0.0	0.4	0.5	0.9	1.3	1.5	2.7	3.6	3.5	4.4	3.1	1.6	1.1	0.2	0.0	0.0	0.0	24.9	4.4	1.0
PFV-LINGUE	0.0	0.0	0.0	0.0	0.0	0.0	0.0	0.0	0.1	0.1	0.3	0.4	0.5	0.7	1.0	1.3	1.4	0.6	0.5	0.3	0.1	0.0	0.0	0.0	7.3	1.4	0.3
PFV-ARIZTIA	0.0	0.0	0.0	0.0	0.0	0.0	0.0	0.0	0.1	0.2	0.4	0.4	0.4	0.5	0.6	1.0	1.7	2.3	2.0	1.0	0.2	0.0	0.0	0.0	10.7	2.3	0.4
PFV-PANQUEHUE-2	0.0	0.0	0.0	0.0	0.0	0.0	0.0	0.1	0.3	0.8	1.7	3.2	5.4	5.8	5.7	5.2	4.4	3.1	1.6	0.4	0.1	0.0	0.0	0.0	37.8	5.8	1.6
PFV-PICURIO	0.0	0.0	0.0	0.0	0.0	0.0	0.0	0.0	0.1	0.1	0.2	0.3	0.5	0.5	0.7	0.9	1.2	0.6	0.3	0.3	0.1	0.0	0.0	0.0	6.0	1.2	0.2
PFV-TILTIL	0.0	0.0	0.0	0.0	0.0	0.0	0.0	0.1	0.9	1.5	1.5	1.4	1.2	1.4	1.5	1.7	1.7	1.7	1.5	0.8	0.1	0.0	0.0	0.0	17.0	1.7	0.7
PFV-LUNA	0.0	0.0	0.0	0.0	0.0	0.0	0.0	0.0	0.1	0.2	0.3	0.4	0.3	0.3	0.4	0.5	0.5	0.5	1.3	0.8	0.2	0.0	0.0	0.0	5.7	1.3	0.2
PFV-ELQUEULE	0.0	0.0	0.0	0.0	0.0	0.0	0.0	0.0	0.0	0.0	0.1	0.2	0.6	0.8	0.7	0.8	0.8	1.2	1.6	1.2	0.0	1.4	2.5	0.3	12.2	2.5	0.5
PFV-LO-MIRANDA	0.0	0.0	0.0	0.0	0.0	0.0	0.0	0.1	0.2	0.4	0.9	1.0	1.8	1.4	1.1	1.2	1.1	0.8	0.4	0.3	0.1	0.0	0.0	0.0	10.9	1.8	0.5
PFV-OCOA	0.0	0.0	0.0	0.0	0.0	0.0	0.0	0.0	0.1	0.3	0.4	0.6	0.9	1.4	2.2	3.0	3.1	3.1	2.8	1.4	0.1	0.0	0.0	0.0	19.3	3.1	0.8
PFV-LLAYLLAY	0.0	0.0	0.0	0.0	0.0	0.0	0.0	0.0	0.1	0.3	0.8	2.3	7.6	8.8	8.9	9.0	9.0	9.0	8.8	7.2	4.9	1.0	0.0	0.0	77.7	9.0	3.2
PFV-LOS-TILOS	0.0	0.0	0.0	0.0	0.0	0.0	0.0	0.0	0.2	0.4	0.5	0.8	1.1	1.8	3.0	3.6	3.6	3.6	3.4	1.8	0.1	0.0	0.0	0.0	24.0	3.6	1.0
PFV-TENO	0.0	0.0	0.0	0.0	0.0	0.0	0.0	0.0	0.0	0.0	0.0	0.0	0.0	0.0	0.0	0.0	0.0	0.0	0.0	0.0	0.0	0.0	0.0	0.0	0.0	0.0	0.0
PFV-MEMBRILLO	0.0	0.0	0.0	0.0	0.0	0.0	0.0	0.0	0.1	0.2	0.2	0.4	0.5	0.3	0.4	0.4	0.4	0.3	0.2	0.2	0.1	0.0	0.0	0.0	3.9	0.5	0.2
PFV-CHIMBARONGO	0.0	0.0	0.0	0.0	0.0	0.0	0.0	0.0	0.1	0.2	0.3	0.4	0.4	0.4	0.4	0.5	0.5	0.3	0.2	0.1	0.0	0.0	0.0	0.0	3.8	0.5	0.2
PFV-EL-ROMERAL	0.0	0.0	0.0	0.0	0.0	0.0	0.0	0.1	0.3	0.6	1.1	1.7	1.9	1.7	2.0	2.3	1.7	1.2	0.9	0.8	0.3	0.0	0.0	0.0	16.8	2.3	0.7
PFV-SANTA-CAROLINA	0.0	0.0	0.0	0.0	0.0	0.0	0.0	0.1	0.1	0.3	0.5	0.5	0.5	0.5	0.4	0.5	0.5	0.3	0.2	0.1	0.0	0.0	0.0	0.0	4.4	0.5	0.2
PFV-LORETO	0.0	0.0	0.0	0.0	0.0	0.0	0.0	0.1	0.2	0.3	0.3	0.4	0.6	0.6	0.5	0.4	0.3	0.2	0.1	0.0	0.0	0.0	0.0	0.0	3.8	0.6	0.2
PFV-ESTERO	0.0	0.0	0.0	0.0	0.0	0.0	0.0	0.0	0.0	0.1	0.2	0.3	0.2	0.2	0.3	0.4	0.3	0.3	1.0	0.6	0.1	0.0	0.0	0.0	4.1	1.0	0.2
PFV-LOSLIBERTADORES	0.0	0.0	0.0	0.0	0.0	0.0	0.0	0.1	0.3	0.7	0.3	0.0	0.0	3.3	3.2	2.3	2.2	2.0	1.1	0.1	0.1	0.0	0.0	0.0	15.7	3.3	0.7
PFV-LA-MURALLA	0.0	0.0	0.0	0.0	0.0	0.0	0.0	0.0	0.2	0.4	0.6	0.6	1.2	1.0	0.7	0.8	0.6	0.6	0.5	0.4	0.1	0.0	0.0	0.0	7.6	1.2	0.3
PFV-ARGOMEDO	0.0	0.0	0.0	0.0	0.0	0.0	0.0	0.6	2.3	3.4	3.8	4.4	4.6	4.6	4.5	4.5	4.4	3.7	3.5	1.9	0.3	0.0	0.0	0.0	46.5	4.6	1.9
PFV-SANTA-AMELIA	0.0	0.0	0.0	0.0	0.0	0.0	0.0	0.0	0.1	0.3	0.4	0.7	0.9	0.6	0.5	0.7	0.7	0.7	0.6	0.4	0.1	0.0	0.0	0.0	6.6	0.9	0.3
PFV-CATANSOLAR	0.0	0.0	0.0	0.0	0.0	0.0	0.0	0.7	1.4	2.4	2.7	2.6	2.8	2.8	2.7	2.7	2.7	2.6	2.0	0.7	0.0	0.0	0.0	0.0	28.7	2.8	1.2
PFV-VILLAPRAT	0.0	0.0	0.0	0.0	0.0	0.0	0.0	0.0	0.1	0.1	0.2	0.3	0.5	0.5	0.5	0.7	0.7	0.4	0.2	0.2	0.0	0.0	0.0	0.0	4.5	0.7	0.2
PFV-VILLA-SOLAR	0.0	0.0	0.0	0.0	0.0	0.0	0.0	0.0	0.1	0.1	0.2	0.4	0.5	0.4	0.4	0.6	0.5	0.3	0.2	0.1	0.0	0.0	0.0	0.0	3.8	0.6	0.2
PFV-LAS-ROJAS	0.0	0.0	0.0	0.0	0.0	0.0	0.0	0.0	0.0	0.0	0.1	0.6	1.3	2.0	2.4	2.5	2.5	2.4	1.8	0.7	0.0	0.0	0.0	0.0	16.3	2.5	0.7
PFV-LLANOS-DE-POTROSO	0.0	0.0	0.0	0.0	0.0	0.0	0.0	0.2	3.6	6.9	7.3	7.3	7.3	7.3	7.3	7.2	7.2	7.0	6.4	3.2	0.1	0.0	0.0	0.0	78.5	7.3	3.3
PFV-LOSPATOS	0.0	0.0	0.0	0.0	0.0	0.0	0.0	0.0	0.1	0.1	0.2	0.4	0.7	1.1	1.0	0.9	0.9	0.8	0.3	0.2	0.0	0.0	0.0	0.0	6.8	1.1	0.3
PFV-LAFRONTERA	0.0	0.0	0.0	0.0	0.0	0.0	0.0	0.1	0.2	0.4	0.5	0.4	0.6	0.9	1.1	1.6	1.1	1.2	0.7	0.2	0.1	0.0	0.0	0.0	9.0	1.6	0.4
PFV-RAULI	0.0	0.0	0.0	0.0	0.0	0.0	0.0	0.2	0.7	0.7	1.2	1.3	1.4	2.1	4.5	3.4	2.5	1.7	0.8	0.6	0.1	0.0	0.0	0.0	21.4	4.5	0.9
PFV-PARAGUAY	0.0	0.0	0.0	0.0	0.0	0.0	0.0	0.2	0.5	0.8	1.0	1.3	1.3	1.8	2.8	2.8	2.2	1.3	0.7	0.6	0.1	0.0	0.0	0.0	17.4	2.8	0.7
PFV-PMGD-SAN-CAMILO	0.0	0.0	0.0	0.0	0.0	0.0	0.0	0.1	0.1	0.2	0.3	0.4	0.4	0.5	0.8	0.8	0.7	0.4	0.2	0.1	0.0	0.0	0.0	0.0	5.1	0.8	0.2
PFV-PMGD-CURACAVI	0.0	0.0	0.0	0.0	0.0	0.0	0.0	0.0	0.1	0.3	0.3	0.6	0.8	0.9	1.0	1.0	1.0	0.9	0.5	0.2	0.1	0.0	0.0	0.0	7.7	1.0	0.3
PFV-RANGUIL	0.0	0.0	0.0	0.0	0.0	0.0	0.0	0.0	0.0	0.1	0.3	0.2	0.3	0.5	0.6	0.9	0.6	0.6	0.4	0.1	0.0	0.0	0.0	0.0	4.6	0.9	0.2
PFV-TALCA	0.0	0.0	0.0	0.0	0.0	0.0	0.0	0.1	0.4	0.8	0.9	1.3	1.6	2.8	3.8	3.0	3.2	2.7	0.8	0.3	0.1	0.0	0.0	0.0	21.7	3.8	0.9
PFV-SAN-JAVIER	0.0	0.0	0.0	0.0	0.0	0.0	0.0	0.1	0.3	0.3	0.5	1.0	1.2	1.3	2.6	2.7	2.8	1.8	1.4	0.4	0.1	0.0	0.0	0.0	16.4	2.8	0.7
PFV-VILLA-CRUZ	0.0	0.0	0.0	0.0	0.0	0.0	0.0	0.1	0.1	0.0	0.0	0.0	0.0	0.0	0.0	0.0	0.0	0.0	0.0	0.0	0.0	0.0	0.0	0.0	0.2	0.1	0.0
PFV-SANTA-FE	0.0	0.0	0.0	0.0	0.0	0.0	0.0	0.2	0.4	0.4	0.7	1.2	1.4	1.8	3.7	3.0	2.8	2.2	1.3	1.1	0.2	0.0	0.0	0.0	20.4	3.7	0.9
PFV-VILLA-ALEGRE	0.0	0.0	0.0	0.0	0.0	0.0	0.0	0.2	0.4	0.4	0.6	0.9	1.7	1.7	3.6	3.0	2.5	2.8	1.9	1.2	0.1	0.0	0.0	0.0	21.0	3.6	0.9
PFV-LEMU	0.0	0.0	0.0	0.0	0.0	0.0	0.0	0.1	0.3	0.3	0.4	0.6	0.9	1.6	2.3	2.5	1.6	1.1	0.7	0.6	0.1	0.0	0.0	0.0	13.3	2.5	0.6
PFV-LASPERDICES	0.0	0.0	0.0	0.0	0.0	0.0	0.0	0.0	0.1	0.2	0.2	0.3	0.5	0.7	0.9	1.0	1.0	0.7	0.2	0.1	0.0	0.0	0.0	0.0	6.1	1.0	0.3
PFV-PENCAHUE-ESTE	0.0	0.0	0.0	0.0	0.0	0.0	0.0	0.0	0.1	0.1	0.3	0.4	0.5	1.0	1.5	1.0	1.0	0.7	0.3	0.2	0.0	0.0	0.0	0.0	7.4	1.5	0.3
PFV-PMGD-ERINOME	0.0	0.0	0.0	0.0	0.0	0.0	0.0	0.0	0.0	0.0	0.0	0.1	0.1	0.2	0.2	0.2	0.2	0.1	0.1	0.0	0.0	0.0	0.0	0.0	1.2	0.2	0.0
PFV-QUINANTU	0.0	0.0	0.0	0.0	0.0	0.0	0.0	0.2	0.6	1.0	1.2	1.6	2.2	2.8	4.3	3.3	5.2	3.6	1.4	0.5	0.1	0.0	0.0	0.0	28.1	5.2	1.2
PFV-TRICA-DOS	0.0	0.0	0.0	0.0	0.0	0.0	0.0	0.0	0.1	0.2	0.3	0.3	0.4	0.5	0.7	0.6	0.6	0.6	0.3	0.1	0.0	0.0	0.0	0.0	4.8	0.7	0.2
PFV-QUILAPILUN	0.0	0.0	0.0	0.0	0.0	0.0	0.2	10.3	51.8	85.5	95.0	99.4	100.7	101.0	99.7	99.0	97.6	91.9	77.2	40.3	5.4	0.0	0.0	0.0	1054.7	101.0	43.9
PFV-CHACABUCO	0.0	0.0	0.0	0.0	0.0	0.0	0.0	1.3	4.9	8.1	8.9	9.0	9.0	9.0	8.9	8.4	7.7	6.8	5.1	2.3	0.3	0.0	0.0	0.0	89.8	9.0	3.7
PFV-JAHUEL	0.0	0.0	0.0	0.0	0.0	0.0	0.0	0.0	1.3	4.8	5.5	5.6	5.5	5.6	5.6	5.5	5.4	5.3	4.8	3.0	0.4	0.0	0.0	0.0	58.3	5.6	2.4
PFV-PMGD-ESCORIAL-VERANO	0.0	0.0	0.0	0.0	0.0	0.0	0.0	0.0	0.0	0.0	0.0	0.0	0.0	0.0	0.0	0.0	0.0	0.0	0.0	0.0	0.0	0.0	0.0	0.0	0.0	0.0	0.0
PFV-KONDA	0.0	0.0	0.0	0.0	0.0	0.0	0.0	0.2	0.5	1.8	2.3	2.4	2.4	2.5	2.5	2.4	2.4	2.3	2.0	1.0	0.0	0.0	0.0	0.0	24.7	2.5	1.0
PFV-SLK808	0.0	0.0	0.0	0.0	0.0	0.0	0.0	0.0	0.0	0.0	0.0	0.0	0.0	0.0	0.0	0.0	0.0	0.0	0.0	0.0	0.0	0.0	0.0	0.0	0.0	0.0	0.0
PFV-TECHOSDEALTAMIRA	0.0	0.0	0.0	0.0	0.0	0.0	0.0	0.0	0.0	0.0	0.0	0.0	0.0	0.0	0.0	0.0	0.0	0.0	0.0	0.0	0.0	0.0	0.0	0.0	0.0	0.0	0.0
PFV-GUANACO	0.0	0.0	0.0	0.0	0.0	0.0	0.0	0.0	0.1	0.2	0.4	0.8	1.1	1.9	2.7	1.3	0.0	1.5	2.0	0.9	0.1	0.0	0.0	0.0	13.2	2.7	0.5
PFV-DON-ANDRONICO	0.0	0.0	0.0	0.0	0.0	0.0	0.0	0.0	0.1	0.2	0.3	0.4	0.4	0.5	0.4	0.5	0.5	0.4	1.2	0.6	0.1	0.0	0.0	0.0	5.6	1.2	0.2
PFV-PIRQUE	0.0	0.0	0.0	0.0	0.0	0.0	0.0	0.1	0.2	0.3	0.4	0.9	2.1	2.5	2.4	2.4	2.4	2.3	1.9	0.9	0.1	0.0	0.0	0.0	18.8	2.5	0.8
PFV-SAN-VICENTE	0.0	0.0	0.0	0.0	0.0	0.0	0.0	0.0	0.0	0.0	0.0	0.0	0.0	0.0	0.0	0.0	0.0	0.0	0.0	0.0	0.0	0.0	0.0	0.0	0.0	0.0	0.0
PFV-FOTOVOLTSOLAR-1	0.0	0.0	0.0	0.0	0.0	0.0	0.0	0.0	0.0	0.0	0.0	0.0	0.0	0.0	0.0	0.0	0.0	0.0	0.0	0.0	0.0	0.0	0.0	0.0	0.0	0.0	0.0
PFV-DARLIN	0.0	0.0	0.0	0.0	0.0	0.0	0.0	0.1	0.6	0.9	1.5	1.9	2.9	6.4	8.1	8.0	7.8	7.4	6.2	2.9	0.4	0.0	0.0	0.0	55.2	8.1	2.3
PFV-PEPA	0.0	0.0	0.0	0.0	0.0	0.0	0.0	0.1	0.6	0.9	1.4	2.0	3.0	6.5	8.3	8.5	8.3	7.8	6.6	3.4	0.5	0.0	0.0	0.0	57.8	8.5	2.4
PFV-FRANCISCO	0.0	0.0	0.0	0.0	0.0	0.0	0.0	0.0	0.0	0.0	0.0	0.0	0.0	0.0	0.0	0.0	0.0	0.0	0.0	0.0	0.0	0.0	0.0	0.0	0.0	0.0	0.0
PFV-CANDELARIA	0.0	0.0	0.0	0.0	0.0	0.0	0.0	0.1	0.2	0.2	0.4	1.2	2.7	2.8	2.4	1.9	1.3	2.3	1.2	0.3	0.0	0.0	0.0	0.0	16.9	2.8	0.7
PFV-BLANQUINA	4.8	4.9	5.3	2.7	1.0	0.2	0.0	0.0	0.0	0.0	0.0	0.0	0.0	0.0	0.0	0.0	0.1	0.4	0.8	1.1	2.4	5.0	6.8	5.7	41.2	6.8	1.7
PFV-TRICAHUE2	0.0	0.0	0.0	0.0	0.0	0.0	0.0	0.2	0.5	1.2	1.5	2.6	2.1	2.2	1.6	1.6	1.7	1.6	0.8	0.4	0.1	0.0	0.0	0.0	18.1	2.6	0.8
PFV_SAN_ISIDRO	0.0	0.0	0.0	0.0	0.0	0.0	0.0	0.1	0.2	0.2	0.4	0.6	0.7	0.6	0.6	0.6	0.5	0.4	0.2	0.1	0.0	0.0	0.0	0.0	5.1	0.7	0.2
PFV-SANPEDRO	0.0	0.0	0.0	0.0	0.0	0.0	0.0	0.0	0.1	0.3	0.5	0.4	0.5	0.6	1.3	1.4	1.3	1.2	0.9	0.3	0.1	0.0	0.0	0.0	8.8	1.4	0.4
PFV-NAHUEN	0.0	0.0	0.0	0.0	0.0	0.0	0.0	0.1	0.8	1.2	1.4	1.7	1.8	2.6	4.1	4.1	5.6	4.2	5.4	4.4	0.4	0.0	0.0	0.0	37.6	5.6	1.6
PFV-MALINKE	0.0	0.0	0.0	0.0	0.0	0.0	0.0	0.1	0.2	0.3	0.3	0.4	0.5	0.8	0.7	1.3	1.5	0.9	0.5	0.5	0.1	0.0	0.0	0.0	8.0	1.5	0.3
PFV-LASTURCAS	0.0	0.0	0.0	0.0	0.0	0.0	0.0	0.1	0.2	0.3	0.4	0.5	0.5	0.8	1.0	1.0	2.1	1.1	0.7	0.8	0.1	0.0	0.0	0.0	9.5	2.1	0.4
PFV-ECLIPSE	0.0	0.0	0.0	0.0	0.0	0.0	0.0	0.1	0.5	1.0	1.7	1.6	1.6	1.8	4.7	5.0	4.5	4.2	2.9	1.1	0.2	0.0	0.0	0.0	30.9	5.0	1.3
PFV-QUILLAY	0.0	0.0	0.0	0.0	0.0	0.0	0.0	0.0	0.1	0.3	0.3	0.4	0.6	1.1	0.9	0.7	0.6	0.5	0.5	0.3	0.1	0.0	0.0	0.0	6.6	1.1	0.3
PFV-LIRIO-DE-CAMPO	0.0	0.0	0.0	0.0	0.0	0.0	0.0	0.0	0.1	0.2	0.3	0.5	0.9	1.5	1.1	1.1	0.9	0.7	0.6	0.3	0.1	0.0	0.0	0.0	8.3	1.5	0.3
PFV-LUMBRERAS	0.0	0.0	0.0	0.0	0.0	0.0	0.0	0.0	0.2	0.2	0.5	0.5	0.7	1.4	1.7	3.0	2.2	0.7	0.5	0.3	0.1	0.0	0.0	0.0	12.1	3.0	0.5
PFV-PAMA	0.0	0.0	0.0	0.0	0.0	0.0	0.0	0.0	0.3	0.9	1.4	1.7	1.9	2.0	1.9	1.8	1.5	1.2	0.7	0.2	0.0	0.0	0.0	0.0	15.4	2.0	0.6
PFV-DONACARMEN	0.0	0.0	0.0	0.0	0.0	0.0	0.0	0.2	1.3	3.4	5.7	6.8	6.9	9.5	11.6	13.3	12.0	11.2	6.5	2.8	0.5	0.0	0.0	0.0	91.7	13.3	3.8
PFV-SANTUARIO	0.0	0.0	0.0	0.0	0.0	0.0	0.0	0.6	2.0	2.7	2.9	3.0	2.9	2.9	3.0	3.0	3.0	3.0	2.0	0.7	0.0	0.0	0.0	0.0	31.6	3.0	1.3
PFV-CALLELARGA	0.0	0.0	0.0	0.0	0.0	0.0	0.0	0.5	1.9	2.8	3.0	3.0	3.0	3.0	3.0	3.0	3.0	2.9	2.5	1.3	0.1	0.0	0.0	0.0	32.9	3.0	1.4
PFV-CASUTO	0.0	0.0	0.0	0.0	0.0	0.0	0.0	0.5	0.8	2.0	2.4	2.4	2.4	2.4	2.5	2.5	2.4	2.3	1.6	0.5	0.0	0.0	0.0	0.0	24.7	2.5	1.0
PFV-ENCONSOLAR	0.0	0.0	0.0	0.0	0.0	0.0	0.0	0.4	0.5	2.8	7.0	7.4	7.5	7.5	7.4	7.4	7.3	7.0	6.1	2.7	0.3	0.0	0.0	0.0	71.4	7.5	3.0
PFV-LAMANGA-1	0.0	0.0	0.0	0.0	0.0	0.0	0.0	0.0	0.0	0.3	0.4	0.5	0.6	0.7	0.8	0.8	0.7	0.6	0.6	0.2	0.0	0.0	0.0	0.0	6.2	0.8	0.3
PFV-AVILES	0.0	0.0	0.0	0.0	0.0	0.0	0.0	0.1	0.1	0.2	0.3	0.3	0.4	0.7	1.0	0.9	1.2	1.1	1.6	0.8	0.1	0.0	0.0	0.0	8.9	1.6	0.4
PFV-CORDILLERILLA	0.0	0.0	0.0	0.0	0.0	0.0	0.0	0.0	0.0	0.0	0.1	0.0	0.0	0.0	0.0	0.0	0.0	0.0	0.0	0.0	0.0	0.0	0.0	0.0	0.1	0.1	0.0
PFV-ALTOSOLAR	0.0	0.0	0.0	0.0	0.0	0.0	0.0	0.0	0.1	0.4	0.5	0.4	0.9	1.0	1.3	0.9	0.7	0.7	0.8	0.3	0.0	0.0	0.0	0.0	8.0	1.3	0.3
PFV-JOSESOLERM	0.0	0.0	0.0	0.0	0.0	0.0	0.0	0.0	0.1	0.1	0.1	0.1	0.3	0.3	0.3	0.4	0.4	0.2	0.1	0.1	0.0	0.0	0.0	0.0	2.4	0.4	0.1
PFV-GR-PITAO	0.0	0.0	0.0	0.0	0.0	0.0	0.0	0.2	0.6	0.8	1.0	1.7	2.0	2.4	3.2	4.4	4.1	2.2	1.2	0.6	0.3	0.0	0.0	0.0	24.6	4.4	1.0
PFV-RAUQUEN	0.0	0.0	0.0	0.0	0.0	0.0	0.0	0.2	0.5	0.7	1.0	1.3	1.5	1.9	2.6	4.0	2.7	1.6	0.9	0.5	0.2	0.0	0.0	0.0	19.5	4.0	0.8
PFV-DON-JORGE	0.0	0.0	0.0	0.0	0.0	0.0	0.0	0.0	0.2	0.3	0.5	0.4	0.6	0.7	1.0	1.0	1.1	0.8	2.0	1.2	0.1	0.0	0.0	0.0	10.0	2.0	0.4
PFV-MUTUPIN	0.0	0.0	0.0	0.0	0.0	0.0	0.0	0.4	0.8	1.0	1.3	1.2	1.8	2.3	2.2	1.7	1.1	0.9	0.6	0.4	0.2	0.0	0.0	0.0	15.8	2.3	0.7
PFV-PMGD-SANTA-LUISA	0.0	0.0	0.0	0.0	0.0	0.0	0.0	0.1	0.2	0.2	0.3	0.4	0.4	0.4	0.4	0.4	0.2	0.2	0.2	0.1	0.0	0.0	0.0	0.0	3.5	0.4	0.1
PFV-LASCODORNICES	0.0	0.0	0.0	0.0	0.0	0.0	0.0	0.1	0.2	0.3	0.3	0.7	0.9	0.6	0.6	0.5	0.3	0.4	0.2	0.1	0.0	0.0	0.0	0.0	5.3	0.9	0.2
PFV-PMGD-ALCALDESA	0.0	0.0	0.0	0.0	0.0	0.0	0.0	0.1	0.7	1.7	2.7	3.6	4.2	4.6	4.5	6.5	18.4	18.2	18.2	18.2	18.2	18.2	18.2	18.2	174.4	18.4	7.3
PFV-ELCERNICALO-1	0.0	0.0	0.0	0.0	0.0	0.0	0.0	0.0	0.0	0.1	0.1	0.2	0.2	0.5	0.4	0.3	0.2	0.2	0.1	0.1	0.0	0.0	0.0	0.0	2.4	0.5	0.1
PFV-ELCERNICALO-2	0.0	0.0	0.0	0.0	0.0	0.0	0.0	0.0	0.0	0.1	0.1	0.2	0.2	0.4	0.4	0.2	0.2	0.1	0.1	0.1	0.0	0.0	0.0	0.0	2.2	0.4	0.1
PFV-BICENTENARIO	0.0	0.0	0.0	0.0	0.0	0.0	0.0	0.1	0.1	0.2	0.3	0.5	0.5	0.6	0.7	0.4	0.3	0.3	0.2	0.1	0.1	0.0	0.0	0.0	4.4	0.7	0.2
PFV-PLAYERO	0.0	0.0	0.0	0.0	0.0	0.0	0.0	0.1	0.1	0.2	0.2	0.2	0.6	0.6	0.4	0.6	0.5	0.3	0.2	0.1	0.0	0.0	0.0	0.0	4.3	0.6	0.2
PFV-PLAYERITO	0.0	0.0	0.0	0.0	0.0	0.0	0.0	0.1	0.1	0.2	0.2	0.2	0.6	0.7	0.4	0.6	0.5	0.4	0.3	0.1	0.0	0.0	0.0	0.0	4.6	0.7	0.2
PFV-CHUCAO	0.0	0.0	0.0	0.0	0.0	0.0	0.0	0.1	0.1	0.2	0.3	0.3	0.5	0.7	0.6	0.4	0.9	0.6	0.4	0.2	0.1	0.0	0.0	0.0	5.3	0.9	0.2
PFV-NIQUEN	0.0	0.0	0.0	0.0	0.0	0.0	0.0	0.1	0.2	0.2	0.2	0.2	0.4	0.5	0.5	0.4	0.3	0.1	0.2	0.1	0.0	0.0	0.0	0.0	3.3	0.5	0.1
PFV-CHINCOL	0.0	0.0	0.0	0.0	0.0	0.0	0.0	0.2	0.2	0.2	0.3	0.5	0.8	0.7	0.6	0.7	0.4	0.3	0.2	0.1	0.1	0.0	0.0	0.0	5.4	0.8	0.2
PFV-CIPRES	0.0	0.0	0.0	0.0	0.0	0.0	0.0	0.1	0.3	0.6	1.1	0.8	1.8	1.7	2.4	2.9	2.3	1.4	0.7	0.9	0.2	0.0	0.0	0.0	17.2	2.9	0.7
PFV-MERCURIO-SUR	0.0	0.0	0.0	0.0	0.0	0.0	0.0	0.0	0.2	0.3	0.4	0.5	0.4	0.6	0.7	0.9	1.1	1.0	0.5	0.2	0.0	0.0	0.0	0.0	6.9	1.1	0.3
PFV-PMGD-PACHIRA	0.0	0.0	0.0	0.0	0.0	0.0	0.0	0.0	0.0	0.0	0.0	0.0	0.0	0.0	0.0	0.0	0.1	0.1	0.1	0.1	0.1	0.0	0.0	0.0	0.5	0.1	0.0
PFV-LINARES	0.0	0.0	0.0	0.0	0.0	0.0	0.0	0.2	0.5	1.0	1.6	1.2	1.8	2.1	3.1	3.4	3.1	1.9	1.0	1.1	0.2	0.0	0.0	0.0	22.2	3.4	0.9
PFV-SATURNO-NORTE	0.0	0.0	0.0	0.0	0.0	0.0	0.0	0.1	0.3	0.5	0.6	0.7	0.7	0.9	1.0	1.4	1.7	1.5	0.8	0.3	0.1	0.0	0.0	0.0	10.5	1.7	0.4
PFV-MACHICURA	0.0	0.0	0.0	0.0	0.0	0.0	0.0	0.2	0.6	0.9	0.9	1.1	1.3	1.8	2.3	2.7	2.9	2.5	1.3	0.6	0.0	0.0	0.0	0.0	19.1	2.9	0.8
PFV-PMGD-EL-FLAMENCO	0.0	0.0	0.0	0.0	0.0	0.0	0.0	0.2	0.5	0.8	0.9	1.0	1.0	1.0	1.0	1.0	1.0	1.0	1.0	0.6	0.1	0.0	0.0	0.0	11.4	1.0	0.5
PFV-VILLA-SECA	0.0	0.0	0.0	0.0	0.0	0.0	0.0	0.1	0.2	0.2	0.3	0.3	0.7	1.0	1.4	1.0	0.9	0.5	0.4	0.3	0.1	0.0	0.0	0.0	7.2	1.4	0.3

PFV-COCHARCAS	0.0	0.0	0.0	0.0	0.0	0.0	0.0	0.1	0.1	0.3	0.4	0.4	0.5	0.4	0.5	0.4	0.3	0.3	0.2	0.1	0.0	0.0	0.0	0.0	4.1	0.5	0.2
PFV-LAS-TORTOLAS	0.0	0.0	0.0	0.0	0.0	0.0	0.0	0.1	0.2	0.2	0.3	0.4	0.6	0.8	0.7	0.4	0.3	0.2	0.2	0.1	0.0	0.0	0.0	0.0	4.5	0.8	0.2
PFV-BERRUECO	0.0	0.0	0.0	0.0	0.0	0.0	0.0	0.0	0.0	0.0	0.0	0.0	0.0	0.0	0.0	0.0	0.0	0.0	0.0	0.0	0.0	0.0	0.0	0.0	0.0	0.0	0.0
PFV-VENTURADA	0.0	0.0	0.0	0.0	0.0	0.0	0.0	0.2	0.5	0.6	1.1	1.4	2.1	1.9	2.1	1.5	1.2	0.8	0.8	0.5	0.1	0.0	0.0	0.0	15.0	2.1	0.6
PFV-SANTA-RITA	0.0	0.0	0.0	0.0	0.0	0.0	0.0	0.1	0.1	0.3	0.4	0.4	0.4	0.7	0.6	0.5	0.2	0.2	0.1	0.1	0.0	0.0	0.0	0.0	4.2	0.7	0.2
PFV-EL-PIUQUEN	0.0	0.0	0.0	0.0	0.0	0.0	0.0	0.1	0.1	0.2	0.4	0.3	0.4	0.7	0.7	0.3	0.3	0.3	0.2	0.2	0.0	0.0	0.0	0.0	4.4	0.7	0.2
PFV-HUAPE	0.0	0.0	0.0	0.0	0.0	0.0	0.0	0.0	0.1	0.2	0.2	0.2	0.4	0.6	0.7	0.0	0.1	0.2	0.3	0.3	0.1	0.0	0.0	0.0	3.4	0.7	0.1
PFV-ORION	0.0	0.0	0.0	0.0	0.0	0.0	0.0	0.0	0.0	0.2	0.3	0.5	0.8	0.8	0.5	0.5	0.3	0.3	0.1	0.1	0.0	0.0	0.0	0.0	4.4	0.8	0.2
PFV-LASPALOMAS	0.0	0.0	0.0	0.0	0.0	0.0	0.0	0.1	0.1	0.2	0.3	0.3	0.3	0.7	0.6	0.3	0.3	0.3	0.2	0.2	0.0	0.0	0.0	0.0	3.9	0.7	0.2
PFV-MOYA	0.0	0.0	0.0	0.0	0.0	0.0	0.0	0.3	0.7	1.1	1.3	1.6	2.3	2.6	1.9	1.9	1.7	0.9	0.9	0.4	0.1	0.0	0.0	0.0	17.7	2.6	0.7
PFV-MECO-CHILLAN	0.0	0.0	0.0	0.0	0.0	0.0	0.0	0.0	0.0	0.0	0.0	0.0	0.0	0.0	0.1	0.5	0.6	0.5	0.3	0.3	0.0	0.0	0.0	0.0	2.3	0.6	0.1
PFV-SANTA-ESTER	0.0	0.0	0.0	0.0	0.0	0.0	0.0	0.1	0.2	0.3	0.3	0.6	0.7	0.7	0.5	0.4	0.2	0.2	0.2	0.1	0.0	0.0	0.0	0.0	4.5	0.7	0.2
PFV-LASLECHUZAS	0.0	0.0	0.0	0.0	0.0	0.0	0.0	0.0	0.1	0.1	0.3	0.4	0.5	0.5	0.8	0.6	0.6	0.3	0.4	0.2	0.1	0.1	0.0	0.0	5.0	0.8	0.2
PFV-PMGD-DADINCO	0.0	0.0	0.0	0.0	0.0	0.0	0.0	0.1	0.1	0.2	0.3	0.3	0.4	0.3	0.3	0.3	0.2	0.2	0.1	0.1	0.0	0.0	0.0	0.0	2.9	0.4	0.1
PFV-PMGD-PEGASUS-SOLAR	0.0	0.0	0.0	0.0	0.0	0.0	0.0	0.1	0.2	0.3	0.3	0.5	0.8	0.9	0.6	0.5	0.3	0.2	0.1	0.1	0.0	0.0	0.0	0.0	5.0	0.9	0.2
PFV-SOL-SANTA-INES	0.0	0.0	0.0	0.0	0.0	0.0	0.0	0.0	0.1	0.1	0.3	0.4	0.5	0.3	0.5	0.4	0.1	0.2	0.1	0.0	0.0	0.0	0.0	0.0	3.3	0.5	0.1
PFV-LUCESOLAR	0.0	0.0	0.0	0.0	0.0	0.0	0.0	0.0	0.1	0.3	0.4	0.6	0.7	1.0	1.3	0.9	0.6	0.6	1.5	1.1	0.2	0.0	0.0	0.0	9.2	1.5	0.4
PFV-PITOTOY	0.0	0.0	0.0	0.0	0.0	0.0	0.0	0.1	0.1	0.3	0.5	0.6	0.8	1.1	1.1	0.9	0.7	0.5	0.4	0.3	0.1	0.0	0.0	0.0	7.3	1.1	0.3
PFV-RINCONADA	0.0	0.0	0.0	0.0	0.0	0.0	0.0	0.2	0.6	1.0	1.4	1.7	2.0	2.0	1.7	1.6	1.7	1.4	0.5	0.4	0.1	0.0	0.0	0.0	16.3	2.0	0.7
PFV-PMGD-CORTIJO	0.0	0.0	0.0	0.0	0.0	0.0	0.0	0.3	0.8	1.2	0.9	1.9	2.0	1.7	1.2	1.8	1.2	1.0	1.0	0.4	0.1	0.0	0.0	0.0	15.7	2.0	0.7
PFV-PMGD-GR-PEUMO	0.0	0.0	0.0	0.0	0.0	0.0	0.0	0.2	0.5	0.9	1.7	2.8	2.9	3.1	3.0	2.7	3.0	1.8	1.6	1.1	0.5	0.0	0.0	0.0	25.8	3.1	1.1
PFV-EI-RESPLANDOR	0.0	0.0	0.0	0.0	0.0	0.0	0.0	0.7	1.9	2.3	2.5	2.5	2.5	2.4	2.4	2.4	2.4	2.3	2.0	1.3	0.3	0.0	0.0	0.0	28.0	2.5	1.2
PFV-VALLEDELALUNA-2	0.0	0.0	0.0	0.0	0.0	0.0	0.0	0.1	0.1	0.3	0.7	1.7	2.7	2.7	2.7	2.7	2.7	1.5	2.0	1.0	0.1	0.0	0.0	0.0	20.9	2.7	0.9
PFV-CRUZSOLAR	0.0	0.0	0.0	0.0	0.0	0.0	0.0	0.0	0.1	0.3	0.9	2.4	2.8	2.8	2.8	2.7	2.7	2.6	2.2	1.2	0.1	0.0	0.0	0.0	23.8	2.8	1.0
PFV-SANFRANCISCO	0.0	0.0	0.0	0.0	0.0	0.0	0.0	0.0	0.0	0.0	0.0	0.0	0.0	0.0	0.0	0.0	0.0	0.0	0.0	0.0	0.0	0.0	0.0	0.0	0.0	0.0	0.0
PFV-LIPANGUE	0.0	0.0	0.0	0.0	0.0	0.0	0.0	0.0	0.0	0.0	0.0	0.0	0.0	0.0	0.0	0.0	0.0	0.6	0.9	0.3	0.0	0.0	0.0	0.0	1.8	0.9	0.1
PFV-SOL-DE-SEPTIEMBRE	0.0	0.0	0.0	0.0	0.0	0.0	0.0	0.3	0.7	1.2	2.4	5.8	8.6	8.9	8.9	8.4	7.1	5.2	2.9	1.0	0.2	0.0	0.0	0.0	61.5	8.9	2.6
PFV-TREBAL-SOLAR	0.0	0.0	0.0	0.0	0.0	0.0	0.0	0.1	0.2	0.3	0.5	0.9	1.6	2.6	2.4	2.2	1.8	1.2	0.6	0.2	0.0	0.0	0.0	0.0	14.6	2.6	0.6
PFV-LAQUINTA	0.0	0.0	0.0	0.0	0.0	0.0	0.0	0.5	1.8	2.6	2.9	3.0	3.0	3.0	3.0	2.9	2.9	2.8	2.3	1.1	0.1	0.0	0.0	0.0	32.0	3.0	1.3
PFV-CUZCUZ	0.0	0.0	0.0	0.0	0.0	0.0	0.0	0.0	0.0	0.2	0.5	1.0	1.9	2.2	2.1	2.1	2.0	1.9	1.6	0.8	0.1	0.0	0.0	0.0	16.5	2.2	0.7
PFV-NORTECHICO1	0.0	0.0	0.0	0.0	0.0	0.0	0.0	0.0	0.1	0.5	1.8	1.9	2.0	2.0	1.9	1.9	1.9	1.8	1.4	0.6	0.0	0.0	0.0	0.0	17.9	2.0	0.7
PFV-LOMALOSCOLORADOS	0.0	0.0	0.0	0.0	0.0	0.0	0.0	0.0	0.0	0.0	0.0	0.0	0.0	0.0	0.0	0.0	0.0	0.0	0.0	0.0	0.0	0.0	0.0	0.0	0.0	0.0	0.0
PFV-SANTA-INES	0.0	0.0	0.0	0.0	0.0	0.0	0.0	0.4	0.4	2.0	2.6	2.7	2.8	2.8	2.8	2.8	2.7	2.5	1.9	0.8	0.1	0.0	0.0	0.0	27.3	2.8	1.1
PFV-EL-CONDOR	0.0	0.0	0.0	0.0	0.0	0.0	0.0	0.0	0.1	0.1	0.1	0.2	0.2	0.2	0.2	0.2	0.3	0.2	0.1	0.1	0.0	0.0	0.0	0.0	1.9	0.3	0.1
PFV-PMGD-LA-FORESTA	0.0	0.0	0.0	0.0	0.0	0.0	0.0	0.0	0.0	0.0	0.0	0.0	0.0	0.0	0.0	0.0	0.0	0.0	0.0	0.0	0.0	0.0	0.0	0.0	0.0	0.0	0.0
PFV-PERALILLO	0.0	0.0	0.0	0.0	0.0	0.0	0.0	0.0	0.1	0.1	0.3	0.2	0.4	0.5	0.6	0.6	0.9	0.6	0.3	0.2	0.0	0.0	0.0	0.0	4.8	0.9	0.2
PFV-LAS-TORCAZAS	0.0	0.0	0.0	0.0	0.0	0.0	0.0	0.0	0.1	0.2	0.4	0.5	0.5	0.7	0.8	1.5	1.4	1.6	2.0	1.3	0.2	0.0	0.0	0.0	11.4	2.0	0.5
PFV-SANTIAGOSOLAR	0.0	0.0	0.0	0.0	0.0	0.0	0.2	5.3	18.9	37.8	58.7	66.4	87.1	91.4	88.5	81.1	66.4	47.9	25.3	8.1	1.5	0.0	0.0	0.0	684.6	91.4	28.5
PFV-LOS-PERALES	0.0	0.0	0.0	0.0	0.0	0.0	0.0	0.0	0.1	0.2	0.3	0.5	0.6	0.8	0.9	1.2	0.8	0.7	0.5	0.2	0.0	0.0	0.0	0.0	6.8	1.2	0.3
PFV-PMGD-KAUFMAN	0.0	0.0	0.0	0.0	0.0	0.0	0.0	0.0	0.0	0.0	0.0	0.0	0.0	0.0	0.0	0.0	0.0	0.0	0.0	0.0	0.0	0.0	0.0	0.0	0.0	0.0	0.0
PFV-ELPIQUERO	0.0	0.0	0.0	0.0	0.0	0.0	0.0	0.0	0.1	0.2	0.4	0.5	0.5	0.9	0.2	2.7	2.5	2.7	2.3	1.2	0.2	0.0	0.0	0.0	14.3	2.7	0.6
PFV-CAIMI	0.0	0.0	0.0	0.0	0.0	0.0	0.0	0.0	0.0	0.0	0.0	0.0	0.0	0.0	0.0	0.0	0.0	0.0	0.0	0.0	0.0	0.0	0.0	0.0	0.0	0.0	0.0
PFV-PMGD-LOS-MAGNOLIOS	0.0	0.0	0.0	0.0	0.0	0.0	0.0	0.0	0.1	0.1	0.3	0.5	0.5	0.8	0.8	0.7	1.8	2.0	0.5	0.3	0.1	0.0	0.0	0.0	8.4	2.0	0.4
PFV-PITRA	0.0	0.0	0.0	0.0	0.0	0.0	0.0	0.0	0.1	0.1	0.3	0.5	0.6	0.5	0.7	0.9	1.6	1.4	1.0	0.3	0.1	0.0	0.0	0.0	8.2	1.6	0.3
PFV-CATEMU	0.0	0.0	0.0	0.0	0.0	0.0	0.0	0.0	0.1	0.3	0.6	1.4	2.0	2.1	2.1	2.1	2.0	2.0	1.5	0.1	0.0	0.0	0.0	0.0	16.3	2.1	0.7
PFV-PLACILLASOLAR	0.0	0.0	0.0	0.0	0.0	0.0	0.0	0.0	0.0	0.0	0.0	0.0	0.0	0.0	0.0	0.0	0.0	0.0	0.0	0.0	0.0	0.0	0.0	0.0	0.0	0.0	0.0
PFV-UTFSM-VALPO-VALDES	0.0	0.0	0.0	0.0	0.0	0.0	0.0	0.0	0.0	0.0	0.0	0.0	0.0	0.0	0.0	0.0	0.0	0.0	0.0	0.0	0.0	0.0	0.0	0.0	0.1	0.0	0.0
PFV-UTFSM-VINA-MAR	0.0	0.0	0.0	0.0	0.0	0.0	0.0	0.0	0.0	0.0	0.0	0.0	0.0	0.1	0.1	0.1	0.1	0.1	0.0	0.0	0.0	0.0	0.0	0.0	0.6	0.1	0.0
PFV-RODEO	0.0	0.0	0.0	0.0	0.0	0.0	0.0	0.0	0.2	0.3	0.7	1.8	2.5	2.6	2.6	2.6	2.5	2.4	2.0	1.0	0.1	0.0	0.0	0.0	21.3	2.6	0.9
PFV-TUCUQUERE	0.0	0.0	0.0	0.0	0.0	0.0	0.0	0.1	0.2	0.3	0.8	2.0	3.0	3.0	3.0	3.0	3.0	2.9	2.5	1.3	0.1	0.0	0.0	0.0	25.1	3.0	1.0
PFV-PEDREROS	0.0	0.0	0.0	0.0	0.0	0.0	0.0	0.0	0.2	0.3	0.7	1.8	2.9	2.9	2.9	2.9	2.9	2.7	2.3	1.1	0.1	0.0	0.0	0.0	23.7	2.9	1.0
PFV-DONEUGENIO	0.0	0.0	0.0	0.0	0.0	0.0	0.0	0.0	0.1	0.1	0.3	0.3	0.3	0.3	0.3	0.6	0.9	0.3	1.1	0.9	0.2	0.0	0.0	0.0	5.6	1.1	0.2
PFV-PMGD-EL-CASTANO	0.0	0.0	0.0	0.0	0.0	0.0	0.0	0.0	0.2	0.4	0.7	1.0	1.5	1.0	0.7	0.7	1.2	2.9	1.9	0.9	0.2	0.0	0.0	0.0	13.5	2.9	0.6
PFV-LAS-CABRAS	0.0	0.0	0.0	0.0	0.0	0.0	0.0	0.0	0.1	0.2	0.3	0.5	0.7	0.5	0.4	0.5	0.6	0.5	0.5	0.3	0.1	0.0	0.0	0.0	5.2	0.7	0.2
PFV-LOS-LAGOS	0.0	0.0	0.0	0.0	0.0	0.0	0.0	0.0	0.1	0.2	0.3	0.4	0.3	0.2	0.3	0.6	1.1	0.6	1.6	0.9	0.2	0.0	0.0	0.0	6.6	1.6	0.3
PFV-CHANCON	0.0	0.0	0.0	0.0	0.0	0.0	0.0	0.0	0.1	0.3	0.2	0.0	0.0	0.5	1.4	1.0	1.3	1.8	0.4	0.1	0.0	0.0	0.0	0.0	7.2	1.8	0.3
PFV-ELSAUCE	0.0	0.0	0.0	0.0	0.0	0.0	0.0	0.0	0.1	0.2	0.4	0.5	0.4	0.5	0.6	0.8	0.7	0.4	0.4	0.2	0.0	0.0	0.0	0.0	5.4	0.8	0.2
PFV-SANTAROSA	0.0	0.0	0.0	0.0	0.0	0.0	0.0	0.1	0.4	0.7	1.1	1.3	1.6	1.7	1.4	1.5	1.7	2.6	5.9	3.0	0.5	0.0	0.0	0.0	23.5	5.9	1.0
PFV-UTFSM-VITACURA	0.0	0.0	0.0	0.0	0.0	0.0	0.0	0.0	0.0	0.0	0.0	0.0	0.0	0.0	0.0	0.0	0.0	0.0	0.0	0.0	0.0	0.0	0.0	0.0	0.2	0.0	0.0
PFV-LASARAUCARIAS	0.0	0.0	0.0	0.0	0.0	0.0	0.0	0.0	0.0	0.0	0.0	0.0	0.0	0.0	0.0	0.0	0.0	0.0	0.0	0.0	0.0	0.0	0.0	0.0	0.0	0.0	0.0
CSP-CERRODOMINADOR	0.0	0.0	0.0	0.0	0.0	0.0	0.0	0.0	0.0	0.0	0.0	0.0	0.0	0.0	0.0	0.0	0.0	0.0	0.0	0.0	0.0	0.0	0.0	0.0	0.0	0.0	0.0
GMAR_DIESEL	7.3	7.3	7.3	7.3	7.3	7.3	7.3	7.3	0.8	0.0	0.0	0.0	0.0	0.0	0.0	0.0	0.0	0.0	0.0	0.0	0.0	0.0	0.0	0.0	59.2	7.3	2.5
M1AR_DIESEL	2.2	2.1	2.0	2.0	2.0	1.6	1.8	1.9	0.1	0.0	0.0	0.0	0.0	0.0	0.0	0.0	0.0	0.0	0.0	0.0	0.0	0.0	0.0	0.0	15.7	2.2	0.7
M2AR_DIESEL	1.2	1.0	0.9	1.0	1.0	1.0	0.8	0.9	0.1	0.0	0.0	0.0	0.0	0.0	0.0	0.0	0.0	0.0	0.0	0.0	0.0	0.0	0.0	0.0	7.9	1.2	0.3
IQUIQUE-MAIQ_DIESEL	0.0	0.0	0.0	0.0	0.0	0.0	0.0	0.0	0.0	0.0	0.0	0.0	0.0	0.0	0.0	0.0	0.0	0.0	0.0	0.0	0.0	0.0	0.0	0.0	0.0	0.0	0.0
IQUIQUE-MIIQ_DIESEL	0.0	0.0	0.0	0.0	0.0	0.0	0.0	0.0	0.0	0.0	0.0	0.0	0.0	0.0	0.0	0.0	0.0	0.0	0.0	0.0	0.0	0.0	0.0	0.0	0.0	0.0	0.0
IQUIQUE-MSIQ_DIESEL	0.0	0.0	0.0	0.0	0.0	0.0	0.0	0.0	0.0	0.0	0.0	0.0	0.0	0.0	0.0	0.0	0.0	0.0	0.0	0.0	0.0	0.0	0.0	0.0	0.0	0.0	0.0
IQUIQUE-SUIQ_DIESEL	0.0	0.0	0.0	0.0	0.0	0.0	0.0	0.0	0.0	0.0	0.0	0.0	0.0	0.0	0.0	0.0	0.0	0.0	0.0	0.0	0.0	0.0	0.0	0.0	0.0	0.0	0.0
IQUIQUE-TGIQ_DIESEL	0.0	0.0	0.0	0.0	0.0	0.0	0.0	0.0	0.0	0.0	0.0	0.0	0.0	0.0	0.0	0.0	0.0	0.0	0.0	0.0	0.0	0.0	0.0	0.0	0.0	0.0	0.0
ZOFRI_1_DIESEL	0.0	0.0	0.0	0.0	0.0	0.0	0.0	0.0	0.0	0.0	0.0	0.0	0.0	0.0	0.0	0.0	0.0	0.0	0.0	0.0	0.0	0.0	0.0	0.0	0.0	0.0	0.0
ZOFRI_2-5_DIESEL	0.0	0.0	0.0	0.0	0.0	0.0	0.0	0.0	0.0	0.0	0.0	0.0	0.0	0.0	0.0	0.0	0.0	0.0	0.0	0.0	0.0	0.0	0.0	0.0	0.0	0.0	0.0
ZOFRI_6_DIESEL	0.0	0.0	0.0	0.0	0.0	0.0	0.0	0.0	0.0	0.0	0.0	0.0	0.0	0.0	0.0	0.0	0.0	0.0	0.0	0.0	0.0	0.0	0.0	0.0	0.0	0.0	0.0
ZOFRI_13_DIESEL	0.0	0.0	0.0	0.0	0.0	0.0	0.0	0.0	0.0	0.0	0.0	0.0	0.0	0.0	0.0	0.0	0.0	0.0	0.0	0.0	0.0	0.0	0.0	0.0	0.0	0.0	0.0
ZOFRI_7-12_DIESEL	0.0	0.0	0.0	0.0	0.0	0.0	0.0	0.0	0.0	0.0	0.0	0.0	0.0	0.0	0.0	0.0	0.0	0.0	0.0	0.0	0.0	0.0	0.0	0.0	0.0	0.0	0.0
CTTAR_CARBÓN	0.0	0.0	0.0	0.0	0.0	0.0	0.0	0.0	0.0	0.0	0.0	0.0	0.0	0.0	0.0	0.0	0.0	0.0	0.0	0.0	0.0	0.0	0.0	0.0	0.0	0.0	0.0
TGTAR_DIESEL	0.0	0.0	0.0	0.0	0.0	0.0	0.0	0.0	0.0	0.0	0.0	0.0	0.0	0.0	0.0	0.0	0.0	0.0	0.0	0.0	0.0	0.0	0.0	0.0	0.0	0.0	0.0
UG1_DIESEL	4.9	4.8	4.8	5.3	4.6	4.9	5.3	4.4	1.0	0.0	0.0	0.0	0.0	0.0	0.0	0.0	0.0	0.0	0.0	0.0	0.0	4.1	0.4	0.0	44.4	5.3	1.9
UG1_FUEL OIL NRO. 6	0.0	0.0	0.0	0.0	0.0	0.0	0.0	0.0	0.0	0.0	0.0	0.0	0.0	0.0	0.0	0.0	0.0	0.0	0.0	0.0	0.0	0.0	0.0	0.0	0.0	0.0	0.0
UG2_DIESEL	1.1	0.0	0.0	0.0	0.0	0.0	0.0	0.0	0.0	0.0	0.0	0.0	0.0	0.2	0.0	0.0	0.0	0.0	0.0	0.0	0.0	0.0	0.0	0.0	1.2	1.1	0.1
UG2_FUEL OIL NRO. 6	0.0	0.0	0.0	0.0	0.0	0.0	0.0	0.0	0.0	0.0	0.0	0.0	0.0	0.0	0.0	0.0	0.0	0.0	0.0	0.0	0.0	0.0	0.0	0.0	0.0	0.0	0.0
UG3_DIESEL	1.0	4.5	4.3	4.2	6.4	4.6	5.3	4.6	0.8	0.0	0.0	0.0	0.0	0.0	0.0	0.0	0.0	0.0	0.0	0.0	0.0	0.0	0.0	0.0	35.8	6.4	1.5
UG3_FUEL OIL NRO. 6	0.0	0.0	0.0	0.0	0.0	0.0	0.0	0.0	0.0	0.0	0.0	0.0	0.0	0.0	0.0	0.0	0.0	0.0	0.0	0.0	0.0	0.0	0.0	0.0	0.0	0.0	0.0
UG4_DIESEL	0.3	4.8	4.5	4.5	5.0	5.4	4.9	4.7	1.1	0.0	0.0	0.0	0.0	0.0	0.0	0.0	0.0	0.0	0.0	0.0	0.0	0.0	0.0	0.0	35.2	5.4	1.5
UG4_FUEL OIL NRO. 6	0.0	0.0	0.0	0.0	0.0	0.0	0.0	0.0	0.0	0.0	0.0	0.0	0.0	0.0	0.0	0.0	0.0	0.0	0.0	0.0	0.0	0.0	0.0	0.0	0.0	0.0	0.0
UG5_DIESEL	0.0	0.0	0.0	0.0	0.0	0.0	0.0	0.0	0.0	0.0	0.0	0.0	0.0	0.0	0.0	0.0	0.0	0.0	0.0	0.0	0.0	0.0	0.0	0.0	0.0	0.0	0.0
UG5_FUEL OIL NRO. 6	0.0	0.0	0.0	0.0	0.0	0.0	0.0	0.0	0.0	0.0	0.0	0.0	0.0	0.0	0.0	0.0	0.0	0.0	0.0	0.0	0.0	0.0	0.0	0.0	0.0	0.0	0.0
UG6_DIESEL	0.0	0.0	0.0	0.0	0.0	0.0	0.0	0.0	0.0	0.0	0.0	0.0	0.0	0.0	0.0	0.0	0.0	0.0	0.0	0.0	0.0	0.0	0.0	0.0	0.0	0.0	0.0
UG6_FUEL OIL NRO. 6	0.0	0.0	0.0	0.0	0.0	0.0	0.0	0.0	0.0	0.0	0.0	0.0	0.0	0.0	0.0	0.0	0.0	0.0	0.0	0.0	0.0	0.0	0.0	0.0	0.0	0.0	0.0
CERROPABELLON-U1_GEO	20.3	20.3	20.4	20.5	20.6	20.3	17.8	18.5	17.8	19.0	20.9	20.2	19.5	18.5	17.6	17.4	17.3	17.9	18.7	19.2	19.5	19.7	19.8	19.6	461.1	20.9	19.2
CERROPABELLON-U2_GEO	0.0	0.0	0.0	0.0	0.0	0.0	0.0	0.0	0.0	0.0	0.0	0.0	0.0	0.0	0.0	0.0	0.0	0.0	0.0	0.0	0.0	0.0	0.0	0.0	0.0	0.0	0.0
NORGENER-NTO1_CAR	139.6	139.4	136.9	137.2	137.4	137.6	138.7	138.6	132.2	130.2	130.6	109.1	68.7	75.2	75.2	76.0	75.7	75.7	75.4	115.8	136.8	139.3	139.2	139.7	2800.1	139.7	116.7
NORGENER-NTO2_CAR	132.3	132.5	126.1	125.8	130.5	131.7	131.3	130.5	126.3	130.2	131.0	96.1	66.0	76.1	75.8	76.7	76.4	76.4	76.2	117.5	130.6	131.3	131.5	131.6	2690.2	132.5	112.1
U12_CARBÓN	0.0	0.0	0.0	0.0	0.0	0.0	0.0	0.0	0.0	0.0	0.0	0.0	0.0	0.0	0.0	0.0	0.0	0.0	0.0	0.0	0.0	0.0	0.0	0.0	0.0	0.0	0.0
U13_CARBÓN	0.0	0.0	0.0	0.0	0.0	0.0	0.0	0.0	0.0	0.0	0.0	0.0	0.0	0.0	0.0	0.0	0.0	0.0	0.0	0.0	0.0	0.0	0.0	0.0	0.0	0.0	0.0
U14_CARBÓN	0.0	0.0	0.0	0.0	0.0	0.0	0.0	0.0	0.0	0.0	0.0	0.0	0.0	5.7	21.8	41.1	50.3	55.8	59.5	67.8	79.4	82.4	82.6	73.0	619.3	82.6	25.8
U15_CARBÓN	0.0	0.0	0.0	0.0	0.0	0.0	0.0	0.0	0.0	0.0	0.0	0.0	0.0	0.0	0.0	0.0	0.0	0.0	0.0	0.0	0.0	0.0	0.0	0.0	0.0	0.0	0.0
U16-TG_DIESEL	0.0	0.0	0.0	0.0	0.0	0.0	0.0	0.0	0.0	0.0	0.0	0.0	0.0	0.0	0.0	0.0	0.0	0.0	0.0	0.0	0.0	0.0	0.0	0.0	0.0	0.0	0.0
U16-TG_GAS NATURAL	0.0	0.0	0.0	0.0	0.0	0.0	0.0	0.0	0.0	0.0	0.0	0.0	0.0	0.0	0.0	0.0	0.0	0.0	0.0	0.0	0.0	0.0	0.0	0.0	0.0	0.0	0.0
U16-TG_CP_GAS NATURAL	0.0	0.0	0.0	0.0	0.0	0.0	0.0	0.0	0.0	0.0	0.0	0.0	0.0	0.0	0.0	0.0	0.0	0.0	0.0	0.0	0.0	0.0	0.0	0.0	0.0	0.0	0.0
U16-TG_CP2_GAS NATURAL	0.0	0.0	0.0	0.0	0.0	0.0	0.0	0.0	0.0	0.0	0.0	0.0	0.0	0.0	0.0	0.0	0.0	0.0	0.0	0.0	0.0	0.0	0.0	0.0	0.0	0.0	0.0
U16-TV_DIESEL	0.0	0.0	0.0	0.0	0.0	0.0	0.0	0.0	0.0	0.0	0.0	0.0	0.0	0.0	0.0	0.0	0.0	0.0	0.0	0.0	0.0	0.0	0.0	0.0	0.0	0.0	0.0
U16-TV_GAS NATURAL	0.0	0.0	0.0	0.0	0.0	0.0	0.0	0.0	0.0	0.0	0.0	0.0	0.0	0.0	0.0	0.0	0.0	0.0	0.0	0.0	0.0	0.0	0.0	0.0	0.0	0.0	0.0
U16-TV_CP_GAS NATURAL	0.0	0.0	0.0	0.0	0.0	0.0	0.0	0.0	0.0	0.0	0.0	0.0	0.0	0.0	0.0	0.0	0.0	0.0	0.0	0.0	0.0	0.0	0.0	0.0	0.0	0.0	0.0
U16-TV_CP2_GAS NATURAL	0.0	0.0	0.0	0.0	0.0	0.0	0.0	0.0	0.0	0.0	0.0	0.0	0.0	0.0	0.0	0.0	0.0	0.0	0.0	0.0	0.0	0.0	0.0	0.0	0.0	0.0	0.0
TG1_DIESEL	0.0	0.0	0.0	0.0	0.0	0.0	0.0	0.0	0.0	0.0	0.0	0.0	0.0	0.0	0.0	0.0	0.0	0.0	0.0	0.0	0.0	0.0	0.0	0.0	0.0	0.0	0.0
TG2_DIESEL	0.0	0.0	0.0	0.0	0.0	0.0	0.0	0.0	0.0	0.0	0.0	0.0	0.0	0.0	0.0	0.0	0.0	0.0	0.0	0.0	0.0	0.0	0.0	0.0	0.0	0.0	0.0
TG3_DIESEL	0.0	0.0	0.0	0.0	0.0	0.0	0.0	0.0	0.0	0.0	0.0	0.0	0.0	0.0	0.0	0.0	0.0	0.0	0.0	0.0	0.0	0.0	0.0	0.0	0.0	0.0	0.0
TG3_GAS NATURAL	0.0	0.0	0.0	0.0	0.0	0.0	0.0	0.0	0.0	0.0	0.0	0.0	0.0	0.0	0.0	0.0	0.0	0.0	0.0	0.0	0.0	0.0	0.0	0.0	0.0	0.0	0.0
TG3_CP_GAS NATURAL	0.0	0.0	0.0	0.0	0.0	0.0	0.0	0.0	0.0	0.0	0.0	0.0	0.0	0.0	0.0	0.0	0.0	0.0	0.0	0.0	0.0	0.0	0.0	0.0	0.0	0.0	0.0
TG3_CP2_GAS NATURAL	0.0	0.0	0.0	0.0	0.0	0.0	0.0	0.0	0.0	0.0	0.0	0.0	0.0	0.0	0.0	0.0	0.0	0.0	0.0	0.0	0.0	0.0	0.0	0.0	0.0	0.0	0.0
KELAR TG1_DIESEL	0.0	0.0	0.0	0.0	0.0	0.0	0.0	0.0	0.0	0.0	0.0	0.0	0.0	0.0	0.0	0.0	0.0	0.0	0.0	0.0	0.0	0.0	0.0	0.0	0.0	0.0	0.0
KELAR TG1_GAS NATURAL	164.9	163.9	151.9	148.9	160.9	160.9	157.9	162.9	160.9	155.9	95.9	83.9	91.9	90.9	90.9	91.9	88.9	87.9	87.9	147.9	163.9	163.9	164.9	163.9	3203.6	164.9	133.5
KELAR TG1_CP_GAS NATURAL	0.0	0.0	0.0	0.0	0.0	0.0	0.0	0.0	0.0	0.0	0.0	0.0	0.0	0.0	0.0	0.0	0.0	0.0	0.0	0.0	0.0	0.0	0.0	0.0	0.0	0.0	0.0
KELAR TG2_DIESEL	0.0	0.0	0.0	0.0	0.0	0.0	0.0	0.0	0.0	0.0	0.0	0.0	0.0	0.0	0.0	0.0	0.0	0.0	0.0	0.0	0.0	0.0	0.0	0.0	0.0	0.0	0.0
KELAR TG2_GAS NATURAL	164.4	164.6	151.4	148.8	161.3	160.5	158.7	162.4	161.3	156.0	95.6	84.4	91.4	91.6	91.1	92.1	88.5	88.2	88.4	147.4	163.5	164.9	164.6	164.4	3205.4	164.9	133.6
KELAR TG2_CP_GAS NATURAL	0.0	0.0	0.0	0.0	0.0	0.0	0.0	0.0	0.0	0.0	0.0	0.0	0.0	0.0	0.0	0.0	0.0	0.0	0.0	0.0	0.0	0.0	0.0	0.0	0.0	0.0	0.0
KELAR TV_DIESEL	0.0	0.0	0.0	0.0	0.0	0.0	0.0	0.0	0.0	0.0	0.0	0.0	0.0	0.0	0.0	0.0	0.0	0.0	0.0	0.0	0.0	0.0	0.0	0.0	0.0	0.0	0.0
KELAR TV_GAS NATURAL	164.1	163.7	158.6	157.3	162.1	162.5	161.5	163.1	163.0	161.5	125.2	109.7	115.4	116.3	115.8	117.0	113.5	113.2	114.1	151.7	164.6	164.8	164.4	164.3	3467.3	164.8	144.5
KELAR TV_CP_GAS NATURAL	0.0	0.0	0.0	0.0	0.0	0.0	0.0	0.0	0.0	0.0	0.0	0.0	0.0	0.0	0.0	0.0	0.0	0.0	0.0	0.0	0.0	0.0	0.0	0.0	0.0	0.0	0.0
ANGAMOS-ANG1_CAR	0.0	0.0	0.0	0.0	0.0	0.0	0.0	0.0	0.0	0.0	0.0	0.0	0.0	0.0	0.0	0.0	0.0	0.0	0.0	0.0	0.0	0.0	0.0	0.0	0.0	0.0	0.0
ANGAMOS-ANG2_CAR	267.2	253.2	254.1	257.7	261.2	261.3	260.1	259.0	265.5	248.3	246.4	221.2	136.6	127.1	127.1	131.3	149.1	224.3	246.9	255.6	265.4	276.9	275.6	276.8	5547.8	276.9	231.2
CCH1_CARBÓN	246.0	241.0	242.4	242.9	243.9	244.4	243.2	242.2	243.2	226.0	155.2	141.9	131.1	120.4	120.4	120.2	120.3	120.4	118.7	147.1	236.9	270.7	271.4	270.5	4760.2	271.4	198.3
CCH2_CARBÓN	0.0	0.0	0.0	0.0	9.6	38.9	68.8	76.7	81.3	91.1	123.7	133.8	128.1	120.4	118.4	121.3	120.8	120.7	119.0	160.0	207.2	265.3	263.5	251.9	2620.5	265.3	109.2
MEJILLONES-CTM1_CAR	97.4	105.8	101.8	108.5	110.4	112.7	120.8	121.2	112.3	113.6	92.2	70.4	69.9	69.8	70.2	70.1	70.0	70.0	69.9	67.2	77.3	95.2	113.6	118.7	2229.1	121.2	92.9

MEJILLONES-CTM2_CAR	0.0	0.0	0.0	0.0	0.0	0.0	0.0	0.0	0.0	0.0	0.0	0.0	0.0	2.1	9.6	7.3	22.0	26.7	42.3	62.2	75.2	89.9	95.1	93.1	525.4	95.1	21.9
CTM3-TG_DIESEL	0.0	0.0	0.0	0.0	0.0	0.0	0.0	0.0	0.0	0.0	0.0	0.0	0.0	0.0	0.0	0.0	0.0	0.0	0.0	0.0	0.0	0.0	0.0	0.0	0.0	0.0	0.0
CTM3-TG_GAS NATURAL	156.2	154.9	157.9	158.0	158.3	158.5	158.0	155.1	155.9	117.7	66.4	52.0	52.1	53.6	51.1	53.6	52.6	61.4	67.1	131.0	153.3	154.9	155.6	155.5	2790.5	158.5	116.3
CTM3-TG_CP_GAS NATURAL	0.0	0.0	0.0	0.0	0.0	0.0	0.0	0.0	0.0	0.0	0.0	0.0	0.0	0.0	0.0	0.0	0.0	0.0	0.0	0.0	0.0	0.0	0.0	0.0	0.0	0.0	0.0
CTM3-TG_CP2_GAS NATURAL	0.0	0.0	0.0	0.0	0.0	0.0	0.0	0.0	0.0	0.0	0.0	0.0	0.0	0.0	0.0	0.0	0.0	0.0	0.0	0.0	0.0	0.0	0.0	0.0	0.0	0.0	0.0
CTM3-TV_DIESEL	0.0	0.0	0.0	0.0	0.0	0.0	0.0	0.0	0.0	0.0	0.0	0.0	0.0	0.0	0.0	0.0	0.0	0.0	0.0	0.0	0.0	0.0	0.0	0.0	0.0	0.0	0.0
CTM3-TV_GAS NATURAL	83.5	82.2	83.9	84.0	83.8	84.3	84.3	83.1	83.6	70.7	50.9	41.3	41.3	42.4	41.1	42.6	41.7	47.6	52.3	73.7	83.3	83.4	83.6	83.6	1632.2	84.3	68.0
CTM3-TV_CP_GAS NATURAL	0.0	0.0	0.0	0.0	0.0	0.0	0.0	0.0	0.0	0.0	0.0	0.0	0.0	0.0	0.0	0.0	0.0	0.0	0.0	0.0	0.0	0.0	0.0	0.0	0.0	0.0	0.0
CTM3-TV_CP2_GAS NATURAL	0.0	0.0	0.0	0.0	0.0	0.0	0.0	0.0	0.0	0.0	0.0	0.0	0.0	0.0	0.0	0.0	0.0	0.0	0.0	0.0	0.0	0.0	0.0	0.0	0.0	0.0	0.0
MEJILLONES-IEM_CAR	350.0	349.9	350.1	349.6	349.5	351.2	349.8	349.9	349.6	349.5	349.5	297.5	178.3	132.6	115.7	114.5	114.6	120.4	157.3	198.9	266.8	325.9	350.0	349.7	6570.6	351.2	273.8
ANDINA-CTA_CAR	168.7	166.8	168.7	169.1	169.0	166.7	157.0	120.4	92.2	95.0	98.2	117.5	109.5	95.6	93.8	94.8	82.9	79.7	82.5	102.0	128.7	150.0	170.4	130.0	3009.2	170.4	125.4
HORNITOS-CTH_CAR	160.3	158.4	160.0	160.7	160.3	161.3	160.4	143.1	136.5	139.8	118.1	118.9	93.6	80.9	79.7	80.8	77.4	77.4	80.9	96.0	115.2	139.4	164.9	163.0	3027.0	164.9	126.1
TG1A_DIESEL	0.0	0.0	0.0	0.0	0.0	0.0	0.0	0.0	0.0	0.0	0.0	0.0	0.0	0.0	0.0	0.0	0.0	0.0	0.0	0.0	25.5	44.8	54.7	45.7	170.7	54.7	7.1
TG1A_GAS NATURAL	69.9	70.0	69.9	69.7	70.0	69.9	69.8	69.8	69.8	66.6	3.4	0.0	0.0	0.0	0.0	0.0	0.0	0.0	0.0	0.0	0.0	0.0	0.0	0.0	698.8	70.0	29.1
TG1B_DIESEL	0.0	0.0	0.0	0.0	0.0	0.0	0.0	0.0	0.0	0.0	0.0	0.0	0.0	0.0	0.0	0.0	0.0	4.6	22.8	30.0	29.9	49.2	74.9	38.4	249.8	74.9	10.4
TG1B_GAS NATURAL	0.0	0.0	0.0	0.0	0.0	0.0	0.0	0.0	0.0	0.0	0.0	0.0	0.0	0.0	0.0	0.0	0.0	0.0	0.0	0.0	0.0	0.0	0.0	0.0	0.0	0.0	0.0
TG2A_DIESEL	93.0	88.2	111.1	112.5	110.4	110.3	112.1	96.3	92.8	66.0	0.0	0.0	0.0	0.0	0.0	0.0	0.0	0.0	9.8	44.9	110.6	110.1	102.5	55.2	1425.8	112.5	59.4
TG2A_GAS NATURAL	0.0	0.0	0.0	0.0	0.0	0.0	0.0	0.0	0.0	0.0	0.0	0.0	0.0	0.0	0.0	0.0	0.0	0.0	0.0	0.0	0.0	0.0	0.0	0.0	0.0	0.0	0.0
TG2B_DIESEL	92.2	88.5	110.8	112.4	110.0	110.1	111.3	96.4	93.1	68.0	0.5	0.0	0.0	0.0	0.0	0.0	4.7	24.1	29.7	44.6	108.8	95.2	0.0	0.0	1300.4	112.4	54.2
TG2B_GAS NATURAL	0.0	0.0	0.0	0.0	0.0	0.0	0.0	0.0	0.0	0.0	0.0	0.0	0.0	0.0	0.0	0.0	0.0	0.0	0.0	0.0	0.0	0.0	0.0	0.0	0.0	0.0	0.0
TV1C_DIESEL	0.0	0.0	0.0	0.0	0.0	0.0	0.0	0.0	0.0	0.0	0.0	0.0	0.0	0.0	0.0	0.0	0.0	0.0	8.0	25.4	25.1	72.0	91.9	69.4	291.8	91.9	12.2
TV1C_GAS NATURAL	44.1	44.7	44.6	44.5	44.6	44.5	44.9	44.9	44.9	44.1	1.9	0.0	0.0	0.0	0.0	0.0	0.0	0.0	0.0	0.0	0.0	0.0	0.0	0.0	447.7	44.9	18.7
TV2C_DIESEL	103.6	100.6	113.3	113.8	112.4	112.7	113.7	105.0	103.0	80.8	0.0	0.0	0.0	0.0	0.0	0.0	0.0	9.6	24.6	60.2	111.7	106.3	53.0	38.1	1462.4	113.8	60.9
TV2C_GAS NATURAL	0.0	0.0	0.0	0.0	0.0	0.0	0.0	0.0	0.0	0.0	0.0	0.0	0.0	0.0	0.0	0.0	0.0	0.0	0.0	0.0	0.0	0.0	0.0	0.0	0.0	0.0	0.0
PAM_COGEN	19.0	19.4	19.2	21.7	20.8	20.9	20.9	21.2	21.4	20.8	20.8	21.5	21.0	20.9	20.8	20.7	20.8	20.8	21.0	21.1	20.9	20.8	20.8	20.7	497.8	21.7	20.7
ENAEX CUMMINS_DIESEL	0.0	0.0	0.0	0.0	0.0	0.0	0.0	0.0	0.0	0.0	0.0	0.0	0.0	0.0	0.0	0.0	0.0	0.0	0.0	0.0	0.0	0.0	0.0	0.0	0.0	0.0	0.0
ENAEX DEUTZ_DIESEL	0.0	0.0	0.0	0.0	0.0	0.0	0.0	0.0	0.0	0.0	0.0	0.0	0.0	0.0	0.0	0.0	0.0	0.0	0.0	0.0	0.0	0.0	0.0	0.0	0.0	0.0	0.0
MANTOSBLANCOS-MIMB_DIESEL	0.0	0.0	0.0	0.0	0.0	0.0	0.0	0.0	0.0	0.0	0.0	0.0	0.0	0.0	0.0	0.0	0.0	0.0	0.0	0.0	0.0	0.0	0.0	0.0	0.0	0.0	0.0
LAPORTADA-TECNET_DIESEL	2.3	3.0	3.0	3.0	3.0	3.0	3.0	3.0	0.5	0.0	0.0	0.0	0.0	0.0	0.0	0.0	0.0	0.0	0.0	0.0	0.0	3.0	1.7	0.0	28.4	3.0	1.2
INACAL_DIESEL	0.0	0.0	0.0	0.0	0.0	0.0	0.0	0.0	0.0	0.0	0.0	0.0	0.0	0.0	0.0	0.0	0.0	0.0	0.0	0.0	0.0	0.0	0.0	0.0	0.0	0.0	0.0
AGB_DIESEL	0.8	1.9	1.9	1.9	1.9	1.9	1.9	1.9	0.5	0.0	0.0	0.0	0.0	0.0	0.0	0.0	0.0	0.0	0.0	0.0	0.0	0.0	0.0	0.0	14.7	1.9	0.6
TALTAL-1_GAS	0.0	0.0	0.0	0.0	0.0	0.0	0.0	0.0	0.0	0.0	0.0	0.0	0.0	0.0	0.0	0.0	0.0	0.0	0.0	0.0	0.0	0.0	0.0	0.0	0.0	0.0	0.0
TALTAL-2_GAS	0.0	0.0	0.0	0.0	0.0	0.0	0.0	0.0	0.0	0.0	0.0	0.0	0.0	0.0	0.0	0.0	0.0	0.0	0.0	0.0	0.0	0.0	0.0	0.0	0.0	0.0	0.0
TALTAL-1_DIESEL	0.0	0.0	0.0	0.0	0.0	0.0	0.0	0.0	0.0	0.0	0.0	0.0	0.0	0.0	0.0	0.0	0.0	0.0	0.0	0.0	0.0	0.0	0.0	0.0	0.0	0.0	0.0
TALTAL-2_DIESEL	0.0	0.0	0.0	0.0	0.0	33.0	106.0	95.0	0.0	0.0	0.0	0.0	0.0	0.0	0.0	0.0	0.0	0.0	0.0	0.0	0.0	0.0	0.0	0.0	234.0	106.0	9.8
TALTAL-1_GNL	0.0	0.0	0.0	0.0	0.0	0.0	0.0	0.0	0.0	0.0	0.0	0.0	0.0	0.0	0.0	0.0	0.0	0.0	0.0	0.0	0.0	0.0	0.0	0.0	0.0	0.0	0.0
TALTAL-2_GNL	0.0	0.0	0.0	0.0	0.0	0.0	0.0	0.0	0.0	0.0	0.0	0.0	0.0	0.0	0.0	0.0	0.0	0.0	0.0	0.0	0.0	0.0	0.0	0.0	0.0	0.0	0.0
DALMAGRO_DIESEL	0.0	0.0	0.0	0.0	0.0	0.0	0.0	0.0	0.0	0.0	0.0	0.0	0.0	0.0	0.0	0.0	0.0	0.0	0.0	0.0	0.0	0.0	0.0	0.0	0.0	0.0	0.0
SALVADOR_DIESEL	0.0	0.0	0.0	0.0	0.0	0.0	0.0	0.0	0.0	0.0	0.0	0.0	0.0	0.0	0.0	0.0	0.0	0.0	0.0	0.0	0.0	0.0	0.0	0.0	0.0	0.0	0.0
EMELDA-1_DIESEL	0.0	0.0	0.0	0.0	0.0	0.0	0.0	0.0	0.0	0.0	0.0	1.3	0.0	0.0	0.0	0.0	0.0	0.0	0.0	0.0	0.0	0.0	0.0	0.0	1.3	1.3	0.1
EMELDA-2_DIESEL	0.0	0.0	0.0	0.0	0.0	0.0	0.0	0.0	0.0	0.0	0.0	0.0	1.2	0.0	0.0	0.0	0.0	0.0	0.0	0.0	0.0	0.0	0.0	0.0	1.2	1.2	0.1
ANDES-1_FO6	0.0	0.0	0.0	0.0	0.0	0.0	0.0	0.0	0.0	0.0	0.0	0.0	0.0	0.0	0.0	0.0	0.0	0.0	0.0	0.0	0.0	0.0	0.0	0.0	0.0	0.0	0.0
ANDES-2_FO6	0.0	0.0	0.0	0.0	0.0	0.0	0.0	0.0	0.0	0.0	0.0	0.0	0.0	0.0	0.0	0.0	0.0	0.0	0.0	0.0	0.0	0.0	0.0	0.0	0.0	0.0	0.0
ANDES-3_FO6	0.0	0.0	0.0	0.0	0.0	0.0	0.0	0.0	0.0	0.0	0.0	0.0	0.0	0.0	0.0	0.0	0.0	0.0	0.0	0.0	0.0	0.0	0.0	0.0	0.0	0.0	0.0
ANDES-4_FO6	0.0	0.0	0.0	0.0	0.0	0.0	0.0	0.0	0.0	0.0	0.0	0.0	0.0	0.0	0.0	0.0	0.0	0.0	0.0	0.0	0.0	0.0	0.0	0.0	0.0	0.0	0.0
ANDES-1_DIESEL	0.0	0.0	0.0	0.0	0.0	0.0	0.0	0.0	0.0	0.0	0.0	0.0	0.0	0.0	0.0	0.0	0.0	0.0	0.0	0.0	0.0	0.0	0.0	0.0	0.0	0.0	0.0
ANDES-2_DIESEL	0.0	0.0	0.0	0.0	0.0	0.0	0.0	0.0	0.0	0.0	0.0	0.0	0.0	0.0	0.0	0.0	0.0	0.0	0.0	0.0	0.0	0.0	0.0	0.0	0.0	0.0	0.0
ANDES-3_DIESEL	0.0	0.0	0.0	0.0	0.0	0.0	0.0	0.0	0.0	0.0	0.0	0.0	0.0	0.0	0.0	0.0	0.0	0.0	0.0	0.0	0.0	0.0	0.0	0.0	0.0	0.0	0.0
ANDES-4_DIESEL	0.0	0.0	0.0	0.0	0.0	0.0	0.0	0.0	0.0	0.0	0.0	0.0	0.0	0.0	0.0	0.0	0.0	0.0	0.0	0.0	0.0	0.0	0.0	0.0	0.0	0.0	0.0
SANLORENZO-1_DIESEL	0.0	0.0	0.0	0.0	0.0	0.0	0.0	0.0	0.0	0.0	0.0	0.0	0.0	0.0	0.0	0.0	0.0	0.0	0.0	0.0	0.0	0.0	0.0	0.0	0.0	0.0	0.0
SANLORENZO-2_DIESEL	0.0	0.0	0.0	0.0	0.0	0.0	0.0	0.0	0.0	0.0	0.0	0.0	0.0	0.0	0.0	0.0	0.0	0.0	0.0	0.0	0.0	0.0	0.0	0.0	0.0	0.0	0.0
SANLORENZO-3_DIESEL	0.0	0.0	0.0	0.0	0.0	0.0	0.0	0.0	0.0	0.0	0.0	0.0	0.0	0.0	0.0	0.0	0.0	0.0	0.0	0.0	0.0	0.0	0.0	0.0	0.0	0.0	0.0
CENIZAS_DIESEL	0.0	0.0	0.0	0.0	0.0	0.0	0.0	0.0	0.0	0.0	0.0	0.0	0.0	0.0	0.0	0.0	0.0	0.0	0.0	2.3	2.9	3.0	0.0	0.0	8.2	3.0	0.3
TERMOPACIFICO_DIESEL	0.0	0.0	0.0	0.0	0.0	0.0	0.0	0.0	0.0	0.0	0.0	0.0	0.0	0.0	0.0	0.0	0.0	0.0	0.0	0.0	0.0	0.0	0.0	0.0	0.0	0.0	0.0
CARDONES_DIESEL	0.0	0.0	0.0	0.0	0.0	0.0	0.0	0.0	0.0	0.0	0.0	0.0	0.0	0.0	0.0	0.0	0.0	0.0	0.0	0.0	0.0	0.0	0.0	0.0	0.0	0.0	0.0
LLANOS-BLANCOS_DIESEL	0.0	0.0	0.0	0.0	0.0	0.0	138.7	65.3	0.0	0.0	0.0	0.0	0.0	0.0	0.0	0.0	0.0	0.0	0.0	0.0	0.0	0.0	0.0	0.0	204.0	138.7	8.5
GUACOLDA-1_CAR	153.0	149.0	149.0	149.0	152.0	152.0	152.0	152.0	151.0	150.0	150.0	137.0	113.0	75.0	50.0	50.0	60.0	68.0	70.0	122.0	142.0	148.0	151.0	154.0	2999.0	154.0	125.0
GUACOLDA-2_CAR	104.0	104.0	104.0	104.0	104.0	104.0	104.0	104.0	104.0	103.0	103.0	103.0	103.0	69.0	50.0	50.0	70.0	105.0	105.0	105.0	105.0	105.0	105.0	105.0	2322.0	105.0	96.8
GUACOLDA-3_CAR	153.0	154.0	154.0	154.0	150.0	154.0	154.0	154.0	154.0	148.0	149.0	138.0	109.0	108.0	107.0	108.0	116.0	147.0	142.0	148.0	154.0	154.0	154.0	154.0	3417.0	154.0	142.4
GUACOLDA-4_CAR	144.0	142.0	143.0	143.0	143.0	142.0	143.0	142.0	142.0	141.0	142.0	133.0	108.0	108.0	107.0	108.0	113.0	109.0	132.0	142.0	152.0	154.0	154.0	154.0	3241.0	154.0	135.0
GUACOLDA-5_CAR	155.0	155.0	155.0	154.0	150.0	155.0	155.0	156.0	155.0	147.0	141.0	129.0	108.0	109.0	70.0	39.0	38.0	79.0	126.0	141.0	154.0	154.0	155.0	155.0	3135.0	156.0	130.6
HUASCO TV	0.0	0.0	0.0	0.0	0.0	0.0	0.0	0.0	0.0	0.0	0.0	0.0	0.0	0.0	0.0	0.0	0.0	0.0	0.0	0.0	0.0	0.0	0.0	0.0	0.0	0.0	0.0
HUASCO_IFO	0.0	0.0	0.0	0.0	0.0	0.0	0.0	0.0	0.0	0.0	0.0	0.0	0.0	0.0	0.0	0.0	0.0	0.0	0.0	0.0	0.0	0.0	0.0	0.0	0.0	0.0	0.0
HUASCO_DIESEL	0.0	0.0	0.0	0.0	0.0	0.0	0.0	0.0	0.0	0.0	0.0	0.0	0.0	0.0	0.0	0.0	0.0	0.0	0.0	0.0	0.0	0.0	0.0	0.0	0.0	0.0	0.0
PCOLORADA_IFO	0.0	0.0	0.0	0.0	0.0	0.0	0.0	0.0	0.0	0.0	0.0	0.0	0.0	0.0	0.0	0.0	0.0	0.0	0.0	0.0	0.0	0.0	0.0	0.0	0.0	0.0	0.0
PCOLORADA_DIESEL	0.0	0.0	0.0	0.0	0.0	0.0	0.0	0.0	0.0	0.0	0.0	0.0	0.0	0.0	0.0	0.0	0.0	0.0	0.0	0.0	0.0	0.0	0.0	0.0	0.0	0.0	0.0
PENON_DIESEL	0.0	0.0	0.0	0.0	0.0	59.3	16.2	0.0	0.0	0.0	0.0	0.0	0.0	0.0	0.0	0.0	0.0	0.0	0.0	0.0	0.0	0.0	0.0	0.0	75.4	59.3	3.1
OLIVOS_DIESEL	31.5	0.0	0.0	0.0	0.0	16.9	19.2	0.0	0.0	0.0	0.0	0.0	0.0	0.0	0.0	1.4	3.1	3.7	3.6	3.7	3.7	3.6	3.6	2.4	96.4	31.5	4.0
ESPINOS_DIESEL	102.5	72.4	0.0	0.0	0.0	89.7	62.3	91.1	0.0	0.0	0.0	0.0	0.0	0.0	0.0	0.0	0.0	0.0	0.0	0.0	0.0	70.2	24.3	0.0	512.5	102.5	21.4
PMGD-ELFARO	0.0	0.0	0.0	0.0	0.0	0.0	0.0	0.0	0.0	0.0	0.0	0.0	0.0	0.0	0.0	0.0	0.0	0.0	0.0	0.0	0.0	0.0	0.0	0.0	0.0	0.0	0.0
RESPALDO-PAJONALES	0.0	0.0	0.0	0.0	0.0	0.0	0.0	0.0	0.0	0.0	0.0	0.0	0.0	0.0	0.0	0.0	0.0	0.0	0.0	0.0	0.0	0.0	0.0	0.0	0.0	0.0	0.0
PRIME-CHAGUAL	0.0	0.0	0.0	0.0	0.0	0.0	0.0	0.0	0.0	0.0	0.0	0.0	0.0	0.0	0.0	0.0	0.0	0.0	0.0	0.0	0.0	0.0	0.0	0.0	0.0	0.0	0.0
COMBARBALA	0.0	0.0	0.0	0.0	0.0	0.0	0.0	0.0	0.0	0.0	0.0	0.0	0.0	0.0	0.0	0.0	0.0	0.0	0.0	0.0	0.0	0.0	0.0	0.0	0.0	0.0	0.0
VENTANAS-1_CAR	0.0	0.0	0.0	0.0	0.0	0.0	0.0	0.0	0.0	0.0	0.0	0.0	0.0	0.0	0.0	0.0	0.0	0.0	0.0	0.0	0.0	0.0	0.0	0.0	0.0	0.0	0.0
VENTANAS-2_CAR	0.0	0.0	0.0	0.0	0.0	0.0	0.0	0.0	0.0	0.0	0.0	0.0	0.0	0.0	0.0	0.0	0.0	0.0	0.0	0.0	0.0	0.0	0.0	0.0	0.0	0.0	0.0
NUEVAVENTANAS_CAR	0.0	0.0	0.0	0.0	0.0	0.0	0.0	0.0	0.0	0.0	0.0	0.0	0.0	0.0	0.0	0.0	0.0	0.0	0.0	0.0	0.0	0.0	0.0	0.0	0.0	0.0	0.0
CAMPICHE_CAR	269.0	269.0	269.0	266.0	264.0	260.0	257.0	266.0	264.0	261.0	263.0	212.0	142.0	167.0	189.0	211.0	244.0	259.0	252.0	245.0	269.0	268.0	268.0	269.0	5903.0	269.0	246.0
COLMITO_DIESEL	54.1	46.0	10.0	0.0	0.0	48.9	24.2	0.0	0.0	0.0	0.0	0.0	0.0	0.0	0.0	0.0	0.0	13.1	51.8	52.3	53.2	52.4	52.8	53.7	512.4	54.1	21.4
COLMITO_GNL	0.0	0.0	0.0	0.0	0.0	0.0	0.0	0.0	0.0	0.0	0.0	0.0	0.0	0.0	0.0	0.0	0.0	0.0	0.0	0.0	0.0	0.0	0.0	0.0	0.0	0.0	0.0
ACONCAGUA_GOGEN	12.8	13.0	12.9	13.0	13.1	13.2	13.2	13.1	13.1	13.1	12.9	12.6	12.5	12.8	12.9	12.9	12.8	12.8	8.9	6.1	6.1	5.1	4.1	4.7	267.5	13.2	11.1
CONCON_DIESEL	0.9	0.0	0.0	0.0	0.0	0.0	0.0	0.0	0.0	0.0	0.0	0.0	0.0	0.0	0.0	0.0	0.0	0.0	0.0	0.0	0.0	0.0	0.0	0.0	0.9	0.9	0.0
LIPIGASCONCON_GNL	0.0	0.0	0.0	0.0	0.0	0.0	0.0	0.0	0.0	0.0	0.0	0.0	0.0	0.0	0.0	0.0	0.0	0.0	0.0	0.0	0.0	0.0	0.0	0.0	0.0	0.0	0.0
PLACILLA_DIESEL	2.2	2.2	2.2	2.2	2.2	2.2	2.2	2.2	2.2	2.2	2.2	2.2	2.2	1.6	0.0	0.0	0.0	0.0	1.1	2.1	2.2	2.2	2.2	2.2	42.0	2.2	1.8
QUINTAY_DIESEL	1.1	0.0	0.0	0.0	0.0	1.4	0.5	0.0	0.0	0.0	0.0	0.0	0.0	0.0	0.0	0.0	0.0	0.0	0.0	0.0	0.0	2.7	2.9	2.9	11.5	2.9	0.5
ELTOTORAL_DIESEL	1.0	0.0	0.0	0.0	0.0	1.2	0.5	0.0	0.0	0.0	0.0	0.0	0.0	0.0	0.0	0.0	0.0	0.0	0.0	0.0	0.0	0.0	0.0	0.0	2.7	1.2	0.1
LAGVERDE-TV_DIESEL	0.0	0.0	0.0	0.0	0.0	0.0	0.0	0.0	0.0	0.0	0.0	0.0	0.0	0.0	0.0	0.0	0.0	0.0	0.0	0.0	0.0	0.0	0.0	0.0	0.0	0.0	0.0
LAGVERDE-TG_DIESEL	0.0	0.0	0.0	0.0	0.0	0.0	0.0	0.0	0.0	0.0	0.0	0.0	0.0	0.0	0.0	0.0	0.0	0.0	0.0	0.0	0.0	0.0	0.0	0.0	0.0	0.0	0.0
QUINTERO-1_DIESEL	0.0	0.0	0.0	0.0	0.0	0.0	0.0	0.0	0.0	0.0	0.0	0.0	0.0	0.0	0.0	0.0	0.0	0.0	0.0	0.0	0.0	0.0	0.0	0.0	0.0	0.0	0.0
QUINTERO-2_DIESEL	0.0	0.0	0.0	0.0	0.0	0.0	0.0	0.0	0.0	0.0	0.0	0.0	0.0	0.0	0.0	0.0	0.0	0.0	0.0	0.0	0.0	0.0	0.0	0.0	0.0	0.0	0.0
QUINTERO-1_GNL	105.0	111.0	87.0	0.0	0.0	0.0	0.0	0.0	0.0	0.0	0.0	0.0	0.0	0.0	0.0	0.0	0.0	0.0	0.0	0.0	0.0	0.0	0.0	0.0	303.0	111.0	12.6
QUINTERO-1_GN	0.0	0.0	0.0	0.0	0.0	0.0	0.0	0.0	0.0	0.0	0.0	0.0	0.0	0.0	0.0	0.0	0.0	0.0	51.0	109.0	109.0	109.0	111.0	112.0	601.0	112.0	25.0
QUINTERO-2_GNL	109.0	114.0	113.0	6.0	0.0	0.0	0.0	0.0	0.0	0.0	0.0	0.0	0.0	0.0	0.0	0.0	0.0	0.0	0.0	0.0	0.0	0.0	0.0	0.0	342.0	114.0	14.3
QUINTERO-2_GN	0.0	0.0	0.0	0.0	0.0	0.0	0.0	0.0	0.0	0.0	0.0	0.0	0.0	0.0	0.0	0.0	0.0	0.0	0.0	93.0	113.0	113.0	114.0	114.0	547.0	114.0	22.8
NEHUENCO-1_GAS	320.0	320.0	320.0	320.0	320.0	320.0	320.0	320.0	320.0	318.0	318.0	318.0	317.0	316.0	316.0	316.0	315.0	315.0	317.0	318.0	318.0	319.0	320.0	321.0	7642.0	321.0	318.4
NEHUENCO-1_GNL	0.0	0.0	0.0	0.0	0.0	0.0	0.0	0.0	0.0	0.0	0.0	0.0	0.0	0.0	0.0	0.0	0.0	0.0	0.0	0.0	0.0	0.0	0.0	0.0	0.0	0.0	0.0
NEHUENCO-1_DIESEL	0.0	0.0	0.0	0.0	0.0	0.0	0.0	0.0	0.0	0.0	0.0	0.0	0.0	0.0	0.0	0.0	0.0	0.0	0.0	0.0	0.0	0.0	0.0	0.0	0.0	0.0	0.0
NEHUENCO-2_GAS	0.0	0.0	0.0	0.0	0.0	0.0	0.0	0.0	0.0	0.0	0.0	0.0	0.0	0.0	0.0	0.0	0.0	0.0	0.0	0.0	0.0	0.0	0.0	0.0	0.0	0.0	0.0
NEHUENCO-2_GNL	0.0	0.0	0.0	0.0	0.0	0.0	0.0	0.0	0.0	0.0	0.0	0.0	0.0	0.0	0.0	0.0	0.0	0.0	0.0	0.0	0.0	0.0	0.0	0.0	0.0	0.0	0.0
NEHUENCO-2_DIESEL	0.0	0.0	0.0	0.0	0.0	0.0	0.0	0.0	0.0	0.0	0.0	0.0	0.0	0.0	0.0	0.0	0.0	0.0	0.0	0.0	0.0	0.0	0.0	0.0	0.0	0.0	0.0
NEHUENCO-9B_GAS	90.0	90.0	20.0	0.0	0.0	0.0	0.0	0.0	0.0	0.0	0.0	0.0	0.0	0.0	0.0	0.0	0.0	0.0	6.0	87.0	88.0	89.0	90.0	90.0	650.0	90.0	27.1
NEHUENCO-9B_GNL	0.0	0.0	0.0	0.0	0.0	0.0	0.0	0.0	0.0	0.0	0.0	0.0	0.0	0.0	0.0	0.0	0.0	0.0	0.0	0.0	0.0	0.0	0.0	0.0	0.0	0.0	0.0
NEHUENCO-9B_DIESEL	0.0	0.0	0.0	0.0	0.0	0.0	0.0	0.0	0.0	0.0	0.0	0.0	0.0	0.0	0.0	0.0	0.0	0.0	0.0	0.0	0.0	0.0	0.0	0.0	0.0	0.0	0.0
SANISIDRO-1_GNL	0.0	0.0	286.5	289.8	303.0	294.6	0.0	0.0	0.0	0.0	0.0	0.0	0.0	0.0	68.5	80.0	13.7	0.0	0.0	0.0	0.0	0.0	0.0	0.0	1336.1	303.0	55.7
SANISIDRO-1_GAS	322.9	280.2	0.0	0.0	0.0	0.0	334.0	303.6	262.6	5.0	0.0	0.0	0.0	0.0	0.0	0.0	0.0	0.0	52.8	237.3	240.9	241.0	241.0	240.9	2762.2	334.0	115.1
SANISIDRO-1_DIESEL	0.0	0.0	0.0	0.0	0.0	0.0	0.0	0.0	0.0	0.0	0.0	0.0	0.0	0.0	0.0	0.0	0.0	0.0	0.0	0.0	0.0	0.0	0.0	0.0	0.0	0.0	0.0
SANISIDRO-2_GNL	0.0	0.0	0.0	0.0	0.0	0.0	350.8	320.3	318.0	0.0	0.0	0.0	0.0	0.0	0.0	0.0	0.0	0.0	0.0	0.0	0.0	0.0	0.0	0.0	989.1	350.8	41.2
SANISIDRO-2_GAS	369.0	368.9	369.1	369.1	368.8	369.0	0.0	0.0	0.0	318.2	318.1	317.9	318.1	318.2	318.2	349.2	368.4	365.3	364.6	364.2	363.5	363.0	362.6	362.0	7385.4	369.1	307.7
SANISIDRO-2_DIESEL	0.0	0.0	0.0	0.0	0.0	0.0	0.0	0.0	0.0	0.0	0.0	0.0	0.0	0.0	0.0	0.0	0.0	0.0	0.0	0.0	0.0	0.0	0.0	0.0	0.0	0.0	0.0
LASVEGAS_DIESEL	1.0	0.7	0.0	0.0	0.1	1.1	1.2	0.9	0.0	0.0	0.0	0.0	0.0	0.0	0.0	0.0	0.0	0.0	0.0	0.0	0.0	0.0	0.9	1.2	7.1	1.2	0.3
LOSVIENTOS_DIESEL	48.0	0.0	0.0	0.0	0.0	82.0	97.0	88.0	1.0	0.0	0.0	0.0	0.0	0.0	0.0	0.0	0.0	0.0	0.0	18.0	30.0	88.0	70.0	40.0	562.0	97.0	23.4
LOMALOSCOLORADOS-1_BIOGAS	11.9	10.8	11.6	12.0	12.0	11.8	11.7	11.6	11.4	10.5	10.5	10.9	10.6	10.1	10.0	4.9	0.0	0.0	0.0	0.0	0.0	0.0	0.0	0.0	172.3	12.0	7.2
LOMALOSCOLORADOS-2_BIOGAS	11.9	10.8	11.6	12.0	12.0	11.8	11.7	11.6	11.4	10.5	10.5	10.9	10.6	10.1	10.0	4.9	0.0	0.0	0.0	0.0	0.0	0.0	0.0	0.0	172.3	12.0	7.2
NUEVA RENCA CC	0.0	0.0	0.0	0.0	0.0	0.0	0.0	0.0	0.0	0.0	0.0	0.0	0.0	0.0	0.0	0.0	0.0	0.0	0.0	0.0	0.0	0.0	0.0	0.0	0.0	0.0	0.0
NUEVARENCA_GN	0.0	0.0	0.0	0.0	0.0	0.0	0.0	0.0	0.0	0.0	0.0	0.0	0.0	0.0	0.0	0.0	0.0	0.0	0.0	0.0	0.0	0.0	0.0	0.0	0.0	0.0	0.0
NUEVARENCA_GNL	0.0	0.0	0.0	0.0	0.0	0.0	0.0	0.0	0.0	0.0	0.0	0.0	0.0	0.0	0.0	0.0	0.0	0.0	0.0	0.0	0.0	0.0	0.0	0.0	0.0	0.0	0.0
NUEVARENCA_FA1_GLP	0.0	0.0	0.0	0.0	0.0	0.0	0.0	0.0	0.0	0.0	0.0	0.0	0.0	0.0	0.0	0.0	0.0	0.0	0.0	0.0	0.0	0.0	0.0	0.0	0.0	0.0	0.0
NUEVARENCA_FA1_GN	0.0	0.0	0.0	0.0	0.0	0.0	0.0	0.0	0.0	0.0	0.0	0.0	0.0	0.0	0.0	0.0	0.0	0.0	0.0	0.0	0.0	0.0	0.0	0.0	0.0	0.0	0.0
NUEVARENCA_FA1_GNL	0.0	0.0	0.0	0.0	0.0	0.0	0.0	0.0	0.0	0.0	0.0	0.0	0.0	0.0	0.0	0.0	0.0	0.0	0.0	0.0	0.0	0.0	0.0	0.0	0.0	0.0	0.0
NUEVARENCA_DIESEL	0.0	0.0	0.0	0.0	0.0	0.0	0.0	0.0	0.0	0.0	0.0	0.0	0.0	0.0	0.0	0.0	0.0	0.0	0.0	0.0	0.0	0.0	0.0	0.0	0.0	0.0	0.0
RENCA-1_DIESEL	0.0	0.0	0.0	0.0	0.0	0.0	0.0	0.0	0.0	0.0	0.0	0.0	0.0	0.0	0.0	0.0	0.0	0.0	0.0	0.0	0.0	0.0	0.0	0.0	0.0	0.0	0.0
RENCA-2_DIESEL	0.0	0.0	0.0	0.0	0.0	0.0	0.0	0.0	0.0	0.0	0.0	0.0	0.0	0.0	0.0	0.0	0.0	0.0	0.0	0.0	0.0	0.0	0.0	0.0	0.0	0.0	0.0
PMGD-ETERSOL	0.0	0.0	0.0	0.0	0.0	0.0	0.0	0.0	0.0	0.0	0.0	0.0	0.0	0.0	0.0	0.0	0.0	0.0	0.0	0.0	0.0	0.0	0.0	0.0	0.0	0.0	0.0
SANTAMARTA_COGEN	6.8	6.9	6.9	6.7	6.8	6.7	6.6	6.8	6.8	7.1	6.5	6.8	6.8	6.9	6.7	6.8	6.8	4.4	6.6	5.9	6.8	6.5	6.7	6.6	158.9	7.1	6.6
CMPCCORDILLERA_COGEN	0.0	0.0	0.0	0.0	0.0	0.0	0.0	0.0	0.0	0.0	0.0	0.0	0.0	0.0	0.0	0.0	5.0	48.2	48.0	48.7	36.3	0.0	0.0	0.0	186.2	48.7	7.8

LEPANTO_BIOGAS	0.0	0.0	0.0	0.0	0.0	0.0	0.0	0.0	0.0	0.0	0.0	0.0	0.0	0.0	0.0	0.0	0.0	0.0	0.0	0.0	0.0	0.0	0.0	0.0	0.0	0.0	0.0
CMPCTISSUE_COGEN	1.4	1.8	1.9	1.5	0.8	0.6	1.2	1.0	1.1	1.0	0.2	0.4	0.4	0.7	0.5	0.4	0.0	0.0	0.0	0.0	0.0	0.5	0.6	0.5	16.5	1.9	0.7
PMGD-CAMPING-DIESEL	0.0	0.0	0.0	0.0	0.0	0.0	0.0	0.0	0.0	0.0	0.0	0.0	0.0	0.0	0.0	0.0	0.0	0.0	0.0	0.0	0.0	0.0	0.0	0.0	0.0	0.0	0.0
CANDELARIA-1	0.0	0.0	0.0	0.0	0.0	0.0	67.0	67.0	60.0	11.0	0.0	0.0	0.0	0.0	0.0	0.0	0.0	0.0	0.0	0.0	0.0	0.0	0.0	0.0	205.0	67.0	8.5
CANDELARIA-2	0.0	0.0	0.0	0.0	0.0	0.0	74.0	75.0	68.0	65.0	82.0	61.0	73.0	99.0	74.0	65.0	82.0	66.0	64.0	64.0	71.0	63.0	60.0	62.0	1268.0	99.0	52.8
CANDELARIA-1_GNL	0.0	0.0	0.0	0.0	0.0	0.0	0.0	0.0	0.0	0.0	0.0	0.0	0.0	0.0	0.0	0.0	0.0	0.0	0.0	0.0	0.0	0.0	0.0	0.0	0.0	0.0	0.0
CANDELARIA-2_GNL	0.0	0.0	0.0	0.0	0.0	0.0	0.0	0.0	0.0	0.0	0.0	0.0	0.0	0.0	0.0	0.0	0.0	0.0	0.0	0.0	0.0	0.0	0.0	0.0	0.0	0.0	0.0
CANDELARIA-1_DIESEL	92.0	70.0	72.0	72.0	73.0	76.0	0.0	0.0	0.0	0.0	106.0	104.0	104.0	105.0	104.0	105.0	105.0	105.0	92.0	69.0	94.0	106.0	101.0	80.0	1835.0	106.0	76.5
CANDELARIA-2_DIESEL	79.0	60.0	60.0	61.0	73.0	65.0	0.0	0.0	0.0	0.0	0.0	0.0	0.0	0.0	0.0	0.0	0.0	0.0	0.0	0.0	0.0	0.0	0.0	0.0	398.0	79.0	16.6
EPACIFICO_COGEN	12.4	12.2	13.5	14.4	13.7	14.2	14.3	14.9	13.8	14.6	14.0	14.0	14.7	14.7	14.8	15.0	14.9	14.9	14.9	14.9	14.9	14.4	14.3	14.7	343.1	15.0	14.3
SAN FRANCISCO DE MOSTAZAL	0.0	0.0	0.0	0.0	0.0	0.0	0.0	0.0	0.0	0.0	0.0	0.0	0.0	0.0	0.0	0.0	0.0	0.0	0.0	0.0	0.0	0.0	0.0	0.0	0.0	0.0	0.0
COLIHUES_HFO	0.0	0.0	0.0	0.0	0.0	0.0	0.0	0.0	0.0	0.0	0.0	0.0	0.0	0.0	0.0	0.0	0.0	0.0	0.0	0.0	0.0	0.0	0.0	0.0	0.0	0.0	0.0
COLIHUES_DIESEL	0.0	0.0	0.0	0.0	0.0	0.0	0.0	0.0	0.0	0.0	0.0	0.0	0.0	0.0	0.0	0.0	0.0	0.0	0.0	0.0	0.0	0.0	0.0	0.0	0.0	0.0	0.0
ESPERANZA-DS1_DIESEL	0.3	0.0	0.0	0.0	0.0	0.8	0.2	0.0	0.0	0.0	0.0	0.0	0.0	0.0	0.0	0.0	0.0	0.0	0.0	0.0	0.0	0.0	0.0	0.0	1.3	0.8	0.1
ESPERANZA-DS2_DIESEL	0.4	0.0	0.0	0.0	0.0	0.8	0.2	0.0	0.0	0.0	0.0	0.0	0.0	0.0	0.0	0.0	0.0	0.0	0.0	0.0	0.0	1.3	0.7	0.0	3.4	1.3	0.1
ESPERANZA-TG1_DIESEL	0.0	0.0	0.0	0.0	0.0	0.0	0.0	0.0	0.0	0.0	0.0	0.0	0.0	0.0	0.0	0.0	0.0	0.0	0.0	0.0	0.0	0.0	0.0	0.0	0.0	0.0	0.0
TENO_DIESEL	20.5	0.0	0.0	0.0	0.0	45.9	13.1	0.0	0.0	0.1	39.8	49.4	53.1	53.6	53.2	53.8	53.7	53.6	53.5	48.7	11.5	52.2	0.2	0.0	655.8	53.8	27.3
TENO_GAS_50	0.0	0.0	0.0	0.0	0.0	0.0	0.0	0.0	0.0	0.0	0.0	0.0	0.0	0.0	0.0	0.0	0.0	0.0	0.0	0.0	0.0	0.0	0.0	0.0	0.0	0.0	0.0
CEMENTOSBIOBIO_FO6	0.0	0.0	0.0	0.0	0.0	0.0	0.0	0.0	0.0	0.0	0.0	0.0	0.0	0.0	0.0	0.0	0.0	0.0	0.0	0.0	0.0	0.0	0.0	0.0	0.0	0.0	0.0
CEMENTOSBIOBIO_DIESEL	0.0	0.0	0.0	0.0	0.0	0.0	0.0	0.0	2.1	4.3	5.2	5.2	5.2	5.0	1.7	0.0	0.0	0.0	0.0	0.0	0.0	0.0	0.0	0.0	28.7	5.2	1.2
LICANTEN_COGEN	1.7	1.7	1.8	2.1	2.4	2.4	1.5	1.9	2.1	1.9	2.1	2.1	2.1	2.1	1.1	1.7	1.9	1.8	2.0	2.1	3.5	4.1	4.1	3.4	53.3	4.1	2.2
VINALES_COGEN	30.1	30.4	31.1	30.8	31.1	30.9	30.4	30.3	29.3	29.2	29.6	29.3	29.9	29.9	30.2	30.5	30.4	30.5	31.5	32.2	31.6	31.2	29.9	30.1	730.4	32.2	30.4
PINARES	0.0	0.0	0.0	0.0	0.0	0.0	0.0	0.0	0.0	0.0	0.0	0.0	0.0	0.0	0.0	0.0	0.0	0.0	0.0	0.0	0.0	0.0	0.0	0.0	0.0	0.0	0.0
CONSTITUCION-1-ELEK	0.0	0.0	0.0	0.0	0.0	0.0	0.0	0.0	0.0	0.0	0.0	0.0	0.0	0.0	0.0	0.0	0.0	0.0	0.0	0.0	0.0	0.0	0.0	0.0	0.0	0.0	0.0
CONSTITUCION-2-ELEK	0.0	0.0	0.0	0.0	0.0	0.0	0.0	0.0	0.0	0.0	0.0	0.0	0.0	0.0	0.0	0.0	0.0	0.0	0.0	0.0	0.0	0.0	0.0	0.0	0.0	0.0	0.0
CELCO_COGEN	6.4	6.1	5.9	5.6	6.3	6.5	7.4	5.2	5.6	5.4	6.6	6.1	5.9	5.9	7.0	7.2	6.5	5.3	6.3	6.7	5.7	6.4	5.2	6.1	147.1	7.4	6.1
SAN-JAVIER-1-DIESEL	0.0	0.0	0.0	0.0	0.0	0.0	0.0	0.0	0.0	0.0	0.0	0.0	0.0	0.0	0.0	0.0	0.0	0.0	0.0	0.0	0.0	0.0	0.0	0.0	0.0	0.0	0.0
SAN-JAVIER-2-DIESEL	0.0	0.0	0.0	0.0	0.0	0.0	0.0	0.0	0.0	0.0	0.0	0.0	0.0	0.0	0.0	0.0	0.0	0.0	0.0	0.0	0.0	0.0	0.0	0.0	0.0	0.0	0.0
RASOPOWER_DIESEL	0.0	0.0	0.0	0.0	0.0	0.0	0.0	0.0	0.0	0.0	0.0	0.0	0.0	0.0	0.0	0.0	0.0	0.0	0.0	0.0	0.0	0.0	0.0	0.0	0.0	0.0	0.0
LINARES_DIESEL	0.1	0.0	0.0	0.0	0.0	0.2	0.1	0.0	0.0	0.0	0.0	0.0	0.0	0.0	0.0	0.0	0.0	0.0	0.0	0.0	0.0	0.3	0.0	0.0	0.7	0.3	0.0
SANGREGORIO_DIESEL	0.0	0.0	0.0	0.0	0.0	0.0	0.0	0.0	0.0	0.0	0.0	0.0	0.0	0.0	0.0	0.0	0.0	0.0	0.0	0.0	0.0	0.3	0.0	0.0	0.3	0.3	0.0
PMGD-CHILLAN	0.0	0.0	0.0	0.0	0.0	0.0	0.0	0.0	0.0	0.0	0.0	0.0	0.0	0.0	0.0	0.0	0.0	0.0	0.0	0.0	0.0	0.0	0.0	0.0	0.0	0.0	0.0
COGEN-PMGD-LOMAS-COLORADAS	0.0	0.0	0.0	0.0	0.0	0.0	0.0	0.0	0.0	0.0	0.0	0.2	0.0	0.0	0.0	0.0	0.0	0.0	0.0	0.0	0.0	0.0	0.0	0.0	0.2	0.2	0.0
NUEVAALDEA-1_COGEN	3.2	2.4	2.4	3.1	3.4	2.6	2.6	3.3	4.0	2.9	3.2	3.8	4.2	4.3	3.7	4.2	3.0	2.8	4.4	4.2	4.2	4.2	3.8	3.9	83.4	4.4	3.5
NUEVAALDEA-2_DIESEL	0.0	0.0	0.0	0.0	0.0	0.0	0.0	0.0	0.0	0.0	0.0	0.0	0.0	0.0	0.0	0.0	0.0	0.0	0.0	0.0	0.0	0.0	0.0	0.0	0.0	0.0	0.0
NUEVAALDEA-3_COGEN	14.8	16.4	17.1	20.1	20.9	15.3	19.2	19.5	23.8	27.6	28.2	24.3	27.3	26.4	18.9	14.4	12.0	10.4	14.7	14.4	14.0	14.8	16.7	16.6	447.7	28.2	18.7
LAJAEVE	0.0	0.0	0.0	0.0	0.0	0.0	0.0	0.0	0.0	0.0	0.0	0.0	0.0	0.0	0.0	0.0	0.0	0.0	0.0	0.0	0.0	0.0	0.0	0.0	0.0	0.0	0.0
MASISA_COGEN	7.3	7.5	7.4	7.4	7.2	7.2	7.2	7.2	7.3	7.2	6.8	6.9	6.8	6.7	6.7	6.7	6.6	6.7	6.8	6.8	6.8	6.8	7.0	7.2	168.1	7.5	7.0
YUNGAY-1_GNL	0.0	0.0	0.0	0.0	0.0	0.0	0.0	0.0	0.0	0.0	0.0	0.0	0.0	0.0	0.0	0.0	0.0	0.0	0.0	0.0	0.0	0.0	0.0	0.0	0.0	0.0	0.0
YUNGAY-2_GNL	0.0	0.0	0.0	0.0	0.0	0.0	0.0	0.0	0.0	0.0	0.0	0.0	0.0	0.0	0.0	0.0	0.0	0.0	0.0	0.0	0.0	0.0	0.0	0.0	0.0	0.0	0.0
YUNGAY-3_GNL	0.0	0.0	0.0	0.0	0.0	0.0	0.0	0.0	0.0	0.0	0.0	0.0	0.0	0.0	0.0	0.0	0.0	0.0	0.0	0.0	0.0	0.0	0.0	0.0	0.0	0.0	0.0
YUNGAY-1_GNA	0.0	0.0	0.0	0.0	0.0	0.0	0.0	30.2	49.5	43.9	0.0	0.0	0.0	0.0	0.0	0.0	0.0	0.0	0.0	0.0	0.0	0.0	0.0	0.0	123.6	49.5	5.1
YUNGAY-2_GNA	0.0	0.0	0.0	0.0	0.0	0.0	17.5	49.8	51.5	42.9	0.0	0.0	0.0	0.0	0.0	0.0	0.0	0.0	0.0	0.0	0.0	0.0	0.0	0.0	161.7	51.5	6.7
YUNGAY-3_GNA	0.0	0.0	0.0	0.0	0.0	0.0	7.4	48.8	51.1	43.8	0.0	0.0	0.0	0.0	0.0	0.0	0.0	0.0	0.0	0.0	0.0	0.0	0.0	0.0	151.1	51.1	6.3
YUNGAY-1_DIESEL	0.0	0.0	0.0	0.0	0.0	0.0	0.0	0.0	0.0	0.0	0.0	0.0	0.0	0.0	0.0	0.0	0.0	0.0	0.0	0.0	0.0	0.0	0.0	0.0	0.0	0.0	0.0
YUNGAY-2_DIESEL	0.0	0.0	0.0	0.0	0.0	0.0	0.0	0.0	0.0	0.0	0.0	0.0	0.0	0.0	0.0	0.0	0.0	0.0	0.0	0.0	0.0	0.0	0.0	0.0	0.0	0.0	0.0
YUNGAY-3_DIESEL	0.0	0.0	0.0	0.0	0.0	0.0	0.0	0.0	0.0	0.0	0.0	0.0	0.0	0.0	0.0	0.0	0.0	0.0	0.0	0.0	0.0	0.0	0.0	0.0	0.0	0.0	0.0
YUNGAY-4_DIESEL	0.0	0.0	0.0	0.0	0.0	0.0	0.0	0.0	0.0	0.0	0.0	0.0	0.0	0.0	0.0	0.0	0.0	0.0	0.0	0.0	0.0	0.0	0.0	0.0	0.0	0.0	0.0
SANTALIDIA_DIESEL	56.0	0.0	0.0	0.0	0.0	0.0	0.0	0.0	0.0	0.0	25.0	29.0	3.0	0.0	0.0	0.0	0.0	0.0	0.0	0.0	0.0	0.0	0.0	0.0	113.0	56.0	4.7
SANTAFE_COGEN	58.9	54.6	50.5	53.5	50.5	50.8	52.8	48.9	49.5	46.4	49.0	49.5	51.8	56.6	50.0	52.5	50.9	47.6	49.4	53.8	50.6	49.4	47.2	46.4	1221.1	58.9	50.9
CMPCLAJA_COGEN	0.0	0.0	0.0	0.0	0.0	0.0	0.0	0.0	0.0	0.0	0.0	0.0	0.0	0.0	0.0	0.0	0.0	0.0	0.0	0.0	0.0	0.0	0.0	0.0	0.0	0.0	0.0
CMPCPACIFICO_COGEN	0.0	0.0	3.2	3.2	0.3	0.0	0.0	0.3	1.3	0.8	5.4	4.6	7.1	8.6	4.9	3.5	3.2	4.2	5.8	3.6	5.1	3.7	2.3	3.4	74.5	8.6	3.1
PMGD-CMPCSANTAFE_COGEN	0.0	0.0	0.0	0.0	0.0	0.0	0.0	0.0	0.0	0.0	0.0	0.0	0.0	0.0	0.0	0.0	0.0	0.0	0.0	0.0	0.0	0.0	0.0	0.0	0.0	0.0	0.0
LOSPINOS_DIESEL	100.0	82.0	88.0	100.0	101.0	100.0	100.0	99.0	99.0	98.0	99.0	96.0	99.0	99.0	98.0	89.0	98.0	98.0	98.0	98.0	98.0	98.0	98.0	99.0	2332.0	101.0	97.2
LOSGUINDOS_DIESEL	0.0	0.0	0.0	0.0	0.0	0.0	0.0	0.0	0.0	0.0	0.0	0.0	0.0	0.0	0.0	0.0	0.0	0.0	0.0	0.0	0.0	0.0	0.0	0.0	0.0	0.0	0.0
LOSGUINDOS_2_DIESEL	31.2	0.0	0.0	0.0	0.0	0.0	0.0	0.0	0.0	0.0	0.0	0.0	0.0	0.0	0.0	0.0	0.0	0.0	0.0	0.0	0.0	0.0	0.0	0.0	31.2	31.2	1.3
CHOLGUAN_COGEN	8.3	9.6	7.8	8.5	8.2	7.6	7.0	6.6	6.7	7.5	8.2	6.5	7.4	7.6	7.5	9.0	8.1	6.4	7.9	7.6	6.6	6.5	6.4	6.5	180.1	9.6	7.5
NEWEN_PROPANO	0.0	0.0	0.0	0.0	0.0	0.0	0.0	0.0	0.0	0.0	0.0	0.0	0.0	0.0	0.0	0.0	0.0	0.0	0.0	0.0	0.0	0.0	0.0	0.0	0.0	0.0	0.0
NEWEN_BUTANO	0.0	0.0	0.0	0.0	0.0	0.0	0.0	0.0	0.0	0.0	0.0	0.0	0.0	0.0	0.0	0.0	0.0	0.0	0.0	0.0	0.0	0.0	0.0	0.0	0.0	0.0	0.0
NEWEN_DIESEL	0.0	0.0	0.0	0.0	0.0	0.0	0.0	0.0	0.0	0.0	0.0	0.0	0.0	0.0	0.0	0.0	0.0	0.0	0.0	0.0	0.0	12.2	6.3	0.0	18.5	12.2	0.8
NEWEN_GNL	14.0	14.0	14.0	14.1	14.0	14.1	14.1	14.1	14.1	14.2	14.1	14.0	13.9	13.8	13.9	13.9	13.9	13.9	11.5	14.0	14.1	0.0	0.0	0.0	291.8	14.2	12.2
NEWEN_GAS	0.0	0.0	0.0	0.0	0.0	0.0	0.0	0.0	0.0	0.0	0.0	0.0	0.0	0.0	0.0	0.0	0.0	0.0	0.0	0.0	0.0	0.0	0.0	0.0	0.0	0.0	0.0
NEWEN_PRO_ BUT	0.0	0.0	0.0	0.0	0.0	0.0	0.0	0.0	0.0	0.0	0.0	0.0	0.0	0.0	0.0	0.0	0.0	0.0	0.0	0.0	0.0	0.0	0.0	0.0	0.0	0.0	0.0
PETROPOWER_PET	47.5	48.0	47.5	48.5	48.5	50.0	47.0	49.0	50.0	48.0	50.0	48.5	48.5	48.5	49.0	48.5	49.5	50.0	48.5	49.5	48.5	48.0	47.5	46.0	1164.5	50.0	48.5
ESCUADRON_COGEN	9.0	9.0	9.0	9.0	9.0	9.0	9.0	9.0	9.0	9.0	9.0	9.0	8.5	8.5	8.5	9.0	9.0	9.0	9.0	9.1	9.1	9.1	9.1	9.1	215.0	9.1	9.0
SANTAMARIA_CAR	368.0	368.0	360.0	369.0	368.0	365.0	365.0	366.0	366.0	366.0	367.0	367.0	366.0	367.0	367.0	368.0	368.0	368.0	368.0	368.0	368.0	368.0	367.0	367.0	8805.0	369.0	366.9
CORONEL_GN	0.0	0.0	0.0	0.0	0.0	0.0	0.0	0.0	0.0	0.0	0.0	0.0	0.0	0.0	0.0	0.0	0.0	0.0	0.0	0.0	0.0	0.0	0.0	0.0	0.0	0.0	0.0
CORONEL_GNL	0.0	0.0	0.0	0.0	0.0	0.0	0.0	0.0	0.0	0.0	0.0	0.0	0.0	0.0	0.0	0.0	0.0	0.0	0.0	0.0	0.0	0.0	0.0	0.0	0.0	0.0	0.0
CORONEL_DIESEL	36.9	36.9	36.9	36.9	36.9	36.9	36.9	36.9	36.8	36.8	36.7	36.4	36.6	36.7	36.8	36.7	36.9	36.9	36.8	36.8	36.9	36.9	26.6	0.0	836.3	36.9	34.8
BOCAMINA-1	0.0	0.0	0.0	0.0	0.0	0.0	0.0	0.0	0.0	0.0	0.0	0.0	0.0	0.0	0.0	0.0	0.0	0.0	0.0	0.0	0.0	0.0	0.0	0.0	0.0	0.0	0.0
BOCAMINA-2	0.0	0.0	0.0	0.0	0.0	0.0	0.0	0.0	0.0	0.0	0.0	0.0	0.0	0.0	0.0	0.0	0.0	0.0	0.0	0.0	0.0	0.0	0.0	0.0	0.0	0.0	0.0
HORCONES_DIESEL	0.0	0.0	0.0	0.0	0.0	0.0	0.0	0.0	0.0	0.0	0.0	0.0	0.0	0.0	0.0	0.0	0.0	0.0	0.0	0.0	0.0	0.0	0.0	0.0	0.0	0.0	0.0
ARAUCO_COGEN	0.0	0.0	0.0	0.0	0.0	0.0	0.0	0.0	0.0	0.0	0.0	0.0	0.0	0.0	0.0	0.0	0.0	0.0	0.0	0.0	0.0	0.0	0.0	0.0	0.0	0.0	0.0
LAUTARO-1_COGEN	0.0	0.0	0.0	0.0	0.0	0.0	0.0	0.0	0.0	0.0	0.0	0.0	0.0	0.0	0.0	0.0	0.0	0.0	0.0	0.0	0.0	0.0	0.0	0.0	0.0	0.0	0.0
LAUTARO-2_COGEN	0.0	0.0	0.0	0.0	0.0	0.0	0.0	0.0	0.0	0.0	0.0	0.0	0.0	0.0	0.0	0.0	0.0	0.0	0.0	0.0	0.0	0.0	0.0	0.0	0.0	0.0	0.0
VALDIVIA_COGEN	25.9	26.4	28.4	24.9	23.0	24.8	25.7	27.0	23.5	24.1	16.1	20.2	29.7	27.3	24.7	27.3	27.9	23.6	26.6	26.0	24.0	20.9	22.0	20.4	590.5	29.7	24.6
ANTILHUE_DIESEL	12.0	0.0	0.0	0.0	0.0	0.0	0.0	0.0	0.0	0.0	0.0	0.0	0.0	0.0	0.0	0.0	0.0	0.0	0.0	0.0	0.0	0.0	0.0	0.0	12.0	12.0	0.5
CALLECALLE_DIESEL	0.0	0.0	0.0	0.0	0.0	0.0	0.0	0.0	0.0	0.0	0.0	0.0	0.0	0.0	0.0	0.0	0.0	0.0	0.0	0.0	0.0	0.0	0.0	0.0	0.0	0.0	0.0
CHUYACA_DIESEL	7.9	7.9	7.9	7.9	7.9	7.9	7.9	8.5	10.8	9.9	10.3	9.3	9.3	8.7	8.7	8.9	9.0	7.9	7.5	8.3	7.3	7.2	7.3	7.2	201.6	10.8	8.4
TRAPEN_DIESEL	67.4	65.1	65.6	65.7	67.2	66.4	65.1	66.1	65.6	63.7	63.2	61.1	64.1	64.0	62.6	63.6	65.4	66.8	67.3	67.0	66.8	66.1	65.3	66.5	1567.4	67.4	65.3
ALMENDRADO	0.0	0.0	0.0	0.0	0.0	0.0	0.0	0.0	0.0	0.0	0.0	0.0	0.0	0.0	0.0	0.0	0.0	0.0	0.0	0.0	0.0	0.0	0.0	0.0	0.0	0.0	0.0
TRINCAO	14.5	13.9	13.8	14.5	14.5	14.5	14.6	14.5	14.6	14.3	13.8	13.5	13.8	14.0	14.4	14.5	14.2	14.1	15.3	12.6	14.0	13.5	15.7	15.1	342.2	15.7	14.3
CALFUCO	0.0	0.0	0.0	0.0	0.0	0.0	0.0	0.0	0.0	0.0	0.0	0.0	0.0	0.0	0.0	0.0	0.0	0.0	0.0	0.0	0.0	0.0	0.0	0.0	0.0	0.0	0.0
DEGAN_DIESEL	0.0	0.0	0.0	0.0	0.0	0.0	0.0	0.0	0.0	0.0	0.0	0.0	0.0	0.0	0.0	0.0	0.0	0.0	0.0	0.0	0.0	0.0	0.0	0.0	0.0	0.0	0.0
DEGAN2_DIESEL	0.0	0.0	0.0	0.0	0.0	0.0	0.0	0.0	0.0	0.0	0.0	0.0	0.0	0.0	0.0	0.0	0.0	0.0	0.0	0.0	0.0	0.0	0.0	0.0	0.0	0.0	0.0
CHILOE_DIESEL	0.0	0.0	0.0	0.0	0.0	0.0	0.0	0.0	0.0	0.0	0.0	0.0	0.0	0.0	0.0	0.0	0.0	0.0	0.0	0.0	0.0	0.0	0.0	0.0	0.0	0.0	0.0
MONTEPATRIA	0.0	0.0	0.0	0.0	0.0	0.0	0.0	0.0	0.0	0.0	0.0	0.0	0.0	0.0	0.0	0.0	0.0	0.0	0.0	0.0	0.0	0.0	0.0	0.0	0.0	0.0	0.0
PUNITAQUI	0.0	0.0	0.0	0.0	0.0	0.0	0.0	0.0	0.0	0.0	0.0	0.0	0.0	0.0	0.0	0.0	0.0	0.0	0.0	0.0	0.0	0.0	0.0	0.0	0.0	0.0	0.0
ELMOLLE	0.0	0.0	0.0	0.0	0.0	0.0	0.0	0.0	0.0	0.0	0.0	0.0	0.0	0.0	0.0	0.0	0.0	0.0	0.0	0.0	0.0	0.0	0.0	0.0	0.0	0.0	0.0
PMGD-DAGOBERTO	0.0	0.0	0.0	0.0	0.0	0.0	0.0	0.0	0.0	0.0	0.0	0.0	0.0	0.0	0.0	0.0	0.0	0.0	0.0	0.0	0.0	0.0	0.0	0.0	0.0	0.0	0.0
PMGD-RAMADILLA	0.0	0.0	0.0	0.0	0.0	0.0	0.0	0.0	0.0	0.0	0.0	0.0	0.0	0.0	0.0	0.0	0.0	0.0	0.0	0.0	0.0	0.0	0.0	0.0	0.0	0.0	0.0
BIOCRUZ	0.0	0.0	0.0	0.0	0.0	1.0	0.0	0.0	0.0	0.0	0.4	1.2	0.9	0.9	0.9	0.9	0.9	0.0	0.0	0.0	0.0	0.1	0.0	0.0	7.2	1.2	0.3
TOMAVAL	0.0	0.0	0.0	0.0	0.3	0.8	0.8	0.0	0.0	0.0	0.1	0.8	0.8	0.8	0.8	0.8	0.8	0.8	0.8	0.8	0.8	0.8	0.8	0.8	12.3	0.8	0.5
PMGD-CONCHALI	0.0	0.0	0.0	0.0	0.0	0.0	0.0	0.0	0.0	0.0	0.0	0.0	0.0	0.0	0.0	0.0	0.0	0.0	0.0	0.0	0.0	0.0	0.0	0.0	0.0	0.0	0.0
PMGD-CORTES	0.0	0.0	0.0	0.0	0.0	0.0	0.0	0.0	0.0	0.0	0.0	0.0	0.0	0.0	0.0	0.0	0.0	0.0	0.0	0.0	0.0	0.0	0.0	0.0	0.0	0.0	0.0
PMGD-DONAJAVIERA	0.1	0.1	0.1	0.1	0.1	0.1	0.1	0.1	0.1	0.1	0.1	0.1	0.1	0.1	0.1	0.1	0.1	0.1	0.1	0.1	0.1	0.1	0.1	0.1	2.2	0.1	0.1
PMGD-ERMITANO	0.0	0.0	0.0	0.0	0.0	0.0	0.0	0.0	0.0	0.0	0.0	0.0	0.0	0.0	0.0	0.0	0.0	0.0	0.0	0.0	0.0	0.0	0.0	0.0	0.0	0.0	0.0
PMGD-SEPULTURA	0.0	0.0	0.0	0.0	0.0	0.0	0.0	0.0	0.0	0.0	0.0	0.0	0.0	0.0	0.0	0.0	0.0	0.0	0.0	0.0	0.0	0.0	0.0	0.0	0.0	0.0	0.0
PMGD-LAS-QUEMAS	0.0	0.0	0.0	0.0	0.0	0.0	0.0	0.0	0.0	0.0	0.0	0.0	0.0	0.0	0.0	0.0	0.0	0.0	0.0	0.0	0.0	0.0	0.0	0.0	0.0	0.0	0.0
CASABLANCA-1	0.0	0.0	0.0	0.0	0.0	0.0	0.0	0.0	0.0	0.0	0.0	0.4	0.0	0.0	0.0	0.0	0.0	0.0	0.0	0.0	0.0	0.0	0.0	0.0	0.4	0.4	0.0
CASABLANCA-2	0.0	0.0	0.0	0.0	0.0	0.0	0.0	0.0	0.0	0.0	0.0	0.0	0.0	0.0	0.0	0.0	0.0	0.0	0.0	0.0	0.0	0.0	0.0	0.0	0.0	0.0	0.0
TAPIHUE	0.0	0.0	0.0	0.0	0.0	0.0	0.0	0.0	0.0	0.0	0.0	0.0	0.0	0.0	0.0	0.0	0.0	0.0	0.0	0.0	0.0	0.0	0.0	0.0	0.0	0.0	0.0
CURAUMA	0.0	0.0	0.0	0.0	0.0	0.0	0.0	0.0	0.0	0.0	0.0	0.0	0.0	0.0	0.0	0.0	0.0	0.0	0.0	0.0	0.0	0.0	0.0	0.0	0.0	0.0	0.0
PMGD-AGNI	0.0	0.0	0.0	0.0	0.0	0.0	0.0	0.0	0.0	0.0	0.0	0.0	0.0	0.0	0.0	0.0	0.0	0.0	0.0	0.0	0.0	0.0	0.0	0.0	0.0	0.0	0.0
PMGD-DEUCO	0.0	0.0	0.0	0.0	0.0	0.0	0.0	0.0	0.0	0.0	0.0	0.0	0.0	0.0	0.0	0.0	0.0	0.0	0.0	0.0	0.0	0.0	0.0	0.0	0.0	0.0	0.0
PMGD-CHORRILLOS	0.0	0.0	0.0	0.0	0.0	0.0	0.0	0.0	0.0	0.0	0.0	0.0	0.0	0.0	0.0	0.0	0.0	0.0	0.0	0.0	0.0	0.0	0.0	0.0	0.0	0.0	0.0
TREBALMAPOCHO	0.0	0.0	0.0	0.0	0.0	0.1	0.4	0.6	0.7	1.6	1.6	1.8	0.2	0.3	1.0	0.8	0.3	0.0	0.0	0.0	0.0	0.0	0.0	0.0	9.6	1.8	0.4
ELNOGAL	0.0	0.0	0.0	0.0	0.0	0.0	0.0	0.0	0.0	0.0	0.0	0.0	0.0	0.0	0.0	0.0	0.0	0.0	0.0	0.0	0.0	0.0	0.0	0.0	0.0	0.0	0.0
ESTANCILLA	0.0	0.0	0.0	0.0	0.0	0.0	0.0	0.0	0.0	0.0	0.0	0.0	0.0	0.0	0.0	0.0	0.0	0.0	0.0	0.0	0.0	0.0	0.0	0.0	0.0	0.0	0.0
PMGD-COPIULEMU	0.6	0.6	0.6	0.6	0.6	0.6	0.6	0.2	0.6	0.6	0.6	0.6	0.6	0.6	0.6	0.6	0.6	0.6	0.6	0.6	0.6	0.6	0.6	0.6	14.8	0.6	0.6
PMGD-ELCAMPESINO1	0.0	0.0	0.0	0.0	0.0	0.0	0.0	0.0	0.0	0.0	0.0	0.0	0.0	0.0	0.0	0.0	0.0	0.0	0.0	0.0	0.0	0.0	0.0	0.0	0.0	0.0	0.0
PMGD-MIMBRE	0.0	0.0	0.0	0.0	0.0	0.0	0.0	0.0	0.0	0.0	0.0	0.0	0.0	0.0	0.0	0.0	0.0	0.0	0.0	0.0	0.0	0.0	0.0	0.0	0.0	0.0	0.0
SANTAIRENE	0.0	0.0	0.0	0.0	0.0	0.0	0.0	0.0	0.0	0.0	0.0	0.0	0.0	0.0	0.0	0.0	0.0	0.0	0.0	0.0	0.0	0.0	0.0	0.0	0.0	0.0	0.0
LASPAMPAS	0.0	0.0	0.0	0.0	0.0	0.0	0.0	0.0	0.0	0.0	0.0	0.0	0.0	0.0	0.0	0.0	0.0	0.0	0.0	0.0	0.0	0.0	0.0	0.0	0.0	0.0	0.0
TAMM	0.0	0.0	0.0	0.0	0.0	0.0	0.0	0.0	0.0	0.0	0.0	0.0	0.0	0.0	0.0	0.0	0.0	0.0	0.0	0.0	0.0	0.0	0.0	0.0	0.0	0.0	0.0
PMGD-YUMBEL	0.0	0.0	0.0	0.0	0.0	0.0	0.0	0.0	0.0	0.0	0.0	0.0	0.0	0.0	0.0	0.0	0.0	0.0	0.0	0.0	0.0	0.0	0.0	0.0	0.0	0.0	0.0
CURICO	0.0	0.0	0.0	0.0	0.0	0.0	0.0	0.0	0.0	0.0	0.0	0.0	0.0	0.0	0.0	0.0	0.0	0.0	0.0	0.0	0.0	0.0	0.0	0.0	0.0	0.0	0.0
CHILE_GEN	0.0	0.0	0.0	0.0	0.0	0.0	0.0	0.0	0.0	0.0	0.0	0.0	0.0	0.0	0.0	0.0	0.0	0.0	0.0	0.0	0.0	0.0	0.0	0.0	0.0	0.0	0.0
PMGD-ORAFTI	0.0	0.0	0.0	0.0	0.0	0.0	0.0	0.0	0.0	0.0	0.0	0.0	0.0	0.0	0.0	0.0	0.0	0.0	0.0	0.0	0.0	0.0	0.0	0.0	0.0	0.0	0.0
PMGD-ZAPALLAR	0.0	0.0	0.0	0.0	0.0	0.0	0.0	0.0	0.0	0.0	0.0	0.0	0.0	0.0	0.0	0.0	0.0	0.0	0.0	0.0	0.0	0.0	0.0	0.0	0.0	0.0	0.0
ENERGIA BIOBIO	0.0	0.0	0.0	0.0	0.0	0.0	0.0	0.0	0.0	0.0	0.0	0.0	0.0	0.0	0.0	0.0	0.0	0.0	0.0	0.0	0.0	0.0	0.0	0.0	0.0	0.0	0.0
COELEMU	2.9	2.6	2.9	3.0	3.1	3.0	3.1	3.1	2.8	2.8	3.0	2.6	2.6	2.9	2.7	3.1	2.9	2.9	3.0	3.0	3.3	3.0	2.8	2.6	69.7	3.3	2.9
CAÑETE	0.0	0.0	0.7	4.0	4.0	4.0	4.0	4.0	4.0	4.0	4.0	4.0	4.0	4.0	4.0	4.0	4.0	4.0	4.0	4.0	4.0	4.0	3.5	0.0	79.3	4.0	3.3
TRONGOL	0.0	0.0	0.0	0.0	0.0	0.0	0.0	0.0	0.0	0.0	0.0	0.0	0.0	0.0	0.0	0.1	0.0	0.0	0.0	0.3	2.1	2.1	1.7	0.0	6.4	2.1	0.3

LEBU	0.0	0.0	0.0	0.0	0.0	0.0	0.0	0.0	0.0	0.0	0.0	0.0	0.0	0.0	0.0	0.0	0.0	0.0	0.0	0.0	0.0	0.0	0.0	0.0	0.0	0.0	0.0
TIRUA	0.0	0.0	0.0	0.0	0.0	0.0	0.0	0.0	0.0	0.0	0.0	0.0	0.0	0.0	0.0	0.0	0.0	0.0	0.0	0.0	0.0	0.0	0.0	0.0	0.0	0.0	0.0
CONTULMO	0.0	0.0	0.0	0.0	0.0	0.0	0.0	0.0	0.0	0.0	0.0	0.0	0.0	0.0	0.0	0.0	0.0	0.0	0.0	0.0	0.0	0.0	0.0	0.0	0.0	0.0	0.0
LOSALAMOS	0.0	0.0	0.3	0.8	0.8	0.8	0.8	0.8	0.8	0.8	0.8	0.8	0.8	0.8	0.8	0.8	0.8	0.8	0.8	0.8	0.8	0.8	0.7	0.0	15.6	0.8	0.6
JCE	0.0	0.0	0.0	0.0	0.0	0.0	0.0	0.0	0.0	0.0	0.0	0.0	0.0	0.0	0.0	0.0	0.0	0.0	0.0	0.0	0.0	0.0	0.0	0.0	0.0	0.0	0.0
HBS	0.0	0.0	0.0	0.0	0.0	0.0	0.0	0.0	0.0	0.0	0.0	0.0	0.0	0.0	0.0	0.0	0.0	0.0	0.0	0.0	0.0	0.0	0.0	0.0	0.0	0.0	0.0
HBS_GNL	0.0	0.0	0.0	0.0	0.0	0.0	0.0	0.0	0.0	0.0	0.0	0.0	0.0	0.0	0.0	0.0	0.0	0.0	0.0	0.0	0.0	0.0	0.0	0.0	0.0	0.0	0.0
ANCALI	0.0	0.0	0.0	0.0	0.0	0.0	0.0	0.0	0.0	0.0	0.0	0.0	0.0	0.0	0.0	0.0	0.0	0.0	0.0	0.0	0.0	0.0	0.0	0.0	0.0	0.0	0.0
QUITRALMAN	0.0	0.0	0.0	0.0	0.0	0.0	0.0	0.0	0.0	0.0	0.0	0.0	0.0	0.0	0.0	0.0	0.0	0.0	0.0	0.0	0.0	0.0	0.0	0.0	0.0	0.0	0.0
PICOLTUE	0.0	0.0	0.0	0.0	0.0	0.0	0.0	0.0	0.0	0.0	0.0	0.0	0.0	0.0	0.0	0.0	0.0	0.0	0.0	0.0	0.0	0.0	0.0	0.0	0.0	0.0	0.0
PMGD-BOLDO	0.0	0.0	0.0	0.0	0.0	0.0	0.0	0.0	0.0	0.0	0.0	0.0	0.0	0.0	0.0	0.0	0.0	0.0	0.0	0.0	0.0	0.0	0.0	0.0	0.0	0.0	0.0
PMGD-LOSSAUCES	0.0	0.0	0.0	0.0	0.0	0.0	0.0	0.0	0.0	0.0	0.0	0.0	0.0	0.0	0.0	0.0	0.0	0.0	0.0	0.0	0.0	0.0	0.0	0.0	0.0	0.0	0.0
PMGD-LOSSAUCES-1	0.0	0.0	0.0	0.0	0.0	0.0	0.0	0.0	0.0	0.0	0.0	0.0	0.0	0.0	0.0	0.0	0.0	0.0	0.0	0.0	0.0	0.0	0.0	0.0	0.0	0.0	0.0
PMGD-LOSSAUCES-2	0.0	0.0	0.0	0.0	0.0	0.0	0.0	0.0	0.0	0.0	0.0	0.0	0.0	0.0	0.0	0.0	0.0	0.0	0.0	0.0	0.0	0.0	0.0	0.0	0.0	0.0	0.0
PMGD-MALLECO	0.0	0.0	0.0	0.0	0.0	0.0	0.0	0.0	0.0	0.0	0.0	0.0	0.0	0.0	0.0	0.0	0.0	0.0	0.0	0.0	0.0	0.0	0.0	0.0	0.0	0.0	0.0
CHUFKEN	0.0	0.0	0.0	0.0	0.0	0.0	0.0	0.0	0.0	0.0	0.0	0.6	0.5	0.0	0.0	0.0	0.0	0.0	0.0	0.0	0.0	0.0	0.0	0.0	1.1	0.6	0.0
CURACAUTIN	0.2	0.0	0.6	2.1	2.1	2.1	2.1	2.0	0.0	0.0	0.0	2.7	2.8	2.8	2.8	2.8	2.8	2.8	2.8	2.8	2.8	2.8	2.3	0.3	44.5	2.8	1.9
LONQUIMAY	0.0	0.0	0.0	0.0	0.0	0.0	0.0	0.0	0.0	0.0	0.0	0.0	0.0	0.0	0.0	0.0	0.0	0.0	0.0	0.0	0.0	0.0	0.0	0.0	0.0	0.0	0.0
EAGON	0.0	0.0	0.0	0.0	0.0	0.0	0.0	0.0	0.0	0.0	0.0	0.0	0.0	0.0	0.0	0.0	0.0	0.0	0.0	0.0	0.0	0.0	0.0	0.0	0.0	0.0	0.0
LPLAUTARO	0.0	0.0	0.0	0.0	0.0	0.0	0.0	0.0	0.0	0.0	0.0	0.0	0.0	0.0	0.0	0.0	0.0	0.0	0.0	0.0	0.0	0.0	0.0	0.0	0.0	0.0	0.0
PMGD-AROMOS	0.0	0.0	0.0	0.0	0.0	0.0	0.0	0.0	0.0	0.0	0.0	0.0	0.0	0.0	0.0	0.0	0.0	0.0	0.0	0.0	0.0	0.0	0.0	0.0	0.0	0.0	0.0
LPPANGUIPULLI	0.0	0.0	0.0	0.0	0.0	0.0	0.0	0.0	0.0	0.0	0.0	0.0	0.0	0.0	0.0	0.0	0.0	0.0	0.0	0.0	0.0	0.0	0.0	0.0	0.0	0.0	0.0
REY_DIESEL	0.0	0.0	0.0	0.0	0.0	0.0	0.0	0.0	0.0	0.0	0.0	0.0	0.0	0.0	0.0	0.0	0.0	0.0	0.0	0.0	0.0	0.0	0.0	0.0	0.0	0.0	0.0
SOUTHERN	0.0	0.0	0.0	0.0	0.0	0.0	0.0	0.0	0.0	0.0	0.0	0.0	0.0	0.0	0.0	0.0	0.0	0.0	0.0	0.0	0.0	0.0	0.0	0.0	0.0	0.0	0.0
WATTS-1	0.0	0.0	0.0	0.0	0.0	0.0	0.0	0.0	0.0	0.0	0.0	0.0	0.0	0.0	0.0	0.0	0.0	0.0	0.0	0.0	0.0	0.0	0.0	0.0	0.0	0.0	0.0
WATTS-2	0.0	0.0	0.0	0.0	0.0	0.0	0.0	0.0	0.0	0.0	0.0	0.0	0.0	0.0	0.0	0.0	0.0	0.0	0.0	0.0	0.0	0.0	0.0	0.0	0.0	0.0	0.0
SKRETTINGOSORNO	0.0	0.0	0.0	0.0	0.0	0.0	0.0	0.0	0.0	0.0	0.0	0.0	0.0	0.0	0.0	0.0	0.0	0.0	0.0	0.0	0.0	0.0	0.0	0.0	0.0	0.0	0.0
PMGD-TAMBORES	0.0	0.0	0.0	0.0	0.0	0.0	0.0	0.0	0.0	0.0	0.0	0.0	0.0	0.0	0.0	0.0	0.0	0.0	0.0	0.0	0.0	0.0	0.0	0.0	0.0	0.0	0.0
PMGD-CHIFIN	0.0	0.0	0.0	0.0	0.0	0.0	0.0	0.0	0.0	0.0	0.0	0.0	0.0	0.0	0.0	0.0	0.0	0.0	0.0	0.0	0.0	0.0	0.0	0.0	0.0	0.0	0.0
PMGD-LOS-NEGROS	0.0	0.0	0.0	0.0	0.0	0.0	0.0	0.0	0.0	0.0	0.0	0.0	0.0	0.0	0.0	0.0	0.0	0.0	0.0	0.0	0.0	0.0	0.0	0.0	0.0	0.0	0.0
PMGD-CAMPESINA	0.0	0.0	0.0	0.0	0.0	0.0	0.0	0.0	0.0	0.0	0.0	0.0	0.0	0.0	0.0	0.0	0.0	0.0	0.0	0.0	0.0	0.0	0.0	0.0	0.0	0.0	0.0
PMGD-RAPACO	0.0	0.0	0.0	0.0	0.0	0.0	0.0	0.0	0.0	0.0	0.0	0.0	0.0	0.0	0.0	0.0	0.0	0.0	0.0	0.0	0.0	0.0	0.0	0.0	0.0	0.0	0.0
PMGD-GAMI	0.0	0.0	0.0	0.0	0.0	0.0	0.0	0.0	0.0	0.0	0.0	0.0	0.0	0.0	0.0	0.0	0.0	0.0	0.0	0.0	0.0	0.0	0.0	0.0	0.0	0.0	0.0
PMGD-CIRUELILO	0.0	0.0	0.0	0.0	0.0	0.0	0.0	0.0	0.0	0.0	0.0	0.0	0.0	0.0	0.0	0.0	0.0	0.0	0.0	0.0	0.0	0.0	0.0	0.0	0.0	0.0	0.0
PMGD-CALAFATE	0.0	0.0	0.0	0.0	0.0	0.0	0.0	0.0	0.0	0.0	0.0	0.0	0.0	0.0	0.0	0.0	0.0	0.0	0.0	0.0	0.0	0.0	0.0	0.0	0.0	0.0	0.0
PMGD-ALERCE	0.0	0.0	0.0	0.0	0.0	0.0	0.0	0.0	0.0	0.0	0.0	0.0	0.0	0.0	0.0	0.0	0.0	0.0	0.0	0.0	0.0	0.0	0.0	0.0	0.0	0.0	0.0
MULTIEXPORT-1	0.0	0.0	0.0	0.0	0.0	0.0	0.0	0.0	0.0	0.0	0.0	0.0	0.0	0.0	0.0	0.0	0.0	0.0	0.0	0.0	0.0	0.0	0.0	0.0	0.0	0.0	0.0
MULTIEXPORT-2	0.0	0.0	0.0	0.0	0.0	0.0	0.0	0.0	0.0	0.0	0.0	0.0	0.0	0.0	0.0	0.0	0.0	0.0	0.0	0.0	0.0	0.0	0.0	0.0	0.0	0.0	0.0
PMGD-BLUEGATE	0.0	0.0	0.0	0.0	0.0	0.0	0.0	0.0	0.0	0.0	0.0	0.0	0.0	0.0	0.0	0.0	0.0	0.0	0.0	0.0	0.0	0.0	0.0	0.0	0.0	0.0	0.0
PMGD-RIO-AZUL	0.0	0.0	0.0	0.0	0.0	0.0	0.0	0.0	0.0	0.0	0.0	0.0	0.0	0.0	0.0	0.0	0.0	0.0	0.0	0.0	0.0	0.0	0.0	0.0	0.0	0.0	0.0
PMGD-DIESEL-CEREZO	0.0	0.0	0.0	0.0	0.0	0.0	0.0	0.0	0.0	0.0	0.0	0.0	0.0	0.0	0.0	0.0	0.0	0.0	0.0	0.0	0.0	0.0	0.0	0.0	0.0	0.0	0.0
PMGD-DON-PEDRO	0.0	0.0	0.0	0.0	0.0	0.0	0.0	0.0	0.0	0.0	0.0	0.0	0.0	0.0	0.0	0.0	0.0	0.0	0.0	0.0	0.0	0.0	0.0	0.0	0.0	0.0	0.0
ELCANELO-1	0.0	0.0	0.0	0.0	0.0	0.0	0.0	0.0	0.0	0.0	0.0	0.0	0.0	0.0	0.0	0.0	0.0	0.0	0.0	0.0	0.0	0.0	0.0	0.0	0.0	0.0	0.0
SKRETTING	0.0	0.0	0.0	0.0	0.0	0.0	0.0	0.0	0.0	0.0	0.0	0.0	0.0	0.0	0.0	0.0	0.0	0.0	0.0	0.0	0.0	0.0	0.0	0.0	0.0	0.0	0.0
DANISCO	0.0	0.0	0.0	0.0	0.0	0.0	0.0	0.0	0.0	0.0	0.0	0.0	0.0	0.0	0.0	0.0	0.0	0.0	0.0	0.0	0.0	0.0	0.0	0.0	0.0	0.0	0.0
BIOMAR	0.0	0.0	0.0	0.0	0.0	0.0	0.0	0.0	0.0	0.0	0.0	0.0	0.0	0.0	0.0	0.0	0.0	0.0	0.0	0.0	0.0	0.0	0.0	0.0	0.0	0.0	0.0
SALMOFOOD-1	0.0	0.0	0.0	0.0	0.0	0.0	0.0	0.0	0.0	0.0	0.0	0.0	0.0	0.0	0.0	0.0	0.0	0.0	0.0	0.0	0.0	0.0	0.0	0.0	0.0	0.0	0.0
CHANGOS->CUMBRES C1	15.1	3.1	37.2	60.1	94.3	132.2	151.9	248.3	484.6	553.4	380.0	348.6	236.1	281.3	293.1	299.4	320.2	356.1	338.4	290.4	233.7	310.0	251.1	171.7	5890.4	553.4	245.4
CHANGOS->CUMBRES C2	12.7	0.8	17.4	57.5	91.6	129.3	149.0	244.9	480.4	550.3	376.9	345.6	233.2	278.4	290.2	296.6	317.4	354.7	335.2	287.1	230.5	306.4	247.9	168.7	5802.6	550.3	241.8
CUMBRES->CHANGOS C1	-5.0	7.2	-26.6	-49.3	-83.7	-121.5	-141.2	-236.3	-467.8	-540.5	-375.8	-344.4	-231.3	-276.8	-288.6	-294.8	-315.4	-345.8	-326.3	-278.8	-222.6	-297.0	-239.0	-160.6	-5661.7	7.2	-235.9
CUMBRES->CHANGOS C2	-6.1	6.1	-27.7	-50.5	-84.8	-122.5	-142.3	-237.3	-468.8	-542.6	-377.6	-346.2	-232.8	-278.5	-290.4	-296.6	-317.1	-349.0	-327.7	-280.0	-223.7	-298.0	-240.0	-161.6	-5695.6	6.1	-237.3
TOTAL HORA.	6838.2	6492.9	6118.0	5874.7	5732.6	5683.1	5772.4	5879.2	5974.7	6283.1	6782.7	6921.2	7144.5	7120.5	7118.6	7129.5	7067.1	6891.5	6714.4	6591.7	6719.6	6863.6	6855.7	6671.2	**157 241**		
TOTAL HORA. SING	2789	2753	2786	2812	2891	2950	2982	3168	3528	3699	3354	3406	3109	3152	3191	3222	3256	3290	3323	3294	3188	3398	3314	3078	**75 934**		
TOTAL SEN	9628	9246	8904	8687	8624	8633	8754	9047	9502	9982	10137	10327	10253	10273	10310	10351	10323	10181	10038	9886	9908	10261	10170	9750	**233 175**		
CONS. PROPIOS	166	162	162	160	159	161	161	160	160	159	149	150	150	148	159	159	159	148	161	162	162	162	161	161	**3 803**		
CONS. PROPIOS SING	177	176	176	176	206	205	205	206	196	194	188	177	177	197	197	197	203	210	216	216	222	222	216	216	**4 773**		
FLUJO CHANGOS->CUMBRES	19	-5	54	109	177	253	292	483	951	1093	755	692	467	557	581	594	635	703	664	568	455	606	489	331	**11 525**		
PERDIDAS APROX.	204	183	166	157	153	154	161	176	208	236	247	252	251	256	256	258	257	250	236	222	223	241	234	213	**5 194**		
PERDIDAS APROX. SING	105	103	99	95	92	89	88	87	74	78	78	96	85	76	78	81	79	73	82	92	92	101	107	95	**2 126**		
DEMANDA APROX.	6488	6143	5844	5667	5598	5621	5743	6026	6557	6981	7142	7212	7210	7274	7284	7306	7286	7196	6982	6776	6790	7066	6950	6629	**159 768**		
DEMANDA APROX. SING	2488	2478	2456	2433	2416	2403	2396	2391	2308	2334	2333	2440	2379	2321	2335	2350	2338	2304	2361	2418	2419	2469	2502	2436	**57 510**		
HORA	1	2	3	4	5	6	7	8	9	10	11	12	13	14	15	16	17	18	19	20	21	22	23	24	DMAX :	7144.5	7144

Termo	127833	54.8%

ANEXO Nº3

Detalle del Movimiento de Centrales e Informe Diario del Sistema Eléctrico Nacional

correspondientes al día 29 de diciembre de 2021

29-12-2021	Ultima Actualización	29-12-2021	23:58	CMG-Online:	160.8	Quillota_220 kV:	G2A_TG2A+0.5TV2_DIESEL		Grabación OK						SS.CC.	
Hora Movi.	Equipo / Instalación	Central-Unidad	Configuración	Despacho Requerido (MW)	Estado Operacional	EO Combustibles	Consigna Cmg	Consigna Limitación	Instrucción Cmg Condición	Motivo Comentario	Zona Desacople	Condición del Embalse	Neomante	Centro de Control	SSCC Activo	BASEPOINT
0:00	-	CDC	-	-	-	-	-	-	-	Movimiento para estimación del Cmg On-Line	-	-	-	-		
0:00	-	COLBUN	COLBUN	-	-	-	-	-	RE	Se declara en condición de Agotamiento	-	A	-	COLBUN	-	
0:00	-	PEHUENCHE	PEHUENCHE	-	-	-	-	-	RE	Se declara en condición de Agotamiento	-	A	-	ENEL GENERACION	-	MT
0:00	-	RAPEL	RAPEL	-	-	-	-	-	RE	Se declara en condición de Agotamiento	-	A	-	ENEL GENERACION	-	
0:00	-	ANTILHUE-1	ANTILHUE-1_DIESEL	0	DN	DLC	FS	-	OT	-	-	-	-	PRIME ENERGIA	-	
0:00	-	ANTILHUE-2	ANTILHUE-2_DIESEL	0	DN	DLC	FS	-	OM	-	-	-	-	PRIME ENERGIA	-	
0:00	-	LOSGUINDOS-2	LOSGUINDOS-2_DIESEL	0	DN	DLC	FS	-	OM	-	-	-	-	LOS GUINDOS	-	
0:00	-	RALCO-1	RALCO_sinv	0	DN	-	FS	-	OM	-	-	N	IL 2021002416 - IL 202	ENEL GENERACION	-	
0:00	-	DEGAN	DEGAN_DIESEL	0	DLF	DLC	FS	-	OM	-	-	-	IL 2021002655 - IL 202	PRIME ENERGIA	-	
0:00	-	CHILOE	CHILOE_DIESEL	0	DN	DLC	FS	-	OM	-	-	-	-	ELEKTRAGEN CHILOE	-	
0:00	-	UJINA-2	UJINA-2_DIESEL	-	DN	-	PP	-	OM	Orden de despacho.	-	-	-	ENOR CHILE	-	-
0:00	-	UJINA-3	UJINA-3_DIESEL	-	DN	-	PP	-	OM	Orden de despacho.	-	-	-	ENOR CHILE	-	-
0:00	-	UJINA-4	UJINA-4_DIESEL	-	DN	-	PP	-	OM	Orden de despacho.	-	-	-	ENOR CHILE	-	-
0:00	-	LAPORTADA-TECNET	LAPORTADA-TECNET_DIESEL	-	DN	-	PP	-	OM	Orden de despacho.	-	-	-	TRANSEMEL	-	-
0:00	-	AGUASBLANCAS-AGB	AGUASBLANCAS-AGB_DIESEL	-	DN	-	PP	-	OM	Orden de despacho.	-	-	-	ON GROUP	-	-
0:00	-	CANDELARIA-1	CANDELARIA-1_DIESEL	PC	N	LC	PC	-	OM	Cambio de Combustible GN_A a DIESEL	-	-	-	COLBUN	-	PC
0:00	-	CANDELARIA-2	CANDELARIA-2_DIESEL	PC	N	LC	PC	-	OM	Cambio de Combustible GN_A a DIESEL	-	-	-	COLBUN	-	PC
0:01	-	CDC	-	-	-	-	-	-	-	Movimiento para estimación del Cmg On-Line	-	-	-	-		
0:10	-	SANTALIDIA	SANTALIDIA_DIESEL	MT	N	LC	MT	-	OM	-	-	-	-	GENERADORA METROPOLITANA	-	MT
0:10	-	LOSVIENTOS	LOSVIENTOS_DIESEL	MT	N	LC	MT	-	OM	-	-	-	-	GENERADORA METROPOLITANA	-	MT
0:10	-	CONCON	CONCON_DIESEL	0	DN	DLC	FS	-	OM	-	-	-	-	CHILQUINTA	-	
0:10	-	SANGREGORIO	SANGREGORIO_DIESEL	0	DN	DLC	FS	-	OM	-	-	-	-	CHILQUINTA	-	
0:10	-	LINARES	LINARES_DIESEL	0	DN	DLC	FS	-	OM	-	-	-	-	CHILQUINTA	-	
0:10	-	ELTOTORAL	ELTOTORAL_DIESEL	0	DN	DLC	FS	-	OM	-	-	-	-	CHILQUINTA	-	
0:10	-	ESPERANZA-DS1	ESPERANZA-DS1_DIESEL	0	DN	DLC	FS	-	OM	-	-	-	-	ENOR CHILE	-	
0:10	-	ESPERANZA-DS2	ESPERANZA-DS2_DIESEL	0	DN	DLC	FS	-	OM	-	-	-	-	ENOR CHILE	-	
0:10	-	TENO	TENO_DIESEL	0	DN	DLC	FS	-	OM	-	-	-	-	ENLASA	-	
0:10	-	QUINTAY	QUINTAY_DIESEL	0	DN	DLC	FS	-	OM	-	-	-	-	CHILQUINTA	-	
0:10	-	OLIVOS	OLIVOS_BL1_DIESEL	MT	N	-	PS	-	OM	Orden de retiro.	-	-	-	POTENCIA	-	-
0:13	-	LAPORTADA-TECNET	LAPORTADA-TECNET_DIESEL	PC	N	-	PC	-	OM	-	-	-	-	TRANSEMEL	-	-
0:20	-	UJINA-2	UJINA-2_DIESEL	PC	N	-	PC	-	OM	-	-	-	-	ENOR CHILE	-	-
0:21	-	OLIVOS	OLIVOS_BL1_DIESEL	0	DN	-	FS	-	OM	-	-	-	-	POTENCIA	-	-
0:34	-	RALCO-1	RALCO_sinv	PC	N	-	PC	-	OM	-	-	N	IL 2021002416 - IL 202	ENEL GENERACION	-	PC
0:35	-	LOSVIENTOS	LOSVIENTOS_DIESEL	0	DN	DLC	FS	-	OM	-	-	-	-	GENERADORA METROPOLITANA	-	
0:35	-	SANTALIDIA	SANTALIDIA_DIESEL	0	DN	DLC	FS	-	OM	-	-	-	-	GENERADORA METROPOLITANA	-	
0:35	-	AGUASBLANCAS-AGB	AGUASBLANCAS-AGB_DIESEL	PC	N	-	PC	-	OM	-	-	-	-	ON GROUP	-	-
0:38	-	UJINA-2	UJINA-2_DIESEL	0	DF	-	FS	-	SDCF	-	-	-	-	ENOR CHILE	-	-
0:43	-	UJINA-3	UJINA-3_DIESEL	PC	N	-	PC	-	OM	-	-	-	-	ENOR CHILE	-	-
0:49	-	UJINA-4	UJINA-4_DIESEL	PC	N	-	PC	-	OM	-	-	-	-	ENOR CHILE	-	-
1:00	-	COLBUN-1	COLBUN_vsign	0	DN	-	FS	-	RE	-	-	A	-	COLBUN	-	
1:00	-	ATACAMA-1TG1A	ATACAMA-1TG1A_TG1A+0.5TV1_GNL_C	PC	LF	LC	PC	PCP	OM	Cancela IF 3553 y queda limitada TG1A a 70 MW de PCP	-	-	IL 2021002695	GAS ATACAMA	-	-
1:00	-	**MOV. CMG**	-	-	-	-	-	-	-	**Movimiento para estimar CMG horario**	-	-	-	CDC	-	-
1:40	-	CANUTILLAR-2	CANDELARIA-2_DIESEL	MT	N	-	MT	-	OM	-	-	N	-	COLBUN	-	MT
1:40	-	LASVEGAS	LASVEGAS_DIESEL	0	DN	DLC	FS	-	OM	-	-	-	-	CHILQUINTA	-	
1:40	-	COLMITO	COLMITO_DIESEL	MT	N	LC	MT	-	OM	-	-	-	-	CARDONES	-	MT
1:40	-	ANGOSTURA-2	RALCO_sinv	0	DN	-	FS	-	RE	-	-	-	-	COLBUN	-	
1:40		ESPINOS	ESPINOS_BL1_DIESEL	MT	N	-	PS	-	OM	Orden de retiro.	-	-	-	POTENCIA	-	-
1:40	-	CANDELARIA-2	CANDELARIA-2_DIESEL	MT	N	LC	MT	-	OM	-	-	-	-	COLBUN	-	MT
1:47		ESPINOS	ESPINOS_BL1_DIESEL	0	DN	-	FS	-	OM	-	-	-	-	POTENCIA	-	-
1:57	-	ANGOSTURA-2	RALCO_sinv	0	DN	-	FS	-	RE	-	-	-	-	COLBUN	-	
2:00	-	SANISIDRO-1	SANISIDRO-1_TG1+TV1_GNL_E	PC	N	LC	PC	-	OM	Cambio de Combustible GN_A a GNL_E	-	-	-	ENEL GENERACION	-	PC
2:00	-	NEHUENCO-9B	NEHUENCO-9B_GN_A	0	DN	DLC	FS	-	OM	Control Suministro combustible.	-	-	-	COLBUN	-	
2:00	-	MEJILLONES-CTM3	MEJILLONES-CTM3_TG1+TV1_GNL_C	PC	N	LC	PC	-	OM	Cambia combustible GNL_A a GNL_C	-	-	-	ENGIE	-	-
2:00	-	MEJILLONES-CTM3	MEJILLONES-CTM3_TG1+TV1_GNL_C	PC	N	LC	PC	-	OM	Cambia combustible GNL_A a GNL_C	-	-	-	ENGIE	-	-
2:00	-	CANUTILLAR-2	CANDELARIA-2_DIESEL	PC	N	-	PC	-	OM	-	-	N	-	COLBUN	-	PC
2:12	-	MASISA	MASISA_COGEN	PC	LF	LC	PC	PCP	OM	Cancela IF 2021003537	-	-	IL 2021002660	STS	-	PC
2:20	-	COLBUN-2	COLBUN_vsign	0	DN	-	FS	-	OM	-	-	A	-	COLBUN	-	
2:28	-	COLMITO	COLMITO_DIESEL	0	DN	DLC	FS	-	OM	-	-	-	-	CARDONES	-	
2:40		**MOV. CMG**	-	-	-	-	-	-	-	**Movimiento para estimar CMG horario**	-	-	-	CDC	-	-
2:41	-	QUINTERO-1	QUINTERO-1_GNL_E	0	DN	DLC	FS	-	OM	Control Suministro combustible.	-	-	-	ENEL GENERACION	-	
2:55	-	QUINTERO-2	QUINTERO-2_GNL_E	0	DN	DLC	FS	-	OM	-	-	-	-	ENEL GENERACION	-	
3:34	-	GUACOLDA-3	GUACOLDA-3_CAR	PC	N	-	PC	-	OM	Cancela SI 2021112702	-	-	-	AES ANDES	-	-
3:34	-	GUACOLDA-4	GUACOLDA-4_CAR	PC	N	-	PC	-	OM	Cancela SI 2021112746	-	-	-	AES ANDES	-	-
3:55	-	**MOV. CMG**	-	-	-	-	-	-	-	**Movimiento para estimar CMG horario**	-	-	-	CDC	-	-
4:06	-	COCHRANE-CCH2	COCHRANE-CCH2_CAR	-	PO	-	EP	-	EP	Sincroniza en pruebas para superar SDCF 114604	-	-	SDCF 2021114604	AES ANDES	-	-
4:08	-	RALCO-1	RALCO_sinv	250	N	-	CI	-	OM	-	-	N	IL 2021002416 - IL 202	ENEL GENERACION	-	
4:08	-	RALCO-2	RALCO_sinv	250	N	-	CI	-	OM	-	-	N	IL 2021002526	ENEL GENERACION	-	
4:50	-	COLMITO	COLMITO_DIESEL	-	DN	DLC	PP	-	OM	-	-	-	-	CARDONES	-	
4:50	-	LASVEGAS	LASVEGAS_DIESEL	PC	N	LC	PC	-	OM	-	-	-	-	CHILQUINTA	-	PC
4:50	-	LOSVIENTOS	LOSVIENTOS_DIESEL_CNAVIA	-	DN	DLC	PP	-	OM	-	-	-	-	GENERADORA METROPOLITANA	-	
4:50	-	CANDELARIA-2	CANDELARIA-2_DIESEL	PC	N	LC	PC	-	OM	-	-	-	-	COLBUN	-	PC
4:50		ESPINOS	ESPINOS_BL1_DIESEL	-	DN	-	PP	-	OM	Orden de despacho.	-	-	-	POTENCIA	-	-
4:50	-	TALTAL-1	TALTAL-1_DIESEL	-	DF	DLC	FS	-	SIF	Falla en la partida	-	-	IF 2021003573	ENEL GENERACION	-	-
4:50	-	TALTAL-2	TALTAL-2_DIESEL	-	DN	DLC	PP	-	OM	Orden de despacho.	-	-	-	ENEL GENERACION	-	-
4:55	-	RALCO-1	RALCO_sinv	200	N	-	CI	-	OM	-	-	N	IL 2021002416 - IL 202	ENEL GENERACION	-	
4:55	-	RALCO-2	RALCO_sinv	200	N	-	CI	-	OM	-	-	N	IL 2021002526	ENEL GENERACION	-	
4:55	-	ANGOSTURA-2	RALCO_sinv	PC	N	-	PC	-	RE	-	-	-	-	COLBUN	-	PC
4:56	-	TENO	TENO_DIESEL	PC	N	LC	PC	-	OM	-	-	-	-	ENLASA	-	
4:56	-	OLIVOS	OLIVOS_BL1_DIESEL	-	DN	DLC	PP	-	OM	Orden de despacho.	-	-	-	POTENCIA	-	-
4:56	-	PENON	PENON_DIESEL	-	DN	-	PP	-	OM	Orden de despacho.	-	-	-	ENLASA	-	-
4:58		ESPINOS	ESPINOS_BL1_DIESEL	PC	N	-	PC	-	OM	-	-	-	-	POTENCIA	-	-
5:00	-	COLMITO	COLMITO_DIESEL	PC	N	LC	PC	-	OM	-	-	-	-	CARDONES	-	PC
5:00	-	PENON	PENON_DIESEL	PC	N	-	PC	-	OM	-	-	-	-	ENLASA	-	-
5:00	-	MEJILLONES-CTM3	MEJILLONES-CTM3_TG1+TV1_GNL_A	PC	N	LC	PC	-	OM	Cambia combustible GNL_C a GNL_A	-	-	-	ENGIE	-	-
5:01	-	RALCO-1	RALCO_sinv	0	DN	-	FS	-	OM	-	-	N	IL 2021002416 - IL 202	ENEL GENERACION	-	
5:04	-	RALCO-2	RALCO_sinv	MT	N	-	MT	-	OM	-	-	N	IL 2021002526	ENEL GENERACION	-	MT
5:10	-	LOSVIENTOS	LOSVIENTOS_DIESEL_CNAVIA	PC	N	LC	PC	-	OM	-	-	-	-	GENERADORA METROPOLITANA	-	PC
5:13	-	RALCO-2	RALCO_sinv	0	DN	-	FS	-	OM	-	-	N	IL 2021002526	ENEL GENERACION	-	
5:13	-	OLIVOS	OLIVOS_BL1_DIESEL	PC	N	LC	PC	-	OM	-	-	-	-	POTENCIA	-	-
5:13	-	OLIVOS	OLIVOS_BL1_DIESEL	PC	N	LC	PC	-	OM	-	-	-	-	POTENCIA	-	-
5:20	-	QUINTAY	QUINTAY_DIESEL	PC	N	LC	PC	-	OM	-	-	-	-	CHILQUINTA	-	PC
5:20	-	ELTOTORAL	ELTOTORAL_DIESEL	PC	N	LC	PC	-	OM	-	-	-	-	CHILQUINTA	-	PC
5:20	-	LINARES	LINARES_DIESEL	PC	N	LC	PC	-	OM	-	-	-	-	CHILQUINTA	-	PC
5:20	-	SANGREGORIO	SANGREGORIO_DIESEL	PC	N	LC	PC	-	OM	-	-	-	-	CHILQUINTA	-	PC
5:20	-	ESPERANZA-DS1	ESPERANZA-DS1_DIESEL	PC	N	LC	PC	-	OM	-	-	-	-	ENOR CHILE	-	PC
5:20	-	ESPERANZA-DS2	ESPERANZA-DS2_DIESEL	PC	N	LC	PC	-	OM	-	-	-	-	ENOR CHILE	-	PC
5:23	-	ANGOSTURA-2	RALCO_sinv	0	DN	-	FS	-	RE	-	-	-	-	COLBUN	-	
5:26	-	TALTAL-2	TALTAL-2_DIESEL	-	N	LC	PMT	-	OM	E/S TG2	-	-	-	ENEL GENERACION	-	-
5:33	-	TALTAL-2	TALTAL-2_DIESEL	PC	N	LC	PC	-	OM	Estable en mínimo técnico y sube a PC.	-	-	-	ENEL GENERACION	-	-
5:50	-	CANDELARIA-1	CANDELARIA-1_GN_A	PC	N	LC	PC	-	OM	Cambio de Combustible DIESEL a GN_A	-	-	-	COLBUN	-	PC
5:50	-	CANDELARIA-2	CANDELARIA-2_GN_A	-	N	LC	PC	-	OM	Cambio de Combustible DIESEL a GN_A	-	-	-	COLBUN	-	
6:00	-	SANISIDRO-1	SANISIDRO-1_TG1+TV1_GN_A	PC	N	LC	PC	-	OM	Cambio de Combustible GNL_E a GN_A	-	-	-	ENEL GENERACION	-	PC
6:00	-	SANISIDRO-2	SANISIDRO-2_TG1+TV1_GNL_E	PC	N	LC	PC	-	OM	Cambio de Combustible GN_A a GNL_E	-	-	-	ENEL GENERACION	-	PC
6:00	-	COLBUN-2	COLBUN_vsign	MT	N	-	MT	-	OM	-	-	A	-	COLBUN	-	MT
6:04	-	LLANOSBLANCOS	LLANOSBLANCOS_DIESEL	-	PO	-	EP	-	EP	Sincroniza en pruebas según SI 2021112940	-	-	SI 2021112940	PRIME ENERGIA	-	-
6:05	-	TENO	TENO_DIESEL	0	DN	DLC	FS	-	OM	-	-	-	-	ENLASA	-	
6:05	-	ESPERANZA-DS1	ESPERANZA-DS1_DIESEL	0	DN	DLC	FS	-	OM	-	-	-	-	ENOR CHILE	-	
6:05	-	ESPERANZA-DS2	ESPERANZA-DS2_DIESEL	0	DN	DLC	FS	-	OM	-	-	-	-	ENOR CHILE	-	
6:05	-	LINARES	LINARES_DIESEL	0	DN	DLC	FS	-	OM	-	-	-	-	CHILQUINTA	-	
6:05	-	SANGREGORIO	SANGREGORIO_DIESEL	0	DN	DLC	FS	-	OM	-	-	-	-	CHILQUINTA	-	
6:05	-	QUINTAY	QUINTAY_DIESEL	0	DN	DLC	FS	-	OM	-	-	-	-	CHILQUINTA	-	
6:05	-	ELTOTORAL	ELTOTORAL_DIESEL	0	DN	DLC	FS	-	OM	-	-	-	-	CHILQUINTA	-	
6:05	-	PENON	PENON_DIESEL	MT	N	-	PS	-	OM	Orden de retiro.	-	-	-	ENLASA	-	-
6:05	-	OLIVOS	OLIVOS_BL1_DIESEL	MT	N	LC	PS	-	OM	Orden de retiro.	-	-	-	POTENCIA	-	-
6:10	-	YUNGAY-1	YUNGAY-1_GN_A	-	DN	DLC	PP	-	OM	-	-	-	-	CARDONES	-	
6:10	-	YUNGAY-2	YUNGAY-2_GN_A	-	DN	DLC	PP	-	OM	-	-	-	-	CARDONES	-	
6:10	-	YUNGAY-3	YUNGAY-3_GN_A	-	DN	DLC	PP	-	OM	-	-	-	-	CARDONES	-	
6:11	-	OLIVOS	OLIVOS_BL1_DIESEL	0	DN	DLC	FS	-	OM	-	-	-	-	POTENCIA	-	-
6:23	-	YUNGAY-2	YUNGAY-2_GN_A	PC	N	LC	PC	-	OM	-	-	-	-	CARDONES	-	
6:28	-	COLMITO	COLMITO_GN_A	PC	N	LC	PC	-	OM	Cambio de Combustible DIESEL a GN_A	-	-	-	CARDONES	-	PC
6:36	-	YUNGAY-3	YUNGAY-3_GN_A	PC	N	LC	PC	-	OM	-	-	-	-	CARDONES	-	PC

29-12-2021	Ultima Actualización:	29-12-2021	23:58	CMG-Online:	160.8	Quillota_220 kV:	G2A_TG2A+0.5TV2_DIESEL		Grabación OK							SS.CC.	
Hora Movi.	Equipo / Instalación	Central-Unidad	Configuración	Despacho Requerido (MW)	Estado Operacional	EO Combustibles	Consigna Cmg	Consigna Limitación	Instrucción Cmg Condición	Motivo Comentario	Zona Desacople	Condición del Embalse	Neomante	Centro de Control	SSCC Activo	BASEPOINT
7:00	-	LOSVIENTOS	LOSVIENTOS_DIESEL_CNAVIA	7:00	N	LC	CI	-	OM	-	-	-	-	GENERADORA METROPOLITANA	-	
7:06	-	YUNGAY-1	YUNGAY-1_GN_A	PC	N	LC	PC	-	OM	-	-	-	-	CARDONES	-	PC
7:13	-	LOSVIENTOS	LOSVIENTOS_DIESEL_CNAVIA	PC	N	LC	PC	-	OM	-	-	-	-	GENERADORA METROPOLITANA	-	PC
7:28	-	LLANOSBLANCOS	LLANOSBLANCOS_DIESEL	0	P	-	FS	-	EP	F/S en pruebas según SI 2021112940	-	-	SI 2021112940	PRIME ENERGIA	-	-
7:40	-	LOSVIENTOS	LOSVIENTOS_DIESEL_CNAVIA	MT	N	LC	MT	-	OM	-	-	-	-	GENERADORA METROPOLITANA	-	MT
7:40	-	TALTAL-2	TALTAL-2_DIESEL	-	N	LC	PS	-	OM	Orden de retiro.	-	-	-	ENEL GENERACION	-	-
7:48	-	LASVEGAS	LASVEGAS_DIESEL	0	DN	DLC	FS	-	OM	-	-	-	-	CHILQUINTA	-	
7:48	-	COLMITO	COLMITO_GN_A	MT	N	LC	MT	-	OM	-	-	-	-	CARDONES	-	MT
7:48		ESPINOS	ESPINOS_BL1_DIESEL	-	N	-	PS	-	OM	Orden de retiro.	-	-	-	POTENCIA	-	-
7:58	-	TALTAL-2	TALTAL-2_DIESEL	0	DN	DLC	FS	-	OM	F/S	-	-	-	ENEL GENERACION	-	-
7:58		ESPINOS	ESPINOS_BL1_DIESEL	0	DN	-	FS	-	OM	F/S	-	-	-	POTENCIA	-	-
7:59	-	LOSVIENTOS	LOSVIENTOS_DIESEL_CNAVIA	MT	N	LC	PS	-	OM	-	-	-	-	GENERADORA METROPOLITANA	-	
7:59	-	COLMITO	COLMITO_GN_A	MT	N	LC	PS	-	OM	-	-	-	-	CARDONES	-	
8:00	-	COLBUN-2	COLBUN_vsign	MT	N	-	PS	-	OM	-	-	A	-	COLBUN	-	
8:00		UJINA-1	UJINA-1_DIESEL	-	N	-	PS	-	OM	Cambio en la política de precios. Orden de retiro.	-	-	-	ENOR CHILE	-	-
8:00	-	UJINA-3	UJINA-3_DIESEL	-	N	-	PS	-	OM	Cambio en la política de precios. Orden de retiro.	-	-	-	ENOR CHILE	-	-
8:00	-	UJINA-4	UJINA-4_DIESEL	-	N	-	PS	-	OM	Cambio en la política de precios. Orden de retiro.	-	-	-	ENOR CHILE	-	-
8:00	-	LAPORTADA-TECNET	LAPORTADA-TECNET_DIESEL	-	N	-	PS	-	OM	Cambio en la política de precios. Orden de retiro.	-	-	-	TRANSEMEL	-	-
8:00	-	AGUASBLANCAS-AGB	AGUASBLANCAS-AGB_DIESEL	-	N	-	PS	-	OM	Cambio en la política de precios. Orden de retiro.	-	-	-	ON GROUP	-	-
8:00	-	ARICA-GMAR	ARICA-GMAR_DIESEL	-	N	-	PS	-	OM	Cambio en la política de precios. Orden de retiro.	-	-	-	ENGIE	-	-
8:00	-	ARICA-M1AR	ARICA-M1AR_DIESEL	-	N	-	PS	-	OM	Cambio en la política de precios. Orden de retiro.	-	-	-	ENGIE	-	-
8:00	-	ARICA-M2AR	ARICA-M2AR_DIESEL	-	N	-	PS	-	OM	Cambio en la política de precios. Orden de retiro.	-	-	-	ENGIE	-	-
8:00	-	LAPORTADA-TECNET	LAPORTADA-TECNET_DIESEL	0	DN	-	FS	-	OM	F/S	-	-	-	TRANSEMEL	-	-
8:02	-	CEMENTOSBIOBIO	CEMENTOSBIOBIO_DIESEL	-	PO	LC	EP	PCP	EP	Sincronizada en pruebas	-	-	I.2021001327 - SI 202	STS	-	
8:03	-	COLMITO	COLMITO_GN_A	0	DN	DLC	FS	-	OM	-	-	-	-	CARDONES	-	
8:04	-	LOSVIENTOS	LOSVIENTOS_DIESEL_CNAVIA	0	DN	DLC	FS	-	OM	-	-	-	-	GENERADORA METROPOLITANA	-	
8:05	-	COLBUN-2	COLBUN_vsign	0	DN	-	FS	-	OM	-	-	A	-	COLBUN	-	
8:05	-	ARICA-M1AR	ARICA-M1AR_DIESEL	0	DN	-	FS	-	OM	F/S	-	-	-	ENGIE	-	-
8:06	-	ARICA-M2AR	ARICA-M2AR_DIESEL	0	DN	-	FS	-	OM	F/S	-	-	-	ENGIE	-	-
8:08	-	COLMITO	COLMITO_GN_A	-	DN	DLC	PP	-	OM	-	-	-	-	CARDONES	-	
8:11	-	ARICA-GMAR	ARICA-GMAR_DIESEL	0	DN	-	FS	-	OM	F/S	-	-	-	ENGIE	-	-
8:15		UJINA-1	UJINA-1_DIESEL	0	DN	-	FS	-	OM	F/S	-	-	-	ENOR CHILE	-	-
8:15	-	UJINA-3	UJINA-3_DIESEL	0	DN	-	FS	-	OM	F/S	-	-	-	ENOR CHILE	-	-
8:15	-	UJINA-4	UJINA-4_DIESEL	0	DN	-	FS	-	OM	F/S	-	-	-	ENOR CHILE	-	-
8:15	-	AGUASBLANCAS-AGB	AGUASBLANCAS-AGB_DIESEL	0	DN	-	FS	-	OM	F/S	-	-	-	ON GROUP	-	-
8:20	-	COLMITO	COLMITO_GN_A	PC	N	LC	PC	-	OM	En MT estable y sube a PC	-	-	-	CARDONES	-	MT
8:30	-	CANUTILLAR-1	CANUTILLAR	MT	N	-	MT	-	OM	-	-	N	-	COLBUN	-	MT
8:34	-	CANUTILLAR-2	CANUTILLAR	MT	N	-	MT	-	OM	-	-	N	-	COLBUN	-	MT
8:40	-	SANISIDRO-1	SANISIDRO-1_TG1+TV1_GN_A	MT	N	LC	PS	-	OM	Por CSG	-	-	-	ENEL GENERACION	-	
8:50	-	COLBUN-1	COLBUN_vsign	-	DN	-	PP	-	RE	-	-	A	-	COLBUN	-	
9:00	-	CANDELARIA-1	CANDELARIA-1_GN_A	MT	N	LC	PS	-	OM	-	-	-	-	COLBUN	-	
9:00	-	SANISIDRO-2	SANISIDRO-2_TG1+TV1_GN_A	-	N	LC	PC	-	OM	Cambio de Combustible GNL_E a GN_A	-	-	-	ENEL GENERACION	-	
9:00	-	PANGUE-1	RALCO_sinv	20	RO	-	CI	MTP	RE	-	-	-	IL 2021002293	ENEL GENERACION	-	
9:02	-	SANISIDRO-1	SANISIDRO-1_TG1+TV1_GN_A	MT	N	LC	PS	-	OM	F/S TV	-	-	-	ENEL GENERACION	-	
9:02	-	SANISIDRO-2	SANISIDRO-2_TG1+TV1_FSTVU_GN_A	-	N	LC	PC	-	OM	Cambio de configuración	-	-	-	ENEL GENERACION	-	
9:05	-	SANISIDRO-1	SANISIDRO-1_TG1+TV1_GN_A	0	DN	DLC	FS	-	OM	F/S TG	-	-	-	ENEL GENERACION	-	
9:05	-	COLBUN-1	COLBUN_vsign	MT	N	-	MT	-	RE	-	-	A	-	COLBUN	-	MT
9:10	-	CANDELARIA-1	CANDELARIA-1_GN_A	0	DN	DLC	FS	-	OM	-	-	-	-	COLBUN	-	
9:27	-	NOTAS CDC	-	-	-	-	-	-	-	Inicio Ctx LT 500 kV Nueva Pan de Azúcar - Polpaico. 1985 MVA	-	-	-	CDC	-	-
9:27	-	ATACAMA-2TG2AB	ATACAMA-2TG2AB_TG2A+TG2B+TV2_DIESEL	-	N	LC	PS	-	OM	Orden de retiro.	-	-	-	GAS ATACAMA	-	-
9:42	-	CANDELARIA-1	CANDELARIA-1_DIESEL	-	DN	DLC	PP	-	OM	-	-	-	-	COLBUN	-	
9:48	-	MEJILLONES-CTM1	MEJILLONES-CTM1_CAR	MT	LF	-	MT	PCP	OM	-	-	-	IL 2021002618 - IL 2024	ENGIE	-	-
9:48	-	ATACAMA-1TG1A	ATACAMA-1TG1A_TG1A+0.5TV1_GNL_C	-	LF	LC	PS	PCP	OM	Orden de retiro.	-	-	IL 2021002695	GAS ATACAMA	-	-
9:48	-	COCHRANE-CCH1	COCHRANE-CCH1_CAR	MT	N	-	MT	-	OM	SSCC de CSF, CPF(+) y CTF	-	-	-	AES ANDES	-	-
9:48	-	KELAR-TG12	KELAR-TG12_TG1+TG2+TV1_GNL_A	400	RO	LC	CI	-	OM	SSCC de CPF	-	-	I.2021002144 - IL 202	KELAR	CPF	450
9:50	-	TENO	TENO_DIESEL	-	DN	DLC	PP	-	OM	-	-	-	-	ENLASA	-	
9:50	-	SANTALIDIA	SANTALIDIA_DIESEL	-	DN	DLC	PP	-	OM	-	-	-	-	GENERADORA METROPOLITANA	-	
9:50	-	CANUTILLAR-1	CANUTILLAR	PC	N	-	PC	-	OM	-	-	N	-	COLBUN	-	PC
9:50	-	CANUTILLAR-2	CANUTILLAR	PC	N	-	PC	-	OM	-	-	N	-	COLBUN	-	PC
9:50	-	ATACAMA-2TG2B	ATACAMA-2TG2B_TG2B+0.5TV2_DIESEL	-	N	LC	PS	-	OM	Desacoplada la componente TG2A	-	-	-	GAS ATACAMA	-	-
9:50	-	ATACAMA-2TG2A	ATACAMA-2TG2A_TG2A_DIESEL	-	N	LC	PS	-	OM	Desacoplada la componente TG2A	-	-	-	GAS ATACAMA	-	-
9:56	-	TENO	TENO_DIESEL	PC	N	LC	PC	-	OM	-	-	-	-	ENLASA	-	
9:56	-	KELAR-TG12	KELAR-TG12_TG1+TG2+TV1_GNL_A	MT	RO	LC	MT	-	OM	SSCC de CPF	-	-	I.2021002144 - IL 202	KELAR	-	-
9:56	-	HORNITOS-CTH	HORNITOS-CTH_CAR	MT	N	-	MT	-	OM	SSCC de CPF(+)	-	-	-	ENGIE	-	-
9:56	-	ANDINA-CTA	ANDINA-CTA_CAR	120	N	-	CI	-	OM	SSCC de CPF(+)	-	-	-	ENGIE	-	-
9:56	-	ATACAMA-2TG2A	ATACAMA-2TG2A_TG2A_DIESEL	0	DN	DLC	FS	-	OM	F/S la componente TG2A	-	-	-	GAS ATACAMA	-	-
9:56	-	KELAR-TG12	KELAR-TG12_TG1+TG2+TV1_GNL_A	MT	RO	LC	MT	-	OM	SSCC de CPF	-	-	I.2021002144 - IL 202	KELAR	-	-
9:56	-	HORNITOS-CTH	HORNITOS-CTH_CAR	MT	N	-	MT	-	OM	SSCC de CPF(+)	-	-	-	ENGIE	-	-
9:57	-	YUNGAY-2	YUNGAY-2_GN_A	0	DN	DLC	FS	-	OM	-	-	-	-	CARDONES	-	
9:57	-	YUNGAY-3	YUNGAY-3_GN_A	0	DN	DLC	FS	-	OM	-	-	-	-	CARDONES	-	
10:00	-	YUNGAY-1	YUNGAY-1_GN_A	0	DN	DLC	FS	-	OM	-	-	-	-	CARDONES	-	
10:06	-	ATACAMA-1TG1A	ATACAMA-1TG1A_TG1A_GNL_C	-	LF	LC	PS	PCP	OM	F/S la componente TV1C	-	-	IL 2021002695	GAS ATACAMA	-	-
10:07	-	SANTALIDIA	SANTALIDIA_DIESEL	MT	N	LC	MT	-	OM	-	-	-	-	GENERADORA METROPOLITANA	-	PC
10:10	-	ATACAMA-1TG1A	ATACAMA-1TG1A_TG1A_GNL_C	0	DLF	LC	FS	PCP	OM	F/S la componente TG1A	-	-	IL 2021002695	GAS ATACAMA	-	-
10:30	-	TALTAL-1	TALTAL-1_DIESEL	-	PO	LC	EP	-	EP	Sincronizada en pruebas. Cancelado IF 3573	-	-	IL 2021002696	ENEL GENERACION	-	-
11:09	-	ANDINA-CTA	ANDINA-CTA_CAR	MT	N	-	MT	-	OM	SSCC de CPF(+)	-	-	-	ENGIE	-	-
11:09	-	NORGENER-NTO1	NORGENER-NTO1_CAR	MT	N	-	MT	-	OM	-	-	-	-	AES ANDES	-	-
11:09	-	NORGENER-NTO2	NORGENER-NTO2_CAR	MT	N	-	MT	-	OM	-	-	-	-	AES ANDES	-	-
11:09	-	MEJILLONES-IEM	MEJILLONES-IEM_CAR	180	LF	-	CI	PCP	OM	-	-	-	IL 2021002233	ENGIE	CPF	-
11:16	-	EMELDA-1	EMELDA-1_DIESEL	-	PO	-	EP	-	EP	Sincronizada en pruebas.	-	-	SI 2021114157	EMELDA	-	-
11:25	-	CAMPICHE	CAMPICHE_CAR	140	N	-	CI	-	OM	-	Inicio Ctx LT 500 kV Polpaico - Lo Aguirre	-	-	AES ANDES	-	
11:25	-	NOTAS CDC	-	-	-	-	-	-	-	Finaliza Ctx LT 500 kV Nueva Pan de Azúcar - Polpaico. 1985 MVA	-	-	-	CDC	-	-
11:25	-	MEJILLONES-IEM	MEJILLONES-IEM_CAR	MT	LF	-	MT	PCP	OM	-	-	-	IL 2021002233	ENGIE	-	-
11:25	-	GUACOLDA-1	GUACOLDA-1_CAR	MT	N	-	MT	-	OM	SSCC de CSF y CTF(-)	-	-	SI 2021112607	AES ANDES	-	-
11:25	-	GUACOLDA-2	GUACOLDA-2_CAR	MT	LF	-	MT	PCP	OM	SSCC de CSF y CTF(-)	-	-	IL 2021001973	AES ANDES	-	-
11:25	-	GUACOLDA-3	GUACOLDA-3_CAR	MT	N	-	MT	-	OM	SSCC de CSF	-	-	-	AES ANDES	-	-
11:25	-	GUACOLDA-4	GUACOLDA-4_CAR	MT	N	-	MT	-	OM	SSCC de CSF	-	-	-	AES ANDES	-	-
11:25	-	GUACOLDA-5	GUACOLDA-5_CAR	MT	N	-	MT	-	OM	SSCC de CSF	-	-	-	AES ANDES	-	-
11:25	-	COLMITO	COLMITO_GN_A	PC	N	LC	PC	-	OM	-	Inicia Ctx Lt 110 kV Quillota - San Pedro	-	-	CARDONES	-	PC
11:25	-	PLACILLA	PLACILLA_DIESEL	PC	N	LC	PC	-	OM	-	Ctx Lt 110 kV Quillota - San Pedro	-	-	CHILQUINTA	-	PC
11:25	-	COCHRANE-CCH1	COCHRANE-CCH1_CAR	-	PO	-	EP	-	EP	Pruebas de válvulas de turbina,	-	-	SI 2021108331	AES ANDES	-	-
11:32	-	EMELDA-1	EMELDA-1_DIESEL	0	DN	-	FS	-	OM	F/S	-	-	SI 2021114157	EMELDA	-	-
11:44	-	TOTAL ERNC	-	-50	-	-	-	-	-	Inicio prorrata control Tx Linea de 220 kV María Elena - Kimal	-	-	-	CDC	-	-
11:44	-	PFV HUATACONDO	PFV HUATACONDO	75	N	-	CI	-	OM	-	Control Tx Línea de 220 kV María Elena - Kimal	-	SI 2021113654	RNE	-	-
11:44	-	PFV NUEVA QUILLAHUA	PFV NUEVA QUILLAHUA	88	N	-	CI	-	OM	-	Control Tx Línea de 220 kV María Elena - Kimal	-	SI 2021113654	ENOR CHILE	-	-
11:44	-	PFV MARIA ELENA	PFV MARIA ELENA	54	N	-	CI	-	OM	-	Control Tx Línea de 220 kV María Elena - Kimal	-	SI 2021113654	ENOR CHILE	-	-
11:44	-	PFV SOL DEL DESIERTO	PFV SOL DEL DESIERTO	50	N	-	CI	-	OM	-	Control Tx Línea de 220 kV María Elena - Kimal	-	SI 2021113654	ENOR CHILE	-	-
11:55	-	TOTAL ERNC	-	-130	-	-	-	-	-	Redistribución prorrata control Tx Linea de 220 kV María Elena - Kimal	-	-	-	CDC	-	-
11:55	-	PFV HUATACONDO	PFV HUATACONDO	44	N	-	CI	-	OM	-	Control Tx Línea de 220 kV María Elena - Kimal	-	SI 2021113654	RNE	-	-
11:55	-	PFV NUEVA QUILLAHUA	PFV NUEVA QUILLAHUA	48	N	-	CI	-	OM	-	Control Tx Línea de 220 kV María Elena - Kimal	-	SI 2021113654	ENOR CHILE	-	-
11:55	-	PFV MARIA ELENA	PFV MARIA ELENA	28	N	-	CI	-	OM	-	Control Tx Línea de 220 kV María Elena - Kimal	-	SI 2021113654	ENOR CHILE	-	-
11:55	-	PFV SOL DEL DESIERTO	PFV SOL DEL DESIERTO	100	N	-	CI	-	OM	-	Control Tx Línea de 220 kV María Elena - Kimal	-	SI 2021113654	ENOR CHILE	-	-
12:01	-	SANTALIDIA	SANTALIDIA_DIESEL	MT	N	LC	PS	-	OM	-	-	-	-	GENERADORA METROPOLITANA	-	
12:05	-	SANTALIDIA	SANTALIDIA_DIESEL	0	DN	DLC	FS	-	OM	-	-	-	-	GENERADORA METROPOLITANA	-	
12:08	-	TOTAL ERNC	-	-215	-	-	-	-	-	Redistribución prorrata control Tx Linea de 220 kV María Elena - Kimal	-	-	-	CDC	-	-
12:08	-	PFV HUATACONDO	PFV HUATACONDO	28	N	-	CI	-	OM	-	Control Tx Línea de 220 kV María Elena - Kimal	-	SI 2021113654	RNE	-	-
12:08	-	PFV NUEVA QUILLAHUA	PFV NUEVA QUILLAHUA	30	N	-	CI	-	OM	-	Control Tx Línea de 220 kV María Elena - Kimal	-	SI 2021113654	ENOR CHILE	-	-
12:08	-	PFV MARIA ELENA	PFV MARIA ELENA	18	N	-	CI	-	OM	-	Control Tx Línea de 220 kV María Elena - Kimal	-	SI 2021113654	ENOR CHILE	-	-
12:08	-	PFV SOL DEL DESIERTO	PFV SOL DEL DESIERTO	150	N	-	CI	-	OM	-	Control Tx Línea de 220 kV María Elena - Kimal	-	SI 2021113654	ENOR CHILE	-	-
12:08	-	PFV ATACAMA SOLAR	PFV ATACAMA SOLAR	120	N	-	CI	-	OM	-	Control Tx Línea de 220 kV María Elena - Kimal	-	SI 2021113654	ENOR CHILE	-	-
12:08	-	PFV GRANJA SOLAR	PFV GRANJA SOLAR	83	N	-	CI	-	OM	-	Control Tx Línea de 220 kV María Elena - Kimal	-	SI 2021113654	ENOR CHILE	-	-
12:12	-	COCHRANE-CCH1	COCHRANE-CCH1_CAR	-	N	-	MT	-	OM	Cancelada SI 2021108331	-	-	-	AES ANDES	-	-
12:12	-	COCHRANE-CCH1	COCHRANE-CCH1_CAR	-	N	-	MT	-	OM	Cancelada SI 2021108331	-	-	-	AES ANDES	-	-
12:21	-	TOTAL ERNC	-	-293	-	-	-	-	-	Redistribución prorrata control Tx Linea de 220 kV María Elena - Kimal	-	-	-	CDC	-	-
12:21	-	PFV HUATACONDO	PFV HUATACONDO	18	N	-	CI	-	OM	-	Control Tx Línea de 220 kV María Elena - Kimal	-	SI 2021113654	RNE	-	-
12:21	-	PFV NUEVA QUILLAHUA	PFV NUEVA QUILLAHUA	19	N	-	CI	-	OM	-	Control Tx Línea de 220 kV María Elena - Kimal	-	SI 2021113654	ENOR CHILE	-	-
12:21	-	PFV MARIA ELENA	PFV MARIA ELENA	11	N	-	CI	-	OM	-	Control Tx Línea de 220 kV María Elena - Kimal	-	SI 2021113654	ENOR CHILE	-	-
12:21	-	PFV SOL DEL DESIERTO	PFV SOL DEL DESIERTO	200	N	-	CI	-	OM	-	Control Tx Línea de 220 kV María Elena - Kimal	-	SI 2021113654	ENOR CHILE	-	-
12:21	-	PFV ATACAMA SOLAR	PFV ATACAMA SOLAR	61	N	-	CI	-	OM	-	Control Tx Línea de 220 kV María Elena - Kimal	-	SI 2021113654	ENOR CHILE	-	-
12:21	-	PFV GRANJA SOLAR	PFV GRANJA SOLAR	42	N	-	CI	-	OM	-	Control Tx Línea de 220 kV María Elena - Kimal	-	SI 2021113654	ENOR CHILE	-	-
12:29	-	PFV-JAMA I	PFV-JAMA I	28	N	-	CI	-	OM	-	Ctx Lt 220 kV Salar - Calama	-	-	ENOR CHILE	-	-

29-12-2021	Ultima Actualización:	29-12-2021	23:58	CMG-Online:	160.8	Quillota_220 kV:	G2A_TG2A+0,5TV2_DIESEL		Grabación OK						SS.CC.	
Hora Movi.	Equipo / Instalación	Central-Unidad	Configuración	Despacho Requerido (MW)	Estado Operacional	EO Combustibles	Consigna Cmg	Consigna Limitación	Instrucción Cmg Condición	Motivo Comentario	Zona Desacople	Condición del Embalse	Neomante	Centro de Control	SSCC Activo	BASEPOINT
12:29	-	PFV-JAMA II	PFV-JAMA II	9	N	-	CI	-	OM	-	Ctx Lt 220 kV Salar - Calama	-	-	ENOR CHILE	-	-
12:29	-	TOTAL ERNC	-	-42	-	-	-	-	OM	Inicio prorrata Control tx Lt 220 kV Salar - Calama - 228MVA	-	-	-	CDC	-	-
12:29	-	PE-VALLE DE LOS VIENTOS	PE-VALLE DE LOS VIENTOS	30	N	-	CI	-	OM	-	Ctx Lt 220 kV Salar - Calama	-	-	ENEL GREEN POWER	-	-
12:29	-	PE-CALAMA	PE-CALAMA	20	N	-	CI	-	OM	-	Ctx Lt 220 kV Salar - Calama	-	-	ENGIE GENERACION	-	-
12:29	-	PFV-USYA	PFV-USYA	40	N	-	CI	-	OM	-	Ctx Lt 220 kV Salar - Calama	-	-	ACCIONA	-	-
12:29	-	PFV-SAN PEDRO	PFV-SAN PEDRO	75	N	-	CI	-	OM	-	Ctx Lt 220 kV Salar - Calama	-	-	ENOR CHILE	-	-
12:29	-	PFV-AZABACHE	PFV-AZABACHE	17	P	-	EP	-	EP	-	Ctx Lt 220 kV Salar - Calama	-	SI 2021104798	ENEL GREEN POWER	-	-
12:29	-	PFV-PUERTO SECO	PFV-PUERTO SECO	9	N	-	CI	-	OM	-	Ctx Lt 220 kV Salar - Calama	-	-	ENOR CHILE	-	-
12:29	-	PFV-JAMA I	PFV-JAMA I	20	N	-	CI	-	OM	-	Ctx Lt 220 kV Salar - Calama	-	-	ENOR CHILE	-	-
12:29	-	PFV-JAMA II	PFV-JAMA II	15	N	-	CI	-	OM	-	Ctx Lt 220 kV Salar - Calama	-	-	ENOR CHILE	-	-
12:33	-	TOTAL ERNC	-	-365	-	-	-	-	-	Redistribución prorrata control Tx Línea de 220 kV María Elena - Kimal	-	-	-	CDC	-	-
12:33	-	PFV HUATACONDO	PFV HUATACONDO	10	N	-	CI	-	OM	-	Control Tx Línea de 220 kV María Elena - Kimal	-	SI 2021113654	RNE	-	-
12:33	-	PFV NUEVA QUILLAHUA	PFV NUEVA QUILLAHUA	10	N	-	CI	-	OM	-	Control Tx Línea de 220 kV María Elena - Kimal	-	SI 2021113654	ENOR CHILE	-	-
12:33	-	PFV MARIA ELENA	PFV MARIA ELENA	6	N	-	CI	-	OM	-	Control Tx Línea de 220 kV María Elena - Kimal	-	SI 2021113654	ENOR CHILE	-	-
12:33	-	PFV SOL DEL DESIERTO	PFV SOL DEL DESIERTO	230	N	-	CI	-	OM	-	Control Tx Línea de 220 kV María Elena - Kimal	-	SI 2021113654	ENOR CHILE	-	-
12:33	-	PFV ATACAMA SOLAR	PFV ATACAMA SOLAR	61	N	-	CI	-	OM	-	Control Tx Línea de 220 kV María Elena - Kimal	-	SI 2021113654	ENOR CHILE	-	-
12:33	-	PFV GRANJA SOLAR	PFV GRANJA SOLAR	42	N	-	CI	-	OM	-	Control Tx Línea de 220 kV María Elena - Kimal	-	SI 2021113654	ENOR CHILE	-	-
12:33	-	EMELDA-2	EMELDA-1_DIESEL	0	DN	-	FS	-	OM	F/S	-	-	SI 2021114162	EMELDA	-	-
13:10	-	TENO	TENO_DIESEL	-	N	LC	PC	-	OM	-	Ctx Lt 154 kV Itahue - Maule + ATR 4 SE Itahue	-	-	ENLASA	-	
13:10	-	CANUTILLAR-1	CANUTILLAR	MT	N	-	MT	-	OM	-	-	N	-	COLBUN	-	MT
13:10	-	CANUTILLAR-2	CANUTILLAR	MT	N	-	MT	-	OM	-	-	N	-	COLBUN	-	MT
13:20	-	TOTAL ERNC	-	-144	-	-	-	-	OM	Inicio prorrata Control tx Lt 220 kV Salar - Calama - 228MVA	-	-	-	CDC	-	-
13:20	-	PE-VALLE DE LOS VIENTOS	PE-VALLE DE LOS VIENTOS	42	N	-	CI	-	OM	-	Ctx Lt 220 kV Salar - Calama	-	-	ENEL GREEN POWER	-	-
13:20	-	PE-CALAMA	PE-CALAMA	70	N	-	CI	-	OM	-	Ctx Lt 220 kV Salar - Calama	-	-	ENGIE GENERACION	-	-
13:20	-	PFV-USYA	PFV-USYA	27	N	-	CI	-	OM	-	Ctx Lt 220 kV Salar - Calama	-	-	ACCIONA	-	-
13:20	-	PFV-SAN PEDRO	PFV-SAN PEDRO	50	N	-	CI	-	OM	-	Ctx Lt 220 kV Salar - Calama	-	-	ENOR CHILE	-	-
13:20	-	PFV-AZABACHE	PFV-AZABACHE	17	P	-	EP	-	EP	-	Ctx Lt 220 kV Salar - Calama	-	SI 2021104798	ENEL GREEN POWER	-	-
13:20	-	PFV-PUERTO SECO	PFV-PUERTO SECO	5	N	-	CI	-	OM	-	Ctx Lt 220 kV Salar - Calama	-	-	ENOR CHILE	-	-
13:20	-	PFV-JAMA I	PFV-JAMA I	15	N	-	CI	-	OM	-	Ctx Lt 220 kV Salar - Calama	-	-	ENOR CHILE	-	-
13:20	-	PFV-JAMA II	PFV-JAMA II	10	N	-	CI	-	OM	-	Ctx Lt 220 kV Salar - Calama	-	-	ENOR CHILE	-	-
13:21	-	CIPRESES-1	CIPRESES_vcuri_loma	MT	N	-	MT	-	OM	Cambio de configuración por indisponibilidad Curillinque	-	N	IF 2021003578	ENEL GENERACION	-	MT
13:21	-	CIPRESES-3	CIPRESES_vcuri_loma	MT	N	-	MT	-	OM	Cambio de configuración por indisponibilidad Curillinque	-	N	IF 2021003578	ENEL GENERACION	-	MT
13:21	-	TOCOPILLA-U14	TOCOPILLA-U14_CAR	-	LF	-	PMT	PCP	OM	Sincronizada	-	-	IL 2021000609	ENGIE	-	-
13:22	-	CAMPICHE	CAMPICHE_CAR	PC	N	-	PC	-	OM	-	-	-	-	AES ANDES	-	PC
13:27	-	CANUTILLAR-1	CANUTILLAR	PC	N	-	PC	-	OM	-	-	N	-	COLBUN	-	PC
13:27	-	CANUTILLAR-2	CANUTILLAR	PC	N	-	PC	-	OM	-	-	N	-	COLBUN	-	PC
13:27	-	SANISIDRO-1	SANISIDRO-1_TG1+TV1_GNL_E	-	DN	DLC	PP	-	OM	-	-	-	-	ENEL GENERACION	-	
13:35	-	MEJILLONES-CTM2	MEJILLONES-CTM2_CAR	-	LF	-	PMT	-	OM	Sincronizada, cancelado IF 2021003568	-	-	IL 2021002297 - IL 202	ENGIE	-	-
13:41	-	PLACILLA	PLACILLA_DIESEL	0	DN	DLC	FS	-	OM	-	-	-	-	CHILQUINTA	-	
13:46	-	UJINA-2	UJINA-2_DIESEL	-	PO	-	EP	-	EP	Sincronizada en pruebas.	-	-	SDCF 2021115249	ENOR CHILE	-	-
13:50	-	UJINA-2	UJINA-2_DIESEL	-	N	-	PS	-	OM	Finaliza pruebas. Cancelada SDCF 2021115249	-	-	-	ENOR CHILE	-	-
13:52	-	UJINA-2	UJINA-2_DIESEL	0	DN	-	FS	-	OM	F/S	-	-	-	ENOR CHILE	-	-
14:04	-	SANISIDRO-1	SANISIDRO-1_TG1+TV1_GNL_E	-	N	LC	PMT	-	OM	Sincronizada TG	-	-	-	ENEL GENERACION	-	
14:35	-	CEMENTOSBIOBIO	CEMENTOSBIOBIO_DIESEL	-	DN	LC	FS	PCP	OM	Finalizan pruebas	-	-	I.2021001327	STS	-	
14:49	-	CANUTILLAR-1	CANUTILLAR	50	N	-	CI	-	OM	-	-	N	-	COLBUN	-	
14:53	-	TOTAL ERNC	-	-66	-	-	-	-	-	Inicio prorrata control L. 220 kV Francisco - Diego de Almagro y Cachiyuyal - Diego de Almagro.	-	-	-	CDC	-	-
14:53	-	PE-TAL TAL	PE-TAL TAL	52	N	-	CI	-	OM	-	Control control L. 220 kV Francisco - Diego de Almagro y Cachiyuyal - Diego de Almagro.	-	-	ENEL GREEN POWER	-	-
14:53	-	PFV-CONEJO	PFV-CONEJO	97	N	-	CI	-	OM	-	Control control L. 220 kV Francisco - Diego de Almagro y Cachiyuyal - Diego de Almagro.	-	-	ENOR CHILE	-	-
14:53	-	PFV-LALAKAMA	PFV-LALAKAMA	57	N	-	CI	-	OM	-	Control control L. 220 kV Francisco - Diego de Almagro y Cachiyuyal - Diego de Almagro.	-	-	ENEL GREEN POWER	-	-
14:53	-	PFV-PAMPA SOLAR NORTE	PFV-PAMPA SOLAR NORTE	64	N	-	CI	-	OM	-	Control control L. 220 kV Francisco - Diego de Almagro y Cachiyuyal - Diego de Almagro.	-	-	ENEL GREEN POWER	-	-
15:02	-	PEHUENCHE-1	PEHUENCHE	0	N	-	FS	-	OM	-	-	A	-	ENEL GENERACION	-	
15:02	-	CANUTILLAR-1	CANUTILLAR	PC	N	-	PC	-	OM	-	-	N	-	COLBUN	-	PC
15:05	-	CIPRESES-1	CIPRESES_vcuri_loma	PC	N	-	PC	-	OM	-	-	N	-	ENEL GENERACION	-	PC
15:05	-	CIPRESES-3	CIPRESES_vcuri_loma	PC	N	-	PC	-	OM	-	-	N	-	ENEL GENERACION	-	PC
15:24	-	ATACAMA-2TG2AB	ATACAMA-2TG2AB_TG2A+TG2B+TV2_DIESEL	-	DN	DLC	PP	-	OM	-	-	-	-	GAS ATACAMA	-	-
15:25	-	OLIVOS	OLIVOS_BL1_DIESEL	-	PO	-	EP	-	EP	Sincroniza en pruebas según SI 2021113085			SI 2021113085	POTENCIA	-	-
15:56	-	ATACAMA-1TG1AB	ATACAMA-1TG1AB_TG1A+TG1B+TV1_DIESEL	-	DLF	DLC	PP	-	OM	-	-	-	IL 2021002695	GAS ATACAMA	-	-
16:04	-	SANISIDRO-1	SANISIDRO-1_TG1_GNL_E	MT	N	LC	PS	-	OM	Por indisponibilidad de la TV. IF 3579	-	-	IF 2021003579	ENEL GENERACION	-	
16:10	-	SANISIDRO-1	SANISIDRO-1_TG1_GNL_E	0	DN	DLC	FS	-	OM	-	-	-	-	ENEL GENERACION	-	
16:16	-	GUACOLDA-3	GUACOLDA-3_CAR	PC	N	-	PC	-	OM	-	-	-	-	AES ANDES	-	-
16:16	-	ANGAMOS-ANG2	ANGAMOS-ANG2_CAR	PC	N	-	PC	-	OM	-	-	-	-	AES ANDES	-	-
16:16	-	GUACOLDA-1	GUACOLDA-1_CAR	PC	N	-	PC	-	OM	-	-	-	-	AES ANDES	-	-
16:16	-	GUACOLDA-2	GUACOLDA-2_CAR	PC	LF	-	PC	PCP	OM	-	-	-	IL 2021001973	AES ANDES	-	-
16:16	-	GUACOLDA-4	GUACOLDA-4_CAR	PC	N	-	PC	-	OM	-	-	-	-	AES ANDES	-	-
16:26	-	TOCOPILLA-U14	TOCOPILLA-U14_CAR	-	LF	-	MT	PCP	OM	Estable en mínimo técnico.	-	-	IL 2021000609	ENGIE	-	-
16:40	-	CIPRESES-1	CIPRESES_vcuri_loma	MT	N	-	MT	-	OM	-	-	N	-	ENEL GENERACION	-	MT
16:40	-	CIPRESES-3	CIPRESES_vcuri_loma	MT	N	-	MT	-	OM	-	-	N	-	ENEL GENERACION	-	MT
16:40	-	CANUTILLAR-1	CANUTILLAR	60	N	-	CI	-	OM	-	-	N	-	COLBUN	-	
16:41	-	ATACAMA-2TG2B	ATACAMA-2TG2B_TG2B_DIESEL	-	N	LC	PMT	-	OM	Sincroniza la Componente TG2B	-	-	-	GAS ATACAMA	-	-
16:46	-	GUACOLDA-1	GUACOLDA-1_CAR	68	LF	-	PC	PCP	SICF	Eliminar falla en bomba de agua de alimentación 1C, según SICF 2021115518.	-	-	SICF 2021115518	AES ANDES	-	-
16:50	-	CMPCCORDILLERA	CMPCCORDILLERA_GNL_A	PC	PO	LC	EP	-	EP	Sincronizada en pruebas SI 2021113602.	-	-	IL 2021002603 - SI 202	SANTA FE	-	PC
16:55	-	CANUTILLAR-2	CANUTILLAR	MT	N	-	MT	-	OM	-	-	N	-	COLBUN	-	MT
17:00	-	NOTAS CDC	-	-	-	-	-	-	-	-	Finaliza Ctx LT 500 kV Polpaico - Lo Aguirre					
17:00	-	COLBUN-1	COLBUN_vsign	0	DN	-	FS	-	RE	-	-	A	-	COLBUN	-	
17:00	-	PANGUE-1	RALCO_sinv	MT	RO	-	MT	-	RE	-	-	-	IL 2021002293	ENEL GENERACION	-	MT
17:26	-	ATACAMA-2TG2B	ATACAMA-2TG2B_TG2B+0,5TV2_DIESEL	-	N	LC	PMT	-	OM	Sincroniza la Componente TV2C	-	-	-	GAS ATACAMA	-	-
17:33	-	CANUTILLAR-1	CANUTILLAR	0	DN	-	FS	-	OM	-	-	N	-	COLBUN	-	
17:33	-	CANUTILLAR-2	CANUTILLAR	MT	N	-	MT	-	OM	No se retira por Ctx Lt 220 kV Río Toltén - Ciruelos	Ctx Lt 220 kV Río Toltén - Ciruelos	N	-	COLBUN	-	MT
17:40	-	ATACAMA-1TG2B	ATACAMA-1TG1B_TG1B_DIESEL	-	N	LC	PMT	-	OM	Sincroniza la Componente TG1B	-	-	-	GAS ATACAMA	-	-
17:50	-	CMPCCORDILLERA	CMPCCORDILLERA_GNL_A	PC	N	LC	PC	-	OM	Finalizan pruebas SI 2021113602.	-	-	IL 2021002603	SANTA FE	-	PC
17:51	-	COLMITO	COLMITO_DIESEL	PC	N	LC	PC	-	OM	Cambio de combustible de GN_A a DIESEL	Ctx Lt 110 kV Quillota - San Pedro	-	-	CARDONES	-	PC
17:51	-	PLACILLA	PLACILLA_DIESEL	-	DN	DLC	PP	-	OM	-	Ctx Lt 110 kV Quillota - San Pedro	-	-	CHILQUINTA	-	
17:59	-	PLACILLA	PLACILLA_DIESEL	PC	N	DLC	PC	-	OM	-	Ctx Lt 110 kV Quillota - San Pedro	-	-	CHILQUINTA	-	PC
18:00	-	SANISIDRO-1	SANISIDRO-1_TG1_GN_A	-	DN	DLC	PP	-	OM	Disponibilidad de combustible. Finaliza Ctx Lt 220 kV Río Toltén - Ciruelos	-	-	-	ENEL GENERACION	-	
18:00	-	QUINTERO-1	QUINTERO-1_GN_A	-	DN	DLC	PP	-	OM	Disponibilidad de combustible.	-	-	-	ENEL GENERACION	-	
18:00	-	QUINTERO-2	QUINTERO-2_GN_A	-	DN	DLC	PP	-	OM	Disponibilidad de combustible.	-	-	-	ENEL GENERACION	-	
18:00	-	NOTAS CDC	-	-	-	-	-	-	-	Inicio Ctx LT 500 kV Nueva Pan de Azúcar - Polpaico. 198S MVA	-	-	-	CDC	-	-
18:00	-	GUACOLDA-1	GUACOLDA-1_CAR	MT	N	-	MT	-	OM	Cambio en la política de precios	-	-	-	AES ANDES	-	-
18:00	-	GUACOLDA-2	GUACOLDA-2_CAR	MT	LF	-	MT	PCP	OM	Cambio en la política de precios	-	-	IL 2021001973	AES ANDES	-	-
18:00	-	GUACOLDA-4	GUACOLDA-4_CAR	MT	N	-	MT	-	OM	Cambio en la política de precios	-	-	-	AES ANDES	-	-
18:27	-	QUINTERO-1	QUINTERO-1_GN_A	-	N	DLC	PMT	-	OM	Sincronizada	-	-	-	ENEL GENERACION	-	
18:30	-	NEHUENCO-9B	NEHUENCO-9B_GN_A	-	DN	DLC	PP	-	OM	Disponibilidad de combustible.	-	-	-	COLBUN	-	
18:33	-	TOTAL ERNC	-	-	-	-	-	-	-	Finaliza prorrata control Tx Línea de 220 kV María Elena - Kimal	-	-	-	CDC	-	-
18:34	-	QUINTERO-1	QUINTERO-1_GN_A	MT	N	DLC	MT	-	OM	-	-	-	-	ENEL GENERACION	-	MT
18:35	-	QUINTERO-1	QUINTERO-1_GN_A	PC	N	DLC	PC	-	OM	-	-	-	-	ENEL GENERACION	-	PC
18:35	-	ATACAMA-1TG1B	ATACAMA-1TG1B_TG1B+0,5TV1_DIESEL	-	N	LC	PMT	-	OM	Sincroniza la Componente TV1C	-	-	-	GAS ATACAMA	-	-
18:36	-	ATACAMA-2TG2A	ATACAMA-2TG2A_TG2A_DIESEL	-	N	LC	PMT	-	OM	Sincroniza la Componente TG2A	-	-	-	GAS ATACAMA	-	-
18:44	-	CANDELARIA-1	CANDELARIA-1_DIESEL	MT	N	DLC	MT	-	OM	-	-	-	-	COLBUN	-	MT
18:53	-	NEHUENCO-9B	NEHUENCO-9B_GN_A	PC	N	LC	PC	-	OM	-	-	-	-	COLBUN	-	PC
18:53	-	NORGENER-NTO2	NORGENER-NTO2_CAR	PC	N	-	PC	-	OM	-	-	-	-	AES ANDES	-	-
18:53	-	GUACOLDA-4	GUACOLDA-4_CAR	PC	N	-	PC	-	OM	-	-	-	-	AES ANDES	-	-
18:53	-	NORGENER-NTO1	NORGENER-NTO1_CAR	PC	N	-	PC	-	OM	-	-	-	-	AES ANDES	-	-
18:53	-	GUACOLDA-1	GUACOLDA-1_CAR	PC	LF	-	PC	PCP	OM	-	-	-	SICF 2021115518	AES ANDES	-	-
18:53	-	MEJILLONES-IEM	MEJILLONES-IEM_CAR	PC	LF	-	PC	PCP	OM	-	-	-	IL 2021002233	ENGIE	-	-
18:53	-	GUACOLDA-2	GUACOLDA-2_CAR	PC	LF	-	PC	PCP	OM	-	-	-	IL 2021001973	AES ANDES	-	-
18:53	-	GUACOLDA-5	GUACOLDA-5_CAR	PC	N	-	PC	-	OM	-	-	-	-	AES ANDES	-	-
18:53	-	COCHRANE-CCH1	COCHRANE-CCH1_CAR	PC	N	-	PC	-	OM	-	-	-	-	AES ANDES	-	-
18:53	-	COCHRANE-CCH2	COCHRANE-CCH2_CAR	PC	N	-	PC	-	OM	-	-	-	-	AES ANDES	-	-
18:53	-	ANDINA-CTA	ANDINA-CTA_CAR	PC	N	-	PC	-	OM	-	-	-	-	ENGIE	-	-
18:53	-	HORNITOS-CTH	HORNITOS-CTH_CAR	PC	N	-	PC	-	OM	-	-	-	-	ENGIE	-	-
18:53	-	KELAR-TG12	KELAR-TG12_TG1+TG2+TV1_GNL_A	PC	RO	LC	PC	-	OM	-	-	-	I.2021002144 - IL 202	KELAR	-	-
18:53	-	MEJILLONES-CTM1	MEJILLONES-CTM1_CAR	PC	LF	-	PC	PCP	OM	-	-	-	IL 2021002618 - IL 202	ENGIE	-	-
18:53	-	TOCOPILLA-U14	TOCOPILLA-U14_CAR	PC	LF	-	PC	PCP	OM	-	-	-	IL 2021000609	ENGIE	-	-
18:55	-	NOTAS CDC	-	-	-	-	-	-	-	Finaliza Ctx LT 500 kV Nueva Pan de Azúcar - Polpaico. 198S MVA	-	-	-	CDC	-	-
18:56	-	NOTAS CDC	-	-	-	-	-	-	-	Finaliza prorrata control L. 220 kV Francisco - Diego de Almagro y Cachiyuyal - Diego de Almagro.	-	-	-	CDC	-	-
19:05	-	LOSVIENTOS	LOSVIENTOS_DIESEL	-	DN	DLC	PP	-	OM	-	Ctx Lt 110 kV Quillota - San Pedro	-	-	GENERADORA METROPOLITANA	-	
19:05	-	QUINTERO-2	QUINTERO-2_GN_A	-	N	LC	PMT	-	OM	Sincronizada	-	-	-	ENEL GENERACION	-	
19:08	-	CENIZAS	CENIZAS_DIESEL	-	PO	-	EP	-	EP	-	-	-	SI 2021107787	CENIZAS	-	-
19:08	-	ATACAMA-2TG2AB	ATACAMA-2TG2AB_TG2A+TG2B+TV2_DIESEL	-	N	LC	PMT	-	OM	Acopla la componente TG2A	-	-	-	GAS ATACAMA	-	-
19:11	-	QUINTERO-2	QUINTERO-2_GN_A	MT	N	LC	MT	-	OM	-	-	-	-	ENEL GENERACION	-	PC
19:12	-	QUINTERO-2	QUINTERO-2_GN_A	PC	N	LC	PC	-	OM	-	-	-	-	ENEL GENERACION	-	PC

29-12-2021	Última Actualización	29-12-2021	23:58	CMG-Online:	160.8	Quillota_220 kV:	G2A_TG2A+0.STV2_DIESEL		Grabación OK						SS.CC.	
Hora Movi.	Equipo / Instalación	Central-Unidad	Configuración	Despacho Requerido (MW)	Estado Operacional	EO Combustibles	Consigna Cmg	Consigna Limitación	Instrucción Cmg Condición	Motivo Comentario	Zona Desacople	Condición del Embalse	Neomante	Centro de Control	SSCC Activo	BASEPOINT
19:15	-	MEJILLONES-CTM2	MEJILLONES-CTM2_CAR	-	LF	-	PC	-	OM	Estable a MT y sube a PC	-	-	IL 2021002297 - IL 202	ENGIE	-	-
19:16	-	CIPRESES-1	CIPRESES_vcuri_loma	PC	N	-	PC	-	OM	-	Ctx Lt 154 kV Itahue - Maule + ATR 4 SE Itahue + ATR6 SE Alto Jahuel	N	-	ENEL GENERACION	-	PC
19:16	-	CIPRESES-3	CIPRESES_vcuri_loma	PC	N	-	PC	-	OM	-	Ctx Lt 154 kV Itahue - Maule + ATR 4 SE Itahue + ATR6 SE Alto Jahuel	N	-	ENEL GENERACION	-	PC
19:24	-	LOSVIENTOS	LOSVIENTOS_DIESEL	-	N	LC	PMT	-	OM	Sincronizada	Ctx Lt 110 kV Quillota - San Pedro	-	-	GENERADORA METROPOLITANA	-	
19:26	-	LOSVIENTOS	LOSVIENTOS_DIESEL	MT	N	LC	MT	-	OM	-	Ctx Lt 110 kV Quillota - San Pedro	-	-	GENERADORA METROPOLITANA	-	MT
19:27	-	ATACAMA-2TG2AB	ATACAMA-2TG2AB_TG2A+TG2B+TV2_DIESEL	-	N	LC	PC	-	OM	Estable a MT y sube a PC	-	-	-	GAS ATACAMA	-	-
19:28	-	PEHUENCHE-1	PEHUENCHE	-	N	-	PP	-	OM	-	-	A	-	ENEL GENERACION	-	
19:28	-	COLBUN-1	COLBUN_vsign	-	N	-	PP	-	OM	-	-	A	-	COLBUN	-	
19:32	-	CANDELARIA-1	CANDELARIA-1_DIESEL	PC	N	DLC	PC	-	OM	Tiene SSCC	-	-	-	COLBUN	-	PC
19:32	-	CANUTILLAR-1	CANUTILLAR	-	DN	-	PP	-	OM	-	-	N	-	COLBUN	-	
19:32	-	CANUTILLAR-2	CANUTILLAR	PC	N	-	PC	-	OM	-	-	N	-	COLBUN	-	PC
19:36	-	CANUTILLAR-1	CANUTILLAR	MT	N	-	MT	-	OM	-	-	N	-	COLBUN	-	MT
19:36	-	CANUTILLAR-1	CANUTILLAR	PC	N	-	PC	-	OM	-	-	N	-	COLBUN	-	PC
19:40	-	COLBUN-2	COLBUN_vsign	-	DN	-	PP	-	OM	-	-	A	-	COLBUN	-	
19:40	-	PEHUENCHE-1	PEHUENCHE	MT	N	-	MT	-	OM	-	-	A	-	ENEL GENERACION	-	MT
19:42	-	COLBUN-1	COLBUN_vsign	MT	N	-	MT	-	OM	-	-	A	-	COLBUN	-	MT
19:42	-	TOTAL ERNC	-	-	-	-	-	-	OM	Finaliza prorrata Control tx Lt 220 kV Salar - Calama - 228MVA	-	-	-	CDC	-	-
19:44	-	RALCO-1	RALCO_sinv	-	DN	-	PP	-	OM	-	-	N	IL 2021002416 - IL 202	ENEL GENERACION	-	
19:48	-	PEHUENCHE-2	PEHUENCHE	-	DN	-	PP	-	OM	-	-	A	-	ENEL GENERACION	-	
19:50	-	RALCO-1	RALCO_sinv	MT	N	-	MT	-	OM	-	-	N	IL 2021002416 - IL 202	ENEL GENERACION	-	MT
19:51	-	COLBUN-2	COLBUN_vsign	MT	N	-	MT	-	OM	-	-	A	-	COLBUN	-	MT
19:58	-	PEHUENCHE-2	PEHUENCHE	MT	N	-	MT	-	OM	-	-	A	-	ENEL GENERACION	-	MT
20:02	-	ATACAMA-1TG1A	ATACAMA-1TG1A_TG1A_DIESEL	-	N	LC	PMT	-	OM	Sincroniza la Componente TG1A	-	-	-	GAS ATACAMA	-	-
20:36	-	GUACOLDA-1	GUACOLDA-1_CAR	PC	LF	-	PC	PCP	OM	Cancelada SI 2021115518. Queda limitada en 140 MW	-	-	SICF 2021115633	AES ANDES	-	-
20:50	-	CMPCCORDILLERA	CMPCCORDILLERA_GNL_A	0	DN	LC	FS	-	OM	Se retira del servicio.	-	-	IL 2021002603	SANTA FE	-	FS
20:54		QUINTAY	QUINTAY_DIESEL	PC	N	LC	PC	-	OM	Por costo marginal				CHILQUINTA	-	PC
20:54	-	TENO	TENO_DIESEL	PC	N	LC	PC	-	OM	Por costo marginal	**Fin Ctx Lt 154 kV Itahue - Maule + ATR 4 SE Itahue**	-	-	ENLASA	-	PC
20:54	-	COLMITO	COLMITO_DIESEL	PC	N	LC	PC	-	OM	Por costo marginal	-	-	-	CARDONES	-	PC
20:54		LASVEGAS	LASVEGAS_DIESEL	PC	N	LC	PC	-	OM	Por costo marginal	-	-	-	CHILQUINTA	-	PC
20:54		ESPERANZA	ESPERANZA DS2_DIESEL	PC	N	LC	PC	-	OM	Por costo marginal	-	-	-	ENOR CHILE	-	PC
20:54	-	LAPORTADA-TECNET	LAPORTADA-TECNET_DIESEL	-	DN	-	PP	-	OM	-	-	-	-	TRANSEMEL	-	-
20:54	-	ESPINOS	ESPINOS_BL1_DIESEL	-	DN	-	PP	-	OM	-	-	-	-	POTENCIA	-	-
20:54	-	UJINA-1	UJINA-1_DIESEL	-	DN	-	PP	-	OM	-	-	-	-	ENOR CHILE	-	-
21:01	-	ATACAMA-1TG1AB	ATACAMA-1TG1AB_TG1A+TG1B+TV1_DIESEL	-	LF	LC	PMT	-	OM	Acopla la componente TG1A	-	-	IL 2021002695	GAS ATACAMA	-	-
21:03	-	LAPORTADA-TECNET	LAPORTADA-TECNET_DIESEL	-	N	-	PC	-	OM	-	-	-	-	TRANSEMEL	-	-
21:04	-	UJINA-1	UJINA-1_DIESEL	-	DN	-	PP	-	OM	-	-	-	-	ENOR CHILE	-	-
21:06	-	ATACAMA-1TG1AB	ATACAMA-1TG1AB_TG1A+TG1B+TV1_DIESEL	-	LF	LC	PC	-	OM	Estable al MT y sube a PCP	-	-	IL 2021002695	GAS ATACAMA	-	-
21:08	-	ESPINOS	ESPINOS_BL1_DIESEL	-	N	-	PC	-	OM	-	-	-	-	POTENCIA	-	-
21:10		NEWEN	NEWEN_DIESEL	PC	N	LC	PC	-	OM	Conmuta de GNL_A a DIESEL	-	-	-	NEWEN	-	PC
21:13		LOSVIENTOS	LOSVIENTOS_DIESEL	PC	N	LC	PC	-	OM	Por costo marginal	-	-	-	GENERADORA METROPOLITANA	-	PC
21:13		LINARES	LINARES_DIESEL	PC	N	LC	PC	-	OM	Por costo marginal	-	-	-	CHILQUINTA	-	PC
21:13		SAN GREGORIO	SANGREGORIO_DIESEL	PC	N	LC	PC	-	OM	Por costo marginal	-	-	-	CHILQUINTA	-	PC
21:51		LOSVIENTOS	LOSVIENTOS_DIESEL	90	N	LC	CI	-	OM		**Control Tx L-110 kV Quillota-San Pedro**	-	-	GENERADORA METROPOLITANA	-	CI
21:51		SAN GREGORIO	SANGREGORIO_DIESEL	0	DN	LC	FS	-	OM		-	-	-	CHILQUINTA	-	FS
21:51		LINARES	LINARES_DIESEL	0	DN	LC	FS	-	OM			-	-	CHILQUINTA	-	FS
21:51	-	TENO	TENO_DIESEL	0	DN	LC	FS	-	OM		-	-	-	ENLASA	-	FS
21:53	-	GUACOLDA-3	GUACOLDA-3_CAR	-	PO	-	EP	-	EP	Prueba de verificación de servicio complementarios	-	-	SI 2021114796	AES ANDES	-	-
21:53	-	GUACOLDA-4	GUACOLDA-4_CAR	-	PO	-	EP	-	EP	Prueba de verificación de servicio complementarios	-	-	SI 2021114800	AES ANDES	-	-
21:53	-	ATACAMA-2TG2A	ATACAMA-2TG2A_TG2A+0.STV2_DIESEL	PC	N	LC	PC	-	OM	-	-	-	-	GAS ATACAMA	-	-
21:53	-	ATACAMA-2TG2B	ATACAMA-2TG2B_TG2B_DIESEL	-	DF	DLC	FS	-	OM	Sale de servicio de forma intempestiva con 110 MW	-	-	IF 2021003582	GAS ATACAMA	-	-
21:54	-	UJINA-1	UJINA-1_DIESEL	-	N	-	PS	-	OM	-	-	-	-	ENOR CHILE	-	-
22:04	-	UJINA-1	UJINA-1_DIESEL	-	DN	-	FS	-	OM	-	-	-	-	ENOR CHILE	-	-
22:21	-	CENIZAS	CENIZAS_DIESEL	-	DN	-	FS	-	OM	Cancela SI 107787	-	-	-	CENIZAS	-	-
22:27	-	LOSVIENTOS	LOSVIENTOS_DIESEL	40	N	LC	CI	-	OM	-	Ctx Lt 110 kV Quillota - San Pedro	-	-	GENERADORA METROPOLITANA	-	
22:27	-	ESPERANZA-DS2	ESPERANZA-DS2_DIESEL	0	DN	DLC	FS	-	OM	-	-	-	-	ENOR CHILE	-	
22:27	-	NEWEN	NEWEN_DIESEL	0	DN	DLC	FS	-	OM	-	-	-	-	NEWEN	-	
22:27	-	CANUTILLAR-2	CANUTILLAR	MT	N	-	MT	-	OM	-	-	N	-	COLBUN	-	MT
22:27	-	CIPRESES-1	CIPRESES_sinv	PC	N	-	PC	-	OM	-	-	N	-	ENEL GENERACION	-	PC
22:27	-	CIPRESES-3	CIPRESES_sinv	PC	N	-	PC	-	OM	-	-	N	-	ENEL GENERACION	-	PC
22:27	-	LAPORTADA-TECNET	LAPORTADA-TECNET_DIESEL	MT	N	-	PS	-	OM	Orden de retiro.	-	-	-	TRANSEMEL	-	-
22:27	-	ESPINOS	ESPINOS_BL1_DIESEL	MT	N	-	PS	-	OM	Orden de retiro.	-	-	-	POTENCIA	-	-
22:27	-	DEGAN	DEGAN_DIESEL	-	PO	LC	EP	-	EP	Sincronizada en pruebas	-	-	IL 2021002655 - IL 202	PRIME ENERGIA	-	
22:33	-	LAPORTADA-TECNET	LAPORTADA-TECNET_DIESEL	0	DN	-	FS	-	OM	-	-	-	-	TRANSEMEL	-	-
22:40	-	CANUTILLAR-2	CANUTILLAR	0	DN	-	FS	-	OM	-	-	N	-	COLBUN	-	
22:40	-	CANUTILLAR-1	CANUTILLAR	MT	N	-	MT	-	OM	-	Ctx Lt 220 kV Río Toltén - Ciruelos	N	-	COLBUN	-	MT
22:40	-	TRAPEN	TRAPEN_DIESEL	-	LF	LC	PC	-	OM	-	Ctx Lt 220 kV Río Toltén - Ciruelos	-	IL 2021002629 - SICF 2	ENLASA	-	
22:40	-	CORONEL	CORONEL_GN_A	0	DN	DLC	FS	-	OM	-	-	-	-	STS	-	
22:40	-	CIPRESES-1	CIPRESES_sinv	0	DN	-	FS	-	OM	-	-	N	-	ENEL GENERACION	-	
22:40	-	CIPRESES-3	CIPRESES_sinv	0	DN	-	FS	-	OM	-	-	N	-	ENEL GENERACION	-	
22:40	-	CANDELARIA-1	CANDELARIA-1_DIESEL	MT	N	LC	MT	-	OM	-	-	-	-	COLBUN	-	MT
22:40	-	ATACAMA-2TG2A	ATACAMA-2TG2A_TG2A+0.STV2_DIESEL	MT	N	LC	MT	-	OM	-	-	-	-	GAS ATACAMA	-	-
22:40	-	ATACAMA-2TG2A	ATACAMA-2TG2A_TG2A+0.STV2_DIESEL	MT	N	LC	MT	-	OM	-	-	-	-	GAS ATACAMA	-	-
22:40	-	ATACAMA-2TG2A	ATACAMA-2TG2A_TG2A+0.STV2_DIESEL	MT	N	LC	MT	-	OM	-	-	-	-	GAS ATACAMA	-	-
22:45	-	ESPINOS	ESPINOS_BL1_DIESEL	0	DN	-	FS	-	OM	-	-	-	-	POTENCIA	-	-
23:00	-	COLBUN-2	COLBUN_vsign	0	DN	-	FS	-	OM	-	-	A	-	COLBUN	-	
23:10	-	ATACAMA-1TG1AB	ATACAMA-1TG1AB_TG1A+TG1B+TV1_DIESEL	-	LF	LC	PC	-	OM	Inicia proceso de cambio de configuración y cambio de combustible DIESEL a GNL_A	-	-	IL 2021002695	GAS ATACAMA	-	-
23:44	-	ATACAMA-1TG1A	ATACAMA-1TG1A_TG1A+0.STV1_DIESEL	-	LF	LC	PMT	PCP	OM	TG1B desacopla con ciclo combinado	-	-	IL 2021002695	GAS ATACAMA	-	-
23:44	-	ATACAMA-1TG1B	ATACAMA-1TG1B_TG1B_DIESEL	-	N	LC	PS	-	OM	Continúa proceso de retiro.	-	-	-	GAS ATACAMA	-	-
23:45	-	DEGAN	DEGAN_DIESEL	0	DLF	DLC	FS	-	EP	Cancela IL 2021002655 - IL 2021002692	-	-	IL 2021002701	PRIME ENERGIA	-	
23:47	-	ATACAMA-1TG1A	ATACAMA-1TG1A_TG1A+0.STV1_GNL_A	-	LF	LC	PMT	PCP	OM	cambia de DIESEL a GNL_A	-	-	IL 2021002695	GAS ATACAMA	-	-
23:50	-	ATACAMA-1TG1B	ATACAMA-1TG1B_TG1B_DIESEL	0	DN	DLC	FS	-	OM	F/S TG1B	-	-	-	GAS ATACAMA	-	-
23:51	-	COLBUN-1	COLBUN_vsign	0	DN	-	FS	-	OM	-	-	A	-	COLBUN	-	
23:59	-	ATACAMA-1TG1A	ATACAMA-1TG1A_TG1A+0.STV1_GNL_A	PC	LF	LC	PC	PCP	OM	Estable en mínimo técnico y sube a PC.	-	-	IL 2021002695	GAS ATACAMA	-	-
23:59	-	-	-	-	-	-	-	-	-	Movimiento para estimación del Cmg On-Line	-	-	-	-		

COORDINADOR
ELÉCTRICO NACIONAL

INFORME DIARIO

Miércoles 29 de Diciembre del 2021

DESVIACIONES DE LA PROGRAMACION

1.1. Centrales

Centrales	Prog.	Real	Desv %	Estado
AILLIN	-	24.3	-	PMG, P
ATACAMA SOLAR S.A.	-	0.0	-	P
Abanico	668.4	706.0	+5.63 %	
Aguas Blancas Diésel	0.0	14.7	-	PMG
Alena	381.9	204.6	-46.44 %	P
Alfalfal	2882.9	2304.9	-20.05 %	
Alfalfal 2	0.0	0.0	-	
Alhué	11.6	3.9	-66.34 %	
Alto Renaico	22.3	23.8	+6.63 %	PMG
Ancoa	537.6	538.6	+0.19 %	
Andes Diésel	0.0	0.0	-	
Andes FO6	0.0	0.0	-	
Andina-CTA	3216.6	3009.2	-6.45 %	
Angamos-ANG1	0.0	0.0	-	DF
Angamos-ANG2	6408.7	5547.8	-13.43 %	
Angostura	1850.2	1271.0	-31.30 %	
Antilhue	0.0	12.0	GNP	RO
Antuco	4090.5	3659.1	-10.55 %	RO
Arauco	0.0	0.0	GNP	LF
Arica-GMAR	0.0	59.2	GNP	
Arica-M1AR	0.0	15.7	GNP	
Arica-M2AR	0.0	7.9	GNP	
Atacama-1 Diésel	0.0	712.3	GNP	
Atacama-1 GNL	0.0	1146.5	GNP	RO, LF
Atacama-2 Diésel	0.0	4188.6	(*)GNP	DF
Atacama-2 GNL	0.0	0.0	-	RO
Bess Andes	-	0.0	-	
Bess Angamos	-	6.4	GNP	
Bess Cochrane	-	0.1	GNP	
Blanco	1043.0	851.6	-18.35 %	
Bocamina 2	0.0	0.0	-	DF, LF, RO
CALAMA	771.2	675.6	-12.40 %	P
CAMPOS DEL SOL	470.3	491.8	+4.57 %	P
CERRO DOMINADOR CSP	0.0	0.0	-	DF
CMPC Cordillera	90.0	186.2	+106.89 %	RO
CMPC Laja	0.0	0.0	-	MM
CMPC Pacífico	769.5	74.5	-90.32 %	LF
CMPC Santa Fe	0.0	0.0	-	MM
CMPC Tissue	-	16.5	-	PMG
COMBARBALA	0.0	0.0	-	P
Callao	2.7	2.4	-10.65 %	PMG
Calle Calle	0.0	0.0	-	DF

Centrales	Prog.	Real	Desv %	Estado
Maule	0.0	0.0	-	
Mejillones IEM	6673.3	6570.6	-1.54 %	LF
Mejillones-CTM1	2490.0	2229.1	-10.48 %	LF
Mejillones-CTM1 Fuel Oil	-	0.0	-	
Mejillones-CTM2	2000.0	525.4	(*) -73.73 %	LF, DF
Mejillones-CTM3 Diésel	0.0	0.0	-	
Mejillones-CTM3 GNL	4488.0	4422.7	-1.46 %	
Mejillones-CTM3 Gas Arg	0.0	-	-	
Mejillones-PAM	408.0	497.8	+22.01 %	RO
Mercurio Sur	34.4	7.0	-79.81 %	P
Mocho	98.8	92.8	-6.05 %	
NEGRETE	83.0	85.3	+2.77 %	
Nalcas	43.8	43.0	-1.78 %	PMG
Nehuenco 1 Diésel	0.0	0.0	-	
Nehuenco 1 GNL	0.0	0.0	-	RO
Nehuenco 1 Gas Arg	7775.2	7642.0	-1.71 %	
Nehuenco 2 Diésel	0.0	0.0	-	MM
Nehuenco 2 GNL	0.0	0.0	-	MM
Nehuenco 2 Gas Arg	0.0	0.0	-	MM
Nehuenco 9B Diésel	0.0	0.0	-	
Nehuenco 9B GNL	0.0	0.0	-	
Nehuenco 9B Gas Arg	0.0	650.0	GNP	
Newen Diésel	0.0	18.5	GNP	
Newen Gas	0.0	291.8	GNP	
Newen Gas Arg	0.0	0.0	-	
Newen Propano	0.0	-	-	
Norgener-NTO1	2563.5	2800.1	+9.23 %	
Norgener-NTO2	2637.8	2690.1	+1.98 %	
Norgener-NTO2 Fuel Oil	-	0.0	-	
Nueva Aldea 1	336.0	83.4	-75.17 %	
Nueva Aldea 2	0.0	0.0	-	
Nueva Aldea 3	480.0	447.7	-6.73 %	
Nueva Renca Diésel	0.0	0.0	-	DF
Nueva Renca GNL	0.0	0.0	-	DF
Nueva Renca Gas Arg	0.0	0.0	-	DF
Nueva Ventanas	0.0	0.0	-	MM
Ojos de Agua	116.0	115.5	-0.45 %	PMG
Olivos	36.0	96.4	+167.78 %	
PFV AZABACHE	281.3	192.1	-31.70 %	P
PFV Del Desierto	-	0.0	-	PMG, P
PFV Diego de Almagro Sur	-	174.4	GNP	P
PFV EL SALITRAL	31.4	33.6	+6.87 %	P

Centrales	Prog.	Real	Desv %	Estado
Campiche	6424.0	5903.0	-8.11 %	RO
Candelaria 1 Diésel	440.0	1835.0	(*) +317.05 %	
Candelaria 1 GNL	0.0	0.0	-	
Candelaria 1 Gas Arg	180.0	205.0	+13.89 %	
Candelaria 2 Diésel	360.0	398.0	+10.56 %	
Candelaria 2 GNL	0.0	0.0	-	
Candelaria 2 Gas Arg	1258.6	1268.0	+0.75 %	
Candelaria Solar	27.5	16.9	-38.52 %	
Canutillar	217.2	3074.0	(*) +1314.96 %	
Capullo	84.0	84.8	+0.95 %	
Cardones	0.0	0.0	-	
Carena	178.0	159.0	-10.67 %	PMG
Carilafquén	384.0	303.4	-20.99 %	
Castilla	-	0.0	-	PMG
Celco	162.7	147.1	-9.61 %	
Cementos Bío Bío	96.0	28.7	-70.16 %	LF, RO
Cenizas	0.0	8.2	GNP	
Cerro Tigre	1441.6	1450.0	+0.58 %	P
Chacabuquito	356.0	333.1	-6.43 %	
Chacayes	2011.2	1426.3	-29.08 %	
Chagual	0.0	0.0	-	
Chapiquiña	119.9	120.8	+0.73 %	
Chiburgo	295.0	306.0	+3.73 %	PMG
Chillan	-	0.0	-	
Chiloé	2.5	0.0	-100.00 %	PMG
Cholguán	216.2	180.1	-16.70 %	
Cholguán IFO	-	0.0	-	
Chuyaca	98.7	201.6	+104.31 %	DRO, LF
Cipreses	392.8	1005.3	+155.96 %	
Cipresillos	-	0.0	-	PMG
Cochrane-CCH1	4714.7	4760.2	+0.97 %	
Cochrane-CCH2	2540.3	2620.5	+3.16 %	LF, DF
Cogen. Aconcagua	648.0	267.5	-58.72 %	
Cogen. Biobío	492.0	1164.5	+136.69 %	
Colbún	2915.9	2409.0	-17.38 %	
Colihues Diésel	-	0.0	-	DRO, LF
Colihues HFO	0.0	0.0	-	DRO, LF, RO
Colmito Diésel	0.0	512.4	GNP	
Colmito GNL	0.0	0.0	-	
Colmito Gas Arg	376.8	568.4	+50.85 %	
Concón	0.0	0.9	-	PMG
Constitución	0.0	0.0	-	PMG
Convento Viejo	112.8	114.0	+1.09 %	
Coronel Diésel	0.0	836.3	GNP	
Coronel GNL	0.0	0.0	-	
Coronel Gas Arg	0.0	0.0	-	
Coya	0.0	0.0	-	
Cumbres	146.4	148.3	+1.28 %	
Curillinque	1724.4	1077.8	-37.50 %	RO, DF
Dadinco	14.8	2.9	-80.51 %	
Degañ	0.0	0.0	-	LF

Centrales	Prog.	Real	Desv %	Estado
PFV Las Majadas	82.8	64.1	-22.54 %	P
PFV PLAYERITO	31.2	4.6	-85.33 %	P
PFV PLAYERO	29.6	4.3	-85.63 %	P
PFV PMGD Esfena	-	14.2	GNP	P
PFV RÍO ESCONDIDO	1670.0	1618.3	-3.09 %	P
PFV SANTA ISABEL	1563.9	1485.7	-5.00 %	P
PFV SOL DE LILA	440.7	495.6	+12.47 %	P
PFV Sol de los Andes	-	679.1	GNP	P
PFV Sol del Desierto	1090.8	1264.9	+15.96 %	P
PFV Sol del Norte	-	0.0	-	PMG, P
PFV de los Andes	-	0.0	-	PMG, P
PMG CH Corrales	-	71.0	-	PMG, P
PMGD PFV Kaufmann	0.0	0.0	-	P
Pajonales	0.0	0.0	-	
Palacios	24.4	19.0	-21.92 %	PMG
Palmucho	730.9	727.4	-0.49 %	
Pangue	1500.0	1515.0	+1.00 %	RO
Parque Eólico Mesamávida	-	0.0	-	P
Pehuenche	4221.8	3436.6	-18.60 %	
Peuchén	414.9	308.5	-25.64 %	
Pilmaiquén	374.0	375.1	+0.28 %	RO
Placilla	0.0	42.0	-	PMG
Planta Valdivia	1129.0	590.5	-47.70 %	
Pretty Field	24.0	20.3	-15.23 %	P
Providencia	72.0	29.9	-58.47 %	
Puente Solar	25.2	19.0	-24.77 %	P
Pulelfu	72.0	69.2	-3.89 %	PMG
Pullinque	251.2	209.4	-16.65 %	
Punta Colorada Diésel	0.0	0.0	-	
Punta Colorada IFO	0.0	0.0	-	
Puntilla	361.0	276.4	-23.43 %	
Queltehues	717.5	696.4	-2.94 %	
Quilleco	941.7	749.0	-20.46 %	
Quintay	0.0	11.5	-	PMG
Quintero 1A Diésel	0.0	0.0	-	RO
Quintero 1A GNL	0.0	303.0	GNP	
Quintero 1A Gas Arg	0.0	601.0	GNP	
Quintero 1B Diésel	0.0	0.0	-	RO
Quintero 1B GNL	0.0	342.0	GNP	
Quintero 1B Gas Arg	0.0	547.0	GNP	
RENAICO 2	-	1.4	GNP	
Ralco	6655.4	3925.7	(*) -41.01 %	RO
Rapel	0.0	0.0	-	
Rauquén	89.6	19.5	-78.21 %	
Renaico	88.6	112.1	+26.56 %	PMG
Renca	0.0	0.0	-	DF, RO
Rinconada	81.7	16.3	-80.09 %	
Rucatayo	416.0	401.3	-3.53 %	
Rucúe	2191.6	1788.0	-18.42 %	
Río Colorado	75.6	76.3	+0.93 %	
Río Huasco	27.6	28.5	+3.20 %	

Centrales	Prog.	Real	Desv %	Estado
Degañ 2	0.0	0.0	-	DF
Deuco	-	0.0	-	
Diego de Almagro	0.0	0.0	-	
Digua	276.0	271.7	-1.55 %	
Domeyko	528.1	521.5	-1.24 %	P
Don Jorge	23.3	10.0	-57.23 %	
Dos Valles	1.7	0.0	-100.00 %	PMG
El Paso	666.0	578.3	-13.17 %	
El Peñón	0.0	75.4	GNP	
El Pinar	-	0.0	-	P
El Rincón	5.5	5.5	-	PMG
El Salvador	0.0	0.0	-	
El Toro	7408.4	6941.4	-6.30 %	RO
El Totoral	0.0	2.7	-	PMG
Emelda 1	46.5	1.3	-97.27 %	
Emelda 2	45.4	1.2	-97.33 %	
Enaex-CUMMINS	0.0	0.0	-	
Enaex-DEUTZ	0.0	0.0	-	
Energía Pacífico	384.0	343.1	-10.64 %	RO
Escuadrón	0.0	215.0	GNP	LF
Esperanza-DS1	0.0	1.3	GNP	
Esperanza-DS2	0.0	3.4	GNP	
Esperanza-TG1	0.0	0.0	-	
Espinos	0.0	512.5	GNP	
Eólica Aurora	378.0	424.6	+12.34 %	
Eólica Cabo Leones 1	542.4	623.8	+15.01 %	
Eólica Cabo Leones 2	637.4	594.2	-6.77 %	
Eólica Cabo Leones 3	782.1	499.1	-36.18 %	
Eólica Canela	20.2	35.5	+76.00 %	
Eólica Canela 2	90.6	103.0	+13.69 %	
Eólica Cuel	112.8	66.3	-41.24 %	
Eólica El Arrayán	164.1	128.1	-21.93 %	
Eólica El Maitén	43.3	27.0	-37.60 %	
Eólica La Esperanza	23.6	22.8	-3.44 %	PMG
Eólica La Estrella	180.0	58.3	-67.62 %	
Eólica La Flor	73.2	74.2	+1.44 %	
Eólica Lebu	17.6	1.2	-93.25 %	PMG
Eólica Los Buenos Aires	100.0	59.6	-40.43 %	
Eólica Los Cururos	255.8	297.0	+16.10 %	
Eólica Monte Redondo	71.5	105.0	+46.78 %	
Eólica Punta Colorada	55.5	62.0	+11.75 %	
Eólica Punta Palmeras	79.2	116.9	+47.60 %	
Eólica Punta Sierra	228.4	329.7	+44.32 %	RO
Eólica Renaico	252.8	288.5	+14.13 %	
Eólica San Gabriel	561.3	397.1	-29.25 %	
Eólica San Juan	919.0	674.1	-26.65 %	
Eólica San Pedro	311.7	284.3	-8.78 %	LF
Eólica San Pedro 2	533.4	452.0	-15.26 %	LF
Eólica Sarco	909.9	761.2	-16.34 %	
Eólica Sierra Gorda	813.0	784.8	-3.47 %	

Centrales	Prog.	Real	Desv %	Estado
Río Picoiquén	43.2	49.3	+14.21 %	
SF Energía	1355.7	1221.1	-9.93 %	
San Andrés	960.0	1003.4	+4.52 %	
San Clemente	71.0	73.8	+3.94 %	PMG
San Gregorio	0.0	0.3	-	PMG
San Ignacio	0.0	0.0	-	
San Isidro 1 Diésel	0.0	0.0	-	RO
San Isidro 1 GNL	5728.4	1336.1	(*) -76.68 %	
San Isidro 1 Gas Arg	655.7	2762.2	(*) +321.28 %	
San Isidro 2 Diésel	0.0	0.0	-	RO
San Isidro 2 GNL	2624.6	989.1	(*) -62.31 %	
San Isidro 2 Gas Arg	2103.6	7385.4	(*) +251.08 %	DF
San Javier	39.2	16.4	-58.13 %	P
San Lorenzo 1	0.0	0.0	-	
San Lorenzo 2	0.0	0.0	-	
San Lorenzo 3	0.0	0.0	-	
San Ramiro	72.9	34.0	-53.36 %	
Santa Fe	72.2	20.4	-71.73 %	
Santa Lidia	0.0	113.0	GNP	
Santa Marta	240.0	158.9	-33.79 %	
Santa María	8975.8	8805.0	-1.90 %	
Santa Rita	28.3	4.2	-85.22 %	
Sauzal	1680.0	1586.6	-5.56 %	RO
Sauzal 60 Hz	-	0.0	-	
Sauzalito	240.0	255.1	+6.28 %	
Solar Aguila 1	10.3	14.8	+43.50 %	
Solar Almeyda	516.8	519.4	+0.50 %	
Solar Andes	220.8	215.2	-2.53 %	
Solar Andes 2A	759.1	763.8	+0.62 %	
Solar Antay	70.5	74.6	+5.82 %	PMG
Solar Atacama 2	512.2	681.5	+33.06 %	
Solar Carrera Pinto	891.5	872.3	-2.16 %	
Solar Cerro Dominador	959.8	1301.0	+35.55 %	
Solar Chañares	331.7	354.7	+6.95 %	
Solar Diego de Almagro	230.5	246.1	+6.77 %	
Solar Doña Carmen	89.5	91.7	+2.44 %	
Solar El Pelícano	0.0	0.0	-	
Solar El Pilar - Los Amarillos	0.0	0.0	-	PMG
Solar El Romero	1570.9	1610.1	+2.50 %	
Solar FV Bolero	1346.2	1384.4	+2.84 %	
Solar Finis Terrae	1115.4	1031.0	-7.56 %	LF
Solar GPG San Pedro	856.1	801.8	-6.34 %	
Solar Huatacondo	522.2	277.6	-46.85 %	
Solar Jama	480.7	404.6	-15.84 %	
Solar Javiera	641.9	681.9	+6.22 %	
Solar La Huayca 2	129.9	156.9	+20.73 %	
Solar La Silla	14.7	17.4	+18.64 %	
Solar Lalackama	602.1	524.2	-12.94 %	
Solar Lalackama 2	129.2	163.3	+26.44 %	
Solar Llano de Llampos	906.0	971.1	+7.19 %	

Centrales	Prog.	Real	Desv %	Estado
Eólica Talinay Oriente	333.9	420.9	+26.05 %	
Eólica Talinay Poniente	155.9	238.2	+52.78 %	
Eólica Taltal	429.7	338.5	-21.22 %	
Eólica Tolpán Sur	218.6	273.8	+25.24 %	
Eólica Totoral	64.5	86.0	+33.33 %	
Eólica Ucuquer 2	26.0	4.7	-81.78 %	
Eólica Valle de los Vientos	411.6	434.5	+5.56 %	
Florida	0.0	0.0	-	
GEO CERRO PABELLON (AMPLIACION)	720.0	0.0	-100.00 %	P, RO
Geo. Cerro Pabellón	360.0	461.1	+28.09 %	
Guacolda 1	3139.0	2999.0	-4.46 %	
Guacolda 2	2245.0	2322.0	+3.43 %	LF
Guacolda 3	3627.2	3417.0	-5.79 %	
Guacolda 4	3299.9	3241.0	-1.79 %	
Guacolda 5	3100.3	3135.0	+1.12 %	
Guayacán	228.6	197.5	-13.63 %	
HP EL ATAJO	19.6	22.6	+15.64 %	
HP FLORIDA II	276.0	109.2	-60.43 %	
HP FLORIDA III	52.8	52.8	-	
Hidroeléctrica Chilco	-	0.0	-	
Horcones Diésel	0.0	0.0	-	
Horcones TG	-	0.0	-	
Hornitos	72.0	198.5	+175.69 %	
Hornitos-CTH	3171.4	3027.0	-4.55 %	
Huasco	0.0	0.0	-	
Huasco TG IFO	0.0	-	-	
Inacal	0.0	0.0	-	
Isla	1421.8	1520.4	+6.94 %	
Itata	0.0	0.0	-	DRO
Juncal	321.0	334.3	+4.14 %	
Kelar Diésel	0.0	0.0	-	
Kelar GNL	9504.6	9876.3	+3.91 %	
LA CRUZ SOLAR	359.6	420.6	+16.96 %	P
LA HUELLA	837.5	877.1	+4.73 %	
LAS LAJAS	0.0	0.0	-	
LLANOS BLANCOS	1350.0	204.0	-84.89 %	P
LOS OLMOS	218.0	190.6	-12.55 %	P
La Confluencia	2290.6	1665.9	-27.27 %	
La Higuera	2783.7	2470.2	-11.26 %	
La Mina	615.6	497.8	-19.14 %	
La Portada-TECNET	0.0	28.4	GNP	
Laja 1	0.0	0.0	-	
Laja Energía Verde	240.0	132.0	-45.00 %	
Las Vegas	0.0	7.1	-	PMG
Lautaro 1	0.0	0.0	-	DF
Lautaro 2	0.0	0.0	-	MM
Lebu	-	0.0	-	PMG
Licantén	156.0	53.3	-65.81 %	
Licán	76.0	62.3	-18.03 %	

Centrales	Prog.	Real	Desv %	Estado
Solar Loma Los Colorados	9.2	0.0	-100.00 %	PMG
Solar Los Loros	290.6	292.4	+0.62 %	LF
Solar Los Tilos	27.0	24.0	-11.43 %	
Solar Luz del Norte	1178.6	1293.5	+9.75 %	
Solar María Elena	360.4	259.5	-28.01 %	
Solar Nuevo Quillagua	800.4	394.0	-50.78 %	
Solar PFV Granja Solar	934.3	544.2	-41.75 %	RO
Solar PV Conejo	980.6	1019.2	+3.93 %	LF
Solar PV Salvador	680.7	663.1	-2.58 %	
Solar Pampa Camarones	34.9	36.5	+4.70 %	
Solar Pampa Solar Norte	656.8	662.4	+0.84 %	
Solar Piloto Cardones	1.7	1.9	+17.58 %	PMG
Solar Pozo Almonte 2	62.1	64.9	+4.47 %	
Solar Pozo Almonte 3	109.8	136.3	+24.13 %	
Solar Puerto Seco	95.5	82.1	-14.06 %	PMG
Solar Quilapilún	1058.5	1054.7	-0.35 %	
Solar SDGx01	7.7	5.1	-33.90 %	PMG
Solar San Andrés	387.6	444.9	+14.78 %	
Solar Santiago	664.8	682.4	+2.65 %	
Solar Uribe	509.5	473.9	-6.99 %	
Solar Usya	335.0	343.5	+2.54 %	LF
TAMAYA SOLAR	835.0	1151.3	+37.88 %	P
TER SAN JAVIER 1	29.9	0.0	-100.00 %	P
TER SAN JAVIER 2	-	0.0	-	P
Taltal 1 Diésel	0.0	0.0	-	RO
Taltal 1 GNL	0.0	0.0	-	RO
Taltal 2 Diésel	0.0	234.0	GNP	
Taltal 2 GNL	0.0	0.0	-	
Tamaya-Suta	0.0	0.0	-	
Tarapacá-CTTAR	0.0	0.0	-	
Tarapacá-CTTAR Fuel Oil	-	0.0	-	
Tarapacá-TGTAR	0.0	0.0	-	
Tchamma	830.1	1006.4	+21.24 %	P
Teno	0.0	655.8	GNP	
Teno Gas 50	0.0	0.0	-	DF
Teno Solar	-	0.0	-	PMG
Termopacífico	0.0	0.0	-	
Tocopilla-TG1	0.0	0.0	-	
Tocopilla-TG2	0.0	0.0	-	
Tocopilla-TG3 Diésel	0.0	0.0	-	DF
Tocopilla-TG3 GNL	0.0	0.0	-	LF, DF
Tocopilla-U14	876.4	619.3	-29.33 %	LF
Tocopilla-U14 Fuel Oil	-	0.0	-	
Tocopilla-U15	810.0	0.0	-100.00 %	LF
Tocopilla-U15 Fuel Oil	-	0.0	-	
Tocopilla-U16 Diésel	0.0	0.0	-	MM
Tocopilla-U16 GNL	0.0	0.0	-	MM
Tocopilla-U16 Gas Arg	0.0	-	-	MM
Trapén	920.3	1567.4	+70.31 %	LF
Trincao	388.8	342.2	-11.99 %	LF

Centrales	Prog.	Real	Desv %	Estado
Linares Norte	0.0	0.7	-	PMG
Lircay	408.0	398.0	-2.45 %	
Llauquereo	0.0	0.0	-	PMG
Loma Alta	762.9	487.2	-36.14 %	
Loma Los Colorados 1	0.0	0.0	-	PMG, DF
Loma Los Colorados 2	336.0	172.3	-48.72 %	
Los Guindos TG1 Diésel	0.0	0.0	-	
Los Guindos TG2 Diésel	0.0	31.2	GNP	
Los Hierros	88.0	96.3	+9.43 %	
Los Hierros 2	16.5	19.0	+15.33 %	
Los Lagos Solar	17.0	6.7	-60.90 %	P
Los Molles	32.2	27.0	-16.15 %	
Los Pinos	1410.0	2332.0	+65.39 %	
Los Quilos	0.0	554.7	GNP	
Los Vientos	450.0	562.0	+24.89 %	
MALGARIDA	2233.1	2170.1	-2.82 %	
MALGARIDA 1	0.0	-	-	
MALGARIDA 2	0.0	-	-	
MALLECO NORTE	323.0	207.5	-35.76 %	P
MALLECO SUR	316.5	236.2	-25.38 %	
MECO CHILLAN	60.6	2.3	-96.19 %	P
Machicura	504.0	480.0	-4.76 %	LF
Maitenes	210.3	200.6	-4.60 %	DF
Malalcahuello	19.2	19.2	-	
Mampil	241.9	197.8	-18.24 %	
Mantos Blancos-MIMB	0.0	0.0	-	
Mariposas	72.0	67.8	-5.83 %	PMG
Masisa	0.0	168.1	GNP	DRO, DF, LF

Centrales	Prog.	Real	Desv %	Estado
Trongol	-	6.4	-	PMG
Ujina-1	0.0	44.4	GNP	
Ujina-2	0.0	1.2	GNP	DF
Ujina-3	0.0	35.8	GNP	
Ujina-4	0.0	35.2	GNP	
Ujina-5	0.0	0.0	-	MM
Ujina-6	0.0	0.0	-	
Ventanas 1	0.0	0.0	-	ERE
Ventanas 2	0.0	0.0	-	DF, LF
Villa Alegre	73.7	21.0	-71.57 %	
Villa Solar	20.1	3.8	-81.10 %	
Viñales	528.0	730.4	+38.34 %	
Volcán	235.7	235.9	+0.08 %	
Yungay 1 Diésel	0.0	0.0	-	
Yungay 1 GNL	0.0	0.0	-	
Yungay 1 Gas Arg	-	123.6	GNP	
Yungay 2 Diésel	0.0	0.0	-	
Yungay 2 GNL	0.0	0.0	-	
Yungay 2 Gas Arg	-	161.7	GNP	
Yungay 3 Diésel	0.0	0.0	-	
Yungay 3 GNL	0.0	0.0	-	
Yungay 3 Gas Arg	-	151.1	GNP	
Yungay 4	0.0	0.0	-	
llanos del viento	-	0.0	-	
puelche sur	-	0.0	-	
valle escondido	-	0.0	-	
Total	**227321.8**	**230450.1**	**+1.38 %**	

1.2. PMGD

Centrales	Prog.	Real	Desv %
Agni	-	0.0	-
Alerce	-	0.0	-
Alicahue	11.8	22.0	+86.85 %
Allipén	59.5	61.0	+2.46 %
Almendrado	-	0.0	-
Ancalí	-	0.0	-
Argomedo	45.6	46.5	+1.94 %
Aromos	-	0.0	-
Arrayán	-	0.0	-
Auxiliar del Maipo	97.4	79.0	-18.88 %
Aviles	16.8	8.9	-47.23 %
BERRUECO	103.6	15.8	-84.79 %
Bellavista 1	30.0	79.3	+164.90 %
Biocruz	-	7.2	-
Biomar	-	0.0	-
Bluegate	-	0.0	-
Boldos	-	0.0	-
Boquiamargo	0.0	0.0	-
Bureo	0.0	1.8	+44452.36 %
CASABERMEJA	9.1	8.5	-7.28 %
Caimi	1.0	0.0	-100.00 %
Calafate	-	0.0	-
Calfuco	-	0.0	-
Caliboro	22.1	22.4	+1.28 %
Campesina	-	0.0	-
Casablanca 1	-	0.4	-
Casablanca 2	-	0.0	-
Cavancha	45.2	45.2	-0.04 %
Cañete	-	79.3	-
Chacabuco	69.0	89.8	+30.18 %
Chanleufu	20.2	18.1	-10.28 %
Chifin	-	0.0	-
Chile Generación	-	0.0	-
Chorrillos	-	0.0	-
Chufkén (Traiguén)	-	1.1	-
Ciruelillo	-	0.0	-
Cocharcas	17.7	4.0	-77.22 %
Collil	3.4	0.1	-96.79 %
Conchali	-	0.0	-
Contra	-	0.0	-
Contulmo	-	0.0	-
Copiulemu	-	14.9	-
Correntoso	0.0	0.0	-
Cortés	-	0.0	-
Cosapilla	11.6	8.9	-23.83 %
Curacautín	-	44.5	-
Curauma	-	0.0	-
Curileufu	-	0.0	-
DON ANDRÓNICO	23.1	5.6	-75.60 %

Centrales	Prog.	Real	Desv %
QUITRALMAN	-	0.0	-
Quillaileo	5.6	6.1	+7.80 %
Quillay	20.6	6.6	-68.03 %
RAULI	94.2	21.4	-77.24 %
RINCONADA NORTE	0.0	0.0	-
Ramadilla	-	0.0	-
Rapaco	-	0.0	-
Raso Power	-	0.0	-
Reca	4.7	4.4	-7.96 %
Rey	-	0.0	-
Riñinahue	16.6	20.8	+25.59 %
Robleria	36.6	40.0	+9.16 %
Río Azul	-	0.0	-
Río Mulchén	3.0	2.8	-7.44 %
SANTA CAROLINA	26.7	4.4	-83.43 %
Salmofood 1	-	0.0	-
Santa Elena	0.0	6.2	-
Santa Ester	28.7	4.5	-84.17 %
Santa Irene	-	0.0	-
Santa Isabel	11.0	10.8	-1.37 %
Santa Luisa	-	3.6	-
Saturno Norte	51.7	10.5	-79.70 %
Sauce Andes	9.6	10.6	+10.98 %
Sepultura	-	0.0	-
Skretting	-	0.0	-
Skretting Osorno	-	0.0	-
Sol de Septiembre	61.8	61.5	-0.38 %
Solar Alto	15.4	8.0	-48.43 %
Solar Altos de Til Til	10.3	14.9	+45.01 %
Solar Altos del Paico	0.0	-	-
Solar Alturas de Ovalle	35.8	0.0	-100.00 %
Solar Amparo del Sol	22.1	14.9	-32.71 %
Solar Antonia	28.8	28.8	-
Solar Ariztía	19.8	10.7	-46.02 %
Solar Bellavista	20.2	11.8	-41.82 %
Solar Cabilsol	19.3	10.0	-48.13 %
Solar Cachiyuyo 2	97.0	93.1	-3.96 %
Solar Calama 1	102.4	103.7	+1.28 %
Solar Calle Larga	23.4	32.9	+40.70 %
Solar Canesa 1	28.5	24.9	-12.57 %
Solar Casuto	18.8	24.8	+31.96 %
Solar Catemu	14.1	16.3	+15.17 %
Solar Catán	28.1	28.7	+2.21 %
Solar Cernicalo 1	9.6	2.4	-75.25 %
Solar Cernicalo 2	9.6	2.2	-77.23 %
Solar Chalinga	27.7	24.0	-13.42 %
Solar Chancon	23.7	7.2	-69.54 %
Solar Chimbarongo	22.3	3.8	-82.83 %
Solar Chuchiñi	17.2	17.8	+3.84 %

Centrales	Prog.	Real	Desv %
Dagoberto	-	0.0	-
Danisco	-	0.0	-
Darlin	72.5	55.2	-23.84 %
Don Pedro	-	0.0	-
Don Walterio	24.6	20.2	-17.94 %
Dongo	3.0	3.3	+11.80 %
Donguil	0.0	0.0	-
Doña Hilda	5.2	3.7	-28.72 %
Doña Javiera	-	2.2	-
Doñihue	80.9	14.9	-81.55 %
EL ROMERAL	82.4	16.8	-79.65 %
ETERSOL	-	0.0	-
Eagon	-	0.0	-
El Agrio	6.3	5.2	-18.44 %
El Arrayán	-	3.5	-
El Campesino 1	-	0.0	-
El Canelo	41.4	41.4	+0.03 %
El Canelo 1	-	0.0	-
El Colorado	5.9	7.0	+18.19 %
El Condor	10.2	1.9	-81.19 %
El Diuto	61.9	63.8	+3.16 %
El Faro	-	0.0	-
El Litre	62.1	87.1	+40.17 %
El Llano	12.0	11.2	-6.91 %
El Manzano	0.1	0.3	+70.60 %
El Mirador	3.7	3.5	-7.12 %
El Molle	-	0.0	-
El Nogal	-	0.0	-
El Piuquen	17.3	4.3	-75.03 %
El Queltehue	-	8.5	-
El Resplandor	28.0	28.0	+0.01 %
El Tártaro	0.0	0.0	-
Energía León	-	69.8	-
Ensenada	0.0	0.0	-
Ermitaño	-	0.0	-
Estancilla	-	0.0	-
Estandartes	-	0.0	-
Eyzaguirre	15.6	15.6	-0.31 %
Eólica El Arrebol	183.4	1.0	-99.48 %
Eólica Huajache	11.3	6.3	-44.41 %
Eólica Las Peñas	15.1	0.0	-100.00 %
Eólica Lebu 3	9.9	0.0	-100.00 %
Eólica Raki	17.0	18.9	+11.29 %
Eólica Ucuquer	17.8	12.8	-28.21 %
Eólico El Nogal	114.1	9.2	-91.94 %
GR Pitao	94.1	24.6	-73.87 %
Galpón	10.3	9.8	-4.20 %
Gami	-	0.0	-
Granada	86.8	17.1	-80.27 %
Guanaco Solar	24.7	13.2	-46.69 %
HBS	-	0.0	-

Centrales	Prog.	Real	Desv %
Solar Citrino	22.4	15.7	-30.04 %
Solar Cordillerilla	10.0	0.1	-99.39 %
Solar Covadonga	92.8	98.5	+6.18 %
Solar Crucero	17.5	7.5	-57.02 %
Solar Cruz	21.0	23.8	+13.34 %
Solar Cuz Cuz	17.9	16.5	-7.53 %
Solar Don Eugenio	24.6	5.6	-77.26 %
Solar Don Mariano	25.1	4.6	-81.75 %
Solar Eclipse	62.0	30.9	-50.22 %
Solar El Boco	26.5	31.9	+20.29 %
Solar El Chincol	32.3	5.4	-83.30 %
Solar El Chucao	26.7	5.4	-79.98 %
Solar El Divisadero	20.2	19.7	-2.49 %
Solar El Estero	12.9	4.2	-67.82 %
Solar El Laurel	60.8	37.0	-39.07 %
Solar El Picurio	25.3	5.9	-76.52 %
Solar El Pilpen	26.1	8.8	-66.44 %
Solar El Pitio	24.5	6.5	-73.67 %
Solar El Queltehue	28.5	-	-
Solar El Quemado	23.5	26.7	+13.24 %
Solar El Queule	37.1	12.2	-67.03 %
Solar El Roble	24.5	26.2	+7.02 %
Solar El Sauce	24.5	5.4	-78.08 %
Solar Encon	58.3	71.4	+22.42 %
Solar Esperanza	25.5	0.0	-100.00 %
Solar Filomena	17.5	26.1	+48.79 %
Solar Fotovolt	0.0	0.0	-
Solar Francisco	-	0.0	-
Solar GR Lemu	53.5	13.4	-75.06 %
Solar GR Pepa	68.0	57.8	-14.98 %
Solar GR Santa Rosa	81.1	23.5	-70.99 %
Solar Girasoles	21.4	8.4	-60.78 %
Solar Guadalao	17.5	9.3	-47.17 %
Solar Homero	32.8	-	-
Solar Hormiga	16.0	15.7	-2.19 %
Solar Hornitos	2.2	0.9	-60.64 %
Solar Illapel 5X	29.0	25.9	-10.69 %
Solar Jahuel	37.1	58.3	+57.35 %
Solar Jaururo	19.2	7.6	-60.19 %
Solar José Soler Mallafré	13.5	2.4	-82.56 %
Solar Konda	19.3	24.7	+27.96 %
Solar La Acacia	75.3	20.5	-72.83 %
Solar La Blanquina	80.6	41.2	-48.92 %
Solar La Chapeana	16.7	15.5	-6.98 %
Solar La Chimba Bis	24.6	20.8	-15.39 %
Solar La Esperanza 2	62.8	32.8	-47.77 %
Solar La Estancia	26.8	10.2	-61.79 %
Solar La Frontera	33.5	9.0	-73.17 %
Solar La Lajuela	58.2	20.6	-64.54 %
Solar La Manga	24.4	6.3	-74.35 %
Solar La Quinta	24.6	32.0	+30.00 %

Centrales	Prog.	Real	Desv %
HBS-GNL	-	21.3	-
Hidrobonito MC1	34.5	35.2	+2.19 %
Hidrobonito MC2	10.8	10.5	-2.77 %
Hidroeléctrica Cumpeo	52.4	45.1	-13.84 %
Homero	-	19.0	-
Huape	27.8	3.4	-87.85 %
JCE	-	0.0	-
Juncalito	0.0	0.0	-
LAS TORTOLAS	28.1	4.5	-83.84 %
LLAY LLAY	71.3	77.7	+9.01 %
LUMBRERAS	27.5	12.1	-55.98 %
La Arena	0.0	0.0	-
La Bifurcada	4.6	4.8	+4.90 %
La Compañía 2	35.7	35.4	-0.92 %
La Ligua	16.7	7.5	-55.31 %
La Montaña 1	0.9	0.0	-100.00 %
La Montaña 2	0.0	0.0	-
La Paloma	6.1	3.8	-37.18 %
La Viña - Alto la Viña	12.1	12.4	+2.40 %
Las Cabras	20.5	5.2	-74.65 %
Las Chacras	18.3	8.5	-53.71 %
Las Flores	10.0	7.2	-27.70 %
Las Lechuzas	32.9	5.0	-84.88 %
Las Pampas	-	0.0	-
Las Vertientes	0.0	0.0	-
Lepanto	-	0.0	-
Linares Solar	99.7	22.2	-77.76 %
Lingue Solar	25.8	7.3	-71.74 %
Lipigas Concón	-	0.0	-
Lirio del campo	22.6	8.3	-63.15 %
Lonquimay	-	0.0	-
Los Bajos	120.4	102.7	-14.72 %
Los Colonos	-	0.0	-
Los Corrales	0.1	0.2	+71.62 %
Los Corrales 2	0.0	0.0	-
Los Molinos	82.4	38.7	-53.07 %
Los Morros	39.3	28.0	-28.78 %
Los Negros	-	0.0	-
Los Padres	0.8	0.0	-100.00 %
Los Perales	17.7	6.8	-61.56 %
Los Sauces	-	0.0	-
Los Álamos	-	15.6	-
Louisiana Pacific	-	0.0	-
Lousiana Pacific 2	-	0.0	-
MC3	-	8.3	-
MCH-Dosal	-	0.0	-
MSA-1	1.8	1.6	-10.97 %
Maisan	2.9	2.9	+0.66 %
Malinke	23.3	8.0	-65.81 %
Mallarauco	62.5	61.4	-1.69 %

Centrales	Prog.	Real	Desv %
Solar Lagunilla	17.6	20.2	+14.69 %
Solar Las Araucarias	0.0	0.0	-
Solar Las Codornices	33.8	5.3	-84.22 %
Solar Las Mercedes 1	26.3	5.2	-80.31 %
Solar Las Mollacas	16.7	13.6	-18.31 %
Solar Las Palomas	30.2	3.9	-87.19 %
Solar Las Perdices	19.0	6.1	-68.20 %
Solar Las Rojas	16.8	16.3	-3.04 %
Solar Las Terrazas	25.5	0.0	-100.00 %
Solar Las Torcazas	-	11.4	-
Solar Las Turcas	22.6	9.5	-57.88 %
Solar Lipangue	12.0	1.8	-85.29 %
Solar Llanos de Potroso	0.0	78.5	-
Solar Lo Miranda	64.5	10.9	-83.19 %
Solar Lo Sierra	17.4	4.7	-72.81 %
Solar Loreto	23.7	3.8	-83.91 %
Solar Los Gorriones	19.2	3.1	-83.60 %
Solar Los Libertadores	56.2	15.7	-72.03 %
Solar Los Paltos	19.9	20.5	+2.96 %
Solar Los Patos	29.0	6.8	-76.48 %
Solar Los Puquios	18.8	0.0	-100.00 %
Solar Luce	19.0	9.2	-51.70 %
Solar Luders	28.4	19.3	-32.01 %
Solar Luna	16.0	5.7	-64.61 %
Solar Luna del Norte	20.8	19.5	-6.27 %
Solar Malaquita 2	88.9	96.3	+8.33 %
Solar Marchigue 2	62.8	31.0	-50.61 %
Solar Marchigue 7	18.1	10.0	-45.08 %
Solar Marin	21.1	29.8	+41.22 %
Solar Montt	22.4	21.7	-3.48 %
Solar Norte Chico 1	6.9	17.9	+160.03 %
Solar Ocoa	26.2	19.4	-26.15 %
Solar Olivillo	76.2	24.9	-67.31 %
Solar Ovejería	71.9	77.7	+8.00 %
Solar PFV Mostazal	76.2	52.2	-31.55 %
Solar PMGD Diego de Almagro	0.0	0.0	-
Solar PSF Lomas Coloradas	13.5	14.7	+8.72 %
Solar Pama	14.4	15.4	+6.68 %
Solar Panquehue 2	38.9	37.8	-2.87 %
Solar Paraguay	76.3	17.4	-77.22 %
Solar Parque Bicentenario	25.9	4.4	-83.10 %
Solar Pedreros	19.9	23.7	+19.24 %
Solar Peralillo	22.2	4.8	-78.42 %
Solar Pica	0.0	0.0	-
Solar Piquero	26.5	14.3	-46.12 %
Solar Pirque	21.7	18.8	-13.30 %
Solar Placilla	0.0	0.0	-
Solar Población	17.1	6.8	-60.11 %
Solar Portezuelo	20.9	9.4	-55.12 %
Solar Pozo Almonte 1	0.0	0.0	-

Centrales	Prog.	Real	Desv %
María Elena	0.0	0.0	-100.00 %
María Pinto	20.4	7.2	-64.93 %
Melo	40.4	40.5	+0.19 %
Membrillo	22.2	3.9	-82.49 %
Mimbre	-	0.0	-
Minihidro Alto Hospicio	22.8	23.0	+1.26 %
Minihidro El Toro	23.4	25.0	+6.74 %
Minihidro Santa Rosa	11.3	11.6	+2.25 %
Molinera Villarrica	2.7	0.9	-67.72 %
Monte Patria	-	0.0	-
Moya	49.1	17.7	-63.94 %
Muchi	0.0	0.0	-
Multiexport 1	-	0.0	-
Multiexport 2	-	0.0	-
Munilque 1	6.5	4.6	-29.57 %
Munilque 2	7.3	6.8	-7.60 %
Mutupin	80.2	15.8	-80.27 %
Nahuen	80.5	37.6	-53.30 %
OVALLE NORTE	79.1	70.5	-10.86 %
Orafti	-	0.0	-
Orion	30.8	4.4	-85.75 %
PENCAHUE ESTE	25.5	7.4	-71.01 %
PFV Alcaldesa	22.5	11.7	-48.07 %
PFV CANELILLO	26.4	21.0	-20.43 %
PFV CIPRES	89.2	17.3	-80.65 %
PFV COCINILLAS	27.7	24.7	-11.06 %
PFV PITRA	18.8	8.2	-56.49 %
PFV PMGD Curacavi	0.0	7.7	-
PFV PMGD El Flamenco	13.7	11.4	-17.00 %
PFV PMGD Pegasus Solar	28.8	5.0	-82.83 %
PFV PMGD San Camilo	26.8	5.1	-80.92 %
PFV SANTA INES	49.8	30.5	-38.71 %
PINARES	-	0.0	-
PMGD Camping	-	0.0	-
PMGD Diesel Cerezo	-	0.0	-
PMGD PFV CORTIJO	69.1	15.7	-77.31 %
PMGD PFV El Castaño	35.1	13.5	-61.65 %
PMGD PFV Erinome	-	1.2	-
PMGD PFV Escorial del Verano	3.3	0.0	-100.00 %
PMGD PFV GR PEUMO	82.6	25.8	-68.81 %
PMGD PFV LOS MAGNOLIOS SOLAR	25.0	8.4	-66.35 %
PMGD PFV La Foresta	13.4	0.0	-100.00 %
PMGD PFV La Muralla	16.8	7.6	-54.72 %
PMGD PFV SANTA MARGARITA	21.6	9.8	-54.64 %
PMGD PFV Vicente	0.0	0.0	-
PMGD TER LOMAS COLORADAS	-	0.2	-
PRP Las Quemas	-	0.0	-

Centrales	Prog.	Real	Desv %
Solar Pullalli	19.2	6.9	-63.81 %
Solar Punta Baja	19.6	18.5	-6.09 %
Solar Queltehue	27.1	7.5	-72.45 %
Solar RLA	22.6	11.3	-49.89 %
Solar Ranguil	18.3	4.6	-75.18 %
Solar Rodeo	18.3	21.3	+15.93 %
Solar Rovián	61.3	16.8	-72.54 %
Solar San Francisco	64.8	31.9	-50.80 %
Solar San Isidro	25.1	5.1	-79.77 %
Solar San Pedro	14.1	8.8	-37.52 %
Solar Santa Adriana	23.2	16.2	-30.22 %
Solar Santa Amelia	25.9	6.6	-74.48 %
Solar Santa Cecilia	18.1	16.4	-9.34 %
Solar Santa Clara	25.9	23.3	-9.76 %
Solar Santa Julia	19.3	25.9	+34.40 %
Solar Santa Laura	18.2	18.9	+3.63 %
Solar Santuario	30.5	31.6	+3.57 %
Solar Sol	20.8	20.2	-3.05 %
Solar Talca	87.4	21.7	-75.16 %
Solar Talhuén	17.2	20.8	+21.05 %
Solar Tambo Real	20.6	20.5	-0.69 %
Solar Techos de Altamira	1.2	0.0	-100.00 %
Solar Til Til	19.4	17.0	-12.57 %
Solar Trebal	18.6	14.6	-21.30 %
Solar Trica-Dos	25.0	4.8	-80.69 %
Solar Tricahue 2	77.6	18.1	-76.74 %
Solar Tucúquere	21.7	25.1	+15.82 %
Solar UTFSM Valparaíso Valdés	0.4	0.1	-80.25 %
Solar UTFSM Viña del Mar	2.1	0.7	-68.80 %
Solar Valle Este 2	65.2	88.4	+35.58 %
Solar Valle Oeste 2	69.2	88.3	+27.52 %
Solar Valle de la Luna 2	24.8	20.9	-15.60 %
Solar Victoria	100.6	102.6	+1.98 %
Solar Villa Cruz	22.9	0.2	-99.35 %
Solar Villa Prat	24.1	4.6	-81.11 %
Solar Villa Seca	27.6	7.2	-74.05 %
Solar Vituco 2B	18.5	8.9	-51.86 %
Solar Ñilhue	6.9	5.5	-21.13 %
Solar Ñiquén	19.7	3.3	-83.27 %
Southern	-	0.0	-
Tamarugo	15.5	16.7	+8.25 %
Tambores	-	0.0	-
Tamm	-	0.0	-
Tapihue	-	0.0	-
Tirúa	-	0.0	-
Tomaval	-	12.2	-
Trailelfú	4.8	4.6	-4.49 %
Tranquil	0.0	0.0	-
Trebal Mapocho	-	9.6	-
Trinidad Solar	22.3	10.9	-51.27 %

Centrales	Prog.	Real	Desv %
Pachira	0.5	0.5	+0.23 %
Paine	100.4	101.6	+1.15 %
Palmar	35.2	34.9	-0.89 %
Panguipulli	-	0.0	-
Pehui	3.6	4.1	+14.51 %
Pichilonco	0.5	0.0	-100.00 %
Picoltué	-	0.0	-
Pilpilen	17.4	10.7	-38.39 %
Pitotoy	23.7	7.3	-69.21 %
Puclaro	0.0	0.0	-
Punitaqui	-	0.0	-
Purísima	3.4	3.1	-9.88 %
QUINANTU	87.6	28.1	-67.90 %

Centrales	Prog.	Real	Desv %
Trueno	11.8	11.0	-6.78 %
Truful Truful	18.6	11.0	-41.05 %
UTSFM Vitacura	0.2	0.2	+16.94 %
Venturada	70.2	15.0	-78.60 %
Watts 1	-	0.0	-
Watts 2	-	0.0	-
Yumbel	-	0.0	-
Zapallar	-	0.0	-
Zofri	-	0.0	-
equetena	90.5	90.7	+0.23 %
Total	**9248.8**	**5999.5**	**-35.13 %**

Abreviaturas:

CSE: Conectada a Sistema Externo
DF: Desconexión Forzada
DLC: Desconectada con Limitación de Combustible
DLF: Desconectada con Limitación Forzada
DLP: Desconectada con Limitación Programada
DRO: Desconectada con Restricción Operativa
ERE: Estado de Reserva Estratégica
FE: Falla Externa
GNP: Generación no programada
LC: Limitación de Combustible
LF: Limitación Forzada
LP: Limitación programada
MM: Mantenimiento Mayor
P:Prueba de Puesta en Servicio
PDO: Prueba DO
PMG: Pequeño Medio de Generación
PMGD: Pequeño Medio de Generación Distribuida
PO: Prueba Operacional
RO: Restricción Operativa
SI: Sin información

JUSTIFICACIÓN DE PRINCIPALES DESVIACIONES (*)	
Candelaria 1 Diésel	Mayor generación real por costo marginal.
Canutillar	Mayor generación real por costo marginal.
Ralco	Menor generación real por control cota según decreto de racionamiento preventivo.
San Isidro 1 Gas Arg	Mayor generación real por disponibilidad de gas Argentino.
San Isidro 1 GNL	Menor generación real por control suministro de GNL.
San Isidro 2 Gas Arg	Mayor generación real por disponibilidad de gas Argentino.
San Isidro 2 GNL	Menor generación real por control suministro de GNL.
Atacama-2 Diésel	GNP por costo marginal.
Mejillones-CTM2	Menor generación real por indisponibilidad.

$$(*)\ si \left\{ \begin{array}{c} \left| E_{real} - E_{programada} \right| > 12.5\% E_{programada} \\ y \\ \left| E_{real} - E_{programada} \right| > 0.5\% E_{total\ real} \end{array} \right\}$$

ESTADO DE LAS CENTRALES

3.1. Desconexión Forzada

CENTRALES (≥100 MW)	Disponibilidad (%)	Observaciones
Angamos-ANG1	0.0	Por reparaciónde tubo roto de caldera, según SDCF 2021114859.
Atacama-2 Diésel	95.6	TG2B sale del servicio en forma intempestiva con 110 MW por baja presión combustible líquido, según IF 2021003582.
Bocamina 2	0.0	Con solicitud de desconexión de curso forzoso. Causa informada: Tubo roto caldera y fuga en válvula de línea de agua de alimentación de caldera, según SDCF 2021114480.
CERRO DOMINADOR CSP	0.0	Indisponible por problemas en el sistema de control de nivel de sales, según IF 2021003355.
Cochrane-CCH2	45.8	Por reparación de fuga de vapor en la línea de atemperación, según SDCF 2021114604.
Mejillones-CTM2	32.7	Indisponible por falla en proceso de partida debido a baja presión de agua de circulación, según IF 2021003568
Nueva Renca Diésel	0.0	Indisponible, según IF 2021003198.
Nueva Renca Gas Arg	0.0	Indisponible, según IF 2021003198.
Nueva Renca GNL	0.0	Indisponible, según IF 2021003198.
San Isidro 2 Gas Arg	66.7	TV indisponible. Causa informada: Problemas en válvula de control, según IF 2021003579.
Ventanas 2	72.7	Con solicitud de desconexión de curso forzoso. Causa informada: Tubo roto en la caldera. 2021112521

3.2. Estado de Reserva Estratégica

CENTRALES (≥100 MW)	Disponibilidad (%)	Observaciones
Ventanas 1	100.0	Ventanas 1 se encuentra en Estado de Reserva Estratégica. Por lo tanto, para solicitar su despacho se debe cumplir lo indicado en el “Reglamento de Potencia” (Decreto 62/2006, modificado por el Decreto 42 del 2020), específicamente lo señalado en el “Art. 25 quinquies”

3.3. Limitación Forzada

CENTRALES (≥100 MW)	Disponibilidad (%)	Observaciones
Atacama-1 GNL	64.5	Limitada TG1A a 70 MW por alta temperatura de aire de atomización, según IL 2021002695.
Bocamina 2	92.8	Limitada a 325 MW. Causa informada: Ensuciamiento de línea aire gases, lo que provoca sobrecarga de los ventiladores de tiro inducido de la caldera, según IL 2021002636.
Cochrane-CCH2	45.8	Limitada en 160 MW por fuga de vapor en línea de atemperación, según IL 2021002684.
Guacolda 2	68.6	Limitada en 105 MW. Causa informada: Por parámetros del sistema de circulación, según IL 2021001973.
Mejillones-CTM1	79.0	Limitada en 135 MW por presurización hogar caldera, según IL 2021002669.
Mejillones-CTM2	58.1	Limitada en 100 MW hasta evaluar el comportamiento de la caldera, según IL 2021002297.
Mejillones IEM	93.4	Limitada a 355 MW. Causa informada: Alta vibración descanso N° 1 TV (no puede hacer control primario), según IL 2021002233.
Solar Finis Terrae	80.0	Limitada en 110 MW por cabinas de inversores siniestradas, según IL 2021000247.
Solar PV Conejo	96.2	Limitada en 100 MW, según IL 2021001819.
Tocopilla-U14	62.5	Limitada en 85 MW por alta temperatura vapor recalentado, según IL 2021000609.
Tocopilla-U15	68.2	Limitada en 90 MW por filtración descarga del desaireador, según IL 2021000376.
Ventanas 2	72.7	Limitada en 160 MW. Causa informada: Control de parámetros del sistema de circulación, según IL 2021002643.

3.4. Mantenimiento Mayor

CENTRALES (≥100 MW)	Disponibilidad (%)	Observaciones
Nehuenco 2 Diésel	0.0	Mantenimiento Mayor.
Nehuenco 2 Gas Arg	0.0	Mantenimiento Mayor.

CENTRALES (≥100 MW)	Disponibilidad (%)	Observaciones
Nehuenco 2 GNL	0.0	Mantenimiento Mayor.
Nueva Ventanas	0.0	Mantenimiento Mayor.
Tocopilla-U16 Diésel	0.0	Mantenimiento mayor, según SD 2021107583.
Tocopilla-U16 GNL	0.0	Mantenimiento mayor, según SD 2021107583.

3.5. Prueba de Puesta en Servicio

CENTRALES (≥100 MW)	Disponibilidad (%)	Observaciones
ATACAMA SOLAR S.A.	0.0	En período de puesta en servicio.
CALAMA	0.0	En período de puesta en servicio.
CAMPOS DEL SOL	0.0	En período de puesta en servicio.
Cerro Tigre	0.0	En período de puesta en servicio.
COMBARBALA	0.0	En período de puesta en servicio.
Domeyko	0.0	En período de puesta en servicio.
LLANOS BLANCOS	0.0	En período de puesta en servicio.
LOS OLMOS	0.0	En período de puesta en servicio.
MALLECO NORTE	0.0	En período de puesta en servicio.
PFV Diego de Almagro Sur	0.0	En período de puesta en servicio.
PFV RÍO ESCONDIDO	0.0	En período de puesta en servicio.
PFV SANTA ISABEL	0.0	En período de puesta en servicio.
PFV Sol del Desierto	0.0	En período de puesta en servicio.
PFV SOL DE LILA	0.0	En período de puesta en servicio.
PFV Sol de los Andes	0.0	En período de puesta en servicio.
TAMAYA SOLAR	0.0	En período de puesta en servicio.
Tchamma	0.0	En período de puesta en servicio.

3.6. Restricción Operativa

CENTRALES (≥100 MW)	Disponibilidad (%)	Observaciones
Antilhue	100.0	C. Antilhue U-2 con limitación. Causa informada: Restricción operativa para participar en CSF, según IL 2021002644.
Antuco	100.0	C. Antuco U-1 y U-2, tasa de toma de carga de la central Antuco se deberá limitar a 40 MW por cada hora, con 2 escalones máximos por hora de 20 MW cada 15 minutos, lo anterior para no afectar con golpes de agua a las obras hidráulicas de los canales de regadío (Zañartu, Collao, Ríos - Pinochet, Antuco), que se encuentran inmediatamente aguas abajo de la descarga de la central Antuco. El Mínimo Técnico de la unidad N °1, en base a las pruebas realizadas durante la puesta en servicio es 53 MW. Debido a la entrada en vigencia de temporada de riego 2021/ 2022, la unidad deberá generar una potencia mínima de 80 MW, para cumplir compromisos de regadío con las asociaciones de Canalistas del Laja. Para cargas mayores a 80 MW, la Unidad se debe mantener limitada debido al comportamiento anormal en lógica asociada al set-point del controlador SCADA 800M, por lo que en todo su rango de generación (0 a 160 MW) no participa en el control primario, secundario (AGC) ni Terciario de frecuencia, según IL 2021002458 - 2021002459.
Atacama-1 GNL	100.0	Control de emisiones diarias de NOx y CO, según IL 2021001953.
Atacama-2 GNL	100.0	Control de emisiones diarias de NOx y CO, según IL 2021001953.
Bocamina 2	100.0	Indisponible para realizar regulación de frecuencia secundaria (ACG). Causa informada: Al realizar el cambio de modo de operación de la unidad de modo "Turbina Sigue" a modo "Coordinado", se genera una sobrecarga de los ventiladores de tiro inducido de la caldera. Según IL 2021002486.
Campiche	100.0	Central con restricción para iniciar proceso de puesta E/S entre 22:00 y 05:00 hrs. Causa informada: Restricción medio ambiental por ruidos. Según IL 2021002279.

CENTRALES (≥100 MW)	Disponibilidad (%)	Observaciones
El Toro	100.0	Durante el periodo de riego. Central El Toro podrá variar su potencia activa durante el periodo de riego si se cumplen las siguientes condiciones: 1.- Que las variaciones de generación en la Central El Toro sean compensadas de manera tal que, al final de cada día, el volumen total de agua extraída desde el embalse Laja sea el mismo que el volumen total de agua solicitada por la DOH, como tasa de extracción, para ese día. O, dicho de otra manera, que la tasa de extracción promedio diaria coincida con la tasa de extracción solicitada por la DOH para cada día. 2.- Que las variaciones de generación en la Central El Toro sean administradas de manera tal que durante todo momento la generación de central Antuco se mantenga constante, con una generación equivalente a las extracciones de riego solicitada por la DOH más la hoya intermedia, lo anterior, mediante la adecuada utilización de la bocatoma Polcura. Dado lo anterior, Central El Toro podrá colaborar en control primario de frecuencia (CPF) del Sistema Eléctrico. Considerar para propósito anterior un nivel en bocatoma Polcura cercano a los 735,00 [m.s.n.m.] de manera de disponer de una banda adecuada para reaccionar a las variaciones potenciales producto del CPF.
Nehuenco 1 GNL	100.0	Limitada en sus arranques. Causa informada: Debido a la postergación del LTE + MM Nehuenco I desde 1 de septiembre de 2021 al 1 septiembre de 2022 se limitarán los arranques de esta unidad en el periodo de 12 meses a los siguientes valores como máximo: 1. 4 arranques fríos en el periodo de 12 meses. Este arranque se contabilizará cuando el tiempo que medie entre la detención del CC (TG y TV en virado) y el próximo arranque sea > 36 horas. 2. 1 arranque tibio/caliente por semana. Este arranque se contabilizará cuando el tiempo que medie entre la detención de la unidad (TG y TV en virado) y el próximo arranque sea < 36 horas en un plazo de 7 días corridos. Limitación Ciclo Abierto: 3. 47 arranques sin distinción entre arranque frío/tibio/caliente en el período de 12 meses. Estos arranques se contabilizarán hasta el 31 de agosto de 2022. Lo anterior de acuerdo a carta: GM N° 122/2021 con fecha 8.9.2021 enviada al CEN, según IL 2021002356.
Pangue	100.0	Limitada al aumento en tiempo de partida. Causa informada: Unidad que se encuentre detenida y disponible, aumentará tiempo de arranque en un total de 40 minutos desde la solicitud de partida hasta la sincronización por maniobra de compuerta, según IL 2021002095. Establece mínimo técnico provisorio. Causa informada: De cuerdo a instrucción de operación por central Pangue relacionada a carta Coordinador/Enel y convenio por acuerdo operacional para la gestión de derechos de aguas de generación del embalse Ralco a favor de la cuenca del río Biobío y sus sectores saneamiento riego, firmado entre Junta de Vigilancia río Bíobío y Enel, se informa que en central Pangue se establece un mínimo técnico excepcional de 20 MW para cada una de las unidades sin tiempo límite de trabajo en dicho valor. Según IL 2021002293.
Quintero 1A Diésel	0.0	Limitada a operar con diésel por restricciones ambientales, según IL 2020000259.
Quintero 1B Diésel	0.0	Limitada a operar con diésel por restricciones ambientales, según IL 2020000260.
Ralco	100.0	Limitada a mantener en servicio siempre que el sistema lo requiera. Dicho requerimiento se debe a una condición técnica de válvula protección turbina la cual se encuentra trabajando en forma deficiente y por recomendación entregada por especialistas técnicos que indican disminuir los movimientos de apertura y cierre de dicha válvula y así evitar la degradación acelerada y una indisponibilidad de la unidad por un tiempo prolongado, según IL 2021002169.
San Isidro 1 Diésel	100.0	Limitación operación Combustible de Respaldo; Conforme a la Resolución de Calificación Ambiental (RCA) N° 2/97, de la Comisión Regional del Medio Ambiente (COREMA) de Valparaíso, y la RES. EXTA. N° 25/97, del Director Ejecutivo de la Comisión Nacional de Medio Ambiente (CONAMA), que aprueba la operación de la Unidad I de San Isidro, el uso del combustible de respaldo (Diésel) tiene lugar en caso de emergencia, originada en la falla del suministro de gas natural por una causa fortuita o de fuerza mayor que interrumpa el suministro desde los yacimientos de Argentina y que exista una alta demanda que no sea posible abastecer con centrales hidroeléctricas y térmicas a carbón. El Uso del Combustible no exime del cumplimiento de la Norma de emisión contenida en el RCA y en DS N° 13 Norma de emisión de Centrales Térmicas., según IL 2021000298.
San Isidro 2 Diésel	100.0	Limitación operación Combustible de Respaldo; Conforme a la Resolución de Calificación Ambiental (RCA) N° 340/2005, de la Comisión Regional del Medio Ambiente (COREMA) de Valparaíso, que aprueba la Operación de la Unidad II de San Isidro, el uso del combustible de respaldo (Diésel) tiene lugar en caso de emergencia. Las condiciones de emergencia considerarán, las posibles fallas en el sistema de transporte de gas y fallas operacionales. Las situaciones de emergencia producidas por fallas en el transporte de gas se definen como aquellas situaciones en que, estando temporalmente afectada la Central por problemas de abastecimiento de gas, los requerimientos del Coordinador Eléctrico Nacional demanden a la Central el uso de petróleo Diésel, con el objeto de suplir la demanda de energía eléctrica del sistema, por encontrarnos en esta condición. El Uso del Combustible no exime del cumplimiento de la Norma de emisión contenida en el RCA y en DS N° 13 Norma de emisión de Centrales Térmicas, según IL 2021000299.
Solar PFV Granja Solar	100.0	Limitada al aporte de reactivos. Causa informada: No responde a consigna manual de ajuste de potencia reactiva, según IL 2021002626.

CENTRALES (≥100 MW)	Disponibilidad (%)	Observaciones
Taltal 1 Diésel	100.0	Durante el Mantenimiento Mayor de Unidad TG1 se detectan grietas en carcaza, por lo cual se requiere limitar arranques de la misma por parte de especialistas. Por consiguiente, se solicita dar como prioridad de despachos a Unidad TG2. En caso de requerir despacho de ambas unidades, la unidad TG1 podrá operar sin restricciones, según IL 2021001458.
Taltal 1 GNL	100.0	Durante el Mantenimiento Mayor de Unidad TG1 se detectan grietas en carcaza, por lo cual se requiere limitar arranques de la misma por parte de especialistas. Por consiguiente, se solicita dar como prioridad de despachos a Unidad TG2. En caso de requerir despacho de ambas unidades, la unidad TG1 podrá operar sin restricciones, según IL 2021001458.

4.1. Observaciones

Hora	Centro de Control	Observación
00:00	CDC	Cs. PFV La Cruz, PFV Loma Los Colorados, PE Lebu (ampliación de 6,5 a 10 MW), Dos Valles, PFV Azabache, PFV Río Escondido, PFV Campos de Sol, PFV Sol de Lila, PFV Domeyko, PE Negrete 2, PE Malleco Norte, Aillín, PFV Sol del Desierto, PE Los Olmos, PE Cerro Tigre, PE Tchamma, PFV Sol del Norte, El Pinar U-1, San Javier, PFV La Cruz, Llanos Blancos, PE Mesamávida, PFV Sol de los Andes y PFV Diego de Almagro Sur continúan en período de puesta en servicio.
00:00	Colbún	C. Colbún se declara en condición de agotamiento con la cota de 430,08 m.s.n.m. y un gasto de 76 MWh.
00:00	Enel Generación	C. Pehuenche se declara en condición de agotamiento con la cota de 641,12 m.s.n.m. y un gasto de 130 MWh.
00:00	Enel Generación	C. Rapel se declara en condición de agotamiento con la cota de 104,00 m.s.n.m. y un gasto de 3 MWh.
00:03	Enel Transmisión	SDAC deshabilitado.
00:38	Enor Chile	C. Ujina U-2 con solicitud de desconexión de curso forzoso. Causa informada: Inspección y reparación de fuga en circuito de aceite, según SDCF 2021115249.
01:00	Enel Generación	C. Atacama TG1A disponible y cancelado IF 202100353. Queda limitada en 70 MW. Causa informada: Alta temperatura de aire de atomización con TG1A, según IL 2021002695.
02:12	STS	C. Masisa disponible y cancelado IF 2021003537. Continúa limitada a 7.7 MW, según IL 2021002660.
02:48	Enel Transmisión	S/E Pudahuel interruptor CT1 general de barra de 12 kV interrupción forzada por protecciones, se pierden 11 MW de consumos, según IF 2021003567.
03:38	Enel Transmisión	S/E Pudahuel recuperado los consumos por red de MT.
04:16	AES Andes	C. Cochrane CCH2 sincronizada en pruebas, según SDCF 2021114604.
04:50	Enel Generación	C. Taltal TG1 indisponible. Causa informada: Falla en proceso de partida con diésel, según IF 2021003573.
05:49	Transelec	Línea de 220 kV Ralco - Charrúa 1 abierta para regular tensión.
05:50	Enel Transmisión	S/E Pudahuel cerrado interruptor CT1 general de barra de 12 kV, normalizada la topología y cancelado IF 2021003567.
06:23	Codelco Andina	Línea de 220 kV Tap El Llano - SAG cancelada solicitud de desconexión de curso forzoso SDCF 2021114248.
06:46	Transelec	S/E Castilla interruptor 52E1 interrupción forzada por protecciones con reconexión automática con éxito. Según IF 2021003571.
06:55	CGE	S/E Angol interruptor B6 de la línea de 66 kV Angol - Los Sauces interrupción forzada por protecciones con reconexión automática con éxito, según IF 2021003569.
07:00	Enel Transmisión	SDAC habilitado.
07:06	CGE	Línea de 66 kV Victoria - Collipulli cancelada solicitud de desconexión de curso forzoso SDCF 2021115240.
07:13	Chilquinta	Línea de 66 kV Tap Algarrobo - Casablanca 1 cerrada y cancelado IF 2021003561.
07:16	CGE	SS/EE Collipulli, Angol transfieren sus consumos hacia S/E Angol, topología normal.
08:18	El Pelicano	C. PFV Pelícano con solicitud de desconexión de curso forzoso. Causa informada: Retiro del TT/PP fase 3 siniestrado, pruebas de aislación y revisión de equipos primarios y conductores paño JT1 de S/E El Pelícano, según SDCF 2021114902.
08:25	CGE	S/E Cachapoal banco de condensadores BC-2 de 2.5 MVar indisponible, según IF 2021003577.
08:32	CGE	S/E San Vicente de Tagua Tagua cerrado 52BS para regular tensión.
08:55	Transelec	S/E Itahue interruptor A3 de línea de 154 kV Itahue - Tinguiririca abierta y S/E Tinguiririca interruptor A3 de línea de 154 kV Tinguiririca - Convento Viejo abierta por control transferencia zona de 154 kV.
10:20	CGE	Línea de 66 kV Punta de Cortés - Tuniche interrupción forzada por protecciones, se pierden 12 MW de consumos correspondiente a S/E Tuniche. Causa informada: Estructura chocada, según IF 2021003572.

Hora	Centro de Control	Observación
10:29	Enel Transmisión	S/E Cerro Navia habilitado trip por contingencia específica del ATR 1 ó 2 de 220/110 kV, 400 MVA sobre líneas de 110 kV El Salto - Cerro Navia 1 y 2.
10:30	Enel Generación	C. Taltal TG1 disponible, cancelado IF 2021003573. Queda indisponible para generar con diésel según IL 2021002696.
10:30	CGE	Línea de 66 kV Lo Miranda - Loreto con solicitud de intervención de curso forzoso. Causa informada: Corte de rama con proyección de caída a la línea en la estructura N° 72, según SICF 2021115410.
11:11	Transelec	Línea 154 kV Charrúa - Pueblo Seco con solicitud de intervención de curso forzoso. Causa informada: Corta y poda de árboles con riesgo para la instalación, según SICF 2021115409.
11:17	AES Andes	C. Cochrane CCH2 cancelada solicitud de desconexión de curso forzoso, según SDCF 2021114604. Cancelada limitación IL 2021002684.
11:40	Colbún	C. H. Hornito con solicitud de intervención de curso forzoso. Causa informada: Por falla en canal N°2 de AVR y ante una eventual falla del canal N°1 se necesita reiniciar el AVR, según SICF 2021115438.
12:00	CGE	S/E Tuniche normaliza el 17 % de sus consumos por redes MT.
12:29	CGE	S/E Tuniche normaliza el 33 % de sus consumos por redes MT.
12:38	Colbún	C. H. Hornito cancelada solicitud de intervención de curso forzoso SICF 2021115438.
12:45	Colbún	S/E Calera Centro 52B1 interrupción forzada por protecciones, se pierden 12.5 MW de consumos de Cemento Melón. Causa informada: Intervención fortuita relacionada con trabajos programados SD 2021110899, según IF 2021003575.
12:47	Colbún	S/E Calera Centro 52B1 cerrado, normalizado los consumos de S/E Cemento Melón y cancelado IF 2021003575.
12:47	CGE	S/E Tuniche normaliza el 67 % de sus consumos por redes MT.
13:21	Enel Generación	C. Curillinque sale del servicio en forma intempestiva con 81 MW. Causa informada: Bajo nivel de aceite de estanque acumulador regulador de velocidad, según IF 2021003578.
13:23	Enel Generación	C. Sauzalito con solicitud de intervención de curso forzoso. Causa informada: Intervenir sistema hydroyector principal y auxiliar asociado a extracción de agua tapa descanso turbina, según SICF 2021115456.
13:35	Engie Generación	C. Mejillones CTM2 sincronizada, queda disponible y cancelado IF 2021003568.
13:43	AES Andes	S/E Cochrane Bess con solicitud de desconexión de curso forzoso. Causa informada: Reparación de fuga del refrigerante, según SDCF 2021115462.
13:50	Enor Chile	C. Ujina U-2 cancelada solicitud de desconexión de curso forzoso, según SDCF 2021115249.
14:03	CGE	S/E Tuniche normaliza el 100 % de sus consumos por redes MT.
14:18	CGE	Línea de 66 kV Ovalle - Punitaqui interrupción forzada por protecciones con reconexión automática con éxito, según IF 2021003576.
15:41	Kelar	C. Kelar sin limitación, cancelado IL 2021002689.
16:04	Enel Generación	C. San Isidro 1 TV indisponible. Causa informada: Falla de válvula de control del domo de media presión, según IF 2021003579.
16:06	CGE	S/E Villa Alegre cancelada limitación IL 2021002686.
16:34	Transelec	Línea de 220 kV Antuco - Charrúa - Pangue en servicio teleprotección vía OPLAT cancelada IL 2021002382.
16:34	Transelec	Línea de 220 kV Charrúa - Lagunillas en servicio teleprotección vía MMOO (TPMO-522) cancelada IL 2021001315.
16:34	Transelec	S/E Charrúa paño J15 queda en servicio teleprotecciones de línea de 220 kV Charrúa-Hualqui, cancelada IL 2021002275.
16:34	Transelec	S/E Lagunillas paño J4 queda en servicio teleprotecciones de línea de 220 kV Hualqui - Lagunillas, cancelada IL 2021002274.
16:42	Transelec	Línea de 154 kV Charrúa - Pueblo Seco cancelada solicitud de intervención de curso forzoso, según SICF 2021115409.
16:46	AES Andes	C. Guacolda U-1 limitada a 68 MW con solicitud de intervención de curso forzoso. Causa informada: Eliminar falla en bomba de agua de alimentación 1C, según SICF 2021115518.
16:46	Transelec	S/E Cipreses interruptor A1 con informe de limitación. Causa informada: Inhabilitada protección electromagnética 21/21N sistema 1, según IL 2021002697.
16:46	CGE	S/E Placilla interruptor C1 con solicitud de intervención de curso forzoso. Causa informada: Modificar de carácter urgente los ajustes en la protección del Cto. Placilla a causa de la operación en respaldo del 52CT en conjunto con el 52C1 el lunes 27.12.2021, según IF 2021003548. Según SICF 2021115515.
16:55	Transelec	S/E Cipreses interruptor A2 con informe de limitación. Causa informada: Inhabilitada protección electromagnética 21/21N sistema 1, según IL 2021002698.
17:59	Chilquinta	C. Placilla U-1 indisponible por falla en la partida, según IF 2021002699.
18:31	CGE	Línea de 66 kV Punta de Cortés - Tuniche cerrada, según IF 2021003572.
19:12	Chilquinta	C. Placilla U-1 disponible, según IF 2021002699.
19:13	CGE	S/E Placilla interruptor C1 cancelada solicitud de intervención de curso forzoso, según SICF 2021115515.
19:19	TEN	S/E Cumbre desconectada CCSS de línea de 500 kV Cumbre - Nueva Cardones 1 y 2.
19:20	Transelec	S/E Itahue línea de 154 kV Itahue - Tinguiririca cerrada y S/E Tinguiririca línea de 154 kV Tinguiririca - Convento Viejo cerrada.
19:25	Transelec	S/E Punta de Cortés abierto 52A2 y 52A3 para minimizar profundidad de falla en sistema de 154 kV.
19:46	Transelec	Línea de 220 kV Ralco - Charrúa 1 cerrada.

Hora	Centro de Control	Observación
19:58	Enel Generación	C. Sauzalito cancelada SICF 2021115456.
20:13	Celeoredes	S/E Hualqui con limitación. Causa informada: Indisponibilidad del enlace de comunicación principal (fibra óptica) en S/E Hualqui debido a falla por parte del proveedor telefónica. Queda habilitado enlace de comunicación de respaldo (satelital). Según IL 2021002700.
20:22	Tinguiririca Energía	C. La Confluencia U-1 sale del servicio en forma intempestiva con 55 MW. Causa informada: Alta temperatura en cojinete. Según IF 2021003580.
20:36	AES Andes	C. Guacolda U-1 cancelada solicitud de intervención de curso forzoso, SICF 2021115518. Queda limitada a 140 MW con solicitud de intervención de curso forzoso. Causa informada: Reparar falla en sistema de extracción de escoria, según IL 2021115633.
21:26	Transelec	S/E Punta de Cortés cerrado 52A2 y 52A3.
21:42	Transelec	S/E Itahue interruptor A3 de línea de 154 kV Itahue - Tinguiririca abierta y S/E Tinguiririca interruptor A3 de línea de 154 kV Tinguiririca - Convento Viejo abierta para disminuir profundidad de falla en sistema de 154 kV.
21:53	Enel Generación	C. Atacama TG2B sale del servicio en forma intempestiva con 110 MW. Causa informada: Baja presión combustible líquido, según IF 2021003582.
22:31	Tinguiririca Energía	C. La Confluencia U-1 E/S y disponible. Se cancela IF 2021003580.
23:22	Enel Transmisión	S/E Cerro Navia deshabilitado trip por contingencia específica del ATR 1 ó 2 de 220/110 kV, 400 MVA sobre líneas de 110 kV El Salto - Cerro Navia 1 y 2.
23:45	Prime Energía	C. Degañ cancelada limitación a 6 MW según IL 2021002692. Continúa limitada a 14 MW. Causa informada: Indisponibilidad de equipos generadores. Según IL 2021002701.
23:52	CGE	S/E San Vicente de Tagua Tagua abierto 52BS.

4.2. Otras Observaciones

Hora	Centro de Control	Observación
03:00	CDC	La mayor tasa de disminución de generación Bruta, calculada cada 5 minutos, fue de -25.7 [MW/m].
07:25	CDC	La mayor tasa de aumento de generación Bruta, calculada cada 5 minutos, fue de 22.9 [MW/m].
13:00	CDC	La mayor disminución de generación Bruta horaria fue de -514.1 [MW].
13:22	San Andrés	C. San Andrés comienza a verter.
19:00	CDC	El mayor aumento de generación Bruta horaria fue de 462.6 [MW].
22:00	San Andrés	C. San Andrés deja de verter.
23:59	Enel Generación	Bocatoma Maule de Pehuenche promedio de extracciones diarias es de 5.19 m3/s.
23:59	Enel Generación	Lago Laja promedio de extracciones diarias 63 m3/s, a solicitud de la DOH.
23:59	Enel Generación	Laguna del Maule promedio de extracciones diarias 45 m3/s, a solicitud de la DOH.

4.3. Primera Energización de Instalaciones

Hora	Centrol de Control	Empresa	Instalación
02:44	Transelec	Transelec	S/E Tarapacá paño J4 y línea de 220 kV Tarapacá - Punta Patache 2.
03:46	Transelec	Transelec	S/E Puerto Patache paño J4 y Barra de 220 kV Sección 1.
04:09	Transelec	Transelec	S/E Puerto Patache paño J5 y Barra de 220 kV Sección 2.
04:23	Transelec	Transelec	S/E Puerto Patache paño J1.
04:24	Transelec	Transelec	S/E Puerto Patache paño J2.
04:26	Transelec	Transelec	S/E Puerto Patache paño J3.

SISTEMA ELÉCTRICO NACIONAL

INDISPONIBILIDAD SCADA SEN

Centro de Control	Instalación	Fecha F/S	Hora F/S	Fecha E/S	Hora E/S
Cenizas	S/E Cenizas sin datos SCADA.	06/02/2017	18:50		
Elektragen	Cs. Constitución y Maule datos SCADA.	07/11/2017	08:00		
AES Andes	S/E Mantos Blancos sin datos SCADA.	18/11/2017	18:31		
Enel Generación	S/E Pilmaiquén interruptores B1 Osorno1 y B2 Osorno 2 datos SCADA F/S.	06/12/2018	11:59		
Collahuasi	S/E Collahuasi patio 2 sin datos SCADA.	10/12/2019	16:50		
Enlasa	C. El Peñón sin datos SCADA.	18/12/2019	00:41		
Energía Pacífico	C. Energía Pacífico datos SCADA F/S.	23/06/2020	21:30		
Enlasa	S/E Diego de Almagro 220 kV paño J2 y C. San Lorenzo 2 y 3 datos SCADA F/S.	07/08/2020	18:00		
Codelco Ventanas	S/E Tap Off Codelco Ventanas	24/11/2020	11:46		
Engie Transmisión	S/E Tap Off Quiani 52B1 sin cambio de estado.	20/12/2020	00:00		
TEN	S/E Cumbre dato de T° erróneo.	05/01/2021	11:00		
Enel Generación	C. Ralco sin datos cota y temperatura.	04/06/2021	14:00		
Prime Energía	C. Emelda sin cambio de estado en SCADA.	05/08/2021	07:30		
Colbún	S/E Zaldivar sin datos SCADA.	15/08/2021	07:30		
Engie Transmisión	S/E Chacaya 110 kV sin datos SCADA y telecontrol.	31/08/2021	00:00		
Transelec	S/E Charrúa Barras A y B de 500 kV datos SCADA (Tensiones de barra con diferencia de 3 kV con respecto a líneas y transformadores).	20/11/2021	07:30		
Enlasa	C. Trapén y S/E Los Molinos datos scada.	27/12/2021	01:00		
Newen	C. Newen datos SCADA con error	29/12/2021	07:30		

SISTEMA ELÉCTRICO NACIONAL

COMUNICACIONES SEN					
Centro de Control	**Instalación**	**Fecha F/S**	**Hora F/S**	**Fecha E/S**	**Hora E/S**
Cenizas	Hot line.	07/10/2018	11:50		
Mariposas	Hot line.	23/02/2019	05:00		
ENAP BíoBío	Hot line.	31/10/2020	07:30		
SWC	TG Salvador Hot line.	28/02/2021	12:00		
Cenizas	No contestan el teléfono fijo.	06/08/2021	17:09		
Enel Transmisión	Hot line.	18/12/2021	15:20		
Interchile	Hot line	22/12/2021	17:10	29/12/2021	12:00

ANEXO Nº4

Detalle de mantenimientos programados y forzados correspondientes al día 29 de diciembre de 2021

Número	Tipo	Estado	Empresa	Tipo Solicitud	Origen	Tipo Programación	Linea	Tramo(s)	Tipo Trabajo	Potencia	Trabajos a Realizar	Descripción Nivel Riesgo	Comentario Adicional	Consumo	Empresas Afectadas	Trabajo Requiere	Estado Operativo	Estado Operativo Efectivo	Fecha Inicio	Fecha Fin	Fecha Efectiva Inicio	Fecha Efectiva Fin
2021112701	Linea	Ejecución Exitosa	AES GENER	Intervención	Origen Interno	Programada	NORGENER - CRUCERO 220KV	NORGENER - TAP OFF BARRILES 220KV C1 TAP OFF BARRILES - TAP OFF LA CRUZ 220KV C1 TAP OFF LA CRUZ - CRUCERO 220KV C1 NORGENER - TAP OFF BARRILES 220KV C2 TAP OFF BARRILES - TAP OFF LA CRUZ 220KV C2 TAP OFF LA CRUZ - CRUCERO 220KV C2	Lavado de Aislación	0	Lavado de aislacion Linea Norgener - Crucero Cto 1 y Cto 2 (Postacion de Salida).	Se consideran las medidas pertinentes para desarrollar trabajos en condición segura.	Condiciones requeridas: S/E NorgenerSeñalizar y Reconexión F/S 52J1 y 52J2; S/E Crucero Señalizar y Reconexión F/S 52J12 y 52J13; S/E La CruzSeñalizar y NR 52J1 - 52J2 - 52J-T1 - 52J3; S/E Barriles Señalizar y NR 52J1 , 52J2 , 52H-T1.	No tiene consumo afectado		ninguno			29-12-21 08:00	29-12-21 18:00	29-12-21 09:00	29-12-21 13:30
2021112708	Linea	Ejecución Exitosa	ANGAMOS	Intervención	Origen Interno	Programada	ANGAMOS - KAPATUR 220KV	ANGAMOS - EST, N°28 220KV C1 EST. N°28 - KAPATUR 220KV C1 ANGAMOS - EST. N°4 ANGAMOS C2 220KV C1 EST. N°28 - KAPATUR 220KV C1 EST. N°4 ANGAMOS C2 - EST. N°28 220KV C2	Lavado de Aislación	0	Lavado de aislación línea Angamos - Kapatur Zona Costa Crítica (Torre N° 4 a 27)	Se consideran las medidas pertinentes para desarrollar los trabajos en condición segura.	S/E Angamos: 52J5, 52J6 señalizar y no reconectar; S/E Kapatur: 52J5,52J6, 52J7, 52J8 señalizar y no reconectar	No tiene consumo afectado		ninguno			29-12-21 08:00	29-12-21 18:00	29-12-21 08:20	29-12-21 12:37
2021100631	Linea	Ejecución Exitosa	CAP CMP	Intervención	Origen Interno	Programada	CERRO NEGRO - TOTORALILLO 220KV	CERRO NEGRO NORTE - TOTORALILLO 220KV C1	Lavado de Aislación		Lavado de aislación de estructuras de Línea de Transmisión 220 kV Cerro Negro Norte - Totoralillo con sistema energizado	Pérdida del suministro eléctrico entre SubEstación Cerro Negro Norte (220/23 kV) y SubEstación Totoralillo (220/23 kV)	Trabajo rutinario	No tiene consumo afectado		ninguno			29-12-21 08:00	29-12-21 18:00	29-12-21 07:22	29-12-21 12:01
2021111018	Linea	Ejecución Exitosa	CGE	Intervención	Origen Interno	Programada	CHOAPA - QUEREO 110KV	CHOAPA - QUEREO 110KV C1	Lavado de Aislación	0		Bajo riesgo durante todo el trabajo, faena planificada y controlada en terreno. No existe riesgo sobre ningún equipo primario.	Lavado de aislación con instalación en servicio. Considera precaución interruptor 52H1 de SE Choapa.	No tiene consumo afectado		ninguno			29-12-21 08:00	29-12-21 18:00	29-12-21 10:07	29-12-21 11:21
2021110630	Linea	Ejecución Exitosa	CGE	Intervención	Origen Interno	Programada	CACHAPOAL - MACHALI 66KV	CACHAPOAL - MACHALI 66KV C1	Roce y pode franja servidumbre	0	Se realizara trabajos de poda y roce	bajo riego durante todo el trabajo, faena planificada y controlada en terreno	Por trabajos de poda y roce en tramo de LT 66kV Cachapoal - Machali, se requiere el bloqueo de reconexión del interruptor 52B2 de S/E Cachapoal. Sin consumos afectados.	No tiene consumo afectado		ninguno			29-12-21 08:00	29-12-21 18:00	29-12-21 09:36	29-12-21 20:56
2021110553	Linea	Ejecución Exitosa	CGE	Intervención	Origen Interno	Programada	PAN DE AZUCAR - GUAYACAN 66KV	TAP OFF SAN JUAN - GUAYACAN 66KV C1 PAN DE AZUCAR - TAP OFF SAN JUAN 66KV C2 TAP OFF SAN JUAN - GUAYACAN 66KV C2 PAN DE AZUCAR - TAP OFF SAN JUAN 66KV C1	Roce y pode franja servidumbre	0	Trabajos de poda y roce con la instalación en servicio, requiere bloqueo reconexión interruptor 52B1 de S/E Pan de Azúcar y precaución interruptor 52B1 SE Guayacán.	Bajo riesgo durante todo el trabajo, faenas planificadas y controladas en terreno	Trabajos de poda y roce se realizaran entre las estructuras 15 y estructura 16.	No tiene consumo afectado		ninguno			29-12-21 08:00	29-12-21 18:00	29-12-21 09:25	29-12-21 12:48
2021107563	Linea	Ejecución Exitosa	CGE	Intervención	Origen Interno	Programada	PELEQUEN - MALLOA NUEVA 66KV	PELEQUEN - MALLOA NUEVA 66KV C1	Roce y pode franja servidumbre	0	Poda - Roce de árboles dentro y fuera de franja	Riesgo del Trabajo medio controlado	Se requiere el bloqueo de la reconexión del interruptor 52B4 de S/E Pelequen y 52B4 de S/E Malloa 154kV como medida de precaución ante estos trabajos	No tiene consumo afectado		ninguno			29-12-21 08:00	29-12-21 18:00	29-12-21 09:36	29-12-21 20:56
2021114209	Linea	Ejecución Exitosa	CGE TRANSMISIÓN S.A.	Intervención	Origen Interno	Programada	SANTA MARTA - PADRE HURTADO 110KV	SANTA MARTA - PADRE HURTADO 110KV C1	Roce y pode franja servidumbre		Se realizara trabajo de poda de arboles.	Bajo, trabajo a realizar bajo procedimiento de distancias mínimas de seguridad.	Se solicita bloqueo de reconexiones de 52H3 de SE Santa Marta	No tiene consumo afectado		ninguno			29-12-21 08:00	29-12-21 18:00	29-12-21 11:36	29-12-21 17:34
2021114033	Linea	Ejecución Exitosa	CGE TRANSMISIÓN S.A.	Desconexión	Origen Interno	Programada	ITAHUE - CURICO 66KV	ITAHUE - MOLINA 66KV C1	Otro Tipo de Trabajo		Realizar la apertura sin tensión desconectador 89B1-1 hacia Curicó del Cto.1	Bajo nivel de riesgo	Tiene relación con las solicitudes al CEN N°2021114024 y N°2021114028. La carga del T2 se encuentra transferida hacia el T1 de SE Molina.	No tiene consumo afectado		ninguno			29-12-21 07:00	29-12-21 07:05	29-12-21 06:46	29-12-21 07:25
2021114027	Linea	Ejecución Exitosa	CGE TRANSMISIÓN S.A.	Intervención	Origen Interno	Programada	ITAHUE - CURICO 66KV	ITAHUE - MOLINA 66KV C2 MOLINA - CURICO 66KV C2	Otro Tipo de Trabajo		Bloquear la reconexión del Int. 52B6 en SE Itahue y 52B3 en SE Curicó. Con motivo de los trabajos de mantenimiento que se realizará en el Cto. Molina-Curicó Cto.1	Bajo nivel de riesgo	Tiene relación con la solicitud al CEN N°2021114024	No tiene consumo afectado		ninguno			29-12-21 07:00	29-12-21 16:00	29-12-21 06:47	29-12-21 19:15
2021114024	Linea	Ejecución Exitosa	CGE TRANSMISIÓN S.A.	Desconexión	Origen Interno	Programada	ITAHUE - CURICO 66KV	MOLINA - CURICO 66KV C1	Mantenimiento preventivo		Se realizara instalación de gorros antiguano y limpieza de aislación.	Bajo nivel de riesgo	Tiene relación con la solicitud al CEN N°2021114027	No tiene consumo afectado		ninguno			29-12-21 07:00	29-12-21 16:00	29-12-21 06:46	29-12-21 19:15
2021113987	Linea	Ejecución Exitosa	CGE TRANSMISIÓN S.A.	Intervención	Origen Interno	Programada	COCHARCAS - HUALTE 66KV	COCHARCAS - HUALTE 66KV C1	Roce y pode franja servidumbre		Bloquear reconexión del interruptor 52B5 de S/E Cocharcas por trabajos de poda, roce y tala en la LT 66kV Cocharcas-Hualte.	Riesgo medio con bloqueo.	Poda, roce y tala.	No tiene consumo afectado		ninguno			29-12-21 08:52	29-12-21 18:52	29-12-21 09:53	29-12-21 20:30
2021113662	Linea	Ejecución Exitosa	CGE TRANSMISIÓN S.A.	Intervención	Origen Interno	Programada	LINARES - PARRAL 66KV	RETIRO - PARRAL 66KV C1	Roce y pode franja servidumbre		Bloquear reconexión del interruptor 52B1 de S/E Linares o B2 de S/E Parral por trabajos de poda, roce y tala en la LT 66kV Parral-Retiro.	Riesgo medio con bloqueo.	Poda, roce y tala.	No tiene consumo afectado		ninguno			29-12-21 08:15	29-12-21 18:15	29-12-21 09:54	29-12-21 20:30
2021113629	Linea	Ejecución Exitosa	CGE TRANSMISIÓN S.A.	Intervención	Origen Interno	Programada	LONCOCHE - TEMUCO 66KV L1	ULCANCO - PADRE LAS CASAS 66KV L1 C1 LONCOCHE - PITRUFQUEN 66KV L1 C1 ESTRUCTURA 370 - TEMUCO 66KV L1 C1 PADRE LAS CASAS - ESTRUCTURA 370 66KV L1 C1 TEMUCO - PADRE LAS CASAS 66KV C1 [EN_REVISION] PITRUFQUEN - TAP METRENCO FFCC 66KV L1 C1 EST. 303 - TAP METRENCO FFCC 66 KV C1 [EN_REVISION] EST. 291 - EST. 303 66 KV C1 [EN_REVISION] PITRUFQUEN - EST. 291 66 KV C1 [EN_REVISION] PITRUFQUEN - EST. 220 (SUBTERRANEO) 66 KV C1 [EN_REVISION] EST. 220 - EST. 225 66KV C1 [EN_REVISION] EST. 225 - EST. 243 66KV C1 [EN_REVISION] EST. 243 - EST. 255 66KV C1 [EN_REVISION] EST. 255 - EST. 260 66KV C1 [EN_REVISION] EST. 260 - EST. 266 66KV C1 [EN_REVISION] EST. 266 - EST. 301 66KV C1	Otro Tipo de Trabajo		Bloqueo de reconexión a LT 66 kV Loncoche-Temuco 1 como medida de precaución operacional por faenas proyecto ampliación S/E Padre las Casas.	Riesgo bajo. Trabajos considerando medidas de seguridad y planificación correspondiente.	Bloqueo de reconexión a LT 66 kV Loncoche-Temuco 1 como medida de precaución operacional por faenas proyecto ampliación S/E Padre las Casas.	No tiene consumo afectado		ninguno			29-12-21 08:00	29-12-21 18:00	29-12-21 09:45	29-12-21 15:16
2021111892	Linea	Ejecución Exitosa	CGE TRANSMISIÓN S.A.	Intervención	Origen Interno	Programada	ALONSO DE RIBERA - CHIGUAYANTE 66KV	ESTRUCTURA 60 - ESTRUCTURA 68 66KV C1 ALONSO DE RIBERA - ESTRUCTURA 60 66KV C1 ESTRUCTURA 68 - CHIGUAYANTE 66KV C1	Roce y pode franja servidumbre		Se realizará trabajo de tala y roce en la línea LT Alonso de Ribera-Chiguyante.	Riesgo bajo y controlado. Trabajo realizado con personal calificado.	Se requiere el bloqueo de la reconexión del interruptor 52BR de SE Alonso de Ribera (52B2).	No tiene consumo afectado		ninguno			29-12-21 08:00	29-12-21 18:00	29-12-21 08:34	29-12-21 18:07
2021112475	Linea	Ejecución Exitosa	CMPC PULP SPA.	Intervención	Origen Interno	Programada	CHARRUA - CELULOSA PACIFICO 220KV	SANTA FE - CELULOSA PACIFICO 220KV C1	Otro Tipo de Trabajo		Cosecha forestal de Rodales en torno a línea de Alta Tensión 220 KV tramo Santa Fe - Mininco. Fundo Santa Victoria. Se considera el bloqueo a la reconexión de los interruptores 52JL2 S/E Pacifico, 52JL1 S/E Santa Fe, 52JL4 S/E PRV.	Riesgo bajo, se tomaran todas las medidas de control necesarias.	Cosecha forestal de Rodales en torno a línea de Alta Tensión 220 KV tramo Santa Fe - Mininco. Fundo Santa Victoria. Se considera el bloqueo a la reconexión de los interruptores 52JL2 S/E Pacifico, 52JL1 S/E Santa Fe, 52JL4 S/E PRV.	No tiene consumo afectado		ninguno			29-12-21 08:00	29-12-21 18:00	29-12-21 06:58	29-12-21 18:56
2021112966	Linea	Ejecución Exitosa	CODELCO CHILE - DIVISIÓN ANDINA	Desconexión	Origen Interno	Programada	POLPAICO - QUILAPILUN 220KV C1	POLPAICO - QUILAPILUN 220KV C1	Otro Tipo de Trabajo		Pruebas End to End en sistema S1 y sistema S2 de protección	Pruebas End to End en sistema S1 y sistema S2 de protección. Dichas pruebas se realizaran con los ajustes existentes en protecciones en Paño J4, S/E Polpaico-S/E Quilapilún. Riesgo del Trabajo Bajo.	Las pruebas se realizarán de acuerdo a SODI enviada a Transelec y RNE, Durante las pruebas la Linea estará desenergizada en horario de 18:00 hrs. a 06:00 hrs. Se requiere a disposición interruptor 52J4 de S/E Polpaico para pruebas el cual estará con 89 de línea y barra abierto de acuerdo a SODI con Transelec.	No tiene consumo afectado		ninguno			29-12-21 18:00	30-12-21 06:00	29-12-21 20:07	30-12-21 05:35
2021111576	Linea	Ejecución Exitosa	COMPAÑÍA MINERA CENTINELA	Intervención	Origen Interno	Programada	MUELLE - GUAYAQUES 110 KV	MUELLE - TAP OFF SAIRECABUR 110KV C1 TAP OFF ENLACE ANTUCOYA – GUAYAQUES 110KV C1 TAP OFF LICANCABUR - TAP OFF ENLACE ANTUCOYA 110KV C1 TAP OFF SAIRECABUR - TAP OFF LICANCABUR 110KV C1	Lavado de Aislación	0	Lavado de aislación a línea energizada, solicitado por cliente.	Riesgo bajo, se toman todas las medidas de seguridad para un trabajo seguro.	S/E Muelle: No reconectar 52H4 S/E Guayaques: No reconectar 52HT1 y 52HT3	No tiene consumo afectado		ninguno			29-12-21 08:00	29-12-21 18:00	29-12-21 08:24	29-12-21 19:10
2021112412	Linea	Ejecución Exitosa	CYT OPERACIONES SPA	Intervención	Origen Interno	Programada	MAITENCILLO - CASERONES 220KV L2	MAITENCILLO - ESTRUCTURA 274 220KV L2 C2 ESTRUCTURA 274 - ESTRUCTURA 337 220KV L2 C2 ESTRUCTURA 337 - TAP JORQUERA 220KV L2 C2 TAP JORQUERA - CASERONES 220KV L2 C2	Otro Tipo de Trabajo	0	Lavado de aislación; en instalación energizada (Doble Circuito), LAVADO DE AISLACION ESTR. 01 A 10 - 14 - 45 a 90	Bajo	Actividades: Lavado de aislación; en instalación energizada (Doble Circuito), LAVADO DE AISLACION ESTR. 01 A 10 - 14 - 45 a 90 Restricciones: Subestación Maitencillo, 52J11 con bloqueo a la reconexión inmovilizado Subestación Maitencillo, 52J12 con bloqueo a la reconexión inmovilizado Subestación Caserones, 52J1 con bloqueo a la reconexión inmovilizado Subestación Caserones, 52J2 con bloqueo a la reconexión inmovilizado Tap Off Jorquera, 52JT con bloqueo a la reconexión inmovilizado Instalaciones en Riesgo: L 220kV Maitencillo-Caserones, C1 o L 220kV Maitencillo-Caserones, C2 Temporalidad de los Riesgos: Durante de los trabajos Nivel de Riesgo: Bajo Bloqueos del jefe de faena:	No tiene consumo afectado		ninguno			29-12-21 08:00	29-12-21 18:00	29-12-21 05:38	29-12-21 16:52

2021112411	Linea	Ejecución Exitosa	CYT OPERACIONES SPA	Intervención	Origen Interno	Programada	MAITENCILLO - CASERONES 220KV L1	MAITENCILLO - ESTRUCTURA 274 220KV L1 C1 ESTRUCTURA 274 - ESTRUCTURA 337 220KV L1 C1 ESTRUCTURA 337 - TAP JORQUERA 220KV L1 C1 TAP JORQUERA - CASERONES 220KV L1 C1	Otro Tipo de Trabajo	0	Lavado de aislación; en instalación energizada (Doble Circuito), LAVADO DE AISLACION ESTR. 01 A 10 - 14 - 45 a 90	Bajo	Actividades: Lavado de aislación; en instalación energizada (Doble Circuito), LAVADO DE AISLACION ESTR. 01 A 10 - 14 - 45 a 90 Restricciones: Subestación Maitencillo, S2J11 con bloqueo a la reconexión inmovilizado Subestación Maitencillo, S2J12 con bloqueo a la reconexión inmovilizado Subestación Caserones, S2J1 con bloqueo a la reconexión inmovilizado Subestación Caserones, S2J2 con bloqueo a la reconexión inmovilizado Tap Off Jorquera, S2JT con bloqueo a la reconexión inmovilizado Instalaciones en Riesgo: L 220kV Maitencillo-Caserones, C1 o L 220kV Maitencillo-Caserones, C2 Temporalidad de los Riesgos: Durante de los trabajos Nivel de Riesgo: Bajo Bloqueos del jefe de faena:	No tiene consumo afectado		ninguno			29-12-21 08:00	29-12-21 18:00	29-12-21 05:38	29-12-21 16:52
2021113193	Linea	Ejecución Exitosa	DIEGO DE ALMAGRO TRANSMISORA DE ENERGÍA S.A.	Intervención	Origen Interno	Programada	ILLAPA - CUMBRES 220KV	ILLAPA - CUMBRE 220KV C1 ILLAPA - CUMBRE 220KV C2	Lavado de Aislación		Lavado de aislación con método de Pitón en mano, en las torres de transmisión, se requiere no reconectar las líneas de 220 kV Illapa - Cumbre 1 y 2.	Riesgo de operación de la línea de 220 kV Illapa - Cumbre 1 o 2. Se lavara un circuito a la vez por lo que no existe riesgo de operación de los dos circuitos al mismo tiempo.	Sin comentarios adicionales.	No tiene consumo afectado		ninguno			29-12-21 07:00	29-12-21 18:00	29-12-21 07:34	29-12-21 11:54
2021114011	Linea	Ejecución Exitosa	ENERGÍA EÓLICA LOS OLMOS SPA [En_Revision]	Intervención	Origen Externo	Programada	LOS OLMOS – MULCHEN 220KV [EN_REVISION]	LOS OLMOS 220KV – EST. T13N 220 KV C1 [EN_REVISION]	Otro Tipo de Trabajo		En SE Los Olmos: A solicitud de empresa STS se solicita la No Reconexión de S2J1. por trabajos de empresa Frontel. Faenas en red de MT de Distribución 23 kV correspondiente a Transformar LMT de 2F a 3F, agregando 01 conductor de cobre desnudo N° 6 AWG en Cruce existente con respecto a Línea 220 kV San Gabriel - Mulchen C1.	Trabajos con riesgo controlado, trabajos con supervisión y procedimientos	En SE Los Olmos: A solicitud de empresa STS se solicita la No Reconexión de S2J1. por trabajos de empresa Frontel. Faenas en red de MT de Distribución 23 kV correspondiente a Transformar LMT de 2F a 3F, agregando 01 conductor de cobre desnudo N° 6 AWG en Cruce existente con respecto a Línea 220 kV San Gabriel - Mulchen C1.	No tiene consumo afectado		ninguno			29-12-21 11:00	29-12-21 17:00	29-12-21 11:19	29-12-21 17:22
2021106532	Linea	Ejecución Exitosa	GUACOLDA	Intervención	Origen Interno	Programada	GUACOLDA - MAITENCILLO 220KV L2	GUACOLDA - MAITENCILLO 220KV L2 C3 GUACOLDA - MAITENCILLO 220KV L2 C4	Lavado de Aislación	0	Lavado de aislación desde patio de mufas y estructura N°114. En caso de operación automática, NO reconectar S2J3-S2J4 en SE Guacolda y NO reconectar S2J9-S2J10 en SE Maitencillo.	Se consideran las medidas pertinentes para desarrollar los trabajos en condición segura.	En caso de operación automática, NO reconectar S2J3-S2J4 en SE Guacolda y NO reconectar S2J9-S2J10 en SE Maitencillo.	No tiene consumo afectado		ninguno			29-12-21 08:00	29-12-21 17:00	29-12-21 09:20	29-12-21 17:00
2021106511	Linea	Ejecución Exitosa	GUACOLDA	Intervención	Origen Interno	Programada	GUACOLDA - MAITENCILLO 220KV L1	GUACOLDA - MAITENCILLO 220KV L1 C1 GUACOLDA - MAITENCILLO 220KV L1 C2	Lavado de Aislación	0	Lavado de aislación entre patio de salida y estructura N°94. En caso de operación automática, NO reconectar S2J1-S2J2 en SE Guacolda y NO reconectar S2J5-S2J6 en SE Maitencillo.	Se consideran las medidas pertinentes, para desarrollar los trabajos en condición segura.	En caso de operación automática, NO reconectar S2J1-S2J2 en SE Guacolda y NO reconectar S2J5-S2J6 en SE Maitencillo.	No tiene consumo afectado		ninguno			29-12-21 08:00	29-12-21 17:00	29-12-21 09:20	29-12-21 17:22
2021113221	Linea	Ejecución Exitosa	INTERCHILE S.A.	Intervención	Origen Interno	Programada	NUEVA PAN DE AZUCAR - POLPAICO 500KV	NUEVA PAN DE AZUCAR - POLPAICO 500KV C1 NUEVA PAN DE AZUCAR - POLPAICO 500KV C2	Lavado de Aislación		Lavado de aislación de los circuitos 1 y 2 de LT 2x500kV Nueva Pan de Azúcar - Polpaico.	Existe riesgo de disparo no simultaneo de los circuitos 1 y 2 de LT 2x500kV Nueva Pan de Azúcar - Polpaico, se minimizaran los riesgos tomando las medidas de precaución y seguridad indicadas para los trabajos.	Se requieren las siguientes condiciones en Subestación Nueva Pan de Azucar: Bloqueo de reconexión de Interruptores S2K7 y S2K8. Bloqueo de reconexión de Interruptores S2K10 y S2K11. Se requieren las siguientes condiciones en Subestación Polpaico: Bloqueo de reconexión de Interruptor S2K3. Bloqueo de reconexión de Interruptor S2K4.	No tiene consumo afectado		ninguno			29-12-21 08:00	29-12-21 18:00	29-12-21 08:19	29-12-21 11:09
2021111635	Linea	Ejecución Exitosa	MINERA COLLAHUASI	Intervención	Origen Interno	Programada	LAGUNAS - COLLAHUASI 220KV	LAGUNAS - EST. 180 220KV C2 EST. 180 - EST. 202 220KV C2 EST. 202 – EST. 296 220 KV C2 EST. 296 – COLLAHUASI 220 KV C2 LAGUNAS - EST. 180 220KV C1 EST. 180 - EST. 202 220KV C1 EST. 202 – EST. 296 220 KV C1 EST. 296 – COLLAHUASI 220 KV C1	Lavado de Aislación		LAVADO DE AISLACIÓN ZONA BAJA DE LA LINEA 220 KV LAGUNAS - COLLAHUASI N°1 Y 2	DESCARGA ELÉCTRICA POR LAVADO DE AISLACIÓN	SE REQUIERE RECONEXIÓN AUTOMÁTICA DESHABILITADA EN AMBOS EXTREMOS DE LAS LINEAS A INTERVENIR. S/E LAGUNAS S2J3: Reconexión deshabilitada. S/E LAGUNAS S2J4: Reconexión deshabilitada. S/E COLLAHUASI S2L1: Reconexión deshabilitada. S/E COLLAHUASI S2L2: Reconexión deshabilitada.	No tiene consumo afectado		ninguno			29-12-21 09:00	29-12-21 18:00	29-12-21 09:18	29-12-21 11:42
2021113843	Linea	Ejecución Exitosa	MINERA ESCONDIDA	Intervención	Origen Interno	Programada	OGP1 - NEURARA 69KV	OGP1 - TAP OFF S38 69KV C1 TAP OFF ESTE 6- TAP OFF S37 69KV C1 TAP OFF S34 - TAP OFF S35 69KV C1 TAP OFF S36 - EST. PS8 69KV C1 TAP OFF S37 - TAP OFF S36 69KV C1 TAP OFF S38 - TAP OFF ESTE 6 69KV C1	Lavado de Aislación	0	Lavado de aislación de estructuras.	Riesgo bajo. Trabajos programados y bajo procedimientos respectivos.	Se requiere orden de no reconectar en: S/E OGP1: S2BL2 S/E S38: S2BT1 S/E Este 6: S2B1 S/E S37: S2BT1 S/E S36: S2BT1	No tiene consumo afectado		ninguno			29-12-21 08:00	29-12-21 20:00	29-12-21 10:13	29-12-21 13:25
2021113842	Linea	Ejecución Exitosa	MINERA ESCONDIDA	Intervención	Origen Interno	Programada	O'HIGGINS - COLOSO 220KV	O'HIGGINS - COLOSO 220KV C2 O'HIGGINS - COLOSO 220KV C2 O'HIGGINS - COLOSO 220KV C1 O'HIGGINS - COLOSO 220KV C1	Lavado de Aislación	0	Lavado aisladores Línea 220 kV O'Higgins - Coloso. Circuitos 1 y 2	Riesgo bajo. Trabajos programados y bajo procedimientos respectivos.	Se requiere orden de no reconectar en: S/E O'Higgins el S2J3 y S2J4. S/E Coloso el S2J1 y S2J2.	No tiene consumo afectado		ninguno			29-12-21 08:00	29-12-21 20:00	29-12-21 08:14	29-12-21 13:25
2021113838	Linea	Ejecución Exitosa	MINERA ESCONDIDA	Intervención	Origen Interno	Programada	MEJILLONES - O'HIGGINS 220KV	MEJILLONES - O'HIGGINS 220KV C1	Lavado de Aislación	0	Lavado aisladores Línea 220 kV Mejillones - O'Higgins	Se controlan los riesgo por arco durante el lavado de la línea, empleando procedimiento. Trabajo con bajo nivel de riesgo.	Se requieren las siguientes condiciones: S/E MejillonesReconexión Automática Bloqueada S2J2 S/E O'HigginsReconexión Automática Bloqueada S2J1	No tiene consumo afectado		ninguno			29-12-21 08:00	29-12-21 20:00	29-12-21 08:14	29-12-21 13:25
2021112287	Linea	Ejecución Exitosa	PALMUCHO	Intervención	Origen Interno	Programada	PALMUCHO - ZONA DE CAIDA 66KV	PALMUCHO - ZONA DE CAIDA 66KV C1	Roce y pode franja servidumbre	0	Roce, poda y corte de arboles dentro y fuera de franja.	Corte de arboles cerca del conductor C1	Mantenimiento preventivo de líneas PLM, trabajo realizado por Cobra Servicios. Se envía SODI a operación Enel n° 20-18PAL para precaución de los trabajos.	No tiene consumo afectado		ninguno			29-12-21 08:00	29-12-21 18:00	29-12-21 09:08	29-12-21 20:42
2021106787	Linea	Ejecución Exitosa	PALMUCHO S.A.	Intervención	Origen Interno	Programada	DUQUECO - FAENAS PANGUE 66KV	TAP SANTA BARBARA - FAENAS PANGUE 66KV C1	Roce y pode franja servidumbre		Corte y poda de arboles fuera de franja en predios forestales	Riesgo moderado, se toman los resguardos correspondientes para este tipo de trabajos.	Los trabajos serán realizados por la empresa Cosecha Integral Mecanizada Ltda. (Servicios forestales), trabajos para Forestal Mininco y WOF para trabajos en otros predios todo segun el Plan de Verano 2021-2022	No tiene consumo afectado		ninguno			29-12-21 08:00	29-12-21 18:00	29-12-21 09:08	29-12-21 20:40
2021112448	Linea	Ejecución Exitosa	PRIME ENERGÍA QUICKSTART SPA	Intervención	Origen Externo	Programada	CENTRAL SAN JAVIER - TAP CENTRAL SAN JAVIER 66KV C1 [EN_REVISION]	CENTRAL SAN JAVIER - TAP CENTRAL SAN JAVIER 66KV C1	Roce y pode franja servidumbre		Bloqueo a la reconexión del S2BT1 en S/E Central San Javier a solicitud de Transelec por trabajos de construcción de fundaciones bajo línea de 66 kV San Javier - Constitución, energizada.	Riesgo bajo y controlado de acuerdo a procedimientos de Transelec.	Documento gestionado a solicitud de Transelec.	No tiene consumo afectado		ninguno			29-12-21 08:00	29-12-21 18:00	29-12-21 06:22	29-12-21 18:21
2021112437	Linea	Ejecución Exitosa	PRIME ENERGÍA QUICKSTART SPA	Intervención	Origen Externo	Programada	CENTRAL SAN JAVIER - TAP CENTRAL SAN JAVIER 66KV C1 [EN_REVISION]	CENTRAL SAN JAVIER - TAP CENTRAL SAN JAVIER 66KV C1	Roce y pode franja servidumbre		Bloqueo a la reconexión del S2BT1 en S/E Central San Javier a solicitud de Transelec por trabajos de roce de vegetación en franja de servidumbre de la línea de 66 kV San Javier - Constitución.	Riesgo bajo y controlado de acuerdo a procedimientos de Transelec.	Documento gestionado a solicitud de Transelec.	No tiene consumo afectado		ninguno			29-12-21 08:00	29-12-21 18:00	29-12-21 06:22	29-12-21 15:37
2021111289	Linea	Ejecución Exitosa	PRIME ENERGÍA QUICKSTART SPA	Desconexión	Origen Externo	Programada	LOS CONDORES - LOS VILOS 220KV	CHAGUAL - ESTRUCTURA 01 220KV C1 ESTRUCTURA 01 - LOS VILOS 220KV C1 [EN_REVISION]	Obras Civiles		Línea desenergizada a solicitud de Minera Los Pelambres para trabajos que contemplan la construcción de un muro cortafuegos colindante al paño J7 en S/E Los Vilos.	Riesgo bajo y controlado ya que los trabajos son en instalaciones vecinas de propiedad de Minera Los Pelambres.	Documento ingresado a solicitud de Minera Los Pelambres.	No tiene consumo afectado		ninguno			29-12-21 07:00	29-12-21 19:00	29-12-21 07:39	29-12-21 19:19
2021111514	Linea	Ejecución Exitosa	SISTEMA DE TRANSMISIÓN DEL SUR S.A.	Intervención	Origen Interno	Programada	VALDIVIA - LOS LAGOS 66KV	VALDIVIA - LOS LAGOS 66KV C1	Roce y pode franja servidumbre		Se requiere no reconectar línea 66 kv Valdivia Los lagos, esto por faenas de Roce, podas y talas de árboles con prioridad 1 y 2 en franja de seguridad.	Nivel de riesgo bajo y controlado, se mantendrán las distancias de seguridad con línea energizadas.	(PT 2467 registro interno STS)	No tiene consumo afectado		ninguno			29-12-21 09:00	29-12-21 18:00	29-12-21 09:43	29-12-21 17:20
2021110439	Linea	Ejecución Exitosa	SISTEMA DE TRANSMISIÓN DEL SUR S.A.	Intervención	Origen Externo	Programada	REMEHUE - LOS TAMBORES 66KV	REMEHUE – ENMALLE AEREO 1 66kV C1 ENMALLE AEREO 1 – LOS TAMBORES 66kV C1	Otro Tipo de Trabajo		Se requiere no reconectar línea 66 kV Remehue Los Tambores La Unión, a solicitud de Transelec por faenas de instalación y retiro de portales, tendido de OPGW, tensado y remates entre los vanos 60-61. Trabajos de transmisión en cercanías de líneas de alta tensión.	Nivel de riesgo bajo y controlado.	SODI 982 INTERNA DE TRANSELEC.	No tiene consumo afectado		ninguno			29-12-21 08:00	29-12-21 20:00	29-12-21 07:16	29-12-21 21:37
2021110425	Linea	Ejecución Exitosa	SISTEMA DE TRANSMISIÓN DEL SUR S.A.	Intervención	Origen Externo	Programada	REMEHUE - LA UNION 66KV	REMEHUE - LA UNION 66KV C1	Otro Tipo de Trabajo		Se requiere no reconectar línea 66 kV Remehue - La Unión, a solicitud de Transelec por faenas de instalación y retiro de portales, tendido de OPGW, tensado y remates entre los vanos 60-61. Trabajos de transmisión en cercanías de líneas de alta tensión.	Nivel de riesgo bajo y controlado, por Transelec.	SODI 982 INTERNA DE TRANSELEC.	No tiene consumo afectado		ninguno			29-12-21 08:00	29-12-21 20:00	29-12-21 07:16	29-12-21 21:37
2021111035	Linea	Ejecución Exitosa	STS	Intervención	Origen Interno	Programada	VALDIVIA - PICARTE 66KV	SECCION 1 DE 2 66KV C1 SECCION 2 DE 2 66KV C1 VALDIVIA - PICARTE 66KV C2	Roce y pode franja servidumbre		No reconectar línea 66 kV Valdivia Picarte por faenas de Talas, podas y roce en faja de servidumbre.	El riesgo de la faena es bajo y controlado.	PT 2021-02447 INTERNO DE STS.	No tiene consumo afectado		ninguno			29-12-21 08:00	29-12-21 18:00	29-12-21 09:31	29-12-21 17:39
2021111461	Linea	Ejecución Exitosa	TEN	Intervención	Origen Interno	Programada	LOS CHANGOS – CUMBRE 500KV	LOS CHANGOS – CUMBRE 500KV C1 LOS CHANGOS – CUMBRE 500KV C2	Lavado de Aislación		Lavado de aislación de LT 2 x 500 kV Los Changos - Cumbre, entre estructuras N°198 - 827.	El principal riesgo es la ocurrencia de un flashover. Medidas de mitigación: - Inspección visual del estado de los aisladores. - Verificación de condiciones meteorológicas (Velocidad y dirección del viento) - revisión de calidad del agua.	Se requiere precaución operacional de no reconectar LT 2 x 500 kV Los Changos - Cumbre en ambos extremos, se requiere la deshabilitación de la F79 de los paños K6, K9 en SCHA y paños K1, K4 en SCUM, esto para realizar trabajos de lavado de aislación por contaminación normal.	No tiene consumo afectado		ninguno			29-12-21 07:00	29-12-21 18:00	29-12-21 07:10	29-12-21 12:24
2021113647	Linea	Ejecución Exitosa	TOLCHÉN TRANSMISIÓN SPA	Intervención	Origen Externo	Programada	SAN GABRIEL - MULCHEN 220KV C1	SAN GABRIEL - MULCHEN 220KV	Otro Tipo de Trabajo		No Reconectar Línea 220 kV San Gabriel - Mulchen C1 a solicitud de Frontel por faenas en su red MT de Distribución 23 kV correspondiente a Transformar LMT de 2F a 3F, agregando 01 conductor de cobre desnudo N° 6 AWG en Cruce existente con respecto a Línea 220 kV San Gabriel - Mulchen C1.	Riesgo controlado, se mantendrán las distancias de seguridad con línea 220 kV energizada.	Faenas coordinadas entre CCT-Grupo SAESA, Frontel y Acciona. (SODI 1176 Frontel, registro interno STS).	No tiene consumo afectado		ninguno			29-12-21 11:00	29-12-21 17:00	29-12-21 11:08	29-12-21 17:23
2021115409	Linea	Ejecución Exitosa	TRANSELEC S.A.	Intervención	Origen Interno	Curso Forzoso	PUEBLO SECO - CHARRUA 154 KV	EST. 607N - CHARRUA 154KV C1	Otro Tipo de Trabajo	0	No reconectar interruptores asociados a la instalación con riesgo.	Bajo	Actividades: Corta y poda de arboles con riesgo para la instalacion. Restricciones: Boqueo a la reconexión. Instalaciones en Riesgo: Línea 154 kV Pueblo Seco - Charrúa. Temporalidad de los Riesgos: Durante los trabajos. Nivel de Riesgo: Bajo. Bloqueos del jefe de faena: No hay.	No tiene consumo afectado		ninguno			29-12-21 10:00	29-12-21 20:00	29-12-21 11:11	29-12-21 16:42
2021113759	Linea	Ejecución Exitosa	TRANSELEC S.A.	Intervención	Origen Interno	Programada	LOS CHANGOS – KIMAL 500KV	LOS CHANGOS - KIMAL 500KV C2	Otro Tipo de Trabajo	0	Lavado de aislación L 500KV Los Changos - Kimal C1, C2_Est. 111 a Est. 205.	Bajo	Actividades: Lavado de aislación L 500KV Los Changos - Kimal C1, C2_Est. 111 a Est. 205. Restricciones: Los Changos, S2K10, S2K11, S2K13, S2K14 no reconectar Kimal, S2K2, S2K3, S2K5, S2K6 No reconectar Instalaciones en Riesgo: L 500kV Los Changos - Kimal, C1 o L 500kV Los Changos - Kimal, C2 Temporalidad de los Riesgos: Durante de los trabajos Nivel de Riesgo: Bajo Bloqueos del jefe de faena: No hay	No tiene consumo afectado		ninguno			29-12-21 08:00	29-12-21 18:00	29-12-21 05:38	29-12-21 15:05

2021113758	Linea	Ejecución Exitosa	TRANSELEC S.A.	Intervención	Origen Interno	Programada	LOS CHANGOS – KIMAL 500KV	LOS CHANGOS - KIMAL 500KV C1	Otro Tipo de Trabajo	0	Lavado de aislación L 500KV Los Changos - Kimal C1, C2_Est. 111 a Est. 205.	Bajo	Actividades: Lavado de aislación L 500KV Los Changos - Kimal C1, C2_Est. 111 a Est. 205. Restricciones: Los Changos, 52K10, 52K11, 52K13, 52K14 no reconectar Kimal, 52K2, 52K3, 52K5, 52K6 No reconectar Instalaciones en Riesgo: L 500kV Los Changos - Kimal, C1 o L 500kV Los Changos - Kimal, C2 Temporalidad de los Riesgos: Durante de los trabajos Nivel de Riesgo: Bajo Bloqueos del jefe de faena: No hay	No tiene consumo afectado		ninguno			29-12-21 08:00	29-12-21 18:00	29-12-21 05:38	29-12-21 15:05
2021113486	Linea	Ejecución Exitosa	TRANSELEC S.A.	Intervención	Origen Interno	Programada	SECCIONADORA LO AGUIRRE - ALTO JAHUEL 500KV	SECCIONADORA LO AGUIRRE - EL RODEO 500KV C2 EL RODEO - ALTO JAHUEL 500KV C2	Otro Tipo de Trabajo	0	Trabajos programados para limpieza de aislación de línea empleando a método a distancia, con instalación energizada.	Bajo	Actividades: Trabajos programados para limpieza de aislación de línea empleando a método a distancia, con instalación energizada. Restricciones: No reconectar interruptores asociados a línea de 500 kV Alto Jahuel - Lo Aguirre circuito 1 y 2. Instalaciones en Riesgo: Línea de 500 kV Alto Jahuel - Lo Aguirre circuito 1 o 2. Temporalidad de los Riesgos: Durante la ejecución de los trabajos. Nivel de Riesgo: Bajo. Bloqueos del Jefe de Faena: Señalización y delimitación de la zona de trabajo.	No tiene consumo afectado		ninguno			29-12-21 07:30	29-12-21 14:30	29-12-21 05:50	29-12-21 17:53
2021113485	Linea	Ejecución Exitosa	TRANSELEC S.A.	Intervención	Origen Interno	Programada	SECCIONADORA LO AGUIRRE - ALTO JAHUEL 500KV	ALTO JAHUEL - EL RODEO 500KV C1 EL RODEO - SECCIONADORA LO AGUIRRE 500KV C1	Otro Tipo de Trabajo	0	Trabajos programados para limpieza de aislación de línea empleando a método a distancia, con instalación energizada.	Bajo	Actividades: Trabajos programados para limpieza de aislación de línea empleando a método a distancia, con instalación energizada. Restricciones: No reconectar interruptores asociados a línea de 500 kV Alto Jahuel - Lo Aguirre circuito 1 y 2. Instalaciones en Riesgo: Línea de 500 kV Alto Jahuel - Lo Aguirre circuito 1 o 2. Temporalidad de los Riesgos: Durante la ejecución de los trabajos. Nivel de Riesgo: Bajo. Bloqueos del Jefe de Faena: Señalización y delimitación de la zona de trabajo.	No tiene consumo afectado		ninguno			29-12-21 07:30	29-12-21 14:30	29-12-21 05:50	29-12-21 17:54
2021113293	Linea	Ejecución Exitosa	TRANSELEC S.A.	Intervención	Origen Interno	Programada	LA CEBADA - PUNTA SIERRA 220KV	LA CEBADA - EST. 2348 220KV C2	Otro Tipo de Trabajo	0	Reemplazo de crucetas (Ferretría y Aislación) y pernos escalines, próximos a líneas energizadas (doble circuito).	Bajo	Actividades: Reemplazo de crucetas (Ferretría y Aislación) y pernos escalines, próximos a líneas energizadas (doble circuito), * REEMPLAZO DE CRUCETAS CIRCUITO N°1 y 2 EN ESTR. 244 a 272. ,* REEMPLAZO DE ESCALINES CIRCUITO N°1y2 EN ESTR. 244 a 272. ,* INSPECCION ESTRUCTURA COMPLETA EN ESTR. 244 a 259. sin crucetas ni escalines.,Nota 1: No existen cruces de líneas con terceros en los tramos a intervenir.,Nota 2: Existe inspección permanente para estos trabajos Restricciones: Subestación Punta Sierra, 52J2 con bloqueo a la reconexión inmovilizado Subestación Punta Sierra, 52J1 con bloqueo a la reconexión inmovilizado Subestación Punta Sierra, 52J4 con bloqueo a la reconexión inmovilizado Subestación Punta Sierra, 52J5 con bloqueo a la reconexión inmovilizado Subestación La Cebada, 52J1 con bloqueo a la reconexión inmovilizado Subestación La Cebada, 52J3 con bloqueo a la reconexión inmovilizado Tap-off Monte Redondo, 52JG1 con bloqueo a la reconexión inmovilizado Instalaciones en Riesgo: L 220kV Punta Sierra - La Cebada C2 o L 220KV Punta Sierra - La Cebada C1	No tiene consumo afectado		ninguno			29-12-21 08:00	29-12-21 18:00	29-12-21 05:38	29-12-21 14:15
2021113292	Linea	Ejecución Exitosa	TRANSELEC S.A.	Intervención	Origen Interno	Programada	LA CEBADA - PUNTA SIERRA 220KV	LA CEBADA - TAP MONTE REDONDO 220KV C1 TAP MONTE REDONDO - EST. 2348 220KV C1	Otro Tipo de Trabajo	0	Reemplazo de crucetas (Ferretría y Aislación) y pernos escalines, próximos a líneas energizadas (doble circuito).	Bajo	Actividades: Reemplazo de crucetas (Ferretría y Aislación) y pernos escalines, próximos a líneas energizadas (doble circuito), * REEMPLAZO DE CRUCETAS CIRCUITO N°1 y 2 EN ESTR. 244 a 272. ,* REEMPLAZO DE ESCALINES CIRCUITO N°1y2 EN ESTR. 244 a 272. ,* INSPECCION ESTRUCTURA COMPLETA EN ESTR. 244 a 259. sin crucetas ni escalines.,Nota 1: No existen cruces de líneas con terceros en los tramos a intervenir.,Nota 2: Existe inspección permanente para estos trabajos Restricciones: Subestación Punta Sierra, 52J2 con bloqueo a la reconexión inmovilizado Subestación Punta Sierra, 52J1 con bloqueo a la reconexión inmovilizado Subestación Punta Sierra, 52J4 con bloqueo a la reconexión inmovilizado Subestación Punta Sierra, 52J5 con bloqueo a la reconexión inmovilizado Subestación La Cebada, 52J1 con bloqueo a la reconexión inmovilizado Subestación La Cebada, 52J3 con bloqueo a la reconexión inmovilizado Tap-off Monte Redondo, 52JG1 con bloqueo a la reconexión inmovilizado Instalaciones en Riesgo: L 220kV Punta Sierra - La Cebada C2 o L 220KV Punta Sierra - La Cebada C1	No tiene consumo afectado		ninguno			29-12-21 08:00	29-12-21 18:00	29-12-21 05:38	29-12-21 14:15
2021113282	Linea	Ejecución Exitosa	TRANSELEC S.A.	Intervención	Origen Interno	Programada	PUNTA SIERRA - LAS PALMAS 220KV	LAS PALMAS - ESTRUCTURA 234A (220KV C2)	Otro Tipo de Trabajo	0	Reemplazo de crucetas (Ferretría y Aislación) y pernos escalines, próximos a líneas energizadas (doble circuito)	Bajo	Actividades: Reemplazo de crucetas (Ferretría y Aislación) y pernos escalines, próximos a líneas energizadas (doble circuito), * REEMPLAZO DE CRUCETAS CIRCUITO N°2 EN ESTR. 198 a 203 - 205 a 208 - 210 a 223.,REEMPLAZO DE CRUCETAS CIRCUITO N°1 y 2 EN ESTR. 225 a 243. ,Inspección completa de estructura desde E-197 a E-223. (La inspección no considera las crucetas y escalines del circuito N°2),Inspección completa de estructura desde E224 a E243. (La inspección no considera las crucetas y escalines de los circuitos N°1 y 2).,Nota 1: No existen cruces de líneas con terceros en los tramos a intervenir.,Nota 2: Existe inspección permanente para estos trabajos Restricciones: Subestación Las Palmas, 52J7 con bloqueo a la reconexión inmovilizado Subestación Las Palmas, 52J8 con bloqueo a la reconexión inmovilizado Subestación Punta Sierra, 52J2 con bloqueo a la reconexión inmovilizado Subestación Punta Sierra, 52J3 con bloqueo a la reconexión inmovilizado Subestación Punta Sierra, 52J5 con bloqueo a la reconexión inmovilizado Subestación Punta Sierra, 52J6 con bloqueo a la reconexión inmovilizado Instalaciones en Riesgo: L 220kV Las Palmas - Punta Sierra, C1 o L 220KV Las Palmas -	No tiene consumo afectado		ninguno			29-12-21 08:00	29-12-21 18:00	29-12-21 05:38	29-12-21 17:49
2021113281	Linea	Ejecución Exitosa	TRANSELEC S.A.	Intervención	Origen Interno	Programada	PUNTA SIERRA - LAS PALMAS 220KV	LAS PALMAS - ESTRUCTURA 234A (220KV C1)	Otro Tipo de Trabajo	0	Reemplazo de crucetas (Ferretría y Aislación) y pernos escalines, próximos a líneas energizadas (doble circuito)	Bajo	Actividades: Reemplazo de crucetas (Ferretría y Aislación) y pernos escalines, próximos a líneas energizadas (doble circuito), * REEMPLAZO DE CRUCETAS CIRCUITO N°2 EN ESTR. 198 a 203 - 205 a 208 - 210 a 223.,REEMPLAZO DE CRUCETAS CIRCUITO N°1 y 2 EN ESTR. 225 a 243. ,Inspección completa de estructura desde E-197 a E-223. (La inspección no considera las crucetas y escalines del circuito N°2),Inspección completa de estructura desde E224 a E243. (La inspección no considera las crucetas y escalines de los circuitos N°1 y 2).,Nota 1: No existen cruces de líneas con terceros en los tramos a intervenir.,Nota 2: Existe inspección permanente para estos trabajos Restricciones: Subestación Las Palmas, 52J7 con bloqueo a la reconexión inmovilizado Subestación Las Palmas, 52J8 con bloqueo a la reconexión inmovilizado Subestación Punta Sierra, 52J2 con bloqueo a la reconexión inmovilizado Subestación Punta Sierra, 52J3 con bloqueo a la reconexión inmovilizado Subestación Punta Sierra, 52J5 con bloqueo a la reconexión inmovilizado Subestación Punta Sierra, 52J6 con bloqueo a la reconexión inmovilizado Instalaciones en Riesgo: L 220kV Las Palmas - Punta Sierra, C1 o L 220KV Las Palmas -	No tiene consumo afectado		ninguno			29-12-21 08:00	29-12-21 18:00	29-12-21 05:38	29-12-21 17:49
2021113136	Linea	Ejecución Exitosa	TRANSELEC S.A.	Intervención	Origen Externo	Programada	CHANGOS - KAPATUR 220KV	CHANGOS - KAPATUR 220KV C1	Otro Tipo de Trabajo	0	S/E Los Changos: A solicitud de TEN, bloqueo a la reconexión en apoyo al lavado de aisladores asociados a sus instalaciones de 220 kV.	Instalación con riesgo: L 220 kV Kapatur - Los Changos C1. Temporalidad de los riesgos: Durante los trabajos de TEN. Nivel de riesgo: bajo.	Restricciones: Subestación Los Changos, 52J7, 52J8 no reconectar. Bloqueo del jefe de faena: no hay.	No tiene consumo afectado		ninguno			29-12-21 08:00	29-12-21 18:00	29-12-21 08:00	29-12-21 20:00
2021113132	Linea	Ejecución Exitosa	TRANSELEC S.A.	Intervención	Origen Externo	Programada	CHANGOS - KAPATUR 220KV	CHANGOS - KAPATUR 220KV C2	Otro Tipo de Trabajo	0	S/E Los Changos: A solicitud de TEN, bloqueo a la reconexión en apoyo a trabajos de lavado de aisladores asociados a sus instalaciones.	Instalación con riesgo: L 220 kV Kapatur - Los Changos C2. Temporalidad de los riesgos: Durante los trabajos de TEN. Nivel de riesgo: bajo.	Restricciones: Subestación Los Changos, 52J10, 52J11, 52J12 no reconectar. Bloqueo del jefe de faena: no hay.	No tiene consumo afectado		ninguno			29-12-21 08:00	29-12-21 18:00	29-12-21 08:00	29-12-21 20:00

2021113124	Linea	Ejecución Exitosa	TRANSELEC S.A.	Intervención	Origen Externo	Programada	LOS CHANGOS – KIMAL 500KV	LOS CHANGOS - KIMAL 500KV C1	Otro Tipo de Trabajo	0	S/E Los Changos: A solicitud de TEN, bloqueo a la reconexión en apoyo a sus trabajos de lavado de aisladores en instalaciones de 500 kV.	Instalación con riesgo: L 220 kV Los Changos - Kimal C1. Temporalidad de los riesgos: Durante los trabajos de TEN. Nivel de riesgo: bajo.	Restricciones: Subestación Los Changos, 52K10, 52K11 no reconectar. Bloqueo del jefe de faena: no hay.	No tiene consumo afectado		ninguno			29-12-21 08:00	29-12-21 18:00	29-12-21 10:31	29-12-21 13:53
2021113120	Linea	Ejecución Exitosa	TRANSELEC S.A.	Intervención	Origen Externo	Programada	LOS CHANGOS – KIMAL 500KV	LOS CHANGOS - KIMAL 500KV C2	Otro Tipo de Trabajo	0	S/E Los Changos: A solicitud de TEN, bloqueo a la reconexión en apoyo al lavado de aisladores en instalaciones de 500 kV.	Instalación con riesgo: L 220 kV Los Changos - Kimal C2. Temporalidad de los riesgos: Durante los trabajos de TEN. Nivel de riesgo: bajo.	Restricciones: Subestación Los Changos, 52K13, 52K14 no reconectar. Bloqueo del jefe de faena: no hay.	No tiene consumo afectado		ninguno			29-12-21 08:00	29-12-21 18:00	29-12-21 10:31	29-12-21 13:53
2021112772	Linea	Ejecución Exitosa	TRANSELEC S.A.	Intervención	Origen Interno	Programada	MAITENCILLO - VALLENAR 110KV	ESTRUCTURA 62 - ESTRUCTURA 63 110KV C1 ESTRUCTURA 63 - VALLENAR 110KV C1 MAITENCILLO - ESTRUCTURA 62 110KV C1	Otro Tipo de Trabajo	0	Pruebas de control con paño energizado, SE Maitencillo	Bajo	Actividades: Pruebas de control con paño energizado, SE Maitencillo: De acuerdo con el plan de mantenimiento preventivo anual de sistemas de control, se requiere realizar las siguientes actividades en el paño H4: 1.- Realizar mediciones de tensión CC en circuitos de apertura 1, apertura 2 y cierre del 52H4 tanto en protecciones Sistema 1 y Sistema 2 y en sala de comando. 2.- Realizar medidas de aislación en circuitos CC. 3.- Realizar medidas de Burden en circuitos de CA. Nota: Se extremarán las precauciones considerando una metodología de mantenimiento alternativo de sistemas de control en instalaciones en servicio. Restricciones: No hay Instalaciones en Riesgo: Barra 110 kV, Sección 1-Maitencillo o L 110kV Maitencillo-Vallenar, C1 o Barra 13,2 kV-Vallenar o Tr. Trifásico 01, 110/13,2kV-Vallenar o Tr. Trifásico 02, 110/13,2kV-Vallenar Temporalidad de los Riesgos: Durante de los trabajos Nivel de Riesgo: Bajo Bloqueos del jefe de faena: Subestación Maitencillo, Armarios de control y protecciones paño H4 Señalizar y delimitar zona de trabajo	No tiene consumo afectado		ninguno			29-12-21 08:00	29-12-21 18:00	29-12-21 08:37	29-12-21 12:35
2021112757	Linea	Ejecución Exitosa	TRANSELEC S.A.	Intervención	Origen Interno	Programada	CHARRUA - PANGUE 220KV	TRUPAN - TAP CHOLGUAN 220KV C2 PANGUE - SANTA BARBARA 220KV C2 TAP CHOLGUAN - CHARRUA 220KV C2 SANTA BARBARA - TRUPAN 220KV C2	Otro Tipo de Trabajo	0	No reconectar los interruptores asociados a las instalaciones con riesgo.	Bajo	Actividades: Roce franja servidumbre. Restricciones: Bloqueo a la reconexión. Instalaciones en Riesgo: Línea 220 kV Antuco-Pangue-Charrúa, C3 o Línea 220 kV Pangue-Charrúa, C1. Temporalidad de los Riesgos: Durante los trabajos. Nivel de Riesgo: Bajo. Bloqueos del jefe de faena: No hay.	No tiene consumo afectado		ninguno			29-12-21 08:00	29-12-21 18:00	29-12-21 05:40	29-12-21 20:00
2021112756	Linea	Ejecución Exitosa	TRANSELEC S.A.	Intervención	Origen Interno	Programada	ANTUCO - CHARRUA - PANGUE 220KV	ANTUCO - TAP TRUPAN 220KV C1 TAP TRUPAN - CHARRUA 220KV C1 TAP TRUPAN - TRUPAN 220KV C1 PANGUE - SANTA BARBARA 220KV C1 SANTA BARBARA - TRUPAN 220KV C1	Otro Tipo de Trabajo	0	No reconectar los interruptores asociados a las instalaciones con riesgo.	Bajo	Actividades: Roce franja servidumbre. Restricciones: Bloqueo a la reconexión. Instalaciones en Riesgo: Línea 220 kV Antuco-Pangue-Charrúa, C3 o Línea 220 kV Pangue-Charrúa, C1. Temporalidad de los Riesgos: Durante los trabajos. Nivel de Riesgo: Bajo. Bloqueos del jefe de faena: No hay.	No tiene consumo afectado		ninguno			29-12-21 08:00	29-12-21 18:00	29-12-21 05:40	29-12-21 20:00
2021112718	Linea	Ejecución Exitosa	TRANSELEC S.A.	Intervención	Origen Interno	Programada	CONDORES - PARINACOTA 220KV	CONDORES - PARINACOTA 220KV C1	Otro Tipo de Trabajo	0	Reemplazo de aislación de vidrio por vidrio siliconado, en estructuras de anclaje tramo E21 y E309, con línea energizada.	Bajo	Actividades: Reemplazo de aislación de vidrio por vidrio siliconado, en estructuras de anclaje tramo E21 y E309, con línea energizada. Restricciones: Cóndores, 52J2 No reconectar Parinacota, 52J1 No reconectar Instalaciones en Riesgo: L 220kV Cóndores-Parinacota, C1 Temporalidad de los Riesgos: Durante de los trabajos Nivel de Riesgo: Bajo Bloqueos del jefe de faena: No hay	No tiene consumo afectado		ninguno			29-12-21 08:00	29-12-21 18:00	29-12-21 05:38	29-12-21 15:44
2021112655	Linea	Ejecución Exitosa	TRANSELEC S.A.	Intervención	Origen Interno	Programada	EL SALADO - CHANARAL 23KV	EL SALADO - CHANARAL 23KV C1	Otro Tipo de Trabajo	0	Lavado de aislación; en instalación energizada (Simple Circuito), LAVADO DE AISLACION ESTR. 01 a 07 - 74 - 75 - 80 - 82 a 170.	Bajo	Actividades: Lavado de aislación; en instalación energizada (Simple Circuito), LAVADO DE AISLACION ESTR. 01 a 07 - 74 - 75 - 80 - 82 a 170. Restricciones: Subestación El Salado, 52E1 con bloqueo a la reconexión inmovilizado Subestación Chañaral, 52ET1 con bloqueo a la reconexión inmovilizado Instalaciones en Riesgo: L 023kV El Salado-Chañaral, C1 Temporalidad de los Riesgos: Durante de los trabajos Nivel de Riesgo: Bajo Bloqueos del jefe de faena:	No tiene consumo afectado		ninguno			29-12-21 08:00	29-12-21 18:00	29-12-21 05:38	29-12-21 15:05
2021112646	Linea	Ejecución Exitosa	TRANSELEC S.A.	Intervención	Origen Interno	Programada	ALGARROBAL – MAITENCILLO 220KV	EST 143A – MAITENCILLO 220KV C3	Otro Tipo de Trabajo	0	SE Maitencillo: MPB a Filtro de Acoplamiento dir Algarrobal, .- Inspección Visual y Limpieza, Verificar Estado Conexiones y sellos, reapriete y lubricación, .- Elaboración de informe de mantenimiento	Bajo	Actividades: unidad de acoplamiento, SE Maitencillo: MPB a Filtro de Acoplamiento dir Algarrobal, .- Inspeccion Visual y Limpieza, Verificar Estado Conexiones y sellos, reapriete y lubricacion, .- Elaboracion de informe de mantenimiento,.- Nota: Requiere SODI a Engie por maniobras en Switch TP, .- Nota: Requiere SIP ,.- Nota: Trabajos tiene una duración de dos días, por lo que teleprotecciones se deben bloquear cada día durante la intervención y al finalizar se pondrán en servicio cada día. Restricciones: No hay Instalaciones en Riesgo: L 220kV Maitencillo-Algarrobal , C1 o L 220kV Maitencillo-Algarrobal , C2 o L 220kV Maitencillo-Algarrobal , C3 Temporalidad de los Riesgos: Durante de los trabajos Nivel de Riesgo: Bajo Bloqueos del jefe de faena: Subestación Maitencillo, Cuchilla Puesta tierra en Caja de acoplamiento Maestra a disposición del jefe de faena puesta tierra alternada, sin pérdida de comunicación Subestación Maitencillo, Cuchilla Puesta tierra en Caja de acoplamiento Esclava a disposición del jefe de faena puesta tierra alternada, sin pérdida de comunicación	No tiene consumo afectado		ninguno			29-12-21 10:00	30-12-21 18:00	29-12-21 10:01	30-12-21 11:00
2021112645	Linea	Ejecución Exitosa	TRANSELEC S.A.	Intervención	Origen Interno	Programada	ALGARROBAL – MAITENCILLO 220KV	EST 143A – MAITENCILLO 220KV C2	Otro Tipo de Trabajo	0	SE Maitencillo: MPB a Filtro de Acoplamiento dir Algarrobal, .- Inspección Visual y Limpieza, Verificar Estado Conexiones y sellos, reapriete y lubricación, .- Elaboración de informe de mantenimiento	Bajo	Actividades: unidad de acoplamiento, SE Maitencillo: MPB a Filtro de Acoplamiento dir Algarrobal, .- Inspeccion Visual y Limpieza, Verificar Estado Conexiones y sellos, reapriete y lubricacion, .- Elaboracion de informe de mantenimiento,.- Nota: Requiere SODI a Engie por maniobras en Switch TP, .- Nota: Requiere SIP ,.- Nota: Trabajos tiene una duración de dos días, por lo que teleprotecciones se deben bloquear cada día durante la intervención y al finalizar se pondrán en servicio cada día. Restricciones: No hay Instalaciones en Riesgo: L 220kV Maitencillo-Algarrobal , C1 o L 220kV Maitencillo-Algarrobal , C2 o L 220kV Maitencillo-Algarrobal , C3 Temporalidad de los Riesgos: Durante de los trabajos Nivel de Riesgo: Bajo Bloqueos del jefe de faena: Subestación Maitencillo, Cuchilla Puesta tierra en Caja de acoplamiento Maestra a disposición del jefe de faena puesta tierra alternada, sin pérdida de comunicación Subestación Maitencillo, Cuchilla Puesta tierra en Caja de acoplamiento Esclava a disposición del jefe de faena puesta tierra alternada, sin pérdida de comunicación	No tiene consumo afectado		ninguno			29-12-21 10:00	30-12-21 18:00	29-12-21 10:01	30-12-21 11:00

2021112644	Linea	Ejecución Exitosa	TRANSELEC S.A.	Intervención	Origen Interno	Programada	ALGARROBAL – MAITENCILLO 220KV	EST 141C – MAITENCILLO 220KV C1	Otro Tipo de Trabajo	0	SE Maitencillo: MPB a Filtro de Acoplamiento dir Algarrobal, - Inspección Visual y Limpieza, Verificar Estado Conexiones y sellos, reapriete y lubricación, .- Elaboración de informe de mantenimiento	Bajo	Actividades: unidad de acoplamiento, SE Maitencillo: MPB a Filtro de Acoplamiento dir Algarrobal, - Inspección Visual y Limpieza, Verificar Estado Conexiones y sellos, reapriete y lubricacion, .- Elaboracion de informe de mantenimiento, .- Nota: Requiere SODI a Engie por maniobras en Switch TP, .- Nota: Requiere SIP ,.- Nota: Trabajos tiene una duración de dos días, por lo que teleprotecciones se deben bloquear cada día durante la intervención y al finalizar se pondrán en servicio cada día. Restricciones: No hay Instalaciones en Riesgo: L 220kV Maitencillo-Algarrobal , C1 o L 220kV Maitencillo-Algarrobal , C2 o L 220kV Maitencillo-Algarrobal , C3 Temporalidad de los Riesgos: Durante de los trabajos Nivel de Riesgo: Bajo Bloqueos del jefe de faena: Subestación Maitencillo, Cuchilla Puesta tierra en Caja de acoplamiento Maestra a disposición del jefe de faena puesta tierra alternada, sin pérdida de comunicación Subestación Maitencillo, Cuchilla Puesta tierra en Caja de acoplamiento Esclava a disposición del jefe de faena puesta tierra alternada, sin pérdida de comunicación	No tiene consumo afectado		ninguno			29-12-21 10:00	30-12-21 18:00	29-12-21 10:01	30-12-21 11:00
2021112524	Linea	Ejecución Exitosa	TRANSELEC S.A.	Intervención	Origen Externo	Programada	SECCIONADORA SAN ANDRES - CARDONES 220KV	SECCIONADORA SAN ANDRES - CARDONES 220KV C1	Otro Tipo de Trabajo	0	A solicitud de SAESA, Según SODI 2144, por S/E Seccionadora San Andres: Faenas de lavado de aislación con agua a presión pitón manual a equipos primarios.	Bajo	A solicitud de SAESA, Según SODI 2144, por S/E Seccionadora San Andres: Faenas de lavado de aislación con agua a presión pitón manual a equipos primarios. Restricciones: L 220 kV Cardones - San Andres C1 S/E Cardones Interruptor 52I3 No Reconectar. S/E Cardones Interruptor 52I3/4 No Reconectar. Instalaciones en Riesgo: L 220 kV Cardones - San Andres C1 Temporalidad de los Riesgos: Durante de los trabajos Nivel de Riesgo: Bajo Bloqueos del Jefe de Faena: NO HAY	No tiene consumo afectado		ninguno			29-12-21 08:00	29-12-21 18:00	29-12-21 08:42	29-12-21 15:18
2021112429	Linea	Ejecución Exitosa	TRANSELEC S.A.	Intervención	Origen Interno	Programada	SAN JAVIER - CONSTITUCION 66KV	TAP NIRIVILO - CONSTITUCION 66KV C1	Otro Tipo de Trabajo	0	Programa de Obras del área de Líneas.-	Bajo	Actividades: Construcción de fundaciones bajo de líneas energizadas (Excavaciones, Enfierraduras, Hormigonado, Construcción Malla de Puesta a tierra), Construcción de muros de contención en estructuras 300, 301 y 302 de la línea 66kV San Javier - Constitución.- Instalaciones en Riesgo: L 066kV Constitucion-San Javier, C1. Temporalidad de los Riesgos: Durante los trabajos, por acortamiento de distancia con línea energizada.- Nivel de Riesgo: Bajo.- Bloqueos del jefe de faena: No reconectar Interruptores que sirven a la Línea 66 kV San Javier – Constitución.-	No tiene consumo afectado		ninguno			29-12-21 08:00	29-12-21 18:00	29-12-21 05:50	29-12-21 18:25
2021112428	Linea	Ejecución Exitosa	TRANSELEC S.A.	Intervención	Origen Interno	Programada	SAN JAVIER - CONSTITUCION 66KV	SAN JAVIER - ESTRUCTURA 22 66KV C1 ESTRUCTURA 22 - ESTRUCTURA 23 66KV C1 ESTRUCTURA 23 - ESTRUCTURA 164 66KV C1 ESTRUCTURA 164 - ESTRUCTURA 165 66KV C1 ESTRUCTURA 165 - TAP NIRIVILO 66KV C1	Otro Tipo de Trabajo	0	Programa de Obras del área de Líneas.-	Bajo	Actividades: Construcción de fundaciones bajo de líneas energizadas (Excavaciones, Enfierraduras, Hormigonado, Construcción Malla de Puesta a tierra), Construcción de muros de contención en estructuras 300, 301 y 302 de la línea 66kV San Javier - Constitución.- Instalaciones en Riesgo: L 066kV Constitucion-San Javier, C1. Temporalidad de los Riesgos: Durante los trabajos, por acortamiento de distancia con línea energizada.- Nivel de Riesgo: Bajo.- Bloqueos del jefe de faena: No reconectar Interruptores que sirven a la Línea 66 kV San Javier – Constitución.-	No tiene consumo afectado		ninguno			29-12-21 08:00	29-12-21 18:00	29-12-21 05:50	29-12-21 18:25
2021112395	Linea	Ejecución Exitosa	TRANSELEC S.A.	Intervención	Origen Interno	Programada	MAITENCILLO - VALLENAR 110KV	ESTRUCTURA 62 - ESTRUCTURA 63 110KV C1 ESTRUCTURA 63 - VALLENAR 110KV C1 MAITENCILLO - ESTRUCTURA 62 110KV C1	Otro Tipo de Trabajo	0	Lavado de aislación; en instalación energizada (Simple Circuito), LAVADO DE AISLACION ESTR. 20 a 37 - 40 a 57 - 64 a 66	Bajo	Actividades: Lavado de aislación; en instalación energizada (Simple Circuito), LAVADO DE AISLACION ESTR. 20 a 37 - 40 a 57 - 64 a 66 Restricciones: Subestación Maitencillo, 52H4 con bloqueo a la reconexión inmovilizado Subestación Vallenar, 52HT1 con bloqueo a la reconexión inmovilizado Tap Off El Edén, 52H1 con bloqueo a la reconexión inmovilizado Instalaciones en Riesgo: L 110kV Maitencillo-Vallenar, C1 y Barra 13,2 kV-Vallenar y Tr. Trifásico 01, 110/13,2kV-Vallenar y Tr. Trifásico 02, 110/13,2kV-Vallenar Temporalidad de los Riesgos: Durante de los trabajos Nivel de Riesgo: Bajo Bloqueos del jefe de faena:	No tiene consumo afectado		ninguno			29-12-21 08:00	29-12-21 18:00	29-12-21 05:38	29-12-21 16:42
2021111949	Linea	Ejecución Exitosa	TRANSELEC S.A.	Intervención	Origen Interno	Programada	ANCOA - ALTO JAHUEL 500KV L1	ANCOA - ALTO JAHUEL 500KV L1 C1	Otro Tipo de Trabajo	0	Trabajo programado para instalación de peinetas y placas policarbonato en estructuras de líneas de transmisión.	Bajo	Actividades: Trabajo programado para instalación de peinetas y placas policarbonato en estructuras de líneas de transmisión. Restricciones: No reconectar los interruptores asociados a la línea de 500 kV Ancoa - Alto Jahuel circuito 1. Instalaciones en Riesgo: Línea de 500 kV Ancoa - Alto Jahuel circuito 1. Temporalidad de los Riesgos: Durante ejecución de los trabajos. Nivel de Riesgo: Bajo. Bloqueos del Jefe de Faena: Señalización de la zona de trabajo.	No tiene consumo afectado		ninguno			29-12-21 08:00	29-12-21 18:00	29-12-21 05:50	29-12-21 17:15
2021111940	Linea	Ejecución Exitosa	TRANSELEC S.A.	Intervención	Origen Interno	Programada	POLPAICO - QUILLOTA 220KV	POLPAICO - QUILLOTA 220KV C2	Otro Tipo de Trabajo	0	Trabajos programados para corte y poda de árboles bajo conductor, con instalación energizada.	Bajo	Actividades: Trabajos programados para corte y poda de árboles bajo conductor, con instalación energizada. Restricciones: No reconectar los interruptores asociados a la línea de 220 kV Polpaico - Quillota circuito 1 y 2. Instalaciones en Riesgo: Línea de 220 kV Polpaico - Quillota circuito 1 o 2. Temporalidad de los Riesgos: Durante la ejecución de los trabajos. Nivel de Riesgo: Bajo. Bloqueos del Jefe de Faena: Señalización de la zona de trabajo.	No tiene consumo afectado		ninguno			29-12-21 08:00	29-12-21 18:00	29-12-21 05:50	29-12-21 18:21
2021111939	Linea	Ejecución Exitosa	TRANSELEC S.A.	Intervención	Origen Interno	Programada	POLPAICO - QUILLOTA 220KV	POLPAICO - QUILLOTA 220KV C1	Otro Tipo de Trabajo	0	Trabajos programados para corte y poda de árboles bajo conductor, con instalación energizada.	Bajo	Actividades: Trabajos programados para corte y poda de árboles bajo conductor, con instalación energizada. Restricciones: No reconectar los interruptores asociados a la línea de 220 kV Polpaico - Quillota circuito 1 y 2. Instalaciones en Riesgo: Línea de 220 kV Polpaico - Quillota circuito 1 o 2. Temporalidad de los Riesgos: Durante la ejecución de los trabajos. Nivel de Riesgo: Bajo. Bloqueos del Jefe de Faena: Señalización de la zona de trabajo.	No tiene consumo afectado		ninguno			29-12-21 08:00	29-12-21 18:00	29-12-21 05:50	29-12-21 18:21
2021111930	Linea	Ejecución Exitosa	TRANSELEC S.A.	Intervención	Origen Interno	Programada	NEPTUNO - CHENA 220KV	NEPTUNO - CHENA 220KV C1	Otro Tipo de Trabajo	0	Trabajos programados para roce, corte y poda de árboles cercanos a la línea, con instalación energizada. Coordinado con ENEL.	Bajo	Actividades: Trabajos programados para roce, corte y poda de árboles cercanos a la línea, con instalación energizada. Restricciones: No reconectar los interruptores asociados a la línea de 220 kV Chena - Neptuno 1 y línea de 220 kV Neptuno - Cerro Navia 1 y línea de 220 kV Chena - Cerro Navia 2. Instalaciones en Riesgo: Línea de 220 kV Chena - Neptuno 1 o Línea de 220 kV Neptuno - Cerro Navia 1 o Línea de 220kV Chena - Cerro Navia 2. Temporalidad de los Riesgos: Durante ejecución de los trabajos. Nivel de Riesgo: Bajo. Bloqueos del Jefe de Faena: Señalización y delimitación de la zona de trabajo.	No tiene consumo afectado		ninguno			29-12-21 08:00	29-12-21 18:00	29-12-21 05:50	29-12-21 17:32

2021111929	Linea	Ejecución Exitosa	TRANSELEC S.A.	Intervención	Origen Interno	Programada	CERRO NAVIA - CHENA 220KV	CERRO NAVIA - ESTRUCTURA 72 220KV C2 ESTRUCTURA 72 - CHENA 220KV C2	Otro Tipo de Trabajo	0	Trabajos programados para roce, corte y poda de árboles cercanos a la línea, con instalación energizada. Coordinado con ENEL.	Bajo	Actividades: Trabajos programados para roce, corte y poda de árboles cercanos a la línea, con instalación energizada. Restricciones: No reconectar los interruptores asociados a la línea de 220 kV Chena - Neptuno 1 y línea de 220 kV Neptuno - Cerro Navia 1 y línea de 220 kV Chena - Cerro Navia 2. Instalaciones en Riesgo: Línea de 220 kV Chena - Neptuno 1 o Línea de 220 kV Neptuno - Cerro Navia 1 o Línea de 220kV Chena - Cerro Navia 2. Temporalidad de los Riesgos: Durante ejecución de los trabajos. Nivel de Riesgo: Bajo. Bloqueos del Jefe de Faena: Señalización y delimitación de la zona de trabajo.	No tiene consumo afectado		ninguno			29-12-21 08:00	29-12-21 18:00	29-12-21 05:50	29-12-21 17:32
2021111919	Linea	Ejecución Exitosa	TRANSELEC S.A.	Intervención	Origen Interno	Programada	ALTO JAHUEL - CHENA 220KV	ALTO JAHUEL - EL RODEO 220KV C2 EL RODEO - TAP CENTRAL SANTA MARTA 220KV C2 TAP CENTRAL SANTA MARTA - CHENA 220KV C2	Otro Tipo de Trabajo	0	Trabajos para roce, corte y poda de árboles cercanos a la línea, con instalación energizada. Coordinado con C. Santa Marta.	Bajo	Actividades: Trabajos para roce, corte y poda de árboles cercanos a la línea, con instalación energizada. Restricciones: No reconectar interruptores asociados a la línea de 220 kV Alto Jahuel - Chena circuito 1 y 2. Instalaciones en Riesgo: Línea de 220 kV Alto Jahuel - Chena circuito 1 o 2. Temporalidad de los Riesgos: Durante ejecución de los trabajos. Nivel de Riesgo: Bajo. Bloqueos del Jefe de Faena: Señalización y delimitación de la zona de trabajo.	No tiene consumo afectado		ninguno			29-12-21 08:00	29-12-21 18:00	29-12-21 05:50	29-12-21 18:21
2021111918	Linea	Ejecución Exitosa	TRANSELEC S.A.	Intervención	Origen Interno	Programada	ALTO JAHUEL - CHENA 220KV	ALTO JAHUEL - EL RODEO 220KV C1 EL RODEO - CHENA 220KV C1	Otro Tipo de Trabajo	0	Trabajos para roce, corte y poda de árboles cercanos a la línea, con instalación energizada. Coordinado con C. Santa Marta.	Bajo	Actividades: Trabajos para roce, corte y poda de árboles cercanos a la línea, con instalación energizada. Restricciones: No reconectar interruptores asociados a la línea de 220 kV Alto Jahuel - Chena circuito 1 y 2. Instalaciones en Riesgo: Línea de 220 kV Alto Jahuel - Chena circuito 1 o 2. Temporalidad de los Riesgos: Durante ejecución de los trabajos. Nivel de Riesgo: Bajo. Bloqueos del Jefe de Faena: Señalización y delimitación de la zona de trabajo.	No tiene consumo afectado		ninguno			29-12-21 08:00	29-12-21 18:00	29-12-21 05:50	29-12-21 18:21
2021111731	Linea	Ejecución Exitosa	TRANSELEC S.A.	Intervención	Origen Externo	Programada	CARRERA PINTO - SECCIONADORA SAN ANDRES 220KV	CARRERA PINTO - SECCIONADORA SAN ANDRES 220KV C1	Otro Tipo de Trabajo	0	A solicitud de Saesa, Según SODI 2143, S/E Seccionadora San Andres: Faenas de lavado de aislación con agua a presión pitón manual a equipos primarios.	Bajo	A solicitud de Saesa, Según SODI 2143, S/E Seccionadora San Andres: Faenas de lavado de aislación con agua a presión pitón manual a equipos primarios. Restricciones: L 220 kV Carrera Pinto-San Andres C1 SE Carrera Pinto Interruptor 52J10 No Reconectar SE Carrera Pinto Interruptor 52J11 No Reconectar Instalaciones en Riesgo: L 220 kV Carrera Pinto-San Andres C1 Temporalidad de los Riesgos: Durante de los trabajos Nivel de Riesgo: Bajo Bloqueos del Jefe de Faena: NO HAY	No tiene consumo afectado		ninguno			29-12-21 08:00	29-12-21 18:00	29-12-21 08:42	29-12-21 20:00
2021111081	Linea	Ejecución Exitosa	TRANSELEC S.A.	Intervención	Origen Interno	Programada	ANCOA - ALTO JAHUEL 500KV L2	ANCOA - ALTO JAHUEL 500KV L2 C1	Otro Tipo de Trabajo	0	Programa de mantenimiento de Líneas.	Bajo	Actividades: Corta y/o poda de árboles próximo a instalación energizada.- Instalaciones en Riesgo: Línea 500 kV Ancoa-Alto Jahuel, 2.- Temporalidad de los Riesgos: Durante los trabajos, por acortamiento de distancia con línea energizada.- Nivel de Riesgo: Bajo.- Bloqueos del Jefe de Faena: No reconectar Interruptores que sirven a la Línea 500 kV Ancoa-Alto Jahuel, 2.-	No tiene consumo afectado		ninguno			29-12-21 08:00	29-12-21 18:00	29-12-21 05:50	29-12-21 16:52
2021111073	Linea	Ejecución Exitosa	TRANSELEC S.A.	Intervención	Origen Interno	Programada	SAN JAVIER - CONSTITUCION 66KV	SAN JAVIER - ESTRUCTURA 22 66KV C1 ESTRUCTURA 22 - ESTRUCTURA 23 66KV C1 ESTRUCTURA 23 - ESTRUCTURA 164 66KV C1 ESTRUCTURA 164 - ESTRUCTURA 165 66KV C1 ESTRUCTURA 165 - TAP NIRIVILO 66KV C1	Otro Tipo de Trabajo	0	Programa de mantenimiento de Líneas.	Bajo	Actividades: Roce de vegetación en franja de servidumbre.- Instalaciones en Riesgo: Línea 66 kV San Javier – Constitución.- Temporalidad de los Riesgos: Durante los trabajos, por acortamiento de distancia con línea energizada.- Nivel de Riesgo: Bajo.- Bloqueos del Jefe de Faena: No reconectar Interruptores que sirven a la Línea 66 kV San Javier – Constitución.-	No tiene consumo afectado		ninguno			29-12-21 08:00	29-12-21 18:00	29-12-21 05:50	29-12-21 15:47
2021111071	Linea	Ejecución Exitosa	TRANSELEC S.A.	Intervención	Origen Interno	Programada	SAN JAVIER - CONSTITUCION 66KV	TAP NIRIVILO - CONSTITUCION 66KV C1	Otro Tipo de Trabajo	0	Programa de mantenimiento de Líneas.	Bajo	Actividades: Roce de vegetación en franja de servidumbre.- Instalaciones en Riesgo: Línea 66 kV San Javier – Constitución.- Temporalidad de los Riesgos: Durante los trabajos, por acortamiento de distancia con línea energizada.- Nivel de Riesgo: Bajo.- Bloqueos del Jefe de Faena: No reconectar Interruptores que sirven a la Línea 66 kV San Javier – Constitución.-	No tiene consumo afectado		ninguno			29-12-21 08:00	29-12-21 18:00	29-12-21 05:50	29-12-21 15:47
2021111065	Linea	Ejecución Exitosa	TRANSELEC S.A.	Intervención	Origen Interno	Programada	ANCOA - ALTO JAHUEL 500KV L1	ANCOA - ALTO JAHUEL 500KV L1 C1	Otro Tipo de Trabajo	0	Programa de mantenimiento de Líneas.	Bajo	Actividades: Reemplazo de cadenas de aislación con línea energizada, retiro e instalación de medidas de mitigación fallas aves en varias estructuras.- Instalaciones en Riesgo: L 500kV Ancoa-Alto Jahuel, C1.- Temporalidad de los Riesgos: Durante los trabajos, por acortamiento de distancia con línea energizada.- Nivel de Riesgo: Bajo.- Bloqueos del Jefe de Faena: No reconectar Interruptores que sirven a la Línea 500 kV Ancoa-Alto Jahuel, C1.-	No tiene consumo afectado		ninguno			29-12-21 08:00	29-12-21 18:00	29-12-21 05:50	29-12-21 16:15
2021111057	Linea	Ejecución Exitosa	TRANSELEC S.A.	Intervención	Origen Interno	Programada	ENTRE RIOS - ANCOA 500KV	ENTRE RIOS - ANCOA 500KV C1	Otro Tipo de Trabajo	0	Programa de mantenimiento de Líneas.	Bajo	Actividades: Roce bajo la línea energizada.- Instalaciones en Riesgo: Línea 500 kV Entre Ríos-Ancoa, 1.- Temporalidad de los Riesgos: Durante los trabajos, por acortamiento de distancia con línea energizada.- Nivel de Riesgo: Bajo.- Bloqueos del Jefe de Faena: No reconectar Interruptores que sirven a la Línea 500 kV Entre Ríos-Ancoa, 1.-	No tiene consumo afectado		ninguno			29-12-21 08:00	29-12-21 18:00	29-12-21 05:50	29-12-21 17:49
2021111052	Linea	Ejecución Exitosa	TRANSELEC S.A.	Intervención	Origen Interno	Programada	ANCOA - ALTO JAHUEL 500KV L1	ANCOA - ALTO JAHUEL 500KV L1 C1	Otro Tipo de Trabajo	0	Programa de mantenimiento de Líneas.	Bajo	Actividades: Roce bajo la línea energizada.- Instalaciones en Riesgo: Línea 500 kV Ancoa-Alto Jahuel, 1.- Temporalidad de los Riesgos: Durante los trabajos, por acortamiento de distancia con línea energizada.- Nivel de Riesgo: Bajo.- Bloqueos del Jefe de Faena: No reconectar Interruptores que sirven a la Línea 500 kV Ancoa-Alto Jahuel, 1.-	No tiene consumo afectado		ninguno			29-12-21 08:00	29-12-21 18:00	29-12-21 05:50	29-12-21 20:00
2021110967	Linea	Ejecución Exitosa	TRANSELEC S.A.	Intervención	Origen Interno	Programada	CENTRAL CIPRESES - ITAHUE 154KV	CENTRAL CIPRESES - TAP RIO MELADO 154KV C2 EL COLORADO - ITAHUE 154KV C2 TAP RIO MELADO - VARIANTE EL COLORADO 154KV C2 VARIANTE EL COLORADO - EL COLORADO 154KV C2	Otro Tipo de Trabajo	0	Programa de mantenimiento de Líneas.	Bajo	Actividades: Roce bajo la línea energizada.- Instalaciones en Riesgo: Línea 154 kV Cipreses-Itahue, Circuito 1 o Línea 154 kV Cipreses-Itahue, Circuito 2.- Temporalidad de los Riesgos: Durante los trabajos, por acortamiento de distancia con línea energizada.- Nivel de Riesgo: Bajo.- Bloqueos del Jefe de Faena: No reconectar Interruptores que sirven a la Línea 154 kV Cipreses-Itahue, Circuito 1 y Circuito 2.-	No tiene consumo afectado		ninguno			29-12-21 08:00	29-12-21 18:00	29-12-21 05:50	29-12-21 18:21
2021110966	Linea	Ejecución Exitosa	TRANSELEC S.A.	Intervención	Origen Interno	Programada	CENTRAL CIPRESES - ITAHUE 154KV	CENTRAL CIPRESES - CENTRAL CURILINQUE 154KV C1 CENTRAL CURILINQUE - VARIANTE EL COLORADO 154KV C1 EL COLORADO - ITAHUE 154KV C1 VARIANTE EL COLORADO - EL COLORADO 154KV C1	Otro Tipo de Trabajo	0	Programa de mantenimiento de Líneas.	Bajo	Actividades: Roce bajo la línea energizada.- Instalaciones en Riesgo: Línea 154 kV Cipreses-Itahue, Circuito 1 o Línea 154 kV Cipreses-Itahue, Circuito 2.- Temporalidad de los Riesgos: Durante los trabajos, por acortamiento de distancia con línea energizada.- Nivel de Riesgo: Bajo.- Bloqueos del Jefe de Faena: No reconectar Interruptores que sirven a la Línea 154 kV Cipreses-Itahue, Circuito 1 y Circuito 2.-	No tiene consumo afectado		ninguno			29-12-21 08:00	29-12-21 18:00	29-12-21 05:50	29-12-21 18:21
2021110812	Linea	Ejecución Exitosa	TRANSELEC S.A.	Intervención	Origen Interno	Programada	FRUTILLAR NORTE - PUERTO MONTT 220KV	EST. 1.C1 - TAP AURORA 220KV C1 FRUTILLAR NORTE - EST 1.C1 220KV C1	Otro Tipo de Trabajo	0	Trabajos coordinados con Parque Aurora	Bajo	Actividades: Tendido de perlón, conductores y cable de guardia OPGW sobre línea energizada 1x220 kV Acometida a S/E Aurora (TAP-OFF), por los trabajos de tendido de conductores de nueva línea 2x550 kV Pichirropulli - Tineo, entre vanos 354-355 Restricciones: Restricción a la reconexión Instalaciones en Riesgo: Línea 220kV Frutillar Norte - P. Montt C1 Temporalidad de los Riesgos: Durante de los trabajos Nivel de Riesgo: Bajo Bloqueos del jefe de faena: No hay.- Observación: No reconectar los interruptores asociados a la línea	No tiene consumo afectado		ninguno			29-12-21 08:00	29-12-21 18:00	29-12-21 05:40	29-12-21 20:00
2021110323	Linea	Ejecución Exitosa	TRANSELEC S.A.	Intervención	Origen Interno	Programada	DUQUECO - LOS PEUMOS 220KV	DUQUECO - LOS PEUMOS 220KV C1	Otro Tipo de Trabajo	0	Trabajos coordinados con STN y CGE	Bajo	Actividades: Corte y poda de arboles Restricciones: Restricción a la reconexión.- Instalaciones en Riesgo: Línea 220kV Duqueco-Los Peumos, C1 Temporalidad de los Riesgos: Durante de los trabajos Nivel de Riesgo: Bajo Bloqueos del jefe de faena: No hay.- Observación: No reconectar los interruptores asociados a la línea	No tiene consumo afectado		ninguno			29-12-21 08:00	29-12-21 18:00	29-12-21 05:37	29-12-21 17:15

2021110313	Linea	Ejecución Exitosa	TRANSELEC S.A.	Intervención	Origen Interno	Programada	CHARRUA – SECCIONADORA EL ROSAL 220KV	CHARRUA – TAP EL ROSAL 220KV C1 TAP EL ROSAL – EST. 61A 220KV C1	Otro Tipo de Trabajo	0	Trabajos coordinados con ENGIE	Bajo	Actividades: Roce de franja de servidumbre Restricciones: Restricción a la reconexión.- Instalaciones en Riesgo: Línea 220kV Charrua-El Rosal, C1 Temporalidad de los Riesgos: Durante de los trabajos Nivel de Riesgo: Bajo Bloqueos del jefe de faena: No hay.- Observación: No reconectar los interruptores asociados a la línea	No tiene consumo afectado		ninguno			29-12-21 08:00	29-12-21 18:00	29-12-21 05:40	29-12-21 20:00
2021110736	Linea	Ejecución Exitosa	TRANSMISORA BAQUEDANO S.A.	Intervención	Origen Interno	Programada	EST. DE BOMBEO SG N°1 - EST. DE BOMBEO SG N°2 110KV	EST BOMBEO SG 1 - EST BOMBEO SG 2 110KV C1 PATIO MUFAS EST BOMBEO SG 1 - EST BOMBEO SG 1 110KV C1	Lavado de Aislación		Lavado de aisladores de estructuras de línea. Condiciones requeridas: no reconectar 52H3 S/E Bombeo Sierra Gorda 1; no reconectar 52HT1 S/E Bombeo Sierra Gorda 2.	El riesgo del trabajo es bajo.	Lavado de aisladores de estructuras de línea. Condiciones requeridas: no reconectar 52H3 S/E Bombeo Sierra Gorda 1; no reconectar 52HT1 S/E Bombeo Sierra Gorda 2.	No tiene consumo afectado		ninguno			29-12-21 08:00	29-12-21 18:00	29-12-21 07:55	29-12-21 13:55
2021105750	Linea	Ejecución Exitosa	TRANSMISORA VALLE ALLIPEN	Intervención	Origen Interno	Programada	CUNCO - MELIPEUCO 110KV	CUNCO - MELIPEUCO 110KV C1	Roce y pode franja servidumbre	0	Poda, roce, tala menor y chipeo en franja de servidumbre.	Bajo, los trabajos serán realizados por personal especialista bajo normas de seguridad.	S/E Melipeuco: interruptor 52H1 cuenta con reconexión automática deshabilitada. S/E Cunco: se coordinará con STS la no reconexión del interruptor 52H2 de caso de apertura.	No tiene consumo afectado		ninguno			29-12-21 08:00	29-12-21 18:00	29-12-21 08:36	29-12-21 18:14
2021105692	Linea	Ejecución Exitosa	TRANSMISORA VALLE ALLIPEN	Intervención	Origen Interno	Programada	RIO TOLTEN - CUNCO 110KV	RIO TOLTEN - CUNCO 110KV C1	Roce y pode franja servidumbre	0	Roce, poda, tala menor y chipeo en franja de servidumbre.	Bajo, pues el trabajo será realizado por personal calificado siguiendo normas de seguridad.	S/E Río Tolthn: 52J1 posee reconexión automática deshabilitada. S/E Cunco: se coordinará con STS la no reconexión del interruptor 52H1 en caso de apertura.	No tiene consumo afectado		ninguno			29-12-21 08:00	29-12-21 18:00	29-12-21 08:36	29-12-21 18:14

Número	Tipo	Estado	Empresa	Tipo Solicitud	Origen	Tipo Programación	Central	Unidad(es)	Tipo Trabajo	Potencia	Trabajos a Realizar	Descripción Nivel Riesgo	Comentario Adicional	Consumo	Empresas Afectadas	Trabajo Requiere	Estado Operativo	Estado Operativo Efectivo	Fecha Inicio	Fecha Fin	Fecha Efectiva Inicio	Fecha Efectiva Fin
2021114156	Central Generadora	Ejecución Exitosa	AES ANDES S.A.	Desconexión	Origen Interno	Programada	HP MAITENES	HP MAITENES U1	Mantenimiento preventivo		Se requiere desconexión para realizar reparación de fijación que se encuentra suelta en el generador.	Riesgo es bajo debido a que trabajos se realizarán con equipo desenergizado.	Sin observaciones.	No tiene consumo afectado		ninguno	DP (Desconexión Programada)		29-12-21 06:00	29-12-21 22:00	29-12-21 05:52	29-12-21 18:35
2021113602	Central Generadora	Ejecución Exitosa	CMPC PAPELES CORDILLERA	Intervención	Origen Interno	Programada	TER CMPC CORDILLERA	CENTRAL COMPLETA	Otro Tipo de Trabajo	40	Se necesita sincronizar Unidad Generadora por 3 horas para realizar pruebas de validación del CEMS de Central Térmica Cordillera a solicitud de la Superintendencia del Medio Ambiente (SMA). Pruebas de mediciones Gases y Flujos. La unidad Generadora estará disponible en caso de ser requerida por el CEN.	Riesgo Bajo, pruebas de validación CEMs	La unidad Generadora estará disponible en caso de ser requerida por el CEN.	No tiene consumo afectado		ninguno	PO (Prueba Operacional)		29-12-21 17:00	29-12-21 20:00	29-12-21 16:34	29-12-21 17:50
2021108331	Central Generadora	Ejecución Exitosa	COCHRANE	Intervención	Origen Interno	Programada	TER COCHRANE	TER COCHRANE U1	Otro Tipo de Trabajo	274.92	Pruebas de válvulas de turbina, pruebas de sobrevelocidad y pruebas de funcionamiento a bombas de aceite control y lubricación turbina.	Riesgo bajo ya que son pruebas rutinarias	Pruebas de válvulas de turbina, pruebas de sobrevelocidad y pruebas de funcionamiento a bombas de aceite control y lubricación turbina. La carga de la unidad debe estar sobre 150 MW, sobre este valor no se requiere un valor de carga en particular.	No tiene consumo afectado		ninguno	PO (Prueba Operacional)		29-12-21 11:00	29-12-21 12:30	29-12-21 11:25	29-12-21 12:12
2021115249	Central Generadora	Ejecución Exitosa	COMPAÑÍA DOÑA INÉS DE COLLAHUASI SCM	Desconexión	Origen Interno	Curso Forzoso	TER UJINA	TER UJINA U2	Otro Tipo de Trabajo		Inspección y reparación de fuga en circuito de aceite.	El riesgo del trabajo es bajo.	Unidad Ujina2 se encontraba en servicio, al momento de presentarse la fuga de aceite.	No tiene consumo afectado		ninguno	DF (Desconexión Forzada)		29-12-21 00:38	29-12-21 23:59	29-12-21 00:38	29-12-21 13:50
2021114902	Central Generadora	Ejecución Exitosa	EL PELÍCANO SOLAR COMPANY SPA	Desconexión	Origen Interno	Curso Forzoso	PFV EL PELICANO	CENTRAL COMPLETA	Otro Tipo de Trabajo		Retiro del TT/PP Fase 3 Siniestrado, pruebas de aislación y revisión de equipos primarios y conductores paño JT1 de S/E El Pelicano	Al realizar el retiro del TT/PP Siniestrado y pruebas de aislación a equipos primarios y conductores paño JT1 de S/E El Pelicano se está expuesto a los siguientes riesgos, Caída al mismo y distinto Nivel, golpeado por objeto de altura, golpeado en contra, atrapamiento, radiación UV, arco eléctrico.	Para este trabajo se solicita la apertura de 89J9-3 y el aterrizaje del 89J9-3T en S/E Don Hector por parte de Transelec. SODI 39 2021	No tiene consumo afectado		ninguno	DF (Desconexión Forzada)		29-12-21 08:00	31-12-21 18:00	29-12-21 08:18	31-12-21 14:47
2021114162	Central Generadora	Ejecución Exitosa	EMELDA	Intervención	Origen Interno	Programada	TER EMELDA	TER EMELDA U2	Otro Tipo de Trabajo	35.43	Pruebas para verificación de parámetros operacionales con carga variable entre 5 MW y plena carga.	No existen riesgos asociados debido a que la prueba es para verificación de parámetros operacionales para asegurar la calidad del servicio.	Emelda TG2 100% disponible en caso de ser requerida por el CDC.	No tiene consumo afectado		ninguno	PO (Prueba Operacional)		29-12-21 11:00	29-12-21 21:00	29-12-21 11:48	29-12-21 15:17
2021114157	Central Generadora	Ejecución Exitosa	EMELDA	Intervención	Origen Interno	Programada	TER EMELDA	TER EMELDA U1	Otro Tipo de Trabajo	36.53	Pruebas para verificación de parámetros operacionales con carga variable entre 5 MW y plena carga.	No existen riesgos asociados debido a que la prueba es para verificación de parámetros operacionales para asegurar la calidad del servicio.	Emelda TG1 100% disponible en caso de ser requerida por el CDC.	No tiene consumo afectado		ninguno	PO (Prueba Operacional)		29-12-21 10:00	29-12-21 20:00	29-12-21 10:06	29-12-21 11:32
2021115456	Central Generadora	Ejecución Exitosa	ENEL GENERACIÓN CHILE S.A.	Intervención	Origen Interno	Curso Forzoso	HP SAUZALITO	CENTRAL COMPLETA	Otro Tipo de Trabajo		Se requiere intervenir sistema Hydroyector Principal y auxiliar asociado a extracción de agua tapa descanso turbina.	Riesgo bajo para el sistema	Sin comentarios	No tiene consumo afectado		ninguno	N (Conectada Normal)		29-12-21 13:30	29-12-21 17:00	29-12-21 13:23	29-12-21 19:58
2021114008	Central Generadora	Ejecución Exitosa	ENEL GREEN POWER CHILE S.A.	Desconexión	Origen Interno	Programada	PE RENAICO I	CENTRAL COMPLETA	Relleno de SF6		Por fuga en Equipo Híbrido JT1, se requiere llenado de GAS SF6 en polo 1.	Por fuga en Equipo Híbrido JT1, se requiere llenado de GAS SF6 en polo 1.	Por fuga en Equipo Híbrido JT1, se requiere llenado de GAS SF6 en polo 1.	No tiene consumo afectado		ninguno	DN (Desconectada Normal)		29-12-21 08:30	29-12-21 19:00	29-12-21 11:14	29-12-21 12:34
2021111901	Central Generadora	Ejecución Exitosa	EQUIPOS GENERACION	Intervención	Origen Interno	Programada	TER CEMENTOS BIO BIO CENTRO	CENTRAL COMPLETA	Mantenimiento preventivo	8	Pruebas con máximo de carga 8 MWH de Central Cemento Bio Bio para realizar mediciones ambientales con central.	Riesgo Bajo, pruebas con carga con central Cemento Bio Bio.	(SODI 01 de CBB, registro interno STS)	No tiene consumo afectado		ninguno	PO (Prueba Operacional)	N (Conectada Normal)	29-12-21 05:00	29-12-21 20:30	29-12-21 07:44	29-12-21 16:27
2021113085	Central Generadora	Ejecución Exitosa	ESPINOS S.A	Intervención	Origen Interno	Programada	TER OLIVOS	CENTRAL COMPLETA	Otro Tipo de Trabajo	115.2	Generación mínimo técnico 1,30 MW con carga variable hasta 5,0 MW, chequeo sincronismo grupos , temperatura equipos, verificación lectura Scada.	El riesgo es bajo, porque se generara a baja carga variable.	Generación mínimo técnico 1,30 MW con carga variable hasta 5,0 MW, chequeo sincronismo grupos , temperatura equipos, verificación lectura Scada.	No tiene consumo afectado		ninguno	PO (Prueba Operacional)		29-12-21 15:00	29-12-21 23:59	29-12-21 15:17	29-12-21 23:33
2021115633	Central Generadora	Ejecución Exitosa	GUACOLDA ENERGÍA SPA	Intervención	Origen Interno	Curso Forzoso	TER GUACOLDA	TER GUACOLDA U1	Otro Tipo de Trabajo	140	Limitada en 140 MW por falla en sistema de extracción de escoria.	Riesgo bajo ya que se toman las medidas para minimizarlo.		No tiene consumo afectado		ninguno	LF (Unidad con limitación forzada)		29-12-21 20:36	30-12-21 14:00	29-12-21 20:36	30-12-21 00:00
2021115518	Central Generadora	Ejecución Exitosa	GUACOLDA ENERGÍA SPA	Intervención	Origen Interno	Curso Forzoso	TER GUACOLDA	TER GUACOLDA U1	Otro Tipo de Trabajo	68	Eliminar falla en bomba de agua de alimentación 1C.	Actividad con bajo riesgo, la reparación se realizara con el equipo fuera de servicio.		No tiene consumo afectado		ninguno	LF (Unidad con limitación forzada)		29-12-21 16:46	29-12-21 20:00	29-12-21 16:46	29-12-21 20:36
2021114800	Central Generadora	Ejecución Exitosa	GUACOLDA ENERGÍA SPA	Intervención	Origen Interno	Programada	TER GUACOLDA	TER GUACOLDA U4	Otro Tipo de Trabajo		Prueba de verificación de servicio complementarios	Trabajo no presenta riesgos	Unidad en proceso de pruebas de verificación de Servicios Complementarios.	No tiene consumo afectado		ninguno	PO (Prueba Operacional)		29-12-21 04:00	30-12-21 04:00	29-12-21 21:53	30-12-21 03:43
2021114796	Central Generadora	Ejecución Exitosa	GUACOLDA ENERGÍA SPA	Intervención	Origen Interno	Programada	TER GUACOLDA	TER GUACOLDA U3	Otro Tipo de Trabajo		Prueba de verificación de servicio complementarios	Trabajo no presenta riesgos	Unidad en proceso de pruebas de verificación de Servicios Complementarios.	No tiene consumo afectado		ninguno	PO (Prueba Operacional)		29-12-21 04:00	30-12-21 04:00	29-12-21 21:53	30-12-21 03:43
2021114104	Central Generadora	Ejecución Exitosa	HIDROELÉCTRICA PUNTA DEL VIENTO SPA [En_Revision]	Desconexión	Origen Interno	Programada	HP PUNTA DEL VIENTO [EN_REVISION]	CENTRAL COMPLETA	Puesta en servicio de nueva instalación		PES central Punta del Viento proyecto NUP2334	Nivel medio de riesgo, debido a que se realizara la conexión de instalaciones nuevas, se tomaran todas las medidas de seguridad correspondientes para los trabajos a realizar.	Se realizara la primera energización de línea de transmisión Punta del Viento - Los Corrales C1 23 kV y PES de la central Punta del Viento proyecto NUP2334. Esta SD queda como primer respaldo en el caso de no lograr ingresar la central el día 28 de Dic.	No tiene consumo afectado		ninguno	DP (Desconexión Programada)		29-12-21 07:00	29-12-21 23:59	29-12-21 08:44	29-12-21 21:30
2021113654	Central Generadora	Ejecución Exitosa	PARQUE FOTOVOLTAICO SOL DEL DESIERTO SpA	Intervención	Origen Interno	Programada	PFV SOL DEL DESIERTO [EN_REVISION]	CENTRAL COMPLETA	Otro Tipo de Trabajo	230	Solicitud de liberación de PFV SDD para pruebas de rendimiento, potencia máxima y comportamiento de PFV SDD con disponibilidad De todo el equipamiento del parque (12 CTOS MT, 36 Centros de transformación y sus 72 inversores).	El riesgo sobre el sistema es bajo, ya que se tomarán todas las medidas de mitigación correspondientes	Solicitud de liberación de PFV SDD para pruebas de máxima potencia.	No tiene consumo afectado		ninguno	P (Prueba de Puesta en Servicio)		29-12-21 11:00	29-12-21 17:00	29-12-21 11:05	29-12-21 17:50
2021112940	Central Generadora	Ejecución Exitosa	PRIME ENERGÍA QUICKSTART SPA	Intervención	Origen Interno	Programada	TER LLANOS BLANCOS [EN_REVISION]	CENTRAL COMPLETA	Puesta en servicio de nueva instalación		Se realizarán pruebas de inyección de energía hasta 155,21 MW para verificación del comportamiento de las unidades generadoras.	Riesgo bajo y controlado de acuerdo a procedimientos para pruebas de inyección de energía.	Actividades asociadas a proyecto NUP 1071.	No tiene consumo afectado		ninguno	P (Prueba de Puesta en Servicio)		29-12-21 00:00	29-12-21 23:59	29-12-21 06:00	29-12-21 20:50
2021111304	Central Generadora	Ejecución Exitosa	PRIME ENERGÍA QUICKSTART SPA	Desconexión	Origen Externo	Programada	TER CHAGUAL	CENTRAL COMPLETA	Otro Tipo de Trabajo		Construcción de un muro cortafuegos colindante al paño J7 en S/E Los Vilos. Los trabajos serán ejecutados por Minera Los Pelambres.	Sin riesgo para la Central ya que los trabajos son en la S/E Los Vilos y en instalaciones de Minera Los Pelambres.	Documento ingresado a solicitud de Minera Los Pelambres.	No tiene consumo afectado		ninguno	DRO (Unidad desconectada con Restricción Operativa)		29-12-21 07:00	29-12-21 19:00	29-12-21 07:39	29-12-21 19:22
2021115438	Central Generadora	Ejecución Exitosa	RÍO TRANQUILO S.A.	Intervención	Origen Interno	Curso Forzoso	HP HORNITOS	HP HORNITOS U1	Otro Tipo de Trabajo	50	Por falla en Canal N°2 de AVR y ante una eventual falla del canal N°1 se necesita dar Reset a AVR de Central Hornitos.	Riego de falla en Canal N° 1 de AVR y trip de unidad.	Por falla en Canal N°2 de AVR y ante una eventual falla del canal N°1 produciendo un trip, se necesita dar Reset a AVR de Central Hornitos.	No tiene consumo afectado		ninguno	LF (Unidad con limitación forzada)		29-12-21 11:30	29-12-21 18:00	29-12-21 11:40	29-12-21 12:38

Número	Tipo	Estado	Empresa	Tipo Solicitud	Origen	Tipo Programación	SubEstación	Elemento(s)	Tipo Trabajo	Potencia	Trabajos a Realizar	Descripción Nivel Riesgo	Comentario Adicional	Consumo	Empresas Afectadas	Trabajo Requiere	Estado Operativo	Estado Operativo Efectivo	Fecha Inicio	Fecha Fin	Fecha Efectiva Inicio	Fecha Efectiva Fin
2021111002	Subestacion	Ejecución Exitosa	AELA EOLICA LLANQUIHUE SpA	Intervención	Origen Externo	Programada	S/E AURORA	S/E CENTRAL AURORA J1	Otro Tipo de Trabajo	0	Tendido de perlón, conductores y cable de guardia OPGW sobre línea energizada 1x220 kV Acometida a S/E Aurora, por los trabajos de tendido de conductores de nueva línea 2x550 kV Pichirropulli - Tineo, entre vanos 354-355. Trabajos realizados por Transelec. Condiciones requeridas en S/E Aurora: No reconectar interruptor 52J1	El riesgo del trabajo es bajo.	InsTendido de perlón, conductores y cable de guardia OPGW sobre línea energizada 1x220 kV Acometida a S/E Aurora, por los trabajos de tendido de conductores de nueva línea 2x550 kV Pichirropulli - Tineo, entre vanos 354-355. Trabajos realizados por Transelec. Condiciones requeridas en S/E Aurora: No reconectar interruptor 52J1	No tiene consumo afectado		ninguno			29-12-21 08:00	29-12-21 18:00	29-12-21 08:52	29-12-21 20:06
2021114561	Subestacion	Ejecución Exitosa	AES ANDES S.A.	Desconexión	Origen Interno	Programada	S/E CENTRAL ALFALFAL	S/E CENTRAL ALFALFAL J6	Otro Tipo de Trabajo		Prueba Energización Back Feed Power - Unidad 1 Alfalfal II - Paño J6 SE Alfalfal (Proyecto NUP 916)	El riesgo es bajo ya que se toman todas las medidas de seguridad	S/E Alfalfal: Cerrar 89J6-1, 89J6-2 y 52J6; S/E Alfalfal: Abierto 89J6-2T. Nota: Energización (1Hr Aproximadamente) de retorno desde SE Alfalfal (J6) hasta Transformador Principal (T1) Unidad 1 CH Alfalfal II, considerando interruptor 52CT1 y Desconectador 89CT1 (15kV) Abiertos, lado Generador G1.	No tiene consumo afectado		ninguno			29-12-21 08:00	29-12-21 20:00	29-12-21 18:38	29-12-21 23:26
2021115515	Subestacion	Ejecución Exitosa	CGE TRANSMISIÓN S.A.	Intervención	Origen Interno	Curso Forzoso	S/E PLACILLA	S/E PLACILLA C1	Otro Tipo de Trabajo		Se requiere efectuar modificaciones de carácter Urgente a los ajustes en la protección del Cto Placilla 52C1 de SE Placilla a causa de la operación en respaldo del 52CT en conjunto con el 52C1 el Lunes 27.12.2021, según IF 2021003548. Esto debido a que se encontró un ajustado tiempo de paso entre las curvas residuales de los equipos revisados lo cual pone en riesgo el sistema al reiterarse una falla de las mismas características (Residual de alta Impedancia). Fueron enviados los estudios de protecciones al coordinador, según SP 10-2021.	Riesgo bajo, se aplicarán procedimientos internos de seguridad de CGE TRANSMISON.	Se requiere efectuar modificaciones de carácter Urgente a los ajustes en la protección del Cto Placilla 52C1 de SE Placilla a causa de la operación en respaldo del 52CT en conjunto con el 52C1 el Lunes 27.12.2021, según IF 2021003548. Esto debido a que se encontró un ajustado tiempo de paso entre las curvas residuales de los equipos revisados lo cual pone en riesgo el sistema al reiterarse una falla de las mismas características (Residual de alta Impedancia). Fueron enviados los estudios de protecciones al coordinador, según SP 10-2021.	No tiene consumo afectado		ninguno			29-12-21 16:40	29-12-21 19:00	29-12-21 16:46	29-12-21 19:13
2021114177	Subestacion	Ejecución Exitosa	CGE TRANSMISIÓN S.A.	Intervención	Origen Interno	Programada	S/E ANGOL	S/E ANGOL C3	Verificación medidor de energía		SE Angol: auditoría de medidor asociado al Paño C3 se realizarán pruebas a los circuitos de C.A. (Núcleo de medida TC y TP) y verificación del medidor, mientras dure la verificación se utilizara medidor remarcador.	Riesgo bajo. Intervención en medidor y en Núcleo de medida TC y TP del paño C3	SE Angol: auditoría de medidor asociado al Paño C3 se realizarán pruebas a los circuitos de C.A. (Núcleo de medida TC y TP) y verificación del medidor, mientras dure la verificación se utilizara medidor remarcador.	No tiene consumo afectado		ninguno			29-12-21 08:00	29-12-21 18:00	29-12-21 11:19	29-12-21 21:00
2021114176	Subestacion	Ejecución Exitosa	CGE TRANSMISIÓN S.A.	Intervención	Origen Interno	Programada	S/E ANGOL	S/E ANGOL C2	Verificación medidor de energía		SE Angol: auditoría de medidor asociado al Paño C2 se realizarán pruebas a los circuitos de C.A. (Núcleo de medida TC y TP) y verificación del medidor, mientras dure la verificación se utilizara medidor remarcador.	Riesgo bajo. Intervención en medidor y en Núcleo de medida TC y TP del paño C2	SE Angol: auditoría de medidor asociado al Paño C2 se realizarán pruebas a los circuitos de C.A. (Núcleo de medida TC y TP) y verificación del medidor, mientras dure la verificación se utilizara medidor remarcador.	No tiene consumo afectado		ninguno			29-12-21 08:00	29-12-21 18:00	29-12-21 11:19	29-12-21 21:00
2021114175	Subestacion	Ejecución Exitosa	CGE TRANSMISIÓN S.A.	Intervención	Origen Interno	Programada	S/E ANGOL	S/E ANGOL C1	Verificación medidor de energía		SE Angol: auditoría de medidor asociado al Paño C1 se realizarán pruebas a los circuitos de C.A. (Núcleo de medida TC y TP) y verificación del medidor, mientras dure la verificación se utilizara medidor remarcador.	Riesgo bajo. Intervención en medidor y en Núcleo de medida TC y TP del paño C1	SE Angol: auditoría de medidor asociado al Paño C1 se realizarán pruebas a los circuitos de C.A. (Núcleo de medida TC y TP) y verificación del medidor, mientras dure la verificación se utilizara medidor remarcador.	No tiene consumo afectado		ninguno			29-12-21 08:00	29-12-21 18:00	29-12-21 11:19	29-12-21 21:00
2021114174	Subestacion	Ejecución Exitosa	CGE TRANSMISIÓN S.A.	Intervención	Origen Interno	Programada	S/E ANGOL	S/E ANGOL CT1	Verificación medidor de energía		SE Angol: auditoría de medidor asociado al Paño CT se realizarán pruebas a los circuitos de C.A. (Núcleo de medida TC y TP) y verificación del medidor, mientras dure la verificación se utilizara medidor remarcador.	Riesgo bajo. Intervención en medidor y en Núcleo de medida TC y TP del paño CT1	SE Angol: auditoría de medidor asociado al Paño CT se realizarán pruebas a los circuitos de C.A. (Núcleo de medida TC y TP) y verificación del medidor, mientras dure la verificación se utilizara medidor remarcador.	No tiene consumo afectado		ninguno			29-12-21 08:00	29-12-21 18:00	29-12-21 11:19	29-12-21 21:00
2021114155	Subestacion	Ejecución Exitosa	CGE TRANSMISIÓN S.A.	Intervención	Origen Externo	Programada	S/E LAS ARAÑAS		Otro Tipo de Trabajo		Por trabajos de actualización del proveedor de servicios de comunicación de datos, se realizará una Upgrade de los enlaces MPLS con su correspondiente cambio de equipos. Lo anterior provocará una breve interrupción de la supervisión y control inferior a 20 minutos, dentro del lapso indicado, a las SSEE Las Arañas y otras de la zonal Quinta Melipilla.	No hay riesgos para la operación	Por trabajos de actualización del proveedor de servicios de comunicación de datos, se realizará una Upgrade de los enlaces MPLS con su correspondiente cambio de equipos. Lo anterior provocará una breve interrupción de la supervisión y control inferior a 20 minutos, dentro del lapso indicado, a las SSEE Las Arañas y otras de la zonal Quinta Melipilla.	No tiene consumo afectado		ninguno			29-12-21 14:30	29-12-21 19:30	29-12-21 14:55	29-12-21 19:14
2021114133	Subestacion	Ejecución Exitosa	CGE TRANSMISIÓN S.A.	Intervención	Origen Interno	Programada	S/E QUINQUIMO		Alambrado de control		Asociado NUP2626 se realizarán trabajos de control previos de unidades de control de reconectadores de cabecera E1-E2-E3-E4 y E5. Se producirán alarmas y pérdidas de estados de forma provisoria, además, de intermitencias de comunicación con los equipos.	Bajo, se interviene a nivel de control, se toman las medidas preventivas para evitar el riesgo a las personas e instalaciones.	trabajos de control asociados a NUP 2626.	No tiene consumo afectado		ninguno			29-12-21 08:00	29-12-21 19:00	29-12-21 09:03	29-12-21 18:47
2021114093	Subestacion	Ejecución Exitosa	CGE TRANSMISIÓN S.A.	Intervención	Origen Interno	Programada	S/E HOSPITAL		Alambrado de control		Se realizará el reemplazo de RTU OPTO M4 por una RTU SEL AXION en Subestación Hospital. Durante los trabajos se realizará calado en placa SCADA para el montaje de monitor, retiro y reemplazo de equipos, traslado de señales a nueva RTU y pruebas a pantallas (SCADA y consola local). Además se requieren permisos SCADA debido a que se presentarán intermitencias en las comunicaciones de no mas de 5 minutos las que serán avisadas con su debida anticipación.	Riesgo Medio y controlado	No existen pérdidas de consumos en clientes finales. Se requieren realizar pruebas momentáneas de Bloqueo de reconexión, residual entre otras, sobre equipos en la subestación	No tiene consumo afectado		ninguno			29-12-21 08:00	29-12-21 20:00	29-12-21 09:33	29-12-21 19:13

2021114090	Subestacion	Ejecución Exitosa	CGE TRANSMISIÓN S.A.	Intervención	Origen Interno	Programada	S/E LAS COMPAÑIAS		Otro Tipo de Trabajo		Se realiza el ingreso y fusión de fibra óptica de para comunicaciones SCADA.	Bajo riesgo durante todo el trabajo, faena planificada y controlada en terreno. no existe riesgo sobre ningún equipo	Se realiza el ingreso y fusión de fibra óptica de para comunicaciones SCADA.	No tiene consumo afectado		ninguno			29-12-21 08:00	29-12-21 18:00	29-12-21 11:32	29-12-21 18:45
2021114028	Subestacion	Ejecución Exitosa	CGE TRANSMISIÓN S.A.	Desconexión	Origen Interno	Programada	S/E MOLINA	MOLINA 66/15KV 20MVA T2	Otro Tipo de Trabajo		Se transfiere la carga del T2 al T1 para realizar apertura sin tensión desconectador 89B1-1 en SE Molina	Bajo nivel de riesgo	Tiene relación con la solicitud CEN N°2021114024	No tiene consumo afectado		ninguno			29-12-21 07:00	29-12-21 07:05	29-12-21 06:46	29-12-21 07:25
2021113734	Subestacion	Ejecución Exitosa	CGE TRANSMISIÓN S.A.	Intervención	Origen Interno	Programada	S/E CHIVILCAN		Otro Tipo de Trabajo		Trabajos SCADA a nivel de software (Integracion de señales nuevas), se requieren permisos para intervenir el servidor SCADA de S/E Chivilcan y centro control TEMUCO, con varias intervenciones durante el dia de aproximadamente 5 minutos cada una, las que serán avisadas con la debida anticipación. Intervencion antes mencionada es necesaria para la correcta ejecucion de proyecto de ampliación de S/E Chivilcan, NUP 1196.	Riesgo bajo. Trabajos a efectuarse respetando y aplicando los procedimientos	Proyecto asociado al NUP 1196 "Proyecto Ampliación SE Chivilcan ".	No tiene consumo afectado		ninguno			29-12-21 08:00	29-12-21 18:00	29-12-21 09:45	29-12-21 21:00
2021113729	Subestacion	Ejecución Exitosa	CGE TRANSMISIÓN S.A.	Intervención	Origen Interno	Programada	S/E CHIVILCAN	otros: tendido_cable	Otro Tipo de Trabajo		Trabajos de tendido cables de control y calado de paneles en sala de comando de SE Chivilcan, no hay intervención de instalaciones en servicio. Esto debido a proyecto de ampliación de S/E Chivilcan, NUP 1196.	Riesgo bajo. Trabajos a efectuarse respetando y aplicando los procedimientos	Proyecto asociado al NUP 1196 "Proyecto Ampliación SE Chivilcan ".	No tiene consumo afectado		ninguno			29-12-21 08:00	29-12-21 18:00	29-12-21 09:45	29-12-21 21:00
2021113724	Subestacion	Ejecución Exitosa	CGE TRANSMISIÓN S.A.	Intervención	Origen Interno	Programada	S/E CHIVILCAN	otros: tendido_cable	Obras Civiles		Trabajos de OOCC y montaje debido a proyecto de ampliación de S/E Chivilcan, NUP 1196.	Riesgo bajo. Trabajos a efectuarse respetando y aplicando los procedimientos correspondientes.	Proyecto asociado al NUP 1196 "Proyecto Ampliación SE Chivilcan ".	No tiene consumo afectado		ninguno			29-12-21 08:00	29-12-21 18:00	29-12-21 09:45	29-12-21 21:00
2021113633	Subestacion	Ejecución Exitosa	CGE TRANSMISIÓN S.A.	Intervención	Origen Interno	Programada	S/E SAN JOAQUIN (CGE)	SAN JOAQUIN 110/13.2KV 30MVA T2	Otro Tipo de Trabajo		A solicitud de SEMI CHILE, a través de SODI N° 30 Interempresas, Se realizará retiro de equipos y cables de control en desuso desde patio hacia caseta de control. Considera marca de alambrado y equipos nuevos. También considera revisión y mejoras en lógicas de control en controladores y protecciones. Se considera trabajos en alambrado de control y pruebas de scada. Habrá pérdida de comunicación intermitente inferiores a 5 minutos en S/E San Joaquin y Centro de Control.	Bajo riesgo durante todo el trabajo, faena planificada y controlada en terreno. no existe riesgo sobre ningún equipo.	Requerimiento a solicitud de SEMI-CHILE . Por faenas de nuevo proyecto de ampliación en S/E San Joaquín. NUP 881	No tiene consumo afectado		ninguno			29-12-21 08:00	29-12-21 20:00	29-12-21 08:10	29-12-21 18:45
2021112602	Subestacion	Ejecución Exitosa	CGE TRANSMISIÓN S.A.	Intervención	Origen Interno	Programada	S/E LOS VILOS	S/E LOS VILOS J5	Lavado de Aislación		Lavado de aislación de equipos de patio. Considera precaución interruptor 52J5 de S/E Los Vilos y considera SODI Inter empresas N°200 con Transelec.	Bajo riesgo durante todo el trabajo, faena planificada y controlada en terreno. No existe riesgo sobre ningún equipo primario.	Lavado de aislación de equipos de patio. Considera precaución interruptor 52J5 de S/E Los Vilos y considera SODI Inter empresas N°200 con Transelec.	No tiene consumo afectado		ninguno			29-12-21 08:00	29-12-21 18:00	29-12-21 10:07	29-12-21 17:32
2021112590	Subestacion	Ejecución Exitosa	CGE TRANSMISIÓN S.A.	Intervención	Origen Externo	Programada	TAP OFF EL EDEN	TAP OFF EL EDEN H1	Lavado de Aislación		lavado de aislación en LT solicitado por Transelec	Nivel de riesgo medio controlado	Se requiere bloqueo de reconexión del 52H1 Tap el Edén por lavado de aislación que realizara Transelec en sus instalaciones según SODI enviada, condición que se mantendrá durante la ejecución efectiva de los trabajos.	No tiene consumo afectado		ninguno			29-12-21 08:00	29-12-21 18:00	29-12-21 08:23	29-12-21 17:32
2021112562	Subestacion	Ejecución Exitosa	CGE TRANSMISIÓN S.A.	Intervención	Origen Externo	Programada	S/E CHAÑARAL	S/E CHAÑARAL ET1	Lavado de Aislación		Lavado de aislación en LT solicitado por Transelec según SODI enviada.	Nivel de riesgo medio controlado	Se requiere orden de no reconectar del 52ET1 Se Chañaral por lavado de aislación que realizara Transelec en sus instalaciones, esta condición se mantendrá durante la ejecución efectiva de los trabajos.	No tiene consumo afectado		ninguno			29-12-21 08:00	29-12-21 18:00	29-12-21 08:14	29-12-21 15:06
2021112456	Subestacion	Ejecución Exitosa	CGE TRANSMISIÓN S.A.	Intervención	Origen Externo	Programada	S/E CONSTITUCION	S/E CONSTITUCION B1	Roce y pode franja servidumbre		A solicitud de TRANSELEC según SODI 1109, no reconectar interruptor 52B1 de S/E Constitución e interruptores 52BT1 y 52BT2 de S/E Nirivilo.	Riesgo controlado por TRANSELEC.	A solicitud de TRANSELEC según SODI 1109, no reconectar interruptor 52B1 de S/E Constitución e interruptores 52BT1 y 52BT2 de S/E Nirivilo.	No tiene consumo afectado		ninguno			29-12-21 08:00	29-12-21 18:00	29-12-21 06:14	29-12-21 15:45
2021112442	Subestacion	Ejecución Exitosa	CGE TRANSMISIÓN S.A.	Intervención	Origen Externo	Programada	S/E CONSTITUCION	S/E CONSTITUCION B1	Otro Tipo de Trabajo		A solicitud de TRANSELEC según SODI 1095, no reconectar interruptor 52B1 de S/E Constitución e interruptores 52BT1 y 52BT2 de S/E Nirivilo.	Riesgo controlado por TRANSELEC.	A solicitud de TRANSELEC según SODI 1095, no reconectar interruptor 52B1 de S/E Constitución e interruptores 52BT1 y 52BT2 de S/E Nirivilo.	No tiene consumo afectado		ninguno			29-12-21 08:00	29-12-21 18:00	29-12-21 06:14	29-12-21 18:21
2021111886	Subestacion	Ejecución Exitosa	CGE TRANSMISIÓN S.A.	Intervención	Origen Interno	Programada	S/E MONTE PATRIA	S/E MONTE PATRIA ET3	Otro Tipo de Trabajo		Se realizar reemplazo de equipo reconectador por tener problemas en todos sus bushing, equipo esta fuera de servicio bajos riesgos asociados a este trabajo.	Se realizar reemplazo de equipo reconectador por tener problemas en todos sus bushing, equipo esta fuera de servicio	Se realizar reemplazo de equipo reconectador por tener problemas en todos sus bushing, equipo esta fuera de servicio bajos riesgos asociados a este trabajo.	No tiene consumo afectado		ninguno			29-12-21 08:00	29-12-21 18:00	29-12-21 10:32	29-12-21 12:23
2021111395	Subestacion	Ejecución Exitosa	CGE TRANSMISIÓN S.A.	Intervención	Origen Interno	Programada	S/E VICUÑA	S/E VICUÑA E2	Otro Tipo de Trabajo		se realizan cambios de ajustes de protecciones en paño 52E2 por conexión PMGD Santa Francisca	Riesgo bajo porque se realiza intervención a nivel de programación de relé	Cambio de ajustes de protecciones por conexión PMGD Santa francisca	No tiene consumo afectado		modificacion_protecci on			29-12-21 08:00	29-12-21 18:00	29-12-21 11:33	29-12-21 18:45
2021111313	Subestacion	Ejecución Exitosa	CGE TRANSMISIÓN S.A.	Desconexión	Origen Interno	Programada	S/E SUR	SUR 110/13.8 KV	Otro Tipo de Trabajo		Se requiere realizar revisión y mejoramiento apriete de conexiones en prensa entrada fase H2 del Transformador N°1 110/13,8 KV de S/E Sur, en la cual se detectó punto térmico prioridad 1 en inspección termografía.	Trabajo presenta bajo nivel de riesgo por cuanto se ejecutará con instalaciones desenergizadas.	Condiciones Operacionales en S/E Sur: Abierto 52CT1 y carro retirado a posición prueba, Abierto 52HT1, Abierto 89HT1-1. Consumos serán transferidos por red de distribución a S/E Centro.	No tiene consumo afectado		ninguno			29-12-21 05:00	29-12-21 08:00	29-12-21 04:30	29-12-21 04:56
2021111144	Subestacion	Ejecución Exitosa	CGE TRANSMISIÓN S.A.	Intervención	Origen Externo	Programada	S/E LOS PEUMOS	S/E LOS PEUMOS J2	Roce y pode franja servidumbre		Precaución operacional sobre 52J2 (NO reconectar) a solicitud de Transelec por corte y poda de árboles en tramo Duqueco-Los Peumos de su propiedad.	Riesgo no inherente a CGE Transmisión. Trabajos programados por terceros en sus instalaciones.	Precaución operacional sobre 52J2 (NO reconectar) a solicitud de Transelec por corte y poda de árboles en tramo Duqueco-Los Peumos de su propiedad.	No tiene consumo afectado		ninguno			29-12-21 08:00	29-12-21 18:00	29-12-21 06:51	29-12-21 17:32
2021110985	Subestacion	Ejecución Exitosa	CGE TRANSMISIÓN S.A.	Intervención	Origen Interno	Programada	S/E QUEREO	S/E QUEREO E2 S/E QUEREO ET1 S/E QUEREO E1 S/E QUEREO E3 S/E QUEREO HT1 S/E QUEREO EBP1	Lavado de Aislación		Lavado de aislación de equipos de patio. Precaución de interruptor 52H1 en S/E Choapa y precaución en interruptor 52ET1 de S/E Quereo. El bloqueo de reconexión se realizará en forma paulatina y efectiva solo cuando los trabajos se estén ejecutando.	Bajo riesgo durante todo el trabajo, faena planificada y controlada en terreno. No existe riesgo sobre ningún equipo primario.	Lavado de aislación de equipos de patio. Precaución de interruptor 52H1 en S/E Choapa y precaución en interruptor 52ET1 de S/E Quereo. El bloqueo de reconexión se realizará en forma paulatina y efectiva solo cuando los trabajos se estén ejecutando.	No tiene consumo afectado		ninguno			29-12-21 08:00	29-12-21 18:00	29-12-21 11:21	29-12-21 12:45
2021107145	Subestacion	Ejecución Exitosa	CGE TRANSMISIÓN S.A.	Intervención	Origen Interno	Programada	S/E COLCHAGUA	S/E COLCHAGUA B S/E COLCHAGUA BT2 S/E COLCHAGUA CT1 S/E COLCHAGUA CT2	Obras Civiles		Obras civiles en cercanías de instalaciones energizadas, considera movimiento de tierras, excavaciones, instalaciones de cierres provisorios, movimiento de canalizaciones, etc., actividades por ejecución de obras asociada al proyecto Decreto N°293 - Aumento de capacidad en SE Colchagua.	Nivel de riesgo bajo, controlado.	Se requiere no reconectar 52BT, 52CT1 y 52CT2 durante la ejecución de estos trabajos.	No tiene consumo afectado		ninguno			29-12-21 08:00	29-12-21 19:00	29-12-21 10:31	29-12-21 20:08
2021113826	Subestacion	Ejecución Exitosa	CHILQUINTA TRANSMISIÓN S.A.	Intervención	Origen Interno	Programada	S/E PEÑABLANCA	BA S/E PEÑABLANCA 12KV-BP2 BA S/E PEÑABLANCA 12KV-BR	Mantenimiento preventivo		Instalación de manguillas dieléctricas en patio de 12 kV con Redes Energizadas. Se considera precaución de no reconectar sobre las barras de 12 kV.	Riesgo bajo, trabajo programado.	Instalación de manguillas dieléctricas en patio de 12 kV con Redes Energizadas. Se considera precaución de no reconectar sobre las barras de 12 kV.	No tiene consumo afectado		ninguno			29-12-21 08:30	29-12-21 18:00	29-12-21 09:40	29-12-21 14:09
2021113808	Subestacion	Ejecución Exitosa	CHILQUINTA TRANSMISIÓN S.A.	Intervención	Origen Interno	Programada	S/E LA CALERA	BA S/E LA CALERA BARRA 12KV BP1 BA S/E LA CALERA BARRA 12KV BP2	Mantenimiento preventivo		Instalación de manguillas dieléctricas en patio de 12 kV con Redes Energizadas. Se considera precaución de no reconectar sobre las barras de 12 kV.	Riesgo bajo, trabajo programado.	Instalación de manguillas dieléctricas en patio de 12 kV con Redes Energizadas. Se considera precaución de no reconectar sobre las barras de 12 kV.	No tiene consumo afectado		ninguno			29-12-21 08:30	29-12-21 18:00	29-12-21 10:16	29-12-21 14:09
2021113059	Subestacion	Ejecución Exitosa	CHUNGUNGO	Desconexión	Origen Interno	Programada	S/E CENTRAL QUILAPLUN	S/E CENTRAL QUILAPLUN J4	Otro Tipo de Trabajo	0	Desconexión Línea 220 kV Polpaico - Quilapilún C1, debido a pruebas End to End, en sistema S1 y sistema S2 de protección.	El riesgo es bajo, ya que se tomarán todas las medidas de mitigación correspondientes.	Mientras se realizan las pruebas, los interruptores (52J4 y 52J4) de ambos extremos de la línea quedan a disposición del jefe de faena para realizar maniobras de apertura y cierre.	No tiene consumo afectado		ninguno			29-12-21 18:00	30-12-21 06:00	29-12-21 18:14	30-12-21 05:35
2021115462	Subestacion	Ejecución Exitosa	COCHRANE	Desconexión	Origen Interno	Curso Forzoso	S/E GIS COCHRANE BESS	otros: bateria	Mantenimiento preventivo	0	Reparación de fuga de BESS Cochrane	Bajo, se trabaja en equipo desconectado	BESS Cochrane con 14 MW disponibles durante los trabajos	No tiene consumo afectado		ninguno			29-12-21 13:37	31-12-21 18:00	29-12-21 13:43	30-12-21 16:20
2021112491	Subestacion	Ejecución Exitosa	COMPAÑÍA BARRICK CHILE GENERACIÓN SPA	Desconexión	Origen Interno	Programada	S/E PUNTA COLORADA	S/E PUNTA COLORADA J9	Otro Tipo de Trabajo		Limpieza de aislamiento Paño J9. Condiciones requeridas: Abierto 52J9; A disposición de jefe de faena 89J9-1; 89J9-2.	El riesgo del trabajo es bajo.	Limpieza de aislamiento Paño J9. Condiciones requeridas: Abierto 52J9; A disposición de jefe de faena 89J9-1; 89J9-2.	No tiene consumo afectado		ninguno			29-12-21 14:00	29-12-21 18:00	29-12-21 09:02	29-12-21 16:12
2021112490	Subestacion	Ejecución Exitosa	COMPAÑÍA BARRICK CHILE GENERACIÓN SPA	Desconexión	Origen Interno	Programada	S/E PUNTA COLORADA	S/E PUNTA COLORADA J9	Otro Tipo de Trabajo		Mantenimiento al árbol de contactos auxiliares de los desconectadores 89J9-1 y 89J9-2 por señalizar indefinido en el cierre. Condiciones requeridas: Abierto 52J9; A disposición de jefe de faena 89J9-1; 89J9-2.	El riesgo del trabajo es bajo.	Mantenimiento al árbol de contactos auxiliares de los desconectadores 89J9-1 y 89J9-2 por señalizar indefinido en el cierre. Condiciones requeridas: Abierto 52J9; A disposición de jefe de faena 89J9-1; 89J9-2.	No tiene consumo afectado		ninguno			29-12-21 09:00	29-12-21 18:00	29-12-21 09:02	29-12-21 16:12
2021114098	Subestacion	Ejecución Exitosa	COMPAÑÍA SCM MINERA LUMINA COPPER CHILE	Intervención	Origen Externo	Programada	S/E CASERONES	S/E CASERONES J1 S/E CASERONES J2	Lavado de Aislación		En S/E Caserones bloqueo de reconexión 52J1 y 52J2 y en S/E Jorquera bloqueo reconexión 52JT asociados a Línea 220 Kv Maitencillo - Caserones circuitos 1 y 2 por lavado de aislación estructuras 01 a 10 - 14 y 45 a 90. Trabajos solicitado por Transelec.	Riesgo bajo para el sistema, trabajos programados y supervisados en terreno.	Sin comentarios.	No tiene consumo afectado		ninguno			29-12-21 08:00	29-12-21 18:00	29-12-21 09:25	29-12-21 16:50
2021113404	Subestacion	Ejecución Exitosa	COMPAÑÍA TRANSMISORA LA CEBADA	Intervención	Origen Interno	Programada	S/E CENTRAL LA CEBADA	S/E CENTRAL LA CEBADA J1 S/E CENTRAL LA CEBADA J3	Lavado de Aislación	0	A solicitud de Transelec , por reemplazo de crucetas y reemplazo de escalines entre estructuras 244 a 272 , en circuito N°1 y 2 de LT 220 kV La Cebada Punta Sierra. Restricciones , en caso de operación automática , en SE La Cebada : No reconectar 52J1 y 52J3.	El riesgo es bajo ya que se toman todas las medidas para ejecutar el trabajo en forma segura.	S/E La Cebada: No reconectar 52J1 S/E La Cebada: No reconectar 52J3	No tiene consumo afectado		ninguno			29-12-21 08:00	29-12-21 18:00	29-12-21 09:03	29-12-21 13:30
2021111320	Subestacion	Ejecución Exitosa	ELETRANS S.A.	Intervención	Origen Externo	Programada	S/E CARDONES	S/E CARDONES J12 S/E CARDONES J13	Mantenimiento preventivo		Trabajo a solicitud de Saesa por faenas de lavado de aislación en S/E Seccionadora San Andres con agua a presión pitón manual a equipos primarios, con precaución de no reconectar en S/E Cardones interruptores 52J12 y 52J13.	Riesgo bajo, trabajo programado.	Trabajo a solicitud de Saesa por faenas de lavado de aislación en S/E Seccionadora San Andres con agua a presión pitón manual a equipos primarios, con precaución de no reconectar en S/E Cardones interruptores 52J12 y 52J13.	No tiene consumo afectado		ninguno			29-12-21 08:00	29-12-21 18:00	29-12-21 08:24	29-12-21 18:30
2021111287	Subestacion	Ejecución Exitosa	ELETRANS S.A.	Intervención	Origen Externo	Programada	S/E CARRERA PINTO	S/E CARRERA PINTO J6 S/E CARRERA PINTO J13 S/E CARRERA PINTO J14	Mantenimiento preventivo		Trabajo a solicitud de Saesa por faenas de lavado de aislación en S/E Seccionadora San Andres con agua a presión pitón manual a equipos primarios, con precaución de no reconectar en S/E Carrera Pinto interruptores 52J6, 52J13 y 52J14	Riesgo bajo, trabajo programado.	Trabajo a solicitud de Saesa por faenas de lavado de aislación en S/E Seccionadora San Andres con agua a presión pitón manual a equipos primarios, con precaución de no reconectar en S/E Carrera Pinto interruptores 52J6, 52J13 y 52J14	No tiene consumo afectado		ninguno			29-12-21 08:00	29-12-21 18:00	29-12-21 08:24	29-12-21 18:30
2021114016	Subestacion	Ejecución Exitosa	EMPRESA DE TRANSMISIÓN ELÉCTRICA TRANSEMEL S.A.	Intervención	Origen Externo	Programada	S/E DUQUECO	S/E DUQUECO B4	Roce y pode franja servidumbre		LT 66 kV Duqueco-Faenas Pangue: Roce y corte de arboles Fuera de Franja.	No hay riesgos mayores informado por Palmucho SA.	A solicitud de Palmucho según SODI 23-2021PLM, se requiere No reconectar automáticamente el interruptor 52B4 de SE Duqueco.	No tiene consumo afectado		ninguno			29-12-21 08:00	29-12-21 18:00	29-12-21 09:15	29-12-21 17:18
2021112873	Subestacion	Ejecución Exitosa	EMPRESA DE TRANSMISIÓN ELÉCTRICA TRANSEMEL S.A.	Intervención	Origen Externo	Programada	S/E DUQUECO	S/E DUQUECO J2	Otro Tipo de Trabajo		Línea 220 kV Duqueco - Los Peumos: "Corte y poda de árboles".	No hay riesgos mayores considerados por Transelec.	S/E Duqueco: No reconectar 52J2 (Sin previo aviso al CNOT).	No tiene consumo afectado		ninguno			29-12-21 08:00	29-12-21 18:00	29-12-21 06:51	29-12-21 17:32
2021111133	Subestacion	Ejecución Exitosa	EMPRESA DE TRANSMISIÓN ELÉCTRICA TRANSEMEL S.A.	Intervención	Origen Interno	Programada	S/E CALAMA NUEVA	CALAMA NUEVA 220/110/23 KV N°5	Lavado de Aislación		Lavado de aislación a equipos de patio de SEP Calama Nuevo 220KV.	No hay riegos mayores informado por STN.	Condiciones operacionales solicitadas en SEP Calama Nueva: Bloqueo Reconexión JL1. Bloqueo Reconexión JL2. Bloqueo Reconexión 52HT5 Bloqueo Reconexión 52HS. Bloqueo Reconexión 52ET5. Bloqueo Reconexión 52JT5	No tiene consumo afectado		ninguno			29-12-21 08:00	29-12-21 20:00	29-12-21 08:41	29-12-21 20:33
2021106058	Subestacion	Ejecución Exitosa	EMPRESA DE TRANSMISIÓN ELÉCTRICA TRANSEMEL S.A.	Intervención	Origen Interno	Programada	S/E PARINACOTA	otros: telecomunicacion	Otro Tipo de Trabajo		Ampliación Paño 220kV – Nueva Línea Pozo Almonte 1: Trabajos en Sala Eléctrica 1. Montaje e instalación de Tablero Control J2 (TCJ2). 2. Montaje e instalación de Tablero Protección J2 (TPJ2). 3. Montaje e instalación de Armarios de Control OP+TP REDENOR. 4. Tendido y conexionado de cables de fuerza y control. 5. Intervención de la canaleta existente. 6. Construcción de acometida en Sala de Control. 7. Instalación de escalerillas. 8. Instalación de antena GPS.	No hay riesgos mayores informado por STN.	.	No tiene consumo afectado		ninguno			29-12-21 07:00	29-12-21 20:00	29-12-21 07:21	29-12-21 19:22

2021105994	Subestacion	Ejecución Exitosa	EMPRESA DE TRANSMISIÓN ELÉCTRICA TRANSEMEL S.A.	Intervención	Origen Interno	Programada	S/E PARINACOTA	otros: tendido_cable	Obras Civiles		Ampliación Paño 220KV – Nueva Línea Pozo Almonte 1: Obras Civiles Generales 1. Retiro y reposición de cercos perimetrales. 2. Carga y descarga de materiales. 3. Construcción de Canaletas y Planchas de Operador: Trazado, excavación, instalación de armadura, moldajes, descimbre, y hormigonado (Camión Mixer e in Situ). 4. Intervención de rampa de ingreso a Sala de Control. 5. Aplicación de Grout. 6. Movimiento de gravilla. Obras Eléctricas/Montaje Generales 7. Modificación y Conexión Malla Puesta a Tierra. 8. Montaje de Equipos primarios. 9. Montaje de Conjuntos de aislación. 10. Chicoteo de Equipos primarios. 11. Instalación de Escalerillas. 12. Tendido y conexionado de cables de fuerza y control. 13. Construcción de nueva acometida Sala de Control.	No hay riesgos mayores informado por STN.	.	No tiene consumo afectado		ninguno			29-12-21 07:00	29-12-21 20:00	29-12-21 07:21	29-12-21 19:52
2021114007	Subestacion	Ejecución Exitosa	ENEL GREEN POWER CHILE S.A.	Desconexión	Origen Interno	Programada	S/E PARQUE EOLICO RENAICO	S/E PARQUE EOLICO RENAICO JL1 [EN_REVISION] S/E CENTRAL PARQUE EOLICO RENAICO JT1	Relleno de SF6		Por fuga en Equipo Hibrido JT1, se requiere llenado de GAS SF6 en polo 1.	Por fuga en Equipo Hibrido JT1, se requiere llenado de GAS SF6 en polo 1.	Por fuga en Equipo Hibrido JT1, se requiere llenado de GAS SF6 en polo 1.	No tiene consumo afectado		ninguno			29-12-21 08:30	29-12-21 19:00	29-12-21 11:14	29-12-21 12:34
2021113789	Subestacion	Ejecución Exitosa	ENEL TRANSMISIÓN CHILE S.A.	Desconexión	Origen Interno	Programada	S/E LA PINTANA	LA PINTANA 110/12.5KV 25MVA 1	Otro Tipo de Trabajo		Realiza pruebas elétricas al Transformador	Trabajos sin riesgos para el sistema	Trabajos corresponden a plan de mantenimiento de Enel	No tiene consumo afectado		ninguno			29-12-21 03:00	29-12-21 21:00	29-12-21 08:52	29-12-21 17:22
2021113712	Subestacion	Ejecución Exitosa	ENEL TRANSMISIÓN CHILE S.A.	Intervención	Origen Externo	Programada	S/E CHENA	S/E CHENA J1 S/E CHENA J2	Otro Tipo de Trabajo		Transelec realiza trabajos de corte y poda de arboles cercanos a la línea, con instalación energizada.	Trabajos por parte de Transelec	Frente a una operación automática de los paños señalados, Enel solo reconectará previa coordinación con el CEN	No tiene consumo afectado		ninguno			29-12-21 08:00	29-12-21 18:00	29-12-21 08:51	29-12-21 17:36
2021113557	Subestacion	Ejecución Exitosa	ENEL TRANSMISIÓN CHILE S.A.	Intervención	Origen Interno	Programada	S/E VITACURA	BA S/E VITACURA 12.5KV BP1 BA S/E VITACURA 12KV BP2	Otro Tipo de Trabajo		Se realizan Trabajos previos enmarcado en proyecto de instalación de TTCC en cabecera de alimentadores.	Trabajos en cercanía al componente señalado	Frente a una operación automática Enel solo reconectará previa coordinación con el CEN, Trabajos enmarcados en proyecto instalación de TT/CC en cabecera de alimentadores NUP:2775. Trabajos en cercanía de barras es alternado, en ningún caso se traba en cercanía a mas de una Barra a la vez	No tiene consumo afectado		ninguno			29-12-21 08:30	29-12-21 17:30	29-12-21 08:52	29-12-21 19:07
2021113254	Subestacion	Ejecución Exitosa	ENGIE	Intervención	Origen Externo	Programada	S/E ALGARROBAL	otros: telecomunicacion	Otro Tipo de Trabajo		MPB a filtro de acoplamiento en dirección S/E Algarrobal, Inspeccion visual y limpieza, Maitencillo - Algarrobal C1, C2 y C3, Transelec Norte, según SODI 3799.	Riesgo bajo, se toman las medidas de seguridad pertinentes	Condiciones Operacionales: S/E Algarrobal Switch de mantenimiento posición desconectados: TPOP-13, TPOP-14, TPOP-23, TPOP-24, TPOP-33, TPOP-34, (normalizar diario)	No tiene consumo afectado		ninguno			29-12-21 08:00	29-12-21 20:00	29-12-21 10:18	29-12-21 17:16
2021114168	Subestacion	Ejecución Exitosa	ENGIE ENERGÍA CHILE S.A.	Intervención	Origen Interno	Programada	S/E EL COBRE (ENGIE)	S/E EL COBRE (ENGIE) J6 S/E EL COBRE (ENGIE) J2 S/E EL COBRE (ENGIE) J3 S/E EL COBRE (ENGIE) ET	Servicios Auxiliares		Implementación proyecto luminico, cambio de luminarias dentro de patio de 220Kv	Trabajos con procedimiento aprobado, se toman todas las medidas de control riesgo operacional. Riesgo bajo	NO RECONECTAR: SE El Cobre: 52J1, 52J2, 52J3, 52J4, 52J5, 52J6, 52J7, 52JT. SE Chacaya: 52J6, 52J7 SE Laberinto: 52J061, 52J062 SE Esperanza: 52JL1, 52JL3 SE Gaby: 52JT1, 52JT2	No tiene consumo afectado		ninguno			29-12-21 08:00	29-12-21 18:00	29-12-21 08:13	29-12-21 13:49
2021113619	Subestacion	Ejecución Exitosa	ENGIE ENERGÍA CHILE S.A.	Intervención	Origen Interno	Programada	S/E CHACAYA	S/E CHACAYA J2 S/E CHACAYA JG5 S/E CHACAYA J7 S/E CHACAYA J6 S/E CHACAYA JG6	Otro Tipo de Trabajo		Cambio de tarjeta de comunicación serial / Ethernet a protecciones eléctricas, de los paños JG5, JG6, J2, J6 y J7.	Riesgo bajo, se tomaran todas las medidas para realizar un trabajo seguro.	Bloqueo 50BF Intervención por paño.	No tiene consumo afectado		ninguno			29-12-21 08:00	29-12-21 17:00	29-12-21 10:51	29-12-21 13:36
2021113227	Subestacion	Ejecución Exitosa	INTERCHILE S.A.	Intervención	Origen Interno	Programada	S/E NUEVA CARDONES	NUEVA CARDONES 500/220/34.5KV TR2 750MVA + URC	Otro Tipo de Trabajo		S/E Nueva Cardones: Cambio en lógica de relé de sincronismo 75J86 de ATR2 500kV, a través de PC Gestión.	Se declara perdida de supervisión de relé de sincronismo ATR2 lado 500kV, al momento de reiniciar el equipo. Se contará con Ingeniero de Mantenimiento en terreno durante la ejecución de los trabajos.	En SE Nueva Cardones: Durante los trabajos estará interrumpido la vía de cierre al interruptor 52K4. Los interruptores 52K4 y 52K5 quedarán disponibles para apertura desde nivel 3 o por falla externa en TODO momento.	No tiene consumo afectado		ninguno			29-12-21 08:00	29-12-21 18:00	29-12-21 11:52	29-12-21 16:24
2021113546	Subestacion	Ejecución Exitosa	PACIFIC HYDRO PUNTA SIERRA SPA	Intervención	Origen Externo	Programada	S/E PUNTA SIERRA	S/E PUNTA SIERRA J1 S/E PUNTA SIERRA J2 S/E PUNTA SIERRA J4 S/E PUNTA SIERRA J5	Otro Tipo de Trabajo		Reemplazo de crucetas en circuitos N°1 y 2, Punta Sierra-La Cebada, estructuras 244 a 272. Reemplazos de escalines en circuitos N°1y 2 en estructuras 244 a 272. Inspección completa estructuras 244 a 259. Solicita a S/E Punta Sierra inhibir reconectadores (79) de 52J1; 52J2; 52J4; 52J5.	Riesgo bajo. Asumido por Transelec, con inspección permanente	Existe inspección permanente para estos trabajos	No tiene consumo afectado		ninguno			29-12-21 08:00	29-12-21 18:00	29-12-21 09:09	29-12-21 13:45
2021113525	Subestacion	Ejecución Exitosa	PACIFIC HYDRO PUNTA SIERRA SPA	Intervención	Origen Externo	Programada	S/E PUNTA SIERRA	S/E PUNTA SIERRA J2 S/E PUNTA SIERRA J3 S/E PUNTA SIERRA J5 S/E PUNTA SIERRA J6	Otro Tipo de Trabajo		Reemplazo de crucetas en circuito 2 Las Palmas- Punta Sierra, desde estructura 198 a 203 - 205 a 208 - 210 a 223. Reemplazo de crucetas en circuito 1 y 2, desde estructuras 225 a 243. Inspección completa de estructuras desde 224 a 243. Se solicita a S/E Punta Sierra inhibir los reconectadores (79) de 52J2, 52J3, 52J5, 52J6	Riesgo bajo, asumido por la empresa solicitante, Transelec	Trabajos planificados y coordinados por Transelec	No tiene consumo afectado		ninguno			29-12-21 08:00	29-12-21 18:00	29-12-21 08:42	29-12-21 17:48
2021111256	Subestacion	Ejecución Exitosa	SATT	Intervención	Origen Interno	Programada	S/E SECCIONADORA SAN ANDRES	S/E SECCIONADORA SAN ANDRES J1 S/E SECCIONADORA SAN ANDRES J2 S/E SECCIONADORA SAN ANDRES JT1 S/E SECCIONADORA SAN ANDRES JT2 S/E SECCIONADORA SAN ANDRES JR S/E SECCIONADORA SAN ANDRES J3 S/E SECCIONADORA SAN ANDRES J4 S/E SECCIONADORA SAN ANDRES J5 S/E SECCIONADORA SAN ANDRES J6 S/E SECCIONADORA SAN ANDRES J7 S/E SECCIONADORA SAN ANDRES J8 S/E SECCIONADORA SAN ANDRES J9 S/E SECCIONADORA SAN ANDRES J10 S/E SECCIONADORA SAN ANDRES J11	Lavado de Aislación	0	No reconectar paños J1, J2, J3, J4, J5, J6, J7, J8, J9, J10, J11, JT1, JT2, JR en S/E Seccionadora San Andrés por faenas de lavado de aislación con agua a presión pitón manual a equipos primarios en S/E Secc. San Andres.	Riesgo medio, lavado con agua a presión y pitón manual	Faenas coordinadas con Transelec, Chilquinta, San Andres Spa y CCT-Grupo SAESA. (PT 2021-02466 registro interno STS).	No tiene consumo afectado		ninguno			29-12-21 08:00	29-12-21 18:00	29-12-21 08:12	29-12-21 15:14
2021112072	Subestacion	Ejecución Exitosa	SIERRA GORDA SCM	Intervención	Origen Interno	Programada	S/E SIERRA GORDA	S/E SIERRA GORDA EH05 S/E SIERRA GORDA EH06 S/E SIERRA GORDA EH08 S/E SIERRA GORDA EH31 S/E SIERRA GORDA EH39 S/E SIERRA GORDA EH44 S/E SIERRA GORDA EH46	Lavado de Aislación	0	Lavado de aisladores con lineas energizadas con método pitón por empresa Bbosch	Riesgo bajo, porque el lavado de aisladores de lineas será realizado por empresa especialista Bbosch con basta experiencia en estos trabajos.	EH05 - EH06 - EH08 - EH31 - EH39 - EH44 - EH46 A DISPOSICIÓN DE JEFE DE FAENA	No tiene consumo afectado		ninguno			29-12-21 08:00	29-12-21 18:30	29-12-21 08:17	29-12-21 12:21
2021114080	Subestacion	Ejecución Exitosa	SISTEMA DE TRANSMISIÓN DEL SUR S.A.	Intervención	Origen Interno	Programada	S/E CHILOE	BA S/E CHILOE 220KV B1 [EN_REVISION] BA S/E CHILOE 220KV B2 [EN_REVISION]	Otro Tipo de Trabajo		Precaución sobre Barras 220 kV N°1 y 2 de S/E Chiloé por faenas de obras civiles cercanas a Autotransformador 220/110 kV ATR N°4 Unidad de Reserva (actualmente desconectada) en S/E Chiloé.	Riesgo controlado faenas cercanas a Barras 220 kV de SE Chiloé se mantendrán las distancias de seguridad con instalaciones energizadas.	Se mantendrán las distancias de seguridad con instalaciones energizadas. (PT 67695 registro interno STS).	No tiene consumo afectado		ninguno			29-12-21 09:00	29-12-21 20:00	29-12-21 09:53	29-12-21 18:16
2021112603	Subestacion	Ejecución Exitosa	SISTEMA DE TRANSMISIÓN DEL SUR S.A.	Intervención	Origen Externo	Programada	S/E NEGRETE	S/E NEGRETE BT1 S/E NEGRETE B1	Otro Tipo de Trabajo		No Reconectar 52B1 y 52BT1 de SE Negrete por faenas de obras civiles asociadas a canalización para señales del 52BT1, faenas previas asociadas a Proyecto NUP 1185.	Riesgo controlado faenas se realizarán manteniendo las distancias de seguridad con instalaciones energizadas.	(PT 67677 registro interno STS)	No tiene consumo afectado		ninguno			29-12-21 08:00	29-12-21 20:00	29-12-21 08:35	29-12-21 22:14
2021111861	Subestacion	Ejecución Exitosa	SISTEMA DE TRANSMISIÓN DEL SUR S.A.	Desconexión	Origen Externo	Programada	S/E FRUTILLAR	S/E FRUTILLAR B1 S/E FRUTILLAR B2	Otro Tipo de Trabajo		Se requiere desconectar paños B1 (N.A. condición operacional) y B2, esto por faenas de: Implementación y pruebas del sistema de Teleprotección paños B1 y B2. - Alambrados de señales Teleprotección Sistema 1 y Sistema 2 paños B1 - Alambrados de señales Teleprotección Sistema 1 y Sistema 2 paños B2 - Actualización de Backup Protecciones Sistema 1 y 2, Paños B1 y B2. - Carga ajustes, pruebas y protocolización de relés, Sistema 1 y 2, paños B1 y B2. (De acuerdo a ECAP - NUP: 1424) - Normalizar ajustes de acuerdo a Backup encontrado. - Pruebas de señales de Teleprotección hasta armario OPLAT. Faenas asociadas a proyecto NUP 2398. Durante la faena se bloqueará trip y 50BF de protecciones S1-S1 de paños B1-B2.	Nivel de riesgo bajo y controlado, faena con instalación desconectada.	Línea Frutillar Pto Varas C1 se encuentra energizada en vacío desde S/E Pto. Varas. Línea Frutillar Pto Varas C2 se encuentra energizada en vacío desde S/E Frutillar. PT 67660 Interno de STS.	No tiene consumo afectado		ninguno			29-12-21 08:30	29-12-21 20:00	29-12-21 08:25	29-12-21 19:46
2021109424	Subestacion	Ejecución Exitosa	STS	Desconexión	Origen Interno	Programada	S/E CHOLGUAN (STS)	CHOLGUAN (STS) 230/13.8KV 50MVA 1	Otro Tipo de Trabajo	0	Desconexión de Transformador T1 220/13,2 kV de S/E Cholguán, por reparación del mecanismo de carga de resorte de interruptor 52CT1.	Riesgo Bajo. Se realizarán trabajos sobre interruptor 52CT1 de SE Cholgüan con área de trabajo desenergizada	Desconexión deja sin energía Barra 13,2 kV de S/E Cholguan y afecta a 16750 cliente FRONTEL (11 MW), 3800 cliente de Coelcha (3 MW) y 1 cliente Paneles Arauco (9 MW), además se ve afectada la Central El Pinar que esta conectada en la misma barra de 13,2 kV	consumo_libre_regulado	EMPRESA ELÉCTRICA DE LA FRONTERA S.A. PANELES ARAUCO S.A. COOPERATIVA ELÉCTRICA CHARRÚA LTDA.	ninguno			29-12-21 00:00	29-12-21 04:00	28-12-21 23:57	29-12-21 02:44
2021112573	Subestacion	Ejecución Exitosa	TEN	Intervención	Origen Interno	Programada	S/E CUMBRE	S/E CUMBRE K1 S/E CUMBRE K1Z S/E CUMBRE K2 S/E CUMBRE K4 S/E CUMBRE K5 S/E CUMBRE K2Z S/E CUMBRE CSK1 S/E CUMBRE CSK4	Lavado de Aislación	0	Se requiere precaución operacional de no reconectar los Interruptores 52K1, 52K2, 52K4, 52K5, 52K1Z, 52K2Z, 52CSK1, 52CSK4, en SCUM por trabajos declarados en solicitud N° 2021112569.	Disparos intempestivos por flashover al realizar lavado en patio 500 KV, 66 kV en S/E Los Changos. Medida de mitigación: Evaluación de las instalaciones, velocidad del viento, valor máximo de conductividad del agua, presión de descarga del equipo de lavado. El jefe de faenas debe evaluar antes del inicio de la actividad los riesgos por acortamiento de distancia de los equipos lavadores, mantener la distancia mínima de 5 mts contra el punto energizado y todos conectados a tierra de acuerdo a procedimiento de trabajo interno a TEN.	Se requieren las precauciones operacionales siguientes: 1.- Mantener deshabilitada la reconexión automática de LT 2x500 kV Los Changos - Cumbre Cto. N° 1 y 2. 2.- En caso de desconexión intempestiva de paños asociados a LT 2x500 kV Los Changos - Cumbre Cto. N° 1 y 2 no reconectar sin la previa comunicación para verificación de condiciones con personal de terreno (incluidos paños de reactores de línea en ambos extremos). 3.- En caso de desconexión intempestiva de paños asociados a reactores de línea de 500 kV R1 o R2 no reconectar sin la previa comunicación para verificación de condiciones con personal de terreno. 4.- En caso de desconexión intempestiva de paños asociados a reactor de barra de 500 kV R3 no reconectar sin la previa comunicación para verificación de condiciones con personal de terreno.	No tiene consumo afectado		ninguno			29-12-21 08:00	29-12-21 18:00	29-12-21 09:00	29-12-21 13:11
2021112569	Subestacion	Ejecución Exitosa	TEN	Intervención	Origen Interno	Programada	S/E LOS CHANGOS	S/E LOS CHANGOS K1Z S/E LOS CHANGOS K2 S/E LOS CHANGOS K2Z S/E LOS CHANGOS K5 S/E LOS CHANGOS K6 S/E LOS CHANGOS K8 S/E LOS CHANGOS K9 S/E LOS CHANGOS CSK6 S/E LOS CHANGOS CSK9 S/E LOS CHANGOS J2 S/E LOS CHANGOS J3 S/E LOS CHANGOS J5 S/E LOS CHANGOS J6 S/E LOS CHANGOS BT1 S/E LOS CHANGOS BT2 S/E LOS CHANGOS K3 S/E LOS CHANGOS K4 S/E LOS CHANGOS K7 S/E LOS CHANGOS J1 S/E LOS CHANGOS J4	Lavado de Aislación	0	Se realizará lavado de aislación con agua a presión de Barra principal sección 1 y 2 , llegadas de los circuitos 1 y 2 , diagonales 1, 2 y 3 de 500 kV y patio de 66 kV.	Disparos intempestivos por flashover al realizar lavado en patio 500 KV, 66 kV en S/E Los Changos. Medida de mitigación: Evaluación de las instalaciones, velocidad del viento, valor máximo de conductividad del agua, presión de descarga del equipo de lavado. El jefe de faenas debe evaluar antes del inicio de la actividad los riesgos por acortamiento de distancia de los equipos lavadores, mantener la distancia mínima de 5 mts contra el punto energizado y todos conectados a tierra de acuerdo a procedimiento de trabajo interno a TEN.	Se requieren las precauciones operacionales siguientes: 1.- Mantener deshabilitada la reconexión automática de LT 2x500 kV Los Changos - Cumbre Cto. N° 1 y 2. 2.- En caso de desconexión intempestiva de paños asociados a LT 2x500 kV Los Changos - Cumbre Cto. N° 1 y 2 no reconectar sin la previa comunicación para verificación de condiciones con personal de terreno (incluidos paños de reactores de línea en ambos extremos). 3.- En caso de desconexión intempestiva de paños asociados a reactores de línea de 500 kV R1 o R2 no reconectar sin la previa comunicación para verificación de condiciones con personal de terreno. 4.- En caso de desconexión intempestiva de paños asociados a reactor de barra de 500 kV R3 no reconectar sin la previa comunicación para verificación de condiciones con personal de terreno. 5.- En caso de desconexión intempestiva de compensaciones serie CSK6, CSK9 de SCHA no reconectar sin la previa comunicación para verificación de condiciones con personal de terreno.	No tiene consumo afectado		ninguno			29-12-21 08:00	29-12-21 18:00	29-12-21 09:00	29-12-21 13:11

2021110848	Subestacion	Ejecución Exitosa	TEN	Desconexión	Origen Interno	Programada	S/E CUMBRE	CS S/E CUMBRE K4	Otro Tipo de Trabajo	0	Se requiere la desconexión de la compensación serie CSK4 en S/E Cumbre, para lavado de aislación de equipos asociados, revisión plataformas, pruebas de inyección para energización de elementos asociados al sistema de protección y pruebas de control asociadas.	Riesgos : Apertura intempestiva de interruptores de LT asociada, por flashover en instalaciones mientras se realizan los trabajos de lavado y ejecución de pruebas de disparo sobre interruptor by-pass S2CSK4. Medidas de mitigación: Medición de conductividad de agua, monitoreo constante de velocidad de viento, distancia de aislamiento a puntos energizados según normativa vigente. Apertura de las vías de disparo del sistema de control y protección a intervenir, realizando las correspondientes acciones de aperturas de bomeras o cortocircuito de elementos.	Condiciones operacionales : Apertura y bloqueo de desconectadores 89CSK4-1 - 89CSK4-2 , cierre de interruptor S2CSK4, cierre de desconectadores 89CSK4-1T y 89CSK4-2T, cierre y bloqueo de desconectador 89CSK4-3. En caso de apertura intempestiva de interruptores de LT asociada, se requiere la no reconexión del cto. afectado hasta realizar verificación de condiciones con personal supervisor de los trabajos en terreno.	No tiene consumo afectado		ninguno			29-12-21 08:00	29-12-21 18:00	29-12-21 09:27	29-12-21 17:17
2021115159	Subestacion	Ejecución Exitosa	TRANSELEC S.A.	Desconexión	Origen Externo	Curso Forzoso	S/E DON HECTOR	S/E DON HECTOR J8	Otro Tipo de Trabajo	0	S/E Don Héctor: A solicitud de NOVASSOURCEPOWER según SODI 39. Se solicita trabajos por curso forzoso debido a falla TT/PP JT1 Fase 3 S/E Pelicano, Referente a IF 2021003538.	Bajo	Actividad: S/E Don Héctor: A solicitud de NOVASSOURCEPOWER según SODI 39. Linea 220 KV - S/E El Pelicano: 1) Desmontaje de Transformador de Potencial en Fase 3 Dañado, 2) Prueba de aislacion a conductores, Revision de equipos primarios de S/E para posterior montaje de nuevo Equipo Transformador de Potencial en Fase 3. Se solicita trabajos por curso forzoso debido a falla TT/PP JT1 Fase 3 S/E Pelicano, Referente a IF 2021003538. Desconexión: S/E Don Héctor: Abierto 52J8 S/E Don Héctor: Abierto 89J8-2 S/E Don Héctor: Abierto 89J8-1 Instalaciones en Riesgo: Paño Central.Diag.3-LDJ8-Don Héctor Temporalidad de los Riesgos: Al inicio y termino de las maniobras desconexión del Paño J8 Nivel de Riesgo: Bajo Bloqueos del Jefe de Faena: No hay	No tiene consumo afectado		ninguno			29-12-21 08:00	31-12-21 18:00	29-12-21 09:49	01-01-22 13:15
2021115158	Subestacion	Ejecución Exitosa	TRANSELEC S.A.	Desconexión	Origen Externo	Curso Forzoso	S/E DON HECTOR	S/E DON HECTOR J9	Otro Tipo de Trabajo	0	S/E Don Héctor: A solicitud de NOVASSOURCEPOWER según SODI 39. Se solicita trabajos por curso forzoso debido a falla TT/PP JT1 Fase 3 S/E Pelicano, Referente a IF 2021003538.	Bajo	Actividad: S/E Don Héctor: A solicitud de NOVASSOURCEPOWER según SODI 39. Linea 220 KV - S/E El Pelicano: 1) Desmontaje de Transformador de Potencial en Fase 3 Dañado, 2) Prueba de aislacion a conductores, Revision de equipos primarios de S/E para posterior montaje de nuevo Equipo Transformador de Potencial en Fase 3. Se solicita trabajos por curso forzoso debido a falla TT/PP JT1 Fase 3 S/E Pelicano, Referente a IF 2021003538. Desconexión: S/E Don Héctor: Abierto 52J9 S/E Don Héctor: Abierto 89J9-3 S/E Don Héctor: Abierto 89J9-2 S/E Don Héctor: Abierto 89J9-1 S/E Don Héctor: Cerrado 89J9-3T Instalaciones en Riesgo: Paño Linea LDJ9-Don Héctor Temporalidad de los Riesgos: Al inicio y término de las maniobras desconexión del Paño J9 Nivel de Riesgo: Bajo Bloqueos del Jefe de Faena: No hay	No tiene consumo afectado		ninguno			29-12-21 08:00	31-12-21 18:00	29-12-21 09:49	01-01-22 13:15
2021114141	Subestacion	Ejecución Exitosa	TRANSELEC S.A.	Intervención	Origen Externo	Programada	S/E NEPTUNO	otros: grupo_emergencia	Otro Tipo de Trabajo	0	S/E Neptuno: Trabajos programados para instalación y habilitación de equipos asociados al sistema de vigilancia.	Bajo	Actividades: S/E Neptuno: Trabajos programados para instalación y habilitación de equipos asociados al sistema de vigilancia. Restricciones: Normalización sujeta a coordinación. Instalaciones en Riesgo: S/E Neptuno: SS/AA. de C.A. Temporalidad de los Riesgos: Durante ejecución de los trabajos. Nivel de Riesgo: Bajo. Bloqueos del jefe de faena: S/E Neptuno: Señalización y delimitación de la zona de trabajo.	No tiene consumo afectado		ninguno			29-12-21 08:00	30-12-21 18:00	29-12-21 09:07	30-12-21 18:16
2021114140	Subestacion	Ejecución Exitosa	TRANSELEC S.A.	Intervención	Origen Interno	Programada	S/E ENCUENTRO	S/E ENCUENTRO J7	Otro Tipo de Trabajo	0	S/E Encuentro paño J7: Revisión de Lógica de la protección REL670 ABB Sistema 1.	Bajo	Actividades: S/E Encuentro paño J7: Revisión de Lógica de la protección REL670 ABB Sistema 1. Restricciones: No hay. Instalaciones en Riesgo: Paño Linea LI07, ENC-Mirage 1. Temporalidad de los Riesgos: Durante de los trabajos. Nivel de Riesgo: Bajo. Bloqueos del jefe de faena: Subestación Encuentro, Bloqueo de trip y arranques 50BF bloqueado mediante block de prueba.	No tiene consumo afectado		ninguno			29-12-21 08:00	29-12-21 18:00	29-12-21 15:10	29-12-21 17:24
2021113864	Subestacion	Ejecución Exitosa	TRANSELEC S.A.	Intervención	Origen Externo	Programada	S/E VALLENAR	S/E VALLENAR C3	Otro Tipo de Trabajo	0	Solicitado por CGE según SODI N° 195 y 196 por poda en cercanías a LMT Cto. Matta	Bajo	Actividades: Solicitado por CGE según SODI N° 195 y 196 por poda en cercanías a LMT Cto. Matta Restricciones: Bloqueo reconexión 52C3 Instalaciones en Riesgo: Paño linea 52C3 Temporalidad de los Riesgos: Durante los trabajos. Nivel de riesgo: Bajo	No tiene consumo afectado		ninguno			29-12-21 08:00	29-12-21 20:00	29-12-21 08:37	29-12-21 17:32
2021113686	Subestacion	Ejecución Exitosa	TRANSELEC S.A.	Intervención	Origen Externo	Programada	S/E PUNTA COLORADA	BA S/E PUNTA COLORADA 220kV BP2-1	Otro Tipo de Trabajo	0	A solicitud de Barrick, según SODI 4579, Mantenimiento al árbol de contactos auxiliares de los desconectadores 89J9-1 y 89J9-2 por señalizar indefinido en el cierre.	Bajo	A solicitud de Barrick, según SODI 4579, Mantenimiento al árbol de contactos auxiliares de los desconectadores 89J9-1 y 89J9-2 por señalizar indefinido en el cierre. Restricciones: No hay Instalaciones en Riesgo: Barra 220 kV, Sección 2-P. Colorada Temporalidad de los Riesgos: Durante los trabajos Nivel de Riesgo: Bajo Bloqueos del Jefe de Faena: No hay	No tiene consumo afectado		ninguno			29-12-21 09:00	29-12-21 14:00	29-12-21 09:11	29-12-21 16:12
2021113685	Subestacion	Ejecución Exitosa	TRANSELEC S.A.	Intervención	Origen Externo	Programada	S/E PUNTA COLORADA	BA S/E PUNTA COLORADA 220kV BP2-1	Otro Tipo de Trabajo	0	A solicitud de Barrick, según SODI 4580, Limpieza de aislamiento Paño J9.	Bajo	A solicitud de Barrick, según SODI 4580, Limpieza de aislamiento Paño J9. Restricciones: No hay Instalaciones en Riesgo: Barra 220 kV, Sección 2-P. Colorada Temporalidad de los Riesgos: Durante los trabajos Nivel de Riesgo: Bajo Bloqueos del Jefe de Faena: No hay	No tiene consumo afectado		ninguno			29-12-21 14:00	29-12-21 18:00	29-12-21 09:11	29-12-21 16:12
2021113645	Subestacion	Ejecución Exitosa	TRANSELEC S.A.	Intervención	Origen Externo	Programada	S/E ALTO JAHUEL	otros: telecomunicacion	Otro Tipo de Trabajo	0	S/E Alto Jahuel: Trabajo programado para revisión, pruebas y reparación de enlace MMOO Proveedor CLARO.	Bajo	Actividades: S/E Alto Jahuel: Trabajo programado para revisión, pruebas y reparación de enlace MMOO Proveedor CLARO. Restricciones: Normalización sujeta a coordinación. Instalaciones en Riesgo: SCADA local S/E Alto Jahuel. Temporalidad de los Riesgos: Durante la ejecución de los trabajos. Nivel de Riesgo: Bajo. Bloqueos del Jefe de Faena: S/E Alto Jahuel: Señalización y delimitación de la zona de trabajo.	No tiene consumo afectado		ninguno			29-12-21 10:00	29-12-21 18:00	29-12-21 12:36	29-12-21 16:10
2021113128	Subestacion	Ejecución Exitosa	TRANSELEC S.A.	Intervención	Origen Externo	Programada	S/E LOS CHANGOS	LOS CHANGOS 500/220/66KV 750MVA ATR3-1 + 1UNIDAD DE RESPALDO	Otro Tipo de Trabajo	0	S/E Los Changos: A solicitud de TEN, bloqueo a la reconexión en apoyo a sus trabajos de lavado de aisladores asociados a instalaciones.	Instalación con riesgo: ATR3 de subestación los Changos. Temporalidad de los riesgos: Durante los trabajos de TEN. Nivel de riesgo: bajo.	Restricciones: Subestación Los Changos, 52K1, 52J11, 52J12 no reconectar. Bloqueo del jefe de faena: no hay.	No tiene consumo afectado		ninguno			29-12-21 08:00	29-12-21 18:00	29-12-21 10:31	29-12-21 13:53
2021112735	Subestacion	Ejecución Exitosa	TRANSELEC S.A.	Intervención	Origen Interno	Programada	S/E CERRO NAVIA (TRANSELEC)	otros: grupo_emergencia	Otro Tipo de Trabajo	0	S/E Cerro Navia: Trabajos programados para mantenimiento preventivo a equipo UPS 2 SCADA CCP.	Bajo	Actividades: S/E Cerro Navia: Trabajos programados para mantenimiento preventivo a equipo UPS 2 SCADA CCP. Restricciones: Normalización sujeta a coordinación. Instalaciones en Riesgo: S/E Cerro Navia: SCADA Transelec Nodo de S/E Cerro Navia o SSAA de CA o SSAA de CC de S/E Cerro Navia. Temporalidad de los Riesgos: Durante ejecución de los trabajos. Nivel de Riesgo: Bajo. Bloqueos del jefe de faena: S/E Cerro Navia: El Jefe de Faena delimitará las zonas de trabajo. Para realizar mantenimiento en UPS 2 SCADA CCP se solicitará en servicio sitio de respaldo CCR.	No tiene consumo afectado		ninguno			29-12-21 08:00	29-12-21 17:00	29-12-21 09:22	29-12-21 12:07

2021112658	Subestacion	Ejecución Exitosa	TRANSELEC S.A.	Desconexión	Origen Interno	Programada	S/E PAN DE AZUCAR	BC S/E PAN DE AZUCAR CE1 13,8 KV 12,1 MVAR	Otro Tipo de Trabajo	0	Limpieza manual de aislación con instalación desenergizada., S/E Pan de Azúcar: Limpieza manual a banco CCEE N°1.	Bajo	Actividades: Limpieza manual de aislación con instalación desenergizada., S/E Pan de Azúcar: Limpieza manual a banco CCEE N°1 Restricciones: No hay Instalaciones en Riesgo: CER 02, 13 kV-P. Azúcar Temporalidad de los Riesgos: Al inicio, Al término, Durante de los trabajos Nivel de Riesgo: Bajo Bloqueos del jefe de faena: Subestación P. Azúcar, Se instalarán tierras provisionales de bloqueo en mufas cable poder CCEE 1 y en TCCE1-N. . .	No tiene consumo afectado		ninguno			29-12-21 13:00	29-12-21 18:00	29-12-21 09:02	29-12-21 10:30
2021112629	Subestacion	Ejecución Exitosa	TRANSELEC S.A.	Intervención	Origen Externo	Programada	S/E LOS VILOS	BA S/E LOS VILOS 220KV BP1	Otro Tipo de Trabajo	0	Sodi N° 200, 202 - CGE - Los Vios	Bajo	Actividades: Solicitado por CGE – Los Vilos, por: Lavado de aislación de equipos de patio con instalación energizada. Lavado paño J5 de S/E Los Vilos, alimentación 220 kV a S/E Choapa. Restricción: Los Vilos: Barra 220 kV. Sec.1 Instalación con riesgo: Los Vilos: Barra 220 kV. Sec.1 Temporalidad del riesgo: Durante la faena Nivel de Riesgo: Bajo	No tiene consumo afectado		ninguno			29-12-21 08:00	29-12-21 18:00	29-12-21 10:14	29-12-21 16:52
2021103302	Subestacion	Ejecución Exitosa	TRANSELEC S.A.	Intervención	Origen Interno	Programada	S/E ATACAMA	BA S/E ATACAMA 23kV BP	Otro Tipo de Trabajo	0	S/E Atacama: Inspección por corrosión a estructuras altas y bajas en Patio 23 KV, paños ET1 y E1, pedestales, marco de la barra principal. NOTA: Inspección será realizada desde nivel de piso debido a las distancias mínimas en 23 kV.	Bajo	Actividades: S/E Atacama: Inspección por corrosión a estructuras altas y bajas en Patio 23 KV, paños ET1 y E1, pedestales, marco de la barra principal. NOTA: Inspección será realizada desde nivel de piso debido a las distancias mínimas en 23 kV. Restricciones: Subestación Atacama, 52JT1; 52E1 con bloqueo a la reconexión. Instalaciones en Riesgo: Tr. Trifásico 01, 220kV-Atacama o Barra 23 kV-Atacama. Temporalidad de los Riesgos: Durante los trabajos. Nivel de Riesgo: Bajo. Bloqueos del jefe de faena: no hay.	No tiene consumo afectado		ninguno			29-12-21 08:00	29-12-21 18:00	29-12-21 12:36	29-12-21 15:05
2021103268	Subestacion	Ejecución Exitosa	TRANSELEC S.A.	Intervención	Origen Interno	Programada	S/E ATACAMA	BA S/E ATACAMA 220kV BP1	Otro Tipo de Trabajo	0	S/E Atacama: Inspección por corrosión a estructuras altas, bajas y equipos primarios paños J1, J2, J3, J4, J5, JR, J12 y JT1, aisladores de pedestal, marcos de Barra Principal Sección N°1, Barra de Transferencia y Marcos de Linea.	Bajo	Actividades: S/E Atacama: Inspección por corrosión a estructuras altas, bajas y equipos primarios paños J1, J2, J3, J4, J5, JR, J12 y JT1, aisladores de pedestal, marcos de Barra Principal Sección N°1, Barra de Transferencia y Marcos de Linea. Restricciones: Subestación Atacama, 52J1, 52JT1, 52J2, 52J4, 52J5, 52JR, 52J5 con bloqueo a la reconexión. Subestación O'Higgins: 52J8 con bloqueo a la reconexión. Subestación Tap Off Enlace: 52J1 con bloqueo a la reconexión. Subestación Miraje, 52J5 y 52J6 con bloqueo a la reconexión. Central Gas Atacama: 52C-1A, 52D1-10, 52C-1B Y 52D1-32 con bloqueo a la reconexión. Subestación Atacama, 52E1 con bloqueo a la reconexión. Subestación Atacama: 52J3 con bloqueo a la reconexión. Instalaciones en Riesgo: Paño Acoplador JR01-Atacama o Paño Transformación LJ01-Atacama o Tr. Trifásico 01, 220kV-Atacama o Paño Transformación LJ02-Atacama o L 220kV Atacama-Miraje, C1 o Paño Transformación LJ04-Atacama o Paño Seccionador JS01-Atacama Temporalidad de los Riesgos: Durante los trabajos. Nivel de Riesgo: Bajo. Bloqueos del jefe de faena:	No tiene consumo afectado		ninguno			29-12-21 08:00	29-12-21 18:00	29-12-21 08:57	29-12-21 12:41
2021113552	Subestacion	Ejecución Exitosa	TRANSMISORA ELÉCTRICA DEL NORTE S.A.	Intervención	Origen Interno	Programada	S/E LOS CHANGOS		Otro Tipo de Trabajo		Prueba avalancha de datos en S/E Los Changos, esto debido a que se desconectarán los Gateways 1 y 2 de S/E Los Changos. Tiempo estimado de 3 horas para ejecutar prueba. Habrá personal ubicado en S/E Los Changos para operar desde Nivel 2 el tiempo que dure la prueba de Avalancha de datos.	Riesgo: Pérdida de comunicaciones SCADA, esto debido a que se desconectarán los Gateways 1 y 2 de S/E Los Changos. Tiempo estimado de 3 horas para ejecutar prueba. Mitigación: Presencia de personal de mantenimiento TEN para operar desde Nivel 2 mientras duren las pruebas de Avalancha de datos.	Pruebas relacionadas a PRS exigidas por la NTSyCS para coordinados del sistema eléctrico nacional.	No tiene consumo afectado		ninguno			29-12-21 12:00	29-12-21 18:00	29-12-21 14:19	29-12-21 17:18
2021112576	Subestacion	Ejecución Exitosa	TRANSMISORA ELÉCTRICA DEL NORTE S.A.	Desconexión	Origen Interno	Programada	S/E LOS CHANGOS	LOS CHANGOS 525/230/66 KV 3X250MVA ATR2 + URC	Lavado de Aislación		Lavado de aislacion con agua presión método pitón manual del Bushings ATR N° 2 500/220 kV desenergizado.	Disparos intempestivos por flashover al realizar lavado. Medida de mitigación: Equipo desenergizado, evaluación de las instalaciones, velocidad del viento, valor máximo de conductividad del agua, presión de descarga del equipo de lavado y mantenimiento de distancia de de seguridad con respecto a punto energizado (de acuerdo a procedimiento de trabajo interno a TEN).	Las condiciones operacionales requeridas son: Apertura de interruptores 52K7, 52K8, 52J5, 52J6 y desconectadores 89K7-2, 89K8-1.	No tiene consumo afectado		ninguno			29-12-21 07:00	29-12-21 09:00	29-12-21 07:26	29-12-21 08:58

ANEXO Nº5

Informes de trabajos y fallas de instalaciones ingresados en la plataforma del Coordinador Eléctrico Nacional por la empresa Colbún Transmisión S.A.

Resumen

Fecha de envío al Coordinador Eléctrico : 29-12-2021 14:04

Finalizado

Número:

2021003575

Solicitante:

COLBÚN S.A.

Empresa:

COLBÚN S.A.

Tipo de Origen:

Interno

Línea:

CALERA CENTRO - CERRO CALERA 66KV

Tramo:

Tipo: secciones_tramos - CALERA CENTRO - CERRO CALERA 66KV C1
Nombre : CALERA CENTRO - CERRO CALERA 66KV C1
Fecha Perturbacion : 29/12/2021 12:45
Fecha Normaliza : 29/12/2021 12:47
Protección : Sin información
Interruptor : 52B1
Consumo : .
Comentario : .

Zona Afectada

Valparaíso

Comuna

Tipo Causa

Causa Definitiva
Causa Principal

Comentarios Tipo Causa:

Se abre en forma fortuita interruptor 52B1 en S/E Calera Centro de línea Calera Centro - Cerro Calera 66 Kv, dicho evento coincide con trabajos de integración de alarma SF6 se realizaba en dicho paño bajo la solicitud N°11089

Causas

-Fenómeno Físico: Error de operador
-Elemento: Interruptores
-Fenómeno Eléctrico: Falla de interruptor
-Operación de los interruptores: Opera según lo esperado

Comentarios Causas:

-Fenómeno Físico: Se abre en forma fortuita interruptor 52B1 en S/E Calera Centro de línea Calera Centro - Cerro Calera 66 Kv, dicho evento coincide con trabajos de integración de alarma SF6 se realizaba en dicho paño bajo la solicitud N°11089

-Elemento: Se abre en forma fortuita interruptor 52B1 en S/E Calera Centro de línea Calera Centro - Cerro Calera 66 Kv, dicho evento coincide con trabajos de integración de alarma SF6 se realizaba en dicho paño bajo la solicitud N°11089
-Fenómeno Eléctrico: Se abre en forma fortuita interruptor 52B1 en S/E Calera Centro de línea Calera Centro - Cerro Calera 66 Kv, dicho evento coincide con trabajos de integración de alarma SF6 se realizaba en dicho paño bajo la solicitud N°11089
-Operación de los interruptores: Se abre en forma fortuita interruptor 52B1 en S/E Calera Centro de línea Calera Centro - Cerro Calera 66 Kv, dicho evento coincide con trabajos de integración de alarma SF6 se realizaba en dicho paño bajo la solicitud N°11089

Observaciones:

-Observaciones: Se abre en forma fortuita interruptor 52B1 en S/E Calera Centro de línea Calera Centro - Cerro Calera 66 Kv, dicho evento coincide con trabajos de integración de alarma SF6 se realizaba en dicho paño bajo la solicitud N°110899 vigente desde el día 20 de Diciembre.
-Acciones Inmediatas: Se informa al CDC.
-Hechos Sucedidos: .
-Acciones Correctivas a Corto Plazo: .
-Acciones Correctivas a Largo Plazo: .

Afecta SSCC:

No

Afecta Medidores:

No

Afecta Protecciones:

No

Consumo:

Consumo Regulado

Distribuidoras Afectadas

MELON S.A / Perd. Estm. de Potencia: 125.0 / Región : / Clientes Afectados:

Retorno Automatico:

Fecha / Hora Perturbación de la Solicitud:

29-12-2021 12:45

Fecha / Hora Estimada Retorno:

29-12-2021 12:47

Fecha / Hora Efectiva Retorno:

29-12-2021 12:47

Archivos Subidos

Archivo	Fecha Subida

Archivo	Fecha Subida
IF202112291235, LT Calera Centro - Cerro Calera 62kV.pdf (/informe_fallas/download_file/61cc951cad651f6a1ad53257/IF202112291235, LT Calera Centro - Cerro Calera 62kV.pdf)	05/01/2022 18:31:33
IF202112291235, LT Calera Centro - Cerro Calera 62kV_v02.pdf (/informe_fallas/download_file/61cc951cad651f6a1ad53257/IF202112291235, LT Calera Centro - Cerro Calera 62kV_v02.pdf)	11/01/2022 12:01:14

ANEXO Nº6

Otros antecedentes enviados por la empresa Colbún Transmisión S.A.

INFORME DE FALLA

FECHA DE ENTREGA DEL INFORME:	**Miércoles 29 de diciembre de 2021.**
PROPIETARIO:	**Alfa Transmisión S.A.**
RUT:	**76.218.856-2**
REPRESENTANTE LEGAL:	**Alana Heinen Alves Da Silva**
DIRECCIÓN:	**Apoquindo 4701. Of 1902**
IDENTIFICACIÓN DEL ELEMENTO FALLADO:	**PAÑO B1 S/E CALERA CENTRO.**
FECHA Y HORA DE INICIO DE LA FALLA:	**Miércoles 29 de diciembre de 2021 a las 12:35 hrs.**
FENÓMENO FÍSICO:	**OPE1**
FENÓMENO ELÉCTRICO:	**FA90, falla sistema de control**
REITERACIÓN:	**No.**
N° DE REITERACIÓN:	**0**
N° FALLAS DE LA INTALACIÓN:	**0**
EAF REITERACIÓN:	**-**
EAF CANTIDAD DE FALLAS:	**0**
TIPO DE UBICACIÓN:	**Rural**
COMUNA:	**5502**
PROPUESTA DEL ORIGEN DE LA FALLA:	**Interna**

1. IDENTIFICACIÓN INSTALACIÓN FALLADA

NOMBRE INSTALACIÓN FALLADA:	S/E CALERA CENTRO B1 PA005T011SE027T011
TIPO DE INSTALACIÓN:	Paño de subestación
TENSIÓN NOMINAL:	62kV
SEGMENTO:	Td
TIPO DE ELEMENTO ELÉCTRICO FALLADO:	No aplica
ELEMENTO U EQUIPO FALLADO:	No aplica

2. DESCRIPCIÓN DE LA CONFIGURACIÓN EN MOMENTOS PREVIOS Y POSTERIORES A LA FALLA

INFORME DE FALLA

Momentos previos a la desconexión de la LT 1x62kV Calera Centro – Cerro Calera esta se encontraba en servicio normal, alimentando de forma radial a la fábrica Cemento Melón desde S/E Cerro Calera, estando abierto los interruptores 52B1 y 52B2 en S/E Esperanza.

La configuración de los interruptores en la zona de influencia, momentos previos a la falla, era la siguiente:

Interruptor	S/E	Estado
52B1	Calera Centro	Cerrado
52B2	Calera Centro	Cerrado
52B3	Calera Centro	Cerrado
52B5	Calera Centro	Cerrado
52B6	Calera Centro	Cerrado
52BT1	Cerro Calera	Cerrado
52HT1	Cerro Calera	Cerrado
52J4	Cerro Calera	Cerrado
52B1	Esperanza	Abierto
52B2	Esperanza	Abierto
52H1	Esperanza	Cerrado
52H2	Esperanza	Cerrado
52HT	Esperanza	Cerrado
52H6	Las Vegas	Cerrado

Luego del evento, la configuración de los interruptores era la siguiente:

Interruptor	S/E	Estado
52B1	Calera Centro	Abierto
52B2	Calera Centro	Cerrado
52B3	Calera Centro	Cerrado
52B5	Calera Centro	Cerrado
52B6	Calera Centro	Cerrado
52BT1	Cerro Calera	Cerrado
52HT1	Cerro Calera	Cerrado
52J4	Cerro Calera	Cerrado
52B1	Esperanza	Abierto
52B2	Esperanza	Abierto
52H1	Esperanza	Cerrado
52H2	Esperanza	Cerrado
52HT	Esperanza	Cerrado
52H6	Las Vegas	Cerrado

Al momento de la apertura del interruptor 52B1 de la S/E Calera Centro, personal de Colbún Transmisión SA, bajo la solicitud SODI N° 2021110899 (ver Anexo N°2), realizaba los siguientes trabajos:

- Integración de alarma “SF6 y Falla Guarda motor 52B1” en el paño B1 de la S/E Calera Centro.
- Tendido de conductor desde el interruptor 52B1 a la RTU.

Las condiciones climáticas de la zona eran estables.

El diagrama unilineal simplificado de las instalaciones afectadas por la falla se presenta en el Anexo N°1.

3. DESCRIPCIÓN DETALLADA DEL ORIGEN DE LA DESCONEXIÓN NO AUTORIZADA.

En la hora y fecha antes señalada, se produce la apertura del interruptor 52B1 de la S/E Calera Centro, de forma errónea, momentos en que se realizaban la prueba de activación de la alarma "Falla Guarda Motor 52B1" por trabajos de integración de alarmas a SCADA.

4. CAUSA DE LA FALLA

La causa de la apertura del interruptor se asocia a la activación de la alarma "SF6-Falla Guarda motor 52B1" momentos en que se realizaban pruebas hacia la RTU-SCADA.

5. DETALLES INSTALACIÓN, EQUIPO O ELEMENTO DONDE SE PRODUJO LA FALLA.

Paño B1, S/E Calera Centro, ID PA005T011SE027T011.

6. CRONOLOGÍA DE EVENTOS Y/O ACTIVIDADES HASTA LA NORMALIZACIÓN

SECUENCIA DE EVENTOS DURANTE LA EVOLUCIÓN DE LA PERTURBACIÓN.

ANTECEDENTES DE INTERRUPCIÓN					
ITEM	**FECHA**	**HORA**	**LUGAR**	**EQUIPO**	**PROTECCIONES OPERADAS**
01	29.12.2021	12:35	S/E Calera Centro	52B1	Apertura de interruptor.

SECUENCIAS DE EVENTOS Y PRINCIPALES MANIOBRAS DE NORMALIZACIÓN

ANTECEDENTES DE NORMALIZACIÓN					
ITEM	**FECHA**	**HORA**	**LUGAR**	**EQUIPO**	**MANIOBRAS EJECUTADAS**
01	29.12.2021	12:40	S/E Calera Centro	52B1	Cierre manual de interruptor.

7. AFECTACIÓN A CAUSA DE LA FALLA

De acuerdo con el Informe de Novedades del Coordinador, y debido a la configuración sistémica del momento, la desconexión de la LT 1x62kV Calera Centro – Cerro Calera dejó sin suministro eléctrico, durante un periodo aproximado de cinco minutos, a la fábrica Cemento Melón, la cual tenía un consumo de 12,5 MW.

8. OTROS HECHOS RELEVANTES PARA LA OPERACIÓN

Al momento de la falla se realizaban los siguientes trabajos bajo la solicitud SODI N° 2021110899:

- Integración de alarma "SF6-Falla Guarda motor 52B1" en el paño B1 de la S/E Calera Centro.
- Tendido de conductor desde el interruptor 52B1 a la RTU.

9. CRITERIOS DE AJUSTES Y AJUSTES DE LAS PROTECCIONES OPERADAS EN LA FALLA

No se registró operación de protecciones.

10. ANÁLISIS DEL COMPORTAMIENTO DE LAS PROTECCIONES OPERADAS EN LA FALLA

No se registró operación de protecciones.

11. REGISTROS OSCILOGRÁFICOS DE LAS PROTECCIONES OPERADAS EN LA FALLA

No se registró operación de protecciones.

12. ACCIONES PREVENTIVAS Y/O CORRECTIVAS

La apertura no deseada del interruptor 52B1 de S/E Calera Centro se asoció directamente a los trabajos que se realizaban por integración de la señal de alarma “SF6-Falla Guarda motor 52B1”. Dado lo anterior, como medida preventiva inmediata, se solicitó dejar no operativa dicha alarma y suspender los trabajos hasta esclarecer la causa de la apertura errónea del interruptor.

ANEXOS

ANEXO N°1
DÍAGRAMAS UNILINEALES

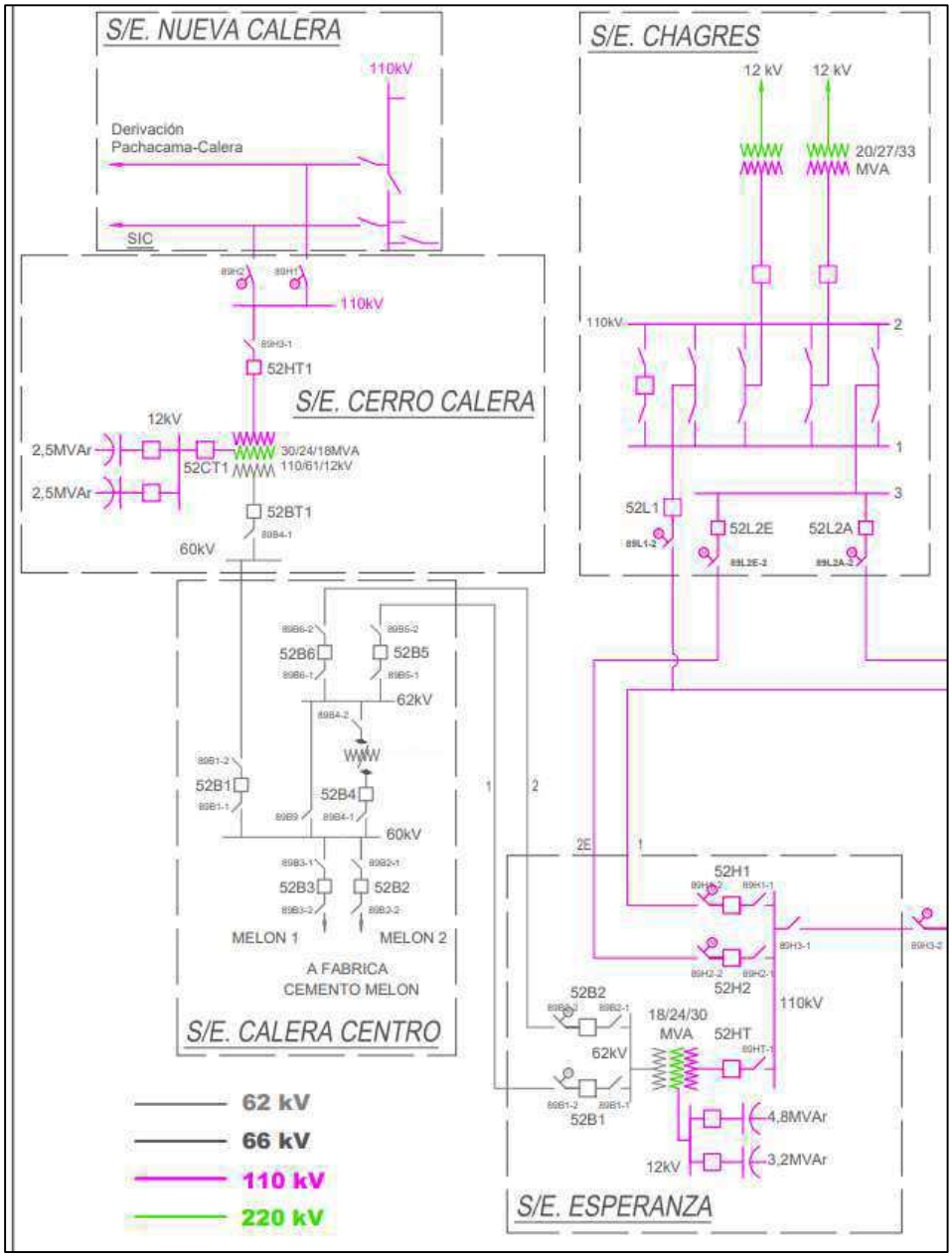
S/E. NUEVA CALERA
110kV
Derivación
Pachacama-Calera
SIC
S/E. CHAGRES
12 kV
12 kV
20/27/33
MVA
110kV
2
1
3
52L1
52L2E
52L2A
S/E. CERRO CALERA
110kV
52HT1
12kV
2,5MVAr
2,5MVAr
52CT1
30/24/18MVA
110/61/12kV
52BT1
60kV
52B6
52B5
62kV
52B1
52B4
60kV
52B3
52B2
MELON 1
MELON 2
A FABRICA
CEMENTO MELON
S/E. CALERA CENTRO
52H1
52H2
110kV
52B2
62kV
18/24/30
MVA
52HT
52B1
4,8MVAr
12kV
3,2MVAr
S/E. ESPERANZA
62 kV
66 kV
110 kV
220 kV

ANEXO N°2
SOLICITUD DE INTERVENCIÓN

Resumen - **Subestación**

Resumen

Número:
2021110899

Solicitante:
COLBÚN TRANSMISIÓN S.A

Empresa:
COLBÚN TRANSMISIÓN S.A

Tipo de Solicitud:
Intervención
Origen: Interno
Tipo de programación: Programada

Descripción Nivel de Riesgo
Riesgo Bajo, intermitencia de datos SITR y estaciones de operaciones 1-2 Scada TZCN, no se intervendrán ramas de apertura y cierre de Interruptor, además de supervisión permanente.

Tipo de Trabajo:
Otro Tipo de Trabajo

Comentario Trabajo a Realizar
Se realizara Trabajo de Integración de alarmas SF6-Falla Guarda motor 52B1, además de tendido de conductor desde 52B1 a RTU.

SubEstación:
S/E CALERA CENTRO

Trabajo Sobre:
paño

Elementos
Tipo: panos - S/E CALERA CENTRO B1

¿Produce otra indisponibilidad?
No

Comentarios:
Se realizara Trabajo de Integración de alarmas SF6-Falla Guarda motor 52B1, además de tendido de conductor desde 52B1 a RTU.

Consumos Afectados:
No tiene consumo afectado

Afecta SSCC:
No

Afecta Medidores:
No

Afecta Protecciones:
No

Trabajo requiere:
Ninguno de los antecedentes anteriores

Fecha / Hora Inicio:
20-12-2021 08:00

Fecha / Hora Término:
30-12-2021 18:00

Fecha / Hora Inicio Efectiva:
20-12-2021 18:00

Fecha / Hora Término:
29-12-2021 18:18

Porcentaje Avance Solicitud:
0 %

Comentarios