Estudio para análisis de falla EAF 382/2021

"Desconexión forzada de la barra 13,2 kV de S/E Placilla"

Fecha de Emisión: 17-01-2022

1. Descripción general de la interrupción

a. Fecha y Hora de la falla

Fecha	27/12/2021
Hora	19:58
Consumos desconectados (MW)	5,39
Demanda previa del sistema (MW)	10.193,22
Porcentaje de desconexión	0,053%
Calificación Apagón	No aplica (porcentaje de desconexión < 10%)

b. Identificación instalación afectada

Nombre de la instalación	Barra de 13,2 kV de S/E Placilla / BA02T005SE187T005
Tipo de instalación	Subestación
Tensión nominal	13,2 kV
Segmento	Transmisión zonal
Propietario instalación fallada	CGE Transmisión S.A.
RUT	77.465.741-K
Representante Legal	Iván Arístides Quezada Escobar
Dirección	Av. Presidente Riesco 5561, piso 14, Las Condes, Santiago

c. Identificación del elemento fallado

Nombre del elemento afectado	Sistema de protecciones del paño C1 S/E Placilla / SP002T058SE187T058
Propietario elemento fallado	CGE Transmisión S.A.
RUT	77.465.741-K
Representante Legal	Iván Arístides Quezada Escobar
Dirección	Av. Presidente Riesco 5561, piso 14, Las Condes, Santiago

d.1 Origen y causa de la falla

Se produce la apertura simultánea de los interruptores 52CT y 52C1 de S/E Placilla por operación de sus protecciones de sobrecorriente residual, frente a un cortocircuito ocurrido en las redes de distribución del alimentador Placilla, producto de un corte de conductor debido a la caída de un árbol sobre la red de media tensión.

d.2 Fenómeno Físico:

OPE22: Error en programación de elementos de protección o control.

La empresa CGE Transmisión S.A. remite los siguientes antecedentes asociados al Fenómeno Físico:

- Mantenciones o pruebas de los últimos 24 meses realizadas en el equipo o elemento donde existe el error de programación.
- Secuencia de operación de protecciones, incluyendo un informe técnico (cómo operaron las protecciones y cómo debieron haber operado).

La empresa no remite el siguiente antecedente asociado al Fenómeno Físico:

- Informe de por qué no fue detectado en las mantenciones o pruebas realizadas.

d.3 Reiteración:

Reiteración Fenómeno Físico en la instalación afectada: No se ha producido fallas en la misma instalación por el mismo fenómeno físico, durante los últimos 24 meses móviles.

Reiteración Fenómeno Físico en instalaciones del mismo propietario: Se ha producido la reiteración del fenómeno físico (homologado) en instalaciones del propietario de la instalación afectada, durante los últimos 24 meses móviles.

FALLA-ID	ACCIONES_CORRECTIVAS_CP	ACCIONES_CORRECTIVAS_LP
EAF 002-2020	No se indican.	No se indican.
EAF 081-2020	La empresa CGE S.A. indica que el mismo día se solicita intervención por curso forzoso, con el propósito de intervenir el sistema de protecciones, verificando y corrigiendo grupo de ajuste para topología en modo paralelo del TR1 y TR2 de S/E Malloa.	No se indican.

FALLA-ID	ACCIONES_CORRECTIVAS_CP	ACCIONES_CORRECTIVAS_LP
EAF 313-2020	1. Durante las actividades de la atención de emergencia se realiza lo siguiente: a. Se reestablece el cargador de baterías, se verifica su normal funcionamiento y se supervisa la carga completa del banco de baterías. b. Se revisa el sistema de control sin encontrar anormalidades que expliquen la causa de la operación del interruptor. 2. El día 30 de septiembre, por medio de la solicitud de curso forzoso N°2020075422, se realizó una revisión exhaustiva del Cargador de Baterías por parte del proveedor. Se detectó lo siguiente: Se detectó que el interruptor termomagnético de alimentación interno del cargador de baterías operaba por corriente de inrush frente a desconexiones repentinas de la alimentación alterna, por lo que se procedió con el remplazo de dicho interruptor termomagnético. Cabe señalar que el cargador de baterías actual de la subestación fue puesto en servicio el día 11 de junio del 2020, bajo la solicitud N°2020043092. 3. El día 4 de octubre, por medio de la solicitud de desconexión N°2020074454, se sometieron a pruebas los 3 equipos que tienen contactos de apertura en el circuito de control del interruptor 52H1, siendo estos los siguientes: ▪ Protección diferencial del transformador N°1 - SEL 387. ▪ Protección de impedancia de transformador N°1 - SEL 311C. ▪ RTU OPTO, encargada del automatismo de transferencia automática. En dichas pruebas, se determinó que los relés de protección SEL 387 y SEL 311C no generaban orden de apertura, producto del decaimiento en la magnitud de la tensión de CC de SSAA de la subestación, sin embargo, se observa que la lógica de transferencia automática implementada en la RTU de dicha subestación se activaba producto de la caída en la tensión CC de servicios auxiliares de la subestación. 4. Mediante la SD N°20200076904, se programa para el día 11 de octubre de 2020 la implementación de mejoras en la estrategia de la RTU y pruebas del automatismo de transferencia automática, en donde se implementará un bloqueo del automatismo cuando la tensión de alimentación auxiliar descienda de los 110 Vcc, además se implementará un registro de eventos del automatismo de transferencia automática con el objetivo de registrar todas las acciones del automatismo implementado.	No se indican.
EAF 065-2021	La empresa CGE S.A. señala que el día 5 de marzo se realizaron pruebas al transformador de poder a fin de descartar una posible falla interna, lo que fue descartado de acuerdo con el resultado de las pruebas. El sábado 6 de marzo se realizaron pruebas a los transformadores de corriente, asociados a la protección diferencial, y también la revisión de la parametrización del relé diferencial TPU T450, con apoyo de personal especialista en montaje equipos control y protecciones.	No se indican.
EAF 091-2021	No se indican.	No se indican.
EAF 125-2021	La empresa CGE S.A. indica que el día 07-05-2021 se realiza la revisión local de las protecciones, revisión de ajustes y descarga de eventos. El día 14-05-2021 se realiza la desconexión, mediante curso forzoso, de paño C1 para reconfiguración y verificación mediante pruebas eléctricas de equipo de protección. Se reconfigura relé permitiendo la operación adireccional de las funciones de sobrecorriente de fase, de acuerdo con último estudio EAP 01-2019 (7643-01-ES-IF003_3) SE Portezuelo T2 75MVA.	No se indican.

FALLA-ID	ACCIONES_CORRECTIVAS_CP	ACCIONES_CORRECTIVAS_LP
EAF 245-2021	La empresa Frontel S.A. indica que, con fecha 29 de agosto de 2021, bajo curso forzoso N°202101391, se modifica el parámetro Ph Prf mode Lo Z GFC de los relés sistema 1 y sistema 2 ABB-REX640 del paño B1 de S/E Llaima, seleccionando la opción PP Only. (SD N°2021075401). Con fecha 31 de agosto de 2021, bajo el curso forzoso N°202101396, se reproduce el evento de falla a través de inyección de archivos COMTRADE.	La empresa Comasa SpA indica que realiza verificación de ajustes en control de velocidad de la turbina para rechazo de carga.
EAF 248-2021	La empresa CGE S.A. indica que, mediante la solicitud de curso forzoso N°2021076564, el día 01-09-2021 se realiza la modificación de la función de reset en funciones de sobrecorriente del paño CT2, reajustando el reset a instantáneo. Cabe señalar que el reset de funciones de sobrecorriente ajustado para emular disco de inducción electromecánico fue la causa de la operación anticipada del paño CT2.	No se indican.
EAF 274-2021	Mediante la solicitud de curso forzoso N°2021082892, se realizó la corrección del ajuste de protecciones de la cabecera del alimentador San José (52C2) de S/E Bollenar, en base al estudio "ECP 4363/2021".	No se indican.
EAF 282-2021	La empresa CGE S.A. indica que, con el objetivo de verificar la integridad del transformador, se realizará un protocolo de pruebas de modo de confirmar que este equipo se encuentra en condiciones de ser energizado y que no existe falla interna. Se realizará la limitación de la protección SEL 587. Se realizará la reprogramación y pruebas de relé diferencial SEL 587.	No se indican.
EAF 328-2021	La empresa CGE Transmisión S.A. indica: "Se realizará un estudio de protecciones con la finalidad de modificar ajustes de primera zona de elementos de protección de distancia del paño BT2 de S/E Mahns."	No se indican.
EAF 354-2021	La empresa CGE Transmisión S.A. indica: "Se analizan eventos, se validan ajustes cargados en relés y se reconfigura el relé P139 del paño CT1. Específicamente, se deshabilita la función se sobrecorriente residual de tiempo definido, la cual erróneamente fue habilitada durante la programación de dicho equipo".	La empresa CGE Transmision S.A. indica que solicitará a la empresa EPC la revisión de todos los ajustes involucrados en proyecto denominado "Ampliación S/E San Joaquín NUP 881".

Cantidad de fallas (sin importar Fenómeno Físico) en la misma instalación: Se ha producido fallas en la misma instalación afectada, durante los últimos 24 meses móviles (EAF 306-2020 y EAF 375-2021).

d.4 Fenómeno eléctrico

PR51N: Protección de sobrecorriente temporizada residual.

e. Detalles de la instalación, equipo o elemento donde se produjo la falla

El elemento donde se originó la falla corresponde al reconectador asociado al interruptor 52C1 de S/E Placilla, el cual corresponde a equipo marca Cooper Power control F5, de acuerdo con la información disponible en la plataforma Infotécnica del Coordinador.

La empresa CGE Transmisión S.A. adjunta información de los mantenimientos de esta instalación durante los últimos 24 meses.

f. Ubicación urbana o rural según DS 327/1997

Rural.

g. Proposición del propietario respecto del origen de la falla

Interna.

h. Comuna donde se presenta la falla

6308: Placilla

i. Fecha de entrega de la información al Coordinador

Coordinado	Informe de 48 horas (29-12-2021)	Informe de 5 días (03-01-2022)
CGE Transmisión S.A.	27-12-2021	05-01-2022
Compañía General de Electricidad S.A.	30-12-2021	No enviado

2. Descripción del equipamiento afectado

a. Sistema de Generación

b. Sistema de Transmisión

Elemento Afectado	Segmento	Tramo	Hora Desc.	Hora Norm.
S/E Placilla	ST Zonal	Barra 13,2 kV	19:58	20:01

- Los horarios señalados corresponden a lo informado por la empresa CGE Transmisión S.A.

c. Consumos

Sub-Estación	Alimentador / Paño	Comuna	Pérdida de Consumo (MW)	% consumo pre-falla	Clientes Afectados	H. Desc.	H. Dispon.	H. Norm.
Placilla	Peñuela / C2	Placilla	2,89	0,029	**	19:58	20:01	20:02
Placilla	Placilla / C1	Placilla	2,00*	0,020	**	19:58	20:01	22:02
Placilla	Placilla / C1	Placilla	0,25*	0,002	**	19:58	20:01	22:44
Placilla	Placilla / C1	Placilla	0,25*	0,002	**	19:58	20:01	02:05
			Total: 5,39 MW	**0,053 %**	**3.757**			

- Los montos y horarios señalados corresponden a lo informado por la empresa CGE Transmisión S.A y la generación del PMGD Placilla Solar obtenido desde la plataforma PRMTE del Coordinador.

(*): Fue calculado en base a los porcentajes indicados por la empresa CGE Transmisión S.A. en el Informe de Falla de 5 Días.

(**): El detalle de clientes afectados por bloque de recuperación, no fue informado por la empresa Compañía General de Electricidad S.A.

3. Estimación de la energía no suministrada

Sub-Estación	Alimentador / Paño	Empresa	Tipo de Cliente	Pérdida de Consumo (MW)	Tiempo Indispon. (h)	Tiempo Desc. (h)	ENS (MWh)
Placilla	Peñuela / C2	CGED	Regulado	2,89	0,05	0,07	0,19
Placilla	Placilla / C1	CGED	Regulado	2,00	0,05	2,07	4,13
Placilla	Placilla / C1	CGED	Regulado	0,25	0,05	2,77	0,69
Placilla	Placilla / C1	CGED	Regulado	0,25	0,05	6,12	1,53

Clientes Regulados : 6.54 MWh

Clientes Libres : 0 MWh

Total : 6.54 MWh

- Los montos señalados corresponden a lo informado por la empresa CGE Transmisión S.A.

- Curva de recuperación esperada v/s recuperación real.

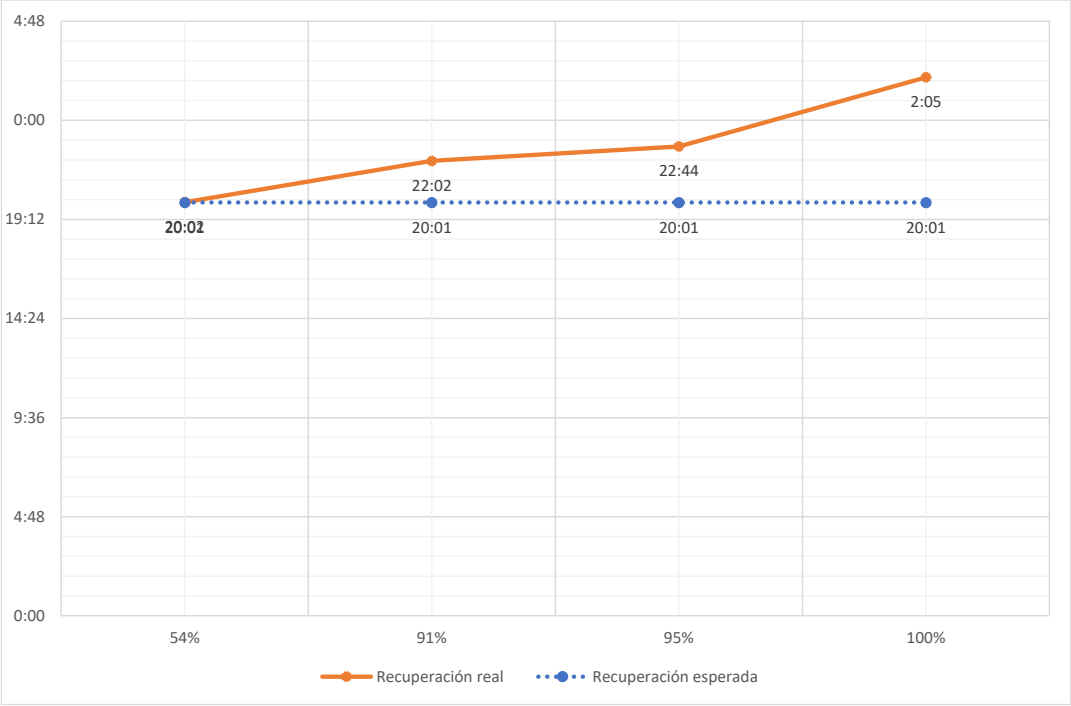

Se aprecia diferencia de al menos 6 horas y 4 minutos entre el horario de recuperación real, respecto del horario de disponibilidad de la barra primaria respectiva en el último bloque de recuperación.

- Velocidad promedio de recuperación.

Rango	Potencia (MW)	Tiempo recuperación (h)	Velocidad de recuperación (MW/h)
Primer 80 %	4,31	2,07	2,09
Último 20 %	1,08	6,12	0,18
100 % Total	5,39	6,12	0,88

4. Descripción de las configuraciones en los momentos previo y posterior a la falla

Demanda del sistema previo a la falla: 10.193,22 MW

Regulación de Frecuencia

Control distribuido de frecuencia en el Sistema Eléctrico Nacional, previo a la falla, mediante las centrales Andina (CTA), Angamos (ANG1), Angamos (ANG2), Cochrane (CCH1), Cochrane (CCH2), El Toro (U1), El Toro (U2), El Toro (U3), El Toro (U4), Hornitos (CTH), Kelar (TG12), Mejillones (CTM3), Pehuenche (U1) y Ralco (U1).

Operación Programada

En Anexo Nº1 se adjunta el detalle de la generación programada para el día 27 de diciembre de 2021.

Operación Real

En Anexo Nº2 se adjunta el detalle de la generación real del día 27 de diciembre de 2021.

Movimiento de centrales e informe diario del CDC

En Anexo Nº3 se presenta el detalle del Movimiento de Centrales e Informe Diario del CDC para el día 27 de diciembre de 2021.

Mantenimientos

En Anexo Nº4 se presenta el detalle de los mantenimientos programados y forzados para el día 27 de diciembre de 2021.

Estado y configuración previo a la falla

Previo a la falla, las instalaciones del sistema de transmisión operaban de forma normal.

De acuerdo con los datos obtenidos de la plataforma PRMTE del Coordinador, el aporte de los PMGD de la zona, al momento de la falla, corresponde a lo siguiente:

Subestación	Alimentador	PMGD	Generación (MW)
Placilla	Peñuela / C2	PFV Placilla Solar	1,89

Otros antecedentes relevantes

Según lo informado por la empresa CGE Transmisión S.A.:

"El día lunes 27 de diciembre de 2021 a las 19:58 horas, se produce la apertura por protecciones en simultaneo de interruptor 52CT general de MT e interruptor 52C1 Cto Placilla de S/E Placilla 66/13,8kV.

Posterior a la desconexión forzada de interruptor se procede a aplicar procedimiento interno de recuperación de barra, con lo cual se abre el alimentador 52C2 Cto Peñuela a las 20:00. Una vez confirmada la apertura del interruptor 52C2, se procede con el cierre del interruptor 52CT energizando la barra de MT a las 20:01hrs y luego con el cierre del alimentador 52C2 recuperando el 100% de esta carga a las 20:02hrs.

Mientras CGED realiza inspección de sus instalaciones, encontrando conductor cortado producto de caída de árbol talado por terceros en labores no coordinadas con CGE SA. Se proceden con maniobras de recuperaciones parciales. Se recuperan en primera instancia el 80% aprox a las 22:02hrs desde el alimentador Nancagua, luego el 10% aprox a las 22:44hrs de la carga total desde el alimentador Placilla y para finalizar el 10% restante a las 02:05hrs del 28-12-2021 con lo cual se recupera la totalidad de los consumos del alimentador Placilla. Este último bloque se recupera una vez finalizadas las labores de reparación de la instalación afectada.

La operación del interruptor 52CT general de MT provoca la desconexión de 3,5MW afectando aproximadamente a 3752 Clientes de las comunas de Placilla y Nancagua."

Acciones preventivas y/o correctivas

a) La instalación afectada no cuenta con una auditoría, plan de acción u otro tipo de mantenimiento en curso.

b) Acciones correctivas a corto plazo:

La empresa CGE Transmisión S.A. indica la siguiente acción correctiva de corto plazo:

> *"Se implementa de forma inmediata la corrección en base a estudio de coordinación de protecciones (ver Anexo VIII) enviado a DAOP el día Miércoles 29 de Diciembre 2021, para asegurar la correcta coordinación de las protecciones del Interruptor General MT 52CT y 52C1 Cto Placilla. Mediante CF 2021115515."*

Correlativo	Tipo	Tipo/Trabajo/Objetivo	Fecha Programada Inicio	Fecha Programada Fin / Estimada Retorno	Fecha Efectiva Inicio / Perturbación	Fecha Efectiva Fin / Retorno	Estado
2021115515	Subestación	**SubEstación** S/E PLACILLA Tipo: panos - S/E PLACILLA C1 Tipo: interruptores - IM S/E PLACILLA C1 **Intervención** / Origen Interno / Curso Forzoso No tiene consumo afectado	29-12-2021 16:40	29-12-2021 19:00	29-12-2021 16:46	29-12-2021 19:13	Ejecución Exitosa

c) Acciones correctivas a largo plazo:

La empresa CGE Transmisión S.A. indica que no aplican acciones correctivas de largo plazo.

Diagrama simplificado de las instalaciones previo a la falla

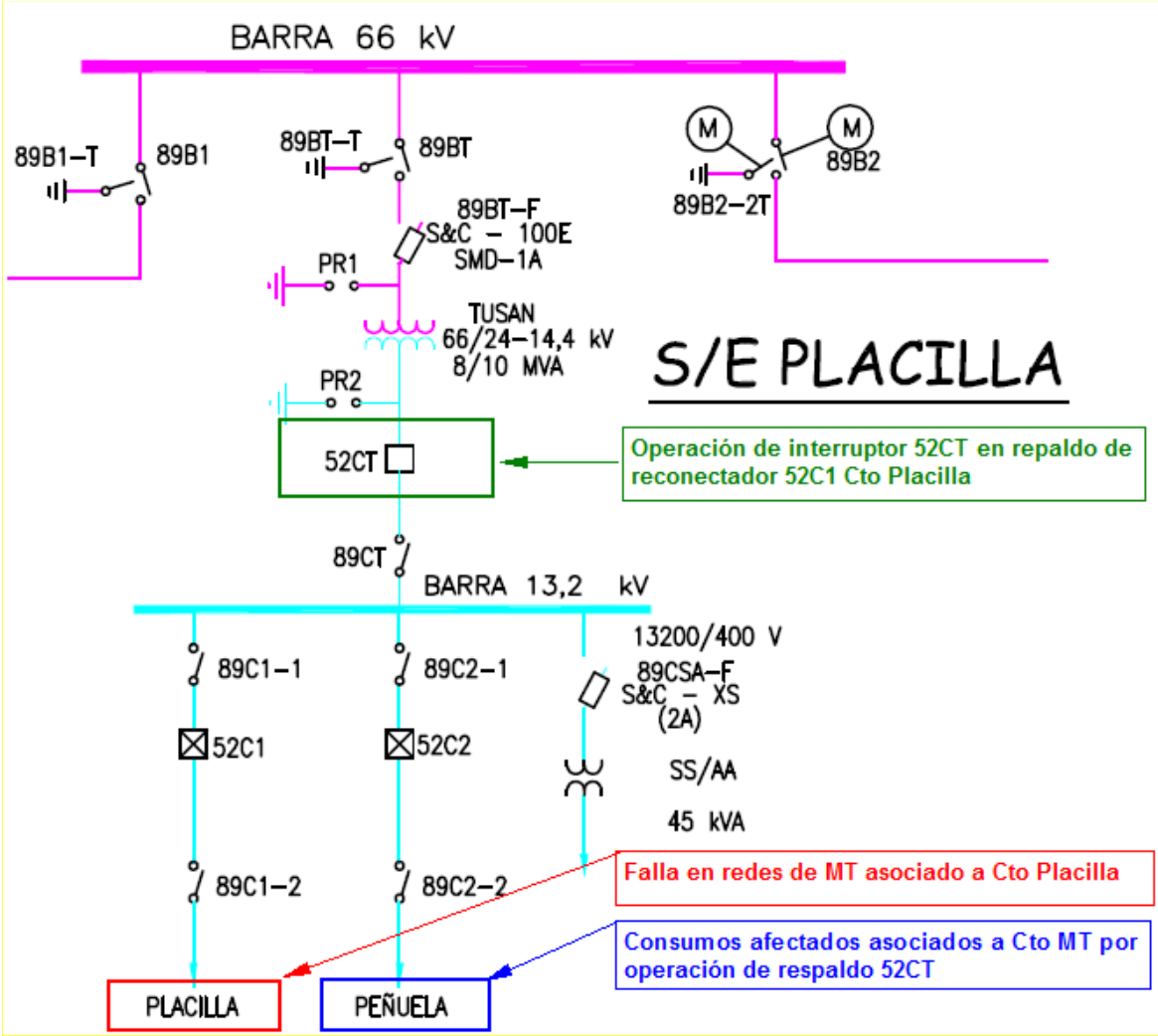

5. Cronología de eventos y la descripción de las causas de los eventos

Hora	Involucrado	Evento
19:58	CGE Transmisión	Apertura automática del interruptor 52C1 de S/E Placilla, por operación de la protección de sobrecorriente de fase.
19:58^{+}	CGE Transmisión	Cierre del interruptor 52C1 de S/E Placilla, por operación de la función de reconexión automática.
19:58^{++}	CGE Transmisión	Apertura automática del interruptor 52CT de S/E Placilla, por operación de la protección de sobrecorriente residual.
19:58^{+++}	CGE Transmisión	Apertura automática del interruptor 52C1 de S/E Placilla, por operación de la protección de sobrecorriente residual.

- La hora señalada corresponde a lo informado por la empresa CGE Transmisión S.A.

6. Normalización del servicio

Fecha	Involucrado	Hora	Acción
27/12/2021	CGE Transmisión	20:00	Apertura manual del interruptor 52C2 de S/E Placilla.
27/12/2021	CGE Transmisión	20:01	Cierre manual del interruptor 52CT de S/E Placilla, se energiza en vacío la barra de 13,2 kV de la S/E.
27/12/2021	CGE Transmisión	20:02	Cierre manual del interruptor 52C2 de S/E Placilla. Se recupera el 100% de los consumos del alimentador Placilla.
27/12/2021	CGE	22:02	Se recupera el 80% de la carga del alimentador Placilla, por traspasos en media tensión.
27/12/2021	CGE	22:44	Se recupera el 10% de la carga del alimentador Placilla, por traspasos en media tensión.
28/12/2021	CGE	02:05	Se recupera el 10% de la carga restante, totalizando el 100% de los consumos afectados en el alimentador Placilla.
28/12/2021	CGE Transmisión	03:05	Cierre manual del interruptor 52C1 de S/E Placilla, se normaliza la topología del alimentador Placilla.

- Las horas y fechas señaladas corresponden a lo informado por la empresa CGE Transmisión S.A.

7. Análisis de las causas de la falla y de la actuación de los dispositivos de protección y control

Se produce la apertura simultánea de los interruptores 52CT y 52C1 de S/E Placilla por operación de sus protecciones de sobrecorriente residual, frente a un cortocircuito ocurrido en las redes de distribución del alimentador Placilla, producto de un corte de conductor debido a la caída de un árbol sobre la red de media tensión.

A raíz de esta desconexión, se produjo la pérdida estimada de 5,39 MW de consumos asociados a la S/E Placilla.

Operación de protecciones sobre el interruptor 52C1 de S/E Placilla

El paño C1 de S/E Placilla cuenta con un simple esquema de protección con funciones de sobrecorriente de fase y residual, el cual corresponde a un reconectador marca Cooper Power control Form 5, según la información declarada en la plataforma Infotécnica del Coordinador.

Registros de la primera operación del reconectador NOVA F5 del paño C1 de S/E Placilla

La empresa CGE Transmisión S.A. no remitió los registros oscilográficos de señales análogas y digitales del reconectador asociado al paño C1 de S/E Placilla, para la primera operación del recoenctador.

```
12/27/21 22:57:56.130
 OPR 3-ph Trip         - Phase Fault                        - PhAI=1581, PhBI=271, PhCI=1717, GndI=3
```

Del registro de eventos secuenciales del reconectador Cooper Power F5, se puede visualizar la operación de la protección de sobrecorriente de fase ante una falla bifásica de 1717 [A]. Se presume un correcto modo de operación del interruptor 52C1 de S/E Placilla en su primera operación.

Registros de la segunda operación del reconectador NOVA F5 del paño C1 de S/E Placilla

La empresa CGE Transmisión S.A. no remitió los registros oscilográficos de señales análogas y digitales del reconectador asociado al paño C1 de S/E Placilla, para la segunda operación del reconectador.

```
12/27/21 22:58:02.460
 OPR 3-ph Trip&Lockout - Phase Fault                        - PhAI=640, PhBI=246, PhCI=93, GndI=443
```

Del registro de eventos secuenciales del reconectador Cooper Power F5, se puede visualizar, después de 5 segundos, la segunda operación de la protección de sobrecorriente residual ante una falla bifásica a tierra de 443 [A] residuales. Para este nivel de corriente residual el reconectador debió haber operado en un tiempo de 1,31 [s]. Se presume un correcto modo de operación del interruptor 52C1 de S/E Placilla en su segunda operación.

Operación de protecciones sobre el interruptor 52CT de S/E Placilla

El paño CT de S/E Placilla cuenta con un simple esquema de protección con funciones de sobrecorriente de fase y residual, el cual corresponde a un reconectador marca Cooper Power control Form 6, el cual fue puesto en servicio el año 2020 según la información declarada en la plataforma Infotécnica del Coordinador.

Registros del reconectador Cooper Power F6 del paño CT de S/E Placilla

La empresa CGE Transmisión S.A. no remitió los registros oscilográficos de señales análogas y digitales del reconectador asociado al paño CT de S/E Placilla, para la falla en análisis.

User device name = 52CT INT GRAL MT

Evt	Date	Time	Type	IA	IB	IC	3I0	VA	VB	VC			
001	21/12/27	23:01:01.433	no control alarm	0	0	0	0	0	0	0			
002	21/12/27	23:01:00.465	MANUAL/EXT CLOSE	0	0	0	0	0	0	0			
003	21/12/27	22:58:13.243	CONTROL ALARMS 0	0	0	0	0	0	0				
004	21/12/27	22:58:02.600	FAULT DATA (pri)	690	114	179	575	0	0	0			
005	21/12/27	22:58:02.554	OVERCURRENT TRIP	690	114	179	575	0	0	0			
006	21/12/27	22:58:02.554	CONTROL LOCKOUT 690	114	179	575	0	0	0				
007	21/12/21	19:16:29.576	no control alarm	0	0	0	0	0	0	0			

Del registro de eventos secuenciales del reconectador Cooper Power F6, se puede visualizar la operación de la protección de sobrecorriente residual ante una falla bifásica a tierra de 575 [A] residuales. Para este nivel de corriente el reconectador debió haber operado en un tiempo de 1,24 [s]. Se presume que el interruptor 52CT de S/E Placilla abre correctamente, ya que no se emite señal de falla de interruptor ("TRIP FAILURE").

Por otra parte, de acuerdo con los ajustes implementados en sitio, el diagrama de Tiempo de Operación vs Corriente muestra que existía descoordinación de protecciones entre las curvas de sobrecorriente residual de los paños C1 y CT, debido al error en la programación de la curva de dicha protección para el paño C1.

8. Detalle de toda la información utilizada en la evaluación de la falla

Detalle de la generación programada para el día 27 de diciembre de 2021 (Anexo N°1).

Detalle de la generación real del día 27 de diciembre de 2021 (Anexo N°2).

Detalle del Movimiento de Centrales e Informe Diario del CDC correspondientes al día 27 de diciembre de 2021 (Anexo N°3).

Detalle de los mantenimientos programados y forzados para el día 27 de diciembre de 2021 (Anexo N°4).

Informes de fallas de instalaciones ingresados en el sistema del Coordinador Eléctrico Nacional por las empresas CGE Transmisión S.A. y Compañía General de Electricidad S.A. (Anexo N°5).

Otros antecedentes aportados por las empresas CGE Transmisión S.A. (Anexo N°6).

9. Análisis de las actuaciones de protecciones

9.1 Incumplimiento Normativo

Los incumplimientos normativos detectados en el desarrollo de la falla, por parte de los involucrados son:

CGE Transmisión S.A.

- Plazo de entrega del Informe de Falla del quinto día.
- Completitud de la información correspondiente al Informe de Falla de 5 días, de acuerdo con lo indicado en las Resoluciones Exentas de la SEC N°30891-2019 y N°30989-2019.

Compañía General de Electricidad S.A.

- Plazo de entrega del Informe de Falla de 48 horas.
- No envío del Informe de Falla del quinto día.

9.2 Estándares Normativos Art. 1-14 NTSyCS

Los incumplimientos del propietario del elemento afectado, reportados en la versión vigente del "Informe Anual de Cumplimientos, Artículo 1-14 Norma Técnica de Seguridad y Calidad de Servicio", no incidieron en el origen y causa de la falla, ni en el desarrollo de las maniobras que permitieron la normalización de servicio.

9.3 Desempeño de Protecciones Eléctricas y Modo de operación de interruptores

Según los antecedentes proporcionados por las empresas CGE Transmisión S.A. y Compañía General de Electricidad S.A. y el respectivo análisis realizado por el Coordinador:

- Se concluye correcto el desempeño del sistema de protección asociado al interruptor 52CT de S/E Placilla.

  Se presume un correcto modo de operación del interruptor 52CT de S/E Placilla.

- Se concluye incorrecto el desempeño del sistema de protección asociado al interruptor 52C1 de S/E Placilla.

  Se presume un correcto modo de operación del interruptor 52C1 de S/E Placilla, en sus dos operaciones.

9.4 Desempeño EDAC

No aplica pronunciarse sobre el desempeño de EDAC ante este evento.

9.5 Desempeño EDAG

No aplica pronunciarse sobre el desempeño de EDAG ante este evento.

10. Pronunciamiento Técnico del Coordinador Eléctrico Nacional

De acuerdo con el análisis realizado por el Coordinador:

a) Se produce la apertura simultánea de los interruptores 52CT y 52C1 de S/E Placilla por operación de sus protecciones de sobrecorriente residual, frente a un cortocircuito ocurrido en las redes de distribución del alimentador Placilla, producto de un corte de conductor debido a la caída de un árbol sobre la red de media tensión.

   A raíz de esta desconexión, se produjo la pérdida estimada de 5,39 MW de consumos asociados a la S/E Placilla.

   Con lo anterior, y en base al análisis realizado en el punto 7 de este informe, es posible indicar que se produjo un desempeño incorrecto de las protecciones eléctricas asociadas al interruptor 52C1 de S/E Placilla, operando en respaldo las protecciones asociadas al paño CT.

b) Se evidenciaron incumplimientos normativos en el desarrollo del evento que provocó la falla, en particular, la operación no selectiva del sistema de protección asociado al paño C1 de S/E Placilla.

c) No se evidenciaron incumplimientos asociados al elemento afectado por la falla, reportados en la versión vigente del "Informe Anual de Cumplimientos, Artículo 1-14 Norma Técnica de Seguridad y Calidad de Servicio".

d) Para el desarrollo de la falla no hay observaciones respecto de la aplicación de los Planes de Recuperación de servicio asociados a las instalaciones involucradas, ni de las actuaciones del CDC y los respectivos CC durante la falla del día 27 de diciembre de 2021.

11. Recomendación respecto de las instalaciones a las cuales el Coordinador Eléctrico Nacional debería solicitar una auditoría

a) Auditorías, planes de acción, instrucciones de acciones correctivas de largo y/o corto plazo.

   No se solicitarán auditorías o instrucciones de acciones correctivas, ni planes de acción.

b) Solicitudes de ampliación de información.

   Se solicitará a la empresa Compañía General de Electricidad S.A.:

   - Informe de falla de 5 días, de acuerdo con lo indicado en el Título 6-7 de la Norma Técnica de Seguridad y Calidad de Servicio y en las Resoluciones Exentas de la SEC N°30891-2019 y N°30989-2019.

   Se solicitará a la empresa CGE Transmisión S.A.:

   - De acuerdo con la Resolución Exenta N°30989-2019 de la Superintendencia de Electricidad y Combustibles, un informe que indique el por qué el error de configuración en la protección asociada al paño C1 no fue detectado en las mantenciones o pruebas realizadas al equipo.
   - Registro oscilográficos en formato COMTRADE de los reconectadores asociados a los paños CT y C1 de S/E Placilla, para la falla analizada en este Estudio, con el propósito de revisar sus tiempos efectivos de operación y la apertura de sus interruptores.

ANEXO Nº1

Detalle de la generación programada para el día 27 de diciembre de 2021

Periodo Desde: 27-12-2021 31-12-2021

COORDINADOR ELÉCTRICO NACIONAL	Programación Diaria del Sistema Eléctrico Nacional																								
lunes, 27 de diciembre de 2021	1	2	3	4	5	6	7	8	9	10	11	12	13	14	15	16	17	18	19	20	21	22	23	24	
Costos Operación	326	321	318	316	316	305	316	303	256	259	266	272	260	257	258	255	255	255	250	327	371	396	393	394	**7.247**
Costos Encendido/Detención	1	0	0	0	0	1	2	0	2	1	0	1	0	0	1	0	0	0	0	2	15	1	0	0	**27**
Costos Totales [kUSD]	**327**	**321**	**318**	**316**	**316**	**306**	**317**	**303**	**258**	**260**	**266**	**273**	**260**	**257**	**258**	**255**	**255**	**255**	**251**	**330**	**387**	**397**	**393**	**395**	**7.274**
Costo Marginal Quillota 220 kV	**94,5**	**94,4**	**86,9**	**93,4**	**93,3**	**86,7**	**85,2**	**85,7**	**77,7**	**81,3**	**81,1**	**82,2**	**83,6**	**0,1**	**87,1**	**87,0**	**87,0**	**80,3**	**73,1**	**84,4**	**94,7**	**94,9**	**94,9**	**94,9**	**83,52**
Pérdidas [MWh]	216	207	201	198	197	199	200	210	227	241	251	257	260	261	262	264	264	259	249	243	236	244	241	231	**5.619**
Consumos Propios [MWh]	398	398	398	398	398	399	398	398	397	399	399	400	400	400	400	400	400	400	399	400	406	407	407	407	**9.604**
Demanda Total [MWh]	8646	8279	8040	7923	7887	7921	8069	8422	9093	9662	10025	10238	10345	10435	10489	10524	10548	10351	9937	9691	9866	10182	10046	9621	**226.239**
Generación Total [MWh]	**9260**	**8884**	**8639**	**8519**	**8482**	**8519**	**8667**	**9030**	**9717**	**10303**	**10675**	**10894**	**11004**	**11096**	**11150**	**11187**	**11212**	**11010**	**10585**	**10335**	**10508**	**10834**	**10694**	**10259**	**241.463**

Hidroeléctricas de Pasada	1	2	3	4	5	6	7	8	9	10	11	12	13	14	15	16	17	18	19	20	21	22	23	24	Total
Total	**1060**	**1037**	**1013**	**994**	**939**	**987**	**964**	**891**	**879**	**871**	**929**	**852**	**839**	**839**	**845**	**856**	**873**	**886**	**955**	**983**	**1055**	**1173**	**1205**	**1140**	**23.063**
CHAPIQUINA	7	7	7	7	7	7	7	7	7	7	7	7	7	6	6	6	6	6	6	7	7	7	7	7	**156**
COSAPILLA	1	1	1	1	1	1	1	1	1	1	1	1	1	1	1	1	1	1	1	1	1	1	1	1	**12**
ELTORON2	1	1	1	1	1	1	1	1	1	1	1	1	1	1	1	1	1	1	1	1	1	1	1	1	**24**
CAVANCHA	2	2	2	2	2	2	2	2	2	2	2	2	2	2	2	2	2	2	2	2	2	2	2	2	**46**
ALTOHOSPICIO	1	1	1	1	1	1	1	1	1	1	1	1	1	1	1	1	1	1	1	1	1	1	1	1	**22**
SANTAROSA	1	1	1	1	1	1	1	1	1	1	1	1	1	1	1	1	1	1	1	1	1	1	1	1	**12**
RIOHUASCO	1	1	1	1	1	1	1	1	1	1	1	1	1	1	1	1	1	1	1	1	1	1	1	1	**26**
PUCLARO	0	0	0	0	0	0	0	0	0	0	0	0	0	0	0	0	0	0	0	0	0	0	0	0	**0**
LOSMOLLES	1	1	1	1	1	1	1	1	1	1	1	1	1	1	1	1	1	1	1	1	1	1	1	1	**26**
LAPALOMA	0	0	0	0	0	0	0	0	0	0	0	0	0	0	0	0	0	0	0	0	0	0	0	0	**5**
ELTARTARO	0	0	0	0	0	0	0	0	0	0	0	0	0	0	0	0	0	0	0	0	0	0	0	0	**0**
CH-HORNITOS	0	0	0	0	0	0	0	0	0	0	0	0	0	0	0	0	0	0	0	0	0	0	0	0	**0**
JUNCAL	20	20	20	20	20	20	20	17	17	17	17	14	14	11	11	11	11	12	16	16	16	16	16	18	**390**
JUNCALITO	0	0	0	0	0	0	0	0	0	0	0	0	0	0	0	0	0	0	0	0	0	0	0	0	**2**
COMPANIA-2	1	1	1	1	1	1	1	1	1	1	1	1	1	1	1	1	1	1	1	1	1	1	1	1	**34**
BLANCO	40	40	40	37	34	30	27	27	27	24	24	24	24	30	35	40	42	42	47	47	47	47	50	50	**875**
LOSQUILOS	25	24	24	23	23	22	22	22	22	21	21	21	21	21	21	21	23	23	23	23	24	24	24	25	**543**
CHACABUQUITO	15	15	15	15	15	14	14	13	13	13	13	13	13	13	13	13	13	13	14	14	14	14	15	15	**331**
SAUCEANDES	0	0	0	0	0	0	0	0	0	0	0	0	0	0	0	0	0	0	0	0	0	0	0	0	**7**
CARENA	7	7	7	7	7	7	7	7	7	7	5	4	4	5	5	7	7	7	8	8	8	8	8	8	**162**
ALFALFAL	142	140	138	131	129	124	123	117	111	107	107	107	101	101	101	103	107	112	126	136	144	146	146	145	**2942**
MAITENES	8	9	9	9	9	9	9	9	9	9	9	9	9	9	9	8	9	9	9	8	8	8	9	8	**205**
QUELTEHUES	30	30	30	30	29	29	30	30	30	30	30	30	30	30	30	30	30	30	30	30	30	30	30	30	**716**
VOLCAN	10	10	10	10	10	10	10	10	10	10	10	10	10	10	10	10	10	10	10	10	10	10	10	10	**239**
GUAYACAN	9	9	9	9	9	9	9	9	9	9	9	9	9	9	9	9	9	9	9	9	9	9	9	9	**223**
FLORIDA-1	0	0	0	0	0	0	0	0	0	0	0	0	0	0	0	0	0	0	0	0	0	0	0	0	**0**
FLORIDA-2	18	18	19	19	18	18	18	18	18	17	17	12	12	10	10	8	8	7	7	4	4	6	10	11	**307**
FLORIDA-3	2	2	2	2	2	2	2	2	2	2	2	2	2	2	2	2	2	2	2	2	2	2	2	2	**53**
PUNTILLA	15	16	15	16	16	16	16	16	16	17	17	17	17	16	16	16	15	15	15	14	13	13	15	14	**370**
EYZAGUIRRE	1	1	1	1	1	1	1	1	1	1	1	1	1	1	1	1	1	1	1	1	1	1	1	1	**17**
LASVERTIENTES	0	0	0	0	0	0	0	0	0	0	0	0	0	0	0	0	0	0	0	0	0	0	0	0	**0**
ELLLANO	1	1	1	1	1	1	1	1	1	1	1	1	1	1	1	1	1	1	1	1	1	1	1	1	**14**
ELRINCON	0	0	0	0	0	0	0	0	0	0	0	0	0	0	0	0	0	0	0	0	0	0	0	0	**5**
MALLARAUCO	3	3	3	3	3	3	3	3	3	3	3	3	3	3	3	3	3	3	3	3	3	3	3	3	**62**
LOSBAJOS	5	5	5	5	5	5	5	5	5	5	5	5	5	5	5	5	5	5	5	5	5	5	5	5	**115**
AUXDELMAIPO	4	4	4	4	4	4	4	4	4	4	4	4	4	4	4	4	4	4	4	4	4	4	4	4	**94**
LOSMORROS	2	2	2	2	2	2	2	2	2	2	2	2	2	2	2	2	2	2	2	2	2	2	2	2	**38**
COYA	0	0	0	0	0	0	0	0	0	0	0	0	0	0	0	0	0	0	0	0	0	0	0	0	**0**
SAUZAL	79	79	79	79	79	79	79	79	61	61	61	61	61	61	61	61	61	61	61	61	79	79	79	79	**1680**
SAUZALITO	10	10	10	10	10	10	10	10	10	10	10	10	10	10	10	10	10	10	10	10	10	10	10	10	**240**
CHACAYES	97	97	92	92	87	87	87	87	82	82	82	82	76	76	76	76	76	76	82	92	97	102	102	97	**2078**
SANANDRES	40	40	40	40	40	40	40	40	40	40	40	40	40	40	40	40	40	40	40	40	40	40	40	40	**960**
CONVENTOVIEJO	4	4	4	4	4	4	4	4	4	4	4	4	4	4	4	4	4	4	4	4	4	4	4	4	**101**
LAHIGUERA	105	105	104	104	104	104	105	105	105	104	92	93	93	93	93	93	93	93	104	104	104	104	105	105	**2413**
LACONFLUENCIA	76	77	76	76	76	138	130	61	72	72	144	76	73	73	73	73	73	73	70	82	82	135	131	82	**2095**
ELPASO	25	25	25	25	15	15	14	14	14	15	15	15	15	15	15	20	30	30	60	60	60	60	60	60	**702**
DOSVALLES	0	0	0	0	0	0	0	0	0	0	0	0	0	0	0	0	0	0	0	0	0	0	0	0	**2**
PALACIOS	2	2	2	2	2	2	2	2	2	2	2	2	2	2	2	2	2	2	2	2	2	2	2	2	**38**
LIRCAY	17	17	17	17	17	17	17	17	17	17	17	17	17	17	17	17	17	17	17	17	17	17	17	17	**408**
MARIPOSAS	3	3	3	3	3	3	3	3	3	3	3	3	3	3	3	3	3	3	3	3	3	3	3	3	**72**
PROVIDENCIA	1	1	1	1	1	1	1	1	1	1	1	1	1	1	1	1	1	1	1	1	1	1	1	1	**24**

Periodo Desde: 27-12-2021 31-12-2021

COORDINADOR ELÉCTRICO NACIONAL	Programación Diaria del Sistema Eléctrico Nacional																								
lunes, 27 de diciembre de 2021	1	2	3	4	5	6	7	8	9	10	11	12	13	14	15	16	17	18	19	20	21	22	23	24	
Costos Operación	326	321	318	316	316	305	316	303	256	259	266	272	260	257	258	255	255	255	250	327	371	396	393	394	**7.247**
Costos Encendido/Detención	1	0	0	0	0	1	2	0	2	1	0	1	0	0	1	0	0	0	0	2	15	1	0	0	**27**
Costos Totales [kUSD]	**327**	**321**	**318**	**316**	**316**	**306**	**317**	**303**	**258**	**260**	**266**	**273**	**260**	**257**	**258**	**255**	**255**	**255**	**251**	**330**	**387**	**397**	**393**	**395**	**7.274**
Costo Marginal Quillota 220 kV	**94,5**	**94,4**	**86,9**	**93,4**	**93,3**	**86,7**	**85,2**	**85,7**	**77,7**	**81,3**	**81,1**	**82,2**	**83,6**	**0,1**	**87,1**	**87,0**	**87,0**	**80,3**	**73,1**	**84,4**	**94,7**	**94,9**	**94,9**	**94,9**	**83,52**
Pérdidas [MWh]	216	207	201	198	197	199	200	210	227	241	251	257	260	261	262	264	264	259	249	243	236	244	241	231	**5.619**
Consumos Propios [MWh]	398	398	398	398	398	399	398	398	397	399	399	400	400	400	400	400	400	400	399	400	406	407	407	407	**9.604**
Demanda Total [MWh]	8646	8279	8040	7923	7887	7921	8069	8422	9093	9662	10025	10238	10345	10435	10489	10524	10548	10351	9937	9691	9866	10182	10046	9621	**226.239**
Generación Total [MWh]	**9260**	**8884**	**8639**	**8519**	**8482**	**8519**	**8667**	**9030**	**9717**	**10303**	**10675**	**10894**	**11004**	**11096**	**11150**	**11187**	**11212**	**11010**	**10585**	**10335**	**10508**	**10834**	**10694**	**10259**	**241.463**
RIOCOLORADO	3	3	3	3	3	3	3	3	3	3	3	3	3	3	3	3	3	3	3	3	3	3	3	3	**76**
ROBLERIA	1	1	1	1	1	1	1	1	1	1	1	1	1	1	1	1	1	1	1	1	1	1	1	1	**34**
ANCOA	21	21	21	21	21	21	21	21	21	21	21	21	21	21	21	21	21	21	21	21	21	21	21	21	**492**
ITATA	0	0	0	0	0	0	0	0	0	0	0	0	0	0	0	0	0	0	0	0	0	0	0	0	**0**
ELDIUTO	3	3	3	3	3	3	3	3	3	3	3	3	3	3	3	3	3	3	3	3	3	3	3	3	**60**
MUNILQUE-1	0	0	0	0	0	0	0	0	0	0	0	0	0	0	0	0	0	0	0	0	0	0	0	0	**5**
MUNILQUE-2	0	0	0	0	0	0	0	0	0	0	0	0	0	0	0	0	0	0	0	0	0	0	0	0	**7**
ELATAJO	0	0	0	0	0	0	0	0	0	0	0	0	0	0	0	0	0	0	0	0	0	0	0	0	**7**
BIFURCADA	0	0	0	0	0	0	0	0	0	0	0	0	0	0	0	0	0	0	0	0	0	0	0	0	**5**
CALIBORO	1	1	1	1	1	1	1	1	1	1	1	1	1	1	1	1	1	1	1	1	1	1	1	1	**24**
RENAICO	4	4	4	4	4	4	4	4	4	4	4	4	4	4	4	4	4	4	4	4	4	4	4	4	**86**
ALTORENAICO	1	1	1	1	1	1	1	1	1	1	1	1	1	1	1	1	1	1	1	1	1	1	1	1	**22**
RIOPICOIQUEN	2	2	2	2	2	2	2	2	2	2	2	2	2	2	2	2	2	2	2	2	2	2	2	2	**55**
BOQUIAMARGO	0	0	0	0	0	0	0	0	0	0	0	0	0	0	0	0	0	0	0	0	0	0	0	0	**0**
ELMIRADOR	0	0	0	0	0	0	0	0	0	0	0	0	0	0	0	0	0	0	0	0	0	0	0	0	**5**
PEUCHEN	55	41	32	25	0	0	0	0	0	0	0	0	0	0	0	0	0	0	0	0	37	69	77	69	**405**
MAMPIL	32	26	23	22	13	10	0	0	0	0	0	0	0	0	0	0	0	0	0	0	0	23	42	42	**234**
LOSPADRES	0	0	0	0	0	0	0	0	0	0	0	0	0	0	0	0	0	0	0	0	0	0	0	0	**2**
LLAUQUEREO	0	0	0	0	0	0	0	0	0	0	0	0	0	0	0	0	0	0	0	0	0	0	0	0	**0**
ELCANELO	2	2	2	2	2	2	2	2	2	2	2	2	2	2	2	2	2	2	2	2	2	2	2	2	**41**
DONGUIL	0	0	0	0	0	0	0	0	0	0	0	0	0	0	0	0	0	0	0	0	0	0	0	0	**0**
ALLIPEN	3	3	3	3	3	3	3	3	3	3	3	3	3	3	3	3	3	3	3	3	3	3	3	3	**60**
RIOTRUENO	1	1	1	1	1	1	1	1	1	1	1	1	1	1	1	1	1	1	1	1	1	1	1	1	**12**
ELMANZANO	0	0	0	0	0	0	0	0	0	0	0	0	0	0	0	0	0	0	0	0	0	0	0	0	**0**
TRUFUL-TRUFUL	1	1	1	1	1	1	1	1	1	1	1	1	1	1	1	1	1	1	1	1	1	1	1	1	**19**
MOLINERAVILLARRICA	0	0	0	0	0	0	0	0	0	0	0	0	0	0	0	0	0	0	0	0	0	0	0	0	**5**
TRAILELFU	0	0	0	0	0	0	0	0	0	0	0	0	0	0	0	0	0	0	0	0	0	0	0	0	**5**
CARILAFQUEN	16	16	16	16	16	16	16	16	16	16	16	16	16	16	16	16	16	16	16	16	16	16	16	16	**384**
MALALCAHUELLO	1	1	1	1	1	1	1	1	1	1	1	1	1	1	1	1	1	1	1	1	1	1	1	1	**19**
QUILLAILEO	0	0	0	0	0	0	0	0	0	0	0	0	0	0	0	0	0	0	0	0	0	0	0	0	**5**
BUREO	0	0	0	0	0	0	0	0	0	0	0	0	0	0	0	0	0	0	0	0	0	0	0	0	**0**
LAVINA	0	0	0	0	0	0	0	0	0	0	0	0	0	0	0	0	0	0	0	0	0	0	0	0	**10**
MULCHEN	0	0	0	0	0	0	0	0	0	0	0	0	0	0	0	0	0	0	0	0	0	0	0	0	**2**
ELAGRIO	0	0	0	0	0	0	0	0	0	0	0	0	0	0	0	0	0	0	0	0	0	0	0	0	**7**
SANTAELENA	0	0	0	0	0	0	0	0	0	0	0	0	0	0	0	0	0	0	0	0	0	0	0	0	**0**
PULLINQUE	6	6	6	6	6	6	6	6	12	12	12	12	12	12	12	12	12	17	17	17	17	17	17	12	**264**
RECA	0	0	0	0	0	0	0	0	0	0	0	0	0	0	0	0	0	0	0	0	0	0	0	0	**5**
SANTAISABEL	1	1	1	1	1	1	1	1	1	1	1	1	1	1	1	1	1	1	1	1	1	1	1	1	**12**
HIDROMOCHO	4	4	4	4	4	4	4	4	4	4	4	4	4	4	4	4	4	4	4	4	4	4	4	4	**106**
LOSCORRALES-1	0	0	0	0	0	0	0	0	0	0	0	0	0	0	0	0	0	0	0	0	0	0	0	0	**0**
LOSCORRALES-2	0	0	0	0	0	0	0	0	0	0	0	0	0	0	0	0	0	0	0	0	0	0	0	0	**0**
RININAHUE	0	0	0	0	0	0	0	0	0	0	0	0	0	0	0	0	0	0	0	0	0	0	0	0	**2**
MSA-1	0	0	0	0	0	0	0	0	0	0	0	0	0	0	0	0	0	0	0	0	0	0	0	0	**2**
MAISAN	0	0	0	0	0	0	0	0	0	0	0	0	0	0	0	0	0	0	0	0	0	0	0	0	**2**
LAMONTANA-1	0	0	0	0	0	0	0	0	0	0	0	0	0	0	0	0	0	0	0	0	0	0	0	0	**2**
LAMONTANA-2	0	0	0	0	0	0	0	0	0	0	0	0	0	0	0	0	0	0	0	0	0	0	0	0	**0**
PURISIMA	0	0	0	0	0	0	0	0	0	0	0	0	0	0	0	0	0	0	0	0	0	0	0	0	**5**
ELGALPON	1	1	1	1	1	1	1	1	1	1	1	1	1	1	1	1	1	1	1	1	1	1	1	1	**12**
CUMPEO	2	2	2	2	2	2	2	2	2	2	2	2	2	2	2	2	2	2	2	2	2	2	2	2	**55**
DONWALTERIO	1	1	1	1	1	1	1	1	1	1	1	1	1	1	1	1	1	1	1	1	1	1	1	1	**29**
DIGUA	12	12	12	12	12	12	12	12	12	12	12	12	12	12	12	12	12	12	12	12	12	12	12	12	**276**
MELO	2	2	2	2	2	2	2	2	2	2	2	2	2	2	2	2	2	2	2	2	2	2	2	2	**41**
LICAN	0	0	0	0	0	0	0	0	0	0	0	0	0	0	0	0	0	0	0	0	0	0	0	0	**0**
DONAHILDA	0	0	0	0	0	0	0	0	0	0	0	0	0	0	0	0	0	0	0	0	0	0	0	0	**7**

Periodo Desde: 27-12-2021 31-12-2021

COORDINADOR ELÉCTRICO NACIONAL	Programación Diaria del Sistema Eléctrico Nacional																								
lunes, 27 de diciembre de 2021	1	2	3	4	5	6	7	8	9	10	11	12	13	14	15	16	17	18	19	20	21	22	23	24	
Costos Operación	326	321	318	316	316	305	316	303	256	259	266	272	260	257	258	255	255	255	250	327	371	396	393	394	**7.247**
Costos Encendido/Detención	1	0	0	0	0	1	2	0	2	1	0	1	0	0	1	0	0	0	0	2	15	1	0	0	**27**
Costos Totales [kUSD]	**327**	**321**	**318**	**316**	**316**	**306**	**317**	**303**	**258**	**260**	**266**	**273**	**260**	**257**	**258**	**255**	**255**	**255**	**251**	**330**	**387**	**397**	**393**	**395**	**7.274**
Costo Marginal Quillota 220 kV	**94,5**	**94,4**	**86,9**	**93,4**	**93,3**	**86,7**	**85,2**	**85,7**	**77,7**	**81,3**	**81,1**	**82,2**	**83,6**	**0,1**	**87,1**	**87,0**	**87,0**	**80,3**	**73,1**	**84,4**	**94,7**	**94,9**	**94,9**	**94,9**	**83,52**
Pérdidas [MWh]	216	207	201	198	197	199	200	210	227	241	251	257	260	261	262	264	264	259	249	243	236	244	241	231	**5.619**
Consumos Propios [MWh]	398	398	398	398	398	399	398	398	397	399	399	400	400	400	400	400	400	400	399	400	406	407	407	407	**9.604**
Demanda Total [MWh]	8646	8279	8040	7923	7887	7921	8069	8422	9093	9662	10025	10238	10345	10435	10489	10524	10548	10351	9937	9691	9866	10182	10046	9621	**226.239**
Generación Total [MWh]	**9260**	**8884**	**8639**	**8519**	**8482**	**8519**	**8667**	**9030**	**9717**	**10303**	**10675**	**10894**	**11004**	**11096**	**11150**	**11187**	**11212**	**11010**	**10585**	**10335**	**10508**	**10834**	**10694**	**10259**	**241.463**

MARIAELENA	0	0	0	0	0	0	0	0	0	0	0	0	0	0	0	0	0	0	0	0	0	0	0	0	**0**
CHANLEUFU	1	1	1	1	1	1	1	1	1	1	1	1	1	1	1	1	1	1	1	1	1	1	1	1	**19**
TRANQUIL	0	0	0	0	0	0	0	0	0	0	0	0	0	0	0	0	0	0	0	0	0	0	0	0	**0**
PEHUI	0	0	0	0	0	0	0	0	0	0	0	0	0	0	0	0	0	0	0	0	0	0	0	0	**5**
PICHILONCO	0	0	0	0	0	0	0	0	0	0	0	0	0	0	0	0	0	0	0	0	0	0	0	0	**2**
PILMAIQUEN	16	16	16	16	16	16	16	16	16	16	16	16	16	16	16	16	16	18	18	18	18	18	18	18	**398**
RUCATAYO	16	16	16	16	16	16	16	16	16	16	16	16	16	16	16	16	16	16	16	16	20	20	20	20	**400**
CUMBRES	6	6	6	6	6	6	6	6	6	6	6	6	6	6	6	6	6	6	6	6	6	6	6	6	**154**
PULELFU	3	3	1	1	1	1	1	3	3	3	3	3	3	3	3	3	3	3	3	3	3	3	3	3	**59**
CAPULLO	4	4	0	0	0	0	0	4	4	4	4	4	4	4	4	4	4	4	4	4	4	4	4	4	**67**
MUCHI	0	0	0	0	0	0	0	0	0	0	0	0	0	0	0	0	0	0	0	0	0	0	0	0	**0**
LASFLORES	1	1	1	1	1	1	1	1	1	1	1	1	1	1	1	1	1	1	1	1	1	1	1	1	**17**
PALMAR	2	2	2	2	2	2	2	2	2	2	2	2	2	2	2	2	2	2	2	2	2	2	2	2	**36**
CORRENTOSO	0	0	0	0	0	0	0	0	0	0	0	0	0	0	0	0	0	0	0	0	0	0	0	0	**0**
NALCAS	2	2	2	2	2	2	2	2	2	2	2	2	2	2	2	2	2	2	2	2	2	2	2	2	**43**
CALLAO	0	0	0	0	0	0	0	0	0	0	0	0	0	0	0	0	0	0	0	0	0	0	0	0	**2**
HIDROBONITO-MC1	2	2	2	2	2	2	2	2	2	2	2	2	2	2	2	2	2	2	2	2	2	2	2	2	**38**
HIDROBONITO-MC2	1	1	1	1	1	1	1	1	1	1	1	1	1	1	1	1	1	1	1	1	1	1	1	1	**12**
ENSENADA	0	0	0	0	0	0	0	0	0	0	0	0	0	0	0	0	0	0	0	0	0	0	0	0	**0**
LAARENA	0	0	0	0	0	0	0	0	0	0	0	0	0	0	0	0	0	0	0	0	0	0	0	0	**0**
ELCOLORADO	0	0	0	0	0	0	0	0	0	0	0	0	0	0	0	0	0	0	0	0	0	0	0	0	**7**
COLLIL	0	0	0	0	0	0	0	0	0	0	0	0	0	0	0	0	0	0	0	0	0	0	0	0	**5**
DONGO	0	0	0	0	0	0	0	0	0	0	0	0	0	0	0	0	0	0	0	0	0	0	0	0	**5**

Eólicas	1	2	3	4	5	6	7	8	9	10	11	12	13	14	15	16	17	18	19	20	21	22	23	24	Total
Total	**814**	**813**	**817**	**845**	**864**	**873**	**877**	**870**	**795**	**729**	**717**	**780**	**896**	**1002**	**1165**	**1225**	**1297**	**1341**	**1427**	**1420**	**1287**	**1108**	**980**	**904**	**23.846**
PE-TCHAMMA	0	0	0	0	0	0	1	2	4	12	4	16	30	28	40	45	53	41	65	61	44	33	15	1	**492**
PE-SIERRAGORDA	2	3	3	5	10	15	21	25	22	13	5	14	33	51	68	82	96	101	105	97	55	16	3	2	**843**
PE-VALLEDELOSVIENTOS	1	1	0	0	1	1	2	4	5	1	1	4	14	0	0	0	0	15	52	79	70	35	9	2	**297**
PE-CERROTIGRE	23	14	1	0	0	0	0	0	0	0	0	0	0	44	147	153	155	149	144	110	80	50	33	18	**1123**
PE-CALAMA	3	0	1	1	0	0	0	0	0	0	0	0	37	70	70	70	70	70	81	126	136	88	48	16	**887**
PE-TALTAL	30	38	42	44	41	41	38	32	25	18	10	7	6	16	37	50	49	44	33	18	7	2	2	13	**642**
PE-SARCO	1	1	1	3	5	10	11	13	13	11	8	5	6	6	8	12	21	24	31	30	21	16	10	7	**273**
PE-CABOLEONES-1	1	1	1	2	4	6	6	7	9	9	8	7	7	9	11	13	16	18	18	17	15	13	10	7	**216**
PE-CABOLEONES-2	2	1	1	1	2	3	5	4	5	5	3	5	5	6	9	13	18	23	23	21	16	13	9	6	**200**
PE-CABOLEONES-3	18	10	5	3	3	4	4	4	5	5	4	4	6	7	11	18	26	31	32	32	35	37	35	31	**371**
PE-SANJUAN	5	4	5	7	9	11	12	14	13	12	5	5	7	8	10	15	20	25	28	28	23	16	12	8	**299**
PE-PUNTACOLORADA	0	0	0	0	0	0	0	0	0	0	0	2	4	5	6	6	6	5	5	5	4	2	1	0	**52**
PE-ELARRAYAN	3	3	3	3	3	3	4	5	4	5	6	9	10	10	9	7	6	4	4	4	4	2	2	2	**114**
PE-TALINAYPONIENTE	0	0	1	1	2	2	2	3	3	3	4	4	6	6	6	5	5	4	4	3	2	1	1	1	**68**
PE-TALINAYORIENTE	1	1	1	1	2	2	2	2	2	2	4	6	10	14	16	16	17	17	16	13	10	6	3	2	**165**
PE-PUNTASIERRA	0	1	3	4	4	4	4	5	6	8	12	15	14	12	9	5	2	1	0	1	2	1	0	0	**115**
PE-LOSCURUROS	1	1	1	1	1	2	3	3	4	6	9	9	8	8	7	7	6	6	5	4	3	2	1	1	**98**
PE-MONTEREDONDO	0	0	0	0	0	1	1	1	2	2	3	3	3	2	2	1	1	1	1	0	0	0	0	0	**26**
PE-PUNTAPALMERAS	0	0	0	0	0	1	1	1	2	2	4	5	4	4	3	2	1	1	1	0	0	0	0	0	**33**
PE-CANELA	0	0	0	0	0	0	0	0	0	1	1	2	2	1	1	1	1	0	0	0	0	0	0	0	**11**
PE-CANELA-2	0	0	0	0	0	1	1	1	1	2	3	4	4	3	3	2	1	1	1	1	1	1	1	1	**30**
PE-TOTORAL	0	0	0	0	0	0	0	0	1	2	3	3	3	3	3	2	2	1	1	0	0	0	1	0	**26**
PE-UCUQUER-2	1	0	0	0	0	0	0	0	0	0	0	1	1	1	2	2	2	2	2	1	1	1	1	0	**20**
PE-UCUQUER	0	0	0	0	0	0	0	0	0	0	0	0	0	1	2	2	2	1	1	1	0	0	0	0	**13**
PE-LAESTRELLA	5	4	3	2	2	2	2	2	2	2	3	5	7	8	9	10	10	10	9	8	7	6	6	5	**129**
PE-LASPENAS	3	3	3	3	3	3	3	3	3	3	3	3	3	3	3	3	3	3	3	3	3	3	3	3	**72**
PE-ELMAITEN	8	8	8	8	8	8	8	7	7	6	6	6	6	6	5	6	6	6	7	7	7	7	8	8	**164**
PE-NEGRETE	24	25	27	28	30	30	30	29	26	24	24	25	26	26	25	25	26	27	28	28	27	28	29	30	**647**

Periodo Desde: 27-12-2021 31-12-2021

COORDINADOR ELÉCTRICO NACIONAL	Programación Diaria del Sistema Eléctrico Nacional																								
lunes, 27 de diciembre de 2021	1	2	3	4	5	6	7	8	9	10	11	12	13	14	15	16	17	18	19	20	21	22	23	24	
Costos Operación	326	321	318	316	316	305	316	303	256	259	266	272	260	257	258	255	255	255	250	327	371	396	393	394	**7.247**
Costos Encendido/Detención	1	0	0	0	0	1	2	0	2	1	0	1	0	0	1	0	0	0	0	2	15	1	0	0	**27**
Costos Totales [kUSD]	**327**	**321**	**318**	**316**	**316**	**306**	**317**	**303**	**258**	**260**	**266**	**273**	**260**	**257**	**258**	**255**	**255**	**255**	**251**	**330**	**387**	**397**	**393**	**395**	**7.274**
Costo Marginal Quillota 220 kV	**94,5**	**94,4**	**86,9**	**93,4**	**93,3**	**86,7**	**85,2**	**85,7**	**77,7**	**81,3**	**81,1**	**82,2**	**83,6**	**0,1**	**87,1**	**87,0**	**87,0**	**80,3**	**73,1**	**84,4**	**94,7**	**94,9**	**94,9**	**94,9**	**83,52**
Pérdidas [MWh]	216	207	201	198	197	199	200	210	227	241	251	257	260	261	262	264	264	259	249	243	236	244	241	231	**5.619**
Consumos Propios [MWh]	398	398	398	398	398	399	398	398	397	399	399	400	400	400	400	400	400	400	399	400	406	407	407	407	**9.604**
Demanda Total [MWh]	8646	8279	8040	7923	7887	7921	8069	8422	9093	9662	10025	10238	10345	10435	10489	10524	10548	10351	9937	9691	9866	10182	10046	9621	**226.239**
Generación Total [MWh]	**9260**	**8884**	**8639**	**8519**	**8482**	**8519**	**8667**	**9030**	**9717**	**10303**	**10675**	**10894**	**11004**	**11096**	**11150**	**11187**	**11212**	**11010**	**10585**	**10335**	**10508**	**10834**	**10694**	**10259**	**241.463**

PE-ALENA	57	57	59	61	63	63	62	59	53	58	64	67	67	64	60	60	64	69	76	74	64	65	63	61	**1508**
PE-CUEL	24	24	25	26	27	27	27	26	24	22	22	22	22	21	20	20	21	23	23	24	25	27	28	28	**575**
PE-LOSOLMOS	69	70	74	80	84	85	83	77	69	65	67	73	78	79	78	78	81	86	88	86	82	83	85	86	**1884**
PE-RENAICO	71	74	77	78	78	77	77	76	76	75	73	71	71	70	67	66	67	71	74	74	75	77	77	77	**1768**
PE-MALLECONORTE	83	85	86	89	89	85	83	85	67	49	53	63	73	81	88	92	96	100	102	102	98	98	100	101	**2046**
PE-MALLECOSUR	81	83	84	87	87	83	82	83	66	48	52	62	71	79	86	91	94	98	100	100	96	96	98	99	**2005**
PE-SANGABRIEL	120	120	123	128	129	129	128	123	115	107	106	104	102	100	97	97	99	105	108	112	116	122	125	129	**2745**
PE-LAFLOR	22	23	23	24	24	24	24	23	22	20	20	20	20	19	19	19	19	20	21	21	22	23	24	24	**521**
PE-TOLPANSUR	65	67	69	70	70	70	69	68	65	62	61	61	62	62	61	61	62	64	66	66	68	70	70	70	**1578**
PE-ELNOGAL	0	0	0	0	0	0	0	0	0	0	0	0	0	0	0	0	0	0	0	0	0	0	0	0	**0**
PE-LOSBUENOSAIRES	20	20	20	21	22	22	22	21	20	19	20	21	21	21	21	21	21	22	22	22	22	22	23	23	**507**
PE-LAESPERANZA	8	8	8	8	9	9	9	8	8	8	8	8	8	8	8	8	8	8	8	8	8	8	8	9	**195**
PE-LEBU-3	2	2	2	2	2	2	2	2	2	2	2	2	2	2	2	2	2	2	2	2	2	2	2	2	**48**
PE-LEBU	4	4	4	4	4	3	3	3	3	3	3	3	4	4	4	4	4	4	4	4	4	4	4	4	**85**
PE-HUAJACHE	3	2	2	2	2	2	2	2	2	2	2	2	2	2	2	2	2	2	2	2	2	2	2	2	**54**
PE-RAKI	4	4	4	3	3	3	3	3	3	3	3	3	3	4	4	4	4	4	3	3	4	4	4	4	**81**
PE-ELARREBOL	7	7	6	6	7	7	7	7	7	5	4	4	5	7	8	9	9	9	9	2	9	9	9	9	**164**
PE-AURORA	28	24	20	16	13	11	11	11	9	7	5	3	3	5	7	12	15	16	17	16	15	15	14	13	**304**
PE-SANPEDRO	5	6	6	6	7	7	7	9	8	7	7	7	6	6	5	3	3	2	1	1	1	1	1	1	**110**
PE-SANPEDRO-2	9	12	14	14	15	16	16	18	16	14	15	15	14	12	10	7	7	6	5	3	2	2	1	2	**245**

Solares	1	2	3	4	5	6	7	8	9	10	11	12	13	14	15	16	17	18	19	20	21	22	23	24	Total
Total	**0**	**0**	**0**	**0**	**0**	**0**	**20**	**704**	**2250**	**3249**	**3666**	**3925**	**3995**	**4010**	**4022**	**3905**	**3809**	**3609**	**2941**	**1324**	**160**	**0**	**0**	**0**	**41.587**
PFV-ELAGUILA	0	0	0	0	0	0	0	0	1	1	1	2	2	2	2	2	2	1	1	0	0	0	0	0	**15**
PFV-PAMPACAMARONES	0	0	0	0	0	0	0	0	2	3	4	5	5	5	5	5	4	4	3	1	0	0	0	0	**46**
PFV-POZOALMONTE-1	0	0	0	0	0	0	0	0	0	0	0	0	0	0	0	0	0	0	0	0	0	0	0	0	**0**
PFV-POZOALMONTE-2	0	0	0	0	0	0	0	1	5	7	7	7	7	7	7	7	7	7	5	1	0	0	0	0	**78**
PFV-POZOALMONTE-3	0	0	0	0	0	0	0	4	13	16	16	16	16	16	16	16	16	16	13	5	0	0	0	0	**178**
PFV-TAMARUGO	0	0	0	0	0	0	0	0	0	1	1	2	2	2	2	2	1	1	0	0	0	0	0	0	**14**
PFV-LOSPUQUIOS	0	0	0	0	0	0	0	0	1	2	2	3	3	3	3	3	2	2	1	0	0	0	0	0	**24**
PFV-PICA	0	0	0	0	0	0	0	0	0	0	0	0	0	0	0	0	0	0	0	0	0	0	0	0	**0**
PFV-LAHUAYCA-2	0	0	0	0	0	0	0	2	5	10	16	20	22	22	21	20	17	12	6	3	0	0	0	0	**173**
PFV-SANTAISABEL	0	0	0	0	0	0	6	13	96	127	134	137	100	134	139	138	130	98	97	54	6	0	0	0	**1409**
PFV-HUATACONDO	0	0	0	0	0	0	0	8	35	61	70	0	0	80	0	0	0	67	46	15	3	0	0	0	**385**
PFV-BELLAVISTA-1	0	0	0	0	0	0	0	0	1	0	0	0	0	9	0	0	7	0	2	0	0	0	0	0	**20**
PFV-ATACAMASOLAR-2	0	0	0	0	0	0	0	4	23	51	26	80	117	0	118	109	90	70	38	11	0	0	0	0	**736**
PFV-NUEVOQUILLAGUA	0	0	0	0	0	0	1	11	72	86	82	90	90	91	91	90	88	87	75	28	1	0	0	0	**982**
PFV-GRANJA	0	0	0	0	0	0	0	21	65	81	89	94	97	98	73	80	95	92	76	35	1	0	0	0	**994**
PFV-USYA	0	0	0	0	0	0	0	5	16	25	39	43	51	45	14	51	39	29	18	4	0	0	0	0	**378**
PFV-CALAMA-1	0	0	0	0	0	0	0	2	6	7	8	8	8	8	8	9	8	8	7	3	0	0	0	0	**92**
PFV-SANPEDRO-GPG	0	0	0	0	0	0	0	12	44	72	85	89	90	57	88	51	65	63	42	14	0	0	0	0	**771**
PFV-VICTORIA	0	0	0	0	0	0	0	1	3	6	9	9	8	8	9	0	0	9	6	1	0	0	0	0	**69**
PFV-JAMA-1	0	0	0	0	0	0	0	7	19	24	25	24	24	25	25	25	25	24	17	7	0	0	0	0	**270**
PFV-JAMA-2	0	0	0	0	0	0	0	5	14	18	18	18	0	18	19	19	18	18	13	5	0	0	0	0	**183**
PFV-QUETENA	0	0	0	0	0	0	0	1	4	6	6	7	8	5	7	9	8	8	3	0	0	0	0	0	**72**
PFV-SOLDELDESIERTO	0	0	0	0	0	0	0	8	10	10	10	5	10	0	0	0	10	10	10	9	1	0	0	0	**92**
PFV-MARIAELENA	0	0	0	0	0	0	0	9	39	52	54	53	45	51	47	48	46	49	40	12	1	0	0	0	**546**
PFV-FINISTERRAE	0	0	0	0	0	0	0	20	59	85	91	96	98	99	99	98	98	95	80	38	4	0	0	0	**1059**
PFV-AZABACHE	0	0	0	0	0	0	0	4	15	24	28	29	28	29	29	29	27	26	21	10	1	0	0	0	**299**
PFV-PAINE	0	0	0	0	0	0	0	1	4	7	9	8	8	8	9	0	0	9	6	1	0	0	0	0	**70**
PFV-PUERTOSECO	0	0	0	0	0	0	0	2	7	9	9	9	9	9	9	9	9	9	6	2	0	0	0	0	**95**
PFV-TAMAYA	0	0	0	0	0	0	0	40	55	60	60	100	100	100	80	70	70	60	40	0	0	0	0	0	**835**
PFV-CERRODOMINADOR	0	0	0	0	0	0	0	15	62	80	83	86	89	91	92	91	90	88	71	21	1	0	0	0	**958**
PFV-BOLERO-1	0	0	0	0	0	0	0	21	77	99	111	115	118	120	118	116	114	111	96	41	5	0	0	0	**1261**

Periodo Desde: 27-12-2021 31-12-2021

COORDINADOR ELÉCTRICO NACIONAL	Programación Diaria del Sistema Eléctrico Nacional																								
lunes, 27 de diciembre de 2021	1	2	3	4	5	6	7	8	9	10	11	12	13	14	15	16	17	18	19	20	21	22	23	24	
Costos Operación	326	321	318	316	316	305	316	303	256	259	266	272	260	257	258	255	255	255	250	327	371	396	393	394	**7.247**
Costos Encendido/Detención	1	0	0	0	0	1	2	0	2	1	0	1	0	0	1	0	0	0	0	2	15	1	0	0	**27**
Costos Totales [kUSD]	**327**	**321**	**318**	**316**	**316**	**306**	**317**	**303**	**258**	**260**	**266**	**273**	**260**	**257**	**258**	**255**	**255**	**255**	**251**	**330**	**387**	**397**	**393**	**395**	**7.274**
Costo Marginal Quillota 220 kV	**94,5**	**94,4**	**86,9**	**93,4**	**93,3**	**86,7**	**85,2**	**85,7**	**77,7**	**81,3**	**81,1**	**82,2**	**83,6**	**0,1**	**87,1**	**87,0**	**87,0**	**80,3**	**73,1**	**84,4**	**94,7**	**94,9**	**94,9**	**94,9**	**83,52**
Pérdidas [MWh]	216	207	201	198	197	199	200	210	227	241	251	257	260	261	262	264	264	259	249	243	236	244	241	231	**5.619**
Consumos Propios [MWh]	398	398	398	398	398	399	398	398	397	399	399	400	400	400	400	400	400	400	399	400	406	407	407	407	**9.604**
Demanda Total [MWh]	8646	8279	8040	7923	7887	7921	8069	8422	9093	9662	10025	10238	10345	10435	10489	10524	10548	10351	9937	9691	9866	10182	10046	9621	**226.239**
Generación Total [MWh]	**9260**	**8884**	**8639**	**8519**	**8482**	**8519**	**8667**	**9030**	**9717**	**10303**	**10675**	**10894**	**11004**	**11096**	**11150**	**11187**	**11212**	**11010**	**10585**	**10335**	**10508**	**10834**	**10694**	**10259**	**241.463**
PFV-URIBESOLAR	0	0	0	0	0	0	2	5	27	43	46	47	47	47	47	48	47	46	38	19	2	0	0	0	**511**
PFV-DOMEYKO	0	0	0	0	0	0	0	3	17	28	46	50	60	59	58	56	49	30	9	5	1	0	0	0	**469**
PFV-ANDES	0	0	0	0	0	0	0	4	12	17	18	18	19	19	19	19	19	18	15	6	1	0	0	0	**204**
PFV-ANDES2A	0	0	0	0	0	0	0	14	44	61	64	65	66	66	67	67	67	66	55	24	2	0	0	0	**728**
PFV-SOLDELILA	0	0	0	0	0	0	0	1	3	18	32	34	33	37	38	24	15	12	7	3	0	0	0	0	**256**
PFV-LALACKAMA	0	0	0	0	0	0	0	13	40	53	54	55	55	55	55	55	54	54	44	19	3	0	0	0	**608**
PFV-LALACKAMA-2	0	0	0	0	0	0	0	2	8	11	11	12	12	12	12	12	12	11	9	4	0	0	0	0	**126**
PFV-PAMPASOLARNORTE	0	0	0	0	0	0	0	9	36	58	63	64	64	65	65	65	65	63	53	24	3	0	0	0	**696**
PFV-CONEJO	0	0	0	0	0	0	0	18	62	87	89	90	91	92	92	92	93	92	83	31	4	0	0	0	**1014**
PFV-ALMEYDA	0	0	0	0	0	0	0	8	33	45	49	51	53	52	51	50	51	51	48	26	2	0	0	0	**568**
PFV-MALGARIDA	0	0	0	0	0	0	1	42	150	196	196	195	194	193	194	193	195	194	180	83	6	0	0	0	**2211**
PFV-JAVIERA	0	0	0	0	0	0	0	12	39	54	59	60	60	60	60	60	60	59	50	17	1	0	0	0	**651**
PFV-SOLDELOSANDES	0	0	0	0	0	0	0	5	15	28	41	56	67	75	78	75	69	64	46	19	1	0	0	0	**638**
PFV-COVADONGA	0	0	0	0	0	0	0	1	2	9	9	9	9	9	9	9	9	9	7	2	0	0	0	0	**92**
PFV-CHANARES	0	0	0	0	0	0	0	3	11	24	31	33	34	34	33	33	32	31	24	10	2	0	0	0	**333**
PFV-SALVADOR	0	0	0	0	0	0	0	13	40	55	60	61	61	61	61	61	60	59	53	30	6	0	0	0	**681**
PFV-PILARLOSAMARILLOS	0	0	0	0	0	0	0	0	0	0	0	0	0	0	0	0	0	0	0	0	0	0	0	0	**0**
PFV-DIEGODEALMAGRO	0	0	0	0	0	0	0	2	5	12	20	23	24	25	25	24	24	21	14	5	1	0	0	0	**224**
PFV-DAS	0	0	0	0	0	0	0	0	0	0	0	0	0	0	0	0	0	0	0	0	0	0	0	0	**0**
PFV-CAMPOSDELSOL	0	0	0	0	0	0	0	3	9	30	41	50	55	59	54	49	43	32	20	8	1	0	0	0	**451**
PFV-CARRERAPINTO	0	0	0	0	0	0	1	14	44	68	77	79	80	80	79	78	76	73	61	30	6	0	0	0	**844**
PFV-LUZDELNORTE	0	0	0	0	0	0	0	26	58	78	89	96	101	102	102	101	101	93	85	43	6	0	0	0	**1080**
PFV-LLANODELLAMPOS	0	0	0	0	0	0	0	12	37	60	73	80	82	82	81	82	80	78	70	38	4	0	0	0	**857**
PFV-SANANDRES	0	0	0	0	0	0	0	4	13	27	34	38	41	41	40	39	38	37	32	13	2	0	0	0	**398**
PFV-RIOESCONDIDO	0	0	0	0	0	0	2	51	102	127	137	143	145	145	145	145	145	139	119	78	14	0	0	0	**1639**
PFV-ANTAY	0	0	0	0	0	0	0	0	2	3	6	8	8	9	9	8	8	5	3	1	0	0	0	0	**69**
PFV-PILOTOCARDONES	0	0	0	0	0	0	0	0	0	0	0	0	0	0	0	0	0	0	0	0	0	0	0	0	**2**
PFV-PEPASOLAR1	0	0	0	0	0	0	0	2	6	8	8	9	9	9	9	8	8	8	7	3	0	0	0	0	**94**
PFV-ESPERANZA	0	0	0	0	0	0	0	1	1	2	2	2	2	3	3	2	2	2	1	1	0	0	0	0	**22**
PFV-SANTAMARGARITA	0	0	0	0	0	0	0	0	2	3	3	3	3	3	3	3	3	3	2	0	0	0	0	0	**29**
PFV-GUADALAO	0	0	0	0	0	0	0	1	1	2	2	2	2	2	2	2	2	2	2	1	0	0	0	0	**25**
PFV-LAESTANCIA	0	0	0	0	0	0	0	0	2	2	3	3	3	2	3	3	3	2	2	0	0	0	0	0	**27**
PFV-LASCHACRAS	0	0	0	0	0	0	0	1	1	0	0	0	0	0	1	2	2	2	2	1	0	0	0	0	**13**
PFV-LASTERRAZAS	0	0	0	0	0	0	0	1	1	2	2	2	2	3	3	2	2	2	1	1	0	0	0	0	**22**
PFV-LOSLOROS	0	0	0	0	0	0	0	2	7	16	25	32	36	36	36	34	28	19	10	4	0	0	0	0	**285**
PFV-HORNITOS	0	0	0	0	0	0	0	0	0	0	0	0	0	0	0	0	0	0	0	0	0	0	0	0	**2**
PFV-VALLESOLARESTE	0	0	0	0	0	0	0	0	1	3	8	8	8	7	7	7	8	8	7	3	0	0	0	0	**75**
PFV-VALLESOLAROESTE	0	0	0	0	0	0	0	0	1	2	3	4	4	5	6	7	8	7	6	3	0	0	0	0	**55**
PFV-MALAQUITA	0	0	0	0	0	0	0	1	3	6	8	8	8	8	8	8	7	8	7	4	0	0	0	0	**84**
PFV-CACHIYUYO	0	0	0	0	0	0	0	1	4	8	9	9	9	9	9	8	8	8	7	3	0	0	0	0	**90**
PFV-SANTACECILIA	0	0	0	0	0	0	0	0	0	1	1	2	2	2	2	2	2	1	1	0	0	0	0	0	**16**
PFV-ELROMERO	0	0	0	0	0	0	0	9	44	100	145	177	193	192	189	178	155	112	60	15	0	0	0	0	**1568**
PFV-ELPELICANO	0	0	0	0	0	0	0	17	49	74	85	92	94	95	97	98	98	97	81	35	6	0	0	0	**1019**
PFV-LAHUELLA	0	0	0	0	0	0	0	14	46	67	75	78	78	78	78	77	76	74	61	33	7	0	0	0	**841**
PFV-LASILLA	0	0	0	0	0	0	0	0	1	1	1	2	2	2	2	2	1	1	1	0	0	0	0	0	**14**
PFV-PUNTABAJASOLAR	0	0	0	0	0	0	0	0	0	0	1	2	2	2	2	2	2	2	2	1	0	0	0	0	**17**
PFV-SOLDELNORTE	0	0	0	0	0	0	0	0	1	1	2	2	3	3	3	2	2	2	1	0	0	0	0	0	**21**
PFV-LUNADELNORTE	0	0	0	0	0	0	0	0	1	1	2	2	3	3	3	2	2	2	1	0	0	0	0	0	**21**
PFV-TAMBOREAL	0	0	0	0	0	0	0	0	1	1	2	2	2	3	3	2	2	2	1	0	0	0	0	0	**20**
PFV-LAGUNILLA	0	0	0	0	0	0	0	0	1	1	2	2	2	2	2	2	2	2	1	1	0	0	0	0	**18**
PFV-AMPARODELSOL	0	0	0	0	0	0	0	0	1	1	2	2	2	2	2	2	2	2	2	1	0	0	0	0	**21**
PFV-SDGx01	0	0	0	0	0	0	0	0	0	1	1	1	1	1	1	1	1	1	0	0	0	0	0	0	**7**
PFV-LACHAPEANA	0	0	0	0	0	0	0	0	1	1	2	2	2	2	2	2	2	2	1	0	0	0	0	0	**17**
PFV-ALTURASDEOVALLE	0	0	0	0	0	0	0	0	1	2	3	4	4	4	4	4	4	3	3	1	0	0	0	0	**38**

Periodo Desde: 27-12-2021 31-12-2021

COORDINADOR ELÉCTRICO NACIONAL	Programación Diaria del Sistema Eléctrico Nacional																								
lunes, 27 de diciembre de 2021	1	2	3	4	5	6	7	8	9	10	11	12	13	14	15	16	17	18	19	20	21	22	23	24	
Costos Operación	326	321	318	316	316	305	316	303	256	259	266	272	260	257	258	255	255	255	250	327	371	396	393	394	**7.247**
Costos Encendido/Detención	1	0	0	0	0	1	2	0	2	1	0	1	0	0	1	0	0	0	0	2	15	1	0	0	**27**
Costos Totales [kUSD]	**327**	**321**	**318**	**316**	**316**	**306**	**317**	**303**	**258**	**260**	**266**	**273**	**260**	**257**	**258**	**255**	**255**	**255**	**251**	**330**	**387**	**397**	**393**	**395**	**7.274**
Costo Marginal Quillota 220 kV	**94,5**	**94,4**	**86,9**	**93,4**	**93,3**	**86,7**	**85,2**	**85,7**	**77,7**	**81,3**	**81,1**	**82,2**	**83,6**	**0,1**	**87,1**	**87,0**	**87,0**	**80,3**	**73,1**	**84,4**	**94,7**	**94,9**	**94,9**	**94,9**	**83,52**
Pérdidas [MWh]	216	207	201	198	197	199	200	210	227	241	251	257	260	261	262	264	264	259	249	243	236	244	241	231	**5.619**
Consumos Propios [MWh]	398	398	398	398	398	399	398	398	397	399	399	400	400	400	400	400	400	400	399	400	406	407	407	407	**9.604**
Demanda Total [MWh]	8646	8279	8040	7923	7887	7921	8069	8422	9093	9662	10025	10238	10345	10435	10489	10524	10548	10351	9937	9691	9866	10182	10046	9621	**226.239**
Generación Total [MWh]	**9260**	**8884**	**8639**	**8519**	**8482**	**8519**	**8667**	**9030**	**9717**	**10303**	**10675**	**10894**	**11004**	**11096**	**11150**	**11187**	**11212**	**11010**	**10585**	**10335**	**10508**	**10834**	**10694**	**10259**	**241.463**
PFV-OVALLENORTE	0	0	0	0	0	0	0	0	1	1	1	2	4	7	8	9	9	8	7	3	0	0	0	0	**59**
PFV-LACHIMBABIS	0	0	0	0	0	0	0	0	0	0	0	1	1	1	2	2	3	2	2	1	0	0	0	0	**15**
PFV-PAMA	0	0	0	0	0	0	0	0	0	0	0	0	0	0	0	0	0	0	0	0	0	0	0	0	**0**
PFV-TALHUEN	0	0	0	0	0	0	0	0	1	1	1	2	2	2	2	2	2	2	2	1	0	0	0	0	**19**
PFV-SANTACLARA	0	0	0	0	0	0	0	0	1	2	3	3	3	3	3	3	3	3	2	1	0	0	0	0	**28**
PFV-PRETTYFIELD	0	0	0	0	0	0	0	0	0	0	0	1	1	2	3	3	3	3	2	1	0	0	0	0	**19**
PFV-LASMOLLACAS	0	0	0	0	0	0	0	0	1	1	2	2	2	2	2	2	2	2	1	0	0	0	0	0	**17**
PFV-LASMAJADAS	0	0	0	0	0	0	0	1	3	6	9	9	9	0	9	9	8	8	7	4	0	0	0	0	**81**
PFV-ELDIVISADERO	0	0	0	0	0	0	0	0	1	1	2	2	2	2	2	2	2	2	1	1	0	0	0	0	**20**
PFV-ELSALITRAL	0	0	0	0	0	0	0	1	3	3	3	3	3	3	3	3	3	3	3	1	0	0	0	0	**33**
PFV-LOMASCOLORADAS	0	0	0	0	0	0	0	0	1	1	1	1	1	1	1	1	1	1	1	1	0	0	0	0	**13**
PFV-CASASBLANCAS	0	0	0	0	0	0	0	0	0	1	1	2	2	2	2	2	2	1	1	0	0	0	0	0	**15**
PFV-BELLAVISTA	0	0	0	0	0	0	0	0	1	1	2	2	2	2	2	2	2	2	1	1	0	0	0	0	**20**
PFV-CANESA1	0	0	0	0	0	0	0	0	1	3	3	3	3	3	2	3	3	2	1	0	0	0	0	0	**26**
PFV-SANTALAURA	0	0	0	0	0	0	0	0	1	1	2	2	2	2	2	2	2	2	1	1	0	0	0	0	**18**
PFV-MONTTSOLAR	0	0	0	0	0	0	0	0	1	2	2	3	2	3	2	2	2	2	2	0	0	0	0	0	**23**
PFV-CHUCHINI	0	0	0	0	0	0	0	0	1	1	2	2	2	2	2	2	2	2	1	1	0	0	0	0	**18**
PFV-COCINILLAS	0	0	0	0	0	0	0	0	0	0	1	2	3	3	3	3	3	3	2	2	0	0	0	0	**23**
PFV-CANELILLO	0	0	0	0	0	0	0	0	0	0	1	1	2	3	3	3	3	3	2	1	0	0	0	0	**20**
PFV-ILLAPEL-5	0	0	0	0	0	0	0	0	0	0	1	2	3	3	3	3	3	3	3	1	0	0	0	0	**25**
PFV-CHALINGA	0	0	0	0	0	0	0	0	0	0	1	3	3	3	3	3	3	3	2	1	0	0	0	0	**24**
PFV-ALICAHUE	0	0	0	0	0	0	0	0	0	1	2	3	3	3	3	3	2	2	1	0	0	0	0	0	**22**
PFV-CUZCUZ	0	0	0	0	0	0	0	0	1	1	2	2	2	2	2	2	2	2	1	1	0	0	0	0	**19**
PFV-NORTECHICO-1	0	0	0	0	0	0	0	0	0	0	2	0	0	0	0	0	2	2	1	1	0	0	0	0	**8**
PFV-JAURURO	0	0	0	0	0	0	0	0	0	0	0	1	1	2	3	3	3	2	2	1	0	0	0	0	**18**
PFV-LALIGUA	0	0	0	0	0	0	0	0	0	0	0	0	0	0	1	2	2	2	1	0	0	0	0	0	**9**
PFV-PULLALLI	0	0	0	0	0	0	0	0	0	2	2	2	2	2	3	2	2	2	2	0	0	0	0	0	**22**
PFV-ARIZTIA	0	0	0	0	0	0	0	0	1	2	2	2	2	2	2	2	2	2	2	0	0	0	0	0	**21**
PFV-SANTAJULIA	0	0	0	0	0	0	0	0	1	1	2	2	2	2	2	2	2	2	1	1	0	0	0	0	**21**
PFV-CABILSOL	0	0	0	0	0	0	0	0	1	1	2	2	2	2	2	2	2	2	1	1	0	0	0	0	**21**
PFV-LOSPALTOS	0	0	0	0	0	0	0	0	0	0	1	3	3	3	3	2	2	2	2	1	0	0	0	0	**21**
PFV-ELQUEMADO	0	0	0	0	0	0	0	0	2	3	3	3	3	3	1	1	2	3	2	1	0	0	0	0	**25**
PFV-DONACARMEN	0	0	0	0	0	0	0	2	5	11	21	26	29	30	30	28	25	17	7	4	2	0	0	0	**236**
PFV-SANTUARIO	0	0	0	0	0	0	0	1	2	3	3	3	3	3	3	3	3	3	2	1	0	0	0	0	**30**
PFV-CALLELARGA	0	0	0	0	0	0	0	1	2	3	3	3	3	3	3	3	3	3	2	0	0	0	0	0	**29**
PFV-CASUTO	0	0	0	0	0	0	0	1	2	2	2	2	2	2	2	2	2	2	1	0	0	0	0	0	**23**
PFV-SANFRANCISCO	0	0	0	0	0	0	0	1	2	3	3	3	3	3	3	3	3	3	3	1	0	0	0	0	**34**
PFV-FILOMENA	0	0	0	0	0	0	0	0	2	2	2	3	3	3	2	2	2	2	2	1	0	0	0	0	**26**
PFV-NILHUE	0	0	0	0	0	0	0	0	0	0	1	1	1	1	1	1	1	1	0	0	0	0	0	0	**7**
PFV-HORMIGA	0	0	0	0	0	0	0	0	1	1	2	2	2	2	2	2	2	1	1	0	0	0	0	0	**16**
PFV-JAHUEL	0	0	0	0	0	0	0	1	4	5	6	6	6	6	6	6	5	5	5	3	0	0	0	0	**61**
PFV-MARIN	0	0	0	0	0	0	0	1	2	3	3	3	3	3	3	3	3	3	2	0	0	0	0	0	**30**
PFV-ENCONSOLAR	0	0	0	0	0	0	0	1	4	6	6	5	6	7	6	6	6	7	4	2	0	0	0	0	**66**
PFV-SANTAINES	0	0	0	0	0	0	0	1	2	3	3	3	3	3	3	2	3	3	2	1	0	0	0	0	**29**
PFV-LOSPERALES	0	0	0	0	0	0	0	0	0	1	2	2	3	3	3	3	2	2	1	0	0	0	0	0	**21**
PFV-KAUFMAN	0	0	0	0	0	0	0	0	0	0	0	0	0	0	0	0	0	0	0	0	0	0	0	0	**0**
PFV-VALLEDELALUNA-2	0	0	0	0	0	0	0	1	2	2	3	3	3	3	3	3	3	2	2	1	0	0	0	0	**28**
PFV-CRUZSOLAR1	0	0	0	0	0	0	0	1	2	3	3	3	3	3	3	3	3	3	2	1	0	0	0	0	**31**
PFV-LIPANGUE	0	0	0	0	0	0	0	0	1	1	2	2	2	2	3	3	2	2	1	0	0	0	0	0	**22**
PFV-PITRA	0	0	0	0	0	0	0	0	0	0	1	1	2	2	2	3	3	3	2	1	0	0	0	0	**19**
PFV-SOLDESEPTIEMBRE	0	0	0	0	0	0	0	0	2	4	6	8	9	9	9	8	7	5	3	1	0	0	0	0	**70**
PFV-TREBALSOLAR	0	0	0	0	0	0	0	0	1	1	2	2	2	3	2	2	2	1	1	0	0	0	0	0	**19**
PFV-ELQUELTEHUE	0	0	0	0	0	0	0	1	2	3	3	3	3	3	3	3	3	3	2	1	0	0	0	0	**30**
PFV-TRINIDAD	0	0	0	0	0	0	0	1	2	3	3	3	3	3	3	3	3	3	2	1	0	0	0	0	**30**

Periodo Desde: 27-12-2021 31-12-2021

COORDINADOR ELÉCTRICO NACIONAL	Programación Diaria del Sistema Eléctrico Nacional																								
lunes, 27 de diciembre de 2021	1	2	3	4	5	6	7	8	9	10	11	12	13	14	15	16	17	18	19	20	21	22	23	24	
Costos Operación	326	321	318	316	316	305	316	303	256	259	266	272	260	257	258	255	255	255	250	327	371	396	393	394	**7.247**
Costos Encendido/Detención	1	0	0	0	0	1	2	0	2	1	0	1	0	0	1	0	0	0	0	2	15	1	0	0	**27**
Costos Totales [kUSD]	**327**	**321**	**318**	**316**	**316**	**306**	**317**	**303**	**258**	**260**	**266**	**273**	**260**	**257**	**258**	**255**	**255**	**255**	**251**	**330**	**387**	**397**	**393**	**395**	**7.274**
Costo Marginal Quillota 220 kV	**94,5**	**94,4**	**86,9**	**93,4**	**93,3**	**86,7**	**85,2**	**85,7**	**77,7**	**81,3**	**81,1**	**82,2**	**83,6**	**0,1**	**87,1**	**87,0**	**87,0**	**80,3**	**73,1**	**84,4**	**94,7**	**94,9**	**94,9**	**94,9**	**83,52**
Pérdidas [MWh]	216	207	201	198	197	199	200	210	227	241	251	257	260	261	262	264	264	259	249	243	236	244	241	231	**5.619**
Consumos Propios [MWh]	398	398	398	398	398	399	398	398	397	399	399	400	400	400	400	400	400	400	399	400	406	407	407	407	**9.604**
Demanda Total [MWh]	8646	8279	8040	7923	7887	7921	8069	8422	9093	9662	10025	10238	10345	10435	10489	10524	10548	10351	9937	9691	9866	10182	10046	9621	**226.239**
Generación Total [MWh]	**9260**	**8884**	**8639**	**8519**	**8482**	**8519**	**8667**	**9030**	**9717**	**10303**	**10675**	**10894**	**11004**	**11096**	**11150**	**11187**	**11212**	**11010**	**10585**	**10335**	**10508**	**10834**	**10694**	**10259**	**241.463**
PFV-ELBOCO	0	0	0	0	0	0	0	0	2	2	3	3	3	3	3	3	3	2	1	1	0	0	0	0	**29**
PFV-GRANADA	0	0	0	0	0	0	0	2	6	8	8	8	8	8	8	8	8	8	7	4	1	0	0	0	**94**
PFV-OLIVILLO	0	0	0	0	0	0	0	0	1	5	9	9	9	9	9	9	9	7	6	3	1	0	0	0	**83**
PFV-LINGUE	0	0	0	0	0	0	0	0	0	1	3	3	3	3	3	3	3	3	3	2	0	0	0	0	**28**
PFV-LOSMAGNOLIOS	0	0	0	0	0	0	0	1	2	2	3	3	3	3	3	3	3	2	2	0	0	0	0	0	**29**
PFV-PANQUEHUE-2	0	0	0	0	0	0	0	1	2	3	4	4	5	5	5	4	4	3	2	1	0	0	0	0	**38**
PFV-OVEJERIA	0	0	0	0	0	0	0	2	5	7	7	7	7	7	7	7	7	7	6	3	0	0	0	0	**78**
PFV-ELLITREII	0	0	0	0	0	0	0	2	6	8	8	8	8	8	8	8	8	8	7	4	0	0	0	0	**94**
PFV-PICURIO	0	0	0	0	0	0	0	1	2	2	2	2	2	3	2	2	2	2	2	1	0	0	0	0	**27**
PFV-TILTIL	0	0	0	0	0	0	0	0	1	1	2	2	2	2	2	2	2	1	1	0	0	0	0	0	**19**
PFV-LOMALOSCOLORADOS	0	0	0	0	0	0	0	0	1	1	1	1	1	1	1	1	1	1	1	0	0	0	0	0	**9**
PFV-LUNA	0	0	0	0	0	0	0	1	1	2	2	2	2	2	2	2	2	2	2	1	0	0	0	0	**22**
PFV-ELQUEULE	0	0	0	0	0	0	0	0	0	0	2	5	5	5	5	5	5	5	5	5	2	0	0	0	**48**
PFV-LOMIRANDA	0	0	0	0	0	0	0	1	3	4	6	6	6	6	6	6	6	6	5	2	0	0	0	0	**62**
PFV-OCOA	0	0	0	0	0	0	0	1	2	2	2	3	3	3	3	3	3	3	2	1	0	0	0	0	**28**
PFV-LLAYLLAY	0	0	0	0	0	0	0	0	2	5	0	8	0	0	0	0	0	0	8	7	5	0	0	0	**36**
PFV-LOSTILOS	0	0	0	0	0	0	0	1	3	4	4	4	4	2	2	2	4	4	3	2	0	0	0	0	**35**
PFV-SANTIAGOSOLAR	0	0	0	0	0	0	0	6	18	37	58	75	83	85	83	75	62	43	22	8	1	0	0	0	**656**
PFV-CURACAVI	0	0	0	0	0	0	0	0	0	0	0	0	0	0	0	0	0	0	0	0	0	0	0	0	**0**
PFV-LOSGIRASOLES	0	0	0	0	0	0	0	0	2	2	2	1	2	2	2	2	2	1	1	0	0	0	0	0	**23**
PFV-ELPIQUERO	0	0	0	0	0	0	0	0	0	1	3	3	3	3	3	3	3	3	2	1	0	0	0	0	**27**
PFV-CAIMI	0	0	0	0	0	0	0	0	0	0	0	0	0	0	0	0	0	0	0	0	0	0	0	0	**0**
PFV-CATEMU	0	0	0	0	0	0	0	0	1	2	0	0	0	0	0	0	0	2	1	0	0	0	0	0	**7**
PFV-TUCUQUERE	0	0	0	0	0	0	0	1	2	3	3	3	3	3	3	2	3	2	1	1	0	0	0	0	**29**
PFV-RODEO	0	0	0	0	0	0	0	0	1	1	1	1	1	1	1	1	1	1	1	1	0	0	0	0	**14**
PFV-PLACILLA	0	0	0	0	0	0	0	0	0	0	0	0	0	0	0	0	0	0	0	0	0	0	0	0	**0**
PFV-UTFSM-VINA-DEL-MAR	0	0	0	0	0	0	0	0	0	0	0	0	0	0	0	0	0	0	0	0	0	0	0	0	**2**
PFV-UTFSM-VALPARAISO-VALDES	0	0	0	0	0	0	0	0	0	0	0	0	0	0	0	0	0	0	0	0	0	0	0	0	**0**
PFV-PEDREROS	0	0	0	0	0	0	0	1	2	2	3	3	3	3	3	3	3	3	2	1	0	0	0	0	**29**
PFV-DONEUGENIO	0	0	0	0	0	0	0	1	2	2	2	2	2	2	2	2	2	2	2	1	0	0	0	0	**25**
PFV-ELCASTANO	0	0	0	0	0	0	0	1	2	3	4	4	5	5	5	5	4	3	2	1	0	0	0	0	**43**
PFV-LOSLAGOS	0	0	0	0	0	0	0	0	1	2	2	2	2	2	2	2	2	2	2	1	0	0	0	0	**22**
PFV-LASCABRAS	0	0	0	0	0	0	0	1	1	2	3	3	3	3	3	3	3	2	2	1	0	0	0	0	**27**
PFV-LAQUINTA	0	0	0	0	0	0	0	1	2	2	2	2	2	2	2	2	2	2	2	1	0	0	0	0	**25**
PFV-LUDERS	0	0	0	0	0	0	0	1	2	3	3	3	3	3	3	3	3	3	3	1	0	0	0	0	**30**
PFV-ESPERANZA-2	0	0	0	0	0	0	0	1	4	5	6	6	6	7	7	7	7	6	5	3	0	0	0	0	**69**
PFV-CHANCON	0	0	0	0	0	0	0	1	2	2	2	2	2	2	2	2	2	2	2	1	0	0	0	0	**25**
PFV-ESTERO	0	0	0	0	0	0	0	0	1	1	2	2	2	2	2	2	1	1	1	0	0	0	0	0	**16**
PFV-GRPEUMO	0	0	0	0	0	0	0	3	7	0	8	8	8	8	8	8	8	8	7	5	1	0	0	0	**87**
PFV-PERALILLO	0	0	0	0	0	0	0	0	1	2	2	2	2	2	2	2	2	2	2	1	0	0	0	0	**25**
PFV-MOSTAZAL	0	0	0	0	0	0	0	2	6	8	8	8	9	9	9	9	8	8	7	4	0	0	0	0	**94**
PFV-SANTA_CAROLINA	0	0	0	0	0	0	0	1	2	3	3	3	3	3	3	3	3	3	2	2	0	0	0	0	**32**
PFV-EL_ROMERAL	0	0	0	0	0	0	0	3	7	0	0	0	0	8	8	8	8	8	8	4	1	0	0	0	**61**
PFV-MEMBRILLO	0	0	0	0	0	0	0	0	2	2	3	3	2	2	2	2	2	2	2	1	0	0	0	0	**27**
PFV-CHIMBARONGO	0	0	0	0	0	0	0	1	2	2	2	2	2	2	2	2	2	2	2	1	0	0	0	0	**23**
PFV-DONMARIANO	0	0	0	0	0	0	0	0	1	2	2	2	2	2	2	2	2	2	2	0	0	0	0	0	**22**
PFV-LOSLIBERTADORES	0	0	0	0	0	0	0	1	2	4	5	5	5	6	5	4	4	4	3	1	0	0	0	0	**49**
PFV-LAMURALLA	0	0	0	0	0	0	0	1	2	2	2	2	2	2	2	1	2	2	2	1	0	0	0	0	**24**
PFV-ARGOMEDO	0	0	0	0	0	0	0	1	3	4	4	5	5	5	5	5	5	4	4	2	0	0	0	0	**51**
PFV-CATANSOLAR	0	0	0	0	0	0	0	1	2	3	3	3	3	3	3	3	3	3	2	1	0	0	0	0	**29**
PFV-RAULI	0	0	0	0	0	0	0	3	7	9	9	9	9	9	9	0	0	9	8	5	1	0	0	0	**86**
PFV-VILLAPRAT	0	0	0	0	0	0	0	1	2	2	3	3	3	3	3	3	3	1	1	1	0	0	0	0	**26**
PFV-VILLA	0	0	0	0	0	0	0	1	2	2	2	2	2	2	2	2	2	2	2	1	0	0	0	0	**25**
PFV-LLANOSDEPOTROSO	0	0	0	0	0	0	0	0	0	0	0	0	0	0	0	0	0	0	0	0	0	0	0	0	**0**

Periodo Desde: 27-12-2021 31-12-2021

COORDINADOR ELÉCTRICO NACIONAL	Programación Diaria del Sistema Eléctrico Nacional																								
lunes, 27 de diciembre de 2021	1	2	3	4	5	6	7	8	9	10	11	12	13	14	15	16	17	18	19	20	21	22	23	24	
Costos Operación	326	321	318	316	316	305	316	303	256	259	266	272	260	257	258	255	255	255	250	327	371	396	393	394	**7.247**
Costos Encendido/Detención	1	0	0	0	0	1	2	0	2	1	0	1	0	0	1	0	0	0	0	2	15	1	0	0	**27**
Costos Totales [kUSD]	**327**	**321**	**318**	**316**	**316**	**306**	**317**	**303**	**258**	**260**	**266**	**273**	**260**	**257**	**258**	**255**	**255**	**255**	**251**	**330**	**387**	**397**	**393**	**395**	**7.274**
Costo Marginal Quillota 220 kV	**94,5**	**94,4**	**86,9**	**93,4**	**93,3**	**86,7**	**85,2**	**85,7**	**77,7**	**81,3**	**81,1**	**82,2**	**83,6**	**0,1**	**87,1**	**87,0**	**87,0**	**80,3**	**73,1**	**84,4**	**94,7**	**94,9**	**94,9**	**94,9**	**83,52**
Pérdidas [MWh]	216	207	201	198	197	199	200	210	227	241	251	257	260	261	262	264	264	259	249	243	236	244	241	231	**5.619**
Consumos Propios [MWh]	398	398	398	398	398	399	398	398	397	399	399	400	400	400	400	400	400	400	399	400	406	407	407	407	**9.604**
Demanda Total [MWh]	8646	8279	8040	7923	7887	7921	8069	8422	9093	9662	10025	10238	10345	10435	10489	10524	10548	10351	9937	9691	9866	10182	10046	9621	**226.239**
Generación Total [MWh]	**9260**	**8884**	**8639**	**8519**	**8482**	**8519**	**8667**	**9030**	**9717**	**10303**	**10675**	**10894**	**11004**	**11096**	**11150**	**11187**	**11212**	**11010**	**10585**	**10335**	**10508**	**10834**	**10694**	**10259**	**241.463**
PFV-LASROJAS	0	0	0	0	0	0	0	0	0	2	2	2	2	3	3	2	2	2	2	1	0	0	0	0	**22**
PFV-LOSPATOS	0	0	0	0	0	0	0	1	2	2	2	2	3	3	3	2	2	2	2	1	0	0	0	0	**28**
PFV-LAFRONTERA	0	0	0	0	0	0	0	1	2	3	3	3	3	4	4	4	4	3	3	1	0	0	0	0	**37**
PFV-PARAGUAY	0	0	0	0	0	0	0	2	6	9	9	9	9	9	9	9	9	9	8	4	1	0	0	0	**101**
PFV-SANCAMILO	0	0	0	0	0	0	0	1	2	3	3	3	3	3	3	3	3	3	2	2	0	0	0	0	**31**
PFV-ELFLAMENCO	0	0	0	0	0	0	0	1	1	1	1	0	0	0	1	1	1	1	1	1	1	0	0	0	**10**
PFV-TALCA	0	0	0	0	0	0	0	2	4	7	9	9	9	8	9	8	8	8	7	4	0	0	0	0	**91**
PFV-SANJAVIER	0	0	0	0	0	0	0	2	3	3	3	3	3	3	3	3	3	3	3	2	0	0	0	0	**40**
PFV-QUINANTU	0	0	0	0	0	0	0	3	7	9	0	9	0	0	0	0	0	9	8	4	1	0	0	0	**50**
PFV-RANGUIL	0	0	0	0	0	0	0	0	0	2	2	2	2	3	3	3	3	2	2	1	0	0	0	0	**25**
PFV-PACHIRA	0	0	0	0	0	0	0	0	0	0	0	0	0	0	0	0	0	0	0	0	0	0	0	0	**1**
PFV-LAACACIA	0	0	0	0	0	0	0	2	4	5	5	4	5	5	5	5	6	6	5	2	0	0	0	0	**58**
PFV-SANTAAMELIA	0	0	0	0	0	0	0	1	3	3	3	3	3	3	3	3	3	3	3	1	0	0	0	0	**33**
PFV-ANTONIA	0	0	0	0	0	0	0	1	2	3	3	3	3	3	3	3	3	2	2	1	0	0	0	0	**29**
PFV-LORETO	0	0	0	0	0	0	0	0	1	2	2	2	2	2	2	2	2	2	2	0	0	0	0	0	**23**
PFV-ROVIAN	0	0	0	0	0	0	0	1	5	6	7	7	7	7	7	7	6	6	5	2	1	0	0	0	**72**
PFV-JSOLERM	0	0	0	0	0	0	0	0	1	1	0	0	0	0	0	0	0	0	1	1	0	0	0	0	**5**
PFV-DONJORGE	0	0	0	0	0	0	0	0	2	3	3	3	3	3	3	3	3	3	2	0	0	0	0	0	**31**
PFV-GRPITAO	0	0	0	0	0	0	0	4	8	9	9	9	9	9	9	9	9	9	9	5	1	0	0	0	**108**
PFV-RAUQUEN	0	0	0	0	0	0	0	2	7	9	9	9	1	8	9	9	9	9	8	4	1	0	0	0	**93**
PFV-LALAJUELA	0	0	0	0	0	0	0	3	6	0	0	0	0	0	0	0	0	0	7	5	1	0	0	0	**21**
PFV-ALTOSTILTIL	0	0	0	0	0	0	0	0	0	1	1	2	2	2	2	2	1	1	0	0	0	0	0	0	**14**
PFV-QUILAPILUN	0	0	0	0	0	0	1	13	49	83	93	96	96	96	105	103	94	90	75	37	6	0	0	0	**1037**
PFV-KONDA	0	0	0	0	0	0	0	1	2	2	2	3	2	2	2	2	2	2	2	1	0	0	0	0	**27**
PFV-SLK808	0	0	0	0	0	0	0	0	0	0	0	0	0	0	0	0	0	0	0	0	0	0	0	0	**0**
PFV-ESCORIALVERANO	0	0	0	0	0	0	0	0	0	0	0	0	0	0	0	0	0	0	0	0	0	0	0	0	**0**
PFV-CHACABUCO	0	0	0	0	0	0	0	2	6	9	9	9	9	9	9	9	9	9	8	4	0	0	0	0	**101**
PFV-LASARAUCARIAS	0	0	0	0	0	0	0	0	0	0	0	0	0	0	0	0	0	0	0	0	0	0	0	0	**0**
PFV-UTFSMVITACURA	0	0	0	0	0	0	0	0	0	0	0	0	0	0	0	0	0	0	0	0	0	0	0	0	**0**
PFV-TECHOSDEALTAMIRA	0	0	0	0	0	0	0	0	0	0	0	0	0	0	0	0	0	0	0	0	0	0	0	0	**1**
PFV-PUENTE	0	0	0	0	0	0	0	1	2	3	3	3	3	3	3	3	3	3	2	1	0	0	0	0	**30**
PFV-DONANDRONICO	0	0	0	0	0	0	0	0	0	2	3	3	3	3	3	3	3	2	2	1	0	0	0	0	**25**
PFV-VICENTE	0	0	0	0	0	0	0	0	0	0	0	0	0	0	0	0	0	0	0	0	0	0	0	0	**0**
PFV-PIRQUE	0	0	0	0	0	0	0	0	1	2	2	2	2	2	2	2	2	2	1	0	0	0	0	0	**21**
PFV-DARLIN	0	0	0	0	0	0	0	1	5	7	8	8	8	8	8	8	7	6	6	1	0	0	0	0	**81**
PFV-FRANCISCO	0	0	0	0	0	0	0	1	2	3	3	3	3	3	3	3	2	3	2	1	0	0	0	0	**30**
PFV-TRICAHUE-2	0	0	0	0	0	0	0	2	6	8	8	8	8	8	8	8	8	8	7	4	0	0	0	0	**92**
PFV-SANISIDRO	0	0	0	0	0	0	0	1	2	2	2	3	3	3	3	3	2	2	2	1	0	0	0	0	**28**
PFV-LABLANQUINA-1	0	0	0	0	0	0	1	4	7	8	8	8	8	8	8	8	8	7	4	1	0	0	0	0	**90**
PFV-CANDELARIA	0	0	0	0	0	0	0	0	1	2	2	3	0	0	0	3	2	2	1	0	0	0	0	0	**16**
PFV-MARIAPINTO	0	0	0	0	0	0	0	1	2	2	3	3	3	3	3	3	3	2	2	1	0	0	0	0	**28**
PFV-HOMERO	0	0	0	0	0	0	0	1	2	3	3	3	3	3	3	3	2	3	2	1	0	0	0	0	**30**
PFV-ELPILPEN	0	0	0	0	0	0	0	0	1	2	2	2	3	3	3	3	3	3	3	1	0	0	0	0	**28**
PFV-LASMERCEDES-1	0	0	0	0	0	0	0	0	1	2	2	2	3	3	3	3	3	2	2	1	0	0	0	0	**24**
PFV-CASABERMEJA	0	0	0	0	0	0	0	1	1	1	1	1	1	1	1	1	1	1	1	1	0	0	0	0	**10**
PFV-CITRINO	0	0	0	0	0	0	0	1	2	2	2	2	2	2	2	2	2	2	1	0	0	0	0	0	**24**
PFV-GUANACO	0	0	0	0	0	0	0	1	2	2	3	3	3	3	3	3	3	3	2	1	0	0	0	0	**30**
PFV-LIRIODECAMPO	0	0	0	0	0	0	0	1	2	2	3	3	3	3	3	3	3	3	2	1	0	0	0	0	**29**
PFV-QUILLAY	0	0	0	0	0	0	0	0	1	2	3	3	3	3	3	3	3	3	2	1	0	0	0	0	**27**
PFV-LUMBRERAS	0	0	0	0	0	0	0	1	2	3	3	3	3	3	3	3	3	3	3	0	0	0	0	0	**32**
PFV-ALTOSDELPAICO	0	0	0	0	0	0	0	0	0	0	0	0	0	0	0	0	0	0	0	0	0	0	0	0	**0**
PFV-LAUREL	0	0	0	0	0	0	0	1	1	5	6	7	7	7	7	7	7	6	5	3	0	0	0	0	**69**
PFV-RAMIRO	0	0	0	0	0	0	0	2	6	8	9	9	9	9	9	9	9	8	7	3	0	0	0	0	**95**
PFV-ALHUE	0	0	0	0	0	0	0	0	0	1	1	1	1	1	1	1	1	1	1	1	0	0	0	0	**13**

Periodo Desde: 27-12-2021 31-12-2021

COORDINADOR ELÉCTRICO NACIONAL	Programación Diaria del Sistema Eléctrico Nacional																								
lunes, 27 de diciembre de 2021	1	2	3	4	5	6	7	8	9	10	11	12	13	14	15	16	17	18	19	20	21	22	23	24	
Costos Operación	326	321	318	316	316	305	316	303	256	259	266	272	260	257	258	255	255	255	250	327	371	396	393	394	**7.247**
Costos Encendido/Detención	1	0	0	0	0	1	2	0	2	1	0	1	0	0	1	0	0	0	0	2	15	1	0	0	**27**
Costos Totales [kUSD]	**327**	**321**	**318**	**316**	**316**	**306**	**317**	**303**	**258**	**260**	**266**	**273**	**260**	**257**	**258**	**255**	**255**	**255**	**251**	**330**	**387**	**397**	**393**	**395**	**7.274**
Costo Marginal Quillota 220 kV	**94,5**	**94,4**	**86,9**	**93,4**	**93,3**	**86,7**	**85,2**	**85,7**	**77,7**	**81,3**	**81,1**	**82,2**	**83,6**	**0,1**	**87,1**	**87,0**	**87,0**	**80,3**	**73,1**	**84,4**	**94,7**	**94,9**	**94,9**	**94,9**	**83,52**
Pérdidas [MWh]	216	207	201	198	197	199	200	210	227	241	251	257	260	261	262	264	264	259	249	243	236	244	241	231	**5.619**
Consumos Propios [MWh]	398	398	398	398	398	399	398	398	397	399	399	400	400	400	400	400	400	400	399	400	406	407	407	407	**9.604**
Demanda Total [MWh]	8646	8279	8040	7923	7887	7921	8069	8422	9093	9662	10025	10238	10345	10435	10489	10524	10548	10351	9937	9691	9866	10182	10046	9621	**226.239**
Generación Total [MWh]	**9260**	**8884**	**8639**	**8519**	**8482**	**8519**	**8667**	**9030**	**9717**	**10303**	**10675**	**10894**	**11004**	**11096**	**11150**	**11187**	**11212**	**11010**	**10585**	**10335**	**10508**	**10834**	**10694**	**10259**	**241.463**
PFV-LOSIERRA	0	0	0	0	0	0	0	0	0	1	2	2	3	3	2	2	2	1	1	0	0	0	0	0	**19**
PFV-SANTAADRIANA	0	0	0	0	0	0	0	0	1	2	3	3	3	3	2	3	2	2	2	1	0	0	0	0	**26**
PFV-CRUCERO	0	0	0	0	0	0	0	0	2	2	2	2	2	2	2	2	2	2	2	0	0	0	0	0	**23**
PFV-SANPEDRO	0	0	0	0	0	0	0	0	0	1	1	2	2	2	2	2	2	1	1	0	0	0	0	0	**17**
PFV-RLA	0	0	0	0	0	0	0	0	0	1	2	3	3	3	3	3	3	3	2	1	0	0	0	0	**25**
PFV-ELROBLE	0	0	0	0	0	0	0	1	1	2	2	2	2	2	3	3	3	2	2	1	0	0	0	0	**25**
PFV-ELSAUCE	0	0	0	0	0	0	0	1	1	2	2	2	2	2	3	3	3	2	2	1	0	0	0	0	**25**
PFV-SANTAROSA	0	0	0	0	0	0	0	2	6	7	8	9	9	8	9	9	9	8	7	2	0	0	0	0	**93**
PFV-ECLIPSE	0	0	0	0	0	0	0	1	2	3	6	7	8	8	8	8	7	5	3	1	0	0	0	0	**66**
PFV-LASTORCAZAS	0	0	0	0	0	0	0	1	2	3	3	3	3	3	3	3	3	3	2	1	0	0	0	0	**30**
PFV-NAHUEN	0	0	0	0	0	0	0	0	1	3	9	9	9	9	9	9	9	9	8	3	0	0	0	0	**87**
PFV-MALINKE	0	0	0	0	0	0	0	0	0	0	2	3	3	3	3	3	3	3	2	1	0	0	0	0	**24**
PFV-LASTURCAS	0	0	0	0	0	0	0	0	1	2	2	2	2	2	2	2	2	2	2	1	0	0	0	0	**24**
PFV-MARCHIGUE-2	0	0	0	0	0	0	0	1	4	5	6	6	6	7	7	7	7	6	5	3	0	0	0	0	**69**
PFV-MARCHIGUE-7	0	0	0	0	0	0	0	1	2	2	2	3	3	3	3	3	3	2	2	1	0	0	0	0	**28**
PFV-PILPILEN	0	0	0	0	0	0	0	0	1	3	3	3	3	3	3	3	3	3	2	2	0	0	0	0	**29**
PFV-POBLACION	0	0	0	0	0	0	0	0	2	2	2	2	2	2	2	2	2	2	2	1	0	0	0	0	**23**
PFV-PORTEZUELO	0	0	0	0	0	0	0	0	1	2	2	2	2	2	2	2	2	2	2	1	0	0	0	0	**23**
PFV-VITUCO2B	0	0	0	0	0	0	0	0	1	2	2	2	2	2	2	2	2	2	2	1	0	0	0	0	**25**
PFV-LAMANGA-1	0	0	0	0	0	0	0	1	1	2	2	2	3	3	3	3	3	2	2	1	0	0	0	0	**27**
PFV-AVILES	0	0	0	0	0	0	0	0	1	2	2	2	2	2	2	2	2	2	2	1	0	0	0	0	**21**
PFV-LAFORESTA	0	0	0	0	0	0	0	0	0	0	1	2	2	2	2	2	2	1	1	0	0	0	0	0	**13**
PFV-CORDILLERILLA	0	0	0	0	0	0	0	0	1	1	1	1	1	1	1	1	1	1	1	0	0	0	0	0	**11**
PFV-ALTOSOLAR	0	0	0	0	0	0	0	0	0	1	0	0	0	0	0	0	0	1	0	0	0	0	0	0	**3**
PFV-DONIHUE	0	0	0	0	0	0	0	2	4	6	7	7	7	7	7	7	7	7	5	2	0	0	0	0	**77**
PFV-MUTUPIN	0	0	0	0	0	0	0	3	8	9	7	6	5	5	5	5	5	5	7	5	1	0	0	0	**76**
PFV-LASCODORNICES	0	0	0	0	0	0	0	1	3	3	3	0	3	3	3	3	3	3	3	2	0	0	0	0	**33**
PFV-ALCALDESA	0	0	0	0	0	0	0	1	2	2	2	2	1	0	2	2	2	2	2	2	1	0	0	0	**21**
PFV-ELCERNICALO-1	0	0	0	0	0	0	0	0	1	1	1	1	1	1	1	1	1	1	1	1	0	0	0	0	**11**
PFV-ELCERNICALO-2	0	0	0	0	0	0	0	0	1	1	1	1	1	1	1	1	1	1	1	1	0	0	0	0	**11**
PFV-CHUCAO	0	0	0	0	0	0	0	1	2	2	3	3	3	3	3	3	3	2	2	1	0	0	0	0	**29**
PFV-NIQUEN	0	0	0	0	0	0	0	1	2	2	2	1	1	3	0	0	2	1	2	1	0	0	0	0	**18**
PFV-BICENTENARIO	0	0	0	0	0	0	0	1	2	2	2	2	2	2	2	2	2	2	2	1	0	0	0	0	**28**
PFV-CHINCOL	0	0	0	0	0	0	0	1	2	3	3	3	3	3	3	3	3	3	3	2	0	0	0	0	**33**
PFV-LOSGORRIONES	0	0	0	0	0	0	0	0	1	2	2	2	2	2	2	2	2	2	2	1	0	0	0	0	**21**
PFV-PLAYERO	0	0	0	0	0	0	0	1	2	3	3	3	3	3	3	3	3	3	2	1	0	0	0	0	**31**
PFV-PLAYERITO	0	0	0	0	0	0	0	1	2	3	3	3	3	3	3	3	3	3	2	1	0	0	0	0	**33**
PFV-SANTAESTER	0	0	0	0	0	0	0	1	2	3	3	3	3	3	3	3	3	3	2	2	0	0	0	0	**31**
PFV-LASLECHUZAS	0	0	0	0	0	0	0	0	1	2	3	0	0	0	0	0	0	0	3	3	2	0	0	0	**14**
PFV-DADINCO	0	0	0	0	0	0	0	0	1	1	1	2	2	2	2	2	1	1	1	0	0	0	0	0	**16**
PFV-PEGASUS	0	0	0	0	0	0	0	1	2	2	2	2	2	2	3	3	2	2	2	1	0	0	0	0	**28**
PFV-SOLSANTAINES	0	0	0	0	0	0	0	1	2	3	3	2	2	2	2	2	2	2	2	1	0	0	0	0	**27**
PFV-LUCESOLAR	0	0	0	0	0	0	0	0	0	1	3	3	3	3	3	3	3	3	2	1	0	0	0	0	**26**
PFV-RINCONADA	0	0	0	0	0	0	0	2	6	8	8	8	8	8	8	8	8	6	7	3	1	0	0	0	**88**
PFV-PITOTOY	0	0	0	0	0	0	0	0	1	1	2	2	3	3	3	3	2	2	1	0	0	0	0	0	**23**
PFV-LOSMOLINOS	0	0	0	0	0	0	0	2	8	0	0	9	0	9	9	0	9	9	9	5	0	0	0	0	**69**
PFV-QUELTEHUE	0	0	0	0	0	0	0	0	1	2	2	2	3	3	3	3	3	2	2	0	0	0	0	0	**25**
PFV-LASTORTOLAS	0	0	0	0	0	0	0	1	2	3	3	3	3	2	3	3	3	3	3	1	0	0	0	0	**31**
PFV-BERRUECO	0	0	0	0	0	0	0	3	7	8	8	9	9	8	8	8	8	8	8	5	0	0	0	0	**98**
PFV-SANTARITA	0	0	0	0	0	0	0	1	2	3	3	3	3	3	3	3	2	2	2	2	0	0	0	0	**31**
PFV-ELPIUQUEN	0	0	0	0	0	0	0	1	1	2	2	2	2	2	2	2	2	2	1	0	0	0	0	0	**17**
PFV-ORION	0	0	0	0	0	0	0	1	2	3	3	3	3	3	3	3	3	3	2	1	0	0	0	0	**32**
PFV-HUAPE	0	0	0	0	0	0	0	0	2	3	3	3	3	3	3	3	3	3	2	1	0	0	0	0	**29**
PFV-LASPALOMAS	0	0	0	0	0	0	0	1	2	3	3	3	3	3	3	3	3	3	3	2	0	0	0	0	**33**

Periodo Desde: 27-12-2021 31-12-2021

COORDINADOR ELÉCTRICO NACIONAL	Programación Diaria del Sistema Eléctrico Nacional																								
lunes, 27 de diciembre de 2021	1	2	3	4	5	6	7	8	9	10	11	12	13	14	15	16	17	18	19	20	21	22	23	24	
Costos Operación	326	321	318	316	316	305	316	303	256	259	266	272	260	257	258	255	255	255	250	327	371	396	393	394	**7.247**
Costos Encendido/Detención	1	0	0	0	0	1	2	0	2	1	0	1	0	0	1	0	0	0	0	2	15	1	0	0	**27**
Costos Totales [kUSD]	**327**	**321**	**318**	**316**	**316**	**306**	**317**	**303**	**258**	**260**	**266**	**273**	**260**	**257**	**258**	**255**	**255**	**255**	**251**	**330**	**387**	**397**	**393**	**395**	**7.274**
Costo Marginal Quillota 220 kV	**94,5**	**94,4**	**86,9**	**93,4**	**93,3**	**86,7**	**85,2**	**85,7**	**77,7**	**81,3**	**81,1**	**82,2**	**83,6**	**0,1**	**87,1**	**87,0**	**87,0**	**80,3**	**73,1**	**84,4**	**94,7**	**94,9**	**94,9**	**94,9**	**83,52**
Pérdidas [MWh]	216	207	201	198	197	199	200	210	227	241	251	257	260	261	262	264	264	259	249	243	236	244	241	231	**5.619**
Consumos Propios [MWh]	398	398	398	398	398	399	398	398	397	399	399	400	400	400	400	400	400	400	399	400	406	407	407	407	**9.604**
Demanda Total [MWh]	8646	8279	8040	7923	7887	7921	8069	8422	9093	9662	10025	10238	10345	10435	10489	10524	10548	10351	9937	9691	9866	10182	10046	9621	**226.239**
Generación Total [MWh]	**9260**	**8884**	**8639**	**8519**	**8482**	**8519**	**8667**	**9030**	**9717**	**10303**	**10675**	**10894**	**11004**	**11096**	**11150**	**11187**	**11212**	**11010**	**10585**	**10335**	**10508**	**10834**	**10694**	**10259**	**241.463**

PFV-MOYA	0	0	0	0	0	0	0	1	2	4	5	5	5	5	5	5	5	5	4	2	0	0	0	0	**49**
PFV-MECOCHILLAN	0	0	0	0	0	0	0	2	5	6	5	6	6	0	6	6	6	6	5	3	1	0	0	0	**62**
PFV-VENTURADA	0	0	0	0	0	0	0	3	7	9	9	9	8	0	5	0	0	7	8	5	1	0	0	0	**70**
PFV-COCHARCAS	0	0	0	0	0	0	0	0	1	1	2	2	2	3	1	0	0	0	0	0	0	0	0	0	**12**
PFV-VILLACRUZ	0	0	0	0	0	0	0	0	1	2	3	3	3	3	3	3	3	3	2	1	0	0	0	0	**28**
PFV-SANTAFE	0	0	0	0	0	0	0	1	4	6	7	8	8	8	8	8	8	7	6	3	0	0	0	0	**82**
PFV-VILLAALEGRE	0	0	0	0	0	0	0	2	5	7	7	8	8	8	7	6	7	7	4	3	1	0	0	0	**78**
PFV-ELCONDOR	0	0	0	0	0	0	0	0	1	1	1	1	1	1	1	1	1	1	1	0	0	0	0	0	**12**
PFV-LEMU	0	0	0	0	0	0	0	1	3	4	5	5	5	5	5	5	5	5	4	1	0	0	0	0	**51**
PFV-LASPERDICES	0	0	0	0	0	0	0	1	2	2	3	3	3	3	3	3	2	2	2	1	0	0	0	0	**29**
PFV-PENCAHUEESTE	0	0	0	0	0	0	0	1	2	2	2	2	2	2	2	2	2	2	2	1	0	0	0	0	**26**
PFV-TRICADOS	0	0	0	0	0	0	0	1	2	2	2	3	3	2	2	2	2	2	2	1	0	0	0	0	**28**
PFV-MERCURIOSUR	0	0	0	0	0	0	0	1	3	3	3	3	3	3	3	3	3	3	3	2	0	0	0	0	**36**
PFV-LINARESSOLAR	0	0	0	0	0	0	0	3	7	9	9	9	9	9	9	9	9	9	8	4	1	0	0	0	**102**
PFV-SATURNONORTE	0	0	0	0	0	0	0	2	4	0	0	0	0	0	0	0	0	0	5	3	1	0	0	0	**14**
PFV-VILLASECA	0	0	0	0	0	0	0	1	2	3	0	0	0	0	0	0	3	2	2	1	0	0	0	0	**13**
PFV-CIPRES	0	0	0	0	0	0	0	2	4	5	6	6	6	6	6	6	5	3	4	3	0	0	0	0	**60**
PFV-ELPITIO	0	0	0	0	0	0	0	0	2	2	2	2	3	2	2	2	2	2	2	1	0	0	0	0	**27**
PFV-CORTIJO	0	0	0	0	0	0	0	1	3	6	7	7	7	7	7	7	7	7	4	1	0	0	0	0	**70**
PFV-ELRESPLANDOR	0	0	0	0	0	0	0	1	2	2	3	3	3	2	2	2	2	2	2	1	0	0	0	0	**28**

Centrales de concentración solar	1	2	3	4	5	6	7	8	9	10	11	12	13	14	15	16	17	18	19	20	21	22	23	24	Total
Total	**0**	**0**	**0**	**0**	**0**	**0**	**0**	**0**	**0**	**0**	**0**	**0**	**0**	**0**	**0**	**0**	**0**	**0**	**0**	**0**	**0**	**0**	**0**	**0**	**-**
CS-CERRODOMINADOR	0	0	0	0	0	0	0	0	0	0	0	0	0	0	0	0	0	0	0	0	0	0	0	0	**0**

Térmicas	1	2	3	4	5	6	7	8	9	10	11	12	13	14	15	16	17	18	19	20	21	22	23	24	Total
Total	**5464**	**5432**	**5408**	**5377**	**5379**	**5275**	**5300**	**5314**	**4688**	**4517**	**4426**	**4398**	**4291**	**4261**	**4152**	**4125**	**4148**	**4178**	**4283**	**5304**	**6028**	**6268**	**6299**	**6273**	**120.588**
ARICA-GMAR_DIESEL	0	0	0	0	0	0	0	0	0	0	0	0	0	0	0	0	0	0	0	0	0	0	0	0	**0**
ARICA-M1AR_DIESEL	0	0	0	0	0	0	0	0	0	0	0	0	0	0	0	0	0	0	0	0	0	0	0	0	**0**
ARICA-M2AR_DIESEL	0	0	0	0	0	0	0	0	0	0	0	0	0	0	0	0	0	0	0	0	0	0	0	0	**0**
TARAPACA-TGTAR_DIESEL	0	0	0	0	0	0	0	0	0	0	0	0	0	0	0	0	0	0	0	0	0	0	0	0	**0**
UJINA-1_DIESEL	0	0	0	0	0	0	0	0	0	0	0	0	0	0	0	0	0	0	0	0	0	0	0	0	**0**
UJINA-1_HFO	0	0	0	0	0	0	0	0	0	0	0	0	0	0	0	0	0	0	0	0	0	0	0	0	**0**
UJINA-2_DIESEL	0	0	0	0	0	0	0	0	0	0	0	0	0	0	0	0	0	0	0	0	0	0	0	0	**0**
UJINA-2_HFO	0	0	0	0	0	0	0	0	0	0	0	0	0	0	0	0	0	0	0	0	0	0	0	0	**0**
UJINA-3_DIESEL	0	0	0	0	0	0	0	0	0	0	0	0	0	0	0	0	0	0	0	0	0	0	0	0	**0**
UJINA-3_HFO	0	0	0	0	0	0	0	0	0	0	0	0	0	0	0	0	0	0	0	0	0	0	0	0	**0**
UJINA-4_DIESEL	0	0	0	0	0	0	0	0	0	0	0	0	0	0	0	0	0	0	0	0	0	0	0	0	**0**
UJINA-4_HFO	0	0	0	0	0	0	0	0	0	0	0	0	0	0	0	0	0	0	0	0	0	0	0	0	**0**
UJINA-5_HFO	0	0	0	0	0	0	0	0	0	0	0	0	0	0	0	0	0	0	0	0	0	0	0	0	**0**
UJINA-6_HFO	0	0	0	0	0	0	0	0	0	0	0	0	0	0	0	0	0	0	0	0	0	0	0	0	**0**
CERROPABELLON-G1A_GEO	6	6	6	6	6	6	6	6	6	6	6	6	6	6	6	6	6	6	6	6	6	6	6	6	**144**
CERROPABELLON-G2A_GEO	0	0	0	0	0	0	0	0	0	0	0	0	0	0	0	0	0	0	0	0	0	0	0	0	**0**
CERROPABELLON-G3A_GEO	30	30	30	30	30	30	30	30	30	30	30	30	30	30	30	30	30	30	30	30	30	30	30	30	**720**
NORGENER-NTO1_CAR	134	134	134	126	126	134	126	126	126	65	65	65	65	65	65	65	65	65	65	134	132	134	134	134	**2481**
NORGENER-NTO2_CAR	136	136	136	127	126	136	136	136	129	117	126	126	65	65	65	65	65	65	95	136	136	136	136	136	**2731**
TOCOPILLA-U14_CAR	0	0	0	0	0	0	0	0	0	0	0	0	0	0	0	0	0	0	0	0	0	0	0	0	**0**
TOCOPILLA-U15_CAR	0	0	0	0	0	0	0	0	0	0	0	0	0	0	0	0	0	0	0	0	0	0	0	0	**0**
TOCOPILLA-U16_TG1_GN_A	0	0	0	0	0	0	0	0	0	0	0	0	0	0	0	0	0	0	0	0	0	0	0	0	**0**
TOCOPILLA-U16_TG1_GNL_A	0	0	0	0	0	0	0	0	0	0	0	0	0	0	0	0	0	0	0	0	0	0	0	0	**0**
TOCOPILLA-U16_TG1_GNL_B	0	0	0	0	0	0	0	0	0	0	0	0	0	0	0	0	0	0	0	0	0	0	0	0	**0**
TOCOPILLA-U16_TG1_GNL_C	0	0	0	0	0	0	0	0	0	0	0	0	0	0	0	0	0	0	0	0	0	0	0	0	**0**
TOCOPILLA-U16_TG1_GNL_D	0	0	0	0	0	0	0	0	0	0	0	0	0	0	0	0	0	0	0	0	0	0	0	0	**0**
TOCOPILLA-U16_TG1_GNL_E	0	0	0	0	0	0	0	0	0	0	0	0	0	0	0	0	0	0	0	0	0	0	0	0	**0**

Periodo Desde: 27-12-2021 31-12-2021

COORDINADOR ELÉCTRICO NACIONAL	Programación Diaria del Sistema Eléctrico Nacional																								
lunes, 27 de diciembre de 2021	1	2	3	4	5	6	7	8	9	10	11	12	13	14	15	16	17	18	19	20	21	22	23	24	
Costos Operación	326	321	318	316	316	305	316	303	256	259	266	272	260	257	258	255	255	255	250	327	371	396	393	394	**7.247**
Costos Encendido/Detención	1	0	0	0	0	1	2	0	2	1	0	1	0	0	1	0	0	0	0	2	15	1	0	0	**27**
Costos Totales [kUSD]	**327**	**321**	**318**	**316**	**316**	**306**	**317**	**303**	**258**	**260**	**266**	**273**	**260**	**257**	**258**	**255**	**255**	**255**	**251**	**330**	**387**	**397**	**393**	**395**	**7.274**
Costo Marginal Quillota 220 kV	**94,5**	**94,4**	**86,9**	**93,4**	**93,3**	**86,7**	**85,2**	**85,7**	**77,7**	**81,3**	**81,1**	**82,2**	**83,6**	**0,1**	**87,1**	**87,0**	**87,0**	**80,3**	**73,1**	**84,4**	**94,7**	**94,9**	**94,9**	**94,9**	**83,52**
Pérdidas [MWh]	216	207	201	198	197	199	200	210	227	241	251	257	260	261	262	264	264	259	249	243	236	244	241	231	**5.619**
Consumos Propios [MWh]	398	398	398	398	398	399	398	398	397	399	399	400	400	400	400	400	400	400	399	400	406	407	407	407	**9.604**
Demanda Total [MWh]	8646	8279	8040	7923	7887	7921	8069	8422	9093	9662	10025	10238	10345	10435	10489	10524	10548	10351	9937	9691	9866	10182	10046	9621	**226.239**
Generación Total [MWh]	**9260**	**8884**	**8639**	**8519**	**8482**	**8519**	**8667**	**9030**	**9717**	**10303**	**10675**	**10894**	**11004**	**11096**	**11150**	**11187**	**11212**	**11010**	**10585**	**10335**	**10508**	**10834**	**10694**	**10259**	**241.463**
TOCOPILLA-U16_TG1_GNL_INFLEX	0	0	0	0	0	0	0	0	0	0	0	0	0	0	0	0	0	0	0	0	0	0	0	0	**0**
TOCOPILLA-U16_TG1+TV1_DIESEL	0	0	0	0	0	0	0	0	0	0	0	0	0	0	0	0	0	0	0	0	0	0	0	0	**0**
TOCOPILLA-U16_TG1+TV1_GN_A	0	0	0	0	0	0	0	0	0	0	0	0	0	0	0	0	0	0	0	0	0	0	0	0	**0**
TOCOPILLA-U16_TG1+TV1_GNL_A	0	0	0	0	0	0	0	0	0	0	0	0	0	0	0	0	0	0	0	0	0	0	0	0	**0**
TOCOPILLA-U16_TG1+TV1_GNL_B	0	0	0	0	0	0	0	0	0	0	0	0	0	0	0	0	0	0	0	0	0	0	0	0	**0**
TOCOPILLA-U16_TG1+TV1_GNL_C	0	0	0	0	0	0	0	0	0	0	0	0	0	0	0	0	0	0	0	0	0	0	0	0	**0**
TOCOPILLA-U16_TG1+TV1_GNL_D	0	0	0	0	0	0	0	0	0	0	0	0	0	0	0	0	0	0	0	0	0	0	0	0	**0**
TOCOPILLA-U16_TG1+TV1_GNL_E	0	0	0	0	0	0	0	0	0	0	0	0	0	0	0	0	0	0	0	0	0	0	0	0	**0**
TOCOPILLA-U16_TG1+TV1_GNL_INFLEX	0	0	0	0	0	0	0	0	0	0	0	0	0	0	0	0	0	0	0	0	0	0	0	0	**0**
TOCOPILLA-TG1_DIESEL	0	0	0	0	0	0	0	0	0	0	0	0	0	0	0	0	0	0	0	0	0	0	0	0	**0**
TOCOPILLA-TG2_DIESEL	0	0	0	0	0	0	0	0	0	0	0	0	0	0	0	0	0	0	0	0	0	0	0	0	**0**
TOCOPILLA-TG3_DIESEL	0	0	0	0	0	0	0	0	0	0	0	0	0	0	0	0	0	0	0	0	0	0	0	0	**0**
TOCOPILLA-TG3_GN_A	0	0	0	0	0	0	0	0	0	0	0	0	0	0	0	0	0	0	0	0	0	0	0	0	**0**
TOCOPILLA-TG3_GNL_A	0	0	0	0	0	0	0	0	0	0	0	0	0	0	0	0	0	0	0	0	0	0	0	0	**0**
TOCOPILLA-TG3_GNL_B	0	0	0	0	0	0	0	0	0	0	0	0	0	0	0	0	0	0	0	0	0	0	0	0	**0**
TOCOPILLA-TG3_GNL_C	0	0	0	0	0	0	0	0	0	0	0	0	0	0	0	0	0	0	0	0	0	0	0	0	**0**
TOCOPILLA-TG3_GNL_D	0	0	0	0	0	0	0	0	0	0	0	0	0	0	0	0	0	0	0	0	0	0	0	0	**0**
TOCOPILLA-TG3_GNL_E	0	0	0	0	0	0	0	0	0	0	0	0	0	0	0	0	0	0	0	0	0	0	0	0	**0**
TOCOPILLA-TG3_GNL_INFLEX	0	0	0	0	0	0	0	0	0	0	0	0	0	0	0	0	0	0	0	0	0	0	0	0	**0**
KELAR-TG1_TG1_DIESEL	0	0	0	0	0	0	0	0	0	0	0	0	0	0	0	0	0	0	0	0	0	0	0	0	**0**
KELAR-TG1_TG1_GNL_A	0	0	0	0	0	0	0	0	0	0	0	0	0	0	0	0	0	0	0	0	0	0	0	0	**0**
KELAR-TG1_TG1_GNL_B	0	0	0	0	0	0	0	0	0	0	0	0	0	0	0	0	0	0	0	0	0	0	0	0	**0**
KELAR-TG1_TG1_GNL_C	0	0	0	0	0	0	0	0	0	0	0	0	0	0	0	0	0	0	0	0	0	0	0	0	**0**
KELAR-TG1_TG1_GNL_INFLEX	0	0	0	0	0	0	0	0	0	0	0	0	0	0	0	0	0	0	0	0	0	0	0	0	**0**
KELAR-TG1_TG1+0.5TV_DIESEL	0	0	0	0	0	0	0	0	0	0	0	0	0	0	0	0	0	0	0	0	0	0	0	0	**0**
KELAR-TG1_TG1+0.5TV_GNL_A	0	0	0	0	0	0	0	0	0	0	0	0	0	0	0	0	0	0	0	0	0	0	0	0	**0**
KELAR-TG1_TG1+0.5TV_GNL_B	0	0	0	0	0	0	0	0	0	0	0	0	0	0	0	0	0	0	0	0	0	0	0	0	**0**
KELAR-TG1_TG1+0.5TV_GNL_C	0	0	0	0	0	0	0	0	0	0	0	0	0	0	0	0	0	0	0	0	0	0	0	0	**0**
KELAR-TG1_TG1+0.5TV_GNL_INFLEX	0	0	0	0	0	0	0	0	0	0	0	0	0	0	0	0	0	0	0	0	0	0	0	0	**0**
KELAR-TG12_TG1+TG2+TV1_DIESEL	0	0	0	0	0	0	0	0	0	0	0	0	0	0	0	0	0	0	0	0	0	0	0	0	**0**
KELAR-TG12_TG1+TG2+TV1_GNL_A	462	448	436	429	429	485	495	495	292	292	292	292	292	292	292	264	264	292	264	454	495	495	495	495	**9241**
KELAR-TG12_TG1+TG2+TV1_GNL_B	0	0	0	0	0	0	0	0	0	0	0	0	0	0	0	0	0	0	0	0	0	0	0	0	**0**
KELAR-TG12_TG1+TG2+TV1_GNL_C	0	0	0	0	0	0	0	0	0	0	0	0	0	0	0	0	0	0	0	0	0	0	0	0	**0**
KELAR-TG12_TG1+TG2+TV1_GNL_INFLEX	0	0	0	0	0	0	0	0	0	0	0	0	0	0	0	0	0	0	0	0	0	0	0	0	**0**
KELAR-TG2_TG2_DIESEL	0	0	0	0	0	0	0	0	0	0	0	0	0	0	0	0	0	0	0	0	0	0	0	0	**0**
KELAR-TG2_TG2_GNL_A	0	0	0	0	0	0	0	0	0	0	0	0	0	0	0	0	0	0	0	0	0	0	0	0	**0**
KELAR-TG2_TG2_GNL_B	0	0	0	0	0	0	0	0	0	0	0	0	0	0	0	0	0	0	0	0	0	0	0	0	**0**
KELAR-TG2_TG2_GNL_C	0	0	0	0	0	0	0	0	0	0	0	0	0	0	0	0	0	0	0	0	0	0	0	0	**0**
KELAR-TG2_TG2_GNL_INFLEX	0	0	0	0	0	0	0	0	0	0	0	0	0	0	0	0	0	0	0	0	0	0	0	0	**0**
KELAR-TG2_TG2+0.5TV_DIESEL	0	0	0	0	0	0	0	0	0	0	0	0	0	0	0	0	0	0	0	0	0	0	0	0	**0**
KELAR-TG2_TG2+0.5TV_GNL_A	0	0	0	0	0	0	0	0	0	0	0	0	0	0	0	0	0	0	0	0	0	0	0	0	**0**
KELAR-TG2_TG2+0.5TV_GNL_B	0	0	0	0	0	0	0	0	0	0	0	0	0	0	0	0	0	0	0	0	0	0	0	0	**0**
KELAR-TG2_TG2+0.5TV_GNL_C	0	0	0	0	0	0	0	0	0	0	0	0	0	0	0	0	0	0	0	0	0	0	0	0	**0**
KELAR-TG2_TG2+0.5TV_GNL_INFLEX	0	0	0	0	0	0	0	0	0	0	0	0	0	0	0	0	0	0	0	0	0	0	0	0	**0**
ANGAMOS-ANG1_CAR	267	267	277	277	274	277	262	262	267	267	249	249	259	259	258	249	260	276	249	277	277	277	277	277	**6388**
ANGAMOS-ANG2_CAR	281	281	281	281	281	281	281	281	281	269	254	257	281	258	259	250	250	263	252	281	281	281	281	281	**6529**
COCHRANE-CCH1_CAR	253	253	253	249	252	253	253	247	121	118	121	121	108	85	108	108	108	108	121	131	275	275	275	275	**4470**
COCHRANE-CCH2_CAR	241	242	244	239	239	240	253	235	121	113	121	121	113	108	113	85	108	108	119	244	275	275	275	275	**4507**
MEJILLONES-CTM1_CAR	0	0	0	0	0	0	0	0	0	0	0	0	0	0	0	0	0	0	0	0	0	0	0	0	**0**
MEJILLONES-CTM2_CAR	0	0	0	0	0	0	0	0	0	0	0	0	0	0	0	0	0	0	0	0	0	0	0	0	**0**
MEJILLONES-CTM3_TG1_DIESEL	0	0	0	0	0	0	0	0	0	0	0	0	0	0	0	0	0	0	0	0	0	0	0	0	**0**
MEJILLONES-CTM3_TG1_GN_A	0	0	0	0	0	0	0	0	0	0	0	0	0	0	0	0	0	0	0	0	0	0	0	0	**0**
MEJILLONES-CTM3_TG1_GNL_A	0	0	0	0	0	0	0	0	0	0	0	0	0	0	0	0	0	0	0	0	0	0	0	0	**0**
MEJILLONES-CTM3_TG1_GNL_B	0	0	0	0	0	0	0	0	0	0	0	0	0	0	0	0	0	0	0	0	0	0	0	0	**0**

Periodo Desde: 27-12-2021 31-12-2021

COORDINADOR ELÉCTRICO NACIONAL	Programación Diaria del Sistema Eléctrico Nacional																								
lunes, 27 de diciembre de 2021	1	2	3	4	5	6	7	8	9	10	11	12	13	14	15	16	17	18	19	20	21	22	23	24	
Costos Operación	326	321	318	316	316	305	316	303	256	259	266	272	260	257	258	255	255	255	250	327	371	396	393	394	**7.247**
Costos Encendido/Detención	1	0	0	0	0	1	2	0	2	1	0	1	0	0	1	0	0	0	0	2	15	1	0	0	**27**
Costos Totales [kUSD]	**327**	**321**	**318**	**316**	**316**	**306**	**317**	**303**	**258**	**260**	**266**	**273**	**260**	**257**	**258**	**255**	**255**	**255**	**251**	**330**	**387**	**397**	**393**	**395**	**7.274**
Costo Marginal Quillota 220 kV	**94,5**	**94,4**	**86,9**	**93,4**	**93,3**	**86,7**	**85,2**	**85,7**	**77,7**	**81,3**	**81,1**	**82,2**	**83,6**	**0,1**	**87,1**	**87,0**	**87,0**	**80,3**	**73,1**	**84,4**	**94,7**	**94,9**	**94,9**	**94,9**	**83,52**
Pérdidas [MWh]	216	207	201	198	197	199	200	210	227	241	251	257	260	261	262	264	264	259	249	243	236	244	241	231	**5.619**
Consumos Propios [MWh]	398	398	398	398	398	399	398	398	397	399	399	400	400	400	400	400	400	400	399	400	406	407	407	407	**9.604**
Demanda Total [MWh]	8646	8279	8040	7923	7887	7921	8069	8422	9093	9662	10025	10238	10345	10435	10489	10524	10548	10351	9937	9691	9866	10182	10046	9621	**226.239**
Generación Total [MWh]	**9260**	**8884**	**8639**	**8519**	**8482**	**8519**	**8667**	**9030**	**9717**	**10303**	**10675**	**10894**	**11004**	**11096**	**11150**	**11187**	**11212**	**11010**	**10585**	**10335**	**10508**	**10834**	**10694**	**10259**	**241.463**
MEJILLONES-CTM3_TG1_GNL_C	0	0	0	0	0	0	0	0	0	0	0	0	0	0	0	0	0	0	0	0	0	0	0	0	**0**
MEJILLONES-CTM3_TG1_GNL_D	0	0	0	0	0	0	0	0	0	0	0	0	0	0	0	0	0	0	0	0	0	0	0	0	**0**
MEJILLONES-CTM3_TG1_GNL_E	0	0	0	0	0	0	0	0	0	0	0	0	0	0	0	0	0	0	0	0	0	0	0	0	**0**
MEJILLONES-CTM3_TG1_GNL_INFLEX	0	0	0	0	0	0	0	0	0	0	0	0	0	0	0	0	0	0	0	0	0	0	0	0	**0**
MEJILLONES-CTM3_TG1+TV1_DIESEL	0	0	0	0	0	0	0	0	0	0	0	0	0	0	0	0	0	0	0	0	0	0	0	0	**0**
MEJILLONES-CTM3_TG1+TV1_GN_A	0	0	0	0	0	0	0	0	0	0	0	0	0	0	0	0	0	0	0	0	0	0	0	0	**0**
MEJILLONES-CTM3_TG1+TV1_GNL_A	0	0	0	0	0	145	0	91	91	91	91	91	91	91	80	91	91	91	91	91	214	0	0	0	**1532**
MEJILLONES-CTM3_TG1+TV1_GNL_B	0	0	0	0	0	0	0	0	0	0	0	0	0	0	0	0	0	0	0	0	0	0	0	0	**0**
MEJILLONES-CTM3_TG1+TV1_GNL_C	216	216	216	216	216	0	214	0	0	0	0	0	0	0	0	0	0	0	0	0	0	246	246	246	**2034**
MEJILLONES-CTM3_TG1+TV1_GNL_D	0	0	0	0	0	0	0	0	0	0	0	0	0	0	0	0	0	0	0	0	0	0	0	0	**0**
MEJILLONES-CTM3_TG1+TV1_GNL_E	0	0	0	0	0	0	0	0	0	0	0	0	0	0	0	0	0	0	0	0	0	0	0	0	**0**
MEJILLONES-CTM3_TG1+TV1_GNL_INFLEX	0	0	0	0	0	0	0	0	0	0	0	0	0	0	0	0	0	0	0	0	0	0	0	0	**0**
MEJILLONES-IEM_CAR	355	355	355	355	355	355	355	355	355	176	262	183	123	106	106	106	106	106	171	355	355	355	355	355	**6416**
ANDINA-CTA_CAR	177	177	177	177	177	177	177	177	93	93	93	93	93	93	75	75	70	70	93	177	177	177	177	177	**3240**
HORNITOS-CTH_CAR	178	178	178	178	178	178	178	178	91	91	91	91	91	79	70	75	70	75	75	171	178	178	178	178	**3199**
ATACAMA-1TG1A_TG1A_DIESEL	0	0	0	0	0	0	0	0	0	0	0	0	0	0	0	0	0	0	0	0	0	0	0	0	**0**
ATACAMA-1TG1A_TG1A_GNL_A	0	0	0	0	0	0	0	0	0	0	0	0	0	0	0	0	0	0	0	0	0	0	0	0	**0**
ATACAMA-1TG1A_TG1A_GNL_B	0	0	0	0	0	0	0	0	0	0	0	0	0	0	0	0	0	0	0	0	0	0	0	0	**0**
ATACAMA-1TG1A_TG1A_GNL_C	0	0	0	0	0	0	0	0	0	0	0	0	0	0	0	0	0	0	0	0	0	0	0	0	**0**
ATACAMA-1TG1A_TG1A_GNL_D	0	0	0	0	0	0	0	0	0	0	0	0	0	0	0	0	0	0	0	0	0	0	0	0	**0**
ATACAMA-1TG1A_TG1A_GNL_E	0	0	0	0	0	0	0	0	0	0	0	0	0	0	0	0	0	0	0	0	0	0	0	0	**0**
ATACAMA-1TG1A_TG1A_GN_A	0	0	0	0	0	0	0	0	0	0	0	0	0	0	0	0	0	0	0	0	0	0	0	0	**0**
ATACAMA-1TG1A_TG1A_GNL_INFLEX	0	0	0	0	0	0	0	0	0	0	0	0	0	0	0	0	0	0	0	0	0	0	0	0	**0**
ATACAMA-1TG1A_TG1A+0.5TV1_DIESEL	0	0	0	0	0	0	0	0	0	0	0	0	0	0	0	0	0	0	0	0	0	0	0	0	**0**
ATACAMA-1TG1A_TG1A+0.5TV1_GNL_A	0	0	0	0	0	0	0	0	0	0	0	0	0	0	0	0	0	0	0	0	0	0	0	0	**0**
ATACAMA-1TG1A_TG1A+0.5TV1_GNL_B	0	0	0	0	0	0	0	0	0	0	0	0	0	0	0	0	0	0	0	0	0	0	0	0	**0**
ATACAMA-1TG1A_TG1A+0.5TV1_GNL_C	0	0	0	0	0	0	0	0	0	0	0	0	0	0	0	0	0	0	0	0	188	188	188	188	**754**
ATACAMA-1TG1A_TG1A+0.5TV1_GNL_D	0	0	0	0	0	0	0	0	0	0	0	0	0	0	0	0	0	0	0	0	0	0	0	0	**0**
ATACAMA-1TG1A_TG1A+0.5TV1_GNL_E	0	0	0	0	0	0	0	0	0	0	0	0	0	0	0	0	0	0	0	0	0	0	0	0	**0**
ATACAMA-1TG1A_TG1A+0.5TV1_GN_A	0	0	0	0	0	0	0	0	0	0	0	0	0	0	0	0	0	0	0	0	0	0	0	0	**0**
ATACAMA-1TG1A_TG1A+0.5TV1_GNL_INFLEX	0	0	0	0	0	0	0	0	0	0	0	0	0	0	0	0	0	0	0	0	0	0	0	0	**0**
ATACAMA-1TG1AB_TG1A+TG1B+TV1_DIESEL	0	0	0	0	0	0	0	0	0	0	0	0	0	0	0	0	0	0	0	0	0	0	0	0	**0**
ATACAMA-1TG1AB_TG1A+TG1B+TV1_GNL_A	0	0	0	0	0	0	0	0	0	0	0	0	0	0	0	0	0	0	0	0	0	0	0	0	**0**
ATACAMA-1TG1AB_TG1A+TG1B+TV1_GNL_B	0	0	0	0	0	0	0	0	0	0	0	0	0	0	0	0	0	0	0	0	0	0	0	0	**0**
ATACAMA-1TG1AB_TG1A+TG1B+TV1_GNL_C	0	0	0	0	0	0	0	0	0	0	0	0	0	0	0	0	0	0	0	0	0	0	0	0	**0**
ATACAMA-1TG1AB_TG1A+TG1B+TV1_GNL_D	0	0	0	0	0	0	0	0	0	0	0	0	0	0	0	0	0	0	0	0	0	0	0	0	**0**
ATACAMA-1TG1AB_TG1A+TG1B+TV1_GNL_E	0	0	0	0	0	0	0	0	0	0	0	0	0	0	0	0	0	0	0	0	0	0	0	0	**0**
ATACAMA-1TG1AB_TG1A+TG1B+TV1_GN_A	0	0	0	0	0	0	0	0	0	0	0	0	0	0	0	0	0	0	0	0	0	0	0	0	**0**
ATACAMA-1TG1AB_TG1A+TG1B+TV1_GNL_INFLEX	0	0	0	0	0	0	0	0	0	0	0	0	0	0	0	0	0	0	0	0	0	0	0	0	**0**
ATACAMA-1TG1B_TG1B_DIESEL	0	0	0	0	0	0	0	0	0	0	0	0	0	0	0	0	0	0	0	0	0	0	0	0	**0**
ATACAMA-1TG1B_TG1B_GNL_A	0	0	0	0	0	0	0	0	0	0	0	0	0	0	0	0	0	0	0	0	0	0	0	0	**0**
ATACAMA-1TG1B_TG1B_GNL_B	0	0	0	0	0	0	0	0	0	0	0	0	0	0	0	0	0	0	0	0	0	0	0	0	**0**
ATACAMA-1TG1B_TG1B_GNL_C	0	0	0	0	0	0	0	0	0	0	0	0	0	0	0	0	0	0	0	0	0	0	0	0	**0**
ATACAMA-1TG1B_TG1B_GNL_D	0	0	0	0	0	0	0	0	0	0	0	0	0	0	0	0	0	0	0	0	0	0	0	0	**0**
ATACAMA-1TG1B_TG1B_GNL_E	0	0	0	0	0	0	0	0	0	0	0	0	0	0	0	0	0	0	0	0	0	0	0	0	**0**
ATACAMA-1TG1B_TG1B_GN_A	0	0	0	0	0	0	0	0	0	0	0	0	0	0	0	0	0	0	0	0	0	0	0	0	**0**
ATACAMA-1TG1B_TG1B_GNL_INFLEX	0	0	0	0	0	0	0	0	0	0	0	0	0	0	0	0	0	0	0	0	0	0	0	0	**0**
ATACAMA-1TG1B_TG1B+0.5TV1_DIESEL	0	0	0	0	0	0	0	0	0	0	0	0	0	0	0	0	0	0	0	0	0	0	0	0	**0**
ATACAMA-1TG1B_TG1B+0.5TV1_GNL_A	0	0	0	0	0	0	0	0	0	0	0	0	0	0	0	0	0	0	0	0	0	0	0	0	**0**
ATACAMA-1TG1B_TG1B+0.5TV1_GNL_B	0	0	0	0	0	0	0	0	0	0	0	0	0	0	0	0	0	0	0	0	0	0	0	0	**0**
ATACAMA-1TG1B_TG1B+0.5TV1_GNL_C	0	0	0	0	0	0	0	0	0	0	0	0	0	0	0	0	0	0	0	0	0	0	0	0	**0**
ATACAMA-1TG1B_TG1B+0.5TV1_GNL_D	0	0	0	0	0	0	0	0	0	0	0	0	0	0	0	0	0	0	0	0	0	0	0	0	**0**
ATACAMA-1TG1B_TG1B+0.5TV1_GNL_E	0	0	0	0	0	0	0	0	0	0	0	0	0	0	0	0	0	0	0	0	0	0	0	0	**0**
ATACAMA-1TG1B_TG1B+0.5TV1_GN_A	0	0	0	0	0	0	0	0	0	0	0	0	0	0	0	0	0	0	0	0	0	0	0	0	**0**

Periodo Desde: 27-12-2021 31-12-2021

COORDINADOR ELÉCTRICO NACIONAL	Programación Diaria del Sistema Eléctrico Nacional																								
lunes, 27 de diciembre de 2021	1	2	3	4	5	6	7	8	9	10	11	12	13	14	15	16	17	18	19	20	21	22	23	24	
Costos Operación	326	321	318	316	316	305	316	303	256	259	266	272	260	257	258	255	255	255	250	327	371	396	393	394	**7.247**
Costos Encendido/Detención	1	0	0	0	0	1	2	0	2	1	0	1	0	0	1	0	0	0	0	2	15	1	0	0	**27**
Costos Totales [kUSD]	**327**	**321**	**318**	**316**	**316**	**306**	**317**	**303**	**258**	**260**	**266**	**273**	**260**	**257**	**258**	**255**	**255**	**255**	**251**	**330**	**387**	**397**	**393**	**395**	**7.274**
Costo Marginal Quillota 220 kV	**94,5**	**94,4**	**86,9**	**93,4**	**93,3**	**86,7**	**85,2**	**85,7**	**77,7**	**81,3**	**81,1**	**82,2**	**83,6**	**0,1**	**87,1**	**87,0**	**87,0**	**80,3**	**73,1**	**84,4**	**94,7**	**94,9**	**94,9**	**94,9**	**83,52**
Pérdidas [MWh]	216	207	201	198	197	199	200	210	227	241	251	257	260	261	262	264	264	259	249	243	236	244	241	231	**5.619**
Consumos Propios [MWh]	398	398	398	398	398	399	398	398	397	399	399	400	400	400	400	400	400	400	399	400	406	407	407	407	**9.604**
Demanda Total [MWh]	8646	8279	8040	7923	7887	7921	8069	8422	9093	9662	10025	10238	10345	10435	10489	10524	10548	10351	9937	9691	9866	10182	10046	9621	**226.239**
Generación Total [MWh]	**9260**	**8884**	**8639**	**8519**	**8482**	**8519**	**8667**	**9030**	**9717**	**10303**	**10675**	**10894**	**11004**	**11096**	**11150**	**11187**	**11212**	**11010**	**10585**	**10335**	**10508**	**10834**	**10694**	**10259**	**241.463**
ATACAMA-1TG1B_TG1B+0.5TV1_GNL_INFLEX	0	0	0	0	0	0	0	0	0	0	0	0	0	0	0	0	0	0	0	0	0	0	0	0	**0**
ATACAMA-2TG2A_TG2A_DIESEL	0	0	0	0	0	0	0	0	0	0	0	0	0	0	0	0	0	0	0	0	0	0	0	0	**0**
ATACAMA-2TG2A_TG2A_GNL_A	0	0	0	0	0	0	0	0	0	0	0	0	0	0	0	0	0	0	0	0	0	0	0	0	**0**
ATACAMA-2TG2A_TG2A_GNL_B	0	0	0	0	0	0	0	0	0	0	0	0	0	0	0	0	0	0	0	0	0	0	0	0	**0**
ATACAMA-2TG2A_TG2A_GNL_C	0	0	0	0	0	0	0	0	0	0	0	0	0	0	0	0	0	0	0	0	0	0	0	0	**0**
ATACAMA-2TG2A_TG2A_GNL_D	0	0	0	0	0	0	0	0	0	0	0	0	0	0	0	0	0	0	0	0	0	0	0	0	**0**
ATACAMA-2TG2A_TG2A_GNL_E	0	0	0	0	0	0	0	0	0	0	0	0	0	0	0	0	0	0	0	0	0	0	0	0	**0**
ATACAMA-2TG2A_TG2A_GN_A	0	0	0	0	0	0	0	0	0	0	0	0	0	0	0	0	0	0	0	0	0	0	0	0	**0**
ATACAMA-2TG2A_TG2A_GNL_INFLEX	0	0	0	0	0	0	0	0	0	0	0	0	0	0	0	0	0	0	0	0	0	0	0	0	**0**
ATACAMA-2TG2A_TG2A+0.5TV2_DIESEL	0	0	0	0	0	0	0	0	0	0	0	0	0	0	0	0	0	0	0	0	0	0	0	0	**0**
ATACAMA-2TG2A_TG2A+0.5TV2_GNL_A	0	0	0	0	0	0	0	0	0	0	0	0	0	0	0	0	0	0	0	0	0	0	0	0	**0**
ATACAMA-2TG2A_TG2A+0.5TV2_GNL_B	0	0	0	0	0	0	0	0	0	0	0	0	0	0	0	0	0	0	0	0	0	0	0	0	**0**
ATACAMA-2TG2A_TG2A+0.5TV2_GNL_C	0	0	0	0	0	0	0	0	0	0	0	0	0	0	0	0	0	0	0	0	0	0	0	0	**0**
ATACAMA-2TG2A_TG2A+0.5TV2_GNL_D	0	0	0	0	0	0	0	0	0	0	0	0	0	0	0	0	0	0	0	0	0	0	0	0	**0**
ATACAMA-2TG2A_TG2A+0.5TV2_GNL_E	0	0	0	0	0	0	0	0	0	0	0	0	0	0	0	0	0	0	0	0	0	0	0	0	**0**
ATACAMA-2TG2A_TG2A+0.5TV2_GN_A	0	0	0	0	0	0	0	0	0	0	0	0	0	0	0	0	0	0	0	0	0	0	0	0	**0**
ATACAMA-2TG2A_TG2A+0.5TV2_GNL_INFLEX	0	0	0	0	0	0	0	0	0	0	0	0	0	0	0	0	0	0	0	0	0	0	0	0	**0**
ATACAMA-2TG2AB_TG2A+TG2B+TV2_DIESEL	0	0	0	0	0	0	0	0	0	0	0	0	0	0	0	0	0	0	0	0	0	0	0	0	**0**
ATACAMA-2TG2AB_TG2A+TG2B+TV2_GNL_A	0	0	0	0	0	0	0	0	0	0	0	0	0	0	0	0	0	0	0	0	0	0	0	0	**0**
ATACAMA-2TG2AB_TG2A+TG2B+TV2_GNL_B	0	0	0	0	0	0	0	0	0	0	0	0	0	0	0	0	0	0	0	0	0	0	0	0	**0**
ATACAMA-2TG2AB_TG2A+TG2B+TV2_GNL_C	0	0	0	0	0	0	0	0	0	0	0	0	0	0	0	0	0	0	0	0	0	0	0	0	**0**
ATACAMA-2TG2AB_TG2A+TG2B+TV2_GNL_D	0	0	0	0	0	0	0	0	0	0	0	0	0	0	0	0	0	0	0	0	0	0	0	0	**0**
ATACAMA-2TG2AB_TG2A+TG2B+TV2_GNL_E	0	0	0	0	0	0	0	0	0	0	0	0	0	0	0	0	0	0	0	0	0	0	0	0	**0**
ATACAMA-2TG2AB_TG2A+TG2B+TV2_GN_A	0	0	0	0	0	0	0	0	0	0	0	0	0	0	0	0	0	0	0	0	0	0	0	0	**0**
ATACAMA-2TG2AB_TG2A+TG2B+TV2_GNL_INFLEX	0	0	0	0	0	0	0	0	0	0	0	0	0	0	0	0	0	0	0	0	0	0	0	0	**0**
ATACAMA-2TG2B_TG2B_DIESEL	0	0	0	0	0	0	0	0	0	0	0	0	0	0	0	0	0	0	0	0	0	0	0	0	**0**
ATACAMA-2TG2B_TG2B_GNL_A	0	0	0	0	0	0	0	0	0	0	0	0	0	0	0	0	0	0	0	0	0	0	0	0	**0**
ATACAMA-2TG2B_TG2B_GNL_B	0	0	0	0	0	0	0	0	0	0	0	0	0	0	0	0	0	0	0	0	0	0	0	0	**0**
ATACAMA-2TG2B_TG2B_GNL_C	0	0	0	0	0	0	0	0	0	0	0	0	0	0	0	0	0	0	0	0	0	0	0	0	**0**
ATACAMA-2TG2B_TG2B_GNL_D	0	0	0	0	0	0	0	0	0	0	0	0	0	0	0	0	0	0	0	0	0	0	0	0	**0**
ATACAMA-2TG2B_TG2B_GNL_E	0	0	0	0	0	0	0	0	0	0	0	0	0	0	0	0	0	0	0	0	0	0	0	0	**0**
ATACAMA-2TG2B_TG2B_GN_A	0	0	0	0	0	0	0	0	0	0	0	0	0	0	0	0	0	0	0	0	0	0	0	0	**0**
ATACAMA-2TG2B_TG2B_GNL_INFLEX	0	0	0	0	0	0	0	0	0	0	0	0	0	0	0	0	0	0	0	0	0	0	0	0	**0**
ATACAMA-2TG2B_TG2B+0.5TV2_DIESEL	0	0	0	0	0	0	0	0	0	0	0	0	0	0	0	0	0	0	0	0	0	0	0	0	**0**
ATACAMA-2TG2B_TG2B+0.5TV2_GNL_A	0	0	0	0	0	0	0	0	0	0	0	0	0	0	0	0	0	0	0	0	0	0	0	0	**0**
ATACAMA-2TG2B_TG2B+0.5TV2_GNL_B	0	0	0	0	0	0	0	0	0	0	0	0	0	0	0	0	0	0	0	0	0	0	0	0	**0**
ATACAMA-2TG2B_TG2B+0.5TV2_GNL_C	0	0	0	0	0	0	0	0	0	0	0	0	0	0	0	0	0	0	0	0	0	0	0	0	**0**
ATACAMA-2TG2B_TG2B+0.5TV2_GNL_D	0	0	0	0	0	0	0	0	0	0	0	0	0	0	0	0	0	0	0	0	0	0	0	0	**0**
ATACAMA-2TG2B_TG2B+0.5TV2_GNL_E	0	0	0	0	0	0	0	0	0	0	0	0	0	0	0	0	0	0	0	0	0	0	0	0	**0**
ATACAMA-2TG2B_TG2B+0.5TV2_GN_A	0	0	0	0	0	0	0	0	0	0	0	0	0	0	0	0	0	0	0	0	0	0	0	0	**0**
ATACAMA-2TG2B_TG2B+0.5TV2_GNL_INFLEX	0	0	0	0	0	0	0	0	0	0	0	0	0	0	0	0	0	0	0	0	0	0	0	0	**0**
PAM_COGEN	17	17	17	17	17	17	17	17	17	17	17	17	17	17	17	17	17	17	17	17	17	17	17	17	**408**
MANTOSBLANCOS-MIMB_DIESEL	0	0	0	0	0	0	0	0	0	0	0	0	0	0	0	0	0	0	0	0	0	0	0	0	**0**
LAPORTADA-TECNET_DIESEL	0	0	0	0	0	0	0	0	0	0	0	0	0	0	0	0	0	0	0	0	0	0	0	0	**0**
INACAL_DIESEL	0	0	0	0	0	0	0	0	0	0	0	0	0	0	0	0	0	0	0	0	0	0	0	0	**0**
AGUASBLANCAS-AGB_DIESEL	0	0	0	0	0	0	0	0	0	0	0	0	0	0	0	0	0	0	0	0	0	0	0	0	**0**
TALTAL-1_DIESEL	0	0	0	0	0	0	0	0	0	0	0	0	0	0	0	0	0	0	0	0	0	0	0	0	**0**
TALTAL-1_GNL_A	0	0	0	0	0	0	0	0	0	0	0	0	0	0	0	0	0	0	0	0	0	0	0	0	**0**
TALTAL-1_GNL_B	0	0	0	0	0	0	0	0	0	0	0	0	0	0	0	0	0	0	0	0	0	0	0	0	**0**
TALTAL-1_GNL_C	0	0	0	0	0	0	0	0	0	0	0	0	0	0	0	0	0	0	0	0	0	0	0	0	**0**
TALTAL-1_GNL_D	0	0	0	0	0	0	0	0	0	0	0	0	0	0	0	0	0	0	0	0	0	0	0	0	**0**
TALTAL-1_GNL_E	0	0	0	0	0	0	0	0	0	0	0	0	0	0	0	0	0	0	0	0	0	0	0	0	**0**
TALTAL-1_GN_A	0	0	0	0	0	0	0	0	0	0	0	0	0	0	0	0	0	0	0	0	0	0	0	0	**0**
TALTAL-1_GNL_INFLEX	0	0	0	0	0	0	0	0	0	0	0	0	0	0	0	0	0	0	0	0	0	0	0	0	**0**

Periodo Desde: 27-12-2021 31-12-2021

COORDINADOR ELÉCTRICO NACIONAL	Programación Diaria del Sistema Eléctrico Nacional																								
lunes, 27 de diciembre de 2021	1	2	3	4	5	6	7	8	9	10	11	12	13	14	15	16	17	18	19	20	21	22	23	24	
Costos Operación	326	321	318	316	316	305	316	303	256	259	266	272	260	257	258	255	255	255	250	327	371	396	393	394	**7.247**
Costos Encendido/Detención	1	0	0	0	0	1	2	0	2	1	0	1	0	0	1	0	0	0	0	2	15	1	0	0	**27**
Costos Totales [kUSD]	**327**	**321**	**318**	**316**	**316**	**306**	**317**	**303**	**258**	**260**	**266**	**273**	**260**	**257**	**258**	**255**	**255**	**255**	**251**	**330**	**387**	**397**	**393**	**395**	**7.274**
Costo Marginal Quillota 220 kV	**94,5**	**94,4**	**86,9**	**93,4**	**93,3**	**86,7**	**85,2**	**85,7**	**77,7**	**81,3**	**81,1**	**82,2**	**83,6**	**0,1**	**87,1**	**87,0**	**87,0**	**80,3**	**73,1**	**84,4**	**94,7**	**94,9**	**94,9**	**94,9**	**83,52**
Pérdidas [MWh]	216	207	201	198	197	199	200	210	227	241	251	257	260	261	262	264	264	259	249	243	236	244	241	231	**5.619**
Consumos Propios [MWh]	398	398	398	398	398	399	398	398	397	399	399	400	400	400	400	400	400	400	399	400	406	407	407	407	**9.604**
Demanda Total [MWh]	8646	8279	8040	7923	7887	7921	8069	8422	9093	9662	10025	10238	10345	10435	10489	10524	10548	10351	9937	9691	9866	10182	10046	9621	**226.239**
Generación Total [MWh]	**9260**	**8884**	**8639**	**8519**	**8482**	**8519**	**8667**	**9030**	**9717**	**10303**	**10675**	**10894**	**11004**	**11096**	**11150**	**11187**	**11212**	**11010**	**10585**	**10335**	**10508**	**10834**	**10694**	**10259**	**241.463**
TALTAL-2_DIESEL	0	0	0	0	0	0	0	0	0	0	0	0	0	0	0	0	0	0	0	0	0	0	0	0	**0**
TALTAL-2_GNL_A	0	0	0	0	0	0	0	0	0	0	0	0	0	0	0	0	0	0	0	0	0	0	0	0	**0**
TALTAL-2_GNL_B	0	0	0	0	0	0	0	0	0	0	0	0	0	0	0	0	0	0	0	0	0	0	0	0	**0**
TALTAL-2_GNL_C	0	0	0	0	0	0	0	0	0	0	0	0	0	0	0	0	0	0	0	0	0	0	0	0	**0**
TALTAL-2_GNL_D	0	0	0	0	0	0	0	0	0	0	0	0	0	0	0	0	0	0	0	0	0	0	0	0	**0**
TALTAL-2_GNL_E	0	0	0	0	0	0	0	0	0	0	0	0	0	0	0	0	0	0	0	0	0	0	0	0	**0**
TALTAL-2_GN_A	0	0	0	0	0	0	0	0	0	0	0	0	0	0	0	0	0	0	0	0	0	0	0	0	**0**
TALTAL-2_GNL_INFLEX	0	0	0	0	0	0	0	0	0	0	0	0	0	0	0	0	0	0	0	0	0	0	0	0	**0**
DALMAGRO_DIESEL	0	0	0	0	0	0	0	0	0	0	0	0	0	0	0	0	0	0	0	0	0	0	0	0	**0**
ANDES-1_DIESEL	0	0	0	0	0	0	0	0	0	0	0	0	0	0	0	0	0	0	0	0	0	0	0	0	**0**
ANDES-1_FO6	0	0	0	0	0	0	0	0	0	0	0	0	0	0	0	0	0	0	0	0	0	0	0	0	**0**
ANDES-2_DIESEL	0	0	0	0	0	0	0	0	0	0	0	0	0	0	0	0	0	0	0	0	0	0	0	0	**0**
ANDES-2_FO6	0	0	0	0	0	0	0	0	0	0	0	0	0	0	0	0	0	0	0	0	0	0	0	0	**0**
ANDES-3_DIESEL	0	0	0	0	0	0	0	0	0	0	0	0	0	0	0	0	0	0	0	0	0	0	0	0	**0**
ANDES-3_FO6	0	0	0	0	0	0	0	0	0	0	0	0	0	0	0	0	0	0	0	0	0	0	0	0	**0**
ANDES-4_DIESEL	0	0	0	0	0	0	0	0	0	0	0	0	0	0	0	0	0	0	0	0	0	0	0	0	**0**
ANDES-4_FO6	0	0	0	0	0	0	0	0	0	0	0	0	0	0	0	0	0	0	0	0	0	0	0	0	**0**
SALVADOR_DIESEL	0	0	0	0	0	0	0	0	0	0	0	0	0	0	0	0	0	0	0	0	0	0	0	0	**0**
SANLORENZO-1_DIESEL	0	0	0	0	0	0	0	0	0	0	0	0	0	0	0	0	0	0	0	0	0	0	0	0	**0**
SANLORENZO-2_DIESEL	0	0	0	0	0	0	0	0	0	0	0	0	0	0	0	0	0	0	0	0	0	0	0	0	**0**
SANLORENZO-3_DIESEL	0	0	0	0	0	0	0	0	0	0	0	0	0	0	0	0	0	0	0	0	0	0	0	0	**0**
EMELDA-1_DIESEL	0	0	0	0	0	0	0	0	0	0	0	0	0	0	0	0	0	0	0	0	0	0	0	0	**0**
EMELDA-2_DIESEL	0	0	0	0	0	0	0	0	0	0	0	0	0	0	0	0	0	0	0	0	0	0	0	0	**0**
CENIZAS_DIESEL	0	0	0	0	0	0	0	0	0	0	0	0	0	0	0	0	0	0	0	0	0	0	0	0	**0**
TERMOPACIFICO_DIESEL	0	0	0	0	0	0	0	0	0	0	0	0	0	0	0	0	0	0	0	0	0	0	0	0	**0**
PAJONALES_DIESEL	0	0	0	0	0	0	0	0	0	0	0	0	0	0	0	0	0	0	0	0	0	0	0	0	**0**
CARDONES_DIESEL	0	0	0	0	0	0	0	0	0	0	0	0	0	0	0	0	0	0	0	0	0	0	0	0	**0**
LLANOSBLANCOS	0	0	0	0	0	0	0	150	150	150	0	0	0	0	0	0	0	0	0	0	0	150	150	150	**900**
GUACOLDA-1_CAR	143	143	143	143	143	145	143	143	126	126	126	126	126	126	126	126	126	126	143	150	154	154	154	154	**3312**
GUACOLDA-2_CAR	105	105	105	105	105	105	105	105	105	105	100	100	105	105	50	50	50	105	105	105	105	105	105	105	**2345**
GUACOLDA-3_CAR	154	154	145	145	145	150	154	154	143	144	143	143	150	150	144	143	144	150	150	154	154	154	154	154	**3572**
GUACOLDA-4_CAR	137	137	139	139	139	75	75	75	137	137	137	137	137	137	135	127	137	138	137	144	144	144	144	144	**3128**
GUACOLDA-5_CAR	143	143	143	143	143	143	143	143	143	143	143	143	143	143	38	108	108	60	143	150	156	156	156	156	**3225**
HUASCO-1_DIESEL	0	0	0	0	0	0	0	0	0	0	0	0	0	0	0	0	0	0	0	0	0	0	0	0	**0**
HUASCO-1_IFO	0	0	0	0	0	0	0	0	0	0	0	0	0	0	0	0	0	0	0	0	0	0	0	0	**0**
HUASCO-2_DIESEL	0	0	0	0	0	0	0	0	0	0	0	0	0	0	0	0	0	0	0	0	0	0	0	0	**0**
HUASCO-2_IFO	0	0	0	0	0	0	0	0	0	0	0	0	0	0	0	0	0	0	0	0	0	0	0	0	**0**
HUASCO-3_DIESEL	0	0	0	0	0	0	0	0	0	0	0	0	0	0	0	0	0	0	0	0	0	0	0	0	**0**
HUASCO-3_IFO	0	0	0	0	0	0	0	0	0	0	0	0	0	0	0	0	0	0	0	0	0	0	0	0	**0**
PCOLORADA_DIESEL	0	0	0	0	0	0	0	0	0	0	0	0	0	0	0	0	0	0	0	0	0	0	0	0	**0**
PCOLORADA_IFO	0	0	0	0	0	0	0	0	0	0	0	0	0	0	0	0	0	0	0	0	0	0	0	0	**0**
PENON_DIESEL	0	0	0	0	0	0	0	0	0	0	0	0	0	0	0	0	0	0	0	0	0	0	0	0	**0**
COMBARBALA_DIESEL	0	0	0	0	0	0	0	0	0	0	0	0	0	0	0	0	0	0	0	0	0	0	0	0	**0**
CHAGUAL_DIESEL	0	0	0	0	0	0	0	0	0	0	0	0	0	0	0	0	0	0	0	0	0	0	0	0	**0**
OLIVOS_BL1_DIESEL	0	0	0	0	0	0	0	0	0	0	0	0	0	0	4	4	4	4	4	4	4	4	4	0	**36**
OLIVOS_BL1+BL2_DIESEL	0	0	0	0	0	0	0	0	0	0	0	0	0	0	0	0	0	0	0	0	0	0	0	0	**0**
ESPINOS_BL1_DIESEL	0	0	0	0	0	0	0	0	0	0	0	0	0	0	0	0	0	0	0	0	0	0	0	0	**0**
ESPINOS_BL1+BL2_DIESEL	0	0	0	0	0	0	0	0	0	0	0	0	0	0	0	0	0	0	0	0	0	0	0	0	**0**
NUEVAVENTANAS_CAR	0	0	0	0	0	0	0	0	0	0	0	0	0	0	0	0	0	0	0	0	0	0	0	0	**0**
CAMPICHE_CAR	222	222	214	214	214	222	224	224	222	233	209	209	228	233	233	221	233	233	233	270	270	270	270	270	**5594**
VENTANAS-2_CAR	0	0	0	0	0	0	0	0	0	0	0	0	0	0	0	0	0	0	0	0	0	0	0	0	**0**
QUINTERO-1_DIESEL	0	0	0	0	0	0	0	0	0	0	0	0	0	0	0	0	0	0	0	0	0	0	0	0	**0**
QUINTERO-1_GN_A	0	0	0	0	0	0	0	0	0	0	0	0	0	0	0	0	0	0	0	0	0	0	0	0	**0**
QUINTERO-1_GNL_A	0	0	0	0	0	0	0	0	0	0	0	0	0	0	0	0	0	0	0	0	0	0	0	0	**0**

Periodo Desde: 27-12-2021 31-12-2021

COORDINADOR ELÉCTRICO NACIONAL	Programación Diaria del Sistema Eléctrico Nacional																								
lunes, 27 de diciembre de 2021	1	2	3	4	5	6	7	8	9	10	11	12	13	14	15	16	17	18	19	20	21	22	23	24	
Costos Operación	326	321	318	316	316	305	316	303	256	259	266	272	260	257	258	255	255	255	250	327	371	396	393	394	**7.247**
Costos Encendido/Detención	1	0	0	0	0	1	2	0	2	1	0	1	0	0	1	0	0	0	0	2	15	1	0	0	**27**
Costos Totales [kUSD]	**327**	**321**	**318**	**316**	**316**	**306**	**317**	**303**	**258**	**260**	**266**	**273**	**260**	**257**	**258**	**255**	**255**	**255**	**251**	**330**	**387**	**397**	**393**	**395**	**7.274**
Costo Marginal Quillota 220 kV	**94,5**	**94,4**	**86,9**	**93,4**	**93,3**	**86,7**	**85,2**	**85,7**	**77,7**	**81,3**	**81,1**	**82,2**	**83,6**	**0,1**	**87,1**	**87,0**	**87,0**	**80,3**	**73,1**	**84,4**	**94,7**	**94,9**	**94,9**	**94,9**	**83,52**
Pérdidas [MWh]	216	207	201	198	197	199	200	210	227	241	251	257	260	261	262	264	264	259	249	243	236	244	241	231	**5.619**
Consumos Propios [MWh]	398	398	398	398	398	399	398	398	397	399	399	400	400	400	400	400	400	400	399	400	406	407	407	407	**9.604**
Demanda Total [MWh]	8646	8279	8040	7923	7887	7921	8069	8422	9093	9662	10025	10238	10345	10435	10489	10524	10548	10351	9937	9691	9866	10182	10046	9621	**226.239**
Generación Total [MWh]	**9260**	**8884**	**8639**	**8519**	**8482**	**8519**	**8667**	**9030**	**9717**	**10303**	**10675**	**10894**	**11004**	**11096**	**11150**	**11187**	**11212**	**11010**	**10585**	**10335**	**10508**	**10834**	**10694**	**10259**	**241.463**
QUINTERO-1_GNL_B	0	0	0	0	0	0	0	0	0	0	0	0	0	0	0	0	0	0	0	0	0	0	0	0	**0**
QUINTERO-1_GNL_C	0	0	0	0	0	0	0	0	0	0	0	0	0	0	0	0	0	0	0	0	0	0	0	0	**0**
QUINTERO-1_GNL_D	0	0	0	0	0	0	0	0	0	0	0	0	0	0	0	0	0	0	0	0	0	0	0	0	**0**
QUINTERO-1_GNL_E	0	0	0	0	0	0	0	0	0	0	0	0	0	0	0	0	0	0	0	0	0	0	0	0	**0**
QUINTERO-1_GNL_F	0	0	0	0	0	0	0	0	0	0	0	0	0	0	0	0	0	0	0	0	0	0	0	0	**0**
QUINTERO-1_GNL_INFLEX	0	0	0	0	0	0	0	0	0	0	0	0	0	0	0	0	0	0	0	0	0	0	0	0	**0**
QUINTERO-2_DIESEL	0	0	0	0	0	0	0	0	0	0	0	0	0	0	0	0	0	0	0	0	0	0	0	0	**0**
QUINTERO-2_GN_A	0	0	0	0	0	0	0	0	0	0	0	0	0	0	0	0	0	0	0	0	0	0	0	0	**0**
QUINTERO-2_GNL_A	0	0	0	0	0	0	0	0	0	0	0	0	0	0	0	0	0	0	0	0	0	0	0	0	**0**
QUINTERO-2_GNL_B	0	0	0	0	0	0	0	0	0	0	0	0	0	0	0	0	0	0	0	0	0	0	0	0	**0**
QUINTERO-2_GNL_C	0	0	0	0	0	0	0	0	0	0	0	0	0	0	0	0	0	0	0	0	0	0	0	0	**0**
QUINTERO-2_GNL_D	0	0	0	0	0	0	0	0	0	0	0	0	0	0	0	0	0	0	0	0	0	0	0	0	**0**
QUINTERO-2_GNL_E	0	0	0	0	0	0	0	0	0	0	0	0	0	0	0	0	0	0	0	0	0	0	0	0	**0**
QUINTERO-2_GNL_F	0	0	0	0	0	0	0	0	0	0	0	0	0	0	0	0	0	0	0	0	0	0	0	0	**0**
QUINTERO-2_GNL_INFLEX	0	0	0	0	0	0	0	0	0	0	0	0	0	0	0	0	0	0	0	0	0	0	0	0	**0**
SANISIDRO-1_TG1_DIESEL	0	0	0	0	0	0	0	0	0	0	0	0	0	0	0	0	0	0	0	0	0	0	0	0	**0**
SANISIDRO-1_TG1_GN_A	0	0	0	0	0	0	0	0	0	0	0	0	0	0	0	0	0	0	0	0	0	0	0	0	**0**
SANISIDRO-1_TG1_GNL_A	0	0	0	0	0	0	0	0	0	0	0	0	0	0	0	0	0	0	0	0	0	0	0	0	**0**
SANISIDRO-1_TG1_GNL_B	0	0	0	0	0	0	0	0	0	0	0	0	0	0	0	0	0	0	0	0	0	0	0	0	**0**
SANISIDRO-1_TG1_GNL_C	0	0	0	0	0	0	0	0	0	0	0	0	0	0	0	0	0	0	0	0	0	0	0	0	**0**
SANISIDRO-1_TG1_GNL_D	0	0	0	0	0	0	0	0	0	0	0	0	0	0	0	0	0	0	0	0	0	0	0	0	**0**
SANISIDRO-1_TG1_GNL_E	0	0	0	0	0	0	0	0	0	0	0	0	0	0	0	0	0	0	0	0	0	0	0	0	**0**
SANISIDRO-1_TG1_GNL_F	0	0	0	0	0	0	0	0	0	0	0	0	0	0	0	0	0	0	0	0	0	0	0	0	**0**
SANISIDRO-1_TG1_GNL_INFLEX	0	0	0	0	0	0	0	0	0	0	0	0	0	0	0	0	0	0	0	0	0	0	0	0	**0**
SANISIDRO-1_TG1+TV1_DIESEL	0	0	0	0	0	0	0	0	0	0	0	0	0	0	0	0	0	0	0	0	0	0	0	0	**0**
SANISIDRO-1_TG1+TV1_GN_A	0	0	0	0	0	0	0	0	0	0	0	0	0	0	0	0	0	0	0	0	0	0	0	0	**0**
SANISIDRO-1_TG1+TV1_GNL_A	0	0	0	0	0	0	0	0	0	0	0	0	0	0	0	0	0	0	0	0	0	0	0	0	**0**
SANISIDRO-1_TG1+TV1_GNL_B	0	0	0	0	0	0	0	0	0	0	0	0	0	0	0	0	0	0	0	0	0	0	0	0	**0**
SANISIDRO-1_TG1+TV1_GNL_C	0	0	0	0	0	0	0	0	0	0	0	0	0	0	0	0	0	0	0	0	0	0	0	0	**0**
SANISIDRO-1_TG1+TV1_GNL_D	0	0	0	0	0	0	0	0	0	0	0	0	0	0	0	0	0	0	0	0	0	0	0	0	**0**
SANISIDRO-1_TG1+TV1_GNL_E	0	0	0	0	0	0	0	0	0	0	0	0	0	0	0	0	0	0	0	0	0	0	0	0	**0**
SANISIDRO-1_TG1+TV1_GNL_F	0	0	0	0	0	0	0	0	0	0	0	0	0	0	0	0	0	0	0	0	0	0	0	0	**0**
SANISIDRO-1_TG1+TV1_GNL_INFLEX	0	0	0	0	0	0	0	0	0	0	0	0	0	0	0	0	0	0	0	0	0	0	0	0	**0**
SANISIDRO-1_TG1+TV1_FSTVD_DIESEL	0	0	0	0	0	0	0	0	0	0	0	0	0	0	0	0	0	0	0	0	0	0	0	0	**0**
SANISIDRO-1_TG1+TV1_FSTVD_GN_A	0	0	0	0	0	0	0	0	0	0	0	0	0	0	0	0	0	0	0	0	0	0	0	0	**0**
SANISIDRO-1_TG1+TV1_FSTVD_GNL_A	0	0	0	0	0	0	0	0	0	0	0	0	0	0	0	0	0	0	0	0	0	0	0	0	**0**
SANISIDRO-1_TG1+TV1_FSTVD_GNL_B	0	0	0	0	0	0	0	0	0	0	0	0	0	0	0	0	0	0	0	0	0	0	0	0	**0**
SANISIDRO-1_TG1+TV1_FSTVD_GNL_C	0	0	0	0	0	0	0	0	0	0	0	0	0	0	0	0	0	0	0	0	0	0	0	0	**0**
SANISIDRO-1_TG1+TV1_FSTVD_GNL_D	0	0	0	0	0	0	0	0	0	0	0	0	0	0	0	0	0	0	0	0	0	0	0	0	**0**
SANISIDRO-1_TG1+TV1_FSTVD_GNL_E	0	0	0	0	0	0	0	0	0	0	0	0	0	0	0	0	0	0	0	0	0	0	0	0	**0**
SANISIDRO-1_TG1+TV1_FSTVD_GNL_F	0	0	0	0	0	0	0	0	0	0	0	0	0	0	0	0	0	0	0	0	0	0	0	0	**0**
SANISIDRO-1_TG1+TV1_FSTVD_GNL_INFLEX	0	0	0	0	0	0	0	0	0	0	0	0	0	0	0	0	0	0	0	0	0	0	0	0	**0**
SANISIDRO-1_TG1+TV1+FA1_GN_A	0	0	0	0	0	0	0	0	0	0	0	0	0	0	0	0	0	0	0	0	0	0	0	0	**0**
SANISIDRO-1_TG1+TV1+FA1_GNL_A	0	0	0	0	0	0	0	0	0	0	0	0	0	0	0	0	0	0	0	0	0	0	0	0	**0**
SANISIDRO-1_TG1+TV1+FA1_GNL_B	0	0	0	0	0	0	0	0	0	0	0	0	0	0	0	0	0	0	0	0	0	0	0	0	**0**
SANISIDRO-1_TG1+TV1+FA1_GNL_C	0	0	0	0	0	0	0	0	0	0	0	0	0	0	0	0	0	0	0	0	0	0	0	0	**0**
SANISIDRO-1_TG1+TV1+FA1_GNL_D	0	0	0	0	0	0	0	0	0	0	0	0	0	0	0	0	0	0	0	0	0	0	0	0	**0**
SANISIDRO-1_TG1+TV1+FA1_GNL_E	0	0	0	0	0	0	0	0	0	0	0	0	0	0	0	0	0	0	0	0	0	0	0	0	**0**
SANISIDRO-1_TG1+TV1+FA1_GNL_F	0	0	0	0	0	0	0	0	0	0	0	0	0	0	0	0	0	0	0	0	0	0	0	0	**0**
SANISIDRO-1_TG1+TV1+FA1_GNL_INFLEX	0	0	0	0	0	0	0	0	0	0	0	0	0	0	0	0	0	0	0	0	0	0	0	0	**0**
SANISIDRO-2_TG1_DIESEL	0	0	0	0	0	0	0	0	0	0	0	0	0	0	0	0	0	0	0	0	0	0	0	0	**0**
SANISIDRO-2_TG1_GN_A	0	0	0	0	0	0	0	0	0	0	0	0	0	0	0	0	0	0	0	0	0	0	0	0	**0**
SANISIDRO-2_TG1_GNL_A	0	0	0	0	0	0	0	0	0	0	0	0	0	0	0	0	0	0	0	0	0	0	0	0	**0**
SANISIDRO-2_TG1_GNL_B	0	0	0	0	0	0	0	0	0	0	0	0	0	0	0	0	0	0	0	0	0	0	0	0	**0**

Periodo Desde: 27-12-2021 31-12-2021

COORDINADOR ELÉCTRICO NACIONAL	Programación Diaria del Sistema Eléctrico Nacional																								
lunes, 27 de diciembre de 2021	1	2	3	4	5	6	7	8	9	10	11	12	13	14	15	16	17	18	19	20	21	22	23	24	
Costos Operación	326	321	318	316	316	305	316	303	256	259	266	272	260	257	258	255	255	255	250	327	371	396	393	394	**7.247**
Costos Encendido/Detención	1	0	0	0	0	1	2	0	2	1	0	1	0	0	1	0	0	0	0	2	15	1	0	0	**27**
Costos Totales [kUSD]	**327**	**321**	**318**	**316**	**316**	**306**	**317**	**303**	**258**	**260**	**266**	**273**	**260**	**257**	**258**	**255**	**255**	**255**	**251**	**330**	**387**	**397**	**393**	**395**	**7.274**
Costo Marginal Quillota 220 kV	**94,5**	**94,4**	**86,9**	**93,4**	**93,3**	**86,7**	**85,2**	**85,7**	**77,7**	**81,3**	**81,1**	**82,2**	**83,6**	**0,1**	**87,1**	**87,0**	**87,0**	**80,3**	**73,1**	**84,4**	**94,7**	**94,9**	**94,9**	**94,9**	**83,52**
Pérdidas [MWh]	216	207	201	198	197	199	200	210	227	241	251	257	260	261	262	264	264	259	249	243	236	244	241	231	**5.619**
Consumos Propios [MWh]	398	398	398	398	398	399	398	398	397	399	399	400	400	400	400	400	400	400	399	400	406	407	407	407	**9.604**
Demanda Total [MWh]	8646	8279	8040	7923	7887	7921	8069	8422	9093	9662	10025	10238	10345	10435	10489	10524	10548	10351	9937	9691	9866	10182	10046	9621	**226.239**
Generación Total [MWh]	**9260**	**8884**	**8639**	**8519**	**8482**	**8519**	**8667**	**9030**	**9717**	**10303**	**10675**	**10894**	**11004**	**11096**	**11150**	**11187**	**11212**	**11010**	**10585**	**10335**	**10508**	**10834**	**10694**	**10259**	**241.463**
SANISIDRO-2_TG1_GNL_C	0	0	0	0	0	0	0	0	0	0	0	0	0	0	0	0	0	0	0	0	0	0	0	0	**0**
SANISIDRO-2_TG1_GNL_D	0	0	0	0	0	0	0	0	0	0	0	0	0	0	0	0	0	0	0	0	0	0	0	0	**0**
SANISIDRO-2_TG1_GNL_E	0	0	0	0	0	0	0	0	0	0	0	0	0	0	0	0	0	0	0	0	0	0	0	0	**0**
SANISIDRO-2_TG1_GNL_F	0	0	0	0	0	0	0	0	0	0	0	0	0	0	0	0	0	0	0	0	0	0	0	0	**0**
SANISIDRO-2_TG1_GNL_INFLEX	0	0	0	0	0	0	0	0	0	0	0	0	0	0	0	0	0	0	0	0	0	0	0	0	**0**
SANISIDRO-2_TG1+TV1_DIESEL	0	0	0	0	0	0	0	0	0	0	0	0	0	0	0	0	0	0	0	0	0	0	0	0	**0**
SANISIDRO-2_TG1+TV1_GN_A	0	0	0	0	0	0	0	0	0	0	0	0	0	0	0	0	0	0	0	0	0	0	0	0	**0**
SANISIDRO-2_TG1+TV1_GNL_A	0	0	0	0	0	0	0	0	0	0	0	0	0	0	0	0	0	0	0	0	0	0	0	0	**0**
SANISIDRO-2_TG1+TV1_GNL_B	0	0	0	0	0	0	0	0	0	0	0	0	0	0	0	0	0	0	0	0	0	0	0	0	**0**
SANISIDRO-2_TG1+TV1_GNL_C	0	0	0	0	0	0	0	0	0	0	0	0	0	0	0	0	0	0	0	0	0	0	0	0	**0**
SANISIDRO-2_TG1+TV1_GNL_D	0	0	0	0	0	0	0	0	0	0	0	0	0	0	0	0	0	0	0	0	0	0	0	0	**0**
SANISIDRO-2_TG1+TV1_GNL_E	0	0	0	0	0	0	0	0	0	0	0	0	0	0	0	0	0	0	0	0	0	0	0	0	**0**
SANISIDRO-2_TG1+TV1_GNL_F	0	0	0	0	0	0	0	0	0	0	0	0	0	0	0	0	0	0	0	0	0	0	0	0	**0**
SANISIDRO-2_TG1+TV1_GNL_INFLEX	0	0	0	0	0	0	0	0	0	0	0	0	0	0	0	0	0	0	0	0	0	0	0	0	**0**
SANISIDRO-2_TG1+TV1_FSTVU_DIESEL	0	0	0	0	0	0	0	0	0	0	0	0	0	0	0	0	0	0	0	0	0	0	0	0	**0**
SANISIDRO-2_TG1+TV1_FSTVU_GN_A	0	0	0	0	0	0	0	0	200	0	0	0	0	0	0	0	0	0	183	0	380	0	380	0	**1143**
SANISIDRO-2_TG1+TV1_FSTVU_GNL_A	0	0	0	0	0	0	0	0	0	0	0	0	0	0	0	0	0	0	0	0	0	0	0	0	**0**
SANISIDRO-2_TG1+TV1_FSTVU_GNL_B	0	0	0	0	0	0	0	0	0	0	0	0	0	0	0	0	0	0	0	0	0	0	0	0	**0**
SANISIDRO-2_TG1+TV1_FSTVU_GNL_C	0	0	0	0	0	0	0	0	0	0	0	0	0	0	0	0	0	0	0	0	0	0	0	0	**0**
SANISIDRO-2_TG1+TV1_FSTVU_GNL_D	0	0	0	0	0	0	0	0	0	0	0	0	0	0	0	0	0	0	0	0	0	0	0	0	**0**
SANISIDRO-2_TG1+TV1_FSTVU_GNL_E	330	330	325	330	330	200	223	233	0	200	200	200	200	244	266	252	233	200	0	200	0	360	0	360	**5215**
SANISIDRO-2_TG1+TV1_FSTVU_GNL_F	0	0	0	0	0	0	0	0	0	0	0	0	0	0	0	0	0	0	0	0	0	0	0	0	**0**
SANISIDRO-2_TG1+TV1_FSTVU_GNL_INFLEX	0	0	0	0	0	0	0	0	0	0	0	0	0	0	0	0	0	0	0	0	0	0	0	0	**0**
NEHUENCO-1_TG1+TV1+FA1_GN_A	0	0	0	0	0	0	0	0	0	0	0	0	0	0	0	0	0	0	0	0	0	0	0	0	**0**
NEHUENCO-1_TG1+TV1+FA1_GNL_A	0	0	0	0	0	0	0	0	0	0	0	0	0	0	0	0	0	0	0	0	0	0	0	0	**0**
NEHUENCO-1_TG1+TV1+FA1_GNL_B	0	0	0	0	0	0	0	0	0	0	0	0	0	0	0	0	0	0	0	0	0	0	0	0	**0**
NEHUENCO-1_TG1+TV1+FA1_GNL_C	0	0	0	0	0	0	0	0	0	0	0	0	0	0	0	0	0	0	0	0	0	0	0	0	**0**
NEHUENCO-1_TG1+TV1+FA1_GNL_D	0	0	0	0	0	0	0	0	0	0	0	0	0	0	0	0	0	0	0	0	0	0	0	0	**0**
NEHUENCO-1_TG1+TV1+FA1_GNL_E	0	0	0	0	0	0	0	0	0	0	0	0	0	0	0	0	0	0	0	0	0	0	0	0	**0**
NEHUENCO-1_TG1+TV1+FA1_GNL_F	0	0	0	0	0	0	0	0	0	0	0	0	0	0	0	0	0	0	0	0	0	0	0	0	**0**
NEHUENCO-1_TG1+TV1+FA1_GNL_G	0	0	0	0	0	0	0	0	0	0	0	0	0	0	0	0	0	0	0	0	0	0	0	0	**0**
NEHUENCO-1_TG1_GN_A	0	0	0	0	0	0	0	0	0	0	0	0	0	0	0	0	0	0	0	0	0	0	0	0	**0**
NEHUENCO-1_TG1_GNL_A	0	0	0	0	0	0	0	0	0	0	0	0	0	0	0	0	0	0	0	0	0	0	0	0	**0**
NEHUENCO-1_TG1_GNL_B	0	0	0	0	0	0	0	0	0	0	0	0	0	0	0	0	0	0	0	0	0	0	0	0	**0**
NEHUENCO-1_TG1_GNL_C	0	0	0	0	0	0	0	0	0	0	0	0	0	0	0	0	0	0	0	0	0	0	0	0	**0**
NEHUENCO-1_TG1_GNL_D	0	0	0	0	0	0	0	0	0	0	0	0	0	0	0	0	0	0	0	0	0	0	0	0	**0**
NEHUENCO-1_TG1_GNL_E	0	0	0	0	0	0	0	0	0	0	0	0	0	0	0	0	0	0	0	0	0	0	0	0	**0**
NEHUENCO-1_TG1_GNL_F	0	0	0	0	0	0	0	0	0	0	0	0	0	0	0	0	0	0	0	0	0	0	0	0	**0**
NEHUENCO-1_TG1_GNL_G	0	0	0	0	0	0	0	0	0	0	0	0	0	0	0	0	0	0	0	0	0	0	0	0	**0**
NEHUENCO-1_TG1_GNL_INFLEX	0	0	0	0	0	0	0	0	0	0	0	0	0	0	0	0	0	0	0	0	0	0	0	0	**0**
NEHUENCO-1_TG1+TV1_DIESEL	0	0	0	0	0	0	0	0	0	0	0	0	0	0	0	0	0	0	0	0	0	0	0	0	**0**
NEHUENCO-1_TG1+TV1_GN_A	328	328	328	328	328	326	328	328	328	328	328	328	328	328	328	328	328	328	328	328	328	328	328	328	**7863**
NEHUENCO-1_TG1+TV1_GNL_A	0	0	0	0	0	0	0	0	0	0	0	0	0	0	0	0	0	0	0	0	0	0	0	0	**0**
NEHUENCO-1_TG1+TV1_GNL_B	0	0	0	0	0	0	0	0	0	0	0	0	0	0	0	0	0	0	0	0	0	0	0	0	**0**
NEHUENCO-1_TG1+TV1_GNL_C	0	0	0	0	0	0	0	0	0	0	0	0	0	0	0	0	0	0	0	0	0	0	0	0	**0**
NEHUENCO-1_TG1+TV1_GNL_D	0	0	0	0	0	0	0	0	0	0	0	0	0	0	0	0	0	0	0	0	0	0	0	0	**0**
NEHUENCO-1_TG1+TV1_GNL_E	0	0	0	0	0	0	0	0	0	0	0	0	0	0	0	0	0	0	0	0	0	0	0	0	**0**
NEHUENCO-1_TG1+TV1_GNL_F	0	0	0	0	0	0	0	0	0	0	0	0	0	0	0	0	0	0	0	0	0	0	0	0	**0**
NEHUENCO-1_TG1+TV1_GNL_G	0	0	0	0	0	0	0	0	0	0	0	0	0	0	0	0	0	0	0	0	0	0	0	0	**0**
NEHUENCO-1_TG1+TV1_GNL_INFLEX	0	0	0	0	0	0	0	0	0	0	0	0	0	0	0	0	0	0	0	0	0	0	0	0	**0**
NEHUENCO-2_TG1_GN_A	0	0	0	0	0	0	0	0	0	0	0	0	0	0	0	0	0	0	0	0	0	0	0	0	**0**
NEHUENCO-2_TG1_GNL_A	0	0	0	0	0	0	0	0	0	0	0	0	0	0	0	0	0	0	0	0	0	0	0	0	**0**
NEHUENCO-2_TG1_GNL_B	0	0	0	0	0	0	0	0	0	0	0	0	0	0	0	0	0	0	0	0	0	0	0	0	**0**
NEHUENCO-2_TG1_GNL_C	0	0	0	0	0	0	0	0	0	0	0	0	0	0	0	0	0	0	0	0	0	0	0	0	**0**

Periodo Desde: 27-12-2021 31-12-2021

COORDINADOR ELÉCTRICO NACIONAL	Programación Diaria del Sistema Eléctrico Nacional																								
lunes, 27 de diciembre de 2021	1	2	3	4	5	6	7	8	9	10	11	12	13	14	15	16	17	18	19	20	21	22	23	24	
Costos Operación	326	321	318	316	316	305	316	303	256	259	266	272	260	257	258	255	255	255	250	327	371	396	393	394	**7.247**
Costos Encendido/Detención	1	0	0	0	0	1	2	0	2	1	0	1	0	0	1	0	0	0	0	2	15	1	0	0	**27**
Costos Totales [kUSD]	**327**	**321**	**318**	**316**	**316**	**306**	**317**	**303**	**258**	**260**	**266**	**273**	**260**	**257**	**258**	**255**	**255**	**255**	**251**	**330**	**387**	**397**	**393**	**395**	**7.274**
Costo Marginal Quillota 220 kV	**94,5**	**94,4**	**86,9**	**93,4**	**93,3**	**86,7**	**85,2**	**85,7**	**77,7**	**81,3**	**81,1**	**82,2**	**83,6**	**0,1**	**87,1**	**87,0**	**87,0**	**80,3**	**73,1**	**84,4**	**94,7**	**94,9**	**94,9**	**94,9**	**83,52**
Pérdidas [MWh]	216	207	201	198	197	199	200	210	227	241	251	257	260	261	262	264	264	259	249	243	236	244	241	231	**5.619**
Consumos Propios [MWh]	398	398	398	398	398	399	398	398	397	399	399	400	400	400	400	400	400	400	399	400	406	407	407	407	**9.604**
Demanda Total [MWh]	8646	8279	8040	7923	7887	7921	8069	8422	9093	9662	10025	10238	10345	10435	10489	10524	10548	10351	9937	9691	9866	10182	10046	9621	**226.239**
Generación Total [MWh]	**9260**	**8884**	**8639**	**8519**	**8482**	**8519**	**8667**	**9030**	**9717**	**10303**	**10675**	**10894**	**11004**	**11096**	**11150**	**11187**	**11212**	**11010**	**10585**	**10335**	**10508**	**10834**	**10694**	**10259**	**241.463**
NEHUENCO-2_TG1_GNL_D	0	0	0	0	0	0	0	0	0	0	0	0	0	0	0	0	0	0	0	0	0	0	0	0	**0**
NEHUENCO-2_TG1_GNL_E	0	0	0	0	0	0	0	0	0	0	0	0	0	0	0	0	0	0	0	0	0	0	0	0	**0**
NEHUENCO-2_TG1_GNL_F	0	0	0	0	0	0	0	0	0	0	0	0	0	0	0	0	0	0	0	0	0	0	0	0	**0**
NEHUENCO-2_TG1_GNL_G	0	0	0	0	0	0	0	0	0	0	0	0	0	0	0	0	0	0	0	0	0	0	0	0	**0**
NEHUENCO-2_TG1_GNL_INFLEX	0	0	0	0	0	0	0	0	0	0	0	0	0	0	0	0	0	0	0	0	0	0	0	0	**0**
NEHUENCO-2_TG1+TV1_DIESEL	0	0	0	0	0	0	0	0	0	0	0	0	0	0	0	0	0	0	0	0	0	0	0	0	**0**
NEHUENCO-2_TG1+TV1_GN_A	0	0	0	0	0	0	0	0	0	0	0	0	0	0	0	0	0	0	0	0	0	0	0	0	**0**
NEHUENCO-2_TG1+TV1_GNL_A	0	0	0	0	0	0	0	0	0	0	0	0	0	0	0	0	0	0	0	0	0	0	0	0	**0**
NEHUENCO-2_TG1+TV1_GNL_B	0	0	0	0	0	0	0	0	0	0	0	0	0	0	0	0	0	0	0	0	0	0	0	0	**0**
NEHUENCO-2_TG1+TV1_GNL_C	0	0	0	0	0	0	0	0	0	0	0	0	0	0	0	0	0	0	0	0	0	0	0	0	**0**
NEHUENCO-2_TG1+TV1_GNL_D	0	0	0	0	0	0	0	0	0	0	0	0	0	0	0	0	0	0	0	0	0	0	0	0	**0**
NEHUENCO-2_TG1+TV1_GNL_E	0	0	0	0	0	0	0	0	0	0	0	0	0	0	0	0	0	0	0	0	0	0	0	0	**0**
NEHUENCO-2_TG1+TV1_GNL_F	0	0	0	0	0	0	0	0	0	0	0	0	0	0	0	0	0	0	0	0	0	0	0	0	**0**
NEHUENCO-2_TG1+TV1_GNL_G	0	0	0	0	0	0	0	0	0	0	0	0	0	0	0	0	0	0	0	0	0	0	0	0	**0**
NEHUENCO-2_TG1+TV1_GNL_INFLEX	0	0	0	0	0	0	0	0	0	0	0	0	0	0	0	0	0	0	0	0	0	0	0	0	**0**
NEHUENCO-9B_DIESEL	0	0	0	0	0	0	0	0	0	0	0	0	0	0	0	0	0	0	0	0	0	0	0	0	**0**
NEHUENCO-9B_GN_A	90	90	90	90	90	90	0	0	0	0	0	0	0	0	0	0	0	0	0	90	90	90	90	90	**990**
NEHUENCO-9B_GNL_A	0	0	0	0	0	0	0	0	0	0	0	0	0	0	0	0	0	0	0	0	0	0	0	0	**0**
NEHUENCO-9B_GNL_B	0	0	0	0	0	0	0	0	0	0	0	0	0	0	0	0	0	0	0	0	0	0	0	0	**0**
NEHUENCO-9B_GNL_C	0	0	0	0	0	0	0	0	0	0	0	0	0	0	0	0	0	0	0	0	0	0	0	0	**0**
NEHUENCO-9B_GNL_D	0	0	0	0	0	0	0	0	0	0	0	0	0	0	0	0	0	0	0	0	0	0	0	0	**0**
NEHUENCO-9B_GNL_E	0	0	0	0	0	0	0	0	0	0	0	0	0	0	0	0	0	0	0	0	0	0	0	0	**0**
NEHUENCO-9B_GNL_F	0	0	0	0	0	0	0	0	0	0	0	0	0	0	0	0	0	0	0	0	0	0	0	0	**0**
NEHUENCO-9B_GNL_G	0	0	0	0	0	0	0	0	0	0	0	0	0	0	0	0	0	0	0	0	0	0	0	0	**0**
NEHUENCO-9B_GNL_INFLEX	0	0	0	0	0	0	0	0	0	0	0	0	0	0	0	0	0	0	0	0	0	0	0	0	**0**
COLMITO_DIESEL	0	0	0	0	0	0	0	0	0	0	0	0	0	0	0	0	0	0	0	0	0	0	0	0	**0**
COLMITO_GN_A	0	0	0	0	0	0	0	0	0	18	18	18	18	18	18	18	18	18	18	18	18	18	18	18	**270**
COLMITO_GNL_A	0	0	0	0	0	0	0	0	0	0	0	0	0	0	0	0	0	0	0	0	0	0	0	0	**0**
COLMITO_GNL_INFLEX	0	0	0	0	0	0	0	0	0	0	0	0	0	0	0	0	0	0	0	0	0	0	0	0	**0**
CONCON_DIESEL	0	0	0	0	0	0	0	0	0	0	0	0	0	0	0	0	0	0	0	0	0	0	0	0	**0**
ENAPACONCAGUA_COGEN	27	27	27	27	27	27	27	27	27	27	27	27	27	27	27	27	27	27	27	27	27	27	27	27	**648**
PLACILLA_DIESEL	0	0	0	0	0	0	0	0	0	0	0	0	0	0	0	0	0	0	0	0	0	0	0	0	**0**
QUINTAY_DIESEL	0	0	0	0	0	0	0	0	0	0	0	0	0	0	0	0	0	0	0	0	0	0	0	0	**0**
ELTOTORAL_DIESEL	0	0	0	0	0	0	0	0	0	0	0	0	0	0	0	0	0	0	0	0	0	0	0	0	**0**
LASVEGAS_DIESEL	0	0	0	0	0	0	0	0	0	0	0	0	0	0	0	0	0	0	0	0	0	0	0	0	**0**
LOSVIENTOS_DIESEL	0	0	0	0	0	0	0	0	0	0	0	0	0	0	0	0	0	0	0	0	0	0	0	0	**0**
LOSVIENTOS_DIESEL_CNAVIA	0	0	0	0	0	0	0	0	0	30	30	30	30	30	30	30	30	30	30	30	30	30	30	30	**450**
LOMALOSCOLORADOS-1_BIOGAS	0	0	0	0	0	0	0	0	0	0	0	0	0	0	0	0	0	0	0	0	0	0	0	0	**0**
LOMALOSCOLORADOS-2_BIOGAS	14	14	14	14	14	14	14	14	14	14	14	14	14	14	14	14	14	14	14	14	14	14	14	14	**336**
NUEVARENCA_TG1+TV1_DIESEL	0	0	0	0	0	0	0	0	0	0	0	0	0	0	0	0	0	0	0	0	0	0	0	0	**0**
NUEVARENCA_TG1+TV1_GN_A	0	0	0	0	0	0	0	0	0	0	0	0	0	0	0	0	0	0	0	0	0	0	0	0	**0**
NUEVARENCA_TG1+TV1_GN_B	0	0	0	0	0	0	0	0	0	0	0	0	0	0	0	0	0	0	0	0	0	0	0	0	**0**
NUEVARENCA_TG1+TV1_GNL_A	0	0	0	0	0	0	0	0	0	0	0	0	0	0	0	0	0	0	0	0	0	0	0	0	**0**
NUEVARENCA_TG1+TV1_GNL_B	0	0	0	0	0	0	0	0	0	0	0	0	0	0	0	0	0	0	0	0	0	0	0	0	**0**
NUEVARENCA_TG1+TV1_GNL_C	0	0	0	0	0	0	0	0	0	0	0	0	0	0	0	0	0	0	0	0	0	0	0	0	**0**
NUEVARENCA_TG1+TV1_GNL_D	0	0	0	0	0	0	0	0	0	0	0	0	0	0	0	0	0	0	0	0	0	0	0	0	**0**
NUEVARENCA_TG1+TV1_GNL_E	0	0	0	0	0	0	0	0	0	0	0	0	0	0	0	0	0	0	0	0	0	0	0	0	**0**
NUEVARENCA_TG1+TV1_GNL_F	0	0	0	0	0	0	0	0	0	0	0	0	0	0	0	0	0	0	0	0	0	0	0	0	**0**
NUEVARENCA_TG1+TV1_GNL_INFLEX	0	0	0	0	0	0	0	0	0	0	0	0	0	0	0	0	0	0	0	0	0	0	0	0	**0**
NUEVARENCA_TG1+TV1_GNL_P	0	0	0	0	0	0	0	0	0	0	0	0	0	0	0	0	0	0	0	0	0	0	0	0	**0**
NUEVARENCA_TG1+TV1+FA1_GLP	0	0	0	0	0	0	0	0	0	0	0	0	0	0	0	0	0	0	0	0	0	0	0	0	**0**
NUEVARENCA_TG1+TV1+FA1_GN_A	0	0	0	0	0	0	0	0	0	0	0	0	0	0	0	0	0	0	0	0	0	0	0	0	**0**
NUEVARENCA_TG1+TV1+FA1_GNL_A	0	0	0	0	0	0	0	0	0	0	0	0	0	0	0	0	0	0	0	0	0	0	0	0	**0**
NUEVARENCA_TG1+TV1+FA1_GNL_B	0	0	0	0	0	0	0	0	0	0	0	0	0	0	0	0	0	0	0	0	0	0	0	0	**0**

Periodo Desde: 27-12-2021 31-12-2021

COORDINADOR ELÉCTRICO NACIONAL	Programación Diaria del Sistema Eléctrico Nacional																								
lunes, 27 de diciembre de 2021	1	2	3	4	5	6	7	8	9	10	11	12	13	14	15	16	17	18	19	20	21	22	23	24	
Costos Operación	326	321	318	316	316	305	316	303	256	259	266	272	260	257	258	255	255	255	250	327	371	396	393	394	**7.247**
Costos Encendido/Detención	1	0	0	0	0	1	2	0	2	1	0	1	0	0	1	0	0	0	0	2	15	1	0	0	**27**
Costos Totales [kUSD]	**327**	**321**	**318**	**316**	**316**	**306**	**317**	**303**	**258**	**260**	**266**	**273**	**260**	**257**	**258**	**255**	**255**	**255**	**251**	**330**	**387**	**397**	**393**	**395**	**7.274**
Costo Marginal Quillota 220 kV	**94,5**	**94,4**	**86,9**	**93,4**	**93,3**	**86,7**	**85,2**	**85,7**	**77,7**	**81,3**	**81,1**	**82,2**	**83,6**	**0,1**	**87,1**	**87,0**	**87,0**	**80,3**	**73,1**	**84,4**	**94,7**	**94,9**	**94,9**	**94,9**	**83,52**
Pérdidas [MWh]	216	207	201	198	197	199	200	210	227	241	251	257	260	261	262	264	264	259	249	243	236	244	241	231	**5.619**
Consumos Propios [MWh]	398	398	398	398	398	399	398	398	397	399	399	400	400	400	400	400	400	400	399	400	406	407	407	407	**9.604**
Demanda Total [MWh]	8646	8279	8040	7923	7887	7921	8069	8422	9093	9662	10025	10238	10345	10435	10489	10524	10548	10351	9937	9691	9866	10182	10046	9621	**226.239**
Generación Total [MWh]	**9260**	**8884**	**8639**	**8519**	**8482**	**8519**	**8667**	**9030**	**9717**	**10303**	**10675**	**10894**	**11004**	**11096**	**11150**	**11187**	**11212**	**11010**	**10585**	**10335**	**10508**	**10834**	**10694**	**10259**	**241.463**
NUEVARENCA_TG1+TV1+FA1_GNL_INFLEX	0	0	0	0	0	0	0	0	0	0	0	0	0	0	0	0	0	0	0	0	0	0	0	0	**0**
NUEVARENCA_TG1+TV1+FA1_GNL_P	0	0	0	0	0	0	0	0	0	0	0	0	0	0	0	0	0	0	0	0	0	0	0	0	**0**
RENCA-1_DIESEL	0	0	0	0	0	0	0	0	0	0	0	0	0	0	0	0	0	0	0	0	0	0	0	0	**0**
RENCA-2_DIESEL	0	0	0	0	0	0	0	0	0	0	0	0	0	0	0	0	0	0	0	0	0	0	0	0	**0**
CMPCCORDILLERA_GNL_A	0	0	0	0	0	0	0	0	0	0	0	0	0	0	0	0	0	0	0	0	0	0	0	0	**0**
SANTAMARTA_COGEN	10	10	10	10	10	10	10	10	10	10	10	10	10	10	10	10	10	10	10	10	10	10	10	10	**240**
CANDELARIA-1_DIESEL	0	0	0	0	0	0	0	0	0	0	0	0	0	0	0	0	0	0	0	0	0	0	0	0	**0**
CANDELARIA-1_GN_A	0	0	0	0	0	0	0	0	0	0	0	0	0	0	0	0	0	0	0	0	0	0	0	0	**0**
CANDELARIA-1_GNL_A	0	0	0	0	0	0	0	0	0	0	0	0	0	0	0	0	0	0	0	0	0	0	0	0	**0**
CANDELARIA-1_GNL_B	0	0	0	0	0	0	0	0	0	0	0	0	0	0	0	0	0	0	0	0	0	0	0	0	**0**
CANDELARIA-1_GNL_C	0	0	0	0	0	0	0	0	0	0	0	0	0	0	0	0	0	0	0	0	0	0	0	0	**0**
CANDELARIA-1_GNL_D	0	0	0	0	0	0	0	0	0	0	0	0	0	0	0	0	0	0	0	0	0	0	0	0	**0**
CANDELARIA-1_GNL_E	0	0	0	0	0	0	0	0	0	0	0	0	0	0	0	0	0	0	0	0	0	0	0	0	**0**
CANDELARIA-1_GNL_F	0	0	0	0	0	0	0	0	0	0	0	0	0	0	0	0	0	0	0	0	0	0	0	0	**0**
CANDELARIA-1_GNL_G	0	0	0	0	0	0	0	0	0	0	0	0	0	0	0	0	0	0	0	0	0	0	0	0	**0**
CANDELARIA-1_GNL_INFLEX	0	0	0	0	0	0	0	0	0	0	0	0	0	0	0	0	0	0	0	0	0	0	0	0	**0**
CANDELARIA-2_DIESEL	0	0	0	0	0	0	0	0	0	0	0	0	0	0	0	0	0	0	0	0	0	0	0	0	**0**
CANDELARIA-2_GN_A	0	0	0	0	0	60	65	65	0	0	0	0	0	0	0	0	0	0	0	0	0	60	60	77	**387**
CANDELARIA-2_GNL_A	0	0	0	0	0	0	0	0	0	0	0	0	0	0	0	0	0	0	0	0	0	0	0	0	**0**
CANDELARIA-2_GNL_B	0	0	0	0	0	0	0	0	0	0	0	0	0	0	0	0	0	0	0	0	0	0	0	0	**0**
CANDELARIA-2_GNL_C	0	0	0	0	0	0	0	0	0	0	0	0	0	0	0	0	0	0	0	0	0	0	0	0	**0**
CANDELARIA-2_GNL_D	0	0	0	0	0	0	0	0	0	0	0	0	0	0	0	0	0	0	0	0	0	0	0	0	**0**
CANDELARIA-2_GNL_E	0	0	0	0	0	0	0	0	0	0	0	0	0	0	0	0	0	0	0	0	0	0	0	0	**0**
CANDELARIA-2_GNL_F	0	0	0	0	0	0	0	0	0	0	0	0	0	0	0	0	0	0	0	0	0	0	0	0	**0**
CANDELARIA-2_GNL_G	0	0	0	0	0	0	0	0	0	0	0	0	0	0	0	0	0	0	0	0	0	0	0	0	**0**
CANDELARIA-2_GNL_INFLEX	0	0	0	0	0	0	0	0	0	0	0	0	0	0	0	0	0	0	0	0	0	0	0	0	**0**
EPACIFICO_COGEN	16	16	16	16	16	16	16	16	16	16	16	16	16	16	16	16	16	16	16	16	16	16	16	16	**384**
COLIHUES-1_DIESEL	0	0	0	0	0	0	0	0	0	0	0	0	0	0	0	0	0	0	0	0	0	0	0	0	**0**
COLIHUES-1_HFO	0	0	0	0	0	0	0	0	0	0	0	0	0	0	0	0	0	0	0	0	0	0	0	0	**0**
COLIHUES-2_DIESEL	0	0	0	0	0	0	0	0	0	0	0	0	0	0	0	0	0	0	0	0	0	0	0	0	**0**
COLIHUES-2_HFO	0	0	0	0	0	0	0	0	0	0	0	0	0	0	0	0	0	0	0	0	0	0	0	0	**0**
ESPERANZA-DS1_DIESEL	0	0	0	0	0	0	0	0	0	0	0	0	0	0	0	0	0	0	0	0	0	0	0	0	**0**
ESPERANZA-DS2_DIESEL	0	0	0	0	0	0	0	0	0	0	0	0	0	0	0	0	0	0	0	0	0	0	0	0	**0**
ESPERANZA-TG1_DIESEL	0	0	0	0	0	0	0	0	0	0	0	0	0	0	0	0	0	0	0	0	0	0	0	0	**0**
TENO_DIESEL	0	0	0	0	0	0	0	0	0	0	0	0	0	0	0	0	0	0	0	0	0	0	0	0	**0**
TENOGAS_GLP	0	0	0	0	0	0	0	0	0	0	0	0	0	0	0	0	0	0	0	0	0	0	0	0	**0**
CEMENTOSBIOBIO_DIESEL	0	0	0	0	0	0	0	0	0	0	0	0	0	0	0	0	0	0	0	0	0	0	0	0	**0**
CEMENTOSBIOBIO_FO6	0	0	0	0	0	0	0	0	0	0	0	0	0	0	0	0	0	0	0	0	0	0	0	0	**0**
LICANTEN_BL1_COGEN	3	3	3	3	3	3	3	3	3	3	3	3	3	3	3	3	3	3	3	3	3	3	3	3	**72**
LICANTEN_BL1+BL2_COGEN	4	4	4	4	4	4	4	4	4	4	4	4	4	4	4	4	4	4	4	4	4	4	4	4	**84**
CONSTITUCION_DIESEL	0	0	0	0	0	0	0	0	0	0	0	0	0	0	0	0	0	0	0	0	0	0	0	0	**0**
MAULE_DIESEL	0	0	0	0	0	0	0	0	0	0	0	0	0	0	0	0	0	0	0	0	0	0	0	0	**0**
VINALES_BL1_COGEN	10	10	10	10	10	10	10	10	10	10	10	10	10	10	10	10	10	10	10	10	10	10	10	10	**240**
VINALES_BL1+BL2_COGEN	12	12	12	12	12	12	12	12	12	12	12	12	12	12	12	12	12	12	12	12	12	12	12	12	**288**
CELCO_BL1_COGEN	5	5	5	5	5	5	5	5	5	5	5	5	5	5	5	5	5	5	5	5	5	5	5	5	**120**
CELCO_BL1+BL2_COGEN	0	0	0	0	0	0	0	0	0	0	0	0	0	0	0	0	0	0	0	0	0	0	0	0	**1**
SANJAVIER_1	0	0	0	0	0	0	0	0	0	0	0	0	0	0	0	0	0	0	0	0	0	0	0	0	**0**
LINARES_DIESEL	0	0	0	0	0	0	0	0	0	0	0	0	0	0	0	0	0	0	0	0	0	0	0	0	**0**
SANGREGORIO_DIESEL	0	0	0	0	0	0	0	0	0	0	0	0	0	0	0	0	0	0	0	0	0	0	0	0	**0**
NUEVAALDEA-1_BL1_COGEN	7	7	7	7	7	7	7	7	7	7	7	7	7	7	7	7	7	7	7	7	7	7	7	7	**168**
NUEVAALDEA-1_BL1+BL2_COGEN	7	7	7	7	7	7	7	7	7	7	7	7	7	7	7	7	7	7	7	7	7	7	7	7	**168**
NUEVAALDEA-2_DIESEL	0	0	0	0	0	0	0	0	0	0	0	0	0	0	0	0	0	0	0	0	0	0	0	0	**0**
NUEVAALDEA-3_COGEN	37	37	37	37	37	37	37	37	37	37	37	37	37	37	37	37	37	37	37	37	37	37	37	37	**888**
LAJAEVE-1_COGEN	7	7	7	7	7	7	7	7	7	7	7	7	7	7	7	7	7	7	7	7	7	7	7	7	**168**

Periodo Desde: 27-12-2021 31-12-2021

COORDINADOR ELÉCTRICO NACIONAL	Programación Diaria del Sistema Eléctrico Nacional																								
lunes, 27 de diciembre de 2021	1	2	3	4	5	6	7	8	9	10	11	12	13	14	15	16	17	18	19	20	21	22	23	24	
Costos Operación	326	321	318	316	316	305	316	303	256	259	266	272	260	257	258	255	255	255	250	327	371	396	393	394	**7.247**
Costos Encendido/Detención	1	0	0	0	0	1	2	0	2	1	0	1	0	0	1	0	0	0	0	2	15	1	0	0	**27**
Costos Totales [kUSD]	**327**	**321**	**318**	**316**	**316**	**306**	**317**	**303**	**258**	**260**	**266**	**273**	**260**	**257**	**258**	**255**	**255**	**255**	**251**	**330**	**387**	**397**	**393**	**395**	**7.274**
Costo Marginal Quillota 220 kV	**94,5**	**94,4**	**86,9**	**93,4**	**93,3**	**86,7**	**85,2**	**85,7**	**77,7**	**81,3**	**81,1**	**82,2**	**83,6**	**0,1**	**87,1**	**87,0**	**87,0**	**80,3**	**73,1**	**84,4**	**94,7**	**94,9**	**94,9**	**94,9**	**83,52**
Pérdidas [MWh]	216	207	201	198	197	199	200	210	227	241	251	257	260	261	262	264	264	259	249	243	236	244	241	231	**5.619**
Consumos Propios [MWh]	398	398	398	398	398	399	398	398	397	399	399	400	400	400	400	400	400	400	399	400	406	407	407	407	**9.604**
Demanda Total [MWh]	8646	8279	8040	7923	7887	7921	8069	8422	9093	9662	10025	10238	10345	10435	10489	10524	10548	10351	9937	9691	9866	10182	10046	9621	**226.239**
Generación Total [MWh]	**9260**	**8884**	**8639**	**8519**	**8482**	**8519**	**8667**	**9030**	**9717**	**10303**	**10675**	**10894**	**11004**	**11096**	**11150**	**11187**	**11212**	**11010**	**10585**	**10335**	**10508**	**10834**	**10694**	**10259**	**241.463**
LAJAEVE-2_COGEN	3	3	3	3	3	3	3	3	3	3	3	3	3	3	3	3	3	3	3	3	3	3	3	3	**72**
MASISA_COGEN	8	8	8	8	8	8	8	8	8	8	8	8	8	8	8	8	8	8	8	8	8	8	8	8	**185**
SANTALIDIA_DIESEL	0	0	0	0	0	0	0	0	0	0	0	0	0	0	0	0	0	0	0	0	0	0	0	0	**0**
LOSPINOS_DIESEL	0	0	0	0	0	0	0	0	0	0	0	0	0	0	0	0	0	0	0	0	0	0	0	0	**0**
LOSGUINDOS_DIESEL	0	0	0	0	0	0	0	0	0	0	0	0	0	0	0	0	0	0	0	0	0	0	0	0	**0**
LOSGUINDOS-2_DIESEL	0	0	0	0	0	0	0	0	0	0	0	0	0	0	0	0	0	0	0	0	0	0	0	0	**0**
SANTAFE_BL1_COGEN	22	22	22	22	22	22	22	22	22	22	22	22	22	22	22	22	22	22	22	22	22	22	22	22	**516**
SANTAFE_BL1+BL2_COGEN	19	19	19	19	19	19	19	19	19	19	19	19	19	19	19	19	19	19	19	19	19	19	19	19	**451**
SANTAFE_BL1+BL2+BL3_COGEN	16	16	16	16	16	16	16	16	16	16	16	16	16	16	16	16	16	16	16	16	16	16	16	16	**386**
SANTAFE_BL1+BL2+BL3+BL4_COGEN	0	0	0	0	0	0	0	0	0	0	0	0	0	0	0	0	0	0	0	0	0	0	0	0	**1**
CMPCSANTAFE_COGEN	0	0	0	0	0	0	0	0	0	0	0	0	0	0	0	0	0	0	0	0	0	0	0	0	**0**
CMPCLAJA_BL1_COGEN	0	0	0	0	0	0	0	0	0	0	0	0	0	0	0	0	0	0	0	0	0	0	0	0	**0**
CMPCLAJA_BL1+BL2_COGEN	0	0	0	0	0	0	0	0	0	0	0	0	0	0	0	0	0	0	0	0	0	0	0	0	**0**
CMPCLAJA_BL1+BL2+BL3_COGEN	0	0	0	0	0	0	0	0	0	0	0	0	0	0	0	0	0	0	0	0	0	0	0	0	**0**
CMPCPACIFICO_BL1_COGEN	12	12	12	12	12	12	12	12	12	12	12	12	12	12	12	12	12	12	12	12	12	12	12	12	**288**
CMPCPACIFICO_BL1+BL2_COGEN	11	11	11	11	11	11	11	11	11	11	11	11	11	11	11	11	11	11	11	11	11	11	11	11	**264**
CMPCPACIFICO_BL1+BL2+BL3_COGEN	0	0	0	0	0	0	0	0	0	0	0	0	0	0	0	0	0	0	0	0	0	0	0	0	**1**
YUNGAY-1_DIESEL	0	0	0	0	0	0	0	0	0	0	0	0	0	0	0	0	0	0	0	0	0	0	0	0	**0**
YUNGAY-1_GN_A	0	0	0	0	0	0	0	0	0	0	0	0	0	0	0	0	0	0	0	0	0	0	0	0	**0**
YUNGAY-1_GNL_A	0	0	0	0	0	0	0	0	0	0	0	0	0	0	0	0	0	0	0	0	0	0	0	0	**0**
YUNGAY-2_DIESEL	0	0	0	0	0	0	0	0	0	0	0	0	0	0	0	0	0	0	0	0	0	0	0	0	**0**
YUNGAY-2_GN_A	0	0	0	0	0	0	0	0	0	0	0	0	0	0	0	0	0	0	0	0	0	0	0	0	**0**
YUNGAY-2_GNL_A	0	0	0	0	0	0	0	0	0	0	0	0	0	0	0	0	0	0	0	0	0	0	0	0	**0**
YUNGAY-3_DIESEL	0	0	0	0	0	0	0	0	0	0	0	0	0	0	0	0	0	0	0	0	0	0	0	0	**0**
YUNGAY-3_GN_A	0	0	0	0	0	0	0	0	0	0	0	0	0	0	0	0	0	0	0	0	0	0	0	0	**0**
YUNGAY-3_GNL_A	0	0	0	0	0	0	0	0	0	0	0	0	0	0	0	0	0	0	0	0	0	0	0	0	**0**
YUNGAY-4_DIESEL	0	0	0	0	0	0	0	0	0	0	0	0	0	0	0	0	0	0	0	0	0	0	0	0	**0**
CHOLGUAN_BL1_COGEN	9	9	9	9	9	9	9	9	9	9	9	9	9	9	9	9	9	9	9	9	9	9	9	9	**216**
CHOLGUAN_BL1+BL2_COGEN	0	0	0	0	0	0	0	0	0	0	0	0	0	0	0	0	0	0	0	0	0	0	0	0	**1**
NEWEN_DIESEL	0	0	0	0	0	0	0	0	0	0	0	0	0	0	0	0	0	0	0	0	0	0	0	0	**0**
NEWEN_GN_A	0	0	0	0	0	0	0	0	0	0	0	0	0	0	0	0	0	0	0	0	0	0	0	0	**0**
NEWEN_GNL_A	0	0	0	0	0	0	0	0	0	0	0	0	0	0	0	0	0	0	0	0	0	0	0	0	**0**
NEWEN_GNL_B	0	0	0	0	0	0	0	0	0	0	0	0	0	0	0	0	0	0	0	0	0	0	0	0	**0**
NEWEN_PROPANO	0	0	0	0	0	0	0	0	0	0	0	0	0	0	0	0	0	0	0	0	0	0	0	0	**0**
ENAPBIOBIO_COGEN	21	21	21	21	21	21	21	21	21	21	21	21	21	21	21	21	21	21	21	21	21	21	21	21	**492**
ESCUADRON_COGEN	4	4	4	4	4	4	4	4	4	4	4	4	4	4	4	4	4	4	4	4	4	4	4	4	**96**
CORONEL_DIESEL	0	0	0	0	0	0	0	0	0	0	0	0	0	0	0	0	0	0	0	0	0	0	0	0	**0**
CORONEL_GN_A	0	0	0	0	0	0	0	0	0	0	0	0	0	0	0	0	0	0	0	0	0	0	0	0	**0**
CORONEL_GNL_A	0	0	0	0	0	0	0	0	0	0	0	0	0	0	0	0	0	0	0	0	0	0	0	0	**0**
CORONEL_GNL_B	0	0	0	0	0	0	0	0	0	0	0	0	0	0	0	0	0	0	0	0	0	0	0	0	**0**
SANTAMARIA_CAR	374	374	374	374	374	374	374	374	374	374	374	374	374	374	374	374	374	374	374	374	374	374	374	374	**8976**
BOCAMINA-2_CAR	325	325	325	325	325	325	325	306	319	325	325	325	325	325	325	325	325	325	325	325	325	325	325	325	**7775**
HORCONES_DIESEL	0	0	0	0	0	0	0	0	0	0	0	0	0	0	0	0	0	0	0	0	0	0	0	0	**0**
ARAUCO_COGEN	0	0	0	0	0	0	0	0	0	0	0	0	0	0	0	0	0	0	0	0	0	0	0	0	**0**
LAUTARO-1_BL1_COGEN	22	22	22	22	22	22	22	22	22	22	22	22	22	22	22	22	22	22	22	22	22	22	22	22	**528**
LAUTARO-1_BL1+BL2_COGEN	4	4	4	4	4	4	4	4	4	4	4	4	4	4	4	4	4	4	4	4	4	4	4	4	**96**
LAUTARO-2_BL1_COGEN	0	0	0	0	0	0	0	0	0	0	0	0	0	0	0	0	0	0	0	0	0	0	0	0	**0**
LAUTARO-2_BL1+BL2_COGEN	0	0	0	0	0	0	0	0	0	0	0	0	0	0	0	0	0	0	0	0	0	0	0	0	**0**
VALDIVIA_BL1_COGEN_EUCA	4	4	4	4	4	4	4	4	4	4	4	4	4	4	4	4	4	4	4	4	4	4	4	4	**96**
VALDIVIA_BL1_COGEN_PINO	0	0	0	0	0	0	0	0	0	0	0	0	0	0	0	0	0	0	0	0	0	0	0	0	**0**
VALDIVIA_BL1+BL2_COGEN_EUCA	8	8	8	8	8	8	8	8	8	8	8	8	8	8	8	8	8	8	8	8	8	8	8	8	**192**
VALDIVIA_BL1+BL2_COGEN_PINO	0	0	0	0	0	0	0	0	0	0	0	0	0	0	0	0	0	0	0	0	0	0	0	0	**0**
VALDIVIA_BL1+BL2+BL3_COGEN_EUCA	5	5	5	5	5	5	5	5	5	5	5	5	5	5	5	5	5	5	5	5	5	5	5	5	**120**
VALDIVIA_BL1+BL2+BL3_COGEN_PINO	0	0	0	0	0	0	0	0	0	0	0	0	0	0	0	0	0	0	0	0	0	0	0	0	**0**

Periodo Desde: 27-12-2021 31-12-2021

COORDINADOR ELÉCTRICO NACIONAL	Programación Diaria del Sistema Eléctrico Nacional																								
lunes, 27 de diciembre de 2021	1	2	3	4	5	6	7	8	9	10	11	12	13	14	15	16	17	18	19	20	21	22	23	24	
Costos Operación	326	321	318	316	316	305	316	303	256	259	266	272	260	257	258	255	255	255	250	327	371	396	393	394	**7.247**
Costos Encendido/Detención	1	0	0	0	0	1	2	0	2	1	0	1	0	0	1	0	0	0	0	2	15	1	0	0	**27**
Costos Totales [kUSD]	**327**	**321**	**318**	**316**	**316**	**306**	**317**	**303**	**258**	**260**	**266**	**273**	**260**	**257**	**258**	**255**	**255**	**255**	**251**	**330**	**387**	**397**	**393**	**395**	**7.274**
Costo Marginal Quillota 220 kV	**94,5**	**94,4**	**86,9**	**93,4**	**93,3**	**86,7**	**85,2**	**85,7**	**77,7**	**81,3**	**81,1**	**82,2**	**83,6**	**0,1**	**87,1**	**87,0**	**87,0**	**80,3**	**73,1**	**84,4**	**94,7**	**94,9**	**94,9**	**94,9**	**83,52**
Pérdidas [MWh]	216	207	201	198	197	199	200	210	227	241	251	257	260	261	262	264	264	259	249	243	236	244	241	231	**5.619**
Consumos Propios [MWh]	398	398	398	398	398	399	398	398	397	399	399	400	400	400	400	400	400	400	399	400	406	407	407	407	**9.604**
Demanda Total [MWh]	8646	8279	8040	7923	7887	7921	8069	8422	9093	9662	10025	10238	10345	10435	10489	10524	10548	10351	9937	9691	9866	10182	10046	9621	**226.239**
Generación Total [MWh]	**9260**	**8884**	**8639**	**8519**	**8482**	**8519**	**8667**	**9030**	**9717**	**10303**	**10675**	**10894**	**11004**	**11096**	**11150**	**11187**	**11212**	**11010**	**10585**	**10335**	**10508**	**10834**	**10694**	**10259**	**241.463**

VALDIVIA_BL1+BL2+BL3+BL4_COGEN_EUCA	7	1	0	0	0	5	17	29	40	40	40	40	40	40	40	40	40	40	40	40	40	40	40	40	**699**
VALDIVIA_BL1+BL2+BL3+BL4_COGEN_PINO	0	0	0	0	0	0	0	0	0	0	0	0	0	0	0	0	0	0	0	0	0	0	0	0	**0**
ANTILHUE-1_DIESEL	0	0	0	0	0	0	0	0	0	0	0	0	0	0	0	0	0	0	0	0	0	0	0	0	**0**
ANTILHUE-2_DIESEL	0	0	0	0	0	0	0	0	0	0	0	40	40	40	40	40	40	40	0	0	0	0	0	0	**280**
CALLECALLE_DIESEL	0	0	0	0	0	0	0	0	0	0	0	0	0	0	0	0	0	0	0	0	0	0	0	0	**0**
CHUYACA_DIESEL	1	1	1	1	1	1	1	1	1	7	12	12	1	1	12	12	12	12	10	5	6	9	9	9	**142**
TRAPEN_DIESEL	13	0	0	0	0	0	0	8	40	72	72	72	71	72	72	72	72	72	72	72	72	72	72	72	**1141**
DEGAN_DIESEL	0	0	0	0	0	0	0	0	0	0	3	10	0	0	20	20	15	1	0	0	0	6	16	0	**90**
DEGAN2-NAVE4_DIESEL	0	0	0	0	0	0	0	0	0	0	0	0	0	0	0	0	0	0	0	0	0	0	0	0	**0**
DEGAN2-NAVE5_DIESEL	0	0	0	0	0	0	0	0	0	0	0	0	0	0	2	0	0	0	0	0	0	0	0	0	**2**
TRINCAO_DIESEL	16	16	11	9	11	16	16	16	16	16	16	16	16	16	16	16	16	16	16	16	16	16	16	16	**371**
CHILOE_DIESEL	0	0	0	0	0	0	0	0	0	0	9	9	1	1	9	9	9	9	1	1	2	9	9	6	**86**

Embalses y Reguladas	1	2	3	4	5	6	7	8	9	10	11	12	13	14	15	16	17	18	19	20	21	22	23	24	Total
Total	**1922**	**1602**	**1401**	**1302**	**1301**	**1384**	**1507**	**1252**	**1106**	**936**	**936**	**939**	**983**	**983**	**967**	**1076**	**1086**	**996**	**978**	**1305**	**1978**	**2285**	**2210**	**1943**	**32.379**
RAPEL-1	0	0	0	0	0	0	0	0	0	0	0	0	0	0	0	0	0	0	0	0	0	0	0	0	**0**
RAPEL-2	0	0	0	0	0	0	0	0	0	0	0	0	0	0	0	0	0	0	0	0	0	0	0	0	**0**
RAPEL-3	0	0	0	0	0	0	0	0	0	0	0	0	0	0	0	0	0	0	0	0	0	0	0	0	**0**
RAPEL-4	0	0	0	0	0	0	0	0	0	0	0	0	0	0	0	0	0	0	0	0	0	0	0	0	**0**
RAPEL-5	0	0	0	0	0	0	0	0	0	0	0	0	0	0	0	0	0	0	0	0	0	0	0	0	**0**
CIPRESES-1	25	0	5	25	0	0	0	0	0	0	0	0	0	0	0	0	0	0	0	0	25	25	25	25	**156**
CIPRESES-2	0	0	0	0	0	0	0	0	0	0	0	0	0	0	0	0	0	0	0	0	0	0	0	0	**0**
CIPRESES-3	20	18	5	3	16	0	0	0	0	0	0	0	0	0	0	0	0	0	0	0	20	20	20	20	**143**
OJOSDEAGUA	5	5	5	5	5	5	5	5	5	5	5	5	5	5	5	5	5	5	5	5	5	5	5	5	**115**
LAMINA	26	26	26	26	26	26	26	26	26	26	26	26	26	26	26	26	26	26	26	26	26	26	26	26	**614**
ISLA	68	60	57	63	59	55	55	55	55	55	55	55	55	54	55	54	54	54	55	55	68	68	68	68	**1395**
CURILLINQUE	76	66	64	70	66	60	60	60	60	60	60	60	60	60	60	60	60	60	60	60	76	76	76	76	**1548**
LOMAALTA	33	29	27	30	28	26	26	26	26	26	26	26	26	26	26	26	26	26	26	26	33	33	33	33	**667**
LOSHIERROS	4	4	4	4	4	4	4	4	4	4	4	4	4	4	4	4	4	4	4	4	4	4	4	4	**96**
LOSHIERROS-2	1	1	1	1	1	1	1	1	1	1	1	1	1	1	1	1	1	1	1	1	1	1	1	1	**24**
PEHUENCHE-1	139	139	139	139	139	139	139	139	0	0	0	0	0	0	0	0	0	0	0	162	139	193	144	167	**1913**
PEHUENCHE-2	139	139	139	0	0	139	139	0	0	0	0	0	0	0	0	0	0	0	0	0	234	144	221	139	**1430**
COLBUN-1	146	0	0	110	110	110	110	0	0	0	0	0	0	0	0	110	110	0	0	0	110	110	110	100	**1236**
COLBUN-2	110	110	110	0	0	0	110	110	110	0	0	0	0	0	0	0	0	0	0	0	172	100	0	0	**932**
MACHICURA-1	21	21	21	21	21	21	21	21	21	21	21	21	21	21	21	21	21	21	21	21	21	21	21	21	**504**
MACHICURA-2	0	0	0	0	0	0	0	0	0	0	0	0	0	0	0	0	0	0	0	0	0	0	0	0	**0**
CHIBURGO	0	16	18	18	18	18	18	18	18	18	18	18	18	18	18	18	18	18	0	0	0	0	0	0	**304**
SANCLEMENTE	3	3	3	3	3	3	3	3	3	3	3	3	3	3	3	3	3	3	3	3	3	3	3	3	**72**
SANIGNACIO	0	0	0	0	0	0	0	0	0	0	0	0	0	0	0	0	0	0	0	0	0	0	0	0	**0**
ELTORO-1	84	84	84	84	84	84	84	84	68	84	96	106	58	84	84	86	68	58	58	58	84	89	109	84	**1950**
ELTORO-2	58	58	58	84	84	58	58	58	84	68	0	0	84	84	68	84	75	84	84	84	84	54	84	58	**1599**
ELTORO-3	84	84	84	58	58	84	84	84	75	75	110	110	84	78	75	68	84	84	84	84	58	84	33	84	**1894**
ELTORO-4	85	85	85	85	85	85	85	85	85	85	105	96	85	65	85	74	85	85	85	85	85	85	85	85	**2032**
ABANICO	29	29	29	29	29	29	29	29	29	29	29	29	29	29	29	29	29	29	29	29	29	29	29	29	**698**
ANTUCO-1	97	80	80	97	80	97	97	80	80	97	80	80	80	80	53	80	53	97	80	97	80	80	97	80	**2004**
ANTUCO-2	70	87	87	70	87	70	70	87	87	70	87	87	87	87	114	87	114	70	87	70	87	87	70	87	**2011**
RUCUE	98	85	85	85	104	85	95	90	85	85	85	87	90	90	107	85	92	85	85	85	93	86	90	90	**2146**
QUILLECO	42	37	37	37	45	37	41	39	37	37	37	37	39	39	46	37	40	37	37	37	40	37	39	39	**922**
LAJA1	0	0	0	0	0	0	0	0	0	0	0	0	0	0	0	0	0	0	0	0	0	0	0	0	**0**
RALCO-1	95	90	0	0	0	0	0	0	0	0	0	0	0	0	0	0	0	0	0	164	252	225	225	164	**1214**
RALCO-2	207	90	0	0	0	0	0	0	0	0	0	0	0	0	0	0	0	0	0	0	0	303	339	299	**1237**
PALMUCHO	31	31	31	31	31	31	31	31	31	31	31	31	31	31	31	31	31	31	31	31	31	31	31	31	**732**
PANGUE-1	80	80	80	80	80	80	80	80	80	20	20	20	20	20	20	50	50	80	80	80	80	80	80	80	**1500**

Periodo Desde: 27-12-2021 31-12-2021

COORDINADOR ELÉCTRICO NACIONAL	Programación Diaria del Sistema Eléctrico Nacional																								
lunes, 27 de diciembre de 2021	1	2	3	4	5	6	7	8	9	10	11	12	13	14	15	16	17	18	19	20	21	22	23	24	
Costos Operación	326	321	318	316	316	305	316	303	256	259	266	272	260	257	258	255	255	255	250	327	371	396	393	394	**7.247**
Costos Encendido/Detención	1	0	0	0	0	1	2	0	2	1	0	1	0	0	1	0	0	0	0	2	15	1	0	0	**27**
Costos Totales [kUSD]	**327**	**321**	**318**	**316**	**316**	**306**	**317**	**303**	**258**	**260**	**266**	**273**	**260**	**257**	**258**	**255**	**255**	**255**	**251**	**330**	**387**	**397**	**393**	**395**	**7.274**
Costo Marginal Quillota 220 kV	**94,5**	**94,4**	**86,9**	**93,4**	**93,3**	**86,7**	**85,2**	**85,7**	**77,7**	**81,3**	**81,1**	**82,2**	**83,6**	**0,1**	**87,1**	**87,0**	**87,0**	**80,3**	**73,1**	**84,4**	**94,7**	**94,9**	**94,9**	**94,9**	**83,52**
Pérdidas [MWh]	216	207	201	198	197	199	200	210	227	241	251	257	260	261	262	264	264	259	249	243	236	244	241	231	**5.619**
Consumos Propios [MWh]	398	398	398	398	398	399	398	398	397	399	399	400	400	400	400	400	400	400	399	400	406	407	407	407	**9.604**
Demanda Total [MWh]	8646	8279	8040	7923	7887	7921	8069	8422	9093	9662	10025	10238	10345	10435	10489	10524	10548	10351	9937	9691	9866	10182	10046	9621	**226.239**
Generación Total [MWh]	**9260**	**8884**	**8639**	**8519**	**8482**	**8519**	**8667**	**9030**	**9717**	**10303**	**10675**	**10894**	**11004**	**11096**	**11150**	**11187**	**11212**	**11010**	**10585**	**10335**	**10508**	**10834**	**10694**	**10259**	**241.463**

PANGUE-2	0	0	0	0	0	0	0	0	0	0	0	0	0	0	0	0	0	0	0	0	0	0	0	0	**0**
ANGOSTURA-1	0	0	0	0	0	0	0	0	0	0	0	0	0	0	0	0	0	0	0	0	0	0	0	0	**0**
ANGOSTURA-2	0	0	0	0	0	0	0	0	0	0	0	0	0	0	0	0	0	0	0	0	0	140	96	0	**236**
ANGOSTURA-3	47	47	39	45	39	39	39	39	39	39	39	39	39	39	39	39	39	39	39	39	39	47	47	47	**973**
CANUTILLAR-1	0	0	0	0	0	0	0	0	0	0	0	0	0	0	0	0	0	0	0	0	0	0	0	0	**0**
CANUTILLAR-2	0	0	0	0	0	0	0	0	0	0	0	0	40	40	0	0	0	0	0	0	0	0	0	0	**80**

ANEXO Nº2

Detalle de la generación real del día 27 de diciembre de 2021

RESUMEN DIARIO DE OPERACION DEL SEN

27-12-2021 27-12-2021

	1	2	3	4	5	6	7	8	9	10	11	12	13	14	15	16	17	18	19	20	21	22	23	24	TOT.DIA	DMAX.	DMED.
																									MWh	MWh/h	MWh/h
CHAPIQUINA	8,0	6,8	8,0	6,4	6,8	7,0	7,0	7,0	7,0	7,0	6,8	5,2	5,0	4,7	4,5	4,5	4,0	4,0	4,0	4,0	7,1	8,0	8,0	8,0	148,8	8,0	6,2
COSAPILLA	0,5	0,5	0,5	0,5	0,5	0,5	0,5	0,5	0,5	0,5	0,5	0,5	0,5	0,5	0,5	0,5	0,5	0,5	0,5	0,5	0,5	0,5	0,5	0,5	11,7	0,5	0,5
ELTORON2	1,0	1,0	1,0	1,0	1,0	1,0	1,0	1,0	1,0	0,5	0,0	0,6	1,0	1,0	1,0	1,0	1,0	1,0	1,0	1,0	1,0	1,0	1,0	1,0	22,9	1,0	1,0
CAVANCHA	1,9	1,9	1,9	1,9	1,9	1,9	1,9	1,9	1,9	1,9	1,5	1,8	1,9	1,9	1,9	1,9	1,9	1,9	1,9	1,9	1,9	1,9	1,9	1,9	45,6	1,9	1,9
ALTOHOSPICIO	1,0	1,0	1,0	1,0	1,0	1,0	1,0	1,0	1,0	0,7	1,0	1,0	1,0	1,0	1,0	1,0	1,0	1,0	1,0	1,0	1,0	1,0	1,0	1,0	22,8	1,0	1,0
SANTAROSA	0,4	0,5	0,5	0,5	0,5	0,5	0,5	0,5	0,5	0,4	0,5	0,5	0,5	0,5	0,5	0,5	0,5	0,5	0,5	0,5	0,5	0,5	0,5	0,5	11,4	0,5	0,5
RIOHUASCO	1,2	1,2	1,2	1,2	1,2	1,2	1,1	1,2	1,2	1,2	1,2	1,2	1,2	1,1	1,2	1,1	1,2	1,1	1,2	1,1	1,2	1,2	1,2	1,2	28,3	1,2	1,2
PUCLARO	0,0	0,0	0,0	0,0	0,0	0,0	0,0	0,0	0,0	0,0	0,0	0,0	0,0	0,0	0,0	0,0	0,0	0,0	0,0	0,0	0,0	0,0	0,0	0,0	0,0	0,0	0,0
LOSMOLLES	7,0	1,0	0,0	0,0	0,0	0,0	0,0	0,0	0,0	0,0	0,0	0,0	0,0	0,0	0,0	0,0	0,0	0,0	5,0	6,0	6,0	6,0	3,0	0,0	34,0	7,0	1,4
LAPALOMA	0,3	0,3	0,3	0,3	0,3	0,3	0,3	0,3	0,3	0,3	0,3	0,3	0,3	0,3	0,3	0,3	0,3	0,3	0,1	0,1	0,1	0,1	0,1	0,1	6,3	0,3	0,3
CH-HORNITOS	0,0	1,4	3,0	2,4	2,7	4,8	4,0	2,9	3,0	3,3	3,4	3,4	3,4	3,4	3,4	3,4	3,4	3,4	3,4	3,4	3,6	3,7	3,7	3,7	76,2	4,8	3,2
JUNCALITO	0,0	0,0	0,0	0,0	0,0	0,0	0,0	0,0	0,0	0,0	0,0	0,0	0,0	0,0	0,0	0,0	0,0	0,0	0,0	0,0	0,0	0,0	0,0	0,0	0,0	0,0	0,0
ELTARTARO	0,0	0,0	0,0	0,0	0,0	0,0	0,0	0,0	0,0	0,0	0,0	0,0	0,0	0,0	0,0	0,0	0,0	0,0	0,0	0,0	0,0	0,0	0,0	0,0	0,0	0,0	0,0
JUNCAL	22,5	22,0	20,2	17,1	14,1	10,5	4,6	5,4	11,4	12,1	12,4	16,6	20,9	21,3	21,0	20,8	20,7	20,9	22,6	23,1	22,0	21,4	21,1	20,2	424,9	23,1	17,7
BLANCO	50,1	46,3	43,4	40,8	38,2	36,1	34,0	32,8	31,6	30,4	29,4	28,8	28,3	28,9	43,6	53,1	53,3	50,1	53,3	52,9	52,7	52,8	51,0	47,4	1009,3	53,3	42,1
LOSQUILOS	24,9	24,5	25,7	24,4	23,9	23,0	22,7	23,9	21,2	20,6	21,7	21,6	24,0	25,2	27,5	26,9	27,1	27,0	27,8	29,2	28,6	27,1	27,0	26,9	602,4	29,2	25,1
CHACABUQUITO	15,2	15,2	14,7	15,5	15,3	14,7	14,3	13,9	13,9	13,8	12,8	12,4	13,0	13,5	14,4	14,6	14,6	14,5	16,0	16,9	17,2	18,0	17,4	16,8	358,6	18,0	14,9
SAUCEANDES	0,4	0,4	0,4	0,4	0,4	0,4	0,4	0,4	0,4	0,4	0,4	0,4	0,4	0,4	0,4	0,4	0,4	0,4	0,4	0,4	0,4	0,4	0,4	0,4	10,1	0,4	0,4
CARENA	7,1	7,3	7,2	7,4	7,5	7,4	7,5	7,4	7,5	7,3	7,5	7,5	7,3	7,3	7,5	7,3	7,4	7,7	7,7	7,6	6,9	7,2	7,5	7,3	177,3	7,7	7,4
MINI_ARRAYAN	0,1	0,1	0,1	0,1	0,0	0,0	0,0	0,2	0,6	0,6	0,5	0,5	0,5	0,5	0,5	0,5	0,5	0,5	0,5	0,2	0,0	0,0	0,0	0,0	6,6	0,6	0,3
ALFALFAL	0,0	0,0	0,0	0,0	0,0	0,0	0,0	0,0	0,0	0,0	0,0	0,0	0,0	0,0	0,0	0,0	0,0	0,0	0,0	0,0	0,0	0,0	0,0	0,0	0,0	0,0	0,0
ALFALFAL-2	0,0	0,0	0,0	0,0	0,0	0,0	0,0	0,0	0,0	0,0	0,0	0,0	0,0	0,0	0,0	0,0	0,0	0,0	0,0	0,0	0,0	0,0	0,0	0,0	0,0	0,0	0,0
LAS-LAJAS	0,0	0,0	0,0	0,0	0,0	0,0	0,0	0,0	0,0	0,0	0,0	0,0	0,0	0,0	0,0	0,0	0,0	0,0	0,0	0,0	0,0	0,0	0,0	0,0	0,0	0,0	0,0
MAITENES	9,6	9,4	9,5	9,4	9,5	9,5	9,5	9,5	9,4	9,9	9,5	9,6	9,4	9,1	8,8	8,9	9,2	9,2	9,5	9,8	9,4	9,3	9,4	9,5	225,6	9,9	9,4
LABIFURCADA	0,2	0,2	0,2	0,2	0,2	0,2	0,2	0,2	0,2	0,2	0,2	0,2	0,2	0,2	0,2	0,2	0,2	0,2	0,2	0,2	0,2	0,2	0,2	0,2	4,6	0,2	0,2
CALIBORO	0,9	0,9	0,9	0,9	0,9	0,9	0,9	0,9	0,9	0,9	0,9	0,9	0,9	0,7	0,9	1,0	1,0	1,0	0,9	0,9	0,9	0,9	0,9	0,9	22,0	1,0	0,9
MALLARAUCO	2,7	2,7	2,7	2,6	2,6	2,7	2,5	2,5	2,5	2,6	2,7	2,7	2,7	2,6	2,6	2,6	2,6	2,7	2,7	2,6	2,6	2,6	2,6	2,6	63,0	2,7	2,6
COYA	0,0	0,0	0,0	0,0	0,0	0,0	0,0	0,0	0,0	0,0	0,0	0,0	0,0	0,0	0,0	0,0	0,0	0,0	0,0	0,0	0,0	0,0	0,0	0,0	0,0	0,0	0,0
CHACAYES	68,1	67,8	67,6	69,0	69,6	66,5	68,0	65,0	62,7	70,5	52,6	52,1	50,9	34,6	56,5	57,3	57,7	56,0	58,2	21,1	0,0	28,4	42,1	50,3	1292,6	70,5	53,9
SAUZAL	68,6	68,1	66,4	62,8	64,0	62,7	66,3	68,0	62,6	59,0	57,7	55,8	64,2	58,0	55,1	52,2	52,4	55,1	66,4	68,6	72,5	67,4	71,1	69,1	1514,2	72,5	63,1
SAUZAL 60 HZ	0,0	0,0	0,0	0,0	0,0	0,0	0,0	0,0	0,0	0,0	0,0	0,0	0,0	0,0	0,0	0,0	0,0	0,0	0,0	0,0	0,0	0,0	0,0	0,0	0,0	0,0	0,0
SAUZALITO	11,0	11,0	10,9	10,8	11,0	10,8	10,8	10,9	10,8	10,5	10,5	10,2	7,2	10,6	10,4	10,0	10,1	10,1	10,7	11,0	10,8	10,8	10,9	10,9	252,7	11,0	10,5
LA-COMPANIA-II	1,6	1,6	1,6	1,6	1,6	1,6	1,6	1,6	1,6	1,6	1,6	1,6	1,6	1,5	1,5	1,6	1,6	1,6	1,6	1,6	1,6	1,6	1,6	1,6	37,7	1,6	1,6
LAHIGUERA	110,4	112,7	118,0	128,3	129,0	126,6	117,5	116,0	106,8	108,6	100,8	102,2	107,3	110,2	112,9	118,3	122,9	122,3	124,7	129,4	119,5	126,8	131,2	126,5	2828,9	131,2	117,9
LACONFLUENCIA	95,9	82,2	92,7	99,9	101,0	100,0	100,5	98,7	94,9	102,0	78,8	78,4	80,5	79,5	77,7	86,4	104,8	105,4	104,3	124,6	124,6	122,0	114,8	105,4	2355,0	124,6	98,1
ELPASO	21,3	19,7	16,9	19,5	12,6	10,9	9,6	11,0	15,1	14,9	11,8	10,2	11,2	23,3	39,5	48,8	55,8	58,1	48,4	43,6	55,7	39,6	30,1	24,2	651,8	58,1	27,2
SANANDRES	42,3	42,2	42,2	42,2	42,2	42,2	42,2	42,3	42,2	42,0	42,1	42,1	42,3	42,3	42,3	42,3	42,3	42,3	42,3	42,3	42,3	42,3	42,3	42,3	1013,8	42,3	42,2
CONVENTOVIEJO	4,7	4,7	4,7	4,7	4,7	4,7	4,7	4,7	4,7	4,7	4,7	4,7	4,7	4,7	4,7	4,7	4,8	4,8	4,8	4,8	4,8	4,8	4,8	4,8	113,1	4,8	4,7
LAMONTANA-1	0,1	0,1	0,1	0,1	0,1	0,0	0,0	0,0	0,0	0,0	0,0	0,0	0,0	0,0	0,0	0,0	0,0	0,0	0,0	0,0	0,0	0,0	0,0	0,0	0,4	0,1	0,0
LAMONTANA-2	0,0	0,0	0,0	0,0	0,0	0,0	0,0	0,0	0,0	0,0	0,0	0,0	0,0	0,0	0,0	0,0	0,0	0,0	0,0	0,0	0,0	0,0	0,0	0,0	0,0	0,0	0,0
CUMPEO	1,9	2,2	2,3	2,3	2,3	2,3	2,3	2,3	2,3	2,0	2,3	2,2	2,0	2,1	2,1	2,1	2,1	2,1	2,1	1,9	2,1	1,7	2,2	2,1	51,3	2,3	2,1
CORRALES	2,9	3,0	3,0	2,9	3,0	2,9	2,9	2,9	2,9	3,0	3,0	2,9	3,0	2,9	3,0	3,0	2,9	2,9	2,9	3,0	2,9	2,9	3,0	2,9	70,6	3,0	2,9
ROBLERIA	1,7	1,7	1,7	1,7	1,7	1,7	1,7	1,7	1,7	1,7	1,8	1,7	1,7	1,7	1,7	1,8	1,7	1,7	1,7	1,7	1,7	1,7	1,7	1,7	41,4	1,8	1,7
LIRCAY	16,8	16,8	16,8	16,8	16,8	16,7	16,7	16,7	16,7	16,8	16,7	16,7	16,8	16,7	16,7	16,7	16,7	16,7	16,7	16,6	16,1	15,9	15,9	15,6	398,1	16,8	16,6
MARIPOSAS	2,8	2,8	2,8	2,8	2,8	2,8	2,8	2,8	2,8	2,8	2,8	2,8	2,8	2,8	2,8	2,8	2,8	2,7	2,5	2,2	2,1	2,1	2,1	2,3	63,6	2,8	2,7
PROVIDENCIA	1,2	1,2	1,2	1,2	1,2	1,2	1,2	1,2	1,2	1,2	1,2	1,2	1,2	1,2	1,2	1,2	1,2	1,2	2,2	3,0	2,9	2,7	2,5	2,5	37,4	3,0	1,6
MCHDOSAL	0,0	0,0	0,0	0,0	0,0	0,0	0,0	0,0	0,0	0,0	0,0	0,0	0,0	0,0	0,0	0,0	0,0	0,0	0,0	0,0	0,0	0,0	0,0	0,0	0,0	0,0	0,0
PURISIMA	0,1	0,1	0,2	0,2	0,2	0,2	0,2	0,2	0,1	0,1	0,1	0,1	0,1	0,1	0,1	0,1	0,1	0,1	0,1	0,1	0,1	0,1	0,1	0,1	3,2	0,2	0,1
ELGALPON	0,4	0,4	0,4	0,4	0,4	0,4	0,4	0,4	0,4	0,4	0,4	0,4	0,4	0,4	0,4	0,4	0,4	0,4	0,4	0,4	0,4	0,4	0,4	0,4	10,1	0,4	0,4
RIOCOLORADO	3,3	3,3	3,4	3,4	3,4	3,5	3,5	3,5	3,5	3,4	3,4	3,4	3,4	3,3	3,3	3,2	3,2	3,2	3,0	2,9	3,1	3,1	3,1	3,1	78,9	3,5	3,3
ITATA	0,0	0,0	0,0	0,0	0,0	0,0	0,0	0,0	0,0	0,0	0,0	0,0	0,0	0,0	0,0	0,0	0,0	0,0	0,0	0,0	0,0	0,0	0,0	0,0	0,0	0,0	0,0
ELDIUTO	2,6	2,6	2,7	2,6	2,6	2,6	2,6	2,6	2,6	2,6	2,7	2,7	2,7	2,7	2,7	2,7	2,7	2,6	2,6	2,6	2,6	2,6	2,7	2,6	63,5	2,7	2,6
BUREO	0,0	0,0	0,0	0,0	0,0	0,0	0,0	0,0	0,0	0,0	0,0	0,0	0,0	0,0	0,0	0,0	0,0	0,0	0,0	0,0	0,0	0,0	0,0	0,0	0,0	0,0	0,0
AILLIN	1,1	1,1	1,1	1,1	1,1	1,1	1,1	1,1	1,1	1,1	1,1	1,1	1,1	1,1	1,0	1,0	1,0	1,0	1,0	1,0	1,0	1,0	1,0	1,0	25,6	1,1	1,1
MUNILQUE-1	0,3	0,3	0,3	0,3	0,3	0,3	0,3	0,3	0,3	0,3	0,3	0,3	0,3	0,3	0,2	0,1	0,3	0,3	0,3	0,3	0,3	0,3	0,3	0,3	7,0	0,3	0,3
MUNILQUE-2	0,3	0,3	0,3	0,3	0,3	0,3	0,3	0,3	0,3	0,3	0,3	0,3	0,3	0,3	0,3	0,3	0,2	0,0	0,2	0,4	0,4	0,3	0,3	0,3	7,5	0,4	0,3
BOQUIAMARGO	0,0	0,0	0,0	0,0	0,0	0,0	0,0	0,0	0,0	0,0	0,0	0,0	0,0	0,0	0,0	0,0	0,0	0,0	0,0	0,0	0,0	0,0	0,0	0,0	0,0	0,0	0,0
ELMIRADOR	0,1	0,1	0,2	0,2	0,2	0,2	0,2	0,2	0,2	0,2	0,2	0,2	0,2	0,2	0,1	0,1	0,1	0,1	0,1	0,1	0,2	0,1	0,1	0,1	3,5	0,2	0,1
LLAUQUEREO	0,0	0,0	0,0	0,0	0,0	0,0	0,0	0,0	0,0	0,0	0,0	0,0	0,0	0,0	0,0	0,0	0,0	0,0	0,0	0,0	0,0	0,0	0,0	0,0	0,0	0,0	0,0
PEUCHEN	31,4	31,1	28,0	20,7	2,1	0,0	0,0	0,0	0,0	0,0	0,0	0,0	0,0	0,0	0,0	0,0	0,0	0,0	0,0	0,0	47,6	60,1	59,3	40,7	321,0	60,1	13,4
MAMPIL	28,6	22,2	19,3	18,0	18,0	11,3	3,5	0,0	0,0	0,0	0,0	0,0	0,0	0,0	0,0	1,9	9,0	0,0	0,0	0,0	0,0	21,9	29,5	31,3	214,3	31,3	8,9
LOSPADRES	0,0	0,0	0,0	0,0	0,0	0,0	0,0	0,1	0,1	0,1	0,0	0,0	0,0	0,0	0,0	0,0	0,0	0,0	0,0	0,0	0,0	0,0	0,0	0,0	0,6	0,1	0,0
EL-PINAR	0,0	0,0	0,0	0,0	0,0	0,0	0,0	0,0	0,0	0,0	0,0	0,0	0,0	0,0	0,0	0,0	0,0	0,0	0,0	0,0	0,0	0,0	0,0	0,0	0,0	0,0	0,0
QUILLAILEO	0,3	0,3	0,3	0,3	0,3	0,3	0,3	0,3	0,3	0,1	0,2	0,2	0,2	0,2	0,2	0,2	0,2	0,2	0,2	0,2	0,3	0,3	0,3	0,2	6,1	0,3	0,3
MULCHEN	0,0	0,2	0,2	0,2	0,0	0,0	0,2	0,2	0,2	0,0	0,0	0,1	0,3	0,2	0,0	0,0	0,0	0,3	0,2	0,2	0,0	0,0	0,1	0,3	3,0	0,3	0,1
EL-ATAJO	1,0	1,0	1,0	1,0	0,9	0,9	0,9	0,9	1,0	1,0	0,9	1,0	1,0	0,9	0,9	0,8	0,9	0,9	0,5	0,6	0,9	0,9	0,8	0,9	21,4	1,0	0,9
RIOTRUENO	0,1	0,6	0,5	0,1	1,1	0,0	0,8	0,3	0,3	0,8	0,0	1,2	0,0	0,6	0,6	0,2	0,9	0,0	1,1	0,1	0,6	0,5	0,1	1,0	11,5	1,2	0,5
RENAICO	0,1	0,1	0,1	0,1	0,1	0,1	0,1	0,1	0,1	0,1	0,1	0,1	0,1	0,1	0,1	0,1	0,1	0,1	0,1	0,1	0,1	0,1	0,1	0,1	1,5	0,1	0,1
ALTORENAICO	1,0	1,0	1,0	1,0	1,0	1,0	1,0	1,0	1,0	1,0	1,0	1,0	1,0	1,0	1,0	1,0	1,0	1,0	1,0	1,0	1,0	1,0	1,0	1,0	24,0	1,0	1,0
RIOPICOIQUEN	2,3	2,3	2,2	2,2	2,1	1,9	1,9	2,1	2,1	2,0	2,0	1,9	1,9	2,1	2,0	2,1	2,1	1,9	2,1	1,9	2,2	2,2	2,2	2,2	49,4	2,3	2,1
ELMANZANO	0,0	0,0	0,0	0,0	0,0	0,0	0,0	0,0	0,0	0,0	0,0	0,0	0,0	0,0	0,0	0,0	0,0	0,0	0,0	0,0	0,0	0,0	0,0	0,0	0,2	0,0	0,0
TRUFUL-TRUFUL	0,8	0,8	0,8	0,8	0,8	0,8	0,8	0,8	0,8	0,8	0,8	0,8	0,8	0,8	0,8	0,8	0,8	0,8	0,8	0,8	0,8	0,8	0,8	0,4	18,8	0,8	0,8
MOLINERAVILLARRICA	0,3	0,3	0,3	0,3	0,3	0,3	0,3	0,1	0,0	0,0	0,0	0,0	0,0	0,0	0,0	0,0	0,0	0,0	0,0	0,0	0,0	0,0	0,0	0,1	2,6	0,3	0,1
CARILAFQUEN	11,6	11,0	11,0	11,0	11,0	11,0	11,0	10,7	10,4	10,5	10,5	10,5	11,5	12,6	12,9	13,5	13,5	13,7	13,5	13,3	12,8	12,5	12,2	11,7	283,9	13,7	11,8
MALALCAHUELLO	0,8	0,8	0,8	0,8	0,8	0,8	0,8	0,8	0,8	0,8	0,8	0,8	0,8	0,8	0,8	0,8	0,8	0,8	0,8	0,8	0,8	0,8	0,8	0,8	19,2	0,8	0,8
TRAILELFU	0,2	0,2	0,2	0,2	0,2	0,2	0,2	0,2	0,2	0,2	0,2	0,2	0,2	0,2	0,2	0,2	0,2	0,2	0,2	0,2	0,2	0,2	0,2	0,2	4,7	0,2	0,2
ALLIPEN	2,5	2,5	2,5	2,5	2,5	2,5	2,6	2,6	2,6	2,5	2,5	2,6	2,6	2,6	2,6	2,4	2,1	2,1	2,5	2,6	2,5	2,5	2,5	2,5	59,9	2,6	2,5
DONGUIL	0,0	0,0	0,0	0,0	0,0	0,0	0,0	0,0	0,0	0,0	0,0	0,0	0,0	0,0	0,0	0,0	0,0	0,0	0,0	0,0	0,0	0,0	0,0	0,0	0,0	0,0	0,0
MAISAN	0,1	0,1	0,1	0,1	0,1	0,1	0,1	0,1	0,1	0,1	0,1	0,1	0,1	0,1	0,1	0,1	0,1	0,1	0,1	0,1	0,1	0,1	0,1	0,1	2,8	0,1	0,1
ELCANELO	0,0	0,0	0,0	0,0	0,0	0,0	0,0	0,0	0,0	0,0	0,0	0,0	0,0	0,0	0,0	0,0	0,0	0,0	0,0	0,0	0,0	0,0	0,0	0,0	0,0	0,0	0,0
ELAGRIO	0,3	0,3	0,2	0,2	0,2	0,2	0,3	0,3	0,3	0,3	0,3	0,3	0,3	0,3	0,3	0,3	0,3	0,3	0,3	0,2	0,3	0,3	0,3	0,3	6,2	0,3	0,3
PILMAIQUEN	16,3	16,2	16,3	16,3	16,3	16,3	16,3	16,3	16,3	16,3	16,3	16,2	16,3	16,3	16,3	16,3	16,3	18,2	18,3	18,3	18,3	18,3	18,3	18,3	404,4	18,3	16,8
RININAHUE	1,0	1,0	0,3	0,1	0,8	1,0	1,0	1,0	1,0	1,0	1,0	1,0	1,0	1,0	1,0	0,3	0,7	1,0	1,0	1,0	1,0	1,0	1,0	1,0	21,5	1,0	0,9
DOSVALLES	0,0	0,0	0,0	0,0	0,0	0,0	0,0	0,0	0,0	0,0	0,0	0,0	0,0	0,0	0,0	0,0	0,0	0,0	0,0	0,0	0,0	0,0	0,0	0,0	0,0	0,0	0,0
PALACIOS	0,5	0,4	0,5	0,5	0,5	0,4	0,5	0,4	0,5	0,5	0,0	0,0	0,0	0,5	0,5	0,5	0,6	2,9	2,6	1,3	0,6	2,2	2,1	1,4	19,8	2,9	0,8
CORRENTOSO	0,0	0,0	0,0	0,0	0,0	0,0	0,0	0,0	0,0	0,0	0,0	0,0	0,0	0,0	0,0	0,0	0,0	0,0	0,0	0,0	0,0	0,0	0,0	0,0	0,0	0,0	0,0
PALMAR	1,6	1,6	1,5	1,5	1,5	1,5	1,5	1,5	1,4	1,3	1,3	1,3	1,3	1,3	1,3	1,3	1,5	1,5	1,5	1,5	1,5	1,5	1,5	1,5	34,8	1,6	1,5
PULELFU	2,8	2,8	2,8	2,8	2,8	2,8	2,8	2,8	2,8	2,9	2,8	2,9	2,9	2,9	2,8	2,8	2,8	2,8	2,9	2,8	2,8	2,8	2,8	2,8	67,7	2,9	2,8
MARIAELENA	0,0	0,0	0,0	0,0	0,0	0,0	0,0	0,0	0,0	0,0	0,0	0,0	0,0	0,0	0,0	0,0	0,0	0,0	0,0	0,0	0,0	0,0	0,0	0,0	0,0	0,0	0,0

RESUMEN DIARIO DE OPERACION DEL SEN

27-12-2021 27-12-2021

	1	2	3	4	5	6	7	8	9	10	11	12	13	14	15	16	17	18	19	20	21	22	23	24	TOT.DIA	DMAX.	DMED.
																									MWh	MWh/h	MWh/h
LOSCOLONOS	0,0	0,0	0,0	0,0	0,0	0,0	0,0	0,0	0,0	0,0	0,0	0,0	0,0	0,0	0,0	0,0	0,0	0,0	0,0	0,0	0,0	0,0	0,0	0,0	0,0	0,0	0,0
CHANLEUFU	0,8	0,8	0,8	0,8	0,8	0,8	0,8	0,8	0,8	0,8	0,8	0,8	0,8	0,8	0,8	0,9	1,1	1,1	1,1	1,0	0,9	1,0	1,0	1,0	21,2	1,1	0,9
CAPULLO	3,5	3,5	3,5	3,5	3,5	3,5	3,5	3,5	3,5	3,5	3,5	3,5	3,5	3,5	3,5	3,5	3,5	3,5	3,5	3,5	3,5	3,5	3,5	3,5	84,0	3,5	3,5
NALCAS	1,8	1,8	1,8	1,8	1,8	1,8	1,8	1,8	1,8	1,8	1,8	1,8	1,8	1,8	1,8	1,8	1,8	1,8	1,8	1,8	1,8	1,8	1,8	1,8	43,5	1,8	1,8
CALLAO	0,1	0,1	0,1	0,1	0,1	0,1	0,1	0,1	0,1	0,1	0,1	0,1	0,1	0,1	0,1	0,1	0,1	0,1	0,1	0,1	0,1	0,1	0,1	0,1	2,5	0,1	0,1
HIDROBONITO-MC1	1,5	1,5	1,5	1,5	1,5	1,5	1,5	1,5	1,1	0,7	0,9	1,3	1,2	1,2	1,1	1,0	1,3	2,0	1,6	1,5	1,5	1,5	1,5	1,5	33,0	2,0	1,4
HIDROBONITO-MC2	0,4	0,4	0,4	0,4	0,4	0,4	0,4	0,4	0,4	0,4	0,4	0,4	0,4	0,4	0,4	0,4	0,4	0,4	0,4	0,4	0,4	0,4	0,4	0,4	10,6	0,4	0,4
HIDROBONITO-MC3	0,4	0,4	0,4	0,3	0,4	0,4	0,4	0,4	0,0	0,0	0,0	0,0	0,0	0,0	0,0	0,0	0,4	0,4	0,3	0,4	0,3	0,4	0,4	0,3	5,7	0,4	0,2
RUCATAYO	17,5	17,4	15,5	15,4	15,4	15,4	15,4	15,4	17,0	17,8	17,4	17,3	17,5	17,4	17,3	17,4	17,3	18,1	20,9	21,0	20,4	21,4	22,2	22,0	429,7	22,2	17,9
LOS-LAGOS	0,0	0,0	0,0	0,0	0,0	0,0	0,0	0,0	0,0	0,0	0,0	0,0	0,0	0,0	0,0	0,0	0,0	0,0	0,0	0,0	0,0	0,0	0,0	0,0	0,0	0,0	0,0
CHILCO	0,0	0,0	0,0	0,0	0,0	0,0	0,0	0,0	0,0	0,0	0,0	0,0	0,0	0,0	0,0	0,0	0,0	0,0	0,0	0,0	0,0	0,0	0,0	0,0	0,0	0,0	0,0
ENSENADA	0,0	0,0	0,0	0,0	0,0	0,0	0,0	0,0	0,0	0,0	0,0	0,0	0,0	0,0	0,0	0,0	0,0	0,0	0,0	0,0	0,0	0,0	0,0	0,0	0,0	0,0	0,0
LAARENA	0,0	0,0	0,0	0,0	0,0	0,0	0,0	0,0	0,0	0,0	0,0	0,0	0,0	0,0	0,0	0,0	0,0	0,0	0,0	0,0	0,0	0,0	0,0	0,0	0,0	0,0	0,0
ELCOLORADO	0,2	0,2	0,2	0,2	0,2	0,2	0,2	0,2	0,2	0,2	0,2	0,2	0,2	0,2	0,2	0,2	0,2	0,2	0,2	0,2	0,2	0,2	0,2	0,2	5,8	0,2	0,2
DONGO	0,2	0,0	0,1	0,2	0,2	0,0	0,1	0,2	0,2	0,0	0,0	0,2	0,2	0,1	0,0	0,2	0,2	0,1	0,0	0,1	0,2	0,2	0,0	0,1	2,6	0,2	0,1
COLLIL	0,0	0,0	0,0	0,0	0,0	0,0	0,0	0,3	0,3	0,3	0,3	0,3	0,0	0,3	0,0	0,1	0,3	0,1	0,0	0,3	0,2	0,0	0,0	0,0	2,8	0,3	0,1
QUELTEHUES	30,3	30,3	30,3	30,3	30,3	30,3	30,2	30,2	30,2	30,2	30,2	29,6	27,3	27,3	29,2	29,2	29,3	29,3	29,4	29,8	29,8	29,8	29,8	29,8	711,6	30,3	29,7
VOLCAN	9,3	9,3	9,3	9,3	9,3	9,3	9,8	9,8	9,8	9,8	9,8	9,7	7,6	7,6	9,0	9,0	9,0	9,0	9,1	8,4	8,4	8,4	8,4	8,4	216,6	9,8	9,0
GUAYACAN	11,6	11,7	11,7	11,7	10,4	11,5	11,3	10,7	10,6	8,5	9,0	10,7	8,5	9,1	8,9	8,9	8,0	7,6	8,1	7,4	8,5	9,0	9,3	9,1	231,7	11,7	9,7
FLORIDA-1	0,0	0,0	0,0	0,0	0,0	0,0	0,0	0,0	0,0	0,0	0,0	0,0	0,0	0,0	0,0	0,0	0,0	0,0	0,0	0,0	0,0	0,0	0,0	0,0	0,0	0,0	0,0
FLORIDA-2	17,1	17,0	18,4	17,9	18,2	18,4	16,0	14,4	13,4	12,7	10,6	9,4	7,0	7,1	8,2	6,5	4,7	3,3	3,7	4,1	2,2	4,5	10,5	16,2	261,5	18,4	10,9
FLORIDA-3	1,3	2,3	2,3	2,3	2,2	2,2	2,2	2,2	2,2	2,3	2,2	2,3	2,3	2,3	2,3	2,2	2,2	2,2	2,2	2,2	2,2	2,2	2,2	2,2	52,7	2,3	2,2
PUNTILLA	16,1	15,6	16,4	16,5	16,5	15,3	15,3	16,7	16,8	14,3	15,0	14,7	13,2	15,6	15,7	13,6	11,3	10,0	12,5	11,4	12,2	12,1	14,6	15,6	347,0	16,8	14,5
EYZAGUIRRE	0,7	0,7	0,7	0,7	0,7	0,7	0,7	0,7	0,7	0,7	0,7	0,7	0,7	0,7	0,7	0,7	0,7	0,7	0,7	0,7	0,7	0,7	0,7	0,7	15,7	0,7	0,7
LASVERTIENTES	0,0	0,0	0,0	0,0	0,0	0,0	0,0	0,0	0,0	0,0	0,0	0,0	0,0	0,0	0,0	0,0	0,0	0,0	0,0	0,0	0,0	0,0	0,0	0,0	0,0	0,0	0,0
ELLLANO	0,9	1,0	1,0	1,0	1,0	1,0	0,8	0,8	0,3	0,0	0,0	0,0	0,0	0,0	0,0	0,0	0,0	0,0	0,1	0,4	0,4	0,5	0,8	0,9	10,8	1,0	0,5
ELRINCON	0,2	0,2	0,2	0,2	0,2	0,2	0,2	0,2	0,2	0,2	0,2	0,2	0,2	0,2	0,2	0,2	0,2	0,2	0,2	0,2	0,2	0,2	0,2	0,2	5,5	0,2	0,2
LOSMORROS	1,0	1,2	1,2	1,3	1,3	1,3	1,4	1,5	1,8	2,3	2,7	2,8	2,9	2,8	2,6	2,2	2,1	1,9	1,4	1,3	1,1	1,0	0,8	1,0	40,8	2,9	1,7
LOSBAJOS	5,3	5,3	5,3	5,3	5,3	5,3	5,3	5,3	5,3	5,3	5,3	5,3	5,3	5,3	5,3	5,3	5,3	4,8	4,1	4,8	4,5	4,4	5,0	5,1	122,6	5,3	5,1
AUXDELMAIPO	4,1	4,5	4,5	4,5	4,5	4,5	4,6	4,5	4,5	4,5	4,5	4,5	4,5	4,3	4,3	4,3	4,0	3,5	3,4	3,4	3,3	3,3	3,4	3,4	98,9	4,6	4,1
PULLINQUE	5,1	5,2	5,4	5,3	5,2	5,1	5,0	5,5	10,3	10,4	10,4	10,3	10,3	10,5	10,5	10,5	11,1	15,4	15,3	15,3	15,3	15,3	15,3	14,4	242,3	15,4	10,1
RECA	0,2	0,2	0,2	0,2	0,2	0,2	0,2	0,2	0,2	0,2	0,2	0,2	0,2	0,2	0,2	0,2	0,2	0,2	0,2	0,2	0,2	0,2	0,2	0,2	4,6	0,2	0,2
PANGUIPULLI	0,0	0,0	0,0	0,0	0,0	0,0	0,0	0,0	0,0	0,0	0,0	0,0	0,0	0,0	0,0	0,0	0,0	0,0	0,0	0,0	0,0	0,0	0,0	0,0	0,0	0,0	0,0
DONAHILDA	0,3	0,3	0,2	0,1	0,1	0,1	0,1	0,2	0,3	0,3	0,2	0,3	0,3	0,3	0,3	0,1	0,1	0,2	0,3	0,3	0,2	0,2	0,2	0,2	4,8	0,3	0,2
MUCHI	0,0	0,0	0,0	0,0	0,0	0,0	0,0	0,0	0,0	0,0	0,0	0,0	0,0	0,0	0,0	0,0	0,0	0,0	0,0	0,0	0,0	0,0	0,0	0,0	0,0	0,0	0,0
LASFLORES	0,0	0,0	0,0	0,0	0,0	0,0	0,0	0,2	0,6	0,5	0,5	0,5	0,5	0,5	0,5	0,1	0,0	0,6	0,5	0,5	0,5	0,5	0,5	0,5	7,6	0,6	0,3
PEHUI	0,0	0,0	0,0	0,0	0,1	0,2	0,1	0,1	0,1	0,2	0,2	0,2	0,2	0,2	0,2	0,2	0,1	0,1	0,1	0,1	0,2	0,2	0,2	0,2	3,4	0,2	0,1
MOCHO	4,2	4,1	4,1	4,0	4,0	3,9	4,0	3,9	3,9	3,9	3,9	3,9	3,9	3,8	3,8	3,8	3,8	3,9	4,0	4,1	4,1	4,2	4,2	4,1	95,5	4,2	4,0
LICAN	0,0	0,0	0,0	0,0	0,0	0,0	0,0	0,0	0,0	0,0	0,0	0,0	0,0	1,9	15,1	17,0	15,5	7,4	0,5	0,0	0,0	0,0	0,0	0,0	57,2	17,0	2,4
CUMBRES	6,4	6,4	6,3	6,3	6,4	6,3	6,3	6,3	6,3	6,3	6,3	6,3	6,2	6,2	6,2	6,2	6,2	6,2	6,1	6,3	6,2	6,2	6,3	6,2	150,4	6,4	6,3
SANTAISABEL	0,5	0,5	0,5	0,5	0,5	0,5	0,5	0,5	0,5	0,5	0,5	0,5	0,5	0,5	0,4	0,4	0,4	0,4	0,4	0,4	0,4	0,4	0,4	0,4	11,0	0,5	0,5
LOSCORRALES-1	0,0	0,0	0,0	0,0	0,0	0,0	0,0	0,0	0,0	0,0	0,0	0,0	0,0	0,0	0,0	0,0	0,0	0,0	0,0	0,0	0,0	0,0	0,0	0,0	0,1	0,0	0,0
LOSCORRALES-2	0,0	0,0	0,0	0,0	0,0	0,0	0,0	0,0	0,0	0,0	0,0	0,0	0,0	0,0	0,0	0,0	0,0	0,0	0,0	0,0	0,0	0,0	0,0	0,0	0,0	0,0	0,0
MSA-1	0,0	0,0	0,0	0,0	0,0	0,0	0,1	0,3	0,3	0,0	0,0	0,0	0,0	0,1	0,1	0,1	0,2	0,0	0,0	0,0	0,0	0,3	0,2	0,1	1,7	0,3	0,1
PICHILONCO	0,0	0,0	0,0	0,0	0,0	0,0	0,0	0,0	0,0	0,0	0,0	0,0	0,0	0,0	0,0	0,0	0,0	0,0	0,0	0,0	0,0	0,0	0,0	0,0	0,0	0,0	0,0
DONWALTERIO	1,1	1,1	1,2	1,3	1,0	0,9	0,9	0,9	0,9	0,9	0,9	1,0	1,0	0,9	0,9	0,9	0,9	0,9	0,9	0,9	0,9	0,9	0,9	0,9	22,9	1,3	1,0
DIGUA	11,6	11,5	11,5	11,5	11,5	11,5	11,5	11,5	11,5	11,5	11,5	11,5	11,5	11,5	11,5	11,5	11,5	11,5	11,5	11,5	11,5	11,4	11,4	11,4	275,7	11,6	11,5
MELO	1,7	1,7	1,7	1,7	1,7	1,7	1,7	1,7	1,7	1,7	1,7	1,7	1,7	1,6	1,5	1,7	1,7	1,7	1,7	1,7	1,7	1,7	1,7	1,7	40,4	1,7	1,7
CONTRA	0,0	0,0	0,0	0,0	0,0	0,0	0,0	0,0	0,0	0,0	0,0	0,0	0,0	0,0	0,0	0,0	0,0	0,0	0,0	0,0	0,0	0,0	0,0	0,0	0,0	0,0	0,0
CURILEUFU	0,0	0,0	0,0	0,0	0,0	0,0	0,0	0,0	0,0	0,0	0,0	0,0	0,0	0,0	0,0	0,0	0,0	0,0	0,0	0,0	0,0	0,0	0,0	0,0	0,0	0,0	0,0
ELARRAYAN	0,0	0,0	0,0	0,0	0,0	0,0	0,0	0,0	0,0	0,0	0,0	0,0	0,0	0,0	0,0	0,0	0,0	0,0	0,0	0,0	0,0	0,0	0,0	0,0	0,0	0,0	0,0
ANCOA	20,9	20,9	20,9	20,9	20,9	20,9	20,5	20,8	18,8	16,4	17,3	15,9	15,4	14,8	15,4	14,2	15,0	14,0	15,0	16,7	22,0	22,4	22,5	22,2	444,6	22,5	18,5
LAVINA	0,5	0,5	0,5	0,5	0,5	0,5	0,5	0,5	0,5	0,5	0,5	0,5	0,5	0,5	0,5	0,5	0,5	0,5	0,5	0,5	0,5	0,5	0,5	0,5	12,3	0,5	0,5
SANTAELENA	0,3	0,3	0,3	0,3	0,3	0,3	0,3	0,3	0,3	0,3	0,3	0,3	0,3	0,3	0,3	0,3	0,3	0,3	0,3	0,3	0,3	0,3	0,3	0,3	6,3	0,3	0,3
TRANQUIL	0,0	0,0	0,0	0,0	0,0	0,0	0,0	0,0	0,0	0,0	0,0	0,0	0,0	0,0	0,0	0,0	0,0	0,0	0,0	0,0	0,0	0,0	0,0	0,0	0,0	0,0	0,0
ELTORO	**290,3**	**281,7**	**279,3**	**282,8**	**301,7**	**300,2**	**301,2**	**297,7**	**295,3**	**303,6**	**281,2**	**285,4**	**296,1**	**290,2**	**278,7**	**284,8**	**287,6**	**274,4**	**282,0**	**301,4**	**287,6**	**281,5**	**292,5**	**277,2**	**6934,5**	**303,6**	**288,9**
ANTUCO	**157,0**	**156,7**	**156,6**	**156,6**	**156,7**	**156,7**	**156,7**	**155,6**	**152,4**	**152,9**	**152,5**	**152,6**	**152,8**	**154,1**	**153,8**	**153,8**	**153,8**	**153,5**	**153,6**	**154,0**	**153,8**	**153,7**	**153,8**	**153,6**	**3707,4**	**157,0**	**154,5**
ABANICO	29,6	29,7	29,6	29,2	29,2	29,1	28,8	28,4	28,8	28,3	28,6	28,0	28,9	28,8	29,0	28,8	28,9	29,3	29,6	29,7	30,7	30,3	30,9	30,2	702,5	30,9	29,3
RUCUE	75,0	74,0	75,0	74,0	75,0	76,0	76,0	75,0	76,0	78,0	75,0	78,0	77,0	78,0	80,0	79,0	73,0	77,0	77,0	80,0	73,0	73,0	74,0	73,0	1821,0	80,0	75,9
QUILLECO	33,0	32,0	32,0	31,0	31,0	31,0	31,0	31,0	31,0	31,0	32,0	32,0	32,0	32,0	33,0	33,0	33,0	33,0	32,0	32,0	32,0	31,0	32,0	31,0	764,0	33,0	31,8
LAJA1	0,0	0,0	0,0	0,0	0,0	0,0	0,0	0,0	0,0	0,0	0,0	0,0	0,0	0,0	0,0	0,0	0,0	0,0	0,0	0,0	0,0	0,0	0,0	0,0	0,0	0,0	0,0
RAPEL	**0,0**	**0,0**	**0,0**	**0,0**	**0,0**	**0,0**	**0,0**	**0,0**	**0,0**	**0,0**	**0,0**	**0,0**	**0,0**	**0,0**	**0,0**	**0,0**	**0,0**	**0,0**	**0,0**	**0,0**	**0,0**	**0,0**	**0,0**	**0,0**	**0,0**	**0,0**	**0,0**
CANUTILLAR	**0,0**	**0,0**	**0,0**	**0,0**	**0,0**	**0,0**	**0,0**	**0,0**	**12,0**	**73,0**	**119,0**	**121,0**	**124,0**	**122,0**	**118,0**	**121,0**	**85,0**	**86,0**	**98,0**	**134,0**	**159,0**	**159,0**	**159,0**	**157,0**	**1847,0**	**159,0**	**77,0**
CIPRESES	**10,6**	**0,5**	**0,1**	**0,0**	**0,0**	**0,0**	**0,0**	**0,0**	**0,0**	**0,0**	**0,0**	**0,0**	**0,0**	**1,8**	**49,8**	**53,6**	**40,5**	**13,3**	**8,1**	**51,5**	**49,9**	**48,3**	**50,9**	**47,4**	**426,1**	**53,6**	**17,8**
OJOSDEAGUA	4,8	4,8	4,8	4,8	4,8	4,8	4,8	4,8	4,8	4,8	4,8	4,8	4,8	4,8	4,8	4,8	4,8	4,8	4,8	4,8	4,8	4,8	4,8	4,8	**115,9**	**4,8**	**4,8**
LAMINA	20,5	20,5	20,5	20,5	20,5	20,5	20,7	21,0	21,0	21,0	21,0	21,0	21,0	21,0	20,4	20,4	20,4	20,4	20,4	20,4	20,4	20,4	20,4	20,4	494,7	21,0	20,6
ISLA	56,9	53,5	53,0	53,3	53,2	53,4	53,1	53,4	53,5	53,7	53,7	53,3	53,5	53,6	63,2	65,8	62,5	56,8	54,8	62,5	63,9	63,9	64,9	64,7	1374,3	65,8	57,3
CURILLINQUE	76,8	65,4	60,9	64,4	59,8	63,2	63,3	61,8	61,6	63,4	62,6	63,3	62,0	62,8	69,0	78,7	77,3	76,5	64,1	68,6	77,9	76,8	76,7	79,9	1636,9	79,9	68,2
LOMAALTA	34,8	30,1	26,0	27,2	25,5	26,0	26,8	26,4	25,7	26,6	26,3	26,9	26,1	26,0	27,6	33,8	34,5	33,9	29,3	27,8	32,8	34,1	33,6	34,6	702,2	34,8	29,3
LOSHIERROS	4,7	4,2	4,2	4,6	4,9	4,7	4,8	4,4	4,0	5,0	4,2	4,3	4,8	4,6	4,1	4,3	4,5	4,0	4,1	5,0	4,4	4,3	4,6	5,5	108,2	5,5	4,5
LOSHIERROS-2	1,0	0,8	0,8	0,8	0,9	0,8	1,0	0,8	0,7	1,0	0,8	0,9	0,9	0,8	0,7	0,8	0,9	0,9	0,0	1,2	0,9	0,8	0,9	0,8	19,9	1,2	0,8
COLBUN	**261,0**	**160,0**	**109,0**	**111,0**	**112,0**	**118,0**	**244,0**	**170,0**	**109,0**	**7,0**	**0,0**	**0,0**	**0,0**	**0,0**	**0,0**	**0,0**	**0,0**	**0,0**	**0,0**	**63,0**	**278,0**	**148,0**	**112,0**	**103,0**	**2105,0**	278,0	87,7
MACHICURA	**20,0**	**20,0**	**20,0**	**20,0**	**20,0**	**20,0**	**20,0**	**20,0**	**20,0**	**20,0**	**20,0**	**20,0**	**20,0**	**20,0**	**20,0**	**20,0**	**20,0**	**20,0**	**20,0**	**20,0**	**20,0**	**20,0**	**20,0**	**20,0**	**480,0**	**20,0**	**20,0**
CHIBURGO	0,0	18,0	18,0	18,0	18,0	18,0	18,0	18,0	18,0	18,0	18,0	18,0	18,0	10,0	9,0	14,0	18,0	18,0	10,0	0,0	0,0	0,0	0,0	0,0	295,0	18,0	12,3
SANCLEMENTE	2,5	2,5	2,5	2,5	2,5	2,5	2,5	2,5	2,3	2,6	3,0	3,4	3,2	3,2	3,2	3,2	3,2	3,2	3,2	3,2	3,2	3,2	3,2	3,2	69,7	3,4	2,9
SANIGNACIO	0,0	0,0	0,0	0,0	0,0	0,0	0,0	0,0	0,0	0,0	0,0	0,0	0,0	0,0	0,0	0,0	0,0	0,0	0,0	0,0	0,0	0,0	0,0	0,0	0,0	0,0	0,0
PEHUENCHE	**276,1**	**268,5**	**265,3**	**136,1**	**136,6**	**237,6**	**267,6**	**132,1**	**1,6**	**0,0**	**0,0**	**0,0**	**0,0**	**10,5**	**75,6**	**0,0**	**0,0**	**0,0**	**21,3**	**191,2**	**333,7**	**306,2**	**367,4**	**272,3**	**3299,8**	**367,4**	**137,5**
RALCO	**224,3**	**76,6**	**0,0**	**0,0**	**0,0**	**0,0**	**42,2**	**103,1**	**0,0**	**0,0**	**0,0**	**0,0**	**0,0**	**0,0**	**0,0**	**0,0**	**0,0**	**0,0**	**2,5**	**168,9**	**242,4**	**306,0**	**324,0**	**303,0**	**1792,9**	**324,0**	**74,7**
PALMUCHO	30,5	30,4	30,4	30,4	30,5	30,4	30,4	30,4	30,4	30,5	30,4	30,4	30,5	30,5	30,5	30,5	30,5	30,5	30,5	30,5	30,5	30,4	30,5	30,4	730,9	30,5	30,5
PANGUE	**85,2**	**82,9**	**82,3**	**83,5**	**84,1**	**82,7**	**82,9**	**81,7**	**81,0**	**21,1**	**19,4**	**19,4**	**19,5**	**19,4**	**19,3**	**19,4**	**22,0**	**59,0**	**81,6**	**87,2**	**83,2**	**81,8**	**84,5**	**80,5**	**1463,7**	**87,2**	**61,0**
ANGOSTURA	**40,0**	**41,0**	**40,0**	**41,0**	**41,0**	**40,0**	**75,0**	**101,0**	**41,0**	**40,0**	**41,0**	**40,0**	**41,0**	**40,0**	**41,0**	**40,0**	**41,0**	**40,0**	**41,0**	**40,0**	**41,0**	**41,0**	**40,0**	**99,0**	**1126,0**	**101,0**	**46,9**
PE-TCHAMMA	0,0	0,0	0,0	1,5	17,1	39,5	72,7	78,6	80,0	33,8	2,6	1,1	15,2	28,5	41,9	56,9	58,4	78,6	112,4	72,2	33,9	5,2	0,0	0,0	830,1	112,4	34,6
PE-SIERRAGORDA	0,0	0,0	0,0	0,1	4,0	15,1	22,1	38,7	49,1	19,4	0,5	1,0	15,6	39,4	64,9	90,9	101,9	106,2	106,8	94,3	54,9	6,5	0,0	0,0	831,2	106,8	34,6
PE-VALLEDELOSVIENTOS	1,7	0,0	0,0	0,0	3,5	3,8	2,5	3,2	4,9	2,4	0,0	0,4	9,5	36,6	39,9	39,9	42,1	44,0	44,0	62,6	69,8	52,5	14,9	0,4	478,5	69,8	19,9
PE-CALAMA	8,2	2,6	0,1	0,0	0,4	7,7	11,1	10,8	8,1	3,8	0,0	0,9	8,4	41,8	44,9	44,9	59,1	72,9	72,9	115,9	139,1	85,6	29,7	2,5	771,2	139,1	32,1
PE-CERRO-TIGRE	0,0	0,0	0,0	0,0	0,2	0,0	0,9	0,0	0,0	0,0	0,0	0,0	22,5	158,3	164,3	159,4	159,7	160,3	161,3	158,4	134,4	104,6	37,3	20,0	1441,6	164,3	60,1
PE-TALTAL	13,8	20,0	26,0	29,1	17,3	19,3	36,0	54,9	33,2	0,9	0,0	0,5	1,9	44,5	50,4	42,7	44,9	56,1	37,6	14,3	11,1	0,4	0,0	0,0	554,8	56,1	23,1
PE-SARCO	0,0	0,2	0,8	0,3	0,0	0,0	0,0	0,0	0,2	3,4	7,6	4,3	2,1	0,9	9,3	15,5	17,3	28,3	31,0	53,2	56,6	33,4	21,1	4,4	289,9	56,6	12,1
PE-SANJUAN	0,0	0,0	0,0	0,0	0,0	0,0	0,0	0,0	0,1	4,7	9,3	5,4	3,0	1,9	9,8	19,6	25,8	42,0	46,9	67,1	59,9	36,7	18,6	5,5	356,3	67,1	14,8

RESUMEN DIARIO DE OPERACION DEL SEN

27-12-2021

27-12-2021

	1	2	3	4	5	6	7	8	9	10	11	12	13	14	15	16	17	18	19	20	21	22	23	24	TOT.DIA MWh	DMAX. MWh/h	DMED. MWh/h
PE-CABOLEONES	0,0	0,0	0,0	0,5	0,0	0,0	0,0	0,0	0,3	5,0	8,5	6,5	7,5	2,2	6,2	18,0	19,3	40,0	40,2	60,7	45,6	26,6	14,6	1,9	303,6	60,7	12,7
PE-CABOLEONES-2	0,0	0,0	0,0	0,0	0,0	0,0	0,0	0,0	0,0	0,4	1,3	9,7	14,8	6,6	8,9	15,4	17,8	36,0	25,7	40,0	32,8	21,5	10,6	0,8	242,3	40,0	10,1
PE-CABOLEONES-3	0,0	0,0	0,0	0,0	0,0	0,0	0,0	0,0	0,0	3,1	6,9	9,3	6,5	3,9	8,2	13,2	17,1	30,4	30,4	42,4	42,8	22,2	12,6	2,3	251,3	42,8	10,5
PE-PUNTACOLORADA	0,0	0,0	0,0	0,0	0,0	0,0	0,0	0,0	0,0	0,0	0,0	4,0	5,9	5,7	6,1	6,5	6,0	6,0	6,4	6,5	5,1	0,1	0,0	0,0	58,3	6,5	2,4
PE-ELARRAYAN	0,0	0,0	0,0	0,2	2,7	4,7	2,1	0,0	0,3	1,5	2,0	3,0	1,5	2,3	0,5	0,4	0,5	0,9	1,3	1,9	3,2	0,1	0,0	0,0	29,1	4,7	1,2
PE-LOSCURUROS	0,0	0,0	1,3	0,9	0,7	3,4	3,2	1,6	1,1	4,9	7,5	6,1	1,9	1,2	2,0	2,7	4,1	2,1	0,4	0,0	0,0	0,0	0,0	0,0	45,1	7,5	1,9
PE-TALINAYORIENTE	0,0	0,2	2,1	4,5	0,1	0,0	0,0	0,3	5,1	12,5	3,3	1,1	7,8	13,7	17,7	16,4	17,7	30,9	18,2	15,8	12,9	6,3	0,3	0,0	186,6	30,9	7,8
PE-TALINAYPONIENTE	0,0	0,0	0,5	1,8	1,0	2,7	1,1	0,4	1,7	14,0	4,7	7,7	13,6	12,4	7,2	5,7	5,7	7,8	3,1	2,2	1,3	0,1	0,0	0,0	94,6	14,0	3,9
PE-PUNTASIERRA	0,0	0,0	2,3	3,6	3,6	3,6	8,6	8,4	4,4	4,2	5,2	10,7	10,0	6,1	3,3	3,9	4,5	1,1	0,6	0,2	0,0	0,0	0,0	0,0	84,3	10,7	3,5
PE-MONTEREDONDO	0,0	0,4	4,1	3,1	1,0	1,5	2,3	2,0	2,3	3,9	3,4	4,6	2,2	1,2	0,9	0,9	1,5	0,1	0,0	0,0	0,0	0,0	0,0	0,0	35,5	4,6	1,5
PE-CANELA	0,0	0,0	0,0	0,0	0,1	0,4	0,4	1,2	0,5	0,3	0,9	0,4	0,5	0,1	0,0	0,0	0,1	0,0	0,0	0,0	0,0	0,0	0,0	0,0	4,8	1,2	0,2
PE-CANELA-2	0,0	0,0	0,0	0,7	1,0	2,4	2,1	6,7	2,3	1,4	1,7	0,9	1,4	0,4	0,0	0,1	0,4	0,0	0,0	0,0	0,0	0,0	0,0	0,0	21,5	6,7	0,9
PE-TOTORAL	0,0	0,0	0,0	0,4	0,9	1,7	0,9	1,8	1,3	1,1	3,1	3,1	3,7	1,4	0,5	0,6	1,3	0,0	0,0	0,0	0,0	0,0	0,0	0,0	21,8	3,7	0,9
PE-PUNTAPALMERAS	0,0	0,0	0,0	0,3	0,9	1,5	1,3	4,4	1,6	1,1	2,1	2,0	3,4	0,9	0,0	0,0	0,0	0,0	0,0	0,0	0,0	0,0	0,0	0,0	19,6	4,4	0,8
PE-UCUQUER	0,2	0,9	0,8	1,0	0,5	0,3	0,7	1,4	0,7	0,8	0,9	0,6	0,7	0,4	0,7	0,9	2,9	5,0	2,7	0,5	1,1	3,8	1,3	0,2	28,9	5,0	1,2
PE-UCUQUER-2	0,1	0,3	0,5	0,6	0,4	0,3	0,4	1,1	0,7	0,1	0,1	0,1	0,2	0,0	0,2	0,6	2,3	3,4	1,6	0,4	1,1	2,3	0,8	0,1	17,5	3,4	0,7
PE-LA-ESTRELLA	2,8	3,8	3,1	3,0	1,6	1,4	2,4	2,3	1,6	2,9	1,6	1,5	1,6	1,7	1,6	2,4	7,3	13,5	9,0	2,4	1,4	9,9	3,8	0,2	82,8	13,5	3,5
PE-ELMAITEN	6,4	6,3	6,4	6,8	6,5	6,9	7,1	7,0	7,0	5,5	4,9	4,3	4,9	5,0	5,2	7,3	8,7	8,8	8,8	8,8	8,8	8,8	8,8	6,6	165,5	8,8	6,9
PE-LASPENAS	0,0	0,0	0,0	0,0	0,0	0,0	0,0	0,0	0,0	0,0	0,0	0,0	0,0	0,0	0,0	0,0	0,0	0,0	0,0	0,0	0,0	0,0	0,0	0,0	0,0	0,0	0,0
PE-ALENA	53,9	47,7	46,7	40,9	41,4	53,0	55,6	49,7	49,0	34,2	42,7	46,3	32,0	41,7	39,5	35,5	45,1	49,1	57,3	54,6	55,3	53,9	47,3	57,1	1129,3	57,3	47,1
PE-CUEL	20,7	20,4	21,8	26,4	21,9	18,6	16,3	23,6	19,5	18,4	16,1	13,3	14,7	11,7	15,4	20,0	21,1	19,8	18,0	22,6	23,7	24,6	25,6	28,9	483,1	28,9	20,1
PE-LOS-OLMOS	65,5	49,8	35,0	50,8	62,1	47,6	61,0	70,7	48,3	37,2	42,7	40,9	46,3	63,7	50,7	46,6	58,9	60,6	62,2	52,1	65,9	73,6	80,9	89,3	1362,1	89,3	56,8
PE-LAESPERANZA	5,2	6,7	8,7	8,9	8,9	5,3	1,7	7,3	3,9	7,0	7,8	7,6	6,5	7,5	8,4	7,8	7,0	7,1	5,9	3,5	7,0	7,5	8,9	4,2	160,2	8,9	6,7
PE-NEGRETE	16,6	24,3	28,4	25,3	23,2	4,9	14,9	18,6	20,6	27,1	24,2	25,3	24,7	26,6	29,7	25,2	26,2	26,5	26,8	19,7	32,5	30,5	31,3	24,2	577,0	32,5	24,0
PE-LOSBUENOSAIRES	18,5	18,8	20,4	22,9	20,9	21,0	12,9	14,7	19,5	20,6	18,8	18,0	17,7	17,5	20,1	19,9	18,6	18,8	17,5	17,4	16,7	20,9	22,3	22,9	456,9	22,9	19,0
PE-MESAMAVIDA	0,0	0,0	0,0	0,0	0,0	0,0	0,0	0,0	0,0	0,0	0,0	0,0	0,0	0,0	0,0	0,0	0,0	0,0	0,0	0,0	0,0	0,0	0,0	0,0	0,0	0,0	0,0
PE-LEBU	2,8	2,4	2,9	2,5	2,3	2,0	2,1	1,8	1,9	1,4	1,2	1,5	2,0	3,0	3,4	2,4	2,3	2,4	2,2	3,2	3,1	2,2	2,5	3,0	56,4	3,4	2,3
PE-LEBU-3	0,0	0,0	0,0	0,0	0,0	0,0	0,0	0,0	0,0	0,0	0,0	0,0	0,0	0,0	0,0	0,0	0,0	0,0	0,0	0,0	0,0	0,0	0,0	0,0	0,0	0,0	0,0
PE-EL-ARREBOL	8,9	8,9	8,9	8,9	8,9	8,9	8,4	7,3	3,5	0,2	1,9	7,1	8,7	8,3	8,7	8,8	8,7	8,5	8,8	8,9	8,9	8,4	7,3	7,7	183,4	8,9	7,6
PE-RAKI	7,7	5,9	5,7	5,9	5,9	4,5	3,7	2,7	1,0	1,2	2,1	1,7	3,0	4,5	4,9	5,2	4,4	5,0	5,3	6,2	5,7	4,6	7,5	7,5	111,7	7,7	4,7
PE-HUAJACHE	5,4	4,3	4,6	4,5	4,5	3,6	3,3	2,4	0,9	1,2	1,8	1,5	2,7	3,4	4,1	4,8	4,1	3,4	4,4	5,0	4,2	3,3	5,7	5,7	88,6	5,7	3,7
PE-LA-FLOR	14,9	19,3	22,3	21,6	23,1	24,6	23,4	22,4	20,8	22,2	16,7	17,0	21,9	18,3	16,2	17,2	17,2	17,9	19,8	19,5	19,6	20,3	20,8	20,7	477,4	24,6	19,9
PE-ELNOGAL	4,9	5,5	4,0	4,5	2,8	4,8	2,9	3,6	3,8	2,7	3,9	4,2	4,2	4,8	5,5	5,6	6,0	6,8	6,0	3,6	4,2	5,9	6,9	7,0	114,1	7,0	4,8
PE-TOLPAN-SUR	50,2	61,2	50,6	52,1	63,8	64,5	68,6	66,4	58,3	61,3	56,2	57,9	58,6	48,5	48,4	48,4	51,8	57,3	56,3	56,6	66,6	65,7	68,5	65,5	1403,0	68,6	58,5
PE-MALLECO-NORTE	63,2	73,4	89,0	104,5	104,3	106,0	112,0	90,1	32,8	31,9	39,0	40,3	58,2	70,1	61,9	63,7	67,3	70,5	74,0	63,3	59,5	98,5	101,1	70,9	1745,6	112,0	72,7
PE-MALLECO-SUR	96,9	99,3	126,7	127,5	127,5	123,5	121,7	104,6	47,3	37,5	44,7	43,5	66,9	81,8	71,9	75,1	78,6	83,4	75,3	69,2	79,3	118,5	124,0	92,9	2117,2	127,5	88,2
PE-SANGABRIEL	94,0	100,4	88,3	89,4	84,7	98,7	111,4	126,4	111,2	106,0	97,6	93,3	97,9	87,2	76,1	78,7	95,2	98,4	98,0	106,8	86,3	103,6	125,5	125,6	2380,8	126,4	99,2
PE-RENAICO	33,9	65,1	60,6	62,4	74,2	68,6	60,0	84,7	85,0	72,9	64,2	70,1	60,7	47,7	52,8	55,6	63,1	65,7	55,9	50,0	67,7	64,0	77,2	73,1	1535,2	85,0	64,0
PE-RENAICO-2	0,1	0,1	0,1	0,1	0,1	0,1	0,1	0,1	0,1	0,1	0,1	0,1	0,1	0,1	0,1	0,1	0,1	0,1	0,1	0,1	0,1	0,1	0,1	0,1	1,5	0,1	0,1
PE-AURORA	14,2	14,4	8,8	3,9	1,6	1,3	2,1	1,2	1,4	3,2	1,2	0,4	4,1	8,9	18,5	30,0	34,9	36,9	31,6	21,9	15,2	28,4	27,2	4,8	316,1	36,9	13,2
PE-SANPEDRO	0,2	4,9	4,2	4,8	8,2	12,4	9,3	10,2	5,9	4,0	3,2	6,2	5,9	7,8	8,5	6,5	1,4	0,8	0,0	0,0	0,0	0,0	0,0	0,0	104,4	12,4	4,4
PE-SANPEDRO-2	1,9	6,7	8,8	12,3	20,8	29,8	28,2	20,3	16,7	10,0	9,8	12,0	14,0	14,7	14,0	11,9	3,5	2,0	0,3	0,1	0,4	0,0	0,0	0,0	238,2	29,8	9,9
PFV-ELAGUILA	0,0	0,0	0,0	0,0	0,0	0,0	0,0	0,0	0,4	0,9	1,3	1,6	1,9	2,0	1,9	1,8	1,5	1,2	0,6	0,2	0,0	0,0	0,0	0,0	15,4	2,0	0,6
PFV-PAMPACAMARONES	0,0	0,0	0,0	0,0	0,0	0,0	0,0	0,1	1,7	4,7	5,1	5,3	5,4	5,4	5,2	5,3	5,2	4,9	4,3	1,9	0,1	0,0	0,0	0,0	54,6	5,4	2,3
PFV-POZOALMONTE-1	0,0	0,0	0,0	0,0	0,0	0,0	0,0	0,0	0,0	0,0	0,0	0,0	0,0	0,0	0,0	0,0	0,0	0,0	0,0	0,0	0,0	0,0	0,0	0,0	0,0	0,0	0,0
PFV-POZOALMONTE-2	0,0	0,0	0,0	0,0	0,0	0,0	0,0	1,1	5,1	6,1	6,4	6,5	6,7	7,0	6,9	6,9	6,7	6,4	5,7	2,7	0,0	0,0	0,0	0,0	74,3	7,0	3,1
PFV-POZOALMONTE-3	0,0	0,0	0,0	0,0	0,0	0,0	0,0	2,2	10,7	12,9	13,5	13,8	14,4	14,7	14,6	14,5	14,1	13,5	12,0	5,6	0,1	0,0	0,0	0,0	156,7	14,7	6,5
PFV-TAMARUGO	0,0	0,0	0,0	0,0	0,0	0,0	0,0	0,0	0,7	1,7	1,9	1,9	2,0	2,0	2,0	1,9	1,9	1,8	1,3	0,4	0,0	0,0	0,0	0,0	19,3	2,0	0,8
PFV-LOSPUQUIOS	0,0	0,0	0,0	0,0	0,0	0,0	0,0	0,0	0,0	0,0	0,0	0,0	0,0	0,0	0,0	0,0	0,0	0,0	0,0	0,0	0,0	0,0	0,0	0,0	0,0	0,0	0,0
PFV-PICA	0,0	0,0	0,0	0,0	0,0	0,0	0,0	0,0	0,0	0,0	0,0	0,0	0,0	0,0	0,0	0,0	0,0	0,0	0,0	0,0	0,0	0,0	0,0	0,0	0,0	0,0	0,0
PFV-LAHUAYCA	0,0	0,0	0,0	0,0	0,0	0,0	0,0	0,4	4,1	10,9	16,4	20,2	22,3	22,7	22,3	21,4	18,0	13,0	6,5	1,3	0,0	0,0	0,0	0,0	179,5	22,7	7,5
PFV-CALAMA-1	0,0	0,0	0,0	0,0	0,0	0,0	0,0	1,7	7,5	8,8	8,8	8,9	9,0	9,0	9,0	9,0	9,0	8,9	7,9	4,3	0,1	0,0	0,0	0,0	101,8	9,0	4,2
PFV-SANPEDRO-GPG	0,0	0,0	0,0	0,0	0,0	0,0	0,0	15,0	61,6	91,7	96,8	100,1	103,4	64,4	62,9	62,9	49,6	46,9	46,8	21,9	0,4	0,0	0,0	0,0	824,4	103,4	34,4
PFV-VICTORIA	0,0	0,0	0,0	0,0	0,0	0,0	0,0	1,7	7,2	9,0	9,1	9,1	9,1	9,1	9,1	9,1	9,1	9,0	7,6	3,1	0,0	0,0	0,0	0,0	101,3	9,1	4,2
PFV-USYA	0,0	0,0	0,0	0,0	0,0	0,0	0,0	2,0	12,3	27,9	40,0	48,4	52,4	34,5	34,0	34,0	26,6	25,0	17,7	4,2	0,2	0,0	0,0	0,0	359,3	52,4	15,0
PFV-JAMA-1	0,0	0,0	0,0	0,0	0,0	0,0	0,0	7,3	23,0	26,6	27,0	27,5	28,2	18,0	17,0	17,0	14,8	13,8	13,7	10,1	0,2	0,0	0,0	0,0	244,2	28,2	10,2
PFV-JAMA-2	0,0	0,0	0,0	0,0	0,0	0,0	0,0	5,4	16,7	19,3	19,7	20,1	20,4	12,7	12,1	12,0	9,8	9,1	9,3	7,0	0,1	0,0	0,0	0,0	173,6	20,4	7,2
PFV-AZABACHE	0,0	0,0	0,0	0,0	0,0	0,0	0,0	0,5	3,2	3,8	3,9	13,1	17,3	17,0	17,4	17,4	16,6	14,5	10,7	4,4	0,1	0,0	0,0	0,0	140,0	17,4	5,8
PFV-SOL-DEL-DESIERTO	0,0	0,0	0,0	0,0	0,0	0,0	0,7	9,7	10,0	10,0	10,0	9,9	9,9	10,0	10,0	10,0	10,0	10,0	10,0	8,3	0,2	0,0	0,0	0,0	128,3	10,0	5,3
PFV-TAMAYA	0,0	0,0	0,0	0,0	0,0	0,0	0,0	18,4	74,7	97,7	102,1	104,2	104,8	104,8	104,4	104,4	104,2	102,2	85,9	0,0	0,0	0,0	0,0	0,0	1107,8	104,8	46,2
PFV-MARIAELENA	0,0	0,0	0,0	0,0	0,0	0,0	0,0	7,6	40,3	56,7	59,2	58,2	58,9	59,4	58,0	53,8	53,3	52,7	48,5	20,2	0,4	0,0	0,0	0,0	627,2	59,4	26,1
PFV-LA-CRUZ-SOLAR	0,0	0,0	0,0	0,0	0,0	0,0	0,0	5,0	17,3	21,5	24,2	28,2	34,0	38,7	41,1	40,1	35,8	31,8	28,2	13,3	0,4	0,0	0,0	0,0	359,6	41,1	15,0
PFV-FINISTERRAE	0,0	0,0	0,0	0,0	0,0	0,0	0,0	16,7	79,9	100,4	101,8	101,2	101,1	100,0	98,0	95,1	95,9	98,2	89,7	37,4	0,7	0,0	0,0	0,0	1116,0	101,8	46,5
PFV-PUERTOSECO	0,0	0,0	0,0	0,0	0,0	0,0	0,0	1,8	7,5	8,9	9,0	9,0	9,0	6,3	6,0	6,0	5,3	5,0	5,0	4,0	0,1	0,0	0,0	0,0	82,9	9,0	3,5
PFV-PMGD-QUETENA	0,0	0,0	0,0	0,0	0,0	0,0	0,0	1,0	4,1	7,8	8,6	8,8	8,9	8,9	8,9	8,9	8,9	8,7	5,2	1,8	0,1	0,0	0,0	0,0	90,5	8,9	3,8
PFV-CERRODOMINADOR	0,0	0,0	0,0	0,0	0,0	0,0	1,0	100,0	100,0	100,0	100,0	100,0	100,0	100,0	100,0	100,0	100,0	100,0	100,0	100,0	1,0	0,0	0,0	0,0	1302,0	100,0	54,3
PFV-BOLERO-1	0,0	0,0	0,0	0,0	0,0	0,0	0,0	18,9	87,7	109,8	115,2	120,0	123,1	123,8	122,5	123,3	123,6	122,0	107,6	44,9	0,9	0,0	0,0	0,0	1343,3	123,8	56,0
PFV-URIBESOLAR	0,0	0,0	0,0	0,0	0,0	0,0	0,0	7,4	37,2	46,4	48,8	49,3	50,3	50,3	50,5	50,3	50,1	48,7	44,0	25,0	1,1	0,0	0,0	0,0	559,5	50,5	23,3
PFV-DOMEYKO	0,0	0,0	0,0	0,0	0,0	0,0	0,0	5,1	21,3	37,2	50,0	58,2	59,3	57,2	56,5	53,9	51,6	40,6	27,0	10,0	0,3	0,0	0,0	0,0	528,1	59,3	22,0
PFV-ANDES	0,0	0,0	0,0	0,0	0,0	0,0	0,0	3,6	14,9	18,3	18,9	19,2	19,1	19,3	19,5	19,3	19,8	19,6	17,0	7,5	0,1	0,0	0,0	0,0	215,9	19,8	9,0
PFV-ANDES-IIA	0,0	0,0	0,0	0,0	0,0	0,0	0,0	9,3	42,5	54,4	58,3	63,3	67,2	70,3	72,0	72,1	71,5	68,7	59,2	25,9	0,7	0,0	0,0	0,0	735,3	72,1	30,6
PFV-SOL-DE-LILA	0,0	0,0	0,0	0,0	0,0	0,0	0,0	5,9	24,0	33,0	35,2	38,6	41,6	43,9	44,5	43,9	42,7	40,4	33,5	13,0	0,4	0,0	0,0	0,0	440,7	44,5	18,4
PFV-DE-LOS-ANDES	0,0	0,0	0,0	0,0	0,0	0,0	0,0	0,0	0,0	0,0	0,0	0,0	0,0	0,0	0,0	0,0	0,0	0,0	0,0	0,0	0,0	0,0	0,0	0,0	0,0	0,0	0,0
PFV-SOL-DEL-NORTE	0,0	0,0	0,0	0,0	0,0	0,0	0,0	0,0	0,0	0,0	0,0	0,0	0,0	0,0	0,0	0,0	0,0	0,0	0,0	0,0	0,0	0,0	0,0	0,0	0,0	0,0	0,0
PFV-DEL-DESIERTO	0,0	0,0	0,0	0,0	0,0	0,0	0,0	0,0	0,0	0,0	0,0	0,0	0,0	0,0	0,0	0,0	0,0	0,0	0,0	0,0	0,0	0,0	0,0	0,0	0,0	0,0	0,0
PFV-HUATACONDO	0,0	0,0	0,0	0,0	0,0	0,0	0,0	7,0	43,6	76,2	82,9	83,7	83,1	82,1	79,7	74,9	71,5	58,4	37,3	13,4	0,4	0,0	0,0	0,0	794,2	83,7	33,1
PFV-SANTA-ISABEL	0,0	0,0	0,0	0,0	0,0	0,0	0,0	19,9	90,9	116,3	129,7	139,8	146,6	150,3	150,8	150,5	146,7	142,5	126,7	49,0	1,0	0,0	0,0	0,0	1560,7	150,8	65,0
PFV-NUEVO-QUILLAGUA	0,0	0,0	0,0	0,0	0,0	0,0	0,0	12,0	63,2	93,0	95,1	95,0	95,0	95,0	93,7	88,0	88,0	88,0	76,1	28,1	0,6	0,0	0,0	0,0	1010,8	95,1	42,1
PFV-LA-GRANJA	0,0	0,0	0,0	0,0	0,0	0,0	0,0	19,8	82,4	101,2	105,0	104,8	104,0	103,4	105,0	105,0	105,0	101,5	89,0	46,2	1,1	0,0	0,0	0,0	1173,3	105,0	48,9
PFV-ATACAMASOLAR-2	0,0	0,0	0,0	0,0	0,0	0,0	0,0	16,2	100,1	135,0	143,4	147,6	148,4	146,8	146,1	146,7	144,8	136,4	118,3	46,8	0,2	0,0	0,0	0,0	1576,8	148,4	65,7
PFV-ATACAMASOLAR	0,0	0,0	0,0	0,0	0,0	0,0	0,0	0,0	0,0	0,0	0,0	0,0	0,0	0,0	0,0	0,0	0,0	0,0	0,0	0,0	0,0	0,0	0,0	0,0	0,0	0,0	0,0
PFV-BELLAVISTA-1	0,0	0,0	0,0	0,0	0,0	0,0	0,0	1,6	7,1	8,7	9,0	9,0	9,0	9,0	9,0	9,0	9,0	9,0	8,3	3,9	0,1	0,0	0,0	0,0	101,6	9,0	4,2
PFV-LALACKAMA	0,0	0,0	0,0	0,0	0,0	0,0	0,0	2,3	9,5	13,4	14,6	15,7	15,9	16,0	14,4	14,4	13,8	13,8	11,4	5,1	0,3	0,0	0,0	0,0	160,5	16,0	6,7
PFV-LALACKAMA2	0,0	0,0	0,0	0,0	0,0	0,0	0,0	2,3	9,5	13,4	14,6	15,7	15,9	16,0	14,4	14,4	13,8	13,8	11,4	5,1	0,3	0,0	0,0	0,0	160,5	16,0	6,7
PFV-CONEJO	0,0	0,0	0,0	0,0	0,0	0,0	0,0	17,6	74,0	99,5	103,8	104,7	104,7	104,7	86,2	85,9	85,9	85,8	84,4	43,1	2,5	0,0	0,0	0,0	1082,8	104,7	45,1
PFV-PAMPASOLARNORTE	0,0	0,0	0,0	0,0	0,0	0,0	0,0	5,3	41,1	62,1	65,9	69,3	69,0	69,0	63,1	63,0	63,0	62,9	59,8	30,8	2,2	0,0	0,0	0,0	726,5	69,3	30,3
PFV-MALGARIDA	0,0	0,0	0,0	0,0	0,0	0,0	0,1	37,7	164,5	200,9	201,2	201,2	201,2	201,2	201,2	201,2	201,1	201,1	193,4	100,4	6,5	0,0	0,0	0,0	2312,7	201,2	96,4
PFV-ALMEYDA	0,0	0,0	0,0	0,0	0,0	0,0	0,0	2,7	37,5	51,7	51,5	52,2	52,4	52,4	52,4	52,4	52,4	52,4	50,0	27,8	1,5	0,0	0,0	0,0	589,2	52,4	24,6
PFV-SOL-DE-LOS-ANDES	0,0	0,0	0,0	0,0	0,0	0,0	0,0	4,2	16,2	29,5	43,7	59,1	70,2	77,3	80,6	80,9	76,4	66,6	50,9	22,4	1,7	0,0	0,0	0,0	679,7	80,9	28,3

RESUMEN DIARIO DE OPERACION DEL SEN

27-12-2021

27-12-2021

	1	2	3	4	5	6	7	8	9	10	11	12	13	14	15	16	17	18	19	20	21	22	23	24	TOT.DIA	DMAX.	DMED.
																									MWh	MWh/h	MWh/h
PFV-JAVIERA	0,0	0,0	0,0	0,0	0,0	0,0	0,0	2,0	37,9	56,5	59,3	60,7	61,6	61,6	61,4	61,2	61,4	59,6	54,4	28,7	1,9	0,0	0,0	0,0	668,0	61,6	27,8
PFV-CHANARES	0,0	0,0	0,0	0,0	0,0	0,0	0,0	1,3	12,9	29,5	31,8	32,7	32,3	32,7	32,6	32,8	32,8	32,2	26,5	11,7	0,8	0,0	0,0	0,0	342,6	32,8	14,3
PFV-SALVADOR	0,0	0,0	0,0	0,0	0,0	0,0	0,0	6,6	38,3	52,4	55,8	57,1	58,3	58,5	56,8	56,6	56,3	54,6	49,8	30,1	2,2	0,0	0,0	0,0	633,3	58,5	26,4
PFV-PILARLOSAMARILLOS	0,0	0,0	0,0	0,0	0,0	0,0	0,0	0,0	0,0	0,0	0,0	0,0	0,0	0,0	0,0	0,0	0,0	0,0	0,0	0,0	0,0	0,0	0,0	0,0	0,0	0,0	0,0
PFV-DIEGODEALMAGRO	0,0	0,0	0,0	0,0	0,0	0,0	0,0	0,5	7,7	16,3	21,5	24,9	27,0	27,7	27,1	25,9	23,3	19,3	13,5	5,4	0,3	0,0	0,0	0,0	240,3	27,7	10,0
PFV-COVADONGA	0,0	0,0	0,0	0,0	0,0	0,0	0,0	0,2	1,1	7,5	9,0	9,0	9,0	9,0	9,0	9,0	9,0	8,9	8,1	3,7	0,2	0,0	0,0	0,0	92,8	9,0	3,9
PFV-DAS	0,0	0,0	0,0	0,0	0,0	0,0	0,0	0,0	0,0	0,0	0,0	0,0	0,0	0,0	0,0	0,0	0,0	0,0	0,0	0,0	0,0	0,0	0,0	0,0	0,0	0,0	0,0
PFV-DIEGO-ALMAGRO-SUR	0,0	0,0	0,0	0,0	0,0	0,0	0,0	1,0	1,8	1,8	1,8	1,8	1,8	1,8	1,8	1,8	1,8	1,8	1,8	1,6	0,3	0,0	0,0	0,0	22,5	1,8	0,9
PFV-CARRERAPINTO	0,0	0,0	0,0	0,0	0,0	0,0	0,1	9,8	38,3	70,9	76,2	78,2	79,4	80,4	77,9	77,3	75,8	73,6	62,0	27,4	1,7	0,0	0,0	0,0	828,7	80,4	34,5
PFV-CAMPOSDELSOL	0,0	0,0	0,0	0,0	0,0	0,0	0,0	4,0	16,1	29,2	40,4	49,6	55,6	57,8	57,1	52,6	44,2	33,5	21,4	8,4	0,5	0,0	0,0	0,0	470,3	57,8	19,6
PFV-LUZDELNORTE	0,0	0,0	0,0	0,0	0,0	0,0	20,8	86,1	116,8	116,7	129,5	132,5	129,6	105,3	119,0	113,5	95,8	107,8	60,0	5,0	0,0	0,0	0,0	0,0	1338,4	132,5	55,8
PFV-LLANODELLAMPOS	0,0	0,0	0,0	0,0	0,0	0,0	0,0	13,3	60,2	79,1	85,0	86,6	86,2	84,7	84,4	83,9	83,4	79,7	70,3	42,1	2,2	0,0	0,0	0,0	941,1	86,6	39,2
PFV-RIO-ESCONDIDO	0,0	0,0	0,0	0,0	0,0	0,0	0,2	18,7	89,1	131,8	137,3	135,8	140,5	145,0	145,0	145,0	145,0	144,6	128,7	57,8	3,4	0,0	0,0	0,0	1567,7	145,0	65,3
PFV-SANANDRES	0,0	0,0	0,0	0,0	0,0	0,0	0,0	2,7	9,1	20,2	39,4	40,2	40,3	40,5	41,1	41,3	40,6	39,0	34,1	15,2	0,8	0,0	0,0	0,0	404,5	41,3	16,9
PFV-PILOTOCARDONES	0,0	0,0	0,0	0,0	0,0	0,0	0,0	0,0	0,0	0,0	0,1	0,2	0,2	0,2	0,2	0,2	0,2	0,2	0,1	0,0	0,0	0,0	0,0	0,0	1,7	0,2	0,1
PFV-ESPERANZA	0,0	0,0	0,0	0,0	0,0	0,0	0,0	0,0	0,0	0,0	0,0	0,0	0,0	0,0	0,0	0,0	0,0	0,0	0,0	0,0	0,0	0,0	0,0	0,0	0,0	0,0	0,0
PFV-GUADALAO	0,0	0,0	0,0	0,0	0,0	0,0	0,0	0,0	0,1	0,2	0,4	0,8	1,8	2,4	2,3	2,3	2,0	2,0	1,9	1,2	0,2	0,0	0,0	0,0	17,5	2,4	0,7
PFV-LA-ESTANCIA	0,0	0,0	0,0	0,0	0,0	0,0	0,0	0,4	1,5	2,2	2,4	2,5	2,5	2,5	2,5	2,5	2,4	2,3	1,9	1,0	0,1	0,0	0,0	0,0	26,8	2,5	1,1
PFV-LAS-CHACRAS	0,0	0,0	0,0	0,0	0,0	0,0	0,0	0,1	0,1	0,2	0,4	0,8	1,9	2,5	2,4	2,4	2,3	1,9	2,0	1,2	0,2	0,0	0,0	0,0	18,3	2,5	0,8
PFV-LASTERRAZAS	0,0	0,0	0,0	0,0	0,0	0,0	0,0	0,0	0,0	0,0	0,0	0,1	0,0	0,0	0,0	0,0	0,0	0,0	0,0	0,0	0,0	0,0	0,0	0,0	0,1	0,1	0,0
PFV-LOSLOROS	0,0	0,0	0,0	0,0	0,0	0,0	0,0	1,1	6,4	16,7	25,1	29,4	32,6	34,8	34,1	31,5	27,3	20,8	10,3	2,0	0,2	0,0	0,0	0,0	272,3	34,8	11,3
PFV-HORNITOS	0,0	0,0	0,0	0,0	0,0	0,0	0,0	0,0	0,0	0,1	0,1	0,1	0,1	0,1	0,1	0,1	0,1	0,1	0,0	0,0	0,0	0,0	0,0	0,0	1,0	0,1	0,0
PFV-VALLESOLARESTE	0,0	0,0	0,0	0,0	0,0	0,0	0,0	0,1	0,4	0,7	1,8	5,9	8,3	8,3	8,3	8,3	8,3	8,1	7,2	3,1	0,1	0,0	0,0	0,0	69,0	8,3	2,9
PFV-VALLESOLAROESTE	0,0	0,0	0,0	0,0	0,0	0,0	0,0	0,1	0,4	0,7	1,7	6,6	8,4	8,5	8,4	8,3	8,2	7,9	7,1	2,9	0,1	0,0	0,0	0,0	69,2	8,5	2,9
PFV-CACHIYUYO	0,0	0,0	0,0	0,0	0,0	0,0	0,0	0,5	4,3	7,5	8,0	8,2	8,3	8,3	8,4	8,0	8,0	7,9	7,2	4,1	0,2	0,0	0,0	0,0	88,9	8,4	3,7
PFV-MALAQUITA2	0,0	0,0	0,0	0,0	0,0	0,0	0,0	1,7	5,9	8,2	8,7	8,8	8,9	8,9	8,9	8,8	8,8	8,7	7,4	3,2	0,1	0,0	0,0	0,0	97,0	8,9	4,0
PFV-SANTACECILIA	0,0	0,0	0,0	0,0	0,0	0,0	0,0	0,0	0,4	1,0	1,4	1,8	2,0	2,1	2,1	1,9	1,6	1,1	0,5	0,1	0,0	0,0	0,0	0,0	15,9	2,1	0,7
PFV-PAINE	0,0	0,0	0,0	0,0	0,0	0,0	0,0	1,6	6,8	9,0	9,0	9,0	9,0	9,0	9,0	9,0	9,0	9,0	7,8	3,1	0,1	0,0	0,0	0,0	100,7	9,0	4,2
PFV-HOMERO	0,0	0,0	0,0	0,0	0,0	0,0	0,0	0,3	1,6	2,3	2,6	2,7	2,7	2,7	2,7	2,7	2,7	2,5	2,0	1,1	0,2	0,0	0,0	0,0	28,9	2,7	1,2
PFV-MARIA-PINTO	0,0	0,0	0,0	0,0	0,0	0,0	0,0	0,1	0,2	0,4	1,7	2,4	2,2	2,5	2,4	2,4	2,4	1,2	1,7	0,7	0,1	0,0	0,0	0,0	20,4	2,5	0,9
PFV-MOSTAZAL	0,0	0,0	0,0	0,0	0,0	0,0	0,0	1,4	5,0	7,1	7,8	8,1	8,1	8,1	8,1	8,2	7,9	7,2	5,8	3,1	0,5	0,0	0,0	0,0	86,4	8,2	3,6
PFV-LAACACIA	0,0	0,0	0,0	0,0	0,0	0,0	0,0	0,2	0,7	1,3	6,5	7,8	7,9	7,9	7,7	7,6	7,2	6,3	5,1	2,7	0,3	0,0	0,0	0,0	69,2	7,9	2,9
PFV-ANTONIA-SOLAR	0,0	0,0	0,0	0,0	0,0	0,0	0,0	0,7	2,1	2,5	2,6	2,6	2,6	2,6	2,5	2,5	2,5	2,4	2,1	1,2	0,1	0,0	0,0	0,0	28,8	2,6	1,2
PFV-ROVIAN	0,0	0,0	0,0	0,0	0,0	0,0	0,0	0,3	1,3	2,9	6,7	6,9	6,9	6,9	6,9	6,8	6,6	4,4	2,1	2,5	0,2	0,0	0,0	0,0	61,3	6,9	2,6
PFV-DON-MARIANO	0,0	0,0	0,0	0,0	0,0	0,0	0,0	0,3	1,2	1,9	2,3	2,4	2,4	2,4	2,4	2,3	2,3	2,1	1,9	1,0	0,2	0,0	0,0	0,0	25,1	2,4	1,0
PFV-LALAJUELA	0,0	0,0	0,0	0,0	0,0	0,0	0,0	0,2	0,6	1,5	6,3	6,9	6,9	6,9	6,9	6,9	6,9	4,7	3,2	1,7	0,5	0,0	0,0	0,0	60,2	6,9	2,5
PFV-ALTOSDETILTIL	0,0	0,0	0,0	0,0	0,0	0,0	0,0	0,0	0,2	0,7	1,1	1,5	1,8	1,9	1,9	1,2	0,0	0,0	0,0	0,0	0,0	0,0	0,0	0,0	10,3	1,9	0,4
PFV-AMPARODELSOL	0,0	0,0	0,0	0,0	0,0	0,0	0,0	0,1	0,3	1,1	0,8	0,0	0,0	0,0	0,3	2,8	2,8	2,6	2,2	1,1	0,1	0,0	0,0	0,0	14,3	2,8	0,6
PFV-GIRASOLES	0,0	0,0	0,0	0,0	0,0	0,0	0,0	0,2	0,4	1,8	2,3	2,4	2,4	2,4	2,4	2,3	2,2	1,0	1,1	0,5	0,0	0,0	0,0	0,0	21,4	2,4	0,9
PFV-ELROBLE	0,0	0,0	0,0	0,0	0,0	0,0	0,0	0,1	0,4	0,8	2,8	7,6	7,8	7,9	7,8	7,6	7,7	7,5	6,1	3,0	0,2	0,0	0,0	0,0	67,4	7,9	2,8
PFV-LOSGORRIONES	0,0	0,0	0,0	0,0	0,0	0,0	0,0	0,3	1,0	1,4	1,4	1,4	1,4	1,4	1,4	1,4	1,4	1,3	0,8	0,7	0,1	0,0	0,0	0,0	15,5	1,4	0,6
PFV-GRANADA	0,0	0,0	0,0	0,0	0,0	0,0	0,0	1,3	5,0	7,1	7,8	8,1	8,1	8,0	7,9	7,8	7,7	7,5	6,9	2,9	0,5	0,0	0,0	0,0	86,8	8,1	3,6
PFV-ELPITIO	0,0	0,0	0,0	0,0	0,0	0,0	0,0	0,4	2,0	2,8	2,8	2,8	2,8	2,8	2,8	2,8	2,8	2,8	2,3	1,4	0,2	0,0	0,0	0,0	31,5	2,8	1,3
PFV-SAN-RAMIRO	0,0	0,0	0,0	0,0	0,0	0,0	0,0	0,2	0,5	0,9	3,4	8,0	8,6	8,6	8,4	8,3	8,1	8,0	6,3	3,1	0,5	0,0	0,0	0,0	72,9	8,6	3,0
PFV-LOSIERRA	0,0	0,0	0,0	0,0	0,0	0,0	0,0	0,1	0,2	0,5	1,6	2,2	2,4	2,5	2,3	2,0	1,7	1,1	0,5	0,2	0,1	0,0	0,0	0,0	17,4	2,5	0,7
PFV-ALHUE	0,0	0,0	0,0	0,0	0,0	0,0	0,0	0,0	0,1	0,4	0,9	1,1	1,3	1,3	1,4	1,3	1,2	1,1	0,8	0,4	0,1	0,0	0,0	0,0	11,6	1,4	0,5
PFV-SANTAADRIANA	0,0	0,0	0,0	0,0	0,0	0,0	0,0	0,1	0,3	1,3	2,3	2,4	2,5	2,5	2,4	2,4	2,4	1,9	1,8	1,0	0,1	0,0	0,0	0,0	23,2	2,5	1,0
PFV-LOS-MOLINOS	0,0	0,0	0,0	0,0	0,0	0,0	0,0	0,3	0,9	2,1	7,8	9,0	8,8	9,0	9,0	9,0	9,0	7,2	7,8	2,0	0,4	0,0	0,0	0,0	82,4	9,0	3,4
PFV-QUELTEHUE-SOLAR	0,0	0,0	0,0	0,0	0,0	0,0	0,0	0,4	1,3	2,1	2,4	2,5	2,6	2,6	2,6	2,5	2,5	2,4	2,0	1,1	0,1	0,0	0,0	0,0	27,1	2,6	1,1
PFV-EL-QUELTEHUE	0,0	0,0	0,0	0,0	0,0	0,0	0,0	0,1	0,2	0,4	1,4	2,8	2,6	2,3	2,8	2,8	2,7	2,3	1,8	0,7	0,1	0,0	0,0	0,0	22,9	2,8	1,0
PFV-RLA-SOLAR	0,0	0,0	0,0	0,0	0,0	0,0	0,0	0,0	0,2	0,3	1,4	2,4	2,6	2,6	2,6	2,3	2,4	2,4	2,1	1,1	0,2	0,0	0,0	0,0	22,6	2,6	0,9
PFV-MARCHIGUE-2	0,0	0,0	0,0	0,0	0,0	0,0	0,0	0,1	0,6	0,8	1,5	4,4	8,5	8,3	8,3	8,1	8,0	5,1	7,3	4,2	0,6	0,0	0,0	0,0	65,9	8,5	2,7
PFV-MARCHIGUE-VII	0,0	0,0	0,0	0,0	0,0	0,0	0,0	0,0	0,1	0,2	0,4	1,0	2,5	2,4	2,4	2,4	2,3	1,3	2,0	1,0	0,1	0,0	0,0	0,0	18,1	2,5	0,8
PFV-ESPERANZA2	0,0	0,0	0,0	0,0	0,0	0,0	0,0	0,1	0,4	0,8	1,7	4,1	8,7	8,9	8,8	8,7	7,9	5,4	7,2	3,9	0,4	0,0	0,0	0,0	67,0	8,9	2,8
PFV-POBLACION	0,0	0,0	0,0	0,0	0,0	0,0	0,0	0,0	0,1	0,2	0,5	1,3	2,3	2,2	2,1	2,0	1,8	1,8	1,6	1,2	0,1	0,0	0,0	0,0	17,1	2,3	0,7
PFV-PILPILEN	0,0	0,0	0,0	0,0	0,0	0,0	0,0	0,0	0,1	0,2	0,4	0,6	0,9	1,6	2,5	2,6	2,3	2,5	2,1	1,3	0,2	0,0	0,0	0,0	17,4	2,6	0,7
PFV-PORTEZUELO	0,0	0,0	0,0	0,0	0,0	0,0	0,0	0,0	0,1	0,2	0,4	1,0	2,1	2,5	2,5	2,4	2,3	1,9	1,9	1,1	0,2	0,0	0,0	0,0	18,6	2,5	0,8
PFV-VITUCO2B	0,0	0,0	0,0	0,0	0,0	0,0	0,0	0,0	0,0	0,2	0,4	1,2	2,3	2,5	2,3	2,2	2,1	1,9	1,9	1,2	0,1	0,0	0,0	0,0	18,5	2,5	0,8
PFV-PMGD-SANTA-MARGARITA	0,0	0,0	0,0	0,0	0,0	0,0	0,0	0,1	0,2	0,3	0,6	1,5	2,7	2,8	2,7	2,7	2,4	2,2	2,0	1,1	0,2	0,0	0,0	0,0	21,6	2,8	0,9
PFV-ELPILPEN	0,0	0,0	0,0	0,0	0,0	0,0	0,0	0,1	0,2	0,5	1,8	2,7	2,5	2,4	2,8	2,7	2,7	2,3	1,9	0,5	0,1	0,0	0,0	0,0	23,2	2,8	1,0
PFV-LAS-MERCEDES-1	0,0	0,0	0,0	0,0	0,0	0,0	0,0	0,4	1,5	2,1	2,3	2,4	2,5	2,5	2,5	2,4	2,4	2,2	1,9	1,0	0,1	0,0	0,0	0,0	26,3	2,5	1,1
PFV-CASABERMEJA	0,0	0,0	0,0	0,0	0,0	0,0	0,0	0,0	0,0	0,0	0,0	0,0	0,0	0,0	0,0	0,0	0,0	0,0	0,0	0,0	0,0	0,0	0,0	0,0	0,0	0,0	0,0
PFV-CITRINO	0,0	0,0	0,0	0,0	0,0	0,0	0,0	0,1	0,5	1,9	2,2	2,3	2,3	2,3	2,3	2,3	2,2	1,3	1,7	0,8	0,1	0,0	0,0	0,0	22,4	2,3	0,9
PFV-PUENTE	0,0	0,0	0,0	0,0	0,0	0,0	0,0	0,1	0,6	2,3	2,5	2,6	2,7	2,6	2,6	2,6	2,5	1,6	1,4	0,9	0,1	0,0	0,0	0,0	25,2	2,7	1,1
PFV-LAUREL	0,0	0,0	0,0	0,0	0,0	0,0	0,0	0,3	1,0	3,4	5,3	6,5	6,8	6,8	6,6	6,5	6,4	4,8	4,0	2,3	0,3	0,0	0,0	0,0	60,8	6,8	2,5
PFV-DONIHUE	0,0	0,0	0,0	0,0	0,0	0,0	0,2	2,7	5,8	6,9	7,3	7,4	7,4	7,4	7,4	7,3	7,1	6,8	5,3	1,8	0,1	0,0	0,0	0,0	80,9	7,4	3,4
PFV-CRUCERO	0,0	0,0	0,0	0,0	0,0	0,0	0,0	0,0	0,1	0,2	0,5	1,4	2,3	2,3	2,2	2,1	1,8	1,9	1,8	0,7	0,1	0,0	0,0	0,0	17,5	2,3	0,7
PFV-LUDERS	0,0	0,0	0,0	0,0	0,0	0,0	0,0	0,4	1,7	2,4	2,7	2,8	2,9	2,8	2,8	2,8	2,8	2,6	2,1	1,1	0,2	0,0	0,0	0,0	30,1	2,9	1,3
PFV-OVEJERIA	0,0	0,0	0,0	0,0	0,0	0,0	0,0	1,1	4,5	5,2	6,6	6,8	6,9	7,1	7,0	5,5	1,6	0,3	0,6	0,0	0,0	0,0	0,0	0,0	53,3	7,1	2,2
PFV-EL-LITRE-II	0,0	0,0	0,0	0,0	0,0	0,0	0,0	1,0	4,7	7,0	7,4	7,6	7,9	7,9	7,9	6,6	1,6	0,4	0,6	1,3	0,3	0,0	0,0	0,0	62,1	7,9	2,6
PFV-ELROMERO	0,0	0,0	0,0	0,0	0,0	0,0	0,0	7,3	44,8	97,3	140,3	170,7	188,1	195,3	196,0	182,8	153,2	113,2	62,0	16,0	1,5	0,0	0,0	0,0	1568,4	196,0	65,4
PFV-ELPELICANO	0,0	0,0	0,0	0,0	0,0	0,0	0,0	0,0	0,0	0,0	0,0	0,0	0,0	0,0	0,0	0,0	0,0	0,0	0,0	0,0	0,0	0,0	0,0	0,0	0,0	0,0	0,0
PFV-LA-HUELLA	0,0	0,0	0,0	0,0	0,0	0,0	0,2	18,5	52,8	71,5	75,4	76,3	76,8	79,8	79,5	78,1	76,8	72,6	54,3	19,8	0,4	0,0	0,0	0,0	832,7	79,8	34,7
PFV-LASILLA	0,0	0,0	0,0	0,0	0,0	0,0	0,0	0,3	1,1	1,4	1,5	1,5	1,6	1,6	1,5	1,5	1,5	1,4	1,2	0,6	0,0	0,0	0,0	0,0	16,6	1,6	0,7
PFV-PUNTABAJASOLAR	0,0	0,0	0,0	0,0	0,0	0,0	0,0	0,0	0,2	1,5	1,9	1,9	2,0	2,0	2,0	1,9	1,9	1,9	1,6	0,8	0,1	0,0	0,0	0,0	19,6	2,0	0,8
PFV-SOLDELNORTE	0,0	0,0	0,0	0,0	0,0	0,0	0,0	0,1	0,4	1,1	1,8	2,2	2,5	2,5	2,6	2,4	2,0	1,5	0,8	0,2	0,0	0,0	0,0	0,0	20,0	2,6	0,8
PFV-LUNADELNORTE	0,0	0,0	0,0	0,0	0,0	0,0	0,0	0,1	0,3	1,1	1,7	2,1	2,4	2,6	2,5	2,3	1,9	1,4	0,8	0,2	0,0	0,0	0,0	0,0	19,5	2,6	0,8
PFV-TAMBOREAL	0,0	0,0	0,0	0,0	0,0	0,0	0,0	0,1	0,4	0,8	1,1	1,3	1,5	1,6	1,6	1,5	1,3	1,0	0,6	0,2	0,0	0,0	0,0	0,0	13,1	1,6	0,5
PFV-LAGUNILLA	0,0	0,0	0,0	0,0	0,0	0,0	0,0	0,1	0,3	1,5	2,6	2,7	2,8	2,8	2,6	2,7	2,6	2,6	2,3	0,6	0,1	0,0	0,0	0,0	26,1	2,8	1,1
PFV-SDGx01	0,0	0,0	0,0	0,0	0,0	0,0	0,0	0,0	0,2	0,5	0,7	0,8	0,9	0,9	0,9	0,8	0,7	0,5	0,2	0,1	0,0	0,0	0,0	0,0	7,2	0,9	0,3
PFV-LACHAPEANA	0,0	0,0	0,0	0,0	0,0	0,0	0,0	0,1	0,2	0,9	1,8	1,9	2,0	2,0	2,0	2,0	2,0	1,9	1,6	0,7	0,1	0,0	0,0	0,0	19,2	2,0	0,8
PFV-ALTURASDEOVALLE	0,0	0,0	0,0	0,0	0,0	0,0	0,0	0,0	0,0	0,0	0,0	0,0	0,0	0,0	0,0	0,0	0,0	0,0	0,0	0,0	0,0	0,0	0,0	0,0	0,0	0,0	0,0
PFV-OVALLE-NORTE	0,0	0,0	0,0	0,0	0,0	0,0	0,0	0,2	0,6	2,4	8,3	8,3	8,3	8,3	8,2	8,2	8,2	8,2	6,4	3,0	0,4	0,0	0,0	0,0	79,1	8,3	3,3
PFV-LA-CHIMBA-BIS	0,0	0,0	0,0	0,0	0,0	0,0	0,0	0,0	0,1	1,0	2,3	2,5	2,6	2,6	2,5	2,5	2,5	2,4	2,1	1,3	0,1	0,0	0,0	0,0	24,6	2,6	1,0
PFV-CANELILLO	0,0	0,0	0,0	0,0	0,0	0,0	0,0	0,4	1,1	1,5	2,5	2,5	2,1	2,6	2,7	2,7	2,6	2,5	2,1	0,8	0,1	0,0	0,0	0,0	26,4	2,7	1,1
PFV-COCINILLAS	0,0	0,0	0,0	0,0	0,0	0,0	0,0	0,2	1,4	1,5	2,3	2,7	2,5	2,7	2,7	2,7	2,6	2,5	2,3	1,4	0,2	0,0	0,0	0,0	27,7	2,7	1,2
PFV-EL-SALITRAL	0,0	0,0	0,0	0,0	0,0	0,0	0,0	0,5	1,3	2,6	2,7	2,9	2,7	2,9	2,9	2,9	2,9	2,9	2,7	1,1	0,1	0,0	0,0	0,0	31,4	2,9	1,3
PFV-TALHUEN	0,0	0,0	0,0	0,0	0,0	0,0	0,0	0,1	0,2	0,9	2,4	2,4	2,5	2,2	1,8	2,1	2,2	2,5	2,4	1,6	0,2	0,0	0,0	0,0	23,5	2,5	1,0
PFV-SANTACLARA	0,0	0,0	0,0	0,0	0,0	0,0	0,0	0,2	0,2	0,4	2,1	2,7	2,7	2,7	2,7	2,7	2,7	2,7	2,4	1,3	0,1	0,0	0,0	0,0	25,9	2,7	1,1

RESUMEN DIARIO DE OPERACION DEL SEN

27-12-2021

27-12-2021

	1	2	3	4	5	6	7	8	9	10	11	12	13	14	15	16	17	18	19	20	21	22	23	24	TOT.DIA	DMAX.	DMED.
																									MWh	MWh/h	MWh/h
PFV-ANTAY	0,0	0,0	0,0	0,0	0,0	0,0	0,0	0,2	1,0	2,1	5,8	8,4	8,9	8,9	8,9	8,8	7,8	5,8	3,0	0,7	0,1	0,0	0,0	0,0	70,5	8,9	2,9
PFV-PRETTY-FIELD	0,0	0,0	0,0	0,0	0,0	0,0	0,0	0,0	0,1	0,3	2,2	2,5	2,5	2,5	2,5	2,5	2,5	2,4	2,2	1,4	0,2	0,0	0,0	0,0	24,0	2,5	1,0
PFV-LASMOLLACAS	0,0	0,0	0,0	0,0	0,0	0,0	0,0	0,0	0,2	0,9	1,4	1,6	1,7	1,8	1,6	1,6	1,4	1,2	0,9	0,3	0,0	0,0	0,0	0,0	14,7	1,8	0,6
PFV-LAS-MAJADAS	0,0	0,0	0,0	0,0	0,0	0,0	0,0	0,7	3,3	4,4	7,2	8,1	8,4	8,6	8,5	8,4	7,9	7,3	6,2	3,3	0,4	0,0	0,0	0,0	82,8	8,6	3,4
PFV-ELDIVISADERO	0,0	0,0	0,0	0,0	0,0	0,0	0,0	0,3	1,0	2,6	2,7	2,9	3,0	3,0	3,0	3,0	2,9	2,5	1,9	1,2	0,2	0,0	0,0	0,0	30,2	3,0	1,3
PFV-LOMASCOLORADAS	0,0	0,0	0,0	0,0	0,0	0,0	0,0	0,1	0,3	0,6	1,0	1,4	1,6	1,7	1,8	1,7	1,5	1,1	0,7	0,3	0,0	0,0	0,0	0,0	13,9	1,8	0,6
PFV-CASASBLANCAS	0,0	0,0	0,0	0,0	0,0	0,0	0,0	0,0	0,0	0,0	0,0	0,0	0,0	0,0	0,0	0,0	0,0	0,0	0,0	0,0	0,0	0,0	0,0	0,0	0,0	0,0	0,0
PFV-BELLAVISTA	0,0	0,0	0,0	0,0	0,0	0,0	0,0	0,1	0,4	0,7	1,2	1,3	1,1	1,7	1,7	1,6	1,4	1,0	0,7	0,3	0,0	0,0	0,0	0,0	13,3	1,7	0,6
PFV-SANTALAURA	0,0	0,0	0,0	0,0	0,0	0,0	0,0	0,1	0,2	1,0	1,7	1,4	1,9	2,0	2,4	2,2	1,8	1,5	1,6	0,7	0,1	0,0	0,0	0,0	18,6	2,4	0,8
PFV-MONTTSOLAR	0,0	0,0	0,0	0,0	0,0	0,0	0,0	0,2	0,7	0,8	1,8	1,7	2,0	2,6	2,6	2,5	2,4	2,0	2,0	1,0	0,0	0,0	0,0	0,0	22,4	2,6	0,9
PFV-JAURURO	0,0	0,0	0,0	0,0	0,0	0,0	0,0	0,0	0,2	0,4	1,9	2,2	2,3	2,0	1,3	2,0	1,8	2,0	1,9	1,0	0,1	0,0	0,0	0,0	19,2	2,3	0,8
PFV-CHUCHINI	0,0	0,0	0,0	0,0	0,0	0,0	0,0	0,1	0,5	0,9	1,7	2,2	2,5	2,6	2,5	2,3	2,0	1,5	0,8	0,3	0,0	0,0	0,0	0,0	19,8	2,6	0,8
PFV-CHALINGA	0,0	0,0	0,0	0,0	0,0	0,0	0,0	0,2	1,1	1,9	2,6	2,5	2,7	2,7	2,7	2,7	2,7	2,6	2,3	1,2	0,1	0,0	0,0	0,0	27,7	2,7	1,2
PFV-ILLAPEL5X	0,0	0,0	0,0	0,0	0,0	0,0	0,0	0,2	1,5	1,2	2,4	2,9	2,7	2,9	2,9	2,9	2,9	2,8	2,4	1,1	0,0	0,0	0,0	0,0	29,0	2,9	1,2
PFV-ALICAHUE	0,0	0,0	0,0	0,0	0,0	0,0	0,0	0,1	0,4	0,9	1,6	1,5	1,9	1,9	0,9	0,0	0,0	1,2	0,9	0,3	0,0	0,0	0,0	0,0	11,8	1,9	0,5
PFV_LA_LIGUA	0,0	0,0	0,0	0,0	0,0	0,0	0,0	0,0	0,2	0,5	1,8	2,1	2,3	2,1	1,4	2,3	1,5	1,5	0,8	0,2	0,0	0,0	0,0	0,0	16,7	2,3	0,7
PFV-PULLALLI	0,0	0,0	0,0	0,0	0,0	0,0	0,0	0,0	0,1	0,4	2,0	2,3	2,4	2,1	1,2	1,8	1,6	2,1	1,9	1,1	0,1	0,0	0,0	0,0	19,2	2,4	0,8
PFV-SANTAJULIA	0,0	0,0	0,0	0,0	0,0	0,0	0,0	0,2	0,9	1,4	1,8	2,2	2,8	2,9	2,9	2,9	2,7	2,4	2,3	1,0	0,0	0,0	0,0	0,0	26,3	2,9	1,1
PFV-PMGD-ESFENA	0,0	0,0	0,0	0,0	0,0	0,0	0,0	0,5	1,2	1,2	1,2	1,2	1,2	1,2	1,2	1,2	1,2	1,2	1,2	0,9	0,1	0,0	0,0	0,0	14,2	1,2	0,6
PFV-CABILSOL	0,0	0,0	0,0	0,0	0,0	0,0	0,0	0,0	0,1	0,8	1,5	1,8	2,3	1,7	1,6	1,7	1,2	1,2	0,8	0,2	0,0	0,0	0,0	0,0	14,8	2,3	0,6
PFV-LOS-PALTOS	0,0	0,0	0,0	0,0	0,0	0,0	0,0	0,1	0,2	1,0	1,8	1,5	2,0	2,2	2,5	2,4	2,0	1,7	1,8	0,8	0,1	0,0	0,0	0,0	19,9	2,5	0,8
PFV-ELQUEMADO	0,0	0,0	0,0	0,0	0,0	0,0	0,0	0,1	0,4	1,6	2,2	1,9	2,5	2,1	2,7	2,7	2,3	1,9	2,2	0,9	0,0	0,0	0,0	0,0	23,5	2,7	1,0
PFV-NILHUE	0,0	0,0	0,0	0,0	0,0	0,0	0,0	0,0	0,1	0,3	0,5	0,6	0,6	0,7	0,6	0,2	0,2	0,2	0,2	0,1	0,0	0,0	0,0	0,0	4,2	0,7	0,2
PFV-MARIN	0,0	0,0	0,0	0,0	0,0	0,0	0,0	0,4	1,2	2,0	2,6	2,7	2,8	2,3	2,7	1,4	0,5	0,8	1,5	0,2	0,0	0,0	0,0	0,0	21,1	2,8	0,9
PFV-HORMIGA	0,0	0,0	0,0	0,0	0,0	0,0	0,0	0,1	0,4	1,0	1,5	1,8	1,9	1,7	1,9	1,3	0,9	0,8	0,6	0,2	0,0	0,0	0,0	0,0	14,0	1,9	0,6
PFV-FILOMENA	0,0	0,0	0,0	0,0	0,0	0,0	0,0	0,2	0,9	1,7	2,3	2,3	2,2	1,5	1,8	1,2	0,9	0,6	1,4	0,6	0,1	0,0	0,0	0,0	17,5	2,3	0,7
PFV-TRINIDAD	0,0	0,0	0,0	0,0	0,0	0,0	0,0	0,1	0,1	0,3	0,6	1,7	2,7	2,8	2,8	2,7	2,6	2,3	2,2	1,2	0,2	0,0	0,0	0,0	22,3	2,8	0,9
PFV-ELBOCO	0,0	0,0	0,0	0,0	0,0	0,0	0,0	0,1	0,4	2,3	5,7	6,5	7,0	5,6	5,8	2,5	0,5	1,0	3,2	1,1	0,1	0,0	0,0	0,0	41,9	7,0	1,7
PFV-CANESA	0,0	0,0	0,0	0,0	0,0	0,0	0,0	0,2	1,0	1,5	2,5	2,8	2,6	2,8	2,8	2,8	2,8	2,8	2,3	1,1	0,1	0,0	0,0	0,0	28,5	2,8	1,2
PFV-OLIVILLO	0,0	0,0	0,0	0,0	0,0	0,0	0,0	0,3	1,8	6,1	7,7	8,0	8,2	8,2	8,4	8,3	8,2	4,8	5,1	0,9	0,3	0,0	0,0	0,0	76,2	8,4	3,2
PFV-LINGUE	0,0	0,0	0,0	0,0	0,0	0,0	0,0	0,1	1,2	2,1	2,4	2,6	2,6	2,7	2,6	2,6	2,3	1,7	2,0	0,6	0,1	0,0	0,0	0,0	25,8	2,7	1,1
PFV-ARIZTIA	0,0	0,0	0,0	0,0	0,0	0,0	0,0	0,0	0,1	0,5	1,7	2,2	2,2	1,8	2,0	2,2	2,2	2,2	1,8	0,8	0,1	0,0	0,0	0,0	19,8	2,2	0,8
PFV-PANQUEHUE-2	0,0	0,0	0,0	0,0	0,0	0,0	0,0	0,3	1,0	2,2	3,6	4,6	5,3	4,7	4,8	2,1	1,0	1,3	1,4	0,4	0,1	0,0	0,0	0,0	32,9	5,3	1,4
PFV-PICURIO	0,0	0,0	0,0	0,0	0,0	0,0	0,0	0,5	1,6	2,5	2,7	2,8	2,8	2,8	2,8	2,8	2,8	2,6	1,2	0,3	0,1	0,0	0,0	0,0	28,3	2,8	1,2
PFV-TILTIL	0,0	0,0	0,0	0,0	0,0	0,0	0,0	0,2	0,9	1,5	1,5	1,5	1,5	1,5	1,5	0,9	0,2	0,1	0,7	0,7	0,1	0,0	0,0	0,0	12,9	1,5	0,5
PFV-LUNA	0,0	0,0	0,0	0,0	0,0	0,0	0,0	0,1	0,2	0,3	0,5	1,3	2,0	1,9	1,9	1,9	1,9	1,8	1,5	0,7	0,1	0,0	0,0	0,0	16,0	2,0	0,7
PFV-ELQUEULE	0,0	0,0	0,0	0,0	0,0	0,0	0,0	0,0	0,0	0,0	0,2	0,5	1,0	2,0	4,4	5,0	5,0	5,0	5,0	4,6	4,3	4,2	2,1	0,2	43,7	5,0	1,8
PFV-LO-MIRANDA	0,0	0,0	0,0	0,0	0,0	0,0	0,0	1,1	3,7	5,3	5,7	5,9	6,0	6,0	6,0	5,9	5,9	5,5	4,8	2,5	0,4	0,0	0,0	0,0	64,5	6,0	2,7
PFV-OCOA	0,0	0,0	0,0	0,0	0,0	0,0	0,0	0,5	1,3	2,4	2,8	2,8	2,9	2,5	1,9	0,5	0,2	0,9	1,7	1,1	0,1	0,0	0,0	0,0	21,5	2,9	0,9
PFV-LLAYLLAY	0,0	0,0	0,0	0,0	0,0	0,0	0,0	0,0	0,5	4,4	7,9	8,8	9,0	9,0	8,9	7,2	3,1	0,5	1,2	5,4	5,4	0,7	0,0	0,0	72,0	9,0	3,0
PFV-LOS-TILOS	0,0	0,0	0,0	0,0	0,0	0,0	0,0	0,5	1,5	3,0	3,5	3,6	3,6	3,2	2,5	0,6	0,3	1,1	2,4	1,3	0,1	0,0	0,0	0,0	27,2	3,6	1,1
PFV-TENO	0,0	0,0	0,0	0,0	0,0	0,0	0,0	0,0	0,0	0,0	0,0	0,0	0,0	0,0	0,0	0,0	0,0	0,0	0,0	0,0	0,0	0,0	0,0	0,0	0,0	0,0	0,0
PFV-MEMBRILLO	0,0	0,0	0,0	0,0	0,0	0,0	0,0	0,3	1,4	1,9	2,2	2,2	2,2	2,2	2,2	2,1	2,1	2,0	1,0	0,2	0,1	0,0	0,0	0,0	22,2	2,2	0,9
PFV-CHIMBARONGO	0,0	0,0	0,0	0,0	0,0	0,0	0,0	0,4	1,7	1,8	2,4	2,5	2,5	2,4	2,4	2,4	2,3	2,2	1,3	0,2	0,0	0,0	0,0	0,0	24,6	2,5	1,0
PFV-EL-ROMERAL	0,0	0,0	0,0	0,0	0,0	0,0	0,0	1,6	5,5	7,6	8,0	8,0	8,0	8,0	8,0	8,0	8,0	7,9	2,1	1,4	0,3	0,0	0,0	0,0	82,5	8,0	3,4
PFV-SANTA-CAROLINA	0,0	0,0	0,0	0,0	0,0	0,0	0,0	0,6	1,9	2,3	2,4	2,6	2,7	2,6	2,6	2,6	2,5	2,1	0,6	1,0	0,1	0,0	0,0	0,0	26,7	2,7	1,1
PFV-LORETO	0,0	0,0	0,0	0,0	0,0	0,0	0,0	0,4	1,4	2,0	2,1	2,2	2,2	2,2	2,2	2,2	2,2	1,9	1,8	0,7	0,0	0,0	0,0	0,0	23,7	2,2	1,0
PFV-ESTERO	0,0	0,0	0,0	0,0	0,0	0,0	0,0	0,0	0,1	0,2	0,4	1,2	1,6	1,6	1,6	1,6	1,5	1,3	1,1	0,5	0,1	0,0	0,0	0,0	12,9	1,6	0,5
PFV-LOSLIBERTADORES	0,0	0,0	0,0	0,0	0,0	0,0	0,0	0,3	1,0	2,1	3,3	4,2	4,7	4,9	4,8	4,4	3,7	2,7	1,5	0,5	0,1	0,0	0,0	0,0	38,2	4,9	1,6
PFV-LA-MURALLA	0,0	0,0	0,0	0,0	0,0	0,0	0,0	0,1	0,2	0,6	1,6	1,9	2,0	2,0	1,1	1,9	0,9	1,7	1,8	1,0	0,1	0,0	0,0	0,0	16,8	2,0	0,7
PFV-ARGOMEDO	0,0	0,0	0,0	0,0	0,0	0,0	0,0	0,6	1,0	3,3	4,2	4,4	4,6	4,6	4,6	4,6	4,5	3,7	3,5	1,9	0,3	0,0	0,0	0,0	45,6	4,6	1,9
PFV-SANTA-AMELIA	0,0	0,0	0,0	0,0	0,0	0,0	0,0	0,1	0,2	0,4	0,9	2,2	3,0	3,0	3,0	3,0	3,0	2,7	2,7	1,7	0,2	0,0	0,0	0,0	25,9	3,0	1,1
PFV-CATANSOLAR	0,0	0,0	0,0	0,0	0,0	0,0	0,0	0,3	0,8	1,7	2,6	2,6	2,4	1,9	1,8	1,4	1,0	0,6	1,4	0,6	0,0	0,0	0,0	0,0	19,2	2,6	0,8
PFV-VILLAPRAT	0,0	0,0	0,0	0,0	0,0	0,0	0,0	0,1	0,3	1,0	2,4	2,8	2,8	2,8	2,7	2,7	2,6	2,1	1,1	0,7	0,1	0,0	0,0	0,0	24,1	2,8	1,0
PFV-VILLA-SOLAR	0,0	0,0	0,0	0,0	0,0	0,0	0,0	0,1	0,2	0,8	2,1	2,3	2,3	2,3	2,2	2,2	2,2	1,7	1,0	0,5	0,1	0,0	0,0	0,0	19,9	2,3	0,8
PFV-LAS-ROJAS	0,0	0,0	0,0	0,0	0,0	0,0	0,0	0,0	0,0	0,0	0,4	1,6	1,4	2,6	2,4	1,8	2,3	2,2	1,6	0,6	0,0	0,0	0,0	0,0	16,8	2,6	0,7
PFV-LLANOS-DE-POTROSO	0,0	0,0	0,0	0,0	0,0	0,0	0,0	0,1	3,2	6,2	6,9	7,1	7,2	7,2	7,1	7,1	7,0	6,7	6,0	2,9	0,1	0,0	0,0	0,0	75,0	7,2	3,1
PFV-LOSPATOS	0,0	0,0	0,0	0,0	0,0	0,0	0,0	0,5	1,8	2,5	2,7	2,8	2,8	2,8	2,8	2,8	2,7	2,0	2,2	0,8	0,3	0,0	0,0	0,0	29,6	2,8	1,2
PFV-LAFRONTERA	0,0	0,0	0,0	0,0	0,0	0,0	0,0	0,1	0,3	0,8	1,7	3,8	4,3	4,5	4,5	4,2	3,6	2,7	0,9	0,4	0,1	0,0	0,0	0,0	31,9	4,5	1,3
PFV-RAULI	0,0	0,0	0,0	0,0	0,0	0,0	0,1	2,4	7,0	6,4	9,0	9,0	9,0	9,0	9,0	9,0	9,0	8,9	5,0	1,3	0,2	0,0	0,0	0,0	94,2	9,0	3,9
PFV-PARAGUAY	0,0	0,0	0,0	0,0	0,0	0,0	0,1	1,9	5,3	6,6	8,8	8,9	8,8	8,8	8,8	8,9	8,8	0,5	0,0	0,0	0,1	0,0	0,0	0,0	76,3	8,9	3,2
PFV-PMGD-SAN-CAMILO	0,0	0,0	0,0	0,0	0,0	0,0	0,0	0,8	2,0	2,3	2,5	2,5	2,5	2,5	2,5	2,5	2,5	2,3	1,4	0,5	0,1	0,0	0,0	0,0	26,8	2,5	1,1
PFV-PMGD-CURACAVI	0,0	0,0	0,0	0,0	0,0	0,0	0,0	0,3	0,6	0,9	1,0	1,0	1,0	1,0	0,9	0,9	0,9	0,8	0,8	0,2	0,1	0,0	0,0	0,0	10,4	1,0	0,4
PFV-RANGUIL	0,0	0,0	0,0	0,0	0,0	0,0	0,0	0,0	0,1	0,3	0,6	2,1	2,4	2,4	2,4	2,5	2,5	2,0	0,7	0,4	0,1	0,0	0,0	0,0	18,3	2,5	0,8
PFV-TALCA	0,0	0,0	0,0	0,0	0,0	0,0	0,0	1,9	5,4	7,0	8,0	8,2	8,1	7,9	7,9	8,0	7,8	7,4	6,6	2,8	0,3	0,0	0,0	0,0	87,4	8,2	3,6
PFV-SAN-JAVIER	0,0	0,0	0,0	0,0	0,0	0,0	0,1	1,1	2,8	3,4	3,4	3,4	3,4	3,4	3,4	3,4	3,4	3,4	3,3	1,5	0,2	0,0	0,0	0,0	39,2	3,4	1,6
PFV-VILLA-CRUZ	0,0	0,0	0,0	0,0	0,0	0,0	0,0	0,3	1,1	2,2	2,5	2,6	2,6	2,6	0,5	0,1	2,5	2,4	2,2	1,2	0,1	0,0	0,0	0,0	22,9	2,6	1,0
PFV-SANTA-FE	0,0	0,0	0,0	0,0	0,0	0,0	0,0	0,9	3,7	5,9	6,8	7,2	7,3	5,8	5,7	6,4	7,2	6,8	5,5	2,7	0,4	0,0	0,0	0,0	72,2	7,3	3,0
PFV-VILLA-ALEGRE	0,0	0,0	0,0	0,0	0,0	0,0	0,0	1,1	4,1	6,0	6,4	6,9	6,9	6,8	6,9	6,8	6,8	6,4	5,2	2,7	0,4	0,0	0,0	0,0	73,7	6,9	3,1
PFV-LEMU	0,0	0,0	0,0	0,0	0,0	0,0	0,0	0,9	3,2	4,6	4,9	5,0	5,0	4,4	4,5	4,9	4,9	4,7	4,2	2,1	0,3	0,0	0,0	0,0	53,5	5,0	2,2
PFV-LASPERDICES	0,0	0,0	0,0	0,0	0,0	0,0	0,0	0,5	1,5	2,0	2,2	2,4	2,4	2,3	1,5	0,0	0,0	1,7	1,9	0,6	0,2	0,0	0,0	0,0	19,0	2,4	0,8
PFV-PENCAHUE-ESTE	0,0	0,0	0,0	0,0	0,0	0,0	0,0	0,4	1,3	2,2	2,4	2,4	2,4	2,4	2,3	2,3	2,3	2,3	1,8	0,9	0,2	0,0	0,0	0,0	25,5	2,4	1,1
PFV-PMGD-ERINOME	0,0	0,0	0,0	0,0	0,0	0,0	0,0	0,0	0,1	0,2	0,3	0,4	0,4	0,4	0,4	0,4	0,4	0,3	0,2	0,1	0,0	0,0	0,0	0,0	3,7	0,4	0,2
PFV-QUINANTU	0,0	0,0	0,0	0,0	0,0	0,0	0,0	1,9	6,1	8,2	9,0	6,5	4,4	4,8	8,2	9,0	9,0	8,7	8,0	3,0	0,8	0,0	0,0	0,0	87,6	9,0	3,6
PFV-TRICA-DOS	0,0	0,0	0,0	0,0	0,0	0,0	0,0	0,4	1,4	2,1	2,3	2,3	2,3	2,3	2,2	2,2	2,3	2,2	1,9	0,9	0,1	0,0	0,0	0,0	25,0	2,3	1,0
PFV-QUILAPILUN	0,0	0,0	0,0	0,0	0,0	0,0	0,2	10,4	42,3	67,3	90,3	93,7	94,5	96,2	95,7	81,7	23,6	9,1	8,6	17,7	4,0	0,0	0,0	0,0	735,3	96,2	30,6
PFV-CHACABUCO	0,0	0,0	0,0	0,0	0,0	0,0	0,0	1,0	3,2	7,4	8,8	8,7	8,8	8,8	7,3	6,2	1,6	0,7	3,8	2,3	0,3	0,0	0,0	0,0	69,0	8,8	2,9
PFV-JAHUEL	0,0	0,0	0,0	0,0	0,0	0,0	0,0	0,3	1,3	3,7	4,9	4,9	4,8	2,7	1,7	3,1	1,8	1,4	3,7	2,3	0,3	0,0	0,0	0,0	37,1	4,9	1,5
PFV-PMGD-ESCORIAL-VERANO	0,0	0,0	0,0	0,0	0,0	0,0	0,0	0,0	0,0	0,0	0,0	0,0	0,2	0,3	0,5	0,5	0,3	0,4	0,6	0,4	0,1	0,0	0,0	0,0	3,3	0,6	0,1
PFV-KONDA	0,0	0,0	0,0	0,0	0,0	0,0	0,0	0,4	0,9	1,8	2,2	2,3	2,3	1,9	2,3	1,2	0,5	0,8	1,7	0,9	0,0	0,0	0,0	0,0	19,3	2,3	0,8
PFV-SLK808	0,0	0,0	0,0	0,0	0,0	0,0	0,0	0,0	0,0	0,0	0,0	0,0	0,0	0,0	0,0	0,0	0,0	0,0	0,0	0,0	0,0	0,0	0,0	0,0	0,0	0,0	0,0
PFV-TECHOSDEALTAMIRA	0,0	0,0	0,0	0,0	0,0	0,0	0,0	0,0	0,0	0,0	0,0	0,0	0,0	0,0	0,0	0,0	0,0	0,0	0,0	0,0	0,0	0,0	0,0	0,0	0,0	0,0	0,0
PFV-GUANACO	0,0	0,0	0,0	0,0	0,0	0,0	0,0	0,1	0,5	2,1	2,4	2,5	2,7	2,6	2,6	2,6	2,4	1,7	1,4	0,9	0,1	0,0	0,0	0,0	24,7	2,7	1,0
PFV-DON-ANDRONICO	0,0	0,0	0,0	0,0	0,0	0,0	0,0	0,1	0,2	0,6	2,1	2,5	2,5	2,5	2,5	2,4	2,4	2,3	1,9	0,9	0,1	0,0	0,0	0,0	23,1	2,5	1,0
PFV-PIRQUE	0,0	0,0	0,0	0,0	0,0	0,0	0,0	0,4	1,3	1,8	2,0	2,1	2,2	2,2	2,2	2,1	2,0	1,6	0,8	0,8	0,1	0,0	0,0	0,0	21,7	2,2	0,9
PFV-SAN-VICENTE	0,0	0,0	0,0	0,0	0,0	0,0	0,0	0,0	0,0	0,0	0,0	0,0	0,0	0,0	0,0	0,0	0,0	0,0	0,0	0,0	0,0	0,0	0,0	0,0	0,0	0,0	0,0
PFV-FOTOVOLTSOLAR-1	0,0	0,0	0,0	0,0	0,0	0,0	0,0	0,0	0,0	0,0	0,0	0,0	0,0	0,0	0,0	0,0	0,0	0,0	0,0	0,0	0,0	0,0	0,0	0,0	0,0	0,0	0,0
PFV-DARLIN	0,0	0,0	0,0	0,0	0,0	0,0	0,0	0,2	0,7	3,7	7,3	7,7	7,8	7,8	7,7	7,6	7,4	6,9	4,5	2,8	0,4	0,0	0,0	0,0	72,5	7,8	3,0
PFV-PEPA	0,0	0,0	0,0	0,0	0,0	0,0	0,0	0,3	0,9	4,2	7,7	8,1	8,3	8,2	8,1	4,5	2,0	7,3	4,8	3,2	0,5	0,0	0,0	0,0	68,0	8,3	2,8

RESUMEN DIARIO DE OPERACION DEL SEN

27-12-2021

27-12-2021

	1	2	3	4	5	6	7	8	9	10	11	12	13	14	15	16	17	18	19	20	21	22	23	24	TOT.DIA	DMAX.	DMED.
																									MWh	MWh/h	MWh/h
PFV-FRANCISCO	0,0	0,0	0,0	0,0	0,0	0,0	0,0	0,0	0,0	0,0	0,0	0,0	0,0	0,0	0,0	0,0	0,0	0,0	0,0	0,0	0,0	0,0	0,0	0,0	0,0	0,0	0,0
PFV-CANDELARIA	0,0	0,0	0,0	0,0	0,0	0,0	0,0	0,5	1,5	2,0	2,4	2,6	2,7	2,7	2,7	2,7	2,5	2,3	1,8	0,9	0,1	0,0	0,0	0,0	27,5	2,7	1,1
PFV-BLANQUINA	7,8	7,7	7,3	6,3	3,6	1,0	0,0	0,0	0,0	0,0	0,0	0,0	0,0	0,0	0,0	0,0	0,2	2,8	5,9	7,3	7,7	7,8	7,8	7,7	81,1	7,8	3,4
PFV-TRICAHUE2	0,0	0,0	0,0	0,0	0,0	0,0	0,0	0,4	1,2	6,0	7,5	7,8	7,8	7,8	7,7	7,5	7,4	6,9	5,9	3,2	0,5	0,0	0,0	0,0	77,6	7,8	3,2
PFV_SAN_ISIDRO	0,0	0,0	0,0	0,0	0,0	0,0	0,0	0,4	1,4	2,0	2,2	2,3	2,4	2,4	2,4	2,4	2,3	2,1	1,8	0,9	0,1	0,0	0,0	0,0	25,1	2,4	1,0
PFV-SANPEDRO	0,0	0,0	0,0	0,0	0,0	0,0	0,0	0,0	0,2	0,4	1,3	2,0	2,6	2,7	2,7	2,3	2,1	1,5	0,9	0,3	0,1	0,0	0,0	0,0	19,1	2,7	0,8
PFV-NAHUEN	0,0	0,0	0,0	0,0	0,0	0,0	0,0	0,2	0,6	1,6	7,6	8,8	8,9	8,9	8,6	8,8	8,7	8,4	6,3	2,6	0,4	0,0	0,0	0,0	80,5	8,9	3,4
PFV-MALINKE	0,0	0,0	0,0	0,0	0,0	0,0	0,0	0,1	0,3	0,8	2,4	2,6	2,6	2,7	2,1	2,6	2,5	2,3	1,8	0,7	0,1	0,0	0,0	0,0	23,3	2,7	1,0
PFV-LASTURCAS	0,0	0,0	0,0	0,0	0,0	0,0	0,0	0,1	0,3	1,3	2,7	2,8	2,9	2,9	2,1	2,8	2,8	2,7	2,0	0,8	0,1	0,0	0,0	0,0	26,4	2,9	1,1
PFV-ECLIPSE	0,0	0,0	0,0	0,0	0,0	0,0	0,0	0,1	0,6	1,4	4,6	7,2	8,3	8,6	8,5	7,2	6,3	4,9	2,9	1,1	0,3	0,0	0,0	0,0	62,0	8,6	2,6
PFV-QUILLAY	0,0	0,0	0,0	0,0	0,0	0,0	0,0	0,1	0,2	0,4	1,7	2,4	2,4	2,2	2,4	2,4	2,4	2,0	1,2	0,8	0,1	0,0	0,0	0,0	20,6	2,4	0,9
PFV-LIRIO-DE-CAMPO	0,0	0,0	0,0	0,0	0,0	0,0	0,0	0,1	0,2	0,8	2,2	2,5	2,6	2,5	2,6	2,5	2,5	2,0	1,5	0,7	0,1	0,0	0,0	0,0	22,6	2,6	0,9
PFV-LUMBRERAS	0,0	0,0	0,0	0,0	0,0	0,0	0,0	0,1	0,2	0,7	2,7	3,0	3,0	2,8	3,0	3,0	3,0	2,8	2,1	0,9	0,2	0,0	0,0	0,0	27,5	3,0	1,1
PFV-PAMA	0,0	0,0	0,0	0,0	0,0	0,0	0,0	0,1	0,3	0,8	1,2	1,6	1,6	1,8	1,8	1,7	1,5	1,1	0,6	0,2	0,0	0,0	0,0	0,0	14,4	1,8	0,6
PFV-DONACARMEN	0,0	0,0	0,0	0,0	0,0	0,0	0,0	0,2	2,0	5,4	21,8	27,0	29,1	26,8	16,2	18,9	18,6	18,0	10,9	4,0	0,5	0,0	0,0	0,0	199,4	29,1	8,3
PFV-SANTUARIO	0,0	0,0	0,0	0,0	0,0	0,0	0,0	0,4	1,0	2,2	2,7	2,7	2,8	2,8	2,0	2,2	0,4	0,4	1,2	0,6	0,0	0,0	0,0	0,0	21,5	2,8	0,9
PFV-CALLELARGA	0,0	0,0	0,0	0,0	0,0	0,0	0,0	0,3	0,9	2,1	3,0	3,0	3,0	2,9	2,1	2,3	0,6	0,4	1,6	1,1	0,1	0,0	0,0	0,0	23,4	3,0	1,0
PFV-CASUTO	0,0	0,0	0,0	0,0	0,0	0,0	0,0	0,5	1,1	1,7	2,3	2,3	2,4	2,2	2,0	1,5	0,4	0,7	1,2	0,5	0,0	0,0	0,0	0,0	18,8	2,4	0,8
PFV-ENCONSOLAR	0,0	0,0	0,0	0,0	0,0	0,0	0,0	0,8	2,5	4,9	6,7	6,8	7,0	6,0	6,8	4,4	2,0	2,2	5,3	2,5	0,2	0,0	0,0	0,0	58,3	7,0	2,4
PFV-LAMANGA-1	0,0	0,0	0,0	0,0	0,0	0,0	0,0	0,0	0,1	0,2	0,4	0,2	1,3	2,1	0,3	0,1	1,0	0,7	0,6	0,2	0,1	0,0	0,0	0,0	7,2	2,1	0,3
PFV-AVILES	0,0	0,0	0,0	0,0	0,0	0,0	0,0	0,1	0,1	0,3	0,9	1,7	1,6	1,7	1,9	2,0	2,0	2,0	1,6	0,8	0,2	0,0	0,0	0,0	16,8	2,0	0,7
PFV-CORDILLERILLA	0,0	0,0	0,0	0,0	0,0	0,0	0,0	0,0	0,0	0,0	0,1	0,0	0,0	0,0	0,0	0,0	0,0	0,0	0,0	0,0	0,0	0,0	0,0	0,0	0,1	0,1	0,0
PFV-ALTOSOLAR	0,0	0,0	0,0	0,0	0,0	0,0	0,0	0,0	0,1	0,2	0,5	0,5	1,8	2,5	2,6	2,2	2,0	1,6	0,9	0,3	0,1	0,0	0,0	0,0	15,4	2,6	0,6
PFV-JOSESOLERM	0,0	0,0	0,0	0,0	0,0	0,0	0,0	0,2	0,7	1,0	1,3	1,4	1,4	1,4	1,4	1,4	1,3	1,2	0,9	0,1	0,0	0,0	0,0	0,0	13,7	1,4	0,6
PFV-GR-PITAO	0,0	0,0	0,0	0,0	0,0	0,0	0,1	2,2	7,0	8,7	9,0	9,0	9,0	9,0	9,0	9,0	9,0	8,8	3,4	0,9	0,3	0,0	0,0	0,0	94,1	9,0	3,9
PFV-RAUQUEN	0,0	0,0	0,0	0,0	0,0	0,0	0,1	1,5	5,1	7,4	8,8	8,9	9,0	9,0	9,0	8,9	8,6	8,2	4,3	0,9	0,2	0,0	0,0	0,0	89,6	9,0	3,7
PFV-DON-JORGE	0,0	0,0	0,0	0,0	0,0	0,0	0,0	0,1	0,2	0,4	0,7	1,9	3,0	3,0	3,0	3,0	2,7	2,3	1,9	1,1	0,1	0,0	0,0	0,0	23,3	3,0	1,0
PFV-MUTUPIN	0,0	0,0	0,0	0,0	0,0	0,0	0,1	1,6	5,2	6,3	6,8	7,2	7,5	7,7	7,6	7,2	6,7	6,2	5,9	3,9	0,5	0,0	0,0	0,0	80,2	7,7	3,3
PFV-PMGD-SANTA-LUISA	0,0	0,0	0,0	0,0	0,0	0,0	0,0	0,3	0,4	0,4	0,4	0,4	0,4	0,4	0,4	0,4	0,4	0,4	0,4	0,4	0,2	0,0	0,0	0,0	5,4	0,4	0,2
PFV-LASCODORNICES	0,0	0,0	0,0	0,0	0,0	0,0	0,0	0,9	2,5	2,9	3,0	3,0	3,0	2,9	2,9	2,9	2,9	2,8	2,3	1,4	0,3	0,0	0,0	0,0	33,8	3,0	1,4
PFV-PMGD-ALCALDESA	0,0	0,0	0,0	0,0	0,0	0,0	0,0	0,0	0,0	0,0	0,0	0,0	0,0	0,0	0,0	0,0	0,0	0,0	0,0	0,0	0,0	0,0	0,0	0,0	0,0	0,0	0,0
PFV-ELCERNICALO-1	0,0	0,0	0,0	0,0	0,0	0,0	0,0	0,3	1,1	1,4	1,5	1,5	1,5	1,5	1,5	1,5	1,5	1,4	0,9	0,8	0,1	0,0	0,0	0,0	16,4	1,5	0,7
PFV-ELCERNICALO-2	0,0	0,0	0,0	0,0	0,0	0,0	0,0	0,2	1,0	1,3	1,4	1,4	1,4	1,4	1,4	1,4	1,3	1,3	0,8	0,8	0,1	0,0	0,0	0,0	15,1	1,4	0,6
PFV-BICENTENARIO	0,0	0,0	0,0	0,0	0,0	0,0	0,0	0,6	1,8	2,2	2,3	2,3	2,3	2,3	2,3	2,3	2,3	2,2	2,0	1,2	0,1	0,0	0,0	0,0	25,9	2,3	1,1
PFV-PLAYERO	0,0	0,0	0,0	0,0	0,0	0,0	0,0	0,4	1,4	2,4	2,8	2,9	2,8	2,8	2,8	2,8	2,6	2,3	2,1	1,1	0,2	0,0	0,0	0,0	29,6	2,9	1,2
PFV-PLAYERITO	0,0	0,0	0,0	0,0	0,0	0,0	0,0	0,5	1,6	2,6	2,9	3,0	3,0	3,0	2,9	3,0	2,7	2,5	2,3	1,1	0,2	0,0	0,0	0,0	31,2	3,0	1,3
PFV-CHUCAO	0,0	0,0	0,0	0,0	0,0	0,0	0,0	0,5	1,7	2,3	2,4	2,5	2,5	2,5	2,5	2,5	2,5	2,1	1,6	1,1	0,2	0,0	0,0	0,0	26,7	2,5	1,1
PFV-NIQUEN	0,0	0,0	0,0	0,0	0,0	0,0	0,0	0,5	1,5	2,1	2,4	2,5	2,2	1,0	1,2	1,4	1,4	0,3	2,0	1,1	0,1	0,0	0,0	0,0	19,7	2,5	0,8
PFV-CHINCOL	0,0	0,0	0,0	0,0	0,0	0,0	0,0	0,7	2,3	2,8	2,8	2,8	2,8	2,8	2,3	2,8	2,8	2,7	2,6	1,7	0,1	0,0	0,0	0,0	32,3	2,8	1,3
PFV-CIPRES	0,0	0,0	0,0	0,0	0,0	0,0	0,0	1,5	5,1	7,2	8,1	8,4	8,4	8,3	8,2	8,1	8,0	7,7	7,0	2,9	0,5	0,0	0,0	0,0	89,2	8,4	3,7
PFV-MERCURIO-SUR	0,0	0,0	0,0	0,0	0,0	0,0	0,0	0,7	2,2	3,0	3,0	3,0	3,0	3,0	3,0	3,0	3,0	3,0	2,8	1,6	0,2	0,0	0,0	0,0	34,4	3,0	1,4
PFV-PMGD-PACHIRA	0,0	0,0	0,0	0,0	0,0	0,0	0,0	0,0	0,0	0,0	0,0	0,0	0,0	0,0	0,0	0,0	0,1	0,1	0,1	0,1	0,1	0,0	0,0	0,0	0,5	0,1	0,0
PFV-LINARES	0,0	0,0	0,0	0,0	0,0	0,0	0,1	1,8	5,6	8,5	8,9	8,9	8,9	8,9	8,9	8,9	8,9	8,8	7,6	3,9	0,8	0,0	0,0	0,0	99,7	8,9	4,2
PFV-SATURNO-NORTE	0,0	0,0	0,0	0,0	0,0	0,0	0,0	1,1	3,3	4,4	4,5	4,5	4,5	4,5	4,5	4,5	4,5	4,5	4,3	2,3	0,3	0,0	0,0	0,0	51,8	4,5	2,2
PFV-MACHICURA	0,0	0,0	0,0	0,0	0,0	0,0	0,0	0,0	0,0	0,0	0,0	0,0	0,0	0,0	0,0	0,0	0,0	0,0	0,0	0,0	0,0	0,0	0,0	0,0	0,0	0,0	0,0
PFV-PMGD-EL-FLAMENCO	0,0	0,0	0,0	0,0	0,0	0,0	0,1	1,0	1,0	1,0	1,0	0,8	1,0	1,0	1,0	1,0	1,0	1,0	1,0	1,0	0,5	0,0	0,0	0,0	13,7	1,0	0,6
PFV-VILLA-SECA	0,0	0,0	0,0	0,0	0,0	0,0	0,0	0,4	1,7	2,4	2,5	2,5	2,5	2,5	2,5	2,5	2,4	2,4	2,1	1,2	0,2	0,0	0,0	0,0	27,6	2,5	1,1
PFV-COCHARCAS	0,0	0,0	0,0	0,0	0,0	0,0	0,0	0,2	0,6	1,1	1,6	1,8	1,8	1,8	1,8	1,8	1,8	1,6	1,0	0,6	0,1	0,0	0,0	0,0	17,7	1,8	0,7
PFV-LAS-TORTOLAS	0,0	0,0	0,0	0,0	0,0	0,0	0,0	0,6	2,1	2,7	2,7	2,7	2,8	3,0	2,9	1,3	0,5	2,8	2,6	1,1	0,2	0,0	0,0	0,0	28,1	3,0	1,2
PFV-BERRUECO	0,0	0,0	0,0	0,0	0,0	0,0	0,0	0,0	0,0	0,0	0,0	0,0	0,0	0,0	0,0	0,0	0,0	0,0	0,0	0,0	0,0	0,0	0,0	0,0	0,0	0,0	0,0
PFV-VENTURADA	0,0	0,0	0,0	0,0	0,0	0,0	0,1	2,4	6,9	8,9	9,0	9,0	9,0	9,0	8,9	9,0	8,9	8,7	7,7	4,5	0,9	0,0	0,0	0,0	102,9	9,0	4,3
PFV-SANTA-RITA	0,0	0,0	0,0	0,0	0,0	0,0	0,0	0,8	2,1	2,4	2,6	2,6	2,6	2,5	2,5	2,4	2,4	2,3	2,2	0,7	0,3	0,0	0,0	0,0	28,3	2,6	1,2
PFV-EL-PIUQUEN	0,0	0,0	0,0	0,0	0,0	0,0	0,0	0,0	0,0	0,0	0,0	0,0	0,0	0,0	0,0	0,0	0,0	0,0	0,0	0,0	0,0	0,0	0,0	0,0	0,0	0,0	0,0
PFV-HUAPE	0,0	0,0	0,0	0,0	0,0	0,0	0,0	0,3	1,4	2,3	2,6	2,7	2,6	2,6	2,6	2,6	2,6	2,2	2,0	1,2	0,2	0,0	0,0	0,0	27,8	2,7	1,2
PFV-ORION	0,0	0,0	0,0	0,0	0,0	0,0	0,0	0,7	2,0	2,6	2,7	2,7	2,7	2,7	2,7	2,7	2,6	2,5	2,1	1,5	0,3	0,0	0,0	0,0	30,8	2,7	1,3
PFV-LASPALOMAS	0,0	0,0	0,0	0,0	0,0	0,0	0,0	0,9	1,7	1,7	2,3	2,8	2,8	2,8	2,8	2,1	1,9	2,8	2,5	1,5	0,3	0,0	0,0	0,0	28,9	2,8	1,2
PFV-MOYA	0,0	0,0	0,0	0,0	0,0	0,0	0,0	0,7	2,1	4,3	4,5	4,5	4,5	4,5	4,5	4,5	4,5	4,5	3,8	1,5	0,4	0,0	0,0	0,0	49,1	4,5	2,0
PFV-MECO-CHILLAN	0,0	0,0	0,0	0,0	0,0	0,0	0,0	1,4	4,3	5,4	5,4	5,2	5,3	5,3	5,0	4,5	5,1	5,2	4,9	2,9	0,6	0,0	0,0	0,0	60,6	5,4	2,5
PFV-SANTA-ESTER	0,0	0,0	0,0	0,0	0,0	0,0	0,0	0,8	2,2	2,6	2,7	2,7	2,7	2,7	2,6	1,8	2,6	2,4	1,7	0,8	0,3	0,0	0,0	0,0	28,7	2,7	1,2
PFV-LASLECHUZAS	0,0	0,0	0,0	0,0	0,0	0,0	0,0	0,0	0,5	2,1	2,9	3,0	3,0	3,0	3,0	3,0	2,9	2,9	2,9	2,5	1,1	0,5	0,0	0,0	33,5	3,0	1,4
PFV-PMGD-DADINCO	0,0	0,0	0,0	0,0	0,0	0,0	0,0	0,2	0,6	1,0	1,3	1,5	1,7	1,8	1,7	1,6	1,4	1,0	0,6	0,4	0,1	0,0	0,0	0,0	14,8	1,8	0,6
PFV-PMGD-PEGASUS-SOLAR	0,0	0,0	0,0	0,0	0,0	0,0	0,0	0,7	2,0	2,4	2,4	2,4	2,5	2,5	2,4	2,4	2,4	2,4	2,2	1,5	0,3	0,0	0,0	0,0	28,8	2,5	1,2
PFV-SOL-SANTA-INES	0,0	0,0	0,0	0,0	0,0	0,0	0,0	0,5	1,9	2,6	2,5	2,7	2,7	2,7	2,7	2,6	2,6	2,5	2,3	1,4	0,2	0,0	0,0	0,0	29,8	2,7	1,2
PFV-LUCESOLAR	0,0	0,0	0,0	0,0	0,0	0,0	0,0	0,0	0,1	0,2	0,4	0,6	1,8	2,6	2,6	2,5	2,4	2,4	2,1	1,2	0,3	0,0	0,0	0,0	19,0	2,6	0,8
PFV-PITOTOY	0,0	0,0	0,0	0,0	0,0	0,0	0,0	0,3	0,9	1,6	2,0	2,3	2,5	2,6	2,5	2,4	2,2	2,0	1,4	0,8	0,1	0,0	0,0	0,0	23,7	2,6	1,0
PFV-RINCONADA	0,0	0,0	0,0	0,0	0,0	0,0	0,0	0,5	2,7	6,4	7,6	8,0	8,1	8,0	7,9	7,7	7,6	7,2	6,2	3,3	0,5	0,0	0,0	0,0	81,8	8,1	3,4
PFV-PMGD-CORTIJO	0,0	0,0	0,0	0,0	0,0	0,0	0,1	0,7	2,2	5,1	7,1	7,1	7,0	6,9	6,9	7,0	7,0	6,4	3,8	1,4	0,4	0,0	0,0	0,0	69,1	7,1	2,9
PFV-PMGD-GR-PEUMO	0,0	0,0	0,0	0,0	0,0	0,0	0,0	0,7	1,3	5,6	7,5	8,0	7,9	8,0	7,9	8,0	8,0	7,6	7,0	4,5	0,6	0,0	0,0	0,0	82,6	8,0	3,4
PFV-EI-RESPLANDOR	0,0	0,0	0,0	0,0	0,0	0,0	0,0	0,7	1,9	2,3	2,5	2,5	2,5	2,4	2,4	2,4	2,4	2,3	2,0	1,3	0,3	0,0	0,0	0,0	28,0	2,5	1,2
PFV-VALLEDELALUNA-2	0,0	0,0	0,0	0,0	0,0	0,0	0,0	0,4	1,4	2,1	2,3	2,4	2,4	2,4	2,2	1,9	1,6	0,5	0,2	0,3	0,1	0,0	0,0	0,0	20,0	2,4	0,8
PFV-CRUZSOLAR	0,0	0,0	0,0	0,0	0,0	0,0	0,0	0,5	1,1	2,1	2,4	2,5	2,6	2,5	2,1	1,3	0,2	0,5	1,7	1,2	0,1	0,0	0,0	0,0	21,0	2,6	0,9
PFV-SANFRANCISCO	0,0	0,0	0,0	0,0	0,0	0,0	0,0	0,0	0,0	0,0	0,0	0,0	0,0	0,0	0,0	0,0	0,0	0,0	0,0	0,0	0,0	0,0	0,0	0,0	0,0	0,0	0,0
PFV-LIPANGUE	0,0	0,0	0,0	0,0	0,0	0,0	0,0	0,0	0,0	0,0	0,0	0,0	1,3	2,7	2,4	2,6	1,8	1,1	0,0	0,0	0,0	0,0	0,0	0,0	12,0	2,7	0,5
PFV-SOL-DE-SEPTIEMBRE	0,0	0,0	0,0	0,0	0,0	0,0	0,0	0,5	1,9	3,9	5,8	7,4	8,3	8,7	8,6	8,0	4,7	2,3	0,7	0,8	0,2	0,0	0,0	0,0	61,8	8,7	2,6
PFV-TREBAL-SOLAR	0,0	0,0	0,0	0,0	0,0	0,0	0,0	0,2	0,6	1,1	1,7	2,1	2,3	2,4	2,3	2,1	1,7	1,1	0,7	0,3	0,0	0,0	0,0	0,0	18,6	2,4	0,8
PFV-LAQUINTA	0,0	0,0	0,0	0,0	0,0	0,0	0,0	0,5	1,0	1,9	2,7	2,9	2,9	2,9	2,9	2,4	0,5	0,1	0,6	0,4	0,1	0,0	0,0	0,0	21,9	2,9	0,9
PFV-CUZCUZ	0,0	0,0	0,0	0,0	0,0	0,0	0,0	0,1	0,8	1,1	1,8	1,8	1,4	1,9	2,1	2,0	2,0	1,9	1,5	0,7	0,1	0,0	0,0	0,0	19,3	2,1	0,8
PFV-NORTECHICO1	0,0	0,0	0,0	0,0	0,0	0,0	0,0	0,1	0,5	0,6	0,3	0,0	0,0	0,0	0,0	0,0	1,7	1,7	1,2	0,5	0,0	0,0	0,0	0,0	6,9	1,7	0,3
PFV-LOMALOSCOLORADOS	0,0	0,0	0,0	0,0	0,0	0,0	0,0	0,0	0,0	0,0	0,0	0,0	0,0	0,0	0,0	0,0	0,0	0,0	0,0	0,0	0,0	0,0	0,0	0,0	0,0	0,0	0,0
PFV-SANTA-INES	0,0	0,0	0,0	0,0	0,0	0,0	0,0	0,3	1,5	2,2	2,4	2,5	2,5	2,6	2,5	2,0	0,6	0,1	0,3	0,7	0,1	0,0	0,0	0,0	20,3	2,6	0,8
PFV-EL-CONDOR	0,0	0,0	0,0	0,0	0,0	0,0	0,0	0,1	0,5	0,7	1,0	1,0	1,1	1,1	1,1	1,0	1,0	0,9	0,6	0,1	0,0	0,0	0,0	0,0	10,2	1,1	0,4
PFV-PMGD-LA-FORESTA	0,0	0,0	0,0	0,0	0,0	0,0	0,0	0,0	0,0	0,0	0,0	0,0	0,0	0,0	0,6	1,7	1,3	0,7	0,5	0,2	0,0	0,0	0,0	0,0	5,0	1,7	0,2
PFV-PERALILLO	0,0	0,0	0,0	0,0	0,0	0,0	0,0	0,0	0,1	0,3	0,8	2,6	2,8	2,8	2,8	2,8	2,8	1,4	1,7	0,3	0,1	0,0	0,0	0,0	21,4	2,8	0,9
PFV-LAS-TORCAZAS	0,0	0,0	0,0	0,0	0,0	0,0	0,0	0,1	0,2	0,3	0,6	1,5	2,7	2,7	2,7	2,7	2,6	2,1	2,1	1,1	0,2	0,0	0,0	0,0	21,5	2,7	0,9
PFV-SANTIAGOSOLAR	0,0	0,0	0,0	0,0	0,0	0,0	0,2	3,8	20,4	43,0	61,4	75,1	82,8	45,3	61,3	53,3	17,2	3,7	9,1	7,6	1,1	0,0	0,0	0,0	485,3	82,8	20,2
PFV-LOS-PERALES	0,0	0,0	0,0	0,0	0,0	0,0	0,0	0,0	0,3	0,7	1,5	2,1	2,5	2,5	2,4	2,3	1,7	1,0	0,4	0,2	0,0	0,0	0,0	0,0	17,7	2,5	0,7
PFV-PMGD-KAUFMAN	0,0	0,0	0,0	0,0	0,0	0,0	0,0	0,0	0,0	0,0	0,0	0,0	0,0	0,0	0,0	0,0	0,0	0,0	0,0	0,0	0,0	0,0	0,0	0,0	0,0	0,0	0,0
PFV-ELPIQUERO	0,0	0,0	0,0	0,0	0,0	0,0	0,0	0,1	0,7	2,4	2,7	2,7	2,7	2,7	2,7	2,7	2,6	2,0	1,9	0,4	0,1	0,0	0,0	0,0	26,5	2,7	1,1
PFV-CAIMI	0,0	0,0	0,0	0,0	0,0	0,0	0,0	0,0	0,0	0,0	0,0	0,0	0,0	0,0	0,0	0,0	0,0	0,0	0,0	0,0	0,0	0,0	0,0	0,0	0,0	0,0	0,0

RESUMEN DIARIO DE OPERACION DEL SEN

27-12-2021

27-12-2021

	1	2	3	4	5	6	7	8	9	10	11	12	13	14	15	16	17	18	19	20	21	22	23	24	TOT.DIA	DMAX.	DMED.
																									MWh	MWh/h	MWh/h
PFV-PMGD-LOS-MAGNOLIOS	0,0	0,0	0,0	0,0	0,0	0,0	0,0	0,1	0,8	1,9	2,3	2,6	2,7	2,7	2,7	2,7	2,6	1,5	1,7	0,5	0,2	0,0	0,0	0,0	25,0	2,7	1,0
PFV-PITRA	0,0	0,0	0,0	0,0	0,0	0,0	0,0	0,0	0,0	0,0	0,0	0,0	2,3	2,7	2,6	2,5	1,4	1,0	0,4	0,4	0,1	0,0	0,0	0,0	13,3	2,7	0,6
PFV-CATEMU	0,0	0,0	0,0	0,0	0,0	0,0	0,0	0,3	0,4	1,6	1,9	2,0	1,9	1,9	1,8	0,5	0,2	0,5	1,1	0,1	0,0	0,0	0,0	0,0	14,1	2,0	0,6
PFV-PLACILLASOLAR	0,0	0,0	0,0	0,0	0,0	0,0	0,0	0,0	0,0	0,0	0,0	0,0	0,0	0,0	0,0	0,0	0,0	0,0	0,0	0,0	0,0	0,0	0,0	0,0	0,0	0,0	0,0
PFV-UTFSM-VALPO-VALDES	0,0	0,0	0,0	0,0	0,0	0,0	0,0	0,0	0,0	0,0	0,0	0,0	0,1	0,1	0,1	0,1	0,0	0,0	0,0	0,0	0,0	0,0	0,0	0,0	0,4	0,1	0,0
PFV-UTFSM-VINA-MAR	0,0	0,0	0,0	0,0	0,0	0,0	0,0	0,0	0,0	0,0	0,2	0,3	0,3	0,3	0,3	0,3	0,3	0,1	0,0	0,0	0,0	0,0	0,0	0,0	2,1	0,3	0,1
PFV-RODEO	0,0	0,0	0,0	0,0	0,0	0,0	0,0	0,4	0,7	2,0	2,2	2,3	2,4	2,2	2,3	0,5	0,2	0,7	1,6	0,8	0,1	0,0	0,0	0,0	18,3	2,4	0,8
PFV-TUCUQUERE	0,0	0,0	0,0	0,0	0,0	0,0	0,0	0,5	0,9	2,3	2,6	2,8	2,8	2,6	2,4	0,5	0,2	0,8	2,0	1,1	0,1	0,0	0,0	0,0	21,7	2,8	0,9
PFV-PEDREROS	0,0	0,0	0,0	0,0	0,0	0,0	0,0	0,4	0,9	2,1	2,3	2,5	2,5	2,5	2,2	1,0	0,2	0,5	1,7	1,0	0,1	0,0	0,0	0,0	19,9	2,5	0,8
PFV-DONEUGENIO	0,0	0,0	0,0	0,0	0,0	0,0	0,0	0,0	0,1	0,3	0,6	1,7	2,1	2,1	2,1	2,1	2,0	1,7	1,7	1,0	0,1	0,0	0,0	0,0	17,8	2,1	0,7
PFV-PMGD-EL-CASTANO	0,0	0,0	0,0	0,0	0,0	0,0	0,0	0,1	0,3	1,0	2,1	3,2	4,4	4,9	4,8	4,4	3,9	2,7	2,0	0,9	0,2	0,0	0,0	0,0	35,1	4,9	1,5
PFV-LAS-CABRAS	0,0	0,0	0,0	0,0	0,0	0,0	0,0	0,0	0,2	0,3	0,8	2,1	2,6	2,5	2,5	2,5	2,4	1,9	1,9	0,8	0,1	0,0	0,0	0,0	20,5	2,6	0,9
PFV-LOS-LAGOS	0,0	0,0	0,0	0,0	0,0	0,0	0,0	0,1	0,1	0,3	0,8	1,8	2,0	2,0	2,0	2,0	2,0	1,8	1,4	0,7	0,1	0,0	0,0	0,0	17,0	2,0	0,7
PFV-CHANCON	0,0	0,0	0,0	0,0	0,0	0,0	0,0	0,4	1,2	2,0	2,2	2,3	2,3	2,3	2,3	2,3	2,2	2,1	1,7	0,8	0,1	0,0	0,0	0,0	24,2	2,3	1,0
PFV-ELSAUCE	0,0	0,0	0,0	0,0	0,0	0,0	0,0	0,1	0,2	0,3	1,0	2,6	2,6	2,5	2,6	2,5	2,4	2,3	1,8	0,8	0,1	0,0	0,0	0,0	21,7	2,6	0,9
PFV-SANTAROSA	0,0	0,0	0,0	0,0	0,0	0,0	0,0	0,2	0,8	3,2	7,9	8,7	8,7	8,4	8,1	8,2	7,9	7,8	6,9	3,6	0,5	0,0	0,0	0,0	81,1	8,7	3,4
PFV-UTFSM-VITACURA	0,0	0,0	0,0	0,0	0,0	0,0	0,0	0,0	0,0	0,0	0,0	0,0	0,0	0,0	0,0	0,0	0,0	0,0	0,0	0,0	0,0	0,0	0,0	0,0	0,2	0,0	0,0
PFV-LASARAUCARIAS	0,0	0,0	0,0	0,0	0,0	0,0	0,0	0,0	0,0	0,0	0,0	0,0	0,0	0,0	0,0	0,0	0,0	0,0	0,0	0,0	0,0	0,0	0,0	0,0	0,0	0,0	0,0
CSP-CERRODOMINADOR	0,0	0,0	0,0	0,0	0,0	0,0	0,0	0,0	0,0	0,0	0,0	0,0	0,0	0,0	0,0	0,0	0,0	0,0	0,0	0,0	0,0	0,0	0,0	0,0	0,0	0,0	0,0
GMAR_DIESEL	0,0	0,0	0,0	0,0	0,0	0,0	0,0	0,0	0,0	0,0	0,0	0,0	0,0	0,0	0,0	0,0	0,0	0,0	0,0	2,0	5,0	7,5	0,2	7,6	22,3	7,6	0,9
M1AR_DIESEL	0,0	0,0	0,0	0,0	0,0	0,0	0,0	0,0	0,0	0,0	0,0	0,0	0,0	0,0	0,0	0,0	0,0	0,0	0,0	0,1	1,4	1,9	0,0	1,2	4,6	1,9	0,2
M2AR_DIESEL	0,0	0,0	0,0	0,0	0,0	0,0	0,0	0,0	0,0	0,0	0,0	0,0	0,0	0,0	0,0	0,0	0,0	0,0	0,0	0,1	0,9	1,1	0,0	0,9	3,0	1,1	0,1
IQUIQUE-MAIQ_DIESEL	0,0	0,0	0,0	0,0	0,0	0,0	0,0	0,0	0,0	0,0	0,0	0,0	0,0	0,0	0,0	0,0	0,0	0,0	0,0	0,0	0,0	0,0	0,0	0,0	0,0	0,0	0,0
IQUIQUE-MIIQ_DIESEL	0,0	0,0	0,0	0,0	0,0	0,0	0,0	0,0	0,0	0,0	0,0	0,0	0,0	0,0	0,0	0,0	0,0	0,0	0,0	0,0	0,0	0,0	0,0	0,0	0,0	0,0	0,0
IQUIQUE-MSIQ_DIESEL	0,0	0,0	0,0	0,0	0,0	0,0	0,0	0,0	0,0	0,0	0,0	0,0	0,0	0,0	0,0	0,0	0,0	0,0	0,0	0,0	0,0	0,0	0,0	0,0	0,0	0,0	0,0
IQUIQUE-SUIQ_DIESEL	0,0	0,0	0,0	0,0	0,0	0,0	0,0	0,0	0,0	0,0	0,0	0,0	0,0	0,0	0,0	0,0	0,0	0,0	0,0	0,0	0,0	0,0	0,0	0,0	0,0	0,0	0,0
IQUIQUE-TGIQ_DIESEL	0,0	0,0	0,0	0,0	0,0	0,0	0,0	0,0	0,0	0,0	0,0	0,0	0,0	0,0	0,0	0,0	0,0	0,0	0,0	0,0	0,0	0,0	0,0	0,0	0,0	0,0	0,0
ZOFRI_1_DIESEL	0,0	0,0	0,0	0,0	0,0	0,0	0,0	0,0	0,0	0,0	0,0	0,0	0,0	0,0	0,0	0,0	0,0	0,0	0,0	0,0	0,0	0,0	0,0	0,0	0,0	0,0	0,0
ZOFRI_2-5_DIESEL	0,0	0,0	0,0	0,0	0,0	0,0	0,0	0,0	0,0	0,0	0,0	0,0	0,0	0,0	0,0	0,0	0,0	0,0	0,0	0,0	0,0	0,0	0,0	0,0	0,0	0,0	0,0
ZOFRI_6_DIESEL	0,0	0,0	0,0	0,0	0,0	0,0	0,0	0,0	0,0	0,0	0,0	0,0	0,0	0,0	0,0	0,0	0,0	0,0	0,0	0,0	0,0	0,0	0,0	0,0	0,0	0,0	0,0
ZOFRI_13_DIESEL	0,0	0,0	0,0	0,0	0,0	0,0	0,0	0,0	0,0	0,0	0,0	0,0	0,0	0,0	0,0	0,0	0,0	0,0	0,0	0,0	0,0	0,0	0,0	0,0	0,0	0,0	0,0
ZOFRI_7-12_DIESEL	0,0	0,0	0,0	0,0	0,0	0,0	0,0	0,0	0,0	0,0	0,0	0,0	0,0	0,0	0,0	0,0	0,0	0,0	0,0	0,0	0,0	0,0	0,0	0,0	0,0	0,0	0,0
CTTAR_CARBÓN	0,0	0,0	0,0	0,0	0,0	0,0	0,0	0,0	0,0	0,0	0,0	0,0	0,0	0,0	0,0	0,0	0,0	0,0	0,0	0,0	0,0	0,0	0,0	0,0	0,0	0,0	0,0
TGTAR_DIESEL	0,0	0,0	0,0	0,0	0,0	0,0	0,0	0,0	0,0	0,0	0,0	0,0	0,0	0,0	0,0	0,0	0,0	0,0	0,0	0,0	0,0	0,0	0,0	0,0	0,0	0,0	0,0
UG1_DIESEL	0,0	0,0	0,0	0,0	0,0	0,0	0,0	0,0	0,0	0,0	0,0	0,0	0,0	0,0	0,0	0,0	0,0	0,0	0,0	1,3	4,9	5,1	0,0	4,2	15,5	5,1	0,6
UG1_FUEL OIL NRO. 6	0,0	0,0	0,0	0,0	0,0	0,0	0,0	0,0	0,0	0,0	0,0	0,0	0,0	0,0	0,0	0,0	0,0	0,0	0,0	0,0	0,0	0,0	0,0	0,0	0,0	0,0	0,0
UG2_DIESEL	0,0	0,0	0,0	0,0	0,0	0,0	0,0	0,0	0,0	0,0	0,0	0,0	0,0	0,0	0,0	0,0	0,0	0,0	0,0	0,0	0,0	0,0	0,0	0,0	0,0	0,0	0,0
UG2_FUEL OIL NRO. 6	0,0	0,0	0,0	0,0	0,0	0,0	0,0	0,0	0,0	0,0	0,0	0,0	0,0	0,0	0,0	0,0	0,0	0,0	0,0	0,0	0,0	0,0	0,0	0,0	0,0	0,0	0,0
UG3_DIESEL	0,0	0,0	0,0	0,0	0,0	0,0	0,0	0,0	0,0	0,0	0,0	0,0	0,0	0,0	0,0	0,0	0,0	0,0	0,0	0,0	1,1	4,4	0,0	0,0	5,6	4,4	0,2
UG3_FUEL OIL NRO. 6	0,0	0,0	0,0	0,0	0,0	0,0	0,0	0,0	0,0	0,0	0,0	0,0	0,0	0,0	0,0	0,0	0,0	0,0	0,0	0,0	0,0	0,0	0,0	0,0	0,0	0,0	0,0
UG4_DIESEL	0,0	0,0	0,0	0,0	0,0	0,0	0,0	0,0	0,0	0,0	0,0	0,0	0,0	0,0	0,0	0,0	0,0	0,0	0,0	0,0	0,4	4,5	0,0	0,0	4,9	4,5	0,2
UG4_FUEL OIL NRO. 6	0,0	0,0	0,0	0,0	0,0	0,0	0,0	0,0	0,0	0,0	0,0	0,0	0,0	0,0	0,0	0,0	0,0	0,0	0,0	0,0	0,0	0,0	0,0	0,0	0,0	0,0	0,0
UG5_DIESEL	0,0	0,0	0,0	0,0	0,0	0,0	0,0	0,0	0,0	0,0	0,0	0,0	0,0	0,0	0,0	0,0	0,0	0,0	0,0	0,0	0,0	0,0	0,0	0,0	0,0	0,0	0,0
UG5_FUEL OIL NRO. 6	0,0	0,0	0,0	0,0	0,0	0,0	0,0	0,0	0,0	0,0	0,0	0,0	0,0	0,0	0,0	0,0	0,0	0,0	0,0	0,0	0,0	0,0	0,0	0,0	0,0	0,0	0,0
UG6_DIESEL	0,0	0,0	0,0	0,0	0,0	0,0	0,0	0,0	0,0	0,0	0,0	0,0	0,0	0,0	0,0	0,0	0,0	0,0	0,0	0,0	0,0	0,0	0,0	0,0	0,0	0,0	0,0
UG6_FUEL OIL NRO. 6	0,0	0,0	0,0	0,0	0,0	0,0	0,0	0,0	0,0	0,0	0,0	0,0	0,0	0,0	0,0	0,0	0,0	0,0	0,0	0,0	0,0	0,0	0,0	0,0	0,0	0,0	0,0
CERROPABELLON-U1_GEO	9,5	9,6	9,6	9,6	9,5	9,7	9,7	9,9	9,7	9,2	8,5	7,6	7,7	7,7	7,7	7,8	8,9	7,8	7,6	9,9	10,2	10,8	10,7	10,7	219,6	10,8	9,2
CERROPABELLON-U2_GEO	0,0	0,0	0,0	0,0	0,0	0,0	0,0	0,0	0,0	0,0	0,0	0,0	0,0	0,0	0,0	0,0	0,0	0,0	0,0	0,0	0,0	0,0	0,0	0,0	0,0	0,0	0,0
NORGENER-NTO1_CAR	139,2	138,9	138,9	132,0	131,4	137,2	131,8	131,0	101,8	84,1	102,9	80,3	79,1	76,7	75,1	76,0	66,7	64,3	68,4	120,0	136,3	138,3	139,1	138,8	2628,2	139,2	109,5
NORGENER-NTO2_CAR	133,2	133,0	132,7	127,6	127,9	131,7	133,3	132,2	105,0	87,5	98,8	72,9	72,8	69,6	67,7	68,7	65,6	63,0	66,6	115,3	131,7	131,8	132,2	132,5	2533,2	133,3	105,5
U12_CARBÓN	0,0	0,0	0,0	0,0	0,0	0,0	0,0	0,0	0,0	0,0	0,0	0,0	0,0	0,0	0,0	0,0	0,0	0,0	0,0	0,0	0,0	0,0	0,0	0,0	0,0	0,0	0,0
U13_CARBÓN	0,0	0,0	0,0	0,0	0,0	0,0	0,0	0,0	0,0	0,0	0,0	0,0	0,0	0,0	0,0	0,0	0,0	0,0	0,0	0,0	0,0	0,0	0,0	0,0	0,0	0,0	0,0
U14_CARBÓN	0,0	0,0	0,0	0,0	0,0	0,0	0,0	0,0	0,0	0,0	0,0	0,0	0,0	0,0	0,0	0,0	0,0	0,0	0,0	0,0	0,0	0,0	0,0	0,0	0,0	0,0	0,0
U15_CARBÓN	0,0	0,0	0,0	0,0	0,0	0,0	0,0	0,0	0,0	0,0	0,0	0,0	0,0	0,0	0,0	0,0	0,0	0,0	0,0	0,0	0,0	0,0	0,0	0,0	0,0	0,0	0,0
U16-TG_DIESEL	0,0	0,0	0,0	0,0	0,0	0,0	0,0	0,0	0,0	0,0	0,0	0,0	0,0	0,0	0,0	0,0	0,0	0,0	0,0	0,0	0,0	0,0	0,0	0,0	0,0	0,0	0,0
U16-TG_GAS NATURAL	0,0	0,0	0,0	0,0	0,0	0,0	0,0	0,0	0,0	0,0	0,0	0,0	0,0	0,0	0,0	0,0	0,0	0,0	0,0	0,0	0,0	0,0	0,0	0,0	0,0	0,0	0,0
U16-TG_CP_GAS NATURAL	0,0	0,0	0,0	0,0	0,0	0,0	0,0	0,0	0,0	0,0	0,0	0,0	0,0	0,0	0,0	0,0	0,0	0,0	0,0	0,0	0,0	0,0	0,0	0,0	0,0	0,0	0,0
U16-TG_CP2_GAS NATURAL	0,0	0,0	0,0	0,0	0,0	0,0	0,0	0,0	0,0	0,0	0,0	0,0	0,0	0,0	0,0	0,0	0,0	0,0	0,0	0,0	0,0	0,0	0,0	0,0	0,0	0,0	0,0
U16-TV_DIESEL	0,0	0,0	0,0	0,0	0,0	0,0	0,0	0,0	0,0	0,0	0,0	0,0	0,0	0,0	0,0	0,0	0,0	0,0	0,0	0,0	0,0	0,0	0,0	0,0	0,0	0,0	0,0
U16-TV_GAS NATURAL	0,0	0,0	0,0	0,0	0,0	0,0	0,0	0,0	0,0	0,0	0,0	0,0	0,0	0,0	0,0	0,0	0,0	0,0	0,0	0,0	0,0	0,0	0,0	0,0	0,0	0,0	0,0
U16-TV_CP_GAS NATURAL	0,0	0,0	0,0	0,0	0,0	0,0	0,0	0,0	0,0	0,0	0,0	0,0	0,0	0,0	0,0	0,0	0,0	0,0	0,0	0,0	0,0	0,0	0,0	0,0	0,0	0,0	0,0
U16-TV_CP2_GAS NATURAL	0,0	0,0	0,0	0,0	0,0	0,0	0,0	0,0	0,0	0,0	0,0	0,0	0,0	0,0	0,0	0,0	0,0	0,0	0,0	0,0	0,0	0,0	0,0	0,0	0,0	0,0	0,0
TG1_DIESEL	0,0	0,0	0,0	0,0	0,0	0,0	0,0	0,0	0,0	0,0	0,0	0,0	0,0	0,0	0,0	0,0	0,0	0,0	0,0	0,0	0,0	0,0	0,0	0,0	0,0	0,0	0,0
TG2_DIESEL	0,0	0,0	0,0	0,0	0,0	0,0	0,0	0,0	0,0	0,0	0,0	0,0	0,0	0,0	0,0	0,0	0,0	0,0	0,0	0,0	0,0	0,0	0,0	0,0	0,0	0,0	0,0
TG3_DIESEL	0,0	0,0	0,0	0,0	0,0	0,0	0,0	0,0	0,0	0,0	0,0	0,0	0,0	0,0	0,0	0,0	0,0	0,0	0,0	0,0	0,0	0,0	0,0	0,0	0,0	0,0	0,0
TG3_GAS NATURAL	0,0	0,0	0,0	0,0	0,0	0,0	0,0	0,0	0,0	0,0	0,0	0,0	0,0	0,0	0,0	0,0	0,0	0,0	0,0	0,0	0,0	0,0	0,0	0,0	0,0	0,0	0,0
TG3_CP_GAS NATURAL	0,0	0,0	0,0	0,0	0,0	0,0	0,0	0,0	0,0	0,0	0,0	0,0	0,0	0,0	0,0	0,0	0,0	0,0	0,0	0,0	0,0	0,0	0,0	0,0	0,0	0,0	0,0
TG3_CP2_GAS NATURAL	0,0	0,0	0,0	0,0	0,0	0,0	0,0	0,0	0,0	0,0	0,0	0,0	0,0	0,0	0,0	0,0	0,0	0,0	0,0	0,0	0,0	0,0	0,0	0,0	0,0	0,0	0,0
KELAR TG1_DIESEL	0,0	0,0	0,0	0,0	0,0	0,0	0,0	0,0	0,0	0,0	0,0	0,0	0,0	0,0	0,0	0,0	0,0	0,0	0,0	0,0	0,0	0,0	0,0	0,0	0,0	0,0	0,0
KELAR TG1_GAS NATURAL	153,9	143,9	127,9	98,9	98,9	96,9	132,9	150,9	97,9	94,9	89,9	93,9	105,9	91,9	82,9	88,9	90,9	84,9	89,9	135,9	161,9	160,9	164,9	156,9	2796,6	164,9	116,5
KELAR TG1_CP_GAS NATURAL	0,0	0,0	0,0	0,0	0,0	0,0	0,0	0,0	0,0	0,0	0,0	0,0	0,0	0,0	0,0	0,0	0,0	0,0	0,0	0,0	0,0	0,0	0,0	0,0	0,0	0,0	0,0
KELAR TG2_DIESEL	0,0	0,0	0,0	0,0	0,0	0,0	0,0	0,0	0,0	0,0	0,0	0,0	0,0	0,0	0,0	0,0	0,0	0,0	0,0	0,0	0,0	0,0	0,0	0,0	0,0	0,0	0,0
KELAR TG2_GAS NATURAL	153,4	144,4	128,1	98,7	99,2	96,7	133,6	150,6	98,8	94,8	89,7	94,9	105,2	91,9	87,4	89,3	90,7	85,4	90,1	136,4	162,3	160,9	164,9	157,3	2804,6	164,9	116,9
KELAR TG2_CP_GAS NATURAL	0,0	0,0	0,0	0,0	0,0	0,0	0,0	0,0	0,0	0,0	0,0	0,0	0,0	0,0	0,0	0,0	0,0	0,0	0,0	0,0	0,0	0,0	0,0	0,0	0,0	0,0	0,0
KELAR TV_DIESEL	0,0	0,0	0,0	0,0	0,0	0,0	0,0	0,0	0,0	0,0	0,0	0,0	0,0	0,0	0,0	0,0	0,0	0,0	0,0	0,0	0,0	0,0	0,0	0,0	0,0	0,0	0,0
KELAR TV_GAS NATURAL	160,1	155,9	148,5	124,2	124,1	122,0	147,6	158,4	126,9	119,2	115,8	119,2	130,6	118,7	111,7	112,4	115,9	111,0	113,8	144,1	163,3	162,6	163,8	161,1	3230,9	163,8	134,6
KELAR TV_CP_GAS NATURAL	0,0	0,0	0,0	0,0	0,0	0,0	0,0	0,0	0,0	0,0	0,0	0,0	0,0	0,0	0,0	0,0	0,0	0,0	0,0	0,0	0,0	0,0	0,0	0,0	0,0	0,0	0,0
ANGAMOS-ANG1_CAR	269,3	260,2	265,8	260,3	261,3	257,9	248,5	246,8	196,4	190,4	207,0	212,9	222,8	212,0	163,8	173,9	177,1	161,5	158,6	187,8	185,5	248,0	270,8	271,4	5309,9	271,4	221,2
ANGAMOS-ANG2_CAR	270,3	249,4	249,6	236,4	230,1	241,5	229,8	231,3	201,8	185,5	199,2	214,4	219,6	216,6	198,1	204,0	211,0	196,2	200,9	232,4	241,7	264,7	276,4	268,9	5469,9	276,4	227,9
CCH1_CARBÓN	255,8	249,3	248,0	246,2	250,3	248,4	247,1	236,0	183,7	162,1	125,8	120,7	108,9	91,5	107,5	108,8	109,4	108,4	119,2	134,0	199,1	262,8	271,7	272,6	4467,2	272,6	186,1
CCH2_CARBÓN	269,9	264,7	264,0	266,5	268,0	264,2	263,0	239,4	172,3	163,2	125,5	121,5	115,6	109,5	112,9	95,5	106,9	108,7	118,0	127,0	158,5	160,8	160,8	159,1	4215,3	269,9	175,6
MEJILLONES-CTM1_CAR	0,0	0,0	0,0	0,0	0,0	0,0	0,0	0,0	0,0	0,0	0,0	0,0	0,0	0,0	0,0	0,0	0,0	0,0	0,0	0,0	0,0	0,0	0,0	0,0	0,0	0,0	0,0
MEJILLONES-CTM2_CAR	0,0	0,0	0,0	0,0	0,0	0,0	0,0	0,0	0,0	0,0	0,0	0,0	0,0	0,0	0,0	0,0	0,0	0,0	0,0	0,0	0,0	0,0	0,0	0,0	0,0	0,0	0,0
CTM3-TG_DIESEL	0,0	0,0	0,0	0,0	0,0	0,0	0,0	0,0	0,0	0,0	0,0	0,0	0,0	0,0	0,0	0,0	0,0	0,0	0,0	0,0	0,0	0,0	0,0	0,0	0,0	0,0	0,0
CTM3-TG_GAS NATURAL	126,2	68,3	52,0	52,0	52,3	51,0	51,2	50,7	52,2	63,2	50,4	50,9	54,1	52,2	50,8	51,5	52,7	51,3	52,1	75,7	132,9	149,8	155,3	153,3	1752,1	155,3	73,0
CTM3-TG_CP_GAS NATURAL	0,0	0,0	0,0	0,0	0,0	0,0	0,0	0,0	0,0	0,0	0,0	0,0	0,0	0,0	0,0	0,0	0,0	0,0	0,0	0,0	0,0	0,0	0,0	0,0	0,0	0,0	0,0
CTM3-TG_CP2_GAS NATURAL	0,0	0,0	0,0	0,0	0,0	0,0	0,0	0,0	0,0	0,0	0,0	0,0	0,0	0,0	0,0	0,0	0,0	0,0	0,0	0,0	0,0	0,0	0,0	0,0	0,0	0,0	0,0
CTM3-TV_DIESEL	0,0	0,0	0,0	0,0	0,0	0,0	0,0	0,0	0,0	0,0	0,0	0,0	0,0	0,0	0,0	0,0	0,0	0,0	0,0	0,0	0,0	0,0	0,0	0,0	0,0	0,0	0,0
CTM3-TV_GAS NATURAL	72,5	51,8	40,1	40,2	40,3	39,3	39,2	39,2	40,5	49,4	40,8	40,8	42,8	42,1	41,5	41,8	42,4	41,3	41,5	55,1	73,6	80,3	82,8	81,6	1200,9	82,8	50,0

RESUMEN DIARIO DE OPERACION DEL SEN

27-12-2021

27-12-2021

	1	2	3	4	5	6	7	8	9	10	11	12	13	14	15	16	17	18	19	20	21	22	23	24	TOT.DIA	DMAX.	DMED.
																									MWh	MWh/h	MWh/h
CTM3-TV_CP_GAS NATURAL	0,0	0,0	0,0	0,0	0,0	0,0	0,0	0,0	0,0	0,0	0,0	0,0	0,0	0,0	0,0	0,0	0,0	0,0	0,0	0,0	0,0	0,0	0,0	0,0	0,0	0,0	0,0
CTM3-TV_CP2_GAS NATURAL	0,0	0,0	0,0	0,0	0,0	0,0	0,0	0,0	0,0	0,0	0,0	0,0	0,0	0,0	0,0	0,0	0,0	0,0	0,0	0,0	0,0	0,0	0,0	0,0	0,0	0,0	0,0
MEJILLONES-IEM_CAR	214,8	215,0	214,4	214,7	215,4	249,0	305,1	326,7	328,6	292,6	297,0	224,1	175,6	170,3	170,8	171,0	170,7	170,4	175,7	233,4	304,8	335,5	350,0	350,1	5875,5	350,1	244,8
ANDINA-CTA_CAR	165,8	164,1	163,7	164,6	165,0	164,0	164,1	160,8	118,5	97,0	92,1	92,9	95,7	93,8	78,2	76,2	72,7	72,2	79,2	99,7	119,4	155,3	166,5	168,2	2989,7	168,2	124,6
HORNITOS-CTH_CAR	166,0	163,4	163,0	163,8	164,2	163,2	163,4	161,5	136,4	97,2	90,2	90,2	92,3	84,4	70,9	69,0	69,4	73,7	73,7	90,0	112,7	136,0	157,5	159,8	2911,9	166,0	121,3
TG1A_DIESEL	0,0	0,0	0,0	0,0	0,0	0,0	0,0	0,0	0,0	0,0	0,0	0,0	0,0	0,0	0,0	0,0	0,0	0,0	0,0	0,0	0,0	0,0	0,0	0,0	0,0	0,0	0,0
TG1A_GAS NATURAL	0,0	0,0	0,0	0,0	0,0	0,0	0,0	0,0	0,0	0,0	0,0	0,0	0,0	0,0	0,0	0,0	0,0	0,4	14,8	58,1	64,9	89,0	80,6	0,0	307,8	89,0	12,8
TG1B_DIESEL	0,0	0,0	0,0	0,0	0,0	0,0	0,0	0,0	0,0	0,0	0,0	0,0	0,0	0,0	0,0	0,0	0,0	0,0	0,0	0,0	0,0	0,0	0,0	0,0	0,0	0,0	0,0
TG1B_GAS NATURAL	0,0	0,0	0,0	0,0	0,0	0,0	0,0	0,0	0,0	0,0	0,0	0,0	0,0	0,0	0,0	0,0	0,0	0,0	0,0	0,0	0,0	0,0	0,0	0,0	0,0	0,0	0,0
TG2A_DIESEL	0,0	0,0	0,0	0,0	0,0	0,0	0,0	0,0	0,0	0,0	0,0	0,0	0,0	0,0	0,0	0,0	0,0	0,0	0,0	17,1	30,3	36,4	55,4	70,2	209,4	70,2	8,7
TG2A_GAS NATURAL	0,0	0,0	0,0	0,0	0,0	0,0	0,0	0,0	0,0	0,0	0,0	0,0	0,0	0,0	0,0	0,0	0,0	0,0	0,0	0,0	0,0	0,0	0,0	0,0	0,0	0,0	0,0
TG2B_DIESEL	0,0	0,0	0,0	0,0	0,0	0,0	0,0	0,0	0,0	0,0	0,0	0,0	0,0	0,0	0,0	0,0	0,0	0,0	0,0	0,0	0,0	0,0	0,0	0,0	0,0	0,0	0,0
TG2B_GAS NATURAL	0,0	0,0	0,0	0,0	0,0	0,0	0,0	0,0	0,0	0,0	0,0	0,0	0,0	0,0	0,0	0,0	0,0	0,0	0,0	0,0	0,5	0,0	0,0	0,0	0,5	0,5	0,0
TV1C_DIESEL	0,0	0,0	0,0	0,0	0,0	0,0	0,0	0,0	0,0	0,0	0,0	0,0	0,0	0,0	0,0	0,0	0,0	0,0	0,0	0,0	0,0	0,0	0,0	0,0	0,0	0,0	0,0
TV1C_GAS NATURAL	0,0	0,0	0,0	0,0	0,0	0,0	0,0	0,0	0,0	0,0	0,0	0,0	0,0	0,0	0,0	0,0	0,0	0,0	0,0	1,2	21,9	51,3	44,5	0,0	118,9	51,3	5,0
TV2C_DIESEL	0,0	0,0	0,0	0,0	0,0	0,0	0,0	0,0	0,0	0,0	0,0	0,0	0,0	0,0	0,0	0,0	0,0	0,0	0,0	0,0	0,0	0,0	50,3	42,0	92,3	50,3	3,8
TV2C_GAS NATURAL	0,0	0,0	0,0	0,0	0,0	0,0	0,0	0,0	0,0	0,0	0,0	0,0	0,0	0,0	0,0	0,0	0,0	0,0	0,0	0,0	0,0	0,0	0,0	0,0	0,0	0,0	0,0
PAM_COGEN	16,5	16,5	16,5	16,6	16,6	16,8	16,6	17,1	17,9	18,0	19,5	19,4	20,6	20,7	20,2	20,2	20,4	20,3	20,1	20,6	20,5	20,2	20,3	20,4	452,3	20,7	18,8
ENAEX CUMMINS_DIESEL	0,0	0,0	0,0	0,0	0,0	0,0	0,0	0,0	0,0	0,0	0,0	0,0	0,0	0,0	0,0	0,0	0,0	0,0	0,0	0,0	0,0	0,0	0,0	0,0	0,0	0,0	0,0
ENAEX DEUTZ_DIESEL	0,0	0,0	0,0	0,0	0,0	0,0	0,0	0,0	0,0	0,0	0,0	0,0	0,0	0,0	0,0	0,0	0,0	0,0	0,0	0,0	0,0	0,0	0,0	0,0	0,0	0,0	0,0
MANTOSBLANCOS-MIMB_DIESEL	0,0	0,0	0,0	0,0	0,0	0,0	0,0	0,0	0,0	0,0	0,0	0,0	0,0	0,0	0,0	0,0	0,0	0,0	0,0	0,0	0,0	0,0	0,0	0,0	0,0	0,0	0,0
LAPORTADA-TECNET_DIESEL	0,0	0,0	0,0	0,0	0,0	0,0	0,0	0,0	0,0	0,0	0,0	0,0	0,0	0,0	0,0	0,0	0,0	0,0	0,0	1,4	3,0	3,0	0,0	2,6	10,0	3,0	0,4
INACAL_DIESEL	0,0	0,0	0,0	0,0	0,0	0,0	0,0	0,0	0,0	0,0	0,0	0,0	0,0	0,0	0,0	0,0	0,0	0,0	0,0	0,0	0,0	0,0	0,0	0,0	0,0	0,0	0,0
AGB_DIESEL	0,0	0,0	0,0	0,0	0,0	0,0	0,0	0,0	0,0	0,0	0,0	0,0	0,0	0,0	0,0	0,0	0,0	0,0	0,0	0,0	0,6	1,6	0,0	0,0	2,2	1,6	0,1
TALTAL-1_GAS	0,0	0,0	0,0	0,0	0,0	0,0	0,0	0,0	0,0	0,0	0,0	0,0	0,0	0,0	0,0	0,0	0,0	0,0	0,0	0,0	0,0	0,0	0,0	0,0	0,0	0,0	0,0
TALTAL-2_GAS	0,0	0,0	0,0	0,0	0,0	0,0	0,0	0,0	0,0	0,0	0,0	0,0	0,0	0,0	0,0	0,0	0,0	0,0	0,0	0,0	0,0	0,0	0,0	0,0	0,0	0,0	0,0
TALTAL-1_DIESEL	0,0	0,0	0,0	0,0	0,0	0,0	0,0	0,0	0,0	0,0	0,0	0,0	0,0	0,0	0,0	0,0	0,0	0,0	0,0	0,0	0,0	0,0	0,0	0,0	0,0	0,0	0,0
TALTAL-2_DIESEL	0,0	0,0	0,0	0,0	0,0	0,0	0,0	0,0	0,0	0,0	0,0	0,0	0,0	0,0	0,0	0,0	0,0	0,0	0,0	0,0	0,0	0,0	0,0	0,0	0,0	0,0	0,0
TALTAL-1_GNL	0,0	0,0	0,0	0,0	0,0	0,0	0,0	0,0	0,0	0,0	0,0	0,0	0,0	0,0	0,0	0,0	0,0	0,0	0,0	0,0	0,0	0,0	0,0	0,0	0,0	0,0	0,0
TALTAL-2_GNL	0,0	0,0	0,0	0,0	0,0	0,0	0,0	0,0	0,0	0,0	0,0	0,0	0,0	0,0	0,0	0,0	0,0	0,0	0,0	0,0	0,0	0,0	0,0	0,0	0,0	0,0	0,0
DALMAGRO_DIESEL	0,0	0,0	0,0	0,0	0,0	0,0	0,0	0,0	0,0	0,0	0,0	0,0	0,0	0,0	0,0	0,0	0,0	0,0	0,0	0,0	0,0	0,0	0,0	0,0	0,0	0,0	0,0
SALVADOR_DIESEL	0,0	0,0	0,0	0,0	0,0	0,0	0,0	0,0	0,0	0,0	0,0	0,0	0,0	0,0	0,0	0,0	0,0	0,0	0,0	0,0	0,0	0,0	0,0	0,0	0,0	0,0	0,0
EMELDA-1_DIESEL	0,0	0,0	0,0	0,0	0,0	0,0	0,0	0,0	0,0	0,0	0,0	0,0	0,0	0,0	0,0	0,0	0,0	0,0	0,0	0,0	0,0	0,0	0,0	0,0	0,0	0,0	0,0
EMELDA-2_DIESEL	0,0	0,0	0,0	0,0	0,0	0,0	0,0	0,0	0,0	0,0	0,0	0,0	0,0	0,0	0,0	0,0	0,0	0,0	0,0	0,0	0,0	0,0	0,0	0,0	0,0	0,0	0,0
ANDES-1_FO6	0,0	0,0	0,0	0,0	0,0	0,0	0,0	0,0	0,0	0,0	0,0	0,0	0,0	0,0	0,0	0,0	0,0	0,0	0,0	0,0	0,0	0,0	0,0	0,0	0,0	0,0	0,0
ANDES-2_FO6	0,0	0,0	0,0	0,0	0,0	0,0	0,0	0,0	0,0	0,0	0,0	0,0	0,0	0,0	0,0	0,0	0,0	0,0	0,0	0,0	0,0	0,0	0,0	0,0	0,0	0,0	0,0
ANDES-3_FO6	0,0	0,0	0,0	0,0	0,0	0,0	0,0	0,0	0,0	0,0	0,0	0,0	0,0	0,0	0,0	0,0	0,0	0,0	0,0	0,0	0,0	0,0	0,0	0,0	0,0	0,0	0,0
ANDES-4_FO6	0,0	0,0	0,0	0,0	0,0	0,0	0,0	0,0	0,0	0,0	0,0	0,0	0,0	0,0	0,0	0,0	0,0	0,0	0,0	0,0	0,0	0,0	0,0	0,0	0,0	0,0	0,0
ANDES-1_DIESEL	0,0	0,0	0,0	0,0	0,0	0,0	0,0	0,0	0,0	0,0	0,0	0,0	0,0	0,0	0,0	0,0	0,0	0,0	0,0	0,0	0,0	0,0	0,0	0,0	0,0	0,0	0,0
ANDES-2_DIESEL	0,0	0,0	0,0	0,0	0,0	0,0	0,0	0,0	0,0	0,0	0,0	0,0	0,0	0,0	0,0	0,0	0,0	0,0	0,0	0,0	0,0	0,0	0,0	0,0	0,0	0,0	0,0
ANDES-3_DIESEL	0,0	0,0	0,0	0,0	0,0	0,0	0,0	0,0	0,0	0,0	0,0	0,0	0,0	0,0	0,0	0,0	0,0	0,0	0,0	0,0	0,0	0,0	0,0	0,0	0,0	0,0	0,0
ANDES-4_DIESEL	0,0	0,0	0,0	0,0	0,0	0,0	0,0	0,0	0,0	0,0	0,0	0,0	0,0	0,0	0,0	0,0	0,0	0,0	0,0	0,0	0,0	0,0	0,0	0,0	0,0	0,0	0,0
SANLORENZO-1_DIESEL	0,0	0,0	0,0	0,0	0,0	0,0	0,0	0,0	0,0	0,0	0,0	0,0	0,0	0,0	0,0	0,0	0,0	0,0	0,0	0,0	0,0	0,0	0,0	0,0	0,0	0,0	0,0
SANLORENZO-2_DIESEL	0,0	0,0	0,0	0,0	0,0	0,0	0,0	0,0	0,0	0,0	0,0	0,0	0,0	0,0	0,0	0,0	0,0	0,0	0,0	0,0	0,0	0,0	0,0	0,0	0,0	0,0	0,0
SANLORENZO-3_DIESEL	0,0	0,0	0,0	0,0	0,0	0,0	0,0	0,0	0,0	0,0	0,0	0,0	0,0	0,0	0,0	0,0	0,0	0,0	0,0	0,0	0,0	0,0	0,0	0,0	0,0	0,0	0,0
CENIZAS_DIESEL	0,0	0,0	0,0	0,0	0,0	0,0	0,0	0,0	0,0	0,0	0,0	0,0	0,0	0,0	0,0	0,0	0,0	0,0	0,0	0,0	0,0	0,0	0,0	0,0	0,0	0,0	0,0
TERMOPACIFICO_DIESEL	0,0	0,0	0,0	0,0	0,0	0,0	0,0	0,0	0,0	0,0	0,0	0,0	0,0	0,0	0,0	0,0	0,0	0,0	0,0	0,0	0,0	0,0	0,0	0,0	0,0	0,0	0,0
CARDONES_DIESEL	0,0	0,0	0,0	0,0	0,0	0,0	0,0	0,0	0,0	0,0	0,0	0,0	0,0	0,0	0,0	0,0	0,0	0,0	0,0	0,0	0,0	0,0	0,0	0,0	0,0	0,0	0,0
LLANOS-BLANCOS_DIESEL	0,0	0,0	0,0	0,0	0,0	0,0	0,0	0,0	0,0	0,0	0,0	0,0	0,0	0,0	0,0	0,0	0,0	0,0	0,0	0,0	0,0	141,6	76,0	0,0	217,6	141,6	9,1
GUACOLDA-1_CAR	135,0	126,0	127,0	125,0	125,0	127,0	127,0	127,0	97,0	50,0	50,0	50,0	50,0	50,0	50,0	50,0	50,0	65,0	118,0	126,0	154,0	154,0	154,0	154,0	2441,0	154,0	101,7
GUACOLDA-2_CAR	106,0	105,0	105,0	103,0	104,0	105,0	105,0	105,0	105,0	105,0	105,0	105,0	60,0	50,0	50,0	50,0	50,0	70,0	105,0	105,0	104,0	103,0	105,0	102,0	2212,0	106,0	92,2
GUACOLDA-3_CAR	154,0	154,0	142,0	143,0	144,0	147,0	154,0	154,0	134,0	144,0	141,0	141,0	150,0	149,0	139,0	140,0	142,0	142,0	142,0	154,0	154,0	154,0	154,0	154,0	3526,0	154,0	146,9
GUACOLDA-4_CAR	134,0	133,0	133,0	133,0	134,0	95,0	74,0	115,0	129,0	124,0	120,0	122,0	122,0	124,0	118,0	121,0	121,0	116,0	117,0	124,0	130,0	142,0	143,0	141,0	2965,0	143,0	123,5
GUACOLDA-5_CAR	127,0	123,0	123,0	123,0	125,0	122,0	122,0	121,0	118,0	131,0	116,0	109,0	112,0	108,0	58,0	38,0	38,0	65,0	108,0	115,0	148,0	155,0	156,0	156,0	2717,0	156,0	113,2
HUASCO TV	0,0	0,0	0,0	0,0	0,0	0,0	0,0	0,0	0,0	0,0	0,0	0,0	0,0	0,0	0,0	0,0	0,0	0,0	0,0	0,0	0,0	0,0	0,0	0,0	0,0	0,0	0,0
HUASCO_IFO	0,0	0,0	0,0	0,0	0,0	0,0	0,0	0,0	0,0	0,0	0,0	0,0	0,0	0,0	0,0	0,0	0,0	0,0	0,0	0,0	0,0	0,0	0,0	0,0	0,0	0,0	0,0
HUASCO_DIESEL	0,0	0,0	0,0	0,0	0,0	0,0	0,0	0,0	0,0	0,0	0,0	0,0	0,0	0,0	0,0	0,0	0,0	0,0	0,0	0,0	0,0	0,0	0,0	0,0	0,0	0,0	0,0
PCOLORADA_IFO	0,0	0,0	0,0	0,0	0,0	0,0	0,0	0,0	0,0	0,0	0,0	0,0	0,0	0,0	0,0	0,0	0,0	0,0	0,0	0,0	0,0	0,0	0,0	0,0	0,0	0,0	0,0
PCOLORADA_DIESEL	0,0	0,0	0,0	0,0	0,0	0,0	0,0	0,0	0,0	0,0	0,0	0,0	0,0	0,0	0,0	0,0	0,0	0,0	0,0	0,0	0,0	0,0	0,0	0,0	0,0	0,0	0,0
PENON_DIESEL	0,0	0,0	0,0	0,0	0,0	0,0	0,0	0,0	0,0	0,0	0,0	0,0	0,0	0,0	0,0	0,0	0,0	0,0	0,0	0,0	0,0	0,0	0,0	0,0	0,0	0,0	0,0
OLIVOS_DIESEL	0,0	0,0	0,0	0,0	0,0	0,0	0,0	0,0	0,0	0,0	0,0	0,0	0,0	0,0	0,0	2,6	3,6	3,5	3,7	3,7	9,4	31,7	0,0	0,0	58,2	31,7	2,4
ESPINOS_DIESEL	0,0	0,0	0,0	0,0	0,0	0,0	0,0	0,0	0,0	0,0	0,0	0,0	0,0	0,0	0,0	0,0	0,0	0,0	0,0	0,0	102,2	92,5	0,0	92,9	287,6	102,2	12,0
PMGD-ELFARO	0,0	0,0	0,0	0,0	0,0	0,0	0,0	0,0	0,0	0,0	0,0	0,0	0,0	0,0	0,0	0,0	0,0	0,0	0,0	0,0	0,0	0,0	0,0	0,0	0,0	0,0	0,0
RESPALDO-PAJONALES	0,0	0,0	0,0	0,0	0,0	0,0	0,0	0,0	0,0	0,0	0,0	0,0	0,0	0,0	0,0	0,0	0,0	0,0	0,0	0,0	0,0	0,0	0,0	0,0	0,0	0,0	0,0
PRIME-CHAGUAL	0,0	0,0	0,0	0,0	0,0	0,0	0,0	0,0	0,0	0,0	0,0	0,0	0,0	0,0	0,0	0,0	0,0	0,0	0,0	0,0	0,0	0,0	0,0	0,0	0,0	0,0	0,0
COMBARBALA	0,0	0,0	0,0	0,0	0,0	0,0	0,0	0,0	0,0	0,0	0,0	0,0	0,0	0,0	0,0	0,0	0,0	0,0	0,0	0,0	0,0	0,0	0,0	0,0	0,0	0,0	0,0
VENTANAS-1_CAR	0,0	0,0	0,0	0,0	0,0	0,0	0,0	0,0	0,0	0,0	0,0	0,0	0,0	0,0	0,0	0,0	0,0	0,0	0,0	0,0	0,0	0,0	0,0	0,0	0,0	0,0	0,0
VENTANAS-2_CAR	0,0	0,0	0,0	0,0	0,0	0,0	0,0	0,0	0,0	0,0	0,0	0,0	0,0	0,0	0,0	0,0	0,0	0,0	0,0	0,0	0,0	0,0	0,0	0,0	0,0	0,0	0,0
NUEVAVENTANAS_CAR	0,0	0,0	0,0	0,0	0,0	0,0	0,0	0,0	0,0	0,0	0,0	0,0	0,0	0,0	0,0	0,0	0,0	0,0	0,0	0,0	0,0	0,0	0,0	0,0	0,0	0,0	0,0
CAMPICHE_CAR	257,0	255,0	258,0	251,0	257,0	260,0	256,0	243,0	229,0	247,0	251,0	215,0	236,0	232,0	231,0	234,0	233,0	230,0	237,0	268,0	269,0	270,0	269,0	267,0	5955,0	270,0	248,1
COLMITO_DIESEL	0,0	0,0	0,0	0,0	0,0	0,0	0,0	0,0	0,0	0,0	0,0	0,0	0,0	0,0	0,0	0,0	0,0	0,0	0,0	0,0	0,0	0,0	0,0	0,0	0,0	0,0	0,0
COLMITO_GNL	0,0	0,0	0,0	0,0	0,0	0,0	0,0	0,0	0,0	0,0	0,0	0,0	0,0	0,0	0,0	0,0	0,0	0,0	0,0	0,0	0,0	0,0	0,0	0,0	0,0	0,0	0,0
ACONCAGUA_GOGEN	15,2	15,1	15,2	15,3	15,3	15,3	15,4	15,2	14,0	14,1	13,7	13,4	13,4	13,6	13,7	13,5	12,9	13,1	13,4	13,9	13,7	13,7	14,1	13,9	340,4	15,4	14,2
CONCON_DIESEL	0,0	0,0	0,0	0,0	0,0	0,0	0,0	0,0	0,0	0,0	0,0	0,0	0,0	0,0	0,0	0,0	0,0	0,0	0,0	0,0	0,2	0,7	0,0	0,0	1,0	0,7	0,0
LIPIGASCONCON_GNL	0,0	0,0	0,0	0,0	0,0	0,0	0,0	0,0	0,0	0,0	0,0	0,0	0,0	0,0	0,0	0,0	0,0	0,0	0,0	0,0	0,0	0,0	0,0	0,0	0,0	0,0	0,0
PLACILLA_DIESEL	0,0	0,0	0,0	0,0	0,0	0,0	0,0	0,0	0,0	0,0	0,0	0,0	0,0	0,0	0,0	0,0	0,0	0,0	0,0	1,2	2,2	2,2	2,2	2,2	9,8	2,2	0,4
QUINTAY_DIESEL	0,0	0,0	0,0	0,0	0,0	0,0	0,0	0,0	0,0	0,0	0,0	0,0	0,0	0,0	0,0	0,0	0,0	0,0	0,0	0,0	0,0	0,0	0,0	0,0	0,0	0,0	0,0
ELTOTORAL_DIESEL	0,0	0,0	0,0	0,0	0,0	0,0	0,0	0,0	0,0	0,0	0,0	0,0	0,0	0,0	0,0	0,0	0,0	0,0	0,0	0,0	0,0	1,9	0,4	0,4	2,7	1,9	0,1
LAGVERDE-TV_DIESEL	0,0	0,0	0,0	0,0	0,0	0,0	0,0	0,0	0,0	0,0	0,0	0,0	0,0	0,0	0,0	0,0	0,0	0,0	0,0	0,0	0,0	0,0	0,0	0,0	0,0	0,0	0,0
LAGVERDE-TG_DIESEL	0,0	0,0	0,0	0,0	0,0	0,0	0,0	0,0	0,0	0,0	0,0	0,0	0,0	0,0	0,0	0,0	0,0	0,0	0,0	0,0	0,0	0,0	0,0	0,0	0,0	0,0	0,0
QUINTERO-1_DIESEL	0,0	0,0	0,0	0,0	0,0	0,0	0,0	0,0	0,0	0,0	0,0	0,0	0,0	0,0	0,0	0,0	0,0	0,0	0,0	0,0	0,0	0,0	0,0	0,0	0,0	0,0	0,0
QUINTERO-2_DIESEL	0,0	0,0	0,0	0,0	0,0	0,0	0,0	0,0	0,0	0,0	0,0	0,0	0,0	0,0	0,0	0,0	0,0	0,0	0,0	0,0	0,0	0,0	0,0	0,0	0,0	0,0	0,0
QUINTERO-1_GNL	0,0	0,0	0,0	0,0	0,0	0,0	0,0	0,0	0,0	0,0	0,0	0,0	0,0	0,0	0,0	0,0	0,0	0,0	0,0	49,0	110,0	109,0	0,0	0,0	268,0	110,0	11,2
QUINTERO-1_GN	111,0	112,0	111,0	111,0	112,0	89,0	0,0	0,0	0,0	0,0	0,0	0,0	0,0	0,0	0,0	0,0	0,0	0,0	0,0	0,0	0,0	0,0	110,0	110,0	866,0	112,0	36,1
QUINTERO-2_GNL	0,0	0,0	0,0	0,0	0,0	0,0	0,0	0,0	0,0	0,0	0,0	0,0	0,0	0,0	0,0	0,0	0,0	0,0	0,0	0,0	99,0	113,0	0,0	0,0	212,0	113,0	8,8
QUINTERO-2_GN	114,0	114,0	80,0	65,0	65,0	56,0	0,0	0,0	0,0	0,0	0,0	0,0	0,0	0,0	0,0	0,0	0,0	0,0	0,0	0,0	0,0	0,0	113,0	113,0	720,0	114,0	30,0
NEHUENCO-1_GAS	321,0	322,0	322,0	322,0	322,0	322,0	322,0	322,0	321,0	321,0	319,0	314,0	313,0	314,0	314,0	315,0	315,0	317,0	318,0	317,0	319,0	320,0	320,0	323,0	7655,0	323,0	319,0
NEHUENCO-1_GNL	0,0	0,0	0,0	0,0	0,0	0,0	0,0	0,0	0,0	0,0	0,0	0,0	0,0	0,0	0,0	0,0	0,0	0,0	0,0	0,0	0,0	0,0	0,0	0,0	0,0	0,0	0,0
NEHUENCO-1_DIESEL	0,0	0,0	0,0	0,0	0,0	0,0	0,0	0,0	0,0	0,0	0,0	0,0	0,0	0,0	0,0	0,0	0,0	0,0	0,0	0,0	0,0	0,0	0,0	0,0	0,0	0,0	0,0

RESUMEN DIARIO DE OPERACION DEL SEN

27-12-2021

27-12-2021

	1	2	3	4	5	6	7	8	9	10	11	12	13	14	15	16	17	18	19	20	21	22	23	24	TOT.DIA	DMAX.	DMED.
																									MWh	MWh/h	MWh/h
NEHUENCO-2_GAS	0,0	0,0	0,0	0,0	0,0	0,0	0,0	0,0	0,0	0,0	0,0	0,0	0,0	0,0	0,0	0,0	0,0	0,0	0,0	0,0	0,0	0,0	0,0	0,0	0,0	0,0	0,0
NEHUENCO-2_GNL	0,0	0,0	0,0	0,0	0,0	0,0	0,0	0,0	0,0	0,0	0,0	0,0	0,0	0,0	0,0	0,0	0,0	0,0	0,0	0,0	0,0	0,0	0,0	0,0	0,0	0,0	0,0
NEHUENCO-2_DIESEL	0,0	0,0	0,0	0,0	0,0	0,0	0,0	0,0	0,0	0,0	0,0	0,0	0,0	0,0	0,0	0,0	0,0	0,0	0,0	0,0	0,0	0,0	0,0	0,0	0,0	0,0	0,0
NEHUENCO-9B_GAS	55,0	55,0	79,0	91,0	91,0	91,0	90,0	90,0	93,0	17,0	0,0	0,0	0,0	0,0	0,0	0,0	0,0	0,0	0,0	86,0	90,0	90,0	90,0	90,0	1198,0	93,0	49,9
NEHUENCO-9B_GNL	0,0	0,0	0,0	0,0	0,0	0,0	0,0	0,0	0,0	0,0	0,0	0,0	0,0	0,0	0,0	0,0	0,0	0,0	0,0	0,0	0,0	0,0	0,0	0,0	0,0	0,0	0,0
NEHUENCO-9B_DIESEL	0,0	0,0	0,0	0,0	0,0	0,0	0,0	0,0	0,0	0,0	0,0	0,0	0,0	0,0	0,0	0,0	0,0	0,0	0,0	0,0	0,0	0,0	0,0	0,0	0,0	0,0	0,0
SANISIDRO-1_GNL	0,0	0,0	0,0	0,0	0,0	0,0	243,0	201,5	113,9	113,9	113,8	12,3	0,0	0,0	0,0	0,0	0,0	0,0	0,0	0,0	0,0	0,0	0,0	0,0	798,3	243,0	33,3
SANISIDRO-1_GAS	243,1	243,2	243,1	243,1	243,1	243,1	0,0	0,0	0,0	0,0	0,0	0,0	0,0	0,0	0,0	0,0	68,5	78,7	78,7	79,4	116,6	304,4	354,3	354,8	2894,0	354,8	120,6
SANISIDRO-1_DIESEL	0,0	0,0	0,0	0,0	0,0	0,0	0,0	0,0	0,0	0,0	0,0	0,0	0,0	0,0	0,0	0,0	0,0	0,0	0,0	0,0	0,0	0,0	0,0	0,0	0,0	0,0	0,0
SANISIDRO-2_GNL	0,0	0,0	0,0	0,0	0,0	0,0	136,5	0,0	43,3	100,0	166,1	358,3	0,0	0,0	0,0	0,0	0,0	0,0	0,0	0,0	0,0	0,0	0,0	0,0	804,1	358,3	33,5
SANISIDRO-2_GAS	335,8	327,8	322,8	328,1	329,6	297,2	0,0	0,0	0,0	0,0	0,0	0,0	363,7	363,9	363,9	363,5	363,6	363,1	363,0	363,1	371,7	372,8	372,6	358,3	6324,6	372,8	263,5
SANISIDRO-2_DIESEL	0,0	0,0	0,0	0,0	0,0	0,0	0,0	0,0	0,0	0,0	0,0	0,0	0,0	0,0	0,0	0,0	0,0	0,0	0,0	0,0	0,0	0,0	0,0	0,0	0,0	0,0	0,0
LASVEGAS_DIESEL	0,0	0,0	0,0	0,0	0,0	0,0	0,0	0,0	0,0	0,0	0,0	0,0	0,0	0,0	0,0	0,0	0,0	0,0	0,0	1,0	2,0	2,0	2,0	2,0	9,1	2,0	0,4
LOSVIENTOS_DIESEL	27,0	0,0	0,0	0,0	0,0	0,0	0,0	0,0	0,0	0,0	0,0	0,0	0,0	22,0	37,0	93,0	119,0	93,0	30,0	67,0	122,0	117,0	124,0	125,0	976,0	125,0	40,7
LOMALOSCOLORADOS-1_BIOGAS	11,6	11,6	11,6	11,7	11,7	11,5	11,4	11,3	11,3	11,2	11,0	8,2	2,6	2,6	2,6	2,6	2,8	2,9	2,8	2,8	2,8	2,8	2,8	2,9	167,1	11,7	7,0
LOMALOSCOLORADOS-2_BIOGAS	11,6	11,6	11,6	11,7	11,7	11,5	11,4	11,3	11,3	11,2	11,0	8,2	2,6	2,6	2,6	2,6	2,8	2,9	2,8	2,8	2,8	2,8	2,8	2,9	167,1	11,7	7,0
NUEVA RENCA CC	0,0	0,0	0,0	0,0	0,0	0,0	0,0	0,0	0,0	0,0	0,0	0,0	0,0	0,0	0,0	0,0	0,0	0,0	0,0	0,0	0,0	0,0	0,0	0,0	0,0	0,0	0,0
NUEVARENCA_GN	0,0	0,0	0,0	0,0	0,0	0,0	0,0	0,0	0,0	0,0	0,0	0,0	0,0	0,0	0,0	0,0	0,0	0,0	0,0	0,0	0,0	0,0	0,0	0,0	0,0	0,0	0,0
NUEVARENCA_GNL	0,0	0,0	0,0	0,0	0,0	0,0	0,0	0,0	0,0	0,0	0,0	0,0	0,0	0,0	0,0	0,0	0,0	0,0	0,0	0,0	0,0	0,0	0,0	0,0	0,0	0,0	0,0
NUEVARENCA_FA1_GLP	0,0	0,0	0,0	0,0	0,0	0,0	0,0	0,0	0,0	0,0	0,0	0,0	0,0	0,0	0,0	0,0	0,0	0,0	0,0	0,0	0,0	0,0	0,0	0,0	0,0	0,0	0,0
NUEVARENCA_FA1_GN	0,0	0,0	0,0	0,0	0,0	0,0	0,0	0,0	0,0	0,0	0,0	0,0	0,0	0,0	0,0	0,0	0,0	0,0	0,0	0,0	0,0	0,0	0,0	0,0	0,0	0,0	0,0
NUEVARENCA_FA1_GNL	0,0	0,0	0,0	0,0	0,0	0,0	0,0	0,0	0,0	0,0	0,0	0,0	0,0	0,0	0,0	0,0	0,0	0,0	0,0	0,0	0,0	0,0	0,0	0,0	0,0	0,0	0,0
NUEVARENCA_DIESEL	0,0	0,0	0,0	0,0	0,0	0,0	0,0	0,0	0,0	0,0	0,0	0,0	0,0	0,0	0,0	0,0	0,0	0,0	0,0	0,0	0,0	0,0	0,0	0,0	0,0	0,0	0,0
RENCA-1_DIESEL	0,0	0,0	0,0	0,0	0,0	0,0	0,0	0,0	0,0	0,0	0,0	0,0	0,0	0,0	0,0	0,0	0,0	0,0	0,0	0,0	0,0	0,0	0,0	0,0	0,0	0,0	0,0
RENCA-2_DIESEL	0,0	0,0	0,0	0,0	0,0	0,0	0,0	0,0	0,0	0,0	0,0	0,0	0,0	0,0	0,0	0,0	0,0	0,0	0,0	0,0	0,0	0,0	0,0	0,0	0,0	0,0	0,0
PMGD-ETERSOL	0,0	0,0	0,0	0,0	0,0	0,0	0,0	0,0	0,0	0,0	0,0	0,0	0,0	0,0	0,0	0,0	0,0	0,0	0,0	0,0	0,0	0,0	0,0	0,0	0,0	0,0	0,0
SANTAMARTA_COGEN	7,1	7,1	7,1	7,3	7,0	6,7	6,6	6,6	6,7	6,7	6,5	6,7	6,6	6,5	6,7	6,5	7,1	7,5	7,6	7,1	6,8	7,5	7,5	6,7	166,2	7,6	6,9
CMPCCORDILLERA_COGEN	0,0	0,0	0,0	0,0	0,0	0,0	0,0	0,0	0,0	0,0	0,0	0,0	0,0	0,0	0,0	0,0	0,0	0,0	0,0	0,0	0,0	0,0	0,0	0,0	0,0	0,0	0,0
LEPANTO_BIOGAS	0,0	0,0	0,0	0,0	0,0	0,0	0,0	0,0	0,0	0,0	0,0	0,0	0,0	0,0	0,0	0,0	0,0	0,0	0,0	0,0	0,0	0,0	0,0	0,0	0,0	0,0	0,0
CMPCTISSUE_COGEN	0,9	1,0	0,8	1,2	1,4	1,5	1,7	1,7	1,6	1,8	1,6	1,5	1,0	0,5	0,8	0,8	0,5	0,6	0,7	0,8	0,7	0,9	1,0	0,8	25,8	1,8	1,1
PMGD-CAMPING-DIESEL	0,0	0,0	0,0	0,0	0,0	0,0	0,0	0,0	0,0	0,0	0,0	0,0	0,0	0,0	0,0	0,0	0,0	0,0	0,0	0,0	0,0	0,0	0,0	0,0	0,0	0,0	0,0
CANDELARIA-1	0,0	0,0	0,0	0,0	0,0	0,0	0,0	0,0	0,0	0,0	0,0	0,0	0,0	0,0	0,0	0,0	0,0	0,0	0,0	25,0	108,0	109,0	111,0	112,0	465,0	112,0	19,4
CANDELARIA-2	61,0	61,0	61,0	61,0	61,0	69,0	70,0	69,0	78,0	99,0	87,0	79,0	18,0	0,0	0,0	0,0	0,0	0,0	0,0	21,0	109,0	75,0	68,0	70,0	1217,0	109,0	50,7
CANDELARIA-1_GNL	0,0	0,0	0,0	0,0	0,0	0,0	0,0	0,0	0,0	0,0	0,0	0,0	0,0	0,0	0,0	0,0	0,0	0,0	0,0	0,0	0,0	0,0	0,0	0,0	0,0	0,0	0,0
CANDELARIA-2_GNL	0,0	0,0	0,0	0,0	0,0	0,0	0,0	0,0	0,0	0,0	0,0	0,0	0,0	0,0	0,0	0,0	0,0	0,0	0,0	0,0	0,0	0,0	0,0	0,0	0,0	0,0	0,0
CANDELARIA-1_DIESEL	0,0	0,0	0,0	0,0	0,0	0,0	0,0	0,0	0,0	0,0	0,0	0,0	0,0	0,0	0,0	0,0	0,0	0,0	0,0	0,0	0,0	0,0	0,0	0,0	0,0	0,0	0,0
CANDELARIA-2_DIESEL	0,0	0,0	0,0	0,0	0,0	0,0	0,0	0,0	0,0	0,0	0,0	0,0	0,0	0,0	0,0	0,0	0,0	0,0	0,0	0,0	0,0	0,0	0,0	0,0	0,0	0,0	0,0
EPACIFICO_COGEN	14,5	14,6	14,6	14,8	15,0	12,6	14,8	14,4	14,5	15,0	14,8	14,8	14,4	14,7	14,6	14,6	14,7	14,5	14,5	14,6	14,4	14,4	14,6	6,3	340,7	15,0	14,2
SAN FRANCISCO DE MOSTAZAL	0,0	0,0	0,0	0,0	0,0	0,0	0,0	0,0	0,0	0,0	0,0	0,0	0,0	0,0	0,0	0,0	0,0	0,0	0,0	0,0	0,0	0,0	0,0	0,0	0,0	0,0	0,0
COLIHUES_HFO	0,0	0,0	0,0	0,0	0,0	0,0	0,0	0,0	0,0	0,0	0,0	0,0	0,0	0,0	0,0	0,0	0,0	0,0	0,0	0,0	0,0	0,0	0,0	0,0	0,0	0,0	0,0
COLIHUES_DIESEL	0,0	0,0	0,0	0,0	0,0	0,0	0,0	0,0	0,0	0,0	0,0	0,0	0,0	0,0	0,0	0,0	0,0	0,0	0,0	0,0	0,0	0,0	0,0	0,0	0,0	0,0	0,0
ESPERANZA-DS1_DIESEL	0,0	0,0	0,0	0,0	0,0	0,0	0,0	0,0	0,0	0,0	0,0	0,0	0,0	0,0	0,0	0,0	0,0	0,0	0,0	0,0	0,3	1,0	0,0	0,0	1,3	1,0	0,1
ESPERANZA-DS2_DIESEL	0,0	0,0	0,0	0,0	0,0	0,0	0,0	0,0	0,0	0,0	0,0	0,0	0,0	0,0	0,0	0,0	0,0	0,0	0,0	0,0	0,2	1,0	0,0	0,0	1,2	1,0	0,1
ESPERANZA-TG1_DIESEL	0,0	0,0	0,0	0,0	0,0	0,0	0,0	0,0	0,0	0,0	0,0	0,0	0,0	0,0	0,0	0,0	0,0	0,0	0,0	0,0	0,0	0,0	0,0	0,0	0,0	0,0	0,0
TENO_DIESEL	0,0	0,0	0,0	0,0	0,0	0,0	0,0	0,0	0,0	0,0	0,0	0,0	0,0	0,0	0,0	0,0	0,0	0,0	0,0	0,0	9,7	20,4	0,0	0,0	30,1	20,4	1,3
TENO_GAS_50	0,0	0,0	0,0	0,0	0,0	0,0	0,0	0,0	0,0	0,0	0,0	0,0	0,0	0,0	0,0	0,0	0,0	0,0	0,0	0,0	0,0	0,0	0,0	0,0	0,0	0,0	0,0
CEMENTOSBIOBIO_FO6	0,0	0,0	0,0	0,0	0,0	0,0	0,0	0,0	0,0	0,0	0,0	0,0	0,0	0,0	0,0	0,0	0,0	0,0	0,0	0,0	0,0	0,0	0,0	0,0	0,0	0,0	0,0
CEMENTOSBIOBIO_DIESEL	0,0	0,0	0,0	0,0	0,0	0,0	0,0	0,0	0,0	0,0	0,0	0,0	0,0	0,0	0,0	0,0	0,0	0,0	0,0	0,0	0,0	0,0	0,0	0,0	0,0	0,0	0,0
LICANTEN_COGEN	1,8	1,8	1,7	1,7	1,5	1,7	1,3	1,0	1,6	1,6	1,6	1,6	1,6	1,6	1,6	1,6	1,6	1,6	1,9	2,5	1,8	1,5	1,5	1,8	39,5	2,5	1,6
VINALES_COGEN	29,8	30,0	30,0	30,0	30,0	30,0	30,0	30,0	30,6	30,3	30,2	30,3	31,4	31,2	31,1	31,0	30,6	30,7	28,0	29,4	31,7	32,1	31,2	31,0	730,8	32,1	30,4
PINARES	0,0	0,0	0,0	0,0	0,0	0,0	0,0	0,0	0,0	0,0	0,0	0,0	0,0	0,0	0,0	0,0	0,0	0,0	0,0	0,0	0,0	0,0	0,0	0,0	0,0	0,0	0,0
CONSTITUCION-1-ELEK	0,0	0,0	0,0	0,0	0,0	0,0	0,0	0,0	0,0	0,0	0,0	0,0	0,0	0,0	0,0	0,0	0,0	0,0	0,0	0,0	0,0	0,0	0,0	0,0	0,0	0,0	0,0
CONSTITUCION-2-ELEK	0,0	0,0	0,0	0,0	0,0	0,0	0,0	0,0	0,0	0,0	0,0	0,0	0,0	0,0	0,0	0,0	0,0	0,0	0,0	0,0	0,0	0,0	0,0	0,0	0,0	0,0	0,0
CELCO_COGEN	5,4	6,5	5,6	5,2	5,4	5,2	4,2	5,3	5,5	6,9	7,0	5,1	6,0	5,8	5,3	5,2	5,4	6,0	5,6	5,5	4,5	4,9	4,7	5,9	131,9	7,0	5,5
SAN-JAVIER-1-DIESEL	0,0	0,0	0,0	0,0	0,0	0,0	0,0	0,0	0,0	0,0	0,0	0,0	0,0	0,0	0,0	0,0	0,0	0,0	0,0	0,0	0,0	0,0	0,0	0,0	0,0	0,0	0,0
SAN-JAVIER-2-DIESEL	0,0	0,0	0,0	0,0	0,0	0,0	0,0	0,0	0,0	0,0	0,0	0,0	0,0	0,0	0,0	0,0	0,0	0,0	0,0	0,0	0,0	0,0	0,0	0,0	0,0	0,0	0,0
RASOPOWER_DIESEL	0,0	0,0	0,0	0,0	0,0	0,0	0,0	0,0	0,0	0,0	0,0	0,0	0,0	0,0	0,0	0,0	0,0	0,0	0,0	0,0	0,0	0,0	0,0	0,0	0,0	0,0	0,0
LINARES_DIESEL	0,0	0,0	0,0	0,0	0,0	0,0	0,0	0,0	0,0	0,0	0,0	0,0	0,0	0,0	0,0	0,0	0,0	0,0	0,0	0,0	0,0	0,0	0,0	0,0	0,0	0,0	0,0
SANGREGORIO_DIESEL	0,0	0,0	0,0	0,0	0,0	0,0	0,0	0,0	0,0	0,0	0,0	0,0	0,0	0,0	0,0	0,0	0,0	0,0	0,0	0,0	0,0	0,0	0,0	0,0	0,0	0,0	0,0
PMGD-CHILLAN	0,0	0,0	0,0	0,0	0,0	0,0	0,0	0,0	0,0	0,0	0,0	0,0	0,0	0,0	0,0	0,0	0,0	0,0	0,0	0,0	0,0	0,0	0,0	0,0	0,0	0,0	0,0
COGEN-PMGD-LOMAS-COLORADAS	0,0	0,0	0,0	0,0	0,0	0,0	0,0	0,0	0,0	0,0	0,0	0,0	0,0	0,0	0,0	0,0	0,0	0,0	0,0	0,0	0,0	0,0	0,0	0,0	0,0	0,0	0,0
NUEVAALDEA-1_COGEN	3,7	2,2	1,5	2,8	2,7	2,0	2,2	2,9	3,2	3,2	2,9	2,5	3,2	2,9	2,2	2,4	2,5	2,2	4,7	5,6	5,5	5,3	5,4	5,8	79,2	5,8	3,3
NUEVAALDEA-2_DIESEL	0,0	0,0	0,0	0,0	0,0	0,0	0,0	0,0	0,0	0,0	0,0	0,0	0,0	0,0	0,0	0,0	0,0	0,0	0,0	0,0	0,0	0,0	0,0	0,0	0,0	0,0	0,0
NUEVAALDEA-3_COGEN	19,9	19,6	22,2	22,0	19,5	16,3	15,3	17,6	18,7	18,7	20,3	21,2	24,7	19,7	23,5	21,3	22,2	21,3	18,1	18,6	18,1	18,3	16,3	20,1	473,6	24,7	19,7
LAJAEVE	0,0	0,0	0,0	0,0	0,0	0,0	0,0	0,0	0,0	0,0	0,0	0,0	0,0	0,0	0,0	0,0	0,0	0,0	0,0	0,0	0,0	0,0	0,0	0,0	0,0	0,0	0,0
MASISA_COGEN	0,0	0,0	0,0	0,0	0,0	0,0	0,0	0,0	0,0	0,0	0,0	0,0	0,0	0,0	0,0	0,0	0,0	0,0	0,0	0,0	0,0	0,0	0,0	0,0	0,0	0,0	0,0
YUNGAY-1_GNL	0,0	0,0	0,0	0,0	0,0	0,0	0,0	0,0	0,0	0,0	0,0	0,0	0,0	0,0	0,0	0,0	0,0	0,0	0,0	0,0	0,0	0,0	0,0	0,0	0,0	0,0	0,0
YUNGAY-2_GNL	0,0	0,0	0,0	0,0	0,0	0,0	0,0	0,0	0,0	0,0	0,0	0,0	0,0	0,0	0,0	0,0	0,0	0,0	0,0	0,0	0,0	0,0	0,0	0,0	0,0	0,0	0,0
YUNGAY-3_GNL	0,0	0,0	0,0	0,0	0,0	0,0	0,0	0,0	0,0	0,0	0,0	0,0	0,0	0,0	0,0	0,0	0,0	0,0	0,0	0,0	0,0	0,0	0,0	0,0	0,0	0,0	0,0
YUNGAY-1_GNA	0,0	0,0	0,0	0,0	0,0	0,0	0,0	0,0	0,0	0,0	0,0	0,0	0,0	0,0	0,0	0,0	0,0	0,0	0,0	0,0	0,0	2,8	46,7	52,2	101,6	52,2	4,2
YUNGAY-2_GNA	0,0	0,0	0,0	0,0	0,0	0,0	0,0	0,0	0,0	0,0	0,0	0,0	0,0	0,0	0,0	0,0	0,0	0,0	0,0	0,0	0,0	0,0	0,0	0,0	0,0	0,0	0,0
YUNGAY-3_GNA	0,0	0,0	0,0	0,0	0,0	0,0	0,0	0,0	0,0	0,0	0,0	0,0	0,0	0,0	0,0	0,0	0,0	0,0	0,0	0,0	0,0	0,0	0,0	0,0	0,0	0,0	0,0
YUNGAY-1_DIESEL	0,0	0,0	0,0	0,0	0,0	0,0	0,0	0,0	0,0	0,0	0,0	0,0	0,0	0,0	0,0	0,0	0,0	0,0	0,0	0,0	0,0	0,0	0,0	0,0	0,0	0,0	0,0
YUNGAY-2_DIESEL	0,0	0,0	0,0	0,0	0,0	0,0	0,0	0,0	0,0	0,0	0,0	0,0	0,0	0,0	0,0	0,0	0,0	0,0	0,0	0,0	0,0	0,0	0,0	0,0	0,0	0,0	0,0
YUNGAY-3_DIESEL	0,0	0,0	0,0	0,0	0,0	0,0	0,0	0,0	0,0	0,0	0,0	0,0	0,0	0,0	0,0	0,0	0,0	0,0	0,0	0,0	0,0	0,0	0,0	0,0	0,0	0,0	0,0
YUNGAY-4_DIESEL	0,0	0,0	0,0	0,0	0,0	0,0	0,0	0,0	0,0	0,0	0,0	0,0	0,0	0,0	0,0	0,0	0,0	0,0	0,0	0,0	0,0	0,0	0,0	0,0	0,0	0,0	0,0
SANTALIDIA_DIESEL	0,0	0,0	0,0	0,0	0,0	0,0	0,0	0,0	0,0	0,0	0,0	0,0	0,0	0,0	0,0	0,0	0,0	0,0	0,0	0,0	0,0	0,0	0,0	0,0	0,0	0,0	0,0
SANTAFE_COGEN	52,0	49,8	51,0	44,5	45,8	40,5	45,8	47,7	45,9	49,5	48,5	56,7	58,3	64,1	66,1	64,1	67,1	66,3	53,6	50,9	50,7	52,2	51,3	50,8	1273,2	67,1	53,1
CMPCLAJA_COGEN	0,0	0,0	0,0	0,0	0,0	0,0	0,0	0,0	0,0	0,0	0,0	0,0	0,0	0,0	0,0	0,0	0,0	0,0	0,0	0,0	0,0	0,0	0,0	0,0	0,0	0,0	0,0
CMPCPACIFICO_COGEN	25,1	25,2	24,4	23,9	24,1	24,4	22,9	24,4	25,3	26,3	26,0	24,6	26,3	26,0	25,9	27,2	27,0	26,3	26,5	24,6	24,6	25,2	25,6	26,0	607,8	27,2	25,3
PMGD-CMPCSANTAFE_COGEN	0,0	0,0	0,0	0,0	0,0	0,0	0,0	0,0	0,0	0,0	0,0	0,0	0,0	0,0	0,0	0,0	0,0	0,0	0,0	0,0	0,0	0,0	0,0	0,0	0,0	0,0	0,0
LOSPINOS_DIESEL	0,0	0,0	0,0	0,0	0,0	0,0	0,0	0,0	0,0	0,0	0,0	0,0	0,0	0,0	0,0	0,0	0,0	0,0	0,0	62,0	94,0	95,0	96,0	96,0	443,0	96,0	18,5
LOSGUINDOS_DIESEL	0,0	0,0	0,0	0,0	0,0	0,0	0,0	0,0	0,0	0,0	0,0	0,0	0,0	0,0	0,0	0,0	0,0	0,0	0,0	0,0	0,0	0,0	0,0	0,0	0,0	0,0	0,0
LOSGUINDOS_2_DIESEL	0,0	0,0	0,0	0,0	0,0	0,0	0,0	0,0	0,0	0,0	0,0	0,0	0,0	0,0	0,0	0,0	0,0	0,0	0,0	0,0	0,0	0,0	0,0	0,0	0,0	0,0	0,0
CHOLGUAN_COGEN	8,2	7,4	7,5	8,1	8,0	7,8	7,1	6,4	6,1	7,1	6,3	5,4	6,1	5,6	6,0	4,9	5,7	5,6	7,0	6,8	6,8	7,0	6,4	6,0	159,3	8,2	6,6
NEWEN_PROPANO	0,0	0,0	0,0	0,0	0,0	0,0	0,0	0,0	0,0	0,0	0,0	0,0	0,0	0,0	0,0	0,0	0,0	0,0	0,0	0,0	0,0	0,0	0,0	0,0	0,0	0,0	0,0
NEWEN_BUTANO	0,0	0,0	0,0	0,0	0,0	0,0	0,0	0,0	0,0	0,0	0,0	0,0	0,0	0,0	0,0	0,0	0,0	0,0	0,0	0,0	0,0	0,0	0,0	0,0	0,0	0,0	0,0
NEWEN_DIESEL	0,0	0,0	0,0	0,0	0,0	0,0	0,0	0,0	0,0	0,0	0,0	0,0	0,0	0,0	0,0	0,0	0,0	0,0	0,0	0,0	0,0	0,0	0,0	0,0	0,0	0,0	0,0
NEWEN_GNL	0,0	0,0	0,0	0,0	0,0	0,0	0,0	0,0	0,0	0,0	0,0	0,0	0,0	0,0	0,0	0,0	0,0	0,0	0,0	3,8	13,6	13,7	14,0	14,1	59,2	14,1	2,5

RESUMEN DIARIO DE OPERACION DEL SEN

27-12-2021 27-12-2021

	1	2	3	4	5	6	7	8	9	10	11	12	13	14	15	16	17	18	19	20	21	22	23	24	TOT.DIA	DMAX.	DMED.
																									MWh	MWh/h	MWh/h
NEWEN_GAS	0,0	0,0	0,0	0,0	0,0	0,0	0,0	0,0	0,0	0,0	0,0	0,0	0,0	0,0	0,0	0,0	0,0	0,0	0,0	0,0	0,0	0,0	0,0	0,0	0,0	0,0	0,0
NEWEN_PRO_ BUT	0,0	0,0	0,0	0,0	0,0	0,0	0,0	0,0	0,0	0,0	0,0	0,0	0,0	0,0	0,0	0,0	0,0	0,0	0,0	0,0	0,0	0,0	0,0	0,0	0,0	0,0	0,0
PETROPOWER_PET	48,0	48,5	48,5	47,0	48,5	47,0	47,0	48,0	47,5	48,0	47,5	48,0	46,5	47,5	47,5	46,0	47,0	47,0	46,0	46,5	46,0	46,0	46,0	46,5	1132,0	48,5	47,2
ESCUADRON_COGEN	6,5	6,0	6,6	6,6	6,6	6,6	6,2	6,5	6,5	5,9	7,3	7,5	7,6	7,6	7,6	7,8	8,4	8,4	7,6	7,2	8,4	8,3	8,2	7,8	173,7	8,4	7,2
SANTAMARIA_CAR	367,0	367,0	367,0	367,0	368,0	368,0	367,0	367,0	360,0	358,0	361,0	363,0	363,0	363,0	364,0	363,0	364,0	366,0	366,0	366,0	366,0	366,0	366,0	365,0	8758,0	368,0	364,9
CORONEL_GN	0,0	0,0	0,0	0,0	0,0	0,0	0,0	0,0	0,0	0,0	0,0	0,0	0,0	0,0	29,2	35,1	33,2	23,5	20,9	36,3	36,8	35,9	35,9	36,7	323,5	36,8	13,5
CORONEL_GNL	0,0	0,0	0,0	0,0	0,0	0,0	0,0	0,0	0,0	0,0	0,0	0,0	0,0	0,0	0,0	0,0	0,0	0,0	0,0	0,0	0,0	0,0	0,0	0,0	0,0	0,0	0,0
CORONEL_DIESEL	0,0	0,0	0,0	0,0	0,0	0,0	0,0	0,0	0,0	0,0	0,0	0,0	0,0	0,0	0,0	0,0	0,0	0,0	0,0	0,0	0,0	0,0	0,0	0,0	0,0	0,0	0,0
BOCAMINA-1	0,0	0,0	0,0	0,0	0,0	0,0	0,0	0,0	0,0	0,0	0,0	0,0	0,0	0,0	0,0	0,0	0,0	0,0	0,0	0,0	0,0	0,0	0,0	0,0	0,0	0,0	0,0
BOCAMINA-2	313,0	312,0	313,0	303,0	261,0	278,0	311,0	313,0	268,0	220,0	254,0	238,0	220,0	278,0	300,0	313,0	310,0	302,0	260,0	213,0	32,0	0,0	0,0	0,0	5612,0	313,0	233,8
HORCONES_DIESEL	0,0	0,0	0,0	0,0	0,0	0,0	0,0	0,0	0,0	0,0	0,0	0,0	0,0	0,0	0,0	0,0	0,0	0,0	0,0	0,0	0,0	0,0	0,0	0,0	0,0	0,0	0,0
ARAUCO_COGEN	0,2	0,0	0,0	0,0	0,0	0,0	0,0	0,0	0,0	0,0	0,0	0,0	0,0	0,0	0,0	0,0	0,0	0,0	0,0	0,0	0,0	0,0	0,0	0,0	0,2	0,2	0,0
LAUTARO-1_COGEN	0,0	0,0	0,0	0,0	0,0	0,0	0,0	0,0	0,0	0,0	0,0	0,0	0,0	0,0	0,0	0,0	0,0	0,0	0,0	0,0	0,0	0,0	0,0	0,0	0,0	0,0	0,0
LAUTARO-2_COGEN	0,0	0,0	0,0	0,0	0,0	0,0	0,0	0,0	0,0	0,0	0,0	0,0	0,0	0,0	0,0	0,0	0,0	0,0	0,0	0,0	0,0	0,0	0,0	0,0	0,0	0,0	0,0
VALDIVIA_COGEN	33,4	31,7	31,8	33,4	28,2	33,0	33,0	33,4	34,3	36,1	36,8	35,6	32,6	32,9	29,2	34,7	34,1	34,2	35,0	35,2	32,3	32,6	28,7	32,6	794,5	36,8	33,1
ANTILHUE_DIESEL	0,0	0,0	0,0	0,0	0,0	0,0	0,0	0,0	0,0	0,0	0,8	36,5	39,0	38,8	35,4	38,0	37,7	35,3	1,8	0,0	0,0	0,0	0,0	0,0	263,3	39,0	11,0
CALLECALLE_DIESEL	0,0	0,0	0,0	0,0	0,0	0,0	0,0	0,0	0,0	0,0	0,0	0,0	0,0	0,0	0,0	0,0	0,0	0,0	0,0	0,0	0,0	0,0	0,0	0,0	0,0	0,0	0,0
CHUYACA_DIESEL	0,0	0,0	0,0	0,0	0,0	0,0	0,0	0,0	0,0	0,0	0,0	0,0	0,0	0,0	0,0	0,0	0,0	0,0	0,0	0,0	3,3	8,4	0,2	0,0	11,9	8,4	0,5
TRAPEN_DIESEL	58,3	57,3	15,0	12,4	3,7	0,0	0,0	14,8	52,5	68,3	65,5	66,9	68,2	67,8	65,5	65,9	66,7	66,3	68,0	70,8	69,1	68,0	69,7	67,2	1227,7	70,8	51,2
ALMENDRADO	0,0	0,0	0,0	0,0	0,0	0,0	0,0	0,0	0,0	0,0	0,0	0,0	0,0	0,0	0,0	0,0	0,0	0,0	0,0	0,0	0,0	0,0	0,0	0,0	0,0	0,0	0,0
TRINCAO	14,1	14,1	14,1	14,1	14,0	14,0	14,0	14,0	14,0	14,0	14,0	13,3	12,9	12,9	12,9	13,1	13,5	13,5	13,6	14,2	12,8	13,8	14,9	15,1	330,9	15,1	13,8
CALFUCO	0,0	0,0	0,0	0,0	0,0	0,0	0,0	0,0	0,0	0,0	0,0	0,0	0,0	0,0	0,0	0,0	0,0	0,0	0,0	0,0	0,0	0,0	0,0	0,0	0,0	0,0	0,0
DEGAN_DIESEL	0,0	0,0	0,0	0,0	0,0	0,0	0,0	0,0	0,0	0,0	0,0	0,0	0,0	0,0	0,0	0,0	0,0	0,0	0,0	0,0	0,0	0,0	0,0	0,0	0,0	0,0	0,0
DEGAN2_DIESEL	0,0	0,0	0,0	0,0	0,0	0,0	0,0	0,0	0,0	0,0	0,0	0,0	0,0	0,0	0,0	0,0	0,0	0,0	0,0	0,0	0,0	0,0	0,0	0,0	0,0	0,0	0,0
CHILOE_DIESEL	0,0	0,0	0,0	0,0	0,0	0,0	0,0	0,0	0,0	0,0	0,0	0,0	0,0	0,0	0,0	0,0	0,0	0,0	0,0	0,0	0,0	0,0	0,0	0,0	0,0	0,0	0,0
MONTEPATRIA	0,0	0,0	0,0	0,0	0,0	0,0	0,0	0,0	0,0	0,0	0,0	0,0	0,0	0,0	0,0	0,0	0,0	0,0	0,0	0,0	0,0	0,0	0,0	0,0	0,0	0,0	0,0
PUNITAQUI	0,0	0,0	0,0	0,0	0,0	0,0	0,0	0,0	0,0	0,0	0,0	0,0	0,0	0,0	0,0	0,0	0,0	0,0	0,0	0,0	0,0	0,0	0,0	0,0	0,0	0,0	0,0
ELMOLLE	0,8	0,8	0,7	0,7	0,7	0,7	0,7	0,7	0,8	0,8	0,8	0,8	0,8	0,8	0,8	0,8	0,8	0,8	0,8	0,8	0,8	0,8	0,8	0,8	18,8	0,8	0,8
PMGD-DAGOBERTO	0,0	0,0	0,0	0,0	0,0	0,0	0,0	0,0	0,0	0,0	0,0	0,0	0,0	0,0	0,0	0,0	0,0	0,0	0,0	0,0	0,0	0,0	0,0	0,0	0,0	0,0	0,0
PMGD-RAMADILLA	0,0	0,0	0,0	0,0	0,0	0,0	0,0	0,0	0,0	0,0	0,0	0,0	0,0	0,0	0,0	0,0	0,0	0,0	0,0	0,0	0,0	0,0	0,0	0,0	0,0	0,0	0,0
BIOCRUZ	0,0	0,0	0,0	0,0	0,0	0,0	0,0	0,0	0,0	0,0	0,0	0,0	0,0	0,0	0,0	0,0	0,0	0,0	0,0	0,0	0,0	0,0	0,0	0,0	0,0	0,0	0,0
TOMAVAL	0,0	0,0	0,0	0,0	0,0	0,0	0,0	0,0	0,0	0,0	0,0	0,0	0,0	0,0	0,0	0,4	0,3	0,2	0,8	0,5	0,8	0,8	0,8	0,8	5,3	0,8	0,2
PMGD-CONCHALI	0,0	0,0	0,0	0,0	0,0	0,0	0,0	0,0	0,0	0,0	0,0	0,0	0,0	0,0	0,0	0,0	0,0	0,0	0,0	0,0	0,0	0,0	0,0	0,0	0,0	0,0	0,0
PMGD-CORTES	0,0	0,0	0,0	0,0	0,0	0,0	0,0	0,0	0,0	0,0	0,0	0,0	0,0	0,0	0,0	0,0	0,0	0,0	0,0	0,0	0,0	0,0	0,0	0,0	0,0	0,0	0,0
PMGD-DONAJAVIERA	0,1	0,1	0,1	0,1	0,1	0,1	0,1	0,1	0,1	0,1	0,1	0,1	0,1	0,1	0,1	0,1	0,1	0,1	0,1	0,1	0,1	0,1	0,1	0,1	2,1	0,1	0,1
PMGD-ERMITANO	0,0	0,0	0,0	0,0	0,0	0,0	0,0	0,0	0,0	0,0	0,0	0,0	0,0	0,0	0,0	0,0	0,0	0,0	0,0	0,0	0,0	0,0	0,0	0,0	0,0	0,0	0,0
PMGD-SEPULTURA	0,0	0,0	0,0	0,0	0,0	0,0	0,0	0,0	0,0	0,0	0,0	0,0	0,0	0,0	0,0	0,0	0,0	0,0	0,0	0,0	0,0	0,0	0,0	0,0	0,0	0,0	0,0
PMGD-LAS-QUEMAS	0,0	0,0	0,0	0,0	0,0	0,0	0,0	0,0	0,0	0,0	0,0	0,0	0,0	0,0	0,0	0,0	5,9	4,6	0,0	0,0	0,0	0,0	0,0	0,0	10,4	5,9	0,4
CASABLANCA-1	0,0	0,0	0,0	0,0	0,0	0,0	0,0	0,0	0,0	0,0	0,0	0,0	0,0	0,0	0,0	0,0	0,0	0,0	0,0	0,0	0,0	0,0	0,0	0,0	0,0	0,0	0,0
CASABLANCA-2	0,0	0,0	0,0	0,0	0,0	0,0	0,0	0,0	0,0	0,0	0,0	0,0	0,0	0,0	0,0	0,0	0,0	0,0	0,0	0,0	0,0	0,0	0,0	0,0	0,0	0,0	0,0
TAPIHUE	0,0	0,0	0,0	0,0	0,0	0,0	0,0	0,0	0,0	0,0	0,0	0,0	0,0	0,0	0,0	0,0	0,0	0,0	0,0	0,0	0,0	0,0	0,0	0,0	0,0	0,0	0,0
CURAUMA	0,0	0,0	0,0	0,0	0,0	0,0	0,0	0,0	0,0	0,0	0,0	0,0	0,0	0,0	0,0	0,0	0,0	0,0	0,0	0,0	0,0	0,0	0,0	0,0	0,0	0,0	0,0
PMGD-AGNI	0,0	0,0	0,0	0,0	0,0	0,0	0,0	0,0	0,0	0,0	0,0	0,0	0,0	0,0	0,0	0,0	0,0	0,0	0,0	0,0	0,0	0,0	0,0	0,0	0,0	0,0	0,0
PMGD-DEUCO	0,0	0,0	0,0	0,0	0,0	0,0	0,0	0,0	0,0	0,0	0,0	0,0	0,0	0,0	0,0	0,0	0,0	0,0	0,0	0,0	0,0	0,0	0,0	0,0	0,0	0,0	0,0
PMGD-CHORRILLOS	0,0	0,0	0,0	0,0	0,0	0,0	0,0	0,0	0,0	0,0	0,0	0,0	0,0	0,0	0,0	0,0	0,0	0,0	0,0	0,0	0,0	0,0	0,0	0,0	0,0	0,0	0,0
TREBALMAPOCHO	0,0	0,0	0,0	0,0	0,0	0,0	0,0	0,0	0,1	0,1	0,3	1,0	0,5	0,2	0,0	0,1	0,0	0,1	0,0	0,0	0,0	0,0	0,0	0,1	2,6	1,0	0,1
ELNOGAL	0,0	0,0	0,0	0,0	0,0	0,0	0,0	0,0	0,0	0,0	0,0	0,0	0,0	0,0	0,0	0,0	0,0	0,0	0,0	0,0	0,0	0,0	0,0	0,0	0,0	0,0	0,0
ESTANCILLA	0,0	0,0	0,0	0,0	0,0	0,0	0,0	0,0	0,0	0,0	0,0	0,0	0,0	0,0	0,0	0,0	0,0	0,0	0,0	0,0	0,0	0,0	0,0	0,0	0,0	0,0	0,0
PMGD-COPIULEMU	0,5	0,5	0,5	0,5	0,5	0,5	0,5	0,5	0,5	0,5	0,5	0,6	0,6	0,6	0,6	0,6	0,6	0,6	0,6	0,6	0,6	0,6	0,6	0,6	13,6	0,6	0,6
PMGD-ELCAMPESINO1	0,0	0,0	0,0	0,0	0,0	0,0	0,0	0,0	0,0	0,0	0,0	0,0	0,0	0,0	0,0	0,0	0,0	0,0	0,0	0,0	0,0	0,0	0,0	0,0	0,0	0,0	0,0
PMGD-MIMBRE	0,0	0,0	0,0	0,0	0,0	0,0	0,0	0,0	0,0	0,0	0,0	0,0	0,0	0,0	0,0	0,0	0,0	0,0	0,0	0,0	0,0	0,0	0,0	0,0	0,0	0,0	0,0
SANTAIRENE	0,0	0,0	0,0	0,0	0,0	0,0	0,0	0,0	0,0	0,0	0,0	0,0	0,0	0,0	0,0	0,0	0,0	0,0	0,0	0,0	0,0	0,0	0,0	0,0	0,0	0,0	0,0
LASPAMPAS	0,0	0,0	0,0	0,0	0,0	0,0	0,0	0,0	0,0	0,0	0,0	0,0	0,0	0,0	0,0	0,0	0,0	0,0	0,0	0,0	0,0	0,0	0,0	0,0	0,0	0,0	0,0
TAMM	0,0	0,0	0,0	0,0	0,0	0,0	0,0	0,0	0,0	0,0	0,0	0,0	0,0	0,0	0,0	0,0	0,0	0,0	0,0	0,0	0,0	0,0	0,0	0,0	0,0	0,0	0,0
PMGD-YUMBEL	0,0	0,0	0,0	0,0	0,0	0,0	0,0	0,0	0,0	0,0	0,0	0,0	0,0	0,0	0,0	0,0	0,0	0,0	0,0	0,0	0,0	0,0	0,0	0,0	0,0	0,0	0,0
CURICO	0,0	0,0	0,0	0,0	0,0	0,0	0,0	0,0	0,0	0,0	0,0	0,0	0,0	0,0	0,0	0,0	0,0	0,0	0,0	0,0	0,0	0,0	0,0	0,0	0,0	0,0	0,0
CHILE_GEN	0,0	0,0	0,0	0,0	0,0	0,0	0,0	0,0	0,0	0,0	0,0	0,0	0,0	0,0	0,0	0,0	0,0	0,0	0,0	0,0	0,0	0,0	0,0	0,0	0,0	0,0	0,0
PMGD-ORAFTI	0,0	0,0	0,0	0,0	0,0	0,0	0,0	0,0	0,0	0,0	0,0	0,0	0,0	0,0	0,0	0,0	0,0	0,0	0,0	0,0	0,0	0,0	0,0	0,0	0,0	0,0	0,0
PMGD-ZAPALLAR	0,0	0,0	0,0	0,0	0,0	0,0	0,0	0,0	0,0	0,0	0,0	0,0	0,0	0,0	0,0	0,0	0,0	0,0	0,0	0,0	0,0	0,0	0,0	0,0	0,0	0,0	0,0
ENERGIA BIOBIO	0,0	0,0	0,0	0,0	0,0	0,0	0,0	0,0	0,0	0,0	0,0	0,0	0,0	0,0	0,0	0,0	0,0	0,0	0,0	0,0	0,0	0,0	0,0	0,0	0,0	0,0	0,0
COELEMU	3,7	3,1	3,1	3,2	3,3	3,2	3,1	3,1	3,0	3,2	3,1	3,3	3,3	3,4	3,1	3,1	3,1	3,0	3,0	3,3	3,3	3,2	3,4	3,1	76,9	3,7	3,2
CAÑETE	0,0	0,0	0,0	0,0	0,0	0,0	0,0	0,0	0,0	0,0	0,0	0,0	0,0	0,0	0,0	0,0	0,0	0,0	0,0	0,0	0,0	0,0	0,0	0,0	0,0	0,0	0,0
TRONGOL	0,0	0,0	0,0	0,0	0,0	0,0	0,0	0,0	0,0	0,0	0,0	0,0	0,0	0,0	0,0	0,0	0,0	0,0	0,0	0,0	0,0	0,0	0,0	0,0	0,0	0,0	0,0
LEBU	0,0	0,0	0,0	0,0	0,0	0,0	0,0	0,0	0,0	0,0	0,0	0,0	0,0	0,0	0,0	0,0	0,0	0,0	0,0	0,0	0,0	0,0	0,0	0,0	0,0	0,0	0,0
TIRUA	0,0	0,0	0,0	0,0	0,0	0,0	0,0	0,0	0,0	0,0	0,0	0,0	0,0	0,0	0,0	0,0	0,0	0,0	0,0	0,0	0,0	0,0	0,0	0,0	0,0	0,0	0,0
CONTULMO	0,0	0,0	0,0	0,0	0,0	0,0	0,0	0,0	0,0	0,0	0,0	0,0	0,0	0,0	0,0	0,0	0,0	0,0	0,0	0,0	0,0	0,0	0,0	0,0	0,0	0,0	0,0
LOSALAMOS	0,0	0,0	0,0	0,0	0,0	0,0	0,0	0,0	0,0	0,0	0,0	0,0	0,0	0,0	0,0	0,0	0,0	0,0	0,0	0,0	0,0	0,0	0,0	0,0	0,0	0,0	0,0
JCE	0,0	0,0	0,0	0,0	0,0	0,0	0,0	0,0	0,0	0,0	0,0	0,0	0,0	0,0	0,0	0,0	0,0	0,0	0,0	0,0	0,0	0,0	0,0	0,0	0,0	0,0	0,0
HBS	0,0	0,0	0,0	0,0	0,0	0,0	0,0	0,0	0,0	0,0	0,0	0,0	0,0	0,0	0,0	0,0	0,0	0,0	0,0	0,0	0,0	0,0	0,0	0,0	0,0	0,0	0,0
HBS_GNL	0,0	0,0	0,0	0,0	0,0	0,0	0,0	0,0	0,0	0,0	0,0	0,0	0,0	0,0	0,0	0,0	0,0	0,0	0,0	0,0	0,0	0,0	0,0	0,0	0,0	0,0	0,0
ANCALI	0,0	0,0	0,0	0,0	0,0	0,0	0,0	0,0	0,0	0,0	0,0	0,0	0,0	0,0	0,0	0,0	0,0	0,0	0,0	0,0	0,0	0,0	0,0	0,0	0,0	0,0	0,0
QUITRALMAN	0,0	0,0	0,0	0,0	0,0	0,0	0,0	0,0	0,0	0,0	0,0	0,0	0,0	0,0	0,0	0,0	0,0	0,0	0,0	0,0	0,0	0,0	0,0	0,0	0,0	0,0	0,0
PICOLTUE	0,0	0,0	0,0	0,0	0,0	0,0	0,0	0,0	0,0	0,0	0,0	0,0	0,0	0,0	0,0	0,0	0,0	0,0	0,0	0,0	0,0	0,0	0,0	0,0	0,0	0,0	0,0
PMGD-BOLDO	0,0	0,0	0,0	0,0	0,0	0,0	0,0	0,0	0,0	0,0	0,0	0,0	0,0	0,0	0,0	0,0	0,0	0,0	0,0	0,0	0,0	0,0	0,0	0,0	0,0	0,0	0,0
PMGD-LOSSAUCES	0,0	0,0	0,0	0,0	0,0	0,0	0,0	0,0	0,0	0,0	0,0	0,0	0,0	0,0	0,0	0,0	0,0	0,0	0,0	0,0	0,0	0,0	0,0	0,0	0,0	0,0	0,0
PMGD-LOSSAUCES-1	0,0	0,0	0,0	0,0	0,0	0,0	0,0	0,0	0,0	0,0	0,0	0,0	0,0	0,0	0,0	0,0	0,0	0,0	0,0	0,0	0,0	0,0	0,0	0,0	0,0	0,0	0,0
PMGD-LOSSAUCES-2	0,0	0,0	0,0	0,0	0,0	0,0	0,0	0,0	0,0	0,0	0,0	0,0	0,0	0,0	0,0	0,0	0,0	0,0	0,0	0,0	0,0	0,0	0,0	0,0	0,0	0,0	0,0
PMGD-MALLECO	0,0	0,0	0,0	0,0	0,0	0,0	0,0	0,0	0,0	0,0	0,0	0,0	0,0	0,0	0,0	0,0	0,0	0,0	0,0	0,0	0,0	0,0	0,0	0,0	0,0	0,0	0,0
CHUFKEN	0,0	0,0	0,0	0,0	0,0	0,0	0,0	0,0	0,0	0,0	0,0	0,0	0,0	0,0	0,0	0,0	0,0	0,0	0,0	0,0	0,0	0,0	0,0	0,0	0,0	0,0	0,0
CURACAUTIN	0,1	0,0	0,0	0,0	0,0	0,0	0,0	0,0	0,0	0,0	0,0	0,0	0,3	0,5	0,5	0,5	0,5	0,5	0,5	0,5	0,5	0,8	1,4	1,4	7,8	1,4	0,3
LONQUIMAY	0,0	0,0	0,0	0,0	0,0	0,0	0,0	0,0	0,0	0,0	0,0	0,0	0,0	0,0	0,0	0,0	0,0	0,0	0,0	0,0	0,0	0,0	0,0	0,0	0,0	0,0	0,0
EAGON	0,0	0,0	0,0	0,0	0,0	0,0	0,0	0,0	0,0	0,0	0,0	0,0	0,0	0,0	0,0	0,0	0,0	0,0	0,0	0,0	0,0	0,0	0,0	0,0	0,0	0,0	0,0
LPLAUTARO	0,0	0,0	0,0	0,0	0,0	0,0	0,0	0,0	0,0	0,0	0,0	1,0	0,0	0,0	0,0	0,0	0,0	0,0	0,0	0,0	0,0	0,0	0,0	0,0	1,0	1,0	0,0
PMGD-AROMOS	0,0	0,0	0,0	0,0	0,0	0,0	0,0	0,0	0,0	0,0	0,0	0,0	0,0	0,0	0,0	0,0	0,0	0,0	0,0	0,0	0,0	0,0	0,0	0,0	0,0	0,0	0,0
LPPANGUIPULLI	0,0	0,0	0,0	0,0	0,0	0,0	0,0	0,0	0,0	0,0	0,0	0,0	0,0	0,0	0,0	0,0	0,0	0,0	0,0	0,0	0,0	0,0	0,0	0,0	0,0	0,0	0,0
REY_DIESEL	0,0	0,0	0,0	0,0	0,0	0,0	0,0	0,0	0,0	0,0	0,0	0,0	0,0	0,0	0,0	0,0	0,0	0,0	0,0	0,0	0,0	0,0	0,0	0,0	0,0	0,0	0,0
SOUTHERN	0,0	0,0	0,0	0,0	0,0	0,0	0,0	0,0	0,0	0,0	0,0	0,0	0,0	0,0	0,0	0,0	0,0	0,0	0,0	0,0	0,0	0,0	0,0	0,0	0,0	0,0	0,0
WATTS-1	0,0	0,0	0,0	0,0	0,0	0,0	0,0	0,0	0,0	0,0	0,0	0,0	0,0	0,0	0,0	0,0	0,0	0,0	0,0	0,0	0,0	0,0	0,0	0,0	0,0	0,0	0,0

RESUMEN DIARIO DE OPERACION DEL SEN

27-12-2021 27-12-2021

	1	2	3	4	5	6	7	8	9	10	11	12	13	14	15	16	17	18	19	20	21	22	23	24	TOT.DIA	DMAX.	DMED.
																									MWh	MWh/h	MWh/h
WATTS-2	0,0	0,0	0,0	0,0	0,0	0,0	0,0	0,0	0,0	0,0	0,0	0,0	0,0	0,0	0,0	0,0	0,0	0,0	0,0	0,0	0,0	0,0	0,0	0,0	0,0	0,0	0,0
SKRETTINGOSORNO	0,0	0,0	0,0	0,0	0,0	0,0	0,0	0,0	0,0	0,0	0,0	0,0	0,0	0,0	0,0	0,0	0,0	0,0	0,0	0,0	0,0	0,0	0,0	0,0	0,0	0,0	0,0
PMGD-TAMBORES	0,0	0,0	0,0	0,0	0,0	0,0	0,0	0,0	0,0	0,0	0,0	0,0	0,0	0,0	0,0	0,0	0,0	0,0	0,0	0,0	0,0	0,0	0,0	0,0	0,0	0,0	0,0
PMGD-CHIFIN	0,0	0,0	0,0	0,0	0,0	0,0	0,0	0,0	0,0	0,0	0,0	0,0	0,0	0,0	0,0	0,0	0,0	0,0	0,0	0,0	0,0	0,0	0,0	0,0	0,0	0,0	0,0
PMGD-LOS-NEGROS	0,0	0,0	0,0	0,0	0,0	0,0	0,0	0,0	0,0	0,0	0,0	0,0	0,0	0,0	0,0	0,0	0,0	0,0	0,0	0,0	0,0	0,0	0,0	0,0	0,0	0,0	0,0
PMGD-CAMPESINA	0,0	0,0	0,0	0,0	0,0	0,0	0,0	0,0	0,0	0,0	0,0	0,0	0,0	0,0	0,0	0,0	0,0	0,0	0,0	0,0	0,0	0,0	0,0	0,0	0,0	0,0	0,0
PMGD-RAPACO	0,0	0,0	0,0	0,0	0,0	0,0	0,0	0,0	0,0	0,0	0,0	0,0	0,0	0,0	0,0	0,0	0,0	0,0	0,0	0,0	0,0	0,0	0,0	0,0	0,0	0,0	0,0
PMGD-GAMI	0,0	0,0	0,0	0,0	0,0	0,0	0,0	0,0	0,0	0,0	0,0	0,0	0,0	0,0	0,0	0,0	0,0	0,0	0,0	0,0	0,0	0,0	0,0	0,0	0,0	0,0	0,0
PMGD-CIRUELILO	0,0	0,0	0,0	0,0	0,0	0,0	0,0	0,0	0,0	0,0	0,0	0,0	0,0	0,0	0,0	0,0	0,0	0,0	0,0	0,0	0,0	0,0	0,0	0,0	0,0	0,0	0,0
PMGD-CALAFATE	0,0	0,0	0,0	0,0	0,0	0,0	0,0	0,0	0,0	0,0	0,0	0,0	0,0	0,0	0,0	0,0	0,0	0,0	0,0	0,0	0,0	0,0	0,0	0,0	0,0	0,0	0,0
PMGD-ALERCE	0,0	0,0	0,0	0,0	0,0	0,0	0,0	0,0	0,0	0,0	0,5	2,6	2,6	2,6	2,6	0,4	0,0	0,0	0,0	0,0	0,0	0,0	0,0	0,0	11,2	2,6	0,5
MULTIEXPORT-1	0,0	0,0	0,0	0,0	0,0	0,0	0,0	0,0	0,0	0,0	0,0	0,0	0,0	0,0	0,0	0,0	0,0	0,0	0,0	0,0	0,0	0,0	0,0	0,0	0,0	0,0	0,0
MULTIEXPORT-2	0,0	0,0	0,0	0,0	0,0	0,0	0,0	0,0	0,0	0,0	0,0	0,0	0,0	0,0	0,0	0,0	0,0	0,0	0,0	0,0	0,0	0,0	0,0	0,0	0,0	0,0	0,0
PMGD-BLUEGATE	0,0	0,0	0,0	0,0	0,0	0,0	0,0	0,0	0,0	0,0	0,0	0,0	0,0	0,0	0,0	0,0	0,0	0,0	0,0	0,0	2,1	2,6	2,6	2,6	9,8	2,6	0,4
PMGD-RIO-AZUL	0,0	0,0	0,0	0,0	0,0	0,0	0,0	0,0	0,0	0,0	0,0	0,0	0,0	0,0	0,0	0,0	0,0	0,0	0,0	0,0	2,5	2,6	2,6	2,6	10,2	2,6	0,4
PMGD-DIESEL-CEREZO	0,0	0,0	0,0	0,0	0,0	0,0	0,0	0,0	0,0	0,0	0,0	0,0	0,0	0,0	0,0	0,0	0,0	0,0	0,0	0,0	0,0	0,0	0,0	0,0	0,0	0,0	0,0
PMGD-DON-PEDRO	0,0	0,0	0,0	0,0	0,0	0,0	0,0	0,0	0,0	0,0	0,0	0,0	0,0	0,0	0,0	0,0	0,0	0,0	0,0	0,0	0,0	0,0	0,0	0,0	0,0	0,0	0,0
ELCANELO-1	0,0	0,0	0,0	0,0	0,0	0,0	0,0	0,0	0,0	0,0	0,0	0,0	0,0	0,0	0,0	0,0	0,0	0,0	0,0	0,0	0,0	0,0	0,0	0,0	0,0	0,0	0,0
SKRETTING	0,0	0,0	0,0	0,0	0,0	0,0	0,0	0,0	0,0	0,0	0,0	0,0	0,0	0,0	0,0	0,0	0,0	0,0	0,0	0,0	0,0	0,0	0,0	0,0	0,0	0,0	0,0
DANISCO	0,0	0,0	0,0	0,0	0,0	0,0	0,0	0,0	0,0	0,0	0,0	0,0	0,0	0,0	0,0	0,0	0,0	0,0	0,0	0,0	0,0	0,0	0,0	0,0	0,0	0,0	0,0
BIOMAR	0,0	0,0	0,0	0,0	0,0	0,0	0,0	0,0	0,0	0,0	0,0	0,0	0,0	0,0	0,0	0,0	0,0	0,0	0,0	0,0	0,0	0,0	0,0	0,0	0,0	0,0	0,0
SALMOFOOD-1	0,0	0,0	0,0	0,0	0,0	0,0	0,0	0,0	0,0	0,0	0,0	0,0	0,0	0,0	0,0	0,0	0,0	0,0	0,0	0,0	0,0	0,0	0,0	0,0	0,0	0,0	0,0
CHANGOS->CUMBRES C1	-31,5	-91,3	-110,2	-160,5	-156,2	-122,2	-20,2	140,0	352,7	401,2	392,7	383,6	417,7	442,3	424,0	449,0	436,8	382,3	351,2	232,9	115,0	160,1	119,4	26,4	4535,0	449,0	189,0
CHANGOS->CUMBRES C2	-33,7	-93,2	-65,8	-162,0	-157,8	-123,9	-22,3	137,2	349,2	397,7	389,2	380,2	414,1	438,9	420,5	445,2	433,2	378,9	347,8	229,7	112,2	157,2	116,5	24,0	4513,0	445,2	188,0
CUMBRES->CHANGOS C1	39,3	99,2	118,2	168,9	164,6	130,4	28,3	-131,0	-341,2	-389,2	-381,2	-372,1	-404,7	-428,7	-410,9	-435,0	-423,3	-370,3	-339,5	-223,0	-106,2	-150,4	-109,6	-17,1	-4284,5	168,9	-178,5
CUMBRES->CHANGOS C2	38,2	97,9	116,9	167,6	163,3	129,1	27,0	-132,2	-342,6	-390,5	-382,6	-373,5	-406,0	-430,2	-412,3	-436,4	-424,7	-371,7	-341,0	-224,3	-107,3	-151,5	-110,7	-18,2	-4315,6	167,6	-179,8
TOTAL HORA.	6460,5	6161,8	5979,0	5878,6	5836,1	5835,3	5815,6	5913,4	6155,3	6637,4	7048,0	7338,9	7415,4	7472,2	7640,0	7646,8	7585,0	7539,7	7180,6	7117,1	7345,7	7542,4	7468,8	7198,9	**164.213**		
TOTAL HORA. SING	2599	2442	2376	2265	2291	2367	2540	2910	3245	3336	3323	3294	3396	3462	3403	3425	3422	3344	3257	3076	2905	3052	3013	2827	**71.569**		
TOTAL SEN	9060	8604	8355	8144	8127	8203	8355	8823	9401	9973	10371	10633	10812	10934	11043	11071	11007	10884	10437	10193	10250	10594	10482	10026	**235.782**		
CONS. PROPIOS	186	185	185	185	185	185	185	180	185	185	185	185	174	174	174	174	185	185	185	189	190	163	161	161	**4.335**		
CONS. PROPIOS SING	195	195	195	195	195	195	195	195	195	195	195	195	195	195	195	195	195	201	201	207	221	218	205	211	**4.773**		
FLUJO CHANGOS->CUMBRES	-71	-191	-206	-329	-321	-253	-49	270	693	789	773	755	821	870	834	883	859	752	690	455	220	310	228	43	**8.824**		
PERDIDAS APROX.	177	155	145	134	132	136	144	166	202	237	263	281	292	299	309	313	306	295	266	246	246	266	256	227	**5.492**		
PERDIDAS APROX. SING	87	82	75	76	79	80	76	83	71	70	70	69	74	76	73	69	72	75	72	78	85	94	103	102	**1.890**		
DEMANDA APROX.	6027	5631	5443	5230	5198	5262	5437	5838	6460	7004	7373	7627	7771	7869	7991	8043	7953	7811	7419	7137	7130	7423	7280	6854	**163.210**		
DEMANDA APROX. SING	2389	2357	2312	2323	2339	2345	2318	2362	2287	2282	2285	2276	2306	2321	2302	2278	2296	2316	2294	2336	2378	2430	2477	2472	**56.082**		
HORA	1	2	3	4	5	6	7	8	9	10	11	12	13	14	15	16	17	18	19	20	21	22	23	24	DMAX :	7646,8	7647

ANEXO Nº3

Detalle del Movimiento de Centrales e Informe Diario del CDC correspondientes al día 27 de diciembre de 2021

27-12-2021	Ultima Actualización:	27-12-2021	23:56	CMG-Online:	197,4	Quillota_220 kV:	CANUTILLAR		Grabación OK						SS.CC.	
Hora Movi.	Equipo / Instalación	Central-Unidad	Configuración	Despacho Requerido (MW)	Estado Operacional	EO Combustibles	Consigna Cmg	Consigna Limitación	Instrucción Cmg Condición	Motivo Comentario	Zona Desacople	Condición del Embalse	Neomante	Centro de Control	SSCC Activo	BASEPOINT
00:00	-	CDC	-	-	-	-	-	-	-	Movimiento para estimación del Cmg On-Line	-	-	-	-	-	
00:00	-	RAPEL	RAPEL	-	-	-	-	-	RE	Se declara en condición de Agotamiento	-	A	-	ENEL GENERACION	-	
00:00	-	COLBUN	COLBUN	-	-	-	-	-	RE	Se declara en condición de Agotamiento	-	A	-	COLBUN	-	
00:00	-	CIPRESES-1	CIPRESES_sinv	MT	N	-	MT	-	OM	-	-	N	-	ENEL GENERACION	-	MT
00:00	-	CIPRESES-3	CIPRESES_sinv	MT	N	-	MT	-	OM	-	-	N	-	ENEL GENERACION	-	MT
00:00	-	PEHUENCHE	PEHUENCHE	-	-	-	-	-	RE	Se declara en condición de Agotamiento	-	A	-	ENEL GENERACION	-	
00:00	-	NUEVAALDEA-3	NUEVAALDEA-3_COGEN	PC	LF	-	PC	PCP	OM	Con Limitación IL 2021002681.	-	-	IL 2021002681	ARAUCO	-	
00:01	-	COLMITO	COLMITO_GN_A	MT	N	LC	MT	-	OM	Fin Ctx Lt 110 kV Quillota - San Pedro	-	-	-	CARDONES	-	MT
00:15	-	RALCO-1	RALCO_sinv	250	N	-	CI	-	OM	-	-	N	IL 2021002416 - IL 2021002169 - IL 2021002419	ENEL GENERACION	-	
00:51	-	LOSVIENTOS	LOSVIENTOS_DIESEL	MT	N	LC	PS	-	OM	-	-	-	-	GENERADORA METROPOLITANA	-	
00:55	-	LOSVIENTOS	LOSVIENTOS_DIESEL	0	DN	DLC	FS	-	OM	-	-	-	-	GENERADORA METROPOLITANA	-	
00:59	-	RALCO-1	RALCO_sinv	150	N	-	CI	-	OM	-	-	N	IL 2021002416 - IL 2021002169 - IL 2021002419	ENEL GENERACION	-	
01:00	-	COLBUN-1	COLBUN_vsign	MT	N	-	MT	-	OM	-	-	A	-	COLBUN	-	MT
01:10	-	TRAPEN	TRAPEN_DIESEL	40	LF	-	CI	PCP	OM	-	Ctx Lt 220 kV Frutillar Norte - Puerto Montt	-	IL 2021002629	ENLASA	-	
01:20	-	RALCO-1	RALCO_sinv	MT	N	-	MT	-	OM	-	-	N	IL 2021002416 - IL 2021002169 - IL 2021002419	ENEL GENERACION	-	MT
01:20	-	MEJILLONES-CTM3	MEJILLONES-CTM3_TG1+TV1_GNL_C	MT	N	LC	MT	-	OM	-	-	-	-	ENGIE	-	-
01:29	-	COLBUN-1	COLBUN_vsign	MT	N	-	PS	-	OM	-	-	A	-	COLBUN	-	
01:32	-	COLBUN-1	COLBUN_vsign	0	DN	-	FS	-	OM	-	-	A	-	COLBUN	-	
01:35	-	COLMITO	COLMITO_GN_A	MT	N	LC	PS	-	OM	-	-	-	-	CARDONES	-	
01:36	-	RALCO-1	RALCO_sinv	MT	N	-	PS	-	OM	-	-	N	IL 2021002416 - IL 2021002169 - IL 2021002419	ENEL GENERACION	-	
01:36	-	RALCO-1	RALCO_sinv	0	DN	-	FS	-	OM	-	-	N	IL 2021002416 - IL 2021002169 - IL 2021002419	ENEL GENERACION	-	
01:37	-	TRAPEN	TRAPEN_DIESEL	10	LF	-	CI	PCP	OM	-	Ctx Lt 220 kV Frutillar Norte - Puerto Montt	-	IL 2021002629	ENLASA	-	
01:38	-	COLMITO	COLMITO_GN_A	0	DN	DLC	FS	-	OM	-	-	-	-	CARDONES	-	
02:05	-	CIPRESES-1	CIPRESES_sinv	0	DN	-	FS	-	OM	-	-	N	-	ENEL GENERACION	-	
02:05	-	CIPRESES-3	CIPRESES_sinv	0	DN	-	FS	-	OM	-	-	N	-	ENEL GENERACION	-	
02:14	-	QUINTERO-2	QUINTERO-2_GN_A	MT	N	LC	MT	-	OM	Control suministro de GN-A	-	-	-	ENEL GENERACION	-	MT
02:35	-	KELAR-TG12	KELAR-TG12_TG1+TG2+TV1_GNL_A		RO	LC	CI	-	OM	-	-	-	IL2021002144 - IL 2021002464	KELAR	-	-
03:00	-	PEHUENCHE-2	PEHUENCHE	MT	N	-	PS	-	OM	-	-	A	-	ENEL GENERACION	-	
03:05	-	PEHUENCHE-2	PEHUENCHE	0	DN	-	FS	-	OM	-	-	A	-	ENEL GENERACION	-	
03:20	-	BOCAMINA-2	BOCAMINA-2_CAR	250	N	-	CI	-	OM	-	-	-	IL 2021002486	ENEL GENERACION	-	
03:20	-	KELAR-TG12	KELAR-TG12_TG1+TG2+TV1_GNL_A	MT	RO	LC	MT	-	OM	-	-	-	IL2021002144 - IL 2021002464	KELAR	-	-
03:40	-	GUACOLDA-3	GUACOLDA-3_CAR	PC	N	LC	PC	-	OM	-	-	-		AES ANDES	-	-
03:40	-	GUACOLDA-4	GUACOLDA-4_CAR	PC	N	LC	PC	-	OM	-	-	-		AES ANDES	-	-
04:16	-	TRAPEN	TRAPEN_DIESEL	MT	LF	-	PS	PCP	OM	-	Ctx Lt 220 kV Frutillar Norte - Puerto Montt	-	IL 2021002629	ENLASA	-	
04:22	-	TRAPEN	TRAPEN_DIESEL	0	DN	-	FS	PCP	OM	-	-	-	IL 2021002629	ENLASA	-	
04:57	-	BOCAMINA-2	BOCAMINA-2_CAR	PC	N	-	PC	-	OM	-	-	-	IL 2021002486	ENEL GENERACION	-	PC
05:00	-	PEHUENCHE-2	PEHUENCHE	MT	N	-	MT	-	SSCC	-	-	A	-	ENEL GENERACION	-	MT
05:00	-	GUACOLDA-4	GUACOLDA-4_CAR	PO	N	LC	EP	-	EP	-	-	-	SI 2021111419	AES ANDES	-	-
05:00	-	MEJILLONES-CTM3	MEJILLONES-CTM3_TG1+TV1_GNL_A	PC	N	LC	PC	-	OM	-	-	-	-	ENGIE	-	-
05:31	-	QUINTERO-1	QUINTERO-1_GN_A	MT	N	LC	MT	-	OM	Control suministro de GN-A	-	-	-	ENEL GENERACION	-	MT
05:42	-	COLBUN-1	COLBUN_vsign	-	DN	-	PP	-	SSCC	-	-	A	-	COLBUN	-	
05:48	-	QUINTERO-2	QUINTERO-2_GN_A	MT	N	LC	PS	-	OM	-	-	-	-	ENEL GENERACION	-	
05:52	-	COLBUN-1	COLBUN_vsign	MT	N	-	MT	-	SSCC	-	-	A	-	COLBUN	-	MT
05:54	-	QUINTERO-2	QUINTERO-2_GN_A	0	DN	DLC	FS	-	OM	-	-	-	-	ENEL GENERACION	-	
05:54	-	QUINTERO-1	QUINTERO-1_GN_A	MT	N	LC	PS	-	OM	-	-	-	-	ENEL GENERACION	-	
06:00	-	QUINTERO-1	QUINTERO-1_GN_A	0	DN	DLC	FS	-	OM	-	-	-	-	ENEL GENERACION	-	
06:00	-	SANISIDRO-1	SANISIDRO-1_TG1_GNL_E	PC	N	LC	PC	-	OM	Cambio de Combustible de GN-A a GNL-E	-	-	-	ENEL GENERACION	-	PC
06:00	-	SANISIDRO-2	SANISIDRO-2_TG1+TV1_FSTVU_GNL_E	PC	N	LC	PC	-	OM	Cambio de Combustible de GN-A a GNL-E	-	-	-	ENEL GENERACION	-	PC
06:00	-	MEJILLONES-CTM3	MEJILLONES-CTM3_TG1+TV1_GNL_C	PC	N	LC	PC	-	OM	-	-	-		ENGIE	-	-
06:00	-	KELAR-TG12	KELAR-TG12_TG1+TG2+TV1_GNL_A	PC	RO	LC	PC	-	OM	-	-	-	IL2021002144 - IL 2021002464	KELAR	-	-
06:00	-	NEHUENCO-9B	NEHUENCO-9B_GN_A	PC	N	LC	PC	-	OM	Cancela SD 2021109274	-	-	-	COLBUN	-	PC
06:28	-	SANISIDRO-2	SANISIDRO-2_TG1+TV1_FSTVU_GNL_E	0	DF	DLC	FS	-	SIF	-	-	-	IF 2021003543	ENEL GENERACION	-	
06:29	-	COLBUN-2	COLBUN_vsign	PC	N	-	PC	-	SSCC	Inicia CTF (+)	-	A	-	COLBUN	-	PC
06:29	-	COLBUN-1	COLBUN_vsign	PC	N	-	PC	-	SSCC	Inicia CTF (+)	-	A	-	COLBUN	-	PC
06:29	-	ANGOSTURA-2	CIPRESES_sinv	-	DN	-	PP	-	RE	-	-	-	-	COLBUN	-	
06:29	-	RALCO-1	CIPRESES_sinv	-	DN	-	PP	-	OM	-	-	N	IL 2021002416 - IL 2021002169 - IL 2021002419	ENEL GENERACION	-	
06:35	-	ANGOSTURA-2	CIPRESES_sinv	PC	N	-	PC	-	RE	-	-	-	-	COLBUN	-	PC
06:35	-	RALCO-1	CIPRESES_sinv	PC	N	-	PC	-	OM	-	-	N	IL 2021002416 - IL 2021002169 - IL 2021002419	ENEL GENERACION	-	PC
06:35	-	COLBUN-1	COLBUN_vsign	MT	N	-	MT	-	SSCC	Fin CTF (+)	-	A	-	COLBUN	-	MT
06:35	-	COLBUN-2	COLBUN_vsign	MT	N	-	MT	-	SSCC	Fin CTF (+)	-	A	-	COLBUN	-	MT
06:37	-	ANGOSTURA-2	RALCO_sinv	MT	N	-	MT	-	RE	-	-	-	-	COLBUN	-	MT
07:00	-	PEHUENCHE-2	PEHUENCHE	MT	N	-	PS	-	OM	-	-	A	-	ENEL GENERACION	-	
07:00	-	MEJILLONES-CTM3	MEJILLONES-CTM3_TG1+TV1_GNL_A	PC	N	LC	PC	-	OM	-	-	-	-	ENGIE	-	-
07:00	-	GUACOLDA-4	GUACOLDA-4_CAR	PC	N	LC	PC	-	OM	-	-	-		AES ANDES	-	-
07:01	-	PEHUENCHE-2	PEHUENCHE	0	DN	-	FS	-	OM	-	-	A	-	ENEL GENERACION	-	
07:05	-	TRAPEN	TRAPEN_DIESEL	-	DN	DLC	PP	PCP	OM	-	Ctx Lt 220 kV Frutillar Norte - Puerto Montt	-	IL 2021002629	ENLASA	-	
07:11	-	TRAPEN	TRAPEN_DIESEL	20	LF	LC	CI	PCP	OM	-	Ctx Lt 220 kV Frutillar Norte - Puerto Montt	-	IL 2021002629	ENLASA	-	
07:25	-	COLBUN-1	COLBUN_vsign	MT	N	-	PS	-	OM	-	-	A	-	COLBUN	-	
07:33	-	COLBUN-1	COLBUN_vsign	0	DN	-	FS	-	OM	-	-	A		COLBUN	-	
07:35	-	RALCO-1	CIPRESES_sinv	MT	N	-	MT	-	OM	-	-	N	IL 2021002416 - IL 2021002169 - IL 2021002419	ENEL GENERACION	-	MT
07:35	-	SANISIDRO-1	SANISIDRO-1_TG1_GNL_E	MT	N	LC	MT	-	OM	-	-	-	-	ENEL GENERACION	-	MT
07:38	-	BOCAMINA-2	BOCAMINA-2_CAR	MT	N	-	MT	-	OM	-	-	-	IL 2021002486	ENEL GENERACION	-	MT
07:38	-	KELAR-TG12	KELAR-TG12_TG1+TG2+TV1_GNL_A	MT	RO	LC	MT	-	OM	SSCC de CPF(-)	-	-	IL2021002144 - IL 2021002464	KELAR	-	-
07:38	-	ANDINA-CTA	ANDINA-CTA_CAR	MT	N	-	MT	-	OM	SSCC de CPF(-)	-	-	-	ENGIE	-	-
07:38	-	HORNITOS-CTH	HORNITOS-CTH_CAR	MT	N	-	MT	-	OM	SSCC de CPF(-)	-	-	-	ENGIE	-	-
07:38	-	COCHRANE-CCH1	COCHRANE-CCH1_CAR	200	N	-	CI	-	OM	SSCC de CSF v CPF(+)	-	-	-	AES ANDES	-	-
07:38	-	COCHRANE-CCH2	COCHRANE-CCH2_CAR	200	N	-	CI	-	OM	SSCC de CSF, CPF(+) y CTF(+)	-	-	-	AES ANDES	-	-
07:47	-	ANGOSTURA-2	RALCO_sinv	0	DN	-	FS	-	RE	-	-	-	-	COLBUN	-	
07:51	-	VALDIVIA	VALDIVIA_BL1+BL2+BL3+BL4_COGEN_EUCA	PC	N	-	PC	-	OM	Finaliza Ctx Lt 220 kV Frutillar Norte - Puerto Montt	Inicia Ctx Lt 220 kV Río Toltén - Ciruelos	-	-	ARAUCO	-	
07:51	-	TRAPEN	TRAPEN_DIESEL	40	LF	LC	CI	PCP	OM	-	Ctx Lt 220 kV Río Toltén - Ciruelos	-	IL 2021002629	ENLASA	-	
07:56	-	PEHUENCHE-1	PEHUENCHE	MT	N	-	PS	-	OM	-	-	A	-	ENEL GENERACION	-	
07:57	-	RALCO-1	CIPRESES_sinv	MT	N	-	PS	-	OM	-	-	N	IL 2021002416 - IL 2021002169 - IL 2021002419	ENEL GENERACION	-	
08:00	-	RALCO-1	CIPRESES_sinv	0	DN	-	FS	-	OM	-	-	N	IL 2021002416 - IL 2021002169 - IL 2021002419	ENEL GENERACION	-	
08:00	-	BOCAMINA-2	BOCAMINA-2_CAR	280	N	-	CI	-	OM	-	-	-	IL 2021002486	ENEL GENERACION	-	
08:00	-	COCHRANE-CCH1	COCHRANE-CCH1_CAR	MT	N	-	MT	-	OM	Cambio en la política de precios	-	-	-	AES ANDES	-	-
08:00	-	COCHRANE-CCH2	COCHRANE-CCH2_CAR	MT	N	-	MT	-	OM	Cambio en la política de precios	-	-	-	AES ANDES	-	-
08:00	-	GUACOLDA-1	GUACOLDA-1_CAR	MT	N	-	MT	-	OM	Cambio en la política de precios	-	-	-	AES ANDES	-	-
08:00	-	GUACOLDA-5	GUACOLDA-5_CAR	MT	N	-	MT	-	OM	Cambio en la política de precios	-	-	-	AES ANDES	-	-
08:00	-	GUACOLDA-2	GUACOLDA-2_CAR	MT	LF	-	MT	PCP	OM	Cambio en la política de precios	-	-	IL 2021001973	AES ANDES	-	-
08:00	-	NORGENER-NTO1	NORGENER-NTO1_CAR	MT	N	-	MT	-	OM	Cambio en la política de precios	-	-	-	AES ANDES	-	-
08:00	-	NORGENER-NTO2	NORGENER-NTO2_CAR	MT	N	-	MT	-	OM	Cambio en la política de precios	-	-	-	AES ANDES	-	-
08:00	-	MEJILLONES-IEM	MEJILLONES-IEM_CAR	-	PO	-	EP	PCP	EP	Limitada en 220 MW, problema con pulverizador B	-	-	IL 2021002233 - IL 2021002677	ENGIE	-	-
08:01	-	PEHUENCHE-1	PEHUENCHE	0	DN	-	FS	-	OM	-	-	A	-	ENEL GENERACION	-	
08:08	-	TRAPEN	TRAPEN_DIESEL	PC	LF	LC	PC	PCP	OM	-	-	-	IL 2021002629	ENLASA	-	
08:14	-	MEJILLONES-IEM	MEJILLONES-IEM_CAR	MT	LF	-	MT	PCP	OM	Finaliza prueba operacional, Cancelada IL 2021002677	-	-	IL 2021002233	ENGIE	-	-

27-12-2021	Ultima Actualización:	27-12-2021	23:56	CMG-Online:	197,4	Quillota_220 kV:	CANUTILLAR		Grabación OK						SS.CC.	
Hora Movi.	Equipo / Instalación	Central-Unidad	Configuración	Despacho Requerido (MW)	Estado Operacional	EO Combustibles	Consigna Cmg	Consigna Limitación	Instrucción Cmg Condición	Motivo Comentario	Zona Desacople	Condición del Embalse	Neomante	Centro de Control	SSCC Activo	BASEPOINT
08:17	-	EMBALSEANCOA	Hidraulica Pasada	17	N	-	CI	-	OM	-	Ctx Lt 66 kV Linares - Chacahuín	-	-	RIO COLORADO	-	
08:32	-	SANISIDRO-2	SANISIDRO-2 TG1+TV1 GNL E	-	PO	LC	EP	-	SIF	E/S TG	-	-	IF 2021003543	ENEL GENERACION	-	
08:36	-	CANUTILLAR-1	CANUTILLAR	-	DN	-	PP	-	OM	-	Ctx Lt 220 kV Río Toltén - Ciruelos	N	-	COLBUN	-	
08:39	-	CANUTILLAR-1	CANUTILLAR	MT	N	-	MT	-	OM	-	Ctx Lt 220 kV Río Toltén - Ciruelos	N	-	COLBUN	-	MT
08:42	-	BOCAMINA-2	BOCAMINA-2 CAR	MT	N	-	MT	-	OM	-	-	-	IL 2021002486	ENEL GENERACION	-	MT
08:42	-	CAMPICHE	CAMPICHE CAR	MT	N	-	MT	-	OM	-	-	-	-	AES ANDES	-	MT
08:42	-	GUACOLDA-4	GUACOLDA-4 CAR	MT	N	LC	MT	-	OM	SSCC de CSF y CTF(-)	-	-	-	AES ANDES	-	-
08:42	-	ANGAMOS-ANG2	ANGAMOS-ANG2 CAR	150	N	-	CI	-	OM	SSCC de CSF(-) y CPF(-)	-	-	-	AES ANDES	-	-
08:42	-	ANGAMOS-ANG1	ANGAMOS-ANG1 CAR	150	N	-	CI	-	OM	SSCC de CSF y CPF(-)	-	-	-	AES ANDES	-	-
09:00	-	COLBUN-2	COLBUN vsign	MT	N	-	PS	-	OM	-	-	A	-	COLBUN	-	
09:00	-	PANGUE-1	RALCO sinv	20	RO	-	CI	-	RE	-	-	-	IL 2021002293	ENEL GENERACION	-	
09:00	-	NEHUENCO-9B	NEHUENCO-9B GN A	MT	N	LC	PS	-	OT	Control suministro de combustible	-	-	-	COLBUN	-	
09:05	-	COLBUN-2	COLBUN vsign	0	DN	-	FS	-	OM	-	-	A	-	COLBUN	-	
09:12	-	LLANOSBLANCOS	LLANOS BLANCOS DIESEL	-	P	LC	EP	-	EP	-	-		SI 2021112938	PRIME ENERGIA		-
09:15	-	NEHUENCO-9B	NEHUENCO-9B GN A	0	DN	DLC	FS	-	OT	Control suministro de combustible	-	-	-	COLBUN	-	
09:15	-	GUACOLDA-1	GUACOLDA-1 CAR	-	PO	-	EP	-	EP	Comprobación de set de válvulas de Seeuridad de Caldera	-	-	SI 2021112607	AES ANDES	-	-
09:16	-	CANUTILLAR-1	CANUTILLAR	PC	N	-	PC	-	OT	-	Ctx Lt 220 kV Río Toltén - Ciruelos	N	-	COLBUN	-	PC
09:18	-	BOCAMINA-2	BOCAMINA-2 CAR	PC	N	-	PC	-	OM	-	-	-	IL 2021002486	ENEL GENERACION	-	PC
09:18	-	CAMPICHE	CAMPICHE CAR	PC	N	-	PC	-	OM	-	-	-	-	AES ANDES	-	PC
09:18	-	ANGAMOS-ANG2	ANGAMOS-ANG2 CAR	PC	N	-	PC	-	OM	-	-	-	-	AES ANDES	-	-
09:18	-	ANGAMOS-ANG1	ANGAMOS-ANG1 CAR	PC	N	-	PC	-	OM	-	-	-	-	AES ANDES	-	-
09:18	-	GUACOLDA-4	GUACOLDA-4 CAR	PC	N	LC	PC	-	OM	-	-	-		AES ANDES	-	-
09:18	-	GUACOLDA-5	GUACOLDA-5 CAR	PC	N	-	PC	-	OM	-	-	-	-	AES ANDES	-	-
09:18		GUACOLDA-2	GUACOLDA-2 CAR	PC	LF	-	PC	PCP	OM	-	-	-	IL 2021001973	AES ANDES	-	-
09:18	-	NORGENER-NTO1	NORGENER-NTO1 CAR	PC	N	-	PC	-	OM	-	-	-	-	AES ANDES	-	-
09:18	-	NORGENER-NTO2	NORGENER-NTO2 CAR	PC	N	-	PC	-	OM	-	-	-	-	AES ANDES	-	-
09:18	-	MEJILLONES-IEM	MEJILLONES-IEM CAR	320	LF	-	CI	PCP	OM	-	-	-	IL 2021002233	ENGIE	-	-
09:44	-	CANUTILLAR-2	CANUTILLAR	-	DN	-	PP	-	OT	-	Ctx Lt 220 kV Río Toltén - Ciruelos	N	-	COLBUN	-	
09:53	-	CANUTILLAR-2	CANUTILLAR	MT	N	-	MT	-	OT	-	Ctx Lt 220 kV Río Toltén - Ciruelos	N	-	COLBUN	-	MT
10:12	-	SANISIDRO-2	SANISIDRO-2 TG1+TV1 FSTVU GNL E	-	PO	LC	EP	-	EP	E/S TV se ajusta a MT	-	-	IF 2021003543	ENEL GENERACION	-	
10:23	-	MEJILLONES-IEM	MEJILLONES-IEM CAR	MT	LF	-	MT	PCP	OM	-	-	-	IL 2021002233	ENGIE	-	-
10:23	-	NORGENER-NTO1	NORGENER-NTO1 CAR	MT	N	-	MT	-	OM	-	-	-	-	AES ANDES	-	-
10:23	-	NORGENER-NTO2	NORGENER-NTO2 CAR	MT	N	-	MT	-	OM	-	-	-	-	AES ANDES	-	-
10:23	-	GUACOLDA-5	GUACOLDA-5 CAR	MT	N	-	MT	-	OM	-	-	-	-	AES ANDES	-	-
10:23		GUACOLDA-2	GUACOLDA-2 CAR	MT	LF	-	MT	PCP	OM	-	-	-	IL 2021001973	AES ANDES	-	-
10:30	-	ANTILHUE-2	ANTILHUE-2 DIESEL	-	DN	DLC	PP	-	SSCC	-	-	-	-	PRIME ENERGIA	-	
10:36	-	SANISIDRO-2	SANISIDRO-2 TG1+TV1 FSTVU GNL E	-	PO	LC	EP	-	EP	En MT y se ajusta a PC	-	-	IF 2021003543	ENEL GENERACION	-	
10:55	-	ANTILHUE-2	ANTILHUE-2 DIESEL	MT	N	LC	MT	-	OM	-	-	-	-	PRIME ENERGIA	-	MT
10:59	-	SANISIDRO-1	SANISIDRO-1 TG1 GNL E	MT	N	LC	PS	-	OM	-	-	-	-	ENEL GENERACION	-	
11:03	-	BOCAMINA-2	BOCAMINA-2 CAR	MT	N	-	MT	-	OM	-	-	-	IL 2021002486	ENEL GENERACION	-	MT
11:03	-	CAMPICHE	CAMPICHE CAR	MT	N	-	MT	-	OM	-	-	-	-	AES ANDES	-	MT
11:03	-	GUACOLDA-4	GUACOLDA-4 CAR	MT	N	LC	MT	-	OM	-	-	-		AES ANDES	-	-
11:03	-	ANGAMOS-ANG2	ANGAMOS-ANG2 CAR	200	N	-	CI	-	OM	-	-	-	-	AES ANDES	-	-
11:03	-	ANGAMOS-ANG1	ANGAMOS-ANG1 CAR	200	N	-	CI	-	OM	-	-	-	-	AES ANDES	-	-
11:08	-	SANISIDRO-1	SANISIDRO-1 TG1 GNL E	0	DN	DLC	FS	-	OM	-	-	-	-	ENEL GENERACION	-	
11:35	-	SANISIDRO-2	SANISIDRO-2 TG1+TV1 FSTVU GNL E	-	PO	LC	EP	-	EP	Estable y a PC	-	-	IF 2021003543	ENEL GENERACION	-	
12:00	-	CANDELARIA-2	CANDELARIA-2 GN A	MT	N	LC	PS	-	OM	-	-	-	-	COLBUN	-	
12:00	-	SANISIDRO-2	SANISIDRO-2 TG1+TV1 FSTVU GN A	-	PO	LC	EP	-	EP	Cambia de combustible de GNL E a GN A	-	-	IF 2021003543	ENEL GENERACION	-	
12:02	-	EMBALSEANCOA	Hidraulica Pasada	15	N	-	CI	-	OM	-	Ctx Lt 66 kV Linares - Chacahuín	-	-	RIO COLORADO	-	
12:20	-	NOTAS CDC		-	-	-		-		Inicio Ctx LT 500 kV Nueva Pan de Azúcar - Polpaico. 1985 MVA		-	-	CDC	-	-
12:20	-	CAMPICHE	CAMPICHE CAR	PC	N	-	PC	-	OM	-	Ctx LT 500 kV Nueva Pan de Azúcar - Polpaico.	-	-	AES ANDES	-	-
12:20	-	BOCAMINA-2	BOCAMINA-2 CAR	PC	LF	-	PC	PCP	OM	-	Ctx LT 500 kV Nueva Pan de Azúcar - Polpaico.	-	IL 2021002636	ENEL GENERACION	-	-
12:35	-	SANISIDRO-2	SANISIDRO-2 TG1+TV1 FSTVU GN A	PC	RO	LC	PC	-	OM	Cancela IF 2021003543	-	-	IL 2021002680	ENEL GENERACION	-	PC
12:52	-	COLMITO	COLMITO GN A	-	DN	DLC	PP	-	OM	-	Ctx Lt 110 kV Quillota - San Pedro	-	-	CARDONES	-	
12:52	-	LOSVIENTOS	LOSVIENTOS_DIESEL_CNAVIA	-	DN	DLC	PP	-	OM	-	Ctx Autotransformadores ATR-2 y ATR-3 S/E Cerro Navia 220/110 620 MVA	-	-	GENERADORA METROPOLITANA	-	
12:58	-	TOTAL ERNC	-	-69	-	-	-	-	-	Inicio prorrata Control tx Lt 220 kV Salar - Calama - 228MVA	-	-	-	CDC	-	-
12:58	-	PE-VALLE DE LOS VIENTOS	PE-VALLE DE LOS VIENTOS	40	N	-	CI	-	OM	-	Ctx Lt 220 kV Salar - Calama	-	-	ENEL GREEN POWER	-	-
12:58	-	PE-CALAMA	PE-CALAMA	45	N	-	CI	-	OM	-	Ctx Lt 220 kV Salar - Calama	-	-	ENGIE GENERACION	-	-
12:58	-	PFV-USYA	PFV-USYA	34	N	-	CI	-	OM	-	Ctx Lt 220 kV Salar - Calama	-	-	ACCIONA	-	-
12:58	-	PFV-SAN PEDRO	PFV-SAN PEDRO	63	N	-	CI	-	OM	-	Ctx Lt 220 kV Salar - Calama	-	-	ENOR CHILE	-	-
12:58	-	PFV-AZABACHE	PFV-AZABACHE	17	P	-	EP	-	EP	-	Ctx Lt 220 kV Salar - Calama	-	SI 2021104798	ENEL GREEN POWER	-	-
12:58	-	PFV-PUERTO SECO	PFV-PUERTO SECO	6	N	-	CI	-	OM	-	Ctx Lt 220 kV Salar - Calama	-	-	ENOR CHILE	-	-
12:58	-	PFV-JAMA I	PFV-JAMA I	17	N	-	CI	-	OM	-	Ctx Lt 220 kV Salar - Calama	-	-	ENOR CHILE	-	-
12:58	-	PFV-JAMA II	PFV-JAMA II	12	N	-	CI	-	OM	-	Ctx Lt 220 kV Salar - Calama	-	-	ENOR CHILE	-	-
13:09	-	COLMITO	COLMITO GN A	MT	N	LC	MT	-	OM	-	Ctx Lt 110 kV Quillota - San Pedro	-	-	CARDONES	-	
13:14	-	LOSVIENTOS	LOSVIENTOS_DIESEL_CNAVIA	MT	N	LC	MT	-	OM	-	Ctx Autotransformadores ATR-2 y ATR-3 S/E Cerro Navia 220/110 620 MVA	-	-	GENERADORA METROPOLITANA	-	
13:28	-	COLMITO	COLMITO GN A	PC	N	LC	PC	-	OM	-	Ctx Lt 110 kV Quillota - San Pedro	-	-	CARDONES	-	PC
13:42	-	CIPRESES-1	CIPRESES sinv	-	DN	-	PP	-	OM	-	-	N	-	ENEL GENERACION	-	
13:42	-	CIPRESES-2	CIPRESES sinv	-	DN	-	PP	-	OM	-	-	N	-	ENEL GENERACION	-	
13:42	-	CIPRESES-3	CIPRESES sinv	-	DN	-	PP	-	OM	-	-	N	-	ENEL GENERACION	-	
13:42	-	CORONEL	CORONEL GN A	-	DN	DLC	PP	-	OM	-	-	-	-	STS	-	
13:42	-	PEHUENCHE-1	PEHUENCHE	-	DN	-	PP	-	OM	-	-	A	-	ENEL GENERACION	-	
13:51	-	CIPRESES-1	CIPRESES sinv	PC	N	-	PC	-	OM	-	-	N	-	ENEL GENERACION	-	PC
13:51	-	COLMITO	COLMITO GN A	PC	N	LC	PC	-	OM	Finaliza Ctx Lt 110 kV Quillota - San Pedro	-	-	-	CARDONES	-	PC
13:54	-	PEHUENCHE-1	PEHUENCHE	MT	N	-	MT	-	OM	-	-	A	-	ENEL GENERACION	-	MT
13:57	-	CIPRESES-2	CIPRESES sinv	PC	N	-	PC	-	OM	-	-	N	-	ENEL GENERACION	-	PC
13:59	-	TOTAL ERNC	-	-43	-	-	-	-	-	Inicio prorrata control L. 220 kV Francisco - Diego de Almagro y Cachiyuyal - Diego de Almagro.	-	-	-	CDC	-	-
13:59	-	PE-TAL TAL	PE-TAL TAL	60	N	-	CI	-	OM	-	Control control L. 220 kV Francisco - Diego de Almagro y Cachiyuyal - Diego de Almagro.	-	-	ENEL GREEN POWER	-	-
13:59	-	PFV-CONEJO	PFV-CONEJO	86	N	-	CI	-	OM	-	Control control L. 220 kV Francisco - Diego de Almagro y Cachiyuyal - Diego de Almagro.	-	-	ENOR CHILE	-	-
13:59	-	PFV-LALAKAMA	PFV-LALAKAMA	59	N	-	CI	-	OM	-	Control control L. 220 kV Francisco - Diego de Almagro y Cachiyuyal - Diego de Almagro.	-	-	ENEL GREEN POWER	-	-
13:59	-	PFV-PAMPA SOLAR NORTE	PFV-PAMPA SOLAR NORTE	63	N	-	CI	-	OM	-	Control control L. 220 kV Francisco - Diego de Almagro y Cachiyuyal - Diego de Almagro.	-	-	ENEL GREEN POWER	-	-
14:02	-	CIPRESES-3	CIPRESES sinv	PC	N	-	PC	-	OM	-	-	N	-	ENEL GENERACION	-	PC
14:06	-	CORONEL	CORONEL GN A	PC	N	LC	PC	-	OM	-	-	-	-	STS	-	PC
14:34	-	PEHUENCHE-1	PEHUENCHE	0	DN	-	FS	-	OM	-	-	A	-	ENEL GENERACION	-	
14:36	-	LOSVIENTOS	LOSVIENTOS_DIESEL_CNAVIA	50	N	LC	CI	-	OM	-	Ctx Autotransformadores ATR-2 y ATR-3 S/E Cerro Navia 220/110 620 MVA	-	-	GENERADORA METROPOLITANA	-	
14:44	-	TOTAL ERNC	-	-19	-	-	-	-	-	INICIO prorrata control Tx Línea de 220 kV María Elena - Kimal	-	-	-	CDC	-	-
14:44	-	PFV HUATACONDO	PFV HUATACONDO	75	N	-	CI	-	OM	-	Control Tx Línea de 220 kV María Elena - Kimal	-	-	RNE	-	-
14:44	-	PFV NUEVA QUILLAHUA	PFV NUEVA QUILLAHUA	88	N	-	CI	-	OM	-	Control Tx Línea de 220 kV María Elena - Kimal	-	-	ENOR CHILE	-	-
14:44	-	PFV MARIA ELENA	PFV MARIA ELENA	54	N	-	CI	-	OM	-	Control Tx Línea de 220 kV María Elena - Kimal	-	-	ENOR CHILE	-	-
14:44	-	TOTAL ERNC	-	-19	-	-	-	-	-	INICIO prorrata control Tx Línea de 220 kV María Elena - Kimal	-	-	-	CDC	-	-
14:44	-	PFV HUATACONDO	PFV HUATACONDO	75	N	-	CI	-	OM	-	Control Tx Línea de 220 kV María Elena - Kimal	-	-	RNE	-	-
14:44	-	PFV NUEVA QUILLAHUA	PFV NUEVA QUILLAHUA	88	N	-	CI	-	OM	-	Control Tx Línea de 220 kV María Elena - Kimal	-	-	ENOR CHILE	-	-
14:44	-	PFV MARIA ELENA	PFV MARIA ELENA	54	N	-	CI	-	OM	-	Control Tx Línea de 220 kV María Elena - Kimal	-	-	ENOR CHILE	-	-
15:04	-	LOSVIENTOS	LOSVIENTOS_DIESEL_CNAVIA	70	N	LC	CI	-	OM	-	Ctx Autotransformadores ATR-2 y ATR-3 S/E Cerro Navia 220/110 620 MVA	-	-	GENERADORA METROPOLITANA	-	
15:07	-	OLIVOS	OLIVOS BL1 DIESEL	-	PO	-	EP	-	EP	-	-	-	SI 2021113082	POTENCIA	-	-
15:20	-	LOSVIENTOS	LOSVIENTOS_DIESEL_CNAVIA	PC	N	LC	PC	-	OM	-	Ctx Autotransformadores ATR-2 y ATR-3 S/E Cerro Navia 220/110 620 MVA	-	-	GENERADORA METROPOLITANA	-	PC
15:32	-	ATACAMA-2TG2B	ATACAMA-2TG2B TG2B+0.5TV2 DIESEL	-	DF	DLC	FS	-	SIF	Indisponible por falla en lapertida de TG2B	-	-	IF 2021003550	GAS ATACAMA	-	0
15:32	-	ATACAMA-2TG2A	ATACAMA-2TG2A TG2A+0.5TV2 DIESEL	-	DN	DLC	PP	-	OM	Solicitada por indisponibilidad de generar con diesel la TG2B	-	-	-	GAS ATACAMA	-	-
15:46	-	SANISIDRO-1	SANISIDRO-1 TG1+TV1 GN A	-	DN	DLC	PP	-	OM	Disponibilidad de combustible.	-	-	-	ENEL GENERACION	-	-
15:57	-	CANUTILLAR-1	CANUTILLAR	MT	N	-	MT	-	OM	-	Ctx Lt 220 kV Río Toltén - Ciruelos	N	-	COLBUN	-	MT
15:59	-	COLMITO	COLMITO GN A	PC	N	LC	PC	-	OM	Inicia Ctx Lt 110 kV Quillota - San Pedro	Ctx Lt 110 kV Quillota - San Pedro	-	-	CARDONES	-	
15:59	-	CIPRESES-1	CIPRESES sinv	MT	N	-	MT	-	OM	-	-	N	-	ENEL GENERACION	-	MT
15:59	-	CIPRESES-2	CIPRESES sinv	0	DN	-	FS	-	OM	-	-	N	-	ENEL GENERACION	-	
15:59	-	CIPRESES-3	CIPRESES sinv	MT	N	-	MT	-	OM	-	-	N	-	ENEL GENERACION	-	MT
15:59	-	CORONEL	CORONEL GN A	MT	N	LC	MT	-	OM	-	-	-	-	STS	-	MT
16:05	-	TOTAL ERNC		-168	-	-	-	-	-	Prorrata Control tx Lt 220 kV Salar - Calama - 228MVA	-	-	-	CDC	-	-
16:05	-	PE-VALLE DE LOS VIENTOS	PE-VALLE DE LOS VIENTOS	44	N	-	CI	-	OM	-	Ctx Lt 220 kV Salar - Calama	-	-	ENEL GREEN POWER	-	-
16:05	-	PE-CALAMA	PE-CALAMA	73	N	-	CI	-	OM	-	Ctx Lt 220 kV Salar - Calama	-	-	ENGIE GENERACION	-	-

27-12-2021	Ultima Actualización:	27-12-2021	23:56	CMG-Online:	197,4	Quillota_220 kV:	CANUTILLAR		Grabación OK						SS.CC.	
Hora Movi.	Equipo / Instalación	Central-Unidad	Configuración	Despacho Requerido (MW)	Estado Operacional	EO Combustibles	Consigna Cmg	Consigna Limitación	Instrucción Cmg Condición	Motivo Comentario	Zona Desacople	Condición del Embalse	Neomante	Centro de Control	SSCC Activo	BASEPOINT
16:05	-	PFV-USYA	PFV-USYA	25	N	-	CI	-	OM	-	Ctx Lt 220 kV Salar - Calama	-	-	ACCIONA	-	-
16:05	-	PFV-SAN PEDRO	PFV-SAN PEDRO	47	N	-	CI	-	OM	-	Ctx Lt 220 kV Salar - Calama	-	-	ENOR CHILE	-	-
16:05	-	PFV-AZABACHE	PFV-AZABACHE	17	P	-	EP	-	EP	-	Ctx Lt 220 kV Salar - Calama	-	SI 2021104798	ENEL GREEN POWER	-	-
16:05	-	PFV-PUERTO SECO	PFV-PUERTO SECO	5	N	-	CI	-	OM	-	Ctx Lt 220 kV Salar - Calama	-	-	ENOR CHILE	-	-
16:05	-	PFV-JAMA I	PFV-JAMA I	13	N	-	CI	-	OM	-	Ctx Lt 220 kV Salar - Calama	-	-	ENOR CHILE	-	-
16:05	-	PFV-JAMA II	PFV-JAMA II	10	N	-	CI	-	OM	-	Ctx Lt 220 kV Salar - Calama	-	-	ENOR CHILE	-	-
16:10	-	CORONEL	CORONEL_GN_A	PC	N	LC	PC	-	OM	-	-	-	-	STS	-	PC
16:10	-	CIPRESES-1	CIPRESES_sinv	PC	N	-	PC	-	OM	-	-	N	-	ENEL GENERACION	-	PC
16:10	-	CIPRESES-3	CIPRESES_sinv	PC	N	-	PC	-	OM	-	-	N	-	ENEL GENERACION	-	PC
16:15	-	ATACAMA-1TG1A	ATACAMA-1TG1A_TG1A+0.5TV1_GNL_C	-	DN	DLC	PP	-	OM	-	-	-	-	GAS ATACAMA	-	-
16:17	-	SANISIDRO-1	SANISIDRO-1_TG1+TV1_GN_A	-	N	LC	PMT	-	OM	Sincronizada TG	-	-	-	ENEL GENERACION	-	
16:39	-	PANGUE-1	RALCO_sinv	MT	RO	-	MT	-	RE	subiendo a MT	-	-	IL 2021002293	ENEL GENERACION	-	MT
17:07	-	CIPRESES-1	CIPRESES_sinv	MT	N	-	MT	-	OM	-	-	N	-	ENEL GENERACION	-	MT
17:07	-	CIPRESES-3	CIPRESES_sinv	MT	N	-	MT	-	OM	-	-	N	-	ENEL GENERACION	-	MT
17:07	-	CORONEL	CORONEL_GN_A	MT	N	LC	MT	-	OM	-	-	-	-	STS	-	MT
17:28	-	LOSVIENTOS	LOSVIENTOS_DIESEL_CNAVIA	80	N	LC	CI	-	OM	-	Ctx Autotransformadores ATR-2 y ATR-3 S/E Cerro Navia 220/110 620 MVA	-	-	GENERADORA METROPOLITANA	-	
17:40	-	BOCAMINA-2	BOCAMINA-2_CAR	MT	N	-	MT	-	OM	-	-	-	IL 2021002486	ENEL GENERACION	-	MT
17:40	-	CAMPICHE	CAMPICHE_CAR	MT	N	-	MT	-	OM	-	-	-	-	AES ANDES	-	MT
17:40	-	NOTAS CDC	-	-	-	-	-	-	-	Finaliza Ctx LT 500 kV Nueva Pan de Azúcar - Polpaico, 1985 MVA	-	-	-	CDC	-	-
17:42	-	LOSVIENTOS	LOSVIENTOS_DIESEL_CNAVIA	MT	N	LC	MT	-	OM	-	Ctx Autotransformadores ATR-2 y ATR-3 S/E Cerro Navia 220/110 620 MVA	-	-	GENERADORA METROPOLITANA	-	MT
17:57	-	ATACAMA-1TG1A	ATACAMA-1TG1A_TG1A_GNL_C	-	N	LC	PMT	-	OM	Sincronizada	-	-	-	GAS ATACAMA	-	-
18:00	-	ANTILHUE-2	ANTILHUE-2_DIESEL	MT	RO	LC	PS	MTP	OM	-	-	-	-	PRIME ENERGIA	-	
18:00	-	BOCAMINA-2	BOCAMINA-2_CAR	MT	LF	-	PS	-	SDCF	Con SDCF 2021114480	-	-	IL 2021002486 - SDCF 2021114480	ENEL GENERACION	-	
18:00	-	GUACOLDA-3	GUACOLDA-3_CAR	MT	N	-	MT	-	OM	Cambio en la política de precios	-	-	-	AES ANDES	-	-
18:04	-	ANTILHUE-2	ANTILHUE-2_DIESEL	0	DN	LC	FS	MTP	OM	-	-	-	-	PRIME ENERGIA	-	
18:04	-	CANUTILLAR-2	CANUTILLAR	55	N	-	CI	-	OM	-	Ctx Lt 220 kV Río Toltén - Ciruelos	N	-	COLBUN	-	
18:22	-	CANUTILLAR-2	CANUTILLAR	70	N	-	CI	-	OM	-	Ctx Lt 220 kV Río Toltén - Ciruelos	N	-	COLBUN	-	
18:37	-	CANUTILLAR-2	CANUTILLAR	50	N	-	CI	-	OM	-	Ctx Lt 220 kV Río Toltén - Ciruelos	N	-	COLBUN	-	
18:39	-	PEHUENCHE-1	PEHUENCHE	-	DN	-	PP	-	OM	-	-	A	-	ENEL GENERACION	-	
18:40	-	ANGAMOS-ANG1	ANGAMOS-ANG1_CAR	PC	PO	-	PC	-	EP	-	-	-	-	AES ANDES	-	-
18:40	-	ANGAMOS-ANG2	ANGAMOS-ANG2_CAR	PC	N	-	PC	-	OM	-	-	-	-	AES ANDES	-	-
18:40	-	GUACOLDA-3	GUACOLDA-3_CAR	PC	N	-	PC	-	OM	-	-	-	-	AES ANDES	-	-
18:40	-	NORGENER-NTO2	NORGENER-NTO2_CAR	PC	N	-	PC	-	OM	-	-	-	-	AES ANDES	-	-
18:40	-	NORGENER-NTO1	NORGENER-NTO1_CAR	PC	N	-	PC	-	OM	-	-	-	-	AES ANDES	-	-
18:40	-	GUACOLDA-4	GUACOLDA-4_CAR	PC	N	-	PC	-	OM	-	-	-	-	AES ANDES	-	-
18:40	-	GUACOLDA-1	GUACOLDA-1_CAR	PC	N	-	PC	-	OM	-	-	-	-	AES ANDES	-	-
18:40	-	MEJILLONES-IEM	MEJILLONES-IEM_CAR	PC	LF	-	PC	PCP	OM	-	-	-	IL 2021002233	ENGIE	-	-
18:40	-	GUACOLDA-2	GUACOLDA-2_CAR	PC	LF	-	PC	PCP	OM	-	-	-	IL 2021001973	AES ANDES	-	-
18:40	-	GUACOLDA-5	GUACOLDA-5_CAR	PC	N	-	PC	-	OM	-	-	-	-	AES ANDES	-	-
18:40	-	ANDINA-CTA	ANDINA-CTA_CAR	PC	N	-	PC	-	OM	-	-	-	-	ENGIE	-	-
18:40	-	COCHRANE-CCH1	COCHRANE-CCH1_CAR	PC	N	-	PC	-	OM	-	-	-	-	AES ANDES	-	-
18:40	-	COCHRANE-CCH2	COCHRANE-CCH2_CAR	PC	N	-	PC	-	OM	-	-	-	-	AES ANDES	-	-
18:40	-	HORNITOS-CTH	HORNITOS-CTH_CAR	PC	N	-	PC	-	OM	-	-	-	-	ENGIE	-	-
18:40	-	KELAR-TG12	KELAR-TG12_TG1+TG2+TV1_GNL_INFLEX	PC	RO	LC	PC	-	OM	-	-	-	IL2021002144 - IL 2021002464	KELAR	-	-
18:47	-	LOSVIENTOS	LOSVIENTOS_DIESEL	MT	N	LC	MT	-	OM	Finaliza Ctx Autotransformadores ATR-2 y ATR-3 S/E Cerro Navia 220/110 620 MVA	-	-	-	GENERADORA METROPOLITANA	-	MT
18:50	-	PEHUENCHE-1	PEHUENCHE	MT	N	-	MT	-	OM	-	-	A	-	ENEL GENERACION	-	MT
18:50	-	RALCO-1	RALCO_sinv	-	DN	-	PP	-	OM	-	-	N	IL 2021002416 - IL 2021002169 - IL 2021002419	ENEL GENERACION	-	
18:50	-	QUINTERO-1	QUINTERO-1_GNL_E	-	DN	DLC	PP	-	OM	Disponibilidad de combustible.	-	-	-	ENEL GENERACION	-	
18:55	-	CMPCCORDILLERA	CMPCCORDILLERA_GNL_A	-	DN	DLC	PP	-	OM	Disponibilidad de combustible.	-	-	IL 2021002603	SANTA FE	-	
18:56	-	ATACAMA-2TG2A	ATACAMA-2TG2A_TG2A_DIESEL	-	N	LC	PMT	-	OM	Sincronizada	-	-	-	GAS ATACAMA	-	-
18:57	-	NEHUENCO-9B	NEHUENCO-9B_GN_A	-	PO	LC	EP	-	EP	Con Faenas programadas SI 2021109275.	-	-	SI 2021109275	COLBUN	-	
18:58	-	RALCO-1	RALCO_sinv	MT	N	-	MT	-	OM	-	-	N	IL 2021002416 - IL 2021002169 - IL 2021002419	ENEL GENERACION	-	MT
18:59	-	LOSPINOS	LOSPINOS_DIESEL	-	DN	DLC	PP	-	OM	-	-	-	-	COLBUN	-	
19:00	-	CORONEL	CORONEL_GN_A	PC	N	LC	PC	-	OM	-	-	-	-	STS	-	PC
19:00	-	CIPRESES-1	CIPRESES_sinv	PC	N	-	PC	-	OM	-	-	N	-	ENEL GENERACION	-	PC
19:00	-	CIPRESES-3	CIPRESES_sinv	PC	N	-	PC	-	OM	-	-	N	-	ENEL GENERACION	-	PC
19:08	-	LOSPINOS	LOSPINOS_DIESEL	MT	N	LC	MT	-	OM	-	-	-	-	COLBUN	-	MT
19:15	-	NOTAS CDC	-	-	-	-	-	-	-	FINALIZA prorrata control Tx Línea de 220 kV María Elena - Kimal	-	-	-	CDC	-	-
19:15	-	NOTAS CDC	-	-	-	-	-	-	-	FINALIZA prorrata control L. 220 kV Francisco - Diego de Almagro y Cachiyuyal - Diego de Almagro.	-	-	-	CDC	-	-
19:18	-	COLMITO	COLMITO_GN_A	PC	N	LC	PC	-	OM	-	-	-	-	CARDONES	-	PC
19:18	-	CMPCPACIFICO	CMPCPACIFICO_BL1+BL2+BL3_COGEN	PC	N	-	PC	-	OM	-	-	-	-	SANTA FE	-	PC
19:18	-	LOSPINOS	LOSPINOS_DIESEL	PC	N	LC	PC	-	OM	-	-	-	-	COLBUN	-	PC
19:20	-	CANDELARIA-1	CANDELARIA-1_GN_A	-	DN	DLC	PP	-	OM	-	-	-	-	COLBUN	-	
19:20	-	CANDELARIA-2	CANDELARIA-2_GN_A	-	DN	DLC	PP	-	OM	-	-	-	-	COLBUN	-	
19:20	-	SANTAFE	SANTAFE_BL1+BL2+BL3+BL4_COGEN	PC	N	-	PC	-	OM	-	-	-	-	SANTA FE	-	PC
19:20	-	NEWEN	NEWEN_GNL_A	-	DN	DLC	PP	-	OM	Disponibilidad de combustible.	-	-	-	NEWEN	-	
19:20	-	PLACILLA	PLACILLA_DIESEL	-	DN	DLC	PP	-	OM	-	-	-	-	CHILOUINTA	-	
19:20	-	CELCO	CELCO_BL1+BL2_COGEN	PC	N	-	PC	-	OM	-	-	-	-	ARAUCO	-	PC
19:20	-	CANUTILLAR-1	CANUTILLAR	PC	N	-	PC	-	OM	Finaliza Ctx Lt 220 kV Río Toltén - Ciruelos	-	N	-	COLBUN	-	PC
19:20	-	CANUTILLAR-2	CANUTILLAR	PC	N	-	PC	-	OM	-	-	N	-	COLBUN	-	PC
19:20	-	LASVEGAS	LASVEGAS_DIESEL	-	DN	DLC	PP	-	OM	-	-	-	-	CHILOUINTA	-	
19:20	-	TRAPEN	TRAPEN_DIESEL	PC	LF	LC	PC	PCP	OM	-	-	-	IL 2021002629	ENLASA	-	PC
19:20	-	TRINCAO	TRINCAO_DIESEL	PC	LF	-	PC	PCP	OM	-	-	-	IL 2021105449	CRELL	-	
19:25	-	LOSVIENTOS	LOSVIENTOS_DIESEL	PC	N	LC	PC	-	OM	-	-	-	-	GENERADORA METROPOLITANA	-	PC
19:25	-	CHUYACA	CHUYACA_DIESEL	-	DN	DLC	PP	-	OM	-	-	-	IL 2021002668	STS	-	
19:25	-	COLBUN-1	COLBUN_vsign	MT	N	-	MT	-	OM	-	-	A	-	COLBUN	-	MT
19:25	-	UJINA-1	UJINA-1_DIESEL	-	DN	-	PP	-	OM	-	-	-	-	ENOR CHILE	-	-
19:25	-	ARICA-M2AR	ARICA-M2AR_DIESEL	-	DN	-	PP	-	OM	-	-	-	-	ENGIE	-	-
19:25	-	LAPORTADA-TECNET	LAPORTADA-TECNET_DIESEL	-	DN	-	PP	-	OM	-	-	-	-	TRANSEMEL	-	-
19:25	-	ARICA-M1AR	ARICA-M1AR_DIESEL	-	DN	-	PP	-	OM	-	-	-	-	ENGIE	-	-
19:25	-	CMPCCORDILLERA	CMPCCORDILLERA_GNL_A	PC	N	LC	PC	-	OM	-	-	-	IL 2021002603	SANTA FE	-	PC
19:28	-	QUINTERO-1	QUINTERO-1_GNL_E	-	N	LC	PMT	-	OM	Sincronizada	-	-	-	ENEL GENERACION	-	
19:28	-	PLACILLA	PLACILLA_DIESEL	PC	N	LC	PC	-	OM	Sincronizada.	-	-	IF 2021003489	CHILOUINTA	-	PC
19:32	-	NOTAS CDC	-	-	-	-	-	-	-	FINALIZA prorrata Control tx Lt 220 kV Salar - Calama - 228MVA	-	-	-	CDC	-	-
19:34	-	QUINTERO-1	QUINTERO-1_GNL_E	MT	N	LC	MT	-	OM	-	-	-	-	ENEL GENERACION	-	MT
19:35	-	COLBUN-1	COLBUN_vsign	MT	N	-	MT	-	OM	-	-	A	-	COLBUN	-	MT
19:35	-	QUINTERO-2	QUINTERO-2_GNL_E	-	DN	DLC	PP	-	OM	-	-	-	-	ENEL GENERACION	-	
19:35	-	QUINTERO-1	QUINTERO-1_GNL_E	PC	N	LC	PC	-	OM	-	-	-	-	ENEL GENERACION	-	MT
19:36	-	LASVEGAS	LASVEGAS_DIESEL	PC	N	LC	PC	-	OM	Sincronizada.	-	-	-	CHILOUINTA	-	PC
19:36	-	LAPORTADA-TECNET	LAPORTADA-TECNET_DIESEL	PC	N	-	PC	-	OM	-	-	-	-	TRANSEMEL	-	PC
19:37	-	EMBALSEANCOA	Hidraulica Pasada	PC	N	-	PC	-	OM	Finaliza Ctx Lt 66 kV Linares - Chacahuín	-	-	-	RIO COLORADO	-	
19:38	-	UJINA-1	UJINA-1_DIESEL	PC	N	-	PC	-	OM	-	-	-	-	ENOR CHILE	-	-
19:39	-	COLBUN-2	COLBUN_vsign	-	DN	-	PP	-	OM	-	-	A	-	COLBUN	-	
19:40	-	CANDELARIA-1	CANDELARIA-1_GN_A	-	N	LC	PMT	-	OM	Sincronizada	-	-	-	COLBUN	-	
19:40	-	ARICA-GMAR	ARICA-GMAR_DIESEL	-	DN	-	PP	-	OM	-	-	-	-	ENGIE	-	-
19:40	-	ESPINOS	ESPINOS_BL1_DIESEL	-	DN	-	PP	-	OM	-	-	-	-	POTENCIA	-	-
19:42	-	ARICA-M2AR	ARICA-M2AR_DIESEL	PC	N	-	PC	-	OM	-	-	-	-	ENGIE	-	-
19:43	-	ARICA-M1AR	ARICA-M1AR_DIESEL	PC	N	-	PC	-	OM	-	-	-	-	ENGIE	-	-
19:44	-	CANDELARIA-2	CANDELARIA-2_GN_A	-	N	LC	PMT	-	OM	Sincronizada	-	-	-	COLBUN	-	
19:45	-	PEHUENCHE-2	PEHUENCHE	-	DN	-	PP	-	OM	-	-	A	-	ENEL GENERACION	-	
19:45	-	NEWEN	NEWEN_GNL_A	PC	N	LC	PC	-	OM	-	-	-	-	NEWEN	-	PC
19:46	-	CANDELARIA-1	CANDELARIA-1_GN_A	MT	N	LC	MT	-	OM	-	-	-	-	COLBUN	-	MT
19:48	-	CANDELARIA-1	CANDELARIA-1_GN_A	PC	N	LC	PC	-	OM	-	-	-	-	COLBUN	-	PC
19:48	-	CANDELARIA-2	CANDELARIA-2_GN_A	PC	N	LC	PC	-	OM	-	-	-	-	COLBUN	-	PC
19:48	-	ATACAMA-1TG1A	ATACAMA-1TG1A_TG1A+0.5TV1_GNL_C	-	N	LC	PMT	-	OM	E/S TV1C	-	-	-	GAS ATACAMA	-	-
19:49	-	COLBUN-2	COLBUN_vsign	MT	N	-	MT	-	OM	-	-	A	-	COLBUN	-	MT
19:50	-	PEHUENCHE-2	PEHUENCHE	MT	N	-	MT	-	OM	Sincronizada.	-	A	-	ENEL GENERACION	-	MT
19:50	-	ESPINOS	ESPINOS_BL1_DIESEL	PC	N	-	PC	-	OM	-	-	-	-	POTENCIA	-	-
19:53	-	ARICA-GMAR	ARICA-GMAR_DIESEL	PC	N	-	PC	-	OM	-	-	-	-	ENGIE	-	-
20:09	-	SANISIDRO-1	SANISIDRO-1_TG1+TV1_GN_A	PC	N	LC	PC	-	OM	Sincronizada TV	-	-	-	ENEL GENERACION	-	PC

27-12-2021	Ultima Actualización:	27-12-2021	23:56	CMG-Online:	197,4	Quillota_220 kV:	CANUTILLAR		Grabación OK							SS.CC.	
Hora Movi.	Equipo / Instalación	Central-Unidad	Configuración	Despacho Requerido (MW)	Estado Operacional	EO Combustibles	Consigna Cmg	Consigna Limitación	Instrucción Cmg Condición	Motivo Comentario	Zona Desacople	Condición del Embalse	Neomante	Centro de Control	SSCC Activo	BASEPOINT
20:09		SANISIDRO-2	SANISIDRO-2_TG2+TV2_GN_A	PC	N	LC	PC	-	OM	Cambia configuración al sincronizar TV de San Isidro I	-	-	-	ENEL GENERACION	-	PC
20:26	-	CHUYACA	CHUYACA_DIESEL	PC	N	LC	PC	-	OM	Sincronizada.	-	-	IL 2021002668	STS	-	PC
20:27	-	COCHRANE-CCH2	COCHRANE-CCH2_CAR	PC	LF	-	PC	-	OM	-	-	-	IL 2021002684	AES ANDES	-	-
20:30		TENO	TENO_DIESEL	PC	N	LC	PC	-	OM	Sincronizada.	-	-		ENLASA	-	PC
20:30	-	OLIVOS	OLIVOS_BL1_DIESEL	PC	N	-	PC	-	OM	-	-	-	Cancelada SI 2021113082	POTENCIA	-	-
20:30	-	UJINA-4	UJINA-4_DIESEL	-	DN	-	PP	-	OM	-	-	-	-	ENOR CHILE	-	-
20:30	-	UJINA-3	UJINA-3_DIESEL	-	DN	-	PP	-	OM	-	-	-	-	ENOR CHILE	-	-
20:30	-	UJINA-2	UJINA-2_DIESEL	-	DF	-	FS	-	SIF	-	-	-	IF 2021003426	ENOR CHILE	-	-
20:30	-	AGUASBLANCAS-AGB	AGUASBLANCAS-AGB_DIESEL	-	DN	-	PP	-	OM	-	-	-	-	ON GROUP	-	-
20:40	-	UJINA-3	UJINA-3_DIESEL	PC	N	-	PC	-	OM	-	-	-	-	ENOR CHILE	-	-
20:41	-	AGUASBLANCAS-AGB	AGUASBLANCAS-AGB_DIESEL	PC	N	-	PC	-	OM	-	-	-	-	ON GROUP	-	-
20:46	-	ESPERANZA-DS1	ESPERANZA-DS1_DIESEL	-	DN	DLC	PP	-	OM	Solicitada E/S	-	-	-	ENOR CHILE	-	PC
20:46	-	ESPERANZA-DS2	ESPERANZA-DS2_DIESEL	-	DN	DLC	PP	-	OM	Solicitada E/S	-	-	-	ENOR CHILE	-	PC
20:47	-	ESPERANZA-DS1	ESPERANZA-DS1_DIESEL	PC	N	LC	PC	-	OM	Sincronizada.	-	-	-	ENOR CHILE	-	PC
20:48	-	ESPERANZA-DS2	ESPERANZA-DS2_DIESEL	PC	N	LC	PC	-	OM	Sincronizada.	-	-	-	ENOR CHILE	-	PC
20:49	-	ATACAMA-2TG2B	ATACAMA-2TG2B_TG2B_GNL_C	-	PO	LC	EP	-	EP	Cancelado IF 2021003550	-	-	IL 2021002685	GAS ATACAMA	-	-
20:50	-	UJINA-4	UJINA-4_DIESEL	PC	N	-	PC	-	OM	-	-	-	-	ENOR CHILE	-	-
20:51	-	ATACAMA-2TG2B	ATACAMA-2TG2B_TG2B_GNL_C	-	DN	DLC	FS	-	OM	-	-	-	-	GAS ATACAMA	-	-
21:00	-	QUINTERO-2	QUINTERO-2_GN_A	PC	N	LC	PC	-	OM	Conmuta a GN_A	-	-	-	ENEL GENERACION	-	PC
21:00	-	QUINTERO-1	QUINTERO-1_GN_A	PC	N	LC	PC	-	OM	Conmuta a GN_A	-	-	-	ENEL GENERACION	-	PC
21:02	-	LLANOSBLANCOS	LLANOS_BLANCOS_DIESEL	-	PO		EP	-	EP		-	-	SI 2021112938	GAS ATACAMA	-	-
21:06		TOTORAL	TOTORAL_DIESEL	PC	N	LC	PC	-	OM	Sincronizada.	-	-	-	CHILQUINTA	-	pc
21:06		CONCON	CONCON_DIESEL	PC	N	LC	PC	-	OM	Sincronizada.	-			CHILQUINTA	-	PC
21:08	-	ATACAMA-1TG1A	ATACAMA-1TG1A_TG1A+0.5TV1_GNL_C	PC	N	LC	PC	-	OM	MT estable y solicitada a PC	-	-	-	GAS ATACAMA	-	-
21:10		TENO	TENO_DIESEL	10	N	LC	CI	-	OM	CI	-	-	-	ENLASA	-	CI
21:10		CONCON	CONCON_DIESEL	0	DN	DLC	FS	-	OM	F/S	-	-	-	CHILQUINTA	-	FS
21:10	-	OLIVOS	OLIVOS_BL1_DIESEL	MT	N	-	PS	-	OM	-	-	-	-	POTENCIA	-	-
21:16	-	COLBUN-2	COLBUN_vsign	O	DN	-	FS	-	OM	F/S	-	A	-	COLBUN	-	FS
21:17	-	ATACAMA-2TG2A	ATACAMA-2TG2A_TG2A+0.5TV2_DIESEL	-	N	LC	PMT	-	OM	E/S TV2C	-	-	-	GAS ATACAMA	-	-
21:21	-	OLIVOS	OLIVOS_BL1_DIESEL	-	DN	-	FS	-	OM	-	-	-	-	POTENCIA	-	-
21:40		TOTORAL	TOTORAL_DIESEL	0	DN	DLC	FS	-	OM	FS	-	-	-	CHILQUINTA	-	FS
21:40	-	ESPERANZA-DS2	ESPERANZA-DS2_DIESEL	0	DN	DLC	FS	-	OM	FS	-	-	-	ENOR CHILE	-	FS
21:40	-	ESPERANZA-DS1	ESPERANZA-DS1_DIESEL	0	DN	DLC	FS	-	OM	FS	-	-	-	ENOR CHILE	-	FS
21:40		TENO	TENO_DIESEL	0	DN	DLC	FS	-	OM	FS	-	-	-	ENLASA	-	FS
21:40	-	UJINA-3	UJINA-3_DIESEL	MT	N	-	PS	-	OM	-	-	-	-	ENOR CHILE	-	-
21:40	-	UJINA-4	UJINA-4_DIESEL	MT	N	-	PS	-	OM	-	-	-	-	ENOR CHILE	-	-
21:40	-	AGUASBLANCAS-AGB	AGUASBLANCAS-AGB_DIESEL	MT	N	-	PS	-	OM	-	-	-	-	ON GROUP	-	-
21:41		YUNGAY	YUNGAY-1_GN_A	PC	N	LC	PC	-	OM	Sincronizada por disponibilidad de GN_A	-	-	-	CARDONES	-	PC
21:49	-	ARICA-GMAR	ARICA-GMAR_DIESEL	MT	N	-	PS	-	OM	-	-	-	-	ENGIE	-	-
21:49	-	ESPINOS	ESPINOS_BL1_DIESEL	MT	N	-	PS	-	OM	-	-	-	-	POTENCIA	-	-
21:51	-	AGUASBLANCAS-AGB	AGUASBLANCAS-AGB_DIESEL	0	DN	-	FS	-	OM	-	-	-	-	ON GROUP	-	-
21:52	-	UJINA-1	UJINA-1_DIESEL	MT	N	-	PS	-	OM	-	-	-	-	ENOR CHILE	-	-
21:52	-	ARICA-M1AR	ARICA-M1AR_DIESEL	MT	N	-	PS	-	OM	-	-	-	-	ENGIE	-	-
21:52	-	ARICA-M2AR	ARICA-M2AR_DIESEL	MT	N	-	PS	-	OM	-	-	-	-	ENGIE	-	-
21:52	-	LAPORTADA-TECNET	LAPORTADA-TECNET_DIESEL	MT	N	-	PS	-	OM	-	-	-	-	TRANSEMEL	-	-
21:52	-	CHUYACA	CHUYACA_DIESEL	0	DN	DLC	FS	-	OM	FS	-	-	IL 2021002668	STS	-	FS
21:52	-	LOSVIENTOS	LOSVIENTOS_DIESEL	PC	N	LC	PC	-	OM	-	Inicio Ctx Lt 110 kV Quillota - San Pedro	-	-	GENERADORA METROPOLITANA	-	PC
21:53	-	LAPORTADA-TECNET	LAPORTADA-TECNET_DIESEL	-	DN	-	FS	-	OM	-	-	-	-	TRANSEMEL	-	-
21:57	-	ARICA-M1AR	ARICA-M1AR_DIESEL	-	DN	-	FS	-	OM	-	-	-	-	ENGIE	-	-
21:58	-	ESPINOS	ESPINOS_BL1_DIESEL	-	DN	-	FS	-	OM	-	-	-	-	POTENCIA	-	-
21:58	-	ARICA-M2AR	ARICA-M2AR_DIESEL	-	DN	-	FS	-	OM	-	-	-	-	ENGIE	-	-
21:59	-	UJINA-3	UJINA-3_DIESEL	-	DN	-	FS	-	OM	-	-	-	-	ENOR CHILE	-	-
22:01	-	UJINA-4	UJINA-4_DIESEL	-	DN	-	FS	-	OM	-	-	-	-	ENOR CHILE	-	-
22:03	-	ARICA-GMAR	ARICA-GMAR_DIESEL	-	DN	-	FS	-	OM	-	-	-	-	ENGIE	-	-
22:05	-	UJINA-1	UJINA-1_DIESEL	-	DN	-	FS	-	OM	-	-	-	-	ENOR CHILE	-	-
22:08	-	ATACAMA-2TG2A	ATACAMA-2TG2A_TG2A+0.5TV2_DIESEL	PC	N	LC	PC	-	OM	Estable en mínimo técnico y sube a PC por OM	-	-	-	GAS ATACAMA	-	-
22:34	-	LLANOSBLANCOS	LLANOS_BLANCOS_DIESEL	-	DN		FS	-	OM	Cancela SI 112938	-	-	-	GAS ATACAMA	-	-
22:37	-	GUACOLDA-3	GUACOLDA-3_CAR	-	PO	-	EP	-	EP	-	-	-	SI 2021112699	AES ANDES	-	-
22:37	-	GUACOLDA-4	GUACOLDA-4_CAR	-	PO	-	EP	-	EP	-	-	-	SI2021112745	AES ANDES	-	-
22:46	-	ATACAMA-1TG1A	ATACAMA-1TG1A_TG1A+0.5TV1_GNL_C	0	DF	DLC	FS	-	OT	Sale de servicio de forma intempestiva con 165 MW	-	-	IF 2021003553	GAS ATACAMA	-	-
22:50	-	LOSVIENTOS	LOSVIENTOS_DIESEL	PC	N	LC	PC	-	OM	-	Fin Ctx Lt 110 kV Quillota - San Pedro	-	-	GENERADORA METROPOLITANA	-	PC
22:50	-	CHUYACA	CHUYACA_DIESEL	-	DN	DLC	PP	-	OM	No solicitado por costo y tiempo de partida	-	-	IL 2021002668	STS	-	
22:50	-	LAPORTADA-TECNET	LAPORTADA-TECNET_DIESEL	-	DN	-	PP	-	OM	Orden de despacho	-	-	-	TRANSEMEL	-	-
22:50	-	ARICA-M1AR	ARICA-M1AR_DIESEL	-	DN	-	PP	-	OM	Orden de despacho	-	-	-	ENGIE	-	-
22:50	-	ESPINOS	ESPINOS_BL1_DIESEL	-	DN	-	PP	-	OM	Orden de despacho	-	-	-	POTENCIA	-	-
22:50	-	ARICA-M2AR	ARICA-M2AR_DIESEL	-	DN	-	PP	-	OM	Orden de despacho	-	-	-	ENGIE	-	-
22:50	-	ARICA-GMAR	ARICA-GMAR_DIESEL	-	DN	-	PP	-	OM	Orden de despacho	-	-	-	ENGIE	-	-
22:50	-	UJINA-1	UJINA-1_DIESEL	-	DN	-	PP	-	OM	Orden de despacho	-	-	-	ENOR CHILE	-	-
22:55	-	ARICA-GMAR	ARICA-GMAR_DIESEL	PC	N	-	PC	-	OM	-	-	-	-	ENGIE	-	-
22:57	-	ESPINOS	ESPINOS_BL1_DIESEL	PC	N	-	PC	-	OM	-	-	-	-	POTENCIA	-	-
22:58	-	UJINA-1	UJINA-1_DIESEL	PC	N	-	PC	-	OM	-	-	-	-	ENOR CHILE	-	-
23:00	-	MEJILLONES-CTM2	MEJILLONES-CTM2_CAR	-	DLF	-	PP	PCP	OM	Orden de despacho	-	-	IL 2021002297 - IL 2021002554	ENGIE	-	-
23:00	-	MEJILLONES-CTM1	MEJILLONES-CTM1_CAR	-	DLF	-	PP	PCP	OM	Orden de despacho	-	-	IL 2021002618 - IL 2021002669	ENGIE	-	-
23:08	-	LAPORTADA-TECNET	LAPORTADA-TECNET_DIESEL	PC	N	-	PC	-	OM	-	-	-	-	TRANSEMEL	-	-
23:09	-	ARICA-M1AR	ARICA-M1AR_DIESEL	PC	N	-	PC	-	OM	-	-	-	-	ENGIE	-	-
23:13	-	ARICA-M2AR	ARICA-M2AR_DIESEL	PC	N	-	PC	-	OM	-	-	-	-	ENGIE	-	-
23:27	-	EPACIFICO	EPACIFICO_COGEN	0	DF	-	FS	CF	SDCF	Problemas en alimentación de Biomasa	-	-	IL 2019000838 - SDCF 2021114651	ENERGIA PACIFICO	-	-
23:44	-	ANGOSTURA-2	CIPRESES_sinv	0	DN	-	FS	-	RE	-	-	-	-	COLBUN	-	-
23:45	-	COCHRANE-CCH2	COCHRANE-CCH2_CAR	MT	LF	-	PS	-	SDCF	Inicia proceso de retiro.	-	-	SDCF 2021114604	AES ANDES	-	-
23:55	-	LOSVIENTOS	LOSVIENTOS_DIESEL	MT	N	LC	MT	-	OM	-	-	-	-	GENERADORA METROPOLITANA	-	-
23:55	-	ARICA-M2AR	ARICA-M2AR_DIESEL	MT	N	-	MT	-	OM	No se retira por pronto cambio en política de precio.	-	-	-	ENGIE	-	-
23:55	-	UJINA-1	UJINA-1_DIESEL	MT	N	-	MT	-	OM	No se retira por pronto cambio en política de precio.	-	-	-	ENOR CHILE	-	-
23:55	-	ARICA-GMAR	ARICA-GMAR_DIESEL	MT	N	-	PS	-	OM	Orden de retiro	-	-	-	ENGIE	-	-
23:55	-	ARICA-M1AR	ARICA-M1AR_DIESEL	MT	N	-	MT	-	OM	No se retira por pronto cambio en política de precio.	-	-	-	ENGIE	-	-
23:55	-	LAPORTADA-TECNET	LAPORTADA-TECNET_DIESEL	MT	N	-	PS	-	OM	Orden de retiro	-	-	-	TRANSEMEL	-	-
23:55	-	ESPINOS	ESPINOS_BL1_DIESEL	MT	N	-	PS	-	OM	Orden de retiro	-	-	-	POTENCIA	-	-
23:58	-	LAPORTADA-TECNET	LAPORTADA-TECNET_DIESEL	0	DN	-	FS	-	OM	-	-	-	-	TRANSEMEL	-	-
23:59	-	ARICA-GMAR	ARICA-GMAR_DIESEL	0	DN	-	FS	-	OM	-	-	-	-	ENGIE	-	-
23:59	-	**MOV. CMG**	-	-	-	-	-	-	-	Movimiento para estimar CMG horario	-	-	-	CDC		
23:59	-	-	-	-	-	-	-	-	-	Movimiento para estimación del Cmg On-Line	-	-	-	-		

COORDINADOR
ELÉCTRICO NACIONAL

INFORME DIARIO

Lunes 27 de Diciembre del 2021

SISTEMA ELÉCTRICO NACIONAL

DESVIACIONES DE LA PROGRAMACION

1.1. Centrales

Centrales	Prog.	Real	Desv %	Estado
AILLIN	-	25.6	-	PMG, P
ATACAMA SOLAR S.A.	-	0.0	-	P
Abanico	697.6	702.5	+0.70 %	
Aguas Blancas Diésel	0.0	2.2	-	PMG
Alena	1507.8	1129.3	-25.10 %	P
Alfalfal	2942.2	2748.4	-6.59 %	
Alfalfal 2	-	0.0	-	
Alhué	12.8	11.6	-9.47 %	
Alto Renaico	22.3	24.0	+7.60 %	PMG
Ancoa	492.0	444.6	-9.63 %	
Andes Diésel	0.0	0.0	-	
Andes FO6	0.0	0.0	-	
Andina-CTA	3239.9	2989.7	-7.72 %	
Angamos-ANG1	6387.5	5309.9	-16.87 %	
Angamos-ANG2	6529.0	5469.9	-16.22 %	
Angostura	1209.3	1126.0	-6.89 %	
Antilhue	280.0	263.3	-5.96 %	RO
Antuco	4015.8	3707.4	-7.68 %	RO
Arauco	0.0	0.2	GNP	LF
Arica-GMAR	0.0	22.3	GNP	
Arica-M1AR	0.0	4.6	GNP	
Arica-M2AR	0.0	3.0	GNP	
Atacama-1 Diésel	0.0	0.0	-	
Atacama-1 GNL	753.7	426.7	-43.38 %	RO, DF
Atacama-2 Diésel	0.0	301.7	GNP	LF
Atacama-2 GNL	0.0	0.5	GNP	RO
Bess Andes	-	0.6	GNP	
Bess Angamos	-	6.6	GNP	
Bess Cochrane	-	0.3	GNP	
Blanco	875.0	1009.3	+15.35 %	
Bocamina 2	7774.8	5612.0	(*) -27.82 %	LF, RO, DF
CALAMA	886.4	771.2	-12.99 %	P
CAMPOS DEL SOL	450.7	470.3	+4.35 %	P
CERRO DOMINADOR CSP	0.0	0.0	-	DF
CMPC Cordillera	0.0	0.0	-	RO
CMPC Laja	0.0	0.0	-	MM
CMPC Pacífico	553.4	607.8	+9.83 %	
CMPC Santa Fe	0.0	0.0	-	MM
CMPC Tissue	-	25.8	-	PMG
COMBARBALA	0.0	0.0	-	P
Callao	3.1	2.5	-19.29 %	PMG
Calle Calle	0.0	0.0	-	DF

Centrales	Prog.	Real	Desv %	Estado
Mariposas	72.0	63.6	-11.67 %	PMG
Masisa	184.8	0.0	-100.00 %	DRO, DF, LF
Maule	0.0	0.0	-	
Mejillones IEM	6415.6	5875.5	-8.42 %	LF
Mejillones-CTM1	0.0	0.0	-	LF
Mejillones-CTM1 Fuel Oil	-	0.0	-	
Mejillones-CTM2	0.0	0.0	-	LF
Mejillones-CTM3 Diésel	0.0	0.0	-	
Mejillones-CTM3 GNL	3565.9	2953.0	-17.19 %	
Mejillones-CTM3 Gas Arg	0.0	-	-	
Mejillones-PAM	408.0	452.3	+10.86 %	RO
Mercurio Sur	36.0	34.4	-4.52 %	P
Mocho	105.1	95.5	-9.17 %	
NEGRETE	647.0	577.0	-10.82 %	
Nalcas	44.3	43.5	-1.92 %	PMG
Nehuenco 1 Diésel	0.0	0.0	-	
Nehuenco 1 GNL	0.0	0.0	-	RO
Nehuenco 1 Gas Arg	7862.4	7655.0	-2.64 %	
Nehuenco 2 Diésel	0.0	0.0	-	MM
Nehuenco 2 GNL	0.0	0.0	-	MM
Nehuenco 2 Gas Arg	0.0	0.0	-	MM
Nehuenco 9B Diésel	0.0	0.0	-	
Nehuenco 9B GNL	0.0	0.0	-	
Nehuenco 9B Gas Arg	990.0	1198.0	+21.01 %	
Newen Diésel	0.0	0.0	-	
Newen Gas	0.0	59.2	GNP	
Newen Gas Arg	0.0	0.0	-	
Newen Propano	0.0	-	-	
Norgener-NTO1	2481.4	2628.2	+5.91 %	
Norgener-NTO2	2730.8	2533.2	-7.24 %	
Norgener-NTO2 Fuel Oil	-	0.0	-	
Nueva Aldea 1	336.0	79.2	-76.44 %	
Nueva Aldea 2	0.0	0.0	-	
Nueva Aldea 3	888.0	473.6	-46.67 %	
Nueva Renca Diésel	0.0	0.0	-	DF
Nueva Renca GNL	0.0	0.0	-	DF
Nueva Renca Gas Arg	0.0	0.0	-	DF
Nueva Ventanas	0.0	0.0	-	MM
Ojos de Agua	116.4	115.9	-0.41 %	PMG
Olivos	36.0	58.2	+61.67 %	
PFV AZABACHE	298.9	140.0	-53.16 %	P
PFV Del Desierto	-	0.0	-	PMG, P

Centrales	Prog.	Real	Desv %	Estado
Campiche	5593.2	5955.0	+6.47 %	RO
Candelaria 1 Diésel	0.0	0.0	-	
Candelaria 1 GNL	0.0	0.0	-	
Candelaria 1 Gas Arg	0.0	465.0	GNP	
Candelaria 2 Diésel	0.0	0.0	-	
Candelaria 2 GNL	0.0	0.0	-	
Candelaria 2 Gas Arg	386.8	1217.0	+214.65 %	
Candelaria Solar	15.8	27.5	+74.37 %	
Canutillar	80.0	1847.0	(*) +2208.75 %	
Capullo	66.5	84.0	+26.32 %	
Cardones	0.0	0.0	-	
Carena	162.0	177.3	+9.44 %	PMG
Carilafquén	384.0	283.9	-26.07 %	
Castilla	-	0.0	-	PMG
Celco	120.7	131.9	+9.25 %	
Cementos Bío Bío	0.0	0.0	-	LF, RO
Cenizas	0.0	0.0	-	
Cerro Tigre	1123.0	1441.6	+28.37 %	P
Chacabuquito	330.8	358.6	+8.40 %	
Chacayes	2077.3	1292.6	-37.78 %	
Chagual	0.0	0.0	-	
Chapiquiña	155.4	148.8	-4.25 %	
Chiburgo	304.0	295.0	-2.96 %	PMG
Chillan	-	0.0	-	
Chiloé	85.6	0.0	-100.00 %	PMG
Cholguán	216.7	159.3	-26.49 %	
Cholguán IFO	-	0.0	-	
Chuyaca	142.2	11.9	-91.63 %	DRO, LF
Cipreses	299.1	426.1	+42.43 %	
Cipresillos	-	0.0	-	PMG
Cochrane-CCH1	4470.2	4467.2	-0.07 %	
Cochrane-CCH2	4507.1	4215.3	-6.47 %	LF, DF
Cogen. Aconcagua	648.0	340.4	-47.48 %	
Cogen. Biobío	492.0	1132.0	+130.08 %	
Colbún	2168.0	2105.0	-2.90 %	
Colihues Diésel	-	0.0	-	DRO, LF
Colihues HFO	0.0	0.0	-	DRO, LF, RO
Colmito Diésel	0.0	0.0	-	
Colmito GNL	0.0	0.0	-	
Colmito Gas Arg	270.0	592.1	+119.30 %	
Concón	0.0	1.0	-	PMG
Constitución	0.0	0.0	-	PMG
Convento Viejo	100.8	113.1	+12.23 %	
Coronel Diésel	0.0	0.0	-	
Coronel GNL	0.0	0.0	-	
Coronel Gas Arg	0.0	323.5	GNP	
Coya	0.0	0.0	-	
Cumbres	153.6	150.4	-2.08 %	
Curillinque	1547.4	1636.9	+5.78 %	RO
Dadinco	15.7	14.8	-5.55 %	
Degañ	90.2	0.0	-100.00 %	

Centrales	Prog.	Real	Desv %	Estado
PFV Diego de Almagro Sur	-	0.0	-	P
PFV EL SALITRAL	33.8	31.5	-6.84 %	P
PFV Las Majadas	80.5	82.8	+2.83 %	P
PFV PLAYERITO	32.5	31.2	-3.93 %	P
PFV PLAYERO	30.7	29.6	-3.57 %	P
PFV PMGD Esfena	-	14.2	GNP	P
PFV RÍO ESCONDIDO	1638.9	1567.7	-4.34 %	P
PFV SANTA ISABEL	1408.7	1560.7	+10.79 %	P
PFV SOL DE LILA	255.8	440.7	+72.29 %	P
PFV Sol de los Andes	-	679.7	GNP	P
PFV Sol del Desierto	730.3	128.3	-82.43 %	P
PFV Sol del Norte	-	0.0	-	PMG, P
PFV de los Andes	-	0.0	-	PMG, P
PMG CH Corrales	-	70.6	-	PMG, P
PMGD PFV Kaufmann	0.0	0.0	-	P
Pajonales	0.0	0.0	-	
Palacios	38.3	19.8	-48.39 %	PMG
Palmucho	731.0	730.9	-0.03 %	
Pangue	1500.0	1463.7	-2.42 %	RO
Parque Eólico Mesamávida	-	0.0	-	P
Pehuenche	3343.0	3299.8	-1.29 %	
Peuchén	405.1	321.0	-20.76 %	
Pilmaiquén	398.0	404.4	+1.60 %	RO
Placilla	0.0	9.8	-	PMG
Planta Valdivia	1106.9	794.5	-28.22 %	
Pretty Field	18.8	24.0	+27.41 %	P
Providencia	24.0	37.4	+55.83 %	
Puente Solar	30.4	25.2	-17.01 %	P
Pulelfu	59.2	67.7	+14.36 %	PMG
Pullinque	263.7	242.3	-8.14 %	
Punta Colorada Diésel	0.0	0.0	-	
Punta Colorada IFO	0.0	0.0	-	
Puntilla	370.3	347.0	-6.29 %	
Queltehues	716.1	711.6	-0.62 %	
Quilleco	922.2	764.0	-17.16 %	
Quintay	0.0	0.0	-	PMG
Quintero 1A Diésel	0.0	0.0	-	RO
Quintero 1A GNL	0.0	268.0	GNP	
Quintero 1A Gas Arg	0.0	866.0	GNP	
Quintero 1B Diésel	0.0	0.0	-	RO
Quintero 1B GNL	0.0	212.0	GNP	
Quintero 1B Gas Arg	0.0	720.0	GNP	
RENAICO 2	-	1.5	GNP	
Ralco	2451.7	1792.9	-26.87 %	RO
Rapel	0.0	0.0	-	
Rauquén	92.6	89.6	-3.17 %	
Renaico	86.1	111.2	+29.22 %	PMG
Renca	0.0	0.0	-	DF, RO
Rinconada	87.9	81.8	-6.99 %	
Rucatayo	400.0	429.7	+7.42 %	
Rucúe	2146.3	1821.0	-15.16 %	

Centrales	Prog.	Real	Desv %	Estado
Degañ 2	2.0	0.0	-100.00 %	DF
Deuco	-	0.0	-	
Diego de Almagro	0.0	0.0	-	
Digua	276.0	275.7	-0.11 %	
Domeyko	468.6	528.1	+12.71 %	P
Don Jorge	31.2	23.3	-25.30 %	
Dos Valles	1.7	0.0	-100.00 %	PMG
El Paso	702.0	651.8	-7.15 %	
El Peñón	0.0	0.0	-	
El Pinar	-	0.0	-	P
El Rincón	5.5	5.5	-	PMG
El Salvador	0.0	0.0	-	
El Toro	7476.0	6934.5	-7.24 %	RO
El Totoral	0.0	2.7	-	PMG
Emelda 1	0.0	0.0	-	
Emelda 2	0.0	0.0	-	
Enaex-CUMMINS	0.0	0.0	-	
Enaex-DEUTZ	0.0	0.0	-	
Energía Pacífico	384.0	340.7	-11.29 %	RO
Escuadrón	96.0	173.7	+80.94 %	LF
Esperanza-DS1	0.0	1.3	GNP	
Esperanza-DS2	0.0	1.2	GNP	
Esperanza-TG1	0.0	0.0	-	
Espinos	0.0	287.6	GNP	
Eólica Aurora	304.3	316.1	+3.89 %	
Eólica Cabo Leones 1	216.2	303.6	+40.44 %	
Eólica Cabo Leones 2	199.9	242.3	+21.23 %	
Eólica Cabo Leones 3	370.7	251.3	-32.22 %	
Eólica Canela	11.1	4.8	-56.99 %	
Eólica Canela 2	29.5	21.5	-27.03 %	
Eólica Cuel	574.4	483.1	-15.90 %	
Eólica El Arrayán	114.5	29.1	-74.59 %	
Eólica El Maitén	163.6	165.5	+1.11 %	
Eólica La Esperanza	194.9	160.2	-17.82 %	PMG
Eólica La Estrella	129.4	82.8	-36.03 %	
Eólica La Flor	520.8	477.4	-8.33 %	
Eólica Lebu	84.3	56.8	-32.70 %	PMG
Eólica Los Buenos Aires	506.9	456.9	-9.86 %	
Eólica Los Cururos	97.3	45.1	-53.60 %	
Eólica Monte Redondo	25.9	35.5	+36.77 %	
Eólica Punta Colorada	52.3	58.3	+11.47 %	
Eólica Punta Palmeras	32.9	19.6	-40.27 %	
Eólica Punta Sierra	114.6	84.3	-26.49 %	RO
Eólica Renaico	1767.9	1535.2	-13.16 %	
Eólica San Gabriel	2744.9	2380.8	-13.27 %	
Eólica San Juan	299.5	356.3	+18.98 %	
Eólica San Pedro	110.2	104.4	-5.29 %	LF
Eólica San Pedro 2	244.7	238.2	-2.65 %	LF
Eólica Sarco	272.5	289.9	+6.37 %	
Eólica Sierra Gorda	843.2	831.2	-1.42 %	

Centrales	Prog.	Real	Desv %	Estado
Río Colorado	75.6	78.9	+4.37 %	
Río Huasco	25.3	28.3	+11.79 %	
Río Picoiquén	55.2	49.4	-10.53 %	
SF Energía	1354.6	1273.2	-6.01 %	
San Andrés	960.0	1013.8	+5.60 %	
San Clemente	72.0	69.7	-3.19 %	PMG
San Gregorio	0.0	0.0	-	PMG
San Ignacio	0.0	0.0	-	
San Isidro 1 Diésel	0.0	0.0	-	RO
San Isidro 1 GNL	0.0	798.3	GNP	
San Isidro 1 Gas Arg	0.0	2894.0	(*)GNP	
San Isidro 2 Diésel	0.0	0.0	-	RO
San Isidro 2 GNL	5215.2	804.1	(*) -84.58 %	
San Isidro 2 Gas Arg	1143.2	6324.6	(*) +453.25 %	
San Javier	40.2	39.2	-2.49 %	P
San Lorenzo 1	0.0	0.0	-	
San Lorenzo 2	0.0	0.0	-	
San Lorenzo 3	0.0	0.0	-	
San Ramiro	94.9	72.9	-23.25 %	
Santa Fe	81.4	72.2	-11.35 %	
Santa Lidia	0.0	0.0	-	
Santa Marta	240.0	166.2	-30.75 %	
Santa María	8975.8	8758.0	-2.43 %	
Santa Rita	30.7	28.3	-7.69 %	
Sauzal	1680.0	1514.2	-9.87 %	RO
Sauzal 60 Hz	-	0.0	-	
Sauzalito	240.0	252.7	+5.28 %	
Solar Aguila 1	15.4	15.4	-0.13 %	
Solar Almeyda	567.7	589.2	+3.80 %	
Solar Andes	203.7	215.9	+6.01 %	
Solar Andes 2A	727.6	735.3	+1.06 %	
Solar Antay	69.1	70.5	+1.98 %	PMG
Solar Atacama 2	736.1	1594.9	+116.67 %	
Solar Carrera Pinto	844.0	828.7	-1.81 %	
Solar Cerro Dominador	957.9	1302.0	+35.92 %	
Solar Chañares	333.0	342.6	+2.89 %	
Solar Diego de Almagro	224.2	240.3	+7.20 %	
Solar Doña Carmen	235.5	199.4	-15.34 %	
Solar El Pelícano	1018.6	0.0	-100.00 %	
Solar El Pilar - Los Amarillos	0.0	0.0	-	PMG
Solar El Romero	1568.1	1568.4	+0.02 %	
Solar FV Bolero	1261.1	1343.3	+6.52 %	
Solar Finis Terrae	1059.2	1116.0	+5.37 %	LF
Solar GPG San Pedro	771.1	824.4	+6.91 %	
Solar Huatacondo	384.7	794.2	+106.47 %	
Solar Jama	452.8	417.7	-7.75 %	
Solar Javiera	651.3	668.0	+2.56 %	
Solar La Huayca 2	173.5	179.5	+3.43 %	
Solar La Silla	13.9	16.6	+19.42 %	
Solar Lalackama	607.6	517.2	-14.87 %	

Centrales	Prog.	Real	Desv %	Estado
Eólica Talinay Oriente	165.2	186.6	+12.98 %	
Eólica Talinay Poniente	67.8	94.6	+39.69 %	
Eólica Taltal	642.1	554.8	-13.60 %	
Eólica Tolpán Sur	1578.0	1403.0	-11.09 %	
Eólica Totoral	26.4	21.8	-17.52 %	
Eólica Ucuquer 2	19.4	17.5	-9.71 %	
Eólica Valle de los Vientos	296.2	478.5	+61.56 %	
Florida	0.0	0.0	-	
GEO CERRO PABELLON (AMPLIACION)	720.0	605.7	-15.87 %	P, RO
Geo. Cerro Pabellón	144.0	219.6	+52.53 %	
Guacolda 1	3312.0	2441.0	-26.30 %	
Guacolda 2	2345.1	2212.0	-5.67 %	LF
Guacolda 3	3571.8	3526.0	-1.28 %	
Guacolda 4	3127.4	2965.0	-5.19 %	
Guacolda 5	3225.3	2717.0	-15.76 %	
Guayacán	223.3	231.7	+3.74 %	
HP EL ATAJO	7.0	21.4	+203.49 %	
HP FLORIDA II	307.0	261.5	-14.82 %	
HP FLORIDA III	52.8	52.7	-0.19 %	
Hidroeléctrica Chilco	-	0.0	-	
Horcones Diésel	0.0	0.0	-	
Horcones TG	-	0.0	-	
Hornitos	0.0	76.2	GNP	
Hornitos-CTH	3199.1	2911.9	-8.98 %	
Huasco	0.0	0.0	-	
Huasco TG IFO	0.0	-	-	
Inacal	0.0	0.0	-	
Isla	1394.5	1374.3	-1.45 %	
Itata	0.0	0.0	-	DRO
Juncal	390.0	424.9	+8.95 %	
Kelar Diésel	0.0	0.0	-	
Kelar GNL	9240.5	8832.0	-4.42 %	
LA CRUZ SOLAR	0.0	359.6	GNP	P
LA HUELLA	840.7	832.7	-0.95 %	
LAS LAJAS	-	0.0	-	
LLANOS BLANCOS	900.0	217.6	-75.82 %	P
LOS OLMOS	1884.3	1362.1	-27.71 %	P
La Confluencia	2094.8	2355.0	+12.42 %	
La Higuera	2413.4	2828.9	+17.21 %	
La Mina	615.6	494.7	-19.64 %	
La Portada-TECNET	0.0	10.0	GNP	
Laja 1	0.0	0.0	-	
Laja Energía Verde	240.0	147.0	-38.75 %	
Las Vegas	0.0	9.1	-	PMG
Lautaro 1	624.0	468.7	-24.89 %	
Lautaro 2	0.0	0.0	-	MM
Lebu	-	0.0	-	PMG
Licantén	156.0	39.5	-74.68 %	
Licán	0.0	57.2	GNP	

Centrales	Prog.	Real	Desv %	Estado
Solar Lalackama 2	125.7	160.5	+27.73 %	
Solar Llano de Llampos	857.0	941.1	+9.81 %	
Solar Loma Los Colorados	8.6	0.0	-100.00 %	PMG
Solar Los Loros	285.0	272.3	-4.48 %	LF
Solar Los Tilos	35.3	27.2	-23.00 %	
Solar Luz del Norte	1080.2	1338.4	+23.91 %	
Solar María Elena	546.2	627.2	+14.83 %	
Solar Nuevo Quillagua	981.8	1010.8	+2.95 %	
Solar PFV Granja Solar	994.1	1173.3	+18.02 %	RO
Solar PV Conejo	1014.5	1082.8	+6.74 %	LF
Solar PV Salvador	680.7	633.3	-6.96 %	
Solar Pampa Camarones	46.2	54.6	+18.18 %	
Solar Pampa Solar Norte	695.7	726.5	+4.42 %	
Solar Piloto Cardones	1.4	1.7	+14.58 %	PMG
Solar Pozo Almonte 2	78.0	74.3	-4.79 %	
Solar Pozo Almonte 3	178.3	156.7	-12.11 %	
Solar Puerto Seco	95.1	82.9	-12.83 %	PMG
Solar Quilapilún	1037.3	735.3	-29.11 %	
Solar SDGx01	7.2	7.2	-	PMG
Solar San Andrés	398.2	404.5	+1.59 %	
Solar Santiago	655.8	485.3	-26.00 %	
Solar Uribe	511.1	559.5	+9.46 %	
Solar Usya	377.6	359.3	-4.86 %	LF
TAMAYA SOLAR	835.0	1107.8	+32.67 %	P
TER SAN JAVIER 1	0.0	0.0	-	P
TER SAN JAVIER 2	-	0.0	-	P
Taltal 1 Diésel	0.0	0.0	-	RO
Taltal 1 GNL	0.0	0.0	-	RO
Taltal 2 Diésel	0.0	0.0	-	
Taltal 2 GNL	0.0	0.0	-	
Tamaya-Suta	0.0	0.0	-	
Tarapacá-CTTAR	0.0	0.0	-	
Tarapacá-CTTAR Fuel Oil	-	0.0	-	
Tarapacá-TGTAR	0.0	0.0	-	
Tchamma	492.2	830.1	+68.65 %	P
Teno	0.0	30.1	GNP	
Teno Gas 50	0.0	0.0	-	DF
Teno Solar	-	0.0	-	PMG
Termopacífico	0.0	0.0	-	
Tocopilla-TG1	0.0	0.0	-	
Tocopilla-TG2	0.0	0.0	-	
Tocopilla-TG3 Diésel	0.0	0.0	-	DF
Tocopilla-TG3 GNL	0.0	0.0	-	LF, DF
Tocopilla-U14	0.0	0.0	-	LF
Tocopilla-U14 Fuel Oil	-	0.0	-	
Tocopilla-U15	0.0	0.0	-	LF
Tocopilla-U15 Fuel Oil	-	0.0	-	
Tocopilla-U16 Diésel	0.0	0.0	-	MM
Tocopilla-U16 GNL	0.0	0.0	-	MM
Tocopilla-U16 Gas Arg	0.0	-	-	MM

Centrales	Prog.	Real	Desv %	Estado
Linares Norte	0.0	0.0	-	PMG
Lircay	408.0	398.1	-2.43 %	
Llauquereo	0.0	0.0	-	PMG
Loma Alta	667.8	702.2	+5.15 %	
Loma Los Colorados 1	0.0	0.0	-	PMG, DF
Loma Los Colorados 2	336.0	167.1	-50.27 %	
Los Guindos TG1 Diésel	0.0	0.0	-	
Los Guindos TG2 Diésel	0.0	0.0	-	
Los Hierros	96.0	108.2	+12.68 %	
Los Hierros 2	24.0	19.9	-17.12 %	
Los Lagos Solar	21.6	17.0	-21.14 %	P
Los Molles	26.6	34.0	+27.82 %	
Los Pinos	0.0	443.0	GNP	
Los Quilos	543.0	602.4	+10.94 %	
Los Vientos	450.0	976.0	+116.89 %	
MALGARIDA	2211.0	2312.7	+4.60 %	
MALGARIDA 1	0.0	-	-	
MALGARIDA 2	0.0	-	-	
MALLECO NORTE	2046.3	1745.6	-14.70 %	P
MALLECO SUR	2004.8	2117.2	+5.61 %	
MECO CHILLAN	61.7	60.6	-1.80 %	P
Machicura	504.0	480.0	-4.76 %	LF
Maitenes	205.3	225.6	+9.86 %	DF
Malalcahuello	19.2	19.2	-	
Mampil	233.6	214.3	-8.28 %	
Mantos Blancos-MIMB	0.0	0.0	-	

Centrales	Prog.	Real	Desv %	Estado
Trapén	1140.6	1227.7	+7.63 %	LF
Trincao	370.5	330.9	-10.70 %	LF
Trongol	-	0.0	-	PMG
Ujina-1	0.0	15.5	GNP	
Ujina-2	0.0	0.0	-	DF
Ujina-3	0.0	5.6	GNP	
Ujina-4	0.0	4.9	GNP	
Ujina-5	0.0	0.0	-	MM
Ujina-6	0.0	0.0	-	
Ventanas 1	0.0	0.0	-	ERE
Ventanas 2	0.0	0.0	-	LF, DF
Villa Alegre	78.1	73.7	-5.71 %	
Villa Solar	25.1	20.1	-20.15 %	
Viñales	528.0	730.8	+38.41 %	
Volcán	238.8	216.6	-9.28 %	
Yungay 1 Diésel	0.0	0.0	-	
Yungay 1 GNL	0.0	0.0	-	
Yungay 1 Gas Arg	-	101.6	GNP	
Yungay 2 Diésel	0.0	0.0	-	
Yungay 2 GNL	0.0	0.0	-	
Yungay 2 Gas Arg	-	0.0	-	
Yungay 3 Diésel	0.0	0.0	-	
Yungay 3 GNL	0.0	0.0	-	
Yungay 3 Gas Arg	-	0.0	-	
Yungay 4	0.0	0.0	-	
Total	**231972.6**	**231101.0**	**-0.38 %**	

1.2. PMGD

Centrales	Prog.	Real	Desv %
Agni	-	0.0	-
Alerce	-	11.2	-
Alicahue	22.1	11.8	-46.72 %
Allipén	59.6	59.9	+0.45 %
Almendrado	-	0.0	-
Ancalí	-	0.0	-
Argomedo	51.0	45.6	-10.50 %
Aromos	-	0.0	-
Arrayán	-	0.0	-
Auxiliar del Maipo	92.6	98.9	+6.84 %
Aviles	21.0	16.8	-19.81 %
BERRUECO	97.5	103.7	+6.34 %
Bellavista 1	19.7	101.6	+415.02 %
Biocruz	-	0.0	-
Biomar	-	0.0	-
Bluegate	-	9.8	-
Boldos	-	0.0	-
Boquiamargo	0.0	0.0	-
Bureo	0.0	0.0	-100.00 %
CASABERMEJA	9.6	9.1	-5.39 %
Caimi	0.0	0.0	-100.00 %
Calafate	-	0.0	-
Calfuco	-	0.0	-
Caliboro	22.9	22.0	-3.85 %
Campesina	-	0.0	-
Casablanca 1	-	0.0	-
Casablanca 2	-	0.0	-
Cavancha	44.7	45.6	+2.04 %
Cañete	-	0.0	-
Chacabuco	100.8	68.9	-31.59 %
Chanleufu	19.1	21.3	+11.31 %
Chifin	-	0.0	-
Chile Generación	-	0.0	-
Chorrillos	-	0.0	-
Chufkén (Traiguén)	-	0.0	-
Ciruelillo	-	0.0	-
Cocharcas	11.6	17.7	+53.10 %
Collil	5.5	2.8	-48.32 %
Conchali	-	0.0	-
Contra	-	0.0	-
Contulmo	-	0.0	-
Copiulemu	-	13.7	-
Correntoso	0.5	0.0	-100.00 %
Cortés	-	0.0	-
Cosapilla	11.3	11.7	+3.71 %
Curacautín	-	7.7	-
Curauma	-	0.0	-
Curileufu	-	0.0	-
DON ANDRÓNICO	25.4	23.1	-9.21 %

Centrales	Prog.	Real	Desv %
QUITRALMAN	-	0.0	-
Quillaileo	5.4	6.1	+13.35 %
Quillay	26.9	20.6	-23.30 %
RAULI	86.2	94.2	+9.27 %
RINCONADA NORTE	0.0	0.0	-
Ramadilla	-	0.0	-
Rapaco	-	0.0	-
Raso Power	-	0.0	-
Reca	5.3	4.6	-13.36 %
Rey	-	0.0	-
Riñinahue	2.6	21.5	+713.01 %
Robleria	32.7	41.4	+26.90 %
Río Azul	-	10.2	-
Río Mulchén	2.7	3.0	+10.01 %
SANTA CAROLINA	32.1	26.7	-16.75 %
Salmofood 1	-	0.0	-
Santa Elena	0.0	6.4	-
Santa Ester	31.3	28.7	-8.29 %
Santa Irene	-	0.0	-
Santa Isabel	11.8	11.0	-7.15 %
Santa Luisa	-	5.4	-
Saturno Norte	13.6	51.8	+279.69 %
Sauce Andes	7.8	10.1	+30.77 %
Sepultura	-	0.0	-
Skretting	-	0.0	-
Skretting Osorno	-	0.0	-
Sol de Septiembre	70.5	61.8	-12.44 %
Solar Alto	2.7	15.4	+468.99 %
Solar Altos de Til Til	13.9	10.3	-26.03 %
Solar Altos del Paico	0.0	-	-
Solar Alturas de Ovalle	37.4	0.0	-100.00 %
Solar Amparo del Sol	21.2	14.3	-32.64 %
Solar Antonia	28.8	28.8	-
Solar Ariztía	21.0	19.8	-5.73 %
Solar Bellavista	20.0	13.3	-33.33 %
Solar Cabilsol	21.1	14.8	-29.79 %
Solar Cachiyuyo 2	90.3	88.9	-1.48 %
Solar Calama 1	92.2	101.9	+10.47 %
Solar Calle Larga	29.1	23.4	-19.59 %
Solar Canesa 1	25.9	28.4	+9.85 %
Solar Casuto	23.0	18.8	-18.60 %
Solar Catemu	6.9	14.1	+104.26 %
Solar Catán	29.1	19.2	-33.99 %
Solar Cernicalo 1	10.6	16.4	+54.64 %
Solar Cernicalo 2	10.6	15.1	+42.40 %
Solar Chalinga	24.1	27.7	+14.93 %
Solar Chancon	24.6	24.2	-1.50 %
Solar Chimbarongo	22.9	24.7	+7.69 %
Solar Chuchiñi	17.9	19.8	+10.44 %

Centrales	Prog.	Real	Desv %
Dagoberto	-	0.0	-
Danisco	-	0.0	-
Darlin	81.5	72.5	-11.08 %
Don Pedro	-	0.0	-
Don Walterio	29.8	22.9	-23.15 %
Dongo	4.1	2.6	-37.59 %
Donguil	0.0	0.0	-
Doña Hilda	6.2	4.8	-22.76 %
Doña Javiera	-	2.1	-
Doñihue	77.0	80.9	+5.10 %
EL ROMERAL	60.7	82.5	+35.81 %
ETERSOL	-	0.0	-
Eagon	-	0.0	-
El Agrio	6.6	6.2	-5.46 %
El Arrayán	-	6.6	-
El Campesino 1	-	0.0	-
El Canelo	41.6	41.5	-0.19 %
El Canelo 1	-	0.0	-
El Colorado	6.3	5.8	-8.01 %
El Condor	11.6	10.2	-12.62 %
El Diuto	59.3	63.5	+7.20 %
El Faro	-	0.0	-
El Litre	93.6	62.1	-33.59 %
El Llano	14.3	10.8	-24.54 %
El Manzano	0.0	0.2	-
El Mirador	3.9	3.6	-7.55 %
El Molle	-	18.8	-
El Nogal	-	0.0	-
El Piuquen	17.4	0.0	-100.00 %
El Queltehue	-	22.9	-
El Resplandor	28.0	28.0	+0.01 %
El Tártaro	0.0	0.0	-
Energía León	-	76.9	-
Ensenada	0.0	0.0	-
Ermitaño	-	0.0	-
Estancilla	-	0.0	-
Estandartes	-	0.0	-
Eyzaguirre	15.6	15.6	-0.30 %
Eólica El Arrebol	163.5	183.4	+12.16 %
Eólica Huajache	54.2	88.6	+63.53 %
Eólica Las Peñas	72.2	0.0	-100.00 %
Eólica Lebu 3	47.4	0.0	-100.00 %
Eólica Raki	81.3	109.8	+35.06 %
Eólica Ucuquer	13.2	28.9	+118.28 %
Eólico El Nogal	0.0	114.1	+5896749.55 %
GR Pitao	107.4	94.1	-12.36 %
Galpón	10.9	10.1	-7.55 %
Gami	-	0.0	-
Granada	94.3	86.8	-8.00 %
Guanaco Solar	29.7	24.7	-16.97 %
HBS	-	0.0	-

Centrales	Prog.	Real	Desv %
Solar Citrino	24.0	22.4	-6.79 %
Solar Cordillerilla	10.9	0.1	-99.44 %
Solar Covadonga	91.6	92.8	+1.33 %
Solar Crucero	22.8	17.6	-22.97 %
Solar Cruz	31.0	21.0	-32.44 %
Solar Cuz Cuz	18.7	19.3	+3.24 %
Solar Don Eugenio	25.5	17.8	-30.10 %
Solar Don Mariano	22.2	25.1	+12.93 %
Solar Eclipse	65.9	62.0	-5.81 %
Solar El Boco	29.3	41.9	+42.87 %
Solar El Chincol	33.0	32.3	-2.27 %
Solar El Chucao	28.7	26.7	-7.02 %
Solar El Divisadero	20.0	30.2	+51.23 %
Solar El Estero	15.7	12.9	-17.99 %
Solar El Laurel	69.2	60.8	-12.19 %
Solar El Picurio	26.9	28.3	+5.28 %
Solar El Pilpen	27.8	23.2	-16.44 %
Solar El Pitio	26.8	31.5	+17.46 %
Solar El Queltehue	29.7	-	-
Solar El Quemado	25.5	23.5	-7.58 %
Solar El Queule	48.1	43.7	-9.08 %
Solar El Roble	25.0	67.4	+169.56 %
Solar El Sauce	25.0	21.7	-13.08 %
Solar Encon	66.4	58.3	-12.18 %
Solar Esperanza	22.3	0.0	-100.00 %
Solar Filomena	25.7	17.5	-31.94 %
Solar Fotovolt	0.0	0.0	-
Solar Francisco	-	0.0	-
Solar GR Lemu	51.4	53.5	+4.18 %
Solar GR Pepa	93.3	68.0	-27.16 %
Solar GR Santa Rosa	93.2	81.1	-12.91 %
Solar Girasoles	23.0	21.4	-6.91 %
Solar Guadalao	25.1	17.5	-30.22 %
Solar Homero	30.3	-	-
Solar Hormiga	15.6	14.0	-9.98 %
Solar Hornitos	2.1	1.0	-54.40 %
Solar Illapel 5X	24.7	29.0	+17.18 %
Solar Jahuel	61.1	37.1	-39.39 %
Solar Jaururo	18.3	19.2	+5.02 %
Solar José Soler Mallafré	4.8	13.7	+185.87 %
Solar Konda	27.0	19.3	-28.63 %
Solar La Acacia	58.0	69.2	+19.33 %
Solar La Blanquina	89.5	79.5	-11.20 %
Solar La Chapeana	17.4	19.2	+10.33 %
Solar La Chimba Bis	15.2	24.6	+61.88 %
Solar La Esperanza 2	68.9	67.0	-2.78 %
Solar La Estancia	26.9	26.8	-0.35 %
Solar La Frontera	36.7	32.0	-13.03 %
Solar La Lajuela	20.7	60.2	+191.64 %
Solar La Manga	26.8	7.2	-73.05 %
Solar La Quinta	25.5	21.9	-14.15 %

Centrales	Prog.	Real	Desv %
HBS-GNL	-	6.9	-
Hidrobonito MC1	38.5	33.0	-14.34 %
Hidrobonito MC2	11.5	10.5	-8.39 %
Hidroeléctrica Cumpeo	54.0	51.3	-5.04 %
Homero	-	28.9	-
Huape	29.6	27.8	-5.88 %
JCE	-	0.0	-
Juncalito	1.6	0.0	-100.00 %
LAS TORTOLAS	30.8	28.1	-8.82 %
LLAY LLAY	35.7	72.0	+101.48 %
LUMBRERAS	31.4	27.5	-12.42 %
La Arena	0.0	0.0	-
La Bifurcada	4.7	4.6	-2.51 %
La Compañía 2	32.4	37.7	+16.31 %
La Ligua	8.9	16.7	+86.93 %
La Montaña 1	2.1	0.4	-82.03 %
La Montaña 2	0.0	0.0	-
La Paloma	4.7	6.3	+34.84 %
La Viña - Alto la Viña	10.8	12.3	+14.17 %
Las Cabras	27.1	20.5	-24.42 %
Las Chacras	12.5	18.3	+45.97 %
Las Flores	16.6	7.6	-54.11 %
Las Lechuzas	13.9	33.5	+141.04 %
Las Pampas	-	0.0	-
Las Vertientes	0.0	0.0	-
Lepanto	-	0.0	-
Linares Solar	102.6	99.7	-2.84 %
Lingue Solar	28.0	25.8	-7.99 %
Lipigas Concón	-	0.0	-
Lirio del campo	29.2	22.6	-22.50 %
Lonquimay	-	0.0	-
Los Bajos	114.3	122.6	+7.30 %
Los Colonos	-	0.0	-
Los Corrales	0.1	0.2	+85.67 %
Los Corrales 2	0.0	0.0	-
Los Molinos	69.2	82.4	+18.96 %
Los Morros	37.3	40.8	+9.21 %
Los Negros	-	0.0	-
Los Padres	1.2	0.6	-51.18 %
Los Perales	21.1	17.7	-16.16 %
Los Sauces	-	0.0	-
Los Álamos	-	0.0	-
Louisiana Pacific	-	0.0	-
Lousiana Pacific 2	-	1.0	-
MC3	-	5.7	-
MCH-Dosal	-	0.0	-
MSA-1	1.9	1.7	-7.70 %
Maisan	3.0	2.8	-6.78 %
Malinke	24.3	23.3	-3.90 %
Mallarauco	62.1	63.0	+1.44 %

Centrales	Prog.	Real	Desv %
Solar Lagunilla	18.4	26.1	+41.58 %
Solar Las Araucarias	0.0	0.0	-
Solar Las Codornices	32.5	33.8	+3.82 %
Solar Las Mercedes 1	24.2	26.3	+8.85 %
Solar Las Mollacas	17.4	14.7	-15.47 %
Solar Las Palomas	33.3	28.9	-13.15 %
Solar Las Perdices	28.4	19.0	-32.99 %
Solar Las Rojas	22.3	16.8	-24.51 %
Solar Las Terrazas	22.3	0.1	-99.60 %
Solar Las Torcazas	-	21.5	-
Solar Las Turcas	23.9	26.4	+10.46 %
Solar Lipangue	21.5	12.0	-44.48 %
Solar Llanos de Potroso	0.0	75.0	-
Solar Lo Miranda	62.3	64.5	+3.56 %
Solar Lo Sierra	18.6	17.4	-6.75 %
Solar Loreto	22.8	23.7	+3.82 %
Solar Los Gorriones	21.3	15.5	-27.25 %
Solar Los Libertadores	48.7	38.2	-21.58 %
Solar Los Paltos	21.4	19.9	-6.71 %
Solar Los Patos	27.9	29.6	+6.02 %
Solar Los Puquios	23.8	0.0	-100.00 %
Solar Luce	25.5	19.0	-25.51 %
Solar Luders	30.2	30.1	-0.23 %
Solar Luna	21.9	16.0	-26.69 %
Solar Luna del Norte	20.5	19.6	-4.60 %
Solar Malaquita 2	84.5	97.0	+14.73 %
Solar Marchigue 2	68.9	65.9	-4.39 %
Solar Marchigue 7	28.1	18.1	-35.49 %
Solar Marin	29.5	21.1	-28.50 %
Solar Montt	23.5	22.4	-4.59 %
Solar Norte Chico 1	7.9	6.9	-12.58 %
Solar Ocoa	28.1	21.5	-23.45 %
Solar Olivillo	83.1	76.3	-8.24 %
Solar Ovejería	77.5	53.3	-31.26 %
Solar PFV Mostazal	94.2	86.4	-8.28 %
Solar PMGD Diego de Almagro	0.0	0.0	-
Solar PSF Lomas Coloradas	13.3	13.9	+4.29 %
Solar Pama	15.2	14.4	-5.33 %
Solar Panquehue 2	38.4	33.0	-14.19 %
Solar Paraguay	100.7	76.4	-24.20 %
Solar Parque Bicentenario	27.5	27.5	+0.00 %
Solar Pedreros	29.3	19.9	-32.02 %
Solar Peralillo	25.2	21.4	-15.28 %
Solar Pica	0.0	0.0	-
Solar Piquero	27.2	26.6	-2.42 %
Solar Pirque	21.3	21.7	+1.81 %
Solar Placilla	0.0	0.0	-
Solar Población	22.6	17.2	-24.21 %
Solar Portezuelo	23.0	18.6	-18.95 %
Solar Pozo Almonte 1	0.0	0.0	-

Centrales	Prog.	Real	Desv %
María Elena	0.0	0.0	-100.00 %
María Pinto	28.1	20.4	-27.35 %
Melo	41.7	40.4	-3.28 %
Membrillo	27.3	22.2	-18.97 %
Mimbre	-	0.0	-
Minihidro Alto Hospicio	22.5	22.8	+1.37 %
Minihidro El Toro	24.2	23.0	-5.23 %
Minihidro Santa Rosa	11.2	11.4	+1.75 %
Molinera Villarrica	4.6	2.6	-43.79 %
Monte Patria	-	0.0	-
Moya	49.3	49.1	-0.32 %
Muchi	0.0	0.0	-
Multiexport 1	-	0.0	-
Multiexport 2	-	0.0	-
Munilque 1	5.1	7.0	+35.49 %
Munilque 2	7.9	7.5	-5.28 %
Mutupin	76.3	80.2	+5.08 %
Nahuen	87.0	80.6	-7.46 %
OVALLE NORTE	59.1	79.1	+33.79 %
Orafti	-	0.0	-
Orion	32.0	30.8	-3.66 %
PENCAHUE ESTE	25.5	25.4	-0.29 %
PFV Alcaldesa	21.0	22.5	+7.31 %
PFV CANELILLO	20.3	26.4	+30.20 %
PFV CIPRES	60.5	89.2	+47.42 %
PFV COCINILLAS	23.3	27.7	+18.99 %
PFV PITRA	18.9	13.3	-29.63 %
PFV PMGD Curacavi	0.0	10.4	-
PFV PMGD El Flamenco	10.6	13.7	+29.18 %
PFV PMGD Pegasus Solar	28.6	28.8	+0.86 %
PFV PMGD San Camilo	31.0	26.8	-13.47 %
PFV SANTA INES	56.1	50.1	-10.66 %
PINARES	-	0.0	-
PMGD Camping	-	0.0	-
PMGD Diesel Cerezo	-	0.0	-
PMGD PFV CORTIJO	70.0	69.1	-1.25 %
PMGD PFV El Castaño	42.5	35.1	-17.49 %
PMGD PFV Erinome	-	3.7	-
PMGD PFV Escorial del Verano	0.0	3.3	-
PMGD PFV GR PEUMO	86.8	82.6	-4.79 %
PMGD PFV LOS MAGNOLIOS SOLAR	28.6	25.0	-12.41 %
PMGD PFV La Foresta	13.4	5.0	-62.88 %
PMGD PFV La Muralla	24.4	16.8	-31.04 %
PMGD PFV SANTA MARGARITA	29.0	21.6	-25.54 %
PMGD PFV Vicente	0.0	0.0	-
PMGD TER LOMAS COLORADAS	-	0.0	-
PRP Las Quemas	-	10.4	-

Centrales	Prog.	Real	Desv %
Solar Pullalli	21.8	19.2	-12.24 %
Solar Punta Baja	17.0	19.7	+15.41 %
Solar Queltehue	25.5	27.1	+6.25 %
Solar RLA	25.3	22.6	-10.86 %
Solar Ranguil	24.8	18.4	-25.88 %
Solar Rodeo	13.8	18.4	+32.99 %
Solar Rovián	71.9	61.3	-14.75 %
Solar San Francisco	63.9	21.8	-65.88 %
Solar San Isidro	27.7	25.1	-9.50 %
Solar San Pedro	16.7	19.1	+14.13 %
Solar Santa Adriana	25.7	23.3	-9.62 %
Solar Santa Amelia	33.2	26.0	-21.77 %
Solar Santa Cecilia	15.9	15.9	+0.25 %
Solar Santa Clara	27.9	25.8	-7.51 %
Solar Santa Julia	21.1	26.3	+24.89 %
Solar Santa Laura	18.3	18.6	+1.48 %
Solar Santuario	29.7	21.5	-27.58 %
Solar Sol	20.5	20.0	-2.45 %
Solar Talca	90.6	87.4	-3.56 %
Solar Talhuén	19.1	23.5	+22.88 %
Solar Tambo Real	20.3	13.1	-35.60 %
Solar Techos de Altamira	1.3	0.0	-100.00 %
Solar Til Til	19.2	12.9	-32.76 %
Solar Trebal	19.4	18.6	-4.11 %
Solar Trica-Dos	27.7	25.0	-9.51 %
Solar Tricahue 2	91.9	77.6	-15.56 %
Solar Tucúquere	29.0	21.7	-25.27 %
Solar UTFSM Valparaíso Valdés	0.3	0.4	+38.72 %
Solar UTFSM Viña del Mar	2.1	2.1	-0.30 %
Solar Valle Este 2	74.8	65.2	-12.76 %
Solar Valle Oeste 2	55.0	69.2	+25.96 %
Solar Valle de la Luna 2	27.6	20.0	-27.39 %
Solar Victoria	69.0	101.3	+46.81 %
Solar Villa Cruz	28.4	22.9	-19.17 %
Solar Villa Prat	25.7	24.1	-6.20 %
Solar Villa Seca	13.4	27.6	+106.24 %
Solar Vituco 2B	24.7	18.5	-25.37 %
Solar Ñilhue	6.8	4.3	-36.98 %
Solar Ñiquén	18.4	19.7	+7.17 %
Southern	-	0.0	-
Tamarugo	13.6	19.4	+41.81 %
Tambores	-	0.0	-
Tamm	-	0.0	-
Tapihue	-	0.0	-
Tirúa	-	0.0	-
Tomaval	-	5.3	-
Trailelfú	4.9	4.7	-4.29 %
Tranquil	0.0	0.0	-
Trebal Mapocho	-	2.6	-
Trinidad Solar	30.0	22.3	-25.72 %

Centrales	Prog.	Real	Desv %
Pachira	1.4	0.5	-63.44 %
Paine	69.9	100.7	+44.13 %
Palmar	35.6	34.8	-2.23 %
Panguipulli	-	0.0	-
Pehui	4.2	3.4	-18.97 %
Pichilonco	2.7	0.0	-100.00 %
Picoltué	-	0.0	-
Pilpilen	28.6	17.4	-39.05 %
Pitotoy	22.7	23.7	+4.71 %
Puclaro	0.0	0.0	-
Punitaqui	-	0.0	-
Purísima	4.3	3.2	-25.62 %
QUINANTU	49.6	87.6	+76.46 %

Centrales	Prog.	Real	Desv %
Trueno	12.1	11.5	-4.92 %
Truful Truful	18.7	19.0	+1.88 %
UTSFM Vitacura	0.2	0.2	+3.24 %
Venturada	70.2	70.2	+0.00 %
Watts 1	-	0.0	-
Watts 2	-	0.0	-
Yumbel	-	0.0	-
Zapallar	-	0.0	-
Zofri	-	0.0	-
equetena	72.2	90.5	+25.41 %
Total	**9454.2**	**9600.3**	**+1.55 %**

Abreviaturas:

CSE: Conectada a Sistema Externo
DF: Desconexión Forzada
DLC: Desconectada con Limitación de Combustible
DLF: Desconectada con Limitación Forzada
DLP: Desconectada con Limitación Programada
DRO: Desconectada con Restricción Operativa
ERE: Estado de Reserva Estratégica
FE: Falla Externa
GNP: Generación no programada
LC: Limitación de Combustible
LF: Limitación Forzada
LP: Limitación programada
MM: Mantenimiento Mayor
P:Prueba de Puesta en Servicio
PDO: Prueba DO
PMG: Pequeño Medio de Generación
PMGD: Pequeño Medio de Generación Distribuida
PO: Prueba Operacional
RO: Restricción Operativa
SI: Sin información

JUSTIFICACIÓN DE PRINCIPALES DESVIACIONES (*)	
Bocamina 2	Menor generación real por indisponibilidad.
Canutillar	Mayor generación real por costo marginal.
San Isidro 1 Gas Arg	GNP por disponibilidad de gas argentino.
San Isidro 2 Gas Arg	Mayor generación real por disponibilidad de gas argentino.
San Isidro 2 GNL	Menor generación real con GNL por disponibilidad de gas argentino.

$$(*)\ si \left\{ \begin{array}{c} \left| E_{real} - E_{programada} \right| > 12.5\% E_{programada} \\ y \\ \left| E_{real} - E_{programada} \right| > 0.5\% E_{total\ real} \end{array} \right\}$$

ESTADO DE LAS CENTRALES

3.1. Desconexión Forzada

CENTRALES (≥100 MW)	Disponibilidad (%)	Observaciones
Atacama-1 GNL	81.4	TG2B indisponible por falla en proceso de partida, según IF 2021003550.
Bocamina 2	0.0	Con solicitud de desconexión de curso forzoso. Causa informada: Tubo roto caldera y fuga en válvula de línea de agua de alimentación de caldera, según SDCF 2021114480.
CERRO DOMINADOR CSP	0.0	Indisponible por problemas en el sistema de control de nivel de sales, según IF 2021003355.
Cochrane-CCH2	93.9	Por reparación de fuga de vapor en la línea de atemperación, según SDCF 2021114604.
Nueva Renca Diésel	0.0	Indisponible, según IF 2021003198.
Nueva Renca Gas Arg	0.0	Indisponible, según IF 2021003198.
Nueva Renca GNL	0.0	Indisponible, según IF 2021003198.
Ventanas 2	0.0	Con solicitud de desconexión de curso forzoso. Causa informada: Tubo roto en la caldera. 2021112521

3.2. Estado de Reserva Estratégica

CENTRALES (≥100 MW)	Disponibilidad (%)	Observaciones
Ventanas 1	100.0	Ventanas 1 se encuentra en Estado de Reserva Estratégica. Por lo tanto, para solicitar su despacho se debe cumplir lo indicado en el “Reglamento de Potencia” (Decreto 62/2006, modificado por el Decreto 42 del 2020), específicamente lo señalado en el “Art. 25 quinquies”

3.3. Limitación Forzada

CENTRALES (≥100 MW)	Disponibilidad (%)	Observaciones
Atacama-2 Diésel	81.4	Limitada TG2B a generar con diésel según IL 2021002685.
Bocamina 2	92.8	Limitada a 325 MW. Causa informada: Ensuciamiento de línea aire gases, lo que provoca sobrecarga de los ventiladores de tiro inducido de la caldera, según IL 2021002636.
Cochrane-CCH2	93.9	Limitada en 160 MW por fuga de vapor en línea de atemperación, según IL 2021002684.
Guacolda 2	68.6	Limitada en 105 MW. Causa informada: Por parámetros del sistema de circulación, según IL 2021001973.
Mejillones-CTM1	79.0	Limitada en 135 MW por presurización hogar caldera, según IL 2021002669.
Mejillones-CTM2	58.1	Limitada en 100 MW hasta evaluar el comportamiento de la caldera, según IL 2021002297.
Mejillones IEM	78.0	Limitada en 220 MW. Causa informada: Problemas con rótula del pulverizador B, Según IL 2021002677..
Solar Finis Terrae	80.0	Limitada en 110 MW por cabinas de inversores siniestradas, según IL 2021000247.
Solar PV Conejo	96.2	Limitada en 100 MW, según IL 2021001819.
Tocopilla-U14	62.5	Limitada en 85 MW por alta temperatura vapor recalentado, según IL 2021000609.
Tocopilla-U15	68.2	Limitada en 90 MW por filtración descarga del desaireador, según IL 2021000376.
Ventanas 2	72.7	Limitada en 160 MW. Causa informada: Control de parámetros del sistema de circulación, según IL 2021002643.

3.4. Mantenimiento Mayor

CENTRALES (≥100 MW)	Disponibilidad (%)	Observaciones
Nehuenco 2 Diésel	0.0	Mantenimiento Mayor.
Nehuenco 2 Gas Arg	0.0	Mantenimiento Mayor.
Nehuenco 2 GNL	0.0	Mantenimiento Mayor.
Nueva Ventanas	0.0	Mantenimiento Mayor.
Tocopilla-U16 Diésel	0.0	Mantenimiento mayor, según SD 2021107583.

CENTRALES (≥100 MW)	Disponibilidad (%)	Observaciones
Tocopilla-U16 GNL	0.0	Mantenimiento mayor, según SD 2021107583.

3.5. Prueba de Puesta en Servicio

CENTRALES (≥100 MW)	Disponibilidad (%)	Observaciones
ATACAMA SOLAR S.A.	0.0	En período de puesta en servicio.
CALAMA	0.0	En período de puesta en servicio.
CAMPOS DEL SOL	0.0	En período de puesta en servicio.
Cerro Tigre	0.0	En período de puesta en servicio.
COMBARBALA	0.0	En período de puesta en servicio.
Domeyko	0.0	En período de puesta en servicio.
LLANOS BLANCOS	0.0	En período de puesta en servicio.
LOS OLMOS	0.0	En período de puesta en servicio.
MALLECO NORTE	0.0	En período de puesta en servicio.
PFV Diego de Almagro Sur	0.0	En período de puesta en servicio.
PFV RÍO ESCONDIDO	0.0	En período de puesta en servicio.
PFV SANTA ISABEL	0.0	En período de puesta en servicio.
PFV Sol del Desierto	0.0	En período de puesta en servicio.
PFV SOL DE LILA	0.0	En período de puesta en servicio.
PFV Sol de los Andes	0.0	En período de puesta en servicio.
TAMAYA SOLAR	0.0	En período de puesta en servicio.
Tchamma	0.0	En período de puesta en servicio.

3.6. Restricción Operativa

CENTRALES (≥100 MW)	Disponibilidad (%)	Observaciones
Antilhue	100.0	C. Antilhue U-2 con limitación. Causa informada: Restricción operativa para participar en CSF, según IL 2021002644.
Antuco	100.0	C. Antuco U-1 y U-2, tasa de toma de carga de la central Antuco se deberá limitar a 40 MW por cada hora, con 2 escalones máximos por hora de 20 MW cada 15 minutos, lo anterior para no afectar con golpes de agua a las obras hidráulicas de los canales de regadío (Zañartu, Collao, Ríos - Pinochet, Antuco), que se encuentran inmediatamente aguas abajo de la descarga de la central Antuco. El Mínimo Técnico de la unidad N °1, en base a las pruebas realizadas durante la puesta en servicio es 53 MW. Debido a la entrada en vigencia de temporada de riego 2021/ 2022, la unidad deberá generar una potencia mínima de 80 MW, para cumplir compromisos de regadío con las asociaciones de Canalistas del Laja. Para cargas mayores a 80 MW, la Unidad se debe mantener limitada debido al comportamiento anormal en lógica asociada al set-point del controlador SCADA 800M, por lo que en todo su rango de generación (0 a 160 MW) no participa en el control primario, secundario (AGC) ni Terciario de frecuencia, según IL 2021002458 - 2021002459.
Atacama-1 GNL	100.0	Control de emisiones diarias de NOx y CO, según IL 2021001953.
Atacama-2 GNL	100.0	Control de emisiones diarias de NOx y CO, según IL 2021001953.
Bocamina 2	100.0	Indisponible para realizar regulación de frecuencia secundaria (ACG). Causa informada: Al realizar el cambio de modo de operación de la unidad de modo "Turbina Sigue" a modo "Coordinado", se genera una sobrecarga de los ventiladores de tiro inducido de la caldera. Según IL 2021002486.
Campiche	100.0	Central con restricción para iniciar proceso de puesta E/S entre 22:00 y 05:00 hrs. Causa informada: Restricción medio ambiental por ruidos. Según IL 2021002279.

CENTRALES (≥100 MW)	Disponibilidad (%)	Observaciones
El Toro	100.0	Durante el periodo de riego. Central El Toro podrá variar su potencia activa durante el periodo de riego si se cumplen las siguientes condiciones: 1.- Que las variaciones de generación en la Central El Toro sean compensadas de manera tal que, al final de cada día, el volumen total de agua extraída desde el embalse Laja sea el mismo que el volumen total de agua solicitada por la DOH, como tasa de extracción, para ese día. O, dicho de otra manera, que la tasa de extracción promedio diaria coincida con la tasa de extracción solicitada por la DOH para cada día. 2.- Que las variaciones de generación en la Central El Toro sean administradas de manera tal que durante todo momento la generación de central Antuco se mantenga constante, con una generación equivalente a las extracciones de riego solicitada por la DOH más la hoya intermedia, lo anterior, mediante la adecuada utilización de la bocatoma Polcura. Dado lo anterior, Central El Toro podrá colaborar en control primario de frecuencia (CPF) del Sistema Eléctrico. Considerar para propósito anterior un nivel en bocatoma Polcura cercano a los 735,00 [m.s.n.m.] de manera de disponer de una banda adecuada para reaccionar a las variaciones potenciales producto del CPF.
Nehuenco 1 GNL	100.0	Limitada en sus arranques. Causa informada: Debido a la postergación del LTE + MM Nehuenco I desde 1 de septiembre de 2021 al 1 septiembre de 2022 se limitarán los arranques de esta unidad en el periodo de 12 meses a los siguientes valores como máximo: 1. 4 arranques fríos en el periodo de 12 meses. Este arranque se contabilizará cuando el tiempo que medie entre la detención del CC (TG y TV en virado) y el próximo arranque sea > 36 horas. 2. 1 arranque tibio/caliente por semana. Este arranque se contabilizará cuando el tiempo que medie entre la detención de la unidad (TG y TV en virado) y el próximo arranque sea < 36 horas en un plazo de 7 días corridos. Limitación Ciclo Abierto: 3. 47 arranques sin distinción entre arranque frío/tibio/caliente en el período de 12 meses. Estos arranques se contabilizarán hasta el 31 de agosto de 2022. Lo anterior de acuerdo a carta: GM N° 122/2021 con fecha 8.9.2021 enviada al CEN, según IL 2021002356.
Pangue	100.0	Limitada al aumento en tiempo de partida. Causa informada: Unidad que se encuentre detenida y disponible, aumentará tiempo de arranque en un total de 40 minutos desde la solicitud de partida hasta la sincronización por maniobra de compuerta, según IL 2021002095. Establece mínimo técnico provisorio. Causa informada: De cuerdo a instrucción de operación por central Pangue relacionada a carta Coordinador/Enel y convenio por acuerdo operacional para la gestión de derechos de aguas de generación del embalse Ralco a favor de la cuenca del río Biobío y sus sectores saneamiento riego, firmado entre Junta de Vigilancia río Bíobío y Enel, se informa que en central Pangue se establece un mínimo técnico excepcional de 20 MW para cada una de las unidades sin tiempo límite de trabajo en dicho valor. Según IL 2021002293.
Quintero 1A Diésel	0.0	Limitada a operar con diésel por restricciones ambientales, según IL 2020000259.
Quintero 1B Diésel	0.0	Limitada a operar con diésel por restricciones ambientales, según IL 2020000260.
Ralco	100.0	Limitada a mantener en servicio siempre que el sistema lo requiera. Dicho requerimiento se debe a una condición técnica de válvula protección turbina la cual se encuentra trabajando en forma deficiente y por recomendación entregada por especialistas técnicos que indican disminuir los movimientos de apertura y cierre de dicha válvula y así evitar la degradación acelerada y una indisponibilidad de la unidad por un tiempo prolongado, según IL 2021002169.
San Isidro 1 Diésel	100.0	Limitación operación Combustible de Respaldo; Conforme a la Resolución de Calificación Ambiental (RCA) N° 2/97, de la Comisión Regional del Medio Ambiente (COREMA) de Valparaíso, y la RES. EXTA. N° 25/97, del Director Ejecutivo de la Comisión Nacional de Medio Ambiente (CONAMA), que aprueba la operación de la Unidad I de San Isidro, el uso del combustible de respaldo (Diésel) tiene lugar en caso de emergencia, originada en la falla del suministro de gas natural por una causa fortuita o de fuerza mayor que interrumpa el suministro desde los yacimientos de Argentina y que exista una alta demanda que no sea posible abastecer con centrales hidroeléctricas y térmicas a carbón. El Uso del Combustible no exime del cumplimiento de la Norma de emisión contenida en el RCA y en DS N° 13 Norma de emisión de Centrales Térmicas., según IL 2021000298.
San Isidro 2 Diésel	100.0	Limitación operación Combustible de Respaldo; Conforme a la Resolución de Calificación Ambiental (RCA) N° 340/2005, de la Comisión Regional del Medio Ambiente (COREMA) de Valparaíso, que aprueba la Operación de la Unidad II de San Isidro, el uso del combustible de respaldo (Diésel) tiene lugar en caso de emergencia. Las condiciones de emergencia considerarán, las posibles fallas en el sistema de transporte de gas y fallas operacionales. Las situaciones de emergencia producidas por fallas en el transporte de gas se definen como aquellas situaciones en que, estando temporalmente afectada la Central por problemas de abastecimiento de gas, los requerimientos del Coordinador Eléctrico Nacional demanden a la Central el uso de petróleo Diésel, con el objeto de suplir la demanda de energía eléctrica del sistema, por encontrarnos en esta condición. El Uso del Combustible no exime del cumplimiento de la Norma de emisión contenida en el RCA y en DS N° 13 Norma de emisión de Centrales Térmicas, según IL 2021000299.
Solar PFV Granja Solar	100.0	Limitada al aporte de reactivos. Causa informada: No responde a consigna manual de ajuste de potencia reactiva, según IL 2021002626.

CENTRALES (≥100 MW)	Disponibilidad (%)	Observaciones
Taltal 1 Diésel	100.0	Durante el Mantenimiento Mayor de Unidad TG1 se detectan grietas en carcaza, por lo cual se requiere limitar arranques de la misma por parte de especialistas. Por consiguiente, se solicita dar como prioridad de despachos a Unidad TG2. En caso de requerir despacho de ambas unidades, la unidad TG1 podrá operar sin restricciones, según IL 2021001458.
Taltal 1 GNL	100.0	Durante el Mantenimiento Mayor de Unidad TG1 se detectan grietas en carcaza, por lo cual se requiere limitar arranques de la misma por parte de especialistas. Por consiguiente, se solicita dar como prioridad de despachos a Unidad TG2. En caso de requerir despacho de ambas unidades, la unidad TG1 podrá operar sin restricciones, según IL 2021001458.

4.1. Observaciones

Hora	Centro de Control	Observación
00:00	CDC	Cs. PFV La Cruz, PFV Loma Los Colorados, PE Lebu (ampliación de 6,5 a 10 MW), Dos Valles, PFV Azabache, PFV Río Escondido, PFV Campos de Sol, PFV Sol de Lila, PFV Domeyko, PE Negrete 2, PE Malleco Norte, Aillín, PFV Sol del Desierto, PE Los Olmos, PE Cerro Tigre, PE Tchamma, PFV Sol del Norte, El Pinar U-1, San Javier, PFV La Cruz, Llanos Blancos, PE Mesamávida, PFV Sol de los Andes y PFV Diego de Almagro Sur continúan en período de puesta en servicio.
00:00	Colbún	C. Colbún se declara en condición de agotamiento con la cota de 430,20 m.s.n.m. y un gasto de 63 MWh.
00:00	Enel Generación	C. Pehuenche se declara en condición de agotamiento con la cota de 642,10 m.s.n.m. y un gasto de 150 MWh.
00:00	Enel Generación	C. Rapel se declara en condición de agotamiento con la cota de 103,97 m.s.n.m. y un gasto de 0 MWh.
00:00	Arauco	C. Nueva Aldea 3 limitada a 20 MW. Causa informada: Menor disponibilidad de vapor, según IL 2021002681.
00:03	Puntilla	C. Florida III U-2 sale del servicio de forma intempestiva con 1.1 MW, según IF 2021003541.
00:07	Puntilla	C. Florida III U-1 sale del servicio de forma intempestiva con 1.1 MW, según IF 2021003542.
00:27	Puntilla	C. Florida III U-1 disponible y en servicio, según IF 2021003542.
00:34	Puntilla	C. Florida III U-2 disponible y en servicio, según IF 2021003541.
01:12	Colbún	Línea de 220 kV Puente Negro - Colbún 2 interrupción forzada por protecciones con reconexión automática con éxito sólo en S/E Puente Negro, según IF 2021003540.
01:27	Colbún	Línea de 220 kV Puente Negro - Colbún 2 cerrada, según IF 2021003540.
01:34	Colbún	C. Hornitos U-1 cancelada solicitud de desconexión de curso forzoso, según SDCF 2021114117.
06:28	Enel Generación	C. San Isidro 2 sale de servicio en forma intempestiva con 296 MW, la frecuencia baja a 49,75 Hz, según IF 2021003543.
07:00	Enel Transmisión	SDAC habilitado.
08:14	Engie Generación	C. IEM cancelado informe de limitación, según IL 2021002677. Continúa limitada a 355 MW, según IL 2021002233.
08:23	Interchile	S/E Nueva Pan de Azúcar conectada CCSS de línea de 500 kV Nueva Pan de Azúcar - Polpaico 1 y 2.
08:25	Transelec	Línea de 220 kV Canutillar - Puerto Montt 1 cerrada.
08:32	Enel Generación	C. San Isidro 2 TG sincronizada en pruebas, según IF 2021003543.
08:35	CGE	S/E San Vicente de Tagua Tagua cerrado 52BS para regular tensión.
08:36	Transelec	Línea de 220 kV Ciruelos - Valdivia 2 cerrada.
08:40	Transelec	Línea de 220 kV El Laurel - Nueva Pichirropulli 1 cerrada.
10:11	CGE	S/E Cerrillos interruptor E1 con solicitud de desconexión de curso forzoso. Causa informada: Normalizar punto con temperatura de circuito 52E1 el Yeso, según SDCF 2021114247
10:12	Enel Generación	C. San Isidro 2 TV sincronizada en pruebas según IF 2021003543.
11:28	Celeoredes	S/E La Pólvora indisponible enlace de comunicaciones de respaldo satelital. Causa informada: Migración por parte del proveedor del enlace. Queda habilitado solamente el enlace de comunicaciones principal microondas, según IL 2021002679.
11:37	Transelec	S/E Polpaico abierto reactor N° 2 de barra de 500 kV para regular tensión.
11:44	TEN	S/E Cumbre conectada CCSS de línea de 500 kV Cumbre - Nueva Cardones 1 y 2
12:21	Pacific Hydro	Línea de 110 kV Sauzal - Minero 2 cerrada.
12:35	Enel Generación	C. San Isidro 2 disponible, en servicio y cancelado IF 2021003543. Queda limitada a operar con AGC. Causa informada: Por inestabilidad de combustión, se investiga si el AGC es causante de las variaciones de carga que producen la inestabilidad en la combustión, según IL 2021002680.
12:37	Celeoredes	S/E La Pólvora con solicitud de intervención de curso forzoso. Causa informada: Habilitar enlace de comunicaciones de respaldo, según SICF 2021114326.
12:57	Transelec	S/E Polpaico abierto reactor de línea de línea de 500 kV Lo Aguirre - Polpaico 2 para regular tensión.

Hora	Centro de Control	Observación
13:07	San Andrés	C. San Andrés comienza a verter.
13:17	Gen. Metropolitana	S/E Santiago Solar 52H2 de la línea de 110 kV Cerro Navia - Santiago Solar cerrado
13:26	Colbún	C. Chiburgo U-2 sale del servicio en forma intempestiva con 9 MW, según IF 2021003546.
13:36	CGE	S/E Cachapoal cerrado 52CS para controlar la transferencia por TR-1 de 66/15 kV, 25 MVA.
13:36	CGE	S/E Curicó cerrado 52CS para controlar la transferencia por TR-2 de 66/13 kV, 30 MVA.
13:41	Colbún	C. Chiburgo U-2 disponible y en servicio, según IF 2021003546.
13:41	Pacific Hydro	Línea de 110 kV Sauzal - Minero 1 cerrada.
13:50	Enor Chile	S/E Cerro Dominador con solicitud de intervención de curso forzoso. Causa informada: Reinicio de equipos de comunicación en S/E Cerro Dominador y levantamiento de señales, según SICF 2021114399.
14:20	Codelco Andina	Línea de 220 kV Tap El Llano - SAG con solicitud de desconexión de curso forzoso. Causa informada: Probabilidad de descargas atmosféricas en la alta cordillera. Según SDCF 2021114248.
14:36	Celeoredes	S/E La Pólvora cancelada solicitud de intervención de curso forzoso, según SICF 2021114326. Cancelada limitación IL 2021002679.
14:37	Colbún	Línea de 220 kV El Llano - SAG con solicitud de desconexión de curso forzoso. Causa informada: Probabilidad de descarga atmosférica, según SDCF 2021114405.
15:13	CGE	S/E Villa Alegre cerrado interruptor B1 por control transferencia líneas de 66 kV Maule - Talca 1 y 2.
15:23	Colbún	C. Chiburgo U-2 disponible y en servicio, según IF 2021003547.
15:32	Enel Generación	C. Atacama TG2B falla en el proceso de partida, según IF 2021003550
15:34	Chilquinta	Línea de 66 kV Laguna Verde - Tap Algarrobo 1 transferida hacia S/E San Antonio por control transferencia línea de 110 kV Quillota - San Pedro.
15:42	Transelec	S/E Alto Jahuel abierto reactor de línea de línea de 500 kV Ancoa - Alto Jahuel 1 para regular tensión.
15:48	CGE	S/E Santa Elvira transferido a S/E Chillán por control transferencia de línea de 154kV Charrúa - Pueblo Seco.
16:33	CGE	S/E Cerrillos interruptor E1 cancelada solicitud de desconexión de curso forzoso, según SDCF 2021114247
17:01	Transelec	S/E Alto Jahuel cerrado reactor de línea de línea de 500 kV Ancoa - Alto Jahuel 1.
17:35	Transelec	S/E Polpaico cerrado reactor de línea de línea de 500 kV Lo Aguirre - Polpaico 2.
17:39	Transelec	S/E Polpaico cerrado reactor N° 2 de barra de 500 kV.
18:00	Enel Generación	C. Bocamina 2 con solicitud de desconexión de curso forzoso. Causa informada: Tubo roto caldera y fuga en válvula de línea de agua de alimentación de caldera, según SDCF 2021114480.
18:47	Gen. Metropolitana	S/E Santiago Solar línea de 110 kV Cerro Navia - Santiago Solar abierta por control transferencia de línea de 110 kV Quillota - San Pedro.
18:54	Transelec	S/E Punta de Cortés abierto 52A2 y 52A3 para minimizar profundidad de falla en sistema de 154 kV.
19:15	Enel Generación	C. San Isidro 2 AGC con informe de limitación. Causa informada: Unidad TG no puede operar con AGC en el bloque de generación de 180 a 200 MW (ciclo 268 a 302 MW), según IL 2021002682. (cancelada IL 2021002680)
19:26	Transelec	S/E Punta de Cortés cerrado 52A2 y 52A3.
19:28	Transelec	S/E Itahue interruptor A3 de línea de 154 kV Itahue - Tinguiririca abierta y S/E Tinguiririca interruptor A3 de línea de 154 kV Tinguiririca - Convento Viejo abierta por control transferencia zona de 154 kV.
19:28	Chilquinta	S/E Placilla interruptor CT general de barra de 13 kV interrupción forzada por protecciones, se pierden 3.5 MW de consumos, según IF 2021003548.
19:48	TEN	S/E Cumbre desconectada CCSS de línea de 500 kV Cumbre - Nueva Cardones 1 y 2.
20:01	Chilquinta	S/E Placilla cerrado interruptor CT general de barra de 13 kV y normalizado los consumos, según IF 2021003548.
20:27	AES Andes	C. Cochrane CCH2 limitada en 160 MW de generación. Causa informada: Fuga de vapor en línea de atemperación, según IL 2021002684.
20:49	Enel Generación	C. Atacama TG2B disponible y con limitación a generar con diésel según IL 2021002685. Cancelado IF 2021003550
22:46	Enel Generación	C. Atacama TG1A +TV1C sale del servicio en forma intempestiva con 165 MW. Causa informada: Alta temperatura de aceite colector de TG1A, según IF 2021003553.
23:27	Energía Pacífico	C. Energía Pacífico con solicitud de desconexión de curso forzoso. Causa informada: Problema de alimentación de biomasa, según SDCF 2021114651.
23:45	AES Andes	C. Cochrane CCH2 con solicitud de desconexión de curso forzoso. Causa informada: Reparación de fuga de vapor en la línea de atemperación, según SDCF 2021114604.
23:49	CGE	S/E Cachapoal abierto 52CS.
23:52	CGE	S/E Curicó abierto 52CS.
23:59	Energía Pacífico	C. Energía Pacífico cancelada solicitud de desconexión de curso forzoso, según SDCF 2021114651. Continúa limitada a plena carga, según IL 2019000838.

Hora	Centro de Control	Observación
23:59	CGE	S/E San Vicente de Tagua Tagua abierto 52BS.

4.2. Otras Observaciones

Hora	Centro de Control	Observación
02:00	CDC	La mayor disminución de generación Bruta horaria fue de -418.2 [MW].
06:25	CDC	La mayor tasa de aumento de generación Bruta, calculada cada 5 minutos, fue de 28 [MW/m].
19:00	CDC	El mayor aumento de generación Bruta horaria fue de 499.1 [MW].
23:55	CDC	La mayor tasa de disminución de generación Bruta, calculada cada 5 minutos, fue de -23.5 [MW/m].
23:59	Enel Generación	Bocatoma Maule de Pehuenche promedio de extracciones diarias es de 5.19 m3/s.
23:59	Enel Generación	Lago Laja promedio de extracciones diarias 63 m3/s, a solicitud de la DOH.
23:59	Enel Generación	Laguna del Maule promedio de extracciones diarias 44.29 m3/s, a solicitud de la DOH.

4.3. Primera Energización de Instalaciones

Hora	Centrol de Control	Empresa	Instalación
No hay registros para esta fecha.			

SISTEMA ELÉCTRICO NACIONAL

INDISPONIBILIDAD SCADA SEN					
Centro de Control	**Instalación**	**Fecha F/S**	**Hora F/S**	**Fecha E/S**	**Hora E/S**
Cenizas	S/E Cenizas sin datos SCADA.	06/02/2017	18:50		
Elektragen	Cs. Constitución y Maule datos SCADA.	07/11/2017	08:00		
AES Andes	S/E Mantos Blancos sin datos SCADA.	18/11/2017	18:31		
Enel Generación	S/E Pilmaiquén interruptores B1 Osorno1 y B2 Osorno 2 datos SCADA F/S.	06/12/2018	11:59		
Collahuasi	S/E Collahuasi patio 2 sin datos SCADA.	10/12/2019	16:50		
Enlasa	C. El Peñón sin datos SCADA.	18/12/2019	00:41		
Energía Pacífico	C. Energía Pacífico datos SCADA F/S.	23/06/2020	21:30		
Enlasa	S/E Diego de Almagro 220 kV paño J2 y C. San Lorenzo 2 y 3 datos SCADA F/S.	07/08/2020	18:00		
Codelco Ventanas	S/E Tap Off Codelco Ventanas	24/11/2020	11:46		
Engie Transmisión	S/E Tap Off Quiani 52B1 sin cambio de estado.	20/12/2020	00:00		
TEN	S/E Cumbre dato de T° erróneo.	05/01/2021	11:00		
Enel Generación	C. Ralco sin datos cota y temperatura.	04/06/2021	14:00		
Prime Energía	C. Emelda sin cambio de estado en SCADA.	05/08/2021	07:30		
Colbún	S/E Zaldivar sin datos SCADA.	15/08/2021	07:30		
Engie Transmisión	S/E Chacaya 110 kV sin datos SCADA y telecontrol.	31/08/2021	00:00		
Transelec	S/E Charrúa Barras A y B de 500 kV datos SCADA (Tensiones de barra con diferencia de 3 kV con respecto a líneas y transformadores).	20/11/2021	07:30		
Enlasa	C. Trapén y S/E Los Molinos datos scada.	27/12/2021	01:00		

SISTEMA ELÉCTRICO NACIONAL

COMUNICACIONES SEN

Centro de Control	Instalación	Fecha F/S	Hora F/S	Fecha E/S	Hora E/S
Cenizas	Hot line.	07/10/2018	11:50		
Mariposas	Hot line.	23/02/2019	05:00		
ENAP BíoBío	Hot line.	31/10/2020	07:30		
SWC	TG Salvador Hot line.	28/02/2021	12:00		
Cenizas	No contestan el teléfono fijo.	06/08/2021	17:09		
Enel Transmisión	Hot line.	18/12/2021	15:20		
Interchile	Hot line	22/12/2021	17:10		
Celeoredes	Hot line.	24/12/2021	03:40	27/12/2021	18:48

ANEXO Nº4

Detalle de mantenimientos programados y forzados correspondientes al día 27 de diciembre de 2021

Reporte Desconexión/Intervención Subestacion

Fecha generación reporte: 14-01-2022 17:02:52
Estados: Pendiente, Aprobado, Rechazado, Aprobado sin activación, Ejecución Parcial, Ejecución Exitosa, Rechazo CDC, Pendiente, Aprobado, Rechazado, Aprobado sin activación, Ejecución Parcial, Ejecución Exitosa, Rechazo CDC
Total registros General: 259
Total registros Subestacion: 127

Número	Tipo	Estado	Empresa	Tipo Solicitud	Origen	Tipo Programación	SubEstación	Elemento(s)	Tipo Trabajo	Potencia	Trabajos a Realizar	Descripción Nivel Riesgo	Comentario Adicional	Consumo	Empresas Afectadas	Trabajo Requiere	Estado Operativo	Estado Operativo Efectivo	Fecha Inicio	Fecha Fin	Fecha Efectiva Inicio	Fecha Efectiva Fin
2021110999	Subestacion	Ejecución Exitosa	AELA EOLICA LLANQUIHUE SpA	Intervención	Origen Externo	Programada	S/E AURORA	S/E CENTRAL AURORA J1	Otro Tipo de Trabajo	0	Tendido de perilón, conductores y cable de guardia OPGW sobre línea energizada 1x220 kV Acometida a S/E Aurora, por los trabajos de tendido de conductores de nueva línea 2x550 kV Pichirropulli - Tineo, entre vanos 354-355. Trabajos realizados por Transelec. Condiciones requeridas en S/E Aurora: No reconectar interruptor 52J1	El riesgo del trabajo es bajo.	InsTendido de perilón, conductores y cable de guardia OPGW sobre línea energizada 1x220 kV Acometida a S/E Aurora, por los trabajos de tendido de conductores de nueva línea 2x550 kV Pichirropulli - Tineo, entre vanos 354-355. Trabajos realizados por Transelec. Condiciones requeridas en S/E Aurora: No reconectar interruptor 52J1	No tiene consumo afectado		ninguno			27-12-21 08:00	27-12-21 18:00	27-12-21 06:17	27-12-21 20:00
2021112681	Subestacion	Ejecución Exitosa	AES ANDES	Intervención	Origen Interno	Programada	S/E NORGENER	S/E NORGENER 13,8 KV NTO1 S/E NORGENER 13,8 KV NTO2 S/E NORGENER 220KV BP1 S/E NORGENER J1 S/E NORGENER J2 S/E NORGENER J5 S/E NORGENER JU1 S/E NORGENER JU2 S/E NORGENER JT1 S/E NORGENER DT1 S/E NORGENER S/E NORGENER 220KV BP2	Lavado de Aislación		Lavados de aislación con sistema energizado de SE Norgener.	Se consideran las medidas pertinentes para realizar los trabajos en condición segura.	S/E Norgener: Señalizar y Reconexión F/S 52J1 y 52J2, S/E Crucero: Señalizar y Reconexión F/S 52J12 y 52J13, S/E La Cruz: Señalizar y No Reconectar 52J1 - 52J2 - 52J-T1 - 52J3, S/E Barriles: Señalizar y No Reconectar 52J1 , 52J2 , 52H-T1	No tiene consumo afectado		ninguno			27-12-21 08:00	27-12-21 18:00	27-12-21 08:38	27-12-21 12:53
2021112774	Subestacion	Ejecución Exitosa	AES ANDES S.A.	Desconexión	Origen Interno	Programada	S/E CENTRAL ALFALFAL	S/E CENTRAL ALFALFAL J5 S/E CENTRAL ALFALFAL J6	Roce y pode franja servidumbre		Se requiere efectuar trabajos de poda y roce de árboles en franja de servidumbre.	Se consideran las medidas pertinentes para desarrollar los trabajos en condición segura.	SE Alfalfal: PAÑO J6 abierto e inoperativo Interrupttor 52J6, abierto Desconectador 89J6-1 lado barra, abierto Desconectador 89J6-2 lado línea, abierto Desconectador 89J6-3 lado barra de transferencia, cerrado y bloqueado Desconectador 89J6-2T de tierra. PAÑO J5 abierto e inoperativo Interruptor 52J5, abierto Desconectador 89J5-1 lado barra, abierto Desconectador 89J5-2 lado línea, abierto Desconectador 89J5-3 lado barra de transferencia, cerrado y bloqueado Desconectador 89J5-2T de tierra. SE Central Alfalfal II : Ambas unidades fuera de servicio Abiertos y bloqueados interruptores 52D1 y 52D2 en 15 kV.	No tiene consumo afectado		ninguno			27-12-21 08:00	27-12-21 18:00	27-12-21 10:18	27-12-21 15:37
2021112371	Subestacion	Aprobado	AES ANDES S.A.	Intervención	Origen Interno	Programada	S/E CHARRUA	S/E CHARRUA B1	Otro Tipo de Trabajo		Por trabajos de reemplazo de interruptor 52B1 en SE Charrúa, se requiere paño transferido. En caso de operación automática se solicita no reconectar interruptor sin antes coordinar con jefe de faena. Paño se encuentra transferido por solicitud del CEN. Relacionado con MRN 2099.	Se consideran las medidas pertinentes para desarrollar los trabajos en condición segura.	Condiciones en SE Charrúa Paño B1: Interruptor 52B1 transferido y a disposición. Desconectador 89B1-1 abierto y bloqueado. Desconectador 89B1-2 abierto y bloqueado. Tierras provisionales por ambos lados de interruptor 52B1.	No tiene consumo afectado		ninguno			27-12-21 08:00	21-02-22 18:00	28-12-21 10:30	
2021113113	Subestacion	Ejecución Exitosa	AMANECER SOLAR SPA	Intervención	Origen Interno	Programada	S/E CENTRAL LLANO DE LLAMPOS	otros: telecomunicacion	Otro Tipo de Trabajo		Pruebas de transmisión de datos a través del respaldo satelital para la visualización de los estados del servidor ICCP. Durante los trabajos es posible se presenten intermitencia de los datos de la subestación.	El riesgo del trabajo es bajo.	Pruebas de transmisión de datos a través del respaldo satelital para la visualización de los estados del servidor ICCP. Durante los trabajos es posible se presenten intermitencia de los datos de la subestación.	No tiene consumo afectado		ninguno			27-12-21 18:00	27-12-21 19:00	27-12-21 17:58	27-12-21 18:26
2021112741	Subestacion	Ejecución Exitosa	ANGLO AMERICAN LOS BRONCES	Desconexión	Origen Interno	Programada	S/E LOS MAITENES	LOS MAITENES 220/69/15KV 60MVA 3	Otro Tipo de Trabajo		Fabricar soporte guía de barra de accionamiento que interconecta apertura y cierre entre polos, los cuales (2) se encuentran quebrados e incompletos (material plástico)	Se desenergizara transformador N°3 para fabricación de soporte guía de accionamiento apertura y cierre entre polos del interruptor. y los riesgos asociados son los siguientes: .- Choque eléctrico por inducción , .- Caída de distinto nivel, .- Atrapamiento de manos. para contrstar los riesgos utilizaremos herramientas administrativa tales como permiso de trabajo (PT) Análisis Seguro de trabajo (AST), Aislacion y bloqueo (I&B) Test de energía cero, lista de verificación para trabajos en altura , lista de verificación de arnés tipo paracaidia. en terreno se utilizara pértigas , detector de tensión , guantes clase 4, traje ignífugo de 40 cal2. arnés tipo paracaida con dos cuerdas de vida y cola de posicionamiento. escalera con plataforma.	Se recomienda diseñar a partir del diseño original tomando medidas para fabricar y mejorar soportes guía con material existente en contenedores de mantenimiento (poliamida)y se utilizaran pernos y ferretería menor. Personal competente y calificado para el trabajo.	No tiene consumo afectado		ninguno			27-12-21 08:30	27-12-21 20:00	27-12-21 09:53	27-12-21 13:08
2021111115	Subestacion	Ejecución Exitosa	ANGLO AMERICAN SUR - CHAGRES	Intervención	Origen Interno	Programada	S/E FUNDICION CHAGRES	BC S/E FUNDICION CHAGRES M11B2 12KV 3 MVAR	Otro Tipo de Trabajo	0	Mantencion General a Bco condensador 3Mvar y a todo los equipos y componentes de las diferentes etapas de compensacion, se revisara controlador de FP y ademas se revisaran los componentes como Interruptores de MT , bobinas de choque y condensadores de las etapas del banco	los principales riesgos del trabajo son Schock electrico por energia electrica y estatica , se controla copn procedimiento interno de desenergizacion y bloqueo ademas del AST de la empresa que revisara el equipo	Mantencion anual planificada a equipo de compensacion de reactivos de 3MVAR de control FP automatico de la subestacion Chagres	No tiene consumo afectado		ninguno			27-12-21 09:00	30-12-21 16:00	27-12-21 13:09	29-12-21 19:37
2021113312	Subestacion	Ejecución Exitosa	AUSTRIAN SOLAR CHILE UNO SPA [En_Revision]	Desconexión	Origen Externo	Programada	S/E RIO SALADO	S/E RIO SALADO H1 [EN_REVISION]	Otro Tipo de Trabajo		Lavado de aislación manual y mantención. Trabajos realizados por Codelco. Condiciones requeridas: Abierto 52H1; 89H1-1; 89H1-2. Cerrado 89H1-2T. No reconectar 52H2 en S/E Rio Salado.	El riesgo del trabajo es bajo.	Lavado de aislación manual y mantención. Trabajos realizados por Codelco. Condiciones requeridas: Abierto 52H1; 89H1-1; 89H1-2. Cerrado 89H1-2T. No reconectar 52H2 en S/E Rio Salado.	No tiene consumo afectado		ninguno			27-12-21 08:00	27-12-21 18:00	27-12-21 09:17	27-12-21 15:32
2021106641	Subestacion	Ejecución Exitosa	CAP CMP	Intervención	Origen Interno	Programada	S/E TOTORALILLO (CAP CMP)	S/E TOTORALILLO J1 S/E TOTORALILLO JT1 S/E TOTORALILLO S/E TOTORALILLO 220KV BP1	Lavado de Aislación		Lavado de aislación de Equipos Primarios de SubEstación Totoralillo (220/23 kV) con sistema energizado	Pérdida del suministro eléctrico a faenas CMP alimentadas desde SubEstación Totoralillo 220/23 kV	Trabajo rutinario que se efectúa cada 30 días	No tiene consumo afectado		ninguno			27-12-21 08:00	27-12-21 18:00	27-12-21 07:09	27-12-21 14:41
2021114326	Subestacion	Ejecución Exitosa	CASABLANCA TRANSMISORA DE ENERGÍA S.A. [En_Revision]	Intervención	Origen Interno	Curso Forzoso	S/E LA POLVORA [EN_REVISION]	otros: telecomunicacion	Otro Tipo de Trabajo		Es necesario hacer el trabajo de migración de enlace satelital y reajuste de antena, ya que la empresa TESACOM esta migrando todo su sistema, y en este momento nos encontramos sin enlace satelital, lo que implica estar sin respaldo de comunicaciones en la S/E La Polvora. Este trabajo será realizado por TESACOM.	Indisponibilidad del enlace satelital (respaldo) y riesgo de perder la supervisión y telecontrol de la S/E La Polvora en caso de que falle en el enlace principal.	Asociado a Limitación Técnica 2021002679	No tiene consumo afectado		ninguno			27-12-21 12:00	27-12-21 18:00	27-12-21 12:37	27-12-21 14:36
2021114399	Subestacion	Ejecución Exitosa	CERRO DOMINADOR CSP S.A.	Intervención	Origen Interno	Curso Forzoso	S/E CERRO DOMINADOR	otros: telecomunicacion	Otro Tipo de Trabajo		Reinicio de equipos de comunicación en S/E Cerro Dominador y levantamiento de señales.	El riesgo del trabajo es bajo.	Durante el reinicio de las comunicaciones existe el riesgo de una apertura no deseada de 52J3 o 52J7T1 de S/E CSP Cerro Dominador, para disminuir dicho riesgo todos los equipos se mantendrán en Local hasta terminados los trabajos. Unidad CSP fuera de servicio asociado a IF 2021003355.	No tiene consumo afectado		ninguno			27-12-21 13:48	27-12-21 23:59	27-12-21 13:50	28-12-21 11:00
2021114247	Subestacion	Ejecución Exitosa	CGE TRANSMISIÓN S.A.	Desconexión	Origen Interno	Curso Forzoso	S/E CERRILLOS	S/E CERRILLOS E1	Otro Tipo de Trabajo		Se necesita normalizar punto con temperatura de circuito 52E1 el Yeso, los consumos serán respaldados por redes de MT.	Normalización de punto con temperatura de Circuito 52E1 El Yeso.		No tiene consumo afectado		ninguno			27-12-21 10:09	27-12-21 18:00	27-12-21 10:11	27-12-21 16:33
2021113753	Subestacion	Aprobado sin activación	CGE TRANSMISIÓN S.A.	Intervención	Origen Interno	Programada	S/E ANGOL	S/E ANGOL C3	Verificación medidor de energía		SE Angol: auditoria de medidor asociado al Paño C3 se realizarán pruebas a los circuitos de C.A. (Núcleo de medida TC y TP) y verificación del medidor, mientras dure la verificación se utilizara medidor remarcador.	Riesgo bajo. Intervención en medidor y en Núcleo de medida TC y TP del paño C3	SE Angol: auditoria de medidor asociado al Paño C3 se realizarán pruebas a los circuitos de C.A. (Núcleo de medida TC y TP) y verificación del medidor, mientras dure la verificación se utilizara medidor remarcador.	No tiene consumo afectado		ninguno			27-12-21 08:00	27-12-21 18:00		
2021113752	Subestacion	Aprobado sin activación	CGE TRANSMISIÓN S.A.	Intervención	Origen Interno	Programada	S/E ANGOL	S/E ANGOL C2	Verificación medidor de energía		SE Angol: auditoria de medidor asociado al Paño C2 se realizarán pruebas a los circuitos de C.A. (Núcleo de medida TC y TP) y verificación del medidor, mientras dure la verificación se utilizara medidor remarcador.	Riesgo bajo. Intervención en medidor y en Núcleo de medida TC y TP del paño C2	SE Angol: auditoria de medidor asociado al Paño C2 se realizarán pruebas a los circuitos de C.A. (Núcleo de medida TC y TP) y verificación del medidor, mientras dure la verificación se utilizara medidor remarcador.	No tiene consumo afectado		ninguno			27-12-21 08:00	27-12-21 18:00		
2021113751	Subestacion	Aprobado sin activación	CGE TRANSMISIÓN S.A.	Intervención	Origen Interno	Programada	S/E ANGOL	S/E ANGOL C1	Verificación medidor de energía		SE Angol: auditoria de medidor asociado al Paño C1 se realizarán pruebas a los circuitos de C.A. (Núcleo de medida TC y TP) y verificación del medidor, mientras dure la verificación se utilizara medidor remarcador.	Riesgo bajo. Intervención en medidor y en Núcleo de medida TC y TP del paño C1	SE Angol: auditoria de medidor asociado al Paño C1 se realizarán pruebas a los circuitos de C.A. (Núcleo de medida TC y TP) y verificación del medidor, mientras dure la verificación se utilizara medidor remarcador.	No tiene consumo afectado		ninguno			27-12-21 08:00	27-12-21 18:00		
2021113750	Subestacion	Aprobado sin activación	CGE TRANSMISIÓN S.A.	Intervención	Origen Interno	Programada	S/E ANGOL	S/E ANGOL CT1	Verificación medidor de energía		SE Angol: auditoria de medidor asociado al Paño CT se realizarán pruebas a los circuitos de C.A. (Núcleo de medida TC y TP) y verificación del medidor, mientras dure la verificación se utilizara medidor remarcador.	Riesgo bajo. Intervención en medidor y en Núcleo de medida TC y TP del paño CT1	SE Angol: auditoria de medidor asociado al Paño CT se realizarán pruebas a los circuitos de C.A. (Núcleo de medida TC y TP) y verificación del medidor, mientras dure la verificación se utilizara medidor remarcador.	No tiene consumo afectado		ninguno			27-12-21 08:00	27-12-21 18:00		
2021113727	Subestacion	Ejecución Exitosa	CGE TRANSMISIÓN S.A.	Intervención	Origen Interno	Programada	S/E CHIVILCAN	otros: tendido_cable	Otro Tipo de Trabajo		Trabajos de tendido cables de control y cablado de paneles en sala de comando de SE Chivilcan, no hay intervención de instalaciones en servicio. Esto debido a proyecto de ampliación de S/E Chivilcan, NUP 1196.	Riesgo bajo. Trabajos a efectuarse respetando y aplicando los procedimientos	Proyecto asociado al NUP 1196 "Proyecto Ampliación SE Chivilcan ".	No tiene consumo afectado		ninguno			27-12-21 08:00	27-12-21 18:00	27-12-21 11:33	27-12-21 21:05
2021113719	Subestacion	Ejecución Exitosa	CGE TRANSMISIÓN S.A.	Intervención	Origen Interno	Programada	S/E CHIVILCAN	otros: tendido_cable	Obras Civiles		Trabajos de OOCC y montaje debido a proyecto de ampliación de S/E Chivilcan, NUP 1196.	Riesgo bajo. Trabajos a efectuarse respetando y aplicando los procedimientos correspondientes.	Proyecto asociado al NUP 1196 "Proyecto Ampliación SE Chivilcan ".	No tiene consumo afectado		ninguno			27-12-21 08:00	27-12-21 18:00	27-12-21 11:33	27-12-21 21:05
2021113651	Subestacion	Aprobado sin activación	CGE TRANSMISIÓN S.A.	Intervención	Origen Interno	Programada	S/E PITRUFQUEN	BA S/E PITRUFQUEN 15KV	Otro Tipo de Trabajo		Revisión de circuitos de medida asociados a TP de barra de 15 kV	Riesgo controlado de acuerdo a protocolos de CGE	Riesgo controlado de acuerdo a protocolos de CGE	No tiene consumo afectado		ninguno			27-12-21 08:00	27-12-21 18:00		
2021113649	Subestacion	Ejecución Exitosa	CGE TRANSMISIÓN S.A.	Desconexión	Origen Interno	Programada	S/E SAN JOAQUIN (CGE)	S/E SAN JOAQUIN (CGE) CTSA [EN_REVISION]	Otro Tipo de Trabajo		A solicitud de SEMI CHILE, a través de SODI N° 31 Interempresas, Se realizará desconexión del Transformador de SSAA N°2, asociado a la caída N° 10 de Barra N°3 , con el objetivo de reaalarizar soporte de Cable de Poder	Bajo riesgo durante todo el trabajo, faena planificada y controlada en terreno. no existe riesgo sobre ningún equipo.	Requerimiento a solicitud de SEMI-CHILE . Por faenas de nuevo proyecto de ampliación en S/E San Joaquin. NUP 881	No tiene consumo afectado		ninguno			27-12-21 08:00	28-12-21 18:00	28-12-21 08:18	28-12-21 13:25
2021113631	Subestacion	Ejecución Exitosa	CGE TRANSMISIÓN S.A.	Intervención	Origen Interno	Programada	S/E SAN JOAQUIN (CGE)	SAN JOAQUIN 110/13.2KV 30MVA T2	Otro Tipo de Trabajo		A solicitud de SEMI CHILE, a través de SODI N° 30 Interempresas, Se realizará retiro de equipos y cables de control en desuso desde patio hacia caseta de control. Considera marca de alambrado y equipos nuevos. También considera revisión y mejoras en lógicas de control en controladores y protecciones. Se considera trabajos en alambrado de control y pruebas de scada. Habrá pérdida de comunicación intermitente inferiores a 5 minutos en S/E San Joaquin y Centro de Control.	Bajo riesgo durante todo el trabajo, faena planificada y controlada en terreno. no existe riesgo sobre ningún equipo.	Requerimiento a solicitud de SEMI-CHILE . Por faenas de nuevo proyecto de ampliación en S/E San Joaquin. NUP 881	No tiene consumo afectado		ninguno			27-12-21 08:00	27-12-21 20:00	27-12-21 08:49	27-12-21 20:22
2021113605	Subestacion	Ejecución Exitosa	CGE TRANSMISIÓN S.A.	Intervención	Origen Externo	Programada	S/E BUIN (CGE)	otros: tendido_cable	Mantenimiento preventivo		A solicitud de TRANSELEC, según SODI 490/21, se solicita transferir las cargas de S/E Buin hacia la S/E Fátima para realizar mantenimiento programado a sus instalaciones	No hay riesgos para la operación	A solicitud de TRANSELEC, según SODI 490/21, se solicita transferir las cargas de S/E Buin hacia la S/E Fátima para realizar mantenimiento programado a sus instalaciones, sin interrupción de clientes finales, es decir, abierto el S2B3 de S/E Alto Jahuel	No tiene consumo afectado		ninguno			27-12-21 23:59	28-12-21 06:00	28-12-21 00:03	28-12-21 04:58
2021113499	Subestacion	Aprobado sin activación	CGE TRANSMISIÓN S.A.	Intervención	Origen Interno	Programada	S/E SAN PEDRO (CGE)	S/E SAN PEDRO (CGE) B2 S/E SAN PEDRO (CGE) B1	Alambrado de control		Se realizara el levantamiento del alambrado de control asociado a la medición por SCADA del paño 52B1 y 52B2 de S/E San Pedro.	Riesgo bajo y controlado.	Se realizara el levantamiento del alambrado de control asociado a la medición por SCADA del paño 52B1 y 52B2 de S/E San Pedro.	No tiene consumo afectado		ninguno			27-12-21 10:00	27-12-21 17:00		
2021112800	Subestacion	Aprobado sin activación	CGE TRANSMISIÓN S.A.	Intervención	Origen Interno	Programada	S/E ALHUE	MD S/E ALHUE 23KV ET1 P	Otro Tipo de Trabajo		Verificación de medidor de energía y esquema de medida.	Bajo, por auditoría de medida	En medidor del paño ET1 se realizará revisión de alambrados, sección de cables y marcas en esquema de medida. Verificación de equipo de medida asociado. Revisión de planos de TTCC y TTPP, certificados de exactitud actualizados. Ejecución de pruebas de verificación de RTC (XR). Pruebas de secuencia en potenciales y burden.	No tiene consumo afectado		ninguno			27-12-21 09:00	27-12-21 18:00		
2021112594	Subestacion	Ejecución Exitosa	CGE TRANSMISIÓN S.A.	Intervención	Origen Externo	Programada	TAP OFF EL EDEN	TAP OFF EL EDEN H1	Otro Tipo de Trabajo		verificación resistencia P. A T. en estructuras	Nivel de riesgo medio controlado	Se requiere bloqueo de reconexión del 52H1 Tap el Edén por verificación resistencia P. A T. en estructuras que realizara Transelec en sus instalaciones según SODI enviada, condición que se mantendrá durante la ejecución efectiva de los trabajos.	No tiene consumo afectado		ninguno			27-12-21 08:00	27-12-21 18:00	27-12-21 09:14	27-12-21 13:19
2021112588	Subestacion	Ejecución Exitosa	CGE TRANSMISIÓN S.A.	Intervención	Origen Externo	Programada	TAP OFF EL EDEN	TAP OFF EL EDEN H1	Lavado de Aislación		lavado de aislación en LT solicitado por Transelec	Nivel de riesgo medio controlado	Se requiere bloqueo de reconexión del 52H1 Tap el Edén por lavado de aislación que realizara Transelec en sus instalaciones según SODI enviada, condición que se mantendrá durante la eiecución efectiva de los trabaios.	No tiene consumo afectado		ninguno			27-12-21 08:00	27-12-21 18:00	27-12-21 13:20	27-12-21 16:22
2021112454	Subestacion	Ejecución Exitosa	CGE TRANSMISIÓN S.A.	Intervención	Origen Externo	Programada	S/E CONSTITUCION	S/E CONSTITUCION B1	Roce y pode franja servidumbre		A solicitud de TRANSELEC según SODI 1107, no reconectar interruptor 52B1 de S/E Constitución e interruptores 52BT1 y 52BT2 de S/E Nirivilo.	Riesgo controlado por TRANSELEC.	A solicitud de TRANSELEC según SODI 1107, no reconectar interruptor 52B1 de S/E Constitución e interruptores 52BT1 y 52BT2 de S/E Nirivilo.	No tiene consumo afectado		ninguno			27-12-21 08:00	27-12-21 18:00	27-12-21 06:11	27-12-21 17:54
2021112449	Subestacion	Ejecución Exitosa	CGE TRANSMISIÓN S.A.	Intervención	Origen Externo	Programada	S/E MAULE	S/E MAULE A2	Otro Tipo de Trabajo		A solicitud de TRANSELEC según SODI 1103, no reconectar interruptor 52A2 de S/E Maule e interruptor 52AT1 de S/E Linares.	Riesgo controlado por TRANSELEC.	A solicitud de TRANSELEC según SODI 1103, no reconectar interruptor 52A2 de S/E Maule e interruptor 52AT1 de S/E Linares.	No tiene consumo afectado		ninguno			27-12-21 08:00	27-12-21 18:00	27-12-21 06:11	27-12-21 16:29
2021112439	Subestacion	Ejecución Exitosa	CGE TRANSMISIÓN S.A.	Intervención	Origen Externo	Programada	S/E CONSTITUCION	S/E CONSTITUCION B1	Otro Tipo de Trabajo		A solicitud de TRANSELEC según SODI 1093, no reconectar interruptor 52B1 de S/E Constitución e interruptores 52BT1 y 52BT2 de S/E Nirivilo.	Riesgo controlado por TRANSELEC.	A solicitud de TRANSELEC según SODI 1093, no reconectar interruptor 52B1 de S/E Constitución e interruptores 52BT1 y 52BT2 de S/E Nirivilo.	No tiene consumo afectado		ninguno			27-12-21 08:00	27-12-21 18:00	27-12-21 06:11	27-12-21 17:54
2021112078	Subestacion	Ejecución Exitosa	CGE TRANSMISIÓN S.A.	Intervención	Origen Interno	Programada	S/E EL PAICO	S/E EL PAICO C1	Otro Tipo de Trabajo		Cambio de ajuste de protecciones conforme a lo que indica el estudio de coordinación "Mod. ajustes 52C1 alim. Nazarios de SE El Paico VF".	Bajo, sólo cambio de ajuste de protecciones.	Cambio de ajuste de protecciones en el paño C1, cabecera del alimentador Nazarios, motivado por la puesta en servicio del PMGD Romero Solar 3W.	No tiene consumo afectado		modificacion_protecci on			27-12-21 09:00	27-12-21 17:00	27-12-21 12:10	27-12-21 13:48
2021111142	Subestacion	Ejecución Exitosa	CGE TRANSMISIÓN S.A.	Intervención	Origen Externo	Programada	S/E LOS PEUMOS	S/E LOS PEUMOS J2	Roce y pode franja servidumbre		Precaución operacional sobre 52J2 (NO reconectar) a solicitud de Transelec por corte y poda de árboles en tramo Duqueco-Los Peumos de su propiedad.	Riesgo no inherente a CGE Transmisión. Trabajos programados por terceros en sus instalaciones.	Precaución operacional sobre 52J2 (NO reconectar) a solicitud de Transelec por corte y poda de árboles en tramo Duqueco-Los Peumos de su propiedad.	No tiene consumo afectado		ninguno			27-12-21 08:00	27-12-21 18:00	27-12-21 06:00	27-12-21 17:40
2021110981	Subestacion	Ejecución Exitosa	CGE TRANSMISIÓN S.A.	Intervención	Origen Interno	Programada	S/E COMBARBALA	S/E COMBARBALA B1 S/E COMBARBALA C1 S/E COMBARBALA C2 S/E COMBARBALA B2 S/E COMBARBALA BT1 S/E COMBARBALA CT S/E COMBARBALA BT2 S/E COMBARBALA S/E COMBARBALA CT1 S/E COMBARBALA CT2 S/E COMBARBALA BT S/E COMBARBALA BT3 S/E COMBARBALA CT3 S/E COMBARBALA C5 S/E COMBARBALA C4 S/E COMBARBALA 13.2KV B3 S/E COMBARBALA 13.2KV B1 S/E COMBARBALA 13.2KV B2	Lavado de Aislación		Lavado de aislación de equipos de patio. Considera bloqueo de reconexión de interruptor 52B1 en S/E Illapel y precaución en interruptor 52BT3, 52CT3 y 52CT de S/E Combarbalá. El bloqueo de reconexión se realizará en forma paulatina y efectiva solo cuando los trabajos se estén ejecutando.	Bajo riesgo durante todo el trabajo, faena planificada y controlada en terreno. No existe riesgo sobre ningún equipo.	Lavado de aislación de equipos de patio. Considera bloqueo de reconexión de interruptor 52B1 en S/E Illapel y precaución en interruptor 52BT3, 52CT3 y 52CT de S/E Combarbalá. El bloqueo de reconexión se realizará en forma paulatina y efectiva solo cuando los trabajos se estén ejecutando.	No tiene consumo afectado		ninguno			27-12-21 08:00	27-12-21 18:00	27-12-21 11:08	27-12-21 13:25
2021109244	Subestacion	Ejecución Exitosa	CGE TRANSMISIÓN S.A.	Intervención	Origen Interno	Programada	S/E CALDERA	BA S/E CALDERA 23KV B1 BA S/E CALDERA 110KV B1	Lavado de Aislación		Lavado de Aislación en SE con instalaciones en servicio	Nivel de riesgo medio controlado.	Se requiere orden de no reconectar del 52HT1 y 52ET1, además del bloqueo de reconexión de los circuitos de MT 52E1, 52E2, 52E3 y 52E4 en SE Caldera y bloqueo de reconexión del 52H3 en SE Gallegüillos, condición que se mantendrá efectiva durante la ejecución de los trabajos.	No tiene consumo afectado		ninguno			27-12-21 08:00	27-12-21 18:00	27-12-21 08:54	27-12-21 11:53

Reporte Desconexión/Intervención Subestacion

Fecha generación reporte: 14-01-2022 17:02:52
Estados: Pendiente, Aprobado, Rechazado, Aprobado sin activación, Ejecución Parcial, Ejecución Exitosa, Rechazo CDC, Pendiente, Aprobado, Rechazado, Aprobado sin activación, Ejecución Parcial, Ejecución Exitosa, Rechazo CDC
Total registros General: 259
Total registros Subestacion: 127

Número	Tipo	Estado	Empresa	Tipo Solicitud	Origen	Tipo Programación	SubEstación	Elemento(s)	Tipo Trabajo	Potencia	Trabajos a Realizar	Descripción Nivel Riesgo	Comentario Adicional	Consumo	Empresas Afectadas	Trabajo Requiere	Estado Operativo	Estado Operativo Efectivo	Fecha Inicio	Fecha Fin	Fecha Efectiva Inicio	Fecha Efectiva Fin
2021109243	Subestacion	Ejecución Exitosa	CGE TRANSMISIÓN S.A.	Intervención	Origen Externo	Programada	S/E CHAÑARAL	BA S/E CHANARAL 13.8KV BA S/E CHANARAL 23KV	Lavado de Aislación		Lavado de Aislación en SE con instalaciones en servicio	Nivel de riesgo medio controlado.	Se requiere orden de no reconectar del 52ET1 y 52CT1, además del bloqueo de reconexión de los circuitos de MT 52C1 y 52C2 en SE Chañaral, condición que se mantendrá efectiva durante la ejecución de los trabajos.	No tiene consumo afectado		ninguno			27-12-21 08:00	27-12-21 18:00	27-12-21 11:54	27-12-21 14:14
2021107142	Subestacion	Ejecución Exitosa	CGE TRANSMISIÓN S.A.	Intervención	Origen Interno	Programada	S/E COLCHAGUA	S/E COLCHAGUA B S/E COLCHAGUA BT2 S/E COLCHAGUA CT1 S/E COLCHAGUA CT2	Obras Civiles		Obras civiles en cercanías de instalaciones energizadas, considera movimiento de tierras, excavaciones, instalaciones de cierres provisorios, movimiento de canalizaciones, etc., actividades por ejecución de obras asociada al proyecto Decreto N°293 - Aumento de capacidad en SE Colchagua.	Nivel de riesgo bajo, controlado.	Se requiere no reconectar 52BT, 52CT1 y 52CT2 durante la ejecución de estos trabajos.	No tiene consumo afectado		ninguno			27-12-21 08:00	27-12-21 19:00	27-12-21 09:17	27-12-21 21:07
2021113323	Subestacion	Aprobado sin activación	CHARRÚA TRANSMISORA DE ENERGÍA S.A.	Intervención	Origen Interno	Programada	S/E CHARRUA	otros: telecomunicacion	Otro Tipo de Trabajo		Migración de enlace satelital y reajuste de antena en S/E Charrúa.	Perdida de enlace satelital durante los trabajos, quedaran los otros enlaces en servicio.	Sin comentarios adicionales.	No tiene consumo afectado		ninguno			27-12-21 09:00	27-12-21 18:00		
2021113652	Subestacion	Ejecución Exitosa	CHILQUINTA TRANSMISIÓN S.A.	Intervención	Origen Interno	Programada	S/E SAN FELIPE	BA S/E SAN FELIPE 12KV BP1 BA S/E SAN FELIPE 12KV BP2	Mantenimiento preventivo		Instalación de manguillas dieléctricas en patio de 12 kV con Redes Energizadas. Se considera precaución de no reconectar sobre la barra de 12 kV.	Riesgo bajo, trabajo programado	Instalación de manguillas dieléctricas en patio de 12 kV con Redes Energizadas. Se considera precaución de no reconectar sobre la barra de 12 kV.	No tiene consumo afectado		ninguno			27-12-21 08:30	27-12-21 18:00	27-12-21 10:22	27-12-21 16:29
2021112054	Subestacion	Ejecución Exitosa	COCHRANE	Desconexión	Origen Interno	Programada	S/E GIS COCHRANE BESS	otros: bateria	Mantenimiento preventivo	0	Mantenimiento preventivo-correctivo a inversores, baterias y chillers en BESS Cochrane.	Se consideran las medidas pertinentes para desarrollar los trabajos en condición segura.	BESS Cochrane con 16 MW disponibles durante los trabajos.	No tiene consumo afectado		ninguno			27-12-21 08:30	27-12-21 18:00	27-12-21 10:46	27-12-21 18:10
2021113313	Subestacion	Aprobado sin activación	COLBÚN S.A.	Intervención	Origen Interno	Programada	S/E CENTRAL CANUTILLAR	otros: telecomunicaciones	Otro Tipo de Trabajo	0	Reemplazar tarjeta compact flash y encender HMI para verificar que levanta el programa GOV.	Nivel de riesgo Bajo	Trabajo en la pantalla HMI Local de regulador de Turbina UNIDAD 1. Reemplazar tarjeta compact flash y encender HMI para verificar que levanta el programa GOV.	No tiene consumo afectado		ninguno			27-12-21 09:00	27-12-21 13:00		
2021112806	Subestacion	Aprobado sin activación	COLBÚN S.A.	Intervención	Origen Interno	Programada	S/E CENTRAL CANUTILLAR	otros: telecomunicaciones	Otro Tipo de Trabajo	0	Habrá perdida de las comunicaciones y se conmutará a la señale satelital a MOVISTAR, siendo este último quien Tx hacia el despacho	Nivel de riesgo bajo	Mantenimiento y reemplazo de jumper y conectores en la cabecera de Fibra óptica principal que recibe la señal ethernet ENTEL + MPB al tablero rack de comunicaciones TI	No tiene consumo afectado		ninguno			27-12-21 09:00	27-12-21 17:00		
2021114405	Subestacion	Ejecución Exitosa	COLBÚN TRANSMISIÓN S.A	Desconexión	Origen Externo	Curso Forzoso	S/E EL LLANO	S/E EL LLANO J1	Otro Tipo de Trabajo		A solicitud de Codelco Andina se abre interruptor 52J1 de línea El Llano - SAG por probabilidad de descargas atmosféricas en la alta cordillera	A solicitud de Codelco Andina se abre interruptor 52J1 de línea El Llano - SAG por probabilidad de descargas atmosféricas en la alta cordillera	A solicitud de Codelco Andina se abre interruptor 52J1 de línea El Llano - SAG por probabilidad de descargas atmosféricas en la alta cordillera	No tiene consumo afectado		ninguno			27-12-21 14:40	28-12-21 18:00	27-12-21 14:37	29-12-21 06:23
2021112621	Subestacion	Aprobado sin activación	COLBÚN TRANSMISIÓN S.A	Intervención	Origen Interno	Programada	S/E MINERO	MINERO 230/115/13.8KV 100/133/167MVA 3	Otro Tipo de Trabajo		Se realizara mantenimiento mayor del sistema contra incendio asociado a Transformador de poder N°3, esta intervención no requiere desenergización del transformador es un sistema independiente, solo requiere accesos.	Riesgo controlado, trabajo con todas las medidas de seguridad	Se realizara mantenimiento mayor del sistema contra incendio asociado a Transformador de poder N°3, esta intervención no requiere desenergización del transformador es un sistema independiente, solo requiere accesos.	No tiene consumo afectado		ninguno			27-12-21 09:00	21-01-22 18:00		
2021112618	Subestacion	Aprobado sin activación	COLBÚN TRANSMISIÓN S.A	Intervención	Origen Interno	Programada	S/E MINERO	MINERO 230/115/13.8KV 100/133/167MVA 2	Otro Tipo de Trabajo		Se realizara mantenimiento mayor del sistema contra incendio asociado a Transformador de poder N°2, esta intervención no requiere desenergización del transformador es un sistema independiente, solo requiere accesos.	Riesgo controlado, trabajo con todas las medidas de seguridad	Se realizara mantenimiento mayor del sistema contra incendio asociado a Transformador de poder N°2, esta intervención no requiere desenergización del transformador es un sistema independiente, solo requiere accesos.	No tiene consumo afectado		ninguno			27-12-21 09:00	21-01-22 18:00		
2021112617	Subestacion	Aprobado sin activación	COLBÚN TRANSMISIÓN S.A	Intervención	Origen Interno	Programada	S/E MINERO	MINERO 230/115/13.8KV 100/133/167MVA 1	Otro Tipo de Trabajo		Se realizara mantenimiento mayor del sistema contra incendio asociado a Transformador de poder N° 1, esta intervención no requiere desenergización del transformador es un sistema independiente, solo requiere accesos.	Riesgo controlado, trabajo con todas las medidas de seguridad	Se realizara mantenimiento mayor del sistema contra incendio asociado a Transformador de poder N° 1, esta intervención no requiere desenergización del transformador es un sistema independiente, solo requiere accesos.	No tiene consumo afectado		ninguno			27-12-21 09:00	21-01-22 18:00		
2021112487	Subestacion	Ejecución Exitosa	COMPAÑÍA BARRICK CHILE GENERACIÓN SPA	Desconexión	Origen Interno	Programada	S/E PUNTA COLORADA	S/E PUNTA COLORADA J7 S/E PUNTA COLORADA J8	Lavado de Aislación		Mantenimiento a los Desconectadores 89J7-2 y 89J8-2 Limpieza de aislamiento Paños J7 y J8 Condiciones requeridas: Abierto 52J7; 52J8; 89J8-2; 89J9-1; 89J9-2. Cerrado 89J7-3T y a disposición de jefe de faena 89J7-2 y 89J8-2 para pruebas de apertura y cierre.	El riesgo del trabajo es bajo.	Mantenimiento a los Desconectadores 89J7-2 y 89J8-2 Limpieza de aislamiento Paños J7 y J8 Condiciones requeridas: Abierto 52J7; 52J8; 89J8-2; 89J9-1; 89J9-2. Cerrado 89J7-3T y a disposición de jefe de faena 89J7-2 y 89J8-2 para pruebas de apertura y cierre.	No tiene consumo afectado		ninguno			27-12-21 09:00	27-12-21 19:00	27-12-21 09:24	27-12-21 19:30
2021111572	Subestacion	Ejecución Exitosa	COMPAÑÍA MINERA CENTINELA	Intervención	Origen Externo	Programada	S/E EL TESORO	S/E EL TESORO 220 KV S/E EL TESORO JT1 S/E EL TESORO JT2	Lavado de Aislación	0	Lavado de aislación a equipos de patio S/E 220 kV	Riesgo bajo, se toman todas las medidas para realizar un trabajo seguro	S/E El Tesoro: No reconectar 52J1, 52J2, 52JT1 y 52JT2 S/E Esperanza: No reconectar 52JL2 S/E Arriero: No reconectar 52J1 S/E Encuentro: No reconectar 52J4	No tiene consumo afectado		ninguno			27-12-21 08:00	27-12-21 18:00	27-12-21 08:49	27-12-21 13:50
2021113263	Subestacion	Aprobado	COMPAÑÍA SCM MINERA LUMINA COPPER CHILE	Intervención	Origen Externo	Programada	S/E CASERONES	S/E CASERONES J1 S/E CASERONES J2	Lavado de Aislación		En S/E Caserones bloqueo de reconexión 52J1 y 52J2 y en S/E Jorquera bloqueo reconexión 52JT asociados a Línea 220 Kv Maitencillo - Caserones circuitos 1 y 2 por lavado de aislación estructuras 01 a 10 - 14 y 45 a 90. Trabajos solicitado por Transelec.	Riesgo bajo para el sistema, trabajos programados y supervisados en terreno.	Sin comentarios.	No tiene consumo afectado		ninguno			27-12-21 08:00	27-12-21 18:00	27-12-21 11:29	
2021113342	Subestacion	Ejecución Exitosa	COMPAÑÍA TRANSMISORA LA CEBADA	Intervención	Origen Interno	Programada	S/E CENTRAL LA CEBADA	S/E CENTRAL LA CEBADA J1 S/E CENTRAL LA CEBADA J3	Lavado de Aislación	0	A solicitud de Transelec , por reemplazo de crucetas y reemplazo de escalines entre estructuras 244 a 272 , en circuito N°1 y 2 de LT 220 kV La Cebada Punta Sierra. Restricciones , en caso de operación automática , en SE La Cebada : No reconectar 52J1 y 52J3.	El riesgo es bajo ya que se toman todas las medidas para ejecutar el trabajo en forma segura.	S/E La Cebada: No reconectar 52J1 S/E La Cebada: No reconectar 52J3	No tiene consumo afectado		ninguno			27-12-21 08:00	27-12-21 18:00	27-12-21 11:12	27-12-21 18:21
2021113114	Subestacion	Ejecución Exitosa	CONEJO SOLAR	Intervención	Origen Externo	Programada	S/E SECCIONADORA FRANCISCO	S/E SECCIONADORA FRANCISCO J3	Lavado de Aislación	0	Lavado de aislación de equipos primarios en S/E Paposo, trabajo ejecutado por Transelec. Condiciones requeridas: No reconectar 52J3 en S/E Francisco.	El riesgo del trabajo es bajo.	Lavado de aislación de equipos primarios en S/E Diego de Almagro, trabajo ejecutado por Transelec. Condiciones requeridas: No reconectar 52J2 en S/E Francisco.	No tiene consumo afectado		ninguno			27-12-21 08:00	27-12-21 18:00	27-12-21 10:11	27-12-21 16:04
2021112460	Subestacion	Ejecución Exitosa	DON GOYO TRANSMISIÓN S.A.	Intervención	Origen Externo	Programada	S/E DON GOYO	S/E DON GOYO J2 S/E DON GOYO J4	Lavado de Aislación		Lavado de aislación de equipos primarios en S/E Pan de Azúcar ejecutados por Transelec. Condiciones requeridas en S/E Don Goyo: No reconectar 52J2 y 52J4.	EL riesgo del trabajo es bajo.	Lavado de aislación de equipos primarios en S/E Pan de Azúcar ejecutados por Transelec. Condiciones requeridas en S/E Don Goyo: No reconectar 52J2 y 52J4.	No tiene consumo afectado		ninguno			27-12-21 08:00	27-12-21 18:00	27-12-21 06:21	27-12-21 17:00
2021113065	Subestacion	Ejecución Exitosa	EDELNOR TRANSMISIÓN S.A.	Intervención	Origen Interno	Programada	S/E POZO ALMONTE	BA S/E POZO ALMONTE 110KV-BP1 BA S/E POZO ALMONTE 110KV-BP2	Lavado de Aislación		Lavado de aislación de patio 110 Kv.	Bajo, Según matriz de riesgos	Abierta reconexión automática del 52H1 en Pozo Almonte y 52HT3 en Arica. Nota: En caso de maniobras de los siguientes interruptores 52HT1 , 52HT2 , H3 , 52HT5 , 52BT1 y 52CT1 avisar previamente al jefe de faena antes de ejecutar una operación.	No tiene consumo afectado		ninguno			27-12-21 08:00	27-12-21 16:00	27-12-21 07:56	27-12-21 16:37
2021111315	Subestacion	Ejecución Exitosa	ELETRANS S.A.	Intervención	Origen Externo	Programada	S/E CARDONES	S/E CARDONES J12 S/E CARDONES J13	Mantenimiento preventivo		Trabajo a solicitud de Saesa por faenas de lavado de aislación en S/E Seccionadora San Andres con agua a presión pitón manual a equipos primarios, con precaución de no reconectar en S/E Cardones interruptores 52J12 y 52J13.	Riesgo bajo, trabajo programado.	Trabajo a solicitud de Saesa por faenas de lavado de aislación en S/E Seccionadora San Andres con agua a presión pitón manual a equipos primarios, con precaución de no reconectar en S/E Cardones interruptores 52J12 y 52J13.	No tiene consumo afectado		ninguno			27-12-21 08:00	27-12-21 18:00	27-12-21 08:40	27-12-21 16:29
2021111283	Subestacion	Ejecución Exitosa	ELETRANS S.A.	Intervención	Origen Externo	Programada	S/E CARRERA PINTO	S/E CARRERA PINTO J6 S/E CARRERA PINTO J13 S/E CARRERA PINTO J14	Mantenimiento preventivo		Trabajo a solicitud de Saesa por faenas de lavado de aislación en S/E Seccionadora San Andres con agua a presión pitón manual a equipos primarios, con precaución de no reconectar en S/E Carrera Pinto interruptores 52J6, 52J13 y 52J14	Riesgo bajo, trabajo programado.	Trabajo a solicitud de Saesa por faenas de lavado de aislación en S/E Seccionadora San Andres con agua a presión pitón manual a equipos primarios, con precaución de no reconectar en S/E Carrera Pinto interruptores 52J6, 52J13 y 52J14	No tiene consumo afectado		ninguno			27-12-21 08:00	27-12-21 18:00	27-12-21 08:40	27-12-21 16:29
2021113306	Subestacion	Aprobado sin activación	EMPRESA DE TRANSMISIÓN ELÉCTRICA TRANSEMEL S.A.	Intervención	Origen Interno	Programada	S/E DUQUECO	otros: bateria	Banco/Cargador de Batería (Revisión/Mantención)		Mantenimiento y pruebas a cargador y banco de baterias N°1 y N°2 Y A GRUPO ELECTROGENO.	No hay riesgos mayores informados por STN.	.	No tiene consumo afectado		ninguno			27-12-21 08:00	27-12-21 18:00		
2021112869	Subestacion	Ejecución Exitosa	EMPRESA DE TRANSMISIÓN ELÉCTRICA TRANSEMEL S.A.	Intervención	Origen Externo	Programada	S/E DUQUECO	S/E DUQUECO J2	Otro Tipo de Trabajo		Línea 220 kV Duqueco - Los Peumos: "Corte y poda de árboles".	No hay riesgos mayores considerados por Transelec.	S/E Duqueco: No reconectar 52J2 (Sin previo aviso al CNOT).	No tiene consumo afectado		ninguno			27-12-21 08:00	27-12-21 18:00	27-12-21 06:00	27-12-21 17:40
2021110782	Subestacion	Aprobado sin activación	EMPRESA DE TRANSMISIÓN ELÉCTRICA TRANSEMEL S.A.	Intervención	Origen Interno	Programada	S/E CONDORES	otros: telecomunicacion	Obras Civiles		S/E CÓNDORES: Ampliación Paño 220kV–Nueva Línea Pozo Almonte 1. 1.Montaje de escalerillas en Sala de Control, (para puente entre armarios nuevos y existentes). 2.Aterramiento de Armarios y Escalerillas Instaladas en Sala de Control a la Malla Tierra de la Subestación. 3.Pruebas de chequeo punto a punto a cables de fuerza y control. 4.Pruebas de resistencia de aislación a cables de fuerza y control. 5.Montaje de Antena GPS y sus cables correspondientes. 6.Tendido y conexionado de circuitos de comunicación: Fibras ópticas para la función diferencial de línea, red de comunicación A y B y cable UTP. 7.Tendido y conexionado de cables de comunicación desde armario de teleprotecciones a caja secundaria del TP de Sintonía. 8.Fusión y Certificación OPGW hasta caja Interconexión en Marco Línea, en conjunto con FO desde ese punto hasta armario con ODF en sala de control, para Nueva Pozo Almonte, FFOO ubicadas bajo piso en sala de control. 9.Conectar alimentación de circuito de alumbrado del paño J3.	No hay riesgos mayores informado por STN.	.	No tiene consumo afectado		ninguno			27-12-21 07:00	27-12-21 20:00		
2021110664	Subestacion	Ejecución Exitosa	EMPRESA DE TRANSMISIÓN ELÉCTRICA TRANSEMEL S.A.	Intervención	Origen Externo	Programada	S/E DUQUECO	S/E DUQUECO J1	Roce y pode franja servidumbre		Precaución solicitada por Transelec por "Roce en franja de servidumbre".	No hay riesgos mayores informado por Transelec.	Condición operacional solicitada por Transelec. En SEP Duqueco, Señalizar No Reconectar 52J1.	No tiene consumo afectado		ninguno			27-12-21 08:30	27-12-21 18:00	27-12-21 06:00	27-12-21 18:55
2021109423	Subestacion	Ejecución Exitosa	EMPRESA DE TRANSMISIÓN ELÉCTRICA TRANSEMEL S.A.	Intervención	Origen Interno	Programada	S/E PARINACOTA	otros: tendido_cable	Otro Tipo de Trabajo		S/E Parinacota: Ampliación Paño 220kV–Nueva Línea Pozo Almonte 1. Trabajos en Sala Eléctrica 1.Montaje e instalación de Tablero Control J2 (TCJ2). 2.Montaje e instalación de Tablero Protección J2 (TPJ2). 3.Montaje e instalación de Armarios de Control OP+TP REDENOR. 4.Tendido y conexionado de cables de fuerza y control. 5.Intervención de la canaleta existente. 6.Construcción de acometida en Sala de Control. 7.Instalación de escalerillas. 8.Instalación de antena GPS.	No hay riesgos mayores informado por STN.	Ampliación Paño 220kV – Nueva Línea Pozo Almonte 1.	No tiene consumo afectado		ninguno			27-12-21 07:00	31-12-21 20:00	27-12-21 07:15	31-12-21 13:27
2021106988	Subestacion	Aprobado sin activación	EMPRESA DE TRANSMISIÓN ELÉCTRICA TRANSEMEL S.A.	Intervención	Origen Interno	Programada	S/E CONDORES	otros: tendido_cable	Obras Civiles		S/E CÓNDORES: Ampliación Paño 220kV–Nueva Línea Pozo Almonte 1. Intervención de equipos en servicio 1.Canalización hacia Caja de Agrupamiento TTPP – Barra Principal A 2.Obras Civiles – Trazado, excavación y hormigonado para canalizaciones. 3.Perforación de canaleta existente para llegada de canalizaciones. 4.Perforación de Caja de Agrupamiento TTPP – Barra Principal A 5.Cableado y conexionado Caja de Agrupamiento TTPP – Barra Principal A. 6.Cambio de soportación de ITM. 7.Instalación de nuevo ITM.	No hay riesgos mayores informado por STN.	.	No tiene consumo afectado		ninguno			27-12-21 07:00	31-12-21 20:00		
2021106983	Subestacion	Aprobado sin activación	EMPRESA DE TRANSMISIÓN ELÉCTRICA TRANSEMEL S.A.	Intervención	Origen Interno	Programada	S/E CONDORES	otros: telecomunicacion	Obras Civiles		S/E CÓNDORES: Ampliación Paño 220kV–Nueva Línea Pozo Almonte 1. 1.Intervención y reparación de MPT existente en S/E Cóndores. 2.Ampliación de MPT reticulada en el perímetro de la S/E Cóndores. 3.Canalización y tendido de Fibra óptica en Paño J3. 4.Instalación de soportes para escalerillas en canaleta proyectada. 5.Tendido y conexionado de alimentación de alumbrado. 6.Obras Civiles generales (trazado y replanteo, excavación, hormigonado).	No hay riesgos mayores informado por STN.	.	No tiene consumo afectado		ninguno			27-12-21 07:00	31-12-21 20:00		
2021106979	Subestacion	Aprobado sin activación	EMPRESA DE TRANSMISIÓN ELÉCTRICA TRANSEMEL S.A.	Intervención	Origen Interno	Programada	S/E CONDORES	otros: tendido_cable	Obras Civiles		S/E CÓNDORES: Ampliación Paño 220kV–Nueva Línea Pozo Almonte 1. 1.Montaje de escalerillas en Sala de Control, (para puente entre armarios nuevos y existentes). 2.Aterramiento de Armarios y Escalerillas Instaladas en Sala de Control a la Malla Tierra de la Subestación. 3.Pruebas de chequeo punto a punto a cables de fuerza y control. 4.Pruebas de resistencia de aislación a cables de fuerza y control. 5.Montaje de Antena GPS y sus cables correspondientes. 6.Tendido y conexionado de circuitos de comunicación: Fibras ópticas para la función diferencial de línea, red de comunicación A y B y cable UTP. 7.Tendido y conexionado de cables de comunicación desde armario de teleprotecciones a caja secundaria del TP de Sintonía. 8.Fusión y Certificación OPGW hasta caja Interconexión en Marco Línea, en conjunto con FO desde ese punto hasta armario con ODF en sala de control, para Nueva Pozo Almonte, FFOO ubicadas bajo piso en sala de control. 9.Conectar alimentación de circuito de alumbrado del paño J3.	No hay riesgos mayores informado por STN.	.	No tiene consumo afectado		ninguno			27-12-21 07:00	31-12-21 20:00		
2021106054	Subestacion	Aprobado sin activación	EMPRESA DE TRANSMISIÓN ELÉCTRICA TRANSEMEL S.A.	Intervención	Origen Interno	Programada	S/E PARINACOTA	otros: telecomunicacion	Otro Tipo de Trabajo		Ampliación Paño 220kV – Nueva Línea Pozo Almonte 1: Trabajos en Sala Eléctrica 1. Montaje e instalación de Tablero Control J2 (TCJ2). 2. Montaje e instalación de Tablero Protección J2 (TPJ2). 3. Montaje e instalación de Armarios de Control OP+TP REDENOR. 4. Tendido y conexionado de cables de fuerza y control. 5. Intervención de la canaleta existente. 6. Construcción de acometida en Sala de Control. 7. Instalación de escalerillas. 8. Instalación de antena GPS.	No hay riesgos mayores informado por STN.	.	No tiene consumo afectado		ninguno			27-12-21 07:00	27-12-21 20:00		

Reporte Desconexión/Intervención Subestacion

Fecha generación reporte: 14-01-2022 17:02:52

Estados: Pendiente, Aprobado, Rechazado, Aprobado sin activación, Ejecución Parcial, Ejecución Exitosa, Rechazo CDC, Pendiente, Aprobado, Rechazado, Aprobado sin activación, Ejecución Parcial, Ejecución Exitosa, Rechazo CDC

Total registros General: 259

Total registros Subestacion: 127

Número	Tipo	Estado	Empresa	Tipo Solicitud	Origen	Tipo Programación	SubEstación	Elemento(s)	Tipo Trabajo	Potencia	Trabajos a Realizar	Descripción Nivel Riesgo	Comentario Adicional	Consumo	Empresas Afectadas	Trabajo Requiere	Estado Operativo	Estado Operativo Efectivo	Fecha Inicio	Fecha Fin	Fecha Efectiva Inicio	Fecha Efectiva Fin
2021105992	Subestacion	Ejecución Exitosa	EMPRESA DE TRANSMISIÓN ELÉCTRICA TRANSEMEL S.A.	Intervención	Origen Interno	Programada	S/E PARINACOTA	otros: tendido_cable	Obras Civiles		Ampliación Paño 220kV – Nueva Linea Pozo Almonte 1: Obras Civiles Generales 1. Retiro y reposición de cercos perimetrales. 2. Carga y descarga de materiales. 3. Construcción de Canaletas y Planchas de Operador: Trazado, excavación, instalación de armadura, moldajes, descimbre, y hormigonado (Camión Mixer e In Situ). 4. Intervención de rampa de ingreso a Sala de Control. 5. Aplicación de Grout. 6. Movimiento de gravilla. Obras Eléctricas/Montaje Generales 7. Modificación y Conexión Malla Puesta a Tierra. 8. Montaje de Equipos primarios. 9. Montaje de Conjuntos de aislación. 10. Chicoteo de Equipos primarios. 11. Instalación de Escalerillas. 12. Tendido y conexionado de cables de fuerza y control. 13. Construcción de nueva acometida Sala de Control.	No hay riesgos mayores informado por STN.	.	No tiene consumo afectado		ninguno			27-12-21 07:00	27-12-21 20:00	27-12-21 08:27	27-12-21 19:37
2021112302	Subestacion	Ejecución Exitosa	ENEL GREEN POWER CHILE S.A.	Desconexión	Origen Interno	Programada	S/E CENTRAL CHAÑARES	S/E CENTRAL CHAÑARES HT1 S/E CENTRAL CHAÑARES E1 S/E CENTRAL CHAÑARES E2 S/E CENTRAL CHAÑARES E3 S/E CENTRAL CHAÑARES E5 S/E CENTRAL CHAÑARES E6 S/E CENTRAL CHAÑARES ET1 S/E CENTRAL CHAÑARES E4 S/E CENTRAL CHAÑARES E7	Otro Tipo de Trabajo		MPB A INTERRUPTOR DE PODER. DETALLE DE ACTIVIDADSE TIEPOS DE OPERACIÓN RESISTENCIA DE CONTACTOS, ANALISIS DE LA CAUDAD DEL GAS SF6, RESISTENCIA DE AISLACION, LIMPIEZA DE EQUIPOS FACTOR DE POTENCIA Y MPB A TTCC Y TTPP Y 89JT1	Riesgo bajo controlado por politcas internas del area	MPB A INTERRUPTOR DE PODER. DETALLE DE ACTIVIDADSE TIEPOS DE OPERACIÓN RESISTENCIA DE CONTACTOS, ANALISIS DE LA CAUDAD DEL GAS SF6, RESISTENCIA DE AISLACION, LIMPIEZA DE EQUIPOS FACTOR DE POTENCIA Y MPB A TTCC Y TTPP Y 89JT1	No tiene consumo afectado		ninguno			27-12-21 21:00	28-12-21 06:00	27-12-21 20:45	28-12-21 02:32
2021112298	Subestacion	Ejecución Exitosa	ENEL GREEN POWER CHILE S.A.	Desconexión	Origen Interno	Programada	TAP OFF CHAÑARES	TAP OFF CHAÑARES H1	Otro Tipo de Trabajo		MPB A INTERRUPTOR DE PODER. DETALLE DE ACTIVIDADSE TIEPOS DE OPERACIÓN RESISTENCIA DE CONTACTOS, ANALISIS DE LA CAUDAD DEL GAS SF6, RESISTENCIA DE AISLACION, LIMPIEZA DE EQUIPOS FACTOR DE POTENCIA Y MPB A TTCC Y TTPP Y 89JT1	Riesgo Bajo. Controlado por politicas internas del area	MPB A INTERRUPTOR DE PODER. DETALLE DE ACTIVIDADSE TIEPOS DE OPERACIÓN RESISTENCIA DE CONTACTOS, ANALISIS DE LA CAUDAD DEL GAS SF6, RESISTENCIA DE AISLACION, LIMPIEZA DE EQUIPOS FACTOR DE POTENCIA Y MPB A TTCC Y TTPP Y 89JT1	No tiene consumo afectado		ninguno			27-12-21 21:00	28-12-21 06:00	27-12-21 20:48	28-12-21 02:32
2021113710	Subestacion	Ejecución Exitosa	ENEL TRANSMISIÓN CHILE S.A.	Intervención	Origen Externo	Programada	S/E CHENA	S/E CHENA J1 S/E CHENA J2	Otro Tipo de Trabajo		Transelec realiza trabajos de corte y poda de arboles cercanos a la linea, con instalación enredzada.	Trabajos por parte de Transelec	Frente a una operación automática de los paños señalados, Enel solo reconectará previa coordinación con el CEN.	No tiene consumo afectado		ninguno			27-12-21 08:00	27-12-21 18:00	27-12-21 06:23	27-12-21 18:49
2021113555	Subestacion	Ejecución Exitosa	ENEL TRANSMISIÓN CHILE S.A.	Intervención	Origen Interno	Programada	S/E VITACURA	BA S/E VITACURA 12.5KV BP1 BA S/E VITACURA 12KV BP2	Otro Tipo de Trabajo		Se realizan Trabajos previos enmarcado en proyecto de instalación de TTCC en cabecera de alimentadores.	Trabajos en cercanía al componente señalado	Frente a una operación automática Enel solo reconectará previa coordinación con el CEN, Trabajos enmarcados en proyecto instalación de TT/CC en cabecera de alimentadores NUP 2775. Trabajos en cercanía de barras es alternado, en ningún caso se traba en cercanía a mas de una Barra a la vez	No tiene consumo afectado		ninguno			27-12-21 08:30	27-12-21 17:30	27-12-21 09:03	27-12-21 18:49
2021109950	Subestacion	Ejecución Exitosa	ENGIE	Intervención	Origen Externo	Programada	S/E SECCIONADORA EL ROSAL	S/E SECCIONADORA EL ROSAL J5 S/E SECCIONADORA EL ROSAL J4	Otro Tipo de Trabajo	0	Condicion solicitada por Traselec por corte y poda de arboles de linea 220 kV El Rosal - S/E Duqueco	Riesgo bajo segun analisis	Condiciones requeridas: No reconectar interruptores: 52J4 y 52J5 sin previo aviso al CNOT.	No tiene consumo afectado		ninguno			27-12-21 08:00	31-12-21 18:00	27-12-21 06:43	31-12-21 08:10
2021109948	Subestacion	Ejecución Exitosa	ENGIE	Intervención	Origen Externo	Programada	S/E SECCIONADORA EL ROSAL	S/E SECCIONADORA EL ROSAL J2 S/E SECCIONADORA EL ROSAL J1	Mantenimiento preventivo	0	Linea 220 kV Charrúa - El Rosal (Tap Off El Rosal): Corte y poda de árboles.	Riesgo bajo segun analisis	Condiciones requeridas en SE El Rosal: No reconectar 52J1 y 52J2. Solicitado por Transelec	No tiene consumo afectado		ninguno			27-12-21 08:00	31-12-21 18:00	27-12-21 06:43	31-12-21 13:41
2021094600	Subestacion	Ejecución Exitosa	ENGIE	Intervención	Origen Interno	Programada	S/E CENTRAL TOCOPILLA	S/E CENTRAL TOCOPILLA JT16	Lavado de Aislación	0	Lavado de paño asociado a Trafo principal de unidad U16	Dada las características del trabajo el riesgo es mínimo	No hay	No tiene consumo afectado		ninguno			27-12-21 08:00	27-12-21 18:00	27-12-21 09:26	27-12-21 09:55
2021113738	Subestacion	Ejecución Exitosa	ENGIE ENERGÍA CHILE S.A.	Intervención	Origen Interno	Programada	S/E EL COBRE (ENGIE)	S/E EL COBRE (ENGIE) J6 S/E EL COBRE (ENGIE) J2 S/E EL COBRE (ENGIE) J3 S/E EL COBRE (ENGIE) ET	Servicios Auxiliares		Implementación proyecto lumínico, cambio de luminarias dentro de patio de 220Kv	Trabajos con procedimiento aprobado, se toman todas las medidas de control riesgo operacional. Riesgo bajo	NO RECONECTAR: SE El Cobre: 52J1, 52J2, 52J3, 52J4, 52J5, 52J6, 52J7, 52JT. SE Chacaya: 52J6, 52J7 SE Laberinto: 52JD61, 52JD62 SE Esperanza: 52JL1, 52JL3 SE Gaby: 52JT1, 52JT2	No tiene consumo afectado		ninguno			27-12-21 08:00	27-12-21 18:00	27-12-21 11:34	27-12-21 16:17
2021111598	Subestacion	Ejecución Exitosa	INTERCHILE	Intervención	Origen Interno	Programada	S/E LAGUNAS	S/E LAGUNAS J9 S/E LAGUNAS J8	Lavado de Aislación	0	Lavado de aislación a la linea de transmisión Ana María - Lagunas 2x220 kV.	Bajo riesgo de disparo a la LT Ana María - Lagunas 2x220 kV por lavado de aislación. El riesgo se minimiza siguiendo los procedimientos de trabajo.	Condiciones en extremo de Ana María fueron gestionadas con ENOR vía SODI. Para realizar los trabajos en forma segura se requieren las siguientes condiciones en S/E Lagunas: Reconexión automática deshabilitada en Interruptor 52J8. Reconexión automática deshabilitada en Interruptor 52J9.	No tiene consumo afectado		ninguno			27-12-21 08:00	27-12-21 17:00	27-12-21 07:41	27-12-21 19:26
2021113223	Subestacion	Ejecución Exitosa	INTERCHILE S.A.	Desconexión	Origen Interno	Programada	S/E NUEVA MAITENCILLO	S/E NUEVA MAITENCILLO F2	Grupo Emergencia		Prueba funcional de transferencia efectiva (conmutación) de los SSAA AC de la SE Nueva Maitencillo desde la fuente principal (tranformador Zig-Zag) hacia el grupo generador diesel.	Tomando las medidas de precaución y seguridad indicadas para los trabajos, no existen riesgos asociados.	se requieren las siguientes condiciones en SE Nueva Maitencillo: Interruptor 52F2 Abierto y disponible para Jefe de Faena.	No tiene consumo afectado		ninguno			27-12-21 08:00	27-12-21 18:00	27-12-21 12:40	28-12-21 21:19
2021113493	Subestacion	Aprobado sin activación	MATAQUITO TRANSMISORA DE ENERGÍA S.A [En_Revision]	Intervención	Origen Interno	Programada	S/E HUALQUI [EN_REVISION]	otros: telecomunicacion	Otro Tipo de Trabajo		Migración de enlace satelital y reajuste de antena en S/E Hualqui.	Perdida de enlace satelital durante los trabajos, quedaran los otros enlaces en servicio.	Sin comentarios adicionales.	No tiene consumo afectado		ninguno			27-12-21 09:00	27-12-21 18:00		
2021113616	Subestacion	Ejecución Exitosa	MINERA ANTUCOYA	Intervención	Origen Interno	Programada	S/E ANTUCOYA	S/E ANTUCOYA 220 KV S/E ANTUCOYA 23 KV S/E ANTUCOYA J1 S/E ANTUCOYA JT1 S/E ANTUCOYA JT2 S/E ANTUCOYA ET1 S/E ANTUCOYA ET2	Lavado de Aislación		Lavado de aislación a equipos de patio en Subestación Principal	Riesgo bajo, cliente toma todas las medidas de seguridad para un trabajo seguro.	Señalizar No Reconectar en SE Tap Enlace 52J1; SE Antucoya 52J1 - 52JT1 - 52JT2	No tiene consumo afectado		ninguno			27-12-21 08:00	27-12-21 18:00	27-12-21 10:40	27-12-21 13:55
2021113642	Subestacion	Ejecución Exitosa	MINERA ESCONDIDA	Desconexión	Origen Interno	Programada	S/E LAGUNA SECA	LAGUNA SECA 220/23 KV NP3	Otro Tipo de Trabajo		Reparar punto caliente en transformador T3 SE Laguna Seca	Riesgo bajo, trabajo programado.	Se requieren las siguientes condiciones operacionales en Subestación Laguna Seca: S/E Laguna Seca Abierto y bloqueado: 89JT3 S/E Laguna Seca Abierto: 52JT3	No tiene consumo afectado		ninguno			27-12-21 08:00	27-12-21 20:00	27-12-21 08:54	27-12-21 14:03
2021113541	Subestacion	Ejecución Exitosa	PACIFIC HYDRO PUNTA SIERRA SPA	Intervención	Origen Externo	Programada	S/E PUNTA SIERRA	S/E PUNTA SIERRA J1 S/E PUNTA SIERRA J2 S/E PUNTA SIERRA J4 S/E PUNTA SIERRA J5	Otro Tipo de Trabajo		Reemplazo de crucetas en circuitos N°1 y 2, Punta Sierra-La Cebada, estructuras 244 a 272. Reemplazos de escalinas en circuitos N°1y 2 en estructuras 244 a 272. Inspección completa estructuras 244 a 259. Solicita a S/E Punta Sierra inhibir reconectadores (79) de 52J1; 52J2; 52J4; 52J5.	Riesgo bajo. Asumido por Transelec, con inspección permanente	Existe inspección permanente para estos trabajos	No tiene consumo afectado		ninguno			27-12-21 08:00	27-12-21 18:00	27-12-21 06:40	27-12-21 18:09
2021113514	Subestacion	Ejecución Exitosa	PACIFIC HYDRO PUNTA SIERRA SPA	Intervención	Origen Externo	Programada	S/E PUNTA SIERRA	S/E PUNTA SIERRA J2 S/E PUNTA SIERRA J3 S/E PUNTA SIERRA J5 S/E PUNTA SIERRA J6	Otro Tipo de Trabajo		Reemplazo de crucetas en circuito 2 Las Palmas - Punta Sierra, desde estructura 198 a 203 - 205 a 208 - 210 a 223. Reemplazo de crucetas en circuito 1 y 2, desde estructuras 225 a 243. Inspección completa de estructuras desde 224 a 243. Se solicita a S/E Punta Sierra inhibir los reconectadores (79) de 52J2, 52J3, 52J5, 52J6	Riesgo bajo, asumido por la empresa solicitante, Transelec	Trabajos planificados y coordinados por Transelec	No tiene consumo afectado		ninguno			27-12-21 08:00	27-12-21 18:00	27-12-21 06:40	27-12-21 18:09
2021107967	Subestacion	Ejecución Exitosa	PARQUE EÓLICO EL MAITEN SPA	Intervención	Origen Externo	Programada	S/E PARQUE EOLICO EL MAITEN	S/E PARQUE EOLICO EL MAITEN BT1	Otro Tipo de Trabajo	0	Trabajos de TRANSELEC: Revisión y/o reparación de tirantes en estructuras 168 y 223. Linea 66kV Charrúa - Laja, asociado a SODI 741.	El riesgo es bajo, pues se tomarán todas las medidas de mitigación necesarias.	No reconectar interruptor 52BT1 de S/E PE El Maitén.	No tiene consumo afectado		ninguno			27-12-21 08:30	27-12-21 18:00	27-12-21 06:31	27-12-21 17:47
2021111141	Subestacion	Ejecución Exitosa	RED ELÉCTRICA DEL NORTE 2 S.A	Intervención	Origen Externo	Programada	S/E EL TESORO	S/E EL TESORO J1 S/E EL TESORO J2	Lavado de Aislación		Lavado de Aislación a equipos primarios y aisladores asociados a marco de lineas Paños J1 y J2.	Riesgo bajo, se toman todas las medidas de seguridad para un trabajo seguro.	Condiciones Requeridas: SE El Tesoro: señalizar No Reconectar 52J1 - 52J2 - 52JT1 - 52JT2. SE Centinela :señalizar no Reconectar 52J4 - 52J5.	No tiene consumo afectado		ninguno			27-12-21 08:00	27-12-21 18:00	27-12-21 09:16	27-12-21 13:23
2021111254	Subestacion	Ejecución Exitosa	SATT	Intervención	Origen Interno	Programada	S/E SECCIONADORA SAN ANDRES	S/E SECCIONADORA SAN ANDRES J1 S/E SECCIONADORA SAN ANDRES J2 S/E SECCIONADORA SAN ANDRES JT1 S/E SECCIONADORA SAN ANDRES JT2 S/E SECCIONADORA SAN ANDRES J8 S/E SECCIONADORA SAN ANDRES J3 S/E SECCIONADORA SAN ANDRES J4 S/E SECCIONADORA SAN ANDRES J5 S/E SECCIONADORA SAN ANDRES J6 S/E SECCIONADORA SAN ANDRES J7 S/E SECCIONADORA SAN ANDRES J8 S/E SECCIONADORA SAN ANDRES J9 S/E SECCIONADORA SAN ANDRES J10 S/E SECCIONADORA SAN ANDRES J11	Lavado de Aislación	0	No reconectar paños J1, J2, J3, J4, J5, J6, J7, J8, J9, J10, J11, JT1, JT2, JR en S/E Seccionadora San Andrés por faenas de lavado de aislación con agua a presión pitón manual a equipos primarios en S/E Secc. San Andres.	Riesgo medio, lavado con agua a presión y pitón manual	Faenas coordinadas con Transelec, Chiquinta, San Andres Spa y CCT-Grupo SAESA. (PT 2021-02466 registro interno STS).	No tiene consumo afectado		ninguno			27-12-21 08:00	27-12-21 18:00	27-12-21 08:34	27-12-21 16:14
2021113053	Subestacion	Ejecución Exitosa	SIERRA GORDA SCM	Intervención	Origen Interno	Programada	S/E SIERRA GORDA		Otro Tipo de Trabajo		Trabajos de mantención en servidores ICCP del SITR. Siempre se trabajará en el servidor stand by mientras exista uno en servicio.	Trabajo de bajo riesgo. Involucra mantención a servidores ICCP siempre interviniendo en el equipo stand by mientras se mantiene un servidor en servicio.	Trabajos de mantención en servidores ICCP del SITR.	No tiene consumo afectado		ninguno			27-12-21 08:00	31-12-21 20:00	27-12-21 12:15	04-01-22 13:54
2021112069	Subestacion	Ejecución Exitosa	SIERRA GORDA SCM	Intervención	Origen Interno	Programada	S/E SIERRA GORDA	S/E SIERRA GORDA EH05 S/E SIERRA GORDA EH06 S/E SIERRA GORDA EH08 S/E SIERRA GORDA EH31 S/E SIERRA GORDA EH39 S/E SIERRA GORDA EH44 S/E SIERRA GORDA EH46	Lavado de Aislación	0	Lavado de aisladores con lineas energizadas con método pitón por empresa Bbosch	Riesgo bajo, porque el lavado de aisladores de lineas será realizado por empresa especialista Bbosch con basta experiencia en estos trabajos.	EH05 - EH06 - EH08 - EH31 - EH39 - EH44 - EH46 A DISPOSICIÓN DE JEFE DE FAENA	No tiene consumo afectado		ninguno			27-12-21 08:00	27-12-21 18:30	27-12-21 08:35	27-12-21 12:37
2021113318	Subestacion	Aprobado sin activación	SISTEMA DE TRANSMISIÓN DEL SUR S.A.	Intervención	Origen Interno	Programada	S/E PICARTE	otros: cargadores	Otro Tipo de Trabajo		Faenas de control por Remplazo de Cargador de Baterías 125vcc de las mismas caracteristicas. Durante la faena los equipos de CC serán respaldados a través del banco de baterías existente.	Nivel de riesgo bajo y controlado.	PT 2021-02516 INTERNO DE STS.	No tiene consumo afectado		ninguno			27-12-21 08:00	27-12-21 20:30		
2021113107	Subestacion	Ejecución Exitosa	SISTEMA DE TRANSMISIÓN DEL SUR S.A.	Intervención	Origen Externo	Programada	S/E PAPOSO	S/E PAPOSO JT3	Lavado de Aislación		No Reconectar 52JT3 de SE Paposo a solicitud de Transelec por faenas en S/E Paposo correspondiente a lavado de aislación equipos primarios patio 220kV paños J1, J2, J5; JTG1, JTG2 y marcos de barra y linea.	Riesgo controlado, faenas serán realizada por parte de Transelec.	(SODI 16442 Transelec, registro interno STS).	No tiene consumo afectado		ninguno			27-12-21 08:00	27-12-21 18:00	27-12-21 10:13	27-12-21 16:14
2021112777	Subestacion	Ejecución Exitosa	SISTEMA DE TRANSMISIÓN DEL SUR S.A.	Intervención	Origen Externo	Programada	S/E LUCERO	S/E LUCERO B2	Otro Tipo de Trabajo		Se requiere carga de ajuste de protección en relé EFACEC TPU D500 asociado a Paño B2 de S/E Lucero a solicitud de COPELEC Ltda. por puesta en servicio de S/E COPELEC Quilmo 2	Riego controlado, se realizará bloqueo Sistema de Trip de protección Paño B2 del Relé TDU D500 de S/E Lucero. No se interviene sistema de protecciones asociadas al Relé SEL 311L del Paño B2 de SE Lucero.	Faenas coordinadas entre Centro de Control COPELEC, CGE y CCT-Grupo SAESA. (SODI 66 COPELEC LTDA. registro interno STS)	No tiene consumo afectado		ninguno			27-12-21 10:00	27-12-21 16:00	27-12-21 11:41	27-12-21 14:48
2021111859	Subestacion	Ejecución Exitosa	SISTEMA DE TRANSMISIÓN DEL SUR S.A.	Desconexión	Origen Externo	Programada	S/E FRUTILLAR	S/E FRUTILLAR B1 S/E FRUTILLAR B2	Otro Tipo de Trabajo		Se requiere desconectar paños B1 (N.A. condición operacional) y B2, esto por faenas de: Implementación y pruebas del sistema de Teleprotección paños B1 y B2. - Alambrados de señales Teleprotección Sistema 1 y Sistema 2 paños B1 - Alambrados de señales Teleprotección Sistema 1 y Sistema 2 paños B2 - Actualización de Backup Protecciones Sistema 1 y 2, Paños B1 y B2. - Carga ajustes, pruebas y protocolización de relés, Sistema 1 y 2, paños B1 y B2. (De acuerdo a ECAP - NUP: 1424) - Normalizar ajustes de acuerdo a Backup encontrado. - Pruebas de señales de Teleprotección hasta armario OPLAT. Faenas asociadas a proyecto NUP 2398. Durante la faena se bloqueará trip y 50BF de protecciones S1-S1 de paños B1-B2.	Nivel de riesgo bajo y controlado, faena con instalación desconectada.	Línea Frutillar Pto Varas C1 se encuentra energizada en vacío desde S/E Pto. Varas. Línea Frutillar Pto Varas C2 se encuentra energizada en vacío desde S/E Frutillar. PT 67660 interno de STS.	No tiene consumo afectado		ninguno			27-12-21 08:30	27-12-21 20:00	27-12-21 09:14	27-12-21 19:32
2021113310	Subestacion	Ejecución Exitosa	TEN	Intervención	Origen Interno	Programada	S/E LOS CHANGOS	otros: grupo_emergencia	Grupo Emergencia	0	Se realizará prueba anual certificada por un ente externo, en la cual se verifique el correcto funcionamiento de los esquemas de telecontrol, simulando condiciones equivalentes a un apagón total, prueba de partida autónoma de grupo generador según Item 5.4 del Plan de Recuperación de Servicio.	Riesgo: Pérdida de alimentación hacia SSGG. Medidas de mitigación: Personal en terreno.	Se realizará prueba anual certificada por un ente externo, en la cual se verifique el correcto funcionamiento de los esquemas de telecontrol, simulando condiciones equivalentes a un apagón total, prueba de partida autónoma de grupo generador según Item 5.4 del Plan de Recuperación de Servicio.	No tiene consumo afectado		ninguno			27-12-21 08:00	27-12-21 18:00	27-12-21 15:00	27-12-21 17:26
2021108857	Subestacion	Ejecución Exitosa	TEN	Intervención	Origen Externo	Programada	S/E TEN GIS	S/E TEN GIS J8 S/E TEN GIS J9	Lavado de Aislación	0	A solicitud de ENGIE S.A , se requiere precaución operacional de no reconectar los interruptores 52J8 y 52J9 en SE TEN, para realizar lavado de Transformador Principal SUT 220/20 KV 442 MVA IEM-7 (RED DRAGÓN).	El principal riesgo es la ocurrencia de apertura indeseada de interruptores 52J8 y 52J9 por trabajos desarrollados por terceros en central IEM (Engie). Medidas de mitigación: A ser tomadas por empresa propietaria central IEM (Engie)	A solicitud de ENGIE S.A , se requiere precaución operacional de no reconectar los interruptores 52J8 y 52J9 en SE TEN, para realizar lavado de Transformador Principal SUT 220/20 KV 442 MVA IEM-7 (RED DRAGÓN).	No tiene consumo afectado		ninguno			27-12-21 08:00	27-12-21 17:00	27-12-21 09:47	27-12-21 10:53
2021113743	Subestacion	Aprobado	TRANSELEC S.A.	Intervención	Origen Interno	Programada	S/E ALTO JAHUEL		Otro Tipo de Trabajo	0	Integración y pruebas punto a punto de nivel 3 con sistema SCADA Monarch de Transelec por proyectos SE P. Patache.	Bajo	Actividades: Integración y pruebas punto a punto de nivel 3 con sistema SCADA Monarch de Transelec por proyectos SE P. Patache. Restricciones: No hay Instalaciones en Riesgo: SCADA Transelec Nodo C. Navia y SCADA Transelec Nodo A. Jahuel Temporalidad de los Riesgos: Durante de los trabajos Nivel de Riesgo: Bajo Bloqueos del jefe de faena: No hay	No tiene consumo afectado		ninguno			27-12-21 08:00	21-01-22 18:00	27-12-21 08:34	

Reporte Desconexión/Intervención Subestacion
Fecha generación reporte: 14-01-2022 17:02:52
Estados: Pendiente, Aprobado, Rechazado, Aprobado sin activación, Ejecución Parcial, Ejecución Exitosa, Rechazo CDC, Pendiente, Aprobado, Rechazado, Aprobado sin activación, Ejecución Parcial, Ejecución Exitosa, Rechazo CDC
Total registros General: 259
Total registros Subestacion: 127

Número	Tipo	Estado	Empresa	Tipo Solicitud	Origen	Tipo Programación	SubEstación	Elemento(s)	Tipo Trabajo	Potencia	Trabajos a Realizar	Descripción Nivel Riesgo	Comentario Adicional	Consumo	Empresas Afectadas	Trabajo Requiere	Estado Operativo	Estado Operativo Efectivo	Fecha Inicio	Fecha Fin	Fecha Efectiva Inicio	Fecha Efectiva Fin
2021113742	Subestacion	Aprobado	TRANSELEC S.A.	Intervención	Origen Interno	Programada	S/E CERRO NAVIA (TRANSELEC)		Otro Tipo de Trabajo	0	Integración y pruebas punto a punto de nivel 3 con sistema SCADA Monarch de Transelec por proyectos SE P. Patache.	Bajo	Actividades: Integración y pruebas punto a punto de nivel 3 con sistema SCADA Monarch de Transelec por proyectos SE P. Patache. Restricciones: No hay Instalaciones en Riesgo: SCADA Transelec Nodo C. Navia y SCADA Transelec Nodo A. Jahuel Temporalidad de los Riesgos: Durante de los trabajos Nivel de Riesgo: Bajo Bloqueos del jefe de faena: No hay	No tiene consumo afectado		ninguno			27-12-21 08:00	21-01-22 18:00	27-12-21 08:34	
2021113707	Subestacion	Aprobado sin activación	TRANSELEC S.A.	Intervención	Origen Interno	Programada	S/E CENTRAL CANUTILLAR	otros: telecomunicacion	Otro Tipo de Trabajo	0	No hay.-		Actividades: R/E Cochamo: Inspección y revisión línea vista Repetidor Pasivo Micro Ondas (espejo).- Restricciones: No hay.- Nivel de Riesgo: Riesgo no significativo.- Bloqueos del jefe de faena: No hay.-	No tiene consumo afectado		ninguno			27-12-21 08:00	28-12-21 18:00		
2021113688	Subestacion	Aprobado	TRANSELEC S.A.	Intervención	Origen Externo	Programada	S/E DIEGO DE ALMAGRO	S/E DIEGO DE ALMAGRO H2	Otro Tipo de Trabajo	0	Sodis-763-Codelco Para realizar trabajos de mantenimiento en tramo S/E Rio Salado-Potrerillo	Bajo	Actividad: S/E. Diego de Almagro: A solicitud de Codelco Salvador, para realizar trabajos de mantenimiento en tramo S/E Rio Salado-Potrerillo Intervención: Subestación Diego de Almagro: No Reconectar 52H2 Instalaciones en Riesgo: Paño Línea LHD2,DDA-LLanta 1 Temporalidad de los Riesgos: Durante de los trabajos Nivel de Riesgo: Bajo. Bloqueos del Jefe de Faena: No hay	No tiene consumo afectado		ninguno			27-12-21 08:00	27-12-21 17:30	27-12-21 08:56	
2021113687	Subestacion	Ejecución Exitosa	TRANSELEC S.A.	Intervención	Origen Externo	Programada	S/E PUNTA COLORADA	BA S/E PUNTA COLORADA 220kV BP1-1	Otro Tipo de Trabajo	0	A solicitud de Barrick, según SODI 4578, Mantenimiento a los Desconectadores 89J7-2 y 89J8-2 Limpieza de aislamiento Paños J7 y J8	Bajo	A solicitud de Barrick, según SODI 4578, Mantenimiento a los Desconectadores 89J7-2 y 89J8-2 Limpieza de aislamiento Paños J7 y J8. Restricciones: No hay Instalaciones en Riesgo: Barra 220 kV, Sección 1-P. Colorada Temporalidad de los Riesgos: Al inicio y al final de la faena Nivel de Riesgo: Bajo Bloqueos del Jefe de Faena: No hay	No tiene consumo afectado		ninguno			27-12-21 09:00	27-12-21 14:00	27-12-21 09:36	27-12-21 19:40
2021113683	Subestacion	Aprobado	TRANSELEC S.A.	Intervención	Origen Interno	Programada	S/E EL LAUREL	otros: grupo_emergencia	Otro Tipo de Trabajo	0	Trabajos asociados a obra ampliación S/E El Laurel.-	Bajo	Actividades: S/E El Laurel: Retiro y reubicación de sala de bomba existente. Restricciones: No hay Nivel de Riesgo: Riesgo no significativo Bloqueos del jefe de faena: Subestación El Laurel, bloqueos para IT Tablero distribución C.A. T.D. C.A. 2 400/231 VCA Barra servicio esencial S/E El Laurel. Se deberá desconectar sala de bomba que serán retirados y reubicados, esto con el apoyo del técnico de Transelec, identificando los interruptores termomagnéticos con el N° Q35.	No tiene consumo afectado		ninguno			27-12-21 08:00	31-01-22 18:00		
2021113682	Subestacion	Aprobado	TRANSELEC S.A.	Intervención	Origen Interno	Programada	S/E EL LAUREL	otros: grupo_emergencia	Otro Tipo de Trabajo	0	Trabajos asociados a obra ampliación S/E El Laurel.-	Bajo	Actividades: S/E El Laurel: Retiro y reubicación sistema CCTV. Restricciones: No hay Instalaciones en Riesgo: SS.GG. SE El Laurel Temporalidad de los Riesgos: Durante de los trabajos Nivel de Riesgo: Bajo Bloqueos del jefe de faena: No hay.-	No tiene consumo afectado		ninguno			27-12-21 08:00	31-01-22 18:00		
2021113681	Subestacion	Aprobado	TRANSELEC S.A.	Intervención	Origen Interno	Programada	S/E EL LAUREL	otros: grupo_emergencia	Otro Tipo de Trabajo	0	Trabajos asociados a obra ampliación S/E El Laurel.-	Bajo	Actividades: S/E El Laurel: Retiro de sistema de redes subterráneas de luminarias de patio Restricciones: No hay Instalaciones en Riesgo: SS.AA. C.A. Laurel Temporalidad de los Riesgos: Durante de los trabajos Nivel de Riesgo: Bajo Bloqueos del jefe de faena: Subestación El Laurel, Bloqueos para IT Tablero de alumbrado y fuerza patio esencial N° serie 18125903, identificando los interruptores termomagnéticos con el N° CB1-CB2-CB3-CB6	No tiene consumo afectado		ninguno			27-12-21 08:00	31-01-22 18:00	27-12-21 10:42	
2021113680	Subestacion	Ejecución Exitosa	TRANSELEC S.A.	Intervención	Origen Interno	Programada	S/E CAUTIN	otros: grupo_emergencia	Otro Tipo de Trabajo	0	No hay.-	Bajo	Actividades: S/E Cautín: Mantenimiento y medidas eléctricas a 89C2. Restricciones: No hay Instalaciones en Riesgo: SS.AA. C.A. Cautín Temporalidad de los Riesgos: Al término de los trabajos Nivel de Riesgo: Bajo Bloqueos del jefe de faena: Subestación Cautín, Se instalaran equipos puesta a tierra provisionales entre 89CPTSA2-1 y PRC2 Inmovilizado Bloqueo de jefe de faena Subestación Cautín, Se instalaran equipos puesta a tierra provisionales entre 52C2 y CPTSA2-2 Inmovilizado Bloqueo de jefe de faena Subestación Cautín, 52C2 (carro retirado) Inmovilizado Bloqueo de jefe de faena	No tiene consumo afectado		ninguno			27-12-21 10:00	30-12-21 18:00	30-12-21 09:12	30-12-21 14:50
2021113677	Subestacion	Ejecución Exitosa	TRANSELEC S.A.	Intervención	Origen Interno	Programada	S/E TEMUCO	otros: grupo_emergencia	Otro Tipo de Trabajo	0	Mantenimiento equipos primarios.	Bajo	Actividades: S/E Temuco: Mantenimiento y medidas eléctricas a transformador de servicio auxiliares. y desconectador Fusible. Restricciones: No hay Instalaciones en Riesgo: SS.AA. C.A. Temuco Temporalidad de los Riesgos: Al término de los trabajos Nivel de Riesgo: Bajo Bloqueos del jefe de faena: Subestación Temuco, Se instalaran equipos puesta a tierra en bushing de bajada del TR-POB.- Subestación Temuco, Interruptor termomagnético ITE-POB Abierto.	No tiene consumo afectado		ninguno			27-12-21 09:00	27-12-21 12:00	27-12-21 08:54	27-12-21 16:47
2021113676	Subestacion	Ejecución Exitosa	TRANSELEC S.A.	Intervención	Origen Externo	Programada	S/E FRUTILLAR NORTE	otros: telecomunicacion	Otro Tipo de Trabajo	0	Trabajos asociados a proyecto Puelche Sur.		Actividades: S/E Frutillar Norte: PES enlace teleprotección vía MMOO dirección Puelche sur Restricciones: No hay Instalaciones en Riesgo: Línea 220kV Puelche Sur - Frutillar Norte C1 o SS.AA. C.C. Frutillar Norte Temporalidad de los Riesgos: Durante de los trabajos Nivel de Riesgo: Bajo Bloqueos del jefe de faena: No hay.- Observación: Se requieren los switch de mantenimiento TPMO-119 en posición desconectado de la Línea 220kV Puelche Sur - Frutillar Norte C1	No tiene consumo afectado		ninguno			27-12-21 09:00	30-12-21 22:00	30-12-21 10:18	30-12-21 10:40
2021113674	Subestacion	Ejecución Exitosa	TRANSELEC S.A.	Intervención	Origen Externo	Programada	S/E FRUTILLAR NORTE	otros: telecomunicacion	Otro Tipo de Trabajo	0	Trabajos asociados a proyecto Puelche Sur		Actividades: S/E Frutillar: PES enlace teleprotección vía fibra óptica dirección Puelche sur Restricciones: No hay Instalaciones en Riesgo: Línea 220kV Puelche Sur - Frutillar Norte C1 o SS.AA. C.C. Frutillar Norte Temporalidad de los Riesgos: Durante de los trabajos Nivel de Riesgo: Bajo Bloqueos del jefe de faena: No hay.- Observación: Se requieren los switch de mantenimiento TPFO-119 en posición desconectado de la Línea 220kV Puelche Sur - Frutillar Norte C1	No tiene consumo afectado		ninguno			27-12-21 09:00	30-12-21 22:00	27-12-21 11:07	30-12-21 10:40
2021113672	Subestacion	Ejecución Exitosa	TRANSELEC S.A.	Intervención	Origen Interno	Programada	S/E FRUTILLAR NORTE	otros: telecomunicacion	Otro Tipo de Trabajo	0	Trabajos asociados a proyecto Puelche Sur.	Bajo	Actividades: S/E Frutillar Norte: Protocolización de equipo multiplexor, habilitación e instalación y PES de switch de datos de servicios dirección Puelche Sur. Restricciones: No hay Instalaciones en Riesgo: Telecom. General SE Frutillar Norte o Línea 220kV Puelche Sur - Frutillar Norte C1 o SS.AA. C.C. Frutillar Norte Temporalidad de los Riesgos: Durante de los trabajos Nivel de Riesgo: Bajo Bloqueos del jefe de faena: No hay.-	No tiene consumo afectado		ninguno			27-12-21 08:00	30-12-21 22:00	30-12-21 08:35	30-12-21 10:17
2021113671	Subestacion	Ejecución Exitosa	TRANSELEC S.A.	Intervención	Origen Interno	Programada	S/E FRUTILLAR NORTE	otros: grupo_emergencia	Otro Tipo de Trabajo	0	Trabajos asociados a proyecto Puelche Sur	Medio	Actividades: S/E Frutillar Norte: Montaje de antenas MMOO y PES de enlace MMOO dirección Puelche Sur. Restricciones: No hay Instalaciones en Riesgo: Telecom. General SE Frutillar Norte o SS.AA. C.C. Frutillar Norte Temporalidad de los Riesgos: Durante de los trabajos Nivel de Riesgo: Bajo Bloqueos del jefe de faena: No hay	No tiene consumo afectado		ninguno			27-12-21 09:00	30-12-21 22:00	28-12-21 09:29	30-12-21 10:54
2021113670	Subestacion	Ejecución Exitosa	TRANSELEC S.A.	Intervención	Origen Interno	Programada	S/E FRUTILLAR NORTE	otros: telecomunicacion	Otro Tipo de Trabajo	0	Trabajos asociados a proyecto Puelche Sur	Medio	Actividades: S/E Frutillar Norte: Montaje de antenas MMOO y PES de enlace MMOO dirección Puelche Sur. Restricciones: No hay Instalaciones en Riesgo: Telecom. General SE Frutillar Norte o SS.AA. C.C. Frutillar Norte Temporalidad de los Riesgos: Durante de los trabajos Nivel de Riesgo: Bajo Bloqueos del jefe de faena: No hay	No tiene consumo afectado		ninguno			27-12-21 09:00	30-12-21 22:00	28-12-21 09:29	30-12-21 10:54
2021113663	Subestacion	Ejecución Exitosa	TRANSELEC S.A.	Intervención	Origen Externo	Programada	S/E ANTUCO (TRANSELEC)	otros: grupo_emergencia	Otro Tipo de Trabajo	0	No hay.	Bajo	Actividades: S/E Antuco: 1. Instalación sistema de seguridad en S/E. 2. Canalización sobre puesta por estructura de edificio. 3. Cableados corrientes débiles. 4. Montaje equipamiento CCTV (Cámaras, altavoz y sirena estroboscópica.) 5. Puesta en marcha (Incluya configuración y pruebas del sistema). 6. Orden y limpieza de los lugares intervenido. Instalaciones en Riesgo: SS.AA. C.C. Antuco. Temporalidad de los Riesgos: Durante los trabajos. Nivel de Riesgo: Bajo. Bloqueos del jefe de faena: No hay.	No tiene consumo afectado		ninguno			27-12-21 08:00	29-12-21 18:00	27-12-21 09:55	28-12-21 23:27
2021113628	Subestacion	Aprobado	TRANSELEC S.A.	Intervención	Origen Interno	Programada	S/E ANCOA	otros: grupo_emergencia	Otro Tipo de Trabajo	0	Programa de Obras de Sistemas de Control para normalización sistema de detección y extinción de incendios de la Subestación.-	Bajo	Actividades: S/E Ancoa: Conexión de Cilindro del sistema de extinción de incendios y Puesta en servicio en Sala de Control 5D2.- Instalaciones en Riesgo: SS.GG. Ancoa.- Temporalidad de los Riesgos: Durante de los trabajos.- Nivel de Riesgo: Bajo.- Bloqueos del jefe de faena: Subestación Ancoa, Delimitación Zona de Trabajo.- ITE de equipos de extinción de incendio a disposición jefe de faena.-	No tiene consumo afectado		ninguno			27-12-21 08:00	03-01-22 18:00	29-12-21 10:22	
2021113559	Subestacion	Aprobado sin activación	TRANSELEC S.A.	Intervención	Origen Interno	Programada	S/E ENCUENTRO	otros: grupo_emergencia	Otro Tipo de Trabajo	0	S/E Encuentro: Integración de dos (02) cámaras nuevas en los Sistemas Técnicos de Seguridad (STS).		Actividades: S/E Encuentro: Integración de dos (02) cámaras nuevas en los Sistemas Técnicos de Seguridad (STS). Restricciones: No hay. Nivel de Riesgo: Riesgo no significativo. Bloqueos del jefe de faena: Subestación Encuentro, Interruptor termomagnético de tablero casa de huéspedes. A disposición del jefe de faena.	No tiene consumo afectado		ninguno			27-12-21 08:00	21-01-22 18:00		

Reporte Desconexión/Intervención Subestacion
Fecha generación reporte: 14-01-2022 17:02:52
Estados: Pendiente, Aprobado, Rechazado, Aprobado sin activación, Ejecución Parcial, Ejecución Exitosa, Rechazo CDC, Pendiente, Aprobado, Rechazado, Aprobado sin activación, Ejecución Parcial, Ejecución Exitosa, Rechazo CDC
Total registros General: 259
Total registros Subestacion: 127

Número	Tipo	Estado	Empresa	Tipo Solicitud	Origen	Tipo Programación	SubEstación	Elemento(s)	Tipo Trabajo	Potencia	Trabajos a Realizar	Descripción Nivel Riesgo	Comentario Adicional	Consumo	Empresas Afectadas	Trabajo Requiere	Estado Operativo	Estado Operativo Efectivo	Fecha Inicio	Fecha Fin	Fecha Efectiva Inicio	Fecha Efectiva Fin
2021113484	Subestacion	Aprobado	TRANSELEC S.A.	Intervención	Origen Interno	Programada	S/E CERRO NAVIA (TRANSELEC)		Otro Tipo de Trabajo	0	Trabajos programados para integración y pruebas punto de nivel 3 con el sistema SCADA Monarch por el proyecto S/E Río Aconcagua.	Bajo	Actividades: Trabajos programados para integración y pruebas punto de nivel 3 con el sistema SCADA Monarch por el proyecto S/E Río Aconcagua. Restricciones: Normalización sujeta a coordinación. Instalaciones en Riesgo: SCADA Transelec Nodo de S/E Alto Jahuel y SCADA Transelec Nodo de S/E Cerro Navia. Temporalidad de los Riesgos: Durante ejecución de los trabajos. Nivel de Riesgo: Bajo. Bloqueos del jefe de faena: Señalización y delimitación de la zona de trabajo.	No tiene consumo afectado		ninguno			27-12-21 08:00	14-01-22 18:00	29-12-21 11:13	
2021113483	Subestacion	Aprobado	TRANSELEC S.A.	Intervención	Origen Interno	Programada	S/E ALTO JAHUEL		Otro Tipo de Trabajo	0	Trabajos programados para integración y pruebas punto de nivel 3 con el sistema SCADA Monarch por el proyecto S/E Río Aconcagua.	Bajo	Actividades: Trabajos programados para integración y pruebas punto de nivel 3 con el sistema SCADA Monarch por el proyecto S/E Río Aconcagua. Restricciones: Normalización sujeta a coordinación. Instalaciones en Riesgo: SCADA Transelec Nodo de S/E Alto Jahuel y SCADA Transelec Nodo de S/E Cerro Navia. Temporalidad de los Riesgos: Durante ejecución de los trabajos. Nivel de Riesgo: Bajo. Bloqueos del jefe de faena: Señalización y delimitación de la zona de trabajo.	No tiene consumo afectado		ninguno			27-12-21 08:00	14-01-22 18:00	29-12-21 11:13	
2021113299	Subestacion	Aprobado sin activación	TRANSELEC S.A.	Intervención	Origen Interno	Programada	S/E DIEGO DE ALMAGRO	CER SVC PLUS S/E DIEGO DE ALMAGRO JT6 MODULO 2 (+-50 MVAR)	Otro Tipo de Trabajo	0	INSPECCIÓN VISUAL SISTEMAS DE CONTROL, Inspección visual y revisión general del módulo 1 y 2 del SVC Plus.		Actividades: INSPECCIÓN VISUAL SISTEMAS DE CONTROL, Inspección visual y revisión general del módulo 1 y 2 del SVC Plus. Restricciones: No hay Nivel de Riesgo: Riesgo no significativo Bloqueos del jefe de faena: Subestación D. Almagro, Bastidores en modulos SVC N°1 y 2. Delimitación zona de trabajo.	No tiene consumo afectado		ninguno			27-12-21 08:00	28-12-21 18:00		
2021113298	Subestacion	Aprobado sin activación	TRANSELEC S.A.	Intervención	Origen Interno	Programada	S/E DIEGO DE ALMAGRO	SVC PLUS S/E DIEGO DE ALMAGRO JT6 MODULO 1 (+-50 MVAR)	Otro Tipo de Trabajo	0	INSPECCIÓN VISUAL SISTEMAS DE CONTROL, Inspección visual y revisión general del módulo 1 y 2 del SVC Plus.		Actividades: INSPECCIÓN VISUAL SISTEMAS DE CONTROL, Inspección visual y revisión general del módulo 1 y 2 del SVC Plus. Restricciones: No hay Nivel de Riesgo: Riesgo no significativo Bloqueos del jefe de faena: Subestación D. Almagro, Bastidores en modulos SVC N°1 y 2. Delimitación zona de trabajo.	No tiene consumo afectado		ninguno			27-12-21 08:00	28-12-21 18:00		
2021113276	Subestacion	Ejecución Exitosa	TRANSELEC S.A.	Intervención	Origen Interno	Programada	S/E PAN DE AZUCAR	PAN DE AZUCAR 220/110/13.8KV 150MVA T4	Otro Tipo de Trabajo	0	S/E Pan de Azúcar: MPB programado P87T S2 Paño JT4. 1.- Verificación de la Protección 87T Sistema 2 asociado al Paño JT4.	Bajo	Actividades: Verificación de Protecciones, S/E Pan de Azúcar: MPB programado P87T S2 Paño JT4. 1.- Verificación de la Protección 87T Sistema 2 asociado al Paño JT4. Restricciones: No hay Instalaciones en Riesgo: Barra 220 kV, Sección 2-P. Azúcar o Tr. Trifásico 04, 220/110kV-P. Azúcar Temporalidad de los Riesgos: Durante de los trabajos Nivel de Riesgo: Bajo Bloqueos del jefe de faena: Subestación P. Azúcar, Protección Diferencial- 87T sistema 2 Bloqueos de ordenes de Trip sobre S2JT4 y 54HT4 Subestación P. Azúcar, Protección Diferencial- 87T sistema 2 Bloqueo de trip por 50BF Etapa 2 sobre BU@JT4	No tiene consumo afectado		ninguno			27-12-21 08:00	27-12-21 18:00	27-12-21 10:59	27-12-21 18:15
2021113143	Subestacion	Ejecución Exitosa	TRANSELEC S.A.	Intervención	Origen Interno	Programada	S/E ANCOA	otros: telecomunicacion	Otro Tipo de Trabajo	0	Programa de Obras de Telecomunicaciones.	Bajo	Actividades: S/E Ancoa: Trabajos de Telecomunicaciones (Migración de TP-101, TP-102 y TP-104 operacionales).- Condiciones: Normalización sujeta a coordinación.-Teleprotecciones Bloqueadas sin respaldo.- Instalaciones en Riesgo: L 220kV Pehuenche-Ancoa, C2 o L 220kV Pehuenche-C. Melado-Ancoa, C1.- Temporalidad de los Riesgos: Durante los trabajos.- Nivel de Riesgo: Bajo.- Bloqueos del jefe de faena: Subestación Ancoa, Delimitar zona de trabajo.- S/E Ancoa: Sw. Teleprotección TP-104, MO (TDD Y TAD), Dirección S/E Canal Melado, Desconectados.- S/E Ancoa: Sw. Teleprotección TP-101, MO (TDD Y TAD), Dirección S/E Pehuenche, Desconectados.- S/E Pehuenche: Sw. Teleprotección TP-103, MO (TDD Y TAD), Dirección S/E Canal Melado, Desconectados.- S/E Pehuenche: Sw. Teleprotección TP-101, MO (TDD Y TAD), Dirección S/E Ancoa, Desconectados.- S/E Canal Melado: Sw. Teleprotección TP-104, MO (TDD Y TAD), Dirección S/E Ancoa, Desconectados.- S/E Canal Melado: Sw. Teleprotección TP-103, MO (TDD Y TAD), Dirección S/E Pehuenche, Desconectados.- S/E Ancoa: Sw. Teleprotección TP-102, MO (TDD Y TAD), Dirección S/E Pehuenche, Desconectados.- S/E Pehuenche: Sw. Teleprotección TP-102, MO (TDD Y TAD), Dirección S/E Ancoa, Desconectados.-	No tiene consumo afectado		ninguno			27-12-21 10:00	31-12-21 18:00	27-12-21 11:25	31-12-21 14:41
2021113142	Subestacion	Ejecución Exitosa	TRANSELEC S.A.	Intervención	Origen Interno	Programada	S/E CENTRAL PEHUENCHE	otros: telecomunicacion	Otro Tipo de Trabajo	0	Programa de Obras de Telecomunicaciones.-	Bajo	Actividades: SE Pehuenche: Trabajos de Telecomunicaciones (Migración de TP-101, TP-102 Y TP-104 Operacionales).- Condiciones: Normalización sujeta a coordinación.-Teleprotecciones Bloqueadas sin respaldo.- Instalaciones en Riesgo: L 220kV Pehuenche-C. Melado-Ancoa, C1 o L 220kV Pehuenche-Ancoa, C2.- Temporalidad de los Riesgos: Durante los trabajos.- Nivel de Riesgo: Bajo.- Bloqueos del jefe de faena: Subestación Pehuenche, Delimitar zona de trabajo.- S/E Ancoa: Sw. Teleprotección TP-104, MO (TDD Y TAD), Dirección S/E Canal Melado, Desconectados.- S/E Ancoa: Sw. Teleprotección TP-101, MO (TDD Y TAD), Dirección S/E Pehuenche, Desconectados.- S/E Pehuenche: Sw. Teleprotección TP-103, MO (TDD Y TAD), Dirección S/E Canal Melado, Desconectados.- S/E Pehuenche: Sw. Teleprotección TP-101, MO (TDD Y TAD), Dirección S/E Ancoa, Desconectados.- S/E Canal Melado: Sw. Teleprotección TP-104, MO (TDD Y TAD), Dirección S/E Ancoa, Desconectados.- S/E Canal Melado: Sw. Teleprotección TP-103, MO (TDD Y TAD), Dirección S/E Pehuenche, Desconectados.- S/E Ancoa: Sw. Teleprotección TP-102, MO (TDD Y TAD), Dirección S/E Pehuenche, Desconectados.- S/E Pehuenche: Sw. Teleprotección TP-102, MO (TDD Y TAD), Dirección S/E Ancoa, Desconectados.-	No tiene consumo afectado		ninguno			27-12-21 10:00	31-12-21 18:00	27-12-21 11:25	31-12-21 14:41
2021113029	Subestacion	Aprobado	TRANSELEC S.A.	Intervención	Origen Interno	Programada	S/E LAGUNAS	BA S/E LAGUNAS 220KV BP2-S1	Otro Tipo de Trabajo	0	S/E Lagunas: Obra Capex Reemplazo Interruptor 52J6: Trabajo previos a la puesta en servicio.		Actividades: S/E Lagunas: Obra Capex Reemplazo Interruptor 52J6: Trabajo previos a la puesta en servicio. 1) Desvinculación primaria retiro de los conductores entre el interruptor 52J6 y sus desconectadores adyacentes 89J6-1 y 89J6-2, en los lados asociados al interruptor 52J6. 2) Reubicación de las puestas a tierra en el mismo punto eléctrico en los desconectadores 89J6-1 y 89J6-2, en los lados adyacentes al interruptor 52J6. 3) Medición y presentación de nuevos chicotes primarios. 4) Conexionado de nuevo Conductores de AT entre el Interruptor 52J6 y sus desconectadores adyacentes 89J6-1 y 89J6-2, en los lados asociados al interruptor 52J6 (Nuevo Conexionado Primario). Restricciones: S/E Lagunas: 52J6 Transferido. Instalaciones en Riesgo: L 220kV Tarapacá-Lagunas, C2 o Barra 220 kV, Sección 2-Lagunas Temporalidad de los Riesgos: Al inicio, Al término de los trabajos Nivel de Riesgo: Bajo Bloqueos del jefe de faena: Lagunas, Se reubicarán en el mismo punto eléctrico las tierras provisionales de bloqueo ya instaladas en ambos lados del Interruptor 52J6 (6 en total)	No tiene consumo afectado		ninguno			27-12-21 08:00	27-01-22 18:00	06-01-22 10:12	
2021112889	Subestacion	Aprobado sin activación	TRANSELEC S.A.	Intervención	Origen Interno	Programada	S/E CHARRUA	otros: grupo_emergencia	Otro Tipo de Trabajo	0	Trabajos serán fuera de los Patios AT (500kV, 220kV, 154kV)		Actividades: S/E Charrua: Ejecución de Pendientes por Obra Reforzamiento malla de puesta a tierra. Nivel de Riesgo: Riesgo no significativo. Bloqueos del jefe de faena: No hay.	No tiene consumo afectado		ninguno			27-12-21 08:00	28-01-22 18:00		
2021112750	Subestacion	Rechazado	TRANSELEC S.A.	Desconexión	Origen Interno	Programada	S/E CENTRAL ABANICO	BA S/E ABANICO 154KV BA S/E ABANICO 154KV TRANSFERENCIA	Otro Tipo de Trabajo	0	Notas: * Trabajos coordinados con ENEL.		Actividades: SE Abanico: Mantenimiento y medidas eléctricas a: 89A2-1, 89A2-2, 89A2-3, 89AR-1 y 89AT4-1. Reemplazo de pernos con oxido en conexiones de poder de: 89A2-1, 89AR-1,89AT1-1, 89AT3-1 y 89AT4-1. Condiciones: Línea 154 kV Abanico Charrúa y en S/E Abanico Barra principal de 154 kV, Barra de transferencia de 154 kV y Paño Acoplador de barras indisponibles. Instalaciones en Riesgo: Barra 154 kV-Abanico. Temporalidad de los Riesgos: Al término de los trabajos. Nivel de Riesgo: Bajo. Bloqueos del jefe de faena: Subestación Abanico, Instalar equipos de puesta a tierra entre 89AT3-1 y 52AT3, en conductor de TP Barra 154kV, entre 89AR- 1 y 52AR, entre 89AT4-1 y 52AT4, entre 89AT1-1 y 52AT1,entre 89A2-1 y 52A2, entre 89A2-2 y 89A2-3 y entre 89A2-3 y Barra de Transferencia 154kV.	No tiene consumo afectado		ninguno			27-12-21 08:00	27-12-21 18:00		
2021112528	Subestacion	Rechazado	TRANSELEC S.A.	Desconexión	Origen Interno	Programada	S/E CENTRAL ABANICO	S/E CENTRAL ABANICO AR	Otro Tipo de Trabajo	0	Notas: * Trabajos coordinados con ENEL.		Actividades: S/E Abanico: Pruebas de control, medidas de aislación, Verificación de protecciones y habilitación de disparo de protección 21-21N sistema 2 sobre la bobina 2 del 52AR. Condiciones: L 154kV Abanico-Charrua, C1 y Paño Acoplador AR01-Abanico, indisponibles. Instalaciones en Riesgo: SS.AA. C.C. Abanico. Temporalidad de los Riesgos: Durante de los trabajos. Nivel de Riesgo: Bajo. Bloqueos del jefe de faena: No hay.	No tiene consumo afectado		ninguno			27-12-21 08:00	27-12-21 18:00		
2021112434	Subestacion	Ejecución Exitosa	TRANSELEC S.A.	Intervención	Origen Interno	Programada	S/E ANCOA	otros: grupo_emergencia	Otro Tipo de Trabajo	0	Programa de mantenimiento de banco de baterías de la subestación.	Bajo	Actividades: S/E Ancoa: Construcción y pintado de muro para contención de derrames y aplicación de segunda mano de pintura epóxica a piso de sala de baterías 125Vcc – Casa Control- Patio 220kV y sala de baterías 125Vcc – Casa Control No. 1 - 500kV.- Instalaciones en Riesgo: SS.AA. C.C. Ancoa.- Temporalidad de los Riesgos: Durante los trabajos.- Nivel de Riesgo: Bajo.- Bloqueos del jefe de faena: Subestación Ancoa, Delimitación de la zona de trabajo.-	No tiene consumo afectado		ninguno			27-12-21 09:00	28-12-21 18:00	27-12-21 11:07	28-12-21 15:51

Reporte Desconexión/Intervención Subestacion
Fecha generación reporte: 14-01-2022 17:02:52
Estados: Pendiente, Aprobado, Rechazado, Aprobado sin activación, Ejecución Parcial, Ejecución Exitosa, Rechazo CDC, Pendiente, Aprobado, Rechazado, Aprobado sin activación, Ejecución Parcial, Ejecución Exitosa, Rechazo CDC
Total registros General: 259
Total registros Subestacion: 127

Número	Tipo	Estado	Empresa	Tipo Solicitud	Origen	Tipo Programación	SubEstación	Elemento(s)	Tipo Trabajo	Potencia	Trabajos a Realizar	Descripción Nivel Riesgo	Comentario Adicional	Consumo	Empresas Afectadas	Trabajo Requiere	Estado Operativo	Estado Operativo Efectivo	Fecha Inicio	Fecha Fin	Fecha Efectiva Inicio	Fecha Efectiva Fin
2021112423	Subestacion	Ejecución Exitosa	TRANSELEC S.A.	Intervención	Origen Externo	Programada	S/E ITAHUE	BA S/E ITAHUE 154KV TRANSFERENCIA BA S/E ITAHUE 154KV SECCION 1 BA S/E ITAHUE 154KV SECCION 2	Otro Tipo de Trabajo	0	Programa de mantenimiento de subestaciones.-	Bajo	Actividades: S/E Itahue: Trabajos de mantenimiento de Subestaciones (Desmalezado y aplicación de herbicida en patio de 154kV).- Instalaciones en Riesgo: L 154kV Cipreses-Itahue, C1 o L 154kV Cipreses-Itahue, C2 o L 154kV Itahue-Tinguiririca, C1 o B. Monofásico 04, 220/154kV-Itahue o Tr. Trifásico 02, 154/66kV-Itahue o Tr. Trifásico 05, 154/66kV-Itahue o L 154kV Itahue-Maule,C1 o L 154kV Itahue-Convento Viejo, C1.- Temporalidad de los Riesgos: Durante los trabajos.- Nivel de Riesgo: Bajo.- Bloqueos del jefe de faena: Subestación Itahue, Delimitación de la zona de trabajo.-	No tiene consumo afectado		ninguno			27-12-21 09:00	27-12-21 18:00	27-12-21 11:07	27-12-21 18:15
2021112401	Subestacion	Ejecución Exitosa	TRANSELEC S.A.	Intervención	Origen Interno	Programada	S/E PAN DE AZUCAR	BA S/E PAN DE AZUCAR 220KV SECCION 1 BA S/E PAN DE AZUCAR 220KV SECCION 2	Otro Tipo de Trabajo	0	S/E P. Azúcar: Lavado de aislación con equipos energizados patio 220 kV J1, J2, J3, J4; J7, J8, J9, JCE5, JR, J5, JT3, JT4, JT9, JT10, J11, J12, J13, J14, TR5 (incluye lado 13.8 kV), TR6 (incluye lado 13.8 kV); incluye marcos de barra, Marcos de línea.	Bajo	Actividades: Lavado de aislación de instalación en servicio (Barra), S/E Pan de Azúcar: Lavado de aislación con equipos energizados patio 220 kV paños J1, J2, J3, J4; J7, J8, J9, JCE5, JR, J5, JT3, JT4, JT9, JT10, J11, J12, J13, J14, TR5 (incluye lado 13.8 kV), TR6 (incluye lado 13.8 kV); incluye marcos de barra, Marcos de línea. Restricciones: Subestación P. Azúcar, S2J7 con bloqueo a la reconexión inmovilizado Subestación P. Azúcar, S2J8 con bloqueo a la reconexión inmovilizado Subestación P. Azúcar, S2J9 con bloqueo a la reconexión inmovilizado Subestación P. Azúcar, S2J4 con bloqueo a la reconexión inmovilizado Subestación P. Azúcar, S2J3 con bloqueo a la reconexión inmovilizado Subestación P. Azúcar, S2JR con bloqueo a la reconexión inmovilizado Subestación P. Azúcar, S2J5 con bloqueo a la reconexión inmovilizado Subestación P. Azúcar, S2J2 con bloqueo a la reconexión inmovilizado Subestación P. Azúcar, S2J1 con bloqueo a la reconexión inmovilizado Subestación P. Azúcar, S2JT4 con bloqueo a la reconexión inmovilizado Subestación P. Azúcar, S2JT3 con bloqueo a la reconexión inmovilizado Subestación P. Azúcar, S2JCE5 con bloqueo a la reconexión inmovilizado Subestación P. Azúcar, S2J13 con bloqueo a la reconexión inmovilizado Subestación P. Azúcar, S2J14 con bloqueo a la reconexión inmovilizado Subestación P. Azúcar, S2J12 con bloqueo a la reconexión inmovilizado Subestación Don Goyo, S2J2 con bloqueo a la reconexión inmovilizado Subestación Don Goyo, S2J4 con bloqueo a la reconexión inmovilizado Subestación Andacollo, S2JL con bloqueo a la reconexión inmovilizado Subestación P. Azúcar, S2HT3 con bloqueo a la reconexión inmovilizado Subestación P. Azúcar, S2HT4 con bloqueo a la reconexión inmovilizado Subestación P. Azúcar, S2JT10 con bloqueo a la reconexión inmovilizado Subestación P. Azúcar, S2JT9 con bloqueo a la reconexión inmovilizado	No tiene consumo afectado		ninguno			27-12-21 08:00	27-12-21 18:00	27-12-21 06:10	27-12-21 18:15
2021112390	Subestacion	Aprobado sin activación	TRANSELEC S.A.	Intervención	Origen Interno	Programada	S/E VALLENAR	otros: grupo_emergencia	Otro Tipo de Trabajo	0	S/E Vallenar: Mantenimiento MPB a grupo de emergencia.	Bajo	Actividades: Mantenimiento MPB y MCC a grupo de emergencia, S/E Vallenar: Mantenimiento MPB a grupo de emergencia. Restricciones: No hay Instalaciones en Riesgo: SS.AA. C.A. Vallenar Temporalidad de los Riesgos: Durante de los trabajos Nivel de Riesgo: Bajo Bloqueos del jefe de faena: Subestación Vallenar, ITM propio del grupo de emergencia (ver croquis) disponible para Jefe de Faena. . , Subestación Vallenar, Delimitar zona de trabajo . .	No tiene consumo afectado		ninguno			27-12-21 08:00	27-12-21 18:00		
2021111850	Subestacion	Aprobado	TRANSELEC S.A.	Intervención	Origen Interno	Programada	S/E LAGUNAS J6	S/E LAGUNAS J6	Otro Tipo de Trabajo	0	S/E Lagunas: Obra Capex Reemplazo Interruptor 52J6: Trabajo previos a la puesta en servicio.	Bajo	Actividades: S/E Lagunas: Obra Capex Reemplazo Interruptor 52J6: Trabajo previos a la puesta en servicio.,1) Desvinculación a nivel primaria, estructuras, adecuación de obras civiles, según ingeniería aprobada.,2) Montaje de nuevas estructuras para posterior montaje de Interruptor.,3) Conexión primaria de nuevo interruptor 52J6.,4) Pruebas funcionales primarias (protocolo de aceptación en terreno).,5) Vaciado de Gas SF6 a Interruptor a Desmontar,6) Análisis y Llenado de Gas SF6 a nuevo Interruptor,7) Conexionado de malla de puesta tierra del nuevo Interruptor Restricciones: Lagunas: 52J6 Transferido. Instalaciones en Riesgo: L 220kV Tarapacá-Lagunas, C2 o Barra 220 kV, Sección 2-Lagunas Temporalidad de los Riesgos: Al inicio, Al término de los trabajos Nivel de Riesgo: Bajo Bloqueos del jefe de faena: Lagunas: Se instalarán 3 tierras provisionales de bloqueo en ambos lados de 52J6 (6 en total)	No tiene consumo afectado		ninguno			27-12-21 08:00	27-01-22 18:00	06-01-22 10:12	
2021111488	Subestacion	Ejecución Exitosa	TRANSELEC S.A.	Intervención	Origen Interno	Programada	S/E PAPOSO	BA S/E PAPOSO 220KV SECCION 1 BA S/E PAPOSO 220KV SECCION 2	Otro Tipo de Trabajo	0	S/E Paposo: Lavado de aislación equipos primarios patio 220kV paños J1, J2, J5; JTG1, JTG2 y marcos de barra y línea.	Bajo	Actividades: S/E Paposo: Lavado de aislación equipos primarios patio 220kV paños J1, J2, J5; JTG1, JTG2 y marcos de barra y línea. Restricciones: Subestación Paposo, S2J1, S2J2, S2J5 con bloqueo a la reconexión. Subestación Paposo, S2TG1, S2TG2, S2DTG1, S2DTG2 con bloqueo a la reconexión. Subestación Tap Taltal, S2JL1 con bloqueo a la reconexión. Subestación Lalackama: S2JL2 con bloqueo a la reconexión. Subestación Francisco: S2J3 con bloqueo a la reconexión. Subestación Cachiyuyal: S2J1 con bloqueo a la reconexión. Subestación Paposo, S2JT3 con bloqueo a la reconexión. Instalaciones en Riesgo: Barra 220 kV, Sección 1-Paposo o Barra 220 kV, Sección 2-Paposo. Temporalidad de los Riesgos: Durante los trabajos. Nivel de Riesgo: Bajo. Bloqueos del jefe de faena: no hay .	No tiene consumo afectado		ninguno			27-12-21 08:00	27-12-21 18:00	27-12-21 06:19	27-12-21 16:47
2021110845	Subestacion	Ejecución Exitosa	TRANSELEC S.A.	Intervención	Origen Externo	Programada	S/E PAN DE AZUCAR	S/E PAN DE AZUCAR HT7	Otro Tipo de Trabajo	0	Solicitado por CGE según SODI 198/2021 – Pan de Azúcar: Por trabajos de poda LT 110 kV Pan de Azúcar - Vicuña	Bajo	Actividades: Solicitado por CGE según SODI 198/2021 – Pan de Azúcar: Por trabajos de poda LT 110 kV Pan de Azúcar - Vicuña Restricción: Pan de Azúcar: Paño S2HT7 Instalación con riesgo: Pan de Azúcar: Paño S2HT7 Temporalidad del riesgo: Durante la faena Nivel de Riesgo: Bajo	No tiene consumo afectado		ninguno			27-12-21 08:00	27-12-21 18:00	27-12-21 09:33	27-12-21 12:07
2021111809	Subestacion	Aprobado sin activación	TRANSMISORA ELÉCTRICA DEL NORTE S.A.	Intervención	Origen Interno	Programada	S/E LOS CHANGOS	otros: grupo_emergencia	Grupo Emergencia		SE REALIZARÁ MANTENIMIENTO DE GRUPO GENERADOR DE RESPALDO EMERGENCIA, INCLUYE CAMBIO DE ACEITE, REFRIGERANTE, FILTROS, PRUEBAS DE FUNCIONAMIENTO Y TOMA DE CARGA DEL GENERADOR.	Riesgos: bajos, trabajos con grupo generador sin tensión, equipo quedará indisponible mientras dure la actividad. Medidas de mitigación: Verificación de estado de banco de baterías N°1 y 2.	SE REALIZARÁ MANTENIMIENTO DE GRUPO GENERADOR DE RESPALDO EMERGENCIA, INCLUYE CAMBIO DE ACEITE, REFRIGERANTE, FILTROS, PRUEBAS DE FUNCIONAMIENTO Y TOMA DE CARGA DEL GENERADOR. Se realizara prueba experimental , se necesita abrir los interruptores ITM Q01 en tableros de patio de TP cargables de barra 1 y barra 2 para poder probar la transferencia de carga al grupo generador esta prueba debe durar al menos 10 minutos.	No tiene consumo afectado		ninguno			27-12-21 08:00	27-12-21 18:00		
2021111865	Subestacion	Ejecución Exitosa	TSGF SPA	Intervención	Origen Externo	Programada	S/E ANA MARIA	S/E ANA MARIA J1 S/E ANA MARIA J2 S/E ANA MARIA J4 S/E ANA MARIA J5	Lavado de Aislación		Lavado de aislación de estructuras de línea ejecutado por Intechile. Condiciones requeridas En S/E Ana María: No reconectar S2J1, S2J2, S2J4 y S2J5.	El riesgo del trabajo es bajo.	Lavado de aislación de estructuras de línea ejecutado por Intechile. Condiciones requeridas En S/E Ana María: No reconectar S2J1, S2J2, S2J4 y S2J5.	No tiene consumo afectado		ninguno			27-12-21 08:00	27-12-21 17:00	27-12-21 07:46	27-12-21 13:16

Reporte Desconexión/Intervención Central Generadora

Fecha generación reporte: 14-01-2022 17:02:52

Estados: Pendiente, Aprobado, Rechazado, Aprobado sin activación, Ejecución Parcial, Ejecución Exitosa, Rechazo CDC, Pendiente, Aprobado, Rechazado, Aprobado sin activación, Ejecución Parcial, Ejecución Exitosa, Rechazo CDC

Total registros General: 259

Total registros Central Generadora: 22

Número	Tipo	Estado	Empresa	Tipo Solicitud	Origen	Tipo Programación	Central	Unidad(es)	Tipo Trabajo	Potencia	Trabajos a Realizar	Descripción Nivel Riesgo	Comentario Adicional	Consumo	Empresas Afectadas	Trabajo Requiere	Estado Operativo	Estado Operativo Efectivo	Fecha Inicio	Fecha Fin	Fecha Efectiva Inicio	Fecha Efectiva Fin
2021111456	Central Generadora	Rechazado	AES ANDES S.A.	Intervención	Origen Interno	Programada	TER VENTANAS II	CENTRAL COMPLETA	Otro Tipo de Trabajo		Realiza pruebas programadas de medición semestral de metales, generando sobre 140 MW.	Se consideran las medidas pertinentes para desarrollar los trabajos en condición segura.	Realiza pruebas programadas de medición semestral de metales, generando sobre 140 MW. No participa de SSCC durante las pruebas.	No tiene consumo afectado		ninguno	PO (Prueba Operacional)		27-12-21 10:00	27-12-21 20:00		
2021113061	Central Generadora	Ejecución Exitosa	ALBA	Desconexión	Origen Interno	Programada	PE SAN PEDRO	CENTRAL COMPLETA	Mantenimiento preventivo		Desconexión de unidad AEG N° 8 por faenas de mantenimiento preventivo.	Riesgo bajo y controlado, se desconecta aerogenerador N° 08 solamente, las demás unidades permanecerán en servicio.	(SODI 177 registro interno STS)	No tiene consumo afectado		ninguno	DP (Desconexión Programada)		27-12-21 08:30	27-12-21 18:00	27-12-21 09:45	27-12-21 18:05
2021098550	Central Generadora	Ejecución Exitosa	ANDINA	Intervención	Origen Interno	Programada	TER ANDINA	CENTRAL COMPLETA	Lavado de Aislación		Lavado de aislacion de transformadores principal y auxiliares	Sin Riesgo lavado de aisladores	Sin Comentarios	No tiene consumo afectado		ninguno	N (Conectada Normal)		27-12-21 08:02	27-12-21 16:12	27-12-21 09:28	27-12-21 10:45
2021109275	Central Generadora	Aprobado	COLBÚN S.A.	Intervención	Origen Interno	Programada	TER NEHUENCO 9B	CENTRAL COMPLETA	Otro Tipo de Trabajo	100	Obtener data de vibraciones en carga base con gas requerido por GE para analizar y definir el balanceo que aplicara en la unidad durante el mantenimiento programado marzo 2022	Obtener data de vibraciones en carga base con gas requerido por GE para analizar y definir el balanceo que aplicara en la unidad durante el mantenimiento programado marzo 2022	Obtener data de vibraciones en carga base con gas requerido por GE para analizar y definir el balanceo que aplicara en la unidad durante el mantenimiento programado marzo 2022	No tiene consumo afectado		ninguno	PO (Prueba Operacional)		27-12-21 19:00	28-12-21 06:00	27-12-21 18:39	
2021114604	Central Generadora	Ejecución Exitosa	EMPRESA ELÉCTRICA COCHRANE SPA	Desconexión	Origen Interno	Curso Forzoso	TER COCHRANE	TER COCHRANE U2	Otro Tipo de Trabajo		Reparación de fuga de vapor en la linea de atemperación	El riesgo es bajo ya que se toman todas las medidas de seeuridad	CCH2: unidad fuera de servicio	No tiene consumo afectado		ninguno	DF (Desconexión Forzada)		27-12-21 23:45	28-12-21 16:00	27-12-21 23:45	29-12-21 11:17
2021114480	Central Generadora	Ejecución Exitosa	ENEL GENERACIÓN CHILE S.A.	Desconexión	Origen Interno	Curso Forzoso	TER BOCAMINA II	CENTRAL COMPLETA	Otro Tipo de Trabajo		Reparaciones de tubo Roto Caldera y fuga en válvula de linea de agua alimentación caldera, las que provocan un aumento insostenible en el Make Up del ciclo térmico.	Unidad se retira por tubo roto caldera, riesgo bajo para su retiro.	Sin comentarios.	No tiene consumo afectado		ninguno	DF (Desconexión Forzada)		27-12-21 18:00	15-01-22 23:59	27-12-21 18:00	14-01-22 02:00
2021113643	Central Generadora	Ejecución Exitosa	ENEL GENERACIÓN CHILE S.A.	Intervención	Origen Interno	Programada	HE RALCO	CENTRAL COMPLETA	Otro Tipo de Trabajo	690	Ensayos efectivos en compuertas de vertedero. Unidades disponibles.	Trabajos con riesgo bajo.	Sin comentarios.	No tiene consumo afectado		ninguno	N (Conectada Normal)		27-12-21 10:00	27-12-21 12:00	27-12-21 10:09	27-12-21 11:00
2021113604	Central Generadora	Ejecución Exitosa	ENEL GENERACIÓN CHILE S.A.	Intervención	Origen Interno	Programada	HE EL TORO	HE EL TORO U2	Otro Tipo de Trabajo		Desgasificado del aceite del Transformador de Poder de la Unidad 2.	Riesgo bajo, trabajos programados y supervisados en terreno.	El Transformador de Poder se encontrará desgasificando mientras la Unidad N° 2, se mantiene en servicio.	No tiene consumo afectado		ninguno	N (Conectada Normal)		27-12-21 12:00	29-12-21 16:00	27-12-21 12:47	29-12-21 16:18
2021113603	Central Generadora	Ejecución Exitosa	ENEL GENERACIÓN CHILE S.A.	Desconexión	Origen Interno	Programada	HE EL TORO	HE EL TORO U2	Otro Tipo de Trabajo		Desgasificado del aceite del Transformador de Poder de la Unidad 2.	Riesgo bajo, trabajos programados y supervisados en terreno.	Instalación de equipamiento para iniciar el Desgasificado del aceite del Transformador de Poder U2.	No tiene consumo afectado		ninguno	DP (Desconexión Programada)		27-12-21 10:00	27-12-21 12:00	27-12-21 10:54	27-12-21 12:40
2021114651	Central Generadora	Ejecución Exitosa	ENERGÍA PACÍFICO S.A.	Desconexión	Origen Interno	Curso Forzoso	TER ENERGIA PACIFICO	CENTRAL COMPLETA	Otro Tipo de Trabajo		Se deja fuera de servicio turbo generador por baja presión del vapor y para proteger al equipo.	Se deja fuera de servicio turbo generador por baja presión del vapor y protegear al equipo.	Se deja fuera de servicio turbo generador por baja presión del vapor y protección al equipo.	No tiene consumo afectado		ninguno	DF (Desconexión Forzada)		27-12-21 23:27	27-12-21 23:44	27-12-21 23:27	27-12-21 23:59
2021098640	Central Generadora	Ejecución Exitosa	ENGIE ENERGÍA CHILE S.A.	Intervención	Origen Interno	Programada	TER IEM	CENTRAL COMPLETA	Lavado de Aislación	376,96	Limpieza de aisladores de transformador principal	Riesgo bajo debido a que limpieza de aisladores es semanal, por lo tanto, se mantienen limpios.	Lavado de aisladores de transformador principal	No tiene consumo afectado		ninguno	N (Conectada Normal)		27-12-21 08:00	27-12-21 17:00	27-12-21 09:45	27-12-21 10:44
2021113504	Central Generadora	Rechazado	ENLASA	Intervención	Origen Interno	Programada	TER TENO	CENTRAL COMPLETA	Otro Tipo de Trabajo	59	Se realizarán pruebas con carga con una inyección máxima de 3MW, con la finalidad de revisión de parámetros electromecánicos de las unidades generadoras.	Riesgo Bajo, caída a igual nivel, exposición al ruido. El trabajo tiene riesgo bajo puesto que el personal conoce y ha realizado el trabajo anteriormente.	Pruebas con carga de tipo intermitente con una inyección máxima de 3MW.	No tiene consumo afectado		ninguno	PO (Prueba Operacional)		27-12-21 10:00	27-12-21 18:00		
2021113082	Central Generadora	Aprobado	ESPINOS S.A	Intervención	Origen Interno	Programada	TER OLIVOS	CENTRAL COMPLETA	Otro Tipo de Trabajo	115,2	Generación mínimo técnico 1,30 MW con carga variable hasta 5,0 MW, chequeo sincronismo grupos , temperatura equipos, verificación lectura Scada.	El riesgo es bajo, porque se generara a baja carga variable.	Generación mínimo técnico 1,30 MW con carga variable hasta 5,0 MW, chequeo sincronismo grupos , temperatura equipos, verificación lectura Scada.	No tiene consumo afectado		ninguno	PO (Prueba Operacional)		27-12-21 15:00	27-12-21 23:59	27-12-21 14:56	
2021111419	Central Generadora	Ejecución Exitosa	GUACOLDA	Intervención	Origen Interno	Programada	TER GUACOLDA	TER GUACOLDA U4	Otro Tipo de Trabajo	75	Realiza pruebas de válvulas de turbina. Servicios complementarios indisponibles durante la prueba. Unidad en 75 MW fijos.	Se consideran las medidas pertinentes para desarrollar los trabajos en condición segura.	Realiza pruebas de válvulas de turbina. Servicios complementarios indisponibles durante la prueba. Unidad en 75 MW fijos.	No tiene consumo afectado		ninguno	PO (Prueba Operacional)		27-12-21 05:00	27-12-21 08:00	27-12-21 05:00	27-12-21 07:00
2021112745	Central Generadora	Ejecución Exitosa	GUACOLDA ENERGÍA SPA	Intervención	Origen Interno	Programada	TER GUACOLDA	TER GUACOLDA U4	Otro Tipo de Trabajo		Pruebas de verificación de servicios complementarios	No existen riesgos asociados a estos trabajos	Habida consideración del proceso de pruebas de verificación de SSCC, la unidad no puede prestar el SC de CPF.	No tiene consumo afectado		ninguno	PO (Prueba Operacional)		27-12-21 04:00	28-12-21 04:00	27-12-21 22:37	28-12-21 03:49
2021112699	Central Generadora	Ejecución Exitosa	GUACOLDA ENERGÍA SPA	Intervención	Origen Interno	Programada	TER GUACOLDA	TER GUACOLDA U3	Otro Tipo de Trabajo		Pruebas de verificación de servicios complementarios	No existen riesgos asociados a estos trabajos	Habida consideración del proceso de pruebas de verificación de SSCC, la unidad no puede prestar el SC de CPF.	No tiene consumo afectado		ninguno	PO (Prueba Operacional)		27-12-21 04:00	28-12-21 04:00	27-12-21 22:37	28-12-21 03:48
2021112607	Central Generadora	Ejecución Exitosa	GUACOLDA ENERGÍA SPA	Intervención	Origen Interno	Programada	TER GUACOLDA	TER GUACOLDA U1	Otro Tipo de Trabajo	126	Realiza trabajos programados de comprobación de set de válvulas de Seguridad de Caldera, generando en 126 MW fijos y estables.	Se consideran las medidas pertinentes para desarrollar los trabajos en condición segura.	Controles CPF y AGC deshabilitados durante la limitación.	No tiene consumo afectado		ninguno	LP (Unidad con limitación de programada)		27-12-21 08:00	27-12-21 18:00	27-12-21 09:15	27-12-21 13:28
2021098563	Central Generadora	Ejecución Exitosa	HORNITOS	Intervención	Origen Interno	Programada	TER HORNITOS	CENTRAL COMPLETA	Lavado de Aislación		Lavado de Aislacion de los Transformadores principal y Auxiliar	Sin Riesgo de Lavado de Aislacion de Transformador	Sin Comentarios	No tiene consumo afectado		ninguno	N (Conectada Normal)		27-12-21 08:00	27-12-21 16:29	27-12-21 09:28	27-12-21 10:45
2021112622	Central Generadora	Ejecución Exitosa	LUZ DEL NORTE	Desconexión	Origen Interno	Programada	PFV LUZ DEL NORTE	CENTRAL COMPLETA	Otro Tipo de Trabajo	0	Realizar recambio de conectores de desconectador aereo en los PVCS 2- PVCS 3 y PVCS 4. Se considera la apertura de Interruptor S2E2, S2ES y S2E6 de la barra de 23kV.	Riesgo de los trabajos es bajo, ya que serán ejecutados con alimentadores en 23 kV desenergizados.	Es necesario la apertura de estos interruptores pertenecientes a la barra 23 kV para poder trabajar en los desconectadores aereos en campo debido al recambio de conectores de unión.	No tiene consumo afectado		ninguno	DN (Desconectada Normal)		27-12-21 20:00	28-12-21 06:00	27-12-21 20:27	28-12-21 03:05
2021112938	Central Generadora	Ejecución Exitosa	PRIME ENERGÍA QUICKSTART SPA	Intervención	Origen Interno	Programada	TER LLANOS BLANCOS [EN_REVISION]	CENTRAL COMPLETA	Puesta en servicio de nueva instalación		Se realizarán pruebas de inyección de energía hasta 155,21 MW para verificación del comportamiento de las unidades generadoras.	Riesgo bajo y controlado de acuerdo a procedimientos para pruebas de inyección de energía.	Actividades asociadas a proyecto NUP 1071.	No tiene consumo afectado		ninguno	P (Prueba de Puesta en Servicio)		27-12-21 00:00	27-12-21 23:59	27-12-21 08:53	27-12-21 22:59
2021111301	Central Generadora	Ejecución Exitosa	PRIME ENERGÍA QUICKSTART SPA	Desconexión	Origen Externo	Programada	TER CHAGUAL	CENTRAL COMPLETA	Otro Tipo de Trabajo		Construcción de un muro cortafuegos colindante al paño J7 en S/E Los Vilos. Los trabajos serán ejecutados por Minera Los Pelambres.	Sin riesgo para la Central ya que los trabajos son en la S/E Los Vilos y en instalaciones de Minera Los Pelambres.	Documento ingresado a solicitud de Minera Los Pelambres.	No tiene consumo afectado		ninguno	DRO (Unidad desconectada con Restricción Operativa)	DP (Desconexión Programada)	27-12-21 07:00	27-12-21 19:00	27-12-21 10:04	27-12-21 19:23
2021113034	Central Generadora	Rechazado	RIO ALTO GENERACIÓN	Intervención	Origen Interno	Programada	PE SAN PEDRO II	CENTRAL COMPLETA	Mantenimiento preventivo	60	Desconexión de AEG Unidad B-11 de San Pedro II por faenas de Cambio de Cilindro, solo se detiene unidad indicada las demás unidades permanecerán en servicio.	Riesgo bajo y controlado, se desconecta aerogenerador N°11 solamente, las demás unidades permanecerán en servicio.	(SODI 230 Rio Alto S.A, registro interno STS)	No tiene consumo afectado		ninguno	DP (Desconexión Programada)		27-12-21 08:30	27-12-21 18:00		

Reporte Desconexión/Intervención Linea

Fecha generación reporte: 14-01-2022 17:02:52
Estados: Pendiente, Aprobado, Rechazado, Aprobado sin activación, Ejecución Parcial, Ejecución Exitosa, Rechazo CDC, Pendiente, Aprobado, Rechazado, Aprobado sin activación, Ejecución Parcial, Ejecución Exitosa, Rechazo CDC
Total registros General: 259
Total registros Linea: 110

Número	Tipo	Estado	Empresa	Tipo Solicitud	Origen	Tipo Programación	Linea	Tramo(s)	Tipo Trabajo	Potencia	Trabajos a Realizar	Descripción Nivel Riesgo	Comentario Adicional	Consumo	Empresas Afectadas	Trabajo Requiere	Estado Operativo	Estado Operativo Efectivo	Fecha Inicio	Fecha Fin	Fecha Efectiva Inicio	Fecha Efectiva Fin
2021112696	Linea	Ejecución Exitosa	AES ANDES S.A.	Intervención	Origen Interno	Programada	LABERINTO - MANTOS BLANCOS 220KV	LABERINTO - MANTOS BLANCOS 220KV C1	Lavado de Aislación		Lavado de aislación energizado de la línea Laberinto - M. Blancos Cto simple (Torre N° 25 a 34 interior mina).	Se consideran las medidas pertinentes para desarrollar los trabajos en condición segura.	Condiciones requeridas: 1S/E Laberinto 52J-05L Señalizar y No Reconectar 2S/E Manto Blanco52J-04L Señalizar y No Reconectar	No tiene consumo afectado		ninguno			27-12-21 08:00	27-12-21 18:00	27-12-21 08:56	27-12-21 12:18
2021112684	Linea	Ejecución Exitosa	AES GENER	Intervención	Origen Interno	Programada	NORGENER - CRUCERO 220KV	NORGENER - TAP OFF BARRILES 220KV C1 TAP OFF BARRILES - TAP OFF LA CRUZ 220KV C1 TAP OFF LA CRUZ - CRUCERO 220KV C1 NORGENER - TAP OFF BARRILES 220KV C2 TAP OFF BARRILES - TAP OFF LA CRUZ 220KV C2 TAP OFF LA CRUZ - CRUCERO 220KV C2	Lavado de Aislación	0	Lavado de aislacion Linea Norgener - Crucero Cto 1 y Cto 2 (Postacion de Salida).	Se consideran las medidas pertinentes para desarrollar trabajos en condición segura.	Condiciones requeridas: S/E NorgenerSeñalizar y Reconexión F/S 52J1 y 52J2; S/E Crucero Señalizar y Reconexión F/S 52J12 y 52J13; S/E La CruzSeñalizar y NR 52J1 - 52J2 - 52J-T1 - 52J3; S/E Barriles Señalizar y NR 52J1 , 52J2 , 52H-T1.	No tiene consumo afectado		ninguno			27-12-21 08:00	27-12-21 18:00	27-12-21 08:38	27-12-21 12:53
2021110550	Linea	Ejecución Exitosa	CGE	Intervención	Origen Interno	Programada	PAN DE AZUCAR - VICUÑA 110KV	PAN DE AZUCAR - VICUÑA 110KV C1	Roce y pode franja servidumbre	0	Trabajos de poda y roce con la instalación en servicio, considera bloqueo reconexión interruptor 52HT7 de SE Pan de Azucar, de acuerdo a SODI enviada a Transelec.	Bajo riesgo durante todo el trabajo faenas planificadas y controladas en terreno	Trabajos de poda y roce con la instalación en servicio, considera bloqueo reconexión interruptor 52HT7 de SE Pan de Azucar, de acuerdo a SODI enviada a Transelec.	No tiene consumo afectado		ninguno			27-12-21 08:00	27-12-21 18:00	27-12-21 09:12	27-12-21 11:33
2021110549	Linea	Ejecución Exitosa	CGE	Intervención	Origen Interno	Programada	PAN DE AZUCAR - MARQUESA 66KV	SAN JOAQUIN - MARQUESA 66KV C1	Roce y pode franja servidumbre	0	Trabajos de poda y roce con instalación en servicio. Considera bloqueo de reconexión de interruptor 52B5 de SE Pan de Azucar. El bloqueo de la reconexión se realizará en forma paulatina y efectiva solo cuando los trabajos se estén ejecutando.	Bajo riesgo durante todo el trabajo faenas planificadas y controladas en terreno	Trabajos de poda y roce con instalación en servicio. Considera bloqueo de reconexión de interruptor 52B5 de SE Pan de Azucar. El bloqueo de la reconexión se realizará en forma paulatina y efectiva solo cuando los trabajos se estén ejecutando. Trabajos de poda y roce con instalación en servicio. Considera bloqueo de reconexión de interruptor 52B5 de SE Pan de Azucar. El bloqueo de la reconexión se realizará en forma paulatina y efectiva solo cuando los trabajos se estén ejecutando.	No tiene consumo afectado		ninguno			27-12-21 08:00	27-12-21 18:00	27-12-21 11:30	27-12-21 14:47
2021113659	Linea	Ejecución Exitosa	CGE TRANSMISIÓN S.A.	Intervención	Origen Interno	Programada	MONTERRICO - COCHARCAS 66KV	MONTERRICO - ESTRUCTURA 17 66KV C1 ESTRUCTURA 17 - COCHARCAS 66KV C1 MONTERRICO - EST. E16 66KV C1 EST. E16 - COCHARCAS 66KV C1	Roce y pode franja servidumbre		Bloquear reconexión del interruptor 52B1 de S/E Monterrico o B3 de S/E Parral por trabajos de poda, roce y tala en la LT 66kV Monterrico-Parral.	Riesgo medio con bloqueo.	Poda, roce y tala.	No tiene consumo afectado		ninguno			27-12-21 08:14	27-12-21 18:14	27-12-21 09:08	27-12-21 18:55
2021113657	Linea	Ejecución Exitosa	CGE TRANSMISIÓN S.A.	Intervención	Origen Interno	Programada	COCHARCAS - HUALTE 66KV	COCHARCAS - HUALTE 66KV C1	Roce y pode franja servidumbre		Bloquear reconexión del interruptor 52B5 de S/E Cocharcas por trabajos de poda, roce y tala en la LT 66kV Cocharcas-Hualte.	Riesgo medio con bloqueo.	Poda, roce y tala.	No tiene consumo afectado		ninguno			27-12-21 08:12	27-12-21 18:12	27-12-21 09:08	27-12-21 18:55
2021113041	Linea	Ejecución Exitosa	CGE TRANSMISIÓN S.A.	Intervención	Origen Interno	Programada	TAP ALTO MELIPILLA - BOLLENAR 110KV	TAP ALTO MELIPILLA - BOLLENAR 110KV C1	Roce y pode franja servidumbre		Se realizara trabajo de poda de arboles.	Bajo, trabajo a realizar bajo procedimiento de distancias minimas de seguridad.	Se solicita bloqueo de reconexiones de 52B9H2 de SE Tap Off Alto Melipilla	No tiene consumo afectado		ninguno			27-12-21 08:00	27-12-21 18:00	27-12-21 11:55	27-12-21 17:40
2021109884	Linea	Ejecución Exitosa	CGE TRANSMISIÓN S.A.	Intervención	Origen Interno	Programada	LOMA COLORADA - ESCUADRON 66KV	ARRANQUE ESCUADRON - ESCUADRON 66KV C1 LOMA COLORADA - ESTRUCTURA 72 66KV C1 ESTRUCTURA 72 - TAP PORTO VIENTO 66KV C1 TAP PORTO VIENTO - ARRANQUE ESCUADRON 66KV C1	Lavado de Aislación		Lavado de aislación con instalación energizada.	Riego controlado, trabajos con personal y equipamiento calificado.	Se requiere bloqueo de reconexión del 52B1 de S/E Loma Colorada y 52B2 de S/E Escuadrón.	No tiene consumo afectado		ninguno			27-12-21 09:00	27-12-21 18:00	27-12-21 09:23	27-12-21 16:57
2021112473	Linea	Ejecución Exitosa	CMPC PULP SPA.	Intervención	Origen Interno	Programada	CHARRUA - CELULOSA PACIFICO 220KV	SANTA FE - CELULOSA PACIFCO 220KV C1	Otro Tipo de Trabajo		Cosecha forestal de Rodales en torno a linea de Alta Tensión 220 KV tramo Santa Fe - Mininco. Fundo Santa Victoria. Se considera el bloqueo a la reconexión de los interruptores 52JL2 S/E Pacifico, 52JL1 S/E Santa Fe, 52JL4 S/E PRV.	Riesgo bajo, se tomaran todas las medidas de control necesarias.	Cosecha forestal de Rodales en torno a linea de Alta Tensión 220 KV tramo Santa Fe - Mininco. Fundo Santa Victoria. Se considera el bloqueo a la reconexión de los interruptores 52JL2 S/E Pacifico, 52JL1 S/E Santa Fe, 52JL4 S/E PRV.	No tiene consumo afectado		ninguno			27-12-21 08:00	27-12-21 18:00	27-12-21 10:55	27-12-21 21:20
2021114248	Linea	Ejecución Exitosa	CODELCO CHILE - DIVISIÓN ANDINA	Desconexión	Origen Interno	Curso Forzoso	TAP EL LLANO - SAG 220KV	TAP EL LLANO - TERMINAL DE MUFA PONIENTE 220KV C1 TERMINAL MUFA PONIENTE - TERMINAL MUFA ORIENTE 220KV C1 TERMINAL MUFA ORIENTE - MARCO DE LINEAS 220KV C1 MARCO DE LINEAS - SAG 220KV C1	Otro Tipo de Trabajo	0	Desenergización de Línea 220 kV tramo El Llano-SAG por probabilidad de descargas atmosféricas en alta cordillera.	Las descargas pueden provocar daño en los equipos y perdidas en la producción.	No existe ninguna carga afectada, ya que, Subestación SAG se encuentra en anillo con Subestación Cordillera.	Libre	CODELCO CHILE - DIVISIÓN ANDINA	ninguno			27-12-21 15:00	28-12-21 18:00	27-12-21 14:20	29-12-21 06:23
2021113096	Linea	Ejecución Exitosa	CODELCO CHILE - DIVISIÓN EL SALVADOR	Intervención	Origen Interno	Programada	DIEGO DE ALMAGRO - POTRERILLOS 110KV	LLANTA - POTRERILLOS 110KV C1	Mantenimiento preventivo		ORDEN DE NO RECONECTAR 52H2 POR TRABAJOS DE MANTENCIÓN TRAMO S/E RIO SALADO - POTRERILLOS/SALVADOR	ORDEN DE NO RECONECTAR 52H2 POR TRABAJOS DE MANTENCIÓN TRAMO S/E RIO SALADO - POTRERILLOS/SALVADOR	ORDEN DE NO RECONECTAR 52H2 POR TRABAJOS DE MANTENCIÓN TRAMO S/E RIO SALADO - POTRERILLOS/SALVADOR	No tiene consumo afectado		ninguno			27-12-21 08:00	27-12-21 17:00	27-12-21 08:23	27-12-21 15:15
2021113073	Linea	Ejecución Exitosa	CODELCO CHILE - DIVISIÓN EL SALVADOR	Desconexión	Origen Interno	Programada	DIEGO DE ALMAGRO - POTRERILLOS 110KV	LLANTA - POTRERILLOS 110KV C1	Mantenimiento preventivo		TRABAJO DE MANTENIMIENTO PROGRAMADO EN LINEA. (LAVADO MANUAL).	TRABAJO DE MANTENIMIENTO PROGRAMADO EN LINEA. (LAVADO MANUAL).	TRABAJO DE MANTENIMIENTO PROGRAMADO EN LINEA. (LAVADO MANUAL) TRAMO S/E RIO SALADO/ POTRERILLOS-SALVADOR	No tiene consumo afectado		ninguno			27-12-21 08:00	27-12-21 17:00	27-12-21 08:23	27-12-21 15:15
2021112408	Linea	Ejecución Exitosa	CYT OPERACIONES SPA	Intervención	Origen Interno	Programada	MAITENCILLO - CASERONES 220KV L2	MAITENCILLO - ESTRUCTURA 274 220KV L2 C2 ESTRUCTURA 274 - ESTRUCTURA 337 220KV L2 C2 ESTRUCTURA 337 - TAP JORQUERA 220KV L2 C2 TAP JORQUERA - CASERONES 220KV L2 C2	Otro Tipo de Trabajo	0	Lavado de aislación; en instalación energizada (Doble Circuito), LAVADO DE AISLACION ESTR. 01 A 10 - 14 - 45 a 90	Bajo	Actividades: Lavado de aislación; en instalación energizada (Doble Circuito), LAVADO DE AISLACION ESTR. 01 A 10 - 14 - 45 a 90 Restricciones: Subestación Maitencillo, 52J11 con bloqueo a la reconexión inmovilizado Subestación Maitencillo, 52J12 con bloqueo a la reconexión inmovilizado Subestación Caserones, 52J1 con bloqueo a la reconexión inmovilizado Subestación Caserones, 52J2 con bloqueo a la reconexión inmovilizado Tap Off Jorquera, 52JT con bloqueo a la reconexión inmovilizado Instalaciones en Riesgo: L 220kV Maitencillo-Caserones, C1 o L 220kV Maitencillo-Caserones, C2 Temporalidad de los Riesgos: Durante de los trabajos Nivel de Riesgo: Bajo Bloqueos del jefe de faena:	No tiene consumo afectado		ninguno			27-12-21 08:00	27-12-21 18:00	27-12-21 06:10	27-12-21 18:40
2021112407	Linea	Ejecución Exitosa	CYT OPERACIONES SPA	Intervención	Origen Interno	Programada	MAITENCILLO - CASERONES 220KV L1	MAITENCILLO - ESTRUCTURA 274 220KV L1 C1 ESTRUCTURA 274 - ESTRUCTURA 337 220KV L1 C1 ESTRUCTURA 337 - TAP JORQUERA 220KV L1 C1 TAP JORQUERA - CASERONES 220KV L1 C1	Otro Tipo de Trabajo	0	Lavado de aislación; en instalación energizada (Doble Circuito), LAVADO DE AISLACION ESTR. 01 A 10 - 14 - 45 a 90	Bajo	Actividades: Lavado de aislación; en instalación energizada (Doble Circuito), LAVADO DE AISLACION ESTR. 01 A 10 - 14 - 45 a 90 Restricciones: Subestación Maitencillo, 52J11 con bloqueo a la reconexión inmovilizado Subestación Maitencillo, 52J12 con bloqueo a la reconexión inmovilizado Subestación Caserones, 52J1 con bloqueo a la reconexión inmovilizado Subestación Caserones, 52J2 con bloqueo a la reconexión inmovilizado Tap Off Jorquera, 52JT con bloqueo a la reconexión inmovilizado Instalaciones en Riesgo: L 220kV Maitencillo-Caserones, C1 o L 220kV Maitencillo-Caserones, C2 Temporalidad de los Riesgos: Durante de los trabajos Nivel de Riesgo: Bajo Bloqueos del jefe de faena:	No tiene consumo afectado		ninguno			27-12-21 08:00	27-12-21 18:00	27-12-21 06:10	27-12-21 18:40
2021113189	Linea	Ejecución Exitosa	DIEGO DE ALMAGRO TRANSMISORA DE ENERGÍA S.A.	Intervención	Origen Interno	Programada	ILLAPA - CUMBRES 220KV	ILLAPA - CUMBRE 220KV C1 ILLAPA - CUMBRE 220KV C2	Lavado de Aislación		Lavado de aislación con método de Pitón en mano, en las torres de transmisión, se requiere no reconectar las líneas de 220 kV Illapa - Cumbre 1 y 2.	Riesgo de operación de la línea de 220 kV Illapa - Cumbre 1 o 2. Se lavara un circuito a la vez por lo que no existe riesgo de operación de los dos circuitos al mismo tiempo.	Sin comentarios adicionales.	No tiene consumo afectado		ninguno			27-12-21 07:00	27-12-21 18:00	27-12-21 07:52	27-12-21 13:06
2021112798	Linea	Ejecución Exitosa	DIEGO DE ALMAGRO TRANSMISORA DE ENERGÍA S.A.	Intervención	Origen Externo	Programada	DIEGO DE ALMAGRO - ILLAPA 220KV L1	ESTRUCTURA TR1 - ILLAPA 220KV L1 C3	Lavado de Aislación		A solicitud de Transelec, por trabajos de lavado de aislación de la línea de 220 kV Illapa Diego de Almagro 3, entre estructuras 770 y 773, se requiere no reconectar los interruptores J2 y J3 de SE Illapa.	Riesgo de operación de la línea de 220 kV Illapa - Diego de Almagro 3.	Los trabajos serán suspendidos diariamente a las 18:00 hrs.	No tiene consumo afectado		ninguno			27-12-21 08:00	28-12-21 18:00	28-12-21 14:28	28-12-21 17:20
2021112375	Linea	Ejecución Exitosa	EMPRESA DE TRANSMISIÓN ELÉCTRICA TRANSEMEL S.A.	Intervención	Origen Interno	Programada	ESMERALDA - URIBE 110KV	ESMERALDA - TAP OFF URIBE 110KV C1 TAP OFF URIBE - URIBE 110KV C1	Lavado de Aislación		Lavado de línea AT. Esmeralda – Uribe/ Esmeralda - La Portada (Doble Circuito).	No hay riesgos mayores informado por STN.	Condiciones Operacionales Solicitada: En S/E Esmeralda; Bloquear reconexiones automáticas del 52H3 y 52H4. Señalizar no reconectar: -S/E La Portada 52H1 y S/E URIBE 52H2.	No tiene consumo afectado		ninguno			27-12-21 08:00	27-12-21 18:00	27-12-21 07:46	27-12-21 16:00
2021106530	Linea	Ejecución Exitosa	GUACOLDA	Intervención	Origen Interno	Programada	GUACOLDA - MAITENCILLO 220KV L2	GUACOLDA - MAITENCILLO 220KV L2 C3 GUACOLDA - MAITENCILLO 220KV L2 C4	Lavado de Aislación	0	Lavado de aislación desde patio de mufas y estructura N°114. En caso de operación automática, NO reconectar 52J3-52J4 en SE Guacolda y NO reconectar 52J9-52J10 en SE Maitencillo.	Se consideran las medidas pertinentes para desarrollar los trabajos en condición segura.	En caso de operación automática, NO reconectar 52J3-52J4 en SE Guacolda y NO reconectar 52J9-52J10 en SE Maitencillo.	No tiene consumo afectado		ninguno			27-12-21 08:00	27-12-21 17:00	27-12-21 08:28	27-12-21 15:16
2021106509	Linea	Ejecución Exitosa	GUACOLDA	Intervención	Origen Interno	Programada	GUACOLDA - MAITENCILLO 220KV L1	GUACOLDA - MAITENCILLO 220KV L1 C1 GUACOLDA - MAITENCILLO 220KV L1 C2	Lavado de Aislación	0	Lavado de aislación entre patio de salida y estructura N°94. En caso de operación automática, NO reconectar 52J1-52J2 en SE Guacolda y NO reconectar 52J5-52J6 en SE Maitencillo.	Se consideran las medidas pertinentes, para desarrollar los trabajos en condición segura.	En caso de operación automática, NO reconectar 52J1-52J2 en SE Guacolda y NO reconectar 52J5-52J6 en SE Maitencillo.	No tiene consumo afectado		ninguno			27-12-21 08:00	27-12-21 17:00	27-12-21 08:27	27-12-21 16:17
2021113249	Linea	Aprobado	HIDROLIRCAY	Intervención	Origen Interno	Programada	LIRCAY - MARIPOSAS 66KV	LIRCAY - MARIPOSAS 66KV C1	Inspección Visual		Inspección visual y pedestre a LAT 66 KV Mariposas - Lircay.	Los riesgos son menores, debido a que las maniobras en la ejecución de trabajo se realizarán con personal calificado e instruido.	Trabajos de IVP LAT 66Kv Mariposas-Lircay.	No tiene consumo afectado		ninguno			27-12-21 07:00	27-12-21 19:00	27-12-21 06:58	
2021112804	Linea	Ejecución Exitosa	INTERCHILE	Intervención	Origen Externo	Programada	PAN DE AZUCAR - NUEVA PAN DE AZUCAR 220KV	PAN DE AZUCAR - NUEVA PAN DE AZUCAR 220KV C1 PAN DE AZUCAR - NUEVA PAN DE AZUCAR 220KV C2	Lavado de Aislación	0	Trabajos a solicitud de Transelec: Lavado de aislación con equipos energizados patio 220 kV paños J1, J2, J3, J4, J7, J8, J9, JCES, JR, J5, JT3, JT4, JT9, JT10, J11, J12, J13, J14, TR5 (incluye lado 13.8 kV), TR6 (incluye lado 13.8 kV); incluye marcos de barra, Marcos de línea.	Riesgo de disparo en interruptores de línea.	Se solicita deshabilitada reconexión automática de interruptores S2J2, S2J3, S2J5, S2J6 en S/E Nueva Pan de Azúcar e interruptores S2J8, S2J9 en S/E Pan de Azúcar.	No tiene consumo afectado		ninguno			27-12-21 08:00	27-12-21 18:00	27-12-21 06:22	27-12-21 16:53
2021113745	Linea	Ejecución Exitosa	MATAQUITO TRANSMISORA DE ENERGÍA S.A (En Revision)	Intervención	Origen Externo	Programada	LAGUNILLAS - HUALQUI 220KV [EN_REVISION]	ESTRUCTURA 166 - HUALQUI 220KV C1 [EN_REVISION]	Lavado de Aislación		A solicitud de Transelec, por trabajos de lavado de aislación en la línea de 220 kV Lagunillas - Hualqui, se requiere no reconectar interruptores J8 y J9 de SE Hualqui.	Riesgo de operación de línea de 220 kV Lagunillas - Hualqui.	Sin comentarios adicionales.	No tiene consumo afectado		ninguno			27-12-21 08:30	27-12-21 18:00	27-12-21 06:22	27-12-21 15:53
2021111633	Linea	Ejecución Exitosa	MINERA COLLAHUASI	Intervención	Origen Interno	Programada	LAGUNAS - COLLAHUASI 220KV	LAGUNAS - EST. 180 220KV C2 EST. 180 - EST. 202 220KV C2 EST. 202 – EST. 296 220 KV C2 EST. 296 – COLLAHUASI 220 KV C2 LAGUNAS - EST. 180 220KV C1 EST. 180 - EST. 202 220KV C1 EST. 202 – EST. 296 220 KV C1 EST. 296 – COLLAHUASI 220 KV C1	Lavado de Aislación		LAVADO DE AISLACIÓN ZONA BAJA DE LA LINEA 220 KV LAGUNAS - COLLAHUASI N°1 Y 2	DESCARGA ELÉCTRICA POR LAVADO DE AISLACIÓN	SE REQUIERE RECONEXIÓN AUTOMÁTICA DESHABILITADA EN AMBOS EXTREMOS DE LAS LINEAS A INTERVENIR. S/E LAGUNAS 52J3: Reconexión deshabilitada. S/E LAGUNAS 52J4: Reconexión deshabilitada. S/E COLLAHUASI 52JL1: Reconexión deshabilitada. S/E COLLAHUASI 52JL2: Reconexión deshabilitada.	No tiene consumo afectado		ninguno			27-12-21 09:00	27-12-21 18:00	27-12-21 09:00	27-12-21 15:03
2021113641	Linea	Ejecución Exitosa	MINERA ESCONDIDA	Intervención	Origen Interno	Programada	O'HIGGINS - COLOSO 220KV	O'HIGGINS - COLOSO 220KV C2 O'HIGGINS - COLOSO 220KV C2 O'HIGGINS - COLOSO 220KV C1 O'HIGGINS - COLOSO 220KV C1	Lavado de Aislación	0	Lavado aisladores Línea 220 kV O'Higgins - Coloso. Circuitos 1 y 2	Riesgo bajo. Trabajos programados y bajo procedimientos respectivos.	Se requiere orden de no reconectar en: S/E O'Higgins el 52J3 y 52J4. S/E Coloso el 52J1 y 52J2.	No tiene consumo afectado		ninguno			27-12-21 08:00	27-12-21 20:00	27-12-21 09:30	27-12-21 13:42
2021113640	Linea	Ejecución Exitosa	MINERA ESCONDIDA	Intervención	Origen Interno	Programada	OGP1 - NEURARA 69KV	OGP1 - TAP OFF 538 69KV C1 TAP OFF ESTE 6- TAP OFF 537 69KV C1 TAP OFF 534 - TAP OFF 535 69KV C1 TAP OFF 536 - EST. P58 69KV C1 TAP OFF 537 - TAP OFF 536 69KV C1 TAP OFF 538 - TAP OFF ESTE 6 69KV C1	Lavado de Aislación	0	Lavado de aislación de estructuras.	Riesgo bajo. Trabajos programados y bajo procedimientos respectivos.	Se requiere orden de no reconectar en: S/E OGP1: 528L2 S/E 538: 528T1 S/E Este 6: 528t1 S/E 537: 528T1 S/E 536: 528T1	No tiene consumo afectado		ninguno			27-12-21 08:00	27-12-21 20:00	27-12-21 09:14	27-12-21 13:42
2021113324	Linea	Ejecución Exitosa	MINERA ESCONDIDA	Intervención	Origen Interno	Programada	ATACAMA - O'HIGGINS 220KV	ATACAMA - EST. T-202 220KV C1 EST. T-202 - O'HIGGINS 220KV C1 ATACAMA - EST. T-202 220KV C2 EST. T-202 - O'HIGGINS 220KV C2	Lavado de Aislación	0	Lavado de aislación de estructuras.	Riesgo bajo. Trabajos programados y bajo procedimientos respectivos.	Se requiere orden de no reconectar en: S/E Atacama el 52J3 y 52J10. S/E O'Higgins el 52J6 y 52J8.	No tiene consumo afectado		ninguno			27-12-21 08:00	27-12-21 20:00	27-12-21 10:58	27-12-21 13:42
2021112444	Linea	Ejecución Exitosa	PRIME ENERGÍA QUICKSTART SPA	Intervención	Origen Externo	Programada	CENTRAL SAN JAVIER - TAP CENTRAL SAN JAVIER 66KV C1 [EN_REVISION]	CENTRAL SAN JAVIER - TAP CENTRAL SAN JAVIER 66KV C1	Roce y pode franja servidumbre		Bloqueo a la reconexión del 52BT1 en S/E Central San Javier a solicitud de Transelec por trabajos de construcción de fundaciones bajo línea de 66 kV San Javier - Constitución, energizada.	Riesgo bajo y controlado de acuerdo a procedimientos de Transelec.	Documento gestionado a solicitud de Transelec.	No tiene consumo afectado		ninguno			27-12-21 08:00	27-12-21 18:00	27-12-21 06:10	27-12-21 18:05
2021112435	Linea	Ejecución Exitosa	PRIME ENERGÍA QUICKSTART SPA	Intervención	Origen Externo	Programada	CENTRAL SAN JAVIER - TAP CENTRAL SAN JAVIER 66KV C1 [EN_REVISION]	CENTRAL SAN JAVIER - TAP CENTRAL SAN JAVIER 66KV C1	Roce y pode franja servidumbre		Bloqueo a la reconexión del 52BT1 en S/E Central San Javier a solicitud de Transelec por trabajos de roce de vegetación en franja de servidumbre de la línea de 66 kV San Javier - Constitución.	Riesgo bajo y controlado de acuerdo a procedimientos de Transelec.	Documento gestionado a solicitud de Transelec.	No tiene consumo afectado		ninguno			27-12-21 08:00	27-12-21 18:00	27-12-21 06:10	27-12-21 18:05

Reporte Desconexión/Intervención Linea

Fecha generación reporte: 14-01-2022 17:02:52
Estados: Pendiente, Aprobado, Rechazado, Aprobado sin activación, Ejecución Parcial, Ejecución Exitosa, Rechazo CDC, Pendiente, Aprobado, Rechazado, Aprobado sin activación, Ejecución Parcial, Ejecución Exitosa, Rechazo CDC
Total registros General: 259
Total registros Linea: 110

Número	Tipo	Estado	Empresa	Tipo Solicitud	Origen	Tipo Programación	Línea	Tramo(s)	Tipo Trabajo	Potencia	Trabajos a Realizar	Descripción Nivel Riesgo	Comentario Adicional	Consumo	Empresas Afectadas	Trabajo Requiere	Estado Operativo	Estado Operativo Efectivo	Fecha Inicio	Fecha Fin	Fecha Efectiva Inicio	Fecha Efectiva Fin
2021112370	Linea	Ejecución Exitosa	PRIME ENERGÍA QUICKSTART SPA	Intervención	Origen Externo	Programada	S/E TAP OFF LLANOS BLANCOS - TAP OFF LLANOS BLANCOS (ESTRUCTURA N°77) 220KV [EN_REVISION]	TAP LLANOS BLANCOS (ESTRUCTURA N°77) - S/E TAP OFF LLANOS BLANCOS 220KV C1 [EN_REVISION]	Lavado de Aislación		Bloqueo a la reconexión del SZ11 en S/E Tap Off Llanos Blancos a solicitud de Transelec por trabajos de lavado de aislación en subestación Pan de Azúcar a equipos energizados en patio de 220 kV, paños J1, J2, J3, J4, J7, J8, J9, JCE5, J9, J5, J13, J14, J19, J110, J11, J12, J13, J14, TR5, TR6. Se incluirán marcos de líneas y marcos de barras.	Riesgo bajo y controlado de acuerdo a procedimientos de Transelec.	Documento gestionado a solicitud de Transelec.	No tiene consumo afectado		ninguno			27-12-21 08:00	27-12-21 18:00	27-12-21 06:25	27-12-21 16:56
2021111284	Linea	Ejecución Exitosa	PRIME ENERGÍA QUICKSTART SPA	Desconexión	Origen Externo	Programada	LOS CONDORES - LOS VILOS 220KV	CHAGUAL - ESTRUCTURA 01 220KV C1 ESTRUCTURA 01 - LOS VILOS 220KV C1 [EN_REVISION]	Obras Civiles		Línea desenergizada a solicitud de Minera Los Pelambres para trabajos que contemplan la construcción de un muro cortafuegos colindante al paño J7 en S/E Los Vilos.	Riesgo bajo y controlado ya que los trabajos son en instalaciones vecinas de propiedad de Minera Los Pelambres.	Documento ingresado a solicitud de Minera Los Pelambres.	No tiene consumo afectado		ninguno			27-12-21 07:00	27-12-21 19:00	27-12-21 10:04	27-12-21 19:13
2021111504	Linea	Ejecución Exitosa	SISTEMA DE TRANSMISIÓN DEL SUR S.A.	Intervención	Origen Interno	Programada	VALDIVIA - LOS LAGOS 66KV	VALDIVIA - LOS LAGOS 66KV C1	Roce y pode franja servidumbre		Se requiere no reconectar línea 66 kv Valdivia Los lagos, esto por faenas de Roce, podas y talas de árboles con prioridad 1 y 2 en franja de seguridad.	Nivel de riesgo bajo y controlado, se mantendrán las distancias de seguridad con linea energizadas.	(PT 2467 registro interno STS)	No tiene consumo afectado		ninguno			27-12-21 09:00	27-12-21 17:00	27-12-21 09:49	27-12-21 16:39
2021110437	Linea	Ejecución Exitosa	SISTEMA DE TRANSMISIÓN DEL SUR S.A.	Intervención	Origen Externo	Programada	REMEHUE - LOS TAMBORES 66KV	REMEHUE – ENMALLE AEREO 1 66KV C1 ENMALLE AEREO 1 – LOS TAMBORES 66KV C1	Otro Tipo de Trabajo		Se requiere no reconectar línea 66 kV Remehue Los Tambores La Unión, a solicitud de Transelec por faenas de instalación y retiro de portales, tendido de OPGW, tensado y remates entre los vanos 60-61. Trabajos de transmisión en cercanías de líneas de alta tensión.	Nivel de riesgo bajo y controlado.	SODI 982 INTERNA DE TRANSELEC.	No tiene consumo afectado		ninguno			27-12-21 08:00	27-12-21 20:00	27-12-21 07:18	27-12-21 21:07
2021110423	Linea	Ejecución Exitosa	SISTEMA DE TRANSMISIÓN DEL SUR S.A.	Intervención	Origen Externo	Programada	REMEHUE - LA UNION 66KV	REMEHUE - LA UNION 66KV C1	Otro Tipo de Trabajo		Se requiere no reconectar línea 66 kV Remehue - La Unión, a solicitud de Transelec por faenas de instalación y retiro de portales, tendido de OPGW, tensado y remates entre los vanos 60-61. Trabajos de transmisión en cercanías de líneas de alta tensión.	Nivel de riesgo bajo y controlado, por Transelec.	SODI 982 INTERNA DE TRANSELEC.	No tiene consumo afectado		ninguno			27-12-21 08:00	27-12-21 20:00	27-12-21 07:18	27-12-21 21:07
2021111033	Linea	Ejecución Exitosa	STS	Intervención	Origen Interno	Programada	VALDIVIA - PICARTE 66KV	SECCION 1 DE 2-66KV C1 SECCION 2 DE 2 66KV C1 VALDIVIA - PICARTE 66KV C2	Roce y pode franja servidumbre		No reconectar línea 66 kV Valdivia Picarte por faenas de Talas, podas y roce en faja de servidumbre.	El riesgo de la faena es bajo y controlado.	PT 2021-02447 INTERNO DE STS.	No tiene consumo afectado		ninguno			27-12-21 08:00	27-12-21 18:00	27-12-21 10:01	27-12-21 18:01
2021111459	Linea	Ejecución Exitosa	TEN	Intervención	Origen Interno	Programada	LOS CHANGOS – CUMBRE 500KV	LOS CHANGOS – CUMBRE 500KV C1 LOS CHANGOS – CUMBRE 500KV C2	Lavado de Aislación		Lavado de aislación de LT 2 x 500 kV Los Changos - Cumbre, entre estructuras N°198 - 827.	El principal riesgo es la ocurrencia de un flashover. Medidas de mitigación: - Inspección visual del estado de los aisladores. - Verificación de condiciones meteorológicas (Velocidad y dirección del viento) - revisión de calidad del agua.	Se requiere precaución operacional de no reconectar LT 2 x 500 kV Los Changos - Cumbre en ambos extremos, se requiere la deshabilitación de la F79 de los paños K6, K9 en SCHA y paños K1, K4 en SCUM, esto para realizar trabajos de lavado de aislación por contaminación normal.	No tiene consumo afectado		ninguno			27-12-21 07:00	27-12-21 18:00	27-12-21 08:00	27-12-21 11:59
2021113755	Linea	Ejecución Exitosa	TRANSELEC S.A.	Intervención	Origen Interno	Programada	LOS CHANGOS – KIMAL 500KV	LOS CHANGOS - KIMAL 500KV C2	Otro Tipo de Trabajo	0	Lavado de aislación L 500KV Los Changos - Kimal C1, C2_Est. 111 a Est. 205.	Bajo	Actividades: Lavado de aislación L 500KV Los Changos - Kimal C1, C2_Est. 111 a Est. 205. Restricciones: Los Changos, 52K10, 52K11, 52K13, 52K14 no reconectar Kimal, 52K2, 52K3, 52K5, 52K6 No reconectar Instalaciones en Riesgo: L 500kV Los Changos - Kimal, C1 o L 500kV Los Changos - Kimal, C2 Temporalidad de los Riesgos: Durante de los trabajos Nivel de Riesgo: Bajo Bloqueos del jefe de faena: No hay	No tiene consumo afectado		ninguno			27-12-21 08:00	27-12-21 18:00	27-12-21 06:10	27-12-21 18:40
2021113754	Linea	Ejecución Exitosa	TRANSELEC S.A.	Intervención	Origen Interno	Programada	LOS CHANGOS – KIMAL 500KV	LOS CHANGOS - KIMAL 500KV C1	Otro Tipo de Trabajo	0	Lavado de aislación L 500KV Los Changos - Kimal C1, C2_Est. 111 a Est. 205.	Bajo	Actividades: Lavado de aislación L 500KV Los Changos - Kimal C1, C2_Est. 111 a Est. 205. Restricciones: Los Changos, 52K10, 52K11, 52K13, 52K14 no reconectar Kimal, 52K2, 52K3, 52K5, 52K6 No reconectar Instalaciones en Riesgo: L 500kV Los Changos - Kimal, C1 o L 500kV Los Changos - Kimal, C2 Temporalidad de los Riesgos: Durante de los trabajos Nivel de Riesgo: Bajo Bloqueos del jefe de faena: No hay	No tiene consumo afectado		ninguno			27-12-21 08:00	27-12-21 18:00	27-12-21 06:10	27-12-21 18:40
2021113675	Linea	Ejecución Exitosa	TRANSELEC S.A.	Intervención	Origen Externo	Programada	PUELCHE SUR - FRUTILLAR NORTE 220 KV [EN_REVISION]	PUELCHE SUR - EST. 509N 220 KV C1 [EN_REVISION] EST. 509N – FRUTILLAR NORTE 220 KV C1 [EN_REVISION]	Otro Tipo de Trabajo	0	Trabajos asociados a proyecto Puelche Sur.		Actividades: S/E Frutillar Norte: PES enlace teleprotección vía MMOO dirección Puelche sur Restricciones: No hay Instalaciones en Riesgo: Línea 220kV Puelche Sur - Frutillar Norte C1 o SS.AA. C.C. Frutillar Norte Temporalidad de los Riesgos: Durante de los trabajos Nivel de Riesgo: Bajo Bloqueos del jefe de faena: No hay.- Observación: Se requieren los switch de mantenimiento TPMO-119 en posición desconectado de la Línea 220kV Puelche Sur - Frutillar Norte C1	No tiene consumo afectado		ninguno			27-12-21 09:00	30-12-21 22:00	30-12-21 10:18	30-12-21 10:40
2021113673	Linea	Ejecución Exitosa	TRANSELEC S.A.	Intervención	Origen Externo	Programada	PUELCHE SUR - FRUTILLAR NORTE 220 KV [EN_REVISION]	PUELCHE SUR - EST. 509N 220 KV C1 [EN_REVISION] EST. 509N – FRUTILLAR NORTE 220 KV C1 [EN_REVISION]	Otro Tipo de Trabajo	0	Trabajos asociados a proyecto Puelche Sur		Actividades: S/E Frutillar: PES enlace teleprotección vía fibra óptica dirección Puelche sur Restricciones: No hay Instalaciones en Riesgo: Línea 220kV Puelche Sur - Frutillar Norte C1 o SS.AA. C.C. Frutillar Norte Temporalidad de los Riesgos: Durante de los trabajos Nivel de Riesgo: Bajo Bloqueos del jefe de faena: No hay.- Observación: Se requieren los switch de mantenimiento TPFO-119 en posición desconectado de la Línea 220kV Puelche Sur - Frutillar Norte C1	No tiene consumo afectado		ninguno			27-12-21 09:00	30-12-21 22:00	27-12-21 11:07	30-12-21 10:40
2021113623	Linea	Ejecución Exitosa	TRANSELEC S.A.	Intervención	Origen Interno	Programada	TARAPACA - CONDORES 220KV	TARAPACA - CONDORES 220KV C1	Otro Tipo de Trabajo	0	Suministro e Instalación de Letreros en LAT Tarapacá - Cóndores, franja servidumbre próximo a estructuras N° 67, 80, 131 y 152.		Actividades: Suministro e Instalación de Letreros en LAT Tarapacá - Cóndores, franja servidumbre próximo a estructuras N° 67, 80, 131 y 152. Restricciones: No hay. Nivel de Riesgo: Riesgo no significativo. Bloqueos del jefe de faena: no hay.	No tiene consumo afectado		ninguno			27-12-21 08:00	02-01-22 18:00	27-12-21 09:40	31-12-21 16:35
2021113491	Linea	Ejecución Exitosa	TRANSELEC S.A.	Intervención	Origen Interno	Programada	ANCOA - ALTO JAHUEL 500KV L2	ANCOA - ALTO JAHUEL 500KV L2 C1	Otro Tipo de Trabajo	0	Trabajos programados para lavado de aislación en estructuras, con líneas energizadas.	Bajo	Actividades: Trabajos programados para lavado de aislación en estructuras, con líneas energizadas. Restricciones: No reconectar los interruptores asociados a la línea de 500 kV Ancoa - Alto Jahuel circuito 2. Instalaciones en Riesgo: Línea de 500 kV Ancoa - Alto Jahuel circuito 2. Temporalidad de los Riesgos: Durante ejecución de los trabajos. Nivel de Riesgo: Bajo. Bloqueos del Jefe de Faena: Señalización de la zona de trabajo.	No tiene consumo afectado		ninguno			27-12-21 07:30	27-12-21 18:00	27-12-21 06:10	27-12-21 16:47
2021113490	Linea	Ejecución Exitosa	TRANSELEC S.A.	Intervención	Origen Interno	Programada	SECCIONADORA LO AGUIRRE - ALTO JAHUEL 500KV	SECCIONADORA LO AGUIRRE - EL RODEO 500KV C2 EL RODEO - ALTO JAHUEL 500KV C2	Otro Tipo de Trabajo	0	Trabajos programados para retiro de elementos extraños en cruceta de línea , trabajo realizado con instalación energizada.	Bajo	Actividades: Trabajos programados para retiro de elementos extraños en cruceta de línea, trabajo realizado con instalación energizada. Restricciones: No reconectar interruptores asociados a línea de 500 kV Alto Jahuel - Lo Aguirre circuito 1 y 2. Instalaciones en Riesgo: Línea de 500 kV Alto Jahuel - Lo Aguirre circuito 1 o 2. Temporalidad de los Riesgos: Durante la ejecución de los trabajos. Nivel de Riesgo: Bajo. Bloqueos del Jefe de Faena: Señalización y delimitación de la zona de trabajo.	No tiene consumo afectado		ninguno			27-12-21 07:30	27-12-21 14:30	27-12-21 10:07	27-12-21 18:40
2021113489	Linea	Ejecución Exitosa	TRANSELEC S.A.	Intervención	Origen Interno	Programada	SECCIONADORA LO AGUIRRE - ALTO JAHUEL 500KV	ALTO JAHUEL - EL RODEO 500KV C1 EL RODEO - SECCIONADORA LO AGUIRRE 500KV C1	Otro Tipo de Trabajo	0	Trabajos programados para retiro de elementos extraños en cruceta de línea , trabajo realizado con instalación energizada.	Bajo	Actividades: Trabajos programados para retiro de elementos extraños en cruceta de línea, trabajo realizado con instalación energizada. Restricciones: No reconectar interruptores asociados a línea de 500 kV Alto Jahuel - Lo Aguirre circuito 1 y 2. Instalaciones en Riesgo: Línea de 500 kV Alto Jahuel - Lo Aguirre circuito 1 o 2. Temporalidad de los Riesgos: Durante la ejecución de los trabajos. Nivel de Riesgo: Bajo. Bloqueos del Jefe de Faena: Señalización y delimitación de la zona de trabajo.	No tiene consumo afectado		ninguno			27-12-21 07:30	27-12-21 14:30	27-12-21 10:07	27-12-21 18:40
2021113289	Linea	Ejecución Exitosa	TRANSELEC S.A.	Intervención	Origen Interno	Programada	LA CEBADA - PUNTA SIERRA 220KV	LA CEBADA - EST. 234B 220KV C2	Otro Tipo de Trabajo	0	Reemplazo de crucetas (Ferretría y Aislación) y pernos escalines, próximos a líneas energizadas (doble circuito).	Bajo	Actividades: Reemplazo de crucetas (Ferretría y Aislación) y pernos escalines, próximos a líneas energizadas (doble circuito). * REEMPLAZO DE CRUCETAS CIRCUITO N°1 y 2 EN ESTR. 244 a 272. .* REEMPLAZO DE ESCALINES CIRCUITO N°1y2 EN ESTR. 244 a 272. .* INSPECCION ESTRUCTURA COMPLETA EN ESTR. 244 a 259. sin crucetas ni escalines.,Nota 1: No existen cruces de líneas con terceros en los tramos a intervenir.,Nota 2: Existe inspección permanente para estos trabajos Restricciones: Subestación Punta Sierra, S2J2 con bloqueo a la reconexión inmovilizado Subestación Punta Sierra, S2J1 con bloqueo a la reconexión inmovilizado Subestación Punta Sierra, S2J4 con bloqueo a la reconexión inmovilizado Subestación Punta Sierra, S2J5 con bloqueo a la reconexión inmovilizado Subestación La Cebada, S2J1 con bloqueo a la reconexión inmovilizado Subestación La Cebada, S2J3 con bloqueo a la reconexión inmovilizado Tap-off Monte Redondo, S2JG1 con bloqueo a la reconexión inmovilizado Instalaciones en Riesgo: L 220kV Punta Sierra - La Cebada C2 o L 220KV Punta Sierra - La Cebada C1 Temporalidad de los Riesgos: Durante de los trabajos Nivel de Riesgo: Bajo Bloqueos del jefe de faena:	No tiene consumo afectado		ninguno			27-12-21 08:00	27-12-21 18:00	27-12-21 06:10	27-12-21 18:40
2021113288	Linea	Ejecución Exitosa	TRANSELEC S.A.	Intervención	Origen Interno	Programada	LA CEBADA - PUNTA SIERRA 220KV	LA CEBADA - TAP MONTE REDONDO 220KV C1 TAP MONTE REDONDO - EST. 234B 220KV C1	Otro Tipo de Trabajo	0	Reemplazo de crucetas (Ferretría y Aislación) y pernos escalines, próximos a líneas energizadas (doble circuito).	Bajo	Actividades: Reemplazo de crucetas (Ferretría y Aislación) y pernos escalines, próximos a líneas energizadas (doble circuito). * REEMPLAZO DE CRUCETAS CIRCUITO N°1 y 2 EN ESTR. 244 a 272. .* REEMPLAZO DE ESCALINES CIRCUITO N°1y2 EN ESTR. 244 a 272. .* INSPECCION ESTRUCTURA COMPLETA EN ESTR. 244 a 259. sin crucetas ni escalines.,Nota 1: No existen cruces de líneas con terceros en los tramos a intervenir.,Nota 2: Existe inspección permanente para estos trabajos Restricciones: Subestación Punta Sierra, S2J2 con bloqueo a la reconexión inmovilizado Subestación Punta Sierra, S2J1 con bloqueo a la reconexión inmovilizado Subestación Punta Sierra, S2J4 con bloqueo a la reconexión inmovilizado Subestación Punta Sierra, S2J5 con bloqueo a la reconexión inmovilizado Subestación La Cebada, S2J1 con bloqueo a la reconexión inmovilizado Subestación La Cebada, S2J3 con bloqueo a la reconexión inmovilizado Tap-off Monte Redondo, S2JG1 con bloqueo a la reconexión inmovilizado Instalaciones en Riesgo: L 220kV Punta Sierra - La Cebada C2 o L 220KV Punta Sierra - La Cebada C1 Temporalidad de los Riesgos: Durante de los trabajos Nivel de Riesgo: Bajo Bloqueos del jefe de faena:	No tiene consumo afectado		ninguno			27-12-21 08:00	27-12-21 18:00	27-12-21 06:10	27-12-21 18:40

Reporte Desconexión/Intervención Linea
Fecha generación reporte: 14-01-2022 17:02:52
Estados: Pendiente, Aprobado, Rechazado, Aprobado sin activación, Ejecución Parcial, Ejecución Exitosa, Rechazo CDC, Pendiente, Aprobado, Rechazado, Aprobado sin activación, Ejecución Parcial, Ejecución Exitosa, Rechazo CDC
Total registros General: 259
Total registros Linea: 110

Número	Tipo	Estado	Empresa	Tipo Solicitud	Origen	Tipo Programación	Línea	Tramo(s)	Tipo Trabajo	Potencia	Trabajos a Realizar	Descripción Nivel Riesgo	Comentario Adicional	Consumo	Empresas Afectadas	Trabajo Requiere	Estado Operativo	Estado Operativo Efectivo	Fecha Inicio	Fecha Fin	Fecha Efectiva Inicio	Fecha Efectiva Fin
2021113287	Linea	Ejecución Exitosa	TRANSELEC S.A.	Intervención	Origen Interno	Programada	ILLAPA - CARRERA PINTO 220KV L1	ESTRUCTURA TR1 - CARRERA PINTO 220KV C3	Otro Tipo de Trabajo	0	S/E Carrera Pinto: Mantenimiento alternativo de paño y corrección hallazgos auditoría ensaut en protecciones del paño J2 línea Carrera Pinto - Illapa.	Bajo	Actividades: Pruebas de control con paño energizado, S/E Carrera Pinto: Mantenimiento alternativo de paño y corrección hallazgos auditoría ensaut en protecciones del paño J2 línea Carrera Pinto - Illapa. Restricciones: No hay Instalaciones en Riesgo: L 220kV Carrera Pinto-Illapa, C3 o Barra 220 kV, Sección 1-C. Pinto Temporalidad de los Riesgos: Durante de los trabajos Nivel de Riesgo: Bajo Bloqueos del jefe de faena: Subestación C. Pinto, Bloqueo de protección S2 Siemens SIEMENS 7SA87 Bloqueo de trips hacia S2J2 y trips hacia B7B 220kV. A disposición dle jefe de faena, según minuta de bloqueo adjunta al procedimiento. Subestación C. Pinto, Armarios paño J2 Delimitación zona de trabajo.	No tiene consumo afectado		ninguno			27-12-21 08:00	28-12-21 18:00	27-12-21 11:54	27-12-21 18:15
2021113278	Linea	Ejecución Exitosa	TRANSELEC S.A.	Intervención	Origen Interno	Programada	PUNTA SIERRA - LAS PALMAS 220KV	LAS PALMAS - ESTRUCTURA 234A (220KV C2)	Otro Tipo de Trabajo	0	Reemplazo de crucetas (Ferretría y Aislación) y pernos escalines, próximos a líneas energizadas (doble circuito)	Bajo	Actividades: Reemplazo de crucetas (Ferretría y Aislación) y pernos escalines, próximos a líneas energizadas (doble circuito), * REEMPLAZO DE CRUCETAS CIRCUITO N°2 EN ESTR. 198 a 203 - 205 a 208 - 210 a 223 ,REEMPLAZO DE CRUCETAS CIRCUITO N°1 y 2 EN ESTR. 225 a 243 , Inspección completa de estructura desde E-197 a E-223. (La inspección no considera las crucetas y escalines del circuito N°2) ,Inspección completa de estructura desde E224 a E243. (La inspección no considera las crucetas y escalines de los circuitos N°1 y 2) ,Nota 1: No existen cruces de líneas con terceros en los tramos a intervenir ,Nota 2: Existe inspección permanente para estos trabajos Restricciones: Subestación Las Palmas, S2J7 con bloqueo a la reconexión inmovilizado Subestación Las Palmas, S2J8 con bloqueo a la reconexión inmovilizado Subestación Punta Sierra, S2J2 con bloqueo a la reconexión inmovilizado Subestación Punta Sierra, S2J3 con bloqueo a la reconexión inmovilizado Subestación Punta Sierra, S2J5 con bloqueo a la reconexión inmovilizado Subestación Punta Sierra, S2J6 con bloqueo a la reconexión inmovilizado Instalaciones en Riesgo: L 220KV Las Palmas - Punta Sierra, C1 o L 220kV Las Palmas - Punta Sierra, C2 Temporalidad de los Riesgos: Durante de los trabajos Nivel de Riesgo: Bajo Bloqueos del jefe de faena:	No tiene consumo afectado		ninguno			27-12-21 08:00	27-12-21 18:00	27-12-21 06:10	27-12-21 18:15
2021113277	Linea	Ejecución Exitosa	TRANSELEC S.A.	Intervención	Origen Interno	Programada	PUNTA SIERRA - LAS PALMAS 220KV	LAS PALMAS - ESTRUCTURA 234A (220KV C1)	Otro Tipo de Trabajo	0	Reemplazo de crucetas (Ferretría y Aislación) y pernos escalines, próximos a líneas energizadas (doble circuito)	Bajo	Actividades: Reemplazo de crucetas (Ferretría y Aislación) y pernos escalines, próximos a líneas energizadas (doble circuito), * REEMPLAZO DE CRUCETAS CIRCUITO N°2 EN ESTR. 198 a 203 - 205 a 208 - 210 a 223 ,REEMPLAZO DE CRUCETAS CIRCUITO N°1 y 2 EN ESTR. 225 a 243 , Inspección completa de estructura desde E-197 a E-223. (La inspección no considera las crucetas y escalines del circuito N°2) ,Inspección completa de estructura desde E224 a E243. (La inspección no considera las crucetas y escalines de los circuitos N°1 y 2) ,Nota 1: No existen cruces de líneas con terceros en los tramos a intervenir ,Nota 2: Existe inspección permanente para estos trabajos Restricciones: Subestación Las Palmas, S2J7 con bloqueo a la reconexión inmovilizado Subestación Las Palmas, S2J8 con bloqueo a la reconexión inmovilizado Subestación Punta Sierra, S2J2 con bloqueo a la reconexión inmovilizado Subestación Punta Sierra, S2J3 con bloqueo a la reconexión inmovilizado Subestación Punta Sierra, S2J5 con bloqueo a la reconexión inmovilizado Subestación Punta Sierra, S2J6 con bloqueo a la reconexión inmovilizado Instalaciones en Riesgo: L 220KV Las Palmas - Punta Sierra, C1 o L 220kV Las Palmas - Punta Sierra, C2 Temporalidad de los Riesgos: Durante de los trabajos Nivel de Riesgo: Bajo Bloqueos del jefe de faena:	No tiene consumo afectado		ninguno			27-12-21 08:00	27-12-21 18:00	27-12-21 06:10	27-12-21 18:15
2021113234	Linea	Ejecución Exitosa	TRANSELEC S.A.	Intervención	Origen Interno	Programada	LAGUNILLAS - HUALQUI 220KV [EN_REVISION]	LAGUNILLAS - ESTRUCTURA 16E 220KV C1 [EN_REVISION]	Otro Tipo de Trabajo	0	No reconectar los interruptores asociados a la Línea.	Bajo	Actividades: Lavado de Aislación. Restricciones: Con bloqueo a la reconexión inmovilizado. Instalaciones en Riesgo: L 220kV Hualqui-Lagunillas, C1. Temporalidad de los Riesgos: Durante los trabajos. Nivel de Riesgo: Bajo. Bloqueos del jefe de faena: No hay.	No tiene consumo afectado		ninguno			27-12-21 08:30	27-12-21 18:00	27-12-21 06:10	27-12-21 16:47
2021113028	Linea	Aprobado	TRANSELEC S.A.	Intervención	Origen Interno	Programada	TARAPACA - LAGUNAS 220KV	TARAPACA - LAGUNAS 220KV C2	Otro Tipo de Trabajo	0	S/E Lagunas: Obra Capex Reemplazo Interruptor 52J6: Trabajo previos a la puesta en servicio.		Actividades: S/E Lagunas: Obra Capex Reemplazo Interruptor 52J6: Trabajo previos a la puesta en servicio. 1) Desvinculación primaria retiro de los conductores entre el interruptor 52J6 y sus desconectadores adyacentes 89J6-1 y 89J6-2, en los lados asociados al interruptor 52J6. 2) Reubicación de las puestas a tierra en el mismo punto eléctrico en los desconectadores 89J6-1 y 89J6-2, en los lados adyacentes al interruptor 52J6. 3) Medición y presentación de nuevos chicotes primarios. 4) Conexionado de nuevo Conductores de AT entre el Interruptor 52J6 y sus desconectadores adyacentes 89J6-1 y 89J6-2, en los lados asociados al interruptor 52J6 (Nuevo Conexionado Primario). Restricciones: S/E Lagunas: 52J6 Transferido. Instalaciones en Riesgo: L 220kV Tarapacá-Lagunas, C2 o Barra 220 kV, Sección 2-Lagunas Temporalidad de los Riesgos: Al inicio, Al término de los trabajos Nivel de Riesgo: Bajo Bloqueos del jefe de faena: Lagunas, Se reubicarán en el mismo punto eléctrico las tierras provisionales de bloqueo ya instaladas en ambos lados del Interruptor 52J6 (6 en total)	No tiene consumo afectado		ninguno			27-12-21 08:00	27-01-22 18:00	06-01-22 10:12	
2021112969	Linea	Ejecución Exitosa	TRANSELEC S.A.	Intervención	Origen Interno	Programada	CERRO NAVIA - NEPTUNO 220KV	CERRO NAVIA - NEPTUNO 220KV C1	Otro Tipo de Trabajo	0	S/E Cerro Navia: Trabajo programado para entrega al servicio de protección 21-21N del sistema 2, cambio de ajuste en protección y protocolización de 87L según EAP.	Bajo	Actividades: S/E Cerro Navia: Trabajo programado para entrega al servicio de protección 21-21N del sistema 2, cambio de ajuste en protección y protocolización de 87L según EAP. Restricciones: Normalización sujeta a coordinación. Instalaciones en Riesgo: S/E Cerro Navia: Barra de 220 kV sección 1. Temporalidad de los Riesgos: Al término de los trabajos. Nivel de Riesgo: Bajo. Bloqueos del jefe de faena: S/E Cerro Navia: Delimitación de la zona de trabajo. Nota: El jefe de faena entregará al servicio la protección SEL 421 S2 y realizará análisis fasorial y comparación de valores con S1. Una vez entregado al servicio S2 bloqueará el S1.	No tiene consumo afectado		ninguno			27-12-21 09:00	27-12-21 17:00	27-12-21 09:48	27-12-21 16:47
2021112753	Linea	Ejecución Exitosa	TRANSELEC S.A.	Intervención	Origen Interno	Programada	CHARRUA - PANGUE 220KV	TRUPAN - TAP CHOLGUAN 220KV C2 PANGUE - SANTA BARBARA 220KV C2 TAP CHOLGUAN - CHARRUA 220KV C2 SANTA BARBARA - TRUPAN 220KV C2	Otro Tipo de Trabajo	0	No reconectar los interruptores asociados a las instalaciones con riesgo.	Bajo	Actividades: Roce franja servidumbre. Restricciones: Bloqueo a la reconexión. Instalaciones en Riesgo: Línea 220 kV Antuco-Pangue-Charrúa, C3 o Línea 220 kV Pangue-Charrúa, C1. Temporalidad de los Riesgos: Durante los trabajos. Nivel de Riesgo: Bajo. Bloqueos del jefe de faena: No hay.	No tiene consumo afectado		ninguno			27-12-21 08:00	27-12-21 18:00	27-12-21 06:10	27-12-21 18:15
2021112752	Linea	Ejecución Exitosa	TRANSELEC S.A.	Intervención	Origen Interno	Programada	ANTUCO - CHARRUA - PANGUE 220KV	ANTUCO - TAP TRUPAN 220KV C1 TAP TRUPAN - CHARRUA 220KV C1 TAP TRUPAN - TRUPAN 220KV C1 PANGUE - SANTA BARBARA 220KV C1 SANTA BARBARA - TRUPAN 220KV C1	Otro Tipo de Trabajo	0	No reconectar los interruptores asociados a las instalaciones con riesgo.	Bajo	Actividades: Roce franja servidumbre. Restricciones: Bloqueo a la reconexión. Instalaciones en Riesgo: Línea 220 kV Antuco-Pangue-Charrúa, C3 o Línea 220 kV Pangue-Charrúa, C1. Temporalidad de los Riesgos: Durante los trabajos. Nivel de Riesgo: Bajo. Bloqueos del jefe de faena: No hay.	No tiene consumo afectado		ninguno			27-12-21 08:00	27-12-21 18:00	27-12-21 06:10	27-12-21 18:15
2021112749	Linea	Rechazado	TRANSELEC S.A.	Desconexión	Origen Interno	Programada	ABANICO - CHARRUA 154KV	TRUPAN - CHARRUA 154KV C1 ABANICO - TRUPAN 154KV C1 ABANICO - TRUPAN 154KV C2	Otro Tipo de Trabajo	0	Notas: * Trabajos coordinados con ENEL.		Actividades: SE Abanico: Mantenimiento y medidas eléctricas a: 89A2-1, 89A2-2, 89A2-3, 89AR-1 y 89AT4-1. Reemplazo de pernos con oxido en conexiones de poder de: 89A2-1, 89AR-1,89AT1-1, 89AT3-1 y 89AT4-1. Condiciones: Línea 154 kV Abanico Charrúa y en S/E Abanico Barra principal de 154 kV, Barra de transferencia de 154 kV y Paño Acoplador de barras indisponibles. Instalaciones en Riesgo: Barra 154 kV-Abanico. Temporalidad de los Riesgos: Al término de los trabajos. Nivel de Riesgo: Bajo. Bloqueos del jefe de faena: Subestación Abanico, Instalar equipos de puesta a tierra entre 89AT3-1 y 52AT3, en conductor de TP Barra 154kV, entre 89AR-1 y 52AR, entre 89AT4-1 y 52AT4, entre 89AT1-1 y 52AT1,entre 89A2-1 y 52A2, entre 89A2-2 y 89A2-3 y entre 89A2-3 y Barra de Transferencia 154kV.	No tiene consumo afectado		ninguno			27-12-21 08:00	27-12-21 18:00		
2021112731	Linea	Aprobado sin activación	TRANSELEC S.A.	Intervención	Origen Interno	Programada	SECCIONADORA LO AGUIRRE - CERRO NAVIA 220KV	VARIANTE ENEA C267 - VARIANTE ENEA C271H 220KV C2 VARIANTE ENEA C271H - CERRO NAVIA 220KV C2 LO AGUIRRE - VARIANTE ENEA C267 220KV C2	Otro Tipo de Trabajo	0	Trabajo programado para reparación de bases de estructuras.		Actividades: Trabajo programado para reparación de bases de estructuras. Restricciones: Sin restricciones. Nivel de Riesgo: Riesgo no significativo. Bloqueos del Jefe de Faena: Delimitación y señalización de la zona de trabajo.	No tiene consumo afectado		ninguno			27-12-21 08:00	29-12-21 18:00		
2021112730	Linea	Aprobado sin activación	TRANSELEC S.A.	Intervención	Origen Interno	Programada	SECCIONADORA LO AGUIRRE - CERRO NAVIA 220KV	VARIANTE ENEA C267 - VARIANTE ENEA C271H 220KV C1 VARIANTE ENEA C271H - CERRO NAVIA 220KV C1 LO AGUIRRE - VARIANTE ENEA C267 220KV C1	Otro Tipo de Trabajo	0	Trabajo programado para reparación de bases de estructuras.		Actividades: Trabajo programado para reparación de bases de estructuras. Restricciones: Sin restricciones. Nivel de Riesgo: Riesgo no significativo. Bloqueos del Jefe de Faena: Delimitación y señalización de la zona de trabajo.	No tiene consumo afectado		ninguno			27-12-21 08:00	29-12-21 18:00		
2021112716	Linea	Ejecución Exitosa	TRANSELEC S.A.	Intervención	Origen Interno	Programada	CONDORES - PARINACOTA 220KV	CONDORES - PARINACOTA 220KV C1	Otro Tipo de Trabajo	0	Reemplazo de aislación de vidrio por vidrio siliconado, en estructuras de anclaje tramo E21 y E309, con línea energizada.	Bajo	Actividades: Reemplazo de aislación de vidrio por vidrio siliconado, en estructuras de anclaje tramo E21 y E309, con línea energizada. Restricciones: Cóndores, 52J2 No reconectar Parinacota, 52J1 No reconectar Instalaciones en Riesgo: L 220kV Cóndores-Parinacota, C1 Temporalidad de los Riesgos: Durante de los trabajos Nivel de Riesgo: Bajo Bloqueos del jefe de faena: No hay	No tiene consumo afectado		ninguno			27-12-21 08:00	27-12-21 18:00	27-12-21 06:10	27-12-21 18:15

Reporte Desconexión/Intervención Linea
Fecha generación reporte: 14-01-2022 17:02:52
Estados: Pendiente, Aprobado, Rechazado, Aprobado sin activación, Ejecución Parcial, Ejecución Exitosa, Rechazo CDC, Pendiente, Aprobado, Rechazado, Aprobado sin activación, Ejecución Parcial, Ejecución Exitosa, Rechazo CDC
Total registros General: 259
Total registros Linea: 110

Número	Tipo	Estado	Empresa	Tipo Solicitud	Origen	Tipo Programación	Línea	Tramo(s)	Tipo Trabajo	Potencia	Trabajos a Realizar	Descripción Nivel Riesgo	Comentario Adicional	Consumo	Empresas Afectadas	Trabajo Requiere	Estado Operativo	Estado Operativo Efectivo	Fecha Inicio	Fecha Fin	Fecha Efectiva Inicio	Fecha Efectiva Fin
2021112674	Linea	Ejecución Exitosa	TRANSELEC S.A.	Intervención	Origen Interno	Programada	TARAPACA - CONDORES 220KV	TARAPACA - CONDORES 220KV C1	Otro Tipo de Trabajo	0	A solicitud de Obra Proyecto TECK: Pruebas Hi Pot. Pruebas de recepción de futura línea 220 kV Tarapacá - Puerto Patache 2. Prueba de resistencia de contacto de estructuras de anclaje y ML.	Bajo	Actividades: A solicitud de Obra Proyecto TECK: Pruebas Hi Pot. Pruebas de recepción de futura línea 220 kV Tarapacá - Puerto Patache 2. Prueba de resistencia de contacto de estructuras de anclaje y ML. Restricciones: Subestación Tarapacá, 52J3 con bloqueo a la reconexión. Subestación Cóndores, 52J1 con bloqueo a la reconexión. Instalaciones en Riesgo: L 220kV Tarapacá-Condores, C1 Temporalidad de los Riesgos: durante los trabajos. Nivel de Riesgo: Bajo Bloqueos del jefe de faena: Subestación Tarapacá, Zona de Trabajo en estructuras ML S/E Tarapaca, 1N; 1A; 2, 28, 2C, 3, 4, 7, 12A y ML S/E Puerto Patache Instalación de puesta a tierra zonales máximo 1.500 m Delimitar zona de trabajo, instalación de puesta a tierra zonales, uso de tierra individual, conexión a tierra de camión grúa con capacho.	No tiene consumo afectado		ninguno			27-12-21 08:00	27-12-21 19:00	27-12-21 08:34	27-12-21 16:47
2021112527	Linea	Rechazado	TRANSELEC S.A.	Desconexión	Origen Interno	Programada	ABANICO - CHARRUA 154KV	TRUPAN - CHARRUA 154KV C1 ABANICO - TRUPAN 154KV C1 ABANICO - TRUPAN 154KV C2	Otro Tipo de Trabajo	0	Notas: * Trabajos coordinados con ENEL.		Actividades: S/E Abanico: Pruebas de control, medidas de aislación, Verificación de protecciones y habilitación de disparo de protección 21-21N sistema 2 sobre la bobina 2 del 52AR. Condiciones: L 154KV Abanico-Charrua, C1 y Paño Acoplador AR01-Abanico, indisponibles. Instalaciones en Riesgo: SS.AA. C.C. Abanico. Temporalidad de los Riesgos: Durante de los trabajos. Nivel de Riesgo: Bajo. Bloqueos del jefe de faena: No hay.	No tiene consumo afectado		ninguno			27-12-21 08:00	27-12-21 18:00		
2021112522	Linea	Ejecución Exitosa	TRANSELEC S.A.	Intervención	Origen Externo	Programada	SECCIONADORA SAN ANDRES - CARDONES 220KV	SECCIONADORA SAN ANDRES - CARDONES 220KV C1	Otro Tipo de Trabajo	0	A solicitud de SAESA, Según SODI 2144, por S/E Seccionadora San Andres: Faenas de lavado de aislación con agua a presión pitón manual a equipos primarios.	Bajo	A solicitud de SAESA, Según SODI 2144, por S/E Seccionadora San Andres: Faenas de lavado de aislación con agua a presión pitón manual a equipos primarios. Restricciones: L 220 kV Cardones - San Andres C1 S/E Cardones Interruptor 52J3 No Reconectar. S/E Cardones Interruptor 52J3/4 No Reconectar. Instalaciones en Riesgo: L 220 kV Cardones - San Andres C1 Temporalidad de los Riesgos: Durante de los trabajos Nivel de Riesgo: Bajo Bloqueos del Jefe de Faena: NO HAY	No tiene consumo afectado		ninguno			27-12-21 08:00	27-12-21 18:00	27-12-21 09:29	27-12-21 16:39
2021112425	Linea	Ejecución Exitosa	TRANSELEC S.A.	Intervención	Origen Interno	Programada	SAN JAVIER - CONSTITUCION 66KV	TAP NIRIVILO - CONSTITUCION 66KV C1	Otro Tipo de Trabajo	0	Programa de Obras del área de Lineas.-	Bajo	Actividades:- Construcción de fundaciones bajo de líneas energizadas (Excavaciones, Enfierraduras, Hormigonado, Construcción Malla de Puesta a tierra), Construcción de muros de contención en estructuras 300, 301 y 302 de la línea 66kV San Javier - Constitución.- Instalaciones en Riesgo: L 066kV Constitucion-San Javier, C1.- Temporalidad de los Riesgos: Durante los trabajos, por acortamiento de distancia con línea energizada.- Nivel de Riesgo: Bajo.- Bloqueos del jefe de faena: No reconectar Interruptores que sirven a la Línea 66 kV San Javier – Constitución .-	No tiene consumo afectado		ninguno			27-12-21 08:00	27-12-21 18:00	27-12-21 06:10	27-12-21 18:40
2021112424	Linea	Ejecución Exitosa	TRANSELEC S.A.	Intervención	Origen Interno	Programada	SAN JAVIER - CONSTITUCION 66KV	SAN JAVIER - ESTRUCTURA 22 66KV C1 ESTRUCTURA 22 - ESTRUCTURA 23 66KV C1 ESTRUCTURA 23 - ESTRUCTURA 164 66KV C1 ESTRUCTURA 164 - ESTRUCTURA 165 66KV C1 ESTRUCTURA 165 - TAP NIRIVILO 66KV C1	Otro Tipo de Trabajo	0	Programa de Obras del área de Lineas.-	Bajo	Actividades:- Construcción de fundaciones bajo de líneas energizadas (Excavaciones, Enfierraduras, Hormigonado, Construcción Malla de Puesta a tierra), Construcción de muros de contención en estructuras 300, 301 y 302 de la línea 66kV San Javier - Constitución.- Instalaciones en Riesgo: L 066kV Constitucion-San Javier, C1.- Temporalidad de los Riesgos: Durante los trabajos, por acortamiento de distancia con línea energizada.- Nivel de Riesgo: Bajo.- Bloqueos del jefe de faena: No reconectar Interruptores que sirven a la Línea 66 kV San Javier – Constitución .-	No tiene consumo afectado		ninguno			27-12-21 08:00	27-12-21 18:00	27-12-21 06:10	27-12-21 18:40
2021112405	Linea	Aprobado	TRANSELEC S.A.	Intervención	Origen Interno	Programada	CENTRAL EMELDA - DIEGO DE ALMAGRO 110KV	CENTRAL EMELDA - DIEGO DE ALMAGRO 110KV C1	Otro Tipo de Trabajo	0	Lavado de aislación; en instalación energizada (Simple Circuito), LAVADO DE AISLACION ESTR. 13-16-19-20	Bajo	Actividades: Lavado de aislación; en instalación energizada (Simple Circuito), LAVADO DE AISLACION ESTR. 13-16-19-20 Restricciones: Subestación D. Almagro, 52H8 con bloqueo a la reconexión inmovilizado Subestación Emelda, 52H1 con bloqueo a la reconexión inmovilizado Subestación Emelda, 52H2 con bloqueo a la reconexión inmovilizado Instalaciones en Riesgo: L 110kV D. Almagro-Emelda, C1 Temporalidad de los Riesgos: Durante de los trabajos Nivel de Riesgo: Bajo Bloqueos del jefe de faena:	No tiene consumo afectado		ninguno			27-12-21 08:00	27-12-21 18:00	27-12-21 06:10	
2021112403	Linea	Aprobado	TRANSELEC S.A.	Intervención	Origen Interno	Programada	DIEGO DE ALMAGRO - ILLAPA 220KV L1	DIEGO DE ALMAGRO - ESTRUCTURA TR1 220KV L1 C3	Otro Tipo de Trabajo	0	Lavado de aislación; en instalación energizada (Simple Circuito), LAVADO DE AISLACION ESTR. 770 a 773	Bajo	Actividades: Lavado de aislación; en instalación energizada (Simple Circuito), LAVADO DE AISLACION ESTR. 770 a 773 Restricciones: Subestación Illapa, 52J2 con bloqueo a la reconexión inmovilizado Subestación Illapa, 52J3 con bloqueo a la reconexión inmovilizado Subestación D. Almagro, 52J1 con bloqueo a la reconexión inmovilizado Instalaciones en Riesgo: L 220kV Illapa-Diego de Almagro, C3 Temporalidad de los Riesgos: Durante de los trabajos Nivel de Riesgo: Bajo Bloqueos del jefe de faena:	No tiene consumo afectado		ninguno			27-12-21 08:00	27-12-21 18:00	27-12-21 06:10	
2021112398	Linea	Ejecución Exitosa	TRANSELEC S.A.	Intervención	Origen Interno	Programada	MAITENCILLO - VALLENAR 110KV	ESTRUCTURA 62 - ESTRUCTURA 63 110KV C1 ESTRUCTURA 63 - VALLENAR 110KV C1 MAITENCILLO - ESTRUCTURA 62 110KV C1	Otro Tipo de Trabajo	0	Medición resistencia a tierra en postes, VERIFICACION RESISTENCIA PAT EST. 02 - 12 - 22	Medio	Actividades: Medición resistencia a tierra en postes, VERIFICACION RESISTENCIA PAT EST. 02 - 12 - 22 Restricciones: Subestación Maitencillo, 52H4 con bloqueo a la reconexión inmovilizado Subestación Vallenar, 52HT1 con bloqueo a la reconexión inmovilizado Tap Off El Edén, 52H1 con bloqueo a la reconexión inmovilizado Instalaciones en Riesgo: L 110kV Maitencillo-Vallenar, C1 y Barra 13,2 kV-Vallenar y Tr. Trifásico 01, 110/13,2kV-Vallenar y Tr. Trifásico 02, 110/13,2kV-Vallenar Temporalidad de los Riesgos: Durante de los trabajos Nivel de Riesgo: Bajo Bloqueos del jefe de faena:	No tiene consumo afectado		ninguno			27-12-21 08:00	27-12-21 18:00	27-12-21 06:10	27-12-21 18:15
2021112393	Linea	Ejecución Exitosa	TRANSELEC S.A.	Intervención	Origen Interno	Programada	MAITENCILLO - VALLENAR 110KV	ESTRUCTURA 62 - ESTRUCTURA 63 110KV C1 ESTRUCTURA 63 - VALLENAR 110KV C1 MAITENCILLO - ESTRUCTURA 62 110KV C1	Otro Tipo de Trabajo	0	Lavado de aislación; en instalación energizada (Simple Circuito), LAVADO DE AISLACION ESTR. 20 a 37 - 40 a 57 - 64 a 66	Bajo	Actividades: Lavado de aislación; en instalación energizada (Simple Circuito), LAVADO DE AISLACION ESTR. 20 a 37 - 40 a 57 - 64 a 66 Restricciones: Subestación Maitencillo, 52H4 con bloqueo a la reconexión inmovilizado Subestación Vallenar, 52HT1 con bloqueo a la reconexión inmovilizado Tap Off El Edén, 52H1 con bloqueo a la reconexión inmovilizado Instalaciones en Riesgo: L 110kV Maitencillo-Vallenar, C1 y Barra 13,2 kV-Vallenar y Tr. Trifásico 01, 110/13,2kV-Vallenar y Tr. Trifásico 02, 110/13,2kV-Vallenar Temporalidad de los Riesgos: Durante de los trabajos Nivel de Riesgo: Bajo Bloqueos del jefe de faena:	No tiene consumo afectado		ninguno			27-12-21 08:00	27-12-21 18:00	27-12-21 06:19	27-12-21 16:47
2021112392	Linea	Aprobado sin activación	TRANSELEC S.A.	Intervención	Origen Interno	Programada	NOGALES - LOS VILOS 220KV	NOGALES - LOS VILOS 220KV C2	Otro Tipo de Trabajo	0	Inspección Visual Pedestre, INSPECCIÓN VISUAL COMPLETA, ESTRUCTURAS N° 244 a 310		Actividades: Inspección Visual Pedestre, INSPECCIÓN VISUAL COMPLETA, ESTRUCTURAS N° 244 a 310 Restricciones: No hay Nivel de Riesgo: Riesgo no significativo Bloqueos del jefe de faena:	No tiene consumo afectado		ninguno			27-12-21 08:00	29-12-21 18:00		
2021112391	Linea	Aprobado sin activación	TRANSELEC S.A.	Intervención	Origen Interno	Programada	NOGALES - LOS VILOS 220KV	TAP OFF DOÑA CARMEN - LOS VILOS 220KV C1 NOGALES - TAP OFF DOÑA CARMEN 220KV C1	Otro Tipo de Trabajo	0	Inspección Visual Pedestre, INSPECCIÓN VISUAL COMPLETA, ESTRUCTURAS N° 244 a 310		Actividades: Inspección Visual Pedestre, INSPECCIÓN VISUAL COMPLETA, ESTRUCTURAS N° 244 a 310 Restricciones: No hay Nivel de Riesgo: Riesgo no significativo Bloqueos del jefe de faena:	No tiene consumo afectado		ninguno			27-12-21 08:00	29-12-21 18:00		
2021111953	Linea	Aprobado	TRANSELEC S.A.	Intervención	Origen Externo	Programada	TARAPACA - LAGUNAS 220KV	TARAPACA - LAGUNAS 220KV C2	Otro Tipo de Trabajo	0	NUP1444_SE Tarapacá: Trabajos previos asociados a reemplazo de Protección Sistema 1 Paño J2.	Bajo	Actividades: NUP1444_SE Tarapacá: Trabajos previos asociados a reemplazo de Protección Sistema 1 Paño J2. Considera: Montaje de block y Protección Sistema 1. .- Adecuación mecánica de armario. .- Alambrado de block de pruebas .- Alambrado de Protección .- Pruebas funcionales de Alambrado y Punto a punto. Restricciones: No hay Instalaciones en Riesgo: L 220kV Tarapacá-Lagunas, C2 Temporalidad de los Riesgos: Durante de los trabajos Nivel de Riesgo: Bajo Bloqueos del jefe de faena: Tarapacá, Paño J2 S1 Señales analógicas, digitales y trip de 50BF. Protección se mantiene bloqueada hasta PES	No tiene consumo afectado		ninguno			27-12-21 08:00	28-01-22 18:00	30-12-21 09:53	

Reporte Desconexión/Intervención Linea

Fecha generación reporte: 14-01-2022 17:02:52
Estados: Pendiente, Aprobado, Rechazado, Aprobado sin activación, Ejecución Parcial, Ejecución Exitosa, Rechazo CDC, Pendiente, Aprobado, Rechazado, Aprobado sin activación, Ejecución Parcial, Ejecución Exitosa, Rechazo CDC
Total registros General: 259
Total registros Linea: 110

Número	Tipo	Estado	Empresa	Tipo Solicitud	Origen	Tipo Programación	Linea	Tramo(s)	Tipo Trabajo	Potencia	Trabajos a Realizar	Descripción Nivel Riesgo	Comentario Adicional	Consumo	Empresas Afectadas	Trabajo Requiere	Estado Operativo	Estado Operativo Efectivo	Fecha Inicio	Fecha Fin	Fecha Efectiva Inicio	Fecha Efectiva Fin
2021111947	Linea	Ejecución Exitosa	TRANSELEC S.A.	Intervención	Origen Interno	Programada	ANCOA - ALTO JAHUEL 500KV L1	ANCOA - ALTO JAHUEL 500KV L1 C1	Otro Tipo de Trabajo	0	Trabajo programado para instalación de peinetas y placas policarbonato en estructuras de líneas de transmisión.	Bajo	Actividades: Trabajo programado para instalación de peinetas y placas policarbonato en estructuras de líneas de transmisión. Restricciones: No reconectar los interruptores asociados a la línea de 500 kV Ancoa - Alto Jahuel circuito 1. Instalaciones en Riesgo: Línea de 500 kV Ancoa - Alto Jahuel circuito 1. Temporalidad de los Riesgos: Durante ejecución de los trabajos. Nivel de Riesgo: Bajo. Bloqueos del Jefe de Faena: Señalización de la zona de trabajo.	No tiene consumo afectado		ninguno			27-12-21 07:30	27-12-21 18:00	27-12-21 06:10	27-12-21 18:15
2021111945	Linea	Aprobado sin activación	TRANSELEC S.A.	Intervención	Origen Interno	Programada	NOGALES - LOS VILOS 220KV	NOGALES - LOS VILOS 220KV C2	Otro Tipo de Trabajo	0	Reparación camino de accesos a estructuras.		Actividades: Reparación camino de accesos a estructuras. Restricciones: Sin restricciones. Nivel de Riesgo: Riesgo no significativo. Bloqueos del Jefe de Faena: No hay.	No tiene consumo afectado		ninguno			27-12-21 07:30	28-12-21 17:30		
2021111944	Linea	Aprobado sin activación	TRANSELEC S.A.	Intervención	Origen Interno	Programada	NOGALES - LOS VILOS 220KV	TAP OFF DOÑA CARMEN - LOS VILOS 220KV C1 NOGALES - TAP OFF DOÑA CARMEN 220KV C1	Otro Tipo de Trabajo	0	Reparación camino de accesos a estructuras.		Actividades: Reparación camino de accesos a estructuras. Restricciones: Sin restricciones. Nivel de Riesgo: Riesgo no significativo. Bloqueos del Jefe de Faena: No hay.	No tiene consumo afectado		ninguno			27-12-21 07:30	28-12-21 17:30		
2021111936	Linea	Ejecución Exitosa	TRANSELEC S.A.	Intervención	Origen Interno	Programada	POLPAICO - QUILLOTA 220KV	POLPAICO - QUILLOTA 220KV C2	Otro Tipo de Trabajo	0	Trabajos programados para corte y poda de árboles bajo conductor, con instalación energizada.	Bajo	Actividades: Trabajos programados para corte y poda de árboles bajo conductor, con instalación energizada. Restricciones: No reconectar los interruptores asociados a la línea de 220 kV Polpaico - Quillota circuito 1 y 2. Instalaciones en Riesgo: Línea de 220 kV Polpaico - Quillota circuito 1 o 2. Temporalidad de los Riesgos: Durante la ejecución de los trabajos. Nivel de Riesgo: Bajo. Bloqueos del Jefe de Faena: Señalización de la zona de trabajo.	No tiene consumo afectado		ninguno			27-12-21 08:00	27-12-21 18:00	27-12-21 06:10	27-12-21 18:15
2021111935	Linea	Ejecución Exitosa	TRANSELEC S.A.	Intervención	Origen Interno	Programada	POLPAICO - QUILLOTA 220KV	POLPAICO - QUILLOTA 220KV C1	Otro Tipo de Trabajo	0	Trabajos programados para corte y poda de árboles bajo conductor, con instalación energizada.	Bajo	Actividades: Trabajos programados para corte y poda de árboles bajo conductor, con instalación energizada. Restricciones: No reconectar los interruptores asociados a la línea de 220 kV Polpaico - Quillota circuito 1 y 2. Instalaciones en Riesgo: Línea de 220 kV Polpaico - Quillota circuito 1 o 2. Temporalidad de los Riesgos: Durante la ejecución de los trabajos. Nivel de Riesgo: Bajo. Bloqueos del Jefe de Faena: Señalización de la zona de trabajo.	No tiene consumo afectado		ninguno			27-12-21 08:00	27-12-21 18:00	27-12-21 06:10	27-12-21 18:15
2021111925	Linea	Ejecución Exitosa	TRANSELEC S.A.	Intervención	Origen Interno	Programada	CERRO NAVIA - NEPTUNO 220KV	CERRO NAVIA - NEPTUNO 220KV C1	Otro Tipo de Trabajo	0	Trabajos programados para roce, corte y poda de árboles cercanos a la línea, con instalación energizada. Coordinado con ENEL.	Bajo	Actividades: Trabajos programados para roce, corte y poda de árboles cercanos a la línea, con instalación energizada. Restricciones: No reconectar los interruptores asociados a la línea de 220 kV Chena - Neptuno 1 y línea de 220 kV Neptuno - Cerro Navia 1 y línea de 220 kV Chena - Cerro Navia 2. Instalaciones en Riesgo: Línea de 220 kV Chena - Neptuno 1 o Línea de 220 kV Neptuno - Cerro Navia 1 o Línea de 220kV Chena - Cerro Navia 2. Temporalidad de los Riesgos: Durante ejecución de los trabajos. Nivel de Riesgo: Bajo. Bloqueos del Jefe de Faena: Señalización y delimitación de la zona de trabajo.	No tiene consumo afectado		ninguno			27-12-21 08:00	27-12-21 18:00	27-12-21 06:10	27-12-21 19:40
2021111924	Linea	Ejecución Exitosa	TRANSELEC S.A.	Intervención	Origen Interno	Programada	NEPTUNO - CHENA 220KV	NEPTUNO - CHENA 220KV C1	Otro Tipo de Trabajo	0	Trabajos programados para roce, corte y poda de árboles cercanos a la línea, con instalación energizada. Coordinado con ENEL.	Bajo	Actividades: Trabajos programados para roce, corte y poda de árboles cercanos a la línea, con instalación energizada. Restricciones: No reconectar los interruptores asociados a la línea de 220 kV Chena - Neptuno 1 y línea de 220 kV Neptuno - Cerro Navia 1 y línea de 220 kV Chena - Cerro Navia 2. Instalaciones en Riesgo: Línea de 220 kV Chena - Neptuno 1 o Línea de 220 kV Neptuno - Cerro Navia 1 o Línea de 220kV Chena - Cerro Navia 2. Temporalidad de los Riesgos: Durante ejecución de los trabajos. Nivel de Riesgo: Bajo. Bloqueos del Jefe de Faena: Señalización y delimitación de la zona de trabajo.	No tiene consumo afectado		ninguno			27-12-21 08:00	27-12-21 18:00	27-12-21 06:10	27-12-21 19:40
2021111923	Linea	Ejecución Exitosa	TRANSELEC S.A.	Intervención	Origen Interno	Programada	CERRO NAVIA - CHENA 220KV	CERRO NAVIA - ESTRUCTURA 72 220KV C2 ESTRUCTURA 72 - CHENA 220KV C2	Otro Tipo de Trabajo	0	Trabajos programados para roce, corte y poda de árboles cercanos a la línea, con instalación energizada. Coordinado con ENEL.	Bajo	Actividades: Trabajos programados para roce, corte y poda de árboles cercanos a la línea, con instalación energizada. Restricciones: No reconectar los interruptores asociados a la línea de 220 kV Chena - Neptuno 1 y línea de 220 kV Neptuno - Cerro Navia 1 y línea de 220 kV Chena - Cerro Navia 2. Instalaciones en Riesgo: Línea de 220 kV Chena - Neptuno 1 o Línea de 220 kV Neptuno - Cerro Navia 1 o Línea de 220kV Chena - Cerro Navia 2. Temporalidad de los Riesgos: Durante ejecución de los trabajos. Nivel de Riesgo: Bajo. Bloqueos del Jefe de Faena: Señalización y delimitación de la zona de trabajo.	No tiene consumo afectado		ninguno			27-12-21 08:00	27-12-21 18:00	27-12-21 06:10	27-12-21 19:40
2021111915	Linea	Ejecución Exitosa	TRANSELEC S.A.	Intervención	Origen Interno	Programada	ALTO JAHUEL - CHENA 220KV	ALTO JAHUEL - EL RODEO 220KV C2 EL RODEO - TAP CENTRAL SANTA MARTA 220KV C2 TAP CENTRAL SANTA MARTA - CHENA 220KV C2	Otro Tipo de Trabajo	0	Trabajos para roce, corte y poda de árboles cercanos a la línea, con instalación energizada. Coordinado con C. Santa Marta.	Bajo	Actividades: Trabajos para roce, corte y poda de árboles cercanos a la línea, con instalación energizada. Restricciones: No reconectar interruptores asociados a la línea de 220 kV Alto Jahuel - Chena circuito 1 y 2. Instalaciones en Riesgo: Línea de 220 kV Alto Jahuel - Chena circuito 1 o 2. Temporalidad de los Riesgos: Durante ejecución de los trabajos. Nivel de Riesgo: Bajo. Bloqueos del Jefe de Faena: Señalización y delimitación de la zona de trabajo.	No tiene consumo afectado		ninguno			27-12-21 08:00	27-12-21 18:00	27-12-21 06:10	27-12-21 18:40
2021111914	Linea	Ejecución Exitosa	TRANSELEC S.A.	Intervención	Origen Interno	Programada	ALTO JAHUEL - CHENA 220KV	ALTO JAHUEL - EL RODEO 220KV C1 EL RODEO - CHENA 220KV C1	Otro Tipo de Trabajo	0	Trabajos para roce, corte y poda de árboles cercanos a la línea, con instalación energizada. Coordinado con C. Santa Marta.	Bajo	Actividades: Trabajos para roce, corte y poda de árboles cercanos a la línea, con instalación energizada. Restricciones: No reconectar interruptores asociados a la línea de 220 kV Alto Jahuel - Chena circuito 1 y 2. Instalaciones en Riesgo: Línea de 220 kV Alto Jahuel - Chena circuito 1 o 2. Temporalidad de los Riesgos: Durante ejecución de los trabajos. Nivel de Riesgo: Bajo. Bloqueos del Jefe de Faena: Señalización y delimitación de la zona de trabajo.	No tiene consumo afectado		ninguno			27-12-21 08:00	27-12-21 18:00	27-12-21 06:10	27-12-21 18:40
2021111729	Linea	Ejecución Exitosa	TRANSELEC S.A.	Intervención	Origen Externo	Programada	CARRERA PINTO - SECCIONADORA SAN ANDRES 220KV	CARRERA PINTO - SECCIONADORA SAN ANDRES 220KV C1	Otro Tipo de Trabajo	0	A solicitud de Saesa, Según SODI 2143, S/E Seccionadora San Andres: Faenas de lavado de aislación con agua a presión pitón manual a equipos primarios.	Bajo	A solicitud de Saesa, Según SODI 2143, S/E Seccionadora San Andres: Faenas de lavado de aislación con agua a presión pitón manual a equipos primarios. Restricciones: L 220 kV Carrera Pinto-San Andres C1 SE Carrera Pinto Interruptor 52110 No Reconectar SE Carrera Pinto Interruptor 52111 No Reconectar Instalaciones en Riesgo: L 220 kV Carrera Pinto-San Andres C1 Temporalidad de los Riesgos: Durante de los trabajos Nivel de Riesgo: Bajo Bloqueos del Jefe de Faena: NO HAY	No tiene consumo afectado		ninguno			27-12-21 08:00	27-12-21 18:00	27-12-21 09:29	27-12-21 16:39
2021111728	Linea	Aprobado	TRANSELEC S.A.	Intervención	Origen Externo	Programada	SECCIONADORA SAN ANDRES - CARDONES 220KV	SECCIONADORA SAN ANDRES - CARDONES 220KV C1	Otro Tipo de Trabajo	0	A solicitud de SAESA, Según SODI 2144, por S/E Seccionadora San Andres: Faenas de lavado de aislación con agua a presión pitón manual a equipos primarios.	Bajo	A solicitud de SAESA, Según SODI 2144, por S/E Seccionadora San Andres: Faenas de lavado de aislación con agua a presión pitón manual a equipos primarios. Restricciones: L 220 kV Cardones - San Andres C1 S/E Cardones Interruptor 5213 No Reconectar. S/E Cardones Interruptor 5213/4 No Reconectar. Instalaciones en Riesgo: L 220 kV Cardones - San Andres C1 Temporalidad de los Riesgos: Durante de los trabajos Nivel de Riesgo: Bajo Bloqueos del Jefe de Faena: NO HAY	No tiene consumo afectado		ninguno			27-12-21 08:00	30-12-21 18:00	27-12-21 09:29	
2021111068	Linea	Ejecución Exitosa	TRANSELEC S.A.	Intervención	Origen Interno	Programada	SAN JAVIER - CONSTITUCION 66KV	SAN JAVIER - ESTRUCTURA 22 66KV C1 ESTRUCTURA 22 - ESTRUCTURA 23 66KV C1 ESTRUCTURA 23 - ESTRUCTURA 164 66KV C1 ESTRUCTURA 164 - ESTRUCTURA 165 66KV C1 ESTRUCTURA 165 - TAP NIRIVILO 66KV C1	Otro Tipo de Trabajo	0	Programa de mantenimiento de Líneas.	Bajo	Actividades: Roce de vegetación en franja de servidumbre.- Instalaciones en Riesgo: Línea 66 kV San Javier – Constitución.- Temporalidad de los Riesgos: Durante los trabajos, por acortamiento de distancia con línea energizada.- Nivel de Riesgo: Bajo.- Bloqueos del Jefe de Faena: No reconectar Interruptores que sirven a la Línea 66 kV San Javier – Constitución.-	No tiene consumo afectado		ninguno			27-12-21 08:00	27-12-21 18:00	27-12-21 06:19	27-12-21 18:15
2021111067	Linea	Ejecución Exitosa	TRANSELEC S.A.	Intervención	Origen Interno	Programada	SAN JAVIER - CONSTITUCION 66KV	TAP NIRIVILO - CONSTITUCION 66KV C1	Otro Tipo de Trabajo	0	Programa de mantenimiento de Líneas.	Bajo	Actividades: Roce de vegetación en franja de servidumbre.- Instalaciones en Riesgo: Línea 66 kV San Javier – Constitución.- Temporalidad de los Riesgos: Durante los trabajos, por acortamiento de distancia con línea energizada.- Nivel de Riesgo: Bajo.- Bloqueos del Jefe de Faena: No reconectar Interruptores que sirven a la Línea 66 kV San Javier – Constitución.-	No tiene consumo afectado		ninguno			27-12-21 08:00	27-12-21 18:00	27-12-21 06:19	27-12-21 18:15
2021111063	Linea	Ejecución Exitosa	TRANSELEC S.A.	Intervención	Origen Interno	Programada	ANCOA - ALTO JAHUEL 500KV L1	ANCOA - ALTO JAHUEL 500KV L1 C1	Otro Tipo de Trabajo	0	Programa de mantenimiento de Líneas.	Bajo	Actividades: Reemplazo de cadenas de aislación con línea energizada, retiro e instalación de medidas de mitigación fallas aves en varias estructuras.- Instalaciones en Riesgo: L 500kV Ancoa-Alto Jahuel, C1.- Temporalidad de los Riesgos: Durante los trabajos, por acortamiento de distancia con línea energizada.- Nivel de Riesgo: Bajo.- Bloqueos del Jefe de Faena: No reconectar Interruptores que sirven a la Línea 500 kV Ancoa-Alto Jahuel, C1.-	No tiene consumo afectado		ninguno			27-12-21 08:00	27-12-21 18:00	27-12-21 06:19	27-12-21 16:47
2021111062	Linea	Ejecución Exitosa	TRANSELEC S.A.	Intervención	Origen Interno	Programada	ANCOA - ALTO JAHUEL 500KV L2	ANCOA - ALTO JAHUEL 500KV L2 C1	Otro Tipo de Trabajo	0	Programa de mantenimiento de Líneas.	Bajo	Actividades: Corta y/o poda de árboles próximo a instalación energizada.- Instalaciones en Riesgo: Línea 500 kV Ancoa-Alto Jahuel, 2.- Temporalidad de los Riesgos: Durante los trabajos, por acortamiento de distancia con línea energizada.- Nivel de Riesgo: Bajo.- Bloqueos del Jefe de Faena: No reconectar Interruptores que sirven a la Línea 500 kV Ancoa-Alto Jahuel, 2.-	No tiene consumo afectado		ninguno			27-12-21 08:00	27-12-21 18:00	27-12-21 06:19	27-12-21 16:47
2021111061	Linea	Ejecución Exitosa	TRANSELEC S.A.	Intervención	Origen Interno	Programada	LINARES - PARRAL 154KV	LINARES - PARRAL 154KV C1	Otro Tipo de Trabajo	0	Intervención Curso Forzoso solicitada por la actividad de Líneas.-	Bajo	Actividades: Retiro de elementos extraños en el conductor de la línea energizada.- Instalaciones en Riesgo: Línea 154 kV Maule – Parral.- Temporalidad de los Riesgos: Durante los trabajos, por acortamiento de distancia con línea energizada.- Nivel de Riesgo: Bajo.- Bloqueos del Jefe de Faena: No reconectar Interruptores que sirven a la Línea 154 kV Maule – Parral.-	No tiene consumo afectado		ninguno			27-12-21 08:00	27-12-21 18:00	27-12-21 06:10	27-12-21 18:15
2021111060	Linea	Ejecución Exitosa	TRANSELEC S.A.	Intervención	Origen Interno	Programada	MAULE - LINARES 154KV	MAULE - YERBAS BUENAS 154KV C1 YERBAS BUENAS - LINARES 154KV C1	Otro Tipo de Trabajo	0	Intervención Curso Forzoso solicitada por la actividad de Líneas.-	Bajo	Actividades: Retiro de elementos extraños en el conductor de la línea energizada.- Instalaciones en Riesgo: Línea 154 kV Maule – Parral.- Temporalidad de los Riesgos: Durante los trabajos, por acortamiento de distancia con línea energizada.- Nivel de Riesgo: Bajo.- Bloqueos del Jefe de Faena: No reconectar Interruptores que sirven a la Línea 154 kV Maule – Parral.-	No tiene consumo afectado		ninguno			27-12-21 08:00	27-12-21 18:00	27-12-21 06:10	27-12-21 18:15

Reporte Desconexión/Intervención Linea
Fecha generación reporte: 14-01-2022 17:02:52
Estados: Pendiente, Aprobado, Rechazado, Aprobado sin activación, Ejecución Parcial, Ejecución Exitosa, Rechazo CDC, Pendiente, Aprobado, Rechazado, Aprobado sin activación, Ejecución Parcial, Ejecución Exitosa, Rechazo CDC
Total registros General: 259
Total registros Linea: 110

Número	Tipo	Estado	Empresa	Tipo Solicitud	Origen	Tipo Programación	Linea	Tramo(s)	Tipo Trabajo	Potencia	Trabajos a Realizar	Descripción Nivel Riesgo	Comentario Adicional	Consumo	Empresas Afectadas	Trabajo Requiere	Estado Operativo	Estado Operativo Efectivo	Fecha Inicio	Fecha Fin	Fecha Efectiva Inicio	Fecha Efectiva Fin
2021111055	Linea	Ejecución Exitosa	TRANSELEC S.A.	Intervención	Origen Interno	Programada	ENTRE RIOS - ANCOA 500KV	ENTRE RIOS - ANCOA 500KV C1	Otro Tipo de Trabajo	0	Programa de mantenimiento de Lineas.	Bajo	Actividades: Roce bajo la linea energizada.- Instalaciones en Riesgo: Linea 500 kV Entre Rios-Ancoa, 1.- Temporalidad de los Riesgos: Durante los trabajos, por acortamiento de distancia con linea energizada.- Nivel de Riesgo: Bajo.- Bloqueos del Jefe de Faena: No reconectar Interruptores que sirven a la Línea 500 kV Entre Rios-Ancoa, 1.-	No tiene consumo afectado		ninguno			27-12-21 08:00	27-12-21 18:00	27-12-21 06:19	27-12-21 18:15
2021111050	Linea	Ejecución Exitosa	TRANSELEC S.A.	Intervención	Origen Interno	Programada	ANCOA - ALTO JAHUEL 500KV L1	ANCOA - ALTO JAHUEL 500KV L1 C1	Otro Tipo de Trabajo	0	Programa de mantenimiento de Lineas.	Bajo	Actividades: Roce bajo la linea energizada.- Instalaciones en Riesgo: Linea 500 kV Ancoa-Alto Jahuel, 1.- Temporalidad de los Riesgos: Durante los trabajos, por acortamiento de distancia con linea energizada.- Nivel de Riesgo: Bajo.- Bloqueos del Jefe de Faena: No reconectar Interruptores que sirven a la Línea 500 kV Ancoa-Alto Jahuel, 1.-	No tiene consumo afectado		ninguno			27-12-21 08:00	27-12-21 18:00	27-12-21 06:19	27-12-21 18:15
2021110963	Linea	Ejecución Exitosa	TRANSELEC S.A.	Intervención	Origen Interno	Programada	CENTRAL CIPRESES - ITAHUE 154KV	CENTRAL CIPRESES - TAP RIO MELADO 154KV C2 EL COLORADO - ITAHUE 154KV C2 TAP RIO MELADO - VARIANTE EL COLORADO 154KV C2 VARIANTE EL COLORADO - EL COLORADO 154KV C2	Otro Tipo de Trabajo	0	Programa de mantenimiento de Lineas.	Bajo	Actividades: Roce bajo la linea energizada.- Instalaciones en Riesgo: Linea 154 kV Cipreses-Itahue, Circuito 1 o Linea 154 kV Cipreses-Itahue, Circuito 2.- Temporalidad de los Riesgos: Durante los trabajos, por acortamiento de distancia con linea energizada.- Nivel de Riesgo: Bajo.- Bloqueos del Jefe de Faena: No reconectar Interruptores que sirven a la Línea 154 kV Cipreses-Itahue, Circuito 1 y Circuito 2.-	No tiene consumo afectado		ninguno			27-12-21 08:00	27-12-21 18:00	27-12-21 06:19	27-12-21 18:40
2021110962	Linea	Ejecución Exitosa	TRANSELEC S.A.	Intervención	Origen Interno	Programada	CENTRAL CIPRESES - ITAHUE 154KV	CENTRAL CIPRESES - CENTRAL CURILLINQUE 154KV C1 CENTRAL CURILLINQUE - VARIANTE EL COLORADO 154KV C1 EL COLORADO - ITAHUE 154KV C1 VARIANTE EL COLORADO - EL COLORADO 154KV C1	Otro Tipo de Trabajo	0	Programa de mantenimiento de Lineas.	Bajo	Actividades: Roce bajo la linea energizada.- Instalaciones en Riesgo: Linea 154 kV Cipreses-Itahue, Circuito 1 o Linea 154 kV Cipreses-Itahue, Circuito 2.- Temporalidad de los Riesgos: Durante los trabajos, por acortamiento de distancia con linea energizada.- Nivel de Riesgo: Bajo.- Bloqueos del Jefe de Faena: No reconectar Interruptores que sirven a la Línea 154 kV Cipreses-Itahue, Circuito 1 y Circuito 2.-	No tiene consumo afectado		ninguno			27-12-21 08:00	27-12-21 18:00	27-12-21 06:19	27-12-21 18:40
2021110810	Linea	Ejecución Exitosa	TRANSELEC S.A.	Intervención	Origen Interno	Programada	FRUTILLAR NORTE - PUERTO MONTT 220KV	EST. 1.C1 - TAP AURORA 220KV C1 FRUTILLAR NORTE - EST 1.C1 220KV C1	Otro Tipo de Trabajo	0	Trabajos coordinados con Parque Aurora	Bajo	Actividades: Tendido de pertiri, conductores y cable de guardia OPGW sobre linea energizada 1x220 kV Acometida a S/E Aurora (TAP-OFF), por los trabajos de tendido de conductores de nueva línea 2x550 kV Pichirropulli - Tineo, entre vanos 354-355 Restricciones: Restricción a la reconexión Instalaciones en Riesgo: Linea 220kV Frutillar Norte - P. Montt C1 Temporalidad de los Riesgos: Durante de los trabajos Nivel de Riesgo: Bajo Bloqueos del jefe de faena: No hay.- Observación: No reconectar los interruptores asociados a la linea	No tiene consumo afectado		ninguno			27-12-21 08:00	27-12-21 18:00	27-12-21 06:10	27-12-21 19:45
2021110321	Linea	Ejecución Exitosa	TRANSELEC S.A.	Intervención	Origen Interno	Programada	DUQUECO - LOS PEUMOS 220KV	DUQUECO - LOS PEUMOS 220KV C1	Otro Tipo de Trabajo	0	Trabajos coordinados con STN y CGE	Bajo	Actividades: Corte y poda de arboles Restricciones: Restricción a la reconexión.- Instalaciones en Riesgo: Linea 220kV Duqueco-Los Peumos, C1 Temporalidad de los Riesgos: Durante de los trabajos Nivel de Riesgo: Bajo Bloqueos del jefe de faena: No hay.- Observación: No reconectar los interruptores asociados a la linea	No tiene consumo afectado		ninguno			27-12-21 08:00	27-12-21 18:00	27-12-21 06:10	27-12-21 18:15
2021110311	Linea	Ejecución Exitosa	TRANSELEC S.A.	Intervención	Origen Interno	Programada	CHARRUA – SECCIONADORA EL ROSAL 220KV	CHARRUA – TAP EL ROSAL 220KV C1 TAP EL ROSAL – EST. 61A 220KV C1	Otro Tipo de Trabajo	0	Trabajos coordinados con ENGIE	Bajo	Actividades: Roce de franja de servidumbre Restricciones: Restricción a la reconexión.- Instalaciones en Riesgo: Linea 220kV Charrua-El Rosal, C1 Temporalidad de los Riesgos: Durante de los trabajos Nivel de Riesgo: Bajo Bloqueos del jefe de faena: No hay.- Observación: No reconectar los interruptores asociados a la linea	No tiene consumo afectado		ninguno			27-12-21 08:30	27-12-21 18:00	27-12-21 06:10	27-12-21 19:40
2021110305	Linea	Ejecución Exitosa	TRANSELEC S.A.	Intervención	Origen Interno	Programada	SECCIONADORA EL ROSAL – DUQUECO 220KV	EST. 61A – DUQUECO 220KV C1	Otro Tipo de Trabajo	0	Trabajos coordinados con ENGIE y STN	Bajo	Actividades: Roce de franja de servidumbre Restricciones: Restricción a la reconexión Instalaciones en Riesgo: Linea 220kV El Rosal-Duqueco, C1 Temporalidad de los Riesgos: Durante de los trabajos Nivel de Riesgo: Bajo Bloqueos del jefe de faena: No hay.- Observación: No reconectar los interruptores asociados a la linea	No tiene consumo afectado		ninguno			27-12-21 08:30	27-12-21 18:00	27-12-21 06:10	27-12-21 19:40
2021109762	Linea	Ejecución Exitosa	TRANSELEC S.A.	Intervención	Origen Externo	Programada	EL SALADO - CHANARAL 23KV	EL SALADO - CHANARAL 23KV C1	Otro Tipo de Trabajo	0	A solicitud de CGE, según SODI 98, lavado de aislación en subestación Chañaral.	Bajo	A solicitud de CGE, según SODI 98, lavado de aislación en subestación Chañaral. Restricciones: Subestación El Salado, S2E1 con bloqueo a la reconexión inmovilizado Instalaciones en Riesgo: L 023kV El Salado-Chañaral, C1 Temporalidad de los Riesgos: Durante de los trabajos Nivel de Riesgo: Bajo Bloqueos del jefe de faena: No hay	No tiene consumo afectado		ninguno			27-12-21 08:00	27-12-21 18:00	27-12-21 12:08	27-12-21 15:12
2021109069	Linea	Aprobado sin activación	TRANSELEC S.A.	Intervención	Origen Interno	Programada	PULLINQUE - LOS LAGOS 66KV	PULLINQUE - LOS LAGOS 66KV C2	Otro Tipo de Trabajo	0	No hay.-		Actividades: Pintado de señaléticas en estructuras.- Restricciones: No hay.- Nivel de Riesgo: Riesgo no significativo.- Bloqueos del jefe de faena: No hay.-	No tiene consumo afectado		ninguno			27-12-21 08:00	31-12-21 18:00		
2021109068	Linea	Aprobado sin activación	TRANSELEC S.A.	Intervención	Origen Interno	Programada	PULLINQUE - LOS LAGOS 66KV	PANGUIPULLI - LOS LAGOS 66KV C1 PULLINQUE - PANGUIPULLI 66KV C1	Otro Tipo de Trabajo	0	No hay.-		Actividades: Pintado de señaléticas en estructuras.- Restricciones: No hay.- Nivel de Riesgo: Riesgo no significativo.- Bloqueos del jefe de faena: No hay.-	No tiene consumo afectado		ninguno			27-12-21 08:00	31-12-21 18:00		
2021108081	Linea	Ejecución Exitosa	TRANSELEC S.A.	Intervención	Origen Interno	Programada	CONCEPCION - SAN VICENTE 154KV	CONCEPCION - ESTRUCTURA 14 154KV C2 ESTRUCTURA 14 - ESTRUCTURA 15 154KV C2 ESTRUCTURA 15 - SAN VICENTE 154KV C2	Otro Tipo de Trabajo	0	No reconectar los interruptores asociados a la instalación con riesgo.	Bajo	Actividades: Reemplazo de Aislación LLVV (Estructuras de Suspensión) y reemplazo de pernos en crucetas (si fuese necesario). Restricciones: Bloqueo a la reconexión. Instalaciones en Riesgo: L 154kV Concepción-San Vicente, C1 o L 154kV Concepción-San Vicente, C2. Temporalidad de los Riesgos: Durante los trabajos. Nivel de Riesgo: Bajo. Bloqueos del jefe de faena: No hay.	No tiene consumo afectado		ninguno			27-12-21 08:30	27-12-21 18:00	27-12-21 06:10	27-12-21 18:40
2021108080	Linea	Ejecución Exitosa	TRANSELEC S.A.	Intervención	Origen Interno	Programada	CONCEPCION - SAN VICENTE 154KV	CONCEPCION - ESTRUCTURA 14 154KV C1 ESTRUCTURA 14 - ESTRUCTURA 15 154KV C1 ESTRUCTURA 15 - SAN VICENTE 154KV C1	Otro Tipo de Trabajo	0	No reconectar los interruptores asociados a la instalación con riesgo.	Bajo	Actividades: Reemplazo de Aislación LLVV (Estructuras de Suspensión) y reemplazo de pernos en crucetas (si fuese necesario). Restricciones: Bloqueo a la reconexión. Instalaciones en Riesgo: L 154kV Concepción-San Vicente, C1 o L 154kV Concepción-San Vicente, C2. Temporalidad de los Riesgos: Durante los trabajos. Nivel de Riesgo: Bajo. Bloqueos del jefe de faena: No hay.	No tiene consumo afectado		ninguno			27-12-21 08:30	27-12-21 18:00	27-12-21 06:10	27-12-21 18:40
2021108071	Linea	Ejecución Exitosa	TRANSELEC S.A.	Intervención	Origen Interno	Programada	EL TORO - ANTUCO 220KV	EL TORO - ANTUCO 220KV C2	Otro Tipo de Trabajo	0	No reconectar los interruptores asociados a la instalación con riesgo.	Bajo	Actividades: Inspección visual con trepado y medición de espesor de perfiles en Estructuras. Restricciones: Bloqueo a la reconexión. Instalaciones en Riesgo: L 220kV El Toro-Antuco, C2 o L 220kV El Toro-Antuco, C1. Temporalidad de los Riesgos: Durante los trabajos. Nivel de Riesgo: Bajo. Bloqueos del jefe de faena: No hay.	No tiene consumo afectado		ninguno			27-12-21 08:30	27-12-21 18:00	27-12-21 06:10	27-12-21 18:40
2021108070	Linea	Ejecución Exitosa	TRANSELEC S.A.	Intervención	Origen Interno	Programada	EL TORO - ANTUCO 220KV	EL TORO - ANTUCO 220KV C1	Otro Tipo de Trabajo	0	No reconectar los interruptores asociados a la instalación con riesgo.	Bajo	Actividades: Inspección visual con trepado y medición de espesor de perfiles en Estructuras. Restricciones: Bloqueo a la reconexión. Instalaciones en Riesgo: L 220kV El Toro-Antuco, C2 o L 220kV El Toro-Antuco, C1. Temporalidad de los Riesgos: Durante los trabajos. Nivel de Riesgo: Bajo. Bloqueos del jefe de faena: No hay.	No tiene consumo afectado		ninguno			27-12-21 08:30	27-12-21 18:00	27-12-21 06:10	27-12-21 18:40
2021108067	Linea	Aprobado sin activación	TRANSELEC S.A.	Intervención	Origen Interno	Programada	ENTRE RIOS - CHARRUA 500KV	ENTRE RIOS - CHARRUA 500KV C1	Otro Tipo de Trabajo	0	No hay.		Actividades: Reemplazo de piezas estructurales y reapriete de pernos en estructuras. Nivel de Riesgo: Riesgo no significativo. Bloqueos del jefe de faena: No hay.	No tiene consumo afectado		ninguno			27-12-21 08:30	27-12-21 18:00		
2021108065	Linea	Aprobado sin activación	TRANSELEC S.A.	Intervención	Origen Interno	Programada	LAGUNILLAS - HUALQUI 220KV [EN_REVISION]	LAGUNILLAS - ESTRUCTURA 166 220KV C1 [EN_REVISION]	Otro Tipo de Trabajo	0	No hay.		Actividades: Instalación y/o Reemplazo de Placa de Números. Nivel de Riesgo: Riesgo no significativo. Bloqueos del jefe de faena: No hay.	No tiene consumo afectado		ninguno			27-12-21 08:30	31-12-21 18:00		
2021108062	Linea	Ejecución Exitosa	TRANSELEC S.A.	Intervención	Origen Interno	Programada	CHARRUA - LAJA 66KV	CHARRUA – TAP PARQUE EOLICO EL MAITEN 66KV C1 TAP PARQUE EOLICO EL MAITEN – LAJA 66KV C1	Otro Tipo de Trabajo	0	No reconectar los interruptores asociados a la instalación con riesgo.	Bajo	Actividades: Revisión y/o Reparación de Tirantes en estructuras N°168 y N°223. Restricciones: Bloqueo a la reconexión. Instalaciones en Riesgo: L 066kV Charrua-Laja, C1. Temporalidad de los Riesgos: Durante los trabajos. Nivel de Riesgo: Bajo. Bloqueos del jefe de faena: No hay.	No tiene consumo afectado		ninguno			27-12-21 08:30	27-12-21 18:00	27-12-21 06:10	27-12-21 18:15
2021110729	Linea	Ejecución Exitosa	TRANSMISORA BAQUEDANO S.A.	Intervención	Origen Interno	Programada	EST. DE BOMBEO SG N°1 - EST. DE BOMBEO SG N°2 110KV	EST BOMBEO SG 1 - EST BOMBEO SG 2 110KV C1 PATIO MUFAS EST BOMBEO SG 1 - EST BOMBEO SG 1 110KV C1	Lavado de Aislación		Lavado de aisladores de estructuras de línea. Condiciones requeridas: no reconectar 52H3 S/E Bombeo Sierra Gorda 1; no reconectar 52HT1 S/E Bombeo Sierra Gorda 2.	El riesgo del trabajo es bajo.	Lavado de aisladores de estructuras de línea. Condiciones requeridas: no reconectar 52H3 S/E Bombeo Sierra Gorda 1; no reconectar 52HT1 S/E Bombeo Sierra Gorda 2.	No tiene consumo afectado		ninguno			27-12-21 08:00	27-12-21 18:00	27-12-21 08:05	27-12-21 16:43
2021105748	Linea	Ejecución Exitosa	TRANSMISORA VALLE ALLIPEN	Intervención	Origen Interno	Programada	CUNCO - MELIPEUCO 110KV	CUNCO - MELIPEUCO 110KV C1	Roce y pode franja servidumbre	0	Poda, roce, tala menor y chipeo en franja de servidumbre.	Bajo, los trabajos serán realizados por personal especialista bajo normas de seguridad.	S/E Melipeuco: interruptor 52H1 cuenta con reconexión automática deshabilitada. -S/E Cunco: se coordinará con STS la no reconexión del interruptor 52H2 de caso de apertura.-	No tiene consumo afectado		ninguno			27-12-21 08:00	27-12-21 18:00	27-12-21 09:07	27-12-21 18:25
2021105690	Linea	Ejecución Exitosa	TRANSMISORA VALLE ALLIPEN	Intervención	Origen Interno	Programada	RIO TOLTEN - CUNCO 110KV	RIO TOLTEN - CUNCO 110KV C1	Roce y pode franja servidumbre	0	Roce, poda, tala menor y chipeo en franja de servidumbre.	Bajo, pues el trabajo será realizado por personal calificado siguiendo normas de seguridad.	S/E Rio Toltén: 52J1 posee reconexión automática deshabilitada. S/E Cunco: se coordinará con STS la no reconexión del interruptor 52H1 en caso de apertura.-	No tiene consumo afectado		ninguno			27-12-21 08:00	27-12-21 18:00	27-12-21 09:07	27-12-21 18:25
2021113111	Linea	Ejecución Exitosa	TRANSQUILLOTA	Intervención	Origen Externo	Programada	SAN LUIS - QUILLOTA 220KV	SAN LUIS - QUILLOTA 220KV C2 SAN LUIS - QUILLOTA 220KV C1	Mantenimiento preventivo	0	Solicitud de Transquillota para mantenimiento teleprotecciones vía FO.	Linea de 220 kV San Luis-Quillota circ. 1 ó 2 durante la faena.	Condiciones: Condiciones: Teleprotecciones bloqueadas con respaldo. --- Nivel de riesgo: Bajo. --- Bloqueos del Jefe de Faena: S/E San Luis: Sw.de mant. TPMO-31/L1P y TPMO-32/L1P Desconectado S/E Quillota: Sw.de mant. TPFO-31/L1P y TPFO-31/L2P Desconectado. --- Instalación con riesgo: Linea de 220 kV San Luis-Quillota circ. 1 ó 2. Durante los trabajos en servicio teleprotecciones via MMOO.	No tiene consumo afectado		ninguno			27-12-21 13:00	27-12-21 18:00	27-12-21 15:23	27-12-21 18:15
2021113110	Linea	Aprobado	TRANSQUILLOTA	Intervención	Origen Externo	Programada	SAN LUIS - QUILLOTA 220KV	SAN LUIS - QUILLOTA 220KV C2 SAN LUIS - QUILLOTA 220KV C1	Mantenimiento preventivo	0	Solicitud de Transquillota para mantenimiento teleprotecciones vía MMOO.	Linea de 220 kV San Luis-Quillota circ. 1 ó 2 durante la faena.	Condiciones: Teleprotecciones bloqueadas con respaldo. --- Nivel de riesgo: Bajo. --- Bloqueos del Jefe de Faena: S/E San Luis: Sw.de mant. TPMO-32/L1R y TPMO-32/L2R Desconectado. S/E Quillota: Sw.de mant. TPMO-32/L1R y TPMO-32/L2R Desconectado. -- Instalación con riesgo: Linea de 220 kV San Luis-Quillota circ. 1 ó 2. Durante los trabajos en servicio teleprotecciones via FO	No tiene consumo afectado		ninguno			27-12-21 08:30	27-12-21 13:00	27-12-21 13:06	

ANEXO Nº5

Informes de trabajos y fallas de instalaciones ingresados en el Sistema del Coordinador Eléctrico Nacional por CGE Transmisión S.A. y Compañía General de Electricidad S.A.

Resumen - **Subestación**

Resumen

Número:

2021003548

Solicitante:

Luis Alonso Gutierrez Araya

Empresa:

CGE TRANSMISIÓN S.A.

Tipo de Origen:

Externo

SubEstación:

S/E PLACILLA

Falla Sobre:

paño

Elementos

Tipo: panos **-** S/E PLACILLA CT
Nombre : S/E PLACILLA CT
Fecha Perturbacion : 27-12-2021 19:58
Fecha Normaliza : 27-12-2021 20:01
Protección : Sobrecorriente instantánea de fase.
Interruptor : 52CT
Consumo : 3.5 MW
Comentario : .

¿Produce otra indisponibilidad?

No

Zona Afectada

OHiggins

Comuna

Placilla

Tipo Causa

Causa Presunta
Causa Principal
Se investiga

Comentarios Tipo Causa:

.

Causas

-Fenómeno Físico: Origen no determinado.
-Elemento: Cables aislados o de poder línea
-Fenómeno Eléctrico: Sobrecorriente instantánea de fase
-Operación de los interruptores: Opera según lo esperado

Comentarios Causas:

-Fenómeno Físico: .
-Elemento: .
-Fenómeno Eléctrico: .
-Operación de los interruptores: .

Observaciones:

-Observaciones: Operación interruptor 52CT de SE Placilla.
-Acciones Inmediatas: Se aplica procedimiento de recuperación de barra MT
-Hechos Sucedidos: .
-Acciones Correctivas a Corto Plazo: .
-Acciones Correctivas a Largo Plazo: .

Afecta SSCC:

No

Afecta Medidores:

No

Afecta Protecciones:

No

Consumo:

Consumo Regulado y Libre

Distribuidoras Afectadas

CGE DISTRIBUCIÓN S.A. / Perd. Estm. de Potencia: 3.5 / Región : OHiggins / Clientes Afectados: 3752

Retorno Automatico:

No Tiene Retorno AutomÃ¡tico

Fecha / Hora Perturbación de la Solicitud:

27-12-2021 19:58

Fecha / Hora Estimada Retorno:

27-12-2021 20:01

Fecha / Hora Efectiva Retorno:

27-12-2021 20:01

Resumen - **Subestación**

Resumen

Número:

2021003587

Solicitante:

PABLO ANDRES MORALES VASQUEZ

Empresa:

COMPAÑÍA GENERAL DE ELECTRICIDAD S.A.

Tipo de Origen:

Externo

Correlativo Asociado:

2021003548

SubEstación:

S/E PLACILLA

Falla Sobre:

otro

Elementos

Tipo: otros **-** tendido cable
Nombre :
Fecha Perturbacion : 27-12-2021 19:58
Fecha Normaliza : 27-12-2021 20:01
Protección : Protección
Interruptor : 52CT SEP Placilla
Consumo : 3.5 MW
Comentario : Operación interruptor 52CT de SE Placilla.

¿Produce otra indisponibilidad?

No

Zona Afectada

OHiggins

Comuna

Nancagua
Placilla

Tipo Causa

Causa Presunta
Causa Principal
Falla en subestación

Comentarios Tipo Causa:

“falla aguas arriba del sistema de distribución

Causas

-Fenómeno Físico: Fallas en instalaciones de terceros u en otro segmento.

-Elemento: Conductores
-Fenómeno Eléctrico: Sobrecorriente instantánea de fase
-Operación de los interruptores: Opera según lo esperado

Comentarios Causas:

-Fenómeno Físico:
-Elemento: CGE no se pronuncia en fallas externas
-Fenómeno Eléctrico:
-Operación de los interruptores:

Observaciones:

-Observaciones: .
-Acciones Inmediatas: .
-Hechos Sucedidos: .
-Acciones Correctivas a Corto Plazo: .
-Acciones Correctivas a Largo Plazo: .

Afecta SSCC:

No

Afecta Medidores:

No

Afecta Protecciones:

No

Consumo:

Consumo Regulado

Distribuidoras Afectadas

CGE DISTRIBUCIÓN S.A. / Perd. Estm. de Potencia: 3.5 / Región : OHiggins / Clientes Afectados: 3752

Retorno Automatico:

No Tiene Retorno AutomÃ¡tico

Fecha / Hora Perturbación de la Solicitud:

27-12-2021 19:58

Fecha / Hora Estimada Retorno:

27-12-2021 20:01

ANEXO Nº6

Otros antecedentes aportados por CGE Transmisión S.A.

INFORME DE FALLA

REQUERIMIENTO NORMA TÉCNICA DE SyCS

INFORME (s) QUINTO DÍA Nº: **IF 2021003548**	FECHA DE FALLA: 27 de Diciembre de 2021
INSTALACIÓN (ES) SE PLACILLA 66/13,8KV	

1. CAUSA U ORIGEN DE LA FALLA:

1.1. Fecha y hora de la Falla:

Fecha	**27 de Diciembre 2021**
Hora	19:58hrs

1.2. Localización de la falla:

1.2.1. Nombre de instalación donde se produjo de falla.

- ID 8253- IM S/E Placilla C1

1.2.2. Segmento al cual pertenece el equipo o elemento fallado.

- Tz (Transmision Zonal)

1.2.3. Elemento o equipo fallado.

- 52C1 Cto Placilla

1.3. Causa origen de la falla:

Operación de interruptor general de MT 52CT de S/E Placilla en respaldo del reconectador 52C1 Cto Placilla, ante falla en redes de distribución en ocasión de corte de conductor producto de caída de árbol sobre la red por tala particular no coordinada. Ubicación de la falla entre estructuras de distribución PP 5-228476 y PP 5-081265

1.4. Proposición de origen de la falla.

I. Interna

1.5. Código de falla.

Causas de Falla	Código	Descripción
Fenómeno Físico	OPE22	Error en programación de elementos de protección o control.
Elemento del Sistema Eléctrico	PR12	Sistema Protecciones
Fenómeno Eléctrico	SO50N	Sobrecorriente
Modo	13	Opera según lo esperado

1.6. Comuna donde se originó la falla.

Código	Comuna:
6308	Placilla

1.7. Comunas afectadas por la falla.

Código	Comuna:
6308	Placilla
6305	Nancagua

1.8. Reiteración.

1.8.1. N° de Fallas en Instalación. (Últimos 24meses móviles).

2 Fallas

1.8.2. N° de Fallas en Instalación con mismo Fenómeno Físico. (Últimos 24meses móviles).

0 Falla

1.8.3. Identificación de Evento de Falla que afecta a instalación en los últimos 24 meses móviles.

IF N°	Fecha falla	Hora Falla	Código Fenómeno Físico.
20200001783	16 de Junio de 2020	02:09 hrs	OPE6
2021003490	21 de Diciembre de 2021	15:20hrs	OPE26

1.9. Datos de la Empresa.

Nombre Empresa: CGE Transmisión S.A.

RUT: 77.465.741-K

Representante Legal: Ivan Arístides Quezada Escobar

Dirección: Av. Presidente Riesco N° 5561 P14, las Condes, Santiago, Chile.

2. INSTALACIONES AFECTADAS.

Instalación Primaria Afectada			Horarios	
Subestación	**Transformador AT/MT**	**Barra MT**	**Hora Desconexión**	**Hora Normalización**
SE Placilla	-	Barra N°1 – 15kV	19:58	20:01

3. DIAGRAMAS SIMPLIFICADOS.

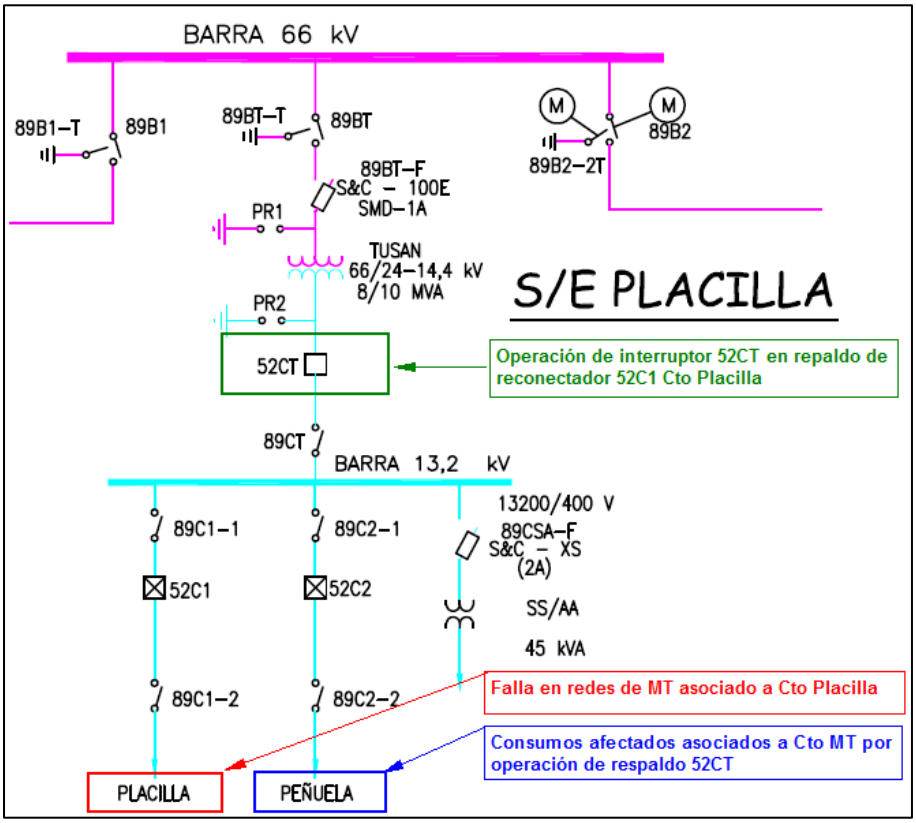

Figura 1; Diagrama Unilineal Simplificado de Zona Afectada.

4. PERDIDAS DE GENERACIÓN.

No hay generación de propiedad de CGE S.A. involucrada en la falla.

5. POTENCIA INTERRUMPIDA DE CLIENTES FINALES.

Subestación	Transformador	Alimentador		MW	Horario		Distribuidora	Observación
	(Primario)	Nombre	Nema		Desconexión	Normalización		
Placilla	**T1**	Placilla	**C1**	***2,5***	**19:58**	**28.12.2021 02:05**	**CGE**	**Se recupera el 100% de los consumos**
Placilla	**T1**	Peñuela	**C2**	***1,0***	**19:58**	**27.12.2021 20:02**	**CGE**	**Se recupera el 100% de los consumos**
Total				***3,5***				

ENS: **6,33 MWH**

Nota: Las pérdidas de consumos informadas corresponden a magnitudes de potencia medidas en sistema CGE S.A (Cabecera de alimentador), en consecuencia, estos valores consideran el aporte de los PMGD conectados en red de MT y no representan los consumos efectivamente desprendidos.

Actualmente existe un único PMGD conectado a SE Placilla, alimentador Peñuela, siendo este “FV Placilla” .

6. CRONOLOGÍA DE EVENTOS Y DESCRIPCIÓN DE CAUSAS.

S/E	Evento	Horario
	27.12.2021	
Placilla	Apertura por protecciones del interruptor 52CT. General de MT.	19:58
Placilla	Apertura por protecciones del interruptor 52C1. Cto Placilla	19:58
Placilla	Apertura manual interruptor 52C2 Cto La Peñuela, por procedimiento de recuperación de barra.	20:00
Placilla	Cierre manual interruptor 52CT general de MT. Se energiza la barra de MT	20:01
Placilla	Cierre manual interruptor 52C2 Cto Peñuela. Se recupera el 100% de los consumos del alimentador.	20:02
Placilla	Mediante redes de MT se recuperan el 80% aprox de la carga total afectada del Cto Placilla desde Cto Nancagua.	22:02
Placilla	Mediante redes de MT se recuperan el 10% aprox de la carga total afectada del Cto Placilla desde el Cto Nancagua	22:44
	28.12.2021	
Placilla	Mediante redes de MT se recuperan el 10% aprox de la carga restante del Cto Placilla desde el Cto Nancagua. Con esto se recupera el 100% de la carga del alimentador	02:05
Placilla	Se normaliza la topología en red de MT y se normaliza el 100% de carga recuperada desde el alimentador Nancagua hacia el Alimentador Placilla	03:05

7. ESQUEMAS DE PROTECCIÓN Y CONTROL INVOLUCRADOS EN LA FALLA.

A continuación, se presenta el análisis de esquemas de protección involucrados en despeje de falla.

7.1. Resumen de Operación de esquema de protección:

Relé	Hora Relé	S/E	Instalación (Paño)	Función de protección Operada	Tiempo [s].	Observaciones
Form 5	22:57:56.130	Placilla	C1	51	Temporizada	Primera Operación
Form 5	22:58:02.460	Placilla	C1	51	Temporizada	Segunda operación
Form 6	22:58:02.554	Placilla	CT	51	Temporizada	Operación simultánea en Respaldo de alimentador 52C1

7.2. Ajustes de Protección en Formato Resumido.

SE Placilla – Paño 52C1 Cto Placilla.

AJUSTES ALIMENTADORES PLACILLA 66/13,8kV	CIRCUITO PLACILLA 52C1
Conductor de Salida	
Unidad de Control	FORM 5
Interruptor	NOVA
Disparo de Fase	300
Disparo Residual	60
Disparo Alt. de Fase	400
Disparo Alt. Residual	60
Disparo SEF (Delay 90seg)	15
Op. Rápidas Fase	0
Op. Rápidas Residual	0
Op. para Lockout	2
Primera Reconexión	5
Segunda Reconexión	
Tercera Reconexión	
Tiempo de Reposición	10
1ª Curva Residual	134 x 3
2ª Curva Residual	
1ª Curva Fase	132
2ª Curva Fase	
Instantanea (A)	3000 (A)

SE Placilla – Paño 52CT General MT.

PLACILLA 66/13,8kV	GENERAL 52CT
Conductor de Salida	
Unidad de Control	FORM 6
Interruptor	NOVA
Disparo de Fase	525
Disparo Residual	65
Disparo Alt. de Fase	525
Disparo Alt. Residual	65
Disparo SEF (Delay 90seg)	-
Op. Rápidas Fase	-
Op. Rápidas Residual	-
Op. para Lockout	-
Primera Reconexión	-
Segunda Reconexión	-
Tercera Reconexión	-
Tiempo de Reposición	-
1ª Curva Residual	140
2ª Curva Residual	-
1ª Curva Fase	133
2ª Curva Fase	-

7.3. Análisis Actuación de Esquema de Protección 1

7.3.1. SE Placilla – Paño 52C1 Cto Placilla.

7.3.1.1. Sistema 1

Relé Cooper Form 5.
Elemento protegido (Dir. Adelante): Línea MT Cto Placilla.

- **Reporte de Evento.**

```
12/27/21 23:09:46.870
 OPR      Setting      - Clock has been set.  Previous time:  - 12/27/21 23:09:47
12/27/21 23:04:46.970
 OPR      Setting      - Clock has been set.  Previous time:  - 12/27/21 23:04:46
12/27/21 22:59:46.870
 OPR      Setting      - Clock has been set.  Previous time:  - 12/27/21 22:59:46
12/27/21 22:58:02.460
 OPR 3-ph Trip&Lockout - Phase Fault                          - PhAI=640, PhBI=246, PhCI=93, GndI=443
12/27/21 22:57:56.130
 OPR 3-ph Trip         - Phase Fault                          - PhAI=1581, PhBI=271, PhCI=1717, GndI=3
12/27/21 22:54:46.860
 OPR      Setting      - Clock has been set.  Previous time:  - 12/27/21 22:54:46
12/27/21 22:49:46.870
 OPR      Setting      - Clock has been set.  Previous time:  - 12/27/21 22:49:45
12/27/21 22:44:46.870
 OPR      Setting      - Clock has been set.  Previous time:  - 12/27/21 22:44:46
12/27/21 22:39:46.870
 OPR      Setting      - Clock has been set.  Previous time:  - 12/27/21 22:39:46
12/27/21 22:34:46.870
```

Reporte de evento Relé *Form 5* de Paño 52C1 SE Placilla.

De acuerdo con la secuencia de eventos de la protección del Cto Placilla, se aprecia la primera operación por sobrecorriente a las 22:57:56.130, luego de 5 segundos al reconectar, se aprecia la segunda operación por sobrecorriente 22:58:02.460 quedando el equipo Lockout.

7.3.2. SE Placilla – Paño 52CT General MT.

7.3.2.1. Sistema 1

Relé Cooper Form 6.

Elemento protegido (Dir. Adelante): Barra MT.
Respaldo Alimentadores.

- **Reporte de Evento.**

User device name = 52CT INT GRAL MT

Evt	Date	Time	Type	IA	IB	IC	3I0	VA	VB	VC				
001	21/12/27	23:01:01.433	no control alarm					0	0	0	0	0	0	0
002	21/12/27	23:01:00.465	MANUAL/EXT CLOSE					0	0	0	0	0	0	0
003	21/12/27	22:58:13.243	CONTROL ALARMS 0					0	0	0	0	0	0	
004	21/12/27	22:58:02.600	FAULT DATA (pri)					690	114	179	575	0	0	0
005	21/12/27	22:58:02.554	OVERCURRENT TRIP					690	114	179	575	0	0	0
006	21/12/27	22:58:02.554	CONTROL LOCKOUT 690					114	179	575	0	0	0	

Reporte de evento de Relé Cooper Form 6 de paño 52CT SE Placilla, Se observa la activación por sobrecorriente en el evento 005 con una corriente Residual de 575 A.

7.4. Análisis de Coordinación de Protecciones.

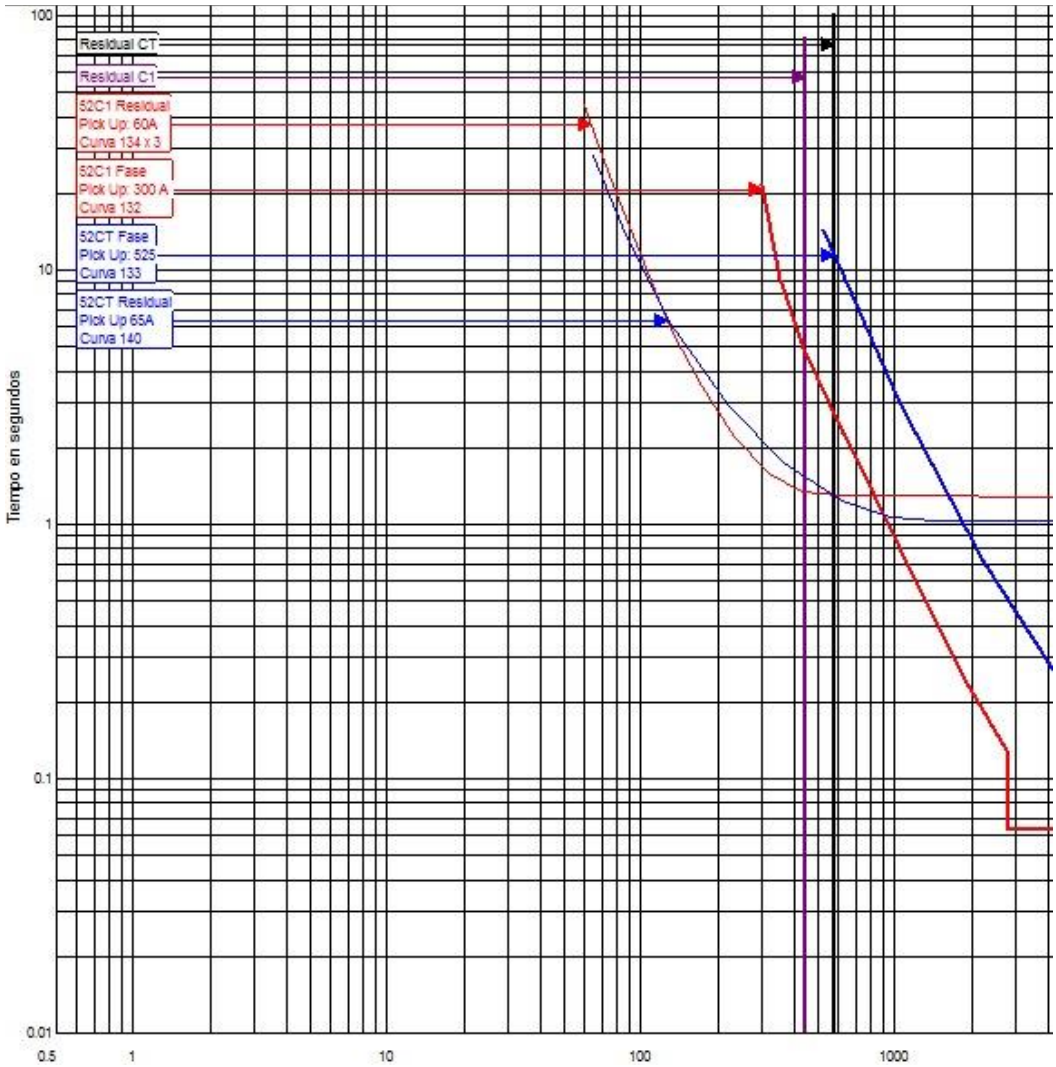

Como se aprecia en la imagen anterior, se verifica el estrecho tiempo de paso en las Curvas Residual del 52C1 y el 52CT. Cabe señalar que la curva real cargada en el equipo es KYLE134x3, la cual es la misma curva que indica el Print Out, en donde figura con el nombre 134+2 designado por el usuario que creó la curva (en este caso no define que la curva tenga un sumador de +2).

Se considera correcta la operación del Interruptor General MT 52CT en condicion de proteccion de respaldo del alimentador de cabecera.

8. ACCIONES CORRECTIVAS.

8.1. Acciones Correctivas de Corto Plazo.

Se implementa de forma inmediata la corrección en base a estudio de coordinación de protecciones (ver Anexo VIII) enviado a DAOP el día Miércoles 29 de Diciembre 2021, para asegurar la correcta coordinación de las protecciones del Interruptor General MT 52CT y 52C1 Cto Placilla. Mediante CF 2021115515.

8.2. Acciones correctivas de Largo Plazo

No aplica

9. CONCLUSIONES.

De acuerdo con los antecedentes y registros analizados en los puntos anteriores, se concluye correcta la operación de las protecciones asociadas al paño C1 en su primera operación, como también la operación del paño CT de SE Placilla en condición de respaldo ante la reconexión automática del alimentador Placilla 52C1 de manera rápida y oportuna para despejar la condición de falla

10. ANALISIS CONJUNTO.

El día lunes 27 de diciembre de 2021 a las 19:58 horas, se produce la apertura por protecciones en simultaneo de interruptor 52CT general de MT e interruptor 52C1 Cto Placilla de S/E Placilla 66/13,8kV.

Posterior a la desconexión forzada de interruptor se procede a aplicar procedimiento interno de recuperación de barra, con lo cual se abre el alimentador 52C2 Cto Peñuela a las 20:00. Una vez confirmada la apertura del interruptor 52C2, se procede con el cierre del interruptor 52CT energizando la barra de MT a las 20:01hrs y luego con el cierre del alimentador 52C2 recuperando el 100% de esta carga a las 20:02hrs.

Mientras CGED realiza inspección de sus instalaciones, encontrando conductor cortado producto de caída de árbol talado por terceros en labores no coordinadas con CGE SA. Se proceden con maniobras de recuperaciones parciales. Se recuperan en primera instancia el 80% aprox a las 22:02hrs desde el alimentador Nancagua, luego el 10% aprox a las 22:44hrs

de la carga total desde el alimentador Placilla y para finalizar el 10% restante a las 02:05hrs del 28-12-2021 con lo cual se recupera la totalidad de los consumos del alimentador Placilla. Este último bloque se recupera una vez finalizadas las labores de reparación de la instalación afectada.

La operación del interruptor 52CT general de MT provoca la desconexión de 3,5MW afectando aproximadamente a 3752 Clientes de las comunas de Placilla y Nancagua.

11. ANEXOS.

ANEXOS I. **SETTING DE PROTECCIONES (PRINT OUT)**
Se adjunta

ANEXO II. **INFORME DE INTERRUPCIÓN DE SUMINISTRO.**
No aplica

ANEXO III. **PROBATORIOS.**
No aplica

ANEXO IV. **DECLARACIÓN JURADA.**
No aplica

ANEXO V **ESTAMPA DE TIEMPO SINCRONIZADA**
Se adjunta

ANEXO VI. **MANTENIMIENTOS 24 MESES**
Se adjunta

ANEXO VI **ANALISIS DE PROTECCIONES**
Se adjunta

ANEXO VII **ALCANCE DE MANTENIMIENTO**
Se adjunta

ANEXO VIII **ESTUDIO DE COORDINACIÓN DE PROTECCIONES**
Se adjunta

1. Ajustes de Protección en Formato Nativo (Print Out)

1.1. SE Placilla – Paño 52CT.
Sistema 1
Rele Marca Cooper Power Modelo Form 6

Device Identity

UserDeviceName	52CT INT GRAL M

Overcurrent Settings	Normal	Alternate 1	Alternate 2	Alternate 3
Phase:				
PhsTripBlk	Unblocked	Unblocked	Unblocked	Unblocked
FastTripBlock	Unblocked	Unblocked	Unblocked	Unblocked
TCCPMinTrip	525	525	525	525
TCC1PCurve	133	133	133	133
TCC1PMultEnable	Disable	Disable	Disable	Disable
TCC1PMult	1	1	1	1
TCC1PAddEnable	Disable	Disable	Disable	Disable
TCC1PAdd	0	0	0	0
TCC1PMRTAEnable	Disable	Disable	Disable	Disable
TCC1PMRTA	0.013	0.013	0.013	0.013
TCC1PHCTEnable	Disable	Disable	Disable	Disable
TCC1PHCT Mul	32	32	32	32
TCC1PHCTDly	0.016	0.016	0.016	0.016
TCC2PCurve	133	133	133	133
TCC2PMultEnable	Disable	Disable	Disable	Disable
TCC2PMult	1	1	1	1
TCC2PAddEnable	Disable	Disable	Disable	Disable
TCC2PAdd	0	0	0	0
TCC2PMRTAEnable	Disable	Disable	Disable	Disable
TCC2PMRTA	0.013	0.013	0.013	0.013
TCC2PHCTEnable	Disable	Disable	Disable	Disable
TCC2PHCT Mul	32	32	32	32
TCC2PHCTDly	0.016	0.016	0.016	0.016

Ground:				
GndTripBlk	Unblocked	Unblocked	Unblocked	Unblocked
FastTripBlock	Unblocked	Unblocked	Unblocked	Unblocked
TCCGMinTrip	65	65	65	65
TCC1GCurve	140	140	140	140
TCC1GMultEnable	Disable	Disable	Disable	Disable
TCC1GMult	1	1	1	1
TCC1GAddEnable	Disable	Disable	Disable	Disable
TCC1GAdd	0	0	0	0
TCC1GMRTAEnable	Disable	Disable	Disable	Disable
TCC1GMRTA	0.013	0.013	0.013	0.013
TCC1GHCTEnable	Disable	Disable	Disable	Disable
TCC1GHCT Mul	32	32	32	32
TCC1GHCTDly	0.016	0.016	0.016	0.016
TCC2GCurve	140	140	140	140
TCC2GMultEnable	Disable	Disable	Disable	Disable
TCC2GMult	1	1	1	1
TCC2GAddEnable	Disable	Disable	Disable	Disable
TCC2GAdd	0	0	0	0
TCC2GMRTAEnable	Disable	Disable	Disable	Disable
TCC2GMRTA	0.013	0.013	0.013	0.013
TCC2GHCTEnable	Disable	Disable	Disable	Disable
TCC2GHCT Mul	32	32	32	32
TCC2GHCTDly	0.016	0.016	0.016	0.016

Sensitive Earth Fault	**Normal**	**Alternate 1**	**Alternate 2**	**Alternate 3**
SEFBlock	Disable	Disable	Disable	Disable
SEFMinTrip	40	40	40	40
SEFTime	10	10	10	10
SEFReclInt	2	2	2	2

Page 8

SEFNumOps	3	3	3	3

1.2. SE Placilla – Paño 52C1.
Sistema 1
Rele Marca Cooper Power Modelo Form 5
Ajustes presentes al momento de la falla (27/12/2021)

```
Normal Protection Profile
    Reset time:                 30
    Fast Trips Disabled Shots to Lockout: 1
    Disc Reset interval:        0
    [ ] Sequence Coordination
    Maximum Sequence Coordination Operation Number: 1
    [ ] Ground Trip Precedence
    [X] Reset Targets on Reclose.
    [X] Reclose/Retry.
    Retry Interval = 5Secs.
    Retry Attempts = 10
                                Phase                           Ground
    Min. Trip                   300 Amps                        60 Amps
    Operations to
    Lockout  2                  2
    Shot 1 TCC                  Kyle_ 132                       Kyle 134 + 2
    Shot 2 TCC                  Kyle_ 132                       Kyle 134 + 2
    Shot 3 TCC                  Kyle_ 132                       Kyle 134 + 2
    Shot 4 TCC                  Kyle_ 132                       Kyle 134 + 2
    FTD TCC                     Kyle_ 132                       Kyle 134 + 2
    Reclose Intervals
        1st Interval            5 Sec.                          5 Sec.
        2nd Interval            5 Sec.                          5 Sec.
        3rd Interval            5 Sec.                          5 Sec.
    High Current Lockout
        1st Operation           Disabled                        Disabled
                Threshold       4000 Amps                       750 Amps
        2nd Operation           Disabled                        Disabled
                Threshold       3000 Amps                       750 Amps
        3rd Operation           Disabled                        Disabled
                Threshold       3000 Amps                       750 Amps
    Cold Load Pickup
        CLP is NOT Enabled
        Trips to Lockout: 1
        Activation Time:  20
        Reclose Interval: 2
        CLP Minimum Trip        500 Amps                        25 Amps
        TCC                     Kyle 133                        Kyle_ 134
        High Current
        Lockout  Disabled       Disabled
                Threshold       3500 Amps                       750 Amps
```

Cabe señalar que la curva residual real cargada en el equipo es KYLE134x3, la cual es la misma curva que indica el Print Out como 134+2, en donde figura con el nombre designado por el usuario que creó la curva (en este caso no define que la curva tenga un sumador de +2).

```
Sensitive Ground Fault
    SGF is Enabled
    Minimum Trip:                           15 Amps
    Trip Time:                              90 Secs.
    SGF Reclose Interval 1:                 2 Secs.
    SGF Reclose Interval 2:                 2 Secs.
    SGF Reclose Interval 3:                 2 Secs.
    Operations to Lockout:                  1
    SGF Reset Interval:                     30 Secs.
    Directional SGF Enabled?                No
    Directional SGF: Max Torque Angle       0
    Directional SGF: Torque Angle Width     90
    Directional SGF: Vo Voltage Threshold   4
Low Current Trip (LCT)
    Phase Trip Modification Time:           10 Secs.
    Shot 1:                                 Off
    Shot 2:                                 Off
    Shot 3:                                 Off
    Shot 4:                                 Off
High Current Trip (HCT)
                                  Phase           Ground
    Trip Modification Time        0.05 secs.      0.05 secs.
    Activation Current            3000Amps        750Amps
    Shot 1                        On              Off
    Shot 2                        Off             Off
    Shot 3                        Off             Off
    Shot 4                        Off             Off
```

ESTAMPA DE TIEMPO SINCRONIZADA

Maniobras 27.12.2021

27-12-2021 19:57:57	[SCADA_SF]	PLAC_C1_52C1_ST_ABI	COS	ABIERTO	52C1 ABIERTO
27-12-2021 19:58:03	[SCADA_SF]	PLAC_CT_52CT_ST_ABI	COS	ABIERTO	52CT ABIERTO
27-12-2021 20:00:25	[SCADA_SF]	PLAC_C2_52C2_ST_ABI	COS	ABIERTO	52C2 ABIERTO
27-12-2021 20:00:50	[SCADA_SF]	PLAC_CT_52CT_ST_CER	COS	CERRADO	52CT CERRADO
27-12-2021 20:01:46	[SCADA_SF]	PLAC_C2_52C2_ST_CER	COS	CERRADO	52C2 CERRADO
27-12-2021 22:02:05	[SCADA_SF]	PLAC_C1_52C1_ST_CER	COS	CERRADO	52C1 CERRADO

CGE	**PROTOCOLO DE PRUEBAS** **RECONECTADOR y CONTROL MEDIA TENSION**	**TRANSMISION OHIGGINS**

PROPIETARIO	:	CGE
MARCA	:	Cooper Power
N° SERIE CONTROL	:	CP1503S00534
N° SERIE RECONECTADOR	:	CP1503S03992
TIPO CONTROL	:	FORM6
TIPO RECONECTADOR	:	NOVA27
VOLTAJE NOMINAL	:	15,5 KV
CORRIENTE NOMINAL	:	630 A
CORRIENTE CORTOCIRCUITO	:	12,5 KA
S/E PRIMARIA	:	Placilla
PAÑO	:	52CT SE Placilla
UBICACIÓN/CLIENTE	:	-
FECHA EJECUCION TRABAJOS	:	11 de julio de 2021

PREPARO INFORME	**APROBO**
SUPERVISOR TRANSMISION	**JEFE TRANSMISION**
Ramón Urrea M.	LUIS MARISIO S.

	INSPECCION VISUAL				
CGE	**PROPIETARIO:**	CGE	**VOLTAJE NOM.:**	15,5 KV	**TRANSMISION OHIGGINS**
	MARCA:	COOPER POWER	**CORRIENTE NOM.:**	630 A	
	N° SERIE REC.:	CP1503S03992	**ALIM. FUENTE:**	220 VAC	
	N° SERIE CONT.:	CP1503S00534			

EQUIPOS INSPECCIONADOS	BUENO	REGULAR	MALO	OBSERVACIONES	NOTAS
1.- Inspección Aisladores	√				
2.- Inspección Oxidos	√				
3.- Estado Pintura	√				
4.- Conectores fases	√				
5.- Estructura de Soporte (Chasis)	√				
6.- Contador de operaciones	√				
7.- Conexión Puesta a tierra	√				
8.- Indicador de Posición NA-NC	√				
9.- Anillo de Trip Mecánico	√				
10.- Conector para cable de control	√				
CAJA CONTROL					
1.- Caja de Control	√				
2.- Mecanismo apertura de puerta	√				
3.- Conector puesta a tierra	√				
4.- Conector para cable de control	√				
5.- Panel de control	√				
6.- Estado batería	√				
7.- Interruptor de alimentacion auxiliar 220 Volts	√				

NOTAS

DENTRO DEL MANTENIMIENTO SE REALIZA LIMPIEZA DE AISLACION Y PRENSAS.

QUEDANDO EL EQUIPO EN OPTIMAS CONDICIONES PARA CONTINUAR EN SERVICIO.

EFECTUADO POR	S. Ramirez - E. Aguilera	REVISO V°B°:	Ramón Urrea
FECHA:	11-07-2021		

CGE	PRUEBAS UNIDADES DE CONTROL				TRANSMISION OHIGGINS
	PROPIETARIO:	CGE	**N° SERIE:**	CP1503S00534	
	MARCA:	Cooper Power	**AÑO:**	-	
	TIPO CONTROL:	FORM6	**INSTALACION:**	INTEMPERIE	

1.- Ajuste de Sobrecorriente de Fase y Residual.

AJUSTES	Fase	Residual	Complex TCC	Fase	Residual
CORRIENTE MINIMA DE OPERACIÓN	525	65	SUMADOR TCC #1	0	0
TCC #1	133	140	MULTIPLICADOR TCC #1	1	1
TCC #2	133	140	SUMADOR TCC #2	0	0
TCC #3	-	-	MULTIPLICADOR TCC #2	1	1
OPERACIONES PARA LOCKOUT	1	1	SEF (OFF - ON)	-	OFF
TIEMPO DE RECONEXION (SEG)	-	-	TIEMPO OPERACIÓN SEF (SEG) (12 A) (120 Seg)	-	-
PROTECCION INSTANTANEA	-	-	CLP (OFF - ON)	OFF	OFF

2.- Pruebas Eléctricas Sobrecorriente

	Mínimo Trip (Amp)					
	Residual	Fase A	Fase B	Fase C	SEF	CLP
Activación	65	531	531	531	-	-

* Mínimo Trip activado de acuerdo a programación.

			Tiempo de Apertura de Fase								
Corriente (Amp-Sec)	Corriente (Amp)	Tiempo Teórico (Seg)	Curva Fase A			Curva Fase B			Curva Fase C		
			TTC1	TCC2	TCC3	TTC1	TCC2	TCC3	TTC1	TCC2	TCC3
-	1000	3,30	3,264	-	-	3,264	-	-	3,236	-	-
-	1500	1,50	1,413	-	-	1,406	-	-	1,394	-	-
-	2000	0,86	0,824	-	-	0,812	-	-	0,814	-	-
-	3000	0,44	0,400	-	-	0,406	-	-	0,401	-	-
-	-	-	-	-	-	-	-	-	-	-	-

* Tiempos de apertura de fase dentro de curva de operación.

			Tiempo de Apertura de Residual								
Corriente (Sec)	Corriente (Amp)	Tiempo Teórico (Seg)	Curva Fase A			Curva Fase B			Curva Fase C		
			TTC1	TCC2	TCC3	TTC1	TCC2	TCC3	TTC1	TCC2	TCC3
-	500	1,39	1,368	-	-	1,371	-	-	1,360	-	-
-	1000	1,04	1,039	-	-	0,104	-	-	1,029	-	-
-	1500	1,01	1,005	-	-	1,001	-	-	1,006	-	-
-	2000	1,01	0,812	-	-	0,817	-	-	0,814	-	-
-	-	-	-	-	-	-	-	-	-	-	-

* Tiempos de apertura residual dentro de curva de operación. Sobre 1845A opera la curva de fase por ser mas rapida que la residual

Tiempo de Reconexión	**1º**	**2º**	**3º**	**No-reconex. Fase**	OK	**No-reconex. Res.**	OK
	-	-	-	**Contador Recon.**	-	**Contador Inicial**	
Tiempo de Reset (s)	-			**Bloqueo Residual**	OK	**Contador Final**	

3.- Observaciones

DE ACUERDO A LAS PRUEBAS REALIZADAS, SE CONCLUYE QUE EL EQUIPO SE ENCUENTRA APTO PARA CONTINUAR EN SERVICIO.

EJECUTO PRUEBAS:	S. Ramirez - E. Aguilera	REVISO V°B°:	Ramòn Urrea
FECHA:	11-07-2021		

	PRUEBAS PROTOCOLARES RECONECTADOR MT				
CGE	**PROPIETARIO:**	CGE	**N° SERIE:**	CP1503S03992	**TRANSMISION OHIGGINS**
	MARCA:	Cooper Power	**AÑO:**	-	
	TIPO RECONECTADOR:	NOVA27			

1.- RESISTENCIA DE AISLACION

Megger S1-1054/2		VALORES MEDIDOS 1 Minuto				
Resistencia	**TEMP. ° C**	**Tensión de prueba (kV)**	**Interruptor cerrado**		**Interruptor abierto**	
Fase 1 (Columna)		5,0	340,00	GΩ		
Fase 2 (Columna)		5,0	296,00	GΩ		
Fase 3 (Columna)		5,0	583,00	GΩ		
Fases 1 - 2		5,0	704,00	GΩ		
Fases 1 - 3	6	5,0	969,00	GΩ		
Fases 2 - 3		5,0	1.090,00	GΩ		
Fase 1 (Camara) Oriente		5,0			1,43	GΩ
Fase 2 (Camara)		5,0			1,5	GΩ
Fase 3 (Camara) Poniente		5,0			1,74	GΩ

* Resistencia de aislación sobre el valor mínimo admisible.

2.- RESISTENCIA CONTACTO

	VALORES MEDIDOS					
CONTACTOS PRINCIPAL	**TEMP. ° C**	**Ipr. Amp**	**Polo A (1 - 2)**	**Polo B (3 - 4)**	**Polo C (5 - 6)**	
TOTAL	6	50	102	94	99	µΩ
CAMARA	6	50	68	66	77	µΩ

* Resistencia de contanto dentro del rango admisible.

3.- CONCLUSION

DE ACUERDO A LAS PRUEBAS REALIZADAS, SE CONCLUYE QUE EL EQUIPO SE ENCUENTRA APTO PARA CONTINUAR EN SERVICIO.

EJECUTO PRUEBAS:	S. Ramirez - E. Aguilera	REVISO V°B°:	RAMON URREA
FECHA:	11-07-2021		

	FOTOGRAFIAS				
CGE	**PROPIETARIO:**	CGE	**N° SERIE REC.:**	CP1503S03992	**TRANSMISION OHIGGINS**
	MARCA:	Cooper Power	**TIPO CONTROL:**	NOVA27	
	TIPO REC.:	NOVA27	**N° SERIE :**	CP1503S00534	

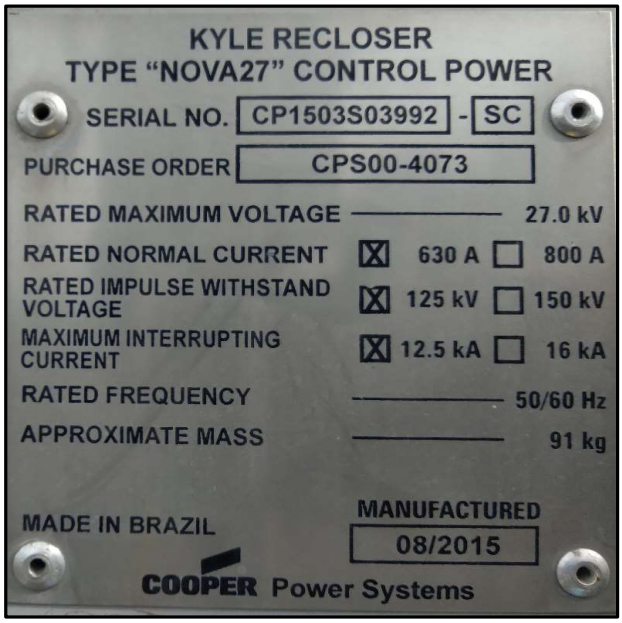

EJECUTO PRUEBAS:	S. Ramirez - E. Aguilera	REVISO V°B° :	RAMON URREA M.
FECHA:	11-07-2021		

CGE

SE PLACILLA

DESCONEXION PROGRAMADA TRANSFORMADOR N°1

INFORME TRABAJOS REALIZADOS A RECONECTADOR 52C1

ABRIL 2017

Fecha ejecución trabajos: 02 de Abril 2017

Preparo informe	Supervisor Transmisión O'Higgins	Luis Marisio S.
Aprobó	Jefe Transmisión O'Higgins	Felipe Massardo P.

CGE

PROTOCOLO DE PRUEBAS 52C1 PLACILLA S/E PLACILLA.

1. Identificación.

Nº Tarjeta	: NA
Marca	: Cooper Power Systems
Seccionamiento	: NA
Modelo	: Nova 27 - Form 5
Serie	: 2939 - 40180
V Nominal	: 13.2 KV
Ubicación	: Cto. Placilla S/E Placilla
Fecha	: 02-04-2017

Medio Aislante			
☐ SF_6	■ Vacío	☐ Aceite	☐ Aire comprimido

2. Resistencia de aislación.

Estado el tiempo	: Despejado
T° Ambiente	: 25 °C
Humedad Relativa	: 40 %
Instrumento	: Megger BM 21
V. Aplicado	: 5000 V

FASES / MASA	Interruptor Abierto (Cámara) GΩ	Interruptor Cerrado (Masa) GΩ
1	720	162
2	535	101
3	362	77.7

FASES	Interruptor Cerrado GΩ
1 - 2	378
1 - 3	316
2 - 3	202

3. Resistencia de contactos.

Polo	Total (μΩ)	Prensa de Entrada (μΩ)	Prensa de Salida (μΩ)	Cámara (μΩ)
1	233	NA	NA	NA
2	239	NA	NA	NA
3	248	NA	NA	NA

Corriente de Prueba: 50 A

CGE

4. Tiempos de operación curvas de Sobrecorriente.

Corrientes de Operación (Pick Up)				Curvas de Operación									Tiempos de reconexión		
				Residual				Fase							
Res	Fase A	Fase B	Fase C	Normal		Alternativo		Normal		Alternativo		Lockout	1ª	2ª	3ª
60	300	300	300	Curva	134	Curva	134	Curva	132	Curva	132				
				T. dial	1	T. dial	1	T. dial	1	T. dial	1	2	5		
60	400	400	400	Pickup	60	Pickup	60	Pickup	300	Pickup	400	2	5		
				R elec	NA	R elec	NA	R elec	NA	R elec	NA				

Tiempo de reposición	Contador Operaciones	Prueba de No Reconexión	Prueba Bloqueo Residual	Batería		
				Cte. descarga	Cte. carga	Voltaje dejado
30 seg	145	OK	OK	-	-	-

TIEMPOS DE OPERACIÓN NORMAL											
RESIDUAL				FASE							
I Pick Up	Teorico	Curva 1	Curva 2	I Pick Up	Teorico	FASE A		FASE B		FASE C	
						Curva 1	Curva 2	Curva 1	Curva 2	Curva 1	Curva 2
120 A	2.4003	2.499	2.503	600 A	2.4285	2.602	2.607	2.612	2.631	2.606	2.583
180 A	1.0950	1.025	1.014	900 A	1.0768	1.051	1.055	1.049	1.078	1.060	1.053
300 A	0.5809	0.560	0.564	1500 A	0.3756	0.352	0.355	0.355	0.355	0.355	0.354
1000 A	0.4536	0.410	0.409	3500 A		0.039	0.073	0.041	0.071	0.048	0.068

TIEMPOS DE OPERACIÓN ALTERNATIVO											
RESIDUAL				FASE							
I Pick Up	Teorico	Curva 1	Curva 2	I Pick Up	Teorico	FASE A		FASE B		FASE C	
						Curva 1	Curva 2	Curva 1	Curva 2	Curva 1	Curva 2
120 A	2.4003			800 A	2.549	2.558	2.537	2.547	2.540	2.566	2.552
180 A	1.0950			1200 A	0.954	0.982	0.983	0.979	0.986	0.992	0.997
300 A	0.5809			2000 A	0.360	0.363	0.361	0.357	0.362	0.361	0.358
1000 A	0.4536			2700 A		0.048	0.131	0.038	0.129	0.050	0.135

5. OBSERVACIONES

De acuerdo a las pruebas realizadas, se concluye que el equipo puede continuar en operación.

Ejecuto : Benjamin Rios, Sandro Ramirez, Luis Marisio.
Reviso : Luis Marisio.
Aprobó : Felipe Massardo.

CGE S.A.
ZONA SAN FERNANDO - COLCHAGUA
INFORME DE TERMOGRAFIA
SUBESTACIONES DE PODER

SUBESTACION	PLACILLA 66/13,2 KV.
CIRCUITO	CTO. PLACILLA 52C1 13,2 KV.
FECHA	OCTUBRE 2021.

ELABORADO POR	REVISADO POR	APROBADO POR
NOMBRE: HERNÁN PINO D.	NOMBRE: JULIO CONTRERAS	NOMBRE:
CARGO: TERMOGRAFO ITC 1	CARGO: COORDINADOR EESS	CARGO:
FIRMA:	FIRMA:	FIRMA:

ENERGSUR INGENIERIA S.A.
RUT.: 78.512.190-2

INFORME DE INSPECCIÓN TERMOGRAFICA

Cliente	CGE S.A. ZONA SAN FERNANDO - COLCHAGUA.
S/E	Placilla 66/13,2 kV.
Circuito	Cto. Placilla 52C1 13,2 kV.
Componente	Union Barra 13,2 kV.
Prioridad	4.
Carga	77 A.

Parametros de Imagen y Objeto

Modelo de la Camara	FLIR T600
Nombre de la Imagen	Ir_50016.jpg
Emisividad	0,79
Distancia del Objeto	17,0 m

IMAGEN DIGITAL

PRIORIDADES - NORMATIVA NETA

NETA MTS-2015 DIFERENCIA DE TEMPERATURA BASADA EN COMPARACIONES ENTRE COMPONENTES SIMILARES BAJO CARGA SIMILAR

PRIORIDAD 4: 1°C A 10°C - POSIBLE DEFICIENCIA; REVISAR ESPECIFICACIONES DE FÁBRICA - SEGUN REGISTROS ANTERIORES Y NUESTRA EXPERIENCIA NO REPERESENTA ANORMALIDAD

PRIORIDAD 3: **11°C A 20°C** - INDICA PROBABLE DEFICIENCIA; REPARACIÓN EN TIEMPOS PERMITIDOS

PRIORIDAD 2: 21°C A 40°C - MONITOREAR HASTA QUE LAS MEDIDAS CORRECTIVAS SE PUEDAN REALIZAR

PRIORIDAD 1: >40 °C - MAYOR DIFERENCIA; REPARACIÓN INMEDIATA

IMAGEN TERMICA

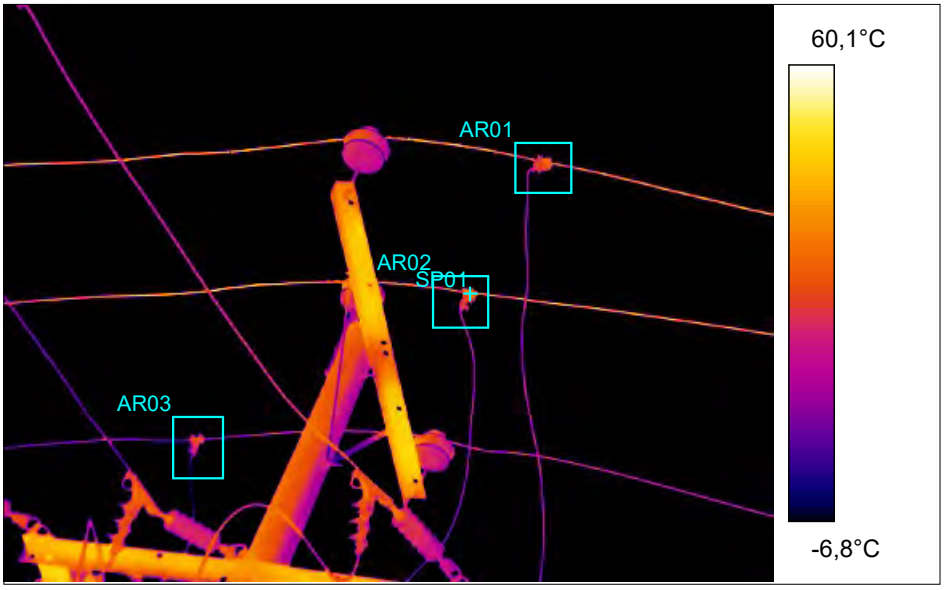

Fecha de Inspección	12:26:59	07-10-2021

PRIORIDAD
4.
Diferencia de Temperaura °C
2,57°C

Tabla de Temperaturas

AR01	**21,0°C**
AR02	22,4°C
AR03	16,9°C
-	-
-	-
-	-
-	-
-	-
SP01	**18,5°C**

Comentarios	EQUIPOS Y ELEMENTOS SIN ANORMALIDADES TERMICAS. IMAGENES PARA REGISTROS HISTORICOS INTERNOS.

INFORME DE INSPECCIÓN TERMOGRAFICA

Cliente	CGE S.A. ZONA SAN FERNANDO - COLCHAGUA.
S/E	Placilla 66/13,2 kV.
Circuito	Cto. Placilla 52C1 13,2 kV.
Componente	SS/CC 89C1-1.
Prioridad	4.
Carga	77 A.

Parametros de Imagen y Objeto	
Modelo de la Camara	FLIR T600
Nombre de la Imagen	Ir_50018.jpg
Emisividad	0,79
Distancia del Objeto	17,0 m

IMAGEN DIGITAL

PRIORIDADES - NORMATIVA NETA

NETA MTS-2015 DIFERENCIA DE TEMPERATURA BASADA EN COMPARACIONES ENTRE COMPONENTES SIMILARES BAJO CARGA SIMILAR

PRIORIDAD 4: 1°C A 10°C - POSIBLE DEFICIENCIA; REVISAR ESPECIFICACIONES DE FÁBRICA - SEGUN REGISTROS ANTERIORES Y NUESTRA EXPERIENCIA NO REPERESENTA ANORMALIDAD

PRIORIDAD 3: **11°C A 20°C** - INDICA PROBABLE DEFICIENCIA; REPARACIÓN EN TIEMPOS PERMITIDOS

PRIORIDAD 2: 21°C A 40°C - MONITOREAR HASTA QUE LAS MEDIDAS CORRECTIVAS SE PUEDAN REALIZAR

PRIORIDAD 1: >40 °C - MAYOR DIFERENCIA; REPARACIÓN INMEDIATA

IMAGEN TERMICA

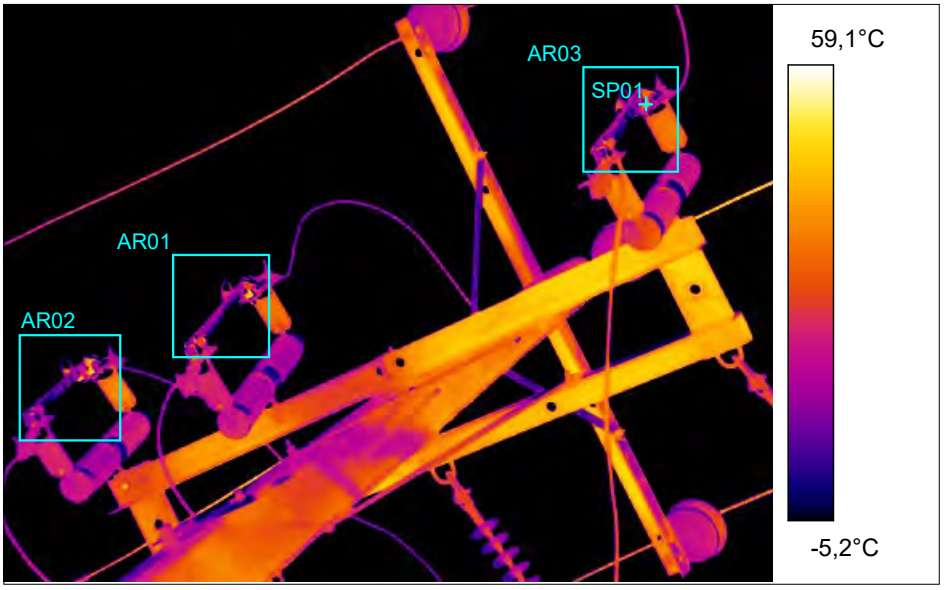

PRIORIDAD
4.
Diferencia de Temperaura °C
4,58 °C

Tabla de Temperaturas	
AR01	**25,1°C**
AR02	24,6°C
AR03	21,0°C
-	-
-	-
-	-
-	-
-	-
SP01	**20,6°C**

Fecha de Inspección	12:27:49	07-10-2021

Comentarios	EQUIPOS Y ELEMENTOS SIN ANORMALIDADES TERMICAS. IMAGENES PARA REGISTROS HISTORICOS INTERNOS.

INFORME DE INSPECCIÓN TERMOGRAFICA

Cliente	CGE S.A. ZONA SAN FERNANDO - COLCHAGUA.
S/E	Placilla 66/13,2 kV.
Circuito	Cto. Placilla 52C1 13,2 kV.
Componente	Interruptor 52C1.
Prioridad	4.
Carga	77 A.

Parametros de Imagen y Objeto	
Modelo de la Camara	FLIR T600
Nombre de la Imagen	Ir_50020.jpg
Emisividad	0,79
Distancia del Objeto	17,0 m

IMAGEN DIGITAL

PRIORIDADES - NORMATIVA NETA

NETA MTS-2015 DIFERENCIA DE TEMPERATURA BASADA EN COMPARACIONES ENTRE COMPONENTES SIMILARES BAJO CARGA SIMILAR

PRIORIDAD 4: 1°C A 10°C - POSIBLE DEFICIENCIA; REVISAR ESPECIFICACIONES DE FÁBRICA - SEGUN REGISTROS ANTERIORES Y NUESTRA EXPERIENCIA NO REPERESENTA ANORMALIDAD

PRIORIDAD 3: **11°C A 20°C** - INDICA PROBABLE DEFICIENCIA; REPARACIÓN EN TIEMPOS PERMITIDOS

PRIORIDAD 2: 21°C A 40°C - MONITOREAR HASTA QUE LAS MEDIDAS CORRECTIVAS SE PUEDAN REALIZAR

PRIORIDAD 1: >40 °C - MAYOR DIFERENCIA; REPARACIÓN INMEDIATA

IMAGEN TERMICA

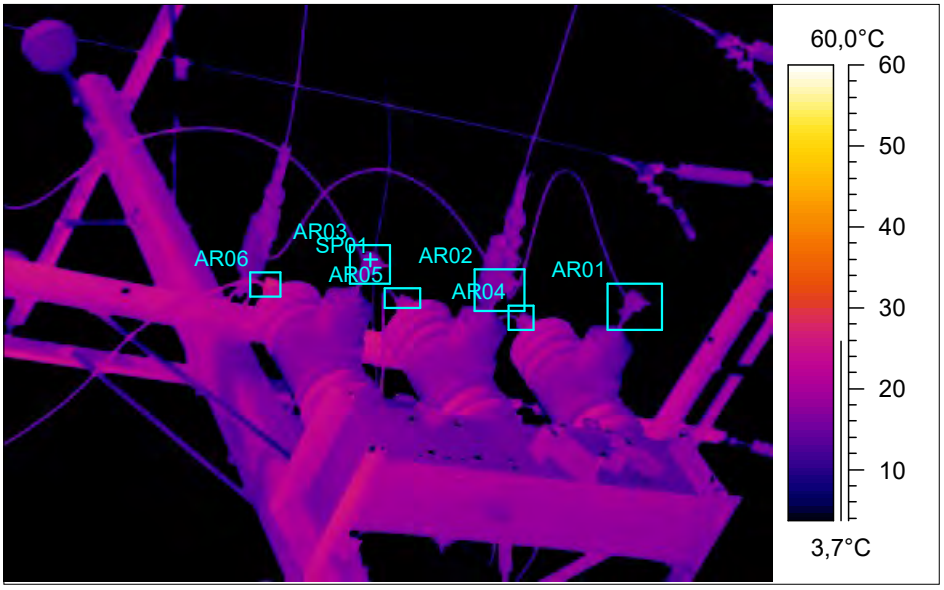

Fecha de Inspección	12:28:26	07-10-2021

PRIORIDAD
4.
Diferencia de Temperaura °C
0,04°C

Tabla de Temperaturas	
AR01	**17,1°C**
AR02	18,4°C
AR03	17,5°C
AR04	22,5°C
AR05	23,0°C
AR06	27,9°C
-	-
-	-
SP01	**17,1°C**

Comentarios	EQUIPOS Y ELEMENTOS SIN ANORMALIDADES TERMICAS. IMAGENES PARA REGISTROS HISTORICOS INTERNOS.

INFORME DE INSPECCIÓN TERMOGRAFICA

Cliente	CGE S.A. ZONA SAN FERNANDO - COLCHAGUA.
S/E	Placilla 66/13,2 kV.
Circuito	Cto. Placilla 52C1 13,2 kV.
Componente	Compacto de Medida.
Prioridad	4.
Carga	77 A.

Parametros de Imagen y Objeto

Modelo de la Camara	FLIR T600
Nombre de la Imagen	Ir_50022.jpg
Emisividad	0,79
Distancia del Objeto	17,0 m

IMAGEN DIGITAL

PRIORIDADES - NORMATIVA NETA

NETA MTS-2015 DIFERENCIA DE TEMPERATURA BASADA EN COMPARACIONES ENTRE COMPONENTES SIMILARES BAJO CARGA SIMILAR

PRIORIDAD 4: 1°C A 10°C - POSIBLE DEFICIENCIA; REVISAR ESPECIFICACIONES DE FÁBRICA - SEGUN REGISTROS ANTERIORES Y NUESTRA EXPERIENCIA NO REPERESENTA ANORMALIDAD

PRIORIDAD 3: **11°C A 20°C** - INDICA PROBABLE DEFICIENCIA; REPARACIÓN EN TIEMPOS PERMITIDOS

PRIORIDAD 2: 21°C A 40°C - MONITOREAR HASTA QUE LAS MEDIDAS CORRECTIVAS SE PUEDAN REALIZAR

PRIORIDAD 1: >40 °C - MAYOR DIFERENCIA; REPARACIÓN INMEDIATA

IMAGEN TERMICA

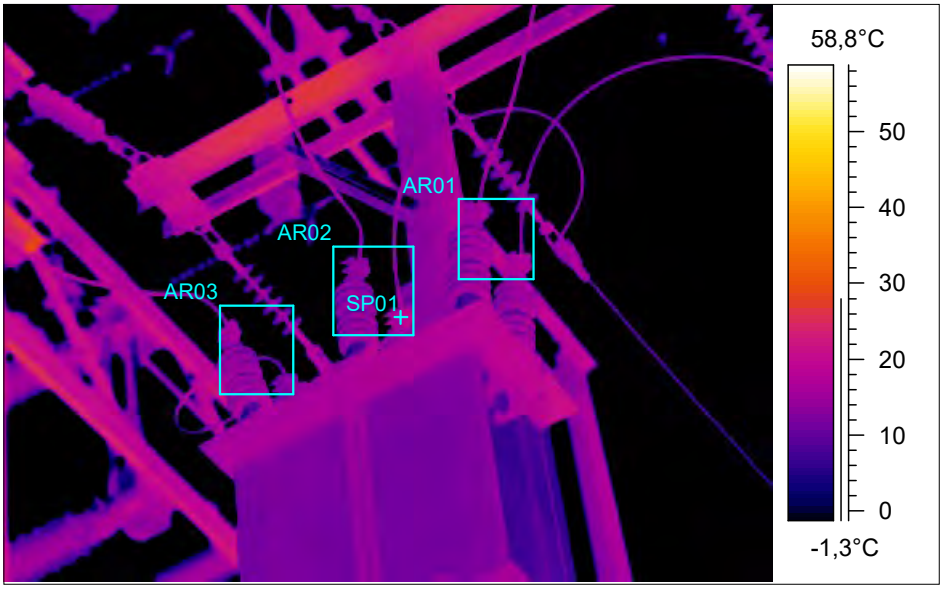

Fecha de Inspección	12:29:02	07-10-2021

PRIORIDAD
4.
Diferencia de Temperaura °C
2,29 °C

Tabla de Temperaturas

AR01	**19,9°C**
AR02	20,4°C
AR03	21,6°C
-	-
-	-
-	-
-	-
-	-
SP01	**17,7°C**

Comentarios	EQUIPOS Y ELEMENTOS SIN ANORMALIDADES TERMICAS. IMAGENES PARA REGISTROS HISTORICOS INTERNOS.

INFORME DE INSPECCIÓN TERMOGRAFICA

Cliente	CGE S.A. ZONA SAN FERNANDO - COLCHAGUA.
S/E	Placilla 66/13,2 kV.
Circuito	Cto. Placilla 52C1 13,2 kV.
Componente	SS/CC 89C1-2, Fase Superior.
Prioridad	4.
Carga	77 A.

Parametros de Imagen y Objeto

Modelo de la Camara	FLIR T600
Nombre de la Imagen	Ir_50028.jpg
Emisividad	0,79
Distancia del Objeto	17,0 m

IMAGEN DIGITAL

PRIORIDADES - NORMATIVA NETA

NETA MTS-2015 DIFERENCIA DE TEMPERATURA BASADA EN COMPARACIONES ENTRE COMPONENTES SIMILARES BAJO CARGA SIMILAR

PRIORIDAD 4: 1°C A 10°C - POSIBLE DEFICIENCIA; REVISAR ESPECIFICACIONES DE FÁBRICA - SEGUN REGISTROS ANTERIORES Y NUESTRA EXPERIENCIA NO REPERESENTA ANORMALIDAD

PRIORIDAD 3: **11°C A 20°C** - INDICA PROBABLE DEFICIENCIA; REPARACIÓN EN TIEMPOS PERMITIDOS

PRIORIDAD 2: 21°C A 40°C - MONITOREAR HASTA QUE LAS MEDIDAS CORRECTIVAS SE PUEDAN REALIZAR

PRIORIDAD 1: >40 °C - MAYOR DIFERENCIA; REPARACIÓN INMEDIATA

IMAGEN TERMICA

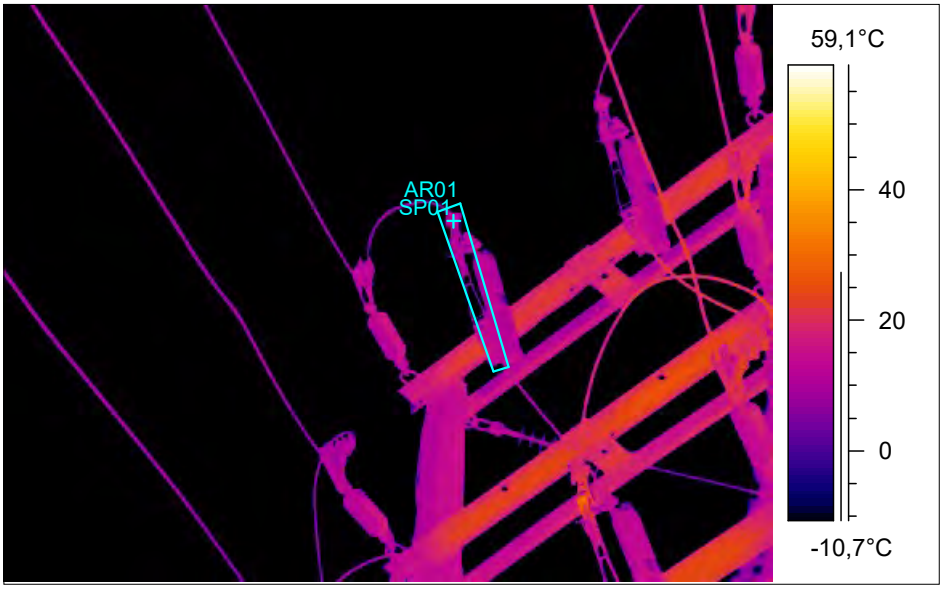

PRIORIDAD
4.
Diferencia de Temperaura °C
7,73°C

Tabla de Temperaturas

AR01	21,5°C
-	-
-	-
-	-
-	-
-	-
-	-
-	-
SP01	**13,8°C**

Fecha de Inspección	12:29:56	07-10-2021

Comentarios	EQUIPOS Y ELEMENTOS SIN ANORMALIDADES TERMICAS. IMAGENES PARA REGISTROS HISTORICOS INTERNOS.

INFORME DE INSPECCIÓN TERMOGRAFICA

Cliente	CGE S.A. ZONA SAN FERNANDO - COLCHAGUA.
S/E	Placilla 66/13,2 kV.
Circuito	Cto. Placilla 52C1 13,2 kV.
Componente	SS/CC 89C1-2, Fase Media.
Prioridad	4.
Carga	77 A.

Parametros de Imagen y Objeto	
Modelo de la Camara	FLIR T600
Nombre de la Imagen	Ir_50030.jpg
Emisividad	0,79
Distancia del Objeto	17,0 m

IMAGEN DIGITAL

PRIORIDADES - NORMATIVA NETA

NETA MTS-2015 DIFERENCIA DE TEMPERATURA BASADA EN COMPARACIONES ENTRE COMPONENTES SIMILARES BAJO CARGA SIMILAR

PRIORIDAD 4: 1°C A 10°C - POSIBLE DEFICIENCIA; REVISAR ESPECIFICACIONES DE FÁBRICA - SEGUN REGISTROS ANTERIORES Y NUESTRA EXPERIENCIA NO REPERESENTA ANORMALIDAD

PRIORIDAD 3: **11°C A 20°C** - INDICA PROBABLE DEFICIENCIA; REPARACIÓN EN TIEMPOS PERMITIDOS

PRIORIDAD 2: 21°C A 40°C - MONITOREAR HASTA QUE LAS MEDIDAS CORRECTIVAS SE PUEDAN REALIZAR

PRIORIDAD 1: >40 °C - MAYOR DIFERENCIA; REPARACIÓN INMEDIATA

IMAGEN TERMICA

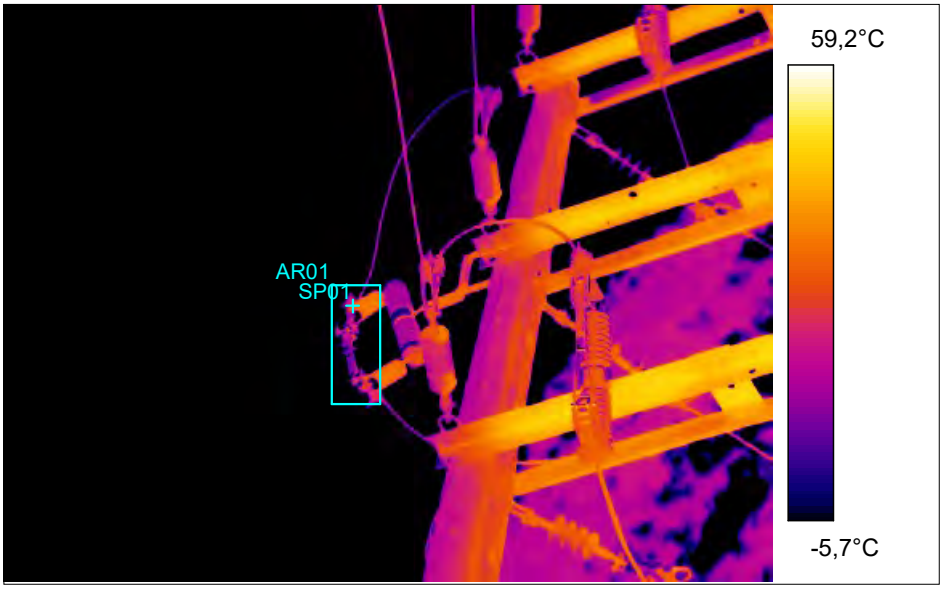

PRIORIDAD
4.
Diferencia de Temperaura °C
1,98 °C

Tabla de Temperaturas

AR01	18,6°C
-	-
-	-
-	-
-	-
-	-
-	-
-	-
SP01	16,6°C

Fecha de Inspección	12:30:12	07-10-2021

Comentarios	EQUIPOS Y ELEMENTOS SIN ANORMALIDADES TERMICAS. IMAGENES PARA REGISTROS HISTORICOS INTERNOS.

INFORME DE INSPECCIÓN TERMOGRAFICA

Cliente	CGE S.A. ZONA SAN FERNANDO - COLCHAGUA.
S/E	Placilla 66/13,2 kV.
Circuito	Cto. Placilla 52C1 13,2 kV.
Componente	SS/CC 89C1-2, Fase Inferior.
Prioridad	4.
Carga	77 A.

Parametros de Imagen y Objeto	
Modelo de la Camara	FLIR T600
Nombre de la Imagen	Ir_50032.jpg
Emisividad	0,79
Distancia del Objeto	17,0 m

IMAGEN DIGITAL

PRIORIDADES - NORMATIVA NETA

NETA MTS-2015 DIFERENCIA DE TEMPERATURA BASADA EN COMPARACIONES ENTRE COMPONENTES SIMILARES BAJO CARGA SIMILAR

PRIORIDAD 4: 1°C A 10°C - POSIBLE DEFICIENCIA; REVISAR ESPECIFICACIONES DE FÁBRICA - SEGUN REGISTROS ANTERIORES Y NUESTRA EXPERIENCIA NO REPERESENTA ANORMALIDAD

PRIORIDAD 3: **11°C A 20°C** - INDICA PROBABLE DEFICIENCIA; REPARACIÓN EN TIEMPOS PERMITIDOS

PRIORIDAD 2: 21°C A 40°C - MONITOREAR HASTA QUE LAS MEDIDAS CORRECTIVAS SE PUEDAN REALIZAR

PRIORIDAD 1: >40 °C - MAYOR DIFERENCIA; REPARACIÓN INMEDIATA

IMAGEN TERMICA

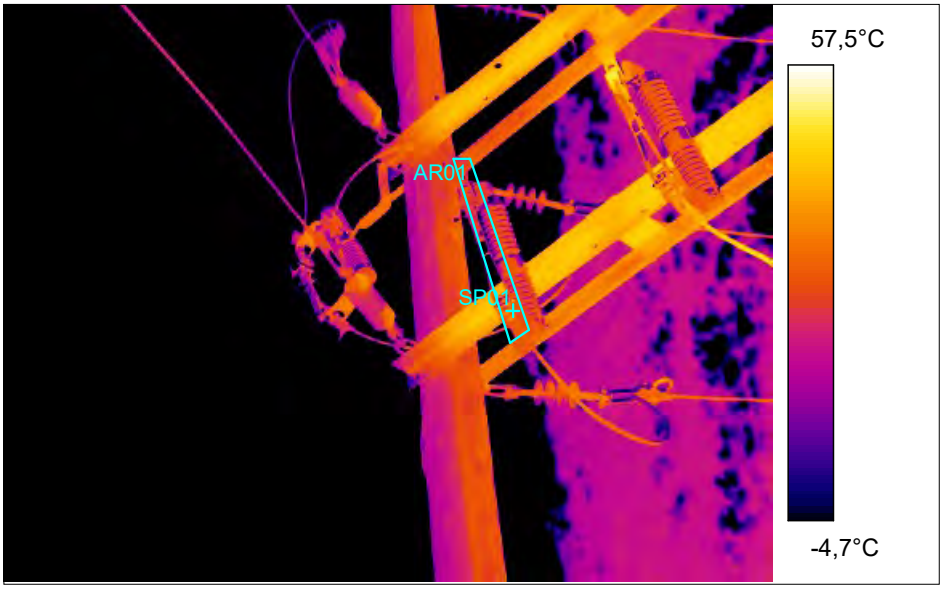

PRIORIDAD
4.
Diferencia de Temperaura °C
6,57°C

Fecha de Inspección	12:30:25	07-10-2021

Tabla de Temperaturas

AR01	24,4°C
-	-
-	-
-	-
-	-
-	-
-	-
-	-
SP01	17,8°C

Comentarios	EQUIPOS Y ELEMENTOS SIN ANORMALIDADES TERMICAS. IMAGENES PARA REGISTROS HISTORICOS INTERNOS.

INFORME DE INSPECCIÓN TERMOGRAFICA

Cliente	CGE S.A. ZONA SAN FERNANDO - COLCHAGUA.
S/E	Placilla 66/13,2 kV.
Circuito	Cto. Placilla 52C1 13,2 kV.
Componente	Poste Exterior Subestacion.
Prioridad	4.
Carga	77 A.

Parametros de Imagen y Objeto

Modelo de la Camara	FLIR T600
Nombre de la Imagen	Ir_50034.jpg
Emisividad	0,79
Distancia del Objeto	17,0 m

IMAGEN DIGITAL

PRIORIDADES - NORMATIVA NETA

NETA MTS-2015 DIFERENCIA DE TEMPERATURA BASADA EN COMPARACIONES ENTRE COMPONENTES SIMILARES BAJO CARGA SIMILAR

PRIORIDAD 4: 1°C A 10°C - POSIBLE DEFICIENCIA; REVISAR ESPECIFICACIONES DE FÁBRICA - SEGUN REGISTROS ANTERIORES Y NUESTRA EXPERIENCIA NO REPERESENTA ANORMALIDAD

PRIORIDAD 3: **11°C A 20°C** - INDICA PROBABLE DEFICIENCIA; REPARACIÓN EN TIEMPOS PERMITIDOS

PRIORIDAD 2: 21°C A 40°C - MONITOREAR HASTA QUE LAS MEDIDAS CORRECTIVAS SE PUEDAN REALIZAR

PRIORIDAD 1: >40 °C - MAYOR DIFERENCIA; REPARACIÓN INMEDIATA

IMAGEN TERMICA

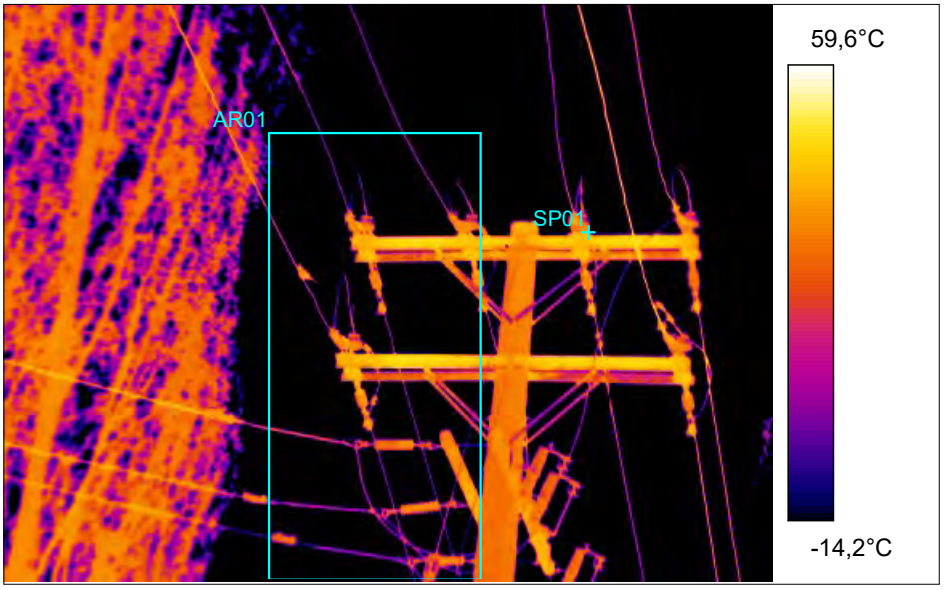

PRIORIDAD
4.
Diferencia de Temperaura °C
7,64°C

Tabla de Temperaturas

AR01	**23,8°C**
-	-
-	-
-	-
-	-
-	-
-	-
-	-
SP01	**16,2°C**

Fecha de Inspección	12:30:57	07-10-2021

Comentarios	EQUIPOS Y ELEMENTOS SIN ANORMALIDADES TERMICAS. IMAGENES PARA REGISTROS HISTORICOS INTERNOS.

ANALISIS DE LA ACTUACIÓN DE LAS PROTECCIONES

1. ESQUEMAS DE PROTECCIÓN Y CONTROL INVOLUCRADOS EN LA FALLA.

A continuación, se presenta el análisis de esquemas de protección involucrados en despeje de falla.

1.1. Resumen de Operación de esquema de protección:

Relé	Hora Relé	S/E	Instalación (Paño)	Función de protección Operada	Tiempo [s].	Observaciones
Form 5	22:57:56.130	Placilla	C1	51	Temporizada	Primera Operación
Form 5	22:58:02.460	Placilla	C1	51	Temporizada	Segunda operación
Form 6	22:58:02.554	Placilla	CT	51	Temporizada	Operación simultánea en Respaldo de alimentador 52C1

1.2. Ajustes de Protección en Formato Resumido.

SE Placilla – Paño 52C1 Cto Placilla.

AJUSTES ALIMENTADORES PLACILLA 66/13,8kV	CIRCUITO PLACILLA 52C1
Conductor de Salida	
Unidad de Control	FORM 5
Interruptor	NOVA
Disparo de Fase	300
Disparo Residual	60
Disparo Alt. de Fase	400
Disparo Alt. Residual	60
Disparo SEF (Delay 90seg)	15
Op. Rápidas Fase	0
Op. Rápidas Residual	0
Op. para Lockout	2
Primera Reconexión	5
Segunda Reconexión	
Tercera Reconexión	
Tiempo de Reposición	10
1ª Curva Residual	134 x 3
2ª Curva Residual	
1ª Curva Fase	132
2ª Curva Fase	
Instantanea (A)	3000 (A)

SE Placilla – Paño 52CT General MT.

PLACILLA 66/13,8kV	GENERAL 52CT
Conductor de Salida	
Unidad de Control	FORM 6
Interruptor	NOVA
Disparo de Fase	525
Disparo Residual	65
Disparo Alt. de Fase	525
Disparo Alt. Residual	65
Disparo SEF (Delay 90seg)	-
Op. Rápidas Fase	-
Op. Rápidas Residual	-
Op. para Lockout	-
Primera Reconexión	-
Segunda Reconexión	-
Tercera Reconexión	-
Tiempo de Reposición	-
1ª Curva Residual	140
2ª Curva Residual	-
1ª Curva Fase	133
2ª Curva Fase	-

1.3. Análisis Actuación de Esquema de Protección 1

1.3.1. SE Placilla – Paño 52C1 Cto Placilla.

1.3.1.1. Sistema 1

Relé Cooper Form 5.

Elemento protegido (Dir. Adelante): Línea MT Cto Placilla.

- **Reporte de Evento.**

```
12/27/21 23:09:46.870
 OPR      Setting      - Clock has been set.  Previous time:  - 12/27/21 23:09:47
12/27/21 23:04:46.970
 OPR      Setting      - Clock has been set.  Previous time:  - 12/27/21 23:04:46
12/27/21 22:59:46.870
 OPR      Setting      - Clock has been set.  Previous time:  - 12/27/21 22:59:46
12/27/21 22:58:02.460
 OPR 3-ph Trip&Lockout - Phase Fault                          - PhAI=640, PhBI=246, PhCI=93, GndI=443
12/27/21 22:57:56.130
 OPR 3-ph Trip         - Phase Fault                          - PhAI=1581, PhBI=271, PhCI=1717, GndI=3
12/27/21 22:54:46.860
 OPR      Setting      - Clock has been set.  Previous time:  - 12/27/21 22:54:46
12/27/21 22:49:46.870
 OPR      Setting      - Clock has been set.  Previous time:  - 12/27/21 22:49:45
12/27/21 22:44:46.870
 OPR      Setting      - Clock has been set.  Previous time:  - 12/27/21 22:44:46
12/27/21 22:39:46.870
 OPR      Setting      - Clock has been set.  Previous time:  - 12/27/21 22:39:46
12/27/21 22:34:46.870
```

Reporte de evento Relé *Form 5* de Paño 52C1 SE Placilla.

De acuerdo con la secuencia de eventos de la protección del Cto Placilla, se aprecia la primera operación por sobrecorriente a las 22:57:56.130, luego de 5 segundos al reconectar, se aprecia la segunda operación por sobrecorriente 22:58:02.460 quedando el equipo Lockout.

1.3.2. SE Placilla – Paño 52CT General MT.

1.3.2.1. Sistema 1

Relé Cooper Form 6.

Elemento protegido (Dir. Adelante): Barra MT.
Respaldo Alimentadores.

- **Reporte de Evento.**

User device name = 52CT INT GRAL MT

Evt	Date	Time	Type	IA	IB	IC	3I0	VA	VB	VC			
001	21/12/27	23:01:01.433	no control alarm					0	0	0	0	0	0	0
002	21/12/27	23:01:00.465	MANUAL/EXT CLOSE					0	0	0	0	0	0	0
003	21/12/27	22:58:13.243	CONTROL ALARMS 0					0	0	0	0	0	0	
004	21/12/27	22:58:02.600	FAULT DATA (pri)					690	114	179	575	0	0	0
005	21/12/27	22:58:02.554	OVERCURRENT TRIP					690	114	179	575	0	0	0
006	21/12/27	22:58:02.554	CONTROL LOCKOUT 690					114	179	575	0	0	0	

Reporte de evento de Relé Cooper Form 6 de paño 52CT SE Placilla, Se observa la activación por sobrecorriente el evento 005 con una corriente Residual de 575 A.

2. Conclusión de como Operaron Protecciones

2.1 De acuerdo con los antecedentes y registros analizados en los puntos anteriores, se concluye correcta la operación de las protecciones asociadas al paño C1 de acuerdo a sus ajustes en su primera operación, como también la actuación del paño CT de SE Placilla en condición de respaldo ante la reconexión automática del alimentador Placilla 52C1 de manera rápida y oportuna para despejar la condición de falla.

3. Conclusiones de como debieron haber operado las Protecciones.

3.1 Las Protecciones asociadas al alimentador cabecera 52C1 debieron haber operado en primera instancia, despejando la falla. Sin producir la operación de las protecciones del general MT 52CT. Debido a lo ajustado del tiempo de paso entre las curvas es que se produjo la operación indeseada de la protección del general MT 52CT.

Depto. Procesos de Interconexión de Red y Protecciones

Modificación ajustes cabecera alimentador Placilla

SE Placilla

Número Informe	**ECP 10-2021**	
Preparó	**Miguel Vasquez Navarrete.**	**29-12-2021**

INDICE

1 OBJETIVOS Y ALCANCE 3
2 MODIFICACIONES DE AJUSTES PROPUESTOS.....4
2.1 Ajustes general de 13,2Kv 52CT de subestación Placilla 4
2.2 Ajustes cabecera Alimentador Placilla (52C1). 4
3 SIMULACIONES DE CORTOCIRCUITO.....5
3.1 Cortocircuito Trifásico, Salida alimentador Placilla. 6
3.2 Cortocircuito Bifásico, Salida alimentador Placilla. 7
3.3 Cortocircuito Monofásico, Salida alimentador Placilla. 8
3.4 Cortocircuito Monofásico 25 ohm, Salida alimentador Placilla. 9
4 VERIFICACIÓN DE COORDINACIÓN DE PROTECCIONES Y CONCLUSIONES 10

1 OBJETIVOS Y ALCANCE

Este informe tiene por objeto proponer nuevos ajustes para la protección de cabecera del Alimentador Placilla (52C1) de SE Placilla, esto motivado por la detección de descoordinación entre la cabecera del alimentador placilla y el general de media (52CT).
Dado que las modificaciones se limitan al alimentador Placilla (52C1), la verificación se realizará en relación a la protección general de 13,2 kV (52CT) de SE Placilla.

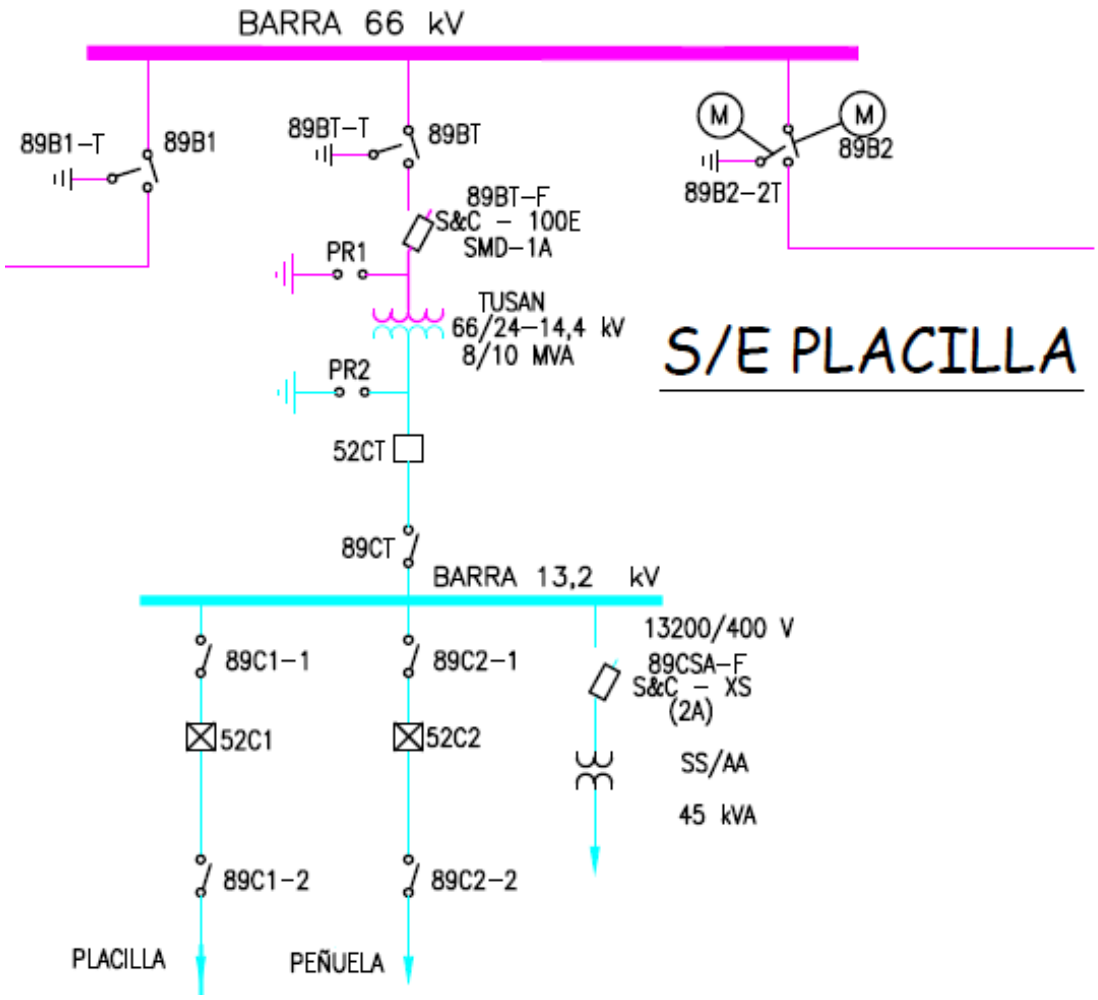

Figura Nº1. Diagrama Unilineal Simplificado

2 MODIFICACIONES DE AJUSTES PROPUESTOS.

Conforme a las nuevas condiciones, los niveles de cortocircuito actualizados y del análisis de las simulaciones realizadas a continuación se presentan los ajustes para los equipos de las protecciones involucradas en el análisis.

2.1 Ajustes general de 13,2Kv 52CT de subestación Placilla

En la siguiente tabla se muestra los ajustes actuales de la protección del general de 13,2KV (52CT) de subestación Placilla, los cuales son considerados sin modificación.

Tabla 1: Ajustes actuales de general de MT de subestación Placilla (52CT)

Ajustes actuales general de MT 52CT (Nova - Form 6)		
Elemento	**Sobrecorriente de fase**	**Sobrecorriente Residual**
Mínimo de Trip	525 A-pri	65 A-pri
Curva	133	140
Multiplicador tiempo	1	1
Sumador tiempo	0,0	0,0

2.2 Ajustes cabecera Alimentador Placilla (52C1).

Con el objeto de mantener una adecuada coordinación entre protecciones, se propone el cambio en los ajustes de la protección de cabecera del alimentador Placilla (52C1), esto se respalda en base al análisis de simulaciones realizadas con datos actualizados, los cambios propuestos se muestran en tabla 3.

Tabla 2: Ajustes actuales cabecera alimentador Placilla, reconectador NOVA control FORM 5.

Ajustes actuales del Reconectador de Cabecera (Form 5)		
Elemento	**Sobrecorriente de fase**	**Sobrecorriente Residual**
Mínimo de Trip	300 A-pri	60 A-pri
Curva	132	134
Multiplicador tiempo	1	1
Sumador tiempo	0,0	2,00
Instantánea	---	---
Oper. para Lock out	2	2
Tiempo de reconexión	5 (s)	5 (s)

Tabla 3: Ajustes a parametrizar cabecera alimentador Placilla 52C1, reconectador NOVA control FORM5.

Ajustes a parametrizar Reconectador de Cabecera (Form 5)		
Elemento	**Sobrecorriente de fase**	**Sobrecorriente Residual**
Mínimo de Trip	300 A-pri	60 A-pri
Curva	133	134
Multiplicador tiempo	0,7	1
Sumador tiempo	0,0	0,04
Instantánea	2800	---
Oper. para Lock out	2	2
Tiempo de reconexión	5 (s)	5 (s)

3 SIMULACIONES DE CORTOCIRCUITO

Para verificar la coordinación entre la protección de cabecera del alimentador Placilla (52C1) y la protección general de 13,2 kV 52CT de SE Placilla se efectuaron simulaciones para diversos tipos de falla a la salida del alimentador, punto que corresponde a la condición más exigente. A continuación se muestran los resultados obtenidos.

3.1 Cortocircuito Trifásico, Salida alimentador Placilla.

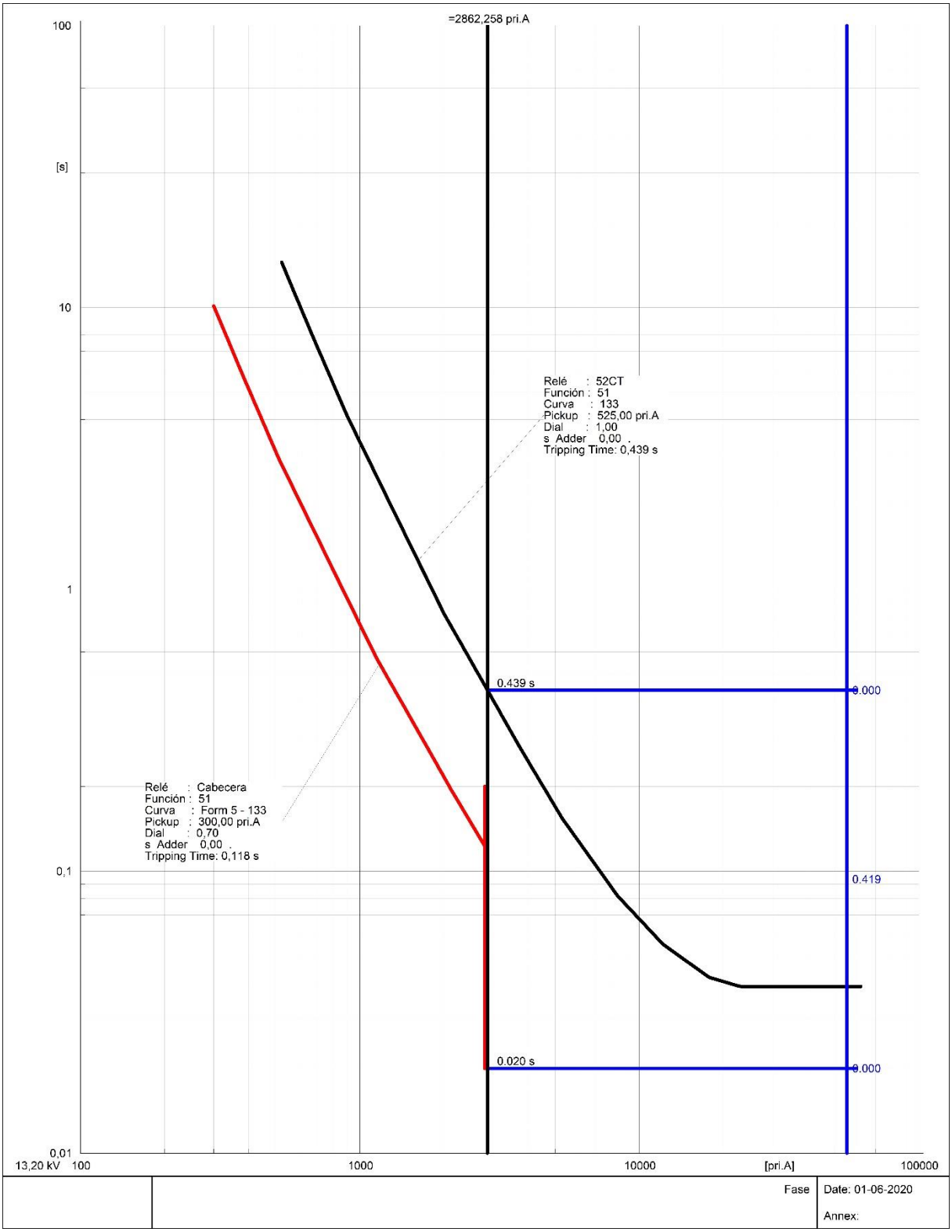

Figura Nº2. Cortocircuito Trifásico.

3.2 Cortocircuito Bifásico, Salida alimentador Placilla.

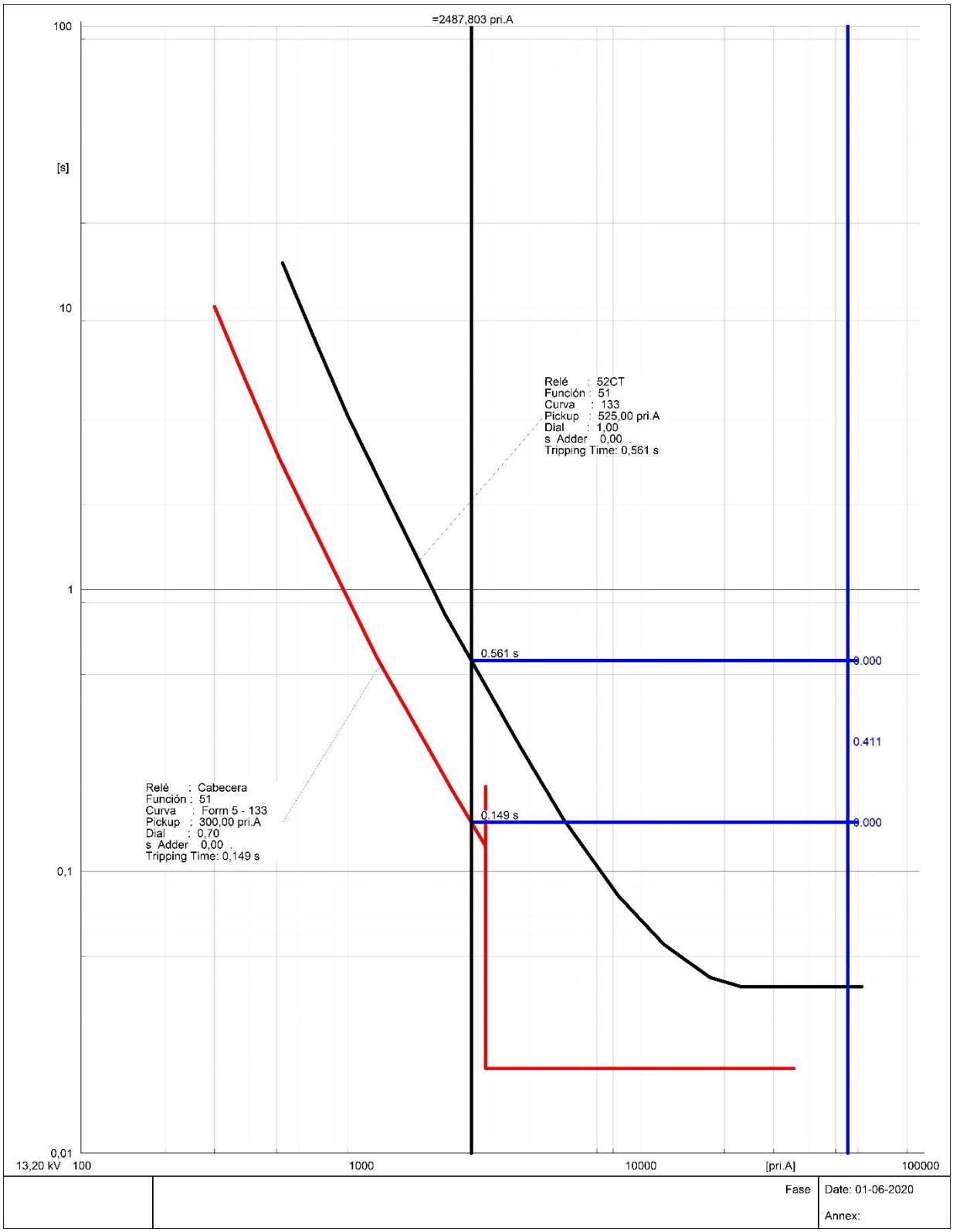

Figura Nº3. Cortocircuito Bifásico.

3.3 Cortocircuito Monofásico, Salida alimentador Placilla.

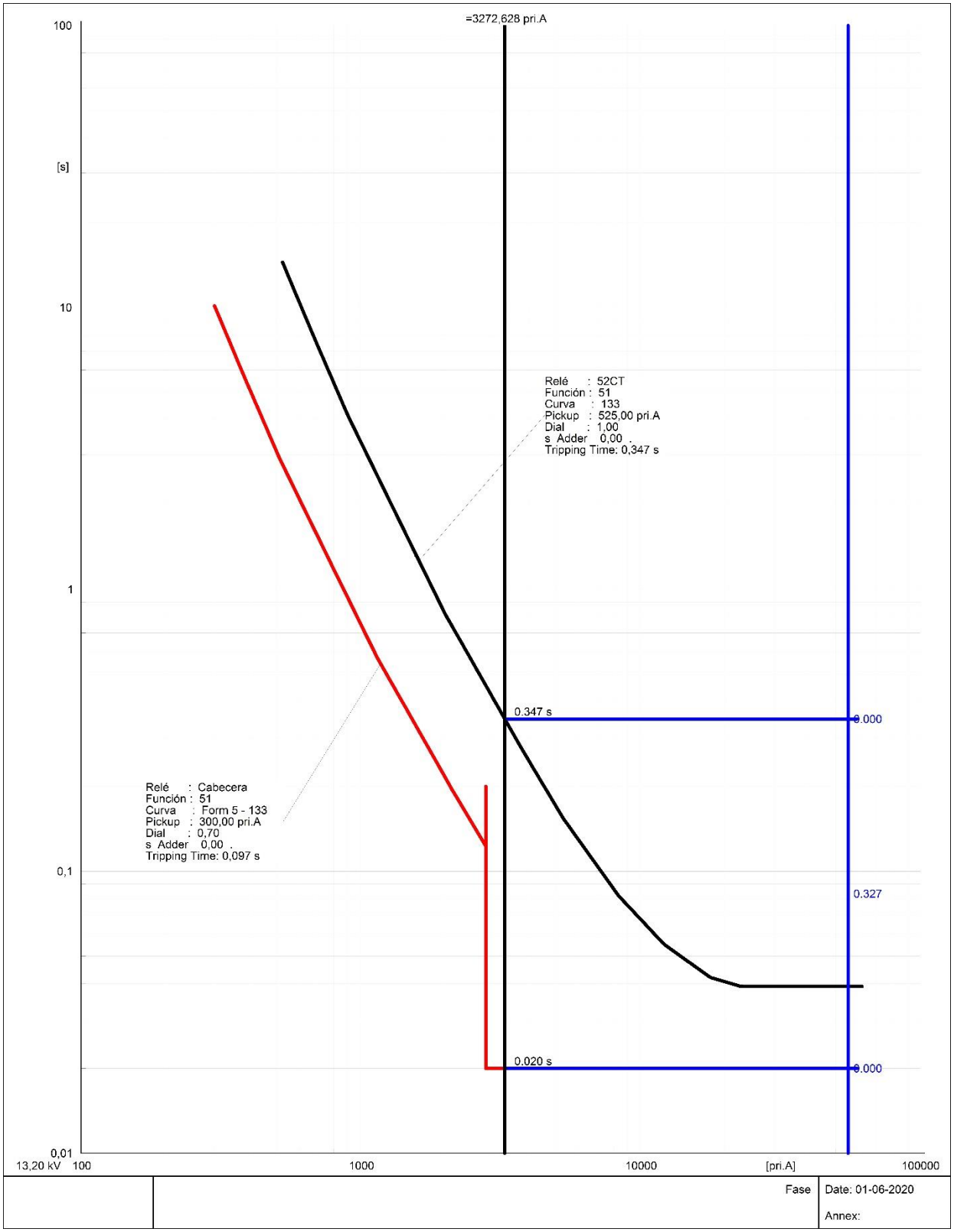

Figura Nº4. Cortocircuito Monofásico.

3.4 Cortocircuito Monofásico 25 ohm, Salida alimentador Placilla.

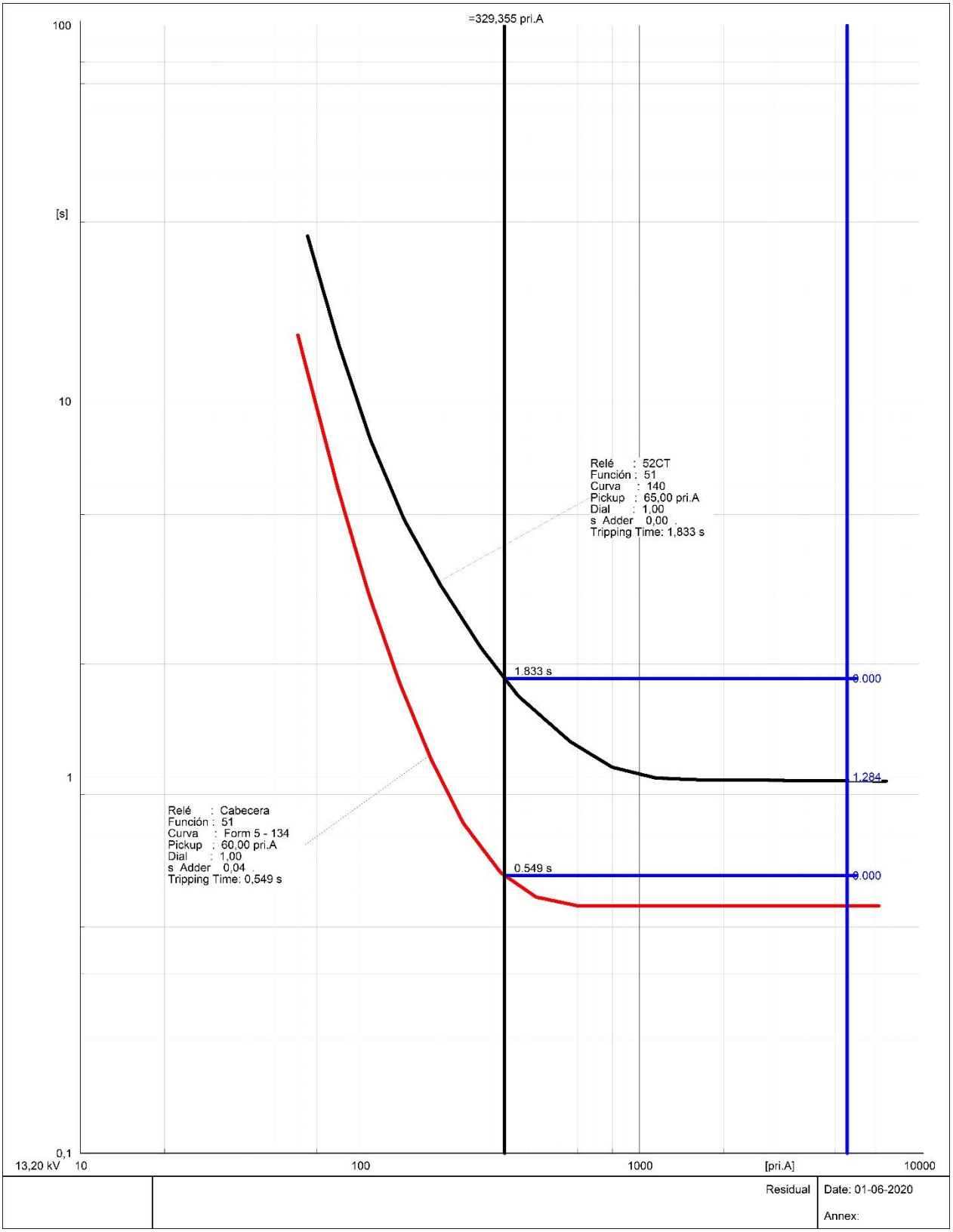

Figura Nº5. Cortocircuito Monofásico 25 ohm.

4 VERIFICACIÓN DE COORDINACIÓN DE PROTECCIONES Y CONCLUSIONES

Del análisis de las simulaciones, se observa que los ajustes propuestos permiten una adecuada coordinación entre la protección de cabecera del Alimentador Placilla (52C1) y la protección general de 13,2 kV (52CT) de SE Placilla, con pasos de coordinación superiores a 300 ms.