Estudio para análisis de falla EAF 366/2021

"Apertura intempestiva del interruptor 52CT2 de S/E Lirquén"

Fecha de Emisión: 29-12-2021

1. Descripción pormenorizada de la perturbación

a. Fecha y Hora de la falla

Fecha	08/12/2021
Hora	16:29
Consumos desconectados (MW)	6.34
Demanda previa del sistema (MW)	8401
Porcentaje de desconexión	0.076%
Calificación Apagón	No aplica (porcentaje de desconexión < 10%)

b. Identificación instalación afectada

Nombre de la instalación	S/E Lirquén / SE072T058
Tipo de instalación	Subestación
Tensión nominal	66 kV y 15 kV
Segmento	Transmisión zonal
Propietario instalación afectada	CGE Transmisión S.A.
RUT	77.465.741-k
Representante Legal	Iván Arístides Quezada Escobar
Dirección	Av. Presidente Riesco 5561, piso 16. Las Condes. Santiago

c. Identificación del elemento fallado

Nombre del elemento fallado	Transformador N°2 S/E Lirquén / ET01T058SE072T058
Propietario elemento fallado	CGE Transmisión S.A.
RUT	77.465.741-k
Representante Legal	Iván Arístides Quezada Escobar
Dirección	Av. Presidente Riesco 5561, piso 16. Las Condes. Santiago

d. Origen y causa de la falla

Mientras se realizaban trabajos de curso forzoso en S/E Lirquén (N°2021109701), tendientes al reemplazo del interruptor 52BT (por falla) a través de un bypass de este paño, se registró la operación de la función diferencial del transformador N°2 de S/E Lirquén al estar sus transformadores de corriente del lado 66 kV desconectados y con carga presente en su lado de media tensión, generando una corriente diferencial en la protección 87T, lo cual redundó en la apertura del interruptor 52CT2.

La causa de la falla corresponde a un error en el procedimiento del trabajo que debería haber considerado el bloqueo de la función 87T del transformador N°2 de S/E Lirquén.

d.2 Fenómeno Físico:

OPE7: Error de operador.

Los antecedentes para el Fenómeno Físico determinado por el Coordinador, correspondientes a:

- Registro fotográfico con fecha y hora, si aplica,
- Informe con detalle pormenorizado del error específico cometido por el personal habilitado,

se encuentran presentes en el Informe de Falla remitido por CGE Transmisión S.A.

d.3 Reiteración:

Reiteración Fenómeno Físico en la instalación afectada: Esta instalación no ha sido afectada por un fenómeno físico similar (homologado), durante los últimos 24 meses móviles.

Reiteración Fenómeno Físico en instalaciones del mismo propietario: Se han producido fallas en instalaciones del mismo propietario con un fenómeno físico similar (homologado), durante los últimos 24 meses móviles.

FALLA_ID	ACCIONES_CORRECTIVAS_CP	ACCIONES_CORRECTIVAS_LP
EAF 048_2020	La empresa CGE S.A. indica las siguientes acciones correctivas de corto plazo: - Mediante SD N°2020014525 se realizará el cambio en el modo de sincronización horaria del esquema EDACxCE del paño H2 de S/E Quelentaro. - Revisar en conjunto con el representante de la empresa SEL en Chile la configuración del registro de eventos y oscilográfico de las protecciones de frecuencia, asociadas al esquema EDACXCE de las SS/EE Quelentaro y Las Arañas.	No se indican.
EAF 094_2020	No se indican.	La empresa CGE S.A. señala que se realizó mediante solicitud de trabajo SD N°2020018058 la revisión del interruptor 52BT2 de S/E Paine y de su lógica de control.
EAF 173_2020	No se indican.	No se indican.
EAF 235_2020	No se indican	No se indican.
EAF 366_2020	La empresa CGE S.A. señala que no aplica.	La empresa CGE S.A. señala que no aplica.
EAF 198_2021	No se indican.	No se indican.
EAF 213_2021	Mediante solicitud de curso forzoso N°2021070852 se realiza revisión física del interruptor 52CT1 y del desconectador 89BT1 de S/E El Maitén, además se realizan las siguientes reparaciones: • Se inspecciona desconectador de transformador 89BT1, detectándose dos aisladores con indicios de descarga eléctrica y aislación quebrada. No se observan daños en ninguno de los contactos eléctricos. Se procede a reemplazar el aislador de la	La empresa CGE S.A. señala que no aplica.

FALLA_ID	ACCIONES_CORRECTIVAS_CP	ACCIONES_CORRECTIVAS_LP
	fase 3, que estaba más dañado. Con respecto al otro aislador con descarga, correspondiente a la fase 2, se determina que puede seguir en servicio, por lo cual se procede a limpiarlo con paño y se le aplica laca aislante. • En relación con el interruptor 52CT1. o Se inspecciona la unidad de control Form-6, determinándose que se encuentra operando correctamente sin ninguna anormalidad. o Se revisa la unidad actuadora que corresponde a un interruptor NOVA27. En este equipo se encuentra con falla la tarjeta de actuación, por lo cual se procede a reemplazar el interruptor NOVA27, por otro similar, con lo cual se reestablece su funcionalidad a operación normal. • Al día siguiente, lunes 16 de agosto, se instruye inspección con cámara termográfica, en busca de posibles puntos calientes en el desconectador 89BT1. Dicha inspección que se adjunta en el anexo IV del IF, no detectó anormalidades y confirmó que el desconectador está operando correctamente con carga	
EAF 246_2021	La empresa CGE indica que “no aplica”.	La empresa CGE indica que “no aplica”.

Cantidad de fallas (sin importar Fenómeno Físico) en la misma instalación: No se han producido fallas en la misma instalación afectada, durante los últimos 24 meses móviles.

d.4 Fenómeno eléctrico

PR87T: Protección diferencial transformador.

e. Detalles de la instalación, equipo o elemento donde se produjo la falla

En el caso de la apertura intempestiva del interruptor 52CT2 de S/E Lirquén, su origen no tuvo relación con un equipo o instalación.

f. Ubicación urbana o rural según DS 327/1997

De acuerdo con lo indicado por CGE Distribución S.A., la calificación de cada uno de los alimentadores de distribución afectados es urbana.

g. Proposición del propietario respecto del origen de la falla

Interna.

h. Comuna donde se presenta la falla

08107: Penco

i. Fecha de entrega de la información al Coordinador

Coordinado	Informe de 48 horas (10-12-2021)	Informe de 5 días (16-12-2021)
CGE Transmisión S.A.	08-12-2021	20-12-2021
Compañía General de Electricidad S.A.	10-12-2021	13-12-2021

2. Descripción del equipamiento afectado

a. Sistema de Generación

Central	Unidad	Pérdida de Generación (MW)	H. Desconexión	H. Normalización

Total: 0 MW

b. Sistema de Transmisión

Elemento Afectado	Segmento	Tramo	Hora Desc.	Hora Norm.
S/E Lirquén	ST Zonal	Transformador 66/15 kV	16:29	17:30

- Horarios de acuerdo con lo informado por la empresa CGE Transmisión S.A.

c. Consumos

Sub-Estación	Alimentador / Paño	Comuna	Pérdida de Consumo (MW)	% consumo pre-falla	Clientes Afectados	H. Desc.	H. Dispon.	H. Norm.
Lirquén	Indura Penco / C1	Penco	4.63	0.055	3417	16:29	17:30	16:32
Lirquén	Mirador / C3	Penco	0.56	0.007	1444	16:29	17:30	16:34
Lirquén	Vipla1 / C6	Penco	1.15	0.014	9	16:29	17:30	16:34
			Total: 6.34 MW	**0.076 %**	**4870**			

- Los montos y horarios señalados corresponden a lo informado por la empresa CGE Transmisión S.A.

3. Estimación de la energía no suministrada

Sub-Estación	Alimentador / Paño	Empresa	Tipo de Cliente	Pérdida de Consumo (MW)	Tiempo Indisp. (h)	Tiempo Desc. (h)	ENS (MWh)
Lirquén	Indura Penco / C1	CGE	Regulado	4.63	1.02	0.05	0.23
Lirquén	Mirador / C3	CGE	Regulado	0.56	1.02	0.08	0.04
Lirquén	Vipla1 / C6	CGE	Regulado	1.15	1.02	0.08	0.09

Clientes Regulados : 0.36 MWh

Clientes Libres : 0.00 MWh

Total : 0.36 MWh

- Los montos y horarios señalados corresponden a lo informado por las empresas CGE Transmisión S.A.

- Curva de recuperación esperada v/s recuperación real.

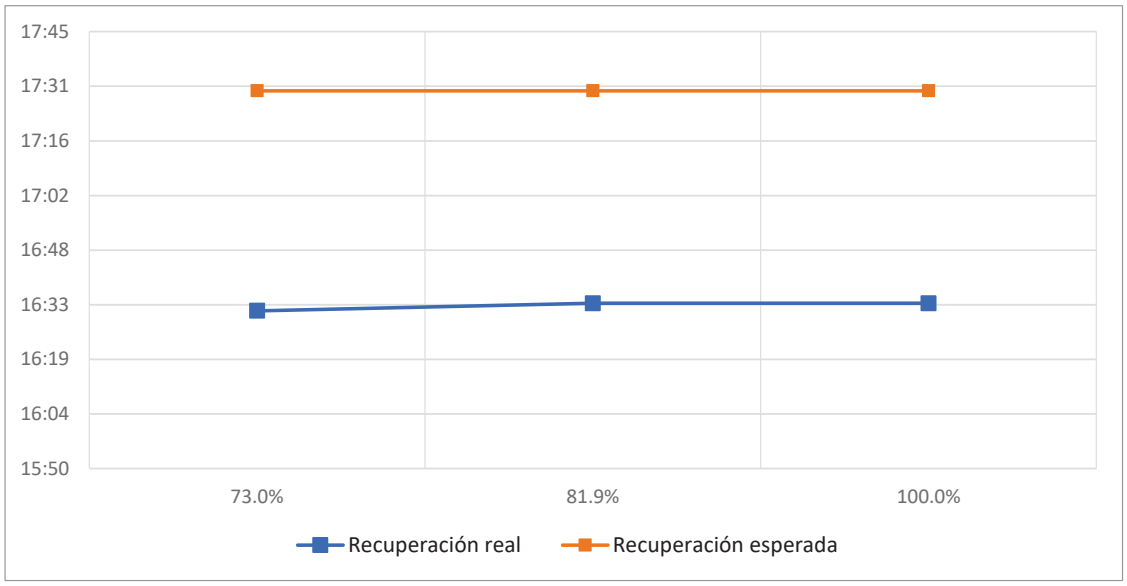

Se observan diferencias entre el horario de recuperación real respecto del horario de disponibilidad de las barras primarias respectivas para recuperar consumos, las cuales dicen relación con la recuperación de consumos a través de redes de media tensión.

- Velocidad promedio de recuperación.

Rango	Potencia (MW)	Tiempo recuperación (h)	Velocidad de recuperación (MW/h)
Primer 80 %	5.07	0.08	63.38
Último 20 %	1.27	0.08	15.88
100 % Total	6.34	0.08	79.25

4. Descripción de las configuraciones en los momentos previo y posterior a la falla

Demanda del sistema previo a la falla: 8401 MW

Regulación de Frecuencia

Control distribuido de frecuencia en el Sistema Eléctrico Nacional, previo a la falla, mediante las centrales: Angamos (ANG1 y ANG2), Cipreses (U2 y U3), Cochrane (CCH1 y CCH2), El Toro (U1, U2, U3 y U4), Norgener (NTO1 y NTO2), Pehuenche (U1) y Quintero (U1 y U2).

Operación Programada

En Anexo Nº1 se adjunta el detalle de la generación programada para el día 08 de diciembre de 2021.

Operación Real

En Anexo Nº2 se adjunta el detalle de la generación real del día 08 de diciembre de 2021.

Movimiento de centrales e informe diario del CDC

En Anexo Nº3 se presenta el detalle del Movimiento de Centrales e Informe Diario del CDC para el día 08 de diciembre de 2021.

Mantenimientos

En Anexo Nº4 se presenta el detalle de los mantenimientos programados y forzados para el día 08 de diciembre de 2021.

Estado y configuración previo a la falla

Previo a la falla, las instalaciones del sistema de transmisión operaban de forma normal.

Otros antecedentes relevantes

Otros antecedentes presentados por la empresa CGE Transmisión S.A.

"Con ocasión actividad de mantenimiento correctivo iniciado mediante la solicitud de Curso forzoso 2021109701, el cual consistió en el bypass de paño BT de SE Lirquén para realizar reemplazo de interruptor 52BT, se produce la operación indeseada de protección diferencial de transformador T2, debido a que no se consideró el bloqueo de dicha protección para la operación con Paño BT en bypass, lo cual contemplaba dejar TTCC de dicho paño (asociados a protección diferencial) fuera de servicio."

"La operación indeseada de la protección diferencial de transformador T2, se produce debido que no se realizó el bloqueo de dicha protección posterior a realizar el bypass de Paño BT, lo cual consideraba además la salida de servicio de TTCC de dicho paño que se encontraban asociados a la protección diferencial".

Acciones preventivas y/o correctivas

a) La instalación afectada no cuenta con una auditoría, plan de acción u otro tipo de mantenimiento en curso.

b) Acciones correctivas a corto plazo:

La empresa CGE Transmisión S.A. señala:

"*A solicitud de Coordinador Eléctrico Nacional, se realizan las maniobras de normalización de topología previa a Bypass de Paño BT, habilitando nuevamente dicho interruptor 52BT de SE Lirquén.*

Mediante la solicitud de desconexión por curso Forzoso DCF 2021110945 se realiza nuevamente la desconexión de Paño BT, esta vez considerando el bloqueo de protección diferencial, para efecto de iniciar el reemplazo de interruptor 52BT. La puesta en servicio de nuevo interruptor se encuentra programada para el martes 21-12-2021".

c) Acciones correctivas a largo plazo:

La empresa CGE S.A. señala que "no existen acciones correctivas de largo plazo que señalar".

Diagrama simplificado de las instalaciones previo a la falla

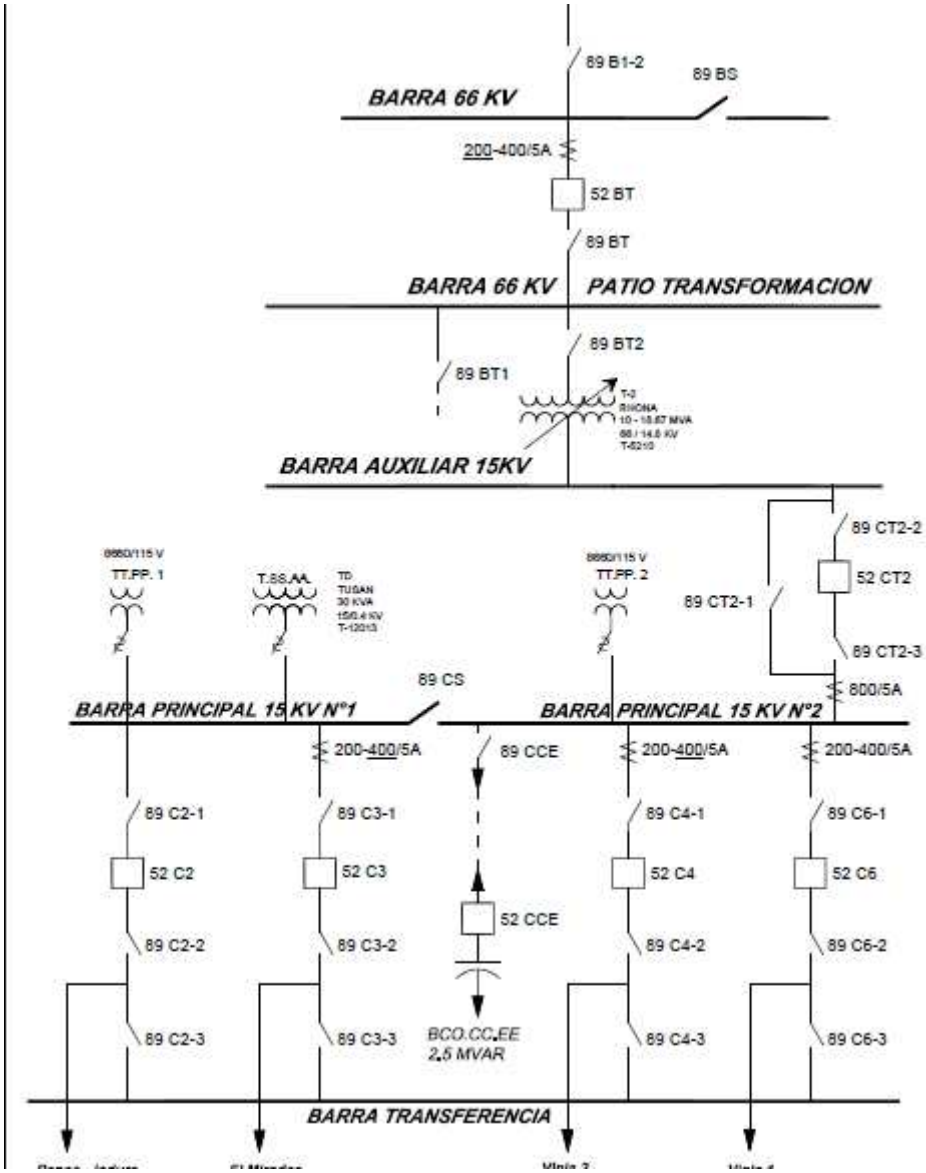

5. Cronología de eventos y la descripción de las causas de los eventos

Hora	Involucrado	Evento
16:29	CGE Transmisión S.A.	Apertura automática del interruptor 52CT2 de S/E Lirquén, correspondiente a la barra 15 kV de dicha S/E, por operación de la función diferencial del transformador 66/15 kV.

- Las horas y fechas señaladas corresponden a lo informado por la empresa CGE Transmisión S.A.

6. Normalización del servicio

Fecha	Involucrado	Hora	Acción
08/12/2021	CGE Transmisión	16:30	Apertura manual del interruptor 52C2 de S/E Lirquén, correspondiente al alimentador Indura-Penco.
08/12/2021	CGE Transmisión	16:31	Intento de cierre sin éxito del interruptor 52CT2 de S/E Lirquén.
08/12/2021	CGE Transmisión	16:32	CGE informa recuperados los consumos del alimentador Indura-Penco de S/E Lirquén.
08/12/2021	CGE Transmisión	16:34	CGE informa recuperados todos los consumos afectados.
08/12/2021	CGE Transmisión	17:25	CGE Trasmisión informa que la operación de la protección 87T del transformador 66/15 kV de S/E Lirquén ocurrió a raíz de los trabajos de reemplazo del interruptor 52BT de dicha S/E.
08/12/2021	CGE Transmisión	17:30	Cierre manual de interruptor 52CT2 de S/E Lirquén.

- Las horas y fechas señaladas corresponden a lo informado por la empresa CGE Transmisión S.A.

7. Análisis de las causas de la falla y de la actuación de los dispositivos de protección y control

Mientras se realizaban trabajos de curso forzoso en S/E Lirquén (N°2021109701), tendientes al reemplazo del interruptor 52BT (por falla) a través de un bypass de este paño, se registró la operación de la función diferencial del transformador N°2 de S/E Lirquén al estar sus transformadores de corriente del lado 66 kV desconectados y con carga presente en su lado de media tensión, generando una corriente diferencial en la protección 87T, lo cual redundó en la apertura del interruptor 52CT2.

La causa de la falla corresponde a un error en el procedimiento del trabajo que debería haber considerado el bloqueo de la función 87T del transformador N°2 de S/E Lirquén.

A raíz de esta desconexión, se produjo la pérdida de 6.34 MW de consumos asociados a S/E Lirquén.

Operación de protecciones del interruptor 52CT2 de S/E Lirquén

El paño CT2 de S/E Lirquén posee un simple esquema de protección implementado en un relé SEL 351, el cual posee ajustadas funciones de sobrecorriente de fase y residual (51/51N). Por otro lado, sobre el paño CT2 también opera la protección diferencial del transformador 66/15 kV de S/E Lirquén.

Registros del relé GE diferencial del transformador 66/15 kV de S/E Lirquén

Por tratarse de una protección electromecánica, no se cuenta con registros para analizar.

8. Detalle de toda la información utilizada en la evaluación de la falla

Detalle de la generación programada para el día 08 de diciembre de 2021 (Anexo N°1).

Detalle de la generación real del día 08 de diciembre de 2021 (Anexo N°2).

Detalle del Movimiento de Centrales e Informe Diario del CDC correspondientes al día 08 de diciembre de 2021 (Anexo N°3).

Detalle de los mantenimientos programados y forzados para el día 08 de diciembre de 2021 (Anexo N°4).

Informes de fallas de instalaciones ingresados en el sistema del Coordinador Eléctrico Nacional por las empresas CGE Transmisión S.A. y Compañía General de Electricidad S.A. (Anexo N°5).

Otros antecedentes aportados por las empresas CGE Transmisión S.A. y Compañía General de Electricidad S.A. (Anexo N°6).

9. Análisis de las actuaciones de protecciones

9.1 Incumplimiento Normativo

Los incumplimientos normativos detectados en el desarrollo de la falla, por parte de los involucrados son:

<u>CGE Transmisión S.A</u>

- Plazo de entrega del Informe de Falla del quinto día.

9.2 Estándares Normativos Art. 1-14 NTSyCS

Los incumplimientos del propietario del elemento afectado, reportados en la versión vigente del "Informe Anual de Cumplimientos, Artículo 1-14 Norma Técnica de Seguridad y Calidad de Servicio", no incidieron en el origen y causa de la falla, ni en el desarrollo de las maniobras que permitieron la normalización de servicio.

9.3 Desempeño de Protecciones Eléctricas y Modo de operación de interruptores

Según los antecedentes proporcionados por la empresa CGE Transmisión S.A. y el respectivo análisis realizado por el Coordinador:

- Se presume correcto, aunque indeseado, el desempeño del sistema de protección 87T asociado al interruptor 52CT2 de S/E Lirquén.

  Se presume correcto modo de operación del interruptor 52CT2 de S/E Lirquén.

9.4 Desempeño EDAC

No aplica pronunciarse sobre el desempeño de EDAC ante este evento.

9.5 Desempeño EDAG

No aplica pronunciarse sobre el desempeño de EDAG ante este evento.

10. Pronunciamiento Técnico del Coordinador Eléctrico Nacional

De acuerdo con el análisis realizado por el Coordinador:

a) Mientras se realizaban trabajos de curso forzoso en S/E Lirquén (N°2021109701), tendientes al reemplazo del interruptor 52BT (por falla) a través de un bypass de este paño, se registró la operación de la función diferencial del transformador N°2 de S/E Lirquén al estar sus transformadores de corriente del lado 66 kV desconectados y con carga presente en su lado de media tensión, generando una corriente diferencial en la protección 87T, lo cual redundó en la apertura del interruptor 52CT2.

   La causa de la falla corresponde a un error en el procedimiento del trabajo que debería haber considerado el bloqueo de la función 87T del transformador N°2 de S/E Lirquén.

   A raíz de esta desconexión, se produjo la pérdida de 6.34 MW de consumos asociados a S/E Lirquén.

   Con lo anterior, y en base al análisis realizado en el punto 7 de este informe, es posible indicar que se produjo un desempeño presuntamente correcto, aunque indeseado, de la protección 87T del transformador 66/15 kV de S/E Lirquén.

b) No se evidenciaron incumplimientos normativos en el desarrollo del evento que provocó la falla.

c) No se evidenciaron incumplimientos asociados al elemento afectado por la falla, reportados en la versión vigente del "Informe Anual de Cumplimientos, Artículo 1-14 Norma Técnica de Seguridad y Calidad de Servicio".

d) Para el desarrollo de la falla no hay observaciones respecto de la aplicación de los Planes de Recuperación de servicio asociados a las instalaciones involucradas, ni de las actuaciones del CDC y los respectivos CC durante la falla del día 08 de diciembre de 2021.

11. Recomendación respecto de las instalaciones a las cuales el Coordinador Eléctrico Nacional debería solicitar una auditoría

a) Auditorías, planes de acción, instrucciones de acciones correctivas de largo y/o corto plazo.

   No se solicitarán auditorías, planes de acción o instrucciones de acciones correctivas.

b) Solicitudes de ampliación de información.

   No se requiere información adicional.

ANEXO Nº 1

Detalle de la generación programada para el día 08 de diciembre de 2021

Periodo Desde: 08-12-2021 12-12-2021

COORDINADOR ELECTRICO NACIONAL	Programación Diaria del Sistema Eléctrico Nacional																								
miércoles, 8 de diciembre de 2021	1	2	3	4	5	6	7	8	9	10	11	12	13	14	15	16	17	18	19	20	21	22	23	24	
Costos Operación	294	284	278	288	291	291	276	239	156	138	134	135	127	128	131	126	126	126	142	191	264	282	288	278	**5.013**
Costos Encendido/Detención	1	0	2	3	30	0	0	3	8	0	0	0	2	0	1	0	0	0	2	52	0	0	2	0	**104**
Costos Totales [kUSD]	**295**	**284**	**280**	**291**	**320**	**291**	**276**	**242**	**164**	**138**	**134**	**135**	**129**	**128**	**132**	**126**	**126**	**126**	**145**	**243**	**265**	**282**	**289**	**279**	**5.118**
Costo Marginal Quillota 220 kV	**72,5**	**76,2**	**73,6**	**73,3**	**73,4**	**79,2**	**73,0**	**67,6**	**55,7**	**9,8**	**0,0**	**0,1**	**0,1**	**0,0**	**0,0**	**0,0**	**0,0**	**0,0**	**0,0**	**61,7**	**72,5**	**79,6**	**79,2**	**76,4**	**42,66**
Pérdidas [MWh]	181	179	170	170	182	178	183	140	99	104	121	147	164	174	166	162	162	148	146	155	191	207	203	206	**3.937**
Consumos Propios [MWh]	337	337	337	337	339	339	339	339	331	331	331	331	330	330	330	330	330	330	330	336	337	337	336	336	**8.018**
Demanda Total [MWh]	7935	7699	7420	7250	7185	7193	7094	7191	7407	7708	8013	8343	8501	8640	8626	8583	8513	8488	8480	8451	8611	8995	8764	8416	**193.508**
Generación Total [MWh]	**8452**	**8214**	**7928**	**7758**	**7705**	**7710**	**7616**	**7670**	**7838**	**8143**	**8465**	**8821**	**8995**	**9144**	**9122**	**9075**	**9005**	**8967**	**8956**	**8943**	**9139**	**9539**	**9303**	**8958**	**205.462**

Hidroeléctricas de Pasada	1	2	3	4	5	6	7	8	9	10	11	12	13	14	15	16	17	18	19	20	21	22	23	24	Total
Total	**1105**	**1039**	**1027**	**1011**	**1000**	**1041**	**1054**	**1001**	**938**	**914**	**937**	**915**	**913**	**966**	**973**	**921**	**924**	**965**	**1066**	**1072**	**1123**	**1226**	**1235**	**1201**	**24.566**
CHAPIQUINA	7	7	7	6	6	6	6	6	5	5	5	5	5	5	5	5	5	5	5	5	5	7	7	7	**134**
COSAPILLA	1	1	1	1	1	1	1	1	1	1	1	1	1	1	1	1	1	1	1	1	1	1	1	1	**12**
ELTORON2	1	1	1	1	1	1	1	1	1	1	1	1	1	1	1	1	1	1	1	1	1	1	1	1	**22**
CAVANCHA	2	2	2	2	2	2	2	2	2	2	2	2	2	2	2	2	2	2	2	2	2	2	2	2	**43**
ALTOHOSPICIO	1	1	1	1	1	1	1	1	1	1	1	1	1	1	1	1	1	1	1	1	1	1	1	1	**22**
SANTAROSA	0	0	0	0	0	0	0	0	0	0	0	0	0	0	0	0	0	0	0	0	0	0	0	0	**10**
RIOHUASCO	1	1	1	1	1	1	1	1	1	1	1	1	1	1	1	1	1	1	1	1	1	1	1	1	**22**
PUCLARO	0	0	0	0	0	0	0	0	0	0	0	0	0	0	0	0	0	0	0	0	0	0	0	0	**0**
LOSMOLLES	1	1	1	1	1	1	1	1	1	1	1	1	1	1	1	1	1	1	1	1	1	1	1	1	**29**
LAPALOMA	0	0	0	0	0	0	0	0	0	0	0	0	0	0	0	0	0	0	0	0	0	0	0	0	**10**
ELTARTARO	0	0	0	0	0	0	0	0	0	0	0	0	0	0	0	0	0	0	0	0	0	0	0	0	**0**
CH-HORNITOS	24	24	23	23	23	20	20	20	20	20	20	18	18	18	18	20	20	20	23	24	24	24	25	25	**514**
JUNCAL	14	14	13	13	13	13	13	13	13	13	13	13	13	13	13	13	13	13	14	14	14	14	14	14	**320**
JUNCALITO	0	0	0	0	0	0	0	0	0	0	0	0	0	0	0	0	0	0	0	0	0	0	0	0	**7**
COMPANIA-2	1	1	1	1	1	1	1	1	1	1	1	1	1	1	1	1	1	1	1	1	1	1	1	1	**31**
BLANCO	31	31	31	30	30	30	28	27	27	27	27	27	27	27	27	27	29	31	33	33	33	32	32	32	**709**
LOSQUILOS	26	26	26	26	25	25	25	25	25	25	25	25	25	25	25	25	25	25	25	25	25	25	27	27	**608**
CHACABUQUITO	17	17	16	16	16	16	15	15	15	15	15	15	15	15	15	15	15	15	15	15	15	15	15	15	**372**
SAUCEANDES	0	0	0	0	0	0	0	0	0	0	0	0	0	0	0	0	0	0	0	0	0	0	0	0	**5**
CARENA	7	7	8	8	7	7	7	7	7	6	5	3	3	3	4	6	7	7	7	8	8	8	7	7	**154**
ALFALFAL	150	149	147	141	136	131	131	129	127	119	117	112	109	107	107	108	110	119	132	123	137	146	151	157	**3094**
MAITENES	8	8	8	8	8	8	8	8	8	9	8	8	8	8	8	8	8	8	8	8	8	8	8	8	**196**
QUELTEHUES	29	30	30	30	30	30	30	30	29	30	30	30	29	29	29	29	29	29	29	29	30	30	30	30	**708**
VOLCAN	10	10	10	10	10	10	10	10	10	10	10	10	10	10	10	10	10	10	10	10	10	10	10	10	**238**
GUAYACAN	10	10	10	10	10	10	10	10	10	10	10	10	10	10	10	10	10	10	10	10	10	10	10	10	**235**
FLORIDA-1	0	0	0	0	0	0	0	0	0	0	0	0	0	0	0	0	0	0	0	0	0	0	0	0	**0**
FLORIDA-2	8	9	10	12	12	14	15	15	14	14	12	10	10	9	7	6	6	6	6	6	6	6	6	7	**226**
FLORIDA-3	2	2	2	2	2	2	2	2	2	2	2	2	2	2	2	2	2	2	2	2	2	2	2	2	**53**
PUNTILLA	13	14	14	14	14	15	15	14	14	13	13	14	14	13	13	13	13	12	12	12	12	12	13	13	**314**
EYZAGUIRRE	1	1	1	1	1	1	1	1	1	1	1	1	1	1	1	1	1	1	1	1	1	1	1	1	**17**
LASVERTIENTES	0	0	0	0	0	0	0	0	0	0	0	0	0	0	0	0	0	0	0	0	0	0	0	0	**0**
ELLLANO	1	1	1	1	1	1	1	1	1	1	1	1	1	1	1	1	1	1	1	1	1	1	1	1	**14**
ELRINCON	0	0	0	0	0	0	0	0	0	0	0	0	0	0	0	0	0	0	0	0	0	0	0	0	**5**
MALLARAUCO	2	2	2	2	2	2	2	2	2	2	2	2	2	2	2	2	2	2	2	2	2	2	2	2	**58**
LOSBAJOS	4	4	4	4	4	4	4	4	4	4	4	4	4	4	4	4	4	4	4	4	4	4	4	4	**96**
AUXDELMAIPO	3	3	3	3	3	3	3	3	3	3	3	3	3	3	3	3	3	3	3	3	3	3	3	3	**77**
LOSMORROS	1	1	1	1	1	1	1	1	1	1	1	1	1	1	1	1	1	1	1	1	1	1	1	1	**34**
COYA	0	0	0	0	0	0	0	0	0	0	0	0	0	0	0	0	0	0	0	0	0	0	0	0	**0**
SAUZAL	77	77	77	77	77	77	77	77	67	67	67	64	65	63	63	63	62	61	66	69	77	77	77	77	**1701**
SAUZALITO	10	10	10	10	10	10	10	10	10	10	10	10	10	10	10	10	10	10	10	10	10	10	10	10	**240**
CHACAYES	103	103	103	103	103	103	103	99	99	86	86	86	86	86	86	86	86	86	93	99	103	103	103	103	**2295**
SANANDRES	40	40	39	39	39	26	26	26	26	26	39	39	39	40	40	40	40	40	40	40	40	40	40	40	**880**
CONVENTOVIEJO	4	4	4	4	4	4	4	4	4	4	4	4	4	4	4	4	4	4	4	4	4	4	4	4	**86**
LAHIGUERA	124	124	124	124	123	123	123	124	109	109	109	108	108	108	108	109	109	123	123	123	123	123	123	124	**2827**
LACONFLUENCIA	116	81	81	81	80	128	152	116	82	79	73	72	72	131	129	72	72	72	142	80	80	131	129	116	**2365**
ELPASO	20	20	20	20	20	20	20	20	20	20	30	30	30	30	40	40	40	50	50	50	50	50	50	50	**790**
DOSVALLES	0	0	0	0	0	0	0	0	0	0	0	0	0	0	0	0	0	0	0	0	0	0	0	0	**5**
PALACIOS	2	2	2	2	2	2	2	2	2	2	2	2	2	2	2	2	2	2	2	2	2	2	2	2	**50**

Periodo Desde: 08-12-2021 12-12-2021

COORDINADOR ELECTRICO NACIONAL	Programación Diaria del Sistema Eléctrico Nacional																								
miércoles, 8 de diciembre de 2021	1	2	3	4	5	6	7	8	9	10	11	12	13	14	15	16	17	18	19	20	21	22	23	24	
Costos Operación	294	284	278	288	291	291	276	239	156	138	134	135	127	128	131	126	126	126	142	191	264	282	288	278	**5.013**
Costos Encendido/Detención	1	0	2	3	30	0	0	3	8	0	0	0	2	0	1	0	0	0	2	52	0	0	2	0	**104**
Costos Totales [kUSD]	**295**	**284**	**280**	**291**	**320**	**291**	**276**	**242**	**164**	**138**	**134**	**135**	**129**	**128**	**132**	**126**	**126**	**126**	**145**	**243**	**265**	**282**	**289**	**279**	**5.118**
Costo Marginal Quillota 220 kV	**72,5**	**76,2**	**73,6**	**73,3**	**73,4**	**79,2**	**73,0**	**67,6**	**55,7**	**9,8**	**0,0**	**0,1**	**0,1**	**0,0**	**0,0**	**0,0**	**0,0**	**0,0**	**0,0**	**61,7**	**72,5**	**79,6**	**79,2**	**76,4**	**42,66**
Pérdidas [MWh]	181	179	170	170	182	178	183	140	99	104	121	147	164	174	166	162	162	148	146	155	191	207	203	206	**3.937**
Consumos Propios [MWh]	337	337	337	337	339	339	339	339	331	331	331	331	330	330	330	330	330	330	330	336	337	337	336	336	**8.018**
Demanda Total [MWh]	7935	7699	7420	7250	7185	7193	7094	7191	7407	7708	8013	8343	8501	8640	8626	8583	8513	8488	8480	8451	8611	8995	8764	8416	**193.508**
Generación Total [MWh]	**8452**	**8214**	**7928**	**7758**	**7705**	**7710**	**7616**	**7670**	**7838**	**8143**	**8465**	**8821**	**8995**	**9144**	**9122**	**9075**	**9005**	**8967**	**8956**	**8943**	**9139**	**9539**	**9303**	**8958**	**205.462**

LIRCAY	18	18	18	18	18	18	18	18	18	18	18	18	18	18	18	18	18	18	18	18	18	18	18	18	**432**
MARIPOSAS	3	3	3	3	3	3	3	3	3	3	3	3	3	3	3	3	3	3	3	3	3	3	3	3	**72**
PROVIDENCIA	1	1	1	1	1	1	1	1	1	1	1	1	1	1	1	1	1	1	1	1	1	1	1	1	**24**
RIOCOLORADO	6	6	6	6	6	6	6	6	6	6	6	6	6	6	6	6	6	6	6	6	6	6	6	6	**132**
ROBLERIA	2	2	2	2	2	2	2	2	2	2	2	2	2	2	2	2	2	2	2	2	2	2	2	2	**46**
ANCOA	20	20	20	20	20	20	20	20	20	20	20	20	20	20	20	20	20	20	20	20	20	20	20	20	**468**
ITATA	0	0	0	0	0	0	0	0	0	0	0	0	0	0	0	0	0	0	0	0	0	0	0	0	**0**
ELDIUTO	3	3	3	3	3	3	3	3	3	3	3	3	3	3	3	3	3	3	3	3	3	3	3	3	**62**
MUNILQUE-1	0	0	0	0	0	0	0	0	0	0	0	0	0	0	0	0	0	0	0	0	0	0	0	0	**2**
MUNILQUE-2	0	0	0	0	0	0	0	0	0	0	0	0	0	0	0	0	0	0	0	0	0	0	0	0	**10**
ELATAJO	0	0	0	0	0	0	0	0	0	0	0	0	0	0	0	0	0	0	0	0	0	0	0	0	**0**
BIFURCADA	0	0	0	0	0	0	0	0	0	0	0	0	0	0	0	0	0	0	0	0	0	0	0	0	**0**
CALIBORO	1	1	1	1	1	1	1	1	1	1	1	1	1	1	1	1	1	1	1	1	1	1	1	1	**24**
RENAICO	4	4	4	4	4	4	4	4	4	4	4	4	4	4	4	4	4	4	4	4	4	4	4	4	**96**
ALTORENAICO	1	1	1	1	1	1	1	1	1	1	1	1	1	1	1	1	1	1	1	1	1	1	1	1	**24**
RIOPICOIQUEN	3	3	3	3	3	3	3	3	3	3	3	3	3	3	3	3	3	3	3	3	3	3	3	3	**74**
BOQUIAMARGO	0	0	0	0	0	0	0	0	0	0	0	0	0	0	0	0	0	0	0	0	0	0	0	0	**0**
ELMIRADOR	0	0	0	0	0	0	0	0	0	0	0	0	0	0	0	0	0	0	0	0	0	0	0	0	**5**
PEUCHEN	24	0	0	0	0	0	0	0	0	0	0	0	0	0	0	0	0	0	0	41	49	81	81	65	**341**
MAMPIL	22	22	10	0	0	12	0	0	0	0	12	0	0	0	0	0	0	0	0	10	27	37	37	37	**225**
LOSPADRES	0	0	0	0	0	0	0	0	0	0	0	0	0	0	0	0	0	0	0	0	0	0	0	0	**2**
LLAUQUEREO	0	0	0	0	0	0	0	0	0	0	0	0	0	0	0	0	0	0	0	0	0	0	0	0	**0**
ELCANELO	0	0	0	0	0	0	0	0	0	0	0	0	0	0	0	0	0	0	0	0	0	0	0	0	**0**
DONGUIL	0	0	0	0	0	0	0	0	0	0	0	0	0	0	0	0	0	0	0	0	0	0	0	0	**0**
ALLIPEN	2	2	2	2	2	2	2	2	2	2	2	2	2	2	2	2	2	2	2	2	2	2	2	2	**50**
RIOTRUENO	1	1	1	1	1	1	1	1	1	1	1	1	1	1	1	1	1	1	1	1	1	1	1	1	**19**
ELMANZANO	0	0	0	0	0	0	0	0	0	0	0	0	0	0	0	0	0	0	0	0	0	0	0	0	**2**
TRUFUL-TRUFUL	1	1	1	1	1	1	1	1	1	1	1	1	1	1	1	1	1	1	1	1	1	1	1	1	**19**
MOLINERAVILLARRICA	0	0	0	0	0	0	0	0	0	0	0	0	0	0	0	0	0	0	0	0	0	0	0	0	**5**
TRAILELFU	0	0	0	0	0	0	0	0	0	0	0	0	0	0	0	0	0	0	0	0	0	0	0	0	**7**
CARILAFQUEN	8	8	8	8	8	8	8	8	8	8	8	8	8	8	8	8	8	8	8	8	8	8	8	8	**192**
MALALCAHUELLO	1	1	1	1	1	1	1	1	1	1	1	1	1	1	1	1	1	1	1	1	1	1	1	1	**34**
QUILLAILEO	0	0	0	0	0	0	0	0	0	0	0	0	0	0	0	0	0	0	0	0	0	0	0	0	**0**
BUREO	0	0	0	0	0	0	0	0	0	0	0	0	0	0	0	0	0	0	0	0	0	0	0	0	**5**
LAVINA	0	0	0	0	0	0	0	0	0	0	0	0	0	0	0	0	0	0	0	0	0	0	0	0	**0**
MULCHEN	0	0	0	0	0	0	0	0	0	0	0	0	0	0	0	0	0	0	0	0	0	0	0	0	**2**
ELAGRIO	0	0	0	0	0	0	0	0	0	0	0	0	0	0	0	0	0	0	0	0	0	0	0	0	**7**
SANTAELENA	0	0	0	0	0	0	0	0	0	0	0	0	0	0	0	0	0	0	0	0	0	0	0	0	**0**
PULLINQUE	13	13	13	13	13	13	13	13	13	13	13	13	13	13	13	13	13	20	20	20	20	20	20	13	**361**
RECA	0	0	0	0	0	0	0	0	0	0	0	0	0	0	0	0	0	0	0	0	0	0	0	0	**2**
SANTAISABEL	1	1	1	1	1	1	1	1	1	1	1	1	1	1	1	1	1	1	1	1	1	1	1	1	**12**
HIDROMOCHO	8	8	8	8	8	8	8	8	8	8	8	8	8	8	8	8	8	8	8	8	8	8	8	8	**199**
LOSCORRALES-1	0	0	0	0	0	0	0	0	0	0	0	0	0	0	0	0	0	0	0	0	0	0	0	0	**2**
LOSCORRALES-2	0	0	0	0	0	0	0	0	0	0	0	0	0	0	0	0	0	0	0	0	0	0	0	0	**2**
RININAHUE	0	0	0	0	0	0	0	0	0	0	0	0	0	0	0	0	0	0	0	0	0	0	0	0	**2**
MSA-1	0	0	0	0	0	0	0	0	0	0	0	0	0	0	0	0	0	0	0	0	0	0	0	0	**5**
MAISAN	0	0	0	0	0	0	0	0	0	0	0	0	0	0	0	0	0	0	0	0	0	0	0	0	**2**
LAMONTANA-1	0	0	0	0	0	0	0	0	0	0	0	0	0	0	0	0	0	0	0	0	0	0	0	0	**7**
LAMONTANA-2	0	0	0	0	0	0	0	0	0	0	0	0	0	0	0	0	0	0	0	0	0	0	0	0	**0**
PURISIMA	0	0	0	0	0	0	0	0	0	0	0	0	0	0	0	0	0	0	0	0	0	0	0	0	**7**
ELGALPON	0	0	0	0	0	0	0	0	0	0	0	0	0	0	0	0	0	0	0	0	0	0	0	0	**5**

Periodo Desde: 08-12-2021 12-12-2021

COORDINADOR ELECTRICO NACIONAL	Programación Diaria del Sistema Eléctrico Nacional																								
miércoles, 8 de diciembre de 2021	1	2	3	4	5	6	7	8	9	10	11	12	13	14	15	16	17	18	19	20	21	22	23	24	
Costos Operación	294	284	278	288	291	291	276	239	156	138	134	135	127	128	131	126	126	126	142	191	264	282	288	278	**5.013**
Costos Encendido/Detención	1	0	2	3	30	0	0	3	8	0	0	0	2	0	1	0	0	0	2	52	0	0	2	0	**104**
Costos Totales [kUSD]	**295**	**284**	**280**	**291**	**320**	**291**	**276**	**242**	**164**	**138**	**134**	**135**	**129**	**128**	**132**	**126**	**126**	**126**	**145**	**243**	**265**	**282**	**289**	**279**	**5.118**
Costo Marginal Quillota 220 kV	**72,5**	**76,2**	**73,6**	**73,3**	**73,4**	**79,2**	**73,0**	**67,6**	**55,7**	**9,8**	**0,0**	**0,1**	**0,1**	**0,0**	**0,0**	**0,0**	**0,0**	**0,0**	**0,0**	**61,7**	**72,5**	**79,6**	**79,2**	**76,4**	**42,66**
Pérdidas [MWh]	181	179	170	170	182	178	183	140	99	104	121	147	164	174	166	162	162	148	146	155	191	207	203	206	**3.937**
Consumos Propios [MWh]	337	337	337	337	339	339	339	339	331	331	331	331	330	330	330	330	330	330	330	336	337	337	336	336	**8.018**
Demanda Total [MWh]	7935	7699	7420	7250	7185	7193	7094	7191	7407	7708	8013	8343	8501	8640	8626	8583	8513	8488	8480	8451	8611	8995	8764	8416	**193.508**
Generación Total [MWh]	**8452**	**8214**	**7928**	**7758**	**7705**	**7710**	**7616**	**7670**	**7838**	**8143**	**8465**	**8821**	**8995**	**9144**	**9122**	**9075**	**9005**	**8967**	**8956**	**8943**	**9139**	**9539**	**9303**	**8958**	**205.462**

CUMPEO	3	3	3	3	3	3	3	3	3	3	3	3	3	3	3	3	3	3	3	3	3	3	3	3	**60**
DONWALTERIO	2	2	2	2	2	2	2	2	2	2	2	2	2	2	2	2	2	2	2	2	2	2	2	2	**46**
DIGUA	11	11	11	11	11	11	11	11	11	11	11	11	11	11	11	11	11	11	11	11	11	11	11	11	**264**
MELO	2	2	2	2	2	2	2	2	2	2	2	2	2	2	2	2	2	2	2	2	2	2	2	2	**43**
LICAN	14	5	5	3	0	0	0	0	0	0	0	5	5	5	5	5	5	5	5	16	16	16	16	16	**147**
DONAHILDA	0	0	0	0	0	0	0	0	0	0	0	0	0	0	0	0	0	0	0	0	0	0	0	0	**7**
MARIAELENA	0	0	0	0	0	0	0	0	0	0	0	0	0	0	0	0	0	0	0	0	0	0	0	0	**0**
CHANLEUFU	0	0	0	0	0	0	0	0	0	0	0	0	0	0	0	0	0	0	0	0	0	0	0	0	**2**
TRANQUIL	0	0	0	0	0	0	0	0	0	0	0	0	0	0	0	0	0	0	0	0	0	0	0	0	**0**
PEHUI	0	0	0	0	0	0	0	0	0	0	0	0	0	0	0	0	0	0	0	0	0	0	0	0	**0**
PICHILONCO	0	0	0	0	0	0	0	0	0	0	0	0	0	0	0	0	0	0	0	0	0	0	0	0	**0**
PILMAIQUEN	17	17	17	17	17	17	17	17	17	17	17	17	17	17	17	17	17	17	17	17	17	17	17	17	**408**
RUCATAYO	15	15	21	21	21	21	24	15	15	15	15	15	15	15	15	15	15	15	15	19	19	19	21	16	**412**
CUMBRES	8	8	8	8	8	8	8	8	8	8	8	8	8	8	8	8	8	8	8	8	8	8	8	8	**199**
PULELFU	3	3	3	3	3	3	3	3	3	3	3	3	3	3	3	3	3	3	3	3	3	3	3	3	**82**
CAPULLO	4	4	4	4	4	4	4	4	4	4	4	4	4	4	4	4	4	4	4	4	4	4	4	4	**98**
MUCHI	0	0	0	0	0	0	0	0	0	0	0	0	0	0	0	0	0	0	0	0	0	0	0	0	**0**
LASFLORES	0	0	0	0	0	0	0	0	0	0	0	0	0	0	0	0	0	0	0	0	0	0	0	0	**0**
PALMAR	2	2	2	2	2	2	2	2	2	2	2	2	2	2	2	2	2	2	2	2	2	2	2	2	**43**
CORRENTOSO	0	0	0	0	0	0	0	0	0	0	0	0	0	0	0	0	0	0	0	0	0	0	0	0	**10**
NALCAS	2	2	2	2	2	2	2	2	2	2	2	2	2	2	2	2	2	2	2	2	2	2	2	2	**48**
CALLAO	0	0	0	0	0	0	0	0	0	0	0	0	0	0	0	0	0	0	0	0	0	0	0	0	**5**
HIDROBONITO-MC1	2	2	2	2	2	2	2	2	2	2	2	2	2	2	2	2	2	2	2	2	2	2	2	2	**46**
HIDROBONITO-MC2	1	1	1	1	1	1	1	1	1	1	1	1	1	1	1	1	1	1	1	1	1	1	1	1	**14**
ENSENADA	0	0	0	0	0	0	0	0	0	0	0	0	0	0	0	0	0	0	0	0	0	0	0	0	**0**
LAARENA	0	0	0	0	0	0	0	0	0	0	0	0	0	0	0	0	0	0	0	0	0	0	0	0	**0**
ELCOLORADO	0	0	0	0	0	0	0	0	0	0	0	0	0	0	0	0	0	0	0	0	0	0	0	0	**7**
COLLIL	0	0	0	0	0	0	0	0	0	0	0	0	0	0	0	0	0	0	0	0	0	0	0	0	**7**
DONGO	0	0	0	0	0	0	0	0	0	0	0	0	0	0	0	0	0	0	0	0	0	0	0	0	**0**

Eólicas	1	2	3	4	5	6	7	8	9	10	11	12	13	14	15	16	17	18	19	20	21	22	23	24	Total
Total	**1093**	**965**	**980**	**950**	**912**	**909**	**893**	**827**	**741**	**594**	**686**	**804**	**967**	**1279**	**1503**	**1585**	**1618**	**1697**	**2024**	**2224**	**2115**	**1916**	**1656**	**1380**	**30.317**
PE-TCHAMMA	0	1	15	25	21	39	35	26	27	5	1	24	23	27	23	18	16	23	29	33	20	12	0	0	**441**
PE-SIERRAGORDA	7	6	8	14	23	30	31	35	27	8	4	17	37	60	74	76	92	94	94	71	33	7	4	9	**860**
PE-VALLEDELOSVIENTOS	2	1	1	3	5	6	6	6	6	2	1	5	16	39	51	49	47	65	73	73	54	29	10	5	**553**
PE-CERROTIGRE	7	1	0	0	0	0	0	0	0	0	0	0	7	75	108	111	114	113	98	104	105	82	58	18	**999**
PE-CALAMA	0	0	0	0	0	2	1	1	3	0	0	5	32	56	65	70	70	0	102	101	71	31	13	1	**624**
PE-TALTAL	1	1	0	1	1	1	1	1	1	1	1	7	16	34	56	63	60	56	46	28	12	3	2	4	**396**
PE-SARCO	92	80	66	51	38	25	15	10	9	10	13	20	36	62	87	108	125	140	0	159	156	147	128	99	**1676**
PE-CABOLEONES-1	71	64	54	42	29	17	9	5	3	5	11	21	35	55	76	91	107	116	116	116	116	116	98	70	**1440**
PE-CABOLEONES-2	58	49	39	33	25	18	11	10	7	9	14	24	37	54	73	90	108	126	129	137	130	114	87	62	**1444**
PE-CABOLEONES-3	96	83	68	52	40	30	23	19	16	17	26	43	65	91	115	133	146	158	166	166	157	145	134	115	**2103**
PE-SANJUAN	79	69	59	52	41	30	24	16	15	15	22	28	42	68	86	0	0	0	160	164	166	133	117	95	**1481**
PE-PUNTACOLORADA	0	0	0	0	0	0	0	0	0	0	1	3	5	6	6	0	0	0	5	6	4	1	0	0	**36**
PE-ELARRAYAN	46	47	40	26	20	19	15	11	11	14	18	24	25	33	0	0	0	0	0	69	69	62	49	42	**640**
PE-TALINAYPONIENTE	36	33	25	16	11	10	11	10	10	12	14	18	20	24	29	34	40	44	46	47	47	46	41	32	**656**
PE-TALINAYORIENTE	25	17	8	3	2	2	3	4	5	7	15	28	42	56	67	74	79	81	81	78	73	63	40	20	**875**
PE-PUNTASIERRA	43	43	27	18	9	11	14	10	10	10	15	19	24	28	37	43	0	0	56	62	64	58	46	34	**679**
PE-LOSCURUROS	25	17	11	6	4	3	3	3	5	10	21	32	40	49	57	71	0	0	93	91	83	64	36	19	**740**
PE-MONTEREDONDO	15	14	11	8	7	6	6	6	5	5	6	8	9	10	12	15	0	0	24	24	24	22	17	13	**264**
PE-PUNTAPALMERAS	21	18	12	7	5	5	5	4	3	4	5	8	9	9	12	17	22	26	29	29	28	25	20	15	**337**

Periodo Desde: 08-12-2021 12-12-2021

COORDINADOR ELECTRICO NACIONAL	Programación Diaria del Sistema Eléctrico Nacional																								
miércoles, 8 de diciembre de 2021	1	2	3	4	5	6	7	8	9	10	11	12	13	14	15	16	17	18	19	20	21	22	23	24	
Costos Operación	294	284	278	288	291	291	276	239	156	138	134	135	127	128	131	126	126	126	142	191	264	282	288	278	**5.013**
Costos Encendido/Detención	1	0	2	3	30	0	0	3	8	0	0	0	2	0	1	0	0	0	2	52	0	0	2	0	**104**
Costos Totales [kUSD]	**295**	**284**	**280**	**291**	**320**	**291**	**276**	**242**	**164**	**138**	**134**	**135**	**129**	**128**	**132**	**126**	**126**	**126**	**145**	**243**	**265**	**282**	**289**	**279**	**5.118**
Costo Marginal Quillota 220 kV	**72,5**	**76,2**	**73,6**	**73,3**	**73,4**	**79,2**	**73,0**	**67,6**	**55,7**	**9,8**	**0,0**	**0,1**	**0,1**	**0,0**	**0,0**	**0,0**	**0,0**	**0,0**	**0,0**	**61,7**	**72,5**	**79,6**	**79,2**	**76,4**	**42,66**
Pérdidas [MWh]	181	179	170	170	182	178	183	140	99	104	121	147	164	174	166	162	162	148	146	155	191	207	203	206	**3.937**
Consumos Propios [MWh]	337	337	337	337	339	339	339	339	331	331	331	331	330	330	330	330	330	330	330	336	337	337	336	336	**8.018**
Demanda Total [MWh]	7935	7699	7420	7250	7185	7193	7094	7191	7407	7708	8013	8343	8501	8640	8626	8583	8513	8488	8480	8451	8611	8995	8764	8416	**193.508**
Generación Total [MWh]	**8452**	**8214**	**7928**	**7758**	**7705**	**7710**	**7616**	**7670**	**7838**	**8143**	**8465**	**8821**	**8995**	**9144**	**9122**	**9075**	**9005**	**8967**	**8956**	**8943**	**9139**	**9539**	**9303**	**8958**	**205.462**

PE-CANELA	2	1	1	0	0	0	0	0	0	0	0	1	1	1	2	3	4	6	6	5	4	3	2	1	**42**
PE-CANELA-2	10	7	4	2	2	1	1	1	1	1	3	4	5	5	8	14	23	31	33	31	26	21	13	9	**253**
PE-TOTORAL	10	9	8	6	5	4	4	3	3	3	4	5	7	7	8	10	12	14	16	18	20	19	16	14	**224**
PE-UCUQUER-2	1	1	1	2	2	2	2	2	1	1	0	0	0	1	1	2	2	2	1	1	1	1	1	1	**26**
PE-UCUQUER	1	1	1	1	1	1	1	1	1	0	0	0	0	0	1	1	1	1	1	1	1	1	0	0	**18**
PE-LAESTRELLA	13	15	17	19	20	21	20	17	10	6	4	3	3	4	7	9	11	10	9	7	6	5	4	4	**245**
PE-LASPENAS	2	2	3	2	3	3	3	3	3	2	3	3	3	3	4	4	4	4	4	4	4	4	4	4	**73**
PE-ELMAITEN	4	5	5	6	6	7	7	6	6	5	4	4	3	2	2	2	3	3	4	4	5	6	7	7	**114**
PE-NEGRETE	13	14	16	19	22	23	25	24	21	20	20	18	15	13	13	14	16	16	17	16	18	22	24	24	**442**
PE-ALENA	35	32	29	27	25	24	23	18	14	10	8	5	4	4	3	4	11	22	39	35	31	27	20	15	**463**
PE-CUEL	13	16	18	19	20	21	21	19	17	17	16	14	13	11	11	12	14	18	21	22	21	23	24	25	**426**
PE-LOSOLMOS	35	38	45	53	58	64	68	65	58	57	57	53	48	43	42	44	46	47	52	53	54	61	62	60	**1261**
PE-RENAICO	53	58	61	64	67	69	70	71	72	71	68	62	55	50	48	50	58	61	65	68	70	71	71	70	**1519**
PE-MALLECONORTE	32	30	43	57	65	71	78	74	56	45	39	38	41	46	52	57	64	65	52	42	48	57	57	50	**1258**
PE-MALLECOSUR	31	29	42	56	63	69	77	73	55	44	38	37	40	46	51	56	63	63	51	41	47	56	55	49	**1232**
PE-SANGABRIEL	85	69	96	100	103	107	109	106	99	69	91	85	75	70	73	75	79	93	100	101	100	108	110	110	**2212**
PE-LAFLOR	16	17	18	18	19	19	20	19	19	19	18	17	14	13	13	13	14	17	18	18	18	19	20	19	**413**
PE-TOLPANSUR	54	15	58	61	63	64	64	63	63	15	59	55	51	48	48	51	54	57	59	61	64	67	68	66	**1326**
PE-ELNOGAL	0	0	0	0	0	0	0	0	0	0	0	0	0	0	0	0	0	0	0	0	0	0	0	0	**0**
PE-LOSBUENOSAIRES	14	15	17	18	19	19	19	18	18	18	17	16	14	13	13	15	17	19	20	20	20	21	22	21	**423**
PE-LAESPERANZA	6	7	7	8	8	8	8	8	8	8	8	7	6	6	6	6	7	8	8	8	8	8	8	8	**179**
PE-LEBU-3	2	2	2	2	2	2	2	2	2	2	2	2	2	2	2	2	2	2	2	3	3	3	2	2	**48**
PE-LEBU	3	3	3	3	3	3	3	3	3	3	3	3	4	4	4	4	4	4	4	5	5	5	4	4	**85**
PE-HUAJACHE	2	2	2	2	2	2	2	2	2	2	2	2	2	3	3	3	3	3	3	3	3	3	3	3	**55**
PE-RAKI	3	3	3	3	3	3	3	3	3	3	3	3	3	4	4	4	4	4	4	4	4	4	4	4	**82**
PE-ELARREBOL	1	0	0	0	0	0	0	0	2	3	5	6	6	7	8	6	4	3	3	2	3	5	3	2	**68**
PE-AURORA	9	10	15	23	29	27	27	29	27	24	22	22	26	31	39	51	63	70	72	77	97	112	120	121	**1139**
PE-SANPEDRO	10	10	10	11	11	11	10	9	8	5	4	3	4	4	3	4	5	6	7	8	10	12	14	16	**194**
PE-SANPEDRO-2	13	12	12	13	14	15	15	12	10	7	6	4	4	3	3	4	6	7	10	12	15	17	19	21	**255**

Solares	1	2	3	4	5	6	7	8	9	10	11	12	13	14	15	16	17	18	19	20	21	22	23	24	Total
Total	**0**	**0**	**0**	**0**	**0**	**0**	**36**	**846**	**2485**	**3381**	**3637**	**3899**	**3990**	**3787**	**3530**	**3455**	**3354**	**3198**	**2532**	**1089**	**83**	**3**	**0**	**0**	**39.304**
PFV-ELAGUILA	0	0	0	0	0	0	0	0	0	0	0	0	0	2	2	2	1	1	1	0	0	0	0	0	**9**
PFV-PAMPACAMARONES	0	0	0	0	0	0	0	1	3	4	5	5	5	5	5	5	5	5	4	1	0	0	0	0	**51**
PFV-POZOALMONTE-1	0	0	0	0	0	0	0	0	0	0	0	0	0	0	0	0	0	0	0	0	0	0	0	0	**0**
PFV-POZOALMONTE-2	0	0	0	0	0	0	0	1	3	0	0	0	0	6	5	4	5	5	3	1	0	0	0	0	**33**
PFV-POZOALMONTE-3	0	0	0	0	0	0	0	3	11	13	0	0	0	14	14	14	14	13	11	3	0	0	0	0	**107**
PFV-TAMARUGO	0	0	0	0	0	0	0	0	0	0	0	0	0	2	0	2	2	2	1	0	0	0	0	0	**8**
PFV-LOSPUQUIOS	0	0	0	0	0	0	0	0	0	0	0	0	0	1	1	1	0	0	0	0	0	0	0	0	**4**
PFV-PICA	0	0	0	0	0	0	0	0	0	0	0	0	0	0	0	0	0	0	0	0	0	0	0	0	**0**
PFV-LAHUAYCA-2	0	0	0	0	0	0	0	2	5	7	0	0	0	21	20	19	15	10	5	2	0	0	0	0	**107**
PFV-SANTAISABEL	0	0	0	0	0	0	6	14	96	136	141	144	144	135	142	78	134	127	96	39	3	0	0	0	**1435**
PFV-HUATACONDO	0	0	0	0	0	0	1	9	38	65	73	76	78	80	2	78	73	64	40	10	1	0	0	0	**686**
PFV-BELLAVISTA-1	0	0	0	0	0	0	0	2	6	8	0	0	0	0	0	0	0	9	7	2	0	0	0	0	**35**
PFV-ATACAMASOLAR-2	0	0	0	0	0	0	0	7	31	63	73	109	60	118	115	105	0	59	30	8	0	0	0	0	**778**
PFV-NUEVOQUILLAGUA	0	0	0	0	0	0	1	12	75	89	91	90	90	0	0	0	0	0	0	23	1	0	0	0	**471**
PFV-GRANJA	0	0	0	0	0	0	0	27	71	83	89	46	94	0	94	92	87	84	71	26	0	0	0	0	**863**
PFV-USYA	0	0	0	0	0	0	0	4	13	28	39	48	51	43	38	37	37	29	14	4	0	0	0	0	**385**
PFV-CALAMA-1	0	0	0	0	0	0	0	3	8	8	8	8	8	8	8	8	8	8	7	3	0	0	0	0	**95**
PFV-SANPEDRO-GPG	0	0	0	0	0	0	0	17	53	80	90	92	92	92	90	86	0	71	46	12	0	0	0	0	**820**
PFV-VICTORIA	0	0	0	0	0	0	0	1	5	9	8	8	8	8	8	6	6	3	3	1	0	0	0	0	**74**

Periodo Desde: 08-12-2021 12-12-2021

COORDINADOR ELECTRICO NACIONAL	Programación Diaria del Sistema Eléctrico Nacional																								
miércoles, 8 de diciembre de 2021	1	2	3	4	5	6	7	8	9	10	11	12	13	14	15	16	17	18	19	20	21	22	23	24	
Costos Operación	294	284	278	288	291	291	276	239	156	138	134	135	127	128	131	126	126	126	142	191	264	282	288	278	**5.013**
Costos Encendido/Detención	1	0	2	3	30	0	0	3	8	0	0	0	2	0	1	0	0	0	2	52	0	0	2	0	**104**
Costos Totales [kUSD]	**295**	**284**	**280**	**291**	**320**	**291**	**276**	**242**	**164**	**138**	**134**	**135**	**129**	**128**	**132**	**126**	**126**	**126**	**145**	**243**	**265**	**282**	**289**	**279**	**5.118**
Costo Marginal Quillota 220 kV	**72,5**	**76,2**	**73,6**	**73,3**	**73,4**	**79,2**	**73,0**	**67,6**	**55,7**	**9,8**	**0,0**	**0,1**	**0,1**	**0,0**	**0,0**	**0,0**	**0,0**	**0,0**	**0,0**	**61,7**	**72,5**	**79,6**	**79,2**	**76,4**	**42,66**
Pérdidas [MWh]	181	179	170	170	182	178	183	140	99	104	121	147	164	174	166	162	162	148	146	155	191	207	203	206	**3.937**
Consumos Propios [MWh]	337	337	337	337	339	339	339	339	331	331	331	331	330	330	330	330	330	330	330	336	337	337	336	336	**8.018**
Demanda Total [MWh]	7935	7699	7420	7250	7185	7193	7094	7191	7407	7708	8013	8343	8501	8640	8626	8583	8513	8488	8480	8451	8611	8995	8764	8416	**193.508**
Generación Total [MWh]	**8452**	**8214**	**7928**	**7758**	**7705**	**7710**	**7616**	**7670**	**7838**	**8143**	**8465**	**8821**	**8995**	**9144**	**9122**	**9075**	**9005**	**8967**	**8956**	**8943**	**9139**	**9539**	**9303**	**8958**	**205.462**

PFV-JAMA-1	0	0	0	0	0	0	0	6	18	22	22	22	19	0	0	3	22	0	9	5	0	0	0	0	**148**
PFV-JAMA-2	0	0	0	0	0	0	0	5	14	17	17	16	14	15	0	0	16	0	0	4	0	0	0	0	**116**
PFV-QUETENA	0	0	0	0	0	0	0	1	4	7	8	8	9	9	9	5	5	4	2	1	0	0	0	0	**70**
PFV-SOLDELDESIERTO	0	0	0	0	0	0	2	10	10	10	10	10	10	0	0	0	0	0	0	6	0	0	0	0	**68**
PFV-MARIAELENA	0	0	0	0	0	0	1	7	37	51	53	53	53	0	0	0	0	0	0	11	1	0	0	0	**267**
PFV-FINISTERRAE	0	0	0	0	0	0	0	17	53	74	79	83	84	84	84	82	78	72	54	20	1	0	0	0	**865**
PFV-AZABACHE	0	0	0	0	0	0	0	2	4	6	7	7	7	0	0	0	7	0	0	2	0	0	0	0	**41**
PFV-PAINE	0	0	0	0	0	0	0	1	5	8	9	8	8	8	9	6	6	3	3	1	0	0	0	0	**76**
PFV-PUERTOSECO	0	0	0	0	0	0	0	2	6	7	7	7	7	7	6	6	7	7	4	1	0	0	0	0	**74**
PFV-TAMAYA	0	0	0	0	0	0	0	40	55	60	60	100	100	100	0	0	0	0	0	0	0	0	0	0	**515**
PFV-CERRODOMINADOR	0	0	0	0	0	0	0	21	75	89	92	93	92	93	93	92	91	89	76	23	0	0	0	0	**1019**
PFV-BOLERO-1	0	0	0	0	0	0	1	38	101	115	120	120	123	126	127	126	129	126	107	45	1	0	0	0	**1404**
PFV-URIBESOLAR	0	0	0	0	0	0	1	3	31	43	46	46	46	46	46	46	45	43	35	14	1	0	0	0	**492**
PFV-DOMEYKO	0	0	0	0	0	0	0	1	14	23	30	36	37	35	34	32	29	23	14	5	0	0	0	0	**312**
PFV-ANDES	0	0	0	0	0	0	0	4	15	19	19	20	21	21	21	20	20	20	15	5	0	0	0	0	**219**
PFV-ANDES2A	0	0	0	0	0	0	0	17	50	63	63	64	65	66	65	65	65	64	49	18	0	0	0	0	**714**
PFV-SOLDELILA	0	0	0	0	0	0	0	9	28	23	0	0	7	22	23	19	19	12	9	3	0	0	0	0	**175**
PFV-LALACKAMA	0	0	0	0	0	0	0	14	41	53	53	54	53	53	53	53	52	50	39	15	1	0	0	0	**585**
PFV-LALACKAMA-2	0	0	0	0	0	0	0	3	9	12	13	13	14	13	13	13	13	12	9	3	0	0	0	0	**140**
PFV-PAMPASOLARNORTE	0	0	0	0	0	0	0	9	42	65	66	66	66	66	66	66	66	44	58	18	1	0	0	0	**698**
PFV-CONEJO	0	0	0	0	0	0	7	34	73	99	101	102	101	101	100	99	99	101	87	33	4	0	0	0	**1138**
PFV-ALMEYDA	0	0	0	0	0	0	0	13	42	50	53	53	53	53	53	53	53	53	49	20	0	0	0	0	**594**
PFV-MALGARIDA	0	0	0	0	0	0	1	61	170	195	194	193	194	194	194	194	193	194	182	73	1	0	0	0	**2233**
PFV-JAVIERA	0	0	0	0	0	0	0	0	17	37	52	53	54	56	56	56	56	53	48	34	12	0	0	0	**583**
PFV-SOLDELOSANDES	0	0	0	0	0	0	0	3	7	11	16	23	28	31	33	33	31	27	20	7	0	0	0	0	**270**
PFV-COVADONGA	0	0	0	0	0	0	0	0	1	5	9	9	9	9	9	9	9	9	7	3	0	0	0	0	**87**
PFV-CHANARES	0	0	0	0	0	0	0	5	14	27	32	35	35	35	35	34	34	32	22	8	0	0	0	0	**347**
PFV-SALVADOR	0	0	0	0	0	0	0	13	41	53	58	59	60	58	58	57	57	52	44	19	2	0	0	0	**631**
PFV-PILARLOSAMARILLOS	0	0	0	0	0	0	0	0	0	0	0	0	0	0	0	0	0	0	0	0	0	0	0	0	**0**
PFV-DIEGODEALMAGRO	0	0	0	0	0	0	0	2	6	15	24	27	27	27	27	27	25	21	11	3	1	0	0	0	**244**
PFV-DAS	0	0	0	0	0	0	0	0	0	0	0	0	0	0	0	0	0	0	0	0	0	0	0	0	**0**
PFV-CAMPOSDELSOL	0	0	0	0	0	0	0	5	17	28	37	44	50	51	21	0	37	27	16	5	0	0	0	0	**337**
PFV-CARRERAPINTO	0	0	0	0	0	0	1	16	45	69	74	79	79	78	0	0	76	69	48	0	0	0	0	0	**634**
PFV-LUZDELNORTE	0	0	0	0	0	0	1	39	98	120	128	130	120	120	120	119	123	114	93	39	3	0	0	0	**1366**
PFV-LLANODELLAMPOS	0	0	0	0	0	0	0	21	65	80	84	86	86	83	84	85	84	79	66	28	1	0	0	0	**931**
PFV-SANANDRES	0	0	0	0	0	0	0	6	18	33	39	43	45	46	0	0	43	41	32	10	1	0	0	0	**355**
PFV-RIOESCONDIDO	0	0	0	0	0	0	4	62	110	133	141	145	145	145	145	145	145	140	115	67	7	0	0	0	**1649**
PFV-ANTAY	0	0	0	0	0	0	0	0	2	3	7	9	9	9	9	9	8	5	3	1	0	0	0	0	**73**
PFV-PILOTOCARDONES	0	0	0	0	0	0	0	0	0	0	0	0	0	0	0	0	0	0	0	0	0	0	0	0	**2**
PFV-PEPASOLAR1	0	0	0	0	0	0	0	0	1	1	4	8	9	9	9	9	9	8	7	3	0	0	0	0	**75**
PFV-ESPERANZA	0	0	0	0	0	0	0	1	1	2	2	3	3	3	3	3	2	2	1	1	0	0	0	0	**26**
PFV-SANTAMARGARITA	0	0	0	0	0	0	0	0	0	0	0	1	1	1	2	3	3	3	2	1	0	0	0	0	**16**
PFV-GUADALAO	0	0	0	0	0	0	0	1	2	2	2	2	2	3	3	3	2	2	2	1	0	0	0	0	**28**
PFV-LAESTANCIA	0	0	0	0	0	0	0	0	0	0	1	1	2	3	3	3	3	2	2	1	0	0	0	0	**21**
PFV-LASCHACRAS	0	0	0	0	0	0	0	1	2	2	3	3	3	3	2	2	2	2	2	1	0	0	0	0	**28**
PFV-LASTERRAZAS	0	0	0	0	0	0	0	1	1	2	2	3	3	3	3	3	2	2	1	1	0	0	0	0	**26**
PFV-LOSLOROS	0	0	0	0	0	0	0	3	10	21	30	36	36	36	36	35	29	20	10	4	0	0	0	0	**307**
PFV-HORNITOS	0	0	0	0	0	0	0	0	0	0	0	0	0	0	0	0	0	0	0	0	0	0	0	0	**2**
PFV-VALLESOLARESTE	0	0	0	0	0	0	0	0	1	1	3	8	9	9	8	8	5	8	7	2	0	0	0	0	**68**
PFV-VALLESOLAROESTE	0	0	0	0	0	0	0	0	1	1	3	8	9	9	9	9	8	8	7	2	0	0	0	0	**73**
PFV-MALAQUITA	0	0	0	0	0	0	0	1	6	8	8	9	9	9	8	8	9	8	7	3	0	0	0	0	**93**

Periodo Desde: 08-12-2021 12-12-2021

COORDINADOR ELECTRICO NACIONAL	Programación Diaria del Sistema Eléctrico Nacional																								
miércoles, 8 de diciembre de 2021	1	2	3	4	5	6	7	8	9	10	11	12	13	14	15	16	17	18	19	20	21	22	23	24	
Costos Operación	294	284	278	288	291	291	276	239	156	138	134	135	127	128	131	126	126	126	142	191	264	282	288	278	**5.013**
Costos Encendido/Detención	1	0	2	3	30	0	0	3	8	0	0	0	2	0	1	0	0	0	2	52	0	0	2	0	**104**
Costos Totales [kUSD]	**295**	**284**	**280**	**291**	**320**	**291**	**276**	**242**	**164**	**138**	**134**	**135**	**129**	**128**	**132**	**126**	**126**	**126**	**145**	**243**	**265**	**282**	**289**	**279**	**5.118**
Costo Marginal Quillota 220 kV	**72,5**	**76,2**	**73,6**	**73,3**	**73,4**	**79,2**	**73,0**	**67,6**	**55,7**	**9,8**	**0,0**	**0,1**	**0,1**	**0,0**	**0,0**	**0,0**	**0,0**	**0,0**	**0,0**	**61,7**	**72,5**	**79,6**	**79,2**	**76,4**	**42,66**
Pérdidas [MWh]	181	179	170	170	182	178	183	140	99	104	121	147	164	174	166	162	162	148	146	155	191	207	203	206	**3.937**
Consumos Propios [MWh]	337	337	337	337	339	339	339	339	331	331	331	331	330	330	330	330	330	330	330	336	337	337	336	336	**8.018**
Demanda Total [MWh]	7935	7699	7420	7250	7185	7193	7094	7191	7407	7708	8013	8343	8501	8640	8626	8583	8513	8488	8480	8451	8611	8995	8764	8416	**193.508**
Generación Total [MWh]	**8452**	**8214**	**7928**	**7758**	**7705**	**7710**	**7616**	**7670**	**7838**	**8143**	**8465**	**8821**	**8995**	**9144**	**9122**	**9075**	**9005**	**8967**	**8956**	**8943**	**9139**	**9539**	**9303**	**8958**	**205.462**
PFV-CACHIYUYO	0	0	0	0	0	0	0	3	8	9	9	9	9	9	9	9	9	9	7	2	0	0	0	0	**100**
PFV-SANTACECILIA	0	0	0	0	0	0	0	0	1	1	2	2	2	2	2	2	2	1	1	0	0	0	0	0	**17**
PFV-ELROMERO	0	0	0	0	0	0	0	12	57	115	159	187	194	193	191	183	155	109	56	11	0	0	0	0	**1622**
PFV-ELPELICANO	0	0	0	0	0	0	0	22	68	96	100	100	100	100	100	100	100	100	79	28	3	0	0	0	**1094**
PFV-LAHUELLA	0	0	0	0	0	0	0	18	56	76	80	81	81	81	81	81	81	78	62	27	2	0	0	0	**885**
PFV-LASILLA	0	0	0	0	0	0	0	0	1	1	1	2	2	2	2	2	1	1	1	0	0	0	0	0	**14**
PFV-PUNTABAJASOLAR	0	0	0	0	0	0	0	0	0	0	2	2	2	2	2	2	2	2	2	1	0	0	0	0	**19**
PFV-SOLDELNORTE	0	0	0	0	0	0	0	0	1	1	2	2	3	3	3	2	2	1	1	0	0	0	0	0	**21**
PFV-LUNADELNORTE	0	0	0	0	0	0	0	0	1	1	2	2	3	3	3	2	2	1	1	0	0	0	0	0	**21**
PFV-TAMBOREAL	0	0	0	0	0	0	0	0	1	1	2	2	3	3	3	2	2	1	1	0	0	0	0	0	**21**
PFV-LAGUNILLA	0	0	0	0	0	0	0	0	1	2	2	2	2	2	2	2	2	2	1	0	0	0	0	0	**21**
PFV-AMPARODELSOL	0	0	0	0	0	0	0	0	1	2	2	2	3	3	3	3	3	2	2	1	0	0	0	0	**27**
PFV-SDGx01	0	0	0	0	0	0	0	0	0	1	1	1	1	1	1	1	1	0	0	0	0	0	0	0	**7**
PFV-LACHAPEANA	0	0	0	0	0	0	0	0	1	1	2	2	2	2	2	2	2	2	1	0	0	0	0	0	**20**
PFV-ALTURASDEOVALLE	0	0	0	0	0	0	0	1	2	3	4	4	5	5	4	4	4	4	3	1	0	0	0	0	**42**
PFV-OVALLENORTE	0	0	0	0	0	0	0	0	1	1	0	0	0	0	0	0	0	0	0	1	0	0	0	0	**4**
PFV-LACHIMBABIS	0	0	0	0	0	0	0	0	0	0	1	2	2	2	2	2	2	2	2	1	0	0	0	0	**17**
PFV-PAMA	0	0	0	0	0	0	0	0	0	0	0	0	0	0	0	0	0	0	0	0	0	0	0	0	**0**
PFV-TALHUEN	0	0	0	0	0	0	0	0	2	2	2	2	2	2	2	2	2	2	2	1	0	0	0	0	**25**
PFV-SANTACLARA	0	0	0	0	0	0	0	0	0	0	1	1	2	3	3	3	3	3	3	1	0	0	0	0	**22**
PFV-PRETTYFIELD	0	0	0	0	0	0	0	0	0	0	0	1	3	3	3	3	3	3	2	1	0	0	0	0	**20**
PFV-LASMOLLACAS	0	0	0	0	0	0	0	0	1	1	2	2	2	2	2	2	2	2	1	0	0	0	0	0	**20**
PFV-LASMAJADAS	0	0	0	0	0	0	0	1	3	8	0	0	0	0	0	0	0	0	0	3	0	0	0	0	**15**
PFV-ELDIVISADERO	0	0	0	0	0	0	0	0	1	2	2	2	2	2	2	2	2	2	2	1	0	0	0	0	**22**
PFV-ELSALITRAL	0	0	0	0	0	0	0	1	3	3	3	3	3	3	3	3	3	3	3	1	0	0	0	0	**33**
PFV-LOMASCOLORADAS	0	0	0	0	0	0	0	0	1	1	1	1	2	2	2	1	1	1	1	0	0	0	0	0	**15**
PFV-CASASBLANCAS	0	0	0	0	0	0	0	0	0	1	1	2	2	2	2	2	2	1	1	0	0	0	0	0	**15**
PFV-BELLAVISTA	0	0	0	0	0	0	0	0	1	2	2	2	2	2	2	2	2	2	2	1	0	0	0	0	**22**
PFV-CANESA1	0	0	0	0	0	0	0	0	0	1	3	3	3	3	3	3	3	3	2	1	0	0	0	0	**27**
PFV-SANTALAURA	0	0	0	0	0	0	0	0	1	2	2	2	2	2	2	2	2	2	2	1	0	0	0	0	**23**
PFV-MONTTSOLAR	0	0	0	0	0	0	0	0	0	0	1	2	3	3	3	3	3	3	2	1	0	0	0	0	**23**
PFV-CHUCHINI	0	0	0	0	0	0	0	0	1	1	2	2	2	2	2	2	2	2	1	0	0	0	0	0	**20**
PFV-COCINILLAS	0	0	0	0	0	0	0	0	0	1	2	3	3	3	3	3	3	2	2	1	0	0	0	0	**25**
PFV-CANELILLO	0	0	0	0	0	0	0	0	1	3	3	3	3	1	3	3	2	2	2	1	0	0	0	0	**25**
PFV-ILLAPEL-5	0	0	0	0	0	0	0	0	0	1	3	3	3	3	3	3	3	3	3	1	0	0	0	0	**29**
PFV-CHALINGA	0	0	0	0	0	0	0	0	1	3	3	3	3	3	3	3	3	3	2	1	0	0	0	0	**29**
PFV-ALICAHUE	0	0	0	0	0	0	0	0	0	1	2	3	3	3	3	3	2	2	1	0	0	0	0	0	**22**
PFV-CUZCUZ	0	0	0	0	0	0	0	0	1	2	2	2	2	2	2	2	2	2	1	0	0	0	0	0	**21**
PFV-NORTECHICO-1	0	0	0	0	0	0	0	0	1	2	2	2	2	2	2	2	2	2	1	0	0	0	0	0	**20**
PFV-JAURURO	0	0	0	0	0	0	0	0	0	0	1	3	3	3	3	3	3	2	2	1	0	0	0	0	**23**
PFV-LALIGUA	0	0	0	0	0	0	0	0	0	1	2	3	3	3	3	3	2	2	1	0	0	0	0	0	**23**
PFV-PULLALLI	0	0	0	0	0	0	0	0	0	0	1	2	3	3	2	2	2	2	2	1	0	0	0	0	**21**
PFV-ARIZTIA	0	0	0	0	0	0	0	0	0	1	2	2	2	2	2	2	2	2	2	1	0	0	0	0	**22**
PFV-SANTAJULIA	0	0	0	0	0	0	0	0	1	2	2	3	3	3	3	3	2	2	2	1	0	0	0	0	**26**
PFV-CABILSOL	0	0	0	0	0	0	0	0	1	2	2	3	3	3	3	3	2	2	2	1	0	0	0	0	**26**
PFV-LOSPALTOS	0	0	0	0	0	0	0	0	1	2	2	3	3	3	3	3	2	2	2	1	0	0	0	0	**25**
PFV-ELQUEMADO	0	0	0	0	0	0	0	0	0	0	1	3	3	3	3	3	3	3	2	1	0	0	0	0	**25**
PFV-DONACARMEN	0	0	0	0	0	0	1	6	12	20	26	31	32	32	32	31	0	0	12	6	1	0	0	0	**242**
PFV-SANTUARIO	0	0	0	0	0	0	0	1	2	3	3	3	3	3	3	3	3	3	2	0	0	0	0	0	**32**
PFV-CALLELARGA	0	0	0	0	0	0	0	1	2	3	3	3	3	3	3	3	3	3	2	1	0	0	0	0	**30**
PFV-CASUTO	0	0	0	0	0	0	0	1	2	2	2	2	2	2	2	2	2	2	1	0	0	0	0	0	**25**

Periodo Desde: 08-12-2021 12-12-2021

COORDINADOR ELECTRICO NACIONAL	Programación Diaria del Sistema Eléctrico Nacional																								
miércoles, 8 de diciembre de 2021	1	2	3	4	5	6	7	8	9	10	11	12	13	14	15	16	17	18	19	20	21	22	23	24	
Costos Operación	294	284	278	288	291	291	276	239	156	138	134	135	127	128	131	126	126	126	142	191	264	282	288	278	**5.013**
Costos Encendido/Detención	1	0	2	3	30	0	0	3	8	0	0	0	2	0	1	0	0	0	2	52	0	0	2	0	**104**
Costos Totales [kUSD]	**295**	**284**	**280**	**291**	**320**	**291**	**276**	**242**	**164**	**138**	**134**	**135**	**129**	**128**	**132**	**126**	**126**	**126**	**145**	**243**	**265**	**282**	**289**	**279**	**5.118**
Costo Marginal Quillota 220 kV	**72,5**	**76,2**	**73,6**	**73,3**	**73,4**	**79,2**	**73,0**	**67,6**	**55,7**	**9,8**	**0,0**	**0,1**	**0,1**	**0,0**	**0,0**	**0,0**	**0,0**	**0,0**	**0,0**	**61,7**	**72,5**	**79,6**	**79,2**	**76,4**	**42,66**
Pérdidas [MWh]	181	179	170	170	182	178	183	140	99	104	121	147	164	174	166	162	162	148	146	155	191	207	203	206	**3.937**
Consumos Propios [MWh]	337	337	337	337	339	339	339	339	331	331	331	331	330	330	330	330	330	330	330	336	337	337	336	336	**8.018**
Demanda Total [MWh]	7935	7699	7420	7250	7185	7193	7094	7191	7407	7708	8013	8343	8501	8640	8626	8583	8513	8488	8480	8451	8611	8995	8764	8416	**193.508**
Generación Total [MWh]	**8452**	**8214**	**7928**	**7758**	**7705**	**7710**	**7616**	**7670**	**7838**	**8143**	**8465**	**8821**	**8995**	**9144**	**9122**	**9075**	**9005**	**8967**	**8956**	**8943**	**9139**	**9539**	**9303**	**8958**	**205.462**
PFV-SANFRANCISCO	0	0	0	0	0	0	0	1	2	3	3	3	3	0	0	0	0	0	0	1	0	0	0	0	**16**
PFV-FILOMENA	0	0	0	0	0	0	0	0	2	2	3	3	3	3	3	2	2	2	2	1	0	0	0	0	**26**
PFV-NILHUE	0	0	0	0	0	0	0	0	0	1	1	1	1	1	1	1	1	0	0	0	0	0	0	0	**7**
PFV-HORMIGA	0	0	0	0	0	0	0	0	1	1	2	2	2	2	2	2	2	1	1	0	0	0	0	0	**16**
PFV-JAHUEL	0	0	0	0	0	0	0	1	4	5	6	6	6	6	6	6	6	5	4	2	0	0	0	0	**61**
PFV-MARIN	0	0	0	0	0	0	0	1	2	3	3	3	3	3	3	3	3	3	2	0	0	0	0	0	**30**
PFV-ENCONSOLAR	0	0	0	0	0	0	0	1	2	6	8	8	8	8	8	8	8	7	6	2	0	0	0	0	**79**
PFV-SANTAINES	0	0	0	0	0	0	0	1	2	3	3	3	3	0	0	0	0	0	0	1	0	0	0	0	**14**
PFV-LOSPERALES	0	0	0	0	0	0	0	0	0	0	1	1	2	3	3	3	2	2	1	0	0	0	0	0	**16**
PFV-KAUFMAN	0	0	0	0	0	0	0	0	0	0	0	0	0	0	0	0	0	0	0	0	0	0	0	0	**0**
PFV-VALLEDELALUNA-2	0	0	0	0	0	0	0	1	2	3	3	3	3	3	3	3	3	3	2	1	0	0	0	0	**31**
PFV-CRUZSOLAR1	0	0	0	0	0	0	0	0	0	1	3	3	3	3	3	3	3	3	2	1	0	0	0	0	**28**
PFV-LIPANGUE	0	0	0	0	0	0	0	0	1	2	2	2	2	2	2	2	2	2	1	0	0	0	0	0	**19**
PFV-PITRA	0	0	0	0	0	0	0	0	0	0	1	1	1	2	2	3	0	3	2	1	0	0	0	0	**16**
PFV-SOLDESEPTIEMBRE	0	0	0	0	0	0	0	1	2	5	7	8	9	9	9	8	7	5	2	1	0	0	0	0	**70**
PFV-TREBALSOLAR	0	0	0	0	0	0	0	0	1	1	2	2	3	3	3	2	2	1	0	0	0	0	0	0	**20**
PFV-ELQUELTEHUE	0	0	0	0	0	0	0	1	2	3	3	3	3	3	3	3	3	3	3	1	0	0	0	0	**33**
PFV-TRINIDAD	0	0	0	0	0	0	0	1	2	3	3	3	3	3	3	3	3	3	2	1	0	0	0	0	**32**
PFV-ELBOCO	0	0	0	0	0	0	0	1	1	3	3	3	3	3	3	3	3	2	3	1	0	0	0	0	**32**
PFV-GRANADA	0	0	0	0	0	0	0	2	6	8	9	9	9	9	9	9	8	8	7	3	0	0	0	0	**94**
PFV-OLIVILLO	0	0	0	0	0	0	0	0	1	1	2	4	8	9	9	9	0	7	6	3	0	0	0	0	**57**
PFV-LINGUE	0	0	0	0	0	0	0	0	0	0	1	1	3	3	3	3	0	3	2	1	0	0	0	0	**19**
PFV-LOSMAGNOLIOS	0	0	0	0	0	0	0	0	0	0	1	2	3	3	3	3	0	3	2	1	0	0	0	0	**20**
PFV-PANQUEHUE-2	0	0	0	0	0	0	0	1	2	3	4	5	5	5	5	5	4	3	2	1	0	0	0	0	**43**
PFV-OVEJERIA	0	0	0	0	0	0	0	2	6	7	7	8	8	8	8	8	8	7	6	2	0	0	0	0	**84**
PFV-ELLITREII	0	0	0	0	0	0	0	2	6	8	8	9	9	9	9	9	8	8	6	3	0	0	0	0	**92**
PFV-PICURIO	0	0	0	0	0	0	0	1	2	2	2	3	3	3	3	3	3	3	2	1	0	0	0	0	**30**
PFV-TILTIL	0	0	0	0	0	0	0	0	1	1	2	2	3	3	3	2	2	2	1	0	0	0	0	0	**21**
PFV-LOMALOSCOLORADOS	0	0	0	0	0	0	0	0	0	1	1	1	1	0	0	0	0	0	0	0	0	0	0	0	**3**
PFV-LUNA	0	0	0	0	0	0	0	0	0	0	0	0	1	1	2	2	2	2	2	1	0	0	0	0	**13**
PFV-ELQUEULE	0	0	0	0	0	0	0	0	0	0	1	5	5	5	5	5	5	5	5	5	4	2	0	0	**53**
PFV-LOMIRANDA	0	0	0	0	0	0	0	2	5	5	5	6	6	6	6	6	6	6	5	2	0	0	0	0	**64**
PFV-OCOA	0	0	0	0	0	0	0	1	2	3	3	3	3	3	3	3	3	3	3	1	0	0	0	0	**32**
PFV-LLAYLLAY	0	0	0	0	0	0	0	0	4	7	0	9	0	0	0	0	0	0	0	6	3	0	0	0	**29**
PFV-LOSTILOS	0	0	0	0	0	0	0	0	0	0	1	2	4	4	4	4	4	4	3	1	0	0	0	0	**29**
PFV-SANTIAGOSOLAR	0	0	0	0	0	0	0	8	24	46	66	81	88	90	87	78	63	43	23	8	0	0	0	0	**707**
PFV-CURACAVI	0	0	0	0	0	0	0	0	0	0	0	0	0	0	0	0	0	0	0	0	0	0	0	0	**0**
PFV-LOSGIRASOLES	0	0	0	0	0	0	0	0	0	1	2	2	2	2	2	2	2	2	2	1	0	0	0	0	**22**
PFV-ELPIQUERO	0	0	0	0	0	0	0	0	0	0	1	2	3	3	3	3	0	3	2	1	0	0	0	0	**19**
PFV-CAIMI	0	0	0	0	0	0	0	0	0	0	0	0	0	0	0	0	0	0	0	0	0	0	0	0	**2**
PFV-CATEMU	0	0	0	0	0	0	0	0	0	0	1	2	2	2	2	2	0	2	1	0	0	0	0	0	**14**
PFV-TUCUQUERE	0	0	0	0	0	0	0	0	0	0	1	3	3	3	3	3	0	3	2	1	0	0	0	0	**22**
PFV-RODEO	0	0	0	0	0	0	0	0	0	0	1	1	1	1	1	1	1	1	1	0	0	0	0	0	**10**
PFV-PLACILLA	0	0	0	0	0	0	0	0	1	2	3	5	7	8	9	9	9	8	7	3	0	0	0	0	**70**
PFV-UTFSM-VINA-DEL-MAR	0	0	0	0	0	0	0	0	0	0	0	0	0	0	0	0	0	0	0	0	0	0	0	0	**2**
PFV-UTFSM-VALPARAISO-VALDES	0	0	0	0	0	0	0	0	0	0	0	0	0	0	0	0	0	0	0	0	0	0	0	0	**1**
PFV-PEDREROS	0	0	0	0	0	0	0	0	0	1	2	3	3	3	3	3	3	3	2	1	0	0	0	0	**26**
PFV-DONEUGENIO	0	0	0	0	0	0	0	1	2	2	2	2	2	3	3	3	3	2	2	1	0	0	0	0	**27**
PFV-ELCASTANO	0	0	0	0	0	0	0	0	0	1	1	1	2	2	4	5	4	3	2	1	0	0	0	0	**25**
PFV-LOSLAGOS	0	0	0	0	0	0	0	0	1	2	2	2	2	2	2	2	2	2	1	1	0	0	0	0	**22**
PFV-LASCABRAS	0	0	0	0	0	0	0	1	2	2	3	3	3	3	3	3	3	2	2	1	0	0	0	0	**28**

Periodo Desde: 08-12-2021 12-12-2021

COORDINADOR ELECTRICO NACIONAL	Programación Diaria del Sistema Eléctrico Nacional																								
miércoles, 8 de diciembre de 2021	1	2	3	4	5	6	7	8	9	10	11	12	13	14	15	16	17	18	19	20	21	22	23	24	
Costos Operación	294	284	278	288	291	291	276	239	156	138	134	135	127	128	131	126	126	126	142	191	264	282	288	278	**5.013**
Costos Encendido/Detención	1	0	2	3	30	0	0	3	8	0	0	0	2	0	1	0	0	0	2	52	0	0	2	0	**104**
Costos Totales [kUSD]	**295**	**284**	**280**	**291**	**320**	**291**	**276**	**242**	**164**	**138**	**134**	**135**	**129**	**128**	**132**	**126**	**126**	**126**	**145**	**243**	**265**	**282**	**289**	**279**	**5.118**
Costo Marginal Quillota 220 kV	**72,5**	**76,2**	**73,6**	**73,3**	**73,4**	**79,2**	**73,0**	**67,6**	**55,7**	**9,8**	**0,0**	**0,1**	**0,1**	**0,0**	**0,0**	**0,0**	**0,0**	**0,0**	**0,0**	**61,7**	**72,5**	**79,6**	**79,2**	**76,4**	**42,66**
Pérdidas [MWh]	181	179	170	170	182	178	183	140	99	104	121	147	164	174	166	162	162	148	146	155	191	207	203	206	**3.937**
Consumos Propios [MWh]	337	337	337	337	339	339	339	339	331	331	331	331	330	330	330	330	330	330	330	336	337	337	336	336	**8.018**
Demanda Total [MWh]	7935	7699	7420	7250	7185	7193	7094	7191	7407	7708	8013	8343	8501	8640	8626	8583	8513	8488	8480	8451	8611	8995	8764	8416	**193.508**
Generación Total [MWh]	**8452**	**8214**	**7928**	**7758**	**7705**	**7710**	**7616**	**7670**	**7838**	**8143**	**8465**	**8821**	**8995**	**9144**	**9122**	**9075**	**9005**	**8967**	**8956**	**8943**	**9139**	**9539**	**9303**	**8958**	**205.462**

PFV-LAQUINTA	0	0	0	0	0	0	0	1	2	2	2	2	2	3	3	3	3	2	2	1	0	0	0	0	**27**
PFV-LUDERS	0	0	0	0	0	0	0	1	2	3	3	3	3	3	3	3	3	3	3	1	0	0	0	0	**30**
PFV-ESPERANZA-2	0	0	0	0	0	0	0	2	5	6	7	7	8	8	8	8	7	7	6	3	0	0	0	0	**81**
PFV-CHANCON	0	0	0	0	0	0	0	1	2	2	2	3	3	3	2	2	2	2	2	1	0	0	0	0	**27**
PFV-ESTERO	0	0	0	0	0	0	0	0	1	1	2	2	2	2	2	2	2	2	1	0	0	0	0	0	**17**
PFV-GRPEUMO	0	0	0	0	0	0	0	1	1	1	2	3	4	6	8	8	8	8	7	4	0	0	0	0	**61**
PFV-PERALILLO	0	0	0	0	0	0	0	1	2	2	3	3	3	3	3	3	3	3	2	1	0	0	0	0	**29**
PFV-MOSTAZAL	0	0	0	0	0	0	0	3	7	8	9	9	9	9	9	9	9	8	7	3	0	0	0	0	**97**
PFV-SANTA_CAROLINA	0	0	0	0	0	0	0	1	2	3	3	3	3	3	3	3	3	2	2	1	0	0	0	0	**30**
PFV-EL_ROMERAL	0	0	0	0	0	0	0	2	1	1	1	2	3	6	8	8	8	8	7	3	0	0	0	0	**59**
PFV-MEMBRILLO	0	0	0	0	0	0	0	0	0	1	3	3	2	2	2	2	2	2	2	1	0	0	0	0	**22**
PFV-CHIMBARONGO	0	0	0	0	0	0	0	1	2	2	2	2	2	2	2	2	3	2	2	1	0	0	0	0	**26**
PFV-DONMARIANO	0	0	0	0	0	0	0	1	2	2	2	3	3	3	2	2	2	2	2	1	0	0	0	0	**27**
PFV-LOSLIBERTADORES	0	0	0	0	0	0	0	1	3	4	5	6	6	6	6	6	5	4	3	1	0	0	0	0	**58**
PFV-LAMURALLA	0	0	0	0	0	0	0	1	2	2	0	0	0	0	0	0	0	0	0	1	0	0	0	0	**7**
PFV-ARGOMEDO	0	0	0	0	0	0	0	1	3	4	5	5	5	5	5	3	0	4	2	2	0	0	0	0	**43**
PFV-CATANSOLAR	0	0	0	0	0	0	0	1	2	3	3	3	3	0	0	0	0	0	0	1	0	0	0	0	**16**
PFV-RAULI	0	0	0	0	0	0	0	2	7	9	9	9	8	0	0	0	0	0	0	3	0	0	0	0	**48**
PFV-VILLAPRAT	0	0	0	0	0	0	0	0	0	0	1	2	3	0	0	0	0	0	0	0	0	0	0	0	**7**
PFV-VILLA	0	0	0	0	0	0	0	1	2	2	2	2	2	0	0	0	0	0	0	1	0	0	0	0	**12**
PFV-LLANOSDEPOTROSO	0	0	0	0	0	0	0	0	0	0	0	0	0	0	0	0	0	0	0	0	0	0	0	0	**0**
PFV-LASROJAS	0	0	0	0	0	0	0	0	0	0	0	2	3	3	3	3	3	3	2	1	0	0	0	0	**21**
PFV-LOSPATOS	0	0	0	0	0	0	0	1	2	3	3	3	3	0	0	0	0	0	0	1	0	0	0	0	**15**
PFV-LAFRONTERA	0	0	0	0	0	0	0	1	3	3	4	4	4	0	0	0	0	0	0	1	0	0	0	0	**20**
PFV-PARAGUAY	0	0	0	0	0	0	0	2	6	9	9	9	9	0	0	0	0	0	0	3	0	0	0	0	**48**
PFV-SANCAMILO	0	0	0	0	0	0	0	1	2	3	0	0	0	0	0	0	0	0	0	1	0	0	0	0	**7**
PFV-ELFLAMENCO	0	0	0	0	0	0	0	1	1	1	0	0	0	0	0	0	0	0	0	1	0	0	0	0	**4**
PFV-TALCA	0	0	0	0	0	0	0	3	6	8	8	9	9	0	0	1	0	0	0	3	0	0	0	0	**46**
PFV-SANJAVIER	0	0	0	0	0	0	0	2	3	3	3	3	3	3	3	3	3	3	3	1	0	0	0	0	**40**
PFV-QUINANTU	0	0	0	0	0	0	0	3	7	9	9	9	9	9	9	9	9	9	7	3	0	0	0	0	**100**
PFV-RANGUIL	0	0	0	0	0	0	0	0	0	0	0	1	1	0	0	0	0	0	0	1	0	0	0	0	**3**
PFV-PACHIRA	0	0	0	0	0	0	0	0	0	0	0	0	0	0	0	0	0	0	0	0	0	0	0	0	**0**
PFV-LAACACIA	0	0	0	0	0	0	0	3	6	7	7	7	7	7	7	7	7	7	6	3	0	0	0	0	**81**
PFV-SANTAAMELIA	0	0	0	0	0	0	0	1	2	3	3	3	3	3	3	3	3	3	3	1	0	0	0	0	**35**
PFV-ANTONIA	0	0	0	0	0	0	0	0	1	1	2	2	3	3	3	2	2	2	1	1	0	0	0	0	**22**
PFV-LORETO	0	0	0	0	0	0	0	1	2	2	2	2	2	2	2	2	2	2	2	1	0	0	0	0	**24**
PFV-ROVIAN	0	0	0	0	0	0	0	1	2	4	3	4	5	6	7	7	7	6	5	3	0	0	0	0	**61**
PFV-JSOLERM	0	0	0	0	0	0	0	0	0	0	0	0	1	1	1	1	1	1	1	1	0	0	0	0	**10**
PFV-DONJORGE	0	0	0	0	0	0	0	1	2	3	3	3	3	3	3	3	3	3	2	1	0	0	0	0	**33**
PFV-GRPITAO	0	0	0	0	0	0	0	4	9	9	9	9	9	9	9	9	9	8	6	5	0	0	0	0	**104**
PFV-RAUQUEN	0	0	0	0	0	0	0	3	7	9	9	9	9	9	9	9	9	8	7	4	0	0	0	0	**100**
PFV-LALAJUELA	0	0	0	0	0	0	0	0	0	1	1	2	2	3	5	7	7	7	6	4	0	0	0	0	**44**
PFV-ALTOSTILTIL	0	0	0	0	0	0	0	0	0	1	1	2	2	0	0	0	0	0	0	0	0	0	0	0	**6**
PFV-QUILAPILUN	0	0	0	0	0	0	1	19	63	92	99	101	102	106	105	103	99	95	76	34	4	0	0	0	**1098**
PFV-KONDA	0	0	0	0	0	0	0	0	2	2	2	2	2	2	2	2	2	2	2	1	0	0	0	0	**24**
PFV-SLK808	0	0	0	0	0	0	0	0	2	2	3	3	3	3	3	3	3	2	2	1	0	0	0	0	**28**
PFV-ESCORIALVERANO	0	0	0	0	0	0	0	0	0	0	0	0	0	0	0	0	0	0	0	0	0	0	0	0	**0**
PFV-CHACABUCO	0	0	0	0	0	0	0	2	6	8	8	8	8	8	8	8	8	8	7	3	0	0	0	0	**92**
PFV-LASARAUCARIAS	0	0	0	0	0	0	0	0	0	0	0	0	0	0	0	0	0	0	0	0	0	0	0	0	**0**
PFV-UTFSMVITACURA	0	0	0	0	0	0	0	0	0	0	0	0	0	0	0	0	0	0	0	0	0	0	0	0	**0**
PFV-TECHOSDEALTAMIRA	0	0	0	0	0	0	0	0	0	0	0	0	0	0	0	0	0	0	0	0	0	0	0	0	**1**

Periodo Desde: 08-12-2021 12-12-2021

COORDINADOR ELECTRICO NACIONAL	Programación Diaria del Sistema Eléctrico Nacional																								
miércoles, 8 de diciembre de 2021	1	2	3	4	5	6	7	8	9	10	11	12	13	14	15	16	17	18	19	20	21	22	23	24	
Costos Operación	294	284	278	288	291	291	276	239	156	138	134	135	127	128	131	126	126	126	142	191	264	282	288	278	**5.013**
Costos Encendido/Detención	1	0	2	3	30	0	0	3	8	0	0	0	2	0	1	0	0	0	2	52	0	0	2	0	**104**
Costos Totales [kUSD]	**295**	**284**	**280**	**291**	**320**	**291**	**276**	**242**	**164**	**138**	**134**	**135**	**129**	**128**	**132**	**126**	**126**	**126**	**145**	**243**	**265**	**282**	**289**	**279**	**5.118**
Costo Marginal Quillota 220 kV	**72,5**	**76,2**	**73,6**	**73,3**	**73,4**	**79,2**	**73,0**	**67,6**	**55,7**	**9,8**	**0,0**	**0,1**	**0,1**	**0,0**	**0,0**	**0,0**	**0,0**	**0,0**	**0,0**	**61,7**	**72,5**	**79,6**	**79,2**	**76,4**	**42,66**
Pérdidas [MWh]	181	179	170	170	182	178	183	140	99	104	121	147	164	174	166	162	162	148	146	155	191	207	203	206	**3.937**
Consumos Propios [MWh]	337	337	337	337	339	339	339	339	331	331	331	331	330	330	330	330	330	330	330	336	337	337	336	336	**8.018**
Demanda Total [MWh]	7935	7699	7420	7250	7185	7193	7094	7191	7407	7708	8013	8343	8501	8640	8626	8583	8513	8488	8480	8451	8611	8995	8764	8416	**193.508**
Generación Total [MWh]	**8452**	**8214**	**7928**	**7758**	**7705**	**7710**	**7616**	**7670**	**7838**	**8143**	**8465**	**8821**	**8995**	**9144**	**9122**	**9075**	**9005**	**8967**	**8956**	**8943**	**9139**	**9539**	**9303**	**8958**	**205.462**

PFV-PUENTE	0	0	0	0	0	0	0	1	2	2	2	3	3	3	3	3	3	2	2	1	0	0	0	0	**28**
PFV-DONANDRONICO	0	0	0	0	0	0	0	1	2	2	3	3	3	3	3	3	3	2	2	1	0	0	0	0	**28**
PFV-VICENTE	0	0	0	0	0	0	0	0	1	1	0	2	0	0	0	0	0	0	0	0	0	0	0	0	**4**
PFV-PIRQUE	0	0	0	0	0	0	0	1	2	2	2	2	2	2	2	2	2	2	2	1	0	0	0	0	**25**
PFV-DARLIN	0	0	0	0	0	0	0	0	1	1	3	8	9	8	8	8	8	8	6	3	0	0	0	0	**71**
PFV-FRANCISCO	0	0	0	0	0	0	0	1	2	3	3	3	3	3	3	3	3	3	2	1	0	0	0	0	**33**
PFV-TRICAHUE-2	0	0	0	0	0	0	0	3	7	8	9	9	9	9	9	9	8	8	7	3	0	0	0	0	**96**
PFV-SANISIDRO	0	0	0	0	0	0	0	1	2	2	2	2	2	2	2	2	2	2	2	1	0	0	0	0	**27**
PFV-LABLANQUINA-1	0	0	0	0	0	0	1	3	6	7	7	7	7	7	7	7	7	6	3	1	0	0	0	0	**77**
PFV-CANDELARIA	0	0	0	0	0	0	0	1	2	2	2	2	2	2	2	2	2	2	2	1	0	0	0	0	**28**
PFV-MARIAPINTO	0	0	0	0	0	0	0	1	2	2	2	3	3	3	3	3	2	2	2	1	0	0	0	0	**27**
PFV-HOMERO	0	0	0	0	0	0	0	1	2	3	3	3	3	3	3	3	3	3	2	1	0	0	0	0	**33**
PFV-ELPILPEN	0	0	0	0	0	0	0	1	2	2	3	3	3	3	3	3	3	3	3	1	0	0	0	0	**32**
PFV-LASMERCEDES-1	0	0	0	0	0	0	0	1	0	0	1	2	3	3	3	3	2	2	2	1	0	0	0	0	**21**
PFV-CASABERMEJA	0	0	0	0	0	0	0	0	0	1	1	1	1	1	1	1	1	1	1	1	0	0	0	0	**9**
PFV-CITRINO	0	0	0	0	0	0	0	0	0	0	1	3	3	3	3	3	2	2	2	1	0	0	0	0	**22**
PFV-GUANACO	0	0	0	0	0	0	0	0	0	1	2	3	3	3	3	3	3	3	2	1	0	0	0	0	**25**
PFV-LIRIODECAMPO	0	0	0	0	0	0	0	0	1	2	3	3	3	3	3	3	3	3	2	1	0	0	0	0	**28**
PFV-QUILLAY	0	0	0	0	0	0	0	1	2	2	3	3	3	3	3	3	3	3	2	1	0	0	0	0	**29**
PFV-LUMBRERAS	0	0	0	0	0	0	0	1	2	3	0	0	0	0	0	0	0	0	0	1	0	0	0	0	**7**
PFV-ALTOSDELPAICO	0	0	0	0	0	0	0	0	0	0	0	0	0	0	0	0	0	0	0	0	0	0	0	0	**0**
PFV-LAUREL	0	0	0	0	0	0	0	0	0	1	2	5	7	7	7	7	7	6	5	2	0	0	0	0	**55**
PFV-RAMIRO	0	0	0	0	0	0	0	2	6	8	9	9	9	9	9	9	9	8	6	3	0	0	0	0	**95**
PFV-ALHUE	0	0	0	0	0	0	0	0	0	0	0	0	0	0	0	0	0	0	0	0	0	0	0	0	**0**
PFV-LOSIERRA	0	0	0	0	0	0	0	0	0	0	0	0	1	2	2	2	2	1	0	0	0	0	0	0	**12**
PFV-SANTAADRIANA	0	0	0	0	0	0	0	1	2	2	2	2	2	2	2	2	2	2	2	0	0	0	0	0	**26**
PFV-CRUCERO	0	0	0	0	0	0	0	0	0	0	0	1	1	1	2	2	2	2	2	1	0	0	0	0	**13**
PFV-SANPEDRO	0	0	0	0	0	0	0	0	1	1	2	2	3	3	3	2	2	1	1	0	0	0	0	0	**21**
PFV-RLA	0	0	0	0	0	0	0	0	2	2	3	3	3	3	3	3	3	2	2	1	0	0	0	0	**28**
PFV-ELROBLE	0	0	0	0	0	0	0	1	1	2	2	2	3	3	3	3	3	2	2	1	0	0	0	0	**26**
PFV-ELSAUCE	0	0	0	0	0	0	0	1	1	2	2	2	3	3	3	3	3	2	2	1	0	0	0	0	**26**
PFV-SANTAROSA	0	0	0	0	0	0	0	0	0	1	1	1	4	8	9	9	8	8	7	3	0	0	0	0	**58**
PFV-ECLIPSE	0	0	0	0	0	0	0	1	2	5	7	8	9	9	9	8	7	5	3	1	0	0	0	0	**72**
PFV-LASTORCAZAS	0	0	0	0	0	0	0	1	2	3	3	3	3	3	3	3	3	3	2	1	0	0	0	0	**30**
PFV-NAHUEN	0	0	0	0	0	0	0	0	0	1	1	2	5	9	9	9	9	9	7	3	0	0	0	0	**65**
PFV-MALINKE	0	0	0	0	0	0	0	0	0	0	0	1	2	3	3	3	3	2	2	1	0	0	0	0	**19**
PFV-LASTURCAS	0	0	0	0	0	0	0	1	2	3	3	3	3	3	3	3	3	3	2	1	0	0	0	0	**31**
PFV-MARCHIGUE-2	0	0	0	0	0	0	0	2	5	6	7	7	8	8	8	8	7	7	6	3	0	0	0	0	**81**
PFV-MARCHIGUE-7	0	0	0	0	0	0	0	1	2	2	2	2	2	2	3	3	2	2	2	1	0	0	0	0	**27**
PFV-PILPILEN	0	0	0	0	0	0	0	1	2	3	3	3	3	3	3	3	3	3	2	1	0	0	0	0	**31**
PFV-POBLACION	0	0	0	0	0	0	0	0	0	0	0	1	1	1	2	2	2	2	2	1	0	0	0	0	**14**
PFV-PORTEZUELO	0	0	0	0	0	0	0	1	2	2	2	3	3	3	3	3	3	2	2	1	0	0	0	0	**27**
PFV-VITUCO2B	0	0	0	0	0	0	0	0	0	0	0	1	1	1	2	3	3	2	2	1	0	0	0	0	**17**
PFV-LAMANGA-1	0	0	0	0	0	0	0	1	2	2	3	3	3	3	3	3	3	3	2	1	0	0	0	0	**32**
PFV-AVILES	0	0	0	0	0	0	0	1	1	0	2	2	2	2	2	2	2	1	1	1	0	0	0	0	**18**
PFV-LAFORESTA	0	0	0	0	0	0	0	0	0	0	0	0	1	1	2	2	2	1	1	0	0	0	0	0	**10**
PFV-CORDILLERILLA	0	0	0	0	0	0	0	0	1	1	1	1	1	1	1	1	1	1	1	0	0	0	0	0	**13**
PFV-ALTOSOLAR	0	0	0	0	0	0	0	0	0	1	1	3	3	3	3	3	2	1	1	0	0	0	0	0	**20**
PFV-DONIHUE	0	0	0	0	0	0	0	4	7	7	7	7	7	7	7	7	7	7	5	1	0	0	0	0	**80**
PFV-MUTUPIN	0	0	0	0	0	0	0	2	2	2	0	0	0	0	0	0	0	0	0	2	1	0	0	0	**10**
PFV-LASCODORNICES	0	0	0	0	0	0	0	1	3	3	3	3	3	3	3	3	3	3	3	2	0	0	0	0	**35**

Periodo Desde: 08-12-2021 12-12-2021

COORDINADOR ELECTRICO NACIONAL	Programación Diaria del Sistema Eléctrico Nacional																								
miércoles, 8 de diciembre de 2021	1	2	3	4	5	6	7	8	9	10	11	12	13	14	15	16	17	18	19	20	21	22	23	24	
Costos Operación	294	284	278	288	291	291	276	239	156	138	134	135	127	128	131	126	126	126	142	191	264	282	288	278	**5.013**
Costos Encendido/Detención	1	0	2	3	30	0	0	3	8	0	0	0	2	0	1	0	0	0	2	52	0	0	2	0	**104**
Costos Totales [kUSD]	**295**	**284**	**280**	**291**	**320**	**291**	**276**	**242**	**164**	**138**	**134**	**135**	**129**	**128**	**132**	**126**	**126**	**126**	**145**	**243**	**265**	**282**	**289**	**279**	**5.118**
Costo Marginal Quillota 220 kV	**72,5**	**76,2**	**73,6**	**73,3**	**73,4**	**79,2**	**73,0**	**67,6**	**55,7**	**9,8**	**0,0**	**0,1**	**0,1**	**0,0**	**0,0**	**0,0**	**0,0**	**0,0**	**0,0**	**61,7**	**72,5**	**79,6**	**79,2**	**76,4**	**42,66**
Pérdidas [MWh]	181	179	170	170	182	178	183	140	99	104	121	147	164	174	166	162	162	148	146	155	191	207	203	206	**3.937**
Consumos Propios [MWh]	337	337	337	337	339	339	339	339	331	331	331	331	330	330	330	330	330	330	330	336	337	337	336	336	**8.018**
Demanda Total [MWh]	7935	7699	7420	7250	7185	7193	7094	7191	7407	7708	8013	8343	8501	8640	8626	8583	8513	8488	8480	8451	8611	8995	8764	8416	**193.508**
Generación Total [MWh]	**8452**	**8214**	**7928**	**7758**	**7705**	**7710**	**7616**	**7670**	**7838**	**8143**	**8465**	**8821**	**8995**	**9144**	**9122**	**9075**	**9005**	**8967**	**8956**	**8943**	**9139**	**9539**	**9303**	**8958**	**205.462**

PFV-ALCALDESA	0	0	0	0	0	0	0	1	2	2	0	0	2	0	0	0	0	0	0	2	0	0	0	0	**9**
PFV-ELCERNICALO-1	0	0	0	0	0	0	0	0	1	1	1	1	1	1	1	1	1	1	1	1	0	0	0	0	**13**
PFV-ELCERNICALO-2	0	0	0	0	0	0	0	0	1	1	1	1	1	1	1	1	1	1	1	1	0	0	0	0	**13**
PFV-CHUCAO	0	0	0	0	0	0	0	1	2	2	2	3	3	3	3	3	3	2	2	1	0	0	0	0	**27**
PFV-NIQUEN	0	0	0	0	0	0	0	0	0	1	1	1	2	2	2	0	3	2	2	1	0	0	0	0	**17**
PFV-BICENTENARIO	0	0	0	0	0	0	0	1	2	2	3	3	3	3	3	3	3	2	2	1	0	0	0	0	**29**
PFV-CHINCOL	0	0	0	0	0	0	0	1	2	3	3	3	3	3	3	3	3	3	3	1	0	0	0	0	**33**
PFV-LOSGORRIONES	0	0	0	0	0	0	0	1	2	2	2	3	3	2	2	3	2	2	2	1	0	0	0	0	**27**
PFV-PLAYERO	0	0	0	0	0	0	0	1	2	3	3	2	2	2	1	1	1	1	1	0	0	0	0	0	**18**
PFV-PLAYERITO	0	0	0	0	0	0	0	1	2	3	3	2	2	1	1	1	1	1	1	0	0	0	0	0	**18**
PFV-SANTAESTER	0	0	0	0	0	0	0	1	2	3	3	3	3	3	3	3	3	3	2	1	0	0	0	0	**30**
PFV-LASLECHUZAS	0	0	0	0	0	0	0	0	1	3	3	3	3	3	3	3	3	1	0	3	1	0	0	0	**30**
PFV-DADINCO	0	0	0	0	0	0	0	1	1	0	0	0	3	0	0	0	0	0	0	0	0	0	0	0	**5**
PFV-PEGASUS	0	0	0	0	0	0	0	1	2	2	0	0	2	0	0	0	0	0	0	1	0	0	0	0	**9**
PFV-SOLSANTAINES	0	0	0	0	0	0	0	0	0	0	0	0	0	0	0	0	0	0	0	0	0	0	0	0	**0**
PFV-LUCESOLAR	0	0	0	0	0	0	0	1	1	1	2	3	3	3	3	3	3	3	2	1	0	0	0	0	**26**
PFV-RINCONADA	0	0	0	0	0	0	0	1	4	5	3	6	8	8	8	8	8	8	6	3	0	0	0	0	**74**
PFV-PITOTOY	0	0	0	0	0	0	0	1	1	2	2	2	3	3	3	3	2	2	2	1	0	0	0	0	**25**
PFV-LOSMOLINOS	0	0	0	0	0	0	0	4	8	9	0	0	0	0	0	0	0	0	0	4	0	0	0	0	**25**
PFV-QUELTEHUE	0	0	0	0	0	0	0	1	2	2	3	3	3	3	3	3	3	2	2	1	0	0	0	0	**28**
PFV-LASTORTOLAS	0	0	0	0	0	0	0	1	2	3	0	0	3	0	0	0	0	0	0	1	0	0	0	0	**9**
PFV-BERRUECO	0	0	0	0	0	0	0	3	5	5	5	5	5	5	5	5	5	5	5	4	1	0	0	0	**63**
PFV-SANTARITA	0	0	0	0	0	0	0	1	2	2	3	3	3	3	3	3	3	2	2	1	0	0	0	0	**27**
PFV-ELPIUQUEN	0	0	0	0	0	0	0	0	0	0	0	2	2	2	0	0	0	0	0	0	0	0	0	0	**6**
PFV-ORION	0	0	0	0	0	0	0	1	2	3	3	3	3	3	3	3	3	3	2	1	0	0	0	0	**31**
PFV-HUAPE	0	0	0	0	0	0	0	0	2	2	2	2	2	2	3	3	2	2	2	1	0	0	0	0	**27**
PFV-LASPALOMAS	0	0	0	0	0	0	0	1	2	2	2	2	2	2	2	2	2	2	2	1	0	0	0	0	**23**
PFV-MOYA	0	0	0	0	0	0	0	1	3	5	5	5	5	5	5	5	5	5	4	1	0	0	0	0	**49**
PFV-MECOCHILLAN	0	0	0	0	0	0	0	2	5	6	0	0	6	0	0	0	0	0	0	3	0	0	0	0	**22**
PFV-VENTURADA	0	0	0	0	0	0	0	3	7	8	9	9	9	9	9	9	9	8	7	4	0	0	0	0	**100**
PFV-COCHARCAS	0	0	0	0	0	0	0	1	2	2	2	3	3	3	3	3	2	2	2	1	0	0	0	0	**27**
PFV-VILLACRUZ	0	0	0	0	0	0	0	0	2	3	3	3	3	3	3	3	3	3	2	1	0	0	0	0	**29**
PFV-SANTAFE	0	0	0	0	0	0	0	1	5	7	7	8	8	8	8	8	8	7	5	2	0	0	0	0	**81**
PFV-VILLAALEGRE	0	0	0	0	0	0	0	2	5	7	8	8	8	8	8	8	8	7	6	2	0	0	0	0	**83**
PFV-ELCONDOR	0	0	0	0	0	0	0	0	1	1	1	1	1	1	1	1	1	1	1	0	0	0	0	0	**11**
PFV-LEMU	0	0	0	0	0	0	0	2	4	5	5	5	5	5	5	5	5	5	4	2	0	0	0	0	**57**
PFV-LASPERDICES	0	0	0	0	0	0	0	1	2	2	3	3	3	3	3	3	2	2	2	1	0	0	0	0	**28**
PFV-PENCAHUEESTE	0	0	0	0	0	0	0	1	2	2	0	0	0	0	0	0	0	0	0	1	0	0	0	0	**6**
PFV-TRICADOS	0	0	0	0	0	0	0	1	2	2	2	2	2	2	2	2	2	2	2	1	0	0	0	0	**24**
PFV-MERCURIOSUR	0	0	0	0	0	0	0	1	3	3	3	3	3	3	3	3	3	3	3	1	0	0	0	0	**35**
PFV-LINARESSOLAR	0	0	0	0	0	0	0	1	6	7	7	8	8	8	6	6	9	9	7	3	0	0	0	0	**84**
PFV-SATURNONORTE	0	0	0	0	0	0	0	2	4	5	5	5	5	5	5	5	5	5	4	2	0	0	0	0	**52**
PFV-VILLASECA	0	0	0	0	0	0	0	1	2	2	3	3	3	3	3	3	2	2	2	1	0	0	0	0	**28**
PFV-CIPRES	0	0	0	0	0	0	0	2	4	6	6	6	6	5	2	0	0	0	0	1	0	0	0	0	**37**
PFV-ELPITIO	0	0	0	0	0	0	0	1	2	2	3	3	3	3	3	3	3	3	2	1	0	0	0	0	**30**
PFV-CORTIJO	0	0	0	0	0	0	0	1	3	6	7	7	7	7	7	7	7	6	4	1	0	0	0	0	**70**
PFV-ELRESPLANDOR	0	0	0	0	0	0	0	1	2	2	3	3	3	2	2	2	2	2	2	1	0	0	0	0	**28**

Centrales de concentración solar	1	2	3	4	5	6	7	8	9	10	11	12	13	14	15	16	17	18	19	20	21	22	23	24	Total
Total	**0**	**0**	**0**	**0**	**0**	**0**	**0**	**0**	**0**	**0**	**0**	**0**	**0**	**0**	**0**	**0**	**0**	**0**	**0**	**0**	**0**	**0**	**0**	**0**	**-**
CS-CERRODOMINADOR	0	0	0	0	0	0	0	0	0	0	0	0	0	0	0	0	0	0	0	0	0	0	0	0	**0**

Periodo Desde: 08-12-2021 12-12-2021

COORDINADOR ELECTRICO NACIONAL	Programación Diaria del Sistema Eléctrico Nacional																								
miércoles, 8 de diciembre de 2021	1	2	3	4	5	6	7	8	9	10	11	12	13	14	15	16	17	18	19	20	21	22	23	24	
Costos Operación	294	284	278	288	291	291	276	239	156	138	134	135	127	128	131	126	126	126	142	191	264	282	288	278	**5.013**
Costos Encendido/Detención	1	0	2	3	30	0	0	3	8	0	0	0	2	0	1	0	0	0	2	52	0	0	2	0	**104**
Costos Totales [kUSD]	**295**	**284**	**280**	**291**	**320**	**291**	**276**	**242**	**164**	**138**	**134**	**135**	**129**	**128**	**132**	**126**	**126**	**126**	**145**	**243**	**265**	**282**	**289**	**279**	**5.118**
Costo Marginal Quillota 220 kV	**72,5**	**76,2**	**73,6**	**73,3**	**73,4**	**79,2**	**73,0**	**67,6**	**55,7**	**9,8**	**0,0**	**0,1**	**0,1**	**0,0**	**0,0**	**0,0**	**0,0**	**0,0**	**0,0**	**61,7**	**72,5**	**79,6**	**79,2**	**76,4**	**42,66**
Pérdidas [MWh]	181	179	170	170	182	178	183	140	99	104	121	147	164	174	166	162	162	148	146	155	191	207	203	206	**3.937**
Consumos Propios [MWh]	337	337	337	337	339	339	339	339	331	331	331	331	330	330	330	330	330	330	330	336	337	337	336	336	**8.018**
Demanda Total [MWh]	7935	7699	7420	7250	7185	7193	7094	7191	7407	7708	8013	8343	8501	8640	8626	8583	8513	8488	8480	8451	8611	8995	8764	8416	**193.508**
Generación Total [MWh]	**8452**	**8214**	**7928**	**7758**	**7705**	**7710**	**7616**	**7670**	**7838**	**8143**	**8465**	**8821**	**8995**	**9144**	**9122**	**9075**	**9005**	**8967**	**8956**	**8943**	**9139**	**9539**	**9303**	**8958**	**205.462**

Térmicas	1	2	3	4	5	6	7	8	9	10	11	12	13	14	15	16	17	18	19	20	21	22	23	24	Total
Total	**4721**	**4686**	**4649**	**4671**	**4600**	**4632**	**4524**	**4016**	**2738**	**2385**	**2335**	**2328**	**2251**	**2237**	**2241**	**2239**	**2233**	**2234**	**2441**	**3367**	**4464**	**4730**	**4736**	**4636**	**84.093**
ARICA-GMAR_DIESEL	0	0	0	0	0	0	0	0	0	0	0	0	0	0	0	0	0	0	0	0	0	0	0	0	**0**
ARICA-M1AR_DIESEL	0	0	0	0	0	0	0	0	0	0	0	0	0	0	0	0	0	0	0	0	0	0	0	0	**0**
ARICA-M2AR_DIESEL	0	0	0	0	0	0	0	0	0	0	0	0	0	0	0	0	0	0	0	0	0	0	0	0	**0**
TARAPACA-TGTAR_DIESEL	0	0	0	0	0	0	0	0	0	0	0	0	0	0	0	0	0	0	0	0	0	0	0	0	**0**
UJINA-1_DIESEL	0	0	0	0	0	0	0	0	0	0	0	0	0	0	0	0	0	0	0	0	0	0	0	0	**0**
UJINA-1_HFO	0	0	0	0	0	0	0	0	0	0	0	0	0	0	0	0	0	0	0	0	0	0	0	0	**0**
UJINA-2_DIESEL	0	0	0	0	0	0	0	0	0	0	0	0	0	0	0	0	0	0	0	0	0	0	0	0	**0**
UJINA-2_HFO	0	0	0	0	0	0	0	0	0	0	0	0	0	0	0	0	0	0	0	0	0	0	0	0	**0**
UJINA-3_DIESEL	0	0	0	0	0	0	0	0	0	0	0	0	0	0	0	0	0	0	0	0	0	0	0	0	**0**
UJINA-3_HFO	0	0	0	0	0	0	0	0	0	0	0	0	0	0	0	0	0	0	0	0	0	0	0	0	**0**
UJINA-4_DIESEL	0	0	0	0	0	0	0	0	0	0	0	0	0	0	0	0	0	0	0	0	0	0	0	0	**0**
UJINA-4_HFO	0	0	0	0	0	0	0	0	0	0	0	0	0	0	0	0	0	0	0	0	0	0	0	0	**0**
UJINA-5_HFO	0	0	0	0	0	0	0	0	0	0	0	0	0	0	0	0	0	0	0	0	0	0	0	0	**0**
UJINA-6_HFO	0	0	0	0	0	0	0	0	0	0	0	0	0	0	0	0	0	0	0	0	0	0	0	0	**0**
CERROPABELLON-G1A_GEO	20	20	20	20	20	20	20	20	20	20	5	5	5	5	5	5	5	5	5	20	20	20	20	20	**345**
CERROPABELLON-G2A_GEO	16	16	16	16	16	16	16	16	16	16	11	2	2	2	2	2	2	2	2	16	16	16	16	16	**268**
CERROPABELLON-G3A_GEO	0	0	0	0	0	0	0	0	0	0	0	0	0	0	0	0	0	0	0	0	0	0	0	0	**0**
NORGENER-NTO1_CAR	126	126	126	126	126	126	126	126	65	65	65	65	65	65	65	65	65	65	65	65	126	134	134	126	**2304**
NORGENER-NTO2_CAR	136	136	136	133	126	126	136	126	65	65	65	65	65	65	65	65	65	65	65	121	136	136	136	136	**2433**
TOCOPILLA-U14_CAR	0	0	0	0	0	0	0	0	0	0	0	0	0	0	0	0	0	0	0	0	0	0	0	0	**0**
TOCOPILLA-U15_CAR	0	0	0	0	0	0	0	0	0	0	0	0	0	0	0	0	0	0	0	0	0	0	0	0	**0**
TOCOPILLA-U16_TG1_GN_A	0	0	0	0	0	0	0	0	0	0	0	0	0	0	0	0	0	0	0	0	0	0	0	0	**0**
TOCOPILLA-U16_TG1_GNL_A	0	0	0	0	0	0	0	0	0	0	0	0	0	0	0	0	0	0	0	0	0	0	0	0	**0**
TOCOPILLA-U16_TG1_GNL_B	0	0	0	0	0	0	0	0	0	0	0	0	0	0	0	0	0	0	0	0	0	0	0	0	**0**
TOCOPILLA-U16_TG1_GNL_C	0	0	0	0	0	0	0	0	0	0	0	0	0	0	0	0	0	0	0	0	0	0	0	0	**0**
TOCOPILLA-U16_TG1_GNL_D	0	0	0	0	0	0	0	0	0	0	0	0	0	0	0	0	0	0	0	0	0	0	0	0	**0**
TOCOPILLA-U16_TG1_GNL_E	0	0	0	0	0	0	0	0	0	0	0	0	0	0	0	0	0	0	0	0	0	0	0	0	**0**
TOCOPILLA-U16_TG1_GNL_INFLEX	0	0	0	0	0	0	0	0	0	0	0	0	0	0	0	0	0	0	0	0	0	0	0	0	**0**
TOCOPILLA-U16_TG1+TV1_DIESEL	0	0	0	0	0	0	0	0	0	0	0	0	0	0	0	0	0	0	0	0	0	0	0	0	**0**
TOCOPILLA-U16_TG1+TV1_GN_A	0	0	0	0	0	0	0	0	0	0	0	0	0	0	0	0	0	0	0	0	0	0	0	0	**0**
TOCOPILLA-U16_TG1+TV1_GNL_A	0	0	0	0	0	0	0	0	0	0	0	0	0	0	0	0	0	0	0	0	0	0	0	0	**0**
TOCOPILLA-U16_TG1+TV1_GNL_B	0	0	0	0	0	0	0	0	0	0	0	0	0	0	0	0	0	0	0	0	0	0	0	0	**0**
TOCOPILLA-U16_TG1+TV1_GNL_C	0	0	0	0	0	0	0	0	0	0	0	0	0	0	0	0	0	0	0	0	0	0	0	0	**0**
TOCOPILLA-U16_TG1+TV1_GNL_D	0	0	0	0	0	0	0	0	0	0	0	0	0	0	0	0	0	0	0	0	0	0	0	0	**0**
TOCOPILLA-U16_TG1+TV1_GNL_E	0	0	0	0	0	0	0	0	0	0	0	0	0	0	0	0	0	0	0	0	0	0	0	0	**0**
TOCOPILLA-U16_TG1+TV1_GNL_INFLEX	0	0	0	0	0	0	0	0	0	0	0	0	0	0	0	0	0	0	0	0	0	0	0	0	**0**
TOCOPILLA-TG1_DIESEL	0	0	0	0	0	0	0	0	0	0	0	0	0	0	0	0	0	0	0	0	0	0	0	0	**0**
TOCOPILLA-TG2_DIESEL	0	0	0	0	0	0	0	0	0	0	0	0	0	0	0	0	0	0	0	0	0	0	0	0	**0**
TOCOPILLA-TG3_DIESEL	0	0	0	0	0	0	0	0	0	0	0	0	0	0	0	0	0	0	0	0	0	0	0	0	**0**
TOCOPILLA-TG3_GN_A	0	0	0	0	0	0	0	0	0	0	0	0	0	0	0	0	0	0	0	0	0	0	0	0	**0**
TOCOPILLA-TG3_GNL_A	0	0	0	0	0	0	0	0	0	0	0	0	0	0	0	0	0	0	0	0	0	0	0	0	**0**
TOCOPILLA-TG3_GNL_B	0	0	0	0	0	0	0	0	0	0	0	0	0	0	0	0	0	0	0	0	0	0	0	0	**0**
TOCOPILLA-TG3_GNL_C	0	0	0	0	0	0	0	0	0	0	0	0	0	0	0	0	0	0	0	0	0	0	0	0	**0**
TOCOPILLA-TG3_GNL_D	0	0	0	0	0	0	0	0	0	0	0	0	0	0	0	0	0	0	0	0	0	0	0	0	**0**
TOCOPILLA-TG3_GNL_E	0	0	0	0	0	0	0	0	0	0	0	0	0	0	0	0	0	0	0	0	0	0	0	0	**0**
TOCOPILLA-TG3_GNL_INFLEX	0	0	0	0	0	0	0	0	0	0	0	0	0	0	0	0	0	0	0	0	0	0	0	0	**0**
KELAR-TG1_TG1_DIESEL	0	0	0	0	0	0	0	0	0	0	0	0	0	0	0	0	0	0	0	0	0	0	0	0	**0**
KELAR-TG1_TG1_GNL_A	0	0	0	0	0	0	0	0	0	0	0	0	0	0	0	0	0	0	0	0	0	0	0	0	**0**

Periodo Desde: 08-12-2021 12-12-2021

COORDINADOR ELECTRICO NACIONAL	Programación Diaria del Sistema Eléctrico Nacional																								
miércoles, 8 de diciembre de 2021	1	2	3	4	5	6	7	8	9	10	11	12	13	14	15	16	17	18	19	20	21	22	23	24	
Costos Operación	294	284	278	288	291	291	276	239	156	138	134	135	127	128	131	126	126	126	142	191	264	282	288	278	**5.013**
Costos Encendido/Detención	1	0	2	3	30	0	0	3	8	0	0	0	2	0	1	0	0	0	2	52	0	0	2	0	**104**
Costos Totales [kUSD]	**295**	**284**	**280**	**291**	**320**	**291**	**276**	**242**	**164**	**138**	**134**	**135**	**129**	**128**	**132**	**126**	**126**	**126**	**145**	**243**	**265**	**282**	**289**	**279**	**5.118**
Costo Marginal Quillota 220 kV	**72,5**	**76,2**	**73,6**	**73,3**	**73,4**	**79,2**	**73,0**	**67,6**	**55,7**	**9,8**	**0,0**	**0,1**	**0,1**	**0,0**	**0,0**	**0,0**	**0,0**	**0,0**	**0,0**	**61,7**	**72,5**	**79,6**	**79,2**	**76,4**	**42,66**
Pérdidas [MWh]	181	179	170	170	182	178	183	140	99	104	121	147	164	174	166	162	162	148	146	155	191	207	203	206	**3.937**
Consumos Propios [MWh]	337	337	337	337	339	339	339	339	331	331	331	331	330	330	330	330	330	330	330	336	337	337	336	336	**8.018**
Demanda Total [MWh]	7935	7699	7420	7250	7185	7193	7094	7191	7407	7708	8013	8343	8501	8640	8626	8583	8513	8488	8480	8451	8611	8995	8764	8416	**193.508**
Generación Total [MWh]	**8452**	**8214**	**7928**	**7758**	**7705**	**7710**	**7616**	**7670**	**7838**	**8143**	**8465**	**8821**	**8995**	**9144**	**9122**	**9075**	**9005**	**8967**	**8956**	**8943**	**9139**	**9539**	**9303**	**8958**	**205.462**
KELAR-TG1_TG1_GNL_B	0	0	0	0	0	0	0	0	0	0	0	0	0	0	0	0	0	0	0	0	0	0	0	0	**0**
KELAR-TG1_TG1_GNL_C	0	0	0	0	0	0	0	0	0	0	0	0	0	0	0	0	0	0	0	0	0	0	0	0	**0**
KELAR-TG1_TG1_GNL_INFLEX	0	0	0	0	0	0	0	0	0	0	0	0	0	0	0	0	0	0	0	0	0	0	0	0	**0**
KELAR-TG1_TG1+0.5TV_DIESEL	0	0	0	0	0	0	0	0	0	0	0	0	0	0	0	0	0	0	0	0	0	0	0	0	**0**
KELAR-TG1_TG1+0.5TV_GNL_A	0	0	0	0	0	0	0	0	0	0	0	0	0	0	0	0	0	0	0	0	0	0	0	0	**0**
KELAR-TG1_TG1+0.5TV_GNL_B	0	0	0	0	0	0	0	0	0	0	0	0	0	0	0	0	0	0	0	0	0	0	0	0	**0**
KELAR-TG1_TG1+0.5TV_GNL_C	0	0	0	0	0	0	0	0	0	0	0	0	0	0	0	0	0	0	0	0	0	0	0	0	**0**
KELAR-TG1_TG1+0.5TV_GNL_INFLEX	0	0	0	0	0	0	0	0	0	0	0	0	0	0	0	0	0	0	0	0	0	0	0	0	**0**
KELAR-TG12_TG1+TG2+TV1_DIESEL	0	0	0	0	0	0	0	0	0	0	0	0	0	0	0	0	0	0	0	0	0	0	0	0	**0**
KELAR-TG12_TG1+TG2+TV1_GNL_A	0	0	0	0	0	0	0	0	0	0	0	0	0	0	0	0	0	0	0	0	0	0	0	0	**0**
KELAR-TG12_TG1+TG2+TV1_GNL_B	0	0	0	0	0	0	0	0	0	0	0	0	0	0	0	0	0	0	0	0	0	0	0	0	**0**
KELAR-TG12_TG1+TG2+TV1_GNL_C	0	0	0	0	0	0	0	0	0	0	0	0	0	0	0	0	0	0	0	0	0	0	0	0	**0**
KELAR-TG12_TG1+TG2+TV1_GNL_INFLEX	0	0	0	0	0	0	0	0	0	0	0	0	0	0	0	0	0	0	0	0	0	0	0	0	**0**
KELAR-TG2_TG2_DIESEL	0	0	0	0	0	0	0	0	0	0	0	0	0	0	0	0	0	0	0	0	0	0	0	0	**0**
KELAR-TG2_TG2_GNL_A	0	0	0	0	0	0	0	0	0	0	0	0	0	0	0	0	0	0	0	0	0	0	0	0	**0**
KELAR-TG2_TG2_GNL_B	0	0	0	0	0	0	0	0	0	0	0	0	0	0	0	0	0	0	0	0	0	0	0	0	**0**
KELAR-TG2_TG2_GNL_C	0	0	0	0	0	0	0	0	0	0	0	0	0	0	0	0	0	0	0	0	0	0	0	0	**0**
KELAR-TG2_TG2_GNL_INFLEX	177	177	177	177	177	177	177	177	177	177	177	177	177	177	177	177	177	177	177	177	177	177	177	177	**4257**
KELAR-TG2_TG2+0.5TV_DIESEL	0	0	0	0	0	0	0	0	0	0	0	0	0	0	0	0	0	0	0	0	0	0	0	0	**0**
KELAR-TG2_TG2+0.5TV_GNL_A	0	0	0	0	0	0	0	0	0	0	0	0	0	0	0	0	0	0	0	0	0	0	0	0	**0**
KELAR-TG2_TG2+0.5TV_GNL_B	0	0	0	0	0	0	0	0	0	0	0	0	0	0	0	0	0	0	0	0	0	0	0	0	**0**
KELAR-TG2_TG2+0.5TV_GNL_C	0	0	0	0	0	0	0	0	0	0	0	0	0	0	0	0	0	0	0	0	0	0	0	0	**0**
KELAR-TG2_TG2+0.5TV_GNL_INFLEX	0	0	0	0	0	0	0	0	0	0	0	0	0	0	0	0	0	0	0	0	0	0	0	0	**0**
ANGAMOS-ANG1_CAR	277	259	269	277	274	259	259	259	113	97	97	97	97	97	97	97	97	97	97	259	272	277	277	259	**4559**
ANGAMOS-ANG2_CAR	281	263	281	281	281	267	277	273	120	100	100	100	100	100	100	100	100	100	100	263	281	281	281	281	**4707**
COCHRANE-CCH1_CAR	177	151	184	244	244	244	204	108	108	108	116	116	116	116	116	108	116	113	121	118	121	188	266	266	**3764**
COCHRANE-CCH2_CAR	245	266	198	126	135	170	125	108	108	108	85	85	85	85	85	85	85	85	121	85	117	254	226	167	**3240**
MEJILLONES-CTM1_CAR	0	0	0	0	0	0	0	0	0	0	0	0	0	0	0	0	0	0	0	0	0	0	0	0	**0**
MEJILLONES-CTM2_CAR	0	0	0	0	0	0	0	0	0	0	0	0	0	0	0	0	0	0	0	0	0	0	0	0	**0**
MEJILLONES-CTM3_TG1_DIESEL	0	0	0	0	0	0	0	0	0	0	0	0	0	0	0	0	0	0	0	0	0	0	0	0	**0**
MEJILLONES-CTM3_TG1_GN_A	0	0	0	0	0	0	0	0	0	0	0	0	0	0	0	0	0	0	0	0	0	0	0	0	**0**
MEJILLONES-CTM3_TG1_GNL_A	0	0	0	0	0	0	0	0	0	0	0	0	0	0	0	0	0	0	0	0	0	0	0	0	**0**
MEJILLONES-CTM3_TG1_GNL_B	0	0	0	0	0	0	0	0	0	0	0	0	0	0	0	0	0	0	0	0	0	0	0	0	**0**
MEJILLONES-CTM3_TG1_GNL_C	0	0	0	0	0	0	0	0	0	0	0	0	0	0	0	0	0	0	0	0	0	0	0	0	**0**
MEJILLONES-CTM3_TG1_GNL_D	0	0	0	0	0	0	0	0	0	0	0	0	0	0	0	0	0	0	0	0	0	0	0	0	**0**
MEJILLONES-CTM3_TG1_GNL_E	0	0	0	0	0	0	0	0	0	0	0	0	0	0	0	0	0	0	0	0	0	0	0	0	**0**
MEJILLONES-CTM3_TG1_GNL_INFLEX	0	0	0	0	0	0	0	0	0	0	0	0	0	0	0	0	0	0	0	0	0	0	0	0	**0**
MEJILLONES-CTM3_TG1+TV1_DIESEL	0	0	0	0	0	0	0	0	0	0	0	0	0	0	0	0	0	0	0	0	0	0	0	0	**0**
MEJILLONES-CTM3_TG1+TV1_GN_A	0	0	0	0	0	0	0	0	0	0	0	0	0	0	0	0	0	0	0	0	0	0	0	0	**0**
MEJILLONES-CTM3_TG1+TV1_GNL_A	0	0	0	0	0	0	0	0	0	0	0	0	0	0	0	91	0	91	0	0	0	84	0	0	**266**
MEJILLONES-CTM3_TG1+TV1_GNL_B	0	0	0	0	0	0	0	0	0	0	0	0	0	0	0	0	0	0	0	0	0	0	0	0	**0**
MEJILLONES-CTM3_TG1+TV1_GNL_C	91	91	91	91	91	91	91	91	91	91	91	91	91	91	91	0	91	0	91	91	91	0	91	91	**1911**
MEJILLONES-CTM3_TG1+TV1_GNL_D	0	0	0	0	0	0	0	0	0	0	0	0	0	0	0	0	0	0	0	0	0	0	0	0	**0**
MEJILLONES-CTM3_TG1+TV1_GNL_E	0	0	0	0	0	0	0	0	0	0	0	0	0	0	0	0	0	0	0	0	0	0	0	0	**0**
MEJILLONES-CTM3_TG1+TV1_GNL_INFLEX	0	0	0	0	0	0	0	0	0	0	0	0	0	0	0	0	0	0	0	0	0	0	0	0	**0**
MEJILLONES-IEM_CAR	355	355	355	355	355	355	355	238	106	106	106	106	106	106	106	106	106	106	106	106	355	355	355	355	**5417**
ANDINA-CTA_CAR	0	0	0	0	0	0	0	0	0	0	0	0	0	0	0	0	0	0	0	0	0	0	0	0	**0**
HORNITOS-CTH_CAR	0	0	0	0	0	0	0	0	0	0	0	0	0	0	0	0	0	0	0	0	0	0	0	0	**0**
ATACAMA-1TG1A_TG1A_DIESEL	0	0	0	0	0	0	0	0	0	0	0	0	0	0	0	0	0	0	0	0	0	0	0	0	**0**
ATACAMA-1TG1A_TG1A_GNL_A	0	0	0	0	0	0	0	0	0	0	0	0	0	0	0	0	0	0	0	0	0	0	0	0	**0**
ATACAMA-1TG1A_TG1A_GNL_B	0	0	0	0	0	0	0	0	0	0	0	0	0	0	0	0	0	0	0	0	0	0	0	0	**0**

Periodo Desde: 08-12-2021 12-12-2021

COORDINADOR ELECTRICO NACIONAL	Programación Diaria del Sistema Eléctrico Nacional																								
miércoles, 8 de diciembre de 2021	1	2	3	4	5	6	7	8	9	10	11	12	13	14	15	16	17	18	19	20	21	22	23	24	
Costos Operación	294	284	278	288	291	291	276	239	156	138	134	135	127	128	131	126	126	126	142	191	264	282	288	278	**5.013**
Costos Encendido/Detención	1	0	2	3	30	0	0	3	8	0	0	0	2	0	1	0	0	0	2	52	0	0	2	0	**104**
Costos Totales [kUSD]	**295**	**284**	**280**	**291**	**320**	**291**	**276**	**242**	**164**	**138**	**134**	**135**	**129**	**128**	**132**	**126**	**126**	**126**	**145**	**243**	**265**	**282**	**289**	**279**	**5.118**
Costo Marginal Quillota 220 kV	**72,5**	**76,2**	**73,6**	**73,3**	**73,4**	**79,2**	**73,0**	**67,6**	**55,7**	**9,8**	**0,0**	**0,1**	**0,1**	**0,0**	**0,0**	**0,0**	**0,0**	**0,0**	**0,0**	**61,7**	**72,5**	**79,6**	**79,2**	**76,4**	**42,66**
Pérdidas [MWh]	181	179	170	170	182	178	183	140	99	104	121	147	164	174	166	162	162	148	146	155	191	207	203	206	**3.937**
Consumos Propios [MWh]	337	337	337	337	339	339	339	339	331	331	331	331	330	330	330	330	330	330	330	336	337	337	336	336	**8.018**
Demanda Total [MWh]	7935	7699	7420	7250	7185	7193	7094	7191	7407	7708	8013	8343	8501	8640	8626	8583	8513	8488	8480	8451	8611	8995	8764	8416	**193.508**
Generación Total [MWh]	**8452**	**8214**	**7928**	**7758**	**7705**	**7710**	**7616**	**7670**	**7838**	**8143**	**8465**	**8821**	**8995**	**9144**	**9122**	**9075**	**9005**	**8967**	**8956**	**8943**	**9139**	**9539**	**9303**	**8958**	**205.462**

ATACAMA-1TG1A_TG1A_GNL_C	0	0	0	0	0	0	0	0	0	0	0	0	0	0	0	0	0	0	0	0	0	0	0	0	**0**
ATACAMA-1TG1A_TG1A_GNL_D	0	0	0	0	0	0	0	0	0	0	0	0	0	0	0	0	0	0	0	0	0	0	0	0	**0**
ATACAMA-1TG1A_TG1A_GNL_E	0	0	0	0	0	0	0	0	0	0	0	0	0	0	0	0	0	0	0	0	0	0	0	0	**0**
ATACAMA-1TG1A_TG1A_GN_A	0	0	0	0	0	0	0	0	0	0	0	0	0	0	0	0	0	0	0	0	0	0	0	0	**0**
ATACAMA-1TG1A_TG1A_GNL_INFLEX	0	0	0	0	0	0	0	0	0	0	0	0	0	0	0	0	0	0	0	0	0	0	0	0	**0**
ATACAMA-1TG1A_TG1A+0.5TV1_DIESEL	0	0	0	0	0	0	0	0	0	0	0	0	0	0	0	0	0	0	0	0	0	0	0	0	**0**
ATACAMA-1TG1A_TG1A+0.5TV1_GNL_A	0	0	0	0	0	0	0	0	0	0	0	0	0	0	0	0	0	0	0	0	0	0	0	0	**0**
ATACAMA-1TG1A_TG1A+0.5TV1_GNL_B	0	0	0	0	0	0	0	0	0	0	0	0	0	0	0	0	0	0	0	0	0	0	0	0	**0**
ATACAMA-1TG1A_TG1A+0.5TV1_GNL_C	0	0	0	0	0	0	0	0	0	0	0	0	0	0	0	0	0	0	0	0	0	0	0	0	**0**
ATACAMA-1TG1A_TG1A+0.5TV1_GNL_D	0	0	0	0	0	0	0	0	0	0	0	0	0	0	0	0	0	0	0	0	0	0	0	0	**0**
ATACAMA-1TG1A_TG1A+0.5TV1_GNL_E	0	0	0	0	0	0	0	0	0	0	0	0	0	0	0	0	0	0	0	0	0	0	0	0	**0**
ATACAMA-1TG1A_TG1A+0.5TV1_GN_A	0	0	0	0	0	0	0	0	0	0	0	0	0	0	0	0	0	0	0	0	0	0	0	0	**0**
ATACAMA-1TG1A_TG1A+0.5TV1_GNL_INFLEX	0	0	0	0	0	0	0	0	0	0	0	0	0	0	0	0	0	0	0	0	0	0	0	0	**0**
ATACAMA-1TG1AB_TG1A+TG1B+TV1_DIESEL	0	0	0	0	0	0	0	0	0	0	0	0	0	0	0	0	0	0	0	0	0	0	0	0	**0**
ATACAMA-1TG1AB_TG1A+TG1B+TV1_GNL_A	0	0	0	0	0	0	0	0	0	0	0	0	0	0	0	0	0	0	0	0	0	0	0	0	**0**
ATACAMA-1TG1AB_TG1A+TG1B+TV1_GNL_B	0	0	0	0	0	0	0	0	0	0	0	0	0	0	0	0	0	0	0	0	0	0	0	0	**0**
ATACAMA-1TG1AB_TG1A+TG1B+TV1_GNL_C	0	0	0	0	0	0	0	0	0	0	0	0	0	0	0	0	0	0	0	0	0	0	0	0	**0**
ATACAMA-1TG1AB_TG1A+TG1B+TV1_GNL_D	0	0	0	0	0	0	0	0	0	0	0	0	0	0	0	0	0	0	0	0	0	0	0	0	**0**
ATACAMA-1TG1AB_TG1A+TG1B+TV1_GNL_E	0	0	0	0	0	0	0	0	0	0	0	0	0	0	0	0	0	0	0	0	0	0	0	0	**0**
ATACAMA-1TG1AB_TG1A+TG1B+TV1_GN_A	0	0	0	0	0	0	0	0	0	0	0	0	0	0	0	0	0	0	0	0	0	0	0	0	**0**
ATACAMA-1TG1AB_TG1A+TG1B+TV1_GNL_INFLEX	0	0	0	0	0	0	0	0	0	0	0	0	0	0	0	0	0	0	0	0	0	0	0	0	**0**
ATACAMA-1TG1B_TG1B_DIESEL	0	0	0	0	0	0	0	0	0	0	0	0	0	0	0	0	0	0	0	0	0	0	0	0	**0**
ATACAMA-1TG1B_TG1B_GNL_A	0	0	0	0	0	0	0	0	0	0	0	0	0	0	0	0	0	0	0	0	0	0	0	0	**0**
ATACAMA-1TG1B_TG1B_GNL_B	0	0	0	0	0	0	0	0	0	0	0	0	0	0	0	0	0	0	0	0	0	0	0	0	**0**
ATACAMA-1TG1B_TG1B_GNL_C	0	0	0	0	0	0	0	0	0	0	0	0	0	0	0	0	0	0	0	0	0	0	0	0	**0**
ATACAMA-1TG1B_TG1B_GNL_D	0	0	0	0	0	0	0	0	0	0	0	0	0	0	0	0	0	0	0	0	0	0	0	0	**0**
ATACAMA-1TG1B_TG1B_GNL_E	0	0	0	0	0	0	0	0	0	0	0	0	0	0	0	0	0	0	0	0	0	0	0	0	**0**
ATACAMA-1TG1B_TG1B_GN_A	0	0	0	0	0	0	0	0	0	0	0	0	0	0	0	0	0	0	0	0	0	0	0	0	**0**
ATACAMA-1TG1B_TG1B_GNL_INFLEX	0	0	0	0	0	0	0	0	0	0	0	0	0	0	0	0	0	0	0	0	0	0	0	0	**0**
ATACAMA-1TG1B_TG1B+0.5TV1_DIESEL	0	0	0	0	0	0	0	0	0	0	0	0	0	0	0	0	0	0	0	0	0	0	0	0	**0**
ATACAMA-1TG1B_TG1B+0.5TV1_GNL_A	0	0	0	0	0	0	0	0	0	0	0	0	0	0	0	0	0	0	0	0	0	0	0	0	**0**
ATACAMA-1TG1B_TG1B+0.5TV1_GNL_B	0	0	0	0	0	0	0	0	0	0	0	0	0	0	0	0	0	0	0	0	0	0	0	0	**0**
ATACAMA-1TG1B_TG1B+0.5TV1_GNL_C	0	0	0	0	0	0	0	0	0	0	0	0	0	0	0	0	0	0	0	0	0	0	0	0	**0**
ATACAMA-1TG1B_TG1B+0.5TV1_GNL_D	0	0	0	0	0	0	0	0	0	0	0	0	0	0	0	0	0	0	0	0	0	0	0	0	**0**
ATACAMA-1TG1B_TG1B+0.5TV1_GNL_E	0	0	0	0	0	0	0	0	0	0	0	0	0	0	0	0	0	0	0	0	0	0	0	0	**0**
ATACAMA-1TG1B_TG1B+0.5TV1_GN_A	0	0	0	0	0	0	0	0	0	0	0	0	0	0	0	0	0	0	0	0	0	0	0	0	**0**
ATACAMA-1TG1B_TG1B+0.5TV1_GNL_INFLEX	0	0	0	0	0	0	0	0	0	0	0	0	0	0	0	0	0	0	0	0	0	0	0	0	**0**
ATACAMA-2TG2A_TG2A_DIESEL	0	0	0	0	0	0	0	0	0	0	0	0	0	0	0	0	0	0	0	0	0	0	0	0	**0**
ATACAMA-2TG2A_TG2A_GNL_A	0	0	0	0	0	0	0	0	0	0	0	0	0	0	0	0	0	0	0	0	0	0	0	0	**0**
ATACAMA-2TG2A_TG2A_GNL_B	0	0	0	0	0	0	0	0	0	0	0	0	0	0	0	0	0	0	0	0	0	0	0	0	**0**
ATACAMA-2TG2A_TG2A_GNL_C	0	0	0	0	0	0	0	0	0	0	0	0	0	0	0	0	0	0	0	0	0	0	0	0	**0**
ATACAMA-2TG2A_TG2A_GNL_D	0	0	0	0	0	0	0	0	0	0	0	0	0	0	0	0	0	0	0	0	0	0	0	0	**0**
ATACAMA-2TG2A_TG2A_GNL_E	0	0	0	0	0	0	0	0	0	0	0	0	0	0	0	0	0	0	0	0	0	0	0	0	**0**
ATACAMA-2TG2A_TG2A_GN_A	0	0	0	0	0	0	0	0	0	0	0	0	0	0	0	0	0	0	0	0	0	0	0	0	**0**
ATACAMA-2TG2A_TG2A_GNL_INFLEX	0	0	0	0	0	0	0	0	0	0	0	0	0	0	0	0	0	0	0	0	0	0	0	0	**0**
ATACAMA-2TG2A_TG2A+0.5TV2_DIESEL	0	0	0	0	0	0	0	0	0	0	0	0	0	0	0	0	0	0	0	0	0	0	0	0	**0**
ATACAMA-2TG2A_TG2A+0.5TV2_GNL_A	0	0	0	0	0	0	0	0	0	0	0	0	0	0	0	0	0	0	0	0	0	0	0	0	**0**
ATACAMA-2TG2A_TG2A+0.5TV2_GNL_B	0	0	0	0	0	0	0	0	0	0	0	0	0	0	0	0	0	0	0	0	0	0	0	0	**0**
ATACAMA-2TG2A_TG2A+0.5TV2_GNL_C	0	0	0	0	0	0	0	0	0	0	0	0	0	0	0	0	0	0	0	0	0	0	0	0	**0**
ATACAMA-2TG2A_TG2A+0.5TV2_GNL_D	0	0	0	0	0	0	0	0	0	0	0	0	0	0	0	0	0	0	0	0	0	0	0	0	**0**
ATACAMA-2TG2A_TG2A+0.5TV2_GNL_E	0	0	0	0	0	0	0	0	0	0	0	0	0	0	0	0	0	0	0	0	0	0	0	0	**0**

Periodo Desde: 08-12-2021 12-12-2021

COORDINADOR ELECTRICO NACIONAL	Programación Diaria del Sistema Eléctrico Nacional																								
miércoles, 8 de diciembre de 2021	1	2	3	4	5	6	7	8	9	10	11	12	13	14	15	16	17	18	19	20	21	22	23	24	
Costos Operación	294	284	278	288	291	291	276	239	156	138	134	135	127	128	131	126	126	126	142	191	264	282	288	278	**5.013**
Costos Encendido/Detención	1	0	2	3	30	0	0	3	8	0	0	0	2	0	1	0	0	0	2	52	0	0	2	0	**104**
Costos Totales [kUSD]	**295**	**284**	**280**	**291**	**320**	**291**	**276**	**242**	**164**	**138**	**134**	**135**	**129**	**128**	**132**	**126**	**126**	**126**	**145**	**243**	**265**	**282**	**289**	**279**	**5.118**
Costo Marginal Quillota 220 kV	**72,5**	**76,2**	**73,6**	**73,3**	**73,4**	**79,2**	**73,0**	**67,6**	**55,7**	**9,8**	**0,0**	**0,1**	**0,1**	**0,0**	**0,0**	**0,0**	**0,0**	**0,0**	**0,0**	**61,7**	**72,5**	**79,6**	**79,2**	**76,4**	**42,66**
Pérdidas [MWh]	181	179	170	170	182	178	183	140	99	104	121	147	164	174	166	162	162	148	146	155	191	207	203	206	**3.937**
Consumos Propios [MWh]	337	337	337	337	339	339	339	339	331	331	331	331	330	330	330	330	330	330	330	336	337	337	336	336	**8.018**
Demanda Total [MWh]	7935	7699	7420	7250	7185	7193	7094	7191	7407	7708	8013	8343	8501	8640	8626	8583	8513	8488	8480	8451	8611	8995	8764	8416	**193.508**
Generación Total [MWh]	**8452**	**8214**	**7928**	**7758**	**7705**	**7710**	**7616**	**7670**	**7838**	**8143**	**8465**	**8821**	**8995**	**9144**	**9122**	**9075**	**9005**	**8967**	**8956**	**8943**	**9139**	**9539**	**9303**	**8958**	**205.462**
ATACAMA-2TG2A_TG2A+0.5TV2_GN_A	0	0	0	0	0	0	0	0	0	0	0	0	0	0	0	0	0	0	0	0	0	0	0	0	**0**
ATACAMA-2TG2A_TG2A+0.5TV2_GNL_INFLEX	0	0	0	0	0	0	0	0	0	0	0	0	0	0	0	0	0	0	0	0	0	0	0	0	**0**
ATACAMA-2TG2AB_TG2A+TG2B+TV2_DIESEL	0	0	0	0	0	0	0	0	0	0	0	0	0	0	0	0	0	0	0	0	0	0	0	0	**0**
ATACAMA-2TG2AB_TG2A+TG2B+TV2_GNL_A	0	0	0	0	0	0	0	0	0	0	0	0	0	0	0	0	0	0	0	0	0	0	0	0	**0**
ATACAMA-2TG2AB_TG2A+TG2B+TV2_GNL_B	0	0	0	0	0	0	0	0	0	0	0	0	0	0	0	0	0	0	0	0	0	0	0	0	**0**
ATACAMA-2TG2AB_TG2A+TG2B+TV2_GNL_C	0	0	0	0	0	0	0	0	0	0	0	0	0	0	0	0	0	0	0	0	0	0	0	0	**0**
ATACAMA-2TG2AB_TG2A+TG2B+TV2_GNL_D	0	0	0	0	0	0	0	0	0	0	0	0	0	0	0	0	0	0	0	0	0	0	0	0	**0**
ATACAMA-2TG2AB_TG2A+TG2B+TV2_GNL_E	0	0	0	0	0	0	0	0	0	0	0	0	0	0	0	0	0	0	0	0	0	0	0	0	**0**
ATACAMA-2TG2AB_TG2A+TG2B+TV2_GN_A	0	0	0	0	0	0	0	0	0	0	0	0	0	0	0	0	0	0	0	0	0	0	0	0	**0**
ATACAMA-2TG2AB_TG2A+TG2B+TV2_GNL_INFLEX	0	0	0	0	0	0	0	0	0	0	0	0	0	0	0	0	0	0	0	0	0	0	0	0	**0**
ATACAMA-2TG2B_TG2B_DIESEL	0	0	0	0	0	0	0	0	0	0	0	0	0	0	0	0	0	0	0	0	0	0	0	0	**0**
ATACAMA-2TG2B_TG2B_GNL_A	0	0	0	0	0	0	0	0	0	0	0	0	0	0	0	0	0	0	0	0	0	0	0	0	**0**
ATACAMA-2TG2B_TG2B_GNL_B	0	0	0	0	0	0	0	0	0	0	0	0	0	0	0	0	0	0	0	0	0	0	0	0	**0**
ATACAMA-2TG2B_TG2B_GNL_C	0	0	0	0	0	0	0	0	0	0	0	0	0	0	0	0	0	0	0	0	0	0	0	0	**0**
ATACAMA-2TG2B_TG2B_GNL_D	0	0	0	0	0	0	0	0	0	0	0	0	0	0	0	0	0	0	0	0	0	0	0	0	**0**
ATACAMA-2TG2B_TG2B_GNL_E	0	0	0	0	0	0	0	0	0	0	0	0	0	0	0	0	0	0	0	0	0	0	0	0	**0**
ATACAMA-2TG2B_TG2B_GN_A	0	0	0	0	0	0	0	0	0	0	0	0	0	0	0	0	0	0	0	0	0	0	0	0	**0**
ATACAMA-2TG2B_TG2B_GNL_INFLEX	0	0	0	0	0	0	0	0	0	0	0	0	0	0	0	0	0	0	0	0	0	0	0	0	**0**
ATACAMA-2TG2B_TG2B+0.5TV2_DIESEL	0	0	0	0	0	0	0	0	0	0	0	0	0	0	0	0	0	0	0	0	0	0	0	0	**0**
ATACAMA-2TG2B_TG2B+0.5TV2_GNL_A	0	0	0	0	0	0	0	0	0	0	0	0	0	0	0	0	0	0	0	0	0	0	0	0	**0**
ATACAMA-2TG2B_TG2B+0.5TV2_GNL_B	0	0	0	0	0	0	0	0	0	0	0	0	0	0	0	0	0	0	0	0	0	0	0	0	**0**
ATACAMA-2TG2B_TG2B+0.5TV2_GNL_C	0	0	0	0	0	0	0	0	0	0	0	0	0	0	0	0	0	0	0	0	0	0	0	0	**0**
ATACAMA-2TG2B_TG2B+0.5TV2_GNL_D	0	0	0	0	0	0	0	0	0	0	0	0	0	0	0	0	0	0	0	0	0	0	0	0	**0**
ATACAMA-2TG2B_TG2B+0.5TV2_GNL_E	0	0	0	0	0	0	0	0	0	0	0	0	0	0	0	0	0	0	0	0	0	0	0	0	**0**
ATACAMA-2TG2B_TG2B+0.5TV2_GN_A	0	0	0	0	0	0	0	0	0	0	0	0	0	0	0	0	0	0	0	0	0	0	0	0	**0**
ATACAMA-2TG2B_TG2B+0.5TV2_GNL_INFLEX	0	0	0	0	0	0	0	0	0	0	0	0	0	0	0	0	0	0	0	0	0	0	0	0	**0**
PAM_COGEN	17	17	17	17	17	17	17	17	17	17	17	17	17	17	17	17	17	17	17	17	17	17	17	17	**408**
MANTOSBLANCOS-MIMB_DIESEL	0	0	0	0	0	0	0	0	0	0	0	0	0	0	0	0	0	0	0	0	0	0	0	0	**0**
LAPORTADA-TECNET_DIESEL	0	0	0	0	0	0	0	0	0	0	0	0	0	0	0	0	0	0	0	0	0	0	0	0	**0**
INACAL_DIESEL	0	0	0	0	0	0	0	0	0	0	0	0	0	0	0	0	0	0	0	0	0	0	0	0	**0**
AGUASBLANCAS-AGB_DIESEL	0	0	0	0	0	0	0	0	0	0	0	0	0	0	0	0	0	0	0	0	0	0	0	0	**0**
TALTAL-1_DIESEL	0	0	0	0	0	0	0	0	0	0	0	0	0	0	0	0	0	0	0	0	0	0	0	0	**0**
TALTAL-1_GNL_A	0	0	0	0	0	0	0	0	0	0	0	0	0	0	0	0	0	0	0	0	0	0	0	0	**0**
TALTAL-1_GNL_B	0	0	0	0	0	0	0	0	0	0	0	0	0	0	0	0	0	0	0	0	0	0	0	0	**0**
TALTAL-1_GNL_C	0	0	0	0	0	0	0	0	0	0	0	0	0	0	0	0	0	0	0	0	0	0	0	0	**0**
TALTAL-1_GNL_D	0	0	0	0	0	0	0	0	0	0	0	0	0	0	0	0	0	0	0	0	0	0	0	0	**0**
TALTAL-1_GNL_E	0	0	0	0	0	0	0	0	0	0	0	0	0	0	0	0	0	0	0	0	0	0	0	0	**0**
TALTAL-1_GN_A	0	0	0	0	0	0	0	0	0	0	0	0	0	0	0	0	0	0	0	0	0	0	0	0	**0**
TALTAL-1_GNL_INFLEX	0	0	0	0	0	0	0	0	0	0	0	0	0	0	0	0	0	0	0	0	0	0	0	0	**0**
TALTAL-2_DIESEL	0	0	0	0	0	0	0	0	0	0	0	0	0	0	0	0	0	0	0	0	0	0	0	0	**0**
TALTAL-2_GNL_A	0	0	0	0	0	0	0	0	0	0	0	0	0	0	0	0	0	0	0	0	0	0	0	0	**0**
TALTAL-2_GNL_B	0	0	0	0	0	0	0	0	0	0	0	0	0	0	0	0	0	0	0	0	0	0	0	0	**0**
TALTAL-2_GNL_C	0	0	0	0	0	0	0	0	0	0	0	0	0	0	0	0	0	0	0	0	0	0	0	0	**0**
TALTAL-2_GNL_D	0	0	0	0	0	0	0	0	0	0	0	0	0	0	0	0	0	0	0	0	0	0	0	0	**0**
TALTAL-2_GNL_E	0	0	0	0	0	0	0	0	0	0	0	0	0	0	0	0	0	0	0	0	0	0	0	0	**0**
TALTAL-2_GN_A	0	0	0	0	0	0	0	0	0	0	0	0	0	0	0	0	0	0	0	0	0	0	0	0	**0**
TALTAL-2_GNL_INFLEX	0	0	0	0	0	0	0	0	0	0	0	0	0	0	0	0	0	0	0	0	0	0	0	0	**0**
DALMAGRO_DIESEL	0	0	0	0	0	0	0	0	0	0	0	0	0	0	0	0	0	0	0	0	0	0	0	0	**0**
ANDES-1_DIESEL	0	0	0	0	0	0	0	0	0	0	0	0	0	0	0	0	0	0	0	0	0	0	0	0	**0**
ANDES-1_FO6	0	0	0	0	0	0	0	0	0	0	0	0	0	0	0	0	0	0	0	0	0	0	0	0	**0**
ANDES-2_DIESEL	0	0	0	0	0	0	0	0	0	0	0	0	0	0	0	0	0	0	0	0	0	0	0	0	**0**

Periodo Desde: 08-12-2021 12-12-2021

COORDINADOR ELECTRICO NACIONAL	Programación Diaria del Sistema Eléctrico Nacional																								
miércoles, 8 de diciembre de 2021	1	2	3	4	5	6	7	8	9	10	11	12	13	14	15	16	17	18	19	20	21	22	23	24	
Costos Operación	294	284	278	288	291	291	276	239	156	138	134	135	127	128	131	126	126	126	142	191	264	282	288	278	**5.013**
Costos Encendido/Detención	1	0	2	3	30	0	0	3	8	0	0	0	2	0	1	0	0	0	2	52	0	0	2	0	**104**
Costos Totales [kUSD]	**295**	**284**	**280**	**291**	**320**	**291**	**276**	**242**	**164**	**138**	**134**	**135**	**129**	**128**	**132**	**126**	**126**	**126**	**145**	**243**	**265**	**282**	**289**	**279**	**5.118**
Costo Marginal Quillota 220 kV	**72,5**	**76,2**	**73,6**	**73,3**	**73,4**	**79,2**	**73,0**	**67,6**	**55,7**	**9,8**	**0,0**	**0,1**	**0,1**	**0,0**	**0,0**	**0,0**	**0,0**	**0,0**	**0,0**	**61,7**	**72,5**	**79,6**	**79,2**	**76,4**	**42,66**
Pérdidas [MWh]	181	179	170	170	182	178	183	140	99	104	121	147	164	174	166	162	162	148	146	155	191	207	203	206	**3.937**
Consumos Propios [MWh]	337	337	337	337	339	339	339	339	331	331	331	331	330	330	330	330	330	330	330	336	337	337	336	336	**8.018**
Demanda Total [MWh]	7935	7699	7420	7250	7185	7193	7094	7191	7407	7708	8013	8343	8501	8640	8626	8583	8513	8488	8480	8451	8611	8995	8764	8416	**193.508**
Generación Total [MWh]	**8452**	**8214**	**7928**	**7758**	**7705**	**7710**	**7616**	**7670**	**7838**	**8143**	**8465**	**8821**	**8995**	**9144**	**9122**	**9075**	**9005**	**8967**	**8956**	**8943**	**9139**	**9539**	**9303**	**8958**	**205.462**
ANDES-2_FO6	0	0	0	0	0	0	0	0	0	0	0	0	0	0	0	0	0	0	0	0	0	0	0	0	**0**
ANDES-3_DIESEL	0	0	0	0	0	0	0	0	0	0	0	0	0	0	0	0	0	0	0	0	0	0	0	0	**0**
ANDES-3_FO6	0	0	0	0	0	0	0	0	0	0	0	0	0	0	0	0	0	0	0	0	0	0	0	0	**0**
ANDES-4_DIESEL	0	0	0	0	0	0	0	0	0	0	0	0	0	0	0	0	0	0	0	0	0	0	0	0	**0**
ANDES-4_FO6	0	0	0	0	0	0	0	0	0	0	0	0	0	0	0	0	0	0	0	0	0	0	0	0	**0**
SALVADOR_DIESEL	0	0	0	0	0	0	0	0	0	0	0	0	0	0	0	0	0	0	0	0	0	0	0	0	**0**
SANLORENZO-1_DIESEL	0	0	0	0	0	0	0	0	0	0	0	0	0	0	0	0	0	0	0	0	0	0	0	0	**0**
SANLORENZO-2_DIESEL	0	0	0	0	0	0	0	0	0	0	0	0	0	0	0	0	0	0	0	0	0	0	0	0	**0**
SANLORENZO-3_DIESEL	0	0	0	0	0	0	0	0	0	0	0	0	0	0	0	0	0	0	0	0	0	0	0	0	**0**
EMELDA-1_DIESEL	0	0	0	0	0	0	0	0	0	0	0	0	0	0	0	0	0	0	0	0	0	0	0	0	**0**
EMELDA-2_DIESEL	0	0	0	0	0	0	0	0	0	0	0	0	0	0	0	0	0	0	0	0	0	0	0	0	**0**
CENIZAS_DIESEL	0	0	0	0	0	0	0	0	0	0	0	0	0	0	0	0	0	0	0	0	0	0	0	0	**0**
TERMOPACIFICO_DIESEL	0	0	0	0	0	0	0	0	0	0	0	0	0	0	0	0	0	0	0	0	0	0	0	0	**0**
PAJONALES_DIESEL	0	0	0	0	0	0	0	0	0	0	0	0	0	0	0	0	0	0	0	0	0	0	0	0	**0**
CARDONES_DIESEL	0	0	0	0	0	0	0	0	0	0	0	0	0	0	0	0	0	0	0	0	0	0	0	0	**0**
GUACOLDA-1_CAR	126	126	126	126	0	0	0	0	0	0	0	0	0	0	0	0	0	0	0	0	0	0	0	0	**504**
GUACOLDA-2_CAR	105	105	105	105	105	105	105	105	50	50	50	50	50	50	50	50	50	50	50	50	105	105	105	105	**1860**
GUACOLDA-3_CAR	0	0	0	0	30	45	80	120	45	45	45	45	45	45	45	45	45	45	154	154	154	154	154	154	**1648**
GUACOLDA-4_CAR	144	144	144	144	110	110	110	110	80	80	80	80	60	60	60	60	60	38	38	144	144	144	144	144	**2432**
GUACOLDA-5_CAR	156	156	156	156	156	156	156	150	38	38	38	38	38	38	38	38	38	38	38	38	156	156	156	156	**2324**
HUASCO-1_DIESEL	0	0	0	0	0	0	0	0	0	0	0	0	0	0	0	0	0	0	0	0	0	0	0	0	**0**
HUASCO-1_IFO	0	0	0	0	0	0	0	0	0	0	0	0	0	0	0	0	0	0	0	0	0	0	0	0	**0**
HUASCO-2_DIESEL	0	0	0	0	0	0	0	0	0	0	0	0	0	0	0	0	0	0	0	0	0	0	0	0	**0**
HUASCO-2_IFO	0	0	0	0	0	0	0	0	0	0	0	0	0	0	0	0	0	0	0	0	0	0	0	0	**0**
HUASCO-3_DIESEL	0	0	0	0	0	0	0	0	0	0	0	0	0	0	0	0	0	0	0	0	0	0	0	0	**0**
HUASCO-3_IFO	0	0	0	0	0	0	0	0	0	0	0	0	0	0	0	0	0	0	0	0	0	0	0	0	**0**
PCOLORADA_DIESEL	0	0	0	0	0	0	0	0	0	0	0	0	0	0	0	0	0	0	0	0	0	0	0	0	**0**
PCOLORADA_IFO	0	0	0	0	0	0	0	0	0	0	0	0	0	0	0	0	0	0	0	0	0	0	0	0	**0**
PENON_DIESEL	0	0	0	0	0	0	0	0	0	0	0	0	0	0	0	0	0	0	0	0	0	0	0	0	**0**
COMBARBALA_DIESEL	0	0	0	0	0	0	0	0	0	0	0	0	0	0	0	0	0	0	0	0	0	0	0	0	**0**
CHAGUAL_DIESEL	0	0	0	0	0	0	0	0	0	0	0	0	0	0	0	0	0	0	0	0	0	0	0	0	**0**
OLIVOS_BL1_DIESEL	0	0	0	0	0	0	0	0	0	0	0	0	0	0	4	4	4	4	4	4	4	4	4	0	**36**
OLIVOS_BL1+BL2_DIESEL	0	0	0	0	0	0	0	0	0	0	0	0	0	0	0	0	0	0	0	0	0	0	0	0	**0**
ESPINOS_BL1_DIESEL	0	0	0	0	0	0	0	0	0	0	0	0	0	0	0	0	0	0	0	0	0	0	0	0	**0**
ESPINOS_BL1+BL2_DIESEL	0	0	0	0	0	0	0	0	0	0	0	0	0	0	0	0	0	0	0	0	0	0	0	0	**0**
NUEVAVENTANAS_CAR	0	0	0	0	0	0	0	0	0	0	0	0	0	0	0	0	0	0	0	0	0	0	0	0	**0**
CAMPICHE_CAR	233	233	233	233	233	233	198	84	84	84	84	84	84	84	84	84	84	84	84	84	233	270	270	270	**3731**
VENTANAS-2_CAR	143	150	144	101	132	150	139	90	90	90	90	90	90	90	90	90	90	90	90	90	140	150	150	150	**2718**
QUINTERO-1_DIESEL	0	0	0	0	0	0	0	0	0	0	0	0	0	0	0	0	0	0	0	0	0	0	0	0	**0**
QUINTERO-1_GN_A	0	0	0	0	0	0	0	0	0	0	0	0	70	70	0	0	0	0	0	0	0	0	0	0	**140**
QUINTERO-1_GNL_A	0	0	0	0	0	0	0	0	0	0	0	0	0	0	0	0	0	0	0	0	0	0	0	0	**0**
QUINTERO-1_GNL_B	0	0	0	0	0	0	0	0	0	0	0	0	0	0	0	0	0	0	0	0	0	0	0	0	**0**
QUINTERO-1_GNL_C	0	0	0	0	0	0	0	0	0	0	0	0	0	0	0	0	0	0	0	0	0	0	0	0	**0**
QUINTERO-1_GNL_D	0	0	0	0	0	0	0	0	0	0	0	0	0	0	0	0	0	0	0	0	0	0	0	0	**0**
QUINTERO-1_GNL_E	0	0	0	70	70	70	70	70	70	70	70	70	0	0	70	70	70	70	0	0	0	0	0	0	**910**
QUINTERO-1_GNL_F	0	0	0	0	0	0	0	0	0	0	0	0	0	0	0	0	0	0	0	0	0	0	0	0	**0**
QUINTERO-1_GNL_INFLEX	0	0	0	0	0	0	0	0	0	0	0	0	0	0	0	0	0	0	0	0	0	0	0	0	**0**
QUINTERO-2_DIESEL	0	0	0	0	0	0	0	0	0	0	0	0	0	0	0	0	0	0	0	0	0	0	0	0	**0**
QUINTERO-2_GN_A	0	0	0	0	0	70	0	0	0	0	70	70	70	70	70	70	70	0	0	0	0	0	0	0	**560**
QUINTERO-2_GNL_A	0	0	0	0	0	0	0	0	0	0	0	0	0	0	0	0	0	0	0	0	0	0	0	0	**0**
QUINTERO-2_GNL_B	0	0	0	0	0	0	0	0	0	0	0	0	0	0	0	0	0	0	0	0	0	0	0	0	**0**

Periodo Desde: 08-12-2021 12-12-2021

COORDINADOR ELECTRICO NACIONAL	Programación Diaria del Sistema Eléctrico Nacional																								
miércoles, 8 de diciembre de 2021	1	2	3	4	5	6	7	8	9	10	11	12	13	14	15	16	17	18	19	20	21	22	23	24	
Costos Operación	294	284	278	288	291	291	276	239	156	138	134	135	127	128	131	126	126	126	142	191	264	282	288	278	**5.013**
Costos Encendido/Detención	1	0	2	3	30	0	0	3	8	0	0	0	2	0	1	0	0	0	2	52	0	0	2	0	**104**
Costos Totales [kUSD]	**295**	**284**	**280**	**291**	**320**	**291**	**276**	**242**	**164**	**138**	**134**	**135**	**129**	**128**	**132**	**126**	**126**	**126**	**145**	**243**	**265**	**282**	**289**	**279**	**5.118**
Costo Marginal Quillota 220 kV	**72,5**	**76,2**	**73,6**	**73,3**	**73,4**	**79,2**	**73,0**	**67,6**	**55,7**	**9,8**	**0,0**	**0,1**	**0,1**	**0,0**	**0,0**	**0,0**	**0,0**	**0,0**	**0,0**	**61,7**	**72,5**	**79,6**	**79,2**	**76,4**	**42,66**
Pérdidas [MWh]	181	179	170	170	182	178	183	140	99	104	121	147	164	174	166	162	162	148	146	155	191	207	203	206	**3.937**
Consumos Propios [MWh]	337	337	337	337	339	339	339	339	331	331	331	331	330	330	330	330	330	330	330	336	337	337	336	336	**8.018**
Demanda Total [MWh]	7935	7699	7420	7250	7185	7193	7094	7191	7407	7708	8013	8343	8501	8640	8626	8583	8513	8488	8480	8451	8611	8995	8764	8416	**193.508**
Generación Total [MWh]	**8452**	**8214**	**7928**	**7758**	**7705**	**7710**	**7616**	**7670**	**7838**	**8143**	**8465**	**8821**	**8995**	**9144**	**9122**	**9075**	**9005**	**8967**	**8956**	**8943**	**9139**	**9539**	**9303**	**8958**	**205.462**
QUINTERO-2_GNL_C	0	0	0	0	0	0	0	0	0	0	0	0	0	0	0	0	0	0	0	0	0	0	0	0	**0**
QUINTERO-2_GNL_D	0	0	0	0	0	0	0	0	0	0	0	0	0	0	0	0	0	0	0	0	0	0	0	0	**0**
QUINTERO-2_GNL_E	0	0	70	70	70	0	70	70	70	70	0	0	0	0	0	0	0	70	70	0	0	0	0	0	**630**
QUINTERO-2_GNL_F	0	0	0	0	0	0	0	0	0	0	0	0	0	0	0	0	0	0	0	0	0	0	0	0	**0**
QUINTERO-2_GNL_INFLEX	0	0	0	0	0	0	0	0	0	0	0	0	0	0	0	0	0	0	0	0	0	0	0	0	**0**
SANISIDRO-1_TG1_DIESEL	0	0	0	0	0	0	0	0	0	0	0	0	0	0	0	0	0	0	0	0	0	0	0	0	**0**
SANISIDRO-1_TG1_GN_A	0	0	0	0	0	0	0	0	0	0	0	0	0	0	0	0	0	0	0	0	0	0	0	0	**0**
SANISIDRO-1_TG1_GNL_A	0	0	0	0	0	0	0	0	0	0	0	0	0	0	0	0	0	0	0	0	0	0	0	0	**0**
SANISIDRO-1_TG1_GNL_B	0	0	0	0	0	0	0	0	0	0	0	0	0	0	0	0	0	0	0	0	0	0	0	0	**0**
SANISIDRO-1_TG1_GNL_C	0	0	0	0	0	0	0	0	0	0	0	0	0	0	0	0	0	0	0	0	0	0	0	0	**0**
SANISIDRO-1_TG1_GNL_D	0	0	0	0	0	0	0	0	0	0	0	0	0	0	0	0	0	0	0	0	0	0	0	0	**0**
SANISIDRO-1_TG1_GNL_E	0	0	0	0	0	0	0	0	0	0	0	0	0	0	0	0	0	0	0	0	0	0	0	0	**0**
SANISIDRO-1_TG1_GNL_F	0	0	0	0	0	0	0	0	0	0	0	0	0	0	0	0	0	0	0	0	0	0	0	0	**0**
SANISIDRO-1_TG1_GNL_INFLEX	0	0	0	0	0	0	0	0	0	0	0	0	0	0	0	0	0	0	0	0	0	0	0	0	**0**
SANISIDRO-1_TG1+TV1_DIESEL	0	0	0	0	0	0	0	0	0	0	0	0	0	0	0	0	0	0	0	0	0	0	0	0	**0**
SANISIDRO-1_TG1+TV1_GN_A	0	0	247	0	0	0	0	0	0	0	0	0	0	0	0	0	0	0	0	0	0	0	0	0	**247**
SANISIDRO-1_TG1+TV1_GNL_A	0	0	0	0	0	0	0	0	0	0	0	0	0	0	0	0	0	0	0	0	0	0	0	0	**0**
SANISIDRO-1_TG1+TV1_GNL_B	0	0	0	0	0	0	0	0	0	0	0	0	0	0	0	0	0	0	0	0	0	0	0	0	**0**
SANISIDRO-1_TG1+TV1_GNL_C	0	0	0	0	0	0	0	0	0	0	0	0	0	0	0	0	0	0	0	0	0	0	0	0	**0**
SANISIDRO-1_TG1+TV1_GNL_D	0	0	0	0	0	0	0	0	0	0	0	0	0	0	0	0	0	0	0	0	0	0	0	0	**0**
SANISIDRO-1_TG1+TV1_GNL_E	340	340	0	336	336	331	307	284	0	0	0	0	0	0	0	0	0	0	0	246	331	331	340	340	**3862**
SANISIDRO-1_TG1+TV1_GNL_F	0	0	0	0	0	0	0	0	0	0	0	0	0	0	0	0	0	0	0	0	0	0	0	0	**0**
SANISIDRO-1_TG1+TV1_GNL_INFLEX	0	0	0	0	0	0	0	0	0	0	0	0	0	0	0	0	0	0	0	0	0	0	0	0	**0**
SANISIDRO-1_TG1+TV1_FSTVD_DIESEL	0	0	0	0	0	0	0	0	0	0	0	0	0	0	0	0	0	0	0	0	0	0	0	0	**0**
SANISIDRO-1_TG1+TV1_FSTVD_GN_A	0	0	0	0	0	0	0	0	0	0	0	0	0	0	0	0	0	0	0	0	0	0	0	0	**0**
SANISIDRO-1_TG1+TV1_FSTVD_GNL_A	0	0	0	0	0	0	0	0	0	0	0	0	0	0	0	0	0	0	0	0	0	0	0	0	**0**
SANISIDRO-1_TG1+TV1_FSTVD_GNL_B	0	0	0	0	0	0	0	0	0	0	0	0	0	0	0	0	0	0	0	0	0	0	0	0	**0**
SANISIDRO-1_TG1+TV1_FSTVD_GNL_C	0	0	0	0	0	0	0	0	0	0	0	0	0	0	0	0	0	0	0	0	0	0	0	0	**0**
SANISIDRO-1_TG1+TV1_FSTVD_GNL_D	0	0	0	0	0	0	0	0	0	0	0	0	0	0	0	0	0	0	0	0	0	0	0	0	**0**
SANISIDRO-1_TG1+TV1_FSTVD_GNL_E	0	0	0	0	0	0	0	0	0	0	0	0	0	0	0	0	0	0	0	0	0	0	0	0	**0**
SANISIDRO-1_TG1+TV1_FSTVD_GNL_F	0	0	0	0	0	0	0	0	0	0	0	0	0	0	0	0	0	0	0	0	0	0	0	0	**0**
SANISIDRO-1_TG1+TV1_FSTVD_GNL_INFLEX	0	0	0	0	0	0	0	0	0	0	0	0	0	0	0	0	0	0	0	0	0	0	0	0	**0**
SANISIDRO-1_TG1+TV1+FA1_GN_A	0	0	0	0	0	0	0	0	0	0	0	0	0	0	0	0	0	0	0	0	0	0	0	0	**0**
SANISIDRO-1_TG1+TV1+FA1_GNL_A	0	0	0	0	0	0	0	0	0	0	0	0	0	0	0	0	0	0	0	0	0	0	0	0	**0**
SANISIDRO-1_TG1+TV1+FA1_GNL_B	0	0	0	0	0	0	0	0	0	0	0	0	0	0	0	0	0	0	0	0	0	0	0	0	**0**
SANISIDRO-1_TG1+TV1+FA1_GNL_C	0	0	0	0	0	0	0	0	0	0	0	0	0	0	0	0	0	0	0	0	0	0	0	0	**0**
SANISIDRO-1_TG1+TV1+FA1_GNL_D	0	0	0	0	0	0	0	0	0	0	0	0	0	0	0	0	0	0	0	0	0	0	0	0	**0**
SANISIDRO-1_TG1+TV1+FA1_GNL_E	0	0	0	0	0	0	0	0	0	0	0	0	0	0	0	0	0	0	0	0	0	0	0	0	**0**
SANISIDRO-1_TG1+TV1+FA1_GNL_F	0	0	0	0	0	0	0	0	0	0	0	0	0	0	0	0	0	0	0	0	0	0	0	0	**0**
SANISIDRO-1_TG1+TV1+FA1_GNL_INFLEX	0	0	0	0	0	0	0	0	0	0	0	0	0	0	0	0	0	0	0	0	0	0	0	0	**0**
SANISIDRO-2_TG1_DIESEL	0	0	0	0	0	0	0	0	0	0	0	0	0	0	0	0	0	0	0	0	0	0	0	0	**0**
SANISIDRO-2_TG1_GN_A	0	0	0	0	0	0	0	0	0	0	0	0	0	0	0	0	0	0	0	0	0	0	0	0	**0**
SANISIDRO-2_TG1_GNL_A	0	0	0	0	0	0	0	0	0	0	0	0	0	0	0	0	0	0	0	0	0	0	0	0	**0**
SANISIDRO-2_TG1_GNL_B	0	0	0	0	0	0	0	0	0	0	0	0	0	0	0	0	0	0	0	0	0	0	0	0	**0**
SANISIDRO-2_TG1_GNL_C	0	0	0	0	0	0	0	0	0	0	0	0	0	0	0	0	0	0	0	0	0	0	0	0	**0**
SANISIDRO-2_TG1_GNL_D	0	0	0	0	0	0	0	0	0	0	0	0	0	0	0	0	0	0	0	0	0	0	0	0	**0**
SANISIDRO-2_TG1_GNL_E	0	0	0	0	0	0	0	0	0	0	0	0	0	0	0	0	0	0	0	0	0	0	0	0	**0**
SANISIDRO-2_TG1_GNL_F	0	0	0	0	0	0	0	0	0	0	0	0	0	0	0	0	0	0	0	0	0	0	0	0	**0**
SANISIDRO-2_TG1_GNL_INFLEX	0	0	0	0	0	0	0	0	0	0	0	0	0	0	0	0	0	0	0	0	0	0	0	0	**0**
SANISIDRO-2_TG1+TV1_DIESEL	0	0	0	0	0	0	0	0	0	0	0	0	0	0	0	0	0	0	0	0	0	0	0	0	**0**
SANISIDRO-2_TG1+TV1_GN_A	0	380	380	352	0	0	0	0	0	0	0	0	0	0	0	0	0	0	0	0	0	0	0	0	**1112**

Periodo Desde: 08-12-2021 12-12-2021

COORDINADOR ELECTRICO NACIONAL	Programación Diaria del Sistema Eléctrico Nacional																								
miércoles, 8 de diciembre de 2021	1	2	3	4	5	6	7	8	9	10	11	12	13	14	15	16	17	18	19	20	21	22	23	24	
Costos Operación	294	284	278	288	291	291	276	239	156	138	134	135	127	128	131	126	126	126	142	191	264	282	288	278	**5.013**
Costos Encendido/Detención	1	0	2	3	30	0	0	3	8	0	0	0	2	0	1	0	0	0	2	52	0	0	2	0	**104**
Costos Totales [kUSD]	**295**	**284**	**280**	**291**	**320**	**291**	**276**	**242**	**164**	**138**	**134**	**135**	**129**	**128**	**132**	**126**	**126**	**126**	**145**	**243**	**265**	**282**	**289**	**279**	**5.118**
Costo Marginal Quillota 220 kV	**72,5**	**76,2**	**73,6**	**73,3**	**73,4**	**79,2**	**73,0**	**67,6**	**55,7**	**9,8**	**0,0**	**0,1**	**0,1**	**0,0**	**0,0**	**0,0**	**0,0**	**0,0**	**0,0**	**61,7**	**72,5**	**79,6**	**79,2**	**76,4**	**42,66**
Pérdidas [MWh]	181	179	170	170	182	178	183	140	99	104	121	147	164	174	166	162	162	148	146	155	191	207	203	206	**3.937**
Consumos Propios [MWh]	337	337	337	337	339	339	339	339	331	331	331	331	330	330	330	330	330	330	330	336	337	337	336	336	**8.018**
Demanda Total [MWh]	7935	7699	7420	7250	7185	7193	7094	7191	7407	7708	8013	8343	8501	8640	8626	8583	8513	8488	8480	8451	8611	8995	8764	8416	**193.508**
Generación Total [MWh]	**8452**	**8214**	**7928**	**7758**	**7705**	**7710**	**7616**	**7670**	**7838**	**8143**	**8465**	**8821**	**8995**	**9144**	**9122**	**9075**	**9005**	**8967**	**8956**	**8943**	**9139**	**9539**	**9303**	**8958**	**205.462**
SANISIDRO-2_TG1+TV1_GNL_A	0	0	0	0	0	0	0	0	0	0	0	0	0	0	0	0	0	0	0	0	0	0	0	0	**0**
SANISIDRO-2_TG1+TV1_GNL_B	0	0	0	0	0	0	0	0	0	0	0	0	0	0	0	0	0	0	0	0	0	0	0	0	**0**
SANISIDRO-2_TG1+TV1_GNL_C	0	0	0	0	0	0	0	0	0	0	0	0	0	0	0	0	0	0	0	0	0	0	0	0	**0**
SANISIDRO-2_TG1+TV1_GNL_D	0	0	0	0	0	0	0	0	0	0	0	0	0	0	0	0	0	0	0	0	0	0	0	0	**0**
SANISIDRO-2_TG1+TV1_GNL_E	380	0	0	0	380	380	380	360	0	0	0	0	0	0	0	0	0	0	0	215	380	380	380	380	**3615**
SANISIDRO-2_TG1+TV1_GNL_F	0	0	0	0	0	0	0	0	0	0	0	0	0	0	0	0	0	0	0	0	0	0	0	0	**0**
SANISIDRO-2_TG1+TV1_GNL_INFLEX	0	0	0	0	0	0	0	0	0	0	0	0	0	0	0	0	0	0	0	0	0	0	0	0	**0**
SANISIDRO-2_TG1+TV1_FSTVU_DIESEL	0	0	0	0	0	0	0	0	0	0	0	0	0	0	0	0	0	0	0	0	0	0	0	0	**0**
SANISIDRO-2_TG1+TV1_FSTVU_GN_A	0	0	0	0	0	0	0	0	0	0	0	0	0	0	0	0	170	0	0	0	0	0	0	0	**170**
SANISIDRO-2_TG1+TV1_FSTVU_GNL_A	0	0	0	0	0	0	0	0	0	0	0	0	0	0	0	0	0	0	0	0	0	0	0	0	**0**
SANISIDRO-2_TG1+TV1_FSTVU_GNL_B	0	0	0	0	0	0	0	0	0	0	0	0	0	0	0	0	0	0	0	0	0	0	0	0	**0**
SANISIDRO-2_TG1+TV1_FSTVU_GNL_C	0	0	0	0	0	0	0	0	0	0	0	0	0	0	0	0	0	0	0	0	0	0	0	0	**0**
SANISIDRO-2_TG1+TV1_FSTVU_GNL_D	0	0	0	0	0	0	0	0	0	0	0	0	0	0	0	0	0	0	0	0	0	0	0	0	**0**
SANISIDRO-2_TG1+TV1_FSTVU_GNL_E	0	0	0	0	0	0	0	0	200	169	169	170	170	170	170	178	0	178	200	0	0	0	0	0	**1775**
SANISIDRO-2_TG1+TV1_FSTVU_GNL_F	0	0	0	0	0	0	0	0	0	0	0	0	0	0	0	0	0	0	0	0	0	0	0	0	**0**
SANISIDRO-2_TG1+TV1_FSTVU_GNL_INFLEX	0	0	0	0	0	0	0	0	0	0	0	0	0	0	0	0	0	0	0	0	0	0	0	0	**0**
NEHUENCO-1_TG1+TV1+FA1_GN_A	0	0	0	0	0	0	0	0	0	0	0	0	0	0	0	0	0	0	0	0	0	0	0	0	**0**
NEHUENCO-1_TG1+TV1+FA1_GNL_A	0	0	0	0	0	0	0	0	0	0	0	0	0	0	0	0	0	0	0	0	0	0	0	0	**0**
NEHUENCO-1_TG1+TV1+FA1_GNL_B	0	0	0	0	0	0	0	0	0	0	0	0	0	0	0	0	0	0	0	0	0	0	0	0	**0**
NEHUENCO-1_TG1+TV1+FA1_GNL_C	0	0	0	0	0	0	0	0	0	0	0	0	0	0	0	0	0	0	0	0	0	0	0	0	**0**
NEHUENCO-1_TG1+TV1+FA1_GNL_D	0	0	0	0	0	0	0	0	0	0	0	0	0	0	0	0	0	0	0	0	0	0	0	0	**0**
NEHUENCO-1_TG1+TV1+FA1_GNL_E	0	0	0	0	0	0	0	0	0	0	0	0	0	0	0	0	0	0	0	0	0	0	0	0	**0**
NEHUENCO-1_TG1+TV1+FA1_GNL_F	0	0	0	0	0	0	0	0	0	0	0	0	0	0	0	0	0	0	0	0	0	0	0	0	**0**
NEHUENCO-1_TG1+TV1+FA1_GNL_G	0	0	0	0	0	0	0	0	0	0	0	0	0	0	0	0	0	0	0	0	0	0	0	0	**0**
NEHUENCO-1_TG1_GN_A	0	0	0	0	0	0	0	0	0	0	0	0	0	0	0	0	0	0	0	0	0	0	0	0	**0**
NEHUENCO-1_TG1_GNL_A	0	0	0	0	0	0	0	0	0	0	0	0	0	0	0	0	0	0	0	0	0	0	0	0	**0**
NEHUENCO-1_TG1_GNL_B	0	0	0	0	0	0	0	0	0	0	0	0	0	0	0	0	0	0	0	0	0	0	0	0	**0**
NEHUENCO-1_TG1_GNL_C	0	0	0	0	0	0	0	0	0	0	0	0	0	0	0	0	0	0	0	0	0	0	0	0	**0**
NEHUENCO-1_TG1_GNL_D	0	0	0	0	0	0	0	0	0	0	0	0	0	0	0	0	0	0	0	0	0	0	0	0	**0**
NEHUENCO-1_TG1_GNL_E	0	0	0	0	0	0	0	0	0	0	0	0	0	0	0	0	0	0	0	0	0	0	0	0	**0**
NEHUENCO-1_TG1_GNL_F	0	0	0	0	0	0	0	0	0	0	0	0	0	0	0	0	0	0	0	0	0	0	0	0	**0**
NEHUENCO-1_TG1_GNL_G	0	0	0	0	0	0	0	0	0	0	0	0	0	0	0	0	0	0	0	0	0	0	0	0	**0**
NEHUENCO-1_TG1_GNL_INFLEX	0	0	0	0	0	0	0	0	0	0	0	0	0	0	0	0	0	0	0	0	0	0	0	0	**0**
NEHUENCO-1_TG1+TV1_DIESEL	0	0	0	0	0	0	0	0	0	0	0	0	0	0	0	0	0	0	0	0	0	0	0	0	**0**
NEHUENCO-1_TG1+TV1_GN_A	328	328	328	328	328	328	328	258	253	253	253	253	253	253	253	253	253	253	253	253	328	328	328	328	**6899**
NEHUENCO-1_TG1+TV1_GNL_A	0	0	0	0	0	0	0	0	0	0	0	0	0	0	0	0	0	0	0	0	0	0	0	0	**0**
NEHUENCO-1_TG1+TV1_GNL_B	0	0	0	0	0	0	0	0	0	0	0	0	0	0	0	0	0	0	0	0	0	0	0	0	**0**
NEHUENCO-1_TG1+TV1_GNL_C	0	0	0	0	0	0	0	0	0	0	0	0	0	0	0	0	0	0	0	0	0	0	0	0	**0**
NEHUENCO-1_TG1+TV1_GNL_D	0	0	0	0	0	0	0	0	0	0	0	0	0	0	0	0	0	0	0	0	0	0	0	0	**0**
NEHUENCO-1_TG1+TV1_GNL_E	0	0	0	0	0	0	0	0	0	0	0	0	0	0	0	0	0	0	0	0	0	0	0	0	**0**
NEHUENCO-1_TG1+TV1_GNL_F	0	0	0	0	0	0	0	0	0	0	0	0	0	0	0	0	0	0	0	0	0	0	0	0	**0**
NEHUENCO-1_TG1+TV1_GNL_G	0	0	0	0	0	0	0	0	0	0	0	0	0	0	0	0	0	0	0	0	0	0	0	0	**0**
NEHUENCO-1_TG1+TV1_GNL_INFLEX	0	0	0	0	0	0	0	0	0	0	0	0	0	0	0	0	0	0	0	0	0	0	0	0	**0**
NEHUENCO-2_TG1_GN_A	0	0	0	0	0	0	0	0	0	0	0	0	0	0	0	0	0	0	0	0	0	0	0	0	**0**
NEHUENCO-2_TG1_GNL_A	0	0	0	0	0	0	0	0	0	0	0	0	0	0	0	0	0	0	0	0	0	0	0	0	**0**
NEHUENCO-2_TG1_GNL_B	0	0	0	0	0	0	0	0	0	0	0	0	0	0	0	0	0	0	0	0	0	0	0	0	**0**
NEHUENCO-2_TG1_GNL_C	0	0	0	0	0	0	0	0	0	0	0	0	0	0	0	0	0	0	0	0	0	0	0	0	**0**
NEHUENCO-2_TG1_GNL_D	0	0	0	0	0	0	0	0	0	0	0	0	0	0	0	0	0	0	0	0	0	0	0	0	**0**
NEHUENCO-2_TG1_GNL_E	0	0	0	0	0	0	0	0	0	0	0	0	0	0	0	0	0	0	0	0	0	0	0	0	**0**
NEHUENCO-2_TG1_GNL_F	0	0	0	0	0	0	0	0	0	0	0	0	0	0	0	0	0	0	0	0	0	0	0	0	**0**
NEHUENCO-2_TG1_GNL_G	0	0	0	0	0	0	0	0	0	0	0	0	0	0	0	0	0	0	0	0	0	0	0	0	**0**

Periodo Desde: 08-12-2021 12-12-2021

COORDINADOR ELECTRICO NACIONAL	Programación Diaria del Sistema Eléctrico Nacional																								
miércoles, 8 de diciembre de 2021	1	2	3	4	5	6	7	8	9	10	11	12	13	14	15	16	17	18	19	20	21	22	23	24	
Costos Operación	294	284	278	288	291	291	276	239	156	138	134	135	127	128	131	126	126	126	142	191	264	282	288	278	**5.013**
Costos Encendido/Detención	1	0	2	3	30	0	0	3	8	0	0	0	2	0	1	0	0	0	2	52	0	0	2	0	**104**
Costos Totales [kUSD]	**295**	**284**	**280**	**291**	**320**	**291**	**276**	**242**	**164**	**138**	**134**	**135**	**129**	**128**	**132**	**126**	**126**	**126**	**145**	**243**	**265**	**282**	**289**	**279**	**5.118**
Costo Marginal Quillota 220 kV	**72,5**	**76,2**	**73,6**	**73,3**	**73,4**	**79,2**	**73,0**	**67,6**	**55,7**	**9,8**	**0,0**	**0,1**	**0,1**	**0,0**	**0,0**	**0,0**	**0,0**	**0,0**	**0,0**	**61,7**	**72,5**	**79,6**	**79,2**	**76,4**	**42,66**
Pérdidas [MWh]	181	179	170	170	182	178	183	140	99	104	121	147	164	174	166	162	162	148	146	155	191	207	203	206	**3.937**
Consumos Propios [MWh]	337	337	337	337	339	339	339	339	331	331	331	331	330	330	330	330	330	330	330	336	337	337	336	336	**8.018**
Demanda Total [MWh]	7935	7699	7420	7250	7185	7193	7094	7191	7407	7708	8013	8343	8501	8640	8626	8583	8513	8488	8480	8451	8611	8995	8764	8416	**193.508**
Generación Total [MWh]	**8452**	**8214**	**7928**	**7758**	**7705**	**7710**	**7616**	**7670**	**7838**	**8143**	**8465**	**8821**	**8995**	**9144**	**9122**	**9075**	**9005**	**8967**	**8956**	**8943**	**9139**	**9539**	**9303**	**8958**	**205.462**
NEHUENCO-2_TG1_GNL_INFLEX	0	0	0	0	0	0	0	0	0	0	0	0	0	0	0	0	0	0	0	0	0	0	0	0	**0**
NEHUENCO-2_TG1+TV1_DIESEL	0	0	0	0	0	0	0	0	0	0	0	0	0	0	0	0	0	0	0	0	0	0	0	0	**0**
NEHUENCO-2_TG1+TV1_GN_A	0	0	0	0	0	0	0	0	0	0	0	0	0	0	0	0	0	0	0	0	0	0	0	0	**0**
NEHUENCO-2_TG1+TV1_GNL_A	0	0	0	0	0	0	0	0	0	0	0	0	0	0	0	0	0	0	0	0	0	0	0	0	**0**
NEHUENCO-2_TG1+TV1_GNL_B	0	0	0	0	0	0	0	0	0	0	0	0	0	0	0	0	0	0	0	0	0	0	0	0	**0**
NEHUENCO-2_TG1+TV1_GNL_C	0	0	0	0	0	0	0	0	0	0	0	0	0	0	0	0	0	0	0	0	0	0	0	0	**0**
NEHUENCO-2_TG1+TV1_GNL_D	0	0	0	0	0	0	0	0	0	0	0	0	0	0	0	0	0	0	0	0	0	0	0	0	**0**
NEHUENCO-2_TG1+TV1_GNL_E	0	0	0	0	0	0	0	0	0	0	0	0	0	0	0	0	0	0	0	0	0	0	0	0	**0**
NEHUENCO-2_TG1+TV1_GNL_F	0	0	0	0	0	0	0	0	0	0	0	0	0	0	0	0	0	0	0	0	0	0	0	0	**0**
NEHUENCO-2_TG1+TV1_GNL_G	0	0	0	0	0	0	0	0	0	0	0	0	0	0	0	0	0	0	0	0	0	0	0	0	**0**
NEHUENCO-2_TG1+TV1_GNL_INFLEX	0	0	0	0	0	0	0	0	0	0	0	0	0	0	0	0	0	0	0	0	0	0	0	0	**0**
NEHUENCO-9B_DIESEL	0	0	0	0	0	0	0	0	0	0	0	0	0	0	0	0	0	0	0	0	0	0	0	0	**0**
NEHUENCO-9B_GN_A	0	0	0	0	0	0	60	0	0	0	0	0	0	0	0	0	0	0	0	0	0	0	0	0	**60**
NEHUENCO-9B_GNL_A	0	0	0	0	0	0	0	0	0	0	0	0	0	0	0	0	0	0	0	0	0	0	0	0	**0**
NEHUENCO-9B_GNL_B	0	0	0	0	0	0	0	0	0	0	0	0	0	0	0	0	0	0	0	0	0	0	0	0	**0**
NEHUENCO-9B_GNL_C	0	0	0	0	0	0	0	0	0	0	0	0	0	0	0	0	0	0	0	0	0	0	0	0	**0**
NEHUENCO-9B_GNL_D	0	0	0	0	0	0	0	0	0	0	0	0	0	0	0	0	0	0	0	0	0	0	0	0	**0**
NEHUENCO-9B_GNL_E	0	0	0	0	0	0	0	0	0	0	0	0	0	0	0	0	0	0	0	0	0	0	0	0	**0**
NEHUENCO-9B_GNL_F	90	90	90	90	90	90	0	0	0	0	0	0	0	0	0	0	0	0	0	0	0	0	0	0	**540**
NEHUENCO-9B_GNL_G	0	0	0	0	0	0	0	0	0	0	0	0	0	0	0	0	0	0	0	0	0	0	0	0	**0**
NEHUENCO-9B_GNL_INFLEX	0	0	0	0	0	0	0	0	0	0	0	0	0	0	0	0	0	0	0	0	0	0	0	0	**0**
COLMITO_DIESEL	0	0	0	0	0	0	0	0	0	0	0	0	0	0	0	0	0	0	0	0	0	0	0	0	**0**
COLMITO_GNL_A	0	0	0	0	0	0	0	0	0	0	0	0	0	0	0	0	0	0	0	0	0	0	0	0	**0**
COLMITO_GNL_INFLEX	0	0	0	0	0	0	0	0	0	0	0	0	0	0	0	0	0	0	0	0	0	0	0	0	**0**
CONCON_DIESEL	0	0	0	0	0	0	0	0	0	0	0	0	0	0	0	0	0	0	0	0	0	0	0	0	**0**
ENAPACONCAGUA_COGEN	5	5	5	5	5	5	5	5	5	5	5	5	5	5	5	5	5	5	5	5	5	5	5	5	**120**
PLACILLA_DIESEL	0	0	0	0	0	0	0	0	0	0	0	0	0	0	0	0	0	0	0	0	0	0	0	0	**0**
QUINTAY_DIESEL	0	0	0	0	0	0	0	0	0	0	0	0	0	0	0	0	0	0	0	0	0	0	0	0	**0**
ELTOTORAL_DIESEL	0	0	0	0	0	0	0	0	0	0	0	0	0	0	0	0	0	0	0	0	0	0	0	0	**0**
LASVEGAS_DIESEL	0	0	0	0	0	0	0	0	0	0	0	0	0	0	0	0	0	0	0	0	0	0	0	0	**0**
LOSVIENTOS_DIESEL	0	0	0	0	0	0	0	0	0	0	0	0	0	0	0	0	0	0	0	0	0	0	0	0	**0**
LOSVIENTOS_DIESEL_CNAVIA	0	0	0	0	0	0	0	0	0	0	0	0	0	0	0	0	0	0	0	0	0	0	0	0	**0**
LOMALOSCOLORADOS-1_BIOGAS	0	0	0	0	0	0	0	0	0	0	0	0	0	0	0	0	0	0	0	0	0	0	0	0	**0**
LOMALOSCOLORADOS-2_BIOGAS	14	14	14	14	14	14	14	14	14	13	0	0	0	0	0	0	0	0	1	14	14	14	14	14	**210**
NUEVARENCA_TG1+TV1_DIESEL	0	0	0	0	0	0	0	0	0	0	0	0	0	0	0	0	0	0	0	0	0	0	0	0	**0**
NUEVARENCA_TG1+TV1_GN_A	0	0	0	0	0	0	0	0	0	0	0	0	0	0	0	0	0	0	0	0	0	0	0	0	**0**
NUEVARENCA_TG1+TV1_GN_B	0	0	0	0	0	0	0	0	0	0	0	0	0	0	0	0	0	0	0	0	0	0	0	0	**0**
NUEVARENCA_TG1+TV1_GNL_A	0	0	0	0	0	0	0	0	0	0	0	0	0	0	0	0	0	0	0	0	0	0	0	0	**0**
NUEVARENCA_TG1+TV1_GNL_B	0	0	0	0	0	0	0	0	0	0	0	0	0	0	0	0	0	0	0	0	0	0	0	0	**0**
NUEVARENCA_TG1+TV1_GNL_C	0	0	0	0	0	0	0	0	0	0	0	0	0	0	0	0	0	0	0	0	0	0	0	0	**0**
NUEVARENCA_TG1+TV1_GNL_D	0	0	0	0	0	0	0	0	0	0	0	0	0	0	0	0	0	0	0	0	0	0	0	0	**0**
NUEVARENCA_TG1+TV1_GNL_E	0	0	0	0	0	0	0	0	0	0	0	0	0	0	0	0	0	0	0	0	0	0	0	0	**0**
NUEVARENCA_TG1+TV1_GNL_F	0	0	0	0	0	0	0	0	0	0	0	0	0	0	0	0	0	0	0	0	0	0	0	0	**0**
NUEVARENCA_TG1+TV1_GNL_INFLEX	0	0	0	0	0	0	0	0	0	0	0	0	0	0	0	0	0	0	0	0	0	0	0	0	**0**
NUEVARENCA_TG1+TV1_GNL_P	0	0	0	0	0	0	0	0	0	0	0	0	0	0	0	0	0	0	0	0	0	0	0	0	**0**
NUEVARENCA_TG1+TV1+FA1_GLP	0	0	0	0	0	0	0	0	0	0	0	0	0	0	0	0	0	0	0	0	0	0	0	0	**0**
NUEVARENCA_TG1+TV1+FA1_GN_A	0	0	0	0	0	0	0	0	0	0	0	0	0	0	0	0	0	0	0	0	0	0	0	0	**0**
NUEVARENCA_TG1+TV1+FA1_GNL_A	0	0	0	0	0	0	0	0	0	0	0	0	0	0	0	0	0	0	0	0	0	0	0	0	**0**
NUEVARENCA_TG1+TV1+FA1_GNL_B	0	0	0	0	0	0	0	0	0	0	0	0	0	0	0	0	0	0	0	0	0	0	0	0	**0**
NUEVARENCA_TG1+TV1+FA1_GNL_INFLEX	0	0	0	0	0	0	0	0	0	0	0	0	0	0	0	0	0	0	0	0	0	0	0	0	**0**
NUEVARENCA_TG1+TV1+FA1_GNL_P	0	0	0	0	0	0	0	0	0	0	0	0	0	0	0	0	0	0	0	0	0	0	0	0	**0**

Periodo Desde: 08-12-2021 12-12-2021

COORDINADOR ELECTRICO NACIONAL	Programación Diaria del Sistema Eléctrico Nacional																								
miércoles, 8 de diciembre de 2021	1	2	3	4	5	6	7	8	9	10	11	12	13	14	15	16	17	18	19	20	21	22	23	24	
Costos Operación	294	284	278	288	291	291	276	239	156	138	134	135	127	128	131	126	126	126	142	191	264	282	288	278	**5.013**
Costos Encendido/Detención	1	0	2	3	30	0	0	3	8	0	0	0	2	0	1	0	0	0	2	52	0	0	2	0	**104**
Costos Totales [kUSD]	**295**	**284**	**280**	**291**	**320**	**291**	**276**	**242**	**164**	**138**	**134**	**135**	**129**	**128**	**132**	**126**	**126**	**126**	**145**	**243**	**265**	**282**	**289**	**279**	**5.118**
Costo Marginal Quillota 220 kV	**72,5**	**76,2**	**73,6**	**73,3**	**73,4**	**79,2**	**73,0**	**67,6**	**55,7**	**9,8**	**0,0**	**0,1**	**0,1**	**0,0**	**0,0**	**0,0**	**0,0**	**0,0**	**0,0**	**61,7**	**72,5**	**79,6**	**79,2**	**76,4**	**42,66**
Pérdidas [MWh]	181	179	170	170	182	178	183	140	99	104	121	147	164	174	166	162	162	148	146	155	191	207	203	206	**3.937**
Consumos Propios [MWh]	337	337	337	337	339	339	339	339	331	331	331	331	330	330	330	330	330	330	330	336	337	337	336	336	**8.018**
Demanda Total [MWh]	7935	7699	7420	7250	7185	7193	7094	7191	7407	7708	8013	8343	8501	8640	8626	8583	8513	8488	8480	8451	8611	8995	8764	8416	**193.508**
Generación Total [MWh]	**8452**	**8214**	**7928**	**7758**	**7705**	**7710**	**7616**	**7670**	**7838**	**8143**	**8465**	**8821**	**8995**	**9144**	**9122**	**9075**	**9005**	**8967**	**8956**	**8943**	**9139**	**9539**	**9303**	**8958**	**205.462**
RENCA-1_DIESEL	0	0	0	0	0	0	0	0	0	0	0	0	0	0	0	0	0	0	0	0	0	0	0	0	**0**
RENCA-2_DIESEL	0	0	0	0	0	0	0	0	0	0	0	0	0	0	0	0	0	0	0	0	0	0	0	0	**0**
CMPCCORDILLERA_GNL_A	0	0	0	0	0	0	0	0	0	0	0	0	0	0	0	0	0	0	0	0	0	0	0	0	**0**
SANTAMARTA_COGEN	10	10	10	10	10	10	10	10	10	0	0	0	0	0	0	0	0	0	0	10	10	10	10	10	**143**
CANDELARIA-1_DIESEL	0	0	0	0	0	0	0	0	0	0	0	0	0	0	0	0	0	0	0	0	0	0	0	0	**0**
CANDELARIA-1_GN_A	60	60	60	0	0	0	0	60	60	60	60	60	0	0	0	0	0	0	60	60	60	60	0	0	**720**
CANDELARIA-1_GNL_A	0	0	0	0	0	0	0	0	0	0	0	0	0	0	0	0	0	0	0	0	0	0	0	0	**0**
CANDELARIA-1_GNL_B	0	0	0	0	0	0	0	0	0	0	0	0	0	0	0	0	0	0	0	0	0	0	0	0	**0**
CANDELARIA-1_GNL_C	0	0	0	0	0	0	0	0	0	0	0	0	0	0	0	0	0	0	0	0	0	0	0	0	**0**
CANDELARIA-1_GNL_D	0	0	0	0	0	0	0	0	0	0	0	0	0	0	0	0	0	0	0	0	0	0	0	0	**0**
CANDELARIA-1_GNL_E	0	0	0	0	0	0	0	0	0	0	0	0	0	0	0	0	0	0	0	0	0	0	0	0	**0**
CANDELARIA-1_GNL_F	0	0	0	0	0	0	0	0	0	0	0	0	0	0	0	0	0	0	0	0	0	0	0	0	**0**
CANDELARIA-1_GNL_G	0	0	0	0	0	0	0	0	0	0	0	0	0	0	0	0	0	0	0	0	0	0	0	0	**0**
CANDELARIA-1_GNL_INFLEX	0	0	0	0	0	0	0	0	0	0	0	0	0	0	0	0	0	0	0	0	0	0	0	0	**0**
CANDELARIA-2_DIESEL	0	0	0	0	0	0	0	0	0	0	0	0	0	0	0	0	0	0	0	0	0	0	0	0	**0**
CANDELARIA-2_GN_A	60	60	60	60	60	60	60	60	60	60	60	60	60	60	60	60	60	60	101	60	60	60	60	60	**1481**
CANDELARIA-2_GNL_A	0	0	0	0	0	0	0	0	0	0	0	0	0	0	0	0	0	0	0	0	0	0	0	0	**0**
CANDELARIA-2_GNL_B	0	0	0	0	0	0	0	0	0	0	0	0	0	0	0	0	0	0	0	0	0	0	0	0	**0**
CANDELARIA-2_GNL_C	0	0	0	0	0	0	0	0	0	0	0	0	0	0	0	0	0	0	0	0	0	0	0	0	**0**
CANDELARIA-2_GNL_D	0	0	0	0	0	0	0	0	0	0	0	0	0	0	0	0	0	0	0	0	0	0	0	0	**0**
CANDELARIA-2_GNL_E	0	0	0	0	0	0	0	0	0	0	0	0	0	0	0	0	0	0	0	0	0	0	0	0	**0**
CANDELARIA-2_GNL_F	0	0	0	0	0	0	0	0	0	0	0	0	0	0	0	0	0	0	0	0	0	0	0	0	**0**
CANDELARIA-2_GNL_G	0	0	0	0	0	0	0	0	0	0	0	0	0	0	0	0	0	0	0	0	0	0	0	0	**0**
CANDELARIA-2_GNL_INFLEX	0	0	0	0	0	0	0	0	0	0	0	0	0	0	0	0	0	0	0	0	0	0	0	0	**0**
EPACIFICO_COGEN	16	16	16	16	16	16	16	16	16	16	16	16	16	16	16	16	16	16	16	16	16	16	16	16	**384**
COLIHUES-1_DIESEL	0	0	0	0	0	0	0	0	0	0	0	0	0	0	0	0	0	0	0	0	0	0	0	0	**0**
COLIHUES-1_HFO	0	0	0	0	0	0	0	0	0	0	0	0	0	0	0	0	0	0	0	0	0	0	0	0	**0**
COLIHUES-2_DIESEL	0	0	0	0	0	0	0	0	0	0	0	0	0	0	0	0	0	0	0	0	0	0	0	0	**0**
COLIHUES-2_HFO	0	0	0	0	0	0	0	0	0	0	0	0	0	0	0	0	0	0	0	0	0	0	0	0	**0**
ESPERANZA-DS1_DIESEL	0	0	0	0	0	0	0	0	0	0	0	0	0	0	0	0	0	0	0	0	0	0	0	0	**0**
ESPERANZA-DS2_DIESEL	0	0	0	0	0	0	0	0	0	0	0	0	0	0	0	0	0	0	0	0	0	0	0	0	**0**
ESPERANZA-TG1_DIESEL	0	0	0	0	0	0	0	0	0	0	0	0	0	0	0	0	0	0	0	0	0	0	0	0	**0**
TENO_DIESEL	0	0	0	0	0	0	0	0	0	0	0	0	0	0	0	0	0	0	0	0	0	0	0	0	**0**
TENOGAS_GLP	0	0	0	0	0	0	0	0	0	0	0	0	0	0	0	0	0	0	0	0	0	0	0	0	**0**
CEMENTOSBIOBIO_DIESEL	0	0	0	0	0	0	0	0	0	0	0	0	0	0	0	0	0	0	0	0	0	0	0	0	**0**
CEMENTOSBIOBIO_FO6	0	0	0	0	0	0	0	0	0	0	0	0	0	0	0	0	0	0	0	0	0	0	0	0	**0**
LICANTEN_BL1_COGEN	3	3	3	3	3	3	3	3	3	3	3	2	2	2	2	2	2	2	2	3	3	3	3	3	**60**
LICANTEN_BL1+BL2_COGEN	4	4	4	4	4	4	4	4	4	0	0	0	0	0	0	0	0	0	0	4	4	4	4	4	**50**
CONSTITUCION_DIESEL	0	0	0	0	0	0	0	0	0	0	0	0	0	0	0	0	0	0	0	0	0	0	0	0	**0**
MAULE_DIESEL	0	0	0	0	0	0	0	0	0	0	0	0	0	0	0	0	0	0	0	0	0	0	0	0	**0**
VINALES_BL1_COGEN	10	10	10	10	10	10	10	10	10	10	10	10	10	10	10	10	10	10	10	10	10	10	10	10	**240**
VINALES_BL1+BL2_COGEN	12	12	12	12	12	12	12	12	12	0	0	0	0	0	0	0	0	0	0	12	12	12	12	12	**168**
CELCO_BL1_COGEN	5	5	5	5	5	5	5	5	5	3	3	3	3	3	3	3	3	3	3	5	5	5	5	5	**100**
CELCO_BL1+BL2_COGEN	0	0	0	0	0	0	0	0	0	0	0	0	0	0	0	0	0	0	0	0	0	0	0	0	**0**
LINARES_DIESEL	0	0	0	0	0	0	0	0	0	1	1	1	1	1	0	0	0	0	0	0	0	0	0	0	**3**
SANGREGORIO_DIESEL	0	0	0	0	0	0	0	0	0	0	0	0	0	0	0	0	0	0	0	0	0	0	0	0	**0**
NUEVAALDEA-1_BL1_COGEN	7	7	7	7	7	7	7	7	7	7	7	7	7	4	5	4	4	7	7	7	7	7	7	7	**157**
NUEVAALDEA-1_BL1+BL2_COGEN	7	7	7	7	7	7	7	7	7	0	0	0	0	0	0	0	0	0	0	7	7	7	7	7	**98**
NUEVAALDEA-2_DIESEL	0	0	0	0	0	0	0	0	0	0	0	0	0	0	0	0	0	0	0	0	0	0	0	0	**0**
NUEVAALDEA-3_COGEN	37	37	37	37	37	37	37	37	37	37	37	37	37	30	37	37	37	37	37	37	37	37	37	37	**881**
LAJAEVE-1_COGEN	7	7	7	7	7	7	7	7	0	0	0	0	0	0	0	0	0	0	0	0	7	7	7	7	**84**

Periodo Desde: 08-12-2021 12-12-2021

COORDINADOR ELECTRICO NACIONAL	Programación Diaria del Sistema Eléctrico Nacional																								
miércoles, 8 de diciembre de 2021	1	2	3	4	5	6	7	8	9	10	11	12	13	14	15	16	17	18	19	20	21	22	23	24	
Costos Operación	294	284	278	288	291	291	276	239	156	138	134	135	127	128	131	126	126	126	142	191	264	282	288	278	**5.013**
Costos Encendido/Detención	1	0	2	3	30	0	0	3	8	0	0	0	2	0	1	0	0	0	2	52	0	0	2	0	**104**
Costos Totales [kUSD]	**295**	**284**	**280**	**291**	**320**	**291**	**276**	**242**	**164**	**138**	**134**	**135**	**129**	**128**	**132**	**126**	**126**	**126**	**145**	**243**	**265**	**282**	**289**	**279**	**5.118**
Costo Marginal Quillota 220 kV	**72,5**	**76,2**	**73,6**	**73,3**	**73,4**	**79,2**	**73,0**	**67,6**	**55,7**	**9,8**	**0,0**	**0,1**	**0,1**	**0,0**	**0,0**	**0,0**	**0,0**	**0,0**	**0,0**	**61,7**	**72,5**	**79,6**	**79,2**	**76,4**	**42,66**
Pérdidas [MWh]	181	179	170	170	182	178	183	140	99	104	121	147	164	174	166	162	162	148	146	155	191	207	203	206	**3.937**
Consumos Propios [MWh]	337	337	337	337	339	339	339	339	331	331	331	331	330	330	330	330	330	330	330	336	337	337	336	336	**8.018**
Demanda Total [MWh]	7935	7699	7420	7250	7185	7193	7094	7191	7407	7708	8013	8343	8501	8640	8626	8583	8513	8488	8480	8451	8611	8995	8764	8416	**193.508**
Generación Total [MWh]	**8452**	**8214**	**7928**	**7758**	**7705**	**7710**	**7616**	**7670**	**7838**	**8143**	**8465**	**8821**	**8995**	**9144**	**9122**	**9075**	**9005**	**8967**	**8956**	**8943**	**9139**	**9539**	**9303**	**8958**	**205.462**

LAJAEVE-2_COGEN	3	3	3	3	3	3	3	3	3	3	3	3	3	0	0	0	0	3	3	3	3	3	3	3	**62**
MASISA_COGEN	8	8	8	8	8	8	8	8	8	5	5	5	5	5	5	5	5	5	5	8	8	8	8	8	**162**
SANTALIDIA_DIESEL	0	0	0	0	0	0	0	0	0	0	0	0	0	0	0	0	0	0	0	0	0	0	0	0	**0**
LOSPINOS_DIESEL	0	0	0	0	0	0	0	0	0	0	0	0	0	0	0	0	0	0	0	0	0	0	0	0	**0**
LOSGUINDOS_DIESEL	0	0	0	0	0	0	0	0	0	0	0	0	0	0	0	0	0	0	0	0	0	0	0	0	**0**
LOSGUINDOS-2_DIESEL	0	0	0	0	0	0	0	0	0	0	0	0	0	0	0	0	0	0	0	0	0	0	0	0	**0**
SANTAFE_BL1_COGEN	22	22	22	22	22	22	22	22	22	22	22	22	22	22	22	22	22	22	22	22	22	22	22	22	**516**
SANTAFE_BL1+BL2_COGEN	19	19	19	19	19	19	19	19	19	0	0	0	0	0	0	0	0	0	0	19	19	19	19	19	**263**
SANTAFE_BL1+BL2+BL3_COGEN	16	16	16	16	16	16	16	16	16	0	0	0	0	0	0	0	0	0	0	16	16	16	16	16	**226**
SANTAFE_BL1+BL2+BL3+BL4_COGEN	0	0	0	0	0	0	0	0	0	0	0	0	0	0	0	0	0	0	0	0	0	0	0	0	**0**
CMPCSANTAFE_COGEN	0	0	0	0	0	0	0	0	0	0	0	0	0	0	0	0	0	0	0	0	0	0	0	0	**0**
CMPCLAJA_BL1_COGEN	0	0	0	0	0	0	0	0	0	0	0	0	0	0	0	0	0	0	0	0	0	0	0	0	**0**
CMPCLAJA_BL1+BL2_COGEN	0	0	0	0	0	0	0	0	0	0	0	0	0	0	0	0	0	0	0	0	0	0	0	0	**0**
CMPCLAJA_BL1+BL2+BL3_COGEN	0	0	0	0	0	0	0	0	0	0	0	0	0	0	0	0	0	0	0	0	0	0	0	0	**0**
CMPCPACIFICO_BL1_COGEN	12	12	12	12	12	12	12	12	12	12	12	12	12	12	4	4	12	12	12	12	12	12	12	12	**272**
CMPCPACIFICO_BL1+BL2_COGEN	11	11	11	11	11	11	11	11	11	0	0	0	0	0	0	0	0	0	0	11	11	11	11	11	**154**
CMPCPACIFICO_BL1+BL2+BL3_COGEN	0	0	0	0	0	0	0	0	0	0	0	0	0	0	0	0	0	0	0	0	0	0	0	0	**0**
YUNGAY-1_DIESEL	0	0	0	0	0	0	0	0	0	0	0	0	0	0	0	0	0	0	0	0	0	0	0	0	**0**
YUNGAY-1_GNL_A	0	0	0	0	0	0	0	0	0	0	0	0	0	0	0	0	0	0	0	0	0	0	0	0	**0**
YUNGAY-2_DIESEL	0	0	0	0	0	0	0	0	0	0	0	0	0	0	0	0	0	0	0	0	0	0	0	0	**0**
YUNGAY-2_GNL_A	0	0	0	0	0	0	0	0	0	0	0	0	0	0	0	0	0	0	0	0	0	0	0	0	**0**
YUNGAY-3_DIESEL	0	0	0	0	0	0	0	0	0	0	0	0	0	0	0	0	0	0	0	0	0	0	0	0	**0**
YUNGAY-3_GNL_A	0	0	0	0	0	0	0	0	0	0	0	0	0	0	0	0	0	0	0	0	0	0	0	0	**0**
YUNGAY-4_DIESEL	0	0	0	0	0	0	0	0	0	0	0	0	0	0	0	0	0	0	0	0	0	0	0	0	**0**
CHOLGUAN_BL1_COGEN	9	9	9	9	9	9	9	9	9	4	4	4	4	4	4	4	4	4	4	9	9	9	9	9	**166**
CHOLGUAN_BL1+BL2_COGEN	0	0	0	0	0	0	0	0	0	0	0	0	0	0	0	0	0	0	0	0	0	0	0	0	**0**
NEWEN_DIESEL	0	0	0	0	0	0	0	0	0	0	0	0	0	0	0	0	0	0	0	0	0	0	0	0	**0**
NEWEN_GN_A	0	0	0	0	0	0	0	0	0	0	0	0	0	0	0	0	0	0	0	0	0	0	0	0	**0**
NEWEN_GNL_A	0	0	0	0	0	0	0	0	0	0	0	0	0	0	0	0	0	0	0	0	0	0	0	0	**0**
NEWEN_GNL_B	0	0	0	0	0	0	0	0	0	0	0	0	0	0	0	0	0	0	0	0	0	0	0	0	**0**
NEWEN_PROPANO	0	0	0	0	0	0	0	0	0	0	0	0	0	0	0	0	0	0	0	0	0	0	0	0	**0**
ENAPBIOBIO_COGEN	0	0	0	0	0	0	0	0	0	0	0	0	0	0	0	0	0	0	0	0	0	0	0	0	**0**
ESCUADRON_COGEN	4	4	4	4	4	4	4	4	4	2	2	2	2	2	2	2	2	2	2	4	4	4	4	4	**74**
CORONEL_DIESEL	0	0	0	0	0	0	0	0	0	0	0	0	0	0	0	0	0	0	0	0	0	0	0	0	**0**
CORONEL_GN_A	0	0	0	0	0	0	0	0	0	0	0	0	0	0	0	0	0	0	0	0	0	0	0	0	**0**
CORONEL_GNL_A	0	0	0	0	0	0	0	0	0	0	0	0	0	0	0	0	0	0	0	0	0	0	0	0	**0**
CORONEL_GNL_B	0	0	0	0	0	0	0	0	0	0	0	0	0	0	0	0	0	0	0	0	0	0	0	0	**0**
SANTAMARIA_CAR	0	0	0	0	0	0	0	0	0	0	0	0	0	0	0	0	0	0	0	0	0	0	0	0	**0**
BOCAMINA-2_CAR	350	350	350	350	350	350	350	350	350	175	175	175	175	175	175	175	175	175	175	350	350	350	350	350	**6644**
HORCONES_DIESEL	0	0	0	0	0	0	0	0	0	0	0	0	0	0	0	0	0	0	0	0	0	0	0	0	**0**
ARAUCO_COGEN	0	0	0	0	0	0	0	0	0	0	0	0	0	0	0	0	0	0	0	0	0	0	0	0	**0**
LAUTARO-1_BL1_COGEN	22	22	22	22	22	22	22	22	22	11	11	11	11	11	11	11	11	11	11	22	22	22	22	22	**418**
LAUTARO-1_BL1+BL2_COGEN	4	4	4	4	4	4	4	4	4	0	0	0	0	0	0	0	0	0	0	4	4	4	4	4	**56**
LAUTARO-2_BL1_COGEN	0	0	0	0	0	0	0	0	0	0	0	0	0	0	0	0	0	0	0	0	0	0	0	0	**0**
LAUTARO-2_BL1+BL2_COGEN	0	0	0	0	0	0	0	0	0	0	0	0	0	0	0	0	0	0	0	0	0	0	0	0	**0**
VALDIVIA_BL1_COGEN_EUCA	8	8	8	8	8	8	8	8	8	8	8	8	8	4	4	4	4	8	8	8	8	8	8	8	**176**
VALDIVIA_BL1_COGEN_PINO	0	0	0	0	0	0	0	0	0	0	0	0	0	0	0	0	0	0	0	0	0	0	0	0	**0**
VALDIVIA_BL1+BL2_COGEN_EUCA	8	8	8	8	8	8	8	8	8	8	8	8	8	8	8	8	0	8	8	8	8	8	8	8	**184**
VALDIVIA_BL1+BL2_COGEN_PINO	0	0	0	0	0	0	0	0	0	0	0	0	0	0	0	0	0	0	0	0	0	0	0	0	**0**
VALDIVIA_BL1+BL2+BL3_COGEN_EUCA	5	5	5	5	5	5	5	5	5	0	0	0	0	0	0	0	0	0	0	5	5	5	5	5	**70**
VALDIVIA_BL1+BL2+BL3_COGEN_PINO	0	0	0	0	0	0	0	0	0	0	0	0	0	0	0	0	0	0	0	0	0	0	0	0	**0**

Periodo Desde: 08-12-2021 12-12-2021

COORDINADOR ELECTRICO NACIONAL	Programación Diaria del Sistema Eléctrico Nacional																								
miércoles, 8 de diciembre de 2021	1	2	3	4	5	6	7	8	9	10	11	12	13	14	15	16	17	18	19	20	21	22	23	24	
Costos Operación	294	284	278	288	291	291	276	239	156	138	134	135	127	128	131	126	126	126	142	191	264	282	288	278	**5.013**
Costos Encendido/Detención	1	0	2	3	30	0	0	3	8	0	0	0	2	0	1	0	0	0	2	52	0	0	2	0	**104**
Costos Totales [kUSD]	**295**	**284**	**280**	**291**	**320**	**291**	**276**	**242**	**164**	**138**	**134**	**135**	**129**	**128**	**132**	**126**	**126**	**126**	**145**	**243**	**265**	**282**	**289**	**279**	**5.118**
Costo Marginal Quillota 220 kV	**72,5**	**76,2**	**73,6**	**73,3**	**73,4**	**79,2**	**73,0**	**67,6**	**55,7**	**9,8**	**0,0**	**0,1**	**0,1**	**0,0**	**0,0**	**0,0**	**0,0**	**0,0**	**0,0**	**61,7**	**72,5**	**79,6**	**79,2**	**76,4**	**42,66**
Pérdidas [MWh]	181	179	170	170	182	178	183	140	99	104	121	147	164	174	166	162	162	148	146	155	191	207	203	206	**3.937**
Consumos Propios [MWh]	337	337	337	337	339	339	339	339	331	331	331	331	330	330	330	330	330	330	330	336	337	337	336	336	**8.018**
Demanda Total [MWh]	7935	7699	7420	7250	7185	7193	7094	7191	7407	7708	8013	8343	8501	8640	8626	8583	8513	8488	8480	8451	8611	8995	8764	8416	**193.508**
Generación Total [MWh]	**8452**	**8214**	**7928**	**7758**	**7705**	**7710**	**7616**	**7670**	**7838**	**8143**	**8465**	**8821**	**8995**	**9144**	**9122**	**9075**	**9005**	**8967**	**8956**	**8943**	**9139**	**9539**	**9303**	**8958**	**205.462**

VALDIVIA_BL1+BL2+BL3+BL4_COGEN_EUCA	0	0	0	0	0	0	0	0	0	0	0	0	0	0	0	0	0	0	0	0	0	0	0	0	**1**
VALDIVIA_BL1+BL2+BL3+BL4_COGEN_PINO	0	0	0	0	0	0	0	0	0	0	0	0	0	0	0	0	0	0	0	0	0	0	0	0	**0**
ANTILHUE-1_DIESEL	0	0	0	0	0	0	0	0	0	0	0	0	0	0	0	0	0	0	0	0	0	0	0	0	**0**
ANTILHUE-2_DIESEL	0	0	0	0	0	0	0	0	0	0	0	0	0	0	0	0	0	0	0	0	0	0	0	0	**0**
CALLECALLE_DIESEL	0	0	0	0	0	0	0	0	0	0	0	0	0	0	0	0	0	0	0	0	0	0	0	0	**0**
CHUYACA_DIESEL	0	0	0	0	0	0	0	0	0	0	0	0	0	0	0	0	0	0	0	0	0	0	0	0	**0**
TRAPEN_DIESEL	1	1	0	0	0	0	6	0	1	0	0	0	0	0	0	0	0	0	1	1	1	0	0	1	**15**
DEGAN_DIESEL	0	0	0	0	0	0	0	0	0	0	0	0	0	0	0	0	0	0	0	0	0	0	0	0	**0**
DEGAN2-NAVE4_DIESEL	0	0	0	0	0	0	0	0	0	0	0	0	0	0	0	0	0	0	0	0	0	0	0	0	**0**
DEGAN2-NAVE5_DIESEL	0	0	0	0	0	0	0	0	0	0	0	0	0	0	0	0	0	0	0	0	0	0	0	0	**0**
TRINCAO_DIESEL	1	1	1	1	1	1	16	1	1	1	1	3	5	8	9	6	2	1	1	1	3	14	12	1	**84**
CHILOE_DIESEL	0	0	0	0	0	0	0	0	0	0	0	0	0	0	0	0	0	0	0	0	0	0	0	0	**0**

Embalses y Reguladas	1	2	3	4	5	6	7	8	9	10	11	12	13	14	15	16	17	18	19	20	21	22	23	24	Total
Total	**1533**	**1525**	**1272**	**1126**	**1194**	**1129**	**1110**	**980**	**936**	**869**	**869**	**875**	**875**	**875**	**875**	**875**	**875**	**873**	**894**	**1191**	**1355**	**1665**	**1675**	**1741**	**27.183**
RAPEL-1	0	0	0	0	0	0	0	0	0	0	0	0	0	0	0	0	0	0	0	0	0	0	0	0	**0**
RAPEL-2	0	0	0	0	0	0	0	0	0	0	0	0	0	0	0	0	0	0	0	0	0	0	0	0	**0**
RAPEL-3	0	0	0	0	0	0	0	0	0	0	0	0	0	0	0	0	0	0	0	0	0	0	0	0	**0**
RAPEL-4	0	0	0	0	0	0	0	0	0	0	0	0	0	0	0	0	0	0	0	0	0	0	0	0	**0**
RAPEL-5	0	0	0	0	0	0	0	0	0	0	0	0	0	0	0	0	0	0	0	0	0	0	0	0	**0**
CIPRESES-1	30	30	30	30	30	30	30	30	15	13	5	5	5	5	5	5	5	5	15	17	30	30	30	30	**460**
CIPRESES-2	30	30	30	30	30	30	30	30	27	0	0	0	0	0	0	0	0	0	0	30	30	30	30	30	**417**
CIPRESES-3	30	30	30	30	30	30	30	30	23	5	5	5	5	5	5	5	5	5	0	25	30	30	30	30	**453**
OJOSDEAGUA	5	5	5	5	5	5	5	5	5	5	5	5	5	5	5	5	5	5	5	5	5	5	5	5	**125**
LAMINA	9	9	9	9	9	9	9	9	9	9	9	9	9	9	9	9	9	9	9	9	9	9	9	9	**206**
ISLA	61	61	61	61	61	61	61	61	53	40	37	37	37	37	37	37	37	37	39	56	61	61	61	61	**1214**
CURILLINQUE	73	73	73	73	73	73	73	73	64	47	44	44	44	44	44	44	44	44	46	67	73	73	73	73	**1452**
LOMAALTA	32	32	32	32	32	32	32	32	28	20	19	19	19	19	19	19	19	19	20	29	32	32	32	32	**636**
LOSHIERROS	5	5	5	5	5	5	5	5	5	5	5	5	5	5	5	5	5	5	5	5	5	8	8	8	**129**
LOSHIERROS-2	1	1	1	1	1	1	1	1	1	1	1	1	1	1	1	1	1	1	1	1	1	1	1	1	**24**
PEHUENCHE-1	151	176	169	139	149	144	157	0	0	0	0	0	0	0	0	0	0	0	0	0	126	161	151	151	**1675**
PEHUENCHE-2	177	177	0	0	0	0	0	0	0	0	0	0	0	0	0	0	0	0	0	0	0	270	250	249	**1122**
COLBUN-1	110	110	110	0	0	0	0	0	0	0	0	0	0	0	0	0	0	0	0	0	0	0	0	110	**440**
COLBUN-2	0	0	0	0	0	0	0	0	0	0	0	0	0	0	0	0	0	0	0	0	0	0	0	0	**0**
MACHICURA-1	21	21	21	21	21	21	21	21	21	21	21	21	21	21	21	21	21	21	21	21	21	21	21	21	**504**
MACHICURA-2	0	0	0	0	0	0	0	0	0	0	0	0	0	0	0	0	0	0	0	0	0	0	0	0	**0**
CHIBURGO	0	17	18	18	18	18	18	18	18	18	18	18	18	18	18	18	18	18	0	0	0	0	0	0	**305**
SANCLEMENTE	3	3	3	3	3	3	3	3	3	3	3	3	3	3	3	3	3	3	3	3	3	3	3	3	**72**
SANIGNACIO	0	0	0	0	0	0	0	0	0	0	0	0	0	0	0	0	0	0	0	0	0	0	0	0	**0**
ELTORO-1	21	10	10	11	84	84	10	84	10	68	84	84	84	78	84	68	84	68	68	10	10	84	21	10	**1229**
ELTORO-2	10	21	84	84	84	84	84	68	84	37	62	21	10	46	68	44	10	44	42	84	46	84	84	84	**1369**
ELTORO-3	84	84	21	20	10	21	21	28	68	84	10	10	21	10	37	10	84	10	10	40	59	10	10	21	**781**
ELTORO-4	85	85	85	85	21	10	85	19	38	10	44	85	85	65	10	78	21	78	79	65	85	21	85	85	**1405**
ABANICO	31	31	31	31	31	31	31	31	31	31	31	31	31	31	31	31	31	31	31	31	31	31	31	31	**744**
ANTUCO-1	53	53	53	89	53	53	53	53	53	53	53	53	53	53	53	53	53	53	53	87	53	53	53	53	**1343**
ANTUCO-2	94	96	96	60	94	96	96	94	94	94	94	94	94	94	94	94	94	94	94	60	95	96	96	96	**2211**
RUCUE	69	71	71	71	69	71	70	69	69	69	69	69	69	69	69	69	69	69	69	69	70	71	71	71	**1667**
QUILLECO	30	30	30	30	30	30	30	30	30	30	30	30	30	30	30	30	30	30	30	30	30	30	30	30	**716**
LAJA1	0	0	0	0	0	0	0	0	0	0	0	0	0	0	0	0	0	0	0	0	0	0	0	0	**0**
RALCO-1	0	0	0	0	0	0	0	0	0	0	0	0	0	0	0	0	0	0	0	164	164	164	164	164	**820**

Periodo Desde: 08-12-2021 12-12-2021

COORDINADOR ELECTRICO NACIONAL	Programación Diaria del Sistema Eléctrico Nacional																								
miércoles, 8 de diciembre de 2021	1	2	3	4	5	6	7	8	9	10	11	12	13	14	15	16	17	18	19	20	21	22	23	24	
Costos Operación	294	284	278	288	291	291	276	239	156	138	134	135	127	128	131	126	126	126	142	191	264	282	288	278	**5.013**
Costos Encendido/Detención	1	0	2	3	30	0	0	3	8	0	0	0	2	0	1	0	0	0	2	52	0	0	2	0	**104**
Costos Totales [kUSD]	**295**	**284**	**280**	**291**	**320**	**291**	**276**	**242**	**164**	**138**	**134**	**135**	**129**	**128**	**132**	**126**	**126**	**126**	**145**	**243**	**265**	**282**	**289**	**279**	**5.118**
Costo Marginal Quillota 220 kV	**72,5**	**76,2**	**73,6**	**73,3**	**73,4**	**79,2**	**73,0**	**67,6**	**55,7**	**9,8**	**0,0**	**0,1**	**0,1**	**0,0**	**0,0**	**0,0**	**0,0**	**0,0**	**0,0**	**61,7**	**72,5**	**79,6**	**79,2**	**76,4**	**42,66**
Pérdidas [MWh]	181	179	170	170	182	178	183	140	99	104	121	147	164	174	166	162	162	148	146	155	191	207	203	206	**3.937**
Consumos Propios [MWh]	337	337	337	337	339	339	339	339	331	331	331	331	330	330	330	330	330	330	330	336	337	337	336	336	**8.018**
Demanda Total [MWh]	7935	7699	7420	7250	7185	7193	7094	7191	7407	7708	8013	8343	8501	8640	8626	8583	8513	8488	8480	8451	8611	8995	8764	8416	**193.508**
Generación Total [MWh]	**8452**	**8214**	**7928**	**7758**	**7705**	**7710**	**7616**	**7670**	**7838**	**8143**	**8465**	**8821**	**8995**	**9144**	**9122**	**9075**	**9005**	**8967**	**8956**	**8943**	**9139**	**9539**	**9303**	**8958**	**205.462**

RALCO-2	0	0	0	0	0	0	0	0	0	0	0	0	0	0	0	0	0	0	0	0	0	0	0	0	**0**
PALMUCHO	31	31	31	31	31	31	31	31	31	31	31	31	31	31	31	31	31	31	31	31	31	31	31	31	**744**
PANGUE-1	80	80	20	20	20	20	20	20	20	20	20	20	20	20	20	20	20	20	50	80	80	80	80	80	**930**
PANGUE-2	0	0	0	0	0	0	0	0	0	0	0	0	0	0	0	0	0	0	0	0	0	0	0	0	**0**
ANGOSTURA-1	0	0	0	0	0	0	0	0	0	0	0	0	0	0	0	0	0	0	0	0	0	0	0	0	**0**
ANGOSTURA-2	76	0	0	0	76	0	0	0	0	0	0	0	0	0	0	0	0	0	0	0	0	0	76	0	**228**
ANGOSTURA-3	0	35	35	35	24	35	35	35	35	35	35	35	35	35	35	35	35	35	35	35	35	35	0	35	**765**
CANUTILLAR-1	70	68	58	53	50	50	70	50	51	70	70	70	70	70	70	70	70	70	70	70	70	70	70	70	**1570**
CANUTILLAR-2	62	50	50	50	50	50	0	50	50	51	64	70	70	70	70	70	70	68	68	67	70	70	70	67	**1427**

ANEXO Nº 2

Detalle de la generación real del día 08 de diciembre de 2021

RESUMEN DIARIO DE OPERACION DEL SEN

08-12-2021

08-12-2021

	1	2	3	4	5	6	7	8	9	10	11	12	13	14	15	16	17	18	19	20	21	22	23	24	TOT.DIA	DMAX.	DMED.
																									MWh	MWh/h	MWh/h
CHAPIQUINA	6,4	6,0	6,0	6,0	6,0	6,0	6,0	6,0	6,0	6,0	6,0	6,0	6,0	6,0	6,0	6,0	6,0	6,0	6,0	6,0	6,5	6,5	6,5	6,5	146,4	6,5	6,1
COSAPILLA	0,5	0,5	0,5	0,5	0,5	0,5	0,5	0,5	0,5	0,5	0,5	0,5	0,5	0,5	0,5	0,5	0,5	0,5	0,5	0,5	0,5	0,5	0,5	0,5	11,6	0,5	0,5
ELTORON2	1,0	1,0	1,0	1,0	1,0	1,0	1,0	1,0	1,0	1,0	1,0	1,0	1,0	1,0	1,0	1,0	1,0	1,0	1,0	1,0	1,0	1,0	1,0	1,0	24,5	1,0	1,0
CAVANCHA	1,8	1,8	1,8	1,8	1,8	1,8	1,8	1,8	1,8	1,8	1,8	1,8	1,8	1,8	1,8	1,8	1,8	1,8	1,8	1,8	1,8	1,8	1,8	1,8	43,9	1,8	1,8
ALTOHOSPICIO	1,0	1,0	1,0	1,0	1,0	1,0	1,0	1,0	1,0	1,0	1,0	1,0	1,0	1,0	1,0	1,0	1,0	1,0	1,0	1,0	1,0	1,0	1,0	1,0	23,0	1,0	1,0
SANTAROSA	0,5	0,5	0,5	0,5	0,5	0,5	0,5	0,5	0,5	0,5	0,5	0,5	0,5	0,5	0,5	0,5	0,5	0,5	0,5	0,5	0,5	0,5	0,5	0,5	11,4	0,5	0,5
RIOHUASCO	1,0	0,9	0,9	0,9	1,0	0,9	0,9	1,0	0,9	0,9	1,0	0,9	0,9	1,0	0,9	0,9	0,9	1,0	0,9	1,0	1,3	1,2	1,3	1,2	23,7	1,3	1,0
PUCLARO	0,0	0,0	0,0	0,0	0,0	0,0	0,0	0,0	0,0	0,0	0,0	0,0	0,0	0,0	0,0	0,0	0,0	0,0	0,0	0,0	0,0	0,0	0,0	0,0	0,0	0,0	0,0
LOSMOLLES	0,0	0,0	0,0	0,0	0,0	0,0	0,0	0,0	0,0	0,0	0,0	0,0	0,0	0,0	0,0	0,0	0,0	0,0	0,0	6,0	9,0	9,0	4,0	1,0	29,0	9,0	1,2
LAPALOMA	0,4	0,4	0,4	0,4	0,4	0,4	0,4	0,4	0,4	0,4	0,4	0,4	0,4	0,4	0,4	0,4	0,4	0,4	0,4	0,4	0,4	0,4	0,4	0,4	9,4	0,4	0,4
CH-HORNITOS	7,1	6,7	6,9	6,6	6,6	6,7	6,5	6,8	6,7	7,3	8,7	17,7	21,3	21,7	21,7	22,3	22,8	10,7	10,5	10,0	7,2	7,3	7,0	7,2	264,0	22,8	11,0
JUNCALITO	0,0	0,0	0,0	0,0	0,0	0,0	0,0	0,0	0,0	0,0	0,0	0,1	0,5	0,5	0,4	0,4	0,5	0,1	0,0	0,0	0,0	0,0	0,0	0,0	2,5	0,5	0,1
ELTARTARO	0,0	0,0	0,0	0,0	0,0	0,0	0,0	0,0	0,0	0,0	0,0	0,0	0,0	0,0	0,0	0,0	0,0	0,0	0,0	0,0	0,0	0,0	0,0	0,0	0,0	0,0	0,0
JUNCAL	23,4	23,4	23,3	23,0	22,6	21,9	20,2	17,2	16,8	16,3	11,6	8,6	11,3	18,1	14,9	14,7	14,9	14,9	9,9	18,5	21,7	21,5	20,5	20,9	430,1	23,4	17,9
BLANCO	49,2	46,9	45,0	42,6	40,5	38,9	37,5	36,1	34,9	33,6	32,6	31,7	30,9	30,6	31,8	35,7	40,8	46,3	49,2	50,7	54,1	54,2	52,5	49,4	995,7	54,2	41,5
LOSQUILOS	28,9	26,8	26,9	27,5	27,3	26,7	26,5	27,8	27,5	27,2	27,6	26,4	24,0	24,0	28,7	28,1	28,4	30,0	30,1	29,2	27,0	27,9	27,9	26,0	658,4	30,1	27,4
CHACABUQUITO	17,7	18,0	17,5	16,8	16,8	17,0	16,6	16,5	16,7	16,8	17,0	17,0	16,9	15,8	14,7	15,6	17,7	17,7	18,2	18,6	18,5	17,6	17,2	17,4	410,3	18,6	17,1
SAUCEANDES	0,1	0,1	0,1	0,1	0,1	0,1	0,1	0,1	0,1	0,1	0,2	0,2	0,2	0,2	0,2	0,2	0,2	0,2	0,2	0,2	0,1	0,1	0,1	0,1	3,6	0,2	0,1
CARENA	7,4	7,4	7,3	7,4	7,4	7,2	7,2	7,3	7,3	6,8	5,2	3,7	4,1	3,9	5,2	6,8	6,9	7,6	7,4	7,8	7,6	7,7	7,7	7,7	162,0	7,8	6,8
MINI_ARRAYAN	0,6	0,6	0,6	0,5	0,5	0,5	0,5	0,5	0,5	0,5	0,5	0,5	0,5	0,5	0,5	0,5	0,5	0,5	0,5	0,6	0,6	0,6	0,6	0,5	12,5	0,6	0,5
ALFALFAL	143,9	140,8	141,3	134,1	133,1	120,8	117,2	117,2	112,6	112,1	108,5	98,3	93,2	93,2	89,1	107,5	111,1	113,2	107,0	121,3	134,7	130,6	132,6	138,2	2851,6	143,9	118,8
MAITENES	9,0	8,9	8,8	8,6	8,8	8,7	8,7	8,6	8,6	8,3	8,2	8,7	8,7	8,7	8,5	8,2	7,9	8,2	8,4	8,5	8,6	8,6	8,6	8,5	205,3	9,0	8,6
LABIFURCADA	0,0	0,0	0,0	0,0	0,0	0,0	0,0	0,0	0,0	0,0	0,0	0,0	0,0	0,0	0,0	0,0	0,0	0,0	0,0	0,0	0,0	0,0	0,0	0,0	0,0	0,0	0,0
CALIBORO	1,0	1,0	1,0	1,0	1,0	1,0	1,0	1,0	1,0	1,0	1,0	1,0	1,0	1,0	1,0	1,0	1,0	1,0	1,0	1,0	1,0	1,0	1,0	1,0	23,2	1,0	1,0
MALLARAUCO	2,5	2,3	2,4	2,5	2,5	2,5	2,4	2,3	2,4	2,3	2,3	2,3	2,2	2,0	1,7	2,3	2,4	2,6	2,4	2,3	2,4	2,4	2,4	2,5	56,3	2,6	2,3
COYA	0,0	0,0	0,0	0,0	0,0	0,0	0,0	0,0	0,0	0,0	0,0	0,0	0,0	0,0	0,0	0,0	0,0	0,0	0,0	0,0	0,0	0,0	0,0	0,0	0,0	0,0	0,0
CHACAYES	111,4	110,1	101,2	101,8	103,8	96,4	89,9	89,1	88,6	83,8	79,5	79,7	85,2	86,6	79,5	81,7	79,5	80,0	95,2	107,8	97,5	94,9	95,2	97,4	2215,8	111,4	92,3
SAUZAL	52,2	52,2	70,3	72,0	72,9	72,2	73,9	76,3	76,0	69,5	67,7	65,1	63,2	60,9	63,4	67,6	67,1	67,5	62,5	63,8	78,1	61,6	54,9	0,0	1530,8	78,1	63,8
SAUZAL 60 HZ	0,0	0,0	0,0	0,0	0,0	0,0	0,0	0,0	0,0	0,0	0,0	0,0	0,0	0,0	0,0	0,0	0,0	0,0	0,0	0,0	0,0	0,0	0,0	0,0	0,0	0,0	0,0
SAUZALITO	10,2	10,2	10,8	11,0	11,1	11,1	11,1	11,2	11,1	11,0	10,9	10,8	10,8	10,6	10,7	10,9	10,9	10,9	10,8	10,8	11,2	10,7	9,9	11,0	259,5	11,2	10,8
LA-COMPANIA-II	0,0	0,0	0,0	0,0	0,0	0,0	0,0	0,0	0,0	0,0	0,6	1,3	1,4	1,4	1,5	1,5	1,4	1,6	1,6	1,4	1,4	1,4	1,6	1,7	19,6	1,7	0,8
LAHIGUERA	106,7	103,4	104,6	103,0	104,5	102,9	101,7	98,1	92,0	87,3	87,0	84,4	87,6	88,2	86,8	85,1	72,9	78,3	82,3	100,3	108,5	111,6	126,4	135,0	2338,4	135,0	97,4
LACONFLUENCIA	77,6	75,7	75,3	68,4	69,7	84,0	137,2	109,0	76,5	77,5	77,3	75,8	78,0	79,0	77,3	1,7	38,7	58,1	73,8	103,7	112,0	123,8	120,9	105,7	1976,4	137,2	82,3
ELPASO	25,6	24,5	20,6	21,1	18,7	17,3	16,2	16,2	15,0	14,8	13,4	12,6	14,9	20,1	26,6	33,8	37,8	40,5	40,5	40,5	42,4	48,1	38,7	26,8	626,7	48,1	26,1
SANANDRES	42,3	42,1	42,1	42,1	42,0	42,0	33,7	26,6	27,0	28,3	28,7	36,2	37,8	39,5	39,9	41,7	41,7	41,7	41,7	41,8	42,3	42,3	42,3	42,3	928,1	42,3	38,7
CONVENTOVIEJO	4,4	4,4	4,4	4,4	4,4	4,4	4,4	4,4	4,4	4,4	4,4	4,4	4,4	4,4	4,4	4,4	4,4	4,4	4,4	4,4	4,4	4,4	4,4	4,4	106,1	4,4	4,4
LAMONTANA-1	0,2	0,2	0,2	0,2	0,2	0,2	0,2	0,2	0,2	0,2	0,2	0,2	0,2	0,2	0,2	0,2	0,2	0,2	0,2	0,2	0,2	0,2	0,2	0,2	5,0	0,2	0,2
LAMONTANA-2	0,0	0,0	0,0	0,0	0,0	0,0	0,0	0,0	0,0	0,0	0,0	0,0	0,0	0,0	0,0	0,0	0,0	0,0	0,0	0,0	0,0	0,0	0,0	0,0	0,0	0,0	0,0
CUMPEO	2,6	2,6	2,6	1,5	2,6	2,6	2,6	2,6	2,6	2,6	2,6	2,6	2,6	2,6	2,6	2,7	2,8	2,6	2,6	2,6	2,6	2,6	2,6	2,6	62,3	2,8	2,6
CORRALES	3,0	3,0	3,0	3,0	3,0	3,0	3,0	3,0	3,0	3,0	3,0	3,0	3,0	2,1	2,9	2,3	2,6	2,9	2,9	2,9	2,9	2,9	2,9	2,9	68,8	3,0	2,9
ROBLERIA	2,0	2,0	2,0	2,0	2,0	2,0	2,0	2,0	2,0	2,1	2,0	2,0	2,0	2,0	2,0	2,1	2,0	2,0	1,9	1,9	1,9	2,0	2,0	2,0	48,2	2,1	2,0
LIRCAY	18,3	18,3	18,2	18,2	18,2	18,2	18,2	18,2	18,2	18,2	18,2	18,2	18,2	17,8	17,8	17,8	17,9	18,0	18,2	18,2	18,1	18,1	18,1	18,1	434,9	18,3	18,1
MARIPOSAS	2,9	2,9	2,9	2,9	2,9	2,9	2,9	2,9	2,9	2,9	2,9	2,9	2,9	3,0	2,9	3,0	3,0	3,0	3,0	3,0	2,9	2,9	3,0	3,0	70,4	3,0	2,9
PROVIDENCIA	1,4	1,4	1,4	1,4	1,4	1,4	1,4	1,4	1,4	1,4	1,4	1,4	1,4	1,4	1,3	1,2	1,2	1,2	1,2	1,3	1,3	1,3	1,3	1,3	32,2	1,4	1,3
MCHDOSAL	0,0	0,0	0,0	0,0	0,0	0,0	0,0	0,0	0,0	0,0	0,0	0,0	0,0	0,0	0,0	0,0	0,0	0,0	0,0	0,0	0,0	0,0	0,0	0,0	0,0	0,0	0,0
PURISIMA	0,4	0,4	0,4	0,3	0,4	0,4	0,4	0,4	0,4	0,4	0,4	0,4	0,4	0,4	0,4	0,4	0,4	0,4	0,4	0,4	0,4	0,4	0,4	0,4	10,1	0,4	0,4
ELGALPON	0,7	0,7	0,7	0,3	0,2	0,7	0,7	0,7	0,7	0,6	0,6	0,6	0,6	0,6	0,6	0,6	0,6	0,6	0,6	0,6	0,6	0,6	0,6	0,6	13,9	0,7	0,6
RIOCOLORADO	6,7	5,5	5,5	5,6	5,4	5,7	5,4	5,3	5,2	5,4	5,3	5,3	4,9	5,3	4,8	5,0	4,9	4,8	4,9	5,0	5,1	5,1	5,1	5,2	126,4	6,7	5,3
ITATA	0,0	0,0	0,0	0,0	0,0	0,0	0,0	0,0	0,0	0,0	0,0	0,0	0,0	0,0	0,0	0,0	0,0	0,0	0,0	0,0	0,0	0,0	0,0	0,0	0,0	0,0	0,0
ELDIUTO	2,7	2,7	2,6	2,7	2,6	2,6	2,6	2,6	2,6	2,6	2,6	2,7	2,7	2,7	2,7	2,7	2,7	2,6	2,6	2,6	2,6	2,6	2,6	2,6	63,4	2,7	2,6
BUREO	0,0	0,0	0,0	0,0	0,0	0,0	0,0	0,1	0,5	0,5	0,6	0,6	0,5	0,0	0,0	0,0	0,0	0,0	0,0	0,0	0,0	0,0	0,0	0,0	2,7	0,6	0,1
AILLIN	2,1	2,0	2,0	2,0	2,0	2,0	2,0	2,0	2,0	2,0	1,9	1,9	1,9	1,8	1,9	1,8	1,9	1,9	2,0	2,0	2,1	2,1	2,1	2,1	47,3	2,1	2,0
MUNILQUE-1	0,3	0,3	0,3	0,3	0,3	0,0	0,0	0,2	0,0	0,0	0,0	0,2	0,0	0,2	0,0	0,0	0,3	0,3	0,3	0,3	0,3	0,3	0,3	0,3	4,8	0,3	0,2
MUNILQUE-2	0,4	0,4	0,4	0,4	0,4	0,4	0,4	0,4	0,4	0,5	0,5	0,5	0,4	0,4	0,4	0,4	0,4	0,4	0,4	0,4	0,4	0,4	0,4	0,4	9,3	0,5	0,4
BOQUIAMARGO	0,0	0,0	0,0	0,0	0,0	0,0	0,0	0,0	0,0	0,0	0,0	0,0	0,0	0,0	0,0	0,0	0,0	0,0	0,0	0,0	0,0	0,0	0,0	0,0	0,0	0,0	0,0
ELMIRADOR	0,2	0,2	0,2	0,2	0,2	0,2	0,3	0,3	0,2	0,3	0,3	0,3	0,2	0,2	0,2	0,2	0,2	0,2	0,2	0,2	0,2	0,2	0,2	0,2	5,7	0,3	0,2
LLAUQUEREO	0,0	0,0	0,0	0,0	0,0	0,0	0,0	0,0	0,0	0,0	0,0	0,0	0,0	0,0	0,0	0,0	0,0	0,0	0,0	0,0	0,0	0,0	0,0	0,0	0,0	0,0	0,0
PEUCHEN	54,6	32,5	23,2	19,4	7,3	0,0	0,0	0,0	0,0	0,0	0,0	0,0	0,0	0,0	0,0	0,0	0,0	0,0	0,0	30,7	61,4	60,9	61,0	45,7	396,4	61,4	16,5
MAMPIL	29,6	35,1	25,8	20,4	16,0	8,3	5,1	0,0	0,0	0,9	12,0	3,7	0,0	0,0	0,0	0,0	0,0	0,0	0,0	0,0	10,7	34,2	32,6	33,6	268,1	35,1	11,2
LOSPADRES	0,1	0,1	0,1	0,1	0,1	0,1	0,1	0,1	0,1	0,1	0,1	0,1	0,1	0,1	0,1	0,1	0,1	0,1	0,1	0,1	0,1	0,1	0,1	0,1	2,2	0,1	0,1
EL-PINAR	0,0	0,0	0,0	0,0	0,0	0,0	0,0	0,0	0,0	0,0	0,0	0,0	0,0	0,0	0,0	0,0	0,0	0,0	0,0	0,0	0,0	0,0	0,0	0,0	0,0	0,0	0,0
QUILLAILEO	0,0	0,0	0,0	0,0	0,0	0,0	0,0	0,0	0,0	0,0	0,0	0,0	0,0	0,0	0,0	0,0	0,0	0,0	0,0	0,0	0,0	0,0	0,0	0,0	0,0	0,0	0,0
MULCHEN	0,2	0,0	0,2	0,2	0,2	0,2	0,2	0,2	0,0	0,0	0,0	0,0	0,0	0,0	0,0	0,0	0,0	0,0	0,0	0,0	0,0	0,0	0,0	0,0	1,5	0,2	0,1
EL-ATAJO	0,0	0,0	0,0	0,0	0,0	0,0	0,0	0,0	0,0	0,0	0,0	0,0	0,0	0,0	0,0	0,0	0,0	0,0	0,0	0,0	0,0	0,0	0,0	0,0	0,0	0,0	0,0
RIOTRUENO	0,2	1,3	0,0	1,3	0,3	1,1	0,4	0,9	0,7	0,6	0,9	0,5	1,1	0,2	1,3	0,1	1,3	0,3	1,0	0,5	0,4	1,3	0,3	0,6	16,6	1,3	0,7
RENAICO	0,0	0,0	0,0	0,0	0,0	0,0	0,0	0,0	0,0	0,0	0,0	0,0	0,0	0,0	0,0	0,0	0,0	0,0	0,0	0,0	0,0	0,0	0,0	0,0	0,0	0,0	0,0
ALTORENAICO	1,0	1,0	1,0	1,0	1,0	1,0	1,0	1,0	1,0	1,0	1,0	1,0	1,0	1,0	1,0	1,0	1,0	1,0	1,0	1,0	1,0	1,0	1,0	1,0	24,0	1,0	1,0
RIOPICOIQUEN	3,4	3,4	3,4	3,2	3,3	3,4	3,2	3,2	3,5	3,5	3,5	3,5	3,5	3,5	3,8	3,5	3,5	3,5	3,4	3,4	3,4	3,4	3,4	3,4	82,1	3,8	3,4
ELMANZANO	0,0	0,0	0,0	0,0	0,0	0,0	0,0	0,0	0,0	0,0	0,0	0,0	0,0	0,0	0,0	0,0	0,0	0,0	0,0	0,0	0,0	0,0	0,0	0,0	0,0	0,0	0,0
TRUFUL-TRUFUL	0,8	0,8	0,8	0,8	0,8	0,8	0,7	0,8	0,8	0,8	0,8	0,8	0,8	0,8	0,8	0,8	0,8	0,8	0,8	0,8	0,8	0,8	0,8	0,8	18,7	0,8	0,8
MOLINERAVILLARRICA	0,1	0,1	0,1	0,1	0,1	0,1	0,3	0,3	0,3	0,3	0,3	0,3	0,3	0,3	0,3	0,3	0,3	0,3	0,3	0,3	0,3	0,3	0,3	0,3	6,5	0,3	0,3
CARILAFQUEN	11,0	10,8	10,6	10,5	10,3	10,0	10,4	10,5	10,3	10,2	10,1	10,3	10,3	10,9	10,7	10,9	10,7	10,8	10,8	10,9	16,1	13,9	13,7	13,9	268,5	16,1	11,2
MALALCAHUELLO	1,4	1,4	1,3	1,3	1,3	1,3	1,3	1,3	1,3	1,3	1,3	1,3	1,3	1,3	1,3	1,2	1,2	1,2	1,2	1,2	1,3	1,3	1,3	1,3	30,9	1,4	1,3
TRAILELFU	0,3	0,3	0,3	0,3	0,3	0,3	0,3	0,3	0,3	0,3	0,3	0,3	0,3	0,3	0,3	0,3	0,3	0,3	0,3	0,3	0,3	0,3	0,3	0,3	6,4	0,3	0,3
ALLIPEN	2,1	2,1	2,1	2,1	2,1	2,1	2,1	2,1	2,1	2,2	2,2	2,2	1,8	0,9	1,1	1,6	1,3	1,2	1,4	2,0	1,1	1,6	1,7	2,0	43,2	2,2	1,8
DONGUIL	0,0	0,0	0,0	0,0	0,0	0,0	0,0	0,0	0,0	0,0	0,0	0,0	0,0	0,0	0,0	0,0	0,0	0,0	0,0	0,0	0,0	0,0	0,0	0,0	0,0	0,0	0,0
MAISAN	0,0	0,0	0,0	0,0	0,0	0,0	0,0	0,0	0,0	0,0	0,0	0,0	0,0	0,0	0,0	0,0	0,0	0,1	0,1	0,1	0,1	0,1	0,1	0,1	0,9	0,1	0,0
ELCANELO	0,0	0,0	0,0	0,0	0,0	0,0	0,0	0,0	0,0	0,0	0,0	0,0	0,0	0,0	0,0	0,0	0,0	0,0	0,0	0,0	0,0	0,0	0,0	0,0	0,0	0,0	0,0
ELAGRIO	0,4	0,4	0,4	0,4	0,4	0,4	0,4	0,4	0,4	0,4	0,4	0,4	0,4	0,4	0,4	0,4	0,4	0,4	0,4	0,4	0,4	0,4	0,4	0,4	10,0	0,4	0,4
PILMAIQUEN	17,4	17,4	17,4	17,4	17,4	17,4	17,4	17,4	17,4	17,4	17,4	17,4	17,4	17,4	17,4	17,4	17,4	17,4	17,4	17,4	17,4	17,4	17,4	17,4	417,6	17,4	17,4
RININAHUE	0,3	0,0	0,0	0,0	0,0	0,0	0,0	0,0	0,0	0,3	0,0	0,0	0,0	0,0	0,0	0,0	0,6	0,5	0,7	1,0	1,0	0,0	0,0	0,0	4,4	1,0	0,2
DOSVALLES	0,0	0,0	0,0	0,0	0,0	0,0	0,0	0,0	0,0	0,0	0,0	0,0	0,0	0,0	0,0	0,0	0,0	0,0	0,0	0,0	0,0	0,0	0,0	0,0	0,0	0,0	0,0
PALACIOS	2,2	2,1	1,9	1,8	1,8	1,7	1,6	1,5	1,5	1,5	0,9	0,8	2,3	2,8	3,0	3,0	2,9	1,2	2,1	3,0	3,0	3,0	2,9	2,7	50,9	3,0	2,1
CORRENTOSO	0,3	0,3	0,3	0,3	0,3	0,3	0,3	0,3	0,3	0,3	0,3	0,3	0,3	0,3	0,3	0,2	0,2	0,2	0,2	0,2	0,2	0,2	0,2	0,2	6,1	0,3	0,3

RESUMEN DIARIO DE OPERACION DEL SEN

08-12-2021

08-12-2021

	1	2	3	4	5	6	7	8	9	10	11	12	13	14	15	16	17	18	19	20	21	22	23	24	TOT.DIA	DMAX.	DMED.
																									MWh	MWh/h	MWh/h
PALMAR	1,8	1,8	1,8	1,8	1,8	1,8	1,8	1,8	1,6	1,6	1,6	1,5	1,5	1,5	1,5	1,5	1,7	1,7	1,8	1,8	1,8	1,8	1,8	1,8	41,0	1,8	1,7
PULELFU	3,1	3,1	3,1	3,1	3,1	3,1	3,1	3,1	3,1	3,1	2,9	2,9	2,9	2,9	2,9	2,9	2,9	2,9	3,1	3,5	3,5	3,5	3,4	3,4	74,6	3,5	3,1
MARIAELENA	0,0	0,0	0,0	0,1	0,1	0,1	0,1	0,1	0,1	0,1	0,1	0,1	0,1	0,1	0,1	0,1	0,1	0,1	0,2	0,1	0,1	0,0	0,0	0,0	2,0	0,2	0,1
LOSCOLONOS	0,0	0,0	0,0	0,0	0,0	0,0	0,0	0,0	0,0	0,0	0,0	0,0	0,0	0,0	0,0	0,0	0,0	0,0	0,0	0,0	0,0	0,0	0,0	0,0	0,0	0,0	0,0
CHANLEUFU	0,0	0,0	0,0	0,0	0,0	0,0	1,0	0,0	0,0	0,0	0,0	0,0	0,0	1,2	0,0	0,0	0,0	0,9	0,3	0,8	1,0	0,3	0,0	0,0	5,6	1,2	0,2
CAPULLO	4,0	4,0	3,9	3,7	3,7	3,7	3,7	3,7	3,7	3,7	3,7	3,7	3,7	3,7	3,7	3,7	3,7	3,7	3,7	4,0	4,4	4,4	4,4	4,5	92,8	4,5	3,9
NALCAS	2,0	2,0	2,0	2,0	2,0	2,0	2,0	2,0	2,0	2,0	2,0	2,0	2,0	2,0	2,0	2,0	2,0	2,0	2,0	2,0	2,0	2,0	2,0	2,0	48,3	2,0	2,0
CALLAO	0,1	0,1	0,1	0,1	0,1	0,1	0,2	0,1	0,1	0,1	0,1	0,1	0,1	0,1	0,1	0,1	0,1	0,1	0,1	0,1	0,1	0,1	0,1	0,1	3,1	0,2	0,1
HIDROBONITO-MC1	2,0	2,0	2,0	2,0	2,0	2,0	2,0	2,0	2,0	2,0	2,0	2,0	1,9	1,8	1,8	1,7	1,7	1,7	1,8	1,8	1,9	1,9	2,0	2,0	45,7	2,0	1,9
HIDROBONITO-MC2	0,6	0,6	0,6	0,6	0,6	0,6	0,6	0,6	0,6	0,6	0,6	0,6	0,6	0,6	0,6	0,6	0,6	0,6	0,6	0,6	0,6	0,6	0,6	0,5	13,3	0,6	0,6
HIDROBONITO-MC3	0,6	0,6	0,6	0,6	0,6	0,6	0,6	0,6	0,6	0,6	0,6	0,6	0,6	0,6	0,5	0,6	0,6	0,5	0,5	0,5	0,6	0,6	0,6	0,6	13,4	0,6	0,6
RUCATAYO	22,1	20,3	20,1	16,5	15,5	15,5	15,4	15,4	15,2	15,3	15,4	15,1	15,6	15,7	15,5	15,7	15,5	15,6	15,1	16,9	20,0	20,2	20,7	21,1	409,3	22,1	17,1
LOS-LAGOS	0,0	0,0	0,0	0,0	0,0	0,0	0,0	0,0	0,0	0,0	0,0	0,0	0,0	0,0	0,0	0,0	0,0	0,0	0,0	0,0	0,0	0,0	0,0	0,0	0,0	0,0	0,0
CHILCO	0,0	0,0	0,0	0,0	0,0	0,0	0,0	0,0	0,0	0,0	0,0	0,0	0,0	0,0	0,0	0,0	0,0	0,0	0,0	0,0	0,0	0,0	0,0	0,0	0,0	0,0	0,0
ENSENADA	0,0	0,0	0,0	0,0	0,0	0,0	0,0	0,0	0,0	0,0	0,0	0,0	0,0	0,0	0,0	0,0	0,0	0,0	0,0	0,0	0,0	0,0	0,0	0,0	0,0	0,0	0,0
LAARENA	0,0	0,0	0,0	0,0	0,0	0,0	0,0	0,0	0,0	0,0	0,0	0,0	0,0	0,0	0,0	0,0	0,0	0,0	0,0	0,0	0,0	0,0	0,0	0,0	0,0	0,0	0,0
ELCOLORADO	0,3	0,3	0,3	0,3	0,3	0,3	0,3	0,3	0,3	0,3	0,3	0,3	0,3	0,3	0,3	0,3	0,3	0,3	0,3	0,3	0,3	0,3	0,3	0,3	6,7	0,3	0,3
DONGO	0,0	0,0	0,0	0,0	0,0	0,0	0,0	0,0	0,0	0,0	0,0	0,0	0,0	0,0	0,0	0,0	0,0	0,0	0,0	0,0	0,0	0,0	0,0	0,0	0,0	0,0	0,0
COLLIL	0,0	0,0	0,0	0,0	0,0	0,0	0,0	0,2	0,3	0,3	0,3	0,3	0,3	0,3	0,3	0,2	0,3	0,3	0,3	0,3	0,3	0,1	0,3	0,0	3,9	0,3	0,2
QUELTEHUES	31,1	31,0	28,6	28,6	28,6	26,2	29,6	30,2	30,2	30,2	30,2	30,2	30,2	30,2	30,2	30,2	30,2	30,2	29,9	29,9	29,9	29,8	29,6	29,9	714,9	31,1	29,8
VOLCAN	10,2	10,2	9,9	9,9	9,9	10,0	10,0	9,7	9,7	9,7	9,7	9,7	9,7	9,7	9,7	9,7	9,7	9,7	9,9	9,9	9,9	9,9	10,0	10,0	236,4	10,2	9,9
GUAYACAN	10,6	11,0	11,1	11,1	11,1	10,4	9,5	11,0	10,6	9,5	8,8	9,9	10,4	10,0	9,8	10,3	8,1	9,1	9,2	9,2	9,6	9,4	9,2	8,3	236,9	11,1	9,9
FLORIDA-1	0,0	0,0	0,0	0,0	0,0	0,0	0,0	0,0	0,0	0,0	0,0	0,0	0,0	0,0	0,0	0,0	0,0	0,0	0,0	0,0	0,0	0,0	0,0	0,0	0,0	0,0	0,0
FLORIDA-2	8,7	10,2	12,3	13,0	14,2	14,3	13,6	13,9	13,5	12,9	10,4	7,9	7,9	6,7	7,1	8,6	8,0	8,4	7,9	7,3	6,7	7,2	6,4	4,5	231,6	14,3	9,7
FLORIDA-3	2,2	2,2	2,2	2,2	2,2	2,2	2,2	2,2	2,2	2,2	2,2	2,2	2,2	2,2	2,2	2,2	2,2	2,2	2,2	2,2	2,2	2,2	2,2	2,2	52,8	2,2	2,2
PUNTILLA	16,3	16,9	16,5	16,2	17,3	14,8	15,7	16,3	16,9	16,5	15,7	14,2	13,7	15,9	16,3	15,2	13,5	14,9	14,5	14,4	15,4	14,9	15,4	15,3	372,7	17,3	15,5
EYZAGUIRRE	0,7	0,7	0,7	0,7	0,7	0,7	0,7	0,7	0,7	0,7	0,7	0,7	0,7	0,7	0,7	0,7	0,7	0,7	0,7	0,7	0,7	0,7	0,7	0,7	15,7	0,7	0,7
LASVERTIENTES	0,0	0,0	0,0	0,0	0,0	0,0	0,0	0,0	0,0	0,0	0,0	0,0	0,0	0,0	0,0	0,0	0,0	0,0	0,0	0,0	0,0	0,0	0,0	0,0	0,0	0,0	0,0
ELLLANO	0,5	0,6	0,7	0,7	0,7	0,7	0,7	0,7	0,7	0,7	0,7	0,6	0,6	0,5	0,5	0,5	0,5	0,5	0,5	0,5	0,5	0,5	0,5	0,5	14,4	0,7	0,6
ELRINCON	0,2	0,2	0,2	0,2	0,2	0,2	0,2	0,2	0,2	0,2	0,2	0,2	0,2	0,2	0,2	0,2	0,2	0,2	0,2	0,2	0,2	0,2	0,2	0,2	5,5	0,2	0,2
LOSMORROS	1,1	1,1	0,9	1,3	1,3	1,3	1,8	2,2	2,6	2,6	2,8	2,7	3,0	3,0	2,6	2,3	2,2	2,0	1,6	1,3	0,6	1,0	1,2	1,0	43,4	3,0	1,8
LOSBAJOS	5,1	5,1	5,2	5,2	5,2	5,2	5,2	5,2	5,2	5,2	5,2	5,2	5,2	5,2	5,3	5,3	5,3	5,3	5,3	5,2	5,2	5,2	5,2	5,2	125,0	5,3	5,2
AUXDELMAIPO	3,6	3,4	4,0	4,5	4,5	4,4	4,4	4,4	4,5	4,5	4,5	4,4	4,5	4,5	4,4	4,5	4,3	3,8	3,8	3,7	3,6	4,0	3,7	3,5	99,4	4,5	4,1
PULLINQUE	10,3	10,3	10,3	10,3	10,3	10,3	10,3	10,3	10,1	10,1	10,1	10,1	10,1	10,1	10,3	10,3	10,3	14,6	15,3	15,3	15,3	15,3	15,3	13,2	278,5	15,3	11,6
RECA	0,3	0,3	0,3	0,3	0,3	0,3	0,3	0,3	0,3	0,3	0,3	0,3	0,3	0,3	0,3	0,3	0,3	0,3	0,3	0,3	0,3	0,3	0,3	0,3	6,4	0,3	0,3
PANGUIPULLI	0,0	0,0	0,0	0,0	0,0	0,0	0,0	0,0	0,0	0,0	0,0	0,0	0,0	0,0	0,0	0,0	0,0	0,0	0,0	0,0	0,0	0,0	0,0	0,0	0,0	0,0	0,0
DONAHILDA	0,3	0,3	0,3	0,3	0,3	0,3	0,3	0,3	0,3	0,2	0,1	0,3	0,3	0,3	0,3	0,3	0,3	0,3	0,3	0,3	0,3	0,3	0,3	0,3	7,2	0,3	0,3
MUCHI	0,0	0,0	0,0	0,0	0,0	0,0	0,0	0,0	0,0	0,0	0,0	0,0	0,0	0,0	0,0	0,0	0,0	0,0	0,0	0,0	0,0	0,0	0,0	0,0	0,1	0,0	0,0
LASFLORES	0,0	0,0	0,0	0,0	0,0	0,0	0,0	0,0	0,0	0,0	0,0	0,0	0,0	0,0	0,0	0,0	0,0	0,0	0,0	0,0	0,0	0,0	0,0	0,0	0,0	0,0	0,0
PEHUI	0,0	0,0	0,0	0,0	0,0	0,0	0,0	0,0	0,0	0,0	0,0	0,0	0,0	0,0	0,0	0,0	0,0	0,0	0,0	0,0	0,0	0,0	0,0	0,0	0,0	0,0	0,0
MOCHO	7,6	7,4	7,3	7,2	7,1	7,0	6,9	6,9	6,7	6,6	6,6	6,6	6,9	7,6	8,0	8,6	9,1	9,2	9,1	9,0	8,8	8,4	8,2	7,8	184,4	9,2	7,7
LICAN	14,1	9,5	6,0	5,3	5,2	1,1	0,0	0,0	0,0	0,0	0,0	0,0	0,0	0,0	0,0	0,0	0,0	1,8	5,5	9,2	16,8	17,2	17,4	17,3	126,2	17,4	5,3
CUMBRES	8,7	8,6	0,0	0,0	0,0	0,0	0,0	0,0	0,0	0,0	0,0	5,5	9,2	8,6	8,6	9,1	9,2	8,9	9,2	9,2	8,9	8,9	8,9	8,8	130,2	9,2	5,4
SANTAISABEL	0,5	0,5	0,5	0,5	0,5	0,5	0,5	0,5	0,5	0,5	0,5	0,5	0,5	0,5	0,5	0,5	0,5	0,5	0,5	0,5	0,5	0,5	0,5	0,5	11,8	0,5	0,5
LOSCORRALES-1	0,0	0,0	0,0	0,0	0,0	0,0	0,0	0,0	0,0	0,0	0,0	0,0	0,0	0,0	0,0	0,0	0,0	0,0	0,0	0,0	0,0	0,0	0,0	0,0	0,1	0,0	0,0
LOSCORRALES-2	0,0	0,0	0,0	0,0	0,0	0,0	0,0	0,0	0,0	0,0	0,0	0,0	0,0	0,0	0,0	0,0	0,0	0,0	0,0	0,0	0,0	0,0	0,0	0,0	0,0	0,0	0,0
MSA-1	0,1	0,1	0,5	0,1	0,1	0,1	0,5	0,2	0,1	0,1	0,1	0,1	0,0	0,0	0,0	0,0	0,0	0,0	0,0	0,0	0,0	0,7	0,2	0,1	3,3	0,7	0,1
PICHILONCO	0,0	0,0	0,0	0,0	0,0	0,0	0,0	0,0	0,0	0,0	0,0	0,0	0,0	0,0	0,0	0,0	0,0	0,0	0,0	0,0	0,0	0,0	0,0	0,0	0,0	0,0	0,0
DONWALTERIO	2,0	2,0	2,0	1,9	1,9	1,9	1,9	1,9	1,9	1,8	1,8	1,8	1,8	1,8	1,8	1,7	1,7	1,7	1,7	1,7	1,8	1,8	1,8	1,8	44,0	2,0	1,8
DIGUA	11,9	11,9	11,9	11,9	11,9	11,9	11,9	11,9	11,9	11,9	11,9	11,8	11,9	11,9	11,8	11,8	11,8	11,8	11,8	11,8	11,8	11,8	11,8	11,8	284,5	11,9	11,9
MELO	1,9	1,9	1,9	1,9	1,9	1,9	1,9	1,9	1,9	1,9	1,8	1,7	1,8	1,8	1,7	1,7	1,7	1,7	1,7	1,7	1,7	1,8	1,8	1,9	43,5	1,9	1,8
CONTRA	0,0	0,0	0,0	0,0	0,0	0,0	0,0	0,0	0,0	0,0	0,0	0,0	0,0	0,0	0,0	0,0	0,0	0,0	0,0	0,0	0,0	0,0	0,0	0,0	0,0	0,0	0,0
CURILEUFU	0,0	0,0	0,0	0,0	0,0	0,0	0,0	0,0	0,0	0,0	0,0	0,0	0,0	0,0	0,0	0,0	0,0	0,0	0,0	0,0	0,0	0,0	0,0	0,0	0,0	0,0	0,0
ELARRAYAN	0,0	0,0	0,0	0,0	0,0	0,0	0,0	0,0	0,0	0,0	0,0	0,0	0,0	0,0	0,0	0,0	0,0	0,0	0,0	0,0	0,0	0,0	0,0	0,0	0,0	0,0	0,0
ANCOA	18,9	18,8	19,3	18,7	19,2	18,9	19,2	18,0	18,7	18,7	18,9	18,8	18,4	18,9	19,0	18,6	17,9	16,8	17,4	19,1	19,2	18,7	19,5	18,1	447,7	19,5	18,7
LAVINA	0,0	0,0	0,0	0,0	0,0	0,0	0,0	0,0	0,0	0,0	0,0	0,0	0,0	0,0	0,0	0,0	0,0	0,0	0,0	0,0	0,0	0,0	0,0	0,0	0,0	0,0	0,0
SANTAELENA	0,3	0,3	0,3	0,3	0,3	0,3	0,3	0,3	0,3	0,3	0,3	0,3	0,3	0,3	0,3	0,3	0,3	0,3	0,3	0,3	0,3	0,3	0,3	0,3	8,1	0,3	0,3
TRANQUIL	0,0	0,0	0,0	0,0	0,0	0,0	0,0	0,0	0,0	0,0	0,0	0,0	0,0	0,0	0,0	0,0	0,0	0,0	0,0	0,0	0,0	0,0	0,0	0,0	0,0	0,0	0,0
ELTORO	**200,0**	**196,7**	**190,2**	**193,2**	**199,5**	**193,9**	**190,9**	**190,3**	**189,8**	**176,3**	**181,6**	**187,3**	**202,5**	**200,9**	**189,3**	**202,3**	**192,1**	**194,8**	**190,9**	**220,4**	**245,1**	**247,4**	**216,4**	**156,2**	**4747,9**	**247,4**	**197,8**
ANTUCO	**145,1**	**145,0**	**145,0**	**145,0**	**145,0**	**145,0**	**145,0**	**145,0**	**144,9**	**144,9**	**144,8**	**144,7**	**144,8**	**144,8**	**144,8**	**144,8**	**144,7**	**144,7**	**144,6**	**144,7**	**144,8**	**145,0**	**145,1**	**145,3**	**3477,5**	**145,3**	**144,9**
ABANICO	30,6	30,6	30,3	30,4	30,0	29,7	30,0	29,3	29,6	29,2	29,0	29,0	29,1	29,1	29,3	28,9	29,1	29,5	29,6	30,4	30,4	30,6	31,0	30,7	715,5	31,0	29,8
RUCUE	67,0	67,0	66,0	66,0	67,0	67,0	67,0	65,0	66,0	68,0	66,0	67,0	68,0	68,0	68,0	72,0	70,0	69,0	67,0	69,0	69,0	69,0	69,0	66,0	1623,0	72,0	67,6
QUILLECO	28,0	28,0	28,0	28,0	28,0	28,0	28,0	27,0	28,0	28,0	27,0	28,0	28,0	27,0	28,0	28,0	28,0	28,0	28,0	28,0	28,0	28,0	29,0	30,0	672,0	30,0	28,0
LAJA1	0,0	0,0	0,0	0,0	0,0	0,0	0,0	0,0	0,0	0,0	0,0	0,0	0,0	0,0	0,0	0,0	0,0	0,0	0,0	0,0	0,0	0,0	0,0	0,0	0,0	0,0	0,0
RAPEL	**0,0**	**0,0**	**0,0**	**0,0**	**0,0**	**0,0**	**0,0**	**0,0**	**0,0**	**0,0**	**0,0**	**0,0**	**0,0**	**0,0**	**0,0**	**0,0**	**0,0**	**0,0**	**0,0**	**0,0**	**0,0**	**0,0**	**0,0**	**0,0**	**0,0**	**0,0**	**0,0**
CANUTILLAR	**56,0**	**50,0**	**52,0**	**59,0**	**51,0**	**49,0**	**49,0**	**49,0**	**48,0**	**69,0**	**95,0**	**94,0**	**97,0**	**97,0**	**95,0**	**97,0**	**96,0**	**96,0**	**95,0**	**97,0**	**97,0**	**92,0**	**54,0**	**0,0**	**1734,0**	**97,0**	**72,3**
CIPRESES	**78,9**	**73,2**	**73,2**	**71,7**	**84,3**	**79,4**	**60,0**	**31,9**	**39,0**	**25,1**	**19,0**	**5,0**	**10,5**	**31,1**	**7,9**	**27,7**	**7,7**	**9,7**	**5,6**	**50,6**	**70,2**	**86,3**	**86,2**	**84,7**	**1119,0**	**86,3**	**46,6**
OJOSDEAGUA	5,2	5,2	5,2	5,2	5,2	5,1	5,2	5,2	5,2	5,2	5,2	5,2	5,2	5,2	5,2	5,2	5,2	5,2	5,2	5,2	5,2	5,1	5,1	5,1	**124,2**	**5,2**	**5,2**
LAMINA	6,3	6,3	6,3	6,3	6,3	6,3	6,2	6,2	6,5	6,6	6,4	6,4	6,4	6,4	6,3	6,3	6,3	6,3	6,5	6,6	6,6	6,9	7,0	7,0	154,7	7,0	6,4
ISLA	53,5	50,6	51,0	50,4	53,9	53,6	48,8	37,1	37,3	36,9	34,3	28,3	29,0	35,3	29,9	34,8	30,2	29,3	29,0	39,9	49,0	55,5	56,7	56,2	1010,5	56,7	42,1
CURILLINQUE	65,1	61,8	58,6	63,9	59,8	64,9	64,6	46,5	41,9	46,5	40,7	36,6	29,1	33,7	45,2	29,0	43,5	30,3	34,3	31,0	57,6	61,3	66,0	69,0	1180,9	69,0	49,2
LOMAALTA	26,6	26,9	25,0	26,3	25,5	27,0	27,6	23,2	16,8	19,0	18,8	15,2	11,2	13,0	17,0	13,6	15,1	14,2	11,7	12,4	19,1	25,0	27,2	28,9	486,3	28,9	20,3
LOSHIERROS	6,9	5,4	5,0	5,4	5,7	5,5	5,3	5,3	5,2	5,0	5,1	4,7	5,4	5,6	5,0	5,5	5,1	5,2	4,9	8,2	8,8	8,7	8,0	7,4	142,4	8,8	5,9
LOSHIERROS-2	1,3	0,9	0,8	1,1	1,2	0,9	1,0	1,1	1,0	0,8	0,8	0,8	1,1	1,2	1,0	1,0	0,9	0,9	0,8	1,5	1,5	1,6	1,5	1,4	26,1	1,6	1,1
COLBUN	**115,0**	**109,0**	**106,0**	**3,0**	**0,0**	**0,0**	**0,0**	**0,0**	**0,0**	**0,0**	**0,0**	**0,0**	**0,0**	**0,0**	**0,0**	**0,0**	**0,0**	**0,0**	**0,0**	**0,0**	**89,0**	**104,0**	**106,0**	**112,0**	**744,0**	115,0	31,0
MACHICURA	**21,0**	**21,0**	**21,0**	**21,0**	**21,0**	**21,0**	**21,0**	**21,0**	**21,0**	**21,0**	**21,0**	**21,0**	**21,0**	**21,0**	**21,0**	**21,0**	**21,0**	**21,0**	**21,0**	**21,0**	**21,0**	**21,0**	**21,0**	**21,0**	**504,0**	**21,0**	**21,0**
CHIBURGO	0,0	17,0	18,0	18,0	18,0	18,0	18,0	18,0	18,0	18,0	18,0	18,0	18,0	18,0	18,0	18,0	18,0	18,0	0,0	0,0	0,0	0,0	0,0	0,0	305,0	18,0	12,7
SANCLEMENTE	3,0	3,0	3,0	3,0	3,0	3,0	3,0	3,0	3,0	3,0	3,0	3,0	3,0	3,0	3,0	3,0	3,0	3,0	3,0	3,0	3,0	3,0	3,0	3,0	72,0	3,0	3,0
SANIGNACIO	0,0	0,0	0,0	0,0	0,0	0,0	0,0	0,0	0,0	0,0	0,0	0,0	0,0	0,0	0,0	0,0	0,0	0,0	0,0	0,0	0,0	0,0	0,0	0,0	0,0	0,0	0,0
PEHUENCHE	**340,9**	**349,5**	**230,8**	**138,8**	**27,2**	**0,0**	**0,0**	**0,0**	**0,0**	**0,0**	**0,0**	**0,0**	**0,0**	**0,0**	**0,0**	**0,0**	**0,0**	**0,0**	**0,0**	**0,0**	**113,7**	**375,7**	**368,0**	**401,6**	**2346,1**	**401,6**	**97,8**
RALCO	**256,8**	**247,3**	**208,3**	**177,1**	**311,3**	**363,2**	**237,3**	**31,4**	**0,0**	**0,0**	**0,0**	**0,0**	**0,0**	**0,0**	**0,0**	**0,0**	**0,0**	**0,0**	**0,0**	**137,5**	**154,6**	**154,1**	**151,1**	**156,7**	**2586,7**	**363,2**	**107,8**
PALMUCHO	30,8	30,8	30,8	30,8	30,8	30,8	30,8	30,7	30,8	30,7	30,8	30,7	30,8	30,8	30,8	30,8	30,8	30,8	30,8	30,8	30,8	30,8	30,8	30,8	738,5	30,8	30,8
PANGUE	**82,0**	**81,0**	**79,0**	**80,1**	**82,0**	**80,6**	**79,6**	**76,3**	**22,9**	**22,5**	**22,5**	**22,5**	**22,6**	**22,6**	**22,5**	**22,6**	**22,5**	**37,4**	**77,4**	**195,0**	**227,9**	**227,8**	**108,8**	**83,0**	**1801,0**	**227,9**	**75,0**
ANGOSTURA	**187,0**	**202,0**	**118,0**	**74,0**	**40,0**	**41,0**	**40,0**	**40,0**	**40,0**	**41,0**	**41,0**	**40,0**	**40,0**	**41,0**	**41,0**	**41,0**	**41,0**	**41,0**	**41,0**	**40,0**	**40,0**	**62,0**	**117,0**	**161,0**	**1610,0**	**202,0**	**67,1**

RESUMEN DIARIO DE OPERACION DEL SEN

08-12-2021

08-12-2021

	1	2	3	4	5	6	7	8	9	10	11	12	13	14	15	16	17	18	19	20	21	22	23	24	TOT.DIA	DMAX.	DMED.
																									MWh	MWh/h	MWh/h
PE-TCHAMMA	0,0	0,0	14,0	41,4	92,5	121,3	124,7	121,2	111,7	70,1	11,9	19,9	31,9	36,7	32,2	30,2	18,0	26,0	18,0	18,0	18,0	17,3	0,8	0,0	975,8	124,7	40,7
PE-SIERRAGORDA	2,9	15,7	19,0	16,0	41,4	60,9	58,7	44,7	46,0	18,3	1,8	20,2	35,0	35,0	35,0	43,0	74,0	74,1	85,4	63,6	29,8	9,9	0,3	0,1	830,7	85,4	34,6
PE-VALLEDELOSVIENTOS	0,0	0,0	0,3	1,1	4,7	3,7	2,2	4,3	6,9	2,6	0,0	0,0	5,8	45,8	47,9	47,9	48,0	47,9	66,9	87,2	71,9	38,7	21,9	2,8	558,6	87,2	23,3
PE-CALAMA	0,0	0,0	0,0	1,2	12,7	14,0	9,7	19,5	19,0	11,7	0,4	0,0	12,6	10,0	10,0	10,8	49,7	56,0	75,5	105,3	116,3	57,0	32,4	4,9	628,7	116,3	26,2
PE-CERRO-TIGRE	0,0	0,1	0,0	0,0	0,0	0,0	0,0	0,0	0,0	0,0	0,1	8,8	64,9	135,8	142,8	119,7	107,3	107,4	107,5	120,1	132,7	100,3	50,1	15,3	1212,9	142,8	50,5
PE-TALTAL	0,0	0,0	0,0	0,0	0,0	0,0	0,0	0,0	0,0	0,0	0,0	0,1	2,2	5,0	5,0	8,1	47,3	49,3	25,6	21,6	7,0	0,0	0,0	0,2	171,3	49,3	7,1
PE-SARCO	101,7	83,9	59,1	41,4	29,1	14,4	11,8	7,3	1,9	0,1	0,3	15,1	25,9	22,2	22,4	46,9	112,2	112,3	127,4	164,9	154,6	144,5	127,6	119,3	1546,3	164,9	64,4
PE-SANJUAN	64,8	51,2	50,0	40,5	32,7	15,8	12,0	4,5	0,0	1,3	6,6	46,8	67,8	81,2	100,0	117,9	149,8	149,9	171,6	185,3	170,8	147,0	123,5	86,6	1877,6	185,3	78,2
PE-CABOLEONES	44,7	35,4	23,7	25,2	22,1	11,5	4,8	0,1	0,0	0,4	6,6	37,5	34,2	33,9	33,9	51,4	88,8	88,8	112,1	164,9	144,8	133,6	118,7	74,7	1291,8	164,9	53,8
PE-CABOLEONES-2	53,6	29,5	12,8	10,0	10,3	3,5	0,0	0,0	0,0	0,0	3,5	35,8	45,2	45,1	45,1	58,3	89,2	89,2	113,3	169,2	149,6	137,7	117,2	68,9	1287,0	169,2	53,6
PE-CABOLEONES-3	54,1	39,0	28,6	30,6	30,2	13,6	8,2	1,9	1,3	3,0	11,3	36,8	34,9	34,1	34,1	46,7	81,2	81,2	105,5	175,7	169,9	150,2	135,1	90,0	1397,2	175,7	58,2
PE-PUNTACOLORADA	0,0	0,0	0,0	0,0	0,0	0,0	0,0	0,0	0,0	0,0	0,0	0,0	0,0	0,0	0,0	0,0	0,0	0,0	0,0	3,5	5,1	3,2	0,3	0,0	12,1	5,1	0,5
PE-ELARRAYAN	58,2	51,5	39,5	35,6	40,1	30,9	27,8	22,1	16,4	13,9	15,3	23,1	22,7	23,2	23,2	32,9	61,2	61,5	66,9	73,6	61,5	56,9	54,3	55,4	967,7	73,6	40,3
PE-LOSCURUROS	19,7	12,9	11,1	29,0	15,6	4,2	12,4	11,0	10,4	20,9	38,2	38,5	36,0	52,2	77,6	87,9	86,5	88,2	105,3	104,3	87,7	54,0	18,3	13,7	1035,6	105,3	43,2
PE-TALINAYORIENTE	20,5	8,8	2,9	11,7	10,6	10,0	9,2	9,5	10,1	10,8	10,5	15,8	22,9	22,9	22,9	30,4	60,7	60,9	75,8	84,3	84,4	61,8	37,5	22,4	717,2	84,4	29,9
PE-TALINAYPONIENTE	36,5	26,7	16,4	29,3	28,8	24,6	30,3	23,3	17,3	12,6	6,9	8,2	8,5	9,0	9,0	12,8	29,9	30,0	50,4	52,7	51,4	48,2	45,5	49,6	657,8	52,7	27,4
PE-PUNTASIERRA	40,0	19,9	23,4	32,4	19,4	33,1	27,7	21,2	17,2	19,6	26,8	23,2	20,1	21,3	33,9	32,9	32,7	33,0	63,6	77,6	73,3	62,3	57,7	34,7	847,0	77,6	35,3
PE-MONTEREDONDO	8,1	5,1	4,9	10,4	8,0	5,8	7,3	7,1	4,7	7,2	11,2	10,0	7,9	9,5	9,9	13,1	21,1	19,7	26,2	31,9	26,0	17,0	11,2	7,7	291,0	31,9	12,1
PE-CANELA	3,6	2,4	3,5	1,6	1,1	2,3	1,6	1,2	0,6	2,6	3,8	2,5	1,6	1,4	3,0	3,2	5,5	7,1	8,1	6,9	5,1	3,2	3,0	2,8	77,5	8,1	3,2
PE-CANELA-2	16,8	15,3	15,8	11,1	3,2	7,8	7,3	3,8	5,1	10,7	10,3	6,1	3,2	3,5	7,2	9,0	13,9	14,0	22,3	30,8	31,0	24,1	30,9	28,3	331,4	31,0	13,8
PE-TOTORAL	18,6	17,3	19,9	15,7	5,3	11,4	11,6	5,2	2,0	3,6	7,9	8,5	6,1	5,6	7,2	6,2	7,9	8,0	14,2	18,8	21,0	14,8	14,8	10,1	261,7	21,0	10,9
PE-PUNTAPALMERAS	26,3	21,6	19,4	14,0	6,6	18,2	14,1	10,0	7,1	9,6	10,6	6,6	3,3	3,2	8,7	11,8	11,0	11,0	28,4	38,0	33,6	24,9	26,3	24,5	388,6	38,0	16,2
PE-UCUQUER	1,3	1,6	0,8	1,0	1,3	2,4	1,7	2,8	3,0	0,1	0,0	0,0	1,3	2,4	2,4	2,4	1,8	1,8	1,6	1,1	0,1	0,0	0,0	0,0	30,9	3,0	1,3
PE-UCUQUER-2	1,9	2,3	1,0	2,0	2,1	3,1	3,4	5,0	4,4	0,1	0,0	0,0	1,1	1,6	2,1	1,9	1,6	1,5	1,2	0,8	0,1	0,0	0,0	0,0	37,2	5,0	1,5
PE-LA-ESTRELLA	17,9	12,2	16,0	11,0	12,0	13,6	4,7	10,1	7,2	0,3	0,0	0,0	0,0	3,6	6,3	6,2	6,1	4,2	2,4	2,5	0,7	0,8	0,0	0,0	137,8	17,9	5,7
PE-ELMAITEN	6,4	5,4	4,7	5,5	7,0	6,9	6,7	6,5	6,6	6,0	3,8	2,3	1,8	1,4	1,8	2,2	3,4	5,4	5,9	4,7	0,9	4,9	6,0	6,4	112,2	7,0	4,7
PE-LASPENAS	0,0	0,0	0,0	0,0	0,0	0,0	0,0	0,0	0,0	0,0	0,0	0,0	0,0	0,0	0,0	0,0	0,0	0,0	0,0	0,0	0,0	0,0	0,0	0,0	0,0	0,0	0,0
PE-ALENA	23,0	35,9	59,4	61,4	61,2	50,5	67,9	52,0	49,8	66,2	49,6	46,7	48,1	47,7	48,4	36,4	34,7	41,7	52,0	58,5	47,6	40,0	49,7	34,5	1162,8	67,9	48,5
PE-CUEL	19,9	16,5	16,1	22,9	23,8	25,3	24,8	19,2	22,7	24,9	17,9	14,6	11,7	10,1	14,2	13,4	11,5	11,4	20,2	22,8	6,4	21,3	23,5	25,3	440,4	25,3	18,4
PE-LOS-OLMOS	48,1	39,2	55,3	74,5	59,5	73,8	82,3	71,9	56,4	63,7	56,0	54,0	46,2	48,8	61,0	53,9	60,1	59,5	58,2	53,7	44,3	39,9	44,1	42,2	1346,6	82,3	56,1
PE-LAESPERANZA	7,5	6,0	5,1	8,8	8,6	8,9	8,9	8,7	8,9	8,9	8,8	8,4	7,7	7,6	8,5	7,3	6,9	6,9	7,4	8,9	7,7	8,0	8,6	8,1	191,0	8,9	8,0
PE-NEGRETE	30,0	29,0	27,6	31,5	30,6	30,8	32,3	33,6	33,2	33,2	33,0	32,0	29,0	29,4	30,5	25,7	18,1	18,1	26,3	33,7	31,1	30,4	31,2	28,9	709,2	33,7	29,6
PE-LOSBUENOSAIRES	18,9	15,7	12,8	21,0	22,3	22,6	21,7	20,9	21,5	21,8	19,3	19,1	15,3	15,8	17,2	15,7	15,0	15,0	19,2	21,5	9,7	16,1	21,2	22,8	442,3	22,8	18,4
PE-MESAMAVIDA	0,0	0,0	0,0	0,0	0,0	0,0	0,0	0,0	0,0	0,0	0,0	0,0	0,0	0,0	0,0	0,0	0,0	0,0	0,0	0,0	0,0	0,0	0,0	0,0	0,0	0,0	0,0
PE-LEBU	1,0	0,9	1,3	1,2	1,2	2,0	2,5	3,1	2,6	2,1	2,4	1,8	3,0	2,4	2,8	1,9	1,9	1,6	2,0	1,7	1,7	1,1	1,0	1,4	44,6	3,1	1,9
PE-LEBU-3	0,0	0,0	0,0	0,0	0,0	0,0	0,0	0,0	0,0	0,0	0,0	0,0	0,0	0,0	0,0	0,0	0,0	0,0	0,0	0,0	0,0	0,0	0,0	0,0	0,2	0,0	0,0
PE-EL-ARREBOL	8,9	8,9	8,5	7,1	8,5	8,0	8,9	7,9	6,7	6,0	3,3	3,4	2,9	2,9	6,2	4,7	5,3	5,9	8,8	7,4	7,3	7,7	4,3	8,9	158,2	8,9	6,6
PE-RAKI	1,7	2,5	2,3	3,7	4,3	4,8	7,6	6,1	4,1	2,3	2,3	3,9	4,5	5,0	5,8	6,0	5,2	4,4	4,4	4,0	4,9	5,6	5,4	4,8	105,7	7,6	4,4
PE-HUAJACHE	1,4	1,7	1,9	2,8	3,2	3,4	5,3	4,3	3,4	1,9	1,7	3,0	3,4	4,1	4,3	3,9	3,7	3,5	2,6	2,6	3,8	4,4	4,6	4,1	79,1	5,3	3,3
PE-LA-FLOR	21,1	23,6	23,6	24,5	24,7	24,5	24,6	24,6	24,5	24,1	24,2	22,5	20,8	21,6	22,9	20,2	19,1	19,1	19,5	23,3	23,6	23,3	23,1	21,6	544,5	24,7	22,7
PE-ELNOGAL	0,0	0,0	0,0	0,0	0,0	0,0	0,0	0,0	0,0	0,0	0,0	0,0	0,0	0,0	0,0	0,0	0,0	0,0	0,0	0,0	0,0	0,0	0,0	0,0	0,0	0,0	0,0
PE-TOLPAN-SUR	60,1	2,4	46,9	71,3	67,2	66,8	69,0	74,3	70,1	2,4	63,3	67,1	64,3	61,1	68,0	53,3	50,0	56,4	59,8	61,9	61,8	57,5	58,2	52,7	1365,7	74,3	56,9
PE-MALLECO-NORTE	81,7	62,1	78,1	101,7	88,1	72,1	79,0	78,7	53,8	45,7	41,7	39,7	42,0	25,3	44,1	57,4	22,4	107,2	83,5	41,9	40,8	41,0	52,0	58,7	1438,5	107,2	59,9
PE-MALLECO-SUR	109,4	69,2	88,0	116,0	114,3	85,6	89,3	106,8	86,7	72,0	73,2	66,6	73,0	67,8	81,2	70,3	59,5	52,7	86,0	84,9	58,7	52,3	38,8	52,5	1854,6	116,0	77,3
PE-SANGABRIEL	88,9	91,6	108,9	121,1	119,1	130,2	131,9	133,7	127,0	130,6	125,8	115,8	102,3	91,8	114,6	85,9	78,2	78,2	106,3	120,7	115,7	101,3	108,3	105,0	2632,9	133,7	109,7
PE-RENAICO	49,4	48,8	57,8	64,1	69,4	73,5	75,5	81,0	80,5	78,5	80,5	80,5	77,4	68,6	71,0	58,8	55,9	55,9	70,8	70,0	68,1	48,8	54,3	51,4	1590,2	81,0	66,3
PE-RENAICO-2	0,0	0,0	0,0	0,0	0,0	0,0	0,0	0,0	0,0	0,0	0,0	0,0	0,0	0,0	0,0	0,0	0,0	0,0	0,0	0,0	0,0	0,0	0,0	0,0	0,0	0,0	0,0
PE-AURORA	3,6	1,4	10,1	4,1	2,1	7,6	2,2	6,1	10,3	19,1	27,2	21,7	30,0	28,8	36,1	31,9	26,3	26,3	36,0	49,9	78,2	93,0	94,3	114,4	760,7	114,4	31,7
PE-SANPEDRO	17,7	15,8	6,5	4,6	1,6	3,2	13,4	11,6	7,9	2,4	3,7	3,2	4,6	3,6	0,9	0,1	0,0	0,1	0,0	0,0	0,9	4,6	6,4	9,4	122,1	17,7	5,1
PE-SANPEDRO-2	26,2	24,2	9,8	8,8	3,2	4,9	19,3	16,0	13,0	4,6	5,2	5,7	7,2	6,0	2,7	1,1	0,9	1,6	0,8	1,4	2,7	6,4	9,1	16,2	197,0	26,2	8,2
PFV-ELAGUILA	0,0	0,0	0,0	0,0	0,0	0,0	0,0	0,1	0,3	0,5	1,2	1,7	1,7	1,5	1,9	1,7	1,6	1,0	0,5	0,2	0,0	0,0	0,0	0,0	13,8	1,9	0,6
PFV-PAMPACAMARONES	0,0	0,0	0,0	0,0	0,0	0,0	0,0	0,2	1,0	4,2	5,3	3,8	5,7	5,6	5,5	5,4	5,3	5,0	4,2	1,6	0,0	0,0	0,0	0,0	52,8	5,7	2,2
PFV-POZOALMONTE-1	0,0	0,0	0,0	0,0	0,0	0,0	0,0	0,0	0,0	0,0	0,0	0,0	0,0	0,0	0,0	0,0	0,0	0,0	0,0	0,0	0,0	0,0	0,0	0,0	0,0	0,0	0,0
PFV-POZOALMONTE-2	0,0	0,0	0,0	0,0	0,0	0,0	0,0	0,9	3,0	5,6	6,5	6,7	7,0	6,9	6,8	6,7	5,6	5,8	5,3	1,9	0,0	0,0	0,0	0,0	68,6	7,0	2,9
PFV-POZOALMONTE-3	0,0	0,0	0,0	0,0	0,0	0,0	0,0	1,8	6,6	12,0	13,9	14,2	14,6	14,2	14,4	14,1	12,0	11,7	11,2	4,0	0,0	0,0	0,0	0,0	144,5	14,6	6,0
PFV-TAMARUGO	0,0	0,0	0,0	0,0	0,0	0,0	0,0	0,2	0,1	0,0	0,0	0,0	0,0	0,0	0,0	0,0	0,0	0,0	0,0	0,0	0,0	0,0	0,0	0,0	0,3	0,2	0,0
PFV-LOSPUQUIOS	0,0	0,0	0,0	0,0	0,0	0,0	0,0	0,0	0,0	0,0	0,0	0,0	0,0	0,0	0,0	0,0	0,0	0,0	0,0	0,0	0,0	0,0	0,0	0,0	0,0	0,0	0,0
PFV-PICA	0,0	0,0	0,0	0,0	0,0	0,0	0,0	0,0	0,0	0,0	0,0	0,0	0,0	0,0	0,0	0,0	0,0	0,0	0,0	0,0	0,0	0,0	0,0	0,0	0,0	0,0	0,0
PFV-LAHUAYCA	0,0	0,0	0,0	0,0	0,0	0,0	0,0	1,0	4,5	9,8	15,3	19,0	17,9	18,2	17,5	16,1	12,4	9,5	4,5	0,7	0,0	0,0	0,0	0,0	146,3	19,0	6,1
PFV-CALAMA-1	0,0	0,0	0,0	0,0	0,0	0,0	0,0	2,0	7,4	8,4	8,5	8,1	8,9	9,0	9,0	9,0	8,8	8,5	5,5	2,8	0,0	0,0	0,0	0,0	95,9	9,0	4,0
PFV-SANPEDRO-GPG	0,0	0,0	0,0	0,0	0,0	0,0	0,2	17,3	55,8	88,6	86,8	93,6	97,5	59,5	56,9	56,9	47,7	45,9	36,2	17,3	0,1	0,0	0,0	0,0	760,3	97,5	31,7
PFV-VICTORIA	0,0	0,0	0,0	0,0	0,0	0,0	0,0	2,0	7,1	8,1	7,3	9,0	9,1	9,1	9,1	9,1	8,8	8,0	5,4	1,6	0,0	0,0	0,0	0,0	93,6	9,1	3,9
PFV-USYA	0,0	0,0	0,0	0,0	0,0	0,0	0,0	2,9	13,4	27,8	37,4	45,0	50,5	43,5	43,0	43,0	37,2	27,8	12,3	3,6	0,0	0,0	0,0	0,0	387,4	50,5	16,1
PFV-JAMA-1	0,0	0,0	0,0	0,0	0,0	0,0	0,0	8,5	22,3	26,4	25,7	26,3	26,0	18,4	16,1	15,9	13,2	13,1	10,8	8,0	0,0	0,0	0,0	0,0	230,6	26,4	9,6
PFV-JAMA-2	0,0	0,0	0,0	0,0	0,0	0,0	0,0	6,1	16,0	18,7	17,8	18,7	19,3	12,7	10,9	11,2	9,8	9,0	7,6	5,3	0,0	0,0	0,0	0,0	163,2	19,3	6,8
PFV-AZABACHE	0,0	0,0	0,0	0,0	0,0	0,0	0,0	2,8	9,5	12,1	8,7	6,0	8,9	9,6	7,5	7,3	8,3	10,8	7,5	2,8	0,0	0,0	0,0	0,0	101,7	12,1	4,2
PFV-SOL-DEL-DESIERTO	0,0	0,0	0,0	0,0	0,0	0,0	0,0	0,9	3,4	3,7	3,5	2,8	8,2	9,4	4,3	2,2	0,7	0,2	0,1	0,0	0,0	0,0	0,0	0,0	39,3	9,4	1,6
PFV-TAMAYA	0,0	0,0	0,0	0,0	0,0	0,0	0,1	12,4	62,0	80,3	86,1	89,2	87,6	89,5	89,4	86,9	75,7	74,7	54,3	13,7	0,2	0,0	0,0	0,0	902,1	89,5	37,6
PFV-MARIAELENA	0,0	0,0	0,0	0,0	0,0	0,0	0,0	11,0	25,1	39,9	56,7	57,8	55,0	55,5	55,5	55,3	55,2	48,2	45,4	10,7	0,1	0,0	0,0	0,0	571,3	57,8	23,8
PFV-LA-CRUZ-SOLAR	0,0	0,0	0,0	0,0	0,0	0,0	0,0	4,1	9,0	11,0	13,3	14,3	15,6	15,7	15,1	13,5	12,6	10,9	10,1	3,7	0,0	0,0	0,0	0,0	148,9	15,7	6,2
PFV-FINISTERRAE	0,0	0,0	0,0	0,0	0,0	0,0	0,0	22,9	53,6	87,8	100,4	102,8	98,8	98,8	98,8	94,5	84,3	74,9	78,1	22,4	0,2	0,0	0,0	0,0	1018,1	102,8	42,4
PFV-PUERTOSECO	0,0	0,0	0,0	0,0	0,0	0,0	0,0	2,0	7,4	8,5	8,6	8,3	8,9	5,7	5,0	5,0	5,0	5,0	4,7	2,7	0,0	0,0	0,0	0,0	76,8	8,9	3,2
PFV-PMGD-QUETENA	0,0	0,0	0,0	0,0	0,0	0,0	0,0	0,9	3,6	6,0	6,8	8,4	9,1	9,1	9,0	8,9	7,5	5,6	2,9	0,9	0,0	0,0	0,0	0,0	78,7	9,1	3,3
PFV-CERRODOMINADOR	0,0	0,0	0,0	0,0	0,0	0,0	0,1	20,9	73,0	93,8	95,2	95,3	92,5	92,2	92,3	88,8	74,8	71,6	63,4	28,0	0,1	0,0	0,0	0,0	981,9	95,3	40,9
PFV-BOLERO-1	0,0	0,0	0,0	0,0	0,0	0,0	0,1	29,8	97,4	116,9	116,2	122,6	114,5	124,6	123,9	110,1	88,8	89,0	86,5	24,1	0,3	0,0	0,0	0,0	1244,7	124,6	51,9
PFV-URIBESOLAR	0,0	0,0	0,0	0,0	0,0	0,0	0,0	0,4	33,8	45,8	49,5	50,4	48,7	48,5	48,5	40,0	25,3	25,3	27,5	18,8	0,2	0,0	0,0	0,0	462,8	50,4	19,3
PFV-DOMEYKO	0,0	0,0	0,0	0,0	0,0	0,0	0,0	2,6	14,9	24,7	32,7	37,7	39,6	38,5	38,1	33,4	32,3	24,7	14,7	4,5	0,1	0,0	0,0	0,0	338,4	39,6	14,1
PFV-ANDES	0,0	0,0	0,0	0,0	0,0	0,0	0,1	5,6	16,4	19,0	18,8	19,0	17,6	18,7	19,1	18,6	16,9	14,8	16,0	5,6	0,0	0,0	0,0	0,0	206,0	19,1	8,6
PFV-ANDES-IIA	0,0	0,0	0,0	0,0	0,0	0,0	0,1	15,2	47,9	59,6	61,6	66,5	62,6	70,2	71,6	68,3	59,8	51,3	55,9	19,7	0,2	0,0	0,0	0,0	710,5	71,6	29,6
PFV-SOL-DE-LILA	0,0	0,0	0,0	0,0	0,0	0,0	0,1	8,1	26,1	33,0	33,2	35,7	33,4	37,0	37,9	38,3	36,6	26,5	29,5	9,0	0,1	0,0	0,0	0,0	384,4	38,3	16,0
PFV-DE-LOS-ANDES	0,0	0,0	0,0	0,0	0,0	0,0	0,0	0,0	0,0	0,0	0,0	0,0	0,0	0,0	0,0	0,0	0,0	0,0	0,0	0,0	0,0	0,0	0,0	0,0	0,0	0,0	0,0
PFV-SOL-DEL-NORTE	0,0	0,0	0,0	0,0	0,0	0,0	0,0	0,0	0,0	0,0	0,0	0,0	0,0	0,0	0,0	0,0	0,0	0,0	0,0	0,0	0,0	0,0	0,0	0,0	0,0	0,0	0,0

RESUMEN DIARIO DE OPERACION DEL SEN

08-12-2021 08-12-2021

	1	2	3	4	5	6	7	8	9	10	11	12	13	14	15	16	17	18	19	20	21	22	23	24	TOT.DIA	DMAX.	DMED.
																									MWh	MWh/h	MWh/h
PFV-DEL-DESIERTO	0,0	0,0	0,0	0,0	0,0	0,0	0,0	0,0	0,0	0,0	0,0	0,0	0,0	0,0	0,0	0,0	0,0	0,0	0,0	0,0	0,0	0,0	0,0	0,0	0,0	0,0	0,0
PFV-HUATACONDO	0,0	0,0	0,0	0,0	0,0	0,0	0,0	10,7	35,6	73,1	79,4	80,9	76,1	76,1	74,4	75,4	73,2	58,6	36,1	9,8	0,0	0,0	0,0	0,0	759,7	80,9	31,7
PFV-SANTA-ISABEL	0,0	0,0	0,0	0,0	0,0	0,0	0,1	26,9	80,8	95,4	100,0	130,1	130,9	130,9	131,0	125,3	104,0	101,4	91,9	19,2	0,2	0,0	0,0	0,0	1268,1	131,0	52,8
PFV-NUEVO-QUILLAGUA	0,0	0,0	0,0	0,0	0,0	0,0	0,0	12,2	56,5	89,6	89,7	89,0	86,0	86,0	86,0	86,0	86,0	84,1	53,7	18,4	0,1	0,0	0,0	0,0	923,3	89,7	38,5
PFV-LA-GRANJA	0,0	0,0	0,0	0,0	0,0	0,0	0,1	22,1	55,8	85,0	97,8	100,3	100,0	98,2	98,5	92,2	81,5	81,3	74,6	27,8	0,2	0,0	0,0	0,0	1015,2	100,3	42,3
PFV-ATACAMASOLAR-2	0,0	0,0	0,0	0,0	0,0	0,0	0,0	60,0	101,8	123,0	123,0	139,0	136,0	106,6	136,1	136,0	136,0	114,4	114,4	121,9	58,6	0,0	0,0	0,0	1606,7	139,0	66,9
PFV-ATACAMASOLAR	0,0	0,0	0,0	0,0	0,0	0,0	0,0	0,0	0,0	0,0	0,0	0,0	0,0	0,0	0,0	0,0	0,0	0,0	0,0	0,0	0,0	0,0	0,0	0,0	0,0	0,0	0,0
PFV-BELLAVISTA-1	0,0	0,0	0,0	0,0	0,0	0,0	0,0	1,7	5,8	8,7	8,9	9,0	8,8	8,8	9,0	9,0	9,0	8,8	7,5	2,6	0,0	0,0	0,0	0,0	97,5	9,0	4,1
PFV-LALACKAMA	0,0	0,0	0,0	0,0	0,0	0,0	0,0	3,1	9,3	14,0	15,2	15,6	14,6	14,4	14,6	14,6	11,8	11,7	10,8	3,9	0,0	0,0	0,0	0,0	153,7	15,6	6,4
PFV-LALACKAMA2	0,0	0,0	0,0	0,0	0,0	0,0	0,0	3,1	9,3	14,0	15,2	15,6	14,6	14,4	14,6	14,6	11,8	11,7	10,8	3,9	0,0	0,0	0,0	0,0	153,7	15,6	6,4
PFV-CONEJO	0,0	0,0	0,0	0,0	0,0	0,0	0,1	23,5	73,2	103,8	104,7	104,7	101,9	101,7	101,7	98,9	84,9	84,9	86,4	31,1	0,6	0,0	0,0	0,0	1102,1	104,7	45,9
PFV-PAMPASOLARNORTE	0,0	0,0	0,0	0,0	0,0	0,0	0,0	9,0	40,8	65,4	67,4	68,6	67,0	67,0	67,0	63,9	55,1	55,2	55,6	21,8	0,7	0,0	0,0	0,0	704,3	68,6	29,3
PFV-MALGARIDA	0,0	0,0	0,0	0,0	0,0	0,0	0,8	59,7	176,1	201,0	201,1	200,9	195,5	195,2	193,8	180,4	157,4	157,4	176,7	66,4	2,8	0,0	0,0	0,0	2165,2	201,1	90,2
PFV-ALMEYDA	0,0	0,0	0,0	0,0	0,0	0,0	0,0	3,2	32,5	52,3	52,4	52,4	51,7	52,4	51,9	47,6	42,0	42,0	45,9	12,6	0,6	0,0	0,0	0,0	539,5	52,4	22,5
PFV-SOL-DE-LOS-ANDES	0,0	0,0	0,0	0,0	0,0	0,0	0,0	3,2	8,1	13,2	21,0	29,7	37,2	41,9	45,2	42,4	39,7	34,5	25,3	8,5	0,4	0,0	0,0	0,0	350,3	45,2	14,6
PFV-JAVIERA	0,0	0,0	0,0	0,0	0,0	0,0	0,0	4,3	46,8	59,1	61,8	62,0	60,3	59,8	60,0	57,2	50,0	50,0	51,8	18,8	0,9	0,0	0,0	0,0	642,9	62,0	26,8
PFV-CHANARES	0,0	0,0	0,0	0,0	0,0	0,0	0,0	1,3	11,9	28,8	33,5	34,5	33,8	33,4	33,2	32,3	26,9	26,9	23,8	6,6	0,3	0,0	0,0	0,0	327,2	34,5	13,6
PFV-SALVADOR	0,0	0,0	0,0	0,0	0,0	0,0	0,1	14,3	43,8	56,7	60,4	61,1	61,8	61,2	60,3	56,9	50,0	50,1	47,2	20,5	1,0	0,0	0,0	0,0	645,3	61,8	26,9
PFV-PILARLOSAMARILLOS	0,0	0,0	0,0	0,0	0,0	0,0	0,0	0,0	0,0	0,0	0,0	0,0	0,0	0,0	0,0	0,0	0,0	0,0	0,0	0,0	0,0	0,0	0,0	0,0	0,0	0,0	0,0
PFV-DIEGODEALMAGRO	0,0	0,0	0,0	0,0	0,0	0,0	0,0	0,8	8,6	17,5	22,8	26,4	25,1	24,8	24,7	23,7	19,0	17,1	10,0	2,5	0,1	0,0	0,0	0,0	223,0	26,4	9,3
PFV-COVADONGA	0,0	0,0	0,0	0,0	0,0	0,0	0,0	0,2	1,0	2,3	8,8	9,0	9,0	9,0	9,0	9,0	9,0	8,9	6,7	2,7	0,1	0,0	0,0	0,0	84,6	9,0	3,5
PFV-DAS	0,0	0,0	0,0	0,0	0,0	0,0	0,0	0,0	0,0	0,0	0,0	0,0	0,0	0,0	0,0	0,0	0,0	0,0	0,0	0,0	0,0	0,0	0,0	0,0	0,0	0,0	0,0
PFV-DIEGO-ALMAGRO-SUR	0,0	0,0	0,0	0,0	0,0	0,0	0,0	1,2	1,8	1,8	1,8	1,7	1,7	1,7	1,8	1,8	0,9	0,0	0,2	1,2	0,2	0,0	0,0	0,0	17,7	1,8	0,7
PFV-CARRERAPINTO	0,0	0,0	0,0	0,0	0,0	0,0	0,2	16,3	52,1	73,9	77,0	78,1	74,3	74,8	74,8	71,5	61,9	61,9	59,7	22,7	0,7	0,0	0,0	0,0	799,9	78,1	33,3
PFV-CAMPOSDELSOL	0,0	0,0	0,0	0,0	0,0	0,0	0,1	5,3	16,5	27,1	36,5	43,9	48,7	51,6	49,9	44,9	37,1	27,2	16,5	5,6	0,2	0,0	0,0	0,0	410,8	51,6	17,1
PFV-LUZDELNORTE	0,0	0,0	0,0	0,0	0,0	0,2	38,3	65,2	62,2	70,6	54,7	101,1	127,2	71,3	95,4	81,3	59,7	106,2	49,9	2,1	0,0	0,0	0,0	0,0	985,3	127,2	41,1
PFV-LLANODELLAMPOS	0,0	0,0	0,0	0,0	0,0	0,0	0,1	21,2	55,4	78,9	85,4	87,4	85,3	85,4	85,5	82,7	72,5	72,5	70,7	35,0	0,5	0,0	0,0	0,0	918,5	87,4	38,3
PFV-RIO-ESCONDIDO	0,0	0,0	0,0	0,0	0,0	0,0	0,5	20,8	82,2	99,4	100,8	98,7	100,9	103,7	105,0	104,2	108,5	110,1	96,8	37,3	0,9	0,0	0,0	0,0	1169,8	110,1	48,7
PFV-SANANDRES	0,0	0,0	0,0	0,0	0,0	0,0	0,0	6,5	17,8	38,5	42,2	42,2	43,3	43,2	42,9	39,2	35,0	35,0	32,4	11,9	0,3	0,0	0,0	0,0	430,4	43,3	17,9
PFV-PILOTOCARDONES	0,0	0,0	0,0	0,0	0,0	0,0	0,0	0,0	0,0	0,1	0,2	0,2	0,2	0,2	0,2	0,2	0,2	0,2	0,1	0,0	0,0	0,0	0,0	0,0	1,8	0,2	0,1
PFV-ESPERANZA	0,0	0,0	0,0	0,0	0,0	0,0	0,0	0,0	0,0	0,0	0,0	0,0	0,0	0,0	0,0	0,0	0,0	0,0	0,0	0,0	0,0	0,0	0,0	0,0	0,0	0,0	0,0
PFV-GUADALAO	0,0	0,0	0,0	0,0	0,0	0,0	0,0	0,8	1,9	2,3	2,4	2,4	2,4	2,4	2,4	2,4	2,4	2,3	2,1	1,2	0,1	0,0	0,0	0,0	27,5	2,4	1,1
PFV-LA-ESTANCIA	0,0	0,0	0,0	0,0	0,0	0,0	0,0	0,7	2,0	2,5	2,6	2,6	2,7	2,6	2,6	2,6	2,5	2,4	2,1	1,0	0,1	0,0	0,0	0,0	29,0	2,7	1,2
PFV-LAS-CHACRAS	0,0	0,0	0,0	0,0	0,0	0,0	0,0	0,6	1,9	2,4	2,5	2,5	2,5	2,5	2,4	2,5	2,5	2,4	2,1	1,1	0,1	0,0	0,0	0,0	28,0	2,5	1,2
PFV-LASTERRAZAS	0,0	0,0	0,0	0,0	0,0	0,0	0,0	0,0	0,0	0,0	0,0	0,0	0,0	0,0	0,0	0,0	0,0	0,0	0,0	0,0	0,0	0,0	0,0	0,0	0,0	0,0	0,0
PFV-LOSLOROS	0,0	0,0	0,0	0,0	0,0	0,0	0,1	1,9	8,5	15,9	23,3	28,6	31,3	32,5	31,8	28,5	23,8	16,3	7,3	1,2	0,1	0,0	0,0	0,0	251,1	32,5	10,5
PFV-HORNITOS	0,0	0,0	0,0	0,0	0,0	0,0	0,0	0,0	0,0	0,1	0,1	0,1	0,1	0,1	0,1	0,1	0,1	0,0	0,0	0,0	0,0	0,0	0,0	0,0	0,9	0,1	0,0
PFV-VALLESOLARESTE	0,0	0,0	0,0	0,0	0,0	0,0	0,0	0,1	0,4	1,0	2,9	7,5	8,5	8,4	8,4	8,3	6,2	3,7	4,5	2,3	0,0	0,0	0,0	0,0	62,1	8,5	2,6
PFV-VALLESOLAROESTE	0,0	0,0	0,0	0,0	0,0	0,0	0,0	0,1	0,4	1,0	3,2	8,0	8,6	8,5	8,3	8,1	8,3	8,3	6,9	2,1	0,0	0,0	0,0	0,0	72,0	8,6	3,0
PFV-CACHIYUYO	0,0	0,0	0,0	0,0	0,0	0,0	0,0	0,9	5,9	7,8	8,4	8,8	8,6	6,3	6,9	5,7	8,5	8,3	7,3	3,3	0,0	0,0	0,0	0,0	86,7	8,8	3,6
PFV-MALAQUITA2	0,0	0,0	0,0	0,0	0,0	0,0	0,1	3,1	7,5	8,3	8,8	9,0	9,0	9,0	9,0	8,8	8,9	8,7	7,2	2,5	0,0	0,0	0,0	0,0	99,8	9,0	4,2
PFV-SANTACECILIA	0,0	0,0	0,0	0,0	0,0	0,0	0,0	0,1	0,5	1,1	1,6	1,9	2,2	2,2	2,2	1,9	1,6	1,1	0,5	0,1	0,0	0,0	0,0	0,0	16,9	2,2	0,7
PFV-PAINE	0,0	0,0	0,0	0,0	0,0	0,0	0,0	1,8	7,0	8,2	7,4	9,0	9,0	9,0	9,0	9,0	8,9	8,1	5,4	1,8	0,0	0,0	0,0	0,0	93,7	9,0	3,9
PFV-HOMERO	0,0	0,0	0,0	0,0	0,0	0,0	0,0	0,5	2,3	2,8	2,9	2,9	2,9	2,9	2,9	2,9	2,8	2,7	2,4	1,1	0,1	0,0	0,0	0,0	32,2	2,9	1,3
PFV-MARIA-PINTO	0,0	0,0	0,0	0,0	0,0	0,0	0,0	0,6	1,7	2,3	2,4	2,4	2,4	2,4	2,5	2,4	2,4	2,2	1,9	0,9	0,1	0,0	0,0	0,0	26,7	2,5	1,1
PFV-MOSTAZAL	0,0	0,0	0,0	0,0	0,0	0,0	0,1	2,6	6,9	8,4	8,5	8,8	8,8	8,5	8,5	8,4	8,5	8,1	7,2	3,5	0,3	0,0	0,0	0,0	96,9	8,8	4,0
PFV-LAACACIA	0,0	0,0	0,0	0,0	0,0	0,0	0,0	1,7	5,0	7,1	7,5	7,5	7,5	7,4	7,1	7,2	7,0	6,7	5,2	2,1	0,2	0,0	0,0	0,0	79,3	7,5	3,3
PFV-ANTONIA-SOLAR	0,0	0,0	0,0	0,0	0,0	0,0	0,0	0,3	0,6	1,3	2,0	2,3	2,5	2,5	2,5	2,4	2,1	1,5	0,8	0,4	0,1	0,0	0,0	0,0	21,2	2,5	0,9
PFV-ROVIAN	0,0	0,0	0,0	0,0	0,0	0,0	0,1	2,1	5,5	6,7	6,9	6,9	6,9	6,9	6,9	6,9	6,8	6,4	5,5	2,8	0,3	0,0	0,0	0,0	77,4	6,9	3,2
PFV-DON-MARIANO	0,0	0,0	0,0	0,0	0,0	0,0	0,0	0,6	1,7	2,3	2,4	2,5	2,5	2,5	2,5	2,4	2,4	2,2	1,9	1,0	0,1	0,0	0,0	0,0	27,0	2,5	1,1
PFV-LALAJUELA	0,0	0,0	0,0	0,0	0,0	0,0	0,1	2,8	6,4	6,9	6,9	6,9	6,9	6,9	6,9	6,9	6,9	6,9	6,5	3,8	0,3	0,0	0,0	0,0	82,3	6,9	3,4
PFV-ALTOSDETILTIL	0,0	0,0	0,0	0,0	0,0	0,0	0,0	0,1	0,5	1,0	1,6	1,6	1,9	2,0	1,9	1,6	1,2	0,8	0,3	0,0	0,0	0,0	0,0	0,0	14,6	2,0	0,6
PFV-AMPARODELSOL	0,0	0,0	0,0	0,0	0,0	0,0	0,0	0,7	2,1	2,8	2,8	2,9	2,9	2,9	2,9	2,9	2,8	2,8	2,3	1,0	0,1	0,0	0,0	0,0	31,7	2,9	1,3
PFV-GIRASOLES	0,0	0,0	0,0	0,0	0,0	0,0	0,0	0,6	1,7	2,3	2,4	2,4	2,3	2,4	2,4	2,4	2,3	2,2	1,9	0,7	0,0	0,0	0,0	0,0	26,0	2,4	1,1
PFV-ELROBLE	0,0	0,0	0,0	0,0	0,0	0,0	0,1	2,7	6,5	7,6	7,9	7,8	7,6	8,0	8,0	7,9	7,9	7,6	6,2	2,6	0,1	0,0	0,0	0,0	88,4	8,0	3,7
PFV-LOSGORRIONES	0,0	0,0	0,0	0,0	0,0	0,0	0,0	0,0	0,1	0,6	1,4	1,4	1,4	1,4	1,4	1,4	1,4	1,3	1,2	0,6	0,0	0,0	0,0	0,0	13,7	1,4	0,6
PFV-GRANADA	0,0	0,0	0,0	0,0	0,0	0,0	0,0	0,3	0,8	1,2	6,2	8,7	8,7	8,8	8,5	8,3	8,1	8,0	6,9	3,2	0,3	0,0	0,0	0,0	77,9	8,8	3,2
PFV-ELPITIO	0,0	0,0	0,0	0,0	0,0	0,0	0,0	0,1	0,2	0,8	2,6	2,9	2,9	2,8	2,8	2,8	2,8	2,7	2,3	1,0	0,1	0,0	0,0	0,0	26,8	2,9	1,1
PFV-SAN-RAMIRO	0,0	0,0	0,0	0,0	0,0	0,0	0,1	2,2	5,8	8,3	8,6	8,7	8,6	8,7	8,7	8,7	8,6	8,3	6,4	2,8	0,2	0,0	0,0	0,0	94,6	8,7	3,9
PFV-LOSIERRA	0,0	0,0	0,0	0,0	0,0	0,0	0,0	0,2	0,8	1,4	1,9	2,3	2,5	2,5	2,4	2,1	1,7	1,1	0,4	0,1	0,0	0,0	0,0	0,0	19,5	2,5	0,8
PFV-ALHUE	0,0	0,0	0,0	0,0	0,0	0,0	0,0	0,0	0,0	0,0	0,0	0,0	0,0	0,0	0,0	0,0	0,0	0,0	0,0	0,0	0,0	0,0	0,0	0,0	0,0	0,0	0,0
PFV-SANTAADRIANA	0,0	0,0	0,0	0,0	0,0	0,0	0,0	0,6	2,0	2,4	2,5	2,5	2,5	2,5	2,5	2,5	2,5	2,5	2,2	1,1	0,1	0,0	0,0	0,0	28,1	2,5	1,2
PFV-LOS-MOLINOS	0,0	0,0	0,0	0,0	0,0	0,0	0,1	3,4	8,3	9,0	9,0	9,0	9,0	9,0	9,0	9,0	9,0	9,0	8,7	4,3	0,2	0,0	0,0	0,0	105,9	9,0	4,4
PFV-QUELTEHUE-SOLAR	0,0	0,0	0,0	0,0	0,0	0,0	0,0	0,7	1,9	2,3	2,5	2,6	2,6	2,6	2,6	2,5	2,4	2,3	1,9	0,9	0,1	0,0	0,0	0,0	27,9	2,6	1,2
PFV-EL-QUELTEHUE	0,0	0,0	0,0	0,0	0,0	0,0	0,0	0,9	2,4	2,8	2,8	2,8	2,8	2,8	2,8	2,8	2,8	2,8	2,3	1,0	0,1	0,0	0,0	0,0	32,0	2,8	1,3
PFV-RLA-SOLAR	0,0	0,0	0,0	0,0	0,0	0,0	0,0	0,4	1,6	2,4	2,5	2,6	2,6	2,7	2,7	2,6	2,6	2,5	2,2	1,1	0,1	0,0	0,0	0,0	28,5	2,7	1,2
PFV-MARCHIGUE-2	0,0	0,0	0,0	0,0	0,0	0,0	0,1	3,0	4,1	3,9	8,6	8,8	8,5	8,5	8,6	8,5	8,6	8,3	7,6	4,1	0,4	0,0	0,0	0,0	91,6	8,8	3,8
PFV-MARCHIGUE-VII	0,0	0,0	0,0	0,0	0,0	0,0	0,0	0,8	2,0	0,1	0,0	0,0	0,4	2,4	2,5	2,5	2,5	2,4	2,1	0,9	0,0	0,0	0,0	0,0	18,6	2,5	0,8
PFV-ESPERANZA2	0,0	0,0	0,0	0,0	0,0	0,0	0,1	3,0	7,4	8,6	8,8	8,9	8,8	8,7	8,3	8,5	8,6	8,4	7,5	3,7	0,3	0,0	0,0	0,0	99,6	8,9	4,1
PFV-POBLACION	0,0	0,0	0,0	0,0	0,0	0,0	0,0	0,8	2,0	2,1	2,1	2,1	2,1	2,1	1,7	0,2	1,7	2,0	2,1	1,2	0,1	0,0	0,0	0,0	22,2	2,1	0,9
PFV-PILPILEN	0,0	0,0	0,0	0,0	0,0	0,0	0,0	1,1	2,2	2,5	2,6	2,6	2,6	2,7	2,7	2,7	2,7	2,6	2,3	1,4	0,1	0,0	0,0	0,0	30,9	2,7	1,3
PFV-PORTEZUELO	0,0	0,0	0,0	0,0	0,0	0,0	0,0	0,7	1,9	2,3	2,4	2,5	2,5	2,5	2,5	2,5	2,5	2,4	2,1	1,1	0,1	0,0	0,0	0,0	28,0	2,5	1,2
PFV-VITUCO2B	0,0	0,0	0,0	0,0	0,0	0,0	0,0	0,7	2,0	2,4	2,5	2,5	2,5	2,5	2,4	2,5	2,5	2,4	2,2	1,1	0,1	0,0	0,0	0,0	28,2	2,5	1,2
PFV-PMGD-SANTA-MARGARITA	0,0	0,0	0,0	0,0	0,0	0,0	0,0	0,7	2,0	2,6	2,7	2,7	2,8	2,7	2,7	2,7	2,7	2,7	2,3	1,0	0,1	0,0	0,0	0,0	30,5	2,8	1,3
PFV-ELPILPEN	0,0	0,0	0,0	0,0	0,0	0,0	0,0	0,8	2,4	2,7	2,8	2,8	2,8	2,8	2,8	2,8	2,8	2,7	2,5	1,2	0,1	0,0	0,0	0,0	31,9	2,8	1,3
PFV-LAS-MERCEDES-1	0,0	0,0	0,0	0,0	0,0	0,0	0,0	0,8	2,0	2,4	2,5	2,5	2,5	2,5	2,5	2,5	2,4	2,3	2,0	1,0	0,1	0,0	0,0	0,0	28,1	2,5	1,2
PFV-CASABERMEJA	0,0	0,0	0,0	0,0	0,0	0,0	0,0	0,0	0,0	0,0	0,0	0,0	0,0	0,0	0,0	0,0	0,0	0,0	0,0	0,0	0,0	0,0	0,0	0,0	0,0	0,0	0,0
PFV-CITRINO	0,0	0,0	0,0	0,0	0,0	0,0	0,0	0,7	1,9	2,3	2,4	2,4	2,5	2,5	2,5	2,5	2,5	2,4	2,0	0,8	0,1	0,0	0,0	0,0	27,6	2,5	1,2
PFV-PUENTE	0,0	0,0	0,0	0,0	0,0	0,0	0,0	0,6	1,8	2,4	2,5	2,6	2,6	2,6	2,6	2,5	2,5	2,4	2,0	0,9	0,1	0,0	0,0	0,0	28,1	2,6	1,2
PFV-LAUREL	0,0	0,0	0,0	0,0	0,0	0,0	0,0	1,7	3,5	5,4	6,0	6,3	6,8	6,8	6,7	6,8	6,7	6,3	5,2	2,5	0,2	0,0	0,0	0,0	71,0	6,8	3,0
PFV-DONIHUE	0,0	0,0	0,0	0,0	0,0	0,0	0,0	1,7	6,6	7,1	7,3	7,3	7,3	7,3	7,2	6,7	7,0	6,6	4,9	1,3	0,0	0,0	0,0	0,0	78,3	7,3	3,3

RESUMEN DIARIO DE OPERACION DEL SEN

08-12-2021 08-12-2021

	1	2	3	4	5	6	7	8	9	10	11	12	13	14	15	16	17	18	19	20	21	22	23	24	TOT.DIA	DMAX.	DMED.
																									MWh	MWh/h	MWh/h
PFV-CRUCERO	0,0	0,0	0,0	0,0	0,0	0,0	0,0	0,7	1,9	2,4	2,3	2,4	2,3	2,2	2,0	2,0	2,1	2,2	2,0	0,7	0,1	0,0	0,0	0,0	25,3	2,4	1,1
PFV-LUDERS	0,0	0,0	0,0	0,0	0,0	0,0	0,0	0,7	2,3	2,9	3,0	3,0	3,0	3,0	2,9	2,9	2,9	2,8	2,5	1,2	0,1	0,0	0,0	0,0	33,2	3,0	1,4
PFV-OVEJERIA	0,0	0,0	0,0	0,0	0,0	0,0	0,1	2,2	5,9	7,4	7,5	7,5	7,7	7,6	7,3	7,2	7,2	6,9	5,8	2,6	0,2	0,0	0,0	0,0	82,9	7,7	3,5
PFV-EL-LITRE-II	0,0	0,0	0,0	0,0	0,0	0,0	0,0	2,3	6,5	8,3	8,4	8,5	8,7	8,6	8,4	8,3	8,3	7,9	6,6	2,9	0,2	0,0	0,0	0,0	94,1	8,7	3,9
PFV-ELROMERO	0,0	0,0	0,0	0,0	0,0	0,0	0,2	10,5	50,2	110,8	154,8	182,3	190,7	196,0	192,2	170,8	148,9	112,8	58,2	11,6	0,7	0,0	0,0	0,0	1590,4	196,0	66,3
PFV-ELPELICANO	0,0	0,0	0,0	0,0	0,0	0,0	0,0	26,0	71,6	96,6	100,3	101,8	104,1	104,1	102,9	97,0	86,0	86,3	81,8	36,0	1,9	0,0	0,0	0,0	1096,3	104,1	45,7
PFV-LA-HUELLA	0,0	0,0	0,0	0,0	0,0	0,0	0,1	18,8	52,7	78,5	80,2	80,8	78,9	78,7	78,7	76,9	73,8	73,9	63,1	26,5	0,8	0,0	0,0	0,0	862,3	80,8	35,9
PFV-LASILLA	0,0	0,0	0,0	0,0	0,0	0,0	0,0	0,4	1,3	1,5	1,6	1,6	1,6	1,6	1,5	1,6	1,6	1,5	1,3	0,5	0,0	0,0	0,0	0,0	17,5	1,6	0,7
PFV-PUNTABAJASOLAR	0,0	0,0	0,0	0,0	0,0	0,0	0,0	0,4	1,5	2,0	2,1	2,1	2,1	2,1	2,1	2,1	2,0	2,0	1,6	0,7	0,0	0,0	0,0	0,0	22,8	2,1	0,9
PFV-SOLDELNORTE	0,0	0,0	0,0	0,0	0,0	0,0	0,0	0,1	0,6	1,3	2,0	2,4	2,7	2,8	2,7	2,5	2,1	1,5	0,7	0,2	0,0	0,0	0,0	0,0	21,5	2,8	0,9
PFV-LUNADELNORTE	0,0	0,0	0,0	0,0	0,0	0,0	0,0	0,1	0,6	1,3	1,9	2,4	2,6	2,7	2,7	2,4	2,0	1,4	0,7	0,2	0,0	0,0	0,0	0,0	21,1	2,7	0,9
PFV-TAMBOREAL	0,0	0,0	0,0	0,0	0,0	0,0	0,0	0,1	0,7	1,4	2,0	2,4	2,6	2,6	2,6	2,4	2,1	1,6	0,9	0,2	0,0	0,0	0,0	0,0	21,6	2,6	0,9
PFV-LAGUNILLA	0,0	0,0	0,0	0,0	0,0	0,0	0,0	0,6	2,0	2,7	2,8	2,8	2,8	2,8	2,8	2,8	2,8	2,7	2,2	0,4	0,0	0,0	0,0	0,0	30,1	2,8	1,3
PFV-SDGx01	0,0	0,0	0,0	0,0	0,0	0,0	0,0	0,1	0,3	0,5	0,8	0,9	1,0	1,0	0,9	0,8	0,7	0,5	0,2	0,0	0,0	0,0	0,0	0,0	7,7	1,0	0,3
PFV-LACHAPEANA	0,0	0,0	0,0	0,0	0,0	0,0	0,0	0,0	0,2	1,9	2,0	2,1	2,1	2,1	2,2	2,2	2,1	1,9	0,9	0,1	0,0	0,0	0,0	0,0	19,6	2,2	0,8
PFV-ALTURASDEOVALLE	0,0	0,0	0,0	0,0	0,0	0,0	0,0	0,0	0,0	0,0	0,0	0,0	0,0	0,0	0,0	0,0	0,0	0,0	0,0	0,0	0,0	0,0	0,0	0,0	0,0	0,0	0,0
PFV-OVALLE-NORTE	0,0	0,0	0,0	0,0	0,0	0,0	0,0	0,7	2,9	4,3	4,4	4,4	4,4	4,4	4,4	4,4	4,4	4,4	3,4	1,5	0,1	0,0	0,0	0,0	48,2	4,4	2,0
PFV-LA-CHIMBA-BIS	0,0	0,0	0,0	0,0	0,0	0,0	0,0	0,6	1,7	2,1	2,2	2,3	2,3	2,3	2,3	2,2	2,1	2,1	2,0	1,1	0,1	0,0	0,0	0,0	25,4	2,3	1,1
PFV-CANELILLO	0,0	0,0	0,0	0,0	0,0	0,0	0,0	1,0	2,3	2,6	2,7	2,8	2,8	2,8	2,8	2,7	2,7	2,5	2,2	0,7	0,0	0,0	0,0	0,0	30,6	2,8	1,3
PFV-COCINILLAS	0,0	0,0	0,0	0,0	0,0	0,0	0,0	0,4	1,8	2,5	2,6	2,7	2,7	2,7	2,7	2,7	2,7	2,6	2,3	1,3	0,1	0,0	0,0	0,0	29,8	2,7	1,2
PFV-EL-SALITRAL	0,0	0,0	0,0	0,0	0,0	0,0	0,0	0,9	2,7	2,9	2,9	2,9	2,9	2,9	2,9	2,9	2,9	2,9	2,8	0,8	0,0	0,0	0,0	0,0	33,8	2,9	1,4
PFV-TALHUEN	0,0	0,0	0,0	0,0	0,0	0,0	0,0	0,7	2,2	2,7	2,0	1,7	1,5	1,9	2,6	2,9	2,9	2,8	2,6	1,5	0,1	0,0	0,0	0,0	28,0	2,9	1,2
PFV-SANTACLARA	0,0	0,0	0,0	0,0	0,0	0,0	0,0	0,4	1,8	2,7	2,7	2,7	2,7	2,7	2,7	2,7	2,7	2,7	2,6	1,2	0,1	0,0	0,0	0,0	30,8	2,7	1,3
PFV-ANTAY	0,0	0,0	0,0	0,0	0,0	0,0	0,0	0,5	2,2	4,7	7,5	8,8	8,9	8,9	8,9	8,7	7,6	5,5	2,6	0,5	0,0	0,0	0,0	0,0	75,3	8,9	3,1
PFV-PRETTY-FIELD	0,0	0,0	0,0	0,0	0,0	0,0	0,0	1,0	2,2	2,5	2,5	2,5	2,5	2,5	2,5	2,5	2,5	2,5	2,3	1,3	0,1	0,0	0,0	0,0	29,7	2,5	1,2
PFV-LASMOLLACAS	0,0	0,0	0,0	0,0	0,0	0,0	0,0	0,1	0,4	1,1	1,5	1,7	1,8	1,9	1,8	1,8	1,6	1,4	0,9	0,2	0,0	0,0	0,0	0,0	16,0	1,9	0,7
PFV-LAS-MAJADAS	0,0	0,0	0,0	0,0	0,0	0,0	0,0	1,4	5,5	8,1	8,6	8,9	9,0	9,0	8,9	8,8	8,7	8,2	7,0	3,3	0,2	0,0	0,0	0,0	95,7	9,0	4,0
PFV-ELDIVISADERO	0,0	0,0	0,0	0,0	0,0	0,0	0,0	0,5	2,2	2,9	3,0	3,0	3,0	3,0	3,0	2,9	2,9	2,8	2,6	1,6	0,1	0,0	0,0	0,0	33,6	3,0	1,4
PFV-LOMASCOLORADAS	0,0	0,0	0,0	0,0	0,0	0,0	0,0	0,0	0,3	0,8	1,2	1,6	1,8	1,8	1,8	1,7	1,5	1,1	0,7	0,2	0,0	0,0	0,0	0,0	14,5	1,8	0,6
PFV-CASASBLANCAS	0,0	0,0	0,0	0,0	0,0	0,0	0,0	0,0	0,0	0,0	0,0	0,0	0,0	0,0	0,0	0,0	0,0	0,0	0,0	0,0	0,0	0,0	0,0	0,0	0,0	0,0	0,0
PFV-BELLAVISTA	0,0	0,0	0,0	0,0	0,0	0,0	0,0	0,1	0,5	1,4	1,6	1,5	1,6	1,6	1,6	1,5	1,4	1,1	0,7	0,3	0,0	0,0	0,0	0,0	14,8	1,6	0,6
PFV-SANTALAURA	0,0	0,0	0,0	0,0	0,0	0,0	0,0	0,5	1,6	2,2	2,4	2,4	2,5	2,5	2,4	2,4	2,3	2,2	1,6	0,7	0,1	0,0	0,0	0,0	25,7	2,5	1,1
PFV-MONTTSOLAR	0,0	0,0	0,0	0,0	0,0	0,0	0,0	0,6	2,1	2,6	2,7	2,8	2,8	2,8	2,8	2,8	2,8	2,7	2,4	1,0	0,0	0,0	0,0	0,0	31,0	2,8	1,3
PFV-JAURURO	0,0	0,0	0,0	0,0	0,0	0,0	0,0	0,6	1,7	2,2	2,4	2,6	2,6	2,7	2,7	2,6	2,6	2,4	2,1	1,1	0,1	0,0	0,0	0,0	28,3	2,7	1,2
PFV-CHUCHINI	0,0	0,0	0,0	0,0	0,0	0,0	0,0	0,1	0,6	1,4	2,0	2,4	2,7	2,8	2,7	2,5	2,1	1,5	0,8	0,2	0,0	0,0	0,0	0,0	21,9	2,8	0,9
PFV-CHALINGA	0,0	0,0	0,0	0,0	0,0	0,0	0,0	0,1	1,9	2,7	2,7	2,7	2,7	2,7	2,7	2,7	2,7	2,7	2,4	1,1	0,1	0,0	0,0	0,0	29,9	2,7	1,2
PFV-ILLAPEL5X	0,0	0,0	0,0	0,0	0,0	0,0	0,0	0,6	2,4	2,9	2,9	2,9	2,9	3,0	3,0	3,0	3,0	2,9	2,7	0,9	0,0	0,0	0,0	0,0	33,2	3,0	1,4
PFV-ALICAHUE	0,0	0,0	0,0	0,0	0,0	0,0	0,0	0,1	0,9	1,6	2,3	2,7	2,9	3,0	3,0	2,8	2,4	1,8	1,0	0,3	0,0	0,0	0,0	0,0	24,6	3,0	1,0
PFV_LA_LIGUA	0,0	0,0	0,0	0,0	0,0	0,0	0,0	0,1	0,7	1,5	2,2	2,7	3,0	3,0	2,5	2,4	2,3	1,6	0,8	0,2	0,0	0,0	0,0	0,0	22,9	3,0	1,0
PFV-PULLALLI	0,0	0,0	0,0	0,0	0,0	0,0	0,0	0,8	1,9	2,2	2,4	2,4	2,5	2,4	2,4	2,4	2,4	2,3	2,0	1,0	0,1	0,0	0,0	0,0	27,1	2,5	1,1
PFV-SANTAJULIA	0,0	0,0	0,0	0,0	0,0	0,0	0,0	1,0	2,7	3,0	3,0	3,0	3,0	3,0	3,0	3,0	3,0	3,0	2,5	0,9	0,0	0,0	0,0	0,0	34,2	3,0	1,4
PFV-PMGD-ESFENA	0,0	0,0	0,0	0,0	0,0	0,0	0,0	0,5	1,2	1,2	1,2	1,2	1,2	1,2	1,2	1,2	1,2	1,2	1,2	0,8	0,1	0,0	0,0	0,0	14,1	1,2	0,6
PFV-CABILSOL	0,0	0,0	0,0	0,0	0,0	0,0	0,0	0,1	0,5	1,3	1,9	2,4	2,7	2,7	2,7	2,5	2,1	1,5	0,8	0,2	0,0	0,0	0,0	0,0	21,2	2,7	0,9
PFV-LOS-PALTOS	0,0	0,0	0,0	0,0	0,0	0,0	0,0	0,5	1,6	2,3	2,5	2,5	2,5	2,5	2,5	2,5	2,5	2,4	2,0	0,8	0,0	0,0	0,0	0,0	27,2	2,5	1,1
PFV-ELQUEMADO	0,0	0,0	0,0	0,0	0,0	0,0	0,0	1,0	2,5	2,9	3,0	3,0	3,0	3,0	3,0	3,0	3,0	2,9	2,6	0,8	0,0	0,0	0,0	0,0	33,8	3,0	1,4
PFV-NILHUE	0,0	0,0	0,0	0,0	0,0	0,0	0,0	0,0	0,1	0,4	0,6	0,7	0,8	0,8	0,8	0,7	0,6	0,4	0,2	0,0	0,0	0,0	0,0	0,0	6,3	0,8	0,3
PFV-MARIN	0,0	0,0	0,0	0,0	0,0	0,0	0,0	0,9	2,3	2,8	2,9	3,0	3,0	3,0	3,0	3,0	2,9	2,7	1,6	0,1	0,0	0,0	0,0	0,0	31,2	3,0	1,3
PFV-HORMIGA	0,0	0,0	0,0	0,0	0,0	0,0	0,0	0,2	0,6	1,1	1,6	1,9	2,0	2,1	2,0	1,8	1,5	1,0	0,5	0,1	0,0	0,0	0,0	0,0	16,4	2,1	0,7
PFV-FILOMENA	0,0	0,0	0,0	0,0	0,0	0,0	0,0	0,4	1,6	2,4	2,5	2,5	2,5	2,5	2,5	2,5	2,5	2,3	1,6	0,6	0,0	0,0	0,0	0,0	26,5	2,5	1,1
PFV-TRINIDAD	0,0	0,0	0,0	0,0	0,0	0,0	0,0	0,7	2,1	2,7	2,8	2,8	2,8	2,8	2,8	2,8	2,8	2,7	2,3	1,2	0,2	0,0	0,0	0,0	31,6	2,8	1,3
PFV-ELBOCO	0,0	0,0	0,0	0,0	0,0	0,0	0,0	1,0	3,3	5,3	6,4	7,1	7,4	7,4	7,4	7,2	6,4	5,3	3,3	1,1	0,1	0,0	0,0	0,0	68,8	7,4	2,9
PFV-CANESA	0,0	0,0	0,0	0,0	0,0	0,0	0,0	0,2	1,5	2,7	2,8	2,8	2,8	2,8	2,8	2,8	2,8	2,8	2,3	1,0	0,1	0,0	0,0	0,0	30,3	2,8	1,3
PFV-OLIVILLO	0,0	0,0	0,0	0,0	0,0	0,0	0,1	2,0	5,5	8,1	8,3	8,5	8,6	8,7	8,7	8,7	8,6	8,2	6,1	2,7	0,3	0,0	0,0	0,0	93,1	8,7	3,9
PFV-LINGUE	0,0	0,0	0,0	0,0	0,0	0,0	0,0	0,8	2,3	2,6	2,7	2,7	2,8	2,8	2,8	2,8	2,7	2,6	2,4	1,3	0,1	0,0	0,0	0,0	31,5	2,8	1,3
PFV-ARIZTIA	0,0	0,0	0,0	0,0	0,0	0,0	0,0	0,5	1,6	2,3	2,4	2,3	2,4	2,3	2,0	0,0	0,3	2,0	1,8	0,8	0,1	0,0	0,0	0,0	20,9	2,4	0,9
PFV-PANQUEHUE-2	0,0	0,0	0,0	0,0	0,0	0,0	0,0	0,2	1,2	2,6	3,9	4,9	5,4	5,6	5,4	4,9	4,0	2,8	1,3	0,3	0,0	0,0	0,0	0,0	42,6	5,6	1,8
PFV-PICURIO	0,0	0,0	0,0	0,0	0,0	0,0	0,0	0,9	2,2	2,7	2,8	2,8	2,8	2,8	2,8	2,8	2,7	2,6	2,3	1,2	0,1	0,0	0,0	0,0	31,6	2,8	1,3
PFV-TILTIL	0,0	0,0	0,0	0,0	0,0	0,0	0,0	0,6	1,5	1,7	1,8	1,8	1,1	0,8	0,8	0,8	0,8	0,8	0,7	0,4	0,0	0,0	0,0	0,0	13,6	1,8	0,6
PFV-LUNA	0,0	0,0	0,0	0,0	0,0	0,0	0,0	0,6	1,5	1,9	1,9	1,9	1,9	1,9	1,9	1,9	1,9	1,9	1,5	0,7	0,1	0,0	0,0	0,0	21,4	1,9	0,9
PFV-ELQUEULE	0,0	0,0	0,0	0,0	0,0	0,0	0,0	0,0	0,0	0,3	2,6	4,9	5,0	5,0	5,0	5,0	5,0	5,0	5,0	5,0	5,0	3,1	1,5	0,1	57,3	5,0	2,4
PFV-LO-MIRANDA	0,0	0,0	0,0	0,0	0,0	0,0	0,1	1,8	4,6	5,8	6,0	6,0	6,0	6,0	6,0	5,9	5,9	5,6	4,8	2,3	0,2	0,0	0,0	0,0	67,0	6,0	2,8
PFV-OCOA	0,0	0,0	0,0	0,0	0,0	0,0	0,0	1,0	2,7	3,0	3,1	3,1	3,0	3,0	3,0	3,0	3,0	3,0	2,7	1,1	0,0	0,0	0,0	0,0	34,8	3,1	1,5
PFV-LLAYLLAY	0,0	0,0	0,0	0,0	0,0	0,0	0,0	0,1	3,9	7,3	8,1	8,9	7,3	6,4	9,2	6,9	0,0	9,1	7,6	5,6	3,3	0,1	0,0	0,0	84,0	9,2	3,5
PFV-LOS-TILOS	0,0	0,0	0,0	0,0	0,0	0,0	0,0	1,0	3,1	3,5	3,5	3,5	3,5	3,5	3,5	3,5	3,5	3,5	3,2	1,4	0,1	0,0	0,0	0,0	40,2	3,5	1,7
PFV-TENO	0,0	0,0	0,0	0,0	0,0	0,0	0,0	0,0	0,0	0,0	0,0	0,0	0,0	0,0	0,0	0,0	0,0	0,0	0,0	0,0	0,0	0,0	0,0	0,0	0,0	0,0	0,0
PFV-MEMBRILLO	0,0	0,0	0,0	0,0	0,0	0,0	0,0	0,0	0,0	0,0	0,0	0,0	0,0	1,6	2,4	2,4	2,4	2,4	2,0	1,0	0,1	0,0	0,0	0,0	14,3	2,4	0,6
PFV-CHIMBARONGO	0,0	0,0	0,0	0,0	0,0	0,0	0,0	0,7	1,1	2,3	2,6	2,6	2,6	2,6	2,6	2,6	2,5	2,3	2,0	0,9	0,0	0,0	0,0	0,0	27,5	2,6	1,1
PFV-EL-ROMERAL	0,0	0,0	0,0	0,0	0,0	0,0	0,1	2,5	6,6	8,0	8,0	8,0	8,0	8,0	8,0	8,0	8,0	7,8	6,7	3,2	0,4	0,0	0,0	0,0	91,3	8,0	3,8
PFV-SANTA-CAROLINA	0,0	0,0	0,0	0,0	0,0	0,0	0,0	1,0	2,2	2,5	2,7	2,7	2,7	2,7	2,7	2,6	2,6	2,4	2,1	1,2	0,1	0,0	0,0	0,0	30,4	2,7	1,3
PFV-LORETO	0,0	0,0	0,0	0,0	0,0	0,0	0,0	0,7	1,8	2,2	2,3	2,4	2,3	2,4	2,4	2,3	2,3	2,2	1,8	0,5	0,0	0,0	0,0	0,0	25,6	2,4	1,1
PFV-ESTERO	0,0	0,0	0,0	0,0	0,0	0,0	0,0	0,3	1,0	1,4	1,5	1,6	1,6	1,6	1,6	1,6	1,6	1,5	1,1	0,4	0,0	0,0	0,0	0,0	16,8	1,6	0,7
PFV-LOSLIBERTADORES	0,0	0,0	0,0	0,0	0,0	0,0	0,0	0,3	1,2	2,5	3,6	4,3	4,7	4,8	4,6	4,4	3,6	2,5	1,3	0,3	0,0	0,0	0,0	0,0	38,2	4,8	1,6
PFV-LA-MURALLA	0,0	0,0	0,0	0,0	0,0	0,0	0,0	0,8	2,0	2,4	2,4	2,4	2,4	2,4	2,4	2,4	2,4	2,4	2,1	0,9	0,1	0,0	0,0	0,0	27,7	2,4	1,2
PFV-ARGOMEDO	0,0	0,0	0,0	0,0	0,0	0,0	0,1	1,2	3,2	4,3	4,5	4,6	4,7	4,7	4,7	4,6	4,5	4,3	3,5	1,6	0,2	0,0	0,0	0,0	50,6	4,7	2,1
PFV-SANTA-AMELIA	0,0	0,0	0,0	0,0	0,0	0,0	0,0	0,9	2,0	2,6	2,9	3,0	3,0	3,0	3,0	3,0	3,0	2,7	2,4	1,3	0,1	0,0	0,0	0,0	32,8	3,0	1,4
PFV-CATANSOLAR	0,0	0,0	0,0	0,0	0,0	0,0	0,0	1,1	2,3	2,7	2,9	2,9	2,8	2,9	2,9	2,8	2,8	2,7	1,9	0,5	0,0	0,0	0,0	0,0	31,1	2,9	1,3
PFV-VILLAPRAT	0,0	0,0	0,0	0,0	0,0	0,0	0,0	0,7	1,9	2,5	2,7	2,7	2,7	2,7	2,6	2,6	2,6	2,5	1,8	0,8	0,1	0,0	0,0	0,0	28,7	2,7	1,2
PFV-VILLA-SOLAR	0,0	0,0	0,0	0,0	0,0	0,0	0,0	0,6	1,6	2,2	2,3	2,3	2,3	2,3	2,3	2,3	2,3	2,2	1,7	0,8	0,1	0,0	0,0	0,0	25,3	2,3	1,1
PFV-LAS-ROJAS	0,0	0,0	0,0	0,0	0,0	0,0	0,0	0,2	1,2	2,3	2,5	2,7	2,7	2,7	2,7	2,7	2,7	2,6	1,7	0,5	0,0	0,0	0,0	0,0	27,2	2,7	1,1
PFV-LLANOS-DE-POTROSO	0,0	0,0	0,0	0,0	0,0	0,0	0,0	0,5	4,3	6,9	7,3	7,4	7,4	7,4	7,3	7,3	7,2	6,9	6,3	2,7	0,0	0,0	0,0	0,0	79,0	7,4	3,3
PFV-LOSPATOS	0,0	0,0	0,0	0,0	0,0	0,0	0,0	0,3	0,2	0,6	2,9	2,9	2,9	2,9	2,9	2,8	2,8	2,8	2,5	1,4	0,2	0,0	0,0	0,0	28,1	2,9	1,2
PFV-LAFRONTERA	0,0	0,0	0,0	0,0	0,0	0,0	0,0	0,2	1,1	2,4	3,4	4,1	4,5	4,6	4,6	4,2	3,5	2,5	1,2	0,3	0,1	0,0	0,0	0,0	36,7	4,6	1,5
PFV-RAULI	0,0	0,0	0,0	0,0	0,0	0,0	0,0	0,0	1,3	5,5	9,0	9,0	9,0	9,0	9,0	8,9	8,7	8,3	7,1	3,5	0,4	0,0	0,0	0,0	88,5	9,0	3,7

RESUMEN DIARIO DE OPERACION DEL SEN

08-12-2021

08-12-2021

	1	2	3	4	5	6	7	8	9	10	11	12	13	14	15	16	17	18	19	20	21	22	23	24	TOT.DIA	DMAX.	DMED.
																									MWh	MWh/h	MWh/h
PFV-PARAGUAY	0,0	0,0	0,0	0,0	0,0	0,0	0,1	2,2	1,2	1,9	8,8	9,0	9,0	9,0	9,0	9,0	9,0	8,9	7,2	3,5	0,4	0,0	0,0	0,0	88,0	9,0	3,7
PFV-PMGD-SAN-CAMILO	0,0	0,0	0,0	0,0	0,0	0,0	0,0	1,1	0,3	0,5	2,5	2,8	2,8	2,7	2,7	2,6	2,6	2,5	2,2	1,4	0,2	0,0	0,0	0,0	26,8	2,8	1,1
PFV-PMGD-CURACAVI	0,0	0,0	0,0	0,0	0,0	0,0	0,0	0,2	0,3	0,3	0,3	0,3	0,3	0,3	0,3	0,3	0,3	0,3	0,3	0,3	0,1	0,0	0,0	0,0	3,7	0,3	0,2
PFV-RANGUIL	0,0	0,0	0,0	0,0	0,0	0,0	0,0	0,8	2,0	2,4	2,5	2,5	2,5	2,5	2,5	2,5	2,5	2,4	2,1	0,9	0,1	0,0	0,0	0,0	28,2	2,5	1,2
PFV-TALCA	0,0	0,0	0,0	0,0	0,0	0,0	0,0	0,3	0,7	1,2	2,8	2,8	3,0	3,0	7,2	8,2	7,9	7,7	7,0	3,3	0,1	0,0	0,0	0,0	55,2	8,2	2,3
PFV-SAN-JAVIER	0,0	0,0	0,0	0,0	0,0	0,0	0,0	0,3	0,7	1,1	3,3	3,4	3,4	3,4	3,4	3,4	3,4	3,4	3,3	1,5	0,1	0,0	0,0	0,0	34,3	3,4	1,4
PFV-VILLA-CRUZ	0,0	0,0	0,0	0,0	0,0	0,0	0,0	0,4	1,3	2,6	2,7	2,7	2,7	2,7	2,7	2,7	2,6	2,5	1,9	0,7	0,1	0,0	0,0	0,0	28,6	2,7	1,2
PFV-SANTA-FE	0,0	0,0	0,0	0,0	0,0	0,0	0,0	0,4	1,0	1,6	6,0	7,8	7,7	7,6	7,6	7,6	7,5	7,0	5,5	2,4	0,2	0,0	0,0	0,0	69,9	7,8	2,9
PFV-VILLA-ALEGRE	0,0	0,0	0,0	0,0	0,0	0,0	0,0	0,3	0,8	1,1	4,0	7,6	7,3	7,4	7,4	7,5	7,4	6,8	5,6	2,7	0,3	0,0	0,0	0,0	66,4	7,6	2,8
PFV-LEMU	0,0	0,0	0,0	0,0	0,0	0,0	0,0	0,4	0,8	3,9	5,0	5,0	5,0	5,0	5,0	5,0	5,0	4,9	4,2	1,8	0,1	0,0	0,0	0,0	51,2	5,0	2,1
PFV-LASPERDICES	0,0	0,0	0,0	0,0	0,0	0,0	0,0	0,2	0,2	0,4	2,1	2,6	2,6	2,5	2,5	2,5	2,5	2,4	2,1	1,2	0,1	0,0	0,0	0,0	23,7	2,6	1,0
PFV-PENCAHUE-ESTE	0,0	0,0	0,0	0,0	0,0	0,0	0,0	0,4	0,4	2,0	2,4	2,4	2,3	2,3	2,3	2,3	2,3	2,3	2,0	0,7	0,1	0,0	0,0	0,0	24,0	2,4	1,0
PFV-PMGD-ERINOME	0,0	0,0	0,0	0,0	0,0	0,0	0,0	0,0	0,0	0,0	0,0	0,0	0,0	0,0	0,0	0,0	0,0	0,0	0,0	0,0	0,0	0,0	0,0	0,0	0,0	0,0	0,0
PFV-QUINANTU	0,0	0,0	0,0	0,0	0,0	0,0	0,1	0,4	0,9	1,7	4,6	8,8	9,0	9,0	9,0	9,0	8,9	8,6	7,5	3,6	0,4	0,0	0,0	0,0	81,4	9,0	3,4
PFV-TRICA-DOS	0,0	0,0	0,0	0,0	0,0	0,0	0,0	0,1	0,2	0,3	0,6	2,0	2,2	2,1	2,2	2,1	2,1	2,1	1,8	0,9	0,1	0,0	0,0	0,0	18,8	2,2	0,8
PFV-QUILAPILUN	0,0	0,0	0,0	0,0	0,0	0,0	0,3	16,5	58,8	94,0	97,0	98,0	99,8	98,7	96,1	94,3	94,4	91,9	81,0	39,5	3,8	0,0	0,0	0,0	1064,1	99,8	44,3
PFV-CHACABUCO	0,0	0,0	0,0	0,0	0,0	0,0	0,1	2,1	6,3	8,8	9,0	9,0	9,0	9,0	9,0	8,8	8,8	8,7	6,7	2,8	0,2	0,0	0,0	0,0	98,2	9,0	4,1
PFV-JAHUEL	0,0	0,0	0,0	0,0	0,0	0,0	0,0	1,3	4,1	5,4	5,7	5,7	5,6	5,8	5,7	5,6	5,6	5,4	4,7	2,6	0,2	0,0	0,0	0,0	63,4	5,8	2,6
PFV-PMGD-ESCORIAL-VERANO	0,0	0,0	0,0	0,0	0,0	0,0	0,0	0,3	0,9	1,5	2,0	2,3	2,5	2,5	2,4	2,2	1,8	1,3	0,8	0,3	0,0	0,0	0,0	0,0	20,8	2,5	0,9
PFV-KONDA	0,0	0,0	0,0	0,0	0,0	0,0	0,0	0,6	1,7	2,2	2,3	2,3	2,3	2,4	2,4	2,3	2,3	2,2	1,9	0,7	0,0	0,0	0,0	0,0	25,6	2,4	1,1
PFV-SLK808	0,0	0,0	0,0	0,0	0,0	0,0	0,0	0,4	1,7	2,4	2,5	2,6	2,6	2,6	2,6	2,6	2,5	2,4	2,2	1,1	0,1	0,0	0,0	0,0	28,2	2,6	1,2
PFV-TECHOSDEALTAMIRA	0,0	0,0	0,0	0,0	0,0	0,0	0,0	0,0	0,0	0,0	0,0	0,0	0,0	0,0	0,0	0,0	0,0	0,0	0,0	0,0	0,0	0,0	0,0	0,0	0,0	0,0	0,0
PFV-GUANACO	0,0	0,0	0,0	0,0	0,0	0,0	0,0	0,7	2,0	2,5	2,7	2,8	2,8	2,9	2,8	2,8	2,7	2,6	2,1	0,9	0,1	0,0	0,0	0,0	30,4	2,9	1,3
PFV-DON-ANDRONICO	0,0	0,0	0,0	0,0	0,0	0,0	0,0	0,7	1,9	2,4	2,5	2,6	2,6	2,6	2,6	2,5	2,5	2,4	2,0	0,8	0,0	0,0	0,0	0,0	28,1	2,6	1,2
PFV-PIRQUE	0,0	0,0	0,0	0,0	0,0	0,0	0,0	0,7	1,7	2,1	2,2	2,3	2,3	2,3	2,2	2,3	2,2	2,1	1,7	0,7	0,0	0,0	0,0	0,0	24,7	2,3	1,0
PFV-SAN-VICENTE	0,0	0,0	0,0	0,0	0,0	0,0	0,0	0,2	0,6	1,2	1,8	2,2	2,4	2,5	2,4	2,2	1,8	1,3	0,6	0,2	0,0	0,0	0,0	0,0	19,3	2,5	0,8
PFV-FOTOVOLTSOLAR-1	0,0	0,0	0,0	0,0	0,0	0,0	0,0	0,0	0,0	0,0	0,0	0,0	0,0	0,0	0,0	0,0	0,0	0,0	0,0	0,0	0,0	0,0	0,0	0,0	0,0	0,0	0,0
PFV-DARLIN	0,0	0,0	0,0	0,0	0,0	0,0	0,1	2,1	5,9	7,7	8,1	8,2	8,3	8,3	8,3	8,4	8,4	8,0	6,3	2,6	0,2	0,0	0,0	0,0	91,2	8,4	3,8
PFV-PEPA	0,0	0,0	0,0	0,0	0,0	0,0	0,1	2,1	6,2	8,2	8,5	8,6	8,7	8,7	8,7	8,8	8,7	8,5	6,9	3,0	0,3	0,0	0,0	0,0	95,9	8,8	4,0
PFV-FRANCISCO	0,0	0,0	0,0	0,0	0,0	0,0	0,0	0,0	0,0	0,0	0,0	0,0	0,0	0,0	0,0	0,0	0,0	0,0	0,0	0,0	0,0	0,0	0,0	0,0	0,0	0,0	0,0
PFV-CANDELARIA	0,0	0,0	0,0	0,0	0,0	0,0	0,0	0,9	2,1	2,5	2,6	2,7	2,7	2,6	2,5	2,5	2,5	2,4	2,1	1,1	0,1	0,0	0,0	0,0	29,5	2,7	1,2
PFV-BLANQUINA	0,0	0,0	0,0	0,0	0,0	0,0	0,7	3,5	6,3	7,3	7,4	7,4	7,3	7,2	7,1	6,7	6,2	5,0	3,1	0,7	0,0	0,0	0,0	0,0	75,9	7,4	3,2
PFV-TRICAHUE2	0,0	0,0	0,0	0,0	0,0	0,0	0,1	2,5	6,6	8,0	8,4	8,6	8,6	8,6	8,5	8,4	8,3	7,9	6,9	3,2	0,3	0,0	0,0	0,0	94,9	8,6	4,0
PFV_SAN_ISIDRO	0,0	0,0	0,0	0,0	0,0	0,0	0,0	0,7	1,9	2,3	2,4	2,4	2,5	2,5	2,5	2,4	2,4	2,2	1,9	0,9	0,1	0,0	0,0	0,0	27,0	2,5	1,1
PFV-SANPEDRO	0,0	0,0	0,0	0,0	0,0	0,0	0,0	0,1	0,6	1,4	2,0	2,4	2,7	2,8	2,8	2,5	2,1	1,5	0,8	0,2	0,0	0,0	0,0	0,0	21,9	2,8	0,9
PFV-NAHUEN	0,0	0,0	0,0	0,0	0,0	0,0	0,1	2,4	6,6	8,7	9,0	9,0	9,0	9,0	9,0	9,0	9,0	8,7	7,2	2,9	0,2	0,0	0,0	0,0	99,8	9,0	4,2
PFV-MALINKE	0,0	0,0	0,0	0,0	0,0	0,0	0,0	0,5	1,5	2,3	2,6	2,4	2,3	2,2	2,7	2,7	2,6	2,4	1,6	0,6	0,1	0,0	0,0	0,0	26,7	2,7	1,1
PFV-LASTURCAS	0,0	0,0	0,0	0,0	0,0	0,0	0,0	0,7	1,9	2,8	2,8	2,9	2,9	2,9	2,9	2,9	2,9	2,7	1,9	0,7	0,1	0,0	0,0	0,0	31,0	2,9	1,3
PFV-ECLIPSE	0,0	0,0	0,0	0,0	0,0	0,0	0,0	0,6	2,3	4,5	6,4	7,6	8,4	8,6	8,6	7,9	6,7	4,9	2,8	0,8	0,1	0,0	0,0	0,0	70,2	8,6	2,9
PFV-QUILLAY	0,0	0,0	0,0	0,0	0,0	0,0	0,0	0,8	2,0	2,4	2,5	2,6	2,6	2,6	2,6	2,6	2,6	2,5	2,2	1,2	0,1	0,0	0,0	0,0	29,5	2,6	1,2
PFV-LIRIO-DE-CAMPO	0,0	0,0	0,0	0,0	0,0	0,0	0,0	0,8	2,0	2,5	2,6	2,7	2,7	2,7	2,7	2,7	2,6	2,5	2,1	1,1	0,1	0,0	0,0	0,0	29,7	2,7	1,2
PFV-LUMBRERAS	0,0	0,0	0,0	0,0	0,0	0,0	0,0	0,7	2,2	3,0	3,0	3,0	3,0	3,0	3,0	3,0	3,0	3,0	2,6	1,2	0,1	0,0	0,0	0,0	33,8	3,0	1,4
PFV-PAMA	0,0	0,0	0,0	0,0	0,0	0,0	0,0	0,1	0,4	1,0	1,4	1,7	1,9	1,9	1,9	1,7	1,5	1,1	0,6	0,1	0,0	0,0	0,0	0,0	15,3	1,9	0,6
PFV-DONACARMEN	0,0	0,0	0,0	0,0	0,0	0,0	0,1	1,7	6,9	16,1	24,9	30,4	31,4	30,9	30,9	30,3	25,5	19,9	11,3	3,2	0,3	0,0	0,0	0,0	263,8	31,4	11,0
PFV-SANTUARIO	0,0	0,0	0,0	0,0	0,0	0,0	0,0	0,9	2,3	2,8	2,8	2,9	2,9	3,0	3,0	3,0	2,9	2,8	1,8	0,5	0,0	0,0	0,0	0,0	31,6	3,0	1,3
PFV-CALLELARGA	0,0	0,0	0,0	0,0	0,0	0,0	0,0	0,6	2,1	2,8	2,9	2,9	2,9	2,9	2,9	2,9	2,8	2,7	2,2	1,0	0,1	0,0	0,0	0,0	31,7	2,9	1,3
PFV-CASUTO	0,0	0,0	0,0	0,0	0,0	0,0	0,0	1,0	2,0	2,3	2,4	2,4	2,4	2,4	2,4	2,4	2,4	2,2	1,4	0,3	0,0	0,0	0,0	0,0	26,1	2,4	1,1
PFV-ENCONSOLAR	0,0	0,0	0,0	0,0	0,0	0,0	0,1	1,4	5,1	7,5	7,9	8,0	8,0	8,0	7,8	7,5	7,4	7,2	6,1	2,5	0,2	0,0	0,0	0,0	84,9	8,0	3,5
PFV-LAMANGA-1	0,0	0,0	0,0	0,0	0,0	0,0	0,0	0,1	0,5	1,0	1,5	1,8	2,1	2,1	2,1	1,9	1,6	1,1	0,6	0,1	0,0	0,0	0,0	0,0	16,8	2,1	0,7
PFV-AVILES	0,0	0,0	0,0	0,0	0,0	0,0	0,1	1,3	1,6	0,1	1,0	2,1	1,0	1,7	1,5	1,3	1,3	1,3	1,3	0,7	0,1	0,0	0,0	0,0	16,2	2,1	0,7
PFV-CORDILLERILLA	0,0	0,0	0,0	0,0	0,0	0,0	0,0	0,0	0,0	0,0	0,0	0,0	0,0	0,0	0,0	0,0	0,0	0,0	0,0	0,0	0,0	0,0	0,0	0,0	0,0	0,0	0,0
PFV-ALTOSOLAR	0,0	0,0	0,0	0,0	0,0	0,0	0,0	0,1	0,6	1,4	1,9	2,4	2,7	2,9	2,8	2,6	2,2	1,6	0,8	0,2	0,0	0,0	0,0	0,0	22,3	2,9	0,9
PFV-JOSESOLERM	0,0	0,0	0,0	0,0	0,0	0,0	0,0	0,3	1,0	1,3	1,4	1,4	1,4	1,4	1,4	1,4	1,4	1,3	1,2	0,6	0,1	0,0	0,0	0,0	15,8	1,4	0,7
PFV-GR-PITAO	0,0	0,0	0,0	0,0	0,0	0,0	0,2	3,8	8,4	9,0	9,0	9,0	9,0	9,0	9,0	9,0	9,0	8,9	8,1	4,5	0,4	0,0	0,0	0,0	106,0	9,0	4,4
PFV-RAUQUEN	0,0	0,0	0,0	0,0	0,0	0,0	0,1	2,5	7,3	8,6	9,0	9,0	9,0	8,9	9,0	9,0	9,0	8,7	7,5	3,7	0,4	0,0	0,0	0,0	101,5	9,0	4,2
PFV-DON-JORGE	0,0	0,0	0,0	0,0	0,0	0,0	0,0	0,8	2,0	2,9	3,0	3,0	3,0	3,0	3,0	3,0	3,0	3,0	2,3	1,0	0,1	0,0	0,0	0,0	33,0	3,0	1,4
PFV-MUTUPIN	0,0	0,0	0,0	0,0	0,0	0,0	0,0	0,6	1,9	2,4	2,4	2,4	2,4	2,4	2,4	2,4	2,4	2,4	2,3	1,2	0,3	0,0	0,0	0,0	27,7	2,4	1,2
PFV-PMGD-SANTA-LUISA	0,0	0,0	0,0	0,0	0,0	0,0	0,0	0,1	0,4	0,4	0,4	0,4	0,4	0,4	0,4	0,4	0,4	0,4	0,4	0,3	0,1	0,0	0,0	0,0	4,9	0,4	0,2
PFV-LASCODORNICES	0,0	0,0	0,0	0,0	0,0	0,0	0,0	0,2	0,5	2,5	3,0	3,0	3,0	3,0	2,9	2,9	2,9	2,8	2,4	0,8	0,1	0,0	0,0	0,0	30,1	3,0	1,3
PFV-PMGD-ALCALDESA	0,0	0,0	0,0	0,0	0,0	0,0	0,0	0,0	0,0	0,0	0,0	0,0	0,0	0,0	0,0	0,0	0,0	0,0	0,0	0,0	0,0	0,0	0,0	0,0	0,0	0,0	0,0
PFV-ELCERNICALO-1	0,0	0,0	0,0	0,0	0,0	0,0	0,0	0,4	1,3	1,5	1,5	1,5	1,5	1,5	1,5	1,5	1,5	1,4	1,3	0,3	0,0	0,0	0,0	0,0	16,5	1,5	0,7
PFV-ELCERNICALO-2	0,0	0,0	0,0	0,0	0,0	0,0	0,0	0,3	1,1	1,4	1,4	1,4	1,4	1,4	1,4	1,4	1,4	1,3	1,2	0,3	0,0	0,0	0,0	0,0	15,3	1,4	0,6
PFV-BICENTENARIO	0,0	0,0	0,0	0,0	0,0	0,0	0,0	0,1	0,2	1,2	2,6	2,6	2,6	2,5	2,5	2,5	2,4	2,3	2,0	1,0	0,0	0,0	0,0	0,0	24,6	2,6	1,0
PFV-PLAYERO	0,0	0,0	0,0	0,0	0,0	0,0	0,0	0,5	1,6	2,6	2,9	2,9	2,9	2,9	2,9	2,9	2,9	2,7	2,0	0,9	0,1	0,0	0,0	0,0	30,6	2,9	1,3
PFV-PLAYERITO	0,0	0,0	0,0	0,0	0,0	0,0	0,0	0,6	1,6	2,6	2,9	2,9	2,9	2,9	2,9	2,9	2,8	2,7	1,9	0,8	0,1	0,0	0,0	0,0	30,4	2,9	1,3
PFV-CHUCAO	0,0	0,0	0,0	0,0	0,0	0,0	0,0	0,1	0,2	0,8	2,3	2,5	2,5	2,5	2,5	2,5	2,4	2,3	1,9	0,9	0,1	0,0	0,0	0,0	23,4	2,5	1,0
PFV-NIQUEN	0,0	0,0	0,0	0,0	0,0	0,0	0,0	0,0	0,0	0,0	0,0	0,0	0,0	0,0	0,0	0,0	0,0	0,0	0,0	0,0	0,0	0,0	0,0	0,0	0,0	0,0	0,0
PFV-CHINCOL	0,0	0,0	0,0	0,0	0,0	0,0	0,0	0,1	0,5	2,2	2,9	2,9	2,9	2,9	2,8	2,8	2,8	2,7	2,4	1,1	0,1	0,0	0,0	0,0	29,1	2,9	1,2
PFV-CIPRES	0,0	0,0	0,0	0,0	0,0	0,0	0,0	0,2	0,5	0,8	3,9	6,0	6,0	6,0	5,7	5,7	5,5	5,4	4,6	2,1	0,2	0,0	0,0	0,0	52,7	6,0	2,2
PFV-MERCURIO-SUR	0,0	0,0	0,0	0,0	0,0	0,0	0,0	0,2	0,7	0,8	1,0	2,8	2,9	2,7	2,8	3,0	3,0	2,9	2,7	1,4	0,1	0,0	0,0	0,0	27,1	3,0	1,1
PFV-PMGD-PACHIRA	0,0	0,0	0,0	0,0	0,0	0,0	0,0	0,1	0,1	0,1	0,1	0,1	0,1	0,1	0,1	0,1	0,1	0,1	0,1	0,1	0,1	0,0	0,0	0,0	1,3	0,1	0,1
PFV-LINARES	0,0	0,0	0,0	0,0	0,0	0,0	0,1	0,4	1,1	1,8	7,1	8,9	8,9	8,8	8,8	8,8	8,9	8,8	7,2	3,3	0,3	0,0	0,0	0,0	83,3	8,9	3,5
PFV-SATURNO-NORTE	0,0	0,0	0,0	0,0	0,0	0,0	0,0	0,4	1,0	1,2	1,4	4,1	4,4	4,0	4,3	4,5	4,5	4,4	4,1	2,2	0,2	0,0	0,0	0,0	40,7	4,5	1,7
PFV-MACHICURA	0,0	0,0	0,0	0,0	0,0	0,0	0,0	0,0	0,0	0,0	0,0	0,0	0,0	0,0	0,0	0,0	0,0	0,0	0,0	0,0	0,0	0,0	0,0	0,0	0,0	0,0	0,0
PFV-PMGD-EL-FLAMENCO	0,0	0,0	0,0	0,0	0,0	0,0	0,1	0,4	0,7	0,9	0,9	0,9	0,9	0,9	0,9	0,9	0,9	0,9	0,9	0,9	0,3	0,0	0,0	0,0	11,9	0,9	0,5
PFV-VILLA-SECA	0,0	0,0	0,0	0,0	0,0	0,0	0,0	0,1	0,2	0,4	2,1	2,5	2,5	2,5	2,4	2,5	2,4	2,3	2,0	0,9	0,1	0,0	0,0	0,0	23,1	2,5	1,0
PFV-COCHARCAS	0,0	0,0	0,0	0,0	0,0	0,0	0,0	0,1	0,3	2,0	2,6	2,6	2,6	2,5	2,5	2,4	2,4	2,2	1,8	0,3	0,0	0,0	0,0	0,0	24,5	2,6	1,0
PFV-LAS-TORTOLAS	0,0	0,0	0,0	0,0	0,0	0,0	0,1	0,9	2,3	2,7	2,7	2,7	2,7	2,7	2,0	0,2	0,2	0,2	1,6	0,1	0,1	0,0	0,0	0,0	21,2	2,7	0,9
PFV-BERRUECO	0,0	0,0	0,0	0,0	0,0	0,0	0,0	0,0	0,0	0,0	0,0	0,0	0,0	0,0	0,0	0,0	0,0	0,0	0,0	0,0	0,0	0,0	0,0	0,0	0,0	0,0	0,0
PFV-VENTURADA	0,0	0,0	0,0	0,0	0,0	0,0	0,1	0,5	2,0	8,3	9,0	9,0	9,0	9,0	9,0	8,9	8,7	8,2	5,0	0,5	0,1	0,0	0,0	0,0	87,2	9,0	3,6
PFV-SANTA-RITA	0,0	0,0	0,0	0,0	0,0	0,0	0,0	0,3	1,9	2,6	2,7	2,7	2,7	2,7	2,6	2,5	2,4	2,3	1,8	0,3	0,1	0,0	0,0	0,0	27,7	2,7	1,2
PFV-EL-PIUQUEN	0,0	0,0	0,0	0,0	0,0	0,0	0,0	0,2	0,4	0,7	0,7	0,7	0,7	0,7	0,7	0,5	0,6	0,7	0,4	0,0	0,0	0,0	0,0	0,0	7,3	0,7	0,3
PFV-HUAPE	0,0	0,0	0,0	0,0	0,0	0,0	0,0	0,3	1,5	2,4	2,5	2,6	2,6	2,6	2,6	2,5	2,5	2,3	1,8	0,2	0,0	0,0	0,0	0,0	26,2	2,6	1,1
PFV-ORION	0,0	0,0	0,0	0,0	0,0	0,0	0,0	0,2	1,1	2,8	2,9	2,9	2,9	2,8	2,8	2,7	2,6	2,5	2,0	0,3	0,0	0,0	0,0	0,0	28,6	2,9	1,2

RESUMEN DIARIO DE OPERACION DEL SEN

08-12-2021

08-12-2021

	1	2	3	4	5	6	7	8	9	10	11	12	13	14	15	16	17	18	19	20	21	22	23	24	TOT.DIA	DMAX.	DMED.
																									MWh	MWh/h	MWh/h
PFV-LASPALOMAS	0,0	0,0	0,0	0,0	0,0	0,0	0,0	0,7	2,0	2,8	2,9	2,9	2,9	2,9	2,8	2,8	2,8	2,7	1,6	0,1	0,0	0,0	0,0	0,0	29,9	2,9	1,2
PFV-MOYA	0,0	0,0	0,0	0,0	0,0	0,0	0,1	0,7	2,7	4,5	4,5	4,5	4,5	4,5	4,5	4,5	4,5	4,5	4,3	1,3	0,3	0,0	0,0	0,0	50,2	4,5	2,1
PFV-MECO-CHILLAN	0,0	0,0	0,0	0,0	0,0	0,0	0,0	0,3	1,9	5,7	6,2	6,1	6,2	6,1	6,0	6,0	5,8	5,6	2,9	0,2	0,1	0,0	0,0	0,0	59,2	6,2	2,5
PFV-SANTA-ESTER	0,0	0,0	0,0	0,0	0,0	0,0	0,0	0,2	1,0	2,7	2,7	2,7	2,7	2,7	2,6	2,6	2,5	2,4	2,2	0,5	0,1	0,0	0,0	0,0	27,5	2,7	1,1
PFV-LASLECHUZAS	0,0	0,0	0,0	0,0	0,0	0,0	0,0	0,0	0,2	0,4	2,4	3,0	3,0	3,0	3,0	3,0	3,0	2,9	2,7	2,4	0,7	0,1	0,0	0,0	29,9	3,0	1,2
PFV-PMGD-DADINCO	0,0	0,0	0,0	0,0	0,0	0,0	0,1	0,3	1,0	1,3	1,5	1,7	1,7	1,6	1,5	1,2	0,9	0,6	0,1	0,0	0,0	0,0	0,0	0,0	13,7	1,7	0,6
PFV-PMGD-PEGASUS-SOLAR	0,0	0,0	0,0	0,0	0,0	0,0	0,0	0,3	1,2	2,4	2,4	2,4	2,4	2,5	2,4	2,4	2,4	2,4	2,0	0,3	0,0	0,0	0,0	0,0	25,9	2,5	1,1
PFV-SOL-SANTA-INES	0,0	0,0	0,0	0,0	0,0	0,0	0,0	0,4	1,9	2,7	0,0	0,0	0,0	0,0	2,7	2,7	2,6	2,3	2,1	1,2	0,2	0,0	0,0	0,0	18,7	2,7	0,8
PFV-LUCESOLAR	0,0	0,0	0,0	0,0	0,0	0,0	0,0	0,7	1,9	2,5	2,5	2,6	2,7	2,7	2,7	2,7	2,6	2,6	2,2	1,1	0,1	0,0	0,0	0,0	29,4	2,7	1,2
PFV-PITOTOY	0,0	0,0	0,0	0,0	0,0	0,0	0,0	0,6	1,3	1,8	2,1	2,4	2,5	2,6	2,5	2,4	2,2	1,9	1,4	0,7	0,1	0,0	0,0	0,0	24,6	2,6	1,0
PFV-RINCONADA	0,0	0,0	0,0	0,0	0,0	0,0	0,1	2,5	6,4	7,8	8,1	8,1	8,1	8,1	8,1	8,1	8,0	7,6	6,7	3,2	0,3	0,0	0,0	0,0	91,1	8,1	3,8
PFV-PMGD-CORTIJO	0,0	0,0	0,0	0,0	0,0	0,0	0,1	0,8	2,9	5,9	7,0	7,0	7,0	7,0	7,0	7,0	7,0	6,4	4,4	1,7	0,3	0,0	0,0	0,0	71,5	7,0	3,0
PFV-PMGD-GR-PEUMO	0,0	0,0	0,0	0,0	0,0	0,0	0,1	3,2	6,9	8,0	8,0	8,0	8,0	8,0	8,0	8,0	8,0	7,9	7,0	3,9	0,4	0,0	0,0	0,0	93,4	8,0	3,9
PFV-El-RESPLANDOR	0,0	0,0	0,0	0,0	0,0	0,0	0,0	0,8	1,9	2,4	2,5	2,6	2,5	2,5	2,5	2,4	2,4	2,2	1,9	0,8	0,2	0,0	0,0	0,0	27,5	2,6	1,1
PFV-VALLEDELALUNA-2	0,0	0,0	0,0	0,0	0,0	0,0	0,0	0,7	2,0	2,5	2,6	2,6	2,6	2,6	2,6	2,6	2,5	2,4	1,9	0,9	0,0	0,0	0,0	0,0	28,6	2,6	1,2
PFV-CRUZSOLAR	0,0	0,0	0,0	0,0	0,0	0,0	0,0	1,0	2,4	2,8	2,9	3,0	3,0	2,9	2,9	2,9	2,9	2,7	2,4	1,2	0,1	0,0	0,0	0,0	32,9	3,0	1,4
PFV-SANFRANCISCO	0,0	0,0	0,0	0,0	0,0	0,0	0,0	0,0	0,0	0,0	0,0	0,0	0,0	0,0	0,0	0,0	0,0	0,0	0,0	0,0	0,0	0,0	0,0	0,0	0,0	0,0	0,0
PFV-LIPANGUE	0,0	0,0	0,0	0,0	0,0	0,0	0,0	0,0	0,0	0,0	1,3	2,6	2,8	2,8	2,8	2,5	2,1	1,5	0,8	0,2	0,0	0,0	0,0	0,0	19,3	2,8	0,8
PFV-SOL-DE-SEPTIEMBRE	0,0	0,0	0,0	0,0	0,0	0,0	0,0	0,5	2,2	4,6	6,5	7,9	8,8	8,9	8,7	7,9	6,5	4,6	2,4	0,6	0,1	0,0	0,0	0,0	70,4	8,9	2,9
PFV-TREBAL-SOLAR	0,0	0,0	0,0	0,0	0,0	0,0	0,0	0,2	0,7	1,4	1,9	2,3	2,5	2,6	2,4	2,2	1,7	1,2	0,5	0,1	0,0	0,0	0,0	0,0	19,7	2,6	0,8
PFV-LAQUINTA	0,0	0,0	0,0	0,0	0,0	0,0	0,0	0,8	2,2	2,7	2,8	2,8	2,9	2,8	2,8	2,8	2,7	2,6	2,2	1,0	0,1	0,0	0,0	0,0	31,4	2,9	1,3
PFV-CUZCUZ	0,0	0,0	0,0	0,0	0,0	0,0	0,0	0,3	1,2	1,8	2,1	2,2	2,3	2,3	2,2	2,2	2,1	2,0	1,6	0,7	0,0	0,0	0,0	0,0	22,8	2,3	1,0
PFV-NORTECHICO1	0,0	0,0	0,0	0,0	0,0	0,0	0,0	0,0	0,0	0,0	0,0	0,0	0,0	0,0	0,0	0,0	0,0	0,0	0,0	0,0	0,0	0,0	0,0	0,0	0,0	0,0	0,0
PFV-LOMALOSCOLORADOS	0,0	0,0	0,0	0,0	0,0	0,0	0,0	0,0	0,0	0,0	0,0	0,0	0,0	0,0	0,0	0,0	0,0	0,0	0,0	0,0	0,0	0,0	0,0	0,0	0,0	0,0	0,0
PFV-SANTA-INES	0,0	0,0	0,0	0,0	0,0	0,0	0,0	0,8	1,9	2,6	2,7	2,8	2,8	2,7	2,7	2,7	2,6	2,5	1,9	0,7	0,0	0,0	0,0	0,0	29,5	2,8	1,2
PFV-EL-CONDOR	0,0	0,0	0,0	0,0	0,0	0,0	0,0	0,2	0,6	0,9	1,1	1,1	1,1	1,1	1,1	1,1	1,1	1,0	0,7	0,3	0,0	0,0	0,0	0,0	11,5	1,1	0,5
PFV-PMGD-LA-FORESTA	0,0	0,0	0,0	0,0	0,0	0,0	0,0	0,0	0,0	0,0	0,0	0,0	0,0	0,0	0,0	0,0	0,0	0,0	0,0	0,0	0,0	0,0	0,0	0,0	0,0	0,0	0,0
PFV-PERALILLO	0,0	0,0	0,0	0,0	0,0	0,0	0,0	0,9	2,2	2,7	2,8	2,8	2,8	2,8	2,8	2,8	2,8	2,8	2,1	1,0	0,1	0,0	0,0	0,0	31,4	2,8	1,3
PFV-LAS-TORCAZAS	0,0	0,0	0,0	0,0	0,0	0,0	0,0	0,7	2,0	2,6	2,8	2,8	2,8	2,7	2,7	2,7	2,7	2,6	2,1	1,0	0,1	0,0	0,0	0,0	30,4	2,8	1,3
PFV-SANTIAGOSOLAR	0,0	0,0	0,0	0,0	0,0	0,0	0,4	5,8	23,2	47,7	66,4	78,4	87,3	90,2	86,5	77,8	63,6	44,6	22,0	4,8	0,6	0,0	0,0	0,0	699,1	90,2	29,1
PFV-LOS-PERALES	0,0	0,0	0,0	0,0	0,0	0,0	0,0	0,1	0,5	1,2	1,9	2,3	2,6	2,8	2,7	2,5	2,0	1,4	0,7	0,2	0,0	0,0	0,0	0,0	21,2	2,8	0,9
PFV-PMGD-KAUFMAN	0,0	0,0	0,0	0,0	0,0	0,0	0,0	0,0	0,0	0,0	0,1	0,2	0,2	0,2	0,2	0,1	0,1	0,1	0,0	0,0	0,0	0,0	0,0	0,0	1,3	0,2	0,1
PFV-ELPIQUERO	0,0	0,0	0,0	0,0	0,0	0,0	0,0	0,4	1,8	2,6	2,7	2,7	2,7	2,7	2,7	2,7	2,7	2,7	2,2	1,0	0,1	0,0	0,0	0,0	29,8	2,7	1,2
PFV-CAIMI	0,0	0,0	0,0	0,0	0,0	0,0	0,0	0,0	0,0	0,1	0,1	0,2	0,2	0,2	0,2	0,2	0,1	0,1	0,0	0,0	0,0	0,0	0,0	0,0	1,4	0,2	0,1
PFV-PMGD-LOS-MAGNOLIOS	0,0	0,0	0,0	0,0	0,0	0,0	0,0	0,8	2,3	2,6	2,7	2,8	2,9	2,9	2,9	2,8	2,8	2,7	2,4	1,4	0,1	0,0	0,0	0,0	32,2	2,9	1,3
PFV-PITRA	0,0	0,0	0,0	0,0	0,0	0,0	0,0	0,8	2,2	2,6	2,7	2,8	2,8	2,8	2,8	2,7	2,7	2,6	2,3	1,1	0,0	0,0	0,0	0,0	31,1	2,8	1,3
PFV-CATEMU	0,0	0,0	0,0	0,0	0,0	0,0	0,0	0,4	1,1	1,8	1,9	1,9	1,9	1,9	1,9	1,9	1,8	1,7	1,0	0,1	0,0	0,0	0,0	0,0	19,3	1,9	0,8
PFV-PLACILLASOLAR	0,0	0,0	0,0	0,0	0,0	0,0	0,1	2,6	5,6	7,2	8,8	8,6	8,9	8,8	8,8	8,6	8,5	8,1	7,0	2,8	0,3	0,0	0,0	0,0	94,8	8,9	3,9
PFV-UTFSM-VALPO-VALDES	0,0	0,0	0,0	0,0	0,0	0,0	0,0	0,0	0,0	0,0	0,0	0,0	0,0	0,0	0,0	0,0	0,0	0,0	0,0	0,0	0,0	0,0	0,0	0,0	0,0	0,0	0,0
PFV-UTFSM-VINA-MAR	0,0	0,0	0,0	0,0	0,0	0,0	0,0	0,0	0,0	0,1	0,3	0,3	0,3	0,4	0,4	0,3	0,3	0,2	0,1	0,0	0,0	0,0	0,0	0,0	2,8	0,4	0,1
PFV-RODEO	0,0	0,0	0,0	0,0	0,0	0,0	0,0	0,3	0,8	1,0	1,1	1,1	1,2	1,2	1,2	1,1	1,1	1,1	0,9	0,3	0,0	0,0	0,0	0,0	12,4	1,2	0,5
PFV-TUCUQUERE	0,0	0,0	0,0	0,0	0,0	0,0	0,0	0,9	2,1	2,6	2,8	2,9	3,0	2,9	2,9	2,9	2,9	2,7	2,3	1,1	0,0	0,0	0,0	0,0	32,3	3,0	1,3
PFV-PEDREROS	0,0	0,0	0,0	0,0	0,0	0,0	0,0	0,6	2,0	2,6	2,8	2,8	2,9	2,8	2,8	2,8	2,8	2,6	2,2	1,0	0,1	0,0	0,0	0,0	30,8	2,9	1,3
PFV-DONEUGENIO	0,0	0,0	0,0	0,0	0,0	0,0	0,0	0,7	1,7	2,1	2,1	2,1	2,1	2,1	2,1	2,1	2,1	2,1	1,8	0,9	0,1	0,0	0,0	0,0	24,5	2,1	1,0
PFV-PMGD-EL-CASTANO	0,0	0,0	0,0	0,0	0,0	0,0	0,0	0,7	1,9	2,9	3,8	4,5	4,9	5,1	5,0	4,6	3,9	3,0	1,9	0,8	0,1	0,0	0,0	0,0	43,0	5,1	1,8
PFV-LAS-CABRAS	0,0	0,0	0,0	0,0	0,0	0,0	0,0	0,5	1,6	2,3	2,5	2,5	2,3	2,3	2,5	2,5	2,5	2,4	1,9	0,6	0,0	0,0	0,0	0,0	26,7	2,5	1,1
PFV-LOS-LAGOS	0,0	0,0	0,0	0,0	0,0	0,0	0,0	0,3	1,2	1,9	2,0	2,1	2,1	2,0	2,0	2,0	2,0	1,9	1,4	0,6	0,1	0,0	0,0	0,0	21,7	2,1	0,9
PFV-CHANCON	0,0	0,0	0,0	0,0	0,0	0,0	0,0	0,7	1,8	2,3	2,4	2,4	2,4	2,4	2,4	2,4	2,3	2,2	1,8	0,8	0,0	0,0	0,0	0,0	26,3	2,4	1,1
PFV-ELSAUCE	0,0	0,0	0,0	0,0	0,0	0,0	0,0	0,8	2,0	2,5	2,6	2,7	2,6	2,6	2,6	2,6	2,6	2,4	1,8	0,7	0,0	0,0	0,0	0,0	28,6	2,7	1,2
PFV-SANTAROSA	0,0	0,0	0,0	0,0	0,0	0,0	0,1	2,6	6,8	8,2	8,6	8,6	8,6	8,6	8,7	8,6	8,5	8,1	6,9	3,1	0,2	0,0	0,0	0,0	96,0	8,7	4,0
PFV-UTFSM-VITACURA	0,0	0,0	0,0	0,0	0,0	0,0	0,0	0,0	0,0	0,0	0,0	0,0	0,0	0,0	0,0	0,0	0,0	0,0	0,0	0,0	0,0	0,0	0,0	0,0	0,2	0,0	0,0
PFV-LASARAUCARIAS	0,0	0,0	0,0	0,0	0,0	0,0	0,0	0,0	0,0	0,0	0,0	0,0	0,0	0,0	0,0	0,0	0,0	0,0	0,0	0,0	0,0	0,0	0,0	0,0	0,0	0,0	0,0
CSP-CERRODOMINADOR	0,0	0,0	0,0	0,0	0,0	0,0	0,0	0,0	0,0	0,0	0,0	0,0	0,0	0,0	0,0	0,0	0,0	0,0	0,0	0,0	0,0	0,0	0,0	0,0	0,0	0,0	0,0
GMAR_DIESEL	0,0	0,0	0,0	0,0	0,0	0,0	0,0	0,0	0,0	0,0	0,0	0,0	0,0	0,0	0,0	0,0	0,0	0,0	0,0	0,0	0,0	0,0	0,0	0,0	0,0	0,0	0,0
M1AR_DIESEL	0,0	0,0	0,0	0,0	0,0	0,0	0,0	0,0	0,0	0,0	0,0	0,0	0,0	0,0	0,0	0,0	0,0	0,0	0,0	0,0	0,0	0,0	0,0	0,0	0,0	0,0	0,0
M2AR_DIESEL	0,0	0,0	0,0	0,0	0,0	0,0	0,0	0,0	0,0	0,0	0,0	0,0	0,0	0,0	0,0	0,0	0,0	0,0	0,0	0,0	0,0	0,0	0,0	0,0	0,0	0,0	0,0
IQUIQUE-MAIQ_DIESEL	0,0	0,0	0,0	0,0	0,0	0,0	0,0	0,0	0,0	0,0	0,0	0,0	0,0	0,0	0,0	0,0	0,0	0,0	0,0	0,0	0,0	0,0	0,0	0,0	0,0	0,0	0,0
IQUIQUE-MIIQ_DIESEL	0,0	0,0	0,0	0,0	0,0	0,0	0,0	0,0	0,0	0,0	0,0	0,0	0,0	0,0	0,0	0,0	0,0	0,0	0,0	0,0	0,0	0,0	0,0	0,0	0,0	0,0	0,0
IQUIQUE-MSIQ_DIESEL	0,0	0,0	0,0	0,0	0,0	0,0	0,0	0,0	0,0	0,0	0,0	0,0	0,0	0,0	0,0	0,0	0,0	0,0	0,0	0,0	0,0	0,0	0,0	0,0	0,0	0,0	0,0
IQUIQUE-SUIQ_DIESEL	0,0	0,0	0,0	0,0	0,0	0,0	0,0	0,0	0,0	0,0	0,0	0,0	0,0	0,0	0,0	0,0	0,0	0,0	0,0	0,0	0,0	0,0	0,0	0,0	0,0	0,0	0,0
IQUIQUE-TGIQ_DIESEL	0,0	0,0	0,0	0,0	0,0	0,0	0,0	0,0	0,0	0,0	0,0	0,0	0,0	0,0	0,0	0,0	0,0	0,0	0,0	0,0	0,0	0,0	0,0	0,0	0,0	0,0	0,0
ZOFRI_1_DIESEL	0,0	0,0	0,0	0,0	0,0	0,0	0,0	0,0	0,0	0,0	0,0	0,0	0,0	0,0	0,0	0,0	0,0	0,0	0,0	0,0	0,0	0,0	0,0	0,0	0,0	0,0	0,0
ZOFRI_2-5_DIESEL	0,0	0,0	0,0	0,0	0,0	0,0	0,0	0,0	0,0	0,0	0,0	0,0	0,0	0,0	0,0	0,0	0,0	0,0	0,0	0,0	0,0	0,0	0,0	0,0	0,0	0,0	0,0
ZOFRI_6_DIESEL	0,0	0,0	0,0	0,0	0,0	0,0	0,0	0,0	0,0	0,0	0,0	0,0	0,0	0,0	0,0	0,0	0,0	0,0	0,0	0,0	0,0	0,0	0,0	0,0	0,0	0,0	0,0
ZOFRI_13_DIESEL	0,0	0,0	0,0	0,0	0,0	0,0	0,0	0,0	0,0	0,0	0,0	0,0	0,0	0,0	0,0	0,0	0,0	0,0	0,0	0,0	0,0	0,0	0,0	0,0	0,0	0,0	0,0
ZOFRI_7-12_DIESEL	0,0	0,0	0,0	0,0	0,0	0,0	0,0	0,0	0,0	0,0	0,0	0,0	0,0	0,0	0,0	0,0	0,0	0,0	0,0	0,0	0,0	0,0	0,0	0,0	0,0	0,0	0,0
CTTAR_CARBÓN	0,0	0,0	0,0	0,0	0,0	0,0	0,0	0,0	0,0	0,0	0,0	0,0	0,0	0,0	0,0	0,0	0,0	0,0	0,0	0,0	0,0	0,0	0,0	0,0	0,0	0,0	0,0
TGTAR_DIESEL	0,0	0,0	0,0	0,0	0,0	0,0	0,0	0,0	0,0	0,0	0,0	0,0	0,0	0,0	0,0	0,0	0,0	0,0	0,0	0,0	0,0	0,0	0,0	0,0	0,0	0,0	0,0
UG1_DIESEL	0,0	0,0	0,0	0,0	0,0	0,0	0,0	0,0	0,0	0,0	0,0	0,0	0,0	0,0	0,0	0,0	0,0	0,0	0,0	0,0	0,0	0,0	0,0	0,0	0,0	0,0	0,0
UG1_FUEL OIL NRO. 6	0,0	0,0	0,0	0,0	0,0	0,0	0,0	0,0	0,0	0,0	0,0	0,0	0,0	0,0	0,0	0,0	0,0	0,0	0,0	0,0	0,0	0,0	0,0	0,0	0,0	0,0	0,0
UG2_DIESEL	0,0	0,0	0,0	0,0	0,0	0,0	0,0	0,0	0,0	0,0	0,0	0,0	0,0	0,0	0,0	0,0	0,0	0,0	0,0	0,0	0,0	0,0	0,0	0,0	0,0	0,0	0,0
UG2_FUEL OIL NRO. 6	0,0	0,0	0,0	0,0	0,0	0,0	0,0	0,0	0,0	0,0	0,0	0,0	0,0	0,0	0,0	0,0	0,0	0,0	0,0	0,0	0,0	0,0	0,0	0,0	0,0	0,0	0,0
UG3_DIESEL	0,0	0,0	0,0	0,0	0,0	0,0	0,0	0,0	0,0	0,0	0,0	0,0	0,0	0,0	0,0	0,0	0,0	0,0	0,0	0,0	0,0	0,0	0,0	0,0	0,0	0,0	0,0
UG3_FUEL OIL NRO. 6	0,0	0,0	0,0	0,0	0,0	0,0	0,0	0,0	0,0	0,0	0,0	0,0	0,0	0,0	0,0	0,0	0,0	0,0	0,0	0,0	0,0	0,0	0,0	0,0	0,0	0,0	0,0
UG4_DIESEL	0,0	0,0	0,0	0,0	0,0	0,0	0,0	0,0	0,0	0,0	0,0	0,0	0,0	0,0	0,0	0,0	0,0	0,0	0,0	0,0	0,0	0,0	0,0	0,0	0,0	0,0	0,0
UG4_FUEL OIL NRO. 6	0,0	0,0	0,0	0,0	0,0	0,0	0,0	0,0	0,0	0,0	0,0	0,0	0,0	0,0	0,0	0,0	0,0	0,0	0,0	0,0	0,0	0,0	0,0	0,0	0,0	0,0	0,0
UG5_DIESEL	0,0	0,0	0,0	0,0	0,0	0,0	0,0	0,0	0,0	0,0	0,0	0,0	0,0	0,0	0,0	0,0	0,0	0,0	0,0	0,0	0,0	0,0	0,0	0,0	0,0	0,0	0,0
UG5_FUEL OIL NRO. 6	0,0	0,0	0,0	0,0	0,0	0,0	0,0	0,0	0,0	0,0	0,0	0,0	0,0	0,0	0,0	0,0	0,0	0,0	0,0	0,0	0,0	0,0	0,0	0,0	0,0	0,0	0,0
UG6_DIESEL	0,0	0,0	0,0	0,0	0,0	0,0	0,0	0,0	0,0	0,0	0,0	0,0	0,0	0,0	0,0	0,0	0,0	0,0	0,0	0,0	0,0	0,0	0,0	0,0	0,0	0,0	0,0
UG6_FUEL OIL NRO. 6	0,0	0,0	0,0	0,0	0,0	0,0	0,0	0,0	0,0	0,0	0,0	0,0	0,0	0,0	0,0	0,0	0,0	0,0	0,0	0,0	0,0	0,0	0,0	0,0	0,0	0,0	0,0
CERROPABELLON-U1_GEO	22,6	22,8	22,8	22,9	23,0	23,0	22,9	23,0	8,7	16,1	9,8	7,2	7,1	7,2	7,2	7,2	7,2	7,2	7,5	19,8	22,2	22,5	22,5	22,7	384,8	23,0	16,0
CERROPABELLON-U2_GEO	19,4	19,8	19,7	19,7	19,8	19,8	19,5	19,8	9,2	18,7	17,1	8,5	7,3	7,3	7,3	7,3	7,3	7,3	7,4	17,5	18,8	18,7	18,8	19,3	354,9	19,8	14,8
NORGENER-NTO1_CAR	127,2	125,5	124,6	125,1	126,0	125,3	124,9	104,1	74,1	73,5	73,8	69,8	65,1	65,7	63,6	65,5	63,9	64,4	64,8	114,2	125,9	132,0	134,7	128,7	2362,3	134,7	98,4
NORGENER-NTO2_CAR	131,7	132,0	132,0	132,0	127,3	126,1	131,4	102,0	73,9	73,3	73,5	71,1	66,2	66,5	64,4	66,3	64,7	65,1	65,1	111,0	131,1	131,6	131,8	132,2	2402,1	132,2	100,1

RESUMEN DIARIO DE OPERACION DEL SEN

08-12-2021

08-12-2021

	1	2	3	4	5	6	7	8	9	10	11	12	13	14	15	16	17	18	19	20	21	22	23	24	TOT.DIA	DMAX.	DMED.
																									MWh	MWh/h	MWh/h
U12_CARBÓN	0,0	0,0	0,0	0,0	0,0	0,0	0,0	0,0	0,0	0,0	0,0	0,0	0,0	0,0	0,0	0,0	0,0	0,0	0,0	0,0	0,0	0,0	0,0	0,0	0,0	0,0	0,0
U13_CARBÓN	0,0	0,0	0,0	0,0	0,0	0,0	0,0	0,0	0,0	0,0	0,0	0,0	0,0	0,0	0,0	0,0	0,0	0,0	0,0	0,0	0,0	0,0	0,0	0,0	0,0	0,0	0,0
U14_CARBÓN	0,0	0,0	0,0	0,0	0,0	0,0	0,0	0,0	0,0	0,0	0,0	0,0	0,0	0,0	0,0	0,0	0,0	0,0	0,0	0,0	0,0	0,0	0,0	0,0	0,0	0,0	0,0
U15_CARBÓN	0,0	0,0	0,0	0,0	0,0	0,0	0,0	0,0	0,0	0,0	0,0	0,0	0,0	0,0	0,0	0,0	0,0	0,0	0,0	0,0	0,0	0,0	0,0	0,0	0,0	0,0	0,0
U16-TG_DIESEL	0,0	0,0	0,0	0,0	0,0	0,0	0,0	0,0	0,0	0,0	0,0	0,0	0,0	0,0	0,0	0,0	0,0	0,0	0,0	0,0	0,0	0,0	0,0	0,0	0,0	0,0	0,0
U16-TG_GAS NATURAL	0,0	0,0	0,0	0,0	0,0	0,0	0,0	0,0	0,0	0,0	0,0	0,0	0,0	0,0	0,0	0,0	0,0	0,0	0,0	0,0	0,0	0,0	0,0	0,0	0,0	0,0	0,0
U16-TG_CP_GAS NATURAL	0,0	0,0	0,0	0,0	0,0	0,0	0,0	0,0	0,0	0,0	0,0	0,0	0,0	0,0	0,0	0,0	0,0	0,0	0,0	0,0	0,0	0,0	0,0	0,0	0,0	0,0	0,0
U16-TG_CP2_GAS NATURAL	0,0	0,0	0,0	0,0	0,0	0,0	0,0	0,0	0,0	0,0	0,0	0,0	0,0	0,0	0,0	0,0	0,0	0,0	0,0	0,0	0,0	0,0	0,0	0,0	0,0	0,0	0,0
U16-TV_DIESEL	0,0	0,0	0,0	0,0	0,0	0,0	0,0	0,0	0,0	0,0	0,0	0,0	0,0	0,0	0,0	0,0	0,0	0,0	0,0	0,0	0,0	0,0	0,0	0,0	0,0	0,0	0,0
U16-TV_GAS NATURAL	0,0	0,0	0,0	0,0	0,0	0,0	0,0	0,0	0,0	0,0	0,0	0,0	0,0	0,0	0,0	0,0	0,0	0,0	0,0	0,0	0,0	0,0	0,0	0,0	0,0	0,0	0,0
U16-TV_CP_GAS NATURAL	0,0	0,0	0,0	0,0	0,0	0,0	0,0	0,0	0,0	0,0	0,0	0,0	0,0	0,0	0,0	0,0	0,0	0,0	0,0	0,0	0,0	0,0	0,0	0,0	0,0	0,0	0,0
U16-TV_CP2_GAS NATURAL	0,0	0,0	0,0	0,0	0,0	0,0	0,0	0,0	0,0	0,0	0,0	0,0	0,0	0,0	0,0	0,0	0,0	0,0	0,0	0,0	0,0	0,0	0,0	0,0	0,0	0,0	0,0
TG1_DIESEL	0,0	0,0	0,0	0,0	0,0	0,0	0,0	0,0	0,0	0,0	0,0	0,0	0,0	0,0	0,0	0,0	0,0	0,0	0,0	0,0	0,0	0,0	0,0	0,0	0,0	0,0	0,0
TG2_DIESEL	0,0	0,0	0,0	0,0	0,0	0,0	0,0	0,0	0,0	0,0	0,0	0,0	0,0	0,0	0,0	0,0	0,0	0,0	0,0	0,0	0,0	0,0	0,0	0,0	0,0	0,0	0,0
TG3_DIESEL	0,0	0,0	0,0	0,0	0,0	0,0	0,0	0,0	0,0	0,0	0,0	0,0	0,0	0,0	0,0	0,0	0,0	0,0	0,0	0,0	0,0	0,0	0,0	0,0	0,0	0,0	0,0
TG3_GAS NATURAL	0,0	0,0	0,0	0,0	0,0	0,0	0,0	0,0	0,0	0,0	0,0	0,0	0,0	0,0	0,0	0,0	0,0	0,0	0,0	0,0	0,0	0,0	0,0	0,0	0,0	0,0	0,0
TG3_CP_GAS NATURAL	0,0	0,0	0,0	0,0	0,0	0,0	0,0	0,0	0,0	0,0	0,0	0,0	0,0	0,0	0,0	0,0	0,0	0,0	0,0	0,0	0,0	0,0	0,0	0,0	0,0	0,0	0,0
TG3_CP2_GAS NATURAL	0,0	0,0	0,0	0,0	0,0	0,0	0,0	0,0	0,0	0,0	0,0	0,0	0,0	0,0	0,0	0,0	0,0	0,0	0,0	0,0	0,0	0,0	0,0	0,0	0,0	0,0	0,0
KELAR TG1_DIESEL	0,0	0,0	0,0	0,0	0,0	0,0	0,0	0,0	0,0	0,0	0,0	0,0	0,0	0,0	0,0	0,0	0,0	0,0	0,0	0,0	0,0	0,0	0,0	0,0	0,0	0,0	0,0
KELAR TG1_GAS NATURAL	0,0	0,0	0,0	0,0	0,0	0,0	0,0	0,0	0,0	0,0	0,0	0,0	0,0	0,0	0,0	0,0	0,0	0,0	0,0	0,0	0,0	0,0	0,0	0,0	0,0	0,0	0,0
KELAR TG1_CP_GAS NATURAL	0,0	0,0	0,0	0,0	0,0	0,0	0,0	0,0	0,0	0,0	0,0	0,0	0,0	0,0	0,0	0,0	0,0	0,0	0,0	0,0	0,0	0,0	0,0	0,0	0,0	0,0	0,0
KELAR TG2_DIESEL	0,0	0,0	0,0	0,0	0,0	0,0	0,0	0,0	0,0	0,0	0,0	0,0	0,0	0,0	0,0	0,0	0,0	0,0	0,0	0,0	0,0	0,0	0,0	0,0	0,0	0,0	0,0
KELAR TG2_GAS NATURAL	169,1	170,1	170,2	170,7	170,6	170,3	169,9	169,6	167,8	169,8	169,1	160,3	146,1	147,3	142,9	147,0	143,6	143,9	144,2	165,6	168,4	170,1	169,6	169,8	3886,0	170,7	161,9
KELAR TG2_CP_GAS NATURAL	0,0	0,0	0,0	0,0	0,0	0,0	0,0	0,0	0,0	0,0	0,0	0,0	0,0	0,0	0,0	0,0	0,0	0,0	0,0	0,0	0,0	0,0	0,0	0,0	0,0	0,0	0,0
KELAR TV_DIESEL	0,0	0,0	0,0	0,0	0,0	0,0	0,0	0,0	0,0	0,0	0,0	0,0	0,0	0,0	0,0	0,0	0,0	0,0	0,0	0,0	0,0	0,0	0,0	0,0	0,0	0,0	0,0
KELAR TV_GAS NATURAL	0,0	0,0	0,0	0,0	0,0	0,0	0,0	0,0	0,0	0,0	0,0	0,0	0,0	0,0	0,0	0,0	0,0	0,0	0,0	0,0	0,0	0,0	0,0	0,0	0,0	0,0	0,0
KELAR TV_CP_GAS NATURAL	0,0	0,0	0,0	0,0	0,0	0,0	0,0	0,0	0,0	0,0	0,0	0,0	0,0	0,0	0,0	0,0	0,0	0,0	0,0	0,0	0,0	0,0	0,0	0,0	0,0	0,0	0,0
ANGAMOS-ANG1_CAR	276,6	263,0	265,8	274,2	274,2	259,5	248,4	226,0	170,0	90,7	83,7	80,5	91,3	97,3	86,8	94,7	88,8	91,1	96,0	104,5	176,6	240,8	273,1	261,1	4214,6	276,6	175,6
ANGAMOS-ANG2_CAR	274,0	264,1	255,1	271,2	276,0	265,7	251,3	232,6	155,0	85,9	82,8	79,1	93,8	99,4	85,2	93,6	90,1	90,3	94,1	108,8	180,3	228,1	269,4	275,2	4201,0	276,0	175,0
CCH1_CARBÓN	258,5	258,5	250,8	252,8	259,2	255,6	244,4	201,5	119,6	113,4	113,4	111,8	115,1	115,7	112,9	92,4	94,9	95,9	96,9	119,8	176,8	238,1	256,5	265,5	4220,0	265,5	175,8
CCH2_CARBÓN	266,0	266,9	262,7	264,5	267,6	266,9	256,5	206,2	129,3	113,8	91,5	85,6	85,6	85,6	85,6	85,6	85,6	85,6	94,8	122,8	199,0	253,5	249,5	253,8	4164,4	267,6	173,5
MEJILLONES-CTM1_CAR	0,0	0,0	0,0	0,0	0,0	0,0	0,0	0,0	0,0	0,0	0,0	0,0	0,0	0,0	0,0	0,0	0,0	0,0	0,0	0,0	0,0	0,0	0,0	0,0	0,0	0,0	0,0
MEJILLONES-CTM2_CAR	0,0	0,0	0,0	0,0	0,0	0,0	0,0	0,0	0,0	0,0	0,0	0,0	0,0	0,0	0,0	0,0	0,0	0,0	0,0	0,0	0,0	0,0	0,0	0,0	0,0	0,0	0,0
CTM3-TG_DIESEL	0,0	0,0	0,0	0,0	0,0	0,0	0,0	0,0	0,0	0,0	0,0	0,0	0,0	0,0	0,0	0,0	0,0	0,0	0,0	0,0	0,0	0,0	0,0	0,0	0,0	0,0	0,0
CTM3-TG_GAS NATURAL	57,2	57,1	56,3	56,6	53,4	51,3	50,7	50,6	50,4	49,9	49,9	49,0	50,8	51,1	49,4	50,9	49,9	50,3	49,3	51,1	51,6	45,5	51,1	51,9	1235,3	57,2	51,5
CTM3-TG_CP_GAS NATURAL	0,0	0,0	0,0	0,0	0,0	0,0	0,0	0,0	0,0	0,0	0,0	0,0	0,0	0,0	0,0	0,0	0,0	0,0	0,0	0,0	0,0	0,0	0,0	0,0	0,0	0,0	0,0
CTM3-TG_CP2_GAS NATURAL	0,0	0,0	0,0	0,0	0,0	0,0	0,0	0,0	0,0	0,0	0,0	0,0	0,0	0,0	0,0	0,0	0,0	0,0	0,0	0,0	0,0	0,0	0,0	0,0	0,0	0,0	0,0
CTM3-TV_DIESEL	0,0	0,0	0,0	0,0	0,0	0,0	0,0	0,0	0,0	0,0	0,0	0,0	0,0	0,0	0,0	0,0	0,0	0,0	0,0	0,0	0,0	0,0	0,0	0,0	0,0	0,0	0,0
CTM3-TV_GAS NATURAL	44,7	44,3	43,9	44,1	42,2	40,3	39,8	39,8	39,5	39,4	39,7	39,2	40,4	41,0	40,2	40,8	40,1	40,1	39,4	39,9	40,3	36,2	39,5	40,3	975,1	44,7	40,6
CTM3-TV_CP_GAS NATURAL	0,0	0,0	0,0	0,0	0,0	0,0	0,0	0,0	0,0	0,0	0,0	0,0	0,0	0,0	0,0	0,0	0,0	0,0	0,0	0,0	0,0	0,0	0,0	0,0	0,0	0,0	0,0
CTM3-TV_CP2_GAS NATURAL	0,0	0,0	0,0	0,0	0,0	0,0	0,0	0,0	0,0	0,0	0,0	0,0	0,0	0,0	0,0	0,0	0,0	0,0	0,0	0,0	0,0	0,0	0,0	0,0	0,0	0,0	0,0
MEJILLONES-IEM_CAR	349,1	349,2	349,8	350,4	350,3	349,7	351,4	328,5	192,7	116,4	115,5	116,3	116,7	116,6	116,4	116,8	116,6	116,5	117,5	177,4	229,8	305,0	343,1	349,8	5541,5	351,4	230,9
ANDINA-CTA_CAR	0,0	0,0	0,0	0,0	0,0	0,0	0,0	0,0	0,0	0,0	0,0	0,0	0,0	0,0	0,0	0,0	0,0	0,0	0,0	0,0	0,0	0,0	0,0	0,0	0,0	0,0	0,0
HORNITOS-CTH_CAR	0,0	0,0	0,0	0,0	0,0	0,0	0,0	0,0	0,0	0,0	0,0	0,0	0,0	0,0	0,0	0,0	0,0	0,0	0,0	0,0	0,0	0,0	0,0	0,0	0,0	0,0	0,0
TG1A_DIESEL	0,0	0,0	0,0	0,0	0,0	0,0	0,0	0,0	0,0	0,0	0,0	0,0	0,0	0,0	0,0	0,0	0,0	0,0	0,0	0,0	0,0	0,0	0,0	0,0	0,0	0,0	0,0
TG1A_GAS NATURAL	0,0	0,0	0,0	0,0	0,0	0,0	0,0	0,0	0,0	0,0	0,0	0,0	0,0	0,0	0,0	0,0	0,0	0,0	0,0	0,0	0,0	0,0	0,0	0,0	0,0	0,0	0,0
TG1B_DIESEL	0,0	0,0	0,0	0,0	0,0	0,0	0,0	0,0	0,0	0,0	0,0	0,0	0,0	0,0	0,0	0,0	0,0	0,0	0,0	0,0	0,0	0,0	0,0	0,0	0,0	0,0	0,0
TG1B_GAS NATURAL	0,0	0,0	0,0	0,0	0,0	0,0	0,0	0,0	0,0	0,0	0,0	0,0	0,0	0,0	0,0	0,0	0,0	0,0	0,0	0,0	0,0	0,0	0,0	0,0	0,0	0,0	0,0
TG2A_DIESEL	0,0	0,0	0,0	0,0	0,0	0,0	0,0	0,0	0,0	0,0	0,0	0,0	0,0	0,0	0,0	0,0	0,0	0,0	0,0	0,0	0,0	0,0	0,0	0,0	0,0	0,0	0,0
TG2A_GAS NATURAL	0,0	0,0	0,0	0,0	0,0	0,0	0,0	0,0	0,0	0,0	0,0	0,0	0,0	0,0	0,0	0,0	0,0	0,0	0,0	0,0	0,0	0,0	0,0	0,0	0,0	0,0	0,0
TG2B_DIESEL	0,0	0,0	0,0	0,0	0,0	0,0	0,0	0,0	0,0	0,0	0,0	0,0	0,0	0,0	0,0	0,0	0,0	0,0	0,0	0,0	0,0	0,0	0,0	0,0	0,0	0,0	0,0
TG2B_GAS NATURAL	0,0	0,0	0,0	0,0	0,0	0,0	0,0	0,0	0,0	0,0	0,0	0,0	0,0	0,0	0,0	0,0	0,0	0,0	0,0	0,0	0,0	0,0	0,0	0,0	0,0	0,0	0,0
TV1C_DIESEL	0,0	0,0	0,0	0,0	0,0	0,0	0,0	0,0	0,0	0,0	0,0	0,0	0,0	0,0	0,0	0,0	0,0	0,0	0,0	0,0	0,0	0,0	0,0	0,0	0,0	0,0	0,0
TV1C_GAS NATURAL	0,0	0,0	0,0	0,0	0,0	0,0	0,0	0,0	0,0	0,0	0,0	0,0	0,0	0,0	0,0	0,0	0,0	0,0	0,0	0,0	0,0	0,0	0,0	0,0	0,0	0,0	0,0
TV2C_DIESEL	0,0	0,0	0,0	0,0	0,0	0,0	0,0	0,0	0,0	0,0	0,0	0,0	0,0	0,0	0,0	0,0	0,0	0,0	0,0	0,0	0,0	0,0	0,0	0,0	0,0	0,0	0,0
TV2C_GAS NATURAL	0,0	0,0	0,0	0,0	0,0	0,0	0,0	0,0	0,0	0,0	0,0	0,0	0,0	0,0	0,0	0,0	0,0	0,0	0,0	0,0	0,0	0,0	0,0	0,0	0,0	0,0	0,0
PAM_COGEN	20,8	20,5	20,3	20,4	20,4	20,3	20,3	20,7	20,3	20,6	20,1	20,3	20,8	20,5	20,6	20,4	20,3	20,4	20,7	20,8	20,8	20,7	20,4	20,4	491,4	20,8	20,5
ENAEX CUMMINS_DIESEL	0,0	0,0	0,0	0,0	0,0	0,0	0,0	0,0	0,0	0,0	0,0	0,0	0,0	0,0	0,0	0,0	0,0	0,0	0,0	0,0	0,0	0,0	0,0	0,0	0,0	0,0	0,0
ENAEX DEUTZ_DIESEL	0,0	0,0	0,0	0,0	0,0	0,0	0,0	0,0	0,0	0,0	0,0	0,0	0,0	0,0	0,0	0,0	0,0	0,0	0,0	0,0	0,0	0,0	0,0	0,0	0,0	0,0	0,0
MANTOSBLANCOS-MIMB_DIESEL	0,0	0,0	0,0	0,0	0,0	0,0	0,0	0,0	0,0	0,0	0,0	0,0	0,0	0,0	0,0	0,0	0,0	0,0	0,0	0,0	0,0	0,0	0,0	0,0	0,0	0,0	0,0
LAPORTADA-TECNET_DIESEL	0,0	0,0	0,0	0,0	0,0	0,0	0,0	0,0	0,0	0,0	0,0	0,0	0,0	0,0	0,0	0,0	0,0	0,0	0,0	0,0	0,0	0,0	0,0	0,0	0,0	0,0	0,0
INACAL_DIESEL	0,0	0,0	0,0	0,0	0,0	0,0	0,0	0,0	0,0	0,0	0,0	0,0	0,0	0,0	0,0	0,0	0,0	0,0	0,0	0,0	0,0	0,0	0,0	0,0	0,0	0,0	0,0
AGB_DIESEL	0,0	0,0	0,0	0,0	0,0	0,0	0,0	0,0	0,0	0,0	0,0	0,0	0,0	0,0	0,0	0,0	0,0	0,0	0,0	0,0	0,0	0,0	0,0	0,0	0,0	0,0	0,0
TALTAL-1_GAS	0,0	0,0	0,0	0,0	0,0	0,0	0,0	0,0	0,0	0,0	0,0	0,0	0,0	0,0	0,0	0,0	0,0	0,0	0,0	0,0	0,0	0,0	0,0	0,0	0,0	0,0	0,0
TALTAL-2_GAS	0,0	0,0	0,0	0,0	0,0	0,0	0,0	0,0	0,0	0,0	0,0	0,0	0,0	0,0	0,0	0,0	0,0	0,0	0,0	0,0	0,0	0,0	0,0	0,0	0,0	0,0	0,0
TALTAL-1_DIESEL	0,0	0,0	0,0	0,0	0,0	0,0	0,0	0,0	0,0	0,0	0,0	0,0	0,0	0,0	0,0	0,0	0,0	0,0	0,0	0,0	0,0	0,0	0,0	0,0	0,0	0,0	0,0
TALTAL-2_DIESEL	0,0	0,0	0,0	0,0	0,0	0,0	0,0	0,0	0,0	0,0	0,0	0,0	0,0	0,0	0,0	0,0	0,0	0,0	0,0	0,0	0,0	0,0	0,0	0,0	0,0	0,0	0,0
TALTAL-1_GNL	0,0	0,0	0,0	0,0	0,0	0,0	0,0	0,0	0,0	0,0	0,0	0,0	0,0	0,0	0,0	0,0	0,0	0,0	0,0	0,0	0,0	0,0	0,0	0,0	0,0	0,0	0,0
TALTAL-2_GNL	0,0	0,0	0,0	0,0	0,0	0,0	0,0	0,0	0,0	0,0	0,0	0,0	0,0	0,0	0,0	0,0	0,0	0,0	0,0	0,0	0,0	0,0	0,0	0,0	0,0	0,0	0,0
DALMAGRO_DIESEL	0,0	0,0	0,0	0,0	0,0	0,0	0,0	0,0	0,0	0,0	0,0	0,0	0,0	0,0	0,0	0,0	0,0	0,0	0,0	0,0	0,0	0,0	0,0	0,0	0,0	0,0	0,0
SALVADOR_DIESEL	0,0	0,0	0,0	0,0	0,0	0,0	0,0	0,0	0,0	0,0	0,0	0,0	0,0	0,0	0,0	0,0	0,0	0,0	0,0	0,0	0,0	0,0	0,0	0,0	0,0	0,0	0,0
EMELDA-1_DIESEL	0,0	0,0	0,0	0,0	0,0	0,0	0,0	0,0	0,0	0,0	0,0	0,0	0,0	0,0	0,0	0,0	0,0	0,0	0,0	0,0	0,0	0,0	0,0	0,0	0,0	0,0	0,0
EMELDA-2_DIESEL	0,0	0,0	0,0	0,0	0,0	0,0	0,0	0,0	0,0	0,0	0,0	0,0	0,0	0,0	0,0	0,0	0,0	0,0	0,0	0,0	0,0	0,0	0,0	0,0	0,0	0,0	0,0
ANDES-1_FO6	0,0	0,0	0,0	0,0	0,0	0,0	0,0	0,0	0,0	0,0	0,0	0,0	0,0	0,0	0,0	0,0	0,0	0,0	0,0	0,0	0,0	0,0	0,0	0,0	0,0	0,0	0,0
ANDES-2_FO6	0,0	0,0	0,0	0,0	0,0	0,0	0,0	0,0	0,0	0,0	0,0	0,0	0,0	0,0	0,0	0,0	0,0	0,0	0,0	0,0	0,0	0,0	0,0	0,0	0,0	0,0	0,0
ANDES-3_FO6	0,0	0,0	0,0	0,0	0,0	0,0	0,0	0,0	0,0	0,0	0,0	0,0	0,0	0,0	0,0	0,0	0,0	0,0	0,0	0,0	0,0	0,0	0,0	0,0	0,0	0,0	0,0
ANDES-4_FO6	0,0	0,0	0,0	0,0	0,0	0,0	0,0	0,0	0,0	0,0	0,0	0,0	0,0	0,0	0,0	0,0	0,0	0,0	0,0	0,0	0,0	0,0	0,0	0,0	0,0	0,0	0,0
ANDES-1_DIESEL	0,0	0,0	0,0	0,0	0,0	0,0	0,0	0,0	0,0	0,0	0,0	0,0	0,0	0,0	0,0	0,0	0,0	0,0	0,0	0,0	0,0	0,0	0,0	0,0	0,0	0,0	0,0
ANDES-2_DIESEL	0,0	0,0	0,0	0,0	0,0	0,0	0,0	0,0	0,0	0,0	0,0	0,0	0,0	0,0	0,0	0,0	0,0	0,0	0,0	0,0	0,0	0,0	0,0	0,0	0,0	0,0	0,0
ANDES-3_DIESEL	0,0	0,0	0,0	0,0	0,0	0,0	0,0	0,0	0,0	0,0	0,0	0,0	0,0	0,0	0,0	0,0	0,0	0,0	0,0	0,0	0,0	0,0	0,0	0,0	0,0	0,0	0,0
ANDES-4_DIESEL	0,0	0,0	0,0	0,0	0,0	0,0	0,0	0,0	0,0	0,0	0,0	0,0	0,0	0,0	0,0	0,0	0,0	0,0	0,0	0,0	0,0	0,0	0,0	0,0	0,0	0,0	0,0
SANLORENZO-1_DIESEL	0,0	0,0	0,0	0,0	0,0	0,0	0,0	0,0	0,0	0,0	0,0	0,0	0,0	0,0	0,0	0,0	0,0	0,0	0,0	0,0	0,0	0,0	0,0	0,0	0,0	0,0	0,0
SANLORENZO-2_DIESEL	0,0	0,0	0,0	0,0	0,0	0,0	0,0	0,0	0,0	0,0	0,0	0,0	0,0	0,0	0,0	0,0	0,0	0,0	0,0	0,0	0,0	0,0	0,0	0,0	0,0	0,0	0,0
SANLORENZO-3_DIESEL	0,0	0,0	0,0	0,0	0,0	0,0	0,0	0,0	0,0	0,0	0,0	0,0	0,0	0,0	0,0	0,0	0,0	0,0	0,0	0,0	0,0	0,0	0,0	0,0	0,0	0,0	0,0

RESUMEN DIARIO DE OPERACION DEL SEN

08-12-2021

08-12-2021

	1	2	3	4	5	6	7	8	9	10	11	12	13	14	15	16	17	18	19	20	21	22	23	24	TOT.DIA	DMAX.	DMED.
																									MWh	MWh/h	MWh/h
CENIZAS_DIESEL	0,0	0,0	0,0	0,0	0,0	0,0	0,0	0,0	0,0	0,0	0,0	0,0	0,0	0,0	0,0	0,0	0,0	0,0	0,0	0,0	0,0	0,0	0,0	0,0	0,0	0,0	0,0
TERMOPACIFICO_DIESEL	0,0	0,0	0,0	0,0	0,0	0,0	0,0	0,0	0,0	0,0	0,0	0,0	0,0	0,0	0,0	0,0	0,0	0,0	0,0	0,0	0,0	0,0	0,0	0,0	0,0	0,0	0,0
CARDONES_DIESEL	0,0	0,0	0,0	0,0	0,0	0,0	0,0	0,0	0,0	0,0	0,0	0,0	0,0	0,0	0,0	0,0	0,0	0,0	0,0	0,0	0,0	0,0	0,0	0,0	0,0	0,0	0,0
GUACOLDA-1_CAR	16,0	0,0	0,0	0,0	0,0	0,0	0,0	0,0	0,0	0,0	0,0	0,0	0,0	0,0	0,0	0,0	0,0	0,0	0,0	0,0	0,0	0,0	0,0	0,0	16,0	16,0	0,7
GUACOLDA-2_CAR	105,0	105,0	105,0	105,0	105,0	105,0	105,0	104,0	71,0	50,0	50,0	50,0	50,0	50,0	50,0	50,0	50,0	50,0	50,0	76,0	105,0	105,0	105,0	105,0	1906,0	105,0	79,4
GUACOLDA-3_CAR	29,0	47,0	46,0	53,0	72,0	103,0	151,0	136,0	72,0	48,0	47,0	46,0	45,0	45,0	47,0	47,0	47,0	47,0	51,0	84,0	151,0	154,0	154,0	154,0	1876,0	154,0	78,2
GUACOLDA-4_CAR	154,0	154,0	150,0	151,0	125,0	111,0	110,0	110,0	93,0	81,0	80,0	80,0	80,0	68,0	60,0	60,0	50,0	39,0	39,0	85,0	150,0	154,0	153,0	153,0	2490,0	154,0	103,8
GUACOLDA-5_CAR	155,0	155,0	155,0	155,0	156,0	155,0	156,0	126,0	54,0	38,0	38,0	39,0	38,0	38,0	38,0	39,0	38,0	38,0	38,0	77,0	141,0	155,0	155,0	155,0	2332,0	156,0	97,2
HUASCO TV	0,0	0,0	0,0	0,0	0,0	0,0	0,0	0,0	0,0	0,0	0,0	0,0	0,0	0,0	0,0	0,0	0,0	0,0	0,0	0,0	0,0	0,0	0,0	0,0	0,0	0,0	0,0
HUASCO_IFO	0,0	0,0	0,0	0,0	0,0	0,0	0,0	0,0	0,0	0,0	0,0	0,0	0,0	0,0	0,0	0,0	0,0	0,0	0,0	0,0	0,0	0,0	0,0	0,0	0,0	0,0	0,0
HUASCO_DIESEL	0,0	0,0	0,0	0,0	0,0	0,0	0,0	0,0	0,0	0,0	0,0	0,0	0,0	0,0	0,0	0,0	0,0	0,0	0,0	0,0	0,0	0,0	0,0	0,0	0,0	0,0	0,0
PCOLORADA_IFO	0,0	0,0	0,0	0,0	0,0	0,0	0,0	0,0	0,0	0,0	0,0	0,0	0,0	0,0	0,0	0,0	0,0	0,0	0,0	0,0	0,0	0,0	0,0	0,0	0,0	0,0	0,0
PCOLORADA_DIESEL	0,0	0,0	0,0	0,0	0,0	0,0	0,0	0,0	0,0	0,0	0,0	0,0	0,0	0,0	0,0	0,0	0,0	0,0	0,0	0,0	0,0	0,0	0,0	0,0	0,0	0,0	0,0
PENON_DIESEL	0,0	0,0	0,0	0,0	0,0	0,0	0,0	0,0	0,0	0,0	0,0	0,0	0,0	0,0	0,0	0,0	0,0	0,0	0,0	0,0	0,0	0,0	0,0	0,0	0,0	0,0	0,0
OLIVOS_DIESEL	0,0	0,0	0,0	0,0	0,0	0,0	0,0	0,0	0,0	0,0	0,0	0,0	0,0	0,0	0,0	0,0	0,0	0,0	0,0	1,8	3,6	3,6	3,6	2,4	15,0	3,6	0,6
ESPINOS_DIESEL	0,0	0,0	0,0	0,0	0,0	0,0	0,0	0,0	0,0	0,0	0,0	0,0	0,0	0,0	0,0	0,0	0,0	0,0	0,0	0,0	0,0	0,0	0,0	0,0	0,0	0,0	0,0
PMGD-ELFARO	0,0	0,0	0,0	0,0	0,0	0,0	0,0	0,0	0,0	0,0	0,0	0,0	0,0	0,0	0,0	0,0	0,0	0,0	0,0	0,0	0,0	0,0	0,0	0,0	0,0	0,0	0,0
RESPALDO-PAJONALES	0,0	0,0	0,0	0,0	0,0	0,0	0,0	0,0	0,0	0,0	0,0	0,0	0,0	0,0	0,0	0,0	0,0	0,0	0,0	0,0	0,0	0,0	0,0	0,0	0,0	0,0	0,0
PRIME-CHAGUAL	0,0	0,0	0,0	0,0	0,0	0,0	0,0	0,0	0,0	0,0	0,0	0,0	0,0	0,0	0,0	0,0	0,0	0,0	0,0	0,0	0,0	0,0	0,0	0,0	0,0	0,0	0,0
COMBARBALA	0,0	0,0	0,0	0,0	0,0	0,0	0,0	0,0	0,0	0,0	0,0	0,0	0,0	0,0	0,0	0,0	0,0	0,0	0,0	0,0	0,0	0,0	0,0	0,0	0,0	0,0	0,0
VENTANAS-1_CAR	0,0	0,0	0,0	0,0	0,0	0,0	0,0	0,0	0,0	0,0	0,0	0,0	0,0	0,0	0,0	0,0	0,0	0,0	0,0	0,0	0,0	0,0	0,0	0,0	0,0	0,0	0,0
VENTANAS-2_CAR	160,0	165,0	157,0	142,0	137,0	160,0	157,0	125,0	91,0	92,0	98,0	93,0	96,0	89,0	91,0	93,0	91,0	92,0	91,0	110,0	147,0	143,0	143,0	143,0	2906,0	165,0	121,1
NUEVAVENTANAS_CAR	0,0	0,0	0,0	0,0	0,0	0,0	0,0	0,0	0,0	0,0	0,0	0,0	0,0	0,0	0,0	0,0	0,0	0,0	0,0	0,0	0,0	0,0	0,0	0,0	0,0	0,0	0,0
CAMPICHE_CAR	268,0	268,0	265,0	268,0	268,0	267,0	261,0	142,0	108,0	86,0	85,0	85,0	85,0	85,0	85,0	85,0	85,0	85,0	93,0	152,0	252,0	270,0	250,0	233,0	4131,0	270,0	172,1
COLMITO_DIESEL	0,0	0,0	0,0	0,0	0,0	0,0	0,0	0,0	0,0	0,0	0,0	0,0	0,0	0,0	0,0	0,0	0,0	0,0	0,0	0,0	0,0	0,0	0,0	0,0	0,0	0,0	0,0
COLMITO_GNL	0,0	0,0	0,0	0,0	0,0	0,0	0,0	0,0	0,0	0,0	0,0	0,0	0,0	0,0	0,0	0,0	0,0	0,0	0,0	0,0	0,0	0,0	0,0	0,0	0,0	0,0	0,0
ACONCAGUA_GOGEN	2,1	2,2	2,0	2,0	1,7	1,6	2,3	2,5	2,4	1,7	1,3	1,5	1,1	1,1	0,9	1,0	0,8	0,4	0,3	0,4	0,3	0,4	0,4	0,3	30,6	2,5	1,3
CONCON_DIESEL	0,0	0,0	0,0	0,0	0,0	0,0	0,0	0,0	0,0	0,0	0,0	0,0	0,0	0,0	0,0	0,0	0,0	0,0	0,0	0,0	0,0	0,0	0,0	0,0	0,0	0,0	0,0
LIPIGASCONCON_GNL	0,0	0,0	0,0	0,0	0,0	0,0	0,0	0,0	0,0	0,0	0,0	0,0	0,0	0,0	0,0	0,0	0,0	0,0	0,0	0,0	0,0	0,0	0,0	0,0	0,0	0,0	0,0
PLACILLA_DIESEL	0,0	0,0	0,0	0,0	0,0	0,0	0,0	0,0	0,0	0,0	0,0	0,0	0,0	0,0	0,0	0,0	0,0	0,0	0,0	0,0	0,0	0,0	0,0	0,0	0,0	0,0	0,0
QUINTAY_DIESEL	0,0	0,0	0,0	0,0	0,0	0,0	0,0	0,0	0,0	0,0	0,0	0,0	0,0	0,0	0,0	0,0	0,0	0,0	0,0	0,0	0,0	0,0	0,0	0,0	0,0	0,0	0,0
ELTOTORAL_DIESEL	0,0	0,0	0,0	0,0	0,0	0,0	0,0	0,0	0,0	0,0	0,0	0,0	0,0	0,0	0,0	0,0	0,0	0,0	0,0	0,0	0,0	0,0	0,0	0,0	0,0	0,0	0,0
LAGVERDE-TV_DIESEL	0,0	0,0	0,0	0,0	0,0	0,0	0,0	0,0	0,0	0,0	0,0	0,0	0,0	0,0	0,0	0,0	0,0	0,0	0,0	0,0	0,0	0,0	0,0	0,0	0,0	0,0	0,0
LAGVERDE-TG_DIESEL	0,0	0,0	0,0	0,0	0,0	0,0	0,0	0,0	0,0	0,0	0,0	0,0	0,0	0,0	0,0	0,0	0,0	0,0	0,0	0,0	0,0	0,0	0,0	0,0	0,0	0,0	0,0
QUINTERO-1_DIESEL	0,0	0,0	0,0	0,0	0,0	0,0	0,0	0,0	0,0	0,0	0,0	0,0	0,0	0,0	0,0	0,0	0,0	0,0	0,0	0,0	0,0	0,0	0,0	0,0	0,0	0,0	0,0
QUINTERO-2_DIESEL	0,0	0,0	0,0	0,0	0,0	0,0	0,0	0,0	0,0	0,0	0,0	0,0	0,0	0,0	0,0	0,0	0,0	0,0	0,0	0,0	0,0	0,0	0,0	0,0	0,0	0,0	0,0
QUINTERO-1_GNL	14,0	0,0	6,0	75,0	77,0	75,0	75,0	74,0	73,0	72,0	72,0	69,0	0,0	0,0	72,0	76,0	73,0	74,0	0,0	0,0	0,0	0,0	0,0	0,0	977,0	77,0	40,7
QUINTERO-1_GN	0,0	0,0	0,0	0,0	0,0	0,0	0,0	0,0	0,0	0,0	0,0	0,0	76,0	76,0	0,0	0,0	0,0	0,0	65,0	103,0	110,0	112,0	112,0	112,0	766,0	112,0	31,9
QUINTERO-2_GNL	0,0	0,0	118,0	103,0	74,0	0,0	71,0	70,0	70,0	68,0	68,0	66,0	71,0	73,0	68,0	73,0	69,0	69,0	68,0	0,0	0,0	0,0	0,0	0,0	1199,0	118,0	50,0
QUINTERO-2_GN	117,0	118,0	0,0	0,0	0,0	71,0	0,0	0,0	0,0	0,0	0,0	0,0	0,0	0,0	0,0	0,0	0,0	0,0	0,0	106,0	114,0	114,0	114,0	114,0	868,0	118,0	36,2
NEHUENCO-1_GAS	324,0	325,0	325,0	325,0	325,0	324,0	324,0	287,0	265,0	253,0	253,0	253,0	253,0	253,0	253,0	253,0	253,0	252,0	258,0	316,0	318,0	319,0	319,0	321,0	6951,0	325,0	289,6
NEHUENCO-1_GNL	0,0	0,0	0,0	0,0	0,0	0,0	0,0	0,0	0,0	0,0	0,0	0,0	0,0	0,0	0,0	0,0	0,0	0,0	0,0	0,0	0,0	0,0	0,0	0,0	0,0	0,0	0,0
NEHUENCO-1_DIESEL	0,0	0,0	0,0	0,0	0,0	0,0	0,0	0,0	0,0	0,0	0,0	0,0	0,0	0,0	0,0	0,0	0,0	0,0	0,0	0,0	0,0	0,0	0,0	0,0	0,0	0,0	0,0
NEHUENCO-2_GAS	0,0	0,0	0,0	0,0	0,0	0,0	0,0	0,0	0,0	0,0	0,0	0,0	0,0	0,0	0,0	0,0	0,0	0,0	0,0	0,0	0,0	0,0	0,0	0,0	0,0	0,0	0,0
NEHUENCO-2_GNL	0,0	0,0	0,0	0,0	0,0	0,0	0,0	0,0	0,0	0,0	0,0	0,0	0,0	0,0	0,0	0,0	0,0	0,0	0,0	0,0	0,0	0,0	0,0	0,0	0,0	0,0	0,0
NEHUENCO-2_DIESEL	0,0	0,0	0,0	0,0	0,0	0,0	0,0	0,0	0,0	0,0	0,0	0,0	0,0	0,0	0,0	0,0	0,0	0,0	0,0	0,0	0,0	0,0	0,0	0,0	0,0	0,0	0,0
NEHUENCO-9B_GAS	0,0	0,0	0,0	0,0	0,0	0,0	65,0	18,0	0,0	0,0	0,0	0,0	0,0	0,0	0,0	0,0	0,0	0,0	0,0	0,0	0,0	0,0	66,0	90,0	239,0	90,0	10,0
NEHUENCO-9B_GNL	92,0	92,0	92,0	93,0	93,0	93,0	0,0	0,0	0,0	0,0	0,0	0,0	0,0	0,0	0,0	0,0	0,0	0,0	0,0	0,0	0,0	0,0	0,0	0,0	555,0	93,0	23,1
NEHUENCO-9B_DIESEL	0,0	0,0	0,0	0,0	0,0	0,0	0,0	0,0	0,0	0,0	0,0	0,0	0,0	0,0	0,0	0,0	0,0	0,0	0,0	0,0	0,0	0,0	0,0	0,0	0,0	0,0	0,0
SANISIDRO-1_GNL	351,5	351,2	0,0	330,0	306,2	295,6	297,1	271,9	62,9	0,0	0,0	0,0	0,0	0,0	0,0	0,0	39,7	78,0	96,7	263,7	302,1	331,3	254,7	357,8	3990,4	357,8	166,3
SANISIDRO-1_GAS	0,0	0,0	350,8	0,0	0,0	0,0	0,0	0,0	0,0	0,0	0,0	0,0	0,0	0,0	0,0	0,0	0,0	0,0	0,0	0,0	0,0	0,0	0,0	0,0	350,8	350,8	14,6
SANISIDRO-1_DIESEL	0,0	0,0	0,0	0,0	0,0	0,0	0,0	0,0	0,0	0,0	0,0	0,0	0,0	0,0	0,0	0,0	0,0	0,0	0,0	0,0	0,0	0,0	0,0	0,0	0,0	0,0	0,0
SANISIDRO-2_GNL	371,1	0,0	0,0	0,0	339,3	330,8	355,8	256,0	201,7	175,1	171,0	174,6	174,7	174,8	174,7	181,3	0,0	177,4	181,6	293,3	0,0	0,0	0,0	374,6	4107,6	374,6	171,1
SANISIDRO-2_GAS	0,0	371,1	372,2	372,1	0,0	0,0	0,0	0,0	0,0	0,0	0,0	0,0	0,0	0,0	0,0	0,0	174,7	0,0	0,0	0,0	374,1	375,3	375,2	0,0	2414,7	375,3	100,6
SANISIDRO-2_DIESEL	0,0	0,0	0,0	0,0	0,0	0,0	0,0	0,0	0,0	0,0	0,0	0,0	0,0	0,0	0,0	0,0	0,0	0,0	0,0	0,0	0,0	0,0	0,0	0,0	0,0	0,0	0,0
LASVEGAS_DIESEL	0,0	0,0	0,0	0,0	0,0	0,0	0,0	0,0	0,0	0,0	0,0	0,0	0,0	0,0	0,0	0,0	0,0	0,0	0,0	0,0	0,0	0,0	0,0	0,0	0,0	0,0	0,0
LOSVIENTOS_DIESEL	0,0	0,0	0,0	0,0	0,0	0,0	0,0	0,0	0,0	0,0	0,0	0,0	0,0	0,0	0,0	0,0	0,0	0,0	0,0	0,0	0,0	0,0	0,0	0,0	0,0	0,0	0,0
LOMALOSCOLORADOS-1_BIOGAS	11,7	11,7	11,7	11,7	11,8	11,8	11,3	9,6	9,4	8,6	8,7	8,2	8,0	7,9	8,1	8,3	8,4	8,3	9,6	9,9	9,9	10,4	11,0	8,4	234,4	11,8	9,8
LOMALOSCOLORADOS-2_BIOGAS	11,7	11,7	11,7	11,7	11,8	11,8	11,3	9,6	9,4	8,6	8,7	8,2	8,0	7,9	8,1	8,3	8,4	8,3	9,6	9,9	9,9	10,4	11,0	8,4	234,4	11,8	9,8
NUEVA RENCA CC	0,0	0,0	0,0	0,0	0,0	0,0	0,0	0,0	0,0	0,0	0,0	0,0	0,0	0,0	0,0	0,0	0,0	0,0	0,0	0,0	0,0	0,0	0,0	0,0	0,0	0,0	0,0
NUEVARENCA_GN	0,0	0,0	0,0	0,0	0,0	0,0	0,0	0,0	0,0	0,0	0,0	0,0	0,0	0,0	0,0	0,0	0,0	0,0	0,0	0,0	0,0	0,0	0,0	0,0	0,0	0,0	0,0
NUEVARENCA_GNL	0,0	0,0	0,0	0,0	0,0	0,0	0,0	0,0	0,0	0,0	0,0	0,0	0,0	0,0	0,0	0,0	0,0	0,0	0,0	0,0	0,0	0,0	0,0	0,0	0,0	0,0	0,0
NUEVARENCA_FA1_GLP	0,0	0,0	0,0	0,0	0,0	0,0	0,0	0,0	0,0	0,0	0,0	0,0	0,0	0,0	0,0	0,0	0,0	0,0	0,0	0,0	0,0	0,0	0,0	0,0	0,0	0,0	0,0
NUEVARENCA_FA1_GN	0,0	0,0	0,0	0,0	0,0	0,0	0,0	0,0	0,0	0,0	0,0	0,0	0,0	0,0	0,0	0,0	0,0	0,0	0,0	0,0	0,0	0,0	0,0	0,0	0,0	0,0	0,0
NUEVARENCA_FA1_GNL	0,0	0,0	0,0	0,0	0,0	0,0	0,0	0,0	0,0	0,0	0,0	0,0	0,0	0,0	0,0	0,0	0,0	0,0	0,0	0,0	0,0	0,0	0,0	0,0	0,0	0,0	0,0
NUEVARENCA_DIESEL	0,0	0,0	0,0	0,0	0,0	0,0	0,0	0,0	0,0	0,0	0,0	0,0	0,0	0,0	0,0	0,0	0,0	0,0	0,0	0,0	0,0	0,0	0,0	0,0	0,0	0,0	0,0
RENCA-1_DIESEL	0,0	0,0	0,0	0,0	0,0	0,0	0,0	0,0	0,0	0,0	0,0	0,0	0,0	0,0	0,0	0,0	0,0	0,0	0,0	0,0	0,0	0,0	0,0	0,0	0,0	0,0	0,0
RENCA-2_DIESEL	0,0	0,0	0,0	0,0	0,0	0,0	0,0	0,0	0,0	0,0	0,0	0,0	0,0	0,0	0,0	0,0	0,0	0,0	0,0	0,0	0,0	0,0	0,0	0,0	0,0	0,0	0,0
PMGD-ETERSOL	0,0	0,0	0,0	0,0	0,0	0,0	0,0	0,0	0,0	0,0	0,0	0,0	0,0	0,0	0,0	0,0	0,0	0,0	0,0	0,0	0,0	0,0	0,0	0,0	0,0	0,0	0,0
SANTAMARTA_COGEN	6,5	6,0	6,0	6,6	7,3	6,9	5,7	6,7	3,4	1,3	1,3	1,3	1,3	1,4	1,3	1,3	1,4	1,3	1,3	7,2	9,9	9,9	9,0	8,3	112,6	9,9	4,7
CMPCCORDILLERA_COGEN	0,0	0,0	0,0	0,0	0,0	0,0	0,0	0,0	0,0	0,0	0,0	0,0	0,0	0,0	0,0	0,0	0,0	0,0	0,0	0,0	0,0	0,0	0,0	0,0	0,0	0,0	0,0
LEPANTO_BIOGAS	0,0	0,0	0,0	0,0	0,0	0,0	0,0	0,0	0,0	0,0	0,0	0,0	0,0	0,0	0,0	0,0	0,0	0,0	0,0	0,0	0,0	0,0	0,0	0,0	0,0	0,0	0,0
CMPCTISSUE_COGEN	1,0	1,1	0,9	1,5	1,4	1,2	1,8	1,5	1,6	2,8	3,0	2,7	2,2	1,8	2,0	2,4	2,3	2,0	1,7	1,7	1,7	2,2	2,9	2,4	45,8	3,0	1,9
PMGD-CAMPING-DIESEL	0,0	0,0	0,0	0,0	0,0	0,0	0,0	0,0	0,0	0,0	0,0	0,0	0,0	0,0	0,0	0,0	0,0	0,0	0,0	0,0	0,0	0,0	0,0	0,0	0,0	0,0	0,0
CANDELARIA-1	63,0	61,0	61,0	3,0	0,0	0,0	3,0	59,0	66,0	61,0	59,0	59,0	7,0	0,0	0,0	0,0	0,0	0,0	51,0	66,0	72,0	61,0	112,0	115,0	979,0	115,0	40,8
CANDELARIA-2	62,0	60,0	61,0	60,0	66,0	60,0	61,0	59,0	66,0	61,0	59,0	59,0	62,0	64,0	60,0	65,0	61,0	62,0	68,0	72,0	70,0	61,0	61,0	70,0	1510,0	72,0	62,9
CANDELARIA-1_GNL	0,0	0,0	0,0	0,0	0,0	0,0	0,0	0,0	0,0	0,0	0,0	0,0	0,0	0,0	0,0	0,0	0,0	0,0	0,0	0,0	0,0	0,0	0,0	0,0	0,0	0,0	0,0
CANDELARIA-2_GNL	0,0	0,0	0,0	0,0	0,0	0,0	0,0	0,0	0,0	0,0	0,0	0,0	0,0	0,0	0,0	0,0	0,0	0,0	0,0	0,0	0,0	0,0	0,0	0,0	0,0	0,0	0,0
CANDELARIA-1_DIESEL	0,0	0,0	0,0	0,0	0,0	0,0	0,0	0,0	0,0	0,0	0,0	0,0	0,0	0,0	0,0	0,0	0,0	0,0	0,0	0,0	0,0	0,0	0,0	0,0	0,0	0,0	0,0
CANDELARIA-2_DIESEL	0,0	0,0	0,0	0,0	0,0	0,0	0,0	0,0	0,0	0,0	0,0	0,0	0,0	0,0	0,0	0,0	0,0	0,0	0,0	0,0	0,0	0,0	0,0	0,0	0,0	0,0	0,0
EPACIFICO_COGEN	15,0	14,8	14,8	14,9	14,6	13,4	14,8	14,6	14,8	14,6	14,6	14,5	14,9	15,0	14,6	14,9	14,5	14,8	14,6	14,9	15,0	15,0	14,9	15,1	353,4	15,1	14,7
SAN FRANCISCO DE MOSTAZAL	0,0	0,0	0,0	0,0	0,0	0,0	0,0	0,0	0,0	0,0	0,0	0,0	0,0	0,0	0,0	0,0	0,0	0,0	0,0	0,0	0,0	0,0	0,0	0,0	0,0	0,0	0,0
COLIHUES_HFO	0,0	0,0	0,0	0,0	0,0	0,0	0,0	0,0	0,0	0,0	0,0	0,0	0,0	0,0	0,0	0,0	0,0	0,0	0,0	0,0	0,0	0,0	0,0	0,0	0,0	0,0	0,0
COLIHUES_DIESEL	0,0	0,0	0,0	0,0	0,0	0,0	0,0	0,0	0,0	0,0	0,0	0,0	0,0	0,0	0,0	0,0	0,0	0,0	0,0	0,0	0,0	0,0	0,0	0,0	0,0	0,0	0,0

RESUMEN DIARIO DE OPERACION DEL SEN

08-12-2021

08-12-2021

	1	2	3	4	5	6	7	8	9	10	11	12	13	14	15	16	17	18	19	20	21	22	23	24	TOT.DIA	DMAX.	DMED.
																									MWh	MWh/h	MWh/h
ESPERANZA-DS1_DIESEL	0,0	0,0	0,0	0,0	0,0	0,0	0,0	0,0	0,0	0,0	0,0	0,0	0,0	0,0	0,0	0,0	0,0	0,0	0,0	0,0	0,0	0,0	0,0	0,0	0,0	0,0	0,0
ESPERANZA-DS2_DIESEL	0,0	0,0	0,0	0,0	0,0	0,0	0,0	0,0	0,0	0,0	0,0	0,0	0,0	0,0	0,0	0,0	0,0	0,0	0,0	0,0	0,0	0,0	0,0	0,0	0,0	0,0	0,0
ESPERANZA-TG1_DIESEL	0,0	0,0	0,0	0,0	0,0	0,0	0,0	0,0	0,0	0,0	0,0	0,0	0,0	0,0	0,0	0,0	0,0	0,0	0,0	0,0	0,0	0,0	0,0	0,0	0,0	0,0	0,0
TENO_DIESEL	0,0	0,0	0,0	0,0	0,0	0,0	0,0	0,0	0,0	0,0	0,0	0,0	0,0	0,0	0,0	0,0	0,0	0,0	0,0	0,0	0,0	0,0	0,0	0,0	0,0	0,0	0,0
TENO_GAS_50	0,0	0,0	0,0	0,0	0,0	0,0	0,0	0,0	0,0	0,0	0,0	0,0	0,0	0,0	0,0	0,0	0,0	0,0	0,0	0,0	0,0	0,0	0,0	0,0	0,0	0,0	0,0
CEMENTOSBIOBIO_FO6	0,0	0,0	0,0	0,0	0,0	0,0	0,0	0,0	0,0	0,0	0,0	0,0	0,0	0,0	0,0	0,0	0,0	0,0	0,0	0,0	0,0	0,0	0,0	0,0	0,0	0,0	0,0
CEMENTOSBIOBIO_DIESEL	0,0	0,0	0,0	0,0	0,0	0,0	0,0	0,0	0,0	0,0	0,0	0,0	0,0	0,0	0,0	0,0	0,0	0,0	0,0	0,0	0,0	0,0	0,0	0,0	0,0	0,0	0,0
LICANTEN_COGEN	4,7	4,8	4,9	5,1	5,1	5,1	5,1	5,1	3,4	2,5	2,7	2,5	2,5	2,5	2,5	2,2	2,1	2,2	2,5	4,3	4,4	4,4	4,4	4,3	89,3	5,1	3,7
VINALES_COGEN	32,4	32,5	32,4	32,6	32,5	32,4	32,6	32,5	21,9	10,0	10,0	10,0	10,0	10,0	10,0	10,0	10,0	10,0	10,4	26,9	33,0	33,0	33,1	32,9	541,1	33,1	22,5
PINARES	0,0	0,0	0,0	0,0	0,0	0,0	0,0	0,0	0,0	0,0	0,0	0,0	0,0	0,0	0,0	0,0	0,0	0,0	0,0	0,0	0,0	0,0	0,0	0,0	0,0	0,0	0,0
CONSTITUCION-1-ELEK	0,0	0,0	0,0	0,0	0,0	0,0	0,0	0,0	0,0	0,0	0,0	0,0	0,0	0,0	0,0	0,0	0,0	0,0	0,0	0,0	0,0	0,0	0,0	0,0	0,0	0,0	0,0
CONSTITUCION-2-ELEK	0,0	0,0	0,0	0,0	0,0	0,0	0,0	0,0	0,0	0,0	0,0	0,0	0,0	0,0	0,0	0,0	0,0	0,0	0,0	0,0	0,0	0,0	0,0	0,0	0,0	0,0	0,0
CELCO_COGEN	0,0	0,0	0,0	0,0	0,0	0,0	0,0	0,0	0,0	0,0	0,0	0,0	0,0	0,0	0,0	0,0	0,0	0,0	0,0	0,0	0,0	0,1	0,0	0,0	0,1	0,1	0,0
SAN-JAVIER-1-DIESEL	0,0	0,0	0,0	0,0	0,0	0,0	0,0	0,0	0,0	0,0	0,0	0,0	0,0	0,0	0,0	0,0	0,0	0,0	0,0	0,0	0,0	0,0	0,0	0,0	0,0	0,0	0,0
SAN-JAVIER-2-DIESEL	0,0	0,0	0,0	0,0	0,0	0,0	0,0	0,0	0,0	0,0	0,0	0,0	0,0	0,0	0,0	0,0	0,0	0,0	0,0	0,0	0,0	0,0	0,0	0,0	0,0	0,0	0,0
RASOPOWER_DIESEL	0,0	0,0	0,0	0,0	0,0	0,0	0,0	0,0	0,0	0,0	0,0	0,0	0,0	0,0	0,0	0,0	0,0	0,0	0,0	0,0	0,0	0,0	0,0	0,0	0,0	0,0	0,0
LINARES_DIESEL	0,0	0,0	0,0	0,0	0,0	0,0	0,0	0,0	0,0	0,0	0,0	0,0	0,0	0,0	0,0	0,0	0,0	0,0	0,0	0,0	0,0	0,0	0,0	0,0	0,0	0,0	0,0
SANGREGORIO_DIESEL	0,0	0,0	0,0	0,0	0,0	0,0	0,0	0,0	0,0	0,0	0,0	0,0	0,0	0,0	0,0	0,0	0,0	0,0	0,0	0,0	0,0	0,0	0,0	0,0	0,0	0,0	0,0
PMGD-CHILLAN	0,0	0,0	0,0	0,0	0,0	0,0	0,0	0,0	0,0	0,0	0,0	0,0	0,0	0,0	0,0	0,0	0,0	0,0	0,0	0,0	0,0	0,0	0,0	0,0	0,0	0,0	0,0
COGEN-PMGD-LOMAS-COLORADAS	0,0	0,0	0,0	0,0	0,0	0,0	0,0	0,0	0,0	0,0	0,0	0,0	0,0	0,0	0,0	0,0	0,0	0,0	0,0	0,0	0,0	0,0	0,0	0,0	0,0	0,0	0,0
NUEVAALDEA-1_COGEN	5,2	5,4	4,6	4,6	5,1	5,5	5,7	6,0	4,6	4,1	4,3	4,5	4,1	4,1	4,1	4,3	4,2	3,9	3,7	3,9	4,0	4,1	3,8	4,1	107,9	6,0	4,5
NUEVAALDEA-2_DIESEL	0,0	0,0	0,0	0,0	0,0	0,0	0,0	0,0	0,0	0,0	0,0	0,0	0,0	0,0	0,0	0,0	0,0	0,0	0,0	0,0	0,0	0,0	0,0	0,0	0,0	0,0	0,0
NUEVAALDEA-3_COGEN	39,1	40,6	40,5	40,0	39,0	39,5	40,0	39,1	39,9	39,0	38,8	37,6	38,7	39,5	38,8	40,1	39,8	38,9	32,6	37,8	39,7	39,1	38,3	36,1	932,5	40,6	38,9
LAJAEVE	0,0	0,0	0,0	0,0	0,0	0,0	0,0	0,0	0,0	0,0	0,0	0,0	0,0	0,0	0,0	0,0	0,0	0,0	0,0	0,0	0,0	0,0	0,0	0,0	0,0	0,0	0,0
MASISA_COGEN	7,5	7,6	7,6	7,6	7,7	7,8	7,9	7,9	7,6	7,1	6,2	5,5	5,5	5,5	5,5	5,6	5,6	5,5	5,5	5,8	6,0	6,4	6,8	7,2	158,9	7,9	6,6
YUNGAY-1_GNL	0,0	0,0	0,0	0,0	0,0	0,0	0,0	0,0	0,0	0,0	0,0	0,0	0,0	0,0	0,0	0,0	0,0	0,0	0,0	0,0	0,0	0,0	0,0	0,0	0,0	0,0	0,0
YUNGAY-2_GNL	0,0	0,0	0,0	0,0	0,0	0,0	0,0	0,0	0,0	0,0	0,0	0,0	0,0	0,0	0,0	0,0	0,0	0,0	0,0	0,0	0,0	0,0	0,0	0,0	0,0	0,0	0,0
YUNGAY-3_GNL	0,0	0,0	0,0	0,0	0,0	0,0	0,0	0,0	0,0	0,0	0,0	0,0	0,0	0,0	0,0	0,0	0,0	0,0	0,0	0,0	0,0	0,0	0,0	0,0	0,0	0,0	0,0
YUNGAY-1_DIESEL	0,0	0,0	0,0	0,0	0,0	0,0	0,0	0,0	0,0	0,0	0,0	0,0	0,0	0,0	0,0	0,0	0,0	0,0	0,0	0,0	0,0	0,0	0,0	0,0	0,0	0,0	0,0
YUNGAY-2_DIESEL	0,0	0,0	0,0	0,0	0,0	0,0	0,0	0,0	0,0	0,0	0,0	0,0	0,0	0,0	0,0	0,0	0,0	0,0	0,0	0,0	0,0	0,0	0,0	0,0	0,0	0,0	0,0
YUNGAY-3_DIESEL	0,0	0,0	0,0	0,0	0,0	0,0	0,0	0,0	0,0	0,0	0,0	0,0	0,0	0,0	0,0	0,0	0,0	0,0	0,0	0,0	0,0	0,0	0,0	0,0	0,0	0,0	0,0
YUNGAY-4_DIESEL	0,0	0,0	0,0	0,0	0,0	0,0	0,0	0,0	0,0	0,0	0,0	0,0	0,0	0,0	0,0	0,0	0,0	0,0	0,0	0,0	0,0	0,0	0,0	0,0	0,0	0,0	0,0
SANTALIDIA_DIESEL	0,0	0,0	0,0	0,0	0,0	0,0	0,0	0,0	0,0	0,0	0,0	0,0	0,0	0,0	0,0	0,0	0,0	0,0	0,0	0,0	0,0	0,0	0,0	0,0	0,0	0,0	0,0
SANTAFE_COGEN	26,7	13,3	0,0	0,0	0,0	0,0	0,0	0,0	0,0	0,0	0,0	0,0	0,0	0,0	0,0	2,6	14,6	15,7	17,4	25,0	31,4	35,0	37,1	36,4	255,2	37,1	10,6
CMPCLAJA_COGEN	0,0	0,0	0,0	0,0	0,0	0,0	0,0	0,0	0,0	0,0	0,0	0,0	0,0	0,0	0,0	0,0	0,0	0,0	0,0	0,0	0,0	0,0	0,0	0,0	0,0	0,0	0,0
CMPCPACIFICO_COGEN	28,9	26,2	26,0	26,6	29,0	29,7	29,6	30,2	29,7	30,3	25,5	22,3	23,9	25,2	24,4	22,5	25,6	25,5	27,9	27,5	27,9	26,5	29,2	28,6	648,7	30,3	27,0
PMGD-CMPCSANTAFE_COGEN	0,0	0,0	0,0	0,0	0,0	0,0	0,0	0,0	0,0	0,0	0,0	0,0	0,0	0,0	0,0	0,0	0,0	0,0	0,0	0,0	0,0	0,0	0,0	0,0	0,0	0,0	0,0
LOSPINOS_DIESEL	0,0	0,0	0,0	0,0	0,0	0,0	0,0	0,0	0,0	0,0	0,0	0,0	0,0	0,0	0,0	0,0	0,0	0,0	0,0	0,0	0,0	0,0	0,0	0,0	0,0	0,0	0,0
LOSGUINDOS_DIESEL	0,0	0,0	0,0	0,0	0,0	0,0	0,0	0,0	0,0	0,0	0,0	0,0	0,0	0,0	0,0	0,0	0,0	0,0	0,0	0,0	0,0	0,0	0,0	0,0	0,0	0,0	0,0
LOSGUINDOS_2_DIESEL	0,0	0,0	0,0	0,0	0,0	0,0	0,0	0,0	0,0	0,0	0,0	0,0	0,0	0,0	0,0	0,0	0,0	0,0	0,0	0,0	0,0	0,0	0,0	0,0	0,0	0,0	0,0
CHOLGUAN_COGEN	6,7	6,0	6,4	7,0	6,6	6,3	6,6	5,5	4,6	3,9	4,0	3,1	3,8	4,4	4,3	4,2	4,5	4,6	5,2	7,1	7,1	7,4	7,1	6,7	133,1	7,4	5,5
NEWEN_PROPANO	0,0	0,0	0,0	0,0	0,0	0,0	0,0	0,0	0,0	0,0	0,0	0,0	0,0	0,0	0,0	0,0	0,0	0,0	0,0	0,0	0,0	0,0	0,0	0,0	0,0	0,0	0,0
NEWEN_BUTANO	0,0	0,0	0,0	0,0	0,0	0,0	0,0	0,0	0,0	0,0	0,0	0,0	0,0	0,0	0,0	0,0	0,0	0,0	0,0	0,0	0,0	0,0	0,0	0,0	0,0	0,0	0,0
NEWEN_DIESEL	0,0	0,0	0,0	0,0	0,0	0,0	0,0	0,0	0,0	0,0	0,0	0,0	0,0	0,0	0,0	0,0	0,0	0,0	0,0	0,0	0,0	0,0	0,0	0,0	0,0	0,0	0,0
NEWEN_GNL	0,0	0,0	0,0	0,0	0,0	0,0	0,0	0,0	0,0	0,0	0,0	0,0	0,0	0,0	0,0	0,0	0,0	0,0	0,0	0,0	0,0	0,0	0,0	0,0	0,0	0,0	0,0
NEWEN_GAS	0,0	0,0	0,0	0,0	0,0	0,0	0,0	0,0	0,0	0,0	0,0	0,0	0,0	0,0	0,0	0,0	0,0	0,0	0,0	0,0	0,0	0,0	0,0	0,0	0,0	0,0	0,0
NEWEN_PRO_ BUT	0,0	0,0	0,0	0,0	0,0	0,0	0,0	0,0	0,0	0,0	0,0	0,0	0,0	0,0	0,0	0,0	0,0	0,0	0,0	0,0	0,0	0,0	0,0	0,0	0,0	0,0	0,0
PETROPOWER_PET	0,0	0,0	0,0	0,0	0,0	0,0	0,0	0,0	0,0	0,0	0,0	0,0	0,0	0,0	0,0	0,0	0,0	0,0	0,0	0,0	0,0	0,0	0,0	0,0	0,0	0,0	0,0
ESCUADRON_COGEN	7,0	7,0	7,0	7,0	7,0	7,0	7,0	4,5	4,5	4,5	4,5	1,5	1,5	1,5	1,5	1,5	1,5	1,5	1,9	4,8	5,4	5,8	5,8	5,4	106,6	7,0	4,4
SANTAMARIA_CAR	0,0	0,0	0,0	0,0	0,0	16,0	70,0	144,0	175,0	179,0	182,0	178,0	181,0	187,0	186,0	186,0	183,0	180,0	180,0	207,0	268,0	340,0	360,0	359,0	3761,0	360,0	156,7
CORONEL_GN	0,0	0,0	0,0	0,0	0,0	0,0	0,0	0,0	0,0	0,0	0,0	0,0	0,0	0,0	0,0	0,0	0,0	0,0	0,0	0,0	0,0	0,0	0,0	0,0	0,0	0,0	0,0
CORONEL_GNL	0,0	0,0	0,0	0,0	0,0	0,0	0,0	0,0	0,0	0,0	0,0	0,0	0,0	0,0	0,0	0,0	0,0	0,0	0,0	0,0	0,0	0,0	0,0	0,0	0,0	0,0	0,0
CORONEL_DIESEL	0,0	0,0	0,0	0,0	0,0	0,0	0,0	0,0	0,0	0,0	0,0	0,0	0,0	0,0	0,0	0,0	0,0	0,0	0,0	0,0	0,0	0,0	0,0	0,0	0,0	0,0	0,0
BOCAMINA-1	0,0	0,0	0,0	0,0	0,0	0,0	0,0	0,0	0,0	0,0	0,0	0,0	0,0	0,0	0,0	0,0	0,0	0,0	0,0	0,0	0,0	0,0	0,0	0,0	0,0	0,0	0,0
BOCAMINA-2	321,0	324,0	328,0	328,0	327,0	328,0	328,0	305,0	215,0	197,0	193,0	194,0	192,0	195,0	197,0	196,0	197,0	196,0	199,0	240,0	303,0	327,0	327,0	324,0	6281,0	328,0	261,7
HORCONES_DIESEL	0,0	0,0	0,0	0,0	0,0	0,0	0,0	0,0	0,0	0,0	0,0	0,0	0,0	0,0	0,0	0,0	0,0	0,0	0,0	0,0	0,0	0,0	0,0	0,0	0,0	0,0	0,0
ARAUCO_COGEN	0,0	0,0	0,0	0,0	0,3	1,3	1,1	1,2	1,8	0,1	0,1	0,2	0,4	0,3	0,0	0,7	0,1	0,3	0,0	0,0	0,0	0,0	0,0	0,0	7,9	1,8	0,3
LAUTARO-1_COGEN	0,0	0,0	0,0	0,0	0,0	0,0	0,0	0,0	0,0	0,0	0,0	0,0	0,0	0,0	0,0	0,0	0,0	0,0	0,0	0,0	0,0	0,0	0,0	0,0	0,0	0,0	0,0
LAUTARO-2_COGEN	0,0	0,0	0,0	0,0	0,0	0,0	0,0	0,0	0,0	0,0	0,0	0,0	0,0	0,0	0,0	0,0	0,0	0,0	0,0	0,0	0,0	0,0	0,0	0,0	0,0	0,0	0,0
VALDIVIA_COGEN	18,3	14,5	15,6	15,5	20,7	24,2	16,9	19,1	13,7	18,8	18,6	13,9	22,1	17,6	18,8	19,8	24,5	18,5	19,2	25,5	17,9	17,0	19,6	18,5	448,8	25,5	18,7
ANTILHUE_DIESEL	0,0	0,0	0,0	0,0	0,0	0,0	0,0	0,0	0,0	0,0	0,0	0,0	0,0	0,0	0,0	0,0	0,0	0,0	0,0	0,0	0,0	0,0	0,0	0,0	0,0	0,0	0,0
CALLECALLE_DIESEL	0,0	0,0	0,0	0,0	0,0	0,0	0,0	0,0	0,0	0,0	0,0	0,0	0,0	0,0	0,0	0,0	0,0	0,0	0,0	0,0	0,0	0,0	0,0	0,0	0,0	0,0	0,0
CHUYACA_DIESEL	0,0	0,0	0,0	0,0	0,0	0,0	0,0	0,0	0,0	0,0	0,0	0,0	0,0	0,0	0,0	0,0	0,0	0,0	0,0	0,0	0,0	0,0	0,0	0,0	0,0	0,0	0,0
TRAPEN_DIESEL	71,3	64,4	64,7	69,3	67,1	65,3	49,2	48,9	58,0	63,5	64,2	63,5	67,8	69,1	70,1	72,5	70,4	70,0	70,5	72,2	72,5	72,6	69,0	41,5	1567,3	72,6	65,3
ALMENDRADO	0,0	0,0	0,0	0,0	0,0	0,0	0,0	0,0	0,0	0,0	0,0	0,0	0,0	0,0	0,0	0,0	0,0	0,0	0,0	0,0	0,0	0,0	0,0	0,0	0,0	0,0	0,0
TRINCAO	15,4	13,7	13,7	13,6	13,7	13,7	13,7	13,7	13,7	13,0	13,3	12,7	12,7	11,7	11,8	11,4	11,1	11,0	11,0	11,1	11,8	12,0	13,5	13,6	306,6	15,4	12,8
CALFUCO	0,0	0,0	0,0	0,0	0,0	0,0	0,0	0,0	0,0	0,0	0,0	0,0	0,0	0,0	0,0	0,0	0,0	0,0	0,0	0,0	0,0	0,0	0,0	0,0	0,0	0,0	0,0
DEGAN_DIESEL	0,0	0,0	0,0	0,0	0,0	0,0	0,0	0,0	0,0	0,0	0,0	0,0	0,0	0,0	0,0	0,0	0,0	0,0	0,0	0,0	0,0	0,0	0,0	0,0	0,0	0,0	0,0
DEGAN2_DIESEL	0,0	0,0	0,0	0,0	0,0	0,0	0,0	0,0	0,0	0,0	0,0	0,0	0,0	0,0	0,0	0,0	0,0	0,0	0,0	0,0	0,0	0,0	0,0	0,0	0,0	0,0	0,0
CHILOE_DIESEL	0,0	0,0	0,0	0,0	0,0	0,0	0,0	0,0	0,0	0,0	0,0	0,0	0,0	0,0	0,0	0,0	0,0	0,0	0,0	0,0	0,0	0,0	0,0	0,0	0,0	0,0	0,0
MONTEPATRIA	0,0	0,0	0,0	0,0	0,0	0,0	0,0	0,0	0,0	0,0	0,0	0,0	0,0	0,0	0,0	0,0	0,0	0,0	0,0	0,0	0,0	0,0	0,0	0,0	0,0	0,0	0,0
PUNITAQUI	0,0	0,0	0,0	0,0	0,0	0,0	0,0	0,0	0,0	0,0	0,0	0,0	0,0	0,0	0,0	0,0	0,0	0,0	0,0	0,0	0,0	0,0	0,0	0,0	0,0	0,0	0,0
ELMOLLE	0,0	0,0	0,0	0,0	0,0	0,0	0,0	0,0	0,0	0,0	0,0	0,0	0,0	0,0	0,0	0,0	0,0	0,0	0,0	0,0	0,0	0,0	0,0	0,0	0,0	0,0	0,0
PMGD-DAGOBERTO	0,0	0,0	0,0	0,0	0,0	0,0	0,0	0,0	0,0	0,0	0,0	0,0	0,0	0,0	0,0	0,0	0,0	0,0	0,0	0,0	0,0	0,0	0,0	0,0	0,0	0,0	0,0
PMGD-RAMADILLA	0,0	0,0	0,0	0,0	0,0	0,0	0,0	0,0	0,0	0,0	0,0	0,0	0,0	0,0	0,0	0,0	0,0	0,0	0,0	0,0	0,0	0,0	0,0	0,0	0,0	0,0	0,0
BIOCRUZ	0,0	0,0	0,0	0,0	0,0	0,0	0,0	0,0	0,0	0,0	0,0	0,0	0,0	0,0	0,0	0,0	0,0	0,0	0,0	0,0	0,0	0,0	0,0	0,0	0,0	0,0	0,0
TOMAVAL	0,0	0,0	0,0	0,0	0,0	0,0	0,0	0,0	0,0	0,0	0,0	0,0	0,0	0,0	0,0	0,0	0,0	0,0	0,0	0,0	0,0	0,0	0,0	0,0	0,0	0,0	0,0
PMGD-CONCHALI	0,0	0,0	0,0	0,0	0,0	0,0	0,0	0,0	0,0	0,0	0,0	0,0	0,0	0,0	0,0	0,0	0,0	0,0	0,0	0,0	0,0	0,0	0,0	0,0	0,0	0,0	0,0
PMGD-CORTES	0,0	0,0	0,0	0,0	0,0	0,0	0,0	0,0	0,0	0,0	0,0	0,0	0,0	0,0	0,0	0,0	0,0	0,0	0,0	0,0	0,0	0,0	0,0	0,0	0,0	0,0	0,0
PMGD-DONAJAVIERA	0,1	0,1	0,1	0,1	0,1	0,1	0,1	0,1	0,1	0,1	0,1	0,1	0,1	0,1	0,1	0,1	0,1	0,1	0,1	0,1	0,1	0,1	0,1	0,1	2,3	0,1	0,1
PMGD-ERMITANO	0,0	0,0	0,0	0,0	0,0	0,0	0,0	0,0	0,0	0,0	0,0	0,0	0,0	0,0	0,0	0,0	0,0	0,0	0,0	0,0	0,0	0,0	0,0	0,0	0,0	0,0	0,0
PMGD-SEPULTURA	0,0	0,0	0,0	0,0	0,0	0,0	0,0	0,0	0,0	0,0	0,0	0,0	0,0	0,0	0,0	0,0	0,0	0,0	0,0	0,0	0,0	0,0	0,0	0,0	0,0	0,0	0,0
PMGD-LAS-QUEMAS	0,0	0,0	0,0	0,0	0,0	0,0	0,0	0,0	0,0	0,0	0,0	0,0	0,0	0,0	0,0	0,0	0,0	0,0	0,0	0,0	0,0	0,0	0,0	0,0	0,0	0,0	0,0
CASABLANCA-1	0,0	0,0	0,0	0,0	0,0	0,0	0,0	0,0	0,0	0,0	0,0	0,0	0,0	0,0	0,0	0,0	0,0	0,0	0,0	0,0	0,0	0,0	0,0	0,0	0,0	0,0	0,0

RESUMEN DIARIO DE OPERACION DEL SEN

08-12-2021

08-12-2021

	1	2	3	4	5	6	7	8	9	10	11	12	13	14	15	16	17	18	19	20	21	22	23	24	TOT.DIA	DMAX.	DMED.
																									MWh	MWh/h	MWh/h
CASABLANCA-2	0,0	0,0	0,0	0,0	0,0	0,0	0,0	0,0	0,0	0,0	0,0	0,0	0,0	0,0	0,0	0,0	0,0	0,0	0,0	0,0	0,0	0,0	0,0	0,0	0,0	0,0	0,0
TAPIHUE	0,0	0,0	0,0	0,0	0,0	0,0	0,0	0,0	0,0	0,0	0,0	0,0	0,0	0,0	0,0	0,0	0,0	0,0	0,0	0,0	0,0	0,0	0,0	0,0	0,0	0,0	0,0
CURAUMA	0,0	0,0	0,0	0,0	0,0	0,0	0,0	0,0	0,0	0,0	0,0	0,0	0,0	0,0	0,0	0,0	0,0	0,0	0,0	0,0	0,0	0,0	0,0	0,0	0,0	0,0	0,0
PMGD-AGNI	0,0	0,0	0,0	0,0	0,0	0,0	0,0	0,0	0,0	0,0	0,0	0,0	0,0	0,0	0,0	0,0	0,0	0,0	0,0	0,0	0,0	0,0	0,0	0,0	0,0	0,0	0,0
PMGD-DEUCO	0,0	0,0	0,0	0,0	0,0	0,0	0,0	0,0	0,0	0,0	0,0	0,0	0,0	0,0	0,0	0,0	0,0	0,0	0,0	0,0	0,0	0,0	0,0	0,0	0,0	0,0	0,0
PMGD-CHORRILLOS	0,0	0,0	0,0	0,0	0,0	0,0	0,0	0,0	0,0	0,0	0,0	0,0	0,0	0,0	0,0	0,0	0,0	0,0	0,0	0,0	0,0	0,0	0,0	0,0	0,0	0,0	0,0
TREBALMAPOCHO	0,0	0,0	0,0	0,0	0,2	0,0	0,0	0,0	0,0	0,0	0,3	0,7	0,6	0,5	0,0	0,0	0,0	0,0	0,0	0,0	0,0	0,0	0,0	0,0	2,4	0,7	0,1
ELNOGAL	0,0	0,0	0,0	0,0	0,0	0,0	0,0	0,0	0,0	0,0	0,0	0,0	0,0	0,0	0,0	0,0	0,0	0,0	0,0	0,0	0,0	0,0	0,0	0,0	0,1	0,0	0,0
ESTANCILLA	3,1	3,1	3,1	0,5	0,0	0,0	0,0	0,0	0,0	0,0	0,0	0,0	0,0	0,0	0,0	0,0	0,0	0,0	0,0	0,0	0,0	0,0	0,0	0,0	9,9	3,1	0,4
PMGD-COPIULEMU	0,7	0,7	0,7	0,7	0,7	0,7	0,7	0,7	0,7	0,7	0,7	0,7	0,7	0,7	0,7	0,7	0,7	0,7	0,7	0,7	0,7	0,7	0,7	0,7	16,0	0,7	0,7
PMGD-ELCAMPESINO1	0,0	0,0	0,0	0,0	0,0	0,0	0,0	0,0	0,0	0,0	0,0	0,0	0,0	0,0	0,0	0,0	0,0	0,0	0,0	0,0	0,0	0,0	0,0	0,0	0,0	0,0	0,0
PMGD-MIMBRE	0,0	0,0	0,0	0,0	0,0	0,0	0,0	0,0	0,0	0,0	0,0	0,0	0,0	0,0	0,0	0,0	0,0	0,0	0,0	0,0	0,0	0,0	0,0	0,0	0,0	0,0	0,0
SANTAIRENE	0,0	0,0	0,0	0,0	0,0	0,0	0,0	0,0	0,0	0,0	0,0	0,0	0,0	0,0	0,0	0,0	0,0	0,0	0,0	0,0	0,0	0,0	0,0	0,0	0,0	0,0	0,0
LASPAMPAS	0,0	0,0	0,0	0,0	0,0	0,0	0,0	0,0	0,0	0,0	0,0	0,0	0,0	0,0	0,0	0,0	0,0	0,0	0,0	0,0	0,0	0,0	0,0	0,0	0,0	0,0	0,0
TAMM	0,0	0,0	0,0	0,0	0,0	0,0	0,0	0,0	0,0	0,0	0,0	0,0	0,0	0,0	0,0	0,0	0,0	0,0	0,0	0,0	0,0	0,0	0,0	0,0	0,0	0,0	0,0
PMGD-YUMBEL	0,0	0,0	0,0	0,0	0,0	0,0	0,0	0,0	0,0	0,0	0,0	0,0	0,0	0,0	0,0	0,0	0,0	0,0	0,0	0,0	0,0	0,0	0,0	0,0	0,0	0,0	0,0
CURICO	0,0	0,0	0,0	0,0	0,0	0,0	0,0	0,0	0,0	0,0	0,0	0,0	0,0	0,0	0,0	0,0	0,0	0,0	0,0	0,0	0,0	0,0	0,0	0,0	0,0	0,0	0,0
CHILE_GEN	0,0	0,0	0,0	0,0	0,0	0,0	0,0	0,0	0,0	0,0	0,0	0,0	0,0	0,0	0,0	0,0	0,0	0,0	0,0	0,0	0,0	0,0	0,0	0,0	0,0	0,0	0,0
PMGD-ORAFTI	0,0	0,0	0,5	0,0	0,0	0,0	0,0	0,0	0,0	0,0	0,0	0,0	0,0	0,0	0,0	0,0	0,0	0,0	0,5	0,0	0,0	0,0	0,3	0,0	1,4	0,5	0,1
PMGD-ZAPALLAR	0,0	0,0	0,0	0,0	0,0	0,0	0,0	0,0	0,0	0,0	0,0	0,0	0,0	0,0	0,0	0,0	0,0	0,0	0,0	0,0	0,0	0,0	0,0	0,0	0,0	0,0	0,0
ENERGIA BIOBIO	0,0	0,0	0,0	0,0	0,0	0,0	0,0	0,0	0,0	0,0	0,0	0,0	0,0	0,0	0,0	0,0	0,0	0,0	0,0	0,0	0,0	0,0	0,0	0,0	0,0	0,0	0,0
COELEMU	2,5	3,2	3,2	3,2	3,9	3,3	3,2	3,2	3,2	3,0	2,9	2,4	2,7	3,4	3,2	3,3	3,2	3,3	3,2	3,3	3,8	3,7	3,5	3,4	77,3	3,9	3,2
CAÑETE	0,0	0,0	0,0	0,0	0,0	0,0	0,0	0,0	0,0	0,0	0,0	0,0	0,0	0,0	0,0	0,0	0,0	0,0	0,0	0,0	0,0	0,0	0,0	0,0	0,0	0,0	0,0
TRONGOL	0,0	0,0	0,0	0,0	0,0	0,0	0,0	0,0	0,0	0,0	0,0	0,0	0,0	0,0	0,0	0,0	0,0	0,0	0,0	0,0	0,0	0,0	0,0	0,0	0,0	0,0	0,0
LEBU	0,0	0,0	0,0	0,0	0,0	0,0	0,0	0,0	0,0	0,0	0,0	0,0	0,0	0,0	0,0	0,0	0,0	0,0	0,0	0,0	0,0	0,0	0,0	0,0	0,0	0,0	0,0
TIRUA	0,0	0,0	0,0	0,0	0,0	0,0	0,0	0,0	0,0	0,0	0,0	0,0	0,0	0,0	0,0	0,0	0,0	0,0	0,0	0,0	0,0	0,0	0,0	0,0	0,0	0,0	0,0
CONTULMO	0,0	0,0	0,0	0,0	0,0	0,0	0,0	0,0	0,0	0,0	0,0	0,0	0,0	0,0	0,0	0,0	0,0	0,0	0,0	0,0	0,0	0,0	0,0	0,0	0,0	0,0	0,0
LOSALAMOS	0,0	0,0	0,0	0,0	0,0	0,0	0,0	0,0	0,0	0,0	0,0	0,0	0,0	0,0	0,0	0,0	0,0	0,0	0,0	0,0	0,0	0,0	0,0	0,0	0,0	0,0	0,0
JCE	0,0	0,0	0,0	0,0	0,0	0,0	0,0	0,0	0,0	0,0	0,0	0,0	0,0	0,0	0,0	0,0	0,0	0,0	0,0	0,0	0,0	0,0	0,0	0,0	0,0	0,0	0,0
HBS	0,0	0,0	0,0	0,0	0,0	0,0	0,0	0,0	0,0	0,0	0,0	0,0	0,0	0,0	0,0	0,0	0,0	0,0	0,0	0,0	0,0	0,0	0,0	0,0	0,0	0,0	0,0
HBS_GNL	0,0	0,0	0,0	0,0	0,0	0,0	0,0	0,0	0,0	0,0	0,0	0,0	0,0	0,0	0,0	0,0	0,0	0,0	0,0	0,0	0,0	0,0	0,0	0,0	0,0	0,0	0,0
ANCALI	0,0	0,0	0,0	0,0	0,0	0,0	0,0	0,0	0,0	0,0	0,0	0,0	0,0	0,0	0,0	0,0	0,0	0,0	0,0	0,0	0,0	0,0	0,0	0,0	0,0	0,0	0,0
QUITRALMAN	0,0	0,0	0,0	0,0	0,0	0,0	0,0	0,0	0,0	0,0	0,0	0,0	0,0	0,0	0,0	0,0	0,0	0,0	0,0	0,0	0,0	0,0	0,0	0,0	0,0	0,0	0,0
PICOLTUE	0,0	0,0	0,0	0,0	0,0	0,0	0,0	0,0	0,0	0,0	0,0	0,0	0,0	0,0	0,0	0,0	0,0	0,0	0,0	0,0	0,0	0,0	0,0	0,0	0,0	0,0	0,0
PMGD-BOLDO	0,0	0,0	0,0	0,0	0,0	0,0	0,0	0,0	0,0	0,0	0,0	0,0	0,0	0,0	0,0	0,0	0,0	0,0	0,0	0,0	0,0	0,0	0,0	0,0	0,0	0,0	0,0
PMGD-LOSSAUCES	0,0	0,0	0,0	0,0	0,0	0,0	0,0	0,0	0,0	0,0	0,0	0,0	0,0	0,0	0,0	0,0	0,0	0,0	0,0	0,0	0,0	0,0	0,0	0,0	0,0	0,0	0,0
PMGD-LOSSAUCES-1	0,0	0,0	0,0	0,0	0,0	0,0	0,0	0,0	0,0	0,0	0,0	0,0	0,0	0,0	0,0	0,0	0,0	0,0	0,0	0,0	0,0	0,0	0,0	0,0	0,0	0,0	0,0
PMGD-LOSSAUCES-2	0,0	0,0	0,0	0,0	0,0	0,0	0,0	0,0	0,0	0,0	0,0	0,0	0,0	0,0	0,0	0,0	0,0	0,0	0,0	0,0	0,0	0,0	0,0	0,0	0,0	0,0	0,0
PMGD-MALLECO	0,0	0,0	0,0	0,0	0,0	0,0	0,0	0,0	0,0	0,0	0,0	0,0	0,0	0,0	0,0	0,0	0,0	0,0	0,0	0,0	0,0	0,0	0,0	0,0	0,0	0,0	0,0
CHUFKEN	0,0	0,0	0,0	0,0	0,0	0,0	0,0	0,0	0,0	0,0	0,0	0,0	0,0	0,0	0,0	0,0	0,0	0,0	0,0	0,0	0,0	0,0	0,0	0,0	0,0	0,0	0,0
CURACAUTIN	0,0	0,0	0,0	0,0	0,0	0,0	0,0	0,0	0,0	0,0	0,0	0,0	0,0	0,0	0,0	0,0	0,0	0,0	0,0	0,0	0,0	0,2	0,5	0,3	1,0	0,5	0,0
LONQUIMAY	0,0	0,0	0,0	0,0	0,0	0,0	0,0	0,0	0,0	0,0	0,0	0,0	0,0	0,0	0,0	0,0	0,0	0,0	0,0	0,0	0,0	0,0	0,0	0,0	0,0	0,0	0,0
EAGON	0,0	0,0	0,0	0,0	0,0	0,0	0,0	0,0	0,0	0,0	0,0	0,0	0,0	0,0	0,0	0,0	0,0	0,0	0,0	0,0	0,0	0,0	0,0	0,0	0,0	0,0	0,0
LPLAUTARO	0,0	0,0	0,0	0,0	0,0	0,0	0,0	0,0	0,0	0,0	0,0	0,0	0,0	0,0	0,0	0,0	0,0	0,0	0,0	0,0	0,0	0,0	0,0	0,0	0,0	0,0	0,0
PMGD-AROMOS	0,0	0,0	0,0	0,0	0,0	0,0	0,0	0,0	0,0	0,0	0,0	0,0	0,0	0,0	0,0	0,0	0,0	0,0	0,0	0,0	0,0	0,0	0,0	0,0	0,0	0,0	0,0
LPPANGUIPULLI	0,0	0,0	0,0	0,0	0,0	0,0	0,0	0,0	0,0	0,0	0,0	0,0	0,0	0,0	0,0	0,0	0,0	0,0	0,0	0,0	0,0	0,0	0,0	0,0	0,0	0,0	0,0
REY_DIESEL	0,0	0,0	0,0	0,0	0,0	0,0	0,0	0,0	0,0	0,0	0,0	0,0	0,0	0,0	0,0	0,0	0,0	0,0	0,0	0,0	0,0	0,0	0,0	0,0	0,0	0,0	0,0
SOUTHERN	0,0	0,0	0,0	0,0	0,0	0,0	0,0	0,0	0,0	0,0	0,0	0,0	0,0	0,0	0,0	0,0	0,0	0,0	0,0	0,0	0,0	0,0	0,0	0,0	0,0	0,0	0,0
WATTS-1	0,0	0,0	0,0	0,0	0,0	0,0	0,0	0,0	0,0	0,0	0,0	0,0	0,0	0,0	0,0	0,0	0,0	0,0	0,0	0,0	0,0	0,0	0,0	0,0	0,0	0,0	0,0
WATTS-2	0,0	0,0	0,0	0,0	0,0	0,0	0,0	0,0	0,0	0,0	0,0	0,0	0,0	0,0	0,0	0,0	0,0	0,0	0,0	0,0	0,0	0,0	0,0	0,0	0,0	0,0	0,0
SKRETTINGOSORNO	0,0	0,0	0,0	0,0	0,0	0,0	0,0	0,0	0,0	0,0	0,0	0,0	0,0	0,0	0,0	0,0	0,0	0,0	0,0	0,0	0,0	0,0	0,0	0,0	0,0	0,0	0,0
PMGD-TAMBORES	0,0	0,0	0,0	0,0	0,0	0,0	0,0	0,0	0,0	0,0	0,0	0,0	0,0	0,0	0,0	0,0	0,0	0,0	0,0	0,0	0,0	0,0	0,0	0,0	0,0	0,0	0,0
PMGD-CHIFIN	0,0	0,0	0,0	0,0	0,0	0,0	0,0	0,0	0,0	0,0	0,0	0,0	0,0	0,0	0,0	0,0	0,0	0,0	0,0	0,0	0,0	0,0	0,0	0,0	0,0	0,0	0,0
PMGD-LOS-NEGROS	0,0	0,0	0,0	0,0	0,0	0,0	0,0	0,0	0,0	0,0	0,0	0,0	0,0	0,0	0,0	0,0	0,0	0,0	0,0	0,0	0,0	0,0	0,0	0,0	0,0	0,0	0,0
PMGD-CAMPESINA	0,0	0,0	0,0	0,0	0,0	0,0	0,0	0,0	0,0	0,0	0,0	0,0	0,0	0,0	0,0	0,0	0,0	0,0	0,0	0,0	0,0	0,0	0,0	0,0	0,0	0,0	0,0
PMGD-RAPACO	0,0	0,0	0,0	0,0	0,0	0,0	0,0	0,0	0,0	0,0	0,0	0,0	0,0	0,0	0,0	0,0	0,0	0,0	0,0	0,0	0,0	0,0	0,0	0,0	0,0	0,0	0,0
PMGD-GAMI	0,0	0,0	0,0	0,0	0,0	0,0	0,0	0,0	0,0	0,0	0,0	0,0	0,0	0,0	0,0	0,0	0,0	0,0	0,0	0,0	0,0	0,0	0,0	0,0	0,0	0,0	0,0
PMGD-CIRUELILO	0,0	0,0	0,0	0,0	0,0	0,0	0,0	0,0	0,0	0,0	0,0	0,0	0,0	0,0	0,0	0,0	0,0	0,0	0,0	0,0	0,0	0,0	0,0	0,0	0,0	0,0	0,0
PMGD-CALAFATE	0,0	0,0	0,0	0,0	0,0	0,0	0,0	0,0	0,0	0,0	0,0	0,0	0,0	0,0	0,0	0,0	0,0	0,0	0,0	0,0	0,0	0,0	0,0	0,0	0,0	0,0	0,0
PMGD-ALERCE	0,0	0,0	0,0	0,0	0,0	0,0	0,0	0,0	0,0	0,0	0,0	0,0	0,0	0,0	0,0	0,0	0,0	0,0	0,0	0,0	0,0	0,0	0,0	0,0	0,2	0,0	0,0
MULTIEXPORT-1	0,0	0,0	0,0	0,0	0,0	0,0	0,0	0,0	0,0	0,0	0,0	0,0	0,0	0,0	0,0	0,0	0,0	0,0	0,0	0,0	0,0	0,0	0,0	0,0	0,0	0,0	0,0
MULTIEXPORT-2	0,0	0,0	0,0	0,0	0,0	0,0	0,0	0,0	0,0	0,0	0,0	0,0	0,0	0,0	0,0	0,0	0,0	0,0	0,0	0,0	0,0	0,0	0,0	0,0	0,0	0,0	0,0
PMGD-BLUEGATE	0,0	0,0	0,0	0,0	0,0	0,0	0,0	0,0	0,0	0,0	0,0	0,0	0,0	0,0	0,0	0,0	0,0	0,0	0,0	0,0	0,0	0,0	0,0	0,0	0,0	0,0	0,0
PMGD-RIO-AZUL	0,0	0,0	0,0	0,0	0,0	0,0	0,0	0,0	0,0	0,0	0,0	0,0	0,0	0,0	0,0	0,0	0,0	0,0	0,0	0,0	0,0	0,0	0,0	0,0	0,0	0,0	0,0
PMGD-DIESEL-CEREZO	0,0	0,0	0,0	0,0	0,0	0,0	0,0	0,0	0,0	0,0	0,0	0,0	0,0	0,0	0,0	0,0	0,0	0,0	0,0	0,0	0,0	0,0	0,0	0,0	0,0	0,0	0,0
PMGD-DON-PEDRO	0,0	0,0	0,0	0,0	0,0	0,0	0,0	0,0	0,0	0,0	0,0	0,0	0,0	0,0	0,0	0,0	0,0	0,0	0,0	0,0	0,0	0,0	0,0	0,0	0,0	0,0	0,0
ELCANELO-1	0,0	0,0	0,0	0,0	0,0	0,0	0,0	0,0	0,0	0,0	0,0	0,0	0,0	0,0	0,0	0,0	0,0	0,0	0,0	0,0	0,0	0,0	0,0	0,0	0,0	0,0	0,0
SKRETTING	0,0	0,0	0,0	0,0	0,0	0,0	0,0	0,0	0,0	0,0	0,0	0,0	0,0	0,0	0,0	0,0	0,0	0,0	0,0	0,0	0,0	0,0	0,0	0,0	0,0	0,0	0,0
DANISCO	0,0	0,0	0,0	0,0	0,0	0,0	0,0	0,0	0,0	0,0	0,0	0,0	0,0	0,0	0,0	0,0	0,0	0,0	0,0	0,0	0,0	0,0	0,0	0,0	0,0	0,0	0,0
BIOMAR	0,0	0,0	0,0	0,0	0,0	0,0	0,0	0,0	0,0	0,0	0,0	0,0	0,0	0,0	0,0	0,0	0,0	0,0	0,0	0,0	0,0	0,0	0,0	0,0	0,0	0,0	0,0
SALMOFOOD-1	0,0	0,0	0,0	0,0	0,0	0,0	0,0	0,0	0,0	0,0	0,0	0,0	0,0	0,0	0,0	0,0	0,0	0,0	0,0	0,0	0,0	0,0	0,0	0,0	0,0	0,0	0,0
CHANGOS->CUMBRES C1	-318,1	-307,4	-297,4	-279,7	-239,0	-232,2	-256,3	-186,3	-102,1	-73,0	-84,4	-52,4	-15,6	33,8	24,5	-10,5	-82,7	-125,1	-193,9	-383,8	-407,4	-362,8	-348,0	-378,5	-4678,3	33,8	-194,9
CHANGOS->CUMBRES C2	-318,8	-308,1	-150,9	-280,5	-240,2	-233,5	-257,5	-187,8	-103,8	-74,9	-86,2	-54,3	-17,7	31,6	22,3	-12,6	-84,5	-126,8	-195,2	-384,3	-407,6	-363,2	-348,5	-378,9	-4562,0	31,6	-190,1
CUMBRES->CHANGOS C1	331,0	320,2	310,3	292,0	250,0	242,8	267,1	196,4	110,8	80,8	92,1	59,8	23,0	-26,4	-16,9	18,2	90,8	133,8	203,7	397,4	422,4	376,8	361,3	392,3	4929,9	422,4	205,4
CUMBRES->CHANGOS C2	329,5	318,7	308,7	290,5	248,8	241,6	265,9	195,2	109,4	79,3	90,6	58,3	21,5	-27,8	-18,4	16,7	89,3	132,4	202,2	396,1	420,9	375,3	359,9	390,9	4895,6	420,9	204,0
TOTAL HORA.	7035,5	6689,9	6425,3	6251,8	6037,0	5976,7	6010,9	5804,9	5945,3	6288,0	6611,9	6851,1	6926,8	6912,2	7048,4	6971,5	7042,8	7110,8	7191,5	7597,2	7808,9	8054,7	7825,9	7552,0	**163.971**		
TOTAL HORA. SING	2031	2020	2018	2075	2172	2184	2138	2241	2362	2422	2380	2469	2564	2623	2603	2535	2417	2327	2240	1991	1982	2077	2097	2025	**53.994**		
TOTAL SEN	9067	8710	8443	8327	8209	8161	8149	8046	8307	8710	8992	9320	9491	9535	9652	9506	9459	9438	9432	9588	9791	10132	9923	9577	**217.965**		
CONS. PROPIOS	186	176	172	172	171	170	172	172	170	159	159	159	158	158	158	165	176	176	176	175	175	175	176	176	**4.084**		
CONS. PROPIOS SING	148	148	148	148	148	148	148	148	148	148	148	148	148	148	148	148	148	148	148	148	148	148	148	148	**3.558**		
FLUJO CHANGOS->CUMBRES	-649	-627	-534	-571	-489	-475	-523	-383	-213	-154	-177	-112	-39	60	41	-29	-174	-259	-398	-781	-829	-739	-709	-770	**(9.533)**		
PERDIDAS APROX.	176	160	151	141	135	132	132	129	143	164	181	198	206	211	218	209	204	203	200	201	211	231	219	199	**4.354**		
PERDIDAS APROX. SING	95	90	77	90	92	92	93	87	80	80	78	81	84	79	78	79	82	82	89	109	116	116	115	113	**2.178**		

RESUMEN DIARIO DE OPERACION DEL SEN

08-12-2021 08-12-2021

	1	2	3	4	5	6	7	8	9	10	11	12	13	14	15	16	17	18	19	20	21	22	23	24	TOT.DIA	DMAX.	DMED.
																									MWh	MWh/h	MWh/h
DEMANDA APROX.	6024	5727	5569	5368	5243	5199	5184	5122	5418	5810	6096	6382	6523	6603	6713	6568	6489	6472	6418	6440	6594	6909	6722	6406	**146.000**		
DEMANDA APROX. SING	2436	2409	2326	2408	2420	2419	2421	2388	2346	2347	2331	2352	2371	2337	2336	2337	2360	2356	2400	2514	2547	2552	2543	2534	**57.791**		
HORA	1	2	3	4	5	6	7	8	9	10	11	12	13	14	15	16	17	18	19	20	21	22	23	24	DMAX :	8054,7	8055

ANEXO Nº 3

Detalle del Movimiento de Centrales e Informe Diario del CDC correspondientes al día 08 de diciembre de 2021

08-12-2021	Ultima Actualización:	12-08-2021	22:01	CMG-Online:	77,0	Quillota_220 kV:	CAMPICHE_CAR		Grabación OK						SS.CC.	
Hora Movi.	Equipo / Instalación	Central-Unidad	Configuración	Despacho Requerido (MW)	Estado Operacional	EO Combustibles	Consigna Cmg	Consigna Limitación	Instrucción Cmg Condición	Motivo Comentario	Zona Desacople	Condición del Embalse	Neomante	Centro de Control	SSCC Activo	BASEPOINT
00:00	-	RAPEL	RAPEL	-	-	-	-	-	RE	Se declara en condición de Agotamiento	-	A	-	ENEL GENERACION	-	
00:00	-	COLBUN	COLBUN	-	-	-	-	-	RE	Se declara en condición de Agotamiento	-	A	-	COLBUN	-	
00:00	-	QUINTERO-1	QUINTERO-1 GN_A	MT	N	LC	PS	-	OM	-	-	-	-	ENEL GENERACION	-	
00:00	-	ANGOSTURA-2	RALCO_sinv	PC	N	-	PC	-	OM	-	-	-	-	COLBUN	-	PC
00:00	-	CHILOE	CHILOE DIESEL	MT	N	LC	PS	-	OM	Cambio en la política de precios	Ctx Lt 220 kV Frutillar Norte - Puerto Montt	-	-	ELEKTRAGEN CHILOE	-	
00:00	-	RALCO-1	RALCO_sinv	200	N	-	CI	-	OM	-	-	N	IL 2021002416 - IL 2021002169 - IL 2021002419	ENEL GENERACION	-	
00:00	-	CANDELARIA-1	CANDELARIA-1 GN_A	MT	N	LC	MT	-	SSCC	En MT por CSG	-	-	-	COLBUN	-	MT
00:00	-	CANDELARIA-2	CANDELARIA-2 GN_A	MT	N	LC	MT	-	SSCC	En MT por CSG	-	-	-	COLBUN	-	MT
00:00	-	KELAR-TG2	KELAR-TG2_TG2_GNL_INFLEX	PC	RO	LC	PC	-	OM	Cambio de combustible de GNL A a INFLEX	-	-	IL 2021002464	KELAR	-	-
00:03	-	CHILOE	CHILOE DIESEL	0	DN	DLC	FS	-	OM	-	-	-	-	ELEKTRAGEN CHILOE	-	
00:09	-	ANGOSTURA-1	RALCO_sinv	-	DRO	-	PP	-	RE	-	-	-	IL 2021002437	COLBUN	-	
00:09	-	RALCO-1	RALCO_sinv	300	N	-	CI	-	OM	-	-	N	IL 2021002416 - IL 2021002169 - IL 2021002419	ENEL GENERACION	-	
00:13	-	QUINTERO-1	QUINTERO-1 GN_A	0	DN	DLC	FS	-	OM	-	-	-	-	ENEL GENERACION	-	
00:15	-	ANGOSTURA-1	RALCO_sinv	MT	RO	-	MT	-	RE	-	-	-	IL 2021002437	COLBUN	-	MT
00:33	-	CANUTILLAR-1	CANUTILLAR	50	N	-	CI	-	OM	-	Ctx Lt 220 kV Frutillar Norte - Puerto Montt	N	SD 2021106190	COLBUN	-	
00:34	-	RALCO-1	RALCO_sinv	250	N	-	CI	-	OM	-	-	N	IL 2021002416 - IL 2021002169 - IL 2021002419	ENEL GENERACION	-	
00:40	-	TRAPEN	TRAPEN DIESEL	65	LF	LC	CI	PCP	OM	-	Ctx Lt 220 kV Frutillar Norte - Puerto Montt	-	IL 2021002578	ENLASA	-	
00:49	-	GUACOLDA-1	GUACOLDA-1 CAR	0	MM	-	FS	-	MM	Mantenimiento Mayor	-	-	SI 2021107293	AES ANDES	-	-
00:54	-	VENTANAS-2	VENTANAS-2 CAR	-	LF	LC	PC	PCP	OM	Cancela IL 2021002575	-	-	IL 2021002581	AES ANDES	-	
01:00	-	SANISIDRO-2	SANISIDRO-2 TG1+TV1 GN_A	-	N	LC	PC	-	OM	Cambio de combustible de GNL E a GN A	-	-	-	ENEL GENERACION	-	
01:09	-	LLANOS-BLANCOS	LLANOS-BLANCOS DIESEL	0	P	-	FS	-	EP	F/S en pruebas	-	-	SI 2021107524	PRIME ENERGIA	-	-
01:20	-	ANGOSTURA-2	RALCO_sinv	MT	N	-	MT	-	OM	-	-	-	-	COLBUN	-	MT
01:29	-	SANTAFE	SANTAFE BL1+BL2+BL3 COGEN	0	DF	-	FS	-	SIF	-	-	-	IF 2021003391	SANTA FE	-	
02:00	-	QUINTERO-2	QUINTERO-2 GNL E	-	N	LC	MT	-	SSCC	Cambio de combustible de GN A a GNL E	-	-	-	ENEL GENERACION	-	
02:00	-	SANISIDRO-1	SANISIDRO-1 TG1+TV1 GN_A	-	N	LC	PC	-	OM	Cambio de combustible de GNL E a GN A	-	-	-	ENEL GENERACION	-	
02:01	-	ANGOSTURA-1	RALCO_sinv	0	DRO	-	FS	-	RE	-	-	-	IL 2021002437	COLBUN	-	
02:03	-	RALCO-1	RALCO_sinv	150	N	-	CI	-	OM	-	-	N	IL 2021002416 - IL 2021002169 - IL 2021002419	ENEL GENERACION	-	
02:08	-	RALCO-1	RALCO_sinv	200	N	-	CI	-	OM	-	-	N	IL 2021002416 - IL 2021002169 - IL 2021002419	ENEL GENERACION	-	
02:08	-	GUACOLDA-4	GUACOLDA-4 CAR	PC	PO	-	EP	-	EP	Pruebas de verificación de servicios complementarios	-	-	SI 2021106911	AES ANDES	-	-
02:10	-	PEHUENCHE	PEHUENCHE	200	N	-	CI	-	OM	Se declara en condición de Agotamiento	-	A	-	ENEL GENERACION	-	
02:13	-	RALCO-1	RALCO_sinv	280	N	-	CI	-	OM	-	-	N	IL 2021002416 - IL 2021002169 - IL 2021002419	ENEL GENERACION	-	
02:13	-	PEHUENCHE-2	PEHUENCHE	MT	N	-	MT	-	OM	-	-	A	-	ENEL GENERACION	-	MT
02:18	-	PEHUENCHE-2	PEHUENCHE	MT	N	-	PS	-	OM	-	-	A	-	ENEL GENERACION	-	
02:21	-	PEHUENCHE-2	PEHUENCHE	0	DN	-	FS	-	OM	-	-	A	-	ENEL GENERACION	-	
02:24	-	QUINTERO-1	QUINTERO-1 GNL E	-	DN	DLC	PP	-	SSCC	-	-	-	-	ENEL GENERACION	-	
02:25	-	RALCO-1	RALCO_sinv	200	N	-	CI	-	OM	-	-	N	IL 2021002416 - IL 2021002169 - IL 2021002419	ENEL GENERACION	-	
02:40	-	TRAPEN	TRAPEN DIESEL	PC	LF	LC	PC	PCP	OM	-	Ctx Lt 220 kV Frutillar Norte - Puerto Montt	-	IL 2021002578	ENLASA	-	
02:40	-	CANUTILLAR-1	CANUTILLAR	60	N	-	CI	-	OM	-	Ctx Lt 220 kV Frutillar Norte - Puerto Montt	N	SD 2021106190	COLBUN	-	
02:53	-	QUINTERO-1	QUINTERO-1 GNL E	-	N	LC	PMT	-	OM	Sincronizada	-	-	-	ENEL GENERACION	-	
02:58	-	QUINTERO-1	QUINTERO-1 GNL E	MT	N	LC	MT	-	OM	-	-	-	-	ENEL GENERACION	-	MT
03:00	-	COLBUN-1	COLBUN vsign	MT	N	-	PS	-	OM	-	-	A	-	COLBUN	-	
03:00	-	CANDELARIA-1	CANDELARIA-1 GN_A	MT	N	LC	PS	-	OM	-	-	-	-	COLBUN	-	
03:00	-	SANISIDRO-1	SANISIDRO-1 TG1+TV1 GNL E	-	N	LC	PC	-	OM	Cambio de combustible de GN A a GNL E	-	-	-	ENEL GENERACION	-	
03:05	-	COLBUN-1	COLBUN vsign	0	DN	-	FS	-	OM	-	-	A	-	COLBUN	-	
03:07	-	CANDELARIA-1	CANDELARIA-1 GN_A	0	DN	DLC	FS	-	OM	-	-	-	-	COLBUN	-	
03:23	-	GUACOLDA-2	GUACOLDA-2 CAR	PC	LF	-	PC	PCP	OM	Cancelada SI 2021106900	-	-	IL 2021001973	AES ANDES	-	-
03:24	-	ANGOSTURA-2	RALCO_sinv	0	DN	-	FS	-	OM	-	-	-	-	COLBUN	-	
03:47	-	RALCO-1	RALCO_sinv	100	N	-	CI	-	OM	-	-	N	IL 2021002416 - IL 2021002169 - IL 2021002419	ENEL GENERACION	-	
04:00	-	PEHUENCHE-1	PEHUENCHE	MT	N	-	PS	-	OM	-	-	A	-	ENEL GENERACION	-	
04:00	-	GUACOLDA-5	GUACOLDA-5 CAR	PC	N	-	PC	-	OM	Cancelada SI 2021102826	-	-	-	AES ANDES	-	-
04:00	-	GUACOLDA-4	GUACOLDA-4 CAR	PC	N	-	PC	-	OM	Cancelada SI 2021106911	-	-	-	AES ANDES	-	-
04:00	-	SANISIDRO-2	SANISIDRO-2 TG1+TV1 GNL E	-	N	LC	PC	-	OM	Cambio de combustible de GN A a GNL E	-	-	-	ENEL GENERACION	-	
04:03	-	CANUTILLAR-1	CANUTILLAR	50	N	-	CI	-	OM	-	Ctx Lt 220 kV Frutillar Norte - Puerto Montt	N	SD 2021106190	COLBUN	-	
04:04	-	RALCO-1	RALCO_sinv	200	N	-	CI	-	OM	-	-	N	IL 2021002416 - IL 2021002169 - IL 2021002419	ENEL GENERACION	-	
04:04	-	PEHUENCHE-1	PEHUENCHE	MT	N	-	MT	-	OM	-	-	A	-	ENEL GENERACION	-	MT
04:09	-	PEHUENCHE-1	PEHUENCHE	MT	N	-	PS	-	OM	-	-	A	-	ENEL GENERACION	-	
04:09	-	GUACOLDA-4	GUACOLDA-4 CAR	PC	PO	-	EP	-	EP	tuning de caldera	-	-	SI 2021108964	AES ANDES	-	-
04:11	-	RALCO-1	RALCO_sinv	250	N	-	CI	-	OM	-	-	N	IL 2021002416 - IL 2021002169 - IL 2021002419	ENEL GENERACION	-	
04:12	-	PEHUENCHE-1	PEHUENCHE	0	DN	-	FS	-	OM	-	-	A	-	ENEL GENERACION	-	
04:18	-	RALCO-2	RALCO_sinv	-	DN	-	PP	-	OM	-	-	N	IL 2021002526	ENEL GENERACION	-	
04:20	-	RALCO-1	RALCO_sinv	300	N	-	CI	-	OM	-	-	N	IL 2021002416 - IL 2021002169 - IL 2021002419	ENEL GENERACION	-	
04:25	-	RALCO-2	RALCO_sinv	MT	N	-	MT	-	OM	-	-	N	IL 2021002526	ENEL GENERACION	-	MT
05:00	-	QUINTERO-2	QUINTERO-2 GN_A	-	N	LC	PC	-	OM	Cambio de combustible de GNL E a GN A	-	-	-	ENEL GENERACION	-	
05:25	-	MOV. CMG	-	-	-	-	-	-	-	Movimiento para estimar CMG horario	-	-	-	CDC	-	-
05:27	-	SANTAMARIA	SANTAMARIA CAR	-	PO	-	EP	-	EP	-	-	-	IF 2021003382	COLBUN	-	
05:36	-	RALCO-1	RALCO_sinv	250	N	-	CI	-	OM	-	-	N	IL 2021002416 - IL 2021002169 - IL 2021002419	ENEL GENERACION	-	
05:39	-	VENTANAS-2	VENTANAS-2 CAR	MT	LF	LC	MT	PCP	OM	Cancela IL 2021002581	-	-	SICF 2021109182	AES ANDES	-	
05:58	-	TRAPEN	TRAPEN DIESEL	50	LF	LC	CI	PCP	OM	-	Ctx Lt 220 kV Frutillar Norte - Puerto Montt	-	IL 2021002578	ENLASA	-	
06:00	-	NEHUENCO-9B	NEHUENCO-9B GN_A	PC	N	LC	PC	-	SSCC	Cambio de combustible de GNL F a GN A	Cancela SI 2021105944	-	-	COLBUN	-	PC
06:00	-	QUINTERO-2	QUINTERO-2 GNL E	-	N	LC	MT	-	SSCC	-	-	-	-	ENEL GENERACION	-	
06:19	-	RALCO-1	RALCO_sinv	170	N	-	CI	-	OM	-	-	N	IL 2021002416 - IL 2021002169 - IL 2021002419	ENEL GENERACION	-	
06:30	-	RALCO-1	RALCO_sinv	100	N	-	CI	-	OM	-	-	N	IL 2021002416 - IL 2021002169 - IL 2021002419	ENEL GENERACION	-	MT
06:40	-	CANDELARIA-1	CANDELARIA-1 GN_A	-	DN	DLC	PP	-	SSCC	-	-	-	-	COLBUN	-	
06:42	-	RALCO-2	RALCO_sinv	MT	N	-	MT	-	OM	-	-	N	IL 2021002526	ENEL GENERACION	-	MT
06:42	-	CAMPICHE	CAMPICHE CAR	MT	N	-	MT	-	OM	-	-	-	-	AES ANDES	-	MT
06:42	-	CIPRESES-1	CIPRESES sinv	MT	N	-	MT	-	OM	-	-	N	-	ENEL GENERACION	-	MT
06:42	-	CIPRESES-2	CIPRESES sinv	MT	N	-	MT	-	SSCC	-	-	N	-	ENEL GENERACION	-	MT
06:42	-	CIPRESES-3	CIPRESES sinv	MT	N	-	MT	-	SSCC	-	-	N	-	ENEL GENERACION	-	MT
06:42	-	VENTANAS-2	VENTANAS-2 CAR	MT	LF	LC	MT	PCP	OM	-	-	-	IL 2021002570	AES ANDES	-	MT
06:42	-	COCHRANE-CCH1	COCHRANE-CCH1 CAR	150	N	-	CI	-	OM	-	-	-	-	AES ANDES	-	-
06:42	-	COCHRANE-CCH2	COCHRANE-CCH2 CAR	150	N	-	CI	-	OM	-	-	-	-	AES ANDES	-	-
06:54	-	CANDELARIA-1	CANDELARIA-1 GN_A	-	N	LC	PMT	-	SSCC	Sincronizada	-	-	-	COLBUN	-	
07:00	-	NEHUENCO-9B	NEHUENCO-9B GN_A	MT	N	LC	PS	-	OM	-	-	-	-	COLBUN	-	
07:00	-	RALCO-2	RALCO_sinv	MT	N	-	PS	-	OM	-	-	N	IL 2021002526	ENEL GENERACION	-	
07:00	-	GUACOLDA-3	GUACOLDA-3 CAR	PC	N	-	PC	-	OM	Cancelada SD 2021102793	-	-	-	AES ANDES	-	-
07:05	-	SANISIDRO-1	SANISIDRO-1 TG1+TV1 GNL E	MT	N	LC	MT	-	SSCC	-	-	-	-	ENEL GENERACION	-	MT
07:05	-	SANISIDRO-2	SANISIDRO-2 TG1+TV1 GNL E	280	N	LC	CI	-	SSCC	-	-	-	-	ENEL GENERACION	-	
07:05	-	RALCO-2	RALCO_sinv	0	DN	-	FS	-	OM	-	-	N	IL 2021002526	ENEL GENERACION	-	
07:05	-	COCHRANE-CCH1	COCHRANE-CCH1 CAR	MT	N	-	MT	-	OM	-	-	-	-	AES ANDES	-	-
07:05	-	COCHRANE-CCH2	COCHRANE-CCH2 CAR	MT	N	-	MT	-	OM	-	-	-	-	AES ANDES	-	-
07:09	-	NEHUENCO-9B	NEHUENCO-9B GN_A	0	DN	DLC	FS	-	OM	-	-	-	SD 2021105944	COLBUN	-	

08-12-2021	Ultima Actualización:	12-08-2021	22:01	CMG-Online:	77,0	Quillota_220 kV:	CAMPICHE_CAR		Grabación OK							SS.CC.	
Hora Movi.	Equipo / Instalación	Central-Unidad	Configuración	Despacho Requerido (MW)	Estado Operacional	EO Combustibles	Consigna Cmg	Consigna Limitación	Instrucción Cmg Condición	Motivo Comentario	Zona Desacople	Condición del Embalse	Neomante	Centro de Control	SSCC Activo	BASEPOINT
07:12	-	SANISIDRO-2	SANISIDRO-2 TG1+TV1 GNL E	MT	N	LC	MT	-	OM	-	-	-	-	ENEL GENERACION	-	MT
07:12	-	ESCUADRON	ESCUADRON COGEN	MT	LF	-	MT	PCP	OM	-	-	-	IL 2021002307	ESCUADRON	-	MT
07:12	-	BOCAMINA-2	BOCAMINA-2 CAR	MT	RO	-	MT	-	OM	-	-	-	IL 2021002486	ENEL GENERACION	-	MT
07:12	-	MEJILLONES-IEM	MEJILLONES-IEM CAR	MT	LF	-	MT	PCP	OM	-	-	-	IL 2021002233	ENGIE	-	-
07:12	-	NORGENER-NTO2	NORGENER-NTO2 CAR	MT	N	-	MT	-	OM	-	-	-	-	AES ANDES	-	-
07:12	-	NORGENER-NTO1	NORGENER-NTO1 CAR	MT	LF	-	MT	PCP	OM	-	-	-	IL 2021002228	AES ANDES	-	-
07:12	-	GUACOLDA-2	GUACOLDA-2 CAR	MT	LF	-	MT	PCP	OM	-	-	-	IL 2021001973	AES ANDES	-	-
07:12	-	GUACOLDA-3	GUACOLDA-3 CAR	MT	N	-	MT	-	OM	-	-	-	-	AES ANDES	-	-
07:12	-	GUACOLDA-5	GUACOLDA-5 CAR	MT	N	-	MT	-	OM	-	-	-	-	AES ANDES	-	-
07:12	-	ANGAMOS-ANG2	ANGAMOS-ANG2 CAR	200	N	-	CI	-	OM	-	-	-	-	AES ANDES	-	-
07:12	-	ANGAMOS-ANG1	ANGAMOS-ANG1 CAR	200	N	-	CI	-	OM	-	-	-	-	AES ANDES	-	-
07:21	-	NEHUENCO-1	NEHUENCO-1 TG1+TV1 GN A	MT	N	LC	MT	-	OM	Por CSG	-	-	-	COLBUN	-	MT
08:00	-	PANGUE-1	RALCO sinv	20	RO	-	CI	-	RE	-	-	-	IL 2021002293	ENEL GENERACION	-	
08:00	-	SANISIDRO-1	SANISIDRO-1 TG1+TV1 GNL E	MT	N	LC	PS	-	OM	-	-	-	-	ENEL GENERACION	-	
08:00	-	LAJAEVE-1	LAJAEVE-1 COGEN	MT	N	-	MT	-	OM	-	-	-	-	AES ANDES	-	MT
08:00	-	MASISA	MASISA COGEN	MT	LF	-	MT	PCP	OM	-	-	-	IL 2021002558	STS	-	MT
08:00	-	LAUTARO-1	LAUTARO-1 BL1 COGEN	PC	N	-	PC	-	OM	-	-	-	-	COMASA	-	PC
08:00	-	LICANTEN	LICANTEN BL1 COGEN	PC	N	-	PC	-	OM	-	-	-	-	ARAUCO	-	PC
08:00	-	CMPCPACIFICO	CMPCPACIFICO BL1 COGEN	PC	N	-	PC	-	OM	-	-	-	-	SANTA FE	-	PC
08:00	-	CHOLGUAN	CHOLGUAN BL1 COGEN	MT	N	-	MT	-	OM	-	-	-	-	ARAUCO	-	MT
08:00	-	LAUTARO-1	LAUTARO-1 BL1 COGEN	MT	N	-	MT	-	OM	-	-	-	-	COMASA	-	MT
08:00	-	CELCO	CELCO BL1 COGEN	MT	N	-	MT	-	OM	-	-	-	-	ARAUCO	-	MT
08:00	-	VALDIVIA	VALDIVIA BL1+BL2 COGEN EUCA	MT	N	-	MT	-	OM	-	-	-	-	ARAUCO	-	MT
08:00	-	VINALES	VINALES BL1 COGEN	PC	N	-	PC	-	OM	-	-	-	-	ARAUCO	-	PC
08:00	-	SANTAMARTA	SANTAMARTA COGEN	MT	N	-	MT	-	OM	-	-	-	-	SANTA MARTA	-	MT
08:00	-	NUEVAALDEA-1	NUEVAALDEA-1 BL1 COGEN	PC	N	-	PC	-	OM	-	-	-	-	ARAUCO	-	PC
08:00	-	LOMALOSCOLORADOS-2	LOMALOSCOLORADOS-2 BIOGAS	MT	N	LC	MT	-	OM	-	-	-	-	KDM	-	MT
08:00	-	LICANTEN	LICANTEN BL1 COGEN	MT	N	-	MT	-	OM	-	-	-	-	ARAUCO	-	MT
08:00	-	VINALES	VINALES BL1 COGEN	MT	N	-	MT	-	OM	-	-	-	-	ARAUCO	-	MT
08:00	-	VALDIVIA	VALDIVIA BL1 COGEN EUCA	MT	N	-	MT	-	OM	-	-	-	-	ARAUCO	-	MT
08:00	-	NUEVAALDEA-3	NUEVAALDEA-3 COGEN	MT	N	-	MT	-	OM	-	-	-	-	ARAUCO	-	MT
08:00	-	NUEVAALDEA-1	NUEVAALDEA-1 BL1 COGEN	MT	N	-	MT	-	OM	-	-	-	-	ARAUCO	-	MT
08:00	-	LAJAEVE-2	LAJAEVE-2 COGEN	MT	N	-	MT	-	OM	-	-	-	-	AES ANDES	-	MT
08:00	-	ENAPACONCAGUA	ENAPACONCAGUA COGEN	MT	LF	-	MT	PCP	OM	-	-		IL202100xxx	ENAP	-	MT
08:00	-	CMPCPACIFICO	CMPCPACIFICO BL1 COGEN	MT	N	-	MT	-	OM	-	-	-	-	SANTA FE	-	MT
08:00	-	ANGAMOS-ANG2	ANGAMOS-ANG2 CAR		N	-	MT	-	OM	-	-	-	-	AES ANDES	-	-
08:00	-	ANGAMOS-ANG1	ANGAMOS-ANG1 CAR		N	-	MT	-	OM	-	-	-	-	AES ANDES	-	-
08:00	-	CERROPABELLON-G1A GEO	CERROPABELLON-G1A_GEO		N	-	MT	-	OM	-	-	-	-	ENEL GREEN POWER	-	
08:00	-	CERROPABELLON-G2A GEO	CERROPABELLON-G2A_GEO		N	-	MT	-	OM	-	-	-	-	ENEL GREEN POWER	-	
08:09	-	TRAPEN	TRAPEN DIESEL	60	LF	LC	CI	PCP	OM	-	Ctx Lt 220 kV Frutillar Norte - Puerto Montt	-	IL 2021002578	ENLASA	-	
08:25	-	SANISIDRO-1	SANISIDRO-1 TG1 GNL E	MT	N	LC	PS	-	OM	FS TV		-	-	ENEL GENERACION	-	
08:25	-	SANISIDRO-2	SANISIDRO-2 TG1+TV1 FSTVU GNL E	MT	N	LC	MT	-	OM	Cambio de configuración		-	-	ENEL GENERACION	-	MT
08:30	-	SANISIDRO-1	SANISIDRO-1 TG1 GNL E	0	DN	DLC	FS	-	OM	FS TG		-	-	ENEL GENERACION	-	
08:36	-	TRAPEN	TRAPEN DIESEL	PC	LF	LC	PC	PCP	OM	-	Ctx Lt 220 kV Frutillar Norte - Puerto Montt	-	IL 2021002578	ENLASA	-	PC
08:58	-	CANUTILLAR-1	CANUTILLAR	70	N	-	CI	-	OM	-	Ctx Lt 220 kV Frutillar Norte - Puerto Montt	N	SD 2021106190	COLBUN	-	
09:03	-	TRAPEN	TRAPEN DIESEL	63	LF	LC	CI	PCP	OM	Cancelada IL 2021002578 Continua con IL 2021002582 63 MW	Ctx Lt 220 kV Frutillar Norte - Puerto Montt	-	IL 2021002582	ENLASA	-	
09:53	-	CANUTILLAR-2	CANUTILLAR	-	DN	-	PP	-	OM	-	-	N	SD 2021106190	COLBUN	-	
09:57	-	CANUTILLAR-2	CANUTILLAR	MT	N	-	MT	-	OM	-	-	N	SD 2021106190	COLBUN	-	MT
09:57	-	CANUTILLAR-1	CANUTILLAR	50	N	-	CI	-	OM	-	Ctx Lt 220 kV Frutillar Norte - Puerto Montt	N	SD 2021106190	COLBUN	-	
10:34	-	TOTAL ERNC	-	-3	-	-	-	-	-	Inicio prorrata control Tx Línea de 220 kV María Elena - Kimal	-	-	-	CDC	-	-
10:34	-	PFV Huatacondo	PFV Huatacondo	81,9	N	-	CI	-	OM	-	Control Tx Línea de 220 kV María Elena - Kimal	-	-	RNE	-	-
10:34	-	PFV N. Quillahua	PFV N. Quillahua	88,9	N	-	CI	-	OM	-	Control Tx Línea de 220 kV María Elena - Kimal	-	-	ENOR CHILE	-	-
10:34	-	PFV María Elena	PFV María Elena	59,2	N	-	CI	-	OM	-	Control Tx Línea de 220 kV María Elena - Kimal	-	-	ENOR CHILE	-	-
11:34	-	MOV. CMG	-	-	-	-	-	-	-	Movimiento para estimar CMG horario		-	-	CDC	-	-
12:00	-	CANDELARIA-1	CANDELARIA-1 GN A	MT	N	LC	PS	-	OM	-	-	-	-	COLBUN	-	
12:00	-	TOTAL ERNC		-100	-	-	-	-	-	Inicio prorrata generalizada por costo cero en el sistema		-	-	CDC	-	-
12:00	-	PFV-ALMEYDA	PFV-ALMEYDA	51	N	-	CI	-	OM	-	-	-	-	ACCIONA	-	-
12:00	-	PFV-ELROMERO	PFV-ELROMERO	182	N	-	CI	-	OM	-	-	-	-	ACCIONA	-	-
12:00	-	PE-PUNTAPALMERAS	PE-PUNTAPALMERAS	5	N	-	CI	-	OM	-	-	-	-	ACCIONA	-	-
12:00	-	PFV-MALGARIDA	PFV-MALGARIDA	189	N	-	CI	-	OM	-	-	-	-	ACCIONA	-	-
12:00	-	PFV-USYA	PFV-USYA	46	N	-	CI	-	OM	-	-	-	-	ACCIONA	-	-
12:00	-	PFV-ANDES	PFV-ANDES	15	N	-	CI	-	OM	-	-	-	-	AES GENER	-	-
12:00	-	PFV-ANDES II	PFV-ANDES II	57	N	-	CI	-	OM	-	-	-	-	AES GENER	-	-
12:00	-	PE-LOSCURUROS	PE-LOSCURUROS	42	N	-	CI	-	OM	-	-	-	-	AES GENER	-	-
12:00	-	PFV-LUZDELNORTE	PFV-LUZDELNORTE	28	N	-	CI	-	OM	-	-	-	-	CELEOREDES	-	-
12:00	-	PFV-ELPELICANO	PFV-ELPELICANO	101	N	-	CI	-	OM	-	-	-	-	ELPELICANO	-	-
12:00	-	PFV-SALVADOR	PFV-SALVADOR	60	N	-	CI	-	OM	-	-	-	-	LLAIMA (EX ORAZUL)	-	-
12:00	-	PFV-CHANARES	PFV-CHANARES	33	N	-	CI	-	OM	-	-	-	-	ENEL GREEN POWER	-	-
12:00	-	PFV-CARRERAPINTO	PFV-CARRERAPINTO	72	N	-	CI	-	OM	-	-	-	-	ENEL GREEN POWER	-	-
12:00	-	PFV-DIEGODEALMAGRO	PFV-DIEGODEALMAGRO	22	N	-	CI	-	OM	-	-	-	-	ENEL GREEN POWER	-	-
12:00	-	PFV-LALACKAMA	PFV-LALACKAMA	60	N	-	CI	-	OM	-	-	-	-	ENEL GREEN POWER	-	-
12:00	-	PFV-PAMPASOLARNORTE	PFV-PAMPASOLARNORTE	65	N	-	CI	-	OM	-	-	-	-	ENEL GREEN POWER	-	-
12:00	-	PE-CANELA	PE-CANELA	2	N	-	CI	-	OM	-	-	-	-	ENEL GREEN POWER	-	-
12:00	-	PE-CANELA-2	PE-CANELA-2	14	N	-	CI	-	OM	-	-	-	-	ENEL GREEN POWER	-	-
12:00	-	PE-TALTAL	PE-TALTAL	3	N	-	CI	-	OM	-	-	-	-	ENEL GREEN POWER	-	-
12:00	-	PE-TALINAYORIENTE	PE-TALINAYORIENTE	23	N	-	CI	-	OM	-	-	-	-	ENEL GREEN POWER	-	-
12:00	-	PE-TALINAYPONIENTE	PE-TALINAYPONIENTE	12	N	-	CI	-	OM	-	-	-	-	ENEL GREEN POWER	-	-
12:00	-	PE-SIERRAGORDA	PE-SIERRAGORDA	37	N	-	CI	-	OM	-	-	-	-	ENEL GREEN POWER	-	-
12:00	-	PE-VALLEDELOSVIENTOS	PE-VALLEDELOSVIENTOS	-1	N	-	CI	-	OM	-	-	-	-	ENEL GREEN POWER	-	-
12:00	-	PFV-FINISTERRAE	PFV-FINISTERRAE	95	N	-	CI	-	OM	-	-	-	-	ENEL GREEN POWER	-	-
12:00	-	PFV-LOSLOROS	PFV-LOSLOROS	29	N	-	CI	-	OM	-	-	-	-	ENGIE RENOVABLE	-	-
12:00	-	PE-CALAMA	PE-CALAMA	0	N	-	CI	-	OM	-	-	-	-	ENGIE RENOVABLE	-	-
12:00	-	PE-MONTEREDONDO	PE-MONTEREDONDO	8	N	-	CI	-	OM	-	-	-	-	ENGIE RENOVABLE	-	-
12:00	-	PFV-LLANODELLAMPOS	PFV-LLANODELLAMPOS	80	N	-	CI	-	OM	-	-	-	-	ENOR CHILE	-	-
12:00	-	PFV-PUERTO SECO	PFV-PUERTO SECO	9	N	-	CI	-	OM	-	-	-	-	ENOR CHILE	-	-
12:00	-	PFV-CONEJO	PFV-CONEJO	102	N	-	CI	-	OM	-	-	-	-	ENOR CHILE	-	-
12:00	-	PE-ELARRAYAN	PE-ELARRAYAN	22	N	-	CI	-	OM	-	-	-	-	ENOR CHILE	-	-
12:00	-	PE-PUNTACOLORADA	PE-PUNTACOLORADA	0	N	-	CI	-	OM	-	-	-	-	ENOR CHILE	-	-
12:00	-	PFV-POZOALMONTE-3	PFV-POZOALMONTE-3	14	N	-	CI	-	OM	-	-	-	-	ENOR CHILE	-	-
12:00	-	PFV-POZOALMONTE-2	PFV-POZOALMONTE-2	7	N	-	CI	-	OM	-	-	-	-	ENOR CHILE	-	-
12:00	-	PFV-LAHUAYCA	PFV-LAHUAYCA	19	N	-	CI	-	OM	-	-	-	-	ENOR CHILE	-	-
12:00	-	PFV-JAMA-1	PFV-JAMA-1	26	N	-	CI	-	OM	-	-	-	-	ENOR CHILE	-	-
12:00	-	PFV-JAMA-2	PFV-JAMA-2	18	N	-	CI	-	OM	-	-	-	-	ENOR CHILE	-	-
12:00	-	PFV-MARIAELENA	PFV-MARIAELENA	55	N	-	CI	-	OM	-	-	-	-	ENOR CHILE	-	-
12:00	-	PFV-CERRODOMINADOR	PFV-CERRODOMINADOR	92	N	-	CI	-	OM	-	-	-	-	ENOR CHILE	-	-
12:00	-	PFV-BOLERO-1	PFV-BOLERO-1	121	N	-	CI	-	OM	-	-	-	-	ENOR CHILE	-	-
12:00	-	PFV-URIBESOLAR	PFV-URIBESOLAR	48	N	-	CI	-	OM	-	-	-	-	ENOR CHILE	-	-
12:00	-	PFV-SANPEDRO	PFV-SANPEDRO	95	N	-	CI	-	OM	-	-	-	-	ENOR CHILE	-	-
12:00	-	PFV-QUILLAGUA	PFV-QUILLAGUA	83	N	-	CI	-	OM	-	-	-	-	ENOR CHILE	-	-
12:00	-	PFV-SANTA ISABEL	PFV-SANTA ISABEL	127	N	-	CI	-	OM	-	-	-	-	ENOR CHILE	-	-
12:00	-	PFV-DOÑACARMEN	PFV-DOÑACARMEN	31	N	-	CI	-	OM	-	-	-	-	ENOR CHILE	-	-
12:00	-	PE-CABO LEONES I	PE-CABO LEONES I	40	N	-	CI	-	OM	-	-	-	-	ENOR CHILE	-	-
12:00	-	PE-CABO LEONES II	PE-CABO LEONES II	53	N	-	CI	-	OM	-	-	-	-	ENOR CHILE	-	-
12:00	-	PE-CABO LEONES III	PE-CABO LEONES III	38	N	-	CI	-	OM	-	-	-	-	ENOR CHILE	-	-
12:00	-	PE-SARCO	PE-SARCO	23	N	-	CI	-	OM	-	-	-	-	ENOR CHILE	-	-
12:00	-	PE-PUNTA SIERRA	PE-PUNTA SIERRA	32	N	-	CI	-	OM	-	-	-	-	HIDROPACIFIC	-	-
12:00	-	PE-TOTORAL	PE-TOTORAL	8	N	-	CI	-	OM	-	-	-	-	LAP	-	-
12:00	-	PE-SANJUAN	PE-SANJUAN	55	N	-	CI	-	OM	-	-	-	-	LAP	-	-
12:00	-	PFV-JAVIERA	PFV-JAVIERA	60	N	-	CI	-	OM	-	-	-	-	RNE	-	-
12:00	-	PFV-HUATACONDO	PFV-HUATACONDO	77	N	-	CI	-	OM	-	-	-	-	RNE	-	-
12:00	-	PFV-ATACAMA SOLAR 2	PFV-ATACAMA SOLAR 2	134	N	-	CI	-	OM	-	-	-	-	RNE	-	-
12:00	-	PFV-LA HUELLA	PFV-LA HUELLA	80	N	-	CI	-	OM	-	-	-	-	RNE	-	-
12:00	-	PFV-GRANJA SOLAR	PFV-GRANJA SOLAR	98	N	-	CI	-	OM	-	-	-	-	SIEMENS	-	-
12:00	-	PFV-SANANDRES	PFV-SANANDRES	42	N	-	CI	-	OM	-	-	-	-	STS	-	-
12:10	-	CANDELARIA-1	CANDELARIA-1 GN A	0	DN	DLC	FS	-	OM	-	-	-	-	COLBUN	-	
12:27	-	SANTAMARIA	SANTAMARIA CAR	MT	LF	-	MT	PCP	SICF	Cancela IF 2021003381	-	-	SICF 2021109197	COLBUN	-	MT
13:00	-	TOTAL ERNC	-	-196	-	-	-	-	-	Inicio prorrata control Tx L.220 kV Salar - Calma + L.220 kV Calama - Nueva Chuquicamata	-	-	-	CDC	-	-

08-12-2021	Ultima Actualización:	12-08-2021	22:01	CMG-Online:	77,0	Quillota_220 kV:	CAMPICHE_CAR		Grabación OK						SS.CC.	
Hora Movi.	Equipo / Instalación	Central-Unidad	Configuración	Despacho Requerido (MW)	Estado Operacional	EO Combustibles	Consigna Cmg	Consigna Limitación	Instrucción Cmg Condición	Motivo Comentario	Zona Desacople	Condición del Embalse	Neomante	Centro de Control	SSCC Activo	BASEPOINT
13:00	-	PE-VALLEDELOSVIENTOS	PE-VALLEDELOSVIENTOS	48,3	N	-	CI	-	OM	-	Control Tx Línea de 220 kV Salar - Calama + L.220 kV Calama - Nueva Chuquicamata	-	-	ENEL GREEN POWER	-	-
13:00	-	PFV-USYA	PFV-USYA	43	N	-	CI	-	OM	-	Control Tx Línea de 220 kV Salar - Calama + L.220 kV Calama - Nueva Chuquicamata	-	-	ACCIONA	-	-
13:00	-	PFV-JAMA-1	PFV-JAMA-1	15,6	N	-	CI	-	OM	-	Control Tx Línea de 220 kV Salar - Calama + L.220 kV Calama - Nueva Chuquicamata	-	-	ENOR CHILE	-	-
13:00	-	PFV-JAMA-2	PFV-JAMA-2	10,8	N	-	CI	-	OM	-	Control Tx Línea de 220 kV Salar - Calama + L.220 kV Calama - Nueva Chuquicamata	-	-	ENOR CHILE	-	-
13:00	-	PFV-SANPEDRO	PFV-SANPEDRO	56,9	N	-	CI	-	OM	-	Control Tx Línea de 220 kV Salar - Calama + L.220 kV Calama - Nueva Chuquicamata	-	-	ENOR CHILE	-	-
13:00	-	PFV-PUERTO SECO	PFV-PUERTO SECO	4,8	N	-	CI	-	OM	-	Control Tx Línea de 220 kV Salar - Calama + L.220 kV Calama - Nueva Chuquicamata	-	-	ENOR CHILE	-	-
13:00	-	PE-CALAMA	PE-CALAMA	30,5	N	-	CI	-	OM	-	Control Tx Línea de 220 kV Salar - Calama + L.220 kV Calama - Nueva Chuquicamata	-	-	ENGIE GENERACION	-	-
13:12	-	TRAPEN	TRAPEN_DIESEL	70	LF	LC	CI	PCP	OM	Cancela IL 2021002582	Ctx Lt 220 kV Frutillar Norte - Puerto Montt	-	IL 2021002585	ENLASA	-	
13:12	-	SANTAMARIA	SANTAMARIA_CAR	MT	N	-	MT	-	OM	Cancelado SICF 2021109197.	-	-	-	COLBUN	-	MT
14:12	-	MOV. CMG	-	-	-	-	-	-	-	Movimiento para estimar CMG horario	-	-	-	CDC	-	-
14:12	-	MOV. CMG	-	-	-	-	-	-	-	Movimiento para estimar CMG On-Line	-	-	-	CDC		
15:12	-	MOV. CMG			-	-	-	-	-	Movimiento para estimar CMG horario	-	-	-	CDC	-	-
15:15	-	CDC	Prorrata Generalizada, costo SEN 0	-100,0	-	-	-	-	-	Prorrata Generalizada Adicional	-	-	-	CDC	-	-
15:15	-	PE-AURORA	PE-AURORA	26,0	N	-	CI	-	OM	Prorrata Generalizada	-	-	-	ENOR CHILE	-	-
15:15	-	PE-BUENOSAIRES	PE-BUENOSAIRES	15,0	N	-	CI	-	OM	Prorrata Generalizada	-	-	-	ENEL GREEN POWER	-	-
15:15	-	PE-CUEL	PE-CUEL	12,0	N	-	CI	-	OM	Prorrata Generalizada	-	-	-	ENOR CHILE	-	-
15:15	-	PE-ESPERANZA	PE-ESPERANZA	7,0	N	-	CI	-	OM	Prorrata Generalizada	-	-	-	UCUQUER2	-	-
15:15	-	PE-LAFLOR	PE-LAFLOR	19,0	N	-	CI	-	OM	Prorrata Generalizada	-	-	-	UCUQUER2	-	-
15:15	-	PE-MALLECOSUR	PE-MALLECOSUR	64,0	N	-	CI	-	OM	Prorrata Generalizada	-	-	-	RNE	-	-
15:15	-	PE-NEGRETE	PE-NEGRETE	18,0	N	-	CI	-	OM	Prorrata Generalizada	-	-	-	RNE	-	-
15:15	-	PE-RENAICO	PE-RENAICO	56,0	N	-	CI	-	OM	Prorrata Generalizada	-	-	-	ENEL GREEN POWER	-	-
15:15	-	PE-SANGABRIEL	PE-SANGABRIEL	78,0	N	-	CI	-	OM	Prorrata Generalizada	-	-	-	ACCIONA	-	-
15:15	-	PE-TOLPAN	PE-TOLPAN	50,0	N	-	CI	-	OM	Prorrata Generalizada	-	-	-	ACCIONA	-	-
15:15	-	PE-ALENA	PE-ALENA	40,0	N	-	CI	-	OM	Prorrata Generalizada	-	-	-	SIEMENS	-	-
15:19	-	TRAPEN	TRAPEN_DIESEL	73	LF	LC	CI	PCP	OM	Cancela IL 2021002585	Ctx Lt 220 kV Frutillar Norte - Puerto Montt	-	IL 2021002590	ENLASA	-	
15:27	-	SANTAFE	SANTAFE_BL1_COGEN	-	PO	-	EP	-	EP	Sincronizada en pruebas	-	-	IF 2021003391	SANTA FE	-	
15:33	-	TOTAL ERNC	SEN	-600	-	-	-	-	-	Re-distribución prorrata Generalizada SEN por aumento de generación eólica	-	-	-	CDC	-	-
15:33	-	PFV-ALMEYDA	PFV-ALMEYDA	42	N	-	CI	-	OM	-	-	-	-	ACCIONA	-	-
15:33	-	PFV-ELROMERO	PFV-ELROMERO	151	N	-	CI	-	OM	-	-	-	-	ACCIONA	-	-
15:33	-	PE-PUNTAPALMERAS	PE-PUNTAPALMERAS	11	N	-	CI	-	OM	-	-	-	-	ACCIONA	-	-
15:33	-	PFV-MALGARIDA	PFV-MALGARIDA	157	N	-	CI	-	OM	-	-	-	-	ACCIONA	-	-
15:33	-	PFV-USYA	PFV-USYA	43	N	-	CI	-	OM	Central sin variación por Ctx	-	-	-	ACCIONA	-	-
15:33	-	PFV-ANDES1	PFV-ANDES1	17	N	-	CI	-	OM	-	-	-	-	AES GENER	-	-
15:33	-	PFV-ANDES2	PFV-ANDES2	60	N	-	CI	-	OM	-	-	-	-	AES GENER	-	-
15:33	-	PE-LOSCURUROS	PE-LOSCURUROS	85	N	-	CI	-	OM	-	-	-	-	AES GENER	-	-
15:33	-	PFV-LUZDELNORTE	PFV-LUZDELNORTE	103	N	-	CI	-	OM	-	-	-	-	CELEOREDES	-	-
15:33	-	PFV-ELPELICANO	PFV-ELPELICANO	87	N	-	CI	-	OM	-	-	-	-	EL PELICANO	-	-
15:33	-	PFV-SALVADOR	PFV-SALVADOR	51	N	-	CI	-	OM	-	-	-	-	ORAZUL	-	-
15:33	-	PFV-CHANARES	PFV-CHANARES	28	N	-	CI	-	OM	-	-	-	-	ENEL GREEN POWER	-	-
15:33	-	PFV-CARRERAPINTO	PFV-CARRERAPINTO	62	N	-	CI	-	OM	-	-	-	-	ENEL GREEN POWER	-	-
15:33	-	PFV-DIEGODEALMAGRO	PFV-DIEGODEALMAGRO	19	N	-	CI	-	OM	-	-	-	-	ENEL GREEN POWER	-	-
15:33	-	PFV-LALACKAMA	PFV-LALACKAMA	51	N	-	CI	-	OM	-	-	-	-	ENEL GREEN POWER	-	-
15:33	-	PFV-PAMPASOLARNORTE	PFV-PAMPASOLARNORTE	55	N	-	CI	-	OM	-	-	-	-	ENEL GREEN POWER	-	-
15:33	-	PE-CANELA	PE-CANELA	3	N	-	CI	-	OM	-	-	-	-	ENEL GREEN POWER	-	-
15:33	-	PE-CANELA-2	PE-CANELA-2	15	N	-	CI	-	OM	-	-	-	-	ENEL GREEN POWER	-	-
15:33	-	PE-TALTAL	PE-TALTAL	50	N	-	CI	-	OM	-	-	-	-	ENEL GREEN POWER	-	-
15:33	-	PE-TALINAYORIENTE	PE-TALINAYORIENTE	61	N	-	CI	-	OM	-	-	-	-	ENEL GREEN POWER	-	-
15:33	-	PE-TALINAYPONIENTE	PE-TALINAYPONIENTE	30	N	-	CI	-	OM	-	-	-	-	ENEL GREEN POWER	-	-
15:33	-	PE-SIERRAGORDA	PE-SIERRAGORDA	75	N	-	CI	-	OM	-	-	-	-	ENEL GREEN POWER	-	-
15:33	-	PE-VALLEDELOSVIENTOS	PE-VALLEDELOSVIENTOS	31	N	-	CI	-	OM	Central sin variación por Ctx	-	-	-	ENEL GREEN POWER	-	-
15:33	-	PFV-FINISTERRAE	PFV-FINISTERRAE	90	N	-	CI	-	OM	-	-	-	-	ENEL GREEN POWER	-	-
15:33	-	PFV-LOSLOROS	PFV-LOSLOROS	25	N	-	CI	-	OM	-	-	-	-	ENGIE GENERACIÓN	-	-
15:33	-	PE-MONTEREDONDO	PE-MONTEREDONDO	20	N	-	CI	-	OM	-	-	-	-	ENGIE GENERACIÓN	-	-
15:33	-	PFV-LLANODELLAMPOS	PFV-LLANODELLAMPOS	72	N	-	CI	-	OM	-	-	-	-	ENOR CHILE	-	-
15:33	-	PFV-PUERTOSECO	PFV-PUERTOSECO	7	N	-	CI	-	OM	Central sin variación por Ctx	-	-	-	ENOR CHILE	-	-
15:33	-	PFV-CONEJO	PFV-CONEJO	85	N	-	CI	-	OM	-	-	-	-	ENOR CHILE	-	-
15:33	-	PE-ELARRAYAN	PE-ELARRAYAN	61	N	-	CI	-	OM	-	-	-	-	ENOR CHILE	-	-
15:33	-	PE-PUNTACOLORADA	PE-PUNTACOLORADA	0	N	-	CI	-	OM	-	-	-	-	ENOR CHILE	-	-
15:33	-	PFV-POZOALMONTE-3	PFV-POZOALMONTE-3	12	N	-	CI	-	OM	-	-	-	-	ENOR CHILE	-	-
15:33	-	PFV-POZOALMONTE-2	PFV-POZOALMONTE-2	6	N	-	CI	-	OM	-	-	-	-	ENOR CHILE	-	-
15:33	-	PFV-LAHUAYCA	PFV-LAHUAYCA	13	N	-	CI	-	OM	-	-	-	-	ENOR CHILE	-	-
15:33	-	PFV-JAMA-1	PFV-JAMA-1	16	N	-	CI	-	OM	Central sin variación por Ctx	-	-	-	ENOR CHILE	-	-
15:33	-	PFV-JAMA-2	PFV-JAMA-2	12	N	-	CI	-	OM	Central sin variación por Ctx	-	-	-	ENOR CHILE	-	-
15:33	-	PFV-MARIAELENA	PFV-MARIAELENA	55	N	-	CI	-	OM	Central sin variación por Ctx	-	-	-	ENOR CHILE	-	-
15:33	-	PFV-CERRODOMINADOR	PFV-CERRODOMINADOR	76	N	-	CI	-	OM	-	-	-	-	ENOR CHILE	-	-
15:33	-	PFV-BOLERO-1	PFV-BOLERO-1	89	N	-	CI	-	OM	-	-	-	-	ENOR CHILE	-	-
15:33	-	PFV-URIBESOLAR	PFV-URIBESOLAR	34	N	-	CI	-	OM	-	-	-	-	ENOR CHILE	-	-
15:33	-	PFV-SAN PEDRO	PFV-SAN PEDRO	54	N	-	CI	-	OM	Central sin variación por Ctx	-	-	-	ENOR CHILE	-	-
15:33	-	PFV-NUEVA QUILLAGUA	PFV-NUEVA QUILLAGUA	86	N	-	CI	-	OM	Central sin variación por Ctx	-	-	-	ENOR CHILE	-	-
15:33	-	PFV-SAN ISABEL	PFV-SAN ISABEL	108	N	-	CI	-	OM	-	-	-	-	ENOR CHILE	-	-
15:33	-	PFV-DOÑACARMEN	PFV-DOÑACARMEN	26	N	-	CI	-	OM	-	-	-	-	ENOR CHILE	-	-
15:33	-	PE-CABO LEONES1	PE-CABO LEONES1	89	N	-	CI	-	OM	-	-	-	-	ENOR CHILE	-	-
15:33	-	PE-CABO LEONES2	PE-CABO LEONES2	89	N	-	CI	-	OM	-	-	-	-	ENOR CHILE	-	-
15:33	-	PE-CABO LEONES3	PE-CABO LEONES3	81	N	-	CI	-	OM	-	-	-	-	ENOR CHILE	-	-
15:33	-	PE-SARCO	PE-SARCO	112	N	-	CI	-	OM	-	-	-	-	ENOR CHILE	-	-
15:33	-	PE-PUNTASIERRA	PE-PUNTASIERRA	33	N	-	CI	-	OM	-	-	-	-	HYDROPACIFIC	-	-
15:33	-	PE-TOTORAL	PE-TOTORAL	8	N	-	CI	-	OM	-	-	-	-	LAP	-	-
15:33	-	PE-SANJUAN	PE-SANJUAN	150	N	-	CI	-	OM	-	-	-	-	LAP	-	-
15:33	-	PFV-JAVIERA	PFV-JAVIERA	50	N	-	CI	-	OM	-	-	-	-	RNE	-	-
15:33	-	PFV-HUATACONDO	PFV-HUATACONDO	77	N	-	CI	-	OM	-	-	-	-	RNE	-	-
15:33	-	PFV-ATACAMA SOLAR	PFV-ATACAMA SOLAR	114	N	-	CI	-	OM	-	-	-	-	RNE	-	-
15:33	-	PFV-LA HUELLA	PFV-LA HUELLA	75	N	-	CI	-	OM	-	-	-	-	RNE	-	-
15:33	-	PFV-GRANJASOLAR	PFV-GRANJASOLAR	81	N	-	CI	-	OM	-	-	-	-	SIEMENS	-	-
15:33	-	PFV-SANANDRES	PFV-SANANDRES	35	N	-	CI	-	OM	-	-	-	-	STS	-	-
15:57	-	SANISIDRO-1	SANISIDRO-1_TG1+TV1_GNL_E	-	DN	DLC	PP	-	OM	Solicitada al servicio	-	-	-	ENEL GENERACION	-	
16:00	-	SANISIDRO-2	SANISIDRO-2_TG1+TV1_FSTVU_GN_A	MT	N	LC	MT	-	OM	Cambio de combustible de GNL E a GN A	-	-	-	ENEL GENERACION	-	MT
16:05	-	TOTAL ERNC	-	-216	-	-	-	-	-	Re-distribución prorrata control Tx L.220 kV Salar - Calma + L.220 kV Calama - Nueva Chuquicamata	-	-	-	CDC	-	-
16:05	-	PE-VALLEDELOSVIENTOS	PE-VALLEDELOSVIENTOS	48	N	-	CI	-	OM	-	Control Tx Línea de 220 kV Salar - Calama + L.220 kV Calama - Nueva Chuquicamata	-	-	ENEL GREEN POWER	-	-
16:05	-	PFV-USYA	PFV-USYA	37	N	-	CI	-	OM	-	Control Tx Línea de 220 kV Salar - Calama + L.220 kV Calama - Nueva Chuquicamata	-	-	ACCIONA	-	-
16:05	-	PFV-JAMA-1	PFV-JAMA-1	12	N	-	CI	-	OM	-	Control Tx Línea de 220 kV Salar - Calama + L.220 kV Calama - Nueva Chuquicamata	-	-	ENOR CHILE	-	-
16:05	-	PFV-JAMA-2	PFV-JAMA-2	9	N	-	CI	-	OM	-	Control Tx Línea de 220 kV Salar - Calama + L.220 kV Calama - Nueva Chuquicamata	-	-	ENOR CHILE	-	-
16:05	-	PFV-SANPEDRO	PFV-SANPEDRO	46	N	-	CI	-	OM	-	Control Tx Línea de 220 kV Salar - Calama + L.220 kV Calama - Nueva Chuquicamata	-	-	ENOR CHILE	-	-
16:05	-	PFV-PUERTO SECO	PFV-PUERTO SECO	5	N	-	CI	-	OM	-	Control Tx Línea de 220 kV Salar - Calama + L.220 kV Calama - Nueva Chuquicamata	-	-	ENOR CHILE	-	-
16:05	-	PE-CALAMA	PE-CALAMA	55	N	-	CI	-	OM	-	Control Tx Línea de 220 kV Salar - Calama + L.220 kV Calama - Nueva Chuquicamata	-	-	ENGIE GENERACION	-	-
16:05	-	PFV-PUERTO SECO	PFV-PUERTO SECO	5	N	-	CI	-	OM	-	Control Tx Línea de 220 kV Salar - Calama + L.220 kV Calama - Nueva Chuquicamata	-	-	ENOR CHILE	-	-
16:05	-	PE-CALAMA	PE-CALAMA	55	N	-	CI	-	OM	-	Control Tx Línea de 220 kV Salar - Calama + L.220 kV Calama - Nueva Chuquicamata	-	-	ENGIE GENERACION	-	-
16:16	-	GUACOLDA-4	GUACOLDA-4_CAR	MT	N	-	MT	-	OM	Cancelada SI 2021108964	-	-	-	AES ANDES	-	-
16:25	-	EMBALSEANCOA	Hidraulica Pasada	17	N	-	CI	-	OM	Inicia Ctx Lt 66 kV Linares - Chacahuin	Ctx Lt 66 kV Linares - Chacahuin	-	-	RIO COLORADO	-	
16:25	-	SANISIDRO-1	SANISIDRO-1_TG1_GNL_E	-	N	LC	PMT	-	OM	Sincronizada TG.	-	-	-	ENEL GENERACION	-	
16:27	-	SANTAFE	SANTAFE_BL1_COGEN	MT	N	-	MT	-	OM	Disponible. Cancelado IF 3391.	-	-	-	SANTA FE	-	MT
17:00	-	PANGUE-1	RALCO_sinv	MT	RO	-	MT	-	RE	-	-	-	IL 2021002293	ENEL GENERACION	-	MT
17:00	-	SANISIDRO-2	SANISIDRO-2_TG1+TV1_FSTVU_GNL_E	-	N	LC	MT	-	OM	Cambio de combustible de GN A a GNL E	-	-	-	ENEL GENERACION	-	
17:10	-	TOTAL ERNC	-	-	-	-	-	-	-	Finaliza prorrata control Tx Línea de 220 kV María Elena - Kimal	-	-	-	CDC	-	-

08-12-2021	Ultima Actualización:	12-08-2021	22:01	CMG-Online:	77,0	Quillota_220 kV:	CAMPICHE_CAR		Grabación OK						SS.CC.	
Hora Movi.	Equipo / Instalación	Central-Unidad	Configuración	Despacho Requerido (MW)	Estado Operacional	EO Combustibles	Consigna Cmg	Consigna Limitación	Instrucción Cmg Condición	Motivo Comentario	Zona Desacople	Condición del Embalse	Neomante	Centro de Control	SSCC Activo	BASEPOINT
17:44	-	ARAUCO	ARAUCO_COGEN	-	DF	-	OI	PCP	SIF	Genera en isla por falla en línea de 66 kV El Mano- Andalicán		-	IF 2021003395.	ARAUCO	-	
18:00	-	QUINTERO-1	QUINTERO-1 GN_A	MT	N	LC	MT	-	OM	Cambio de combustible de GNL E a GN A	-	-	-	ENEL GENERACION	-	MT
18:07	-	CANDELARIA-1	CANDELARIA-1 GN_A	MT	N	LC	MT	-	OM	-	-	-	-	COLBUN	-	MT
18:30	-	SANISIDRO-1	SANISIDRO-1 TG1+TV1 GNL_E	-	N	LC	PMT	-	OM	Sincronizada TV.	-	-	-	ENEL GENERACION	-	
18:30	-	SANISIDRO-2	SANISIDRO-2 TG1+TV1 GNL_E	-	N	LC	MT	-	OM	Cambio configuración por sincronización de TV SanIsidro1	-	-	-	ENEL GENERACION	-	
18:35	-	EMBALSEANCOA	Hidraulica Pasada	-	N	-	PC	-	OM	Finaliza Ctx Lt 66 kV Linares - Chacahuín	-	-	-	RIO COLORADO	-	
18:47	-	LAJAEVE-2	LAJAEVE-2_COGEN	PC	N	-	PC	-	OM	-	-	-	-	AES ANDES	-	PC
18:47	-	NUEVAALDEA-3	CIPRESES_sinv	PC	N	-	PC	-	OM	-	-	-	-	ARAUCO	-	PC
18:47	-	LOMALOSCOLORADOS-2	LOMALOSCOLORADOS-2_BIOGAS	PC	N	LC	PC	-	OM	-	-	-	-	KDM	-	PC
18:47	-	NUEVAALDEA-1	NUEVAALDEA-1_BL1+BL2_COGEN	PC	N	-	PC	-	OM	-	-	-	-	ARAUCO	-	PC
18:47	-	SANTAMARTA	SANTAMARTA_COGEN	PC	N	-	PC	-	OM	-	-	-	-	SANTA MARTA	-	PC
18:47	-	VINALES	VINALES_BL1+BL2_COGEN	PC	N	-	PC	-	OM	-	-	-	-	ARAUCO	-	PC
18:47	-	VALDIVIA	VALDIVIA_BL1+BL2+BL3_COGEN_EUCA	PC	N	-	PC	-	OM	-	-	-	-	ARAUCO	-	PC
18:47	-	CELCO	CELCO_BL1_COGEN	PC	LF	-	PC	PCP	OM	-	-	-	IL 2021002579	ARAUCO	-	PC
18:47	-	CHOLGUAN	CHOLGUAN_BL1_COGEN	PC	N	-	PC	-	OM	-	-	-	-	ARAUCO	-	PC
18:47	-	NEHUENCO-1	NEHUENCO-1_TG1+TV1_GN_A	PC	N	LC	PC	-	OM	-	-	-	-	COLBUN	-	PC
18:47	-	SANTAMARIA	SANTAMARIA_CAR	PC	N	-	PC	-	OM	-	-	-	-	COLBUN	-	PC
18:47	-	CMPCPACIFICO	CMPCPACIFICO_BL1+BL2_COGEN	PC	N	-	PC	-	OM	-	-	-	-	SANTA FE	-	PC
18:47	-	LICANTEN	LICANTEN_BL1+BL2_COGEN	PC	N	-	PC	-	OM	-	-	-	-	ARAUCO	-	PC
18:47	-	SANTAFE	SANTAFE_BL1+BL2+BL3_COGEN	PC	N	-	PC	-	OM	-	-	-	-	SANTA FE	-	PC
18:47	-	MASISA	MASISA_COGEN	PC	LF	-	PC	PCP	OM	-	-	-	IL 2021002558	STS	-	PC
18:47	-	LAUTARO-1	LAUTARO-1_BL1+BL2_COGEN	PC	N	-	PC	-	OM	-	-	-	-	COMASA	-	PC
18:47	-	LAJAEVE-1	LAJAEVE-1_COGEN	PC	N	-	PC	-	OM	-	-	-	-	AES ANDES	-	PC
18:47	-	BOCAMINA-2	BOCAMINA-2_CAR	PC	RO	-	PC	-	OM	-	-	-	IL 2021002486	ENEL GENERACION	-	PC
18:47	-	ESCUADRON	ESCUADRON_COGEN	PC	LF	-	PC	PCP	OM	-	-	-	IL 2021002307	ESCUADRON	-	PC
18:47	-	CANDELARIA-2	CANDELARIA-2_GN_A	PC	N	LC	PC	-	SSCC	-	-	-	-	COLBUN	-	PC
18:47	-	CANDELARIA-1	CANDELARIA-1_GN_A	PC	N	LC	PC	-	SSCC	-	-	-	-	COLBUN	-	PC
18:47	-	TOTAL ERNC	SEN	-	-	-	-	-	-	Finaliza prorrata Generalizada SEN	-	-	-	CDC	-	-
18:47	-	KELAR-TG2	KELAR-TG2_TG2_GNL_INFLEX	PC	RO	LC	PC	-	OM		-	-	IL 2021002464	KELAR	-	-
18:47	-	CERROPABELLON-G1A_GEO	CERROPABELLON-G1A_GEO	PC	N	-	PC	-	OM	-	-	-	-	ENEL GREEN POWER	-	
18:47	-	CERROPABELLON-G2A_GEO	CERROPABELLON-G2A_GEO	PC	N	-	PC	-	OM	-	-	-	-	ENEL GREEN POWER	-	
18:47	-	ANGAMOS-ANG2	ANGAMOS-ANG2_CAR	PC	N	-	PC	-	OM	-	-	-	-	AES ANDES	-	-
18:47	-	ANGAMOS-ANG1	ANGAMOS-ANG1_CAR	PC	N	-	PC	-	OM	-	-	-	-	AES ANDES	-	-
18:47	-	NORGENER-NTO2	NORGENER-NTO2_CAR	PC	N	-	PC	-	OM	-	-	-	-	AES ANDES	-	-
18:47	-	NORGENER-NTO1	NORGENER-NTO1_CAR	PC	LF	-	PC	PCP	OM	-	-	-	IL 2021002228	AES ANDES	-	-
18:47	-	MEJILLONES-IEM	MEJILLONES-IEM_CAR	PC	LF	-	PC	PCP	OM	-	-	-	IL 2021002233	ENGIE	-	-
18:47	-	PANGUE-1	RALCO_sinv	PC	RO	-	PC	-	RE	-	-	-	IL 2021002293	ENEL GENERACION	-	PC
18:50	-	RALCO-1	RALCO_sinv	-	DN	-	PP	-	OM	-	-	N	IL 2021002416 - IL 2021002169 - IL 2021002419	ENEL GENERACION	-	
18:50	-	CIPRESES-2	CIPRESES_sinv	-	DN	-	PP	-	OT	-	-	N	-	ENEL GENERACION	-	
18:58	-	CIPRESES-2	CIPRESES_sinv	MT	N	-	MT	-	SSCC	-	-	N	-	ENEL GENERACION	-	PC
19:00	-	QUINTERO-2	QUINTERO-2_GN_A	MT	N	LC	MT	-	OM	Cambio de combustible de GNL E a GN A	-	-	-	ENEL GENERACION	-	PC
19:00	-	GUACOLDA-3	GUACOLDA-3_CAR	152	PO	-	EP	-	EP	Medición isocinéticas	-	-	SI 2021102819	AES ANDES	-	-
19:00	-	GUACOLDA-4	GUACOLDA-4_CAR	154	PO	-	EP	-	EP	Medición isocinéticas	-	-	SI 2021106901	AES ANDES	-	-
19:04	-	SANISIDRO-1	SANISIDRO-1 TG1+TV1 GNL_E	MT	N	LC	MT	-	OM	Disponible. Estable a MT	-	-	-	ENEL GENERACION	-	MT
19:05	-	SANISIDRO-2	SANISIDRO-2 TG1+TV1 GNL_E	PC	N	LC	PC	-	OM	-	-	-	-	ENEL GENERACION	-	PC
19:05	-	SANISIDRO-1	SANISIDRO-1 TG1+TV1 GNL_E	PC	N	LC	PC	-	OM	-	-	-	-	ENEL GENERACION	-	PC
19:05	-	QUINTERO-1	QUINTERO-1_GN_A	PC	N	LC	PC	-	OM	-	-	-	-	ENEL GENERACION	-	PC
19:05	-	QUINTERO-2	QUINTERO-2_GN_A	PC	N	LC	PC	-	OM	-	-	-	-	ENEL GENERACION	-	PC
19:05	-	CIPRESES-1	CIPRESES_sinv	PC	N	-	PC	-	SSCC	-	-	N	-	ENEL GENERACION	-	PC
19:05	-	CIPRESES-2	CIPRESES_sinv	PC	N	-	PC	-	SSCC	-	-	N	-	ENEL GENERACION	-	PC
19:05	-	CIPRESES-3	CIPRESES_sinv	PC	N	-	PC	-	SSCC	-	-	N	-	ENEL GENERACION	-	PC
19:05	-	VENTANAS-2	VENTANAS-2_CAR	PC	LF	LC	PC	PCP	OM	-	-	-	IL 2021002570	AES ANDES	-	PC
19:05	-	CAMPICHE	CAMPICHE_CAR	PC	N	-	PC	-	OM	-	-	-	-	AES ANDES	-	PC
19:05	-	RALCO-1	RALCO_sinv	MT	N	-	MT	-	OM	-	-	N	IL 2021002416 - IL 2021002169 - IL 2021002419	ENEL GENERACION	-	MT
19:05	-	GUACOLDA-5	GUACOLDA-5_CAR	PC	N	-	PC	-	OM	-	-	-	-	AES ANDES	-	-
19:05	-	GUACOLDA-2	GUACOLDA-2_CAR	PC	LF	-	PC	PCP	OM	-	-	-	IL 2021001973	AES ANDES	-	-
19:05	-	COCHRANE-CCH1	COCHRANE-CCH1_CAR	PC	N	-	PC	-	OM	-	-	-	-	AES ANDES	-	-
19:05	-	COCHRANE-CCH2	COCHRANE-CCH2_CAR	PC	N	-	PC	-	OM	-	-	-	-	AES ANDES	-	-
19:16	-	OLIVOS	OLIVOS_BL1_DIESEL	-	PO	-	EP	-	EP	-	-	-	SI 2021106590	POTENCIA	-	-
19:30	-	TOTAL ERNC	-	-	-	-	-	-	-	Finaliza prorrata control Tx L.220 kV Salar - Calma + L.220 kV Calama - Nueva Chuquicamata		-	-	CDC	-	-
19:43	-	LLANOS-BLANCOS	LLANOS-BLANCOS_DIESEL	-	P	-	EP	-	EP	-	-	-	SI 2021107525	PRIME ENERGIA	-	-
19:56	-	PEHUENCHE-1	PEHUENCHE	-	DN	-	PP	-	OM	-	-	A	-	ENEL GENERACION	-	
20:00	-	COLBUN-1	COLBUN_vsign	-	DN	-	PP	-	OM	-	-	A	-	COLBUN	-	
20:00	-	SANISIDRO-2	SANISIDRO-2 TG1+TV1 GN_A	-	N	LC	PC	-	OM	Cambio de combustible de GNL E a GN A	-	-	-	ENEL GENERACION	-	
20:07	-	COLBUN-1	COLBUN_vsign	MT	N	-	MT	-	OM	-	-	A	-	COLBUN	-	MT
20:09	-	PEHUENCHE-1	PEHUENCHE	MT	N	-	MT	-	OM	-	-	A	-	ENEL GENERACION	-	MT
20:46	-	PEHUENCHE-2	PEHUENCHE	-	DN	-	PP	-	OM	-	-	A	-	ENEL GENERACION	-	
20:55	-	CANUTILLAR-1	CANUTILLAR	50	N	-	CI	-	OM	-	Ctx Lt 220 kV Frutillar Norte - Puerto Montt	N	SD 2021106190	COLBUN	-	
20:56	-	PEHUENCHE-2	PEHUENCHE	MT	N	-	MT	-	OM	-	-	A	-	ENEL GENERACION	-	MT
21:37	-	ANGOSTURA-2	RALCO_sinv	-	DN	-	PP	-	RE	-	-	-	-	COLBUN	-	
21:41	-	ANGOSTURA-2	RALCO_sinv	MT	N	-	MT	-	RE	-	-	-	-	COLBUN	-	MT
21:51	-	NEHUENCO-9B	NEHUENCO-9B_GN_A	-	DN	DLC	PP	-	OM	Por disponibilidad de GN A	-	-	-	COLBUN	-	
22:03	-	PANGUE-1	RALCO_sinv	150	RO	-	CI	-	RE	-	-	-	IL 2021002293	ENEL GENERACION	-	
22:12	-	NEHUENCO-9B	NEHUENCO-9B_GN_A	PC	N	LC	PC	-	OM	-	-	-	-	COLBUN	-	PC
22:16	-	PANGUE-1	RALCO_sinv	MT	RO	-	MT	-	RE	-	-	-	IL 2021002293	ENEL GENERACION	-	
22:22	-	NOTAS CDC	-	-	-	-	-	-	-	Cancela SD 2021106190 y finaliza control Ctx Lt 220 kV Frutillar Norte - Puerto Montt (+- 10 MW)	Inica control Ctx Lt 220 kV Frutillar Norte - Puerto Montt (limite operacional por TTCC: 135 MVA sin C. Canutillar)	-	-	CDC	-	-
22:22	-	CANUTILLAR-1	CANUTILLAR	MT	N	-	MT	-	OM	Cancela SD 2021106190 y finaliza control Ctx Lt 220 kV Frutillar Norte - Puerto Montt (+- 10 MW)	Inica control Ctx Lt 220 kV Frutillar Norte - Puerto Montt (limite operacional por TTCC: 135 MVA sin C. Canutillar)	N	-	COLBUN	-	
22:22	-	CANUTILLAR-2	CANUTILLAR	MT	N	-	MT	-	OM	Cancela SD 2021106190 y finaliza control Ctx Lt 220 kV Frutillar Norte - Puerto Montt (+- 10 MW)	Inica control Ctx Lt 220 kV Frutillar Norte - Puerto Montt (limite operacional por TTCC: 135 MVA sin C. Canutillar)	N	-	COLBUN	-	
22:25	-	CAMPICHE	CAMPICHE_CAR	200	N	-	CI	-	OM	-	-	-	-	AES ANDES	-	
22:27	-	CANUTILLAR-1	CANUTILLAR	MT	N	-	PS	-	OM	-	-	N	-	COLBUN	-	
22:32	-	CANUTILLAR-1	CANUTILLAR	0	DN	-	FS	-	OM	-	-	N	-	COLBUN	-	
22:40	-	CANUTILLAR-2	CANUTILLAR	MT	N	-	PS	-	OM	-	-	N	-	COLBUN	-	
22:45	-	CANUTILLAR-2	CANUTILLAR	0	DN	-	FS	-	OM	-	-	N	-	COLBUN	-	
22:46	-	TRAPEN	TRAPEN_DIESEL	45	LF	LC	CI	-	OM	-	Ctx Lt 220 kV Frutillar Norte - Puerto Montt	-	IL 2021002585	ENLASA	-	
23:00	-	SANISIDRO-2	SANISIDRO-2 TG1+TV1 GNL_E	-	N	LC	PC	-	OM	Cambio de combustible de GN A a GNL E	-	-	-	ENEL GENERACION	-	
23:01	-	TRAPEN	TRAPEN_DIESEL	40	LF	LC	CI	-	OM	-	Ctx Lt 220 kV Frutillar Norte - Puerto Montt	-	IL 2021002585	ENLASA	-	
23:11	-	CAMPICHE	CAMPICHE_CAR	PC	N	-	PC	-	OM	-	-	-	-	AES ANDES	-	PC
23:12	-	ANGOSTURA-2	RALCO_sinv	PC	N	-	PC	-	RE	-	-	-	-	COLBUN	-	PC
23:32	-	OLIVOS	OLIVOS_BL1_DIESEL	0	DN	-	FS	-	OM	Cancelada SI 2021106590	-	-	-	POTENCIA	-	-
23:42	-	ARAUCO	ARAUCO_COGEN	-	PO	-	EP	PCP	SIF	-	-	-	IF 2021003395.	ARAUCO	-	
23:55	-	ANGOSTURA-2	RALCO_sinv	MT	N	-	MT	-	RE	-	-	-	-	COLBUN	-	MT
23:59	-	MOV. CMG	-	-	-	-	-	-	-	Movimiento para estimar CMG horario		-	-	CDC		
23:59	-	-	-	-	-	-	-	-	-	Movimiento para estimación del Cmg On-Line	-	-	-	-		

COORDINADOR
ELÉCTRICO NACIONAL

INFORME DIARIO

Miércoles 08 de Diciembre del 2021

SISTEMA ELÉCTRICO NACIONAL

DESVIACIONES DE LA PROGRAMACION

1.1. Centrales

Centrales	Prog.	Real	Desv %	Estado
AILLIN	-	47.3	-	PMG, P
ATACAMA SOLAR S.A.	-	0.0	-	P
Abanico	743.9	715.5	-3.82 %	
Aguas Blancas Diésel	0.0	0.0	-	PMG
Alena	463.1	1135.3	+145.18 %	P
Alfalfal	3093.6	2851.6	-7.82 %	
Alhué	0.0	0.0	-	
Alto Renaico	24.0	24.0	-0.15 %	PMG
Ancoa	468.0	447.7	-4.34 %	
Andes Diésel	0.0	0.0	-	
Andes FO6	0.0	0.0	-	
Andina-CTA	0.0	0.0	-	MM
Angamos-ANG1	4558.3	4214.6	-7.54 %	
Angamos-ANG2	4706.9	4201.1	-10.75 %	
Angostura	992.5	1610.0	+62.22 %	
Antilhue	0.0	0.0	-	
Antuco	3554.1	3477.5	-2.16 %	RO
Arauco	0.0	7.9	GNP	LF
Arica-GMAR	0.0	0.0	-	
Arica-M1AR	0.0	0.0	-	
Arica-M2AR	0.0	0.0	-	MM
Atacama-1 Diésel	0.0	0.0	-	
Atacama-1 GNL	0.0	0.0	-	RO
Atacama-2 Diésel	0.0	0.0	-	DF
Atacama-2 GNL	0.0	0.0	-	RO, DF
Bess Andes	-	0.0	-	
Bess Angamos	-	7.4	GNP	
Bess Cochrane	-	0.4	GNP	
Blanco	708.9	995.7	+40.45 %	
Bocamina 2	6643.7	6281.0	-5.46 %	RO
CALAMA	624.0	628.7	+0.75 %	P
CAMPOS DEL SOL	337.3	410.8	+21.78 %	P
CERRO DOMINADOR CSP	0.0	0.0	-	DF
CMPC Cordillera	0.0	0.0	-	MM
CMPC Laja	0.0	0.0	-	MM
CMPC Pacífico	426.7	648.7	+52.01 %	
CMPC Santa Fe	0.0	0.0	-	MM
CMPC Tissue	-	45.8	-	PMG
COMBARBALA	0.0	0.0	-	P
Callao	3.6	3.1	-13.86 %	PMG
Calle Calle	0.0	0.0	-	DF
Campiche	3730.5	4131.0	+10.74 %	RO

Centrales	Prog.	Real	Desv %	Estado
Mariposas	72.0	70.4	-2.22 %	PMG
Masisa	162.2	158.9	-2.05 %	
Maule	0.0	0.0	-	
Mejillones IEM	5417.2	5541.5	+2.29 %	
Mejillones-CTM1	0.0	0.0	-	
Mejillones-CTM1 Fuel Oil	-	0.0	-	
Mejillones-CTM2	0.0	0.0	-	LF
Mejillones-CTM3 Diésel	0.0	0.0	-	
Mejillones-CTM3 GNL	2176.9	2210.4	+1.54 %	
Mejillones-CTM3 Gas Arg	0.0	-	-	
Mejillones-PAM	408.0	491.4	+20.44 %	RO
Mercurio Sur	34.8	26.9	-22.50 %	P
Mocho	199.2	184.4	-7.41 %	
NEGRETE	442.0	709.2	+60.46 %	
Nalcas	49.0	48.3	-1.40 %	PMG
Nehuenco 1 Diésel	0.0	0.0	-	
Nehuenco 1 GNL	0.0	0.0	-	RO
Nehuenco 1 Gas Arg	6898.3	6951.0	+0.76 %	
Nehuenco 2 Diésel	0.0	0.0	-	MM
Nehuenco 2 GNL	0.0	0.0	-	MM
Nehuenco 2 Gas Arg	0.0	0.0	-	MM
Nehuenco 9B Diésel	0.0	0.0	-	
Nehuenco 9B GNL	540.0	555.0	+2.78 %	
Nehuenco 9B Gas Arg	60.0	239.0	+298.33 %	
Newen Diésel	0.0	0.0	-	
Newen Gas	0.0	0.0	-	
Newen Gas Arg	0.0	0.0	-	
Newen Propano	0.0	-	-	
Norgener-NTO1	2303.9	2362.3	+2.53 %	LF
Norgener-NTO2	2432.8	2402.1	-1.26 %	
Norgener-NTO2 Fuel Oil	-	0.0	-	
Nueva Aldea 1	255.0	107.6	-57.83 %	
Nueva Aldea 2	0.0	0.0	-	
Nueva Aldea 3	880.8	932.6	+5.88 %	
Nueva Renca Diésel	0.0	0.0	-	DF
Nueva Renca GNL	0.0	0.0	-	DF
Nueva Renca Gas Arg	0.0	0.0	-	DF
Nueva Ventanas	0.0	0.0	-	MM
Ojos de Agua	124.6	124.2	-0.33 %	PMG
Olivos	36.0	15.0	-58.33 %	
PFV AZABACHE	40.9	101.7	+148.46 %	P
PFV Del Desierto	-	0.0	-	PMG, P

Centrales	Prog.	Real	Desv %	Estado
Candelaria 1 Diésel	0.0	0.0	-	
Candelaria 1 GNL	0.0	0.0	-	
Candelaria 1 Gas Arg	720.0	979.0	+35.97 %	
Candelaria 2 Diésel	0.0	0.0	-	
Candelaria 2 GNL	0.0	0.0	-	
Candelaria 2 Gas Arg	1481.2	1510.0	+1.94 %	
Candelaria Solar	27.5	29.5	+7.53 %	
Canutillar	2996.4	1734.0	(*) -42.13 %	
Capullo	98.4	92.8	-5.69 %	
Cardones	0.0	0.0	-	
Carena	153.9	162.0	+5.24 %	PMG
Carilafquén	192.0	268.5	+39.83 %	
Castilla	-	0.0	-	PMG
Celco	100.0	0.1	-99.86 %	LF
Cementos Bío Bío	0.0	0.0	-	LF, RO
Cenizas	0.0	0.0	-	
Cerro Tigre	999.4	803.2	-19.63 %	P
Chacabuquito	371.9	410.3	+10.31 %	
Chacayes	2294.2	2215.8	-3.42 %	
Chagual	0.0	0.0	-	
Chapiquiña	133.9	146.4	+9.32 %	
Chiburgo	304.9	305.0	+0.02 %	PMG
Chillan	-	0.0	-	
Chiloé	0.0	0.0	-	PMG
Cholguán	166.0	133.0	-19.87 %	
Cholguán IFO	-	0.0	-	
Chuyaca	0.0	0.0	-	
Cipreses	1329.4	1119.0	-15.83 %	
Cipresillos	-	0.0	-	PMG
Cochrane-CCH1	3764.4	4220.0	+12.10 %	
Cochrane-CCH2	3239.6	4164.4	+28.55 %	
Cogen. Aconcagua	120.0	30.6	-74.51 %	LF
Cogen. Biobío	0.0	0.0	-	DF
Colbún	440.0	744.0	+69.09 %	
Colihues Diésel	-	0.0	-	
Colihues HFO	0.0	0.0	-	RO
Colmito Diésel	0.0	0.0	-	
Colmito GNL	0.0	0.0	-	
Concón	0.0	0.0	-	PMG
Constitución	0.0	0.0	-	PMG
Convento Viejo	86.4	106.1	+22.84 %	
Coronel Diésel	0.0	0.0	-	
Coronel GNL	0.0	0.0	-	
Coronel Gas Arg	0.0	0.0	-	
Coya	0.0	0.0	-	
Cumbres	199.2	130.2	-34.62 %	
Curillinque	1452.6	1180.9	-18.71 %	RO
Dadinco	4.5	13.7	+201.55 %	
Degañ	0.0	0.0	-	LF
Degañ 2	0.0	0.0	-	DF
Deuco	-	0.0	-	

Centrales	Prog.	Real	Desv %	Estado
PFV Diego de Almagro Sur	-	0.0	-	P
PFV EL SALITRAL	33.3	33.8	+1.44 %	P
PFV Las Majadas	15.1	95.6	+534.91 %	P
PFV PLAYERITO	18.1	30.4	+68.40 %	P
PFV PLAYERO	18.0	30.7	+70.15 %	P
PFV PMGD Esfena	-	14.1	GNP	P
PFV RÍO ESCONDIDO	1649.0	1169.8	-29.06 %	P
PFV SANTA ISABEL	1434.9	1268.1	-11.63 %	P
PFV SOL DE LILA	175.1	384.4	+119.45 %	P
PFV Sol de los Andes	-	350.3	GNP	P
PFV Sol del Desierto	67.2	39.3	-41.57 %	P
PFV Sol del Norte	-	0.0	-	PMG, P
PFV de los Andes	-	0.0	-	PMG, P
PMG CH Corrales	-	68.8	-	PMG, P
PMGD PFV Kaufmann	0.0	0.0	GNP	P
Pajonales	0.0	0.0	-	
Palacios	50.3	50.9	+1.16 %	PMG
Palmucho	744.0	738.5	-0.73 %	
Pangue	930.0	1801.0	+93.65 %	RO
Parque Eólico Mesamávida	-	0.0	-	P
Pehuenche	2796.9	2346.2	-16.12 %	
Peuchén	341.1	396.4	+16.22 %	
Pilmaiquén	407.9	417.6	+2.38 %	RO
Placilla	0.0	0.0	-	PMG
Planta Valdivia	430.9	448.7	+4.13 %	LF
Pretty Field	20.6	29.7	+44.23 %	P
Providencia	24.0	32.2	+34.17 %	
Puente Solar	27.9	28.1	+1.04 %	P
Pulelfu	81.6	74.6	-8.58 %	PMG
Pullinque	360.7	278.5	-22.78 %	
Punta Colorada Diésel	0.0	0.0	-	DF
Punta Colorada IFO	0.0	0.0	-	
Puntilla	313.9	372.7	+18.72 %	
Queltehues	707.8	714.9	+1.00 %	DF
Quilleco	716.7	672.0	-6.23 %	
Quintay	0.0	0.0	-	PMG
Quintero 1A Diésel	0.0	0.0	-	RO
Quintero 1A GNL	910.0	977.0	+7.36 %	
Quintero 1A Gas Arg	140.0	766.0	+447.14 %	
Quintero 1B Diésel	0.0	0.0	-	RO
Quintero 1B GNL	630.0	1199.0	+90.32 %	
Quintero 1B Gas Arg	560.0	868.0	+55.00 %	
RENAICO 2	-	0.0	-	
Ralco	820.0	2586.7	(*) +215.46 %	RO
Rapel	0.0	0.0	-	
Rauquén	100.3	101.0	+0.69 %	
Renaico	96.8	113.0	+16.78 %	PMG
Renca	0.0	0.0	-	
Rinconada	74.4	90.7	+21.83 %	
Rucatayo	412.0	409.3	-0.66 %	
Rucúe	1667.8	1623.0	-2.69 %	

Centrales	Prog.	Real	Desv %	Estado
Diego de Almagro	0.0	0.0	-	
Digua	264.0	284.5	+7.75 %	
Domeyko	311.5	338.4	+8.64 %	P
Don Jorge	32.5	32.8	+1.10 %	
Dos Valles	5.1	0.0	-100.00 %	PMG
El Paso	789.9	626.7	-20.66 %	
El Peñón	0.0	0.0	-	
El Pinar	-	0.0	-	
El Rincón	5.5	5.5	-	PMG
El Salvador	0.0	0.0	-	
El Toro	4785.3	4748.0	-0.78 %	RO
El Totoral	0.0	0.0	-	PMG
Emelda 1	0.0	0.0	-	
Emelda 2	0.0	0.0	-	
Enaex-CUMMINS	0.0	0.0	-	
Enaex-DEUTZ	0.0	0.0	-	
Energía Pacífico	384.0	353.4	-7.98 %	RO
Escuadrón	74.0	106.6	+44.05 %	LF
Esperanza-DS1	0.0	0.0	-	
Esperanza-DS2	0.0	0.0	-	
Esperanza-TG1	0.0	0.0	-	
Espinos	0.0	0.0	-	
Eólica Aurora	1139.1	760.7	-33.22 %	
Eólica Cabo Leones 1	1440.1	1291.8	-10.30 %	
Eólica Cabo Leones 2	1444.2	1287.0	-10.89 %	
Eólica Cabo Leones 3	2102.5	1397.2	-33.54 %	
Eólica Canela	41.7	77.5	+85.88 %	
Eólica Canela 2	252.7	331.4	+31.12 %	
Eólica Cuel	425.4	440.4	+3.52 %	
Eólica El Arrayán	640.2	967.7	+51.15 %	
Eólica El Maitén	113.9	112.2	-1.48 %	
Eólica La Esperanza	178.5	191.0	+7.00 %	PMG
Eólica La Estrella	244.7	137.8	-43.67 %	
Eólica La Flor	413.3	544.5	+31.76 %	
Eólica Lebu	85.3	43.8	-48.61 %	PMG
Eólica Los Buenos Aires	422.5	442.3	+4.67 %	
Eólica Los Cururos	740.5	1035.6	+39.86 %	
Eólica Monte Redondo	263.9	291.0	+10.26 %	
Eólica Punta Colorada	36.4	12.1	-66.84 %	
Eólica Punta Palmeras	336.5	388.6	+15.48 %	
Eólica Punta Sierra	678.8	847.0	+24.77 %	RO
Eólica Renaico	1518.8	1590.2	+4.70 %	
Eólica San Gabriel	2211.8	2632.9	+19.04 %	
Eólica San Juan	1481.4	1877.6	+26.75 %	
Eólica San Pedro	193.7	122.1	-36.95 %	LF
Eólica San Pedro 2	255.3	197.0	-22.83 %	LF
Eólica Sarco	1675.9	1546.3	-7.73 %	
Eólica Sierra Gorda	859.5	830.7	-3.35 %	
Eólica Talinay Oriente	874.6	717.2	-17.99 %	
Eólica Talinay Poniente	655.9	657.8	+0.28 %	

Centrales	Prog.	Real	Desv %	Estado
Río Colorado	131.9	126.4	-4.20 %	
Río Huasco	22.1	23.7	+7.19 %	
Río Picoiquén	74.4	82.1	+10.28 %	
SF Energía	1005.3	255.2	-74.61 %	
San Andrés	880.5	928.1	+5.41 %	
San Clemente	72.0	72.0	-	PMG
San Gregorio	0.0	0.0	-	PMG
San Ignacio	0.0	0.0	-	
San Isidro 1 Diésel	0.0	0.0	-	RO
San Isidro 1 GNL	3861.6	3990.4	+3.33 %	
San Isidro 1 Gas Arg	247.0	350.8	+42.02 %	
San Isidro 2 Diésel	0.0	0.0	-	RO
San Isidro 2 GNL	5390.0	4107.6	(*) -23.79 %	
San Isidro 2 Gas Arg	1282.0	2414.7	(*) +88.35 %	
San Javier	40.1	34.3	-14.36 %	P
San Lorenzo 1	0.0	0.0	-	
San Lorenzo 2	0.0	0.0	-	
San Lorenzo 3	0.0	0.0	-	
San Ramiro	95.3	94.3	-1.05 %	
Santa Fe	80.6	69.9	-13.34 %	
Santa Lidia	0.0	0.0	-	
Santa Marta	143.1	112.6	-21.31 %	
Santa María	0.0	3761.0	(*)GNP	
Santa Rita	27.4	27.7	+1.32 %	
Sauzal	1700.9	1530.8	-10.00 %	RO
Sauzal 60 Hz	-	0.0	-	
Sauzalito	239.9	259.5	+8.15 %	
Solar Aguila 1	8.9	13.8	+54.83 %	
Solar Almeyda	593.9	539.5	-9.17 %	
Solar Andes	219.4	206.0	-6.11 %	
Solar Andes 2A	714.2	710.5	-0.52 %	
Solar Antay	73.1	75.3	+3.12 %	PMG
Solar Atacama 2	777.6	1606.7	+106.64 %	
Solar Carrera Pinto	633.3	799.9	+26.30 %	
Solar Cerro Dominador	1018.9	981.9	-3.63 %	
Solar Chañares	347.1	327.2	-5.74 %	
Solar Diego de Almagro	244.2	223.0	-8.66 %	
Solar Doña Carmen	241.6	263.8	+9.20 %	
Solar El Pelícano	1093.9	1096.3	+0.22 %	
Solar El Pilar - Los Amarillos	0.0	0.0	-	PMG
Solar El Romero	1621.7	1590.4	-1.93 %	
Solar FV Bolero	1403.5	1244.6	-11.32 %	
Solar Finis Terrae	865.0	1018.1	+17.71 %	LF
Solar GPG San Pedro	819.8	760.3	-7.26 %	
Solar Huatacondo	686.4	759.7	+10.67 %	
Solar Jama	264.5	393.8	+48.87 %	
Solar Javiera	582.6	642.9	+10.35 %	
Solar La Huayca 2	107.2	146.3	+36.53 %	
Solar La Silla	14.3	17.5	+22.52 %	
Solar Lalackama	584.7	499.1	-14.64 %	

Centrales	Prog.	Real	Desv %	Estado
Eólica Taltal	395.9	171.3	-56.73 %	
Eólica Tolpán Sur	1326.1	1365.7	+2.99 %	LF
Eólica Totoral	223.9	261.7	+16.90 %	
Eólica Ucuquer 2	26.1	37.2	+42.25 %	
Eólica Valle de los Vientos	553.0	558.5	+1.01 %	
Florida	0.0	0.0	-	
GEO CERRO PABELLON (AMPLIACION)	0.0	0.0	-	P
Geo. Cerro Pabellón	611.7	739.6	+20.91 %	LF
Guacolda 1	504.0	16.0	-96.83 %	MM
Guacolda 2	1860.0	1906.0	+2.47 %	LF
Guacolda 3	1648.6	1876.0	+13.79 %	
Guacolda 4	2432.0	2490.0	+2.38 %	LF
Guacolda 5	2324.4	2332.0	+0.33 %	
Guayacán	235.0	236.9	+0.79 %	
HP EL ATAJO	0.0	0.0	-100.00 %	
HP FLORIDA II	225.9	231.6	+2.51 %	
HP FLORIDA III	52.8	52.8	-	
Hidroeléctrica Chilco	-	0.0	-	
Horcones Diésel	0.0	0.0	-	
Horcones TG	-	0.0	-	
Hornitos	513.9	264.0	-48.63 %	
Hornitos-CTH	0.0	0.0	-	MM
Huasco	0.0	0.0	-	
Huasco TG IFO	0.0	-	-	
Inacal	0.0	0.0	-	
Isla	1213.6	1010.5	-16.74 %	
Itata	0.0	0.0	-	
Juncal	319.9	430.1	+34.43 %	
Kelar Diésel	0.0	0.0	-	
Kelar GNL	4256.7	3886.0	-8.71 %	MM
LA CRUZ SOLAR	-	148.9	GNP	P
LA HUELLA	885.0	862.3	-2.57 %	
LLANOS BLANCOS	-	134.0	GNP	
LOS OLMOS	1260.9	1346.6	+6.80 %	P
La Confluencia	2365.1	1976.4	-16.44 %	
La Higuera	2827.3	2338.4	-17.29 %	
La Mina	206.7	154.7	-25.14 %	
La Portada-TECNET	0.0	0.0	-	
Laja 1	0.0	0.0	-	
Laja Energía Verde	145.4	117.0	-19.56 %	
Las Vegas	0.0	0.0	-	PMG
Lautaro 1	474.0	531.1	+12.04 %	
Lautaro 2	0.0	0.0	-	MM
Lebu	-	0.0	-	PMG
Licantén	110.0	88.9	-19.15 %	
Licán	147.0	126.2	-14.14 %	
Linares Norte	2.4	0.0	-100.00 %	PMG
Lircay	432.0	434.9	+0.67 %	
Llauquereo	1.0	0.0	-100.00 %	PMG

Centrales	Prog.	Real	Desv %	Estado
Solar Lalackama 2	139.6	153.7	+10.11 %	
Solar Llano de Llampos	930.7	918.5	-1.31 %	
Solar Loma Los Colorados	3.0	0.0	-100.00 %	PMG
Solar Los Loros	306.5	251.1	-18.08 %	LF
Solar Los Tilos	28.5	40.3	+41.54 %	
Solar Luz del Norte	1365.7	985.3	-27.85 %	
Solar María Elena	266.4	571.3	+114.48 %	
Solar Nuevo Quillagua	470.9	923.3	+96.07 %	
Solar PFV Granja Solar	862.8	1015.2	+17.66 %	
Solar PV Conejo	1138.2	1102.1	-3.17 %	LF
Solar PV Salvador	630.7	645.3	+2.32 %	
Solar Pampa Camarones	50.8	52.8	+3.94 %	
Solar Pampa Solar Norte	698.4	704.3	+0.85 %	
Solar Piloto Cardones	1.7	1.8	+4.71 %	PMG
Solar Pozo Almonte 2	32.5	68.6	+111.16 %	
Solar Pozo Almonte 3	107.4	144.5	+34.52 %	
Solar Puerto Seco	74.0	76.8	+3.77 %	PMG
Solar Quilapilún	1097.5	1064.1	-3.04 %	
Solar SDGx01	7.4	7.7	+3.38 %	PMG
Solar San Andrés	354.8	430.4	+21.29 %	
Solar Santiago	706.9	699.1	-1.10 %	
Solar Uribe	492.3	462.8	-5.99 %	
Solar Usya	385.1	387.4	+0.61 %	LF
TAMAYA SOLAR	515.0	902.1	+75.17 %	P
TER SAN JAVIER 1	-	0.0	-	P
TER SAN JAVIER 2	-	0.0	-	P
Taltal 1 Diésel	0.0	0.0	-	RO
Taltal 1 GNL	0.0	0.0	-	RO
Taltal 2 Diésel	0.0	0.0	-	
Taltal 2 GNL	0.0	0.0	-	
Tamaya-Suta	0.0	0.0	-	
Tarapacá-CTTAR	0.0	0.0	-	
Tarapacá-CTTAR Fuel Oil	-	0.0	-	
Tarapacá-TGTAR	0.0	0.0	-	
Tchamma	441.1	771.7	+74.95 %	P
Teno	0.0	0.0	-	
Teno Gas 50	0.0	0.0	-	DF
Teno Solar	-	0.0	-	PMG
Termopacífico	0.0	0.0	-	
Tocopilla-TG1	0.0	0.0	-	
Tocopilla-TG2	0.0	0.0	-	
Tocopilla-TG3 Diésel	0.0	0.0	-	DF
Tocopilla-TG3 GNL	0.0	0.0	-	LF, DF
Tocopilla-U14	0.0	0.0	-	LF
Tocopilla-U14 Fuel Oil	-	0.0	-	
Tocopilla-U15	0.0	0.0	-	LF
Tocopilla-U15 Fuel Oil	-	0.0	-	
Tocopilla-U16 Diésel	0.0	0.0	-	MM
Tocopilla-U16 GNL	0.0	0.0	-	MM
Tocopilla-U16 Gas Arg	0.0	-	-	MM

Centrales	Prog.	Real	Desv %	Estado
Loma Alta	636.4	486.3	-23.58 %	
Loma Los Colorados 1	0.0	0.0	-	PMG, DF
Loma Los Colorados 2	209.7	234.4	+11.79 %	
Los Guindos TG1 Diésel	0.0	0.0	-	
Los Guindos TG2 Diésel	0.0	0.0	-	
Los Hierros	129.0	142.4	+10.35 %	
Los Hierros 2	24.0	26.1	+8.62 %	MM
Los Lagos Solar	22.0	21.7	-1.48 %	P
Los Molles	29.7	29.0	-2.52 %	
Los Pinos	0.0	0.0	-	
Los Quilos	607.9	658.4	+8.30 %	
Los Vientos	0.0	0.0	-	
MALGARIDA	2232.8	2165.2	-3.03 %	
MALGARIDA 1	0.0	-	-	
MALGARIDA 2	0.0	-	-	
MALLECO NORTE	1258.1	1438.5	+14.34 %	P
MALLECO SUR	1232.6	1854.6	+50.46 %	
MECO CHILLAN	21.6	59.6	+175.91 %	P
Machicura	504.0	504.0	-	LF
Maitenes	196.3	205.3	+4.59 %	DF
Malalcahuello	33.6	30.9	-8.10 %	
Mampil	224.6	268.1	+19.35 %	
Mantos Blancos-MIMB	0.0	0.0	-	

Centrales	Prog.	Real	Desv %	Estado
Trapén	15.1	1567.3	(*) +10298.71 %	LF
Trincao	84.6	306.6	+262.52 %	LF
Trongol	-	0.0	-	PMG
Ujina-1	0.0	0.0	-	
Ujina-2	0.0	0.0	-	
Ujina-3	0.0	0.0	-	
Ujina-4	0.0	0.0	-	
Ujina-5	0.0	0.0	-	MM
Ujina-6	0.0	0.0	-	
Ventanas 1	0.0	0.0	-	ERE
Ventanas 2	2717.5	2906.0	+6.94 %	LF
Villa Alegre	83.3	66.4	-20.33 %	
Villa Solar	12.1	16.2	+33.85 %	
Viñales	408.2	541.2	+32.57 %	
Volcán	238.3	236.4	-0.81 %	
Yungay 1 Diésel	0.0	0.0	-	
Yungay 1 GNL	0.0	0.0	-	
Yungay 2 Diésel	0.0	0.0	-	
Yungay 2 GNL	0.0	0.0	-	
Yungay 3 Diésel	0.0	0.0	-	
Yungay 3 GNL	0.0	0.0	-	
Yungay 4	0.0	0.0	-	
Total	**196263.4**	**207931.5**	**+5.95 %**	

1.2. PMGD

Centrales	Prog.	Real	Desv %
Agni	-	0.0	-
Alerce	-	0.2	-
Alicahue	21.9	24.6	+12.36 %
Allipén	50.6	36.7	-27.43 %
Almendrado	-	0.0	-
Ancalí	-	0.0	-
Argomedo	43.1	50.6	+17.39 %
Aromos	-	0.0	-
Arrayán	-	0.0	-
Auxiliar del Maipo	75.8	98.2	+29.51 %
Aviles	17.7	16.2	-8.88 %
BERRUECO	62.1	86.2	+38.69 %
Bellavista 1	34.9	97.5	+179.61 %
Biocruz	-	0.0	-
Biomar	-	0.0	-
Bluegate	-	0.0	-
Boldos	-	0.0	-
Boquiamargo	0.0	0.0	-
Bureo	5.2	2.7	-48.75 %
CASABERMEJA	8.9	9.9	+11.13 %
Caimi	1.4	1.3	-2.74 %
Calafate	-	0.0	-
Calfuco	-	0.0	-
Caliboro	23.3	22.7	-2.49 %
Campesina	-	0.0	-
Casablanca 1	-	0.0	-
Casablanca 2	-	0.0	-
Cavancha	43.6	43.8	+0.51 %
Cañete	-	0.0	-
Chacabuco	91.7	97.9	+6.78 %
Chanleufu	1.8	5.2	+188.10 %
Chifin	-	0.0	-
Chile Generación	-	0.0	-
Chorrillos	-	0.0	-
Chufkén (Traiguén)	-	0.0	-
Ciruelillo	-	0.0	-
Cocharcas	26.9	24.6	-8.61 %
Collil	6.5	3.8	-41.17 %
Conchali	-	0.0	-
Contra	-	0.0	-
Contulmo	-	0.0	-
Copiulemu	-	15.8	-
Correntoso	9.3	6.1	-34.33 %
Cortés	-	0.0	-
Cosapilla	11.2	11.6	+3.63 %
Curacautín	-	1.0	-
Curauma	-	0.0	-
Curileufu	-	0.0	-
DON ANDRÓNICO	28.3	28.1	-0.95 %

Centrales	Prog.	Real	Desv %
QUITRALMAN	-	0.0	-
Quillaileo	0.0	0.0	-100.00 %
Quillay	29.4	29.3	-0.33 %
RAULI	47.5	88.4	+86.26 %
RINCONADA NORTE	27.8	28.3	+1.65 %
Ramadilla	-	0.0	-
Rapaco	-	0.0	-
Raso Power	-	0.0	-
Reca	3.4	2.2	-36.93 %
Rey	-	0.0	-
Riñinahue	2.9	4.4	+50.59 %
Robleria	45.1	47.4	+5.20 %
Río Azul	-	0.0	-
Río Mulchén	1.9	1.5	-20.36 %
SANTA CAROLINA	30.3	30.3	+0.16 %
Salmofood 1	-	0.0	-
Santa Elena	0.0	7.9	-
Santa Ester	30.5	27.4	-10.12 %
Santa Irene	-	0.0	-
Santa Isabel	11.6	11.7	+1.41 %
Santa Luisa	-	4.8	-
Saturno Norte	52.4	40.4	-22.80 %
Sauce Andes	3.7	3.5	-5.30 %
Sepultura	-	0.0	-
Skretting	-	0.0	-
Skretting Osorno	-	0.0	-
Sol de Septiembre	70.3	70.4	+0.06 %
Solar Alto	20.1	22.3	+11.01 %
Solar Altos de Til Til	5.5	14.6	+164.09 %
Solar Altos del Paico	0.0	-	-
Solar Alturas de Ovalle	41.8	0.0	-100.00 %
Solar Amparo del Sol	26.7	31.7	+18.76 %
Solar Antonia	21.6	21.2	-2.08 %
Solar Ariztía	22.1	20.8	-5.71 %
Solar Bellavista	22.1	14.8	-33.11 %
Solar Cabilsol	25.8	21.2	-17.83 %
Solar Cachiyuyo 2	99.8	86.7	-13.09 %
Solar Calama 1	94.7	95.9	+1.30 %
Solar Calle Larga	30.3	31.6	+3.99 %
Solar Canesa 1	27.1	29.2	+7.78 %
Solar Casuto	25.2	26.1	+3.65 %
Solar Catemu	13.5	19.3	+42.71 %
Solar Catán	15.9	31.1	+95.61 %
Solar Cernicalo 1	13.6	16.6	+22.29 %
Solar Cernicalo 2	13.6	15.4	+13.55 %
Solar Chalinga	28.8	29.9	+3.93 %
Solar Chancon	26.5	26.3	-0.75 %
Solar Chimbarongo	25.6	27.6	+7.63 %
Solar Chuchiñi	20.1	21.9	+9.10 %

Centrales	Prog.	Real	Desv %
Dagoberto	-	0.0	-
Danisco	-	0.0	-
Darlin	70.7	91.4	+29.21 %
Don Pedro	-	0.0	-
Don Walterio	46.8	43.7	-6.47 %
Dongo	0.0	0.0	+30450.83 %
Donguil	0.1	0.0	-100.00 %
Doña Hilda	6.6	7.1	+7.88 %
Doña Javiera	-	2.2	-
Doñihue	80.3	78.1	-2.68 %
EL ROMERAL	59.0	91.2	+54.53 %
ETERSOL	-	0.0	-
Eagon	-	0.0	-
El Agrio	8.4	9.7	+15.23 %
El Arrayán	-	12.5	-
El Campesino 1	-	0.0	-
El Canelo	0.0	0.0	-100.00 %
El Canelo 1	-	0.0	-
El Colorado	6.8	6.5	-4.69 %
El Condor	11.2	11.5	+2.86 %
El Diuto	62.3	63.6	+2.05 %
El Faro	-	0.0	-
El Litre	92.4	94.1	+1.93 %
El Llano	14.9	13.8	-7.04 %
El Manzano	2.5	0.0	-99.06 %
El Mirador	4.6	5.7	+24.04 %
El Molle	-	0.0	-
El Nogal	-	0.1	-
El Piuquen	6.4	7.3	+13.11 %
El Queltehue	-	32.0	-
El Resplandor	28.0	27.5	-1.77 %
El Tártaro	0.0	0.0	-
Energía León	-	73.7	-
Ensenada	0.0	0.0	-
Ermitaño	-	0.0	-
Estancilla	-	15.8	-
Estandartes	-	0.0	-
Eyzaguirre	15.7	15.1	-3.54 %
Eólica El Arrebol	67.4	135.0	+100.26 %
Eólica Huajache	54.8	63.1	+15.22 %
Eólica Las Peñas	73.0	0.0	-100.00 %
Eólica Lebu 3	47.9	0.2	-99.62 %
Eólica Raki	82.1	79.0	-3.87 %
Eólica Ucuquer	17.9	31.8	+77.72 %
Eólico El Nogal	0.1	0.0	-58.68 %
GR Pitao	103.8	106.0	+2.15 %
Galpón	3.9	0.0	-100.00 %
Gami	-	0.0	-
Granada	94.1	77.4	-17.74 %
Guanaco Solar	25.2	30.4	+20.68 %
HBS	-	0.0	-

Centrales	Prog.	Real	Desv %
Solar Citrino	21.8	27.5	+26.44 %
Solar Cordillerilla	12.8	0.0	-100.00 %
Solar Covadonga	87.2	84.6	-2.99 %
Solar Crucero	13.2	25.3	+91.73 %
Solar Cruz	28.0	32.9	+17.66 %
Solar Cuz Cuz	20.9	22.8	+9.23 %
Solar Don Eugenio	26.7	24.5	-8.35 %
Solar Don Mariano	26.8	26.9	+0.39 %
Solar Eclipse	71.5	70.2	-1.83 %
Solar El Boco	31.9	68.8	+115.67 %
Solar El Chincol	32.8	29.1	-11.46 %
Solar El Chucao	27.4	23.3	-15.00 %
Solar El Divisadero	22.1	33.6	+52.20 %
Solar El Estero	16.9	16.7	-1.27 %
Solar El Laurel	55.2	71.0	+28.59 %
Solar El Picurio	29.5	31.4	+6.53 %
Solar El Pilpen	31.6	31.9	+0.99 %
Solar El Pitio	30.4	26.9	-11.62 %
Solar El Queltehue	33.3	-	-
Solar El Quemado	25.2	33.8	+34.29 %
Solar El Queule	52.9	57.3	+8.44 %
Solar El Roble	26.1	88.4	+238.70 %
Solar El Sauce	26.1	28.6	+9.73 %
Solar Encon	79.3	84.9	+7.06 %
Solar Esperanza	26.0	0.0	-100.00 %
Solar Filomena	25.8	26.5	+2.98 %
Solar Fotovolt	0.0	0.0	-
Solar Francisco	-	0.0	-
Solar GR Lemu	56.8	51.0	-10.23 %
Solar GR Pepa	75.2	95.9	+27.56 %
Solar GR Santa Rosa	57.8	95.9	+66.10 %
Solar Girasoles	21.6	26.0	+20.42 %
Solar Guadalao	27.7	27.5	-0.88 %
Solar Homero	32.8	-	-
Solar Hormiga	16.2	16.3	+1.00 %
Solar Hornitos	2.2	0.9	-58.26 %
Solar Illapel 5X	28.2	33.2	+17.56 %
Solar Jahuel	61.2	63.4	+3.59 %
Solar Jaururo	23.2	28.4	+22.52 %
Solar José Soler Mallafré	9.9	15.7	+59.35 %
Solar Konda	23.9	25.6	+7.20 %
Solar La Acacia	80.8	79.3	-1.86 %
Solar La Blanquina	76.8	75.6	-1.61 %
Solar La Chapeana	19.5	19.6	+0.37 %
Solar La Chimba Bis	17.4	25.4	+45.85 %
Solar La Esperanza 2	80.7	99.5	+23.37 %
Solar La Estancia	20.6	28.8	+40.16 %
Solar La Frontera	20.0	36.7	+83.47 %
Solar La Lajuela	44.0	82.3	+87.01 %
Solar La Manga	31.4	16.8	-46.57 %
Solar La Quinta	26.7	31.4	+17.36 %

Centrales	Prog.	Real	Desv %
HBS-GNL	-	0.0	-
Hidrobonito MC1	44.7	45.8	+2.64 %
Hidrobonito MC2	13.3	13.4	+0.37 %
Hidroeléctrica Cumpeo	61.0	61.4	+0.75 %
Homero	-	32.2	-
Huape	26.6	26.2	-1.48 %
JCE	-	0.0	-
Juncalito	7.2	2.5	-65.28 %
LAS TORTOLAS	9.1	21.3	+134.95 %
LLAY LLAY	29.5	84.0	+185.27 %
LUMBRERAS	7.2	33.6	+365.14 %
La Arena	0.0	0.0	-
La Bifurcada	0.0	0.0	-
La Compañía 2	32.0	13.3	-58.42 %
La Ligua	22.8	22.9	+0.54 %
La Montaña 1	6.1	5.1	-16.88 %
La Montaña 2	0.0	0.0	-
La Paloma	10.2	9.4	-8.05 %
La Viña - Alto la Viña	0.0	0.0	-100.00 %
Las Cabras	27.5	26.7	-2.96 %
Las Chacras	27.5	28.0	+1.67 %
Las Flores	0.0	0.0	-100.00 %
Las Lechuzas	30.0	29.9	-0.45 %
Las Pampas	-	0.0	-
Las Vertientes	0.0	0.0	-
Lepanto	-	0.0	-
Linares Solar	84.2	83.4	-1.00 %
Lingue Solar	19.1	31.5	+64.69 %
Lipigas Concón	-	0.0	-
Lirio del campo	27.5	29.5	+7.23 %
Lonquimay	-	0.0	-
Los Bajos	95.9	122.5	+27.68 %
Los Colonos	-	0.0	-
Los Corrales	1.3	0.0	-100.00 %
Los Corrales 2	1.5	0.0	-100.00 %
Los Molinos	25.2	105.9	+319.72 %
Los Morros	34.2	44.5	+30.13 %
Los Negros	-	0.0	-
Los Padres	2.2	2.2	+0.05 %
Los Perales	16.0	21.2	+31.92 %
Los Sauces	-	0.0	-
Los Álamos	-	0.0	-
Louisiana Pacific	-	0.0	-
Lousiana Pacific 2	-	0.0	-
MC3	-	13.4	-
MCH-Dosal	-	0.0	-
MSA-1	4.4	3.5	-20.12 %
Maisan	3.1	0.8	-75.46 %
Malinke	18.4	26.7	+44.98 %
Mallarauco	58.2	56.2	-3.50 %

Centrales	Prog.	Real	Desv %
Solar Lagunilla	20.6	30.2	+46.25 %
Solar Las Araucarias	0.0	0.0	-
Solar Las Codornices	34.6	30.1	-12.92 %
Solar Las Mercedes 1	21.6	28.1	+30.37 %
Solar Las Mollacas	19.5	16.1	-17.72 %
Solar Las Palomas	23.4	29.9	+27.69 %
Solar Las Perdices	28.4	23.6	-16.97 %
Solar Las Rojas	20.9	27.2	+30.03 %
Solar Las Terrazas	26.0	0.0	-100.00 %
Solar Las Torcazas	-	30.4	-
Solar Las Turcas	30.6	31.0	+1.31 %
Solar Lipangue	18.7	19.3	+3.24 %
Solar Llanos de Potroso	0.0	78.9	-
Solar Lo Miranda	64.0	67.0	+4.78 %
Solar Lo Sierra	11.8	19.5	+65.20 %
Solar Loreto	24.0	25.6	+6.79 %
Solar Los Gorriones	27.2	13.7	-49.64 %
Solar Los Libertadores	58.0	38.2	-34.19 %
Solar Los Paltos	25.3	27.2	+7.64 %
Solar Los Patos	15.4	28.1	+82.27 %
Solar Los Puquios	3.7	0.0	-100.00 %
Solar Luce	25.6	29.3	+14.35 %
Solar Luders	30.2	32.6	+7.86 %
Solar Luna	12.5	21.4	+71.65 %
Solar Luna del Norte	20.6	21.1	+2.51 %
Solar Malaquita 2	93.3	99.8	+6.93 %
Solar Marchigue 2	80.7	91.6	+13.48 %
Solar Marchigue 7	27.4	18.6	-32.05 %
Solar Marin	30.2	31.2	+3.21 %
Solar Montt	23.3	31.0	+32.85 %
Solar Norte Chico 1	20.0	0.0	-100.00 %
Solar Ocoa	32.2	34.8	+8.15 %
Solar Olivillo	56.9	93.1	+63.45 %
Solar Ovejería	84.1	82.9	-1.40 %
Solar PFV Mostazal	97.0	96.9	-0.06 %
Solar PMGD Diego de Almagro	0.0	0.0	-
Solar PSF Lomas Coloradas	14.7	14.5	-1.16 %
Solar Pama	15.1	15.3	+1.17 %
Solar Panquehue 2	42.5	42.6	+0.41 %
Solar Paraguay	47.9	87.5	+82.40 %
Solar Parque Bicentenario	28.9	24.6	-15.02 %
Solar Pedreros	25.7	30.8	+19.72 %
Solar Peralillo	28.6	31.4	+9.83 %
Solar Pica	0.0	0.0	-
Solar Piquero	19.1	29.8	+56.30 %
Solar Pirque	25.0	24.6	-1.50 %
Solar Placilla	70.3	94.4	+34.24 %
Solar Población	14.2	22.2	+56.20 %
Solar Portezuelo	26.9	28.0	+4.22 %
Solar Pozo Almonte 1	0.0	0.0	-

Centrales	Prog.	Real	Desv %
María Elena	1.1	2.0	+81.81 %
María Pinto	27.0	26.6	-1.59 %
Melo	42.4	43.5	+2.59 %
Membrillo	22.3	14.3	-36.07 %
Mimbre	-	0.0	-
Minihidro Alto Hospicio	21.2	22.8	+7.42 %
Minihidro El Toro	22.4	24.2	+8.14 %
Minihidro Santa Rosa	10.2	11.3	+11.26 %
Molinera Villarrica	5.3	5.6	+4.65 %
Monte Patria	-	0.0	-
Moya	49.2	49.8	+1.17 %
Muchi	0.1	0.0	-86.95 %
Multiexport 1	-	0.0	-
Multiexport 2	-	0.0	-
Munilque 1	2.9	2.9	-1.97 %
Munilque 2	8.7	9.3	+6.79 %
Mutupin	9.6	27.5	+185.57 %
Nahuen	64.6	99.8	+54.46 %
OVALLE NORTE	3.5	48.2	+1271.49 %
Orafti	-	1.4	-
Orion	31.1	24.5	-21.14 %
PENCAHUE ESTE	5.7	23.9	+319.49 %
PFV Alcaldesa	8.7	17.6	+101.87 %
PFV CANELILLO	24.8	30.6	+23.41 %
PFV CIPRES	36.4	52.4	+43.89 %
PFV COCINILLAS	25.0	29.8	+19.34 %
PFV PITRA	16.1	31.1	+92.56 %
PFV PMGD Curacavi	0.0	3.7	-
PFV PMGD El Flamenco	4.3	11.8	+176.08 %
PFV PMGD Pegasus Solar	9.1	26.0	+186.00 %
PFV PMGD San Camilo	7.3	26.8	+267.83 %
PFV SANTA INES	13.8	29.5	+113.33 %
PINARES	-	0.0	-
PMGD Camping	-	0.0	-
PMGD Diesel Cerezo	-	0.0	-
PMGD PFV CORTIJO	69.8	71.5	+2.32 %
PMGD PFV El Castaño	25.1	43.0	+70.90 %
PMGD PFV Erinome	-	0.0	-
PMGD PFV Escorial del Verano	0.0	0.0	-
PMGD PFV GR PEUMO	0.0	93.3	-
PMGD PFV LOS MAGNOLIOS SOLAR	20.0	32.2	+61.52 %
PMGD PFV La Foresta	9.7	0.0	-99.80 %
PMGD PFV La Muralla	6.7	27.7	+311.01 %
PMGD PFV SANTA MARGARITA	16.4	30.5	+85.96 %
PMGD PFV Vicente	4.4	19.4	+342.21 %
PMGD TER LOMAS COLORADAS	-	0.0	-
PRP Las Quemas	-	0.0	-

Centrales	Prog.	Real	Desv %
Solar Pullalli	21.3	27.0	+27.00 %
Solar Punta Baja	18.6	22.8	+22.54 %
Solar Queltehue	28.2	27.8	-1.56 %
Solar RLA	27.8	28.5	+2.58 %
Solar Ranguil	3.2	28.2	+783.52 %
Solar Rodeo	9.9	12.4	+25.28 %
Solar Rovián	60.7	77.4	+27.52 %
Solar San Francisco	49.1	33.9	-30.99 %
Solar San Isidro	27.0	27.0	-0.09 %
Solar San Pedro	21.0	21.9	+4.17 %
Solar Santa Adriana	26.0	27.9	+7.34 %
Solar Santa Amelia	34.3	32.6	-4.90 %
Solar Santa Cecilia	16.5	16.9	+2.42 %
Solar Santa Clara	22.5	30.8	+37.11 %
Solar Santa Julia	25.8	34.2	+32.93 %
Solar Santa Laura	23.3	25.7	+10.09 %
Solar Santuario	32.1	30.4	-5.16 %
Solar Sol	20.6	21.5	+4.16 %
Solar Talca	45.6	55.2	+21.03 %
Solar Talhuén	25.3	28.0	+10.63 %
Solar Tambo Real	20.4	21.6	+5.72 %
Solar Techos de Altamira	1.3	0.0	-100.00 %
Solar Til Til	21.2	13.6	-35.86 %
Solar Trebal	19.8	19.9	+0.49 %
Solar Trica-Dos	24.0	18.8	-21.54 %
Solar Tricahue 2	95.6	94.9	-0.71 %
Solar Tucúquere	22.2	32.3	+45.29 %
Solar UTFSM Valparaíso Valdés	0.7	0.0	-100.00 %
Solar UTFSM Viña del Mar	1.9	2.8	+50.46 %
Solar Valle Este 2	67.6	62.1	-8.12 %
Solar Valle Oeste 2	72.8	71.9	-1.13 %
Solar Valle de la Luna 2	30.8	28.7	-6.97 %
Solar Victoria	74.4	93.6	+25.83 %
Solar Villa Cruz	28.9	28.5	-1.14 %
Solar Villa Prat	6.6	28.7	+334.34 %
Solar Villa Seca	27.6	23.1	-16.43 %
Solar Vituco 2B	16.5	28.2	+71.42 %
Solar Ñilhue	7.0	6.3	-9.59 %
Solar Ñiquén	17.0	0.0	-100.00 %
Southern	-	0.0	-
Tamarugo	8.4	0.3	-96.51 %
Tambores	-	0.0	-
Tamm	-	0.0	-
Tapihue	-	0.0	-
Tirúa	-	0.0	-
Tomaval	-	0.0	-
Trailelfú	6.8	6.2	-7.89 %
Tranquil	0.0	0.0	-
Trebal Mapocho	-	2.4	-
Trinidad Solar	31.5	31.6	+0.13 %

Centrales	Prog.	Real	Desv %
Pachira	0.0	1.4	-
Paine	75.6	93.7	+24.01 %
Palmar	42.1	41.0	-2.57 %
Panguipulli	-	0.0	-
Pehui	0.0	0.0	-100.00 %
Pichilonco	0.0	0.0	-100.00 %
Picoltué	-	0.0	-
Pilpilen	31.0	30.7	-0.82 %
Pitotoy	25.0	24.5	-1.95 %
Puclaro	0.0	0.0	-
Punitaqui	-	0.0	-
Purísima	8.2	10.0	+21.96 %
QUINANTU	100.3	80.9	-19.38 %

Centrales	Prog.	Real	Desv %
Trueno	18.3	16.6	-9.22 %
Truful Truful	18.0	18.5	+2.84 %
UTSFM Vitacura	0.0	0.2	+7066.33 %
Venturada	100.2	87.6	-12.52 %
Watts 1	-	0.0	-
Watts 2	-	0.0	-
Yumbel	-	0.0	-
Zapallar	-	0.0	-
Zofri	-	0.0	-
equetena	69.8	79.2	+13.43 %
Total	**8831.5**	**10269.7**	**+16.29 %**

Abreviaturas:

CSE: Conectada a Sistema Externo
DF: Desconexión Forzada
DLC: Desconectada con Limitación de Combustible
DLF: Desconectada con Limitación Forzada
DLP: Desconectada con Limitación Programada
DRO: Desconectada con Restricción Operativa
ERE: Estado de Reserva Estratégica
FE: Falla Externa
GNP: Generación no programada
LC: Limitación de Combustible
LF: Limitación Forzada
LP: Limitación programada
MM: Mantenimiento Mayor
P:Prueba de Puesta en Servicio
PDO: Prueba DO
PMG: Pequeño Medio de Generación
PMGD: Pequeño Medio de Generación Distribuida
PO: Prueba Operacional
RO: Restricción Operativa
SI: Sin información

JUSTIFICACIÓN DE PRINCIPALES DESVIACIONES (*)	
Canutillar	Menor generación real por control de transferencia
Ralco	Mayor generación real por costo marginal.
San Isidro 2 Gas Arg	Mayor generación real por disponibilidad de GNA.
San Isidro 2 GNL	Menor generación real por disponibilidad de GNA.
Santa María	Mayor generación real por disponibilidad anticipada.
Trapén	Mayor generación real por control de transferencia

$$(*)\ si \left\{ \begin{array}{c} \left| E_{real} - E_{programada} \right| > 12.5\% E_{programada} \\ y \\ \left| E_{real} - E_{programada} \right| > 0.5\% E_{total\ real} \end{array} \right\}$$

ESTADO DE LAS CENTRALES

3.1. Desconexión Forzada

CENTRALES (≥100 MW)	Disponibilidad (%)	Observaciones
Atacama-2 Diésel	0.0	Indisponible por falla en el proceso de partida por alarma alta presión descarga bomba de enfriamiento principal. Según IF 2021003362.
Atacama-2 GNL	0.0	Indisponible por falla en el proceso de partida por alarma alta presión descarga bomba de enfriamiento principal. Según IF 2021003362.
CERRO DOMINADOR CSP	0.0	Problemas en el sistema de control de nivel de sales.
Nueva Renca Diésel	0.0	Indisponible, según IF 2021003198.
Nueva Renca Gas Arg	0.0	Indisponible, según IF 2021003198.
Nueva Renca GNL	0.0	Indisponible, según IF 2021003198.

3.2. Estado de Reserva Estratégica

CENTRALES (≥100 MW)	Disponibilidad (%)	Observaciones
Ventanas 1	100.0	Ventanas 1 se encuentra en Estado de Reserva Estratégica. Por lo tanto, para solicitar su despacho se debe cumplir lo indicado en el “Reglamento de Potencia” (Decreto 62/2006, modificado por el Decreto 42 del 2020), específicamente lo señalado en el “Art. 25 quinquies”

3.3. Limitación Forzada

CENTRALES (≥100 MW)	Disponibilidad (%)	Observaciones
Guacolda 2	68.6	Limitada en 105 MW. Causa informada: Por parámetros del sistema de circulación, según IL 2021001973.
Guacolda 4	92.9	Limitada en 144 MW. Causa informada: Elevado material particulado, según IL 2021002524.
Mejillones-CTM2	58.1	Limitada en 100 MW hasta evaluar el comportamiento de la caldera, según IL 2021002297.
Norgener-NTO1	95.7	Limitada en 134 MW no está dando la Pmax declarada, para ello se realizara un estudio de verificación con pruebas de performance de turbina y caldera, según IL 2021002238.
Solar Finis Terrae	80.0	Limitada en 110 MW por cabinas de inversores siniestradas, según IL 2021000247.
Solar PV Conejo	96.2	Limitada en 100 MW, según IL 2021001819.
Tocopilla-U14	62.5	Limitada en 85 MW por alta temperatura vapor recalentado, según IL 2021000609.
Tocopilla-U15	68.2	Limitada en 90 MW por filtración descarga del desaireador, según IL 2021000376.
Ventanas 2	75.0	Limitada en 165 MW por falla en pulverizador 2G, según SICF 2021109182.

3.4. Mantenimiento Mayor

CENTRALES (≥100 MW)	Disponibilidad (%)	Observaciones
Andina-CTA	0.0	Mantenimiento mayor, según SD 2021102889.
Guacolda 1	0.0	Mantenimiento Mayor.
Hornitos-CTH	0.0	Mantenimiento mayor, según SD 2021102883.
Kelar GNL	0.0	TG1 y TV mantenimiento mayor, según SD 2021089681 y SD 2021088164
Nehuenco 2 Diésel	0.0	Mantenimiento Mayor.
Nehuenco 2 Gas Arg	0.0	Mantenimiento Mayor.
Nehuenco 2 GNL	0.0	Mantenimiento Mayor.
Nueva Ventanas	0.0	Mantenimiento Mayor.
Tocopilla-U16 Diésel	0.0	Mantenimiento mayor, según SD 2021107583.

CENTRALES (≥100 MW)	Disponibilidad (%)	Observaciones
Tocopilla-U16 GNL	0.0	Mantenimiento mayor, según SD 2021107583.

3.5. Prueba de Puesta en Servicio

CENTRALES (≥100 MW)	Disponibilidad (%)	Observaciones
ATACAMA SOLAR S.A.	0.0	En período de puesta en servicio.
CALAMA	0.0	En período de puesta en servicio.
CAMPOS DEL SOL	0.0	En período de puesta en servicio.
Cerro Tigre	0.0	En período de puesta en servicio.
COMBARBALA	0.0	En período de puesta en servicio.
Domeyko	0.0	En período de puesta en servicio.
LOS OLMOS	0.0	En período de puesta en servicio.
MALLECO NORTE	0.0	En período de puesta en servicio.
PFV Diego de Almagro Sur	0.0	En período de puesta en servicio.
PFV RÍO ESCONDIDO	0.0	En período de puesta en servicio.
PFV SANTA ISABEL	0.0	En período de puesta en servicio.
PFV Sol del Desierto	0.0	En período de puesta en servicio.
PFV SOL DE LILA	0.0	En período de puesta en servicio.
PFV Sol de los Andes	0.0	En período de puesta en servicio.
TAMAYA SOLAR	0.0	En período de puesta en servicio.
Tchamma	0.0	En período de puesta en servicio.

3.6. Restricción Operativa

CENTRALES (≥100 MW)	Disponibilidad (%)	Observaciones
Antuco	100.0	C. Antuco U-1 y U-2, tasa de toma de carga de la central Antuco se deberá limitar a 40 MW por cada hora, con 2 escalones máximos por hora de 20 MW cada 15 minutos, lo anterior para no afectar con golpes de agua a las obras hidráulicas de los canales de regadío (Zañartu, Collao, Ríos - Pinochet, Antuco), que se encuentran inmediatamente aguas abajo de la descarga de la central Antuco. El Mínimo Técnico de la unidad N °1, en base a las pruebas realizadas durante la puesta en servicio es 53 MW. Debido a la entrada en vigencia de temporada de riego 2021/ 2022, la unidad deberá generar una potencia mínima de 80 MW, para cumplir compromisos de regadío con las asociaciones de Canalistas del Laja. Para cargas mayores a 80 MW, la Unidad se debe mantener limitada debido al comportamiento anormal en lógica asociada al set-point del controlador SCADA 800M, por lo que en todo su rango de generación (0 a 160 MW) no participa en el control primario, secundario (AGC) ni Terciario de frecuencia, según IL 2021002458 - 2021002459.
Atacama-1 GNL	100.0	Control de emisiones diarias de NOx y CO, según IL 2021001953.
Atacama-2 GNL	100.0	Control de emisiones diarias de NOx y CO, según IL 2021001953.
Bocamina 2	100.0	Indisponible para realizar regulación de frecuencia secundaria (ACG). Causa informada: Al realizar el cambio de modo de operación de la unidad de modo "Turbina Sigue" a modo "Coordinado", se genera una sobrecarga de los ventiladores de tiro inducido de la caldera. Según IL 2021002486.
Campiche	100.0	Central con restricción para iniciar proceso de puesta E/S entre 22:00 y 05:00 hrs. Causa informada: Restricción medio ambiental por ruidos. Según IL 2021002279.

CENTRALES (≥100 MW)	Disponibilidad (%)	Observaciones
El Toro	100.0	Durante el periodo de riego. Central El Toro podrá variar su potencia activa durante el periodo de riego si se cumplen las siguientes condiciones: 1.- Que las variaciones de generación en la Central El Toro sean compensadas de manera tal que, al final de cada día, el volumen total de agua extraída desde el embalse Laja sea el mismo que el volumen total de agua solicitada por la DOH, como tasa de extracción, para ese día. O, dicho de otra manera, que la tasa de extracción promedio diaria coincida con la tasa de extracción solicitada por la DOH para cada día. 2.- Que las variaciones de generación en la Central El Toro sean administradas de manera tal que durante todo momento la generación de central Antuco se mantenga constante, con una generación equivalente a las extracciones de riego solicitada por la DOH más la hoya intermedia, lo anterior, mediante la adecuada utilización de la bocatoma Polcura. Dado lo anterior, Central El Toro podrá colaborar en control primario de frecuencia (CPF) del Sistema Eléctrico. Considerar para propósito anterior un nivel en bocatoma Polcura cercano a los 735,00 [m.s.n.m.] de manera de disponer de una banda adecuada para reaccionar a las variaciones potenciales producto del CPF.
Nehuenco 1 GNL	100.0	Limitada en sus arranques. Causa informada: Debido a la postergación del LTE + MM Nehuenco I desde 1 de septiembre de 2021 al 1 septiembre de 2022 se limitarán los arranques de esta unidad en el periodo de 12 meses a los siguientes valores como máximo: 1. 4 arranques fríos en el periodo de 12 meses. Este arranque se contabilizará cuando el tiempo que medie entre la detención del CC (TG y TV en virado) y el próximo arranque sea > 36 horas. 2. 1 arranque tibio/caliente por semana. Este arranque se contabilizará cuando el tiempo que medie entre la detención de la unidad (TG y TV en virado) y el próximo arranque sea < 36 horas en un plazo de 7 días corridos. Limitación Ciclo Abierto: 3. 47 arranques sin distinción entre arranque frío/tibio/caliente en el período de 12 meses. Estos arranques se contabilizarán hasta el 31 de agosto de 2022. Lo anterior de acuerdo a carta: GM N° 122/2021 con fecha 8.9.2021 enviada al CEN, según IL 2021002356.
Pangue	100.0	Limitada al aumento en tiempo de partida. Causa informada: Unidad que se encuentre detenida y disponible, aumentará tiempo de arranque en un total de 40 minutos desde la solicitud de partida hasta la sincronización por maniobra de compuerta, según IL 2021002095. Establece mínimo técnico provisorio. Causa informada: De cuerdo a instrucción de operación por central Pangue relacionada a carta Coordinador/Enel y convenio por acuerdo operacional para la gestión de derechos de aguas de generación del embalse Ralco a favor de la cuenca del río Biobío y sus sectores saneamiento riego, firmado entre Junta de Vigilancia río Bíobío y Enel, se informa que en central Pangue se establece un mínimo técnico excepcional de 20 MW para cada una de las unidades sin tiempo límite de trabajo en dicho valor. Según IL 2021002293.
Quintero 1A Diésel	0.0	Limitada a operar con diésel por restricciones ambientales, según IL 2020000259.
Quintero 1B Diésel	0.0	Limitada a operar con diésel por restricciones ambientales, según IL 2020000260.
Ralco	100.0	Limitada a mantener en servicio siempre que el sistema lo requiera. Dicho requerimiento se debe a una condición técnica de válvula protección turbina la cual se encuentra trabajando en forma deficiente y por recomendación entregada por especialistas técnicos que indican disminuir los movimientos de apertura y cierre de dicha válvula y así evitar la degradación acelerada y una indisponibilidad de la unidad por un tiempo prolongado, según IL 2021002169.
San Isidro 1 Diésel	100.0	Limitación operación Combustible de Respaldo; Conforme a la Resolución de Calificación Ambiental (RCA) N° 2/97, de la Comisión Regional del Medio Ambiente (COREMA) de Valparaíso, y la RES. EXTA. N° 25/97, del Director Ejecutivo de la Comisión Nacional de Medio Ambiente (CONAMA), que aprueba la operación de la Unidad I de San Isidro, el uso del combustible de respaldo (Diésel) tiene lugar en caso de emergencia, originada en la falla del suministro de gas natural por una causa fortuita o de fuerza mayor que interrumpa el suministro desde los yacimientos de Argentina y que exista una alta demanda que no sea posible abastecer con centrales hidroeléctricas y térmicas a carbón. El Uso del Combustible no exime del cumplimiento de la Norma de emisión contenida en el RCA y en DS N° 13 Norma de emisión de Centrales Térmicas., según IL 2021000298.
San Isidro 2 Diésel	100.0	Limitación operación Combustible de Respaldo; Conforme a la Resolución de Calificación Ambiental (RCA) N° 340/2005, de la Comisión Regional del Medio Ambiente (COREMA) de Valparaíso, que aprueba la Operación de la Unidad II de San Isidro, el uso del combustible de respaldo (Diésel) tiene lugar en caso de emergencia. Las condiciones de emergencia considerarán, las posibles fallas en el sistema de transporte de gas y fallas operacionales. Las situaciones de emergencia producidas por fallas en el transporte de gas se definen como aquellas situaciones en que, estando temporalmente afectada la Central por problemas de abastecimiento de gas, los requerimientos del Coordinador Eléctrico Nacional demanden a la Central el uso de petróleo Diésel, con el objeto de suplir la demanda de energía eléctrica del sistema, por encontrarnos en esta condición. El Uso del Combustible no exime del cumplimiento de la Norma de emisión contenida en el RCA y en DS N° 13 Norma de emisión de Centrales Térmicas, según IL 2021000299.
Taltal 1 Diésel	100.0	Durante el Mantenimiento Mayor de Unidad TG1 se detectan grietas en carcaza, por lo cual se requiere limitar arranques de la misma por parte de especialistas. Por consiguiente, se solicita dar como prioridad de despachos a Unidad TG2. En caso de requerir despacho de ambas unidades, la unidad TG1 podrá operar sin restricciones, según IL 2021001458.

CENTRALES (≥100 MW)	Disponibilidad (%)	Observaciones
Taltal 1 GNL	100.0	Durante el Mantenimiento Mayor de Unidad TG1 se detectan grietas en carcaza, por lo cual se requiere limitar arranques de la misma por parte de especialistas. Por consiguiente, se solicita dar como prioridad de despachos a Unidad TG2. En caso de requerir despacho de ambas unidades, la unidad TG1 podrá operar sin restricciones, según IL 2021001458.

4.1. Observaciones

Hora	Centro de Control	Observación
00:00	CDC	Cs. PFV La Cruz, PFV Loma Los Colorados, PE Lebu (ampliación de 6,5 a 10 MW), Dos Valles, PFV Azabache, PFV Río Escondido, PFV Campos de Sol, PFV Sol de Lila, PFV Domeyko, PE Negrete 2, PE Malleco Norte, Aillín, PE Alena, PFV Sol del Desierto, PE Los Olmos, PE Cerro Tigre, PE Tchamma, PFV Sol del Norte, El Pinar U-1, San Javier, PFV La Cruz, Llanos Blancos y PFV Sol de los Andes continúan en período de puesta en servicio.
00:00	Enel Generación	C. Rapel se declara en condición de agotamiento con la cota de 104.08 m.s.n.m. y un gasto de 0 MWh.
00:00	Colbún	C. Colbún se declara en condición de agotamiento con la cota de 431,39 m.s.n.m. y un gasto de 300 MWh.
00:02	Enel Transmisión	SDAC deshabilitado.
00:04	Transelec	S/E Itahue línea de 154 kV Itahue - Tinguiririca cerrada y S/E Tinguiririca línea de 154 kV Tinguiririca - Convento Viejo cerrada.
00:08	Chilquinta	SS/EE San Felipe y San Rafael habilitada transferencia automática de consumos.
00:09	Gen. Metropolitana	S/E Santiago Solar 52H2 de la línea de 110 kV Cerro Navia - Santiago Solar cerrado.
00:18	Llaima	C. Mampil U-1 sale del servicio en forma intempestiva con 17 MW. Causa informada: Falla en el sistema de refrigeración, según IF 2021003390.
00:49	AES Andes	C. Guacolda U-1 fuera de servicio por mantenimiento mayor, según SD 2021107293.
00:49	Llaima	C. Mampil U-1 disponible y en servicio, según IF 2021003390.
00:54	AES Andes	C. Ventanas 2 con limitación de 160 MW. Causa informada: por control de parámetros del sistema de circulación, según IL 2021002581. Cancelada IL 2021002575.
01:24	Celeoredes	S/E Cumbre ATR1 de 500/220 kV de 750 MVA cancelada solicitud de desconexión de curso forzoso, según SDCF 2021109378.
01:29	Santa Fe Energía	C. Santa Fe sale del servicio en forma intempestiva dejando de inyectar 24 MW. Causa informada: Apertura del interruptor principal JT por presunta sobre corriente en lado de media tensión del transformador, según IF 2021003391.
01:41	Transelec	Línea de 220 kV Ciruelos - Valdivia 2 abierta para regular tensión.
01:44	Transelec	Línea de 220 kV El Laurel - Nueva Pichirropulli 1 abierta para regular tensión.
02:10	Enel Generación	C. Pehuenche se declara en condición de agotamiento con la cota de 641,2 m.s.n.m. y un gasto de 170 MWh.
02:24	CGE	S/E San Vicente de Tagua Tagua 52BS abierto.
02:30	Transelec	Línea de 500 kV Ancoa - Alto Jahuel 2 abierta para regular tensión.
02:55	Scotta	C. Cumbre U-2 con solicitud de desconexión de curso forzoso. Causa informada: Alarma de falta flujo del sistema de refrigeración, según SDCF 2021109692.
04:12	Transelec	Línea de 500 kV Changos - Kimal 1 abierta para regular tensión.
05:27	Colbún	C. Santa María sincronizada en pruebas, según IF 2021003382.
05:39	AES Andes	C. Ventanas 2 cancelada limitación de 160 MW IL 2021002581. Continúa limitada a 165 MW por falla en pulverizador 2G, según SICF 2021109182
06:38	Transelec	S/E Cipreses 52A2 de la línea de 154 kV Cipreses - Itahue 2 interrupción forzada por protecciones, según IF 2021003392.
06:50	Transelec	S/E Cipreses 52A2 de la línea de 154 kV Cipreses - Itahue 2 reconexión manual de prueba sin éxito, según IF 2021003392.
07:29	Interchile	S/E Nueva Pan de Azúcar desconectada CCSS de línea de 500 kV Nueva Pan de Azúcar - Polpaico 1 y 2.
07:34	Celeoredes	Línea de 500 kV Ancoa – Alto Jahuel 3 abierta para regular tensión.
07:39	Transelec	Línea de 220 kV Ralco - Charrúa 1 abierta para regular tensión.
07:46	TEN	Línea de 500 kV Cumbre - Nueva Cardones 1 abierta para regular tensión.
07:55	Transelec	Línea de 500 kV Entre Ríos - Ancoa 1 abierta para regular tensión.
09:03	Enlasa	C. Trapén limitada a 63 MW. Causa informada: Alta temperatura en equipos generadores, según IL 2021002582. Cancelada IL 2021002578.
09:15	AES Andes	Línea de 110 kV Diego de Almagro - Manto Verde interrupción forzada por protecciones, según IF 2021003393.
09:38	CGE	S/E Lirquén interruptor BT con solicitud de desconexión de curso forzoso. Causa informada: Por fuga de gas SF6 de gran envergadura se requiere desconexión del transformador N° 2 de 66/15 kV, 18.7 MVA para realizar bypass en interruptor, según SDCF 2021109701.
09:48	TEN	Línea de 500 kV Cumbre - Nueva Cardones 1 cerrada.

Hora	Centro de Control	Observación
09:49	AES Andes	Línea de 110 kV Diego de Almagro - Manto Verde cerrada, según IF 2021003393.
10:07	Transelec	S/E Cipreses 52A2 cerrado, según IF 2021003392. Interruptor A2 con limitación: Causa informada: Inhabilitada protección electromagnética 21/21N sistema 1 del paño 52A2 por la perdida de un potencial. En servicio normal 21/21N sistema 2 (Siemens), según IL 2021002584.
10:18	Transelec	Línea de 220 kV Ciruelos - Valdivia 2 cerrada.
10:19	Celeoredes	Línea de 500 kV Ancoa – Alto Jahuel 3 cerrada.
10:23	Transelec	Línea de 220 kV El Laurel - Pichirrupulli 1 cerrada.
10:24	CGE	S/E Lirquén interruptor BT transfiere sus protecciones. Causa informada: Queda con un bypass, por reemplazo de interruptor que presenta fuga de gas SF6, las protecciones del interruptor BT son transferidas al Interruptor B2 de S/E Penco, según IL 2021002583.
11:03	Transelec	Línea de 500 kV Ancoa – Alto Jahuel 2 cerrada.
11:07	Scotta	C. Cumbre U-2 cancelada solicitud de desconexión de curso forzoso.
11:10	Colbún	S/E Pirque sistema de telecontrol disponible y cancelada limitación, según IL 2021002580.
12:09	Transelec	Línea de 220 kV Rahue - Frutillar Norte 1 con solicitud de intervención de curso forzoso. Causa informada: Inspección con trepado de estructura para investigar causa de falla, según SICF 2021109236.
12:27	Colbún	C. Santa María disponible y en servicio, según IF 2021003382.
13:12	Colbún	C. Santa María cancelada limitación, según SICF 2021109197.
13:12	Enlasa	C. Trapén limitada a 70 MW. Causa informada: Alta temperatura en equipos generadores, según IL 2021002585. Cancelada IL 2021002582.
13:15	CGE	Línea de 66 kV Talcahuano - La Torre 2 interrupción forzada por protecciones con reconexión automática con éxito, según IF 2021003394.
13:54	Transelec	S/E Lagunas Barra A con solicitud de intervención de curso forzoso. Causa informada: Investigación de anormalidad por bloqueo de protección de barra 87B, según SICF 2021109717.
14:03	Transelec	Línea de 500 kV Entre Ríos - Ancoa 1 cerrada.
14:10	Enel Transmisión	Línea de 110 kV San Bernardo - Malloco con solicitud de intervención de curso forzoso. Causa informada: Reemplazo de antiguo TR02 de SS/EE Malloco el cual se encuentra fallado (IF 2021003289), según SICF 2021109702.
15:19	Enlasa	C. Trapén limitada a 73 MW. Causa informada: Limitación en nave 1 por alta temperatura en equipos generadores. Los equipos fueron retirados por precaución y por seguridad, según IL 20212590. Cancelada IL 2021002585.
16:27	Santa Fe Energía	C. Santa Fe disponible y en servicio, según IF 2021003391.
16:29	CGE	S/E Lirquén interruptor CT2 interrupción forzada por protecciones y se pierden 7 MW de consumos, según IF 2021003398.
16:34	CGE	S/E Lirquén normalizado el 100% de los consumos por red de media tensión.
16:52	Chilquinta	SS/EE San Felipe y San Rafael deshabilitada transferencia automática de consumos por control transferencia de líneas de 110 kV Los Maquis - Aconcagua - Esperanza 1 y 2.
17:25	CGE	S/E Lirquén queda deshabilitada protección 87B en barra de 66 kV y 87T en TR-2 de 66/15 kV, 18.7 MVA por anormalidad. Causa informada: Debido a bypass en interruptor BT el cual se encuentra con fuga de gas SF6, según IL 2021002591.
17:30	CGE	S/E Lirquén cerrado interruptor CT2 y normalizada la topología, según IF 2021003398.
17:44	CGE	Línea de 66 kV Coronel - Andalicán interrupción forzada por protecciones con reconexión automática con éxito, según IF 2021003397.
17:44	CGE	Línea de 66 kV El Manco - Andalicán interrupción forzada por protecciones con reconexión automática con éxito, según IF 2021003396.
17:44	Arauco	C. Arauco genera en isla. Causa informada: Falla en línea de 66 kV El Manco - Andalicán, según IF 2021003395.
18:22	CGE	Línea de 110 kV San Bernardo - Malloco cancelada solicitud de intervención de curso forzoso SICF 202109702, IL 2021002533 e IF 2021003289.
18:54	Transelec	Línea de 220 kV Ralco - Charrúa 1 cerrada.
19:15	Gen. Metropolitana	S/E Santiago Solar 52H2 de la línea de 110 kV Cerro Navia - Santiago Solar abierto por control transferencia de la línea de 110 kV Quillota - San Pedro.
19:49	Transelec	Línea de 500 kV Changos - Kimal 1 cerrada.
20:08	AES Andes	S/E La Cebada interruptores J4, JS y J1 abiertos por control de transferencias de línea de 220 kV Don Goyo - Pan de Azúcar 1 y 2.
23:01	AES Andes	S/E La Cebada interruptores J1, JS y J4 cerrados.
23:19	STS	S/E Quellón 52E3 abierto.
23:42	Arauco	C. Arauco sincronizada en pruebas, según IF 2021003395.

4.2. Otras Observaciones

Hora	Centro de Control	Observación
08:00	CDC	La mayor disminución de generación Bruta horaria fue de -405.5 [MW]
15:54	San Andrés	C. San Andrés comienza a verter.
19:00	CDC	El mayor aumento de generación Bruta horaria fue de 699.3 [MW]
19:25	CDC	La mayor tasa de aumento de generación Bruta, calculada cada 5 minutos, fue de 32.2 [MW/m]
23:40	CDC	La mayor tasa de disminución de generación Bruta, calculada cada 5 minutos, fue de -19.8 [MW/m]
23:59	Enel Generación	Bocatoma Maule de Pehuenche promedio de extracciones diarias 5 m3/s, a solicitud de la DOH.
23:59	Enel Generación	Lago Laja promedio de extracciones diarias 43 m3/s, a solicitud de la DOH.
23:59	Enel Generación	Laguna del Maule promedio de extracciones diarias 9.97 m3/s, a solicitud de la DGA.

4.3. Primera Energización de Instalaciones

Hora	Centrol de Control	Empresa	Instalación
17:55	Colbún	COLBUN	S/E Inca de Oro Barra de 33 kV Sección 1.
18:06	Colbún	COLBUN	S/E Inca de Oro Barra de 33 kV Sección 2.
18:11	Enel Transmisión	Enel Distribución	S/E Malloco transformador 110/12 kV 50 MVA en reemplazo de TR2.

SISTEMA ELÉCTRICO NACIONAL

COORDINADOR ELÉCTRICO NACIONAL

INDISPONIBILIDAD SCADA SEN

Centro de Control	Instalación	Fecha F/S	Hora F/S	Fecha E/S	Hora E/S
Cenizas	S/E Cenizas sin datos SCADA.	06/02/2017	18:50		
Elektragen	Cs. Constitución y Maule datos SCADA.	07/11/2017	08:00		
AES Andes	S/E Mantos Blancos sin datos SCADA.	18/11/2017	18:31		
Enel Generación	S/E Pilmaiquén interruptores B1 Osorno1 y B2 Osorno 2 datos SCADA F/S.	06/12/2018	11:59		
Enor Chile	C. Ujina datos SCADA.	10/12/2019	16:50		
Collahuasi	S/E Collahuasi patio 2 sin datos SCADA.	10/12/2019	16:50		
Enlasa	C. El Peñón sin datos SCADA.	18/12/2019	00:41		
Energía Pacífico	C. Energía Pacífico datos SCADA F/S.	23/06/2020	21:30		
Enlasa	S/E Diego de Almagro 220 kV paño J2 y C. San Lorenzo 2 y 3 datos SCADA F/S.	07/08/2020	18:00		
Codelco Ventanas	S/E Tap Off Codelco Ventanas	24/11/2020	11:46		
Engie Transmisión	S/E Tap Off Quiani 52B1 sin cambio de estado.	20/12/2020	00:00		
TEN	S/E Cumbre dato de T° erróneo.	05/01/2021	11:00		
Enel Generación	C. Ralco sin datos cota y temperatura.	04/06/2021	14:00		
Prime Energía	C. Emelda sin cambio de estado en SCADA.	05/08/2021	07:30		
Colbún	S/E Zaldivar sin datos SCADA.	15/08/2021	07:30		
Engie Transmisión	S/E Chacaya 110 kV sin datos SCADA y telecontrol.	31/08/2021	00:00		
Transelec	S/E Charrúa Barras A y B de 500 kV datos SCADA (Tensiones de barra con diferencia de 3 kV con respecto a líneas y transformadores).	20/11/2021	07:30		
Besalco	Ancoa paño J10 y C. Digua datos scada.	29/11/2021	00:00	08/12/2021	00:00
AES Andes	S/E La Cebada data Scada.	29/11/2021	00:00		

SISTEMA ELÉCTRICO NACIONAL

COMUNICACIONES SEN

Centro de Control	Instalación	Fecha F/S	Hora F/S	Fecha E/S	Hora E/S
Cenizas	Hot line.	07/10/2018	11:50		
Mariposas	Hot line.	23/02/2019	05:00		
ENAP BíoBío	Hot line.	31/10/2020	07:30		
SWC	TG Salvador Hot line.	28/02/2021	12:00		
Cenizas	No contestan el teléfono fijo.	06/08/2021	17:09		

ANEXO Nº 4

Detalle de mantenimientos programados y forzados correspondientes al día 08 de diciembre de 2021

Reporte Desconexión/Intervención Subestacion

Fecha ejeneración reporte: 27-12-2021 07:34:34

Estados: Pendiente, Aprobado, Rechazado, Aprobado sin activación, Ejecución Parcial, Ejecución Exitosa, Rechazo CDC, Pendiente, Aprobado, Rechazado, Aprobado sin activación, Ejecución Parcial, Ejecución Exitosa, Rechazo CDC

Total registros General: 118

Total registros Subestacion: 53

Número	Tipo	Estado	Empresa	Tipo Solicitud	Origen	Tipo Programación	SubEstación	Elemento(s)	Tipo Trabajo	Potencia	Trabajos a Realizar	Descripción Nivel Riesgo	Comentario Adicional	Consumo	Empresas Afectadas	Trabajo Requiere	Estado Operativo	Estado Operativo Efectivo	Fecha Inicio	Fecha Fin	Fecha Efectiva Inicio	Fecha Efectiva Fin
2021106639	Subestacion	Ejecución Exitosa	CAP CMP	Intervención	Origen Interno	Programada	S/E CERRO NEGRO NORTE	S/E CERRO NEGRO NORTE J1 S/E CERRO NEGRO NORTE J2 S/E CERRO NEGRO NORTE JT1 S/E CERRO NEGRO NORTE S/E CERRO NEGRO NORTE 220KV BP1	Lavado de Aislación		Lavado de aislación a equipos primarios de SubEstación Eléctrica 220/23 kV Cerro Negro Norte con sistema energizado	Pérdida del suministro eléctrico a faena minera Cerro Negro Norte	Trabajo rutinario que se efectúa cada 45 días	No tiene consumo afectado		ninguno			08-12-21 08:00	08-12-21 18:00	08-12-21 06:21	08-12-21 13:53
2021109701	Subestacion	Ejecución Exitosa	CGE TRANSMISIÓN S.A.	Desconexión	Origen Externo	Curso Forzoso	S/E LIRQUEN	S/E LIRQUEN BT	Otro Tipo de Trabajo		Debido a urgencia operacional, por fuga de gas SF6 de gran envergadura en el Interruptor 52BT de S/E Linquen, se requiere desconexión del Transformador N°2 66/15 kV 18.7 MVA, para realizar bypass en Interruptor 52BT de S/E Linquen, la condición de bypass del Interruptor 52BT se mantendrá por 1 semana aproximadamente, mientras se realiza el reemplazo del Interruptor.	Riesgo alto, interruptor con fuga de gas SF6	Se requiere dejar bloqueada reconexión automativa del interruptor 52B2 de S/E Penco, mientras duren los trabajos de reemplazo del BT de S/E Linquen.	No tiene consumo afectado		ninguno			08-12-21 09:33	15-12-21 20:00	08-12-21 09:38	09-12-21 02:24
2021109691	Subestacion	Ejecución Exitosa	CGE TRANSMISIÓN S.A.	Intervención	Origen Interno	Curso Forzoso	S/E CURICO	S/E CURICO C4 S/E CURICO C9	Otro Tipo de Trabajo		Se requiere bloqueo de la protección residual de los interruptores 52C4 Cto. Bombero Garrido y 52C9 Cto. Tutuquén ambos de S/E Curicó por transferencia monopolar de carga para reparación de punto con temperatura prioridad 1 a la salida del DOCC 89C4-2 asociado a Cto. Bombero Garrido, el bloqueo de la protección será momentaneo sólo por el tiempo que dure la transferencia	Riesgo bajo trabajos se realizan con personal calificado	.	No tiene consumo afectado		ninguno			08-12-21 02:15	08-12-21 08:00	08-12-21 02:14	08-12-21 09:12
2021108779	Subestacion	Ejecución Exitosa	CGE TRANSMISIÓN S.A.	Intervención	Origen Interno	Programada	S/E SAN JOAQUIN (CGE)	BA S/E SAN JOAQUIN (CGE) 110KV BA S/E SAN JOAQUIN (CGE) BP1 110 KV [EN_REVISION] BA S/E SAN JOAQUIN (CGE) BT 110 KV [EN_REVISION]	Otro Tipo de Trabajo		A solicitud de SEMI CHILE, a través de de SODI N° 29 Interempresas, se realizará el tendido de conductor desde el nuevo paño HT2 hasta el nuevo marco de barra asociado al Transformador N°2. Por anterior se requiere precaución en nueva Barra Principal y Transferencia de 110 kV en S/E San Joaquín . Además se solicitará el bloqueo de reconexión en el 52H6 de S/E Pan de Azúcar.	Bajo riesgo durante todo el trabajo, faena planificada y controlada en terreno. no existe riesgo sobre ningún equipo.	Requerimiento a solicitud de SEMI-CHILE . Por faenas de nuevo proyecto de ampliación en S/E San Joaquín. NUP 881	No tiene consumo afectado		ninguno			08-12-21 08:00	08-12-21 20:00	08-12-21 08:25	08-12-21 20:21
2021108471	Subestacion	Rechazado	CGE TRANSMISIÓN S.A.	Desconexión	Origen Interno	Programada	S/E PADRE LAS CASAS	otros: tendido_cable	Otro Tipo de Trabajo		Desconexión de transformador de servicios auxiliares 15/04 kV 25 KVA por reemplazo equipos existente por unidad de 75 kVA.	Riesgo bajo. Trabajos con instalación desconectada.	Relacionado con proyecto de ampliación de SE Padre las Casas.	No tiene consumo afectado		ninguno			08-12-21 09:00	08-12-21 15:00		
2021108159	Subestacion	Ejecución Exitosa	CGE TRANSMISIÓN S.A.	Intervención	Origen Interno	Programada	S/E LA PALMA		Otro Tipo de Trabajo		Trabajos de Comunicación SCADA Intervención SCADA de forma remota en Nodo Talca por pruebas con S/E La Palma (comunicación, barrido de alarmas, barrido de estados, comandos)	Bajo riesgo para las instalaciones de CGE Transmisión.	Sin comentarios adicionales.	No tiene consumo afectado		ninguno			08-12-21 08:00	08-12-21 20:00	08-12-21 09:50	08-12-21 19:20
2021108151	Subestacion	Ejecución Exitosa	CGE TRANSMISIÓN S.A.	Intervención	Origen Interno	Programada	S/E LA PALMA	S/E LA PALMA C1 S/E LA PALMA BT1	Otro Tipo de Trabajo		Trabajos de control y protecciones por retiro de protección SEL387-T1/T2 asociadas a transformador T2 existente. Se realizará el desalambrado de relé SEL387-T1/T2; protección principal en 66 y 15 kV del transformador T2 existente. Se considera desalambrar circuitos de corrientes AT y MT, retirar rama de cierre y apertura hacia 52BT1, retirar rama de cierre y apertura hacia 52C1, desalambrados de alarmas y estados del T2.	Riesgo controlado por el contratista de control.	Sin comentarios adicionales.	No tiene consumo afectado		ninguno			08-12-21 08:00	08-12-21 20:00	08-12-21 09:50	08-12-21 19:20
2021108143	Subestacion	Ejecución Exitosa	CGE TRANSMISIÓN S.A.	Intervención	Origen Interno	Programada	S/E SAN RAFAEL	BA S/E SAN RAFAEL 13.8KV	Mantenimiento preventivo		Orden de precaución sobre barra de MT no reconectar interruptor 52CT1 general de MT del transformador N°1 por trabajos cercanos a líneas energizadas para revisión y reparación de punto con temperatura en paño C3 Cto. El Bajo.	Riesgo controlado por el contratista.	Los consumos del Cto. El Bajo serán transferidos hacia otras instalaciones del sector vái redes de MT.	No tiene consumo afectado		ninguno			08-12-21 09:00	08-12-21 17:00	08-12-21 09:49	08-12-21 16:55
2021106695	Subestacion	Rechazado	CGE TRANSMISIÓN S.A.	Desconexión	Origen Interno	Programada	S/E LIRQUEN	S/E LIRQUEN BT	Otro Tipo de Trabajo		Debido a urgencia operacional se requiere la desconexión de S/E Linquen (Transformador T2), para realizar al bypass del Interruptor 52BT de S/E Linquen por falla, producto de una fuga de gran envergadura de gas SF6 en el Interruptor 52BT de S/E Linquen.	Riesgo alto, interruptor con fuga de gas SF6.	Esta condición del bypass del Interruptor 52BT de S/E Linquen se mantendrá por 1 semana aproximadamente, mientras se realiza el reemplazo del Interruptor 52BT de S/E Linquen.	No tiene consumo afectado		ninguno			08-12-21 07:00	15-12-21 17:00		
2021106686	Subestacion	Rechazado	CGE TRANSMISIÓN S.A.	Desconexión	Origen Interno	Programada	S/E LIRQUEN	LIRQUEN 66/15KV 18.7MVA	Mantenimiento preventivo		Se requiere la desconesión del Transformador T2 de S/E Linquen, por mantenimiento al CDBC del Transformador ya mencionado.	Riesgo bajo y controlado. Trabajos en instalaciones desenergizadas.	La carga del Transformador T2 de S/E Linquen será respaldada por redes de MT.	No tiene consumo afectado		ninguno			08-12-21 07:00	08-12-21 17:00		
2021104986	Subestacion	Ejecución Exitosa	CGE TRANSMISIÓN S.A.	Desconexión	Origen Externo	Programada	S/E URIBE	S/E URIBE H3	Otro Tipo de Trabajo		Actualización de firmware, carga de ajustes y Pruebas de Protocolización de Protecciones y Pruebas efectivas de operación esquema de 3 puntas para proyecto NUP 1820 del CEN (Salar del Carmen de SQM)	Riesgos controlados, trabajos realizados en desconexion	Desconexión de paño H3 asociado a LT Uribe- Uribe Solar, para carga y pruebas de protecciones del paño, solicitado por ENOR en SODI 114/2021, por encargo de SQM proyecto NUP 1820	No tiene consumo afectado		modificacion_proteccion			08-12-21 21:00	09-12-21 06:00	08-12-21 21:40	09-12-21 07:59
2021103215	Subestacion	Ejecución Exitosa	CGE TRANSMISIÓN S.A.	Desconexión	Origen Externo	Programada	S/E URIBE	S/E URIBE H3	Otro Tipo de Trabajo		Desconexión a solicitud de RNE por medio de la SODI N° 114, Solicita abiertos 89H3-1 y 89H3-2 de SE Uribe.	Controlado de acuerdo a procedimientos internos.	Desconexión a solicitud de RNE por medio de la SODI N° 114, Solicita abiertos 89H3-1 y 89H3-2 de SE Uribe.	No tiene consumo afectado		ninguno			08-12-21 21:00	09-12-21 06:00	08-12-21 21:34	09-12-21 07:59
2021102315	Subestacion	Ejecución Exitosa	CGE TRANSMISIÓN S.A.	Desconexión	Origen Interno	Programada	S/E COPIAPO	S/E COPIAPO H2	Otro Tipo de Trabajo		De acuerdo a proyecto NUP 2370 por reemplazo de relé de respaldo GE D30 del paño H2, se requiere la desconexión de la línea LT110KV Copiapó-Hernán Fuentes SD 2021102637 para reemplazo del relé y pruebas de operación para asegurar el correcto funcionamiento de la configuración por futura puesta en servicio y pruebas de alambrado hacia equipos primarios del paño mencionado, considera pruebas de apertura y cierre sobre interruptor 52H2.	Riesgo bajo controlado, trabajos planificados en terreno realizado por personal competente.	Desconexión por reemplazo de relé de respaldo, involucra pruebas de operatividad por futura puesta en servicio.	No tiene consumo afectado		ninguno			08-12-21 08:00	08-12-21 20:00	08-12-21 07:58	08-12-21 15:53
2021108349	Subestacion	Ejecución Exitosa	COLBÚN S.A.	Intervención	Origen Interno	Programada	S/E INCA DE ORO [EN_REVISION]	S/E INCA DE ORO F10 [EN_REVISION]	Otro Tipo de Trabajo		Se solicita autorización para la primera energización y puesta en servicio de instalaciones de trasmisión asociadas al proyecto NUP 1265 PFV Diego de Almagro Sur.	Riesgo Bajo, entregados todos los protocolos exigidos. Instalación en condiciones de ser energizada.	Se solicita autorización para la primera energización y puesta en servicio de instalaciones de trasmisión asociadas al proyecto NUP 1265 PFV Diego de Almagro Sur.	No tiene consumo afectado		ninguno			08-12-21 00:00	09-12-21 23:59	08-12-21 13:20	08-12-21 23:26
2021108342	Subestacion	Ejecución Exitosa	COLBÚN S.A.	Intervención	Origen Interno	Programada	S/E INCA DE ORO [EN_REVISION]	S/E INCA DE ORO F8 [EN_REVISION]	Otro Tipo de Trabajo		Se solicita autorización para la primera energización y puesta en servicio de instalaciones de trasmisión asociadas al proyecto NUP 1265 PFV Diego de Almagro Sur	Riesgo Bajo, entregados todos los protocolos exigidos. Instalación en condiciones de ser energizada.	Se solicita autorización para la primera energización y puesta en servicio de instalaciones de trasmisión asociadas al proyecto NUP 1265 PFV Diego de Almagro Sur	No tiene consumo afectado		ninguno			08-12-21 00:00	09-12-21 23:59	08-12-21 13:20	08-12-21 23:26
2021100978	Subestacion	Rechazado	EDELNOR TRANSMISIÓN S.A.	Desconexión	Origen Interno	Programada	S/E EL COBRE (ENGIE)	S/E EL COBRE (ENGIE) J1 S/E EL COBRE (ENGIE) J7	Mantenimiento preventivo		MPB 3 años equipos primarios del paño	Riesgo bajo se toman todas las medidas de seguridad para un trabajo seguro	Condiciones requeridas: en SE EL COBRE 52J1 abierto y a disposición del jefe de faena, 89J1-1 abierto y bloqueado, 89J1-2 Abierto y bloqueado, 89J1-3 abierto y a disposición del jefe de faena. 89J1-3T cerrado y a disposición del jefe de faena (será reemplazado por tierras provisionales), 52J7 abierto, 89J7-1 abierto y bloqueado, 89J7-2 abierto y bloqueado En SE LABERINTO: abierto 52J06 y a disposición del jefe de faena, 89J06-A Abierto y bloqueado, 89J06-B abierto y bloqueado, 89J06-1 abierto y a disposición del jefe de faena, 89J06-1T a disposición del jefe de faena (será reemplazado por tierras provisionales), abierto 52J15 y a disposición del jefe de faena, 89J15-1 abierto y bloqueado, 89J15-2 abierto y bloqueado.	No tiene consumo afectado		ninguno			08-12-21 08:00	08-12-21 19:00		
2021107102	Subestacion	Aprobado sin activación	EMPRESA DE TRANSMISIÓN ELÉCTRICA TRANSEMEL S.A.	Intervención	Origen Interno	Programada	S/E CONDORES	otros: tendido_cable	Obras Civiles		S/E Cóndores, Patio 220 kV, Patio 13,8 kV y Sala de control nueva. OOCC: Mejora entorno zona 3 y 5, bajada agua lluvia entorno sala de control, retiro cerco bulldog interior S/E, mejora de caminos, retiro escombros exterior s/e. OOEE: Mejoramiento cerco perimetral, montaje trafo SS/AA, tendido cable MT y confección mufas patio 13,8kv. C&P: instalación de lamicoides, alambrado de control en equipos de patio y sala, sellado de ductos en equipos patio 220kv y armarios sala control, tendido cables BT patio 13 8kv.	No hay riesgos mayores informado por STN.	.	No tiene consumo afectado		ninguno			08-12-21 08:00	08-12-21 18:00		
2021106652	Subestacion	Aprobado sin activación	EMPRESA DE TRANSMISIÓN ELÉCTRICA TRANSEMEL S.A.	Intervención	Origen Interno	Programada	S/E PARINACOTA	otros: tendido_cable	Obras Civiles		S/E Parinacota: Ampliación Paño 220kV–Nueva Línea Pozo Almonte 1: Construcción de Canaleta en Paño JS. 1.Retiro/Reposición de pilares y cerco acmafor Paño JS. 2.Retiro/Reposición de gravilla existente en Paño JS (para construcción de canaleta proyectada). 1.Instalación de moldajes canaleta 2.Hormigonado de canaleta. 3.Descimbre de canaleta. 4.Instalación de escalerillas. 5.Desinstalación de cerco provisorio.	No hay riesgos mayores informado por STN.	.	No tiene consumo afectado		ninguno			08-12-21 07:00	08-12-21 20:00		
2021106163	Subestacion	Ejecución Exitosa	EMPRESA DE TRANSMISIÓN ELÉCTRICA TRANSEMEL S.A.	Desconexión	Origen Interno	Programada	S/E DUQUECO	S/E DUQUECO B3	Otro Tipo de Trabajo		S/E Duqueco: Montaje de estructura para apoyo en subida de cable de poder, herrajes y ferretería en la torre nº 5, al interior de la S/E DUQUECO propiedad de TRANSEMEL	No hay riesgos mayores informado por RNE.	SE Duqueco: Mantener con bloqueo en apertura total paño B3 en S/E Duqueco, interruptor 52B3 y desconectadores 89B3-1, 89B3-2 y 89B3-3.	No tiene consumo afectado		ninguno			08-12-21 08:30	08-12-21 18:00	08-12-21 09:15	10-12-21 18:06
2021106068	Subestacion	Ejecución Exitosa	EMPRESA DE TRANSMISIÓN ELÉCTRICA TRANSEMEL S.A.	Intervención	Origen Interno	Programada	S/E PARINACOTA	otros: tendido_cable	Otro Tipo de Trabajo		Ampliación Paño 220kV – Nueva Línea Pozo Almonte 1: Tendido de conductor AT Paño J2 (ML Nueva Pozo Almonte 1) 2. Montaje de conjunto de aislación Línea NP1. 3. Chicoteo desde Línea NPA1 hasta Equipos Primarios Paño J2. 4. Montaje de Letreros (ML). 5. Montaje de Equipos Primarios (Trampas de Ondas).	No hay riesgos mayores informado por STN.	.	No tiene consumo afectado		ninguno			08-12-21 07:00	08-12-21 20:00	08-12-21 07:12	08-12-21 19:16
2021106026	Subestacion	Aprobado sin activación	EMPRESA DE TRANSMISIÓN ELÉCTRICA TRANSEMEL S.A.	Intervención	Origen Interno	Programada	S/E PARINACOTA	otros: telecomunicacion	Otro Tipo de Trabajo		Ampliación Paño 220kV – Nueva Línea Pozo Almonte 1: Trabajos en Sala Eléctrica 1. Montaje e instalación de Tablero Control J2 (TCJ2). 2. Montaje e instalación de Tablero Protección J2 (TPJ2). 3. Montaje e instalación de Armarios de Control OP+TP REDENOR. 4. Tendido y conexionado de cables de fuerza y control. 5. Intervención de la canaleta existente. 6. Construcción de acometida en Sala de Control. 7. Instalación de escalerillas. 8. Instalación de antena GPS.	No hay riesgos mayores informado por STN.	.	No tiene consumo afectado		ninguno			08-12-21 07:00	08-12-21 20:00		
2021105947	Subestacion	Ejecución Exitosa	EMPRESA DE TRANSMISIÓN ELÉCTRICA TRANSEMEL S.A.	Intervención	Origen Interno	Programada	S/E PARINACOTA	otros: tendido_cable	Obras Civiles		Ampliación Paño 220kV – Nueva Línea Pozo Almonte 1: Obras Civiles Generales 1. Retiro y reposición de cercos perimetrales. 2. Carga y descarga de materiales. 3. Construcción de Canaletas y Planchas de Operador: Trazado, excavación, instalación de armadura, moldajes, descimbre, y hormigonado (Camión Mixer e In Situ). 4. Intervención de rampa de ingreso a Sala de Control. 5. Aplicación de Grout. 6. Movimiento de gravilla. Obras Eléctricas/Montaje Generales 7. Modificación y Conexión Malla Puesta a Tierra. 8. Montaje de Equipos primarios. 9. Montaje de Conjuntos de aislación. 10. Chicoteo de Equipos primarios. 11. Instalación de Escalerillas. 12. Tendido y conexionado de cables de fuerza y control. 13. Construcción de nueva acometida Sala de Control.	No hay riesgos mayores informado por STN.	.	No tiene consumo afectado		ninguno			08-12-21 07:00	08-12-21 20:00	08-12-21 07:12	08-12-21 19:16
2021108093	Subestacion	Ejecución Exitosa	ENEL TRANSMISIÓN CHILE S.A.	Desconexión	Origen Interno	Programada	S/E FLORIDA	S/E FLORIDA H5	Otro Tipo de Trabajo		Trabajos previos : retiro de alambrados por proyecto es el 2794 " Adecuación patio 110 KV en Subestación Florida"	No presenta riesgos para el sistema	Se informa al Coordinador Eléctrico la indisponibilidad del elemento indicado. Se informará la desconexión del elemento y posteriormente realizados los trabajos la normalización del servicio. Se considera deshabilitar la protección de falla del interruptor solicitado para evitar una eventual propagación de la falla hacia la barra 110 kV.	No tiene consumo afectado		ninguno			08-12-21 22:00	09-12-21 08:00	08-12-21 23:03	09-12-21 05:58
2021108064	Subestacion	Ejecución Exitosa	ENEL TRANSMISIÓN CHILE S.A.	Desconexión	Origen Interno	Programada	S/E EL MANZANO (ENEL TRANSMISION)	BA S/E EL MANZANO (ENEL TRANSMISION) 23KV BP2 BA S/E EL MANZANO (ENEL TRANSMISION) 23KV BP4	Otro Tipo de Trabajo		Mantenimiento Preventivo a Desconectadores 23 kV asociados a la Barras 23 kV N°2 y N°4.	No presenta riesgos para el sistema	Se informa al Coordinador Eléctrico la indisponibilidad del elemento indicado. Se informará la desconexión del elemento y posteriormente realizados los trabajos la normalización del servicio.	No tiene consumo afectado		ninguno			08-12-21 04:00	08-12-21 20:00	08-12-21 06:04	08-12-21 21:02
2021108057	Subestacion	Ejecución Exitosa	ENEL TRANSMISIÓN CHILE S.A.	Desconexión	Origen Interno	Programada	S/E EL MANZANO (ENEL TRANSMISION)	EL MANZANO (ENEL TRANSMISION) 230/25KV 20MVA 4	Otro Tipo de Trabajo		Mantenimiento Preventivo a Desconectadores 23 kV asociados a la Barra 23 kV N°4, Mantenimiento Preventivo a Cambiador de Taps bajo carga en Transformador N°4 y Mantenimiento a Relés en Transformador N°4	No presenta riesgos para el sistema	Se informa al Coordinador Eléctrico la indisponibilidad del elemento indicado. Se informará la desconexión del elemento y posteriormente realizados los trabajos la normalización del servicio.	No tiene consumo afectado		ninguno			08-12-21 04:00	08-12-21 20:00	08-12-21 06:04	08-12-21 21:02
2021108055	Subestacion	Ejecución Exitosa	ENEL TRANSMISIÓN CHILE S.A.	Desconexión	Origen Interno	Programada	S/E EL MANZANO (ENEL TRANSMISION)	EL MANZANO (ENEL TRANSMISION) 230/25KV 20MVA 2	Otro Tipo de Trabajo		Mantenimiento Preventivo a Desconectadores 23 kV asociados a la Barra 23 kV N°2	No presenta riesgos para el sistema	Se informa al Coordinador Eléctrico la indisponibilidad del elemento indicado. Se informará la desconexión del elemento y posteriormente realizados los trabajos la normalización del servicio.	No tiene consumo afectado		ninguno			08-12-21 04:00	08-12-21 20:00	08-12-21 06:04	08-12-21 21:02
2021107621	Subestacion	Ejecución Exitosa	ENEL TRANSMISIÓN CHILE S.A.	Intervención	Origen Interno	Programada	S/E EL SALTO	S/E EL SALTO A1 S/E EL SALTO A2	Otro Tipo de Trabajo		Cambio de Ajustes de protecciones en Circuito 110 kV N°1 y N°2 Linea Los Almendros - El Salto enmarcados en NUP 514	No presentan riesgos para el sistema	Proyecto enmarcado en NUP 514.	No tiene consumo afectado		ninguno			08-12-21 07:00	08-12-21 19:00	08-12-21 10:31	08-12-21 21:49
2021107620	Subestacion	Ejecución Exitosa	ENEL TRANSMISIÓN CHILE S.A.	Intervención	Origen Interno	Programada	S/E LOS ALMENDROS	S/E LOS ALMENDROS A1 S/E LOS ALMENDROS A2	Otro Tipo de Trabajo		Cambio de Ajustes de protecciones en Circuito 110 kV N°1 y N°2 Linea Los Almendros - El Salto enmarcados en NUP 514	No presentan riesgos para el sistema	Proyecto enmarcado en NUP 514.	No tiene consumo afectado		ninguno			08-12-21 07:00	08-12-21 19:00	08-12-21 10:31	08-12-21 21:49
2021107593	Subestacion	Ejecución Exitosa	ENGIE	Intervención	Origen Interno	Programada	S/E CAPRICORNIO	S/E CAPRICORNIO HT1 S/E CAPRICORNIO H2 S/E CAPRICORNIO H1 S/E CAPRICORNIO JT1	Otro Tipo de Trabajo	0	Trabajos asociados a construcción de nuevo paño H3 en S/E Capricornio, nuevo proyecto Planta Fotovoltaica Capricornio. - Carga y descarga de materiales. - Montaje de equipos y estructuras. - OOCC en paño H3. - Replanteo trazado y control topográfico. -Tendido y conexionado cables de control y protecciones Paño H3. -Conexionado de Equipos Primarios, pruebas de equipos primarios Paño H3.	Trabajos cercanos a instalaciones energizadas, con procedimiento aprobado. Riesgo bajo	No Reconectar 52J2 SE CHACAYA No Reconectar 52J02L SE MANTOS BLANCOS No Reconectar 52JT1 SE CAPRICORNIO No Reconectar 52HT1 SE CAPRICORNIO No Reconectar 52H1 SE CAPRICORNIO No Reconectar 52H2 SE CAPRICORNIO No Reconectar 52 H1 SE ANTOFAGASTA No reconectar 52 H4 SE ALTONORTE	No tiene consumo afectado		ninguno			08-12-21 08:00	08-12-21 19:00	08-12-21 09:24	08-12-21 18:30
2021105041	Subestacion	Ejecución Exitosa	ENGIE ENERGÍA CHILE S.A.	Intervención	Origen Interno	Programada	S/E CENTRAL DIESEL TAMAYA	BA S/E CENTRAL DIESEL TAMAYA 33KV BP1 [EN_REVISION]	Otro Tipo de Trabajo		Energización red de media tensión de circuitos 1, 2, 3, 4, 5, 6 y Banco de Condensadores PV Tamaya. Puesta en Marcha de acuerdo con el perfil de carga de las pruebas, y de acuerdo con el pronóstico del tiempo y potencia referencial	Riesgo bajo segun análisis	Inyección de energía a la red y validación de los parámetros operacionales de los INVERSORES de cada ITS, de acuerdo con el perfil de carga del pronóstico enviado con anterioridad al CEN. Potencia Referencial. 100 MW.	No tiene consumo afectado		ninguno			08-12-21 00:00	08-12-21 23:59	08-12-21 00:00	09-12-21 00:00

Reporte Desconexión/Intervención Subestacion

Fecha generación reporte: 27-12-2021 07:34:34
Estados: Pendiente, Aprobado, Rechazado, Aprobado sin activación, Ejecución Parcial, Ejecución Exitosa, Rechazo CDC, Pendiente, Aprobado, Rechazado, Aprobado sin activación, Ejecución Parcial, Ejecución Exitosa, Rechazo CDC
Total registros General: 118
Total registros Subestacion: 53

Número	Tipo	Estado	Empresa	Tipo Solicitud	Origen	Tipo Programación	SubEstación	Elemento(s)	Tipo Trabajo	Potencia	Trabajos a Realizar	Descripción Nivel Riesgo	Comentario Adicional	Consumo	Empresas Afectadas	Trabajo Requiere	Estado Operativo	Estado Operativo Efectivo	Fecha Inicio	Fecha Fin	Fecha Efectiva Inicio	Fecha Efectiva Fin
2021103489	Subestacion	Ejecución Exitosa	FOTOVOLTAICA NORTE GRANDE S SPA	Desconexión	Origen Externo	Programada	S/E URIBE SOLAR	S/E URIBE SOLAR H1	Otro Tipo de Trabajo		Actualización de firmware, carga de ajustes y Pruebas de Protocolización de Protecciones y Pruebas efectivas de operación esquema de 3 puntas para proyecto NUP 1820 del CEN (Salar del Carmen de SQM). Trabajos realizados por SQM. Condiciones requeridas en S/E Uribe: Abierto 52H1, 89H3-1, 89H3-2. Condiciones requeridas en S/E Central Uribe: Abierto 52H1, 89H1-1, 89H1-2 y celdas de media tensión.	El riesgo del trabajo es bajo.	Actualización de firmware, carga de ajustes y Pruebas de Protocolización de Protecciones y Pruebas efectivas de operación esquema de 3 puntas para proyecto NUP 1820 del CEN (Salar del Carmen de SQM). Trabajos realizados por SQM. Condiciones requeridas en S/E Uribe: Abierto 52H1, 89H3-1, 89H3-2. Condiciones requeridas en S/E Central Uribe: Abierto 52H1, 89H1-1, 89H1-2 y celdas de media tensión.	No tiene consumo afectado		modificacion_protecci on			08-12-21 21:00	09-12-21 07:00	08-12-21 21:27	09-12-21 08:08
2021104757	Subestacion	Ejecución Exitosa	INTERCHILE	Intervención	Origen Interno	Programada	S/E ENCUENTRO	S/E ENCUENTRO J17 S/E ENCUENTRO J18	Lavado de Aislación	0	Lavado de aislación a la linea de transmisión Encuentro - Ana María 2x220 kV.	Bajo riesgo de disparo a la LT Encuentro - Ana María 2x220 kV por lavado de aislación. El riesgo se minimiza siguiendo los procedimientos de trabajo.	Condiciones en extremo de Ana María fueron gestionadas con ENOR via SODI. Para realizar los trabajos en forma segura se requieren las siguientes condiciones en S/E Encuentro: Reconexión automática deshabilitada en Interruptor 52J17. Reconexión automática deshabilitada en Interruptor 52J18.	No tiene consumo afectado		ninguno			08-12-21 08:00	08-12-21 17:00	08-12-21 09:04	08-12-21 13:12
2021107643	Subestacion	Ejecución Exitosa	NORVIND S.A.	Intervención	Origen Interno	Programada	S/E TOTORAL 2	TOTORAL 2 220/66 50MVA	Lavado de Aislación		Lavado de aislación a equipos de patio SE Totoral N°2	Bajo pues se ejecuta por personal calificado con reconexión automática deshabilitada	SE Totoral N°2: Interruptor JT2 y BT2 cuentan con reconexión automática deshabilitada	No tiene consumo afectado		ninguno			08-12-21 08:00	08-12-21 20:00	08-12-21 08:56	08-12-21 15:57
2021107639	Subestacion	Ejecución Exitosa	NORVIND S.A.	Intervención	Origen Interno	Programada	S/E CENTRAL TOTORAL 1	TOTORAL 1 66/23 50MVA	Lavado de Aislación		Lavado de aislación a equipos de patio SE Totoral N°1	Bajo pues se ejecuta por personal calificado y con reconexión automática deshabilitada	SE Totoral N°1: Interruptor DT1 cuenta con reconexión automática deshabilitada, interruptor S2BT1 cuenta con reconexión automática deshabilitada	No tiene consumo afectado		ninguno			08-12-21 08:00	08-12-21 20:00	08-12-21 08:56	08-12-21 15:57
2021108455	Subestacion	Ejecución Exitosa	PACIFIC HYDRO PUNTA SIERRA SPA	Intervención	Origen Externo	Programada	S/E PUNTA SIERRA	S/E PUNTA SIERRA J2 S/E PUNTA SIERRA J3 S/E PUNTA SIERRA J5 S/E PUNTA SIERRA J6	Otro Tipo de Trabajo		Reemplazo de crucetas en circuito 2 Las Palmas- Punta Sierra, desde estructura 198 a 203 - 205 a 208 - 210 a 223 y 225 a 243. Reemplazo de crucetas en circuito 1, desde estructuras 225 a 243. Inspección completa de estructuras desde 197 a 223, 224 a 243. Se solicita a S/E Punta Sierra inhibir los reconectadores (79) de 52J2, 52J3, 52J5, 52J6	Riesgo bajo, asumido por la empresa solicitante, Transelec	Trabajos planificados y coordinados por Transelec	No tiene consumo afectado		ninguno			08-12-21 08:00	08-12-21 18:00	08-12-21 07:55	08-12-21 18:00
2021107990	Subestacion	Ejecución Exitosa	TEN	Desconexión	Origen Interno	Programada	S/E LOS CHANGOS	RE S/E LOS CHANGOS R3	Lavado de Aislación	0	Se realizará lavado de aislación en Reactor de Barra R3 y R-R2 en S/E Los Changos.	Disparos intempestivos por flashover al realizar lavado. Medida de mitigación: Equipo desenergizado, evaluación de las instalaciones, velocidad del viento, valor máximo de conductividad del agua, presión de descarga del equipo de lavado y mantenimiento de distancia de de seguridad con respecto a punto energizado (de acuerdo a procedimiento de trabajo interno a TEN).	Condiciones operacionales requeridas: Interruptores 52K2, 52K3 y desconectadores 89K32.2-F1, 89K32.0-F2, 89K32.2-F3 abiertos. Se menciona que los trabajos tendrán una duración aproximada de 2 horas.	No tiene consumo afectado		ninguno			08-12-21 07:00	08-12-21 09:00	09-12-21 10:32	09-12-21 13:34
2021104238	Subestacion	Ejecución Exitosa	TEN	Intervención	Origen Interno	Programada	S/E CUMBRE	S/E CUMBRE K1 S/E CUMBRE K1Z S/E CUMBRE K2 S/E CUMBRE K4 S/E CUMBRE K5 S/E CUMBRE K2Z S/E CUMBRE CSK1 S/E CUMBRE CSK4	Lavado de Aislación	0	Se requiere precaución operacional de no reconectar los interruptores 52K1, 52K2, 52K4, 52K5, 52K1Z, 52K2Z, 52CSK1, 52CSK4, en SCUM por trabajos declarados en solicitud N° 2021104206.	Disparos intempestivos por flashover al realizar lavado en patio 500 kV, 66 kV en S/E Los Changos. Medida de mitigación: Evaluación de las instalaciones, velocidad del viento, valor máximo de conductividad del agua, presión de descarga del equipo de lavado. El jefe de faenas debe evaluar antes del inicio de la actividad los riesgos por acortamiento de distancia de los equipos lavadores, mantener la distancia mínima de 5 mts contra el punto energizado y todos conectados a tierra de acuerdo a procedimiento de trabajo interno a TEN.	Se requieren las precauciones operacionales siguientes: 1.- Mantener deshabilitada la reconexión automática de LT 2x500 kV Los Changos - Cumbre Cto. N° 1 y 2. 2.- En caso de desconexión intempestiva de paños asociados a LT 2x500 kV Los Changos - Cumbre Cto. N° 1 y 2 no reconectar sin la previa comunicación para verificación de condiciones con personal de terreno (incluidos paños de reactores de línea en ambos extremos). 3.- En caso de desconexión intempestiva de paños asociados a reactores de línea de 500 kV R1 o R2 no reconectar sin la previa comunicación para verificación de condiciones con personal de terreno. 4.- En caso de desconexión intempestiva de paños asociados a reactor de barra de 500 kV R3 no reconectar sin la previa comunicación para verificación de condiciones con personal de terreno.	No tiene consumo afectado		ninguno			08-12-21 08:30	08-12-21 18:00	08-12-21 07:35	08-12-21 12:58
2021104206	Subestacion	Ejecución Exitosa	TEN	Intervención	Origen Interno	Programada	S/E LOS CHANGOS	S/E LOS CHANGOS K1Z S/E LOS CHANGOS K2 S/E LOS CHANGOS K2Z S/E LOS CHANGOS K5 S/E LOS CHANGOS K6 S/E LOS CHANGOS K8 S/E LOS CHANGOS K9 S/E LOS CHANGOS CSK6 S/E LOS CHANGOS CSK9 S/E LOS CHANGOS J2 S/E LOS CHANGOS J3 S/E LOS CHANGOS J5 S/E LOS CHANGOS J6 S/E LOS CHANGOS BT1 S/E LOS CHANGOS BT2 S/E LOS CHANGOS K3 S/E LOS CHANGOS K4 S/E LOS CHANGOS K7	Lavado de Aislación	0	Se realizará lavado de aislación con agua a presión de Barra principal sección 1 y 2 , llegadas de los circuitos 1 y 2 , diagonales 1, 2 y 3 de 500 kV y patio de 66 kV.	Disparos intempestivos por flashover al realizar lavado en patio 500 kV, 66 kV en S/E Los Changos. Medida de mitigación: Evaluación de las instalaciones, velocidad del viento, valor máximo de conductividad del agua, presión de descarga del equipo de lavado. El jefe de faenas debe evaluar antes del inicio de la actividad los riesgos por acortamiento de distancia de los equipos lavadores, mantener la distancia mínima de 5 mts contra el punto energizado y todos conectados a tierra de acuerdo a procedimiento de trabajo interno a TEN.	Se requieren las precauciones operacionales siguientes: 1.- Mantener deshabilitada la reconexión automática de LT 2x500 kV Los Changos - Cumbre Cto. N° 1 y 2. 2.- En caso de desconexión intempestiva de paños asociados a LT 2x500 kV Los Changos - Cumbre Cto. N° 1 y 2 no reconectar sin la previa comunicación para verificación de condiciones con personal de terreno (incluidos paños de reactores de línea en ambos extremos). 3.- En caso de desconexión intempestiva de paños asociados a reactores de línea de 500 kV R1 o R2 no reconectar sin la previa comunicación para verificación de condiciones con personal de terreno. 4.- En caso de desconexión intempestiva de paños asociados a reactor de barra de 500 kV R3 no reconectar sin la previa comunicación para verificación de condiciones con personal de terreno.	No tiene consumo afectado		ninguno			08-12-21 08:30	08-12-21 18:00	08-12-21 07:35	08-12-21 12:58
2021109717	Subestacion	Ejecución Exitosa	TRANSELEC S.A.	Intervención	Origen Interno	Curso Forzoso	S/E LAGUNAS	BA S/E LAGUNAS 220KV BP2-S1 BA S/E LAGUNAS 220KV BP1-S1 BA S/E LAGUNAS 220KV BT	Otro Tipo de Trabajo	0	S/E Lagunas: Investigación de anormalidad por bloqueo de protección de barra 87B, perdidas de replica de barra paño J6 y unidades de bahía en la subestación.	Bajo	Actividades: S/E Lagunas: Investigación de anormalidad por bloqueo de protección de barra 87B, perdidas de replica de barra paño J6 y unidades de bahía en la subestación. Restricciones: No hay. Instalaciones en Riesgo: Barra Transferencia 220 kV-Lagunas o Barra 220 kV, Sección 2-Lagunas o Barra 220 kV, Sección 1-Lagunas. Temporalidad de los Riesgos: Durante los trabajos Nivel de Riesgo: Bajo. Bloqueos del jefe de faena: Subestación Lagunas, Protección de barra 220kV 87B Unidad central bloqueada.	No tiene consumo afectado		ninguno			08-12-21 12:00	09-12-21 18:00	08-12-21 13:54	10-12-21 05:00
2021108679	Subestacion	Ejecución Exitosa	TRANSELEC S.A.	Intervención	Origen Interno	Programada	S/E SAN VICENTE	S/E SAN VICENTE A2	Otro Tipo de Trabajo	0	* Los trabajos serán ejecutados en horario nocturno. * Según EAP 03-2021.	Bajo	Actividades: S/E San Vicente: Protocolización de nuevos ajustes en protecciones 21-21N Sistemas 1 y 2 del paño A2, relacionadas con obra de remplazo TTMM Zona Sur, dejando los nuevos ajustes en las protecciones según EAP 03-2021. Restricciones: No hay Instalaciones en Riesgo: Paño A2 Linea SVT-Hualpén 1 o Barra 154 kV, Sección A-San Vicente o Barra 154 kV, Sección B-San Vicente Temporalidad de los Riesgos: Durante de los trabajos Nivel de Riesgo: Bajo Bloqueos del jefe de faena: S/E San Vicente, Protecciones 21-21N Sistemas 1 y 2 del paño A2, bloqueadas de forma alternada.	No tiene consumo afectado		ninguno			08-12-21 22:30	10-12-21 08:00	08-12-21 22:52	10-12-21 07:13
2021108432	Subestacion	Ejecución Exitosa	TRANSELEC S.A.	Intervención	Origen Externo	Programada	S/E LOS CHANGOS	S/E LOS CHANGOS K1	Otro Tipo de Trabajo	0	Subestación los Changos: A solicitud de TEN según SODI 119, restricción en apoyo al lavado de aislación de reactores.	Instalación con riesgo: Paño K1 de subestación los Changos. Temporalidad de los riesgos: Durante los trabajos de TEN. Nivel de riesgo: bajo.	Restricciones: Los Changos, 52K1 no reconectar.	No tiene consumo afectado		ninguno			08-12-21 07:00	08-12-21 18:00	08-12-21 07:30	09-12-21 18:35
2021108269	Subestacion	Aprobado	TRANSELEC S.A.	Intervención	Origen Interno	Programada	S/E MIRAJE	otros: grupo_emergencia	Otro Tipo de Trabajo	0	SE Miraje: Verificación de circuitos de control de Gabinetes de Control y Protecciones Paño J1/J2, los Gabinetes no se encuentran vinculados con los sistemas de SE Miraje.	Medio	Actividades: SE Miraje: Verificación de circuitos de control de Gabinetes de Control y Protecciones Paño J1/J2, los Gabinetes no se encuentran vinculados con los sistemas de SE Miraje. Restricciones: No hay. Instalaciones en Riesgo: Transformador SSAA SE Miraje. Temporalidad de los Riesgos: Durante los trabajos. Nivel de Riesgo: Bajo. Bloqueos del jefe de faena: No hay.	No tiene consumo afectado		ninguno			08-12-21 08:00	24-12-21 18:00	08-12-21 13:52	
2021108242	Subestacion	Aprobado sin activación	TRANSELEC S.A.	Intervención	Origen Interno	Programada	S/E PAN DE AZUCAR	otros: grupo_emergencia	Otro Tipo de Trabajo	0	S/E Pan de Azúcar: Desmovilización de herramientas y equipos. (ATR-3). Faena fuera del patio de alta tensión.	Bajo	Actividades: Trabajos fuera del patio de alta tensión., S/E Pan de Azúcar: Desmovilización de herramientas y equipos. (ATR-3). Faena fuera del patio de alta tensión. Restricciones: No hay Instalaciones en Riesgo: SS.AA. C.A. P. Azúcar Temporalidad de los Riesgos: Durante de los trabajos Nivel de Riesgo: Bajo Bloqueos del jefe de faena: Subestación P. Azúcar, Delimitación de área. -	No tiene consumo afectado		ninguno			08-12-21 20:00	09-12-21 18:00		
2021107443	Subestacion	Ejecución Exitosa	TRANSELEC S.A.	Intervención	Origen Externo	Programada	S/E CARDONES	S/E CARDONES H3	Otro Tipo de Trabajo	0	A solicitud de CGE, según SODI 98, S/E Cardones: Maniobras Locales por Apertura 89H2-1 SE Copiapó	Bajo	Actividad: A solicitud de CGE, según SODI 98, S/E Cardones: Maniobras Locales por Apertura 89H2 1 SE Copiapó. Restricciones: Subestación Cardones, No reconectar 52H3. Instalaciones en Riesgo: Paño Linea LH03,Cardones-Copiapo. Temporalidad de los Riesgos: Durante de los trabajos Nivel de Riesgo: Bajo. Bloqueos del Jefe de Faena: NO HAY.	No tiene consumo afectado		ninguno			08-12-21 08:00	08-12-21 20:00	08-12-21 08:15	08-12-21 15:54
2021106909	Subestacion	Ejecución Exitosa	TRANSELEC S.A.	Desconexión	Origen Interno	Programada	S/E ALTO JAHUEL	ALTO JAHUEL TR6 225/161/69KV 3X100MVA + UR	Otro Tipo de Trabajo	0	S/E Alto Jahuel: Normalización e investigación por baja presión de gas SF6 en interruptor S2AT6. Cambio de unidad en Banco ATR6 (Unidad de Reserva reemplazará a la U2).	Bajo	Actividades: S/E Alto Jahuel: Normalización e investigación por baja presión de gas SF6 en interruptor S2AT6. Cambio de unidad en Banco ATR6 (Unidad de Reserva reemplazará a la U2). Restricciones: Equipo indisponible. Instalaciones en Riesgo: S/E Alto Jahuel: Banco ATR6 de 220/154/66 kV o Barra de 154 kV. Temporalidad de los Riesgos: Al término de los trabajos. Nivel de Riesgo: Bajo. Bloqueos del jefe de faena: S/E Alto Jahuel: Delimitación de las zonas de trabajo. Puestas a tierras provisionales instaladas a ambos lados de los equipos a intervenir, previa verificación de ausencia de tensión.	No tiene consumo afectado		ninguno			08-12-21 08:00	08-12-21 12:00	08-12-21 08:21	08-12-21 12:13
2021105148	Subestacion	Ejecución Exitosa	TRANSELEC S.A.	Intervención	Origen Interno	Programada	S/E RAHUE	BA S/E RAHUE 220KV BT	Otro Tipo de Trabajo	0	No hay.-	Alto	Actividades: S/E Rahue: Desmalezado de patio 220kV. Trabajo a nivel de piso.- Restricciones: No hay.- Instalaciones en Riesgo: SS.GG. Rahue.- Temporalidad de los Riesgos: Durante los trabajos.- Nivel de Riesgo: Bajo.- Bloqueos del jefe de faena: No hay.-	No tiene consumo afectado		ninguno			08-12-21 09:00	10-12-21 18:00	09-12-21 11:55	09-12-21 18:00
2021104586	Subestacion	Ejecución Exitosa	TRANSELEC S.A.	Intervención	Origen Externo	Programada	S/E LOS CHANGOS	LOS CHANGOS 500/220/66KV 750MVA ATR3-1 + 1UNIDAD DE RESPALDO	Otro Tipo de Trabajo	0	Subestación los Changos: A solicitud de TEN según SODI 116_2021, restricción en apoyo por lavado de aisladores en el patio de 500 y 66 kV.	Instalación con riesgo: ATR3 de S/E Los Changos. Temporalidad de los riesgos: Durante los trabajos de TEN. Nivel de riesgo: Bajo.	Restricciones: Subestación los Changos, 52K1, 52J11 y 52J12 no reconectar. Bloqueos del jefe de faena: no hay.	No tiene consumo afectado		ninguno			08-12-21 08:00	08-12-21 18:00	08-12-21 07:35	08-12-21 13:52

Reporte Desconexión/Intervención Subestacion

Fecha emeración reporte: 27-12-2021 07:34:34
Estados: Pendiente, Aprobado, Rechazado, Aprobado sin activación, Ejecución Parcial, Ejecución Exitosa, Rechazo CDC, Pendiente, Aprobado, Rechazado, Aprobado sin activación, Ejecución Parcial, Ejecución Exitosa, Rechazo CDC
Total registros General: 118
Total registros Subestacion: 53

Número	Tipo	Estado	Empresa	Tipo Solicitud	Origen	Tipo Programación	SubEstación	Elemento(s)	Tipo Trabajo	Potencia	Trabajos a Realizar	Descripción Nivel Riesgo	Comentario Adicional	Consumo	Empresas Afectadas	Trabajo Requiere	Estado Operativo	Estado Operativo Efectivo	Fecha Inicio	Fecha Fin	Fecha Efectiva Inicio	Fecha Efectiva Fin
2021102299	Subestacion	Ejecución Exitosa	TRANSELEC S.A.	Intervención	Origen Interno	Programada	S/E KIMAL	KIMAL 500/220/66KV 750MVA ATR2 KIMAL 500/220/66KV 750MVA ATR1 + 1UNIDAD DE RESPALDO	Otro Tipo de Trabajo	0	S/E Kimal: Lavado de aislación equipos primarios paños; K1; K2; K3; K4; K5; K6; Banco de transformación monofásico ATR1 y ATR2. Lavado torres de interconexión 220 kV y 500 kV.		Actividades: S/E Kimal: Lavado de aislación equipos primarios paños; K1; K2; K3; K4; K5; K6; Banco de transformación monofásico ATR1 y ATR2 (Incluye el lavado de equipos de 66 kV y Barras auxiliares asociados al ATR1 y ATR2). Lavado torres de interconexión 220 kV y 500 kV. Restricciones: Subestación Kimal, 52J23; 52J22; 52J20; 52J19 No reconectar. Subestación Kimal, 52K1, 52K2, 52K3, 52K4, 52K5, 52K6 No reconectar. Subestación Los Changos, 52K10; 52K11; 52K13; 52K14 No reconectar. Instalaciones en Riesgo: Barra B1 500kV o Barra B2 500kV o B. Monofásico 01,500/220/66 KV Kimal o B. Monofásico 02,500/220/66 KV Kimal o L 500kV Los Changos - Kimal, C1 o L 500kV Los Changos - Kimal, C2. Temporalidad de los Riesgos: Durante los trabajos. Nivel de Riesgo: Bajo. Bloqueos del jefe de faena: No hay.	No tiene consumo afectado		ninguno			08-12-21 08:00	08-12-21 18:00	08-12-21 08:41	08-12-21 15:19
2021102298	Subestacion	Ejecución Exitosa	TRANSELEC S.A.	Intervención	Origen Interno	Programada	S/E KIMAL	BA S/E KIMAL 500KV BP2 BA S/E KIMAL 500KV BP1	Otro Tipo de Trabajo	0	S/E Kimal: Lavado de aislación equipos primarios paños; K1; K2; K3; K4; K5; K6; Banco de transformación monofásico ATR1 y ATR2. Lavado torres de interconexión 220 kV y 500 kV.		Actividades: S/E Kimal: Lavado de aislación equipos primarios paños; K1; K2; K3; K4; K5; K6; Banco de transformación monofásico ATR1 y ATR2 (Incluye el lavado de equipos de 66 kV y Barras auxiliares asociados al ATR1 y ATR2). Lavado torres de interconexión 220 kV y 500 kV. Restricciones: Subestación Kimal, 52J23; 52J22; 52J20; 52J19 No reconectar. Subestación Kimal, 52K1, 52K2, 52K3, 52K4, 52K5, 52K6 No reconectar. Subestación Los Changos, 52K10; 52K11; 52K13; 52K14 No reconectar. Instalaciones en Riesgo: Barra B1 500kV o Barra B2 500kV o B. Monofásico 01,500/220/66 KV Kimal o B. Monofásico 02,500/220/66 KV Kimal o L 500kV Los Changos - Kimal, C1 o L 500kV Los Changos - Kimal, C2. Temporalidad de los Riesgos: Durante los trabajos. Nivel de Riesgo: Bajo. Bloqueos del jefe de faena: No hay.	No tiene consumo afectado		ninguno			08-12-21 08:00	08-12-21 18:00	08-12-21 08:41	08-12-21 15:19
2021097898	Subestacion	Ejecución Exitosa	TRANSELEC S.A.	Intervención	Origen Externo	Programada	S/E LOS VILOS	BA S/E LOS VILOS 220KV BP2	Otro Tipo de Trabajo	0	SE Los Vilos, Paño JT1: Los trabajos a desarrollar se enmarcan en el montaje de estructuras y revestimiento galpón Gis, equipos asociados al sistema GIS-GIL (bahías – barras), montaje resistencia neutro.	Bajo	Actividades: Obras de Construcción y Montaje de Equipos AT, SE Los Vilos, Paño JT1: Los trabajos a desarrollar se enmarcan en el montaje de estructuras y revestimiento galpón Gis, equipos asociados al sistema GIS-GIL (bahías – barras), montaje resistencia neutro. Nota: (Queda excluido de este procedimiento, el montaje del revestimiento del sector eje B, lado paño cóndores), Restricciones: Subestación Los Vilos, 52J7 (Tercero) con bloqueo a la reconexión inmovilizado Instalaciones en Riesgo: Barra 220 kV, Sección 2-Los Vilos Temporalidad de los Riesgos: Durante de los trabajos Nivel de Riesgo: Bajo Bloqueos del Jefe de Faena: Subestación Los Vilos, Paño JT01 Equipos desvinculados Área de trabajo se encuentra delimitada con cerco provisorio.	No tiene consumo afectado		ninguno			08-12-21 08:00	08-12-21 18:00	08-12-21 09:10	08-12-21 19:34
2021096892	Subestacion	Ejecución Exitosa	TRANSELEC S.A.	Intervención	Origen Interno	Programada	S/E PAPOSO	S/E PAPOSO JS	Otro Tipo de Trabajo	0	S/E Paposo: Inspección por corrosión a Estructuras Altas, Bajas y Equipos Primarios patio 220KV paños J1, J2, JS, JTG1, JTG2 y marcos de Barra 220 kV Sección N°1, Barra 220 kV Sección N° 2 y Marcos de Línea.	Bajo	Actividades: S/E Paposo: Inspección por corrosión a Estructuras Altas, Bajas y Equipos Primarios patio 220KV paños J1, J2, JS, JTG1, JTG2 y marcos de Barra 220 kV Sección N°1, Barra 220 kV Sección N° 2 y Marcos de Línea. Restricciones: Subestación Paposo, 52J1, 52J2, 52JS No reconectar. Terceros, Central Paposo: 52TG1, 52TG2, 52DTG1, 52DTG2 No reconectar. Subestación Tap Taltal, 52JL1 No reconectar. Terceros, S/E Lalackama: 52L2 No reconectar. Terceros, S/E Francisco: 52J3 No reconectar. Terceros, S/E Cachiyuyal: 52J1 No reconectar. Subestación Paposo, 52JT3 No reconectar. Instalaciones en Riesgo: Paño Seccionador JS01-Paposo o Barra 220 kV, Sección 1-Paposo o Barra 220 kV, Sección 2-Paposo o Semipaño Transformación JTG1-Paposo o Semipaño Transformación JTG2-Paposo o L 220kV PAP-TAT-CAH, C1 o L 220kV PAP-TAT-FCO, C1. Temporalidad de los Riesgos: Durante los trabajos. Nivel de Riesgo: Bajo. Bloqueos del Jefe de Faena: Subestación Paposo, Delimitación de la zona de trabajo. Solo personal autorizado y con sus debida acreditación ingresa a la zona de trabajo. Respetar las distancias mínimas de seguridad a punto energizados. Utilizar todos los EPP adecuados para realizar los trabajos.	No tiene consumo afectado		ninguno			08-12-21 08:00	08-12-21 18:00	08-12-21 08:00	08-12-21 18:28
2021096891	Subestacion	Ejecución Exitosa	TRANSELEC S.A.	Intervención	Origen Interno	Programada	S/E PAPOSO	BA S/E PAPOSO 220KV SECCION 2 BA S/E PAPOSO 220KV SECCION 1	Otro Tipo de Trabajo	0	S/E Paposo: Inspección por corrosión a Estructuras Altas, Bajas y Equipos Primarios patio 220KV paños J1, J2, JS, JTG1, JTG2 y marcos de Barra 220 kV Sección N°1, Barra 220 kV Sección N° 2 y Marcos de Línea.	Bajo	Actividades: S/E Paposo: Inspección por corrosión a Estructuras Altas, Bajas y Equipos Primarios patio 220KV paños J1, J2, JS, JTG1, JTG2 y marcos de Barra 220 kV Sección N°1, Barra 220 kV Sección N° 2 y Marcos de Línea. Restricciones: Subestación Paposo, 52J1, 52J2, 52JS No reconectar. Terceros, Central Paposo: 52TG1, 52TG2, 52DTG1, 52DTG2 No reconectar. Subestación Tap Taltal, 52JL1 No reconectar. Terceros, S/E Lalackama: 52L2 No reconectar. Terceros, S/E Francisco: 52J3 No reconectar. Terceros, S/E Cachiyuyal: 52J1 No reconectar. Subestación Paposo, 52JT3 No reconectar. Instalaciones en Riesgo: Paño Seccionador JS01-Paposo o Barra 220 kV, Sección 1-Paposo o Barra 220 kV, Sección 2-Paposo o Semipaño Transformación JTG1-Paposo o Semipaño Transformación JTG2-Paposo o L 220kV PAP-TAT-CAH, C1 o L 220kV PAP-TAT-FCO, C1. Temporalidad de los Riesgos: Durante los trabajos. Nivel de Riesgo: Bajo. Bloqueos del Jefe de Faena: Subestación Paposo, Delimitación de la zona de trabajo. Solo personal autorizado y con sus debida acreditación ingresa a la zona de trabajo. Respetar las distancias mínimas de seguridad a punto energizados. Utilizar todos los EPP adecuados para realizar los trabajos.	No tiene consumo afectado		ninguno			08-12-21 08:00	08-12-21 18:00	08-12-21 08:00	08-12-21 18:28
2021103548	Subestacion	Ejecución Exitosa	TSGF SpA	Intervención	Origen Externo	Programada	S/E ANA MARIA	S/E ANA MARIA J2 S/E ANA MARIA J3 S/E ANA MARIA J5 S/E ANA MARIA J6	Lavado de Aislación	0	Lavado de aislación línea de transmisión 220 kV Encuentro- Ana María. Trabajos realizados por Interchile. Condiciones requeridas: No reconectar 52J2-52J3-52J5-52J6 en S/E Ana María.	El riesgo del trabajo es bajo.	Lavado de aislación línea de transmisión 220 kV Encuentro- Ana María. Trabajos realizados por Interchile. Condiciones requeridas: No reconectar 52J2-52J3-52J5-52J6 en S/E Ana María.	No tiene consumo afectado		ninguno			08-12-21 08:00	08-12-21 17:00	08-12-21 09:04	08-12-21 13:15

Reporte Desconexión/Intervención Central Generadora

Fecha aeneración reporte: 27-12-2021 07:34:34
Estados: Pendiente, Aprobado, Rechazado, Aprobado sin activación, Ejecución Parcial, Ejecución Exitosa, Rechazo CDC, Pendiente, Aprobado, Rechazado, Aprobado sin activación, Ejecución Parcial, Ejecución Exitosa, Rechazo CDC
Total registros General: 118
Total registros Central Generadora: 9

Número	Tipo	Estado	Empresa	Tipo Solicitud	Origen	Tipo Programación	Central	Unidad(es)	Tipo Trabajo	Potencia	Trabajos a Realizar	Descripción Nivel Riesgo	Comentario Adicional	Consumo	Empresas Afectadas	Trabajo Requiere	Estado Operativo	Estado Operativo Efectivo	Fecha Inicio	Fecha Fin	Fecha Efectiva Inicio	Fecha Efectiva Fin
2021105340	Central Generadora	Ejecución Exitosa	ACCIONA ENERGÍA CHILE	Intervención	Origen Interno	Programada	PE TOLPAN SUR	CENTRAL COMPLETA	Otro Tipo de Trabajo	15	Mediciones para establecer el ruido de fondo sin proyecto (ruido base). Mediciones solicitadas por autoridad ambiental.	Trabajos de bajo riesgo ya que no se realizarán maniobras de equipos de Media o Alta Tensión, solo se realizará la detención de unidades.	Se detendrán aerogeneradores del parque para poder realizar la medición de ruido de fondo sin proyecto (ruido base), la cantidad de aerogeneradores a detener podría variar en cantidad dependiendo de la confirmación de la autoridad ambiental.	No tiene consumo afectado		ninguno	PO (Prueba Operacional)		08-12-21 09:00	08-12-21 10:00	08-12-21 08:56	08-12-21 10:00
2021105282	Central Generadora	Ejecución Exitosa	ACCIONA ENERGÍA CHILE	Intervención	Origen Interno	Programada	PE TOLPAN SUR	CENTRAL COMPLETA	Otro Tipo de Trabajo	15	Mediciones para establecer el ruido de fondo sin proyecto (ruido base). Mediciones solicitadas por autoridad ambiental.	Trabajos de bajo riesgo ya que no se realizarán maniobras de equipos de Media o Alta Tensión, solo se realizará la detención de unidades.	Se detendrán aerogeneradores del parque para poder realizar la medición de ruido de fondo sin proyecto (ruido base), la cantidad de aerogeneradores a detener podría variar en cantidad dependiendo de la confirmación de la autoridad ambiental.	No tiene consumo afectado		ninguno	PO (Prueba Operacional)		08-12-21 01:00	08-12-21 02:00	08-12-21 00:57	08-12-21 02:02
2021109692	Central Generadora	Ejecución Exitosa	CUMBRES S.A.	Desconexión	Origen Interno	Curso Forzoso	HP CUMBRES	HP CUMBRES U2	Otro Tipo de Trabajo		desconexion por alarma de refrigeración.	Desconexión curso forzoso debido a alarma de falta flujo del sistema de refrigeración.	desconexión de curso forzoso	No tiene consumo afectado		ninguno	DF (Desconexión Forzada)		08-12-21 02:55	08-12-21 12:00	08-12-21 02:55	08-12-21 11:07
2021106590	Central Generadora	Ejecución Exitosa	ESPINOS S.A	Intervención	Origen Interno	Programada	TER OLIVOS	CENTRAL COMPLETA	Otro Tipo de Trabajo	115,2	Generación mínimo técnico 1,30 MW con carga variable hasta 5,0 MW, chequeo sincronismo eruoos , temperatura eauipos, verificación lectura Scada.	El riesgo es bajo, porque se generara a baja carga variable.	Generación mínimo técnico 1,30 MW con carga variable hasta 5,0 MW, chequeo sincronismo eruoos , temperatura eauipos, verificación lectura Scada.	No tiene consumo afectado		ninguno	PO (Prueba Operacional)		08-12-21 15:00	08-12-21 23:59	08-12-21 19:11	08-12-21 23:35
2021108964	Central Generadora	Ejecución Exitosa	GUACOLDA ENERGÍA SPA	Intervención	Origen Interno	Programada	TER GUACOLDA	TER GUACOLDA U4	Otro Tipo de Trabajo		Se requiere en la unidad en servicio. Se realizarán trabajos de tuning de caldera. Para ello se requiere unidad en distintos escalones de potencia (110 MW a 60 MW).	Trabajo no presenta riesgo	Se requiere en la unidad en servicio. Se realizarán trabajos de tuning de caldera. Para ello se requiere unidad en distintos escalones de potencia	No tiene consumo afectado		ninguno	PO (Prueba Operacional)		08-12-21 04:00	08-12-21 16:40	08-12-21 04:09	08-12-21 16:16
2021106901	Central Generadora	Ejecución Exitosa	GUACOLDA ENERGÍA SPA	Intervención	Origen Interno	Programada	TER GUACOLDA	TER GUACOLDA U4	Otro Tipo de Trabajo	154	Se necesita realizar mediciones isocinéticas para Validación anual de nuestros CEMS.	trabajo rutinario, con riesgo controlado	Debe mantener fija su generación.	No tiene consumo afectado		ninguno	PO (Prueba Operacional)		08-12-21 19:00	09-12-21 05:00	08-12-21 19:00	09-12-21 03:01
2021102819	Central Generadora	Ejecución Exitosa	GUACOLDA ENERGÍA SPA	Intervención	Origen Interno	Programada	TER GUACOLDA	TER GUACOLDA U3	Otro Tipo de Trabajo	152	Mediciones isocinéticas a plena carga	trabajo rutinario, con riesgo controlado	.	No tiene consumo afectado		ninguno	LP (Unidad con limitación de proteiamada)		08-12-21 18:00	09-12-21 06:00	08-12-21 19:00	09-12-21 06:25
2021107525	Central Generadora	Ejecución Exitosa	PRIME ENERGÍA QUICKSTART SPA	Intervención	Origen Interno	Programada	TER LLANOS BLANCOS [EN REVISION]	CENTRAL COMPLETA	Puesta en servicio de nueva instalación		Se realizarán pruebas de potencia máxima, con una inyección máxima de 52 MW y de consumo específico neto, con una inyección máxima de 3 MW.	Riesgo bajo y controlado de acuerdo a procedimientos para pruebas de inyección de energía.	Actividades asociadas a proyecto NUP 1071.	No tiene consumo afectado		ninguno	P (Prueba de Puesta en Servicio)		08-12-21 00:00	08-12-21 23:59	08-12-21 12:08	08-12-21 23:59
2021108665	Central Generadora	Rechazado	TAMAKAYA ENERGÍA SPA	Intervención	Origen Interno	Programada	TER KELAR	TER KELAR CC1-TG1	Otro Tipo de Trabajo	170	Pruebas de carga para verificar correcto funcionamiento de la GT, las pruebas consideran la verificación de los siguientes puntos: - Prueba de sistema de protecciones de la GT - Prueba de sistema de control de arranque de la GT - Prueba de sobre-velocidad - Prueba de sistema de ignición de la GT - Pruebas de sintonización de combustores GT - Pruebas con carga Las curvas de cargas para cada una de las pruebas, sera enviada por correo formal.	Riesgo bajo, las pruebas con carga se realizaran con especialistas fabricantes de la turbina de gas. Por lo tanto, los riesgos son bajos y controlados por los encargados de seguridad y especialistas.	Pruebas de carga para verificar correcto funcionamiento de la GT, las pruebas consideran la verificación de los siguientes puntos: - Prueba de sistema de protecciones de la GT - Prueba de sistema de control de arranque de la GT - Prueba de sobre-velocidad - Prueba de sistema de ignición de la GT - Pruebas de sintonización de combustores GT - Pruebas con carga Las curvas de cargas para cada una de las pruebas, sera enviada por correo formal.	No tiene consumo afectado		ninguno	MM (Mantenimiento Mayor)		08-12-21 00:00	08-12-21 23:59		

Reporte Desconexión/Intervención Linea

Fecha generación reporte: 27-12-2021 07:34:34
Estados: Pendiente, Aprobado, Rechazado, Aprobado sin activación, Ejecución Parcial, Ejecución Exitosa, Rechazo CDC, Pendiente, Aprobado, Rechazado, Aprobado sin activación, Ejecución Parcial, Ejecución Exitosa, Rechazo CDC
Total registros General: 118
Total registros Linea: 56

Número	Tipo	Estado	Empresa	Tipo Solicitud	Origen	Tipo Programación	Linea	Tramo(s)	Tipo Trabajo	Potencia	Trabajos a Realizar	Descripción Nivel Riesgo	Comentario Adicional	Consumo	Empresas Afectadas	Trabajo Requiere	Estado Operativo	Estado Operativo Efectivo	Fecha Inicio	Fecha Fin	Fecha Efectiva Inicio	Fecha Efectiva Fin
2021107952	Linea	Ejecución Exitosa	CAITAN	Intervención	Origen Interno	Programada	BOMBEO 2 (SGO) – BOMBEO 3 (SGO) 66kV	BOMBEO 2 (SGO) – ML BOMBEO 2 (SGO) 66kV C1 ML BOMBEO 2 (SGO) – BOMBEO 3 (SGO) 66kV C1	Lavado de Aislación		No reconectar linea 66 kV Caitan Bombeo N°3 por faenas de lavado de aislación en líneas 66 kV Bombeo 2. Cercana a linea 66 kV Caitan Bombeo N°2	EL riesgo de la faena es bajo y controlado	Registro interno: Asociado a PT N°67580	No tiene consumo afectado		ninguno			08-12-21 07:00	08-12-21 18:00	08-12-21 07:25	08-12-21 13:25
2021107879	Linea	Ejecución Exitosa	CAITAN	Intervención	Origen Interno	Programada	CAITAN – BOMBEO 2 (SGO) 66kV	CAITAN – BOMBEO 2 (SGO) 66kV C1	Lavado de Aislación		No reconectar linea 66 kV Caitan Bombeo N°2 por faenas de lavado de aislación en líneas 66 kV Bombeo 1 y 2.	EL riesgo de la faena es bajo y controlado	Registro interno: Asociado a PT N°67580	No tiene consumo afectado		ninguno			08-12-21 07:00	08-12-21 18:00	08-12-21 07:25	08-12-21 13:25
2021107873	Linea	Ejecución Exitosa	CAITAN	Intervención	Origen Interno	Programada	CAITAN – DESALINIZADORA Y BOMBEO (SGO) 66kV	CAITAN – EST V2A 66kV C1 EST V2A - EST V2B 66kV C1 EST V2B - EST V2C 66kV C1 EST V2C - EST V2D 66kV C1 EST V2D - EST V2E 66kV C1 EST V2E - EST V3 66kV C1 EST V3 - DESALINIZADORA Y BOMBEO (SGO) 66kV C1	Lavado de Aislación		No reconectar linea 66 kV Caitan Bombeo N°1 por faenas de lavado de aislación en líneas 66 kV Bombeo 1 y 2.	EL riesgo de la faena es bajo y controlado	Registro interno: Asociado a PT N°67580	No tiene consumo afectado		ninguno			08-12-21 07:00	08-12-21 18:00	08-12-21 07:25	08-12-21 13:25
2021106855	Linea	Ejecución Exitosa	CGE TRANSMISIÓN S.A.	Intervención	Origen Interno	Programada	PPV JAVIERA - TAL TAL 110KV	TAP LAS LUCES - TALTAL 110KV C1	Lavado de Aislación		Lavado de aislacion LT 110 KV Las Luces - Taltal	No hay riesgos mayores	Retiro de reconexion automática en S2 H2 en S/E Las Luces	No tiene consumo afectado		ninguno			08-12-21 07:00	08-12-21 17:00	08-12-21 06:28	08-12-21 12:50
2021102637	Linea	Ejecución Exitosa	CGE TRANSMISIÓN S.A.	Desconexión	Origen Interno	Programada	COPIAPO - HERNAN FUENTES 110KV	COPIAPO - HERNAN FUENTES 110KV C1	Otro Tipo de Trabajo		De acuerdo a proyecto NUP 2370 por reemplazo de relé de respaldo GE D30 FUERA DE SERVICIO del paño H2, se requiere la desconexión de la línea LT110kV Copiapó-Hernán Fuentes para reemplazo del relé y pruebas de operación para asegurar el correcto funcionamiento de la configuración por futura puesta en servicio y pruebas de alambrado hacia equipos primarios del paño mencionado, considera pruebas de apertura y cierre sobre interruptor 52H2.	Riesgo bajo controlado, trabajos planificados en terreno realizado por personal competente.	Desconexión por reemplazo de relé de respaldo FUERA DE SERVICIO, involucra pruebas de operatividad por futura puesta en servicio.	No tiene consumo afectado		ninguno			08-12-21 08:00	08-12-21 20:00	08-12-21 08:06	08-12-21 15:53
2021107299	Linea	Ejecución Exitosa	COMPAÑÍA CONTRACTUAL MINERA CANDELARIA	Intervención	Origen Interno	Programada	CARDONES - MINERA LA CANDELARIA 220KV	CARDONES - MINERA LA CANDELARIA 220KV C1	Lavado de Aislación		Lavados de aislación de la línea desde estructura 24 a la 40.	Riesgo controlado, intervención se realizará con supervisión presente	Condiciones requeridas: SE Candelaria: No reconectar 52I1 SE Cardones: No reconectar 52I2	No tiene consumo afectado		ninguno			08-12-21 08:00	08-12-21 18:00	08-12-21 07:43	08-12-21 16:57
2021105024	Linea	Ejecución Exitosa	COMPAÑÍA CONTRACTUAL MINERA CANDELARIA	Intervención	Origen Interno	Programada	CARDONES - MINERA LA CANDELARIA 220KV	CARDONES - MINERA LA CANDELARIA 220KV C1	Otro Tipo de Trabajo	0	Lavado de aislación; en instalación energizada (Simple Circuito), LAVADO DE AISLACION, ESTRUCTURAS N° 24 a 40	Bajo	Actividades: Lavado de aislación; en instalación energizada (Simple Circuito), LAVADO DE AISLACION, ESTRUCTURAS N° 24 a 40 Restricciones: Subestación Cardones, S2 J2 con bloqueo a la reconexión inmovilizado Subestación La Candelaria, S2 J1 con bloqueo a la reconexión inmovilizado Instalaciones en Riesgo: L 220kV Cardones-La Candelaria, C1 Temporalidad de los Riesgos: Durante de los trabajos Nivel de Riesgo: Bajo Bloqueos del jefe de faena:	No tiene consumo afectado		ninguno			08-12-21 08:00	08-12-21 18:00	08-12-21 07:30	08-12-21 18:28
2021108789	Linea	Ejecución Exitosa	COMPAÑÍA DOÑA INÉS DE COLLAHUASI SCM	Intervención	Origen Interno	Programada	LAGUNAS - COLLAHUASI 220KV	LAGUNAS - EST. 180 220KV C2 EST. 180 - EST. 202 220KV C2 EST. 202 – EST. 296 220 KV C2 EST. 296 – COLLAHUASI 220 kV C2 LAGUNAS - EST. 180 220KV C1 EST. 180 - EST. 202 220KV C1 EST. 202 – EST. 296 220 KV C1 EST. 296 – COLLAHUASI 220 KV C1	Inspección Visual		Inspección con Dron de estructuras en línea 220 kV Lagunas Collahuasi, entre estructuras 1 y 130. (Inspección se realiza con líneas energizadas)	Riesgo Bajo, ya que sea realizara Inspección con Dron de estructuras en línea 220 kV Lagunas Collahuasi, entre estructuras 1 y 130. (Inspección se realiza con líneas energizadas)	se requieren las siguientes condiciones para la ejecución del trabajo: S/E Lagunas S2I3 No reconectar (Precaución) S/E Lagunas S2I4 No reconectar (Precaución) S/E Collahuasi S2I11 No reconectar (Precaución) S/E Collahuasi S2J12 No reconectar (Precaución)	No tiene consumo afectado		ninguno			08-12-21 08:00	12-12-21 19:00	09-12-21 15:23	11-12-21 15:40
2021109702	Linea	Ejecución Exitosa	ENEL TRANSMISIÓN CHILE S.A.	Intervención	Origen Interno	Curso Forzoso	SAN BERNARDO - MALLOCO 110KV	SAN BERNARDO - MALLOCO 110KV C1	Puesta en servicio de nueva instalación		Energización de transformador en reemplazo de antiguo TR02 de SS/EE Malloco el cual se encuentra fallado según informe de falla N°2021003289 relacionado con SD2021104263.	Precaución de no reconecta LT 110kV San Bernardo - Malloco, por puesta en servicio de TR02 de SS/EE Malloco, el cual se encuentra indisponible según informe de falla N°2021003289 relacionado con SD2021104263. El transformador que reemplazara al antiguo TR02 de SS/EE Malloco es de similares características y no existe modificación de ajuste de protecciones.	TR01 de SS/EE Malloco se encuentra con informe de limitación N°2021002533, el cual esta respaldando la carga del TR02 de SS/EE Malloco, por lo cual, se requiere la entrada en servicio del nuevo TR02 de SS/EE Malloco debido a que TR01 esta llegando a su capacidad nominal. No existe modificación en el esquema de protecciones.	No tiene consumo afectado		ninguno			08-12-21 13:00	08-12-21 20:00	08-12-21 14:10	08-12-21 18:22
2021108091	Linea	Ejecución Exitosa	ENEL TRANSMISIÓN CHILE S.A.	Desconexión	Origen Interno	Programada	OCHAGAVIA - FLORIDA 110KV	OCHAGAVIA - TAP CLUB HIPICO 110KV C1 TAP CLUB HIPICO - CLUB HIPICO 110KV C1 TAP CLUB HIPICO - TAP SAN JOAQUIN 110KV C1 TAP MACUL - FLORIDA 110KV C1 TAP MACUL - MACUL 110KV C1 TAP SANTA ELENA - SANTA ELENA 110KV C1 TAP SANTA ELENA - TAP MACUL 110KV C1 TAP SAN JOAQUIN - TAP SANTA ELENA 110KV C1	Otro Tipo de Trabajo		Trabajos previos : retiro de alambrados por proyecto es el 2794 " Adecuación patio 110 KV en Subestación Florida"	No presenta riesgos para el sistema	Se informa al Coordinador Eléctrico la indisponibilidad del elemento indicado. Se informará la desconexión del elemento y posteriormente realizados los trabajos la normalización del servicio.	No tiene consumo afectado		ninguno			08-12-21 22:00	09-12-21 08:00	08-12-21 23:03	09-12-21 05:58
2021105599	Linea	Ejecución Exitosa	ENEL TRANSMISIÓN CHILE S.A.	Intervención	Origen Interno	Programada	POLPAICO - EL SALTO 220KV	TAP EL MANZANO - TAP CHICUREO 220KV C1 TAP CHICUREO - CHICUREO 220KV C1 POLPAICO - TAP EL MANZANO 220KV C1 TAP EL MANZANO - EL MANZANO 220KV C1 TAP CHICUREO - EL SALTO 220KV C1	Otro Tipo de Trabajo		Trabajos en Proximidad del Circuito N°1 por Instalación de Preformadas en Circuito 220 kV N°2 Polpaico - El Salto	No presenta riesgos para el sistema	Frente a una desconexión automática, ENEL reconectará solo previa coordinación con el Coordinador Eléctrico Nacional.	No tiene consumo afectado		ninguno			08-12-21 04:00	08-12-21 20:00	08-12-21 06:04	08-12-21 21:02
2021105595	Linea	Ejecución Exitosa	ENEL TRANSMISIÓN CHILE S.A.	Desconexión	Origen Interno	Programada	POLPAICO - EL SALTO 220KV	TAP EL MANZANO - EL MANZANO 220KV C2 TAP CHICUREO - EL SALTO 220KV C2 TAP EL MANZANO - TAP CHICUREO 220KV C2 TAP CHICUREO - CHICUREO 220KV C2 POLPAICO - TAP EL MANZANO 220KV C2	Otro Tipo de Trabajo		Instalación de Preformadas en Circuito 220 kV N°2 Polpaico - El Salto	No presenta riesgos para el sistema	Se informa al Coordinador Eléctrico la indisponibilidad del elemento indicado. Se informará la desconexión del elemento y posteriormente realizados los trabajos la normalización del servicio.	No tiene consumo afectado		ninguno			08-12-21 04:00	08-12-21 20:00	08-12-21 06:04	08-12-21 21:02
2021107582	Linea	Ejecución Exitosa	ENGIE	Desconexión	Origen Interno	Programada	CAPRICORNIO - ANTOFAGASTA 110KV	CAPRICORNIO - EST N° 54 110KV C1 EST N° 54 - TAP URIBE 110KV C1 TAP URIBE - EST N°128 110KV C1 EST N°128 - ANTOFAGASTA 110KV C1	Otro Tipo de Trabajo	0	MPB 3 años Paños H1 S/E Antofagasta, H1 S/E Capricornio.	Trabajos con línea desenergizada, riesgo bajo.	1.- SE Antofagasta 89H1-1 Abierto y bloqueado 52H1 a disposición del jefe de faena 89H1-2 abierto y a disposición del jefe de faena 89H1-2T a disposición del jefe de faena (será reemplazado por tierras provisionales) Bloqueo de 50BF 2.- SE Capricornio 89H1-1 Abierto y bloqueado 52H1 a disposición del jefe de faena 89H1-2 abierto y a disposición del jefe de faena 89H1-2T a disposición del jefe de faena (será reemplazado por tierras provisionales) Bloqueo de 50BF 3.- Tap Off Uribe Abierto 89H1-1, asociada a SODI n° 39.	No tiene consumo afectado		ninguno			08-12-21 08:00	08-12-21 19:00	08-12-21 07:48	08-12-21 16:50
2021108698	Linea	Aprobado sin activación	ENGIE ENERGÍA CHILE S.A.	Intervención	Origen Interno	Programada	CHUQUICAMATA - SALAR 220KV	CHUQUICAMATA - EST. N°340 220 kV C1	Otro Tipo de Trabajo		Inspección con Drone, levantamiento y estados de líneas de transmisión.	Se toman todas las medidas de precaución, controlando todos los riesgos existentes, de acuerdo a matriz de trabajo, riesgo bajo.	CONDICIONES REQUERIDAS: Sin condiciones requeridas.	No tiene consumo afectado		ninguno			08-12-21 08:00	31-12-21 18:00		
2021108697	Linea	Aprobado sin activación	ENGIE ENERGÍA CHILE S.A.	Intervención	Origen Interno	Programada	NUEVA CHUQUICAMATA - KIMAL 220KV	EST. CH.1A - EST. N°229 220KV C1 (7B) EST. N°229 - EST. N°255 220KV (7B) EST. N°255 - EST. N°323 220KV (7B) EST. N°323 - NUEVA CHUQUICAMATA 220 KV (7B) EST. CH.1B - EST. N° 229 220KV C1 (6B) EST. N°229 - EST. N°255 220KV (6B) EST. N°255 - EST. N°323 220KV (6B) EST. N°323 - NUEVA CHUQUICAMATA 220 KV (6B)	Otro Tipo de Trabajo		Inspección con Drone, levantamiento y estados de líneas de transmisión.	Se toman todas las medidas de precaución, controlando todos los riesgos existentes, de acuerdo a matriz de trabajo, riesgo bajo.	CONDICIONES REQUERIDAS: Sin condiciones requeridas.	No tiene consumo afectado		ninguno			08-12-21 08:00	31-12-21 18:00		
2021108692	Linea	Aprobado sin activación	ENGIE ENERGÍA CHILE S.A.	Intervención	Origen Interno	Programada	TOCOPILLA – KIMAL 220KV [EN_REVISION]	TAP EL LOA - EST. N°1 220 kV C2 (6A) EST. N° 1 - EST. N° 2 220KV C2 (6A) EST. N° 2 - EST. N° CH.1B 220KV C2 (6A) TAP EL LOA - EST. N°1 220 kV C1 (7A) EST. N° 1 - EST. N° 2 220KV C1 (7A) EST. N°2 - EST. CH.1A 220KV C1 (7A)	Otro Tipo de Trabajo		Inspección con Drone, levantamiento y estados de líneas de transmisión.	Se toman todas las medidas de precaución, controlando todos los riesgos existentes, de acuerdo a matriz de trabajo, riesgo bajo.	CONDICIONES REQUERIDAS: Sin condiciones requeridas.	No tiene consumo afectado		ninguno			08-12-21 08:00	08-12-21 18:00		
2021108681	Linea	Aprobado sin activación	ENGIE ENERGÍA CHILE S.A.	Intervención	Origen Interno	Programada	CRUCERO - RADOMIRO TOMIC 220KV	CRUCERO - EST. 178 220KV C1 EST. 178 - RADOMIRO TOMIC 220KV C1	Inspección pedestre		Inspección con Drone, levantamiento y estados de líneas de transmisión.	Se toman todas las medidas de precaución, controlando todos los riesgos existentes, de acuerdo a matriz de trabajo, riesgo bajo.	CONDICIONES REQUERIDAS: Sin condiciones requeridas.	No tiene consumo afectado		ninguno			08-12-21 08:00	31-12-21 18:00		
2021108661	Linea	Ejecución Exitosa	ENGIE ENERGÍA CHILE S.A.	Intervención	Origen Interno	Programada	ARICA - POZO ALMONTE 110KV	ARICA - EST. S2 110KV C1 EST. S2 - EST. S4 110KV C1 EST. S4 - TAP MAL PASO 110KV C1 TAP CHIZA - EST. 419 110KV C1 EST. 419 - EST. 479 110KV C1 EST. 479 - TAP DOLORES 110KV C1 TAP CUYA - EST. 279 110KV C1 EST. 279 - EST. 339 110KV C1 EST. 339 - TAP CHIZA 110KV C1 TAP DOLORES - EST. 484 110KV C1 EST. 484 - TAP CERRO BALCON 110KV C1 TAP MAL PASO - EST. 154 110KV C1 EST. 154 - TAP VITOR 110KV C1 TAP VITOR - TAP VITOR N°2 MOVIL 110KV C1 TAP VITOR MOVIL - EST. 236 110KV C1 EST. 236 - EST. 269 110KV C1 EST. 269 - CUYA 110KV C1	Otro Tipo de Trabajo		Trabajo cercano en segmento linea Balcon Pozo Almonte	Riesgo bajo segun analisis	Condiciones requeridas: No reconectar 52HT3 en SE Arica NOTA: Al finalizar los trabajos diarios la Reconexión automática se habilitara en el extremo Arica 52HT3, esta S.I. reemplaza a la N° 2021103490 por extensión de faena	No tiene consumo afectado		ninguno			08-12-21 08:00	17-12-21 18:00	08-12-21 07:25	10-12-21 08:33
2021103485	Linea	Ejecución Exitosa	FOTOVOLTAICA NORTE GRANDE S SPA	Desconexión	Origen Externo	Programada	URIBE - URIBE SOLAR 110KV	URIBE - URIBE SOLAR 110KV C1 ACCESO NORTE - URIBE SOLAR 110KV C1 [EN_REVISION] URIBE - ACCESO NORTE 110KV C1 [EN_REVISION]	Otro Tipo de Trabajo		Actualización de firmware, carga de ajustes y Pruebas de Protocolización de Protecciones y Pruebas efectivas de operación esquema de 3 puntas para proyecto NUP 1820 del CEN (Salar del Carmen de SQM). Trabajos realizados por SQM. Condiciones requeridas en S/E Uribe: Abierto 52H3, 89H3-1, 89H3-2 Condiciones requeridas en S/E Central Uribe: Abierto 52H1, 89H1-1, 89H1-2 y caldas de media tensión.	El riesgo del trabajo es bajo producto que se realizara con las instalaciones desenergizadas.	Actualización de firmware, carga de ajustes y Pruebas de Protocolización de Protecciones y Pruebas efectivas de operación esquema de 3 puntas para proyecto NUP 1820 del CEN (Salar del Carmen de SQM). Trabajos realizados por SQM. Condiciones requeridas en S/E Uribe: Abierto 52H3, 89H3-1, 89H3-2 Condiciones requeridas en S/E Central Uribe: Abierto 52H1, 89H1-1, 89H1-2 y caldas de media tensión.	No tiene consumo afectado		modificacion_protecci on			08-12-21 21:00	09-12-21 06:00	08-12-21 21:27	09-12-21 08:08
2021107723	Linea	Ejecución Exitosa	MINERA ESCONDIDA	Intervención	Origen Interno	Programada	O´HIGGINS - FARELLON 220KV	EST. EST. N°2 - EST. N°3 220KV C1 EST. N°1 - EST. N°2 220KV C1 EST. N°3 - FARELLON 220KV C1 EST. T-202 - EST. T-314 220KV C1 EST. T-314 - EST. N°1 220KV C1 O'HIGGINS - EST. T-202 220KV C1	Lavado de Aislación	0	Lavado aisladores Linea 220 kV O'Higgins- Farellón.	Riesgo bajo trabajo programado.	Se requiere orden de no reconectar los interruptores 52J1 de S/E Farellón y 52J9 de S/E O´Higgins.	No tiene consumo afectado		ninguno			08-12-21 07:30	08-12-21 18:00	08-12-21 08:58	08-12-21 12:47
2021107717	Linea	Ejecución Exitosa	MINERA ESCONDIDA	Intervención	Origen Interno	Programada	O'HIGGINS - PURI 220KV	EST. N°2 - EST. N°3 220KV C1 EST. N°3 - PURI 220KV C1 EST. T-202 - EST. T-444 220KV C1 EST. T-444 - EST. N°2 220KV C1 O'HIGGINS - EST. T-202 220KV C1	Lavado de Aislación	0	Lavado aisladores Linea 220 kV O'Higgins- Puri.	Riesgo bajo trabajo programado.	Se requiere orden de no reconectar los interruptores 52J1 de S/E Puri y 52J5 de S/E O´Higgins.	No tiene consumo afectado		ninguno			08-12-21 07:30	08-12-21 18:00	08-12-21 08:58	08-12-21 12:47

Reporte Desconexión/Intervención Linea

Fecha generación reporte: 27-12-2021 07:34:34
Estados: Pendiente, Aprobado, Rechazado, Aprobado sin activación, Ejecución Parcial, Ejecución Exitosa, Rechazo CDC, Pendiente, Aprobado, Rechazado, Aprobado sin activación, Ejecución Parcial, Ejecución Exitosa, Rechazo CDC
Total registros General: 118
Total registros Linea: 56

Número	Tipo	Estado	Empresa	Tipo Solicitud	Origen	Tipo Programación	Linea	Tramo(s)	Tipo Trabajo	Potencia	Trabajos a Realizar	Descripción Nivel Riesgo	Comentario Adicional	Consumo	Empresas Afectadas	Trabajo Requiere	Estado Operativo	Estado Operativo Efectivo	Fecha Inicio	Fecha Fin	Fecha Efectiva Inicio	Fecha Efectiva Fin
2021107515	Linea	Ejecución Exitosa	MINERA ESCONDIDA LTDA.	Desconexión	Origen Interno	Programada	FARELLON - CHIMBORAZO 220KV	EST. N°1 - EST. N°3 220KV C1 EST. N°2 - EST. T-314 220KV C1 EST. N°3 - CHIMBORAZO 220KV C1 EST. N°3 - EST. N°2 220KV C1 EST. T-314 - EST. T-511 220KV C1 EST. T-511 - EST. N°1 220KV C1 FARELLON - EST. N°3 220KV C1	Otro Tipo de Trabajo			Solicitud ingresada por medio de la Plataforma de Mantenimiento Preventivo Mayor. Se indicó que el riesgo es: Riesgo Bajo	Instalación Bloqueo de nivel 0 en paño J2 de S/E Farellón	No tiene consumo afectado		ninguno			08-12-21 08:00	10-12-21 20:00	08-12-21 14:19	10-12-21 18:16
2021107303	Linea	Ejecución Exitosa	MINERA SPENCE	Intervención	Origen Interno	Programada	ENCUENTRO - SGO 220KV	ENCUENTRO-SGO 220KV	Obras Civiles	0	Obras civiles de construcción de zanjas para tendido de ductos y cables de Media tensión	Bajo. Se ejecutarán trabajos bajo la linea de transmisión de 220 kV respetando la distancia de aproximación limite	Trabajos bajo la linea 220kV entre Encuentro y SGO. Dudas llamar a Christian diaz +56982185010 Se trabajará con equipos bulldozer, camion pluma y excavadoras. Los que se mantendrán a una distancia segura de la linea la cual fue medida con topografia. Se hará nueva revisión previo a los trabajos como parte de las revisiones antes de comenzar la tarea. En SE Encuentro S2J10 Señalizar y no reconectar En SE SGO S2J1 Señalizar y no reconectar	No tiene consumo afectado		ninguno			08-12-21 09:00	08-12-21 18:00	08-12-21 09:42	08-12-21 16:45
2021107635	Linea	Ejecución Exitosa	NORVIND S.A.	Intervención	Origen Interno	Programada	LAS PALMAS - TOTORAL 2 220KV	LAS PALMAS - TOTORAL 2 220KV C1	Lavado de Aislación		Lavado de aislación línea 220 KV Las Palmas - Totoral	Bajo pues se ejecuta por personal calificado y con reconexión automática deshabilitada	SE Las Palmas : Interruptor J6 cuenta con reconexión automática deshabilitada SE Totoral 2: Interruptor J72 cuenta con reconexión automática deshabilitada	No tiene consumo afectado		ninguno			08-12-21 08:00	08-12-21 20:00	08-12-21 08:56	08-12-21 15:57
2021107631	Linea	Ejecución Exitosa	NORVIND S.A.	Intervención	Origen Interno	Programada	TOTORAL 1 - TOTORAL 2 66KV	TOTORAL 1 - TOTORAL 2 66KV C1	Lavado de Aislación		Lavado de aislación línea 66 kV Totoral 1 - Totoral 2	Bajo pues se ejecuta por personal calificado y con reconexión deshabilitada	SE Totoral N°1: Interruptor 52BT1 cuenta con reconexión automática deshabilitada SE Totoral N°2: Interruptor 52BT2 cuenta con reconexión automática deshabilitada	No tiene consumo afectado		ninguno			08-12-21 08:00	08-12-21 20:00	08-12-21 08:56	08-12-21 15:57
2021108316	Linea	Ejecución Exitosa	PRIME ENERGÍA QUICKSTART SPA	Intervención	Origen Externo	Programada	LOS CONDORES - LOS VILOS 220KV	CHAGUAL - ESTRUCTURA 01 220KV C1 ESTRUCTURA 01 - LOS VILOS 220KV C1 [EN_REVISION]	Obras Civiles		Bloqueo a la reconexión del 52J7 en S/E Los Vilos y el 52J71 en S/E Central Chagual a solicitud de Minera los Pelambres, los trabajos a desarrollar se enmarcan en el montaje de estructuras y revestimiento galpón Gis, equipos asociados al sistema GIS-GIL (bahías – barras), montaje resistencia neutro.	Riesgo bajo y controlado de acuerdo a procedimientos de Minera Los Pelambres.	Los trabajos son responsabilidad de Minera Los Pelambres.	No tiene consumo afectado		ninguno			08-12-21 07:00	08-12-21 20:00	08-12-21 09:17	08-12-21 19:38
2021104724	Linea	Ejecución Exitosa	SISTEMA DE TRANSMISIÓN DEL SUR S.A.	Intervención	Origen Externo	Programada	REMEHUE - LOS TAMBORES 66KV	REMEHUE – ENMALLE AEREO 1 66KV C1 ENMALLE AEREO 1 – LOS TAMBORES 66KV C1	Otro Tipo de Trabajo		Se requiere no reconectar línea 66 kV Remehue Los Tambores La Unión, a solicitud de Transelec. Por Trabajos de transmisión en cercanías de líneas de alta tensión, instalación y retiro de portales, tendido de OPGW, tensado y remates entre los vanos 60-61.	Nivel de riesgo bajo y controlado.	SODI 938 INTERNA DE TRANSELEC.	No tiene consumo afectado		ninguno			08-12-21 08:00	08-12-21 20:00	08-12-21 10:18	08-12-21 21:49
2021104709	Linea	Ejecución Exitosa	SISTEMA DE TRANSMISIÓN DEL SUR S.A.	Intervención	Origen Externo	Programada	REMEHUE - LA UNION 66KV	REMEHUE - LA UNION 66KV C1	Otro Tipo de Trabajo		Se requiere no reconectar línea 66 kV Remehue - La Unión, a solicitud de Transelec. Por trabajos de transmisión en cercanías de líneas de alta tensión, instalación y retiro de portales, tendido de OPGW, tensado y remates entre los vanos 60-61.	Nivel de riesgo bajo y controlado.	SODI 938 INTERNA DE TRANSELEC.	No tiene consumo afectado		ninguno			08-12-21 08:00	08-12-21 20:00	08-12-21 10:18	08-12-21 21:49
2021107322	Linea	Ejecución Exitosa	TEN	Intervención	Origen Interno	Programada	LOS CHANGOS – CUMBRE 500KV	LOS CHANGOS – CUMBRE 500KV C1 LOS CHANGOS – CUMBRE 500KV C2	Lavado de Aislación		Lavado de aislación de LT 2 x 500 kV Los Changos - Cumbre, entre estructuras N°198 - 827.	El principal riesgo es la ocurrencia de un flashover. Medidas de mitigación: - Inspección visual del estado de los aisladores. - Verificación de condiciones meteorológicas (Velocidad y dirección del viento) - revisión de calidad del agua.	Se requiere precaución operacional de no reconectar LT 2 x 500 kV Los Changos - Cumbre en ambos extremos, se requiere la deshabilitación de la F79 de los paños K6, K9 en SCH4 y paños K1, K4 en SCUM, esto para realizar trabajos de lavado de aislación por contaminación normal.	No tiene consumo afectado		ninguno			08-12-21 07:00	08-12-21 18:00	08-12-21 07:57	08-12-21 13:20
2021105964	Linea	Ejecución Exitosa	TEN	Intervención	Origen Interno	Programada	CUMBRE – NUEVA CARDONES 500KV	CUMBRE – NUEVA CARDONES 500KV C1 CUMBRE – NUEVA CARDONES 500KV C2	Lavado de Aislación		Lavado de aislación de LT 2 x 500 kV Cumbres - Nueva Cardones, entre estructuras N°001-464.	El principal riesgo es la ocurrencia de un flashover. Medidas de mitigación: - Inspección visual del estado de los aisladores. - Verificación de condiciones meteorológicas (Velocidad y dirección del viento) - revisión de calidad del agua.	Se requiere precaución operacional de no reconectar LT 2 x 500 kV Cumbres - Nueva Cardones en ambos extremos, se requiere la deshabilitación de la F79 de los paños K3, K6 en SCUM y paños K9, K12 en SNCA, esto para realizar trabajos de lavado de aislación por contaminación normal.	No tiene consumo afectado		ninguno			08-12-21 07:00	08-12-21 18:00	08-12-21 07:57	08-12-21 11:58
2021109236	Linea	Ejecución Exitosa	TRANSELEC S.A.	Intervención	Origen Interno	Curso Forzoso	RAHUE - FRUTILLAR NORTE 220KV	EST. 336 - EST 1.C1 220KV C1 EST 1.C1 - FRUTILLAR NORTE 220KV C1	Otro Tipo de Trabajo	0	Investigar causa de falla	Bajo	Actividades: Inspección con trepado de estructura para investigar causa de falla Restricciones: Restricción a la reconexión.- Instalaciones en Riesgo: Linea 220kV Rahue - Frutillar Norte C1 Temporalidad de los Riesgos: Durante de los trabajos Nivel de Riesgo: Bajo Bloqueos del jefe de faena: No hay.- Observación: No reconectar interruptores asociados a la linea.-	No tiene consumo afectado		ninguno			08-12-21 08:00	08-12-21 18:00	08-12-21 12:09	09-12-21 17:59
2021107830	Linea	Ejecución Exitosa	TRANSELEC S.A.	Intervención	Origen Interno	Programada	CONDORES - PARINACOTA 220KV	CONDORES - PARINACOTA 220KV C1	Otro Tipo de Trabajo	0	Reemplazo de aislación de vidrio por vidrio siliconado con línea energizada, en estructuras de suspensión tramo E19 a E30_E309	Bajo	Actividades: Reemplazo de aislación de vidrio por vidrio siliconado con línea energizada, en estructuras de suspensión tramo E19 a E30_E309 Restricciones: Cóndores, 52J2 No reconectar Parinacota, 52J1 No reconectar Instalaciones en Riesgo: L 220kV Cóndores-Parinacota, C1 Temporalidad de los Riesgos: Durante de los trabajos Nivel de Riesgo: Bajo Bloqueos del jefe de faena: No hay	No tiene consumo afectado		ninguno			08-12-21 08:00	08-12-21 18:00	08-12-21 07:13	08-12-21 15:19
2021107490	Linea	Ejecución Exitosa	TRANSELEC S.A.	Intervención	Origen Externo	Programada	PUNTA COLORADA - DON HECTOR 220KV	PUNTA COLORADA – DON HECTOR 220KV C2	Otro Tipo de Trabajo	0	S/E P. Colorada: Reforzamiento de fundaciones: Excavaciones, rellenos compactados, Relleno Hormigón Cicópeo, Posicionamiento Contrapesos, confección de armaduras, moldajes, hormigones, Anclajes epóxicos, Instalación Cerco Duro, Retiro de grava en patios	Bajo	Actividades: Construcción de fundaciones y canaletas en patios de alta tensión, S/E Punta Colorada: Reforzamiento de fundaciones existentes: Excavaciones, rellenos compactados, Relleno Hormigón Cicópeo, Posicionamiento Contrapesos, confección de armaduras, moldajes, hormigones, Anclajes epóxicos, Instalación Cerco Duro, Retiro de grava de patios (Eje B y H) asociados a la Linea L 220kV Pan de Azúcar-Punta Colorada, C2 /L 220kV Punta Colorada-Don Héctor, C2. Nota: Uso de camión en una fundación a la vez (Eje B y H). Restricciones: No hay Instalaciones en Riesgo: L 220kV Punta Colorada-Don Héctor, C2 o L 220kV Pan de Azúcar-Punta Colorada, C2 Temporalidad de los Riesgos: Durante de los trabajos Nivel de Riesgo: Bajo Bloqueos del jefe de faena: Subestación P. Colorada, Delimitar zona de trabajo	No tiene consumo afectado		ninguno			08-12-21 08:00	23-12-21 20:00	10-12-21 08:49	23-12-21 19:40
2021107489	Linea	Ejecución Exitosa	TRANSELEC S.A.	Intervención	Origen Externo	Programada	PAN DE AZUCAR - PUNTA COLORADA 220KV	PAN DE AZUCAR - PUNTA COLORADA 220KV C2	Otro Tipo de Trabajo	0	S/E P. Colorada: Reforzamiento de fundaciones: Excavaciones, rellenos compactados, Relleno Hormigón Cicópeo, Posicionamiento Contrapesos, confección de armaduras, moldajes, hormigones, Anclajes epóxicos, Instalación Cerco Duro, Retiro de grava en patios	Bajo	Actividades: Construcción de fundaciones y canaletas en patios de alta tensión, S/E Punta Colorada: Reforzamiento de fundaciones existentes: Excavaciones, rellenos compactados, Relleno Hormigón Cicópeo, Posicionamiento Contrapesos, confección de armaduras, moldajes, hormigones, Anclajes epóxicos, Instalación Cerco Duro, Retiro de grava de patios (Eje B y H) asociados a la Linea L 220kV Pan de Azúcar-Punta Colorada, C2 /L 220kV Punta Colorada-Don Héctor, C2. Nota: Uso de camión en una fundación a la vez (Eje B y H). Restricciones: No hay Instalaciones en Riesgo: L 220kV Punta Colorada-Don Héctor, C2 o L 220kV Pan de Azúcar-Punta Colorada, C2 Temporalidad de los Riesgos: Durante de los trabajos Nivel de Riesgo: Bajo Bloqueos del jefe de faena: Subestación P. Colorada, Delimitar zona de trabajo	No tiene consumo afectado		ninguno			08-12-21 08:00	23-12-21 20:00	10-12-21 08:49	23-12-21 19:40
2021107402	Linea	Ejecución Exitosa	TRANSELEC S.A.	Intervención	Origen Interno	Programada	PUNTA SIERRA - LAS PALMAS 220KV	LAS PALMAS - ESTRUCTURA 234A (220KV C2)	Otro Tipo de Trabajo	0	Reemplazo de crucetas (Ferretría y Aislación) y pernos escalines, próximos a líneas energizadas (doble circuito).	Bajo	Actividades: Reemplazo de crucetas (Ferretría y Aislación) y pernos escalines, próximos a líneas energizadas (doble circuito). * REEMPLAZO DE CRUCETAS CIRCUITO N°2 EN ESTR. 198 a 203 - 205 a 208 - 210 a 223.,REEMPLAZO DE CRUCETAS CIRCUITO N°1 y 2 EN ESTR. 225 a 243. ,Inspección completa de estructura desde E-197 a E-223. (La inspección no considera las crucetas y escalines del circuito N°2).,Inspección completa de estructura desde E224 a E243. (La inspección no considera las crucetas y escalines de los circuitos N°1 y 2).,Nota 1: No existen cruces de líneas con terceros en los tramos a intervenir.,Nota 2: Existe inspección permanente para estos trabajos Restricciones: Subestación Las Palmas, 52J7 con bloqueo a la reconexión inmovilizado Subestación Las Palmas, 52J8 con bloqueo a la reconexión inmovilizado Subestación Punta Sierra, 52J2 con bloqueo a la reconexión inmovilizado Subestación Punta Sierra, 52J3 con bloqueo a la reconexión inmovilizado Subestación Punta Sierra, 52J5 con bloqueo a la reconexión inmovilizado Subestación Punta Sierra, 52J6 con bloqueo a la reconexión inmovilizado Instalaciones en Riesgo: L 220kV Las Palmas - Punta Sierra, C1 o L 220kV Las Palmas - Punta Sierra, C2 Temporalidad de los Riesgos: Durante de los trabajos Nivel de Riesgo: Bajo Bloqueos del jefe de faena:	No tiene consumo afectado		ninguno			08-12-21 08:00	08-12-21 18:00	08-12-21 07:30	08-12-21 18:28
2021107401	Linea	Ejecución Exitosa	TRANSELEC S.A.	Intervención	Origen Interno	Programada	PUNTA SIERRA - LAS PALMAS 220KV	LAS PALMAS - ESTRUCTURA 234A (220KV C1)	Otro Tipo de Trabajo	0	Reemplazo de crucetas (Ferretría y Aislación) y pernos escalines, próximos a líneas energizadas (doble circuito).	Bajo	Actividades: Reemplazo de crucetas (Ferretría y Aislación) y pernos escalines, próximos a líneas energizadas (doble circuito). * REEMPLAZO DE CRUCETAS CIRCUITO N°2 EN ESTR. 198 a 203 - 205 a 208 - 210 a 223.,REEMPLAZO DE CRUCETAS CIRCUITO N°1 y 2 EN ESTR. 225 a 243. ,Inspección completa de estructura desde E-197 a E-223. (La inspección no considera las crucetas y escalines del circuito N°2).,Inspección completa de estructura desde E224 a E243. (La inspección no considera las crucetas y escalines de los circuitos N°1 y 2).,Nota 1: No existen cruces de líneas con terceros en los tramos a intervenir.,Nota 2: Existe inspección permanente para estos trabajos Restricciones: Subestación Las Palmas, 52J7 con bloqueo a la reconexión inmovilizado Subestación Las Palmas, 52J8 con bloqueo a la reconexión inmovilizado Subestación Punta Sierra, 52J2 con bloqueo a la reconexión inmovilizado Subestación Punta Sierra, 52J3 con bloqueo a la reconexión inmovilizado Subestación Punta Sierra, 52J5 con bloqueo a la reconexión inmovilizado Subestación Punta Sierra, 52J6 con bloqueo a la reconexión inmovilizado Instalaciones en Riesgo: L 220kV Las Palmas - Punta Sierra, C1 o L 220kV Las Palmas - Punta Sierra, C2 Temporalidad de los Riesgos: Durante de los trabajos Nivel de Riesgo: Bajo Bloqueos del jefe de faena:	No tiene consumo afectado		ninguno			08-12-21 08:00	08-12-21 18:00	08-12-21 07:30	08-12-21 18:28
2021107240	Linea	Ejecución Exitosa	TRANSELEC S.A.	Intervención	Origen Interno	Programada	LOS CHANGOS – KIMAL 500KV	LOS CHANGOS - KIMAL 500KV C2	Otro Tipo de Trabajo	0	Lavado de aislación; en instalación energizada.	Bajo	Actividades: Lavado de aislación; en instalación energizada. Restricciones: Subestación Los Changos, S2K10, S2K11, S2K13, S2K14 con bloqueo a la reconexión inmovilizado. Subestación Kimal, S2K2, S2K3, S2K5, S2K6 con bloqueo a la reconexión inmovilizado. Instalaciones en Riesgo: L 500kV Los Changos - Kimal, C1 o L 500kV Los Changos - Kimal, C2. Temporalidad de los Riesgos: Durante los trabajos. Nivel de Riesgo: Bajo. Bloqueos del Jefe de Faena: No hay.	No tiene consumo afectado		ninguno			08-12-21 08:00	08-12-21 18:00	08-12-21 07:30	08-12-21 18:28

Reporte Desconexión/Intervención Linea

Fecha generación reporte: 27-12-2021 07:34:34
Estados: Pendiente, Aprobado, Rechazado, Aprobado sin activación, Ejecución Parcial, Ejecución Exitosa, Rechazo CDC, Pendiente, Aprobado, Rechazado, Aprobado sin activación, Ejecución Parcial, Ejecución Exitosa, Rechazo CDC
Total registros General: 118
Total registros Linea: 56

Número	Tipo	Estado	Empresa	Tipo Solicitud	Origen	Tipo Programación	Linea	Tramo(s)	Tipo Trabajo	Potencia	Trabajos a Realizar	Descripción Nivel Riesgo	Comentario Adicional	Consumo	Empresas Afectadas	Trabajo Requiere	Estado Operativo	Estado Operativo Efectivo	Fecha Inicio	Fecha Fin	Fecha Efectiva Inicio	Fecha Efectiva Fin
2021107239	Linea	Ejecución Exitosa	TRANSELEC S.A.	Intervención	Origen Interno	Programada	LOS CHANGOS – KIMAL 500KV	LOS CHANGOS - KIMAL 500KV C1	Otro Tipo de Trabajo	0	Lavado de aislación; en instalación energizada.	Bajo	Actividades: Lavado de aislación; en instalación energizada. Restricciones: Subestación Los Changos, 52K10, 52K11, 52K13, 52K14 con bloqueo a la reconexión inmovilizado. Subestación Kimal, 52K2, 52K3, 52K5, 52K6 con bloqueo a la reconexión inmovilizado. Instalaciones en Riesgo: L 500kV Los Changos - Kimal, C1 o L 500kV Los Changos - Kimal, C2. Temporalidad de los Riesgos: Durante los trabajos. Nivel de Riesgo: Bajo. Bloqueos del Jefe de Faena: No hay.	No tiene consumo afectado		ninguno			08-12-21 08:00	08-12-21 18:00	08-12-21 07:30	08-12-21 18:28
2021106402	Linea	Ejecución Exitosa	TRANSELEC S.A.	Intervención	Origen Interno	Programada	FRONTERA - MARIA ELENA 220KV	FRONTERA - MARIA ELENA C2 220KV	Otro Tipo de Trabajo	0	L 220kV María Elena-Frontera, C2, Lavado de aislación; en instalación energizada (Simple Circuito)	Bajo	Actividades: L 220kV María Elena-Frontera, C2, Lavado de aislación; en instalación energizada (Simple Circuito), Estructura(s): E71-E184A Restricciones: Ma. Elena, 52J6_52J7 No reconectar Frontera, 52J5_52J6 No reconectar Instalaciones en Riesgo: L 220kV María Elena-Frontera, C2 Temporalidad de los Riesgos: Durante de los trabajos Nivel de Riesgo: Bajo Bloqueos del Jefe de Faena: No hay	No tiene consumo afectado		ninguno			08-12-21 08:00	08-12-21 18:00	08-12-21 08:41	08-12-21 18:28
2021105982	Linea	Ejecución Exitosa	TRANSELEC S.A.	Intervención	Origen Interno	Programada	CHARRUA - PANGUE 220KV	TRUPAN - TAP CHOLGUAN 220KV C2 PANGUE - SANTA BARBARA 220KV C2 TAP CHOLGUAN - CHARRUA 220KV C2 SANTA BARBARA - TRUPAN 220KV C2	Otro Tipo de Trabajo	0	No reconectar los interruptores asociados a las instalaciones con riesgo.	Bajo	Actividades:Roce franja servidumbre. Restricciones: Bloqueo a la reconexión. Instalaciones en Riesgo: Línea 220 kV Antuco-Pangue-Charrúa, C3 o Línea 220 kV Pangue-Charrúa, C1. Temporalidad de los Riesgos: Durante los trabajos. Nivel de Riesgo: Bajo. Bloqueos del jefe de faena: No hay.	No tiene consumo afectado		ninguno			08-12-21 08:00	08-12-21 18:00	08-12-21 07:30	08-12-21 20:37
2021105981	Linea	Ejecución Exitosa	TRANSELEC S.A.	Intervención	Origen Interno	Programada	ANTUCO - CHARRUA - PANGUE 220KV	ANTUCO - TAP TRUPAN 220KV C1 TAP TRUPAN - CHARRUA 220KV C1 TAP TRUPAN - TRUPAN 220KV C1 PANGUE - SANTA BARBARA 220KV C1 SANTA BARBARA - TRUPAN 220KV C1	Otro Tipo de Trabajo	0	No reconectar los interruptores asociados a las instalaciones con riesgo.	Bajo	Actividades:Roce franja servidumbre. Restricciones: Bloqueo a la reconexión. Instalaciones en Riesgo: Línea 220 kV Antuco-Pangue-Charrúa, C3 o Línea 220 kV Pangue-Charrúa, C1. Temporalidad de los Riesgos: Durante los trabajos. Nivel de Riesgo: Bajo. Bloqueos del jefe de faena: No hay.	No tiene consumo afectado		ninguno			08-12-21 08:00	08-12-21 18:00	08-12-21 07:30	08-12-21 20:37
2021105974	Linea	Ejecución Exitosa	TRANSELEC S.A.	Intervención	Origen Interno	Programada	ENTRE RIOS - ANCOA 500KV	ENTRE RIOS - ANCOA 500KV C2	Otro Tipo de Trabajo	0	No reconectar los interruptores asociados a la instalación con riesgo.	Bajo	Actividades: Roce franja servidumbre. Restricciones: Bloqueo a la reconexión. Instalaciones en Riesgo: Línea 500 KV Entre Rios-Ancoa, C2. Temporalidad de los Riesgos: Durante los trabajos. Nivel de Riesgo: Bajo. Bloqueos del jefe de faena: No hay.	No tiene consumo afectado		ninguno			08-12-21 08:00	08-12-21 18:00	08-12-21 08:00	08-12-21 20:37
2021105722	Linea	Ejecución Exitosa	TRANSELEC S.A.	Intervención	Origen Externo	Programada	TARAPACA - CONDORES 220KV	TARAPACA - CONDORES 220KV C1	Otro Tipo de Trabajo	0	A solicitud de Proyecto Teck QBII: Trabajos de Movimiento de Suelo y Montaje bajo Línea Eléctrica entre las Torres 16 y 17 en cruce Ruta 1 a la altura de Puerto Patache, línea 220 kV Tarapacá - Cóndores C1	Bajo	Actividades: A solicitud de Proyecto Teck QBII: Trabajos de Movimiento de Suelo y Montaje bajo Línea Eléctrica entre las Torres 16 y 17 en cruce Ruta 1 a la altura de Puerto Patache, línea 220 kV Tarapacá - Cóndores C1 Restricciones: Tarapacá, 52J3 No reconectar Cóndores, 52J1 No reconectar Instalaciones en Riesgo: L 220kV Tarapacá-Cóndores, C1 Temporalidad de los Riesgos: Durante de los trabajos Nivel de Riesgo: Bajo Bloqueos del jefe de faena: No hay	No tiene consumo afectado		ninguno			08-12-21 08:00	08-12-21 18:00	08-12-21 08:15	08-12-21 18:28
2021105102	Linea	Ejecución Exitosa	TRANSELEC S.A.	Intervención	Origen Interno	Programada	ANCOA - ALTO JAHUEL 500KV L1	ANCOA - ALTO JAHUEL 500KV L1 C1	Otro Tipo de Trabajo	0	Trabajos programados para roce, corta y poda de árboles bajo conductor, con instalación energizada.	Bajo	Actividades: Trabajos programados para roce, corta y poda de árboles bajo conductor, con instalación energizada. Restricciones: No reconectar los interruptores asociados a la línea de 500 kV Ancoa - Alto Jahuel circuito 1. Instalaciones en Riesgo: Línea de 500 kV Ancoa - Alto Jahuel circuito 1. Temporalidad de los Riesgos: Durante ejecución de los trabajos. Nivel de Riesgo: Bajo. Bloqueos del Jefe de Faena: Señalización de la zona de trabajo.	No tiene consumo afectado		ninguno			08-12-21 08:00	08-12-21 18:00	08-12-21 08:14	08-12-21 18:28
2021105017	Linea	Ejecución Exitosa	TRANSELEC S.A.	Intervención	Origen Interno	Programada	PAN DE AZUCAR - PUNTA COLORADA 220KV	PAN DE AZUCAR - PUNTA COLORADA 220KV C2	Otro Tipo de Trabajo	0	Lavado de aislación; en instalación energizada (Doble Circuito), LAVADO DE AISLACION, ESTRUCTURAS N° 001 a 161	Bajo	Actividades: Lavado de aislación; en instalación energizada (Doble Circuito), LAVADO DE AISLACION, ESTRUCTURAS N° 001 a 161 Restricciones: Subestación P. Azúcar, 52J1 con bloqueo a la reconexión inmovilizado Subestación P. Azúcar, 52J2 con bloqueo a la reconexión inmovilizado Subestación P. Colorada, 52J1 con bloqueo a la reconexión inmovilizado Subestación P. Colorada, 52J2 con bloqueo a la reconexión inmovilizado Subestación P. Colorada, 52J4 con bloqueo a la reconexión inmovilizado Subestación P. Colorada, 52J5 con bloqueo a la reconexión inmovilizado Instalaciones en Riesgo: L 220kV Pan de Azúcar-Punta Colorada, C1 o L 220kV Pan de Azúcar-Punta Colorada, C2 Temporalidad de los Riesgos: Durante de los trabajos Nivel de Riesgo: Bajo Bloqueos del jefe de faena:	No tiene consumo afectado		modificacion_proteccion			08-12-21 08:00	08-12-21 18:00	08-12-21 09:10	08-12-21 18:28
2021105016	Linea	Ejecución Exitosa	TRANSELEC S.A.	Intervención	Origen Interno	Programada	PAN DE AZUCAR - PUNTA COLORADA 220KV	PAN DE AZUCAR - PUNTA COLORADA 220KV C1	Otro Tipo de Trabajo	0	Lavado de aislación; en instalación energizada (Doble Circuito), LAVADO DE AISLACION, ESTRUCTURAS N° 001 a 161	Bajo	Actividades: Lavado de aislación; en instalación energizada (Doble Circuito), LAVADO DE AISLACION, ESTRUCTURAS N° 001 a 161 Restricciones: Subestación P. Azúcar, 52J1 con bloqueo a la reconexión inmovilizado Subestación P. Azúcar, 52J2 con bloqueo a la reconexión inmovilizado Subestación P. Colorada, 52J1 con bloqueo a la reconexión inmovilizado Subestación P. Colorada, 52J2 con bloqueo a la reconexión inmovilizado Subestación P. Colorada, 52J4 con bloqueo a la reconexión inmovilizado Subestación P. Colorada, 52J5 con bloqueo a la reconexión inmovilizado Instalaciones en Riesgo: L 220kV Pan de Azúcar-Punta Colorada, C1 o L 220kV Pan de Azúcar-Punta Colorada, C2 Temporalidad de los Riesgos: Durante de los trabajos Nivel de Riesgo: Bajo Bloqueos del jefe de faena:	No tiene consumo afectado		modificacion_proteccion			08-12-21 08:00	08-12-21 18:00	08-12-21 09:10	08-12-21 18:28
2021105009	Linea	Ejecución Exitosa	TRANSELEC S.A.	Intervención	Origen Interno	Programada	PAN DE AZUCAR - PUNTA COLORADA 220KV	PAN DE AZUCAR - PUNTA COLORADA 220KV C2	Otro Tipo de Trabajo	0	Lavado de aislación; en instalación energizada (Doble Circuito), LAVADO DE AISLACION, ESTRUCTURAS N° 001 a 161.	Bajo	Actividades: Lavado de aislación; en instalación energizada (Doble Circuito), LAVADO DE AISLACION, ESTRUCTURAS N° 001 a 161 Restricciones: Subestación P. Azúcar, 52J1 con bloqueo a la reconexión inmovilizado Subestación P. Azúcar, 52J2 con bloqueo a la reconexión inmovilizado Subestación P. Colorada, 52J1 con bloqueo a la reconexión inmovilizado Subestación P. Colorada, 52J2 con bloqueo a la reconexión inmovilizado Subestación P. Colorada, 52J4 con bloqueo a la reconexión inmovilizado Subestación P. Colorada, 52J5 con bloqueo a la reconexión inmovilizado Instalaciones en Riesgo: L 220kV Pan de Azúcar-Punta Colorada, C1 o L 220kV Pan de Azúcar-Punta Colorada, C2 Temporalidad de los Riesgos: Durante de los trabajos Nivel de Riesgo: Bajo Bloqueos del jefe de faena:	No tiene consumo afectado		ninguno			08-12-21 08:00	08-12-21 18:00	08-12-21 08:41	08-12-21 15:19
2021105008	Linea	Ejecución Exitosa	TRANSELEC S.A.	Intervención	Origen Interno	Programada	PAN DE AZUCAR - PUNTA COLORADA 220KV	PAN DE AZUCAR - PUNTA COLORADA 220KV C1	Otro Tipo de Trabajo	0	Lavado de aislación; en instalación energizada (Doble Circuito), LAVADO DE AISLACION, ESTRUCTURAS N° 001 a 161.	Bajo	Actividades: Lavado de aislación; en instalación energizada (Doble Circuito), LAVADO DE AISLACION, ESTRUCTURAS N° 001 a 161 Restricciones: Subestación P. Azúcar, 52J1 con bloqueo a la reconexión inmovilizado Subestación P. Azúcar, 52J2 con bloqueo a la reconexión inmovilizado Subestación P. Colorada, 52J1 con bloqueo a la reconexión inmovilizado Subestación P. Colorada, 52J2 con bloqueo a la reconexión inmovilizado Subestación P. Colorada, 52J4 con bloqueo a la reconexión inmovilizado Subestación P. Colorada, 52J5 con bloqueo a la reconexión inmovilizado Instalaciones en Riesgo: L 220kV Pan de Azúcar-Punta Colorada, C1 o L 220kV Pan de Azúcar-Punta Colorada, C2 Temporalidad de los Riesgos: Durante de los trabajos Nivel de Riesgo: Bajo Bloqueos del jefe de faena:	No tiene consumo afectado		ninguno			08-12-21 08:00	08-12-21 18:00	08-12-21 08:41	08-12-21 15:19
2021104621	Linea	Ejecución Exitosa	TRANSELEC S.A.	Intervención	Origen Externo	Programada	LOS CHANGOS – KIMAL 500KV	LOS CHANGOS - KIMAL 500KV C2	Otro Tipo de Trabajo	0	Subestación los Changos: A solicitud de TEN según SODI 116_2021, restricción en apoyo por lavado de aisladores en el patio de 500 y 66 kV.	Instalación con riesgo: L 500 kV Los Changos - Kimal C2. Temporalidad de los riesgos: Durante los trabajos de TEN. Nivel de riesgo: Bajo.	Restricciones: Subestación los Changos, 52K13 y 52K14 no reconectar. Bloqueos del jefe de faena: no hay.	No tiene consumo afectado		ninguno			08-12-21 08:00	08-12-21 18:00	08-12-21 07:35	08-12-21 13:52
2021104606	Linea	Ejecución Exitosa	TRANSELEC S.A.	Intervención	Origen Externo	Programada	LOS CHANGOS – KIMAL 500KV	LOS CHANGOS - KIMAL 500KV C1	Otro Tipo de Trabajo	0	Subestación los Changos: A solicitud de TEN según SODI 116_2021, restricción en apoyo por lavado de aisladores en el patio de 500 y 66 kV.	Instalación con riesgo: L 500 kV Los Changos - Kimal C1. Temporalidad de los riesgos: Durante los trabajos de TEN. Nivel de riesgo: Bajo.	Restricciones: Subestación los Changos, 52K10 y 52K11 no reconectar. Bloqueos del jefe de faena: no hay.	No tiene consumo afectado		ninguno			08-12-21 08:00	08-12-21 18:00	08-12-21 07:35	08-12-21 13:52
2021104568	Linea	Ejecución Exitosa	TRANSELEC S.A.	Intervención	Origen Interno	Programada	RAPEL - SECCIONADORA LO AGUIRRE 220KV	RAPEL - TAP ALTO MELIPILLA 220KV C2 TAP ALTO MELIPILLA - LO AGUIRRE 220KV C2	Otro Tipo de Trabajo	0	Trabajos programados para roce, corte y poda de árboles cercanos a la línea, con instalación energizada. Coordinado con Chilquinta.	Bajo	Actividades: Trabajos programados para roce, corte y poda de árboles cercanos a la línea, con instalación energizada. Restricciones: No reconectar los interruptores asociados a la línea de 220 kV Rapel - Lo Aguirre circuito 1 y 2. Instalaciones en Riesgo: Línea de 220 kV Rapel - Lo Aguirre circuito 1 o 2. Temporalidad de los Riesgos: Durante ejecución de los trabajos. Nivel de Riesgo: Bajo. Bloqueos del jefe de faena: Señalización y delimitación de la zona de trabajo.	No tiene consumo afectado		ninguno			08-12-21 08:00	08-12-21 18:00	08-12-21 08:00	08-12-21 18:28

Reporte Desconexión/Intervención Linea

Fecha generación reporte: 27-12-2021 07:34:34
Estados: Pendiente, Aprobado, Rechazado, Aprobado sin activación, Ejecución Parcial, Ejecución Exitosa, Rechazo CDC, Pendiente, Aprobado, Rechazado, Aprobado sin activación, Ejecución Parcial, Ejecución Exitosa, Rechazo CDC
Total registros General: 118
Total registros Linea: 56

Número	Tipo	Estado	Empresa	Tipo Solicitud	Origen	Tipo Programación	Linea	Tramo(s)	Tipo Trabajo	Potencia	Trabajos a Realizar	Descripción Nivel Riesgo	Comentario Adicional	Consumo	Empresas Afectadas	Trabajo Requiere	Estado Operativo	Estado Operativo Efectivo	Fecha Inicio	Fecha Fin	Fecha Efectiva Inicio	Fecha Efectiva Fin
2021104567	Linea	Ejecución Exitosa	TRANSELEC S.A.	Intervención	Origen Interno	Programada	RAPEL - SECCIONADORA LO AGUIRRE 220KV	RAPEL - TAP ALTO MELIPILLA 220KV C1 TAP ALTO MELIPILLA - LO AGUIRRE 220KV C1	Otro Tipo de Trabajo	0	Trabajos programados para roce, corte y poda de árboles cercanos a la línea, con instalación energizada. Coordinado con Chilquinta.	Bajo	Actividades: Trabajos programados para roce, corte y poda de árboles cercanos a la línea, con instalación energizada. Restricciones: No reconectar los interruptores asociados a la línea de 220 kV Rapel - Lo Aguirre circuito 1 y 2. Instalaciones en Riesgo: Línea de 220 kV Rapel - Lo Aguirre circuito 1 o 2. Temporalidad de los Riesgos: Durante ejecución de los trabajos. Nivel de Riesgo: Bajo. Bloqueos del jefe de faena: Señalización y delimitación de la zona de trabajo.	No tiene consumo afectado		ninguno			08-12-21 08:00	08-12-21 18:00	08-12-21 08:00	08-12-21 18:28
2021104557	Linea	Ejecución Exitosa	TRANSELEC S.A.	Intervención	Origen Interno	Programada	SAUZAL - ALTO JAHUEL 110KV	SAUZAL - ALTO JAHUEL 110KV C2	Otro Tipo de Trabajo	0	Trabajos programados para roce, corte y poda de árboles cercanos a la línea, con instalación energizada. Coordinado con Central Sauzal.	Bajo	Actividades: Trabajos programados para roce, corte y poda de árboles cercanos a la línea, con instalación energizada. Restricciones: Línea de 110 kV Sauzal - Alto Jahuel circuito 1 y 2. Instalaciones en Riesgo: Línea de 110 kV Sauzal - Alto Jahuel circuito 1 o 2 Temporalidad de los Riesgos: Durante ejecución de los trabajos. Nivel de Riesgo: Bajo. Bloqueos del jefe de faena: Señalización y delimitación de la zona de trabajo.	No tiene consumo afectado		ninguno			08-12-21 08:00	08-12-21 18:00	08-12-21 07:43	08-12-21 18:28
2021104556	Linea	Ejecución Exitosa	TRANSELEC S.A.	Intervención	Origen Interno	Programada	SAUZAL - ALTO JAHUEL 110KV	SAUZAL - ALTO JAHUEL 110KV C1	Otro Tipo de Trabajo	0	Trabajos programados para roce, corte y poda de árboles cercanos a la línea, con instalación energizada. Coordinado con Central Sauzal.	Bajo	Actividades: Trabajos programados para roce, corte y poda de árboles cercanos a la línea, con instalación energizada. Restricciones: Línea de 110 kV Sauzal - Alto Jahuel circuito 1 y 2. Instalaciones en Riesgo: Línea de 110 kV Sauzal - Alto Jahuel circuito 1 o 2 Temporalidad de los Riesgos: Durante ejecución de los trabajos. Nivel de Riesgo: Bajo. Bloqueos del jefe de faena: Señalización y delimitación de la zona de trabajo.	No tiene consumo afectado		ninguno			08-12-21 08:00	08-12-21 18:00	08-12-21 07:43	08-12-21 18:28
2021102291	Linea	Ejecución Exitosa	TRANSELEC S.A.	Intervención	Origen Interno	Programada	LOS CHANGOS – KIMAL 500KV	LOS CHANGOS - KIMAL 500KV C2	Otro Tipo de Trabajo	0	S/E Kimal: Lavado de aislación equipos primarios paños; K1; K2; K3; K4; K5; K6; Banco de transformación monofásico ATR1 y ATR2. Lavado torres de interconexión 220 kV y 500 kV.		Actividades: S/E Kimal: Lavado de aislación equipos primarios paños; K1; K2; K3; K4; K5; K6; Banco de transformación monofásico ATR1 y ATR2 (Incluye el lavado de equipos de 66 kV y Barras auxiliares asociados al ATR1 y ATR2). Lavado torres de interconexión 220 kV y 500 kV. Restricciones: Subestación Kimal, 52J23; 52J22; 52J20; 52J19 No reconectar. Subestación Kimal, 52K1, 52K2, 52K3, 52K4, 52K5, 52K6 No reconectar. Subestación Los Changos, 52K10; 52K11; 52K13; 52K14 No reconectar. Instalaciones en Riesgo: Barra B1 500kV o Barra B2 500kV o B. Monofásico 01,500/220/66 KV Kimal o B. Monofásico 02,500/220/66 KV Kimal o L 500kV Los Changos - Kimal, C1 o L 500kV Los Changos - Kimal, C2. Temporalidad de los Riesgos: Durante los trabajos. Nivel de Riesgo: Bajo. Bloqueos del jefe de faena: No hay.	No tiene consumo afectado		ninguno			08-12-21 08:00	08-12-21 18:00	08-12-21 08:41	08-12-21 15:19
2021102290	Linea	Ejecución Exitosa	TRANSELEC S.A.	Intervención	Origen Interno	Programada	LOS CHANGOS – KIMAL 500KV	LOS CHANGOS - KIMAL 500KV C1	Otro Tipo de Trabajo	0	S/E Kimal: Lavado de aislación equipos primarios paños; K1; K2; K3; K4; K5; K6; Banco de transformación monofásico ATR1 y ATR2. Lavado torres de interconexión 220 kV y 500 kV.		Actividades: S/E Kimal: Lavado de aislación equipos primarios paños; K1; K2; K3; K4; K5; K6; Banco de transformación monofásico ATR1 y ATR2 (Incluye el lavado de equipos de 66 kV y Barras auxiliares asociados al ATR1 y ATR2). Lavado torres de interconexión 220 kV y 500 kV. Restricciones: Subestación Kimal, 52J23; 52J22; 52J20; 52J19 No reconectar. Subestación Kimal, 52K1, 52K2, 52K3, 52K4, 52K5, 52K6 No reconectar. Subestación Los Changos, 52K10; 52K11; 52K13; 52K14 No reconectar. Instalaciones en Riesgo: Barra B1 500kV o Barra B2 500kV o B. Monofásico 01,500/220/66 KV Kimal o B. Monofásico 02,500/220/66 KV Kimal o L 500kV Los Changos - Kimal, C1 o L 500kV Los Changos - Kimal, C2. Temporalidad de los Riesgos: Durante los trabajos. Nivel de Riesgo: Bajo. Bloqueos del jefe de faena: No hay.	No tiene consumo afectado		ninguno			08-12-21 08:00	08-12-21 18:00	08-12-21 08:41	08-12-21 15:19

ANEXO Nº 5

Informes de trabajos y fallas de instalaciones ingresados en el sistema del Coordinador Eléctrico Nacional por CGE Transmisión S.A. y Compañía General de Electricidad S.A.

Resumen

Fecha de envío al Coordinador Eléctrico : 08-12-2021 18:40

Finalizado

Número:

2021003398

Solicitante:

CGE TRANSMISIÓN S.A.

Empresa:

CGE TRANSMISIÓN S.A.

Tipo de Origen:

Interno

SubEstación:

S/E LIRQUEN

Falla Sobre:

barra

Elementos

Tipo: barras - BA S/E LIRQUEN 15KV BP2
Nombre : BA S/E LIRQUEN 15KV BP2
Fecha Perturbacion : 08-12-2021 16:29
Fecha Normaliza : 08-12-2021 17:30
Protección : Apertura 52CT2
Interruptor : 52CT2
Consumo : 7
Comentario : 16:34 hrs. recuperados el 100% de los consumos vía MT. Operación de Direncial de Barra, relacionado al Bypass del 52BT de S/E Liqruen según IL 2021002583.

¿Produce otra indisponibilidad?

No

Zona Afectada

Biobío

Comuna

Penco

Tipo Causa

Causa Presunta
Causa Principal
Se investiga

Comentarios Tipo Causa:

Se investiga

Causas

-Fenómeno Físico: Pérdida de aislación.
-Elemento: Sistema protecciones
-Fenómeno Eléctrico: Protección diferencial de barra
-Operación de los interruptores: Opera según lo esperado

Comentarios Causas:

-Fenómeno Físico: .
-Elemento: .
-Fenómeno Eléctrico: .
-Operación de los interruptores: .

Observaciones:

-Observaciones: Desconexión Forzada del 52CT2 de S/E Lirquén, afectando los consumos del del T2 66/15KV de 18.7MVA. Durante maniobras de normalización de carga en MT.
-Acciones Inmediatas: Recuperación de carga va Mt hacia otras instalaciones.
-Hechos Sucedidos: .
-Acciones Correctivas a Corto Plazo: .
-Acciones Correctivas a Largo Plazo: .

Afecta SSCC:

No

Afecta Medidores:

No

Afecta Protecciones:

No

Consumo:

Consumo Regulado

Distribuidoras Afectadas

CGE DISTRIBUCIÓN S.A. / Perd. Estm. de Potencia: 7 / Región : Biobío / Clientes Afectados: 4871

Retorno Automatico:

No Tiene Retorno AutomÃ¡tico

Fecha / Hora Perturbación de la Solicitud:

08-12-2021 16:29

Fecha / Hora Estimada Retorno:

08-12-2021 17:30

Fecha / Hora Efectiva Retorno:

08-12-2021 17:30

Archivos Subidos

Archivo	Fecha Subida
IF 2021003398 08-12-2021 SE Lirquen V1.pdf (/informe_fallas/download_file/61b11f69ad651f1bfb03a588/IF 2021003398 08-12-2021 SE Lirquen V1.pdf)	20/12/2021 18:57:38
IF 2021003398 ANEXO I - AJUSTES DE PROTECCIONES.pdf (/informe_fallas/download_file/61b11f69ad651f1bfb03a588/IF 2021003398 ANEXO I - AJUSTES DE PROTECCIONES.pdf)	20/12/2021 18:57:38
IF 2021003398 ANEXO II - ANTECEDENTES.zip (/informe_fallas/download_file/61b11f69ad651f1bfb03a588/IF 2021003398 ANEXO II - ANTECEDENTES.zip)	20/12/2021 18:57:38

Resumen

Fecha de envío al Coordinador Eléctrico : 10-12-2021 17:08

Pendiente

Número:

2021003415

Solicitante:

DANIEL DURAN TORRES

Empresa:

COMPAÑÍA GENERAL DE ELECTRICIDAD S.A.

Tipo de Origen:

Externo

Correlativo Asociado:

2021002591

SubEstación:

S/E LIRQUEN

Falla Sobre:

otro

Elementos

Tipo: otros - tendido cable
Nombre :
Fecha Perturbacion : 08-12-2021 16:29
Fecha Normaliza : 10-12-2021 16:34
Protección : 52CT2
Interruptor : 52CT2
Consumo : 4871
Comentario : Falla aguas arriba del sistema de distribución

¿Produce otra indisponibilidad?

No

Zona Afectada

Biobío

Comuna

Penco

Tipo Causa

Causa Presunta
Causa Principal
Desconexión debido a falla en instalaciones de terceros.

Comentarios Tipo Causa:

Falla aguas arriba del sistema de distribución

Causas

-Fenómeno Físico: Fallas en instalaciones de terceros u en otro segmento.
-Elemento: Conductores
-Fenómeno Eléctrico: Sobrecorriente instantánea de fase
-Operación de los interruptores: Opera según lo esperado

Comentarios Causas:

-Fenómeno Físico:
-Elemento: CGE no se pronuncia en fallas externas.
-Fenómeno Eléctrico:
-Operación de los interruptores:

Observaciones:

-Observaciones: Falla aguas arriba del sistema de distribución.
-Acciones Inmediatas: Falla aguas arriba del sistema de distribución.
-Hechos Sucedidos: Falla aguas arriba del sistema de distribución.
-Acciones Correctivas a Corto Plazo: Falla aguas arriba del sistema de distribución.
-Acciones Correctivas a Largo Plazo: Falla aguas arriba del sistema de distribución.

Afecta SSCC:

No

Afecta Medidores:

No

Afecta Protecciones:

No

Consumo:

Consumo Regulado y Libre

Distribuidoras Afectadas

COMPAÑÍA GENERAL DE ELECTRICIDAD S.A. / Perd. Estm. de Potencia: 7 / Región : Biobío / Clientes Afectados: 4871

Retorno Automatico:

No Tiene Retorno AutomÃ¡tico

Fecha / Hora Perturbación de la Solicitud:

08-12-2021 16:29

Fecha / Hora Estimada Retorno:

10-12-2021 17:30

Archivos Subidos

Archivo	Fecha Subida
IF quinto dia 2021003415.docx (/informe_fallas/download_file/61b36358ad651f5065c624c2/IF quinto dia 2021003415.docx)	13/12/2021 12:42:16

ANEXO Nº 6

Otros antecedentes aportados por CGE Transmisión S.A. y Compañía General de Electricidad S.A.

1. CAUSA U ORIGEN DE LA FALLA:

1.1. Fecha y hora de la Falla:

Fecha	**08 de Diciembre 2021**
Hora	16:29

1.2. Localización de la falla:

1.2.1. Nombre de instalación donde se produjo de falla.

a) SE Lirquen.
b) 422

1.2.2. Segmento al cual pertenece el equipo o elemento fallado.

- TZ

1.2.3. Elemento o equipo fallado.

<u>Subestaciones:</u>

- Protección Diferencial Transformador T2 de SE Lirquen
- 422

Cabe aclarar que no existió equipo fallado, sino mas bien una operación indeseada producto de error durante intervención realizada en SE Lirquen, la cual tuvo por objetivo realizar un bypass a Paño BT de dicha subestación para efectos de poder realizar el cambio de interruptor mediante curso, debido a que este se encontraba con filtración de Gas.

1.3. Causa origen de la falla:

Error de personal durante actividades Mantenimiento correctivo.

Con ocasión actividad de mantenimiento correctivo iniciado mediante la solicitud de **Curso forzoso 2021109701,** el cual consistió en el bypass de paño BT de SE Lirquen para realizar reemplazo de interruptor 52BT, se produce la operación indeseada de protección diferencial de transformador T2, debido a que no se consideró el bloqueo de dicha protección para la operación con

Paño BT en bypass, lo cual contemplaba dejar TTCC de dicho paño (asociados a protección diferencial) fuera de servicio.

1.4. Proposición de origen de la falla.

Interna.

1.5. Código de falla.

Causas de Falla	Código	Descripción
Fenómeno Físico	OPE1	Trabajos en Instalaciones.
Elemento del Sistema Eléctrico	TR1	Transformador de Poder.
Fenómeno Eléctrico	PR87T	Protección diferencial Transformador.
Modo	13	Opera según lo esperado.

1.6. Comuna donde se originó la falla.

8107 Penco.

1.7. Comunas afectadas por la falla.

8107 Arauco.

1.8. Reiteración.

1.8.1. N° de Fallas en Instalación. (Últimos 24meses móviles).

1 fallas.

1.8.2. N° de Fallas en Instalación con mismo Fenómeno Físico. (Últimos 24meses móviles).

0 fallas.

1.8.3. Identificación de Evento de Falla que afecta a instalación en los últimos 24 meses móviles.

IF N°	Fecha falla	Hora Falla	Código Fenómeno Físico.
2020001705	21 de junio de 2020	03:34	OPE6

1.9. Datos de la Empresa.

Nombre Empresa: CGE TRANSMISIÓN S.A
RUT: 77.465.741-K
Representante Legal: Ivan Quezada Escobar.
Dirección: Av. Presidente Riesco N° 5561 P16, las Condes, Santiago, Chile.

2. INSTALACIONES AFECTADAS.

Instalación Primaria Afectada			Horarios	
Subestación	**Transformador AT/MT**	**Barra MT**	**Hora Desconexión**	**Hora Normalización**
Lirquen	T2 66/15KV	Barra N°1 – 15 kV	16:29	16:34

3. DIAGRAMAS SIMPLIFICADOS.

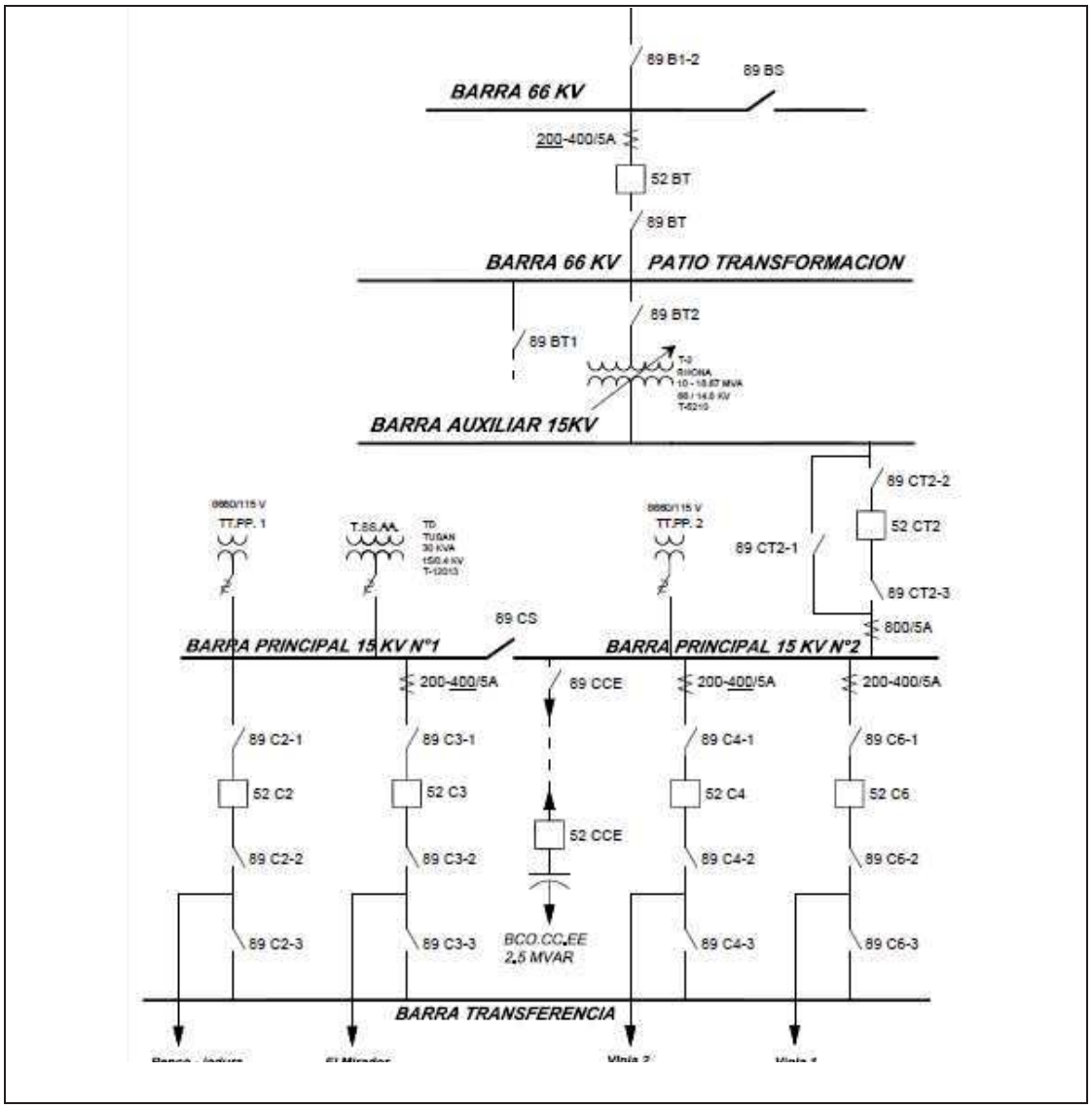

Figura 1; Diagrama Unilineal Simplificado de Zona Afectada.

4. PERDIDAS DE GENERACIÓN.

No hay generación de propiedad de CGE TRANSMISIÓN S.A., involucrada en la falla.

5. POTENCIA INTERRUMPIDA DE CLIENTES FINALES.

Subestación Lirquen	Transformador	Alimentador		MW	Horario		Bloque	Clientes Afectados	kVa afectados (potencia instalada Dx)	Distribuidora	Comunas	Urbano / Rural	Observación
	(Primario)	Nombre	Nema		Desconexión	Normalización							
	T2	Cto. Indura Penco	C1	4,63	16:29	16:32	1	3.417	no aplica	CGE	Penco	Urbano	Consumos de CGE.
		Cto. Mirador	C3	0,56	16:29	16:34	1	1.444	no aplica	CGE	Penco	Urbano	Consumos de CGE.
		Cto. Vipla1	C6	1,15	16:29	16:34	1	9	no aplica	CGE	Penco	Urbano	Consumos de CGE.
Total				***6,34***									

ENS: **0,37 MWH.**
N° de clientes afectados CGE: **4870.**

NOTA: Cabe señalar que al momento de la desconexión forzada el circuito Vipla 2 [52C4] se encontraba con su carga transferida hacia el circuito Indura-Penco [52C2], ambos de S/E Lirquén.

Nota: Las pérdidas de consumos informadas corresponden a magnitudes de potencia medidas en sistema CGE TRANSMISIÓN S.A (Cabecera de alimentador), en consecuencia, estos valores consideran el aporte de los PMGD conectados en red de MT y no representan los consumos efectivamente desprendidos. Por lo anteriormente indicado, para determinar los consumos efectivamente desprendidos se requiere que coordinador eléctrico nacional realice análisis de balance de potencias considerando el aporte de los PMGD correspondientes.

6. CRONOLOGÍA DE EVENTOS Y DESCRIPCIÓN DE CAUSAS.

SUBESTACIÓN	EVENTO	HORARIO
Lirquén	Apertura forzada por protecciones de interruptor 52CT2.	16:29
MANIOBRAS DE RECUPERACIÓN		
Lirquén	Apertura manual del interruptor 52C2 circuito Indura-Penco.	16:30
Lirquén	Cierre sin existo de 52CT2.	16:31
Lirquén -Penco	Se recupera el 100% del 52C2 Circuito Indura-Penco de S/E Lirquén, vía transferencia de carga en redes MT hacia el 52C1 Circuito Infante de S/E Penco.	16:32
Lirquén -Mahns	Se recupera el 100 % del 52C3 Circuito El Mirador y 52C6 Circuito Vipla 1,ambos de S/E Lirquén, vía transferencia de carga en redes MT hacia el 52C6 Circuito Lirquén de S/E Mahns.	16:34
Liquen	Se determina que operación de protección diferencial se produce debido a los trabajos asociados a reemplazo de interruptor 52BT de SE Lirquen.	17:25
Lirquén	Cierre manual de 52CT2 de S/E Lirquén,	17:30

7. ESQUEMAS DE PROTECCIÓN Y CONTROL INVOLUCRADOS EN LA FALLA.

A continuación, se presenta el análisis de esquemas de protección involucrados en despeje de falla.

7.1. Resumen de Operación de esquema de protección:

Relé	Hora Relé	S/E	Instalación (Paño)	Función de protección Operada	Tiempo [s].	Observaciones
BDD	19:29:04.357	LIRQUEN	CT2	87T	inst	Relé electromecánico

7.2. Ajustes de Protección en Formato Resumido. SE Lirquén – Paño CT2 y BT.

INTERRUPTOR GENERAL 15 KV Nº 2 (52 CT2) y 52BT66Kv
Interruptor MERLIN GERIN, tipo FB4, 1250 A.

PROTECCIÓN DIFERENCIAL TRANSFORMADOR N°2

Relé	12BDD15B17A
Potencia Base	18,67 MVA
TTCC 66 kV	200/5
I operación (A)	152
Tap 66 kV	3,8
TTCC 14,8 kV	1200/5
I operación (A)	1200
Tap 14,8 kV	5,0
Sensibilidad	25%

7.3. Análisis Actuación de Esquema de Protección 1

7.3.1. SE Lirquén – Paño CT2.

Evento Nº 1.- Registro de evento

Figura 2. Vista de relés diferenciales

En la figura 2 se observan los relés diferenciales que dieron trip sobre el relé maestro. La fotografía se tomó después de normalizar el relé maestro y la protección diferencial T2, por la importancia de recuperar prontamente la condición normal de operación.

Registro Secuencial Eventos SER.
(Referencial de estado del interruptor 52CT2)

```
GRAL 15 KV                          Date: 12/08/21    Time: 21:27:29.306
S/E LIRQUEN

FID=SEL-351-R204-V0-D981130         CID=880E

#     DATE      TIME           ELEMENT            STATE

5     12/06/21  10:03:18.787   51P                Deasserted
4     12/08/21  12:32:39.032   IN101              Asserted
3     12/08/21  19:25:05.603   IN101              Deasserted
2     12/08/21  19:29:04.357   IN101              Asserted
```

Tabla 2. Descarga de registros SER 52CT2.

En el registro secuencial de eventos SER se observa la activación del elemento IN101, que corresponde al estado abierto el 52CT2 (SER2), como se aprecia no hay activaciones de función de protección propias del relé que ocasionaran apertura de interruptor.

7.3.2. Antecedentes Adicionales – Paño CT2 y BT2.

El 08 de diciembre de 2021 se solicitó un desconexión por curso forzoso para el remplazo por falla del interruptor 52BT de SE Lirquén, lo cual consideraba realizar su bypass en Paño BT1 de 66kV. Se solicitaron además maniobras en Media Tensión para transferir los circuitos de MT de SE Lirquén.

La faena de bypass se desarrolló jornada diurna, donde el interruptor y el TTCC de 66kV del paño BT quedaron liberados para proceder al remplazo de interruptor 52BT en falla.

Durante la etapa de normalización de los circuitos de MT, la diferencial solo vio corrientes del lado de 15 kV, pero no del lado de 66kV, operando en consecuencia y actuando sobre el relé maestro. El relé maestro dio trip sobre el 52CT2 y sobre el 52BT, pero como este último ya se encontraba abierto y si conexiones.

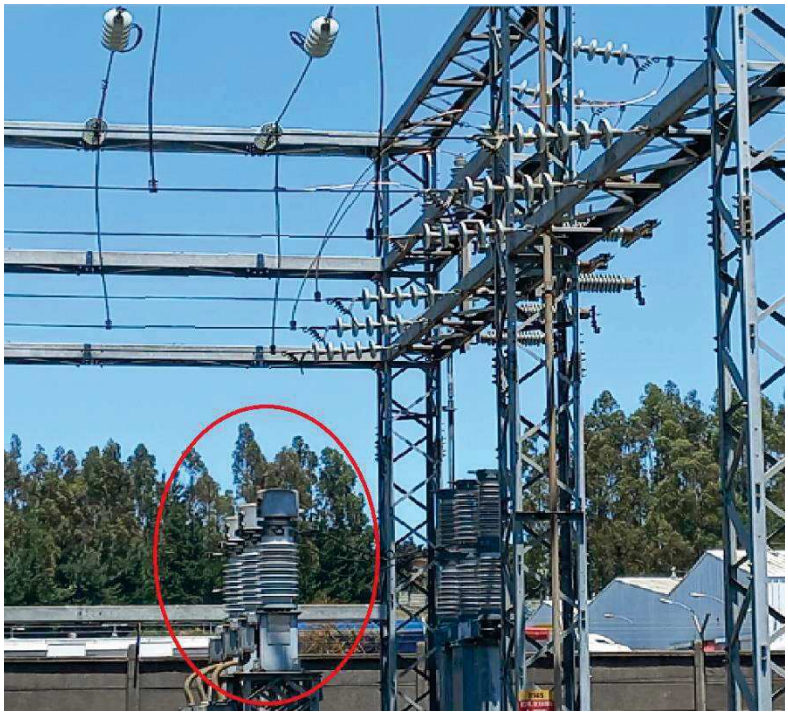

Figura 3. Paño 52BT liberados con Bypass.

En La Figura 3 se observa que los TTCC 66KV, asociados a la protección diferencial del T2, están desconectados.

8. ACCIONES CORRECTIVAS.

8.1. Acciones Correctivas de Corto Plazo.

A solicitud de Coordinador Eléctrico Nacional, se realizan las maniobras de normalización de topología previa a Bypass de Paño BT, habilitando nuevamente dicho Interruptor 52BT de SE Liquen.

Mediante la solicitud de desconexión por curso Forzoso DCF 2021110945 se realiza nuevamente la desconexión de Paño BT, esta vez considerando el bloqueo de protección diferencial, para efecto de iniciar el reemplazo de interruptor 52BT. La puesta en servicio de nuevo interruptor se encuentra programada para el martes 21-12-2021.

8.2. Acciones correctivas de Largo Plazo

No existen acciones correctivas de largo plazo que señalar.

9. CONCLUSIONES.

De acuerdo a los antecedentes aportados en el presente documento, se concluye la correcta, aunque indeseada operación de la proteccion diferencial del paño T2 de SE Lirquen, que dio orden de apertura sobre el interruptor 52CT2 durante maniobras de normalización de consumos en MT que previamente se había transferido a otras subestaciones para permitir los trabajos asociados a reemplazo de interruptor 52BT.

La operación indeseada de la protección diferencial de transformador T2, se produce debido que ***no se realizó el bloqueo de dicha protección posterior a realizar el bypass de Paño BT, lo cual consideraba además la salida de servicio de TTCC de dicho paño que se encontraban asociados a la protección diferencial***.

10. ANALISIS CONJUNTO.

A las 16:29 del día 08-12-2021 se produce la desconexión de 52CT2 de S/E Lirquen, correspondiente a la barra de 15KV de S/E Lirquen provocando el desprendimiento de 6,34 MW que afecto a la subestación Lirquen.

Inmediatamente CGE TRANSMISIÓN inician las maniobras de recuperación a través de transferencias vía redes de MT, recuperando el 100% de los consumos afectados a las 16:34 horas.

En forma paralela se realiza la interrogación de protecciones para determinar la causa de falla, donde se encuentra el relé maestro del Transformador T2 operado producto de la operación de la protección diferencial del Transformador T2 de S/E Lirquen (apertura del Interruptor 52CT2).

Cabe señalar que se estaban desarrollando los trabajos de emergencia por el reemplazo del Interruptor 52BT de S/E Lirquen (ver Informe de Limitación 2021002583.)

11. ANEXOS.

I. ANEXOS I. SETTING DE PROTECCIONES (PRINT OUT)

II. ANEXOS II ANTECEDENTES:

a. **Copias de solicitud de autorización de actividad.**
b. **Informe Técnico.**

1. **Ajustes de Protección en Formato Nativo (Print Out)**

   1.1. **SE Lirquen – Diferencial T2.**
   Sistema 1
   Relé Marca GENERAL ELECTRIC

Resumen - **Subestación**

Resumen

Número:

2021109701

Solicitante:

Víctor Mena Brevis

Empresa:

CGE TRANSMISIÓN S.A.

Tipo de Solicitud:

Desconexión

Origen: Externo

Tipo de programación: **Curso Forzoso**

Descripción Nivel de Riesgo

Riesgo alto, interruptor con fuga de gas SF6

Tipo de Trabajo:

Otro Tipo de Trabajo

Comentario Trabajo a Realizar

Debido a urgencia operacional, por fuga de gas SF6 de gran envergadura en el Interruptor 52BT de S/E Lirquen, se requiere desconexión del Transformador N°2 66/15 kV 18.7 MVA, para realizar bypass en Interruptor 52BT de S/E Lirquen, la condición de bypass del Interruptor 52BT se mantendrá por 1 semana aproximadamente, mientras se realiza el reemplazo del Interruptor.

SubEstación:

S/E LIRQUEN

Trabajo Sobre:

paño

Elementos

Tipo: panos **-** S/E LIRQUEN BT
(Usa Paño Completo)

¿Produce otra indisponibilidad?

No

Comentarios:

Se requiere dejar bloqueada reconexión automativa del interruptor 52B2 de S/E Penco, mientras duren los trabajos de reemplazo del BT de S/E Lirquen.

Consumos Afectados:

No tiene consumo afectado

Afecta SSCC:

No

Afecta Medidores:

No

Afecta Protecciones:

No

Trabajo requiere:

Ninguno de los antecedentes anteriores

Otros:

Puede Afectar a: instalaciones
Comentarios : Por fuga de gas SF6 de gran envergadura en el Interruptor 52BT de S/E Lirquen, el cual puede afectar instalaciones y suministro a clientes finales.

Fecha / Hora Inicio:

08-12-2021 09:33

Fecha / Hora Término:

15-12-2021 20:00

Fecha / Hora Inicio Efectiva:

08-12-2021 09:38

Fecha / Hora Término:

09-12-2021 02:24

Comentarios

Sin comentarios

Informe Técnico
Operación Protección Diferencial de T2 de SE Liquen
Diciembre 2021

Área de Mantenimiento
Gerencia Zonal Biobío

Revisión 1

Contenido

1. Introducción. 3
2. Antecedentes. 3
2.1. Ajustes actuales de las Protecciones. 3
2.1.1. SE Lirquén. Interruptor General 66kV 52BT. 3
2.1.2. Protección diferencial Transformador N°2. 3
3. Antecedentes de faenas de reemplazo de interruptor 52BT de SE Lirquen. 4
4. Análisis de operación Protección Diferencial T2 SE Lirquen. 7

1. Introducción.

El presente informe se describe la secuencia de eventos que provocan la desconexión no deseada del interruptor 52CT2

Se complementa con antecedentes como fotos y planos para permitir un mejor entendimiento de evento ocurrido.

2. Antecedentes.

2.1. Ajustes actuales de las Protecciones.

2.1.1. SE Lirquén. Interruptor General 66kV 52BT.

Interruptor ABB tipo EDF SK 1-1, 2500 A.

	Protección de Fase	Protección Residual
TTCC	200/5	200/5
Relé	SEL-351	
Pick up (A)	210	--
Tap	5,25	1 (instantánea)
Lever	2,82 Curva U3	--
Elem. Instantáneo	Inoperativo	40 (A Primario)

2.1.2. Protección diferencial Transformador N°2.

Relé	12BDD15B17A
Potencia Base	18,67 MVA
TTCC 66 kV	200/5
I operación (A)	152
Tap 66 kV	3,8
TTCC 14,8 kV	1200/5
I operación (A)	1200
Tap 14,8 kV	5,0
Sensibilidad	25%

3. Antecedentes de Reemplazo de interruptor 52BT de SE Lirquen.

Durante la primera semana de diciembre de 2021 se detecta que el interruptor 52BT de SE Lirquen presenta fugas de gas SF6 mayores, para lo cual se determinó atender de forma inmediata dicha condición.

En este escenario se realizó mediante la figura de curso forzoso (2021109701), el remplazo por falla del interruptor 52BT de SE Lirquén, solicitando su bypass en 66kV.

En dicho contexto se realizan maniobras en red de distribución para transferir los circuitos de MT de SE Lirquén y permitir trabajos de bypass. La faena de bypass se desarrolló el 8 de diciembre de 2021, en jornada diurna, donde el interruptor y el TTCC de 66kV del paño quedaron liberados para proceder al remplazo del interruptor 52BT.

Bypass de interruptor y TTCC de 66kV 8 dic 2021

Bypass de interruptor y TTCC de 66kV. Vista Frontal 8 Dic 2021

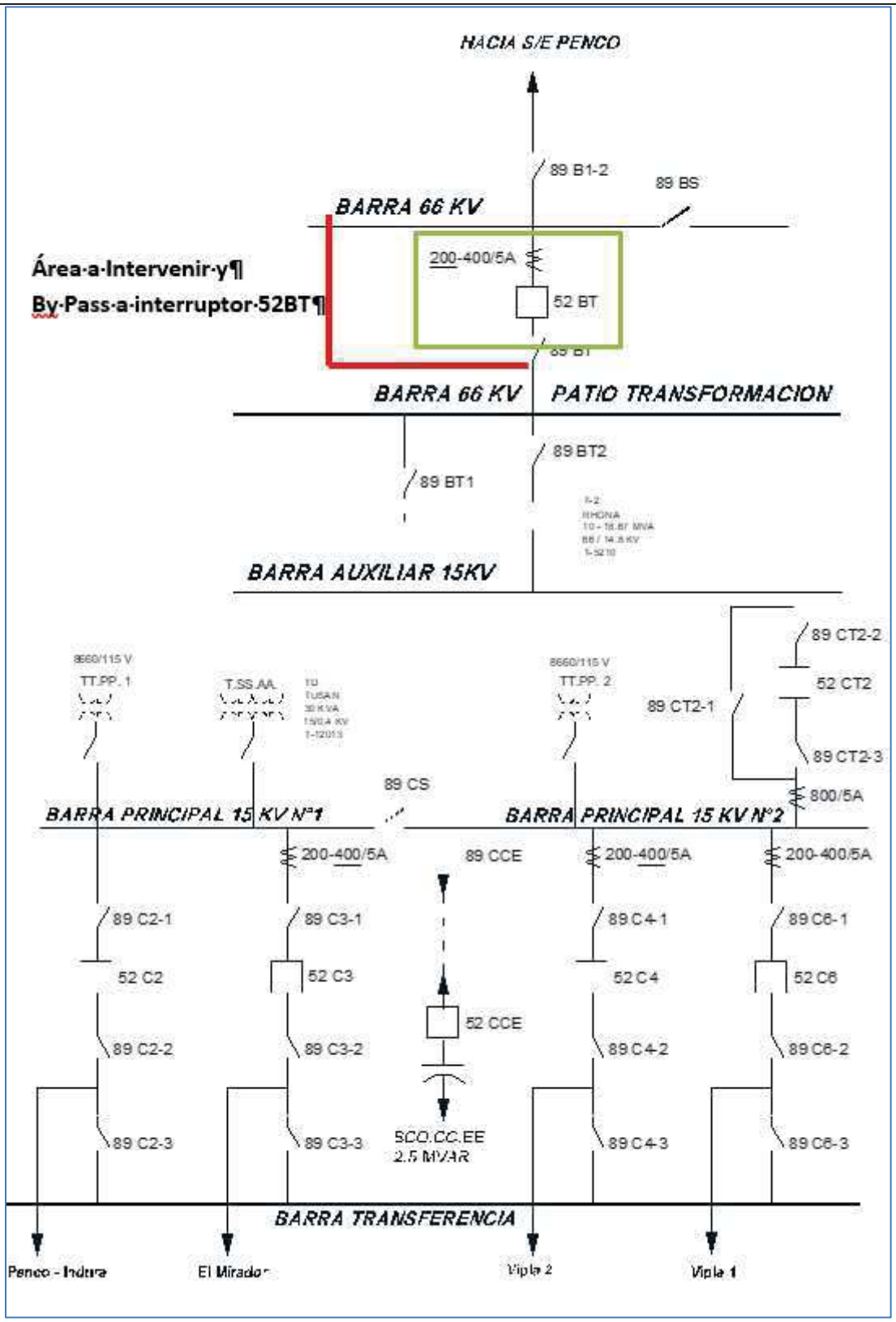

Diagrama Unilineal SE Liquen; Se observa lugar de bypass de Paño BT

4. Análisis de operación Protección Diferencial T2 SE Lirquen.

Posterior a la faena de bypass del interruptor, se inició las maniobras de normalización de los circuitos de MT, comenzando con el cierre del interruptor 52CT2. Luego se realiza el cierre de los alimentadores asociado barra MT, para lo cual posteriormente al cierre del circuito 52C2 donde toma carga el General de MT, se produce la operación del relé maestro de Transformador T2 de SE Lirquen debido a la acción de las protección diferencial por no existir el medida de las corrientes del lado de 66kV debido a que previamente se realizó el bypass de TTCC e interruptor de Paño BT.

El relé maestro dio trip sobre el 52CT2 y sobre el 52BT, pero como este último ya se encontraba abierto y si conexiones, la única acción del relé maestro fue sobre el 52CT2.

Una vez registrado el evento de desconexión, personal de CGE TRANSMISIÓN en coordinación con personal de CGE realizan la apertura del interruptor 52CT2, volviendo a transferir los consumos mediante redes de distribución. Dichas transferencia permitieron realizar la recuperación del total del los clientes afectados en un periodo de aproximadamente de 5 minutos (16:29 a 16:34).

```
  GRAL 15 KV                        Date: 12/08/21    Time: 21:27:29.306
S/E LIRQUEN
FID=SEL-351-R204-V0-D981130       CID=880E
```

#	DATE	TIME	ELEMENT	STATE
5	12/06/21	10:03:18.787	51P	Deasserted
4	12/08/21	12:32:39.032	IN101	Asserted
3	12/08/21	19:25:05.603	IN101	Deasserted
2	12/08/21	19:29:04.357	IN101	Asserted

En el registro secuencial de eventos SER se observa la activación del elemento IN101, que corresponde al estado abierto el 52CT2 (SER2), como se aprecia no hay activaciones de función de protección propias del relé que ocasionaran apertura de interruptor.

Figura 4: Protección diferencial de T2 de SE Lirquén

La protección diferencial de la Subestación es de tipo electromecánica, por lo que no se cuentan con registros secuenciales de eventos.

Diagrama de Continua Relé Maestro

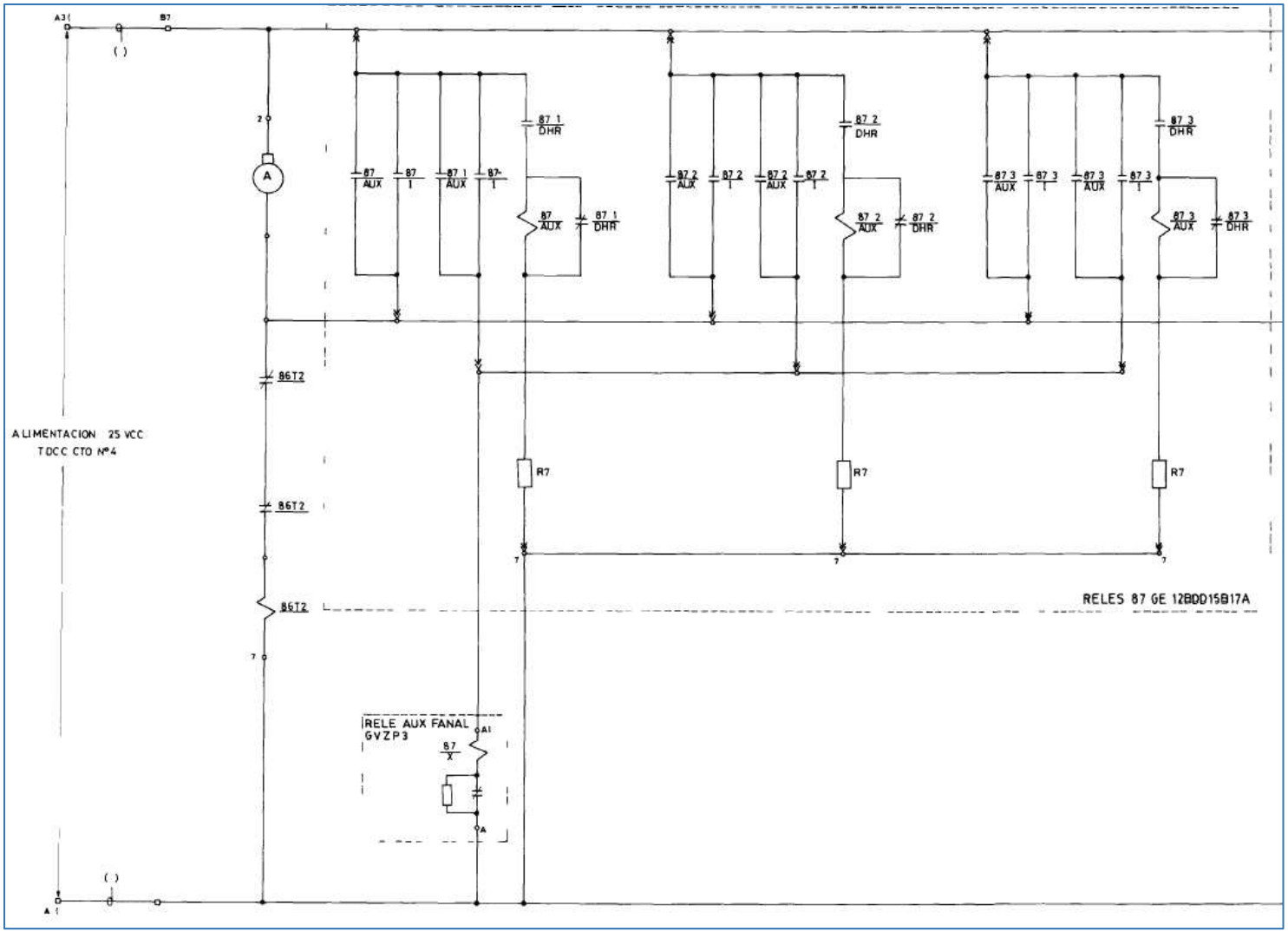

Diagrama de Corriente Continua Relé Maestro.

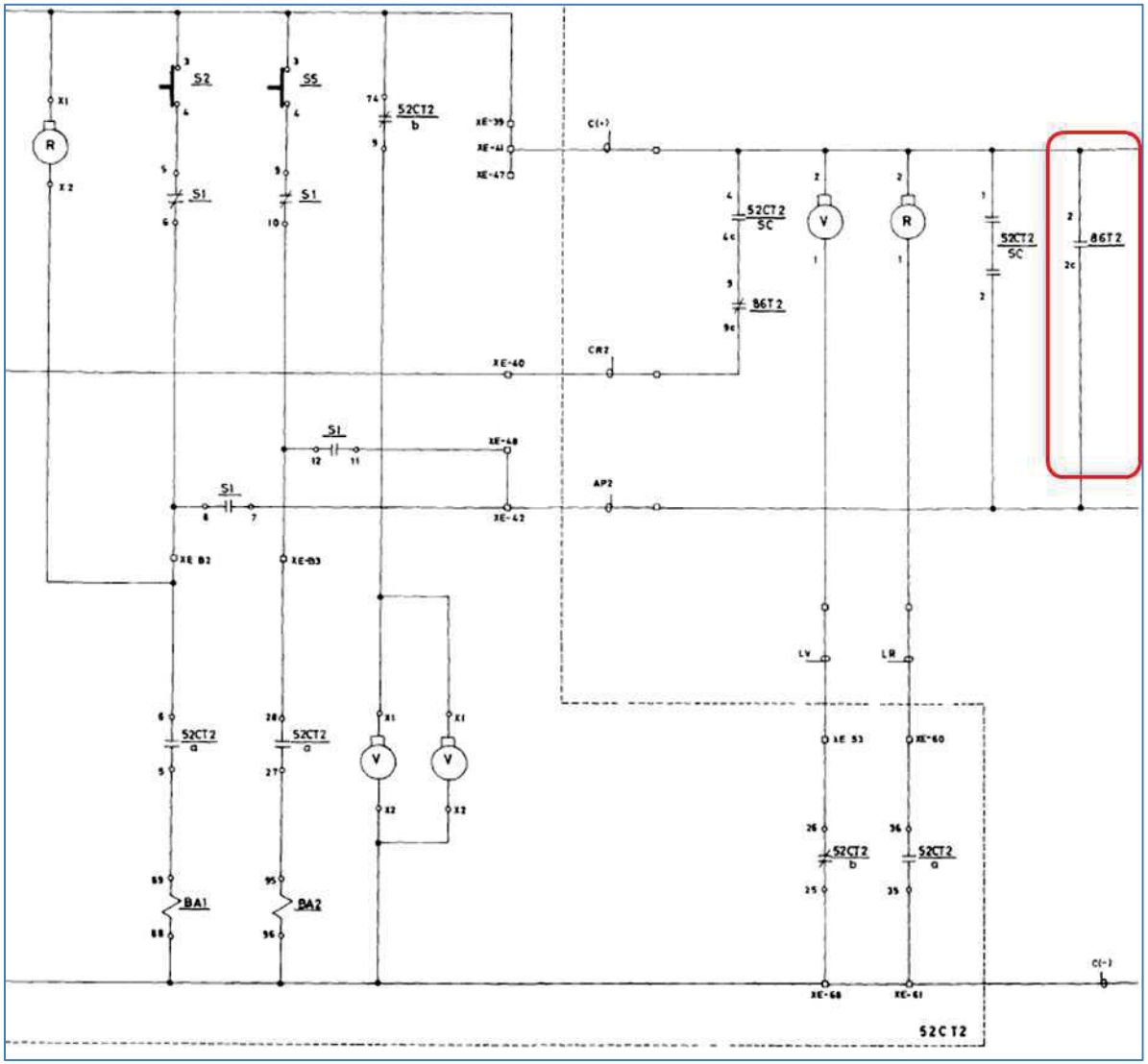

Diagrama elemental de Corriente Continua Apertura de 52CT2 SE Lirquen.

1. CAUSA U ORIGEN DE LA FALLA:

1.1. Fecha y hora de la Falla:

Fecha	**08 de diciembre 2021**
Hora	16:29

1.2. Localización de la falla en Instalaciones de Transmisión.

1.2.1. Nombre de subestación con pérdida de suministro.

SE LIRQUEN

1.3. Datos de la Empresa.

Nombre Empresa: Compañía General de Electricidad S.A
RUT: 76.411.321-7
Representante Legal: (Gerente General vigente a la fecha de envío).
Dirección: Av. Presidente Riesco N° 5561 P14, las Condes, Santiago, Chile.

CGE

INFORME DE FALLA

REQUERIMIENTO NORMA TÉCNICA DE SyCS

INFORME (s) QUINTO DÍA Nº: **IF 2021003415**	FECHA DE FALLA: 08 DICIEMBRE 2021
INSTALACIÓN (ES) SE LIRQUEN	

2. POTENCIA INTERRUMPIDA DE CLIENTES FINALES.

Subestación	Transformador	Alimentador		MW	Horario		Bloque	Clientes Afectados	kVa afectados	Distribuidora	Comunas	Urbano / Rural	N° Incidencia Centrality	Obs.
	(Primario)	Nombre	Nema		Desconexión	Normalización			(potencia instalada Dx)					
Lirquen	**52CT2**	**EL MIRADOR**	**52C2**	***6,34***	**08-12-2021 16:31:25**	**08-12-2021 16:34**	**1**	**4871**	**6,34**	CGE	PENCO	**URBANO**	**3021664622**	**Se recupera el 100% de los consumos**
				6,34				**4871**	**17554**					

CGE

INFORME DE FALLA

REQUERIMIENTO NORMA TÉCNICA DE SyCS

INFORME (s) QUINTO DÍA Nº: **IF 2021003415**	FECHA DE FALLA: 08 DICIEMBRE 2021
INSTALACIÓN (ES) SE LIRQUEN	

ENS: **6,34 MWH.**

N° de clientes afectados CGE : **4871**

Se adjunta tabla con Detalle de los PMGD conectados en redes de MT en los circuitos afectados.

PMGDs Conectados en redes de MT				
PMGD	Subestación	Alimentador		Potencia Desprendida (MW)
		Nombre	Nema	