Estudio para análisis de falla EAF 315/2021

"Desconexión forzada de la barra 110 kV T8-T11 de S/E Pan de Azúcar"

Fecha de Emisión: 11-11-2021

1. Descripción pormenorizada de la perturbación

a. Fecha y Hora de la falla

Fecha	20/10/2021
Hora	10:50
Consumos desconectados (MW)	19.97
Demanda previa del sistema (MW)	10154.97
Porcentaje de desconexión	0.198 %
Calificación Apagón	No aplica (porcentaje de desconexión < 10%)

b. Identificación instalación afectada

Nombre de la instalación	S/E Pan de Azúcar / SE027T002
Tipo de instalación	Subestación
Tensión nominal	220 kV, 110 kV, 66 kV y 13.8 kV
Segmento	Transmisión Nacional
Propietario instalación afectada	Transelec S.A.
RUT	76.555.400-4
Representante Legal	Andrés Kuhlmann Jahn
Dirección	Orinoco N°90, piso 14, Las Condes

c. Identificación del elemento fallado

Nombre del elemento afectado	Aislador de la fase 3 asociado al lado barra del paño HT8 de S/E Pan de Azúcar / PA086T005SE027T002
Propietario elemento fallado	Compañía General de Electricidad S.A.
RUT	76.411.321-7
Representante Legal	Iván Quezada Escobar
Dirección	Av. Presidente Riesco N°5561, Las Condes, Santiago.

d. Origen y causa de la falla

Se produjeron las aperturas automáticas de los interruptores 52HT8/11 y 52HT11 de S/E Pan de Azúcar, asociados a la sección de barra 110 kV T8-T11, por operación de su protección diferencial, ante una descarga en un aislador asociado al paño HT8.

La causa de la falla es atribuida a que, durante trabajos correspondientes al lavado de aislación de los equipos del patio 110 kV de S/E Pan de Azúcar, asociados a la solicitud de trabajo SD N°2021086852, se produjo una descarga en el aislador de la fase 3 lado barra del paño HT8.

d.2 Fenómeno Físico:

OPE1: Trabajos en instalaciones.

d.3 Reiteración:

Reiteración Fenómeno Físico en la instalación afectada: Esta instalación no ha sido afectada por un fenómeno físico similar (homologado), durante los últimos 24 meses móviles.

Reiteración Fenómeno Físico en instalaciones del mismo propietario: Sí se han producido fallas en instalaciones del mismo propietario con un fenómeno físico similar (homologado), durante los últimos 24 meses móviles.

FALLA_ID	NOMBRE_FALLA	FECHA_FALLA	FENOMENO_FISICO	ACCIONES_CORRECTIVAS
EAF 410_2019	Falla en línea 66 kV Pan de Azúcar - Guayacán N°1	19-11-2019	OPE1: Trabajos en instalaciones, mantención o limpieza.	No se indican.
EAF 087_2020	Falla en línea 66 kV Illapel - Combarbalá	03-03-2020	OPE1: Trabajos en instalaciones.	La empresa CGE S.A. indica que no aplican acciones correctivas.
EAF 267_2020	Desconexión del transformador T3 66/13.2 kV de S/E Combarbalá	24-07-2020	OPE1: Trabajos en instalaciones.	La empresa CGE S.A. indica que no aplican acciones correctivas.
EAF 276_2020	Falla en transformador T1 110/23 kV de S/E La Portada	01-08-2020	OPE1: Trabajos en instalaciones.	La empresa CGE S.A. indica las siguientes acciones correctivas de largo plazo: Establecer mayor periodicidad en faena de lavado de aislación de las instalaciones falladas, asegurando un período no mayor a 3 meses entre lavados de acuerdo con la experiencia rescatada.
EAF 251_2021	Apertura del interruptor 52ET3 de S/E La Portada	01-09-2021	OPE1: Trabajos en instalaciones.	La empresa CGE S.A. indica que se dispone la instalación inmediata de controles F6 provisorios en los equipos 52ET3 y 52E31, en reemplazo de los equipos dañados. Se realiza la adquisición e instalación de nuevos controles F6, faenas desarrolladas los días 07 y 08 de septiembre de 2021 mediante curso forzoso SCF 2021077966. El día 06/09/2021 se realizó una revisión y reemplazo de tarjetas dañadas en dispositivo RTU Operaciones.
EAF 258_2021	Apertura del interruptor 52CT1 de S/E Punitaqui	07-09-2021	OPE1: Trabajos en instalaciones.	En caso de que esta información no esté disponible producto de problemas en el almacenamiento correcto de los registros de falla, se solicita el envío de un plan de trabajo para regularizar la configuración del relé.

FALLA_ID	NOMBRE_FALLA	FECHA_FALLA	FENOMENO_FISICO	ACCIONES_CORRECTIVAS
EAF 261_2021	Apertura del interruptor 52H2 de S/E Copayapu	10-09-2021	OPE1: Trabajos en instalaciones.	CGE S.A. verificará en terreno la apertura de las borneras por nuevo alambrado de control realizado por el proyecto de ampliación S/E Copayapu, para la señal de entrada IN104 que llega al relé SEL 311L e IN201 que llega al relé SEL 311C, para evitar nueva energización de los contactos y con ellos la activación de la señal de TRIP. CGE S.A. programará alambrado de señal de estado abierto/cerrado y señal apertura remota en control Form6 del interruptor 52E2 de alimentador Hornitos, según esquema EDAC de relé SEL 451 en S/E Los Loros.
EAF 262_2021	Apertura del interruptor 52H2 de S/E Copayapu	10-09-2021	OPE1: Trabajos en instalaciones.	CGE S.A. indica que devolvió al relé SEL 311L la programación anterior al evento de apertura del 52H2, para eliminar la condición de falla interna de interruptor, bajo la certeza que se encuentran bloqueadas físicamente en borneras las señales digitales de entrada IN104 e IN201, para evitar una futura orden de apertura.
EAF 287_2021	Apertura intempestiva del interruptor 52AT1 de S/E Punta de Cortés	29-09-2021	OPE1: Trabajos en instalaciones.	La empresa CGE S.A. señala: "No aplica".

Cantidad de fallas (sin importar Fenómeno Físico) en la misma instalación: No se han producido fallas en la misma instalación afectada, durante los últimos 24 meses móviles.

d.4 Fenómeno eléctrico

PR87B: Protección diferencial de barra.

e. Detalles de la instalación, equipo o elemento donde se produjo la falla

El elemento donde se declara que se originó la falla corresponde a un aislador ubicado en la zona de cobertura de la protección diferencial de la sección de barra 110 kV T8-T11 de S/E Pan de Azúcar, la cual, según los datos declarados por su propietario en la plataforma Infotécnica del Coordinador, posee las siguientes características:

Información	Detalle
Conductor	CU 2/0
Sección del conductor:	67.4 mm^2
Año de puesta en servicio:	1994
Capacidad nominal (T°amb.)	0.36 kA

Al respecto, la empresa no remite mayores antecedentes respecto de los elementos afectados por la falla ni de los mantenimientos realizados.

f. Ubicación urbana o rural según DS 327/1997

La empresa CGE S.A. señala que la calificación de los alimentadores afectados por la falla es la que se detalla en la siguiente tabla:

Subestación	Transformador (Primario)	Alimentador		Urbano / Rural
		Nombre	Nema	
Pan de Azúcar	T11	Cantera	C1	URBANO
		Panamericana	C2	URBANO
		San Ramón	C3	URBANO
		San Carlos	C4	URBANO
		Peñuelas	C5	URBANO
		Chañar	C6	URBANO

g. Proposición del propietario respecto del origen de la falla

Interna.

La empresa CGE S.A. remite los siguientes antecedentes en respaldo a la proposición del origen de la falla:

- Registros fotográficos.
- Informe del Incidente

h. Comuna donde se presenta la falla

4202: Coquimbo

i. Fecha de entrega de la información al Coordinador

Coordinado	Informe de 48 horas (22-10-2021)	Informe de 5 días (26-10-2021)
CGE S.A.	20-10-2021	05-11-2021
Transelec S.A.	20-10-2021	No enviado

2. Descripción del equipamiento afectado

a. Sistema de Generación

b. Sistema de Transmisión

Elemento Afectado	Segmento	Tramo	Hora Desc.	Hora Norm.
S/E Pan de Azúcar	ST Zonal	Barra 110 kV T8-T11	10:50	10:56
S/E Pan de Azúcar	ST Zonal	Transformador N°11 110/13.8 kV	10:50	10:57
S/E Pan de Azúcar	ST Nacional	CER N°2	10:50	11:12
S/E Pan de Azúcar	ST Nacional	Interruptor 52JT10	10:50	06:38 (21-10-2021)

c. Consumos

Sub-Estación	Alimentador/ Paño	Comuna	Pérdida de Consumo (MW)	% consumo pre-falla	Clientes Afectados	H. Desc.	H.Dispon.	H. Norm.
S/E Pan de Azúcar	Cantera / C1	Coquimbo	1.99	0.020	6803	10:50	10:57	10:57
S/E Pan de Azúcar	Panamericana / C2	Coquimbo	3.43	0.034	4293	10:50	10:57	10:57
S/E Pan de Azúcar	San Ramón / C3	Coquimbo	5.15	0.051	7860	10:50	10:57	10:57
S/E Pan de Azúcar	San Carlos / C4	Coquimbo	3.15	0.031	9987	10:50	10:57	10:57
S/E Pan de Azúcar	Peñuelas / C5	Coquimbo	1.82	0.018	4253	10:50	10:57	10:57
S/E Pan de Azúcar	Chañar / C6	Coquimbo	4.43	0.044	4870	10:50	10:57	10:57
		Total:	**19.97 MW**	**0.198 %**	**38066**			

- Los montos y horarios señalados corresponden a lo informado por la empresa CGE S.A.

3. Estimación de la energía no suministrada

Sub-Estación	Alimentador/Paño	Empresa	Tipo de Cliente	Pérdida de Consumo (MW)	Tiempo Indispon. (h)	Tiempo Desc. (h)	ENS (MWh)
S/E Pan de Azúcar	Cantera / C1	CGE	Regulado	1.99	0.12	0.12	0.24
S/E Pan de Azúcar	Panamericana / C2	CGE	Regulado	3.43	0.12	0.12	0.41
S/E Pan de Azúcar	San Ramón / C3	CGE	Regulado	5.15	0.12	0.12	0.62
S/E Pan de Azúcar	San Carlos / C4	CGE	Regulado	3.15	0.12	0.12	0.38
S/E Pan de Azúcar	Peñuelas / C5	CGE	Regulado	1.82	0.12	0.12	0.22
S/E Pan de Azúcar	Chañar / C6	CGE	Regulado	4.43	0.12	0.12	0.53

Clientes Regulados : 2.40 MWh

Clientes Libres : MWh

Total : 2.40 MWh

- Los montos y horarios señalados corresponden a lo informado por la empresa CGE S.A.

- Curva de recuperación esperada v/s recuperación real.

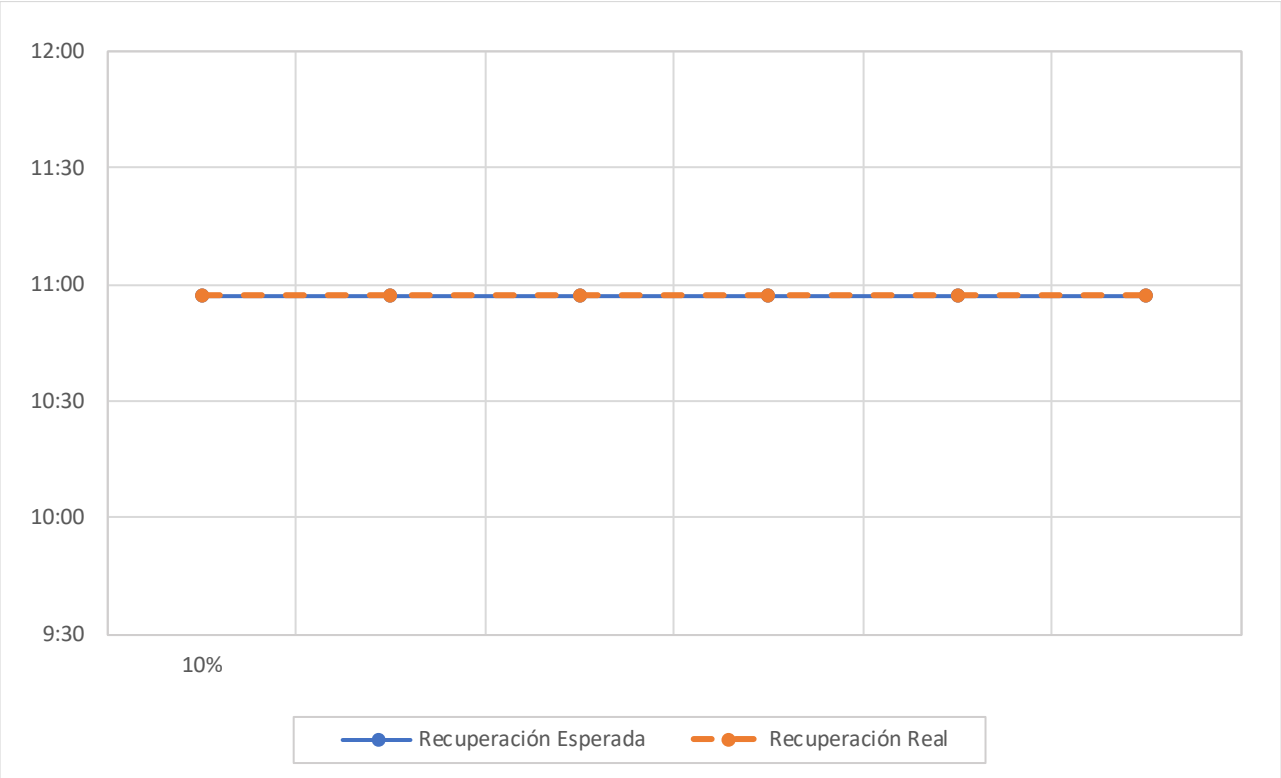

No se aprecian diferencias entre los horarios de recuperación esperada y recuperación real de los consumos afectados por la falla.

- Velocidad promedio de recuperación.

Rango	Potencia (MW)	Tiempo recuperación (h)	Velocidad de recuperación (MW/h)
Primer 80 %	15.98	0.12	133.13
Último 20 %	3.99	0.12	33.28
100 % Total	19.97	0.12	166.42

4. Descripción de las configuraciones en los momentos previo y posterior a la falla

Demanda del sistema previo a la falla: 10154.97 MW

Regulación de Frecuencia

Control distribuido de frecuencia en el Sistema Eléctrico Nacional, previo a la falla, mediante las centrales Andina (CTA), Angamos (ANG1), Atacama 2 (TG2A), Candelaria (U1), Cochrane (CCH1 y CCH2), Guacolda (U3 y U4), Mejillones (CTM1 y CTM3), Norgener (NTO1 y NTO2), Quintero (U1 y U2) y Tocopilla (U14).

Operación Programada

En Anexo Nº1 se adjunta el detalle de la generación programada para el día 20 de octubre de 2021.

Operación Real

En Anexo Nº2 se adjunta el detalle de la generación real del día 20 de octubre de 2021.

Movimiento de centrales e informe diario del CDC

En Anexo Nº3 se presenta el detalle del Movimiento de Centrales e Informe Diario del CDC para el día 20 de octubre de 2021.

Mantenimientos

En Anexo Nº4 se presenta el detalle de los mantenimientos programados y forzados para el día 20 de octubre de 2021.

Estado y configuración previo a la falla

Las instalaciones de transmisión se encontraban en servicio normal en los momentos previos a la desconexión forzada.

En esos instantes, los consumos asociados a la barra de 13.8 kV del transformador Nº8 de S/E Pan de Azúcar estaban siendo alimentados a través del transformador Nº11 (interruptores 52CS cerrado, 52HT8 y 52CT8 abiertos).

Otros antecedentes relevantes

La empresa CGE S.A. señala:

"El día 20 de octubre de 2021 a las 10:50 horas se produce la operación de la protección SEL 487B, asociada al interruptor 52HT8-11 de S/E Pan de Azúcar, la cual afectó los consumos de MT asociados al transformador T11, 110/13.2 kV.

Una vez ocurrido el evento, se recibe información de terreno indicando que la causa de la desconexión forzada fue una descarga en aislación que estaba siendo lavada. Descartando afectación a las personas que ejecutaban el lavado, se aplica el Plan Interno de Recuperación de Servicio que permitió la recuperación de los consumos a las 10:57 horas.

Las faenas de lavado eran ejecutadas por empresa contratista, según programa anual y bajo SD-2021086852".

De acuerdo con registros de la plataforma NeoMante del Coordinador, la empresa Transelec S.A., mediante las solicitudes de curso forzoso SD N°2021091829, N°2021091830 y N°2021091831, realizó trabajos para determinar las causas de las desconexiones forzadas del CER N°2 y del interruptor 52JT10 de S/E Pan de Azúcar.

- Solicitud de trabajo programado SD 2021086852.

Número	Coordinado	Tipo Programación	Tipo/Trabajo/Objetivo	Fecha Inicio	Fecha Fin
2021086852	CGE	Programada	**SubEstación** > S/E PAN DE AZUCAR > Tipo: barras - BA S/E PAN DE AZUCAR 13.2KV BP1 Tipo: barras - BA S/E PAN DE AZUCAR 13.2KV BP2 Tipo: barras - BA S/E PAN DE AZUCAR 66KV PRINCIPAL Tipo: barras - BA S/E PAN DE AZUCAR 66KV TRANSFERENCIA Tipo: barras - BA S/E PAN DE AZUCAR 110KV T8-T11 > **Intervención** / Origen Interno / Programada > No tiene consumo afectado > **Trabajos a Realizar:** Considera precaución en interruptores 52HT, 52HT8/11, 52HT8, 52HT11, 52BT, 52CT8 y 52CT11 en S/E Pan de Azúcar. Se considera también los equipos asociados a los paños que salen de la barra de 110 kV de propiedad de Transelec. Bloqueo de Reconexión de interruptores 52H1, 52H6, 52H8, 52B1 y 52B5 en S/E Pan de Azúcar. Precaución en 52H2 y Bloqueo de reconexión 52H7 en S/E El Peñón. Además Bloqueo de Reconexión en alimentadores de MT. > **Desc. Nivel Riesgo:** Bajo riesgo durante todo el trabajo, faena planificada y controlada en terreno. No existe riesgo sobre ningún equipo primario. > **Comentarios Adicionales:** Considera SODI Interempresas N° xxx con Transelec.	20-10-2021 08:00 **Fecha Efectiva Inicio** 20-10-2021 09:00	20-10-2021 18:00 **Fecha Efectiva Fin** 20-10-2021 11:10

- Solicitud de trabajo de curso forzoso SD 2021091829.

2021091829	TRANSELEC S.A.	Curso Forzoso	**SubEstación** > S/E PAN DE AZUCAR > Tipo: barras - BA S/E PAN DE AZUCAR 110KV SECCION 1 Tipo: barras - BA S/E PAN DE AZUCAR 110KV SECCION 2 > **Intervención** / Origen Interno / Curso Forzoso > No tiene consumo afectado > **Trabajos a Realizar:** SE Pan de azúcar: Investigación por apertura no deseada del 52JT10 coincidente con evento ocurrido en instalaciones de terceros. > **Desc. Nivel Riesgo:** Bajo > **Comentarios Adicionales:** Actividades: Pruebas de control, medidas de aislación y verificación de protecciones con 50BF interno., SE Pan de azúcar: Investigación por apertura no deseada del 52JT10 coincidente con evento ocurrido en instalaciones de terceros. 1.- Se revisará el alambrado en PS2 del ATR10 de la señal de Recepción de TDD desde protección 87B 110kV. Para esto se procederá a realizar un seguimiento del circuito con apoyo de planos de alambrado y realizando medición de variables con multitester en caso de que sea necesario, chequeo punto a punto y medidas de aislación de circuito involucrado. 2.- Revisión de configuración de entradas binarias en PS2 del ATR10, en particular haciendo énfasis en la entrada binaria configurada como señal de Recepción de TDD desde protección 87B 110kV. 3.- Prueba efectiva de Recepción de TDD desde protección 87B 110kV en PS2 del ATR10 por lo cual se requiere a disposición para pruebas de control los interruptores 52JT10, 52J11 y 52HT10. Nota: Durante la intervención se evaluará la factibilidad de realizar posibles modificaciones o de ser necesario dejar fuera de servicio la señal de Recepción de TDD desde protección 87B 110kV en caso de no encontrar la causa base de la anormalidad. Restricciones: No hay Instalaciones en Riesgo: Barra 110 kV, Sección 1-P. Azúcar o Barra 110 kV, Sección 2-P. Azúcar o Barra 220 kV, Sección 2-P. Azúcar Temporalidad de los Riesgos: Al inicio, Al término de los trabajos Nivel de Riesgo: Bajo Bloqueos del Jefe de Faena: Subestación P. Azúcar, Protección 87B 110kV Bloqueada mediante switches Mediante switches de bloqueo Subestación P. Azúcar, Protección 87T S2 del ATR10 Bloqueo de trip 50BF etapa 2 sobre UB 87B 220kV Utilizar dispositivos de bloqueo Subestación P. Azúcar, Armario de protecciones ATR10 Señalizar y delimitar zona de trabajo Utilizar cintas delimitadoras Subestación P. Azúcar, Armario de protección 87B 110kV Señalizar y delimitar zona de trabajo Utilizar cintas delimitadoras	20-10-2021 23:00 **Fecha Efectiva Inicio** 21-10-2021 00:00	21-10-2021 06:00 **Fecha Efectiva Fin** 21-10-2021 06:38

- Solicitud de trabajo de curso forzoso SD 2021091830.

2021091830	TRANSELEC S.A.	Curso Forzoso	**SubEstación** > S/E PAN DE AZUCAR > Tipo: panos - S/E PAN DE AZUCAR J11 **(Usa Paño Completo)** > **Desconexión** / Origen Interno / Curso Forzoso > No tiene consumo afectado > **Trabajos a Realizar:** SE Pan de azúcar: Investigación por apertura no deseada del 52JT10 coincidente con evento ocurrido en instalaciones de terceros. > **Desc. Nivel Riesgo:** Bajo > **Comentarios Adicionales:** Actividades: Pruebas de control, medidas de aislación y verificación de protecciones con 50BF interno., SE Pan de azúcar: Investigación por apertura no deseada del 52JT10 coincidente con evento ocurrido en instalaciones de terceros. 1.- Se revisará el alambrado en PS2 del ATR10 de la señal de Recepción de TDD desde protección 87B 110kV. Para esto se procederá a realizar un seguimiento del circuito con apoyo de planos de alambrado y realizando medición de variables con multitester en caso de que sea necesario, chequeo punto a punto y medidas de aislación de circuito involucrado. 2.- Revisión de configuración de entradas binarias en PS2 del ATR10, en particular haciendo énfasis en la entrada binaria configurada como señal de Recepción de TDD desde protección 87B 110kV. 3.- Prueba efectiva de Recepción de TDD desde protección 87B 110kV en PS2 del ATR10 por lo cual se requiere a disposición para pruebas de control los interruptores 52JT10, 52J11 y 52HT10. Nota: Durante la intervención se evaluará la factibilidad de realizar posibles modificaciones o de ser necesario dejar fuera de servicio la señal de Recepción de TDD desde protección 87B 110kV en caso de no encontrar la causa base de la anormalidad. Restricciones: No hay Instalaciones en Riesgo: Barra 110 kV, Sección 1-P. Azúcar o Barra 110 kV, Sección 2-P. Azúcar o Barra 220 kV, Sección 2-P. Azúcar Temporalidad de los Riesgos: Al inicio, Al término de los trabajos Nivel de Riesgo: Bajo Bloqueos del Jefe de Faena: Subestación P. Azúcar, Protección 87B 110kV Bloqueada mediante switches Mediante switches de bloqueo Subestación P. Azúcar, Protección 87T S2 del ATR10 Bloqueo de trip 50BF etapa 2 sobre UB 87B 220kV Utilizar dispositivos de bloqueo Subestación P. Azúcar, Armario de protecciones ATR10 Señalizar y delimitar zona de trabajo Utilizar cintas delimitadoras Subestación P. Azúcar, Armario de protección 87B 110kV Señalizar y delimitar zona de trabajo Utilizar cintas delimitadoras	20-10-2021 23:00 **Fecha Efectiva Inicio** 21-10-2021 00:00	21-10-2021 06:00 **Fecha Efectiva Fin** 21-10-2021 06:38

Solicitud de trabajo de curso forzoso SD 2021091831.

2021091831	TRANSELEC S.A.	Curso Forzoso	**SubEstación** > S/E PAN DE AZUCAR > Tipo: transformadores3d - PAN DE AZUCAR 220/110/13.8KV 150MVA T10 > **Desconexión** / Origen Interno / Curso Forzoso > No tiene consumo afectado > **Trabajos a Realizar:** SE Pan de azúcar: Investigación por apertura no deseada del 52JT10 coincidente con evento ocurrido en instalaciones de terceros. > **Desc. Nivel Riesgo:** Bajo > **Comentarios Adicionales:** Actividades: Pruebas de control, medidas de aislación y verificación de protecciones con 50BF interno., SE Pan de azúcar: Investigación por apertura no deseada del 52JT10 coincidente con evento ocurrido en instalaciones de terceros. 1.- Se revisará el alambrado en PS2 del ATR10 de la señal de Recepción de TDD desde protección 87B 110kV. Para esto se procederá a realizar un seguimiento del circuito con apoyo de planos de alambrado y realizando medición de variables con multitester en caso de que sea necesario, chequeo punto a punto y medidas de aislación de circuito involucrado. 2.- Revisión de configuración de entradas binarias en PS2 del ATR10, en particular haciendo énfasis en la entrada binaria configurada como señal de Recepción de TDD desde protección 87B 110kV. 3.- Prueba efectiva de Recepción de TDD desde protección 87B 110kV en PS2 del ATR10 por lo cual se requiere a disposición para pruebas de control los interruptores 52JT10, 52J11 y 52HT10. Nota: Durante la intervención se evaluará la factibilidad de realizar posibles modificaciones o de ser necesario dejar fuera de servicio la señal de Recepción de TDD desde protección 87B 110kV en caso de no encontrar la causa base de la anormalidad. Restricciones: No hay Instalaciones en Riesgo: Barra 110 kV, Sección 1-P. Azúcar o Barra 110 kV, Sección 2-P. Azúcar o Barra 220 kV, Sección 2-P. Azúcar Temporalidad de los Riesgos: Al inicio, Al término de los trabajos Nivel de Riesgo: Bajo Bloqueos del Jefe de Faena: Subestación P. Azúcar, Protección 87B 110kV Bloqueada mediante switches Mediante switches de bloqueo Subestación P. Azúcar, Protección 87T S2 del ATR10 Bloqueo de trip 50BF etapa 2 sobre UB 87B 220kV Utilizar dispositivos de bloqueo Subestación P. Azúcar, Armario de protecciones ATR10 Señalizar y delimitar zona de trabajo Utilizar cintas delimitadoras Subestación P. Azúcar, Armario de protección 87B 110kV Señalizar y delimitar zona de trabajo Utilizar cintas delimitadoras	20-10-2021 23:00 **Fecha Efectiva Inicio** 21-10-2021 00:00	21-10-2021 06:00 **Fecha Efectiva Fin** 21-10-2021 06:38

Acciones preventivas y/o correctivas

a) La instalación afectada no cuenta con una auditoría, plan de acción u otro tipo de mantenimiento en curso.

b) Acciones correctivas a corto plazo:

La empresa CGE S.A. señala: "*Se paraliza faena y se revisa procedimiento de trabajo*".

La empresa Transelec S.A. en sus Informes de 48 horas señala: "*Revisión del equipo para ponerlo en servicio*".

c) Acciones correctivas a largo plazo:

La empresa CGE S.A. señala: "*No aplica*".

La empresa Transelec S.A. en sus Informes de 48 horas señala: "*Se investiga*".

Diagrama simplificado de las instalaciones previo a la falla

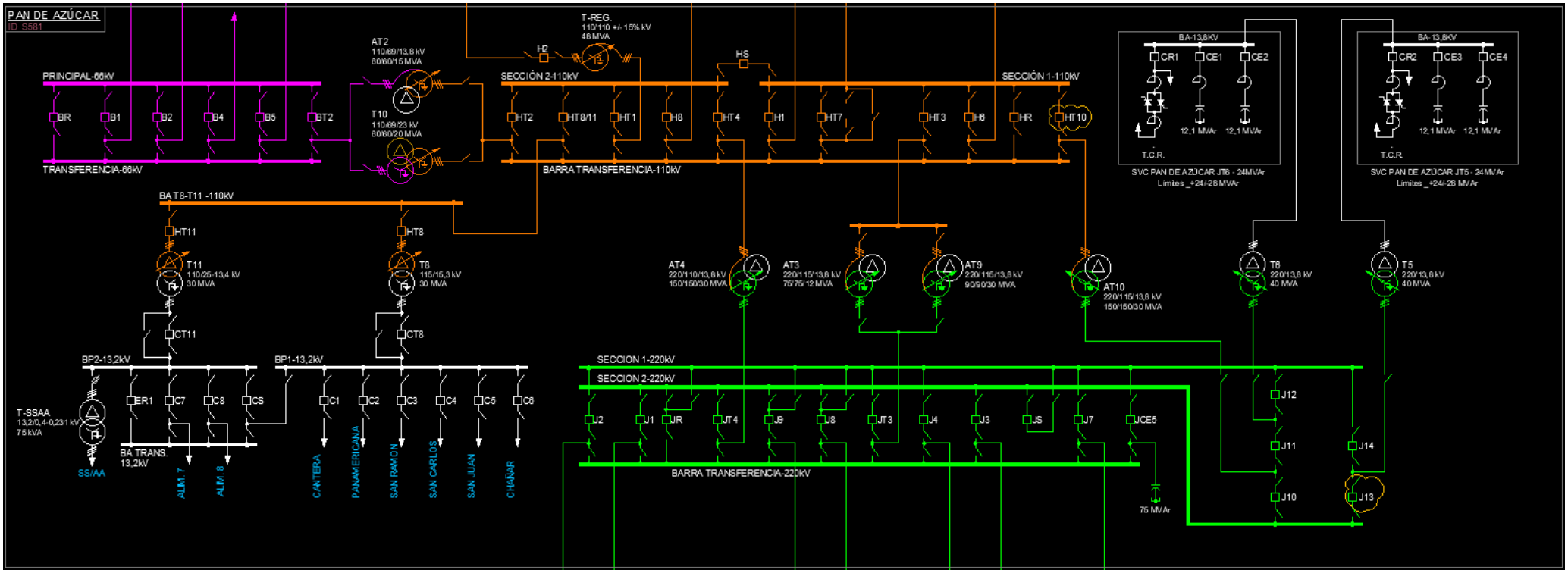

5. Cronología de eventos y la descripción de las causas de los eventos

Hora	Involucrado	Evento
10:50	CGE S.A.	Apertura automática de los interruptores 52HT8/11 y 52HT11 de S/E Pan de Azúcar, asociados a la sección de barra 110 kV T8-T11, por operación de su protección diferencial.
10:50	Transelec S.A.	Apertura automática del interruptor 52JT10 de S/E Pan de Azúcar, asociado al transformador N°10 220/110 kV de la subestación.
10:50	Transelec S.A.	Apertura automática de los interruptores 52CE1, 52CE3 y 52CR1 de S/E Pan de Azúcar, asociado al CER N°2 de la subestación.

- La hora señalada corresponden a lo informado por las empresas CGE S.A. y Transelec S.A. y a datos obtenido del SCADA del Coordinador.

6. Normalización del servicio

Fecha	Involucrado	Hora	Acción
20-10-2021	CGE S.A.	10:55	Apertura manual del interruptor 52CT11 de S/E Pan de Azúcar, asociado a la barra 13.8 kV N°2 de la subestación.
20-10-2021	CGE S.A.	10:56	Cierre manual del interruptor 52HT8/11 de S/E Pan de Azúcar, energizando en vacío la sección de barra 110 kV T8-T11 de esa subestación.
20-10-2021	CGE S.A.	10:57	Cierre manual del interruptor 52HT11 de S/E Pan de Azúcar, energizando en vacío el transformador N°11 110/13.8 kV.
20-10-2021	CGE S.A.	10:57	Cierre manual del interruptor 52CT11 de S/E Pan de Azúcar, energizando la barra 13.8 kV N°2 y recuperando los consumos afectados.
20-10-2021	Transelec S.A.	11:12	Cierre manual de los interruptores 52CE1 y 52CR de S/E Pan de Azúcar, asociados al CER N°2 de la subestación.
21-10-2021	Transelec S.A.	00:05	Apertura manual de los interruptores 52J11 y 52HT10 de S/E Pan de Azúcar, asociados al transformador N°10 220/110 kV de la subestación, iniciando los trabajos de curso forzoso asociados a las SD N°2021091829, N°2021091830 y N°2021091831.
21-10-2021	Transelec S.A.	06:38	Cierre manual de los interruptores 52JT10, 52J11 y 52HT10 de S/E Pan de Azúcar, energizando el transformador N°10 220/110 kV de S/E Pan de Azúcar y finalizando los trabajos de curso forzoso asociados a las SD N°2021091829, N°2021091830 y N°2021091831.

- Las horas y fechas señaladas corresponden a lo informado por las empresas CGE S.A. y Transelec S.A. y a datos obtenido del SCADA del Coordinador.

7. Análisis de las causas de la falla y de la actuación de los dispositivos de protección y control

Se produjeron las aperturas automáticas de los interruptores 52HT8/11 y 52HT11 de S/E Pan de Azúcar, asociados a la sección de barra 110 kV T8-T11 de la subestación, por operación de su protección diferencial de barra, ante una falla atribuida a descarga en un aislador asociado al paño HT8, ubicado en la zona de cobertura de la protección diferencial de barra, durante trabajos de lavado de aislación de las instalaciones del patio 110 kV de S/E Pan de Azúcar.

<u>Desconexión de la sección de barra 110 kV T8-T11 de S/E Pan de Azúcar</u>

La sección de barra 110 kV T8-T11 de S/E Pan de Azúcar cuenta con un relé SEL-487B como sistema de protección principal, el cual tiene implementada la protección diferencial de barra (87B).

- Registro oscilográfico del relé SEL-487B asociado a la sección de barra 110 kV T8-T11 de S/E Pan de Azúcar.

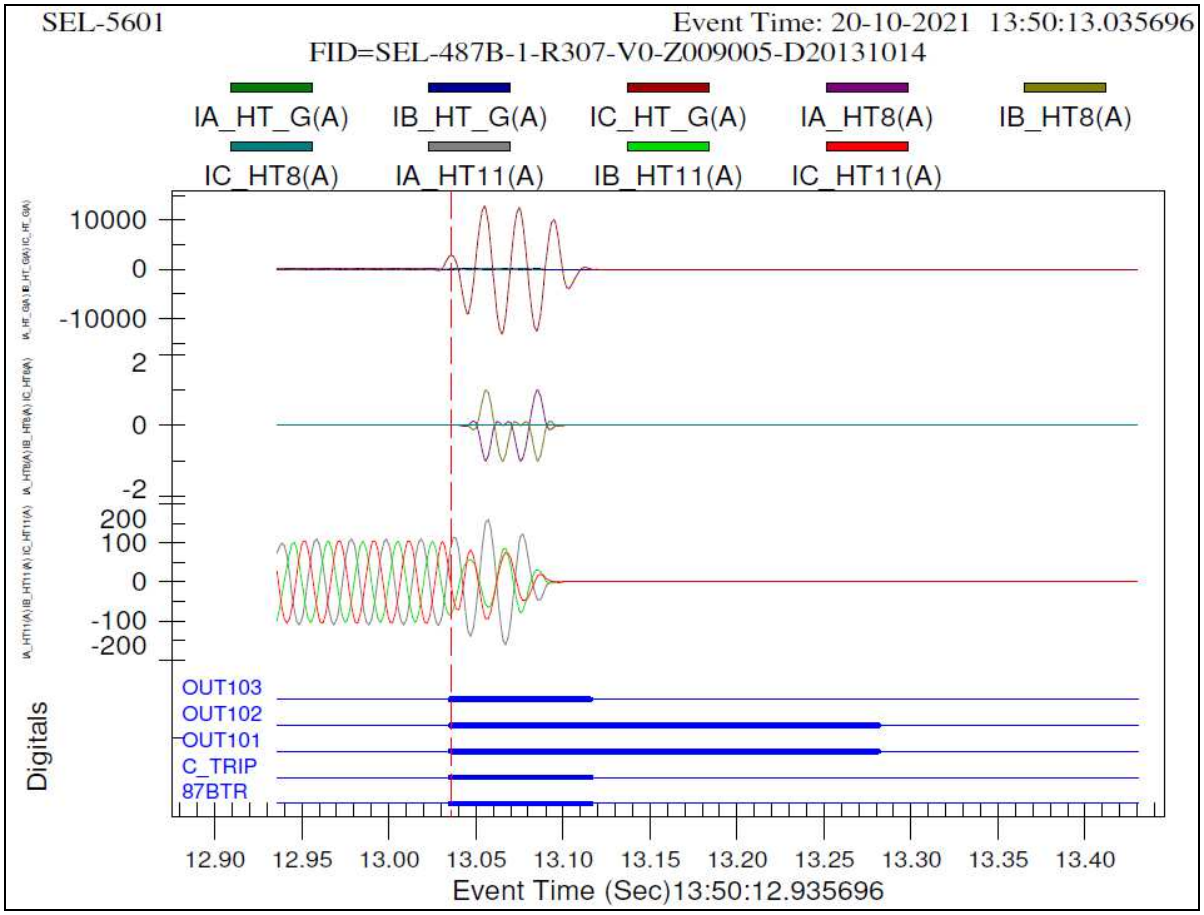

De acuerdo con el registro oscilográfico de la figura anterior, se visualiza por el paño HT8/T11 una sobrecorriente por la fase C de aproximadamente 10 kA y una distorsión de las corrientes de carga medidas por el paño HT11, mientras que por el paño HT8, que previo a la falla se encontraba abierto, se observan corrientes espurias durante la falla. Lo anterior, sería coincidente con una falla en la fase C del paño HT8.

En los canales digitales, se aprecia la activación y orden de trip de la protección diferencial de barra sobre los interruptores 52HT8/11, 52HT11 y 52HT8 de S/E Pan de Azúcar (señales *87BTR*, *C_TRIP*, *OUT101*, *OUT102* y *OUT103*).

- Registro de eventos del relé SEL-487B asociado a la sección de barra 110 kV T8-T11 de S/E Pan de Azúcar.

=>SER 100860
SEL 487B - DIFERENCIAL BARRA N3 110kV Date: 10/20/2021 Time: 16:51:00.394
SE PAN DE AZUCAR110kV Serial Number: 1151140164
FID=SEL-487B-1-R307-V0-Z009005-D20131014

#	DATE	TIME	ELEMENT	STATE
36	08/05/2021	12:58:17.6789	TRGTR	ASSERTED
35	08/05/2021	12:58:17.6804	TRGTR	DEASSERTED
34	10/20/2021	13:50:13.0306	FAULT3	ASSERTED
33	10/20/2021	13:50:13.0341	87R3	ASSERTED
32	10/20/2021	13:50:13.0341	87BTR	ASSERTED
31	10/20/2021	13:50:13.0341	Z3_TRIP	ASSERTED
30	10/20/2021	13:50:13.0341	TRIP01	ASSERTED
29	10/20/2021	13:50:13.0341	TRIP02	ASSERTED
28	10/20/2021	13:50:13.0341	TRIP03	ASSERTED
27	10/20/2021	13:50:13.0341	OUT101	ASSERTED
26	10/20/2021	13:50:13.0341	OUT102	ASSERTED
25	10/20/2021	13:50:13.0341	OUT103	ASSERTED
24	10/20/2021	13:50:13.0341	OUT108	ASSERTED
23	10/20/2021	13:50:13.0356	OUT105	ASSERTED
22	10/20/2021	13:50:13.0597	52HT8/11_A	DEASSERTED
21	10/20/2021	13:50:13.0657	52HT11_A	DEASSERTED
20	10/20/2021	13:50:13.1092	87R3	DEASSERTED
19	10/20/2021	13:50:13.1092	87BTR	DEASSERTED
18	10/20/2021	13:50:13.1092	Z3_TRIP	DEASSERTED
17	10/20/2021	13:50:13.1092	OUT103	DEASSERTED
16	10/20/2021	13:50:13.1222	FAULT3	DEASSERTED
15	10/20/2021	13:50:13.1307	FAULT3	ASSERTED
14	10/20/2021	13:50:13.2741	TRIP01	DEASSERTED
13	10/20/2021	13:50:13.2741	TRIP02	DEASSERTED
12	10/20/2021	13:50:13.2741	TRIP03	DEASSERTED
11	10/20/2021	13:50:13.2741	OUT101	DEASSERTED
10	10/20/2021	13:50:13.2741	OUT102	DEASSERTED
9	10/20/2021	13:50:13.2741	OUT108	DEASSERTED
8	10/20/2021	13:50:13.7503	FAULT3	DEASSERTED
7	10/20/2021	13:50:14.1100	OUT105	DEASSERTED
6	10/20/2021	13:56:16.4370	PCT05Q	ASSERTED
5	10/20/2021	13:56:16.4370	OUT104	ASSERTED
4	10/20/2021	13:56:19.4390	PCT05Q	DEASSERTED
3	10/20/2021	13:56:19.4390	OUT104	DEASSERTED
2	10/20/2021	13:56:27.6605	52HT8/11_A	ASSERTED
1	10/20/2021	13:57:04.2531	52HT11_A	ASSERTED

De acuerdo con el registro de eventos de la figura anterior, se aprecia la activación y orden de trip de la protección 87B de la sección de barra 110 kV T8-T11 de S/E Pan de Azúcar (registros N°32 al N°25). Las aperturas efectivas de los interruptores 52HT8/11 y 52HT11 de S/E Pan de Azúcar se produjeron en tiempos de 26 ms y 32 ms (registros N°22 y N°21 respectivamente). Finalmente, se aprecia el cierre manual de los interruptores 52HT8/11 y 52HT11 de S/E Pan de Azúcar a las 10:56 horas y 10:57 horas (horarios UTC-3 de los registros N°2 y N°1 respectivamente).

Desconexión forzada del CER N°2 y del interruptor 52JT10 de S/E Pan de Azúcar.

De acuerdo con datos SCADA del Coordinador, ocurrió que, junto con la desconexión forzada de la sección de barra 110 kV T8-T11 de S/E Pan de Azúcar, se produjeron las desconexiones del CER N°2 y del interruptor 52JT10 de la subestación.

La empresa Transelec S.A., en sus Informes de Falla de 48 horas, señala que las causa de las desconexiones de ambos equipos se encuentran bajo investigación. Por otra parte, de acuerdo con registros de la plataforma NeoMante del Coordinador, la empresa Transelec S.A., mediante las solicitudes de curso forzoso SD N°2021091829, N°2021091830 y N°2021091831, durante el día 20 de octubre de 2021 realizó trabajos para determinar las causas de las desconexiones forzadas del CER N°2 y del interruptor 52JT10 de S/E Pan de Azúcar.

A la fecha de emisión de este estudio, no se dispone de los resultados de las investigaciones ni con registros que permitan evaluar el comportamiento de los sistemas de protección que provocaron las desconexiones forzadas del CER N°2 y del interruptor 52JT10 de S/E Pan de Azúcar.

8. Detalle de toda la información utilizada en la evaluación de la falla

Detalle de la generación programada para el día 20 de octubre de 2021 (Anexo N°1).

Detalle de la generación real del día 20 de octubre de 2021 (Anexo N°2).

Detalle del Movimiento de Centrales e Informe Diario del CDC correspondientes al día 20 de octubre de 2021 (Anexo N°3).

Detalle de los mantenimientos programados y forzados para el día 20 de octubre de 2021 (Anexo N°4).

Informes de fallas de instalaciones ingresados en el sistema del Coordinador Eléctrico Nacional por las empresas Transelec S.A. y CGE S.A. (Anexo N°5).

Otros antecedentes aportados por la empresa CGE S.A. (Anexo N°6).

9. Análisis de las actuaciones de protecciones

9.1 Incumplimiento Normativo

CGE S.A.

- Plazo de envío del Informe de Falla de 5 días.

Transelec S.A.

- Envío del Informe de Falla de 5 días asociado a las desconexiones forzadas del CER N°2 y del interruptor 52JT10 de S/E Pan de Azúcar.

9.2 Estándares Normativos Art. 1-14 NTSyCS

Los incumplimientos del propietario del elemento afectado, reportados en la versión vigente del "Informe Anual de Cumplimientos, Artículo 1-14 Norma Técnica de Seguridad y Calidad de Servicio", no incidieron en el origen y causa de la falla, ni en el desarrollo de las maniobras que permitieron la normalización de servicio.

9.3 Desempeño de Protecciones Eléctricas y Modo de operación de interruptores

Según los antecedentes proporcionados por la empresa CGE S.A. y el respectivo análisis realizado por el Coordinador:

- Se concluye un correcto comportamiento del relé SEL-487B correspondiente a la protección diferencial de la sección de barra 110 kV T8-T11 de S/E Pan de Azúcar.

  Se concluye un correcto modo de operación de los interruptores 52HT8/11 y 52HT11 de S/E Pan de Azúcar.

- Se concluye un incorrecto comportamiento de los sistemas de protección que provocaron la desconexión forzada del CER N°2 de S/E Pan de Azúcar.

  No se dispone de los antecedentes necesarios para pronunciarse sobre el modo de operación de los interruptores 52CE1, 52CE3 y 52CR1 de S/E Pan de Azúcar.

- Se concluye un incorrecto comportamiento de los sistemas de protección que provocaron la desconexión forzada del interruptor 52JT10 de S/E Pan de Azúcar.

  No se dispone de los antecedentes necesarios para pronunciarse sobre el modo de operación del interruptor 52JT10 de S/E Pan de Azúcar.

9.4 Desempeño EDAC

No aplica pronunciarse sobre el desempeño de EDAC ante este evento.

9.5 Desempeño EDAG

No aplica pronunciarse sobre el desempeño de EDAG ante este evento.

10. Pronunciamiento Técnico del Coordinador Eléctrico Nacional

De acuerdo con el análisis realizado por el Coordinador:

a) Se produjeron las aperturas intempestivas de los interruptores 52HT8/11 y 52HT11 de S/E Pan de Azúcar, asociados a la sección de barra 110 kV T8-T11, por operación de su protección diferencial de barra, ante una falla en un aislador asociado al lado barra del paño HT8 durante trabajos de lavado de aislación en el patio 110 kV de la subestación, asociados a la solicitud de trabajo SD N°2021086852. Adicionalmente, se produjeron las desconexiones forzadas del CER N°2 y del interruptor 52JT10 de S/E Pan de Azúcar.

   Con lo anterior, es posible indicar que se produjo un comportamiento correcto de la protección diferencial de la sección de barra 110 kV T8-T11, y un comportamiento incorrecto de los sistemas de protección que provocaron las desconexiones forzadas del CER N°2 y del interruptor 52JT10 de S/E Pan de Azúcar.

b) Se evidenciaron incumplimientos normativos en el desarrollo del evento que provocó la falla, en particular, el comportamiento no selectivo de los sistemas de protección asociados al CER N°2 y al interruptor 52JT10 de S/E Pan de Azúcar.

c) No se evidenciaron incumplimientos asociados al elemento afectado por la falla, reportados en la versión vigente del "Informe Anual de Cumplimientos, Artículo 1-14 Norma Técnica de Seguridad y Calidad de Servicio".

d) Para el desarrollo de la falla no hay observaciones respecto de la aplicación de los Planes de Recuperación de servicio asociados a las instalaciones involucradas, ni de las actuaciones del CDC y los respectivos CC durante la falla del día 20 de octubre de 2021.

11. Recomendación respecto de las instalaciones a las cuales el Coordinador Eléctrico Nacional debería solicitar una auditoría

a) Auditorías, planes de acción, instrucciones de acciones correctivas de largo y/o corto plazo.

No se solicitará información respecto de auditorías, planes de acción, instrucciones de acciones correctivas de largo y/o corto plazo.

b) Solicitudes de ampliación de información.

Se solicitará a la empresa Transelec S.A.:

- Resultados de las investigaciones, realizadas mediante las solicitudes de curso forzoso SD N°2021091829, N°2021091830 y N°2021091831, sobre las causas que provocaron las desconexiones forzadas del CER N°2 y del interruptor 52JT10 de S/E Pan de Azúcar.

- Registros y análisis de los sistemas de protección que provocaron las desconexiones forzadas del CER N°2 y del interruptor 52JT10 de S/E Pan de Azúcar.

- Medidas correctivas implementadas, o que se implementarán, para evitar la reiteración de las desconexión indeseadas de dichos equipos frente a una falla externa.

ANEXO Nº1

Detalle de la generación programada para el día 20 de octubre de 2021

Periodo Desde: 20-10-2021 24-10-2021

COORDINADOR ELÉCTRICO NACIONAL	Programación Diaria del Sistema Eléctrico Nacional																							
miércoles, 20 de octubre de 2021	1	2	3	4	5	6	7	8	9	10	11	12	13	14	15	16	17	18	19	20	21	22	23	24	
Costos Operación	351	382	347	379	370	374	386	373	350	289	286	286	273	267	268	269	269	282	313	385	365	365	344	346	**7 917**
Costos Encendido/Detención	2	1	0	29	0	0	0	4	1	10	0	0	2	0	0	1	0	1	0	2	0	40	0	0	**93**
Costos Totales [kUSD]	**353**	**383**	**347**	**408**	**370**	**374**	**386**	**378**	**351**	**298**	**286**	**286**	**275**	**267**	**268**	**269**	**269**	**283**	**313**	**387**	**365**	**406**	**344**	**346**	**8 011**
Costo Marginal Quillota 220 kV	**66.2**	**62.8**	**62.5**	**62.1**	**62.1**	**62.1**	**63.0**	**63.0**	**61.8**	**61.8**	**61.8**	**60.1**	**60.2**	**60.2**	**60.0**	**60.2**	**60.3**	**60.1**	**62.3**	**66.4**	**102.5**	**102.5**	**102.5**	**67.8**	**67.27**
Pérdidas [MWh]	218	199	277	192	190	191	200	197	241	260	285	309	313	323	342	328	298	247	229	223	267	278	269	246	**6 121**
Consumos Propios [MWh]	411	412	411	420	420	419	419	417	417	410	410	410	409	409	409	409	409	410	410	409	409	404	404	413	**9 878**
Demanda Total [MWh]	8185	7868	7659	7572	7578	7677	8008	8432	8985	9356	9474	9461	9405	9360	9336	9253	9153	8974	8819	9051	9607	9651	9337	8849	**211 046**
Generación Total [MWh]	**8814**	**8479**	**8347**	**8184**	**8188**	**8287**	**8627**	**9046**	**9643**	**10025**	**10169**	**10180**	**10127**	**10091**	**10087**	**9990**	**9860**	**9631**	**9457**	**9683**	**10282**	**10333**	**10010**	**9508**	**227 045**

Hidroeléctricas de Pasada	1	2	3	4	5	6	7	8	9	10	11	12	13	14	15	16	17	18	19	20	21	22	23	24	Total
Total	**823**	**804**	**777**	**769**	**748**	**697**	**638**	**687**	**691**	**639**	**692**	**653**	**632**	**574**	**621**	**624**	**639**	**665**	**756**	**865**	**905**	**932**	**929**	**891**	**17 654**
CHAPIQUINA	6	4	4	4	4	4	4	4	4	4	4	4	4	4	4	4	4	4	4	4	8	8	8	8	**114**
COSAPILLA	0	0	0	0	0	0	0	0	0	0	0	0	0	0	0	0	0	0	0	0	0	0	0	0	**10**
ELTORON2	1	1	1	1	1	1	1	1	1	1	1	1	1	1	1	1	1	1	1	1	1	1	1	1	**22**
CAVANCHA	2	2	2	2	2	2	2	2	2	2	2	2	2	2	2	2	2	2	2	2	2	2	2	2	**43**
ALTOHOSPICIO	1	1	1	1	1	1	1	1	1	1	1	1	1	1	1	1	1	1	1	1	1	1	1	1	**22**
SANTAROSA	1	1	1	1	1	1	1	1	1	1	1	1	1	1	1	1	1	1	1	1	1	1	1	1	**12**
RIOHUASCO	1	1	1	1	1	1	1	1	1	1	1	1	1	1	1	1	1	1	1	1	1	1	1	1	**24**
PUCLARO	0	0	0	0	0	0	0	0	0	0	0	0	0	0	0	0	0	0	0	0	0	0	0	0	**0**
LOSMOLLES	1	1	1	1	1	1	1	1	1	1	1	1	1	1	1	1	1	1	1	1	1	1	1	1	**31**
LAPALOMA	0	0	0	0	0	0	0	0	0	0	0	0	0	0	0	0	0	0	0	0	0	0	0	0	**2**
ELTARTARO	0	0	0	0	0	0	0	0	0	0	0	0	0	0	0	0	0	0	0	0	0	0	0	0	**0**
CH-HORNITOS	13	13	12	12	11	11	11	10	10	10	10	10	10	10	11	12	12	13	13	13	13	14	14	14	**278**
JUNCAL	9	9	9	9	9	9	9	9	9	9	9	9	9	9	9	9	9	9	9	9	9	9	9	9	**207**
JUNCALITO	0	0	0	0	0	0	0	0	0	0	0	0	0	0	0	0	0	0	0	0	0	0	0	0	**0**
COMPANIA-2	1	1	1	1	1	1	1	1	1	1	1	1	1	1	1	1	1	1	1	1	1	1	1	1	**22**
BLANCO	10	10	10	9	9	9	9	9	9	9	9	9	8	8	8	8	8	9	10	10	10	11	11	11	**221**
LOSQUILOS	18	18	18	18	18	17	17	17	17	17	17	17	16	16	16	16	16	17	17	17	17	18	18	18	**408**
CHACABUQUITO	10	10	10	10	10	10	10	10	10	10	10	10	10	10	9	9	9	9	9	10	10	10	10	10	**237**
SAUCEANDES	0	0	0	0	0	0	0	0	0	0	0	0	0	0	0	0	0	0	0	0	0	0	0	0	**10**
CARENA	8	8	7	8	7	8	7	7	7	7	5	4	3	3	4	5	7	7	7	7	8	8	8	8	**158**
ALFALFAL	51	49	48	46	46	45	44	44	43	41	41	41	41	41	39	36	34	41	46	47	48	50	52	53	**1065**
MAITENES	0	0	0	0	0	0	0	0	0	0	0	0	0	0	0	0	0	0	0	0	0	0	0	0	**0**
QUELTEHUES	29	28	27	28	27	27	27	27	26	25	25	25	25	26	26	26	27	27	27	28	27	27	28	28	**642**
VOLCAN	9	9	9	9	8	8	8	7	7	7	6	6	6	6	6	6	6	6	6	7	8	8	8	8	**176**
GUAYACAN	8	8	8	8	8	8	8	8	8	8	8	8	8	8	8	8	8	8	8	8	8	8	8	8	**199**
FLORIDA-1	0	0	0	0	0	0	0	0	0	0	0	0	0	0	0	0	0	0	0	0	0	0	0	0	**0**
FLORIDA-2	5	6	6	7	7	7	7	7	6	6	6	5	5	5	6	5	4	5	5	5	5	4	4	4	**132**
FLORIDA-3	2	2	2	2	2	2	2	2	2	2	2	2	2	2	2	2	2	2	2	2	2	2	2	2	**48**
PUNTILLA	11	11	11	11	12	11	11	10	10	10	10	10	9	9	9	9	9	10	10	11	11	11	10	10	**245**
EYZAGUIRRE	1	1	1	1	1	1	1	1	1	1	1	1	1	1	1	1	1	1	1	1	1	1	1	1	**14**
LASVERTIENTES	0	0	0	0	0	0	0	0	0	0	0	0	0	0	0	0	0	0	0	0	0	0	0	0	**0**
ELLLANO	0	0	0	0	0	0	0	0	0	0	0	0	0	0	0	0	0	0	0	0	0	0	0	0	**7**
ELRINCON	0	0	0	0	0	0	0	0	0	0	0	0	0	0	0	0	0	0	0	0	0	0	0	0	**5**
MALLARAUCO	3	3	3	3	3	3	3	3	3	3	3	3	3	3	3	3	3	3	3	3	3	3	3	3	**60**
LOSBAJOS	3	3	3	3	3	3	3	3	3	3	3	3	3	3	3	3	3	3	3	3	3	3	3	3	**79**
AUXDELMAIPO	3	3	3	3	3	3	3	3	3	3	3	3	3	3	3	3	3	3	3	3	3	3	3	3	**60**
LOSMORROS	1	1	1	1	1	1	1	1	1	1	1	1	1	1	1	1	1	1	1	1	1	1	1	1	**24**
COYA	0	0	0	0	0	0	0	0	0	0	0	0	0	0	0	0	0	0	0	0	0	0	0	0	**0**
SAUZAL	54	54	54	54	54	50	50	50	50	27	27	27	27	27	27	27	27	27	27	54	54	54	54	54	**1010**
SAUZALITO	9	9	9	9	9	8	8	8	8	4	4	4	4	4	4	4	4	4	4	9	9	9	9	9	**162**
CHACAYES	66	66	59	59	59	59	59	59	59	46	46	46	46	46	46	46	46	46	59	73	73	73	73	73	**1386**
SANANDRES	21	21	21	21	21	21	0	0	0	0	0	0	0	0	0	0	0	0	21	21	21	21	21	21	**252**
CONVENTOVIEJO	3	3	3	3	3	3	3	3	3	3	3	3	3	3	3	3	3	3	3	3	3	3	3	3	**72**
LAHIGUERA	66	66	66	66	66	66	66	65	65	65	66	66	66	66	65	65	65	65	65	65	65	65	66	66	**1572**
LACONFLUENCIA	50	50	51	51	51	28	0	59	59	59	59	59	59	0	47	52	51	50	50	59	72	73	67	64	**1215**
ELPASO	10	10	8	0	0	0	0	0	0	0	0	0	0	0	0	0	0	0	0	8	10	15	15	12	**88**
DOSVALLES	1	1	1	1	1	1	1	1	0	0	0	0	0	0	0	0	1	1	1	1	1	1	1	1	**16**
PALACIOS	2	2	2	2	2	2	2	2	0	0	0	0	0	0	0	0	2	2	2	2	2	2	2	2	**30**
LIRCAY	20	20	20	20	20	20	20	20	20	20	20	20	20	20	20	20	20	20	20	20	20	20	20	20	**480**
MARIPOSAS	4	4	4	4	4	4	4	4	4	4	4	4	4	4	4	4	4	4	4	4	4	4	4	4	**96**
PROVIDENCIA	4	4	4	4	4	4	4	4	4	4	4	4	4	4	4	4	4	4	4	4	4	4	4	4	**96**
RIOCOLORADO	10	10	9	10	10	9	9	8	9	9	9	9	9	9	9	9	9	9	9	9	9	9	10	10	**215**
ROBLERIA	3	3	3	3	3	3	3	3	3	3	3	3	3	3	3	3	3	3	3	3	3	3	3	3	**70**
ANCOA	11	11	11	11	11	11	11	11	11	11	11	11	11	11	11	11	11	11	11	11	11	11	11	11	**262**
ITATA	4	4	4	4	4	4	4	4	4	4	4	4	4	4	4	4	4	4	4	4	4	4	4	4	**96**
ELDIUTO	3	3	3	3	3	3	3	3	3	3	3	3	3	3	3	3	3	3	3	3	3	3	3	3	**70**
MUNILQUE-1	0	0	0	0	0	0	0	0	0	0	0	0	0	0	0	0	0	0	0	0	0	0	0	0	**2**
MUNILQUE-2	1	1	1	1	1	1	1	1	1	1	1	1	1	1	1	1	1	1	1	1	1	1	1	1	**12**
ELATAJO	1	1	1	1	1	1	1	1	1	1	1	1	1	1	1	1	1	1	1	1	1	1	1	1	**24**
BIFURCADA	0	0	0	0	0	0	0	0	0	0	0	0	0	0	0	0	0	0	0	0	0	0	0	0	**5**
CALIBORO	1	1	1	1	1	1	1	1	1	1	1	1	1	1	1	1	1	1	1	1	1	1	1	1	**24**
RENAICO	4	4	4	4	4	4	4	4	4	4	4	4	4	4	4	4	4	4	4	4	4	4	4	4	**101**
ALTORENAICO	1	1	1	1	1	1	1	1	1	1	1	1	1	1	1	1	1	1	1	1	1	1	1	1	**26**
RIOPICOIQUEN	8	8	8	8	8	8	8	8	8	8	8	8	8	8	8	8	8	8	8	8	8	8	8	8	**192**
BOQUIAMARGO	0	0	0	0	0	0	0	0	0	0	0	0	0	0	0	0	0	0	0	0	0	0	0	0	**0**
ELMIRADOR	1	1	1	1	1	1	1	1	1	1	1	1	1	1	1	1	1	1	1	1	1	1	1	1	**26**
PEUCHEN	39	39	39	39	23	0	0	0	0	0	39	0	0	0	0	0	0	0	51	75	80	80	80	60	**643**
MAMPIL	32	28	23	23	21	16	9	0	0	0	16	20	0	0	0	0	13	0	0	17	29	39	39	39	**362**
LOSPADRES	1	1	1	1	1	1	1	1	1	1	1	1	1	1	1	1	1	1	1	1	1	1	1	1	**22**
LLAUQUEREO	2	2	2	2	2	2	2	2	2	2	2	2	2	2	2	2	2	2	2	2	2	2	2	2	**43**
ELCANELO	2	2	2	2	2	2	2	2	2	2	2	2	2	2	2	2	2	2	2	2	2	2	2	2	**58**
DONGUIL	0	0	0	0	0	0	0	0	0	0	0	0	0	0	0	0	0	0	0	0	0	0	0	0	**0**
ALLIPEN	3	3	3	3	3	3	3	3	3	3	3	3	3	3	3	3	3	3	3	3	3	3	3	3	**60**
RIOTRUENO	3	3	3	3	3	3	3	3	3	3	3	3	3	3	3	3	3	3	3	3	3	3	3	3	**67**
ELMANZANO	2	2	2	2	2	2	2	2	2	2	2	2	2	2	2	2	2	2	2	2	2	2	2	2	**58**
TRUFUL-TRUFUL	1	1	1	1	1	1	1	1	1	1	1	1	1	1	1	1	1	1	1	1	1	1	1	1	**17**
MOLINERAVILLARRICA	0	0	0	0	0	0	0	0	0	0	0	0	0	0	0	0	0	0	0	0	0	0	0	0	**7**
TRAILELFU	1	1	1	1	1	1	1	1	1	1	1	1	1	1	1	1	1	1	1	1	1	1	1	1	**19**
CARILAFQUEN	9	9	9	9	9	9	9	9	9	9	9	9	9	9	9	9	9	9	9	9	9	9	9	9	**216**
MALALCAHUELLO	6	6	6	6	6	6	6	6	6	6	6	6	6	6	6	6	6	6	6	6	6	6	6	6	**144**
QUILLAILEO	0	0	0	0	0	0	0	0	0	0	0	0	0	0	0	0	0	0	0	0	0	0	0	0	**10**
BUREO	1	1	1	1	1	1	1	1	1	1	1	1	1	1	1	1	1	1	1	1	1	1	1	1	**29**
LAVINA	1	1	1	1	1	1	1	1	1	1	1	1	1	1	1	1	1	1	1	1	1	1	1	1	**12**
MULCHEN	1	1	1	1	1	1	1	1	1	1	1	1	1	1	1	1	1	1	1	1	1	1	1	1	**14**
ELAGRIO	1	1	1	1	1	1	1	1	1	1	1	1	1	1	1	1	1	1	1	1	1	1	1	1	**34**
SANTAELENA	0	0	0	0	0	0	0	0	0	0	0	0	0	0	0	0	0	0	0	0	0	0	0	0	**0**
PULLINQUE	9	9	9	9	9	9	9	9	19	19	19	19	19	19	19	19	19	28	28	28	28	28	28	19	**429**
RECA	1	1	1	1	1	1	1	1	1	1	1	1	1	1	1	1	1	1	1	1	1	1	1	1	**24**
SANTAISABEL	1	1	1	1	1	1	1	1	1	1	1	1	1	1	1	1	1	1	1	1	1	1	1	1	**17**
HIDROMOCHO	11	11	11	11	11	11	11	11	11	11	11	11	11	11	11	11	11	11	11	11	11	11	11	11	**259**
LOSCORRALES-1	0	0	0	0	0	0	0	0	0	0	0	0	0	0	0	0	0	0	0	0	0	0	0	0	**5**
LOSCORRALES-2	1	1	1	1	1	1	1	1	1	1	1	1	1	1	1	1	1	1	1	1	1	1	1	1	**14**
RININAHUE	1	1	1	1	1	1	1	1	1	1	1	1	1	1	1	1	1	1	1	1	1	1	1	1	**19**
MSA-1	0	0	0	0	0	0	0	0	0	0	0	0	0	0	0	0	0	0	0	0	0	0	0	0	**10**
MAISAN	0	0	0	0	0	0	0	0	0	0	0	0	0	0	0	0	0	0	0	0	0	0	0	0	**5**
LAMONTANA-1	2	2	2	2	2	2	2	2	2	2	2	2	2	2	2	2	2	2	2	2	2	2	2	2	**36**
LAMONTANA-2	1	1	1	1	1	1	1	1	1	1	1	1	1	1	1	1	1	1	1	1	1	1	1	1	**19**
PURISIMA	0	0	0	0	0	0	0	0	0	0	0	0	0	0	0	0	0	0	0	0	0	0	0	0	**10**
ELGALPON	1	1	1	1	1	1	1	1	1	1	1	1	1	1	1	1	1	1	1	1	1	1	1	1	**29**
CUMPEO	4	4	4	4	4	4	4	4	4	4	4	4	4	4	4	4	4	4	4	4	4	4	4	4	**89**
DONWALTERIO	3	3	3	3	3	3	3	3	3	3	3	3	3	3	3	3	3	3	3	3	3	3	3	3	**72**
DIGUA	3	3	3	3	3	3	3	3	3	3	3	3	3	3	3	3	3	3	3	3	3	3	3	3	**72**
MELO	2	2	2	2	2	2	2	2	2	2	2	2	2	2	2	2	2	2	2	2	2	2	2	2	**48**
LICAN	9	9	9	9	9	9	9	9	9	0	0	0	0	0	0	0	0	14	16	16	16	16	16	14	**189**
DONAHILDA	0	0	0	0	0	0	0	0	0	0	0	0	0	0	0	0	0	0	0	0	0	0	0	0	**10**
MARIAELENA	0	0	0	0	0	0	0	0	0	0	0	0	0	0	0	0	0	0	0	0	0	0	0	0	**2**
CHANLEUFU	0	0	0	0	0	0	0	0	0	0	0	0	0	0	0	0	0	0	0	0	0	0	0	0	**0**
TRANQUIL	0	0	0	0	0	0	0	0	0	0	0	0	0	0	0	0	0	0	0	0	0	0	0	0	**0**
PEHUI	1	1	1	1	1	1	1	1	1	1	1	1	1	1	1	1	1	1	1	1	1	1	1	1	**19**
PICHILONCO	1	1	1	1	1	1	1	1	1	1	1	1	1	1	1	1	1	1	1	1	1	1	1	1	**19**
PILMAIQUEN	24	24	24	24	24	24	24	24	24	24	24	24	24	24	24	24	24	26	26	26	26	26	26	24	**588**
RUCATAYO	36	25	15	15	15	21	21	26	26	26	26	26	26	26	26	26	26	29	29	29	29	36	36	36	**632**
CUMBRES	10	10	10	10	10	10	10	10	10	10	10	10	10	10	10	10	10	10	10	10	10	10	10	10	**228**
PULELFU	5	5	5	5	5	5	5	5	5	5	5	5	5	5	5	5	5	5	5	5	5	5	5	5	**117**
CAPULLO	7	7	7	7	7	7	7	7	7	7	7	7	7	7	7	7	7	7	7	7	7	7	7	7	**167**
MUCHI	0	0	0	0	0	0	0	0	0	0	0	0	0	0	0	0	0	0	0	0	0	0	0	0	**2**
LASFLORES	2	2	2	2	2	2	2	2	2	2	2	2	2	2	2	2	2	2	2	2	2	2	2	2	**38**
PALMAR	3	3	3	3	3	3	3	3	3	3	3	3	3	3	3	3	3	3	3	3	3	3	3	3	**62**
CORRENTOSO	4	4	4	4	4	4	4	4	4	4	4	4	4	4	4	4	4	4	4	4	4	4	4	4	**89**
NALCAS	3	3	3	3	3	3	3	3	3	3	3	3	3	3	3	3	3	3	3	3	3	3	3	3	**70**
CALLAO	1	1	1	1	1	1	1	1	1	1	1	1	1	1	1	1	1	1	1	1	1	1	1	1	**17**
HIDROBONITO-MC1	4	4	4	4	4	4	4	4	4	4	4	4	4	4	4	4	4	4	4	4	4	4	4	4	**94**
HIDROBONITO-MC2	2	2	2	2	2	2	2	2	2	2	2	2	2	2	2	2	2	2	2	2	2	2	2	2	**55**
ENSENADA	0	0	0	0	0	0	0	0	0	0	0	0	0	0	0	0	0	0	0	0	0	0	0	0	**0**
LAARENA	0	0	0	0	0	0	0	0	0	0	0	0	0	0	0	0	0	0	0	0	0	0	0	0	**0**
ELCOLORADO	1	1	1	1	1	1	1	1	1	1	1	1	1	1	1	1	1	1	1	1	1	1	1	1	**19**
COLLIL	2	2	2	2	2	2	2	2	2	2	2	2	2	2	2	2	2	2	2	2	2	2	2	2	**50**
DONGO	2	2	2	2	2	2	2	2	2	2	2	2	2	2	2	2	2	2	2	2	2	2	2	2	**41**

Eólicas	1	2	3	4	5	6	7	8	9	10	11	12	13	14	15	16	17	18	19	20	21	22	23	24	Total
Total	**273**	**280**	**281**	**279**	**298**	**353**	**405**	**391**	**377**	**320**	**301**	**365**	**443**	**545**	**605**	**567**	**588**	**624**	**726**	**740**	**663**	**578**	**558**	**577**	**11 137**
PE-TCHAMMA	3	12	18	25	51	56	60	61	57	35	4	3	23	28	45	37	47	56	54	35	21	9	0	3	**743**
PE-SIERRAGORDA	10	16	21	28	36	46	52	49	35	15	13	30	49	60	68	75	81	83	78	50	15	3	4	9	**924**
PE-VALLEDELOSVIENTOS	2	2	3	5	6	8	9	9	7	4	5	14	28	40	45	47	48	55	68	57	28	12	3	1	**502**
PE-CERROTIGRE	0	0	0	0	0	0	0	0	0	0	0	0	1	23	39	44	45	44	42	38	30	11	1	0	**318**
PE-CALAMA	6	6	6	15	15	44	66	44	44	15	6	15	27	92	150	150	150	118	140	140	92	27	6	1	**1372**
PE-TALTAL	84	89	90	92	93	95	95	96	95	94	93	91	87	75	56	38	25	15	9	7	15	35	61	81	**1612**
PE-SARCO	1	1	1	1	3	7	9	9	8	9	0	0	0	6	7	7	12	24	40	51	55	51	43	33	**380**
PE-CABOLEONES-1	2	1	1	2	3	5	7	9	11	13	13	13	13	13	12	9	8	12	18	26	31	33	31	26	**311**
PE-CABOLEONES-2	5	4	2	2	2	3	5	7	9	10	11	11	12	12	11	10	11	17	23	29	32	31	29	25	**313**
PE-CABOLEONES-3	19	12	6	5	6	6	8	10	11	9	9	9	10	11	11	11	16	33	57	74	79	80	80	79	**649**
PE-SANJUAN	2	2	2	2	4	6	8	9	9	7	6	5	5	5	6	7	13	26	40	46	47	42	35	31	**366**
PE-PUNTACOLORADA	0	0	0	0	0	0	0	0	0	0	0	0	0	0	4	4	4	3	4	3	2	1	0	1	**28**
PE-ELARRAYAN	1	1	1	1	1	1	1	0	1	1	2	4	4	4	3	2	3	4	5	6	6	5	5	7	**67**
PE-TALINAYPONIENTE	1	1	1	1	1	1	1	2	3	4	6	7	7	7	6	5	4	5	6	7	7	6	5	5	**100**
PE-TALINAYORIENTE	1	1	1	1	1	1	2	3	5	8	9	10	11	14	16	15	18	22	24	22	17	11	8	6	**224**
PE-PUNTASIERRA	2	1	2	2	2	2	2	4	6	9	15	18	15	10	6	3	2	3	7	10	8	5	5	6	**143**
PE-LOSCURUROS	2	2	2	1	1	2	2	2	4	6	9	13	13	13	9	6	6	7	7	7	5	3	3	3	**127**
PE-MONTEREDONDO	0	0	0	0	0	0	1	1	2	3	5	7	8	7	4	2	1	1	2	2	2	2	2	2	**58**
PE-PUNTAPALMERAS	0	0	0	0	0	0	0	1	1	3	7	12	15	12	6	2	1	1	1	2	3	3	3	3	**75**
PE-CANELA	0	0	0	0	0	0	0	0	0	1	2	4	5	4	2	1	0	1	1	1	1	1	1	1	**27**

PE-CANELA-2	0	0	0	0	0	0	0	0	1	2	6	11	12	10	5	2	1	1	2	3	4	4	5	5	**75**
PE-TOTORAL	0	0	0	0	0	0	0	0	0	1	2	3	3	3	2	1	1	1	2	3	4	5	5	6	**45**
PE-UCUQUER-2	1	1	1	1	1	1	1	1	1	1	1	1	1	2	2	2	2	2	1	1	0	0	0	0	**23**
PE-UCUQUER	1	1	1	1	1	1	0	0	0	1	1	1	1	1	1	1	1	1	1	0	0	0	0	0	**15**
PE-LAESTRELLA	5	4	4	3	2	2	2	2	2	3	4	4	5	6	7	9	10	9	7	6	6	7	9	12	**128**
PE-LASPENAS	2	2	2	2	2	2	1	1	1	1	1	0	0	1	1	1	1	1	1	1	1	1	1	1	**28**
PE-ELMAITEN	1	1	1	1	1	1	1	1	0	0	0	0	1	1	1	1	2	2	2	2	1	1	1	1	**23**
PE-NEGRETE	4	4	4	3	2	1	1	0	0	0	1	1	1	1	1	1	0	0	1	1	3	6	8	9	**51**
PE-ALENA	1	2	2	3	2	2	1	1	1	1	1	1	1	1	1	1	1	2	8	9	13	15	16	18	**102**
PE-CUEL	1	2	2	1	1	1	1	1	1	1	1	1	2	2	2	2	2	3	3	3	3	3	4	5	**46**
PE-LOSOLMOS	0	0	0	0	0	0	0	0	0	0	0	0	0	0	0	0	0	0	0	0	0	0	0	0	**0**
PE-RENAICO	7	7	6	4	3	2	2	2	2	2	3	3	3	3	3	3	4	4	0	0	0	0	0	0	**61**
PE-MALLECONORTE	4	6	8	7	4	8	14	14	11	11	12	14	16	16	12	7	4	3	3	6	15	22	24	25	**264**
PE-MALLECOSUR	4	6	8	7	4	8	14	13	11	11	12	14	16	16	12	7	4	3	3	6	14	22	23	24	**259**
PE-SANGABRIEL	37	36	32	21	11	5	4	4	5	7	8	8	7	7	6	6	6	6	10	21	32	42	46	48	**415**
PE-LAFLOR	6	6	5	3	2	1	0	0	0	0	1	1	1	1	1	1	1	1	2	3	4	6	8	9	**62**
PE-TOLPANSUR	14	14	13	8	4	2	2	2	1	1	2	2	2	2	2	1	1	3	6	11	17	23	28	31	**193**
PE-ELNOGAL	8	8	8	8	8	8	8	8	7	8	7	4	6	7	7	4	7	8	8	7	8	8	8	8	**179**
PE-LOSBUENOSAIRES	1	1	1	1	1	1	1	1	1	1	1	1	1	1	1	1	2	2	3	2	2	1	2	3	**28**
PE-LAESPERANZA	1	1	0	0	0	0	0	0	0	0	0	0	0	0	0	0	0	0	0	0	1	1	1	2	**8**
PE-LEBU-3	2	2	2	1	1	1	1	1	1	0	0	0	0	0	0	1	1	1	1	1	1	1	1	1	**18**
PE-LEBU	3	3	3	2	2	2	2	2	1	1	1	1	1	1	1	1	1	1	1	1	1	1	1	2	**33**
PE-HUAJACHE	2	2	2	2	1	1	1	1	1	1	0	0	0	0	0	1	1	1	1	1	1	1	1	1	**21**
PE-RAKI	3	3	3	2	2	2	2	2	1	1	1	1	1	1	1	1	1	1	1	1	1	1	1	1	**32**
PE-ELARREBOL	7	6	5	5	5	6	6	7	6	4	4	5	4	5	4	5	6	6	5	7	7	7	6	6	**133**
PE-AURORA	14	8	4	3	5	4	2	1	1	1	1	1	1	2	5	9	11	13	14	13	13	15	19	24	**183**
PE-SANPEDRO	3	3	2	2	2	3	3	4	4	5	6	7	7	7	8	8	8	8	7	6	6	6	6	6	**127**
PE-SANPEDRO-2	4	4	4	3	4	5	7	8	10	11	13	14	15	15	15	17	17	16	14	11	10	10	10	11	**247**

Solares	1	2	3	4	5	6	7	8	9	10	11	12	13	14	15	16	17	18	19	20	21	22	23	24	Total
Total	**0**	**0**	**0**	**0**	**0**	**0**	**66**	**673**	**2275**	**3316**	**3718**	**3906**	**3997**	**4009**	**3979**	**3879**	**3677**	**3177**	**1886**	**330**	**3**	**0**	**0**	**0**	**38 891**
PFV-ELAGUILA	0	0	0	0	0	0	0	0	1	1	1	2	2	2	2	2	1	1	0	0	0	0	0	0	**15**
PFV-PAMPACAMARONES	0	0	0	0	0	0	0	0	3	5	5	5	5	5	5	5	5	5	3	1	0	0	0	0	**52**
PFV-POZOALMONTE-1	0	0	0	0	0	0	0	0	0	0	0	0	0	0	0	0	0	0	0	0	0	0	0	0	**0**
PFV-POZOALMONTE-2	0	0	0	0	0	0	0	1	3	6	6	6	7	7	7	7	7	7	4	1	0	0	0	0	**70**
PFV-POZOALMONTE-3	0	0	0	0	0	0	1	5	11	14	14	14	14	14	14	14	14	12	7	1	0	0	0	0	**149**
PFV-TAMARUGO	0	0	0	0	0	0	0	0	1	2	2	2	2	2	2	2	2	2	1	0	0	0	0	0	**21**
PFV-LOSPUQUIOS	0	0	0	0	0	0	0	0	0	1	1	1	1	1	1	1	1	0	0	0	0	0	0	0	**9**
PFV-PICA	0	0	0	0	0	0	0	0	0	0	0	0	0	0	0	0	0	0	0	0	0	0	0	0	**0**
PFV-LAHUAYCA-2	0	0	0	0	0	0	1	3	8	13	18	21	22	22	21	18	14	8	3	1	0	0	0	0	**172**
PFV-SANTAISABEL	0	0	0	0	0	0	0	19	97	141	147	149	150	150	149	148	142	132	87	10	0	0	0	0	**1519**
PFV-HUATACONDO	0	0	0	0	0	0	3	19	48	69	76	79	81	82	82	81	76	57	24	4	0	0	0	0	**779**
PFV-BELLAVISTA-1	0	0	0	0	0	0	0	1	7	9	9	9	9	9	9	9	9	9	6	1	0	0	0	0	**95**
PFV-ATACAMASOLAR-2	0	0	0	0	0	0	0	7	34	71	101	118	125	126	123	113	93	62	26	4	0	0	0	0	**1003**
PFV-NUEVOQUILLAGUA	0	0	0	0	0	0	0	8	68	87	90	89	90	90	90	89	87	85	67	8	0	0	0	0	**947**
PFV-GRANJA	0	0	0	0	0	0	0	15	79	93	93	94	95	95	94	94	93	87	68	4	0	0	0	0	**1001**
PFV-USYA	0	0	0	0	0	0	0	2	14	31	43	51	52	52	52	51	42	28	12	1	0	0	0	0	**430**
PFV-CALAMA-1	0	0	0	0	0	0	0	2	9	9	9	9	9	9	9	9	9	9	8	1	0	0	0	0	**100**
PFV-SANPEDRO-GPG	0	0	0	0	0	0	0	13	50	82	92	94	94	93	90	86	82	70	38	7	0	0	0	0	**892**
PFV-VICTORIA	0	0	0	0	0	0	0	2	8	9	9	9	9	9	9	9	9	9	5	1	0	0	0	0	**96**
PFV-JAMA-1	0	0	0	0	0	0	2	9	19	23	23	22	22	24	24	23	22	17	8	1	0	0	0	0	**239**
PFV-JAMA-2	0	0	0	0	0	0	1	7	14	17	17	16	17	18	18	17	16	13	6	1	0	0	0	0	**178**
PFV-SOLDELDESIERTO	0	0	0	0	0	0	0	19	67	80	83	85	88	92	92	91	82	77	34	1	0	0	0	0	**892**
PFV-MARIAELENA	0	0	0	0	0	0	2	16	41	53	55	54	54	55	54	53	51	44	25	3	0	0	0	0	**560**
PFV-FINISTERRAE	0	0	0	0	0	0	6	29	61	79	82	81	81	81	76	73	70	56	28	6	0	0	0	0	**806**
PFV-AZABACHE	0	0	0	0	0	0	0	1	3	4	4	4	4	4	4	4	4	3	1	0	0	0	0	0	**41**
PFV-PAINE	0	0	0	0	0	0	0	1	7	9	9	9	9	9	9	9	9	9	5	1	0	0	0	0	**95**
PFV-PUERTOSECO	0	0	0	0	0	0	0	1	6	9	9	9	8	9	9	9	8	8	5	1	0	0	0	0	**87**
PFV-TAMAYA	0	0	0	0	0	0	0	13	18	16	29	31	35	35	35	32	29	24	14	0	0	0	0	0	**311**
PFV-CERRODOMINADOR	0	0	0	0	0	0	4	30	70	84	85	86	85	84	82	80	79	68	36	5	0	0	0	0	**878**
PFV-BOLERO-1	0	0	0	0	0	0	6	35	79	107	110	109	116	116	114	113	113	98	62	21	2	0	0	0	**1200**
PFV-URIBESOLAR	0	0	0	0	0	0	1	9	27	42	46	47	47	47	46	46	44	36	17	3	0	0	0	0	**457**
PFV-DOMEYKO	0	0	0	0	0	0	0	0	7	11	12	13	14	15	14	14	13	12	8	0	0	0	0	0	**132**
PFV-ANDES	0	0	0	0	0	0	1	6	14	17	17	17	18	18	18	17	17	14	7	1	0	0	0	0	**180**
PFV-ANDES2A	0	0	0	0	0	0	0	12	44	64	67	68	68	68	67	67	66	61	38	9	0	0	0	0	**698**
PFV-SOLDELILA	0	0	0	0	0	0	0	4	15	20	21	27	32	35	39	41	37	34	20	2	0	0	0	0	**327**
PFV-LALACKAMA	0	0	0	0	0	0	2	14	33	45	48	51	52	52	49	45	43	37	21	4	0	0	0	0	**495**
PFV-LALACKAMA-2	0	0	0	0	0	0	1	3	8	10	11	12	12	12	11	11	10	8	4	1	0	0	0	0	**112**
PFV-PAMPASOLARNORTE	0	0	0	0	0	0	2	14	38	57	61	62	62	62	61	61	60	48	24	5	0	0	0	0	**617**
PFV-CONEJO	0	0	0	0	0	0	4	24	57	76	80	81	81	81	81	81	80	66	32	6	0	0	0	0	**831**
PFV-ALMEYDA	0	0	0	0	0	0	0	5	32	44	46	47	48	48	48	48	48	47	34	4	0	0	0	0	**500**
PFV-MALGARIDA	0	0	0	0	0	0	0	30	156	193	193	193	194	193	193	193	193	193	142	21	0	0	0	0	**2089**
PFV-JAVIERA	0	0	0	0	0	0	2	11	31	48	51	52	53	53	54	54	53	44	23	5	0	0	0	0	**534**
PFV-COVADONGA	0	0	0	0	0	0	0	0	2	9	9	9	9	9	9	9	9	9	6	1	0	0	0	0	**89**
PFV-CHANARES	0	0	0	0	0	0	1	6	16	25	28	30	30	30	29	29	28	21	9	2	0	0	0	0	**284**
PFV-SALVADOR	0	0	0	0	0	0	3	14	34	49	55	57	58	58	58	57	55	49	29	6	0	0	0	0	**582**
PFV-PILARLOSAMARILLOS	0	0	0	0	0	0	0	0	0	0	0	0	0	0	0	0	0	0	0	0	0	0	0	0	**0**
PFV-DIEGODEALMAGRO	0	0	0	0	0	0	1	3	10	19	24	25	26	26	26	24	21	13	5	1	0	0	0	0	**224**
PFV-DAS	0	0	0	0	0	0	0	0	0	0	0	0	0	0	0	0	0	0	0	0	0	0	0	0	**0**
PFV-CAMPOSDELSOL	0	0	0	0	0	0	0	1	9	17	23	28	31	31	30	27	22	15	7	1	0	0	0	0	**242**
PFV-CARRERAPINTO	0	0	0	0	0	0	3	15	40	66	75	77	78	79	77	75	70	53	26	7	0	0	0	0	**742**
PFV-LUZDELNORTE	0	0	0	0	0	0	7	40	87	110	118	120	120	120	120	119	114	92	49	9	0	0	0	0	**1227**
PFV-LLANODELLAMPOS	0	0	0	0	0	0	4	23	54	72	77	78	78	79	78	78	75	64	36	7	0	0	0	0	**802**
PFV-SANANDRES	0	0	0	0	0	0	1	6	17	29	35	36	37	38	37	37	35	27	13	3	0	0	0	0	**350**
PFV-RIOESCONDIDO	0	0	0	0	0	0	0	37	98	129	140	144	145	145	145	145	145	134	100	32	0	0	0	0	**1538**
PFV-ANTAY	0	0	0	0	0	0	0	0	2	5	8	9	9	9	9	9	8	6	2	0	0	0	0	0	**77**
PFV-PILOTOCARDONES	0	0	0	0	0	0	0	0	0	0	0	0	0	0	0	0	0	0	0	0	0	0	0	0	**2**
PFV-PEPASOLAR1	0	0	0	0	0	0	0	1	5	9	9	9	9	9	9	9	9	8	5	1	0	0	0	0	**91**
PFV-ESPERANZA	0	0	0	0	0	0	0	0	1	1	2	2	3	3	3	3	2	2	1	0	0	0	0	0	**22**
PFV-GUADALAO	0	0	0	0	0	0	0	0	2	3	3	3	3	3	3	3	3	2	2	0	0	0	0	0	**27**
PFV-LAESTANCIA	0	0	0	0	0	0	0	0	0	0	0	0	0	0	0	0	0	0	0	0	0	0	0	0	**0**
PFV-LASCHACRAS	0	0	0	0	0	0	0	0	2	3	3	3	3	2	2	3	2	2	2	0	0	0	0	0	**26**
PFV-LASTERRAZAS	0	0	0	0	0	0	0	0	1	1	2	2	3	3	3	3	2	2	1	0	0	0	0	0	**22**
PFV-LOSLOROS	0	0	0	0	0	0	1	4	11	20	27	31	33	33	31	27	20	12	5	1	0	0	0	0	**255**
PFV-HORNITOS	0	0	0	0	0	0	0	0	0	0	0	0	0	0	0	0	0	0	0	0	0	0	0	0	**2**
PFV-VALLESOLARESTE	0	0	0	0	0	0	0	0	0	1	6	9	9	9	9	9	9	9	5	1	0	0	0	0	**75**
PFV-VALLESOLAROESTE	0	0	0	0	0	0	0	0	1	1	6	9	9	9	9	9	9	9	5	0	0	0	0	0	**77**
PFV-MALAQUITA	0	0	0	0	0	0	0	0	5	7	7	8	7	9	9	9	9	9	6	1	0	0	0	0	**87**
PFV-CACHIYUYO	0	0	0	0	0	0	0	2	7	9	9	9	9	9	9	9	9	9	5	0	0	0	0	0	**95**
PFV-SANTACECILIA	0	0	0	0	0	0	0	0	1	1	2	2	2	2	2	2	2	1	0	0	0	0	0	0	**16**
PFV-ELROMERO	0	0	0	0	0	0	0	7	45	104	155	183	191	192	190	181	150	106	45	4	0	0	0	0	**1551**
PFV-ELPELICANO	0	0	0	0	0	0	4	24	59	82	86	87	88	88	89	89	86	69	32	6	0	0	0	0	**889**
PFV-LAHUELLA	0	0	0	0	0	0	0	10	39	63	73	77	79	79	79	79	78	70	44	11	0	0	0	0	**780**
PFV-LASILLA	0	0	0	0	0	0	0	0	1	1	0	0	0	0	0	0	0	0	0	0	0	0	0	0	**1**
PFV-PUNTABAJASOLAR	0	0	0	0	0	0	0	0	1	2	2	2	2	2	2	2	2	2	1	0	0	0	0	0	**20**
PFV-SOLDELNORTE	0	0	0	0	0	0	0	0	1	1	2	2	3	3	3	3	2	2	1	0	0	0	0	0	**22**
PFV-LUNADELNORTE	0	0	0	0	0	0	0	0	1	1	2	2	3	3	3	3	2	2	1	0	0	0	0	0	**22**
PFV-TAMBOREAL	0	0	0	0	0	0	0	0	1	1	2	2	3	3	3	3	2	2	1	0	0	0	0	0	**22**
PFV-LAGUNILLA	0	0	0	0	0	0	0	0	0	1	1	2	2	2	2	2	2	1	1	0	0	0	0	0	**16**
PFV-AMPARODELSOL	0	0	0	0	0	0	0	0	1	2	3	3	3	3	3	3	3	3	1	0	0	0	0	0	**28**
PFV-SDGx01	0	0	0	0	0	0	0	0	0	0	1	1	1	1	1	1	1	1	0	0	0	0	0	0	**7**
PFV-LACHAPEANA	0	0	0	0	0	0	0	0	0	1	1	2	2	2	2	2	2	1	1	0	0	0	0	0	**15**
PFV-ALTURASDEOVALLE	0	0	0	0	0	0	0	0	1	2	3	4	4	4	4	4	4	3	2	0	0	0	0	0	**33**
PFV-OVALLENORTE	0	0	0	0	0	0	0	0	4	8	9	9	9	9	9	8	9	8	5	1	0	0	0	0	**88**
PFV-LACHIMBABIS	0	0	0	0	0	0	0	0	2	2	2	2	2	2	2	2	2	2	2	0	0	0	0	0	**23**
PFV-PAMA	0	0	0	0	0	0	0	0	0	0	0	0	0	0	0	0	0	0	0	0	0	0	0	0	**0**
PFV-TALHUEN	0	0	0	0	0	0	0	0	1	1	2	2	2	2	3	3	3	3	2	0	0	0	0	0	**23**
PFV-SANTACLARA	0	0	0	0	0	0	0	0	1	3	3	3	3	3	3	3	2	3	2	0	0	0	0	0	**27**
PFV-PRETTYFIELD	0	0	0	0	0	0	0	0	2	3	3	3	3	3	3	3	2	3	2	0	0	0	0	0	**28**
PFV-LASMOLLACAS	0	0	0	0	0	0	0	0	0	1	1	2	2	2	2	2	2	1	1	0	0	0	0	0	**15**
PFV-LASMAJADAS	0	0	0	0	0	0	0	0	4	8	9	9	9	9	9	9	9	8	5	1	0	0	0	0	**88**
PFV-ELDIVISADERO	0	0	0	0	0	0	0	0	1	1	2	2	2	2	2	2	2	1	1	0	0	0	0	0	**18**
PFV-ELSALITRAL	0	0	0	0	0	0	0	0	3	3	3	3	3	3	3	3	3	3	2	0	0	0	0	0	**31**
PFV-LOMASCOLORADAS	0	0	0	0	0	0	0	0	0	1	1	1	1	1	1	1	1	1	1	0	0	0	0	0	**12**
PFV-CASASBLANCAS	0	0	0	0	0	0	0	0	1	1	2	2	2	2	2	2	2	1	1	0	0	0	0	0	**16**
PFV-BELLAVISTA	0	0	0	0	0	0	0	0	1	1	2	2	2	2	2	2	2	1	1	0	0	0	0	0	**18**
PFV-CANESA1	0	0	0	0	0	0	0	0	1	3	3	3	3	3	3	3	3	3	2	0	0	0	0	0	**30**
PFV-SANTALAURA	0	0	0	0	0	0	0	0	1	1	1	1	2	2	2	2	2	2	1	0	0	0	0	0	**15**
PFV-MONTTSOLAR	0	0	0	0	0	0	0	0	2	3	3	3	3	3	3	3	3	3	2	0	0	0	0	0	**29**
PFV-CHUCHINI	0	0	0	0	0	0	0	0	0	1	1	2	2	2	2	2	2	1	1	0	0	0	0	0	**16**
PFV-COCINILLAS	0	0	0	0	0	0	0	0	2	3	3	3	3	3	3	3	3	3	2	0	0	0	0	0	**28**
PFV-CANELILLO	0	0	0	0	0	0	0	1	2	3	3	3	3	3	3	3	3	3	2	0	0	0	0	0	**28**
PFV-ILLAPEL-5	0	0	0	0	0	0	0	0	2	3	3	3	3	3	3	3	3	3	2	0	0	0	0	0	**29**
PFV-CHALINGA	0	0	0	0	0	0	0	0	1	2	2	3	3	3	3	3	3	3	2	0	0	0	0	0	**25**
PFV-ALICAHUE	0	0	0	0	0	0	0	0	1	2	2	3	3	3	3	3	2	1	1	0	0	0	0	0	**22**
PFV-CUZCUZ	0	0	0	0	0	0	0	0	0	1	1	2	2	2	2	2	2	2	1	0	0	0	0	0	**16**
PFV-NORTECHICO-1	0	0	0	0	0	0	0	0	1	2	0	0	0	0	0	0	0	2	1	0	0	0	0	0	**5**
PFV-JAURURO	0	0	0	0	0	0	0	0	1	2	2	3	3	3	3	3	3	2	2	0	0	0	0	0	**26**
PFV-LALIGUA	0	0	0	0	0	0	0	0	1	2	2	3	3	3	3	2	2	1	1	0	0	0	0	0	**22**
PFV-PULLALLI	0	0	0	0	0	0	0	0	2	2	2	2	2	2	2	2	2	2	2	0	0	0	0	0	**25**
PFV-ARIZTIA	0	0	0	0	0	0	0	0	0	0	0	0	0	0	0	0	0	0	0	0	0	0	0	0	**0**
PFV-SANTAJULIA	0	0	0	0	0	0	0	0	1	1	2	2	2	2	2	2	2	2	1	0	0	0	0	0	**20**
PFV-CABILSOL	0	0	0	0	0	0	0	0	1	1	2	2	2	2	2	2	2	2	1	0	0	0	0	0	**20**
PFV-LOSPALTOS	0	0	0	0	0	0	0	0	1	2	3	3	3	3	3	3	3	2	1	0	0	0	0	0	**25**
PFV-ELQUEMADO	0	0	0	0	0	0	0	0	2	2	2	2	2	2	2	2	2	2	2	0	0	0	0	0	**24**
PFV-DONACARMEN	0	0	0	0	0	0	0	2	7	11	16	22	25	25	26	25	20	14	7	3	0	0	0	0	**204**
PFV-SANTUARIO	0	0	0	0	0	0	0	0	2	2	3	3	3	3	3	3	3	3	1	0	0	0	0	0	**27**
PFV-CALLELARGA	0	0	0	0	0	0	0	0	2	3	3	3	3	3	3	3	3	3	2	0	0	0	0	0	**31**
PFV-CASUTO	0	0	0	0	0	0	0	1	2	2	2	3	2	2	2	2	2	2	1	0	0	0	0	0	**24**
PFV-SANFRANCISCO	0	0	0	0	0	0	0	0	1	2	2	3	3	3	3	3	3	2	2	0	0	0	0	0	**26**
PFV-FILOMENA	0	0	0	0	0	0	0	0	1	2	3	3	3	3	3	3	3	2	1	0	0	0	0	0	**24**
PFV-NILHUE	0	0	0	0	0	0	0	0	0	0	1	1	1	1	1	1	1	1	0	0	0	0	0	0	**7**
PFV-HORMIGA	0	0	0	0	0	0	0	0	0	1	2	2	2	2	2	2	2	1	0	0	0	0	0	0	**17**
PFV-JAHUEL	0	0	0	0	0	0	0	0	3	5	6	6	6	6	6	6	5	5	4	1	0	0	0	0	**55**
PFV-MARIN	0	0	0	0	0	0	0	0	2	3	3	3	3	3	3	3	3	3	1	0	0	0	0	0	**30**
PFV-ENCONSOLAR	0	0	0	0	0	0	0	1	4	8	8	8	8	8	8	8	8	7	4	1	0	0	0	0	**79**
PFV-SANTAINES	0	0	0	0	0	0	0	0	2	3	3	3	3	3	3	3	3	2	1	0	0	0	0	0	**27**
PFV-LOSPERALES	0	0	0	0	0	0	0	0	1	1	2	3	3	3	3	3	2	1	1	0	0	0	0	0	**22**
PFV-KAUFMAN	0	0	0	0	0	0	0	0	0	0	0	0	0	0	0	0	0	0	0	0	0	0	0	0	**0**
PFV-VALLEDELALUNA-2	0	0	0	0	0	0	0	0	1	2	2	2	2	2	2	2	2	2	1	0	0	0	0	0	**21**
PFV-CRUZSOLAR1	0	0	0	0	0	0	0	0	2	3	3	3	3	3	3	3	3	3	2	0	0	0	0	0	**31**
PFV-LIPANGUE	0	0	0	0	0	0	0	0	1	2	2	3	3	3	3	2	2	1	1	0	0	0	0	0	**21**
PFV-PITRA	0	0	0	0	0	0	0	0	2	3	3	3	3	3	3	3	3	3	2	0	0	0	0	0	**28**
PFV-SOLDESEPTIEMBRE	0	0	0	0	0	0	0	0	2	5	7	9	9	9	9	8	7	5	2	0	0	0	0	0	**72**
PFV-TREBALSOLAR	0	0	0	0	0	0	0	0	1	2	2	2	3	3	3	2	2	1	0	0	0	0	0	0	**21**
PFV-ELQUELTEHUE	0	0	0	0	0	0	0	0	1	2	2	2	3	3	3	3	3	3	2	0	0	0	0	0	**25**
PFV-TRINIDAD	0	0	0	0	0	0	0	0	2	3	3	3	3	3	3	3	3	3	2	0	0	0	0	0	**29**
PFV-ELBOCO	0	0	0	0	0	0	0	0	2	2	3	3	3	3	3	3	3	2	2	0	0	0	0	0	**29**
PFV-GRANADA	0	0	0	0	0	0	0	0	1	5	9	9	9	9	9	9	9	8	5	1	0	0	0	0	**83**
PFV-OLIVILLO	0	0	0	0	0	0	0	1	5	8	9	8	9	9	9	9	8	7	4	1	0	0	0	0	**85**

PFV-LINGUE	0	0	0	0	0	0	0	0	1	1	1	1	1	1	1	1	1	1	1	0	0	0	0	0	15
PFV-PANQUEHUE-2	0	0	0	0	0	0	0	0	1	3	4	4	5	5	5	5	4	3	1	0	0	0	0	0	38
PFV-OVEJERIA	0	0	0	0	0	0	0	1	3	5	6	6	7	7	7	7	7	7	4	0	0	0	0	0	67
PFV-ELLITREII	0	0	0	0	0	0	0	1	6	8	9	9	9	9	9	9	9	8	5	1	0	0	0	0	91
PFV-PICURIO	0	0	0	0	0	0	0	0	1	2	2	2	2	2	2	3	3	2	2	0	0	0	0	0	23
PFV-TILTIL	0	0	0	0	0	0	0	0	1	1	2	2	2	2	2	2	2	1	1	0	0	0	0	0	19
PFV-LOMALOSCOLORADOS	0	0	0	0	0	0	0	0	0	0	1	1	1	1	1	1	0	0	0	0	0	0	0	0	5
PFV-LUNA	0	0	0	0	0	0	0	0	1	2	2	2	2	2	2	2	2	2	1	0	0	0	0	0	20
PFV-ELQUEULE	0	0	0	0	0	0	0	0	0	0	0	0	0	0	0	0	0	0	0	0	0	0	0	0	0
PFV-LOMIRANDA	0	0	0	0	0	0	0	1	4	6	6	6	6	6	6	6	6	6	4	1	0	0	0	0	60
PFV-OCOA	0	0	0	0	0	0	0	0	1	2	2	2	3	3	3	3	3	3	2	0	0	0	0	0	25
PFV-LLAYLLAY	0	0	0	0	0	0	0	0	4	9	9	9	9	0	0	0	2	9	8	4	0	0	0	0	64
PFV-LOSTILOS	0	0	0	0	0	0	0	0	3	4	4	4	4	4	4	4	4	3	2	0	0	0	0	0	37
PFV-SANTIAGOSOLAR	0	0	0	0	0	0	2	10	25	45	66	81	88	87	80	67	49	28	12	3	0	0	0	0	641
PFV-CURACAVI	0	0	0	0	0	0	0	0	0	0	0	0	0	0	0	0	0	0	0	0	0	0	0	0	0
PFV-LOSGIRASOLES	0	0	0	0	0	0	0	0	1	2	3	3	2	2	2	2	2	2	1	0	0	0	0	0	25
PFV-ELPIQUERO	0	0	0	0	0	0	0	0	2	3	3	3	3	3	3	3	3	3	2	0	0	0	0	0	28
PFV-CAIMI	0	0	0	0	0	0	0	0	0	0	0	0	0	0	0	0	0	0	0	0	0	0	0	0	2
PFV-CATEMU	0	0	0	0	0	0	0	0	1	2	2	2	2	2	2	2	2	2	1	0	0	0	0	0	19
PFV-TUCUQUERE	0	0	0	0	0	0	0	0	2	3	3	3	3	3	3	3	3	3	2	0	0	0	0	0	29
PFV-RODEO	0	0	0	0	0	0	0	0	1	2	2	2	2	2	2	2	2	2	1	0	0	0	0	0	23
PFV-PLACILLA	0	0	0	0	0	0	0	1	5	8	9	9	9	9	9	9	8	7	4	1	0	0	0	0	87
PFV-UTFSM-VINA-DEL-MAR	0	0	0	0	0	0	0	0	0	0	0	0	0	0	0	0	0	0	0	0	0	0	0	0	2
PFV-UTFSM-VALPARAISO-VALDES	0	0	0	0	0	0	0	0	0	0	0	0	0	0	0	0	0	0	0	0	0	0	0	0	0
PFV-PEDREROS	0	0	0	0	0	0	0	0	2	3	3	3	3	3	3	3	3	3	2	0	0	0	0	0	30
PFV-DONEUGENIO	0	0	0	0	0	0	0	0	1	2	2	2	2	2	2	2	2	2	1	0	0	0	0	0	20
PFV-ELCASTANO	0	0	0	0	0	0	0	0	1	2	2	3	3	3	3	3	2	2	1	0	0	0	0	0	25
PFV-LOSLAGOS	0	0	0	0	0	0	0	0	1	2	2	2	2	2	2	2	2	2	1	0	0	0	0	0	20
PFV-LASCABRAS	0	0	0	0	0	0	0	0	1	2	3	3	3	3	3	3	3	2	1	0	0	0	0	0	26
PFV-LAQUINTA	0	0	0	0	0	0	0	0	1	2	2	2	2	2	2	2	2	2	1	0	0	0	0	0	20
PFV-LUDERS	0	0	0	0	0	0	0	0	1	3	3	3	3	3	3	3	3	3	2	0	0	0	0	0	27
PFV-ESPERANZA-2	0	0	0	0	0	0	0	0	3	4	5	6	6	6	6	6	6	5	3	1	0	0	0	0	56
PFV-CHANCON	0	0	0	0	0	0	0	0	1	2	2	2	2	2	2	2	2	2	1	0	0	0	0	0	19
PFV-ESTERO	0	0	0	0	0	0	0	0	1	2	2	2	2	2	2	2	2	2	1	0	0	0	0	0	16
PFV-PERALILLO	0	0	0	0	0	0	0	0	1	1	2	2	3	3	3	3	2	2	1	0	0	0	0	0	22
PFV-MOSTAZAL	0	0	0	0	0	0	0	1	5	8	8	8	8	8	8	9	8	8	5	1	0	0	0	0	85
PFV-SANTA_CAROLINA	0	0	0	0	0	0	0	0	2	3	3	3	3	3	3	3	3	3	2	0	0	0	0	0	29
PFV-EL_ROMERAL	0	0	0	0	0	0	0	1	5	8	8	8	8	8	8	8	8	8	5	1	0	0	0	0	84
PFV-MEMBRILLO	0	0	0	0	0	0	0	0	2	2	2	2	2	2	2	2	2	2	2	0	0	0	0	0	25
PFV-CHIMBARONGO	0	0	0	0	0	0	0	0	1	1	1	1	2	2	2	2	2	2	1	0	0	0	0	0	17
PFV-DONMARIANO	0	0	0	0	0	0	0	0	2	3	3	3	3	3	3	3	3	2	2	0	0	0	0	0	27
PFV-LOSLIBERTADORES	0	0	0	0	0	0	0	1	2	3	5	6	6	7	6	6	5	4	2	1	0	0	0	0	54
PFV-LAMURALLA	0	0	0	0	0	0	0	0	2	2	2	2	2	2	2	2	2	2	2	0	0	0	0	0	25
PFV-ARGOMEDO	0	0	0	0	0	0	0	1	3	5	5	5	5	5	5	5	5	4	3	1	0	0	0	0	47
PFV-CATANSOLAR	0	0	0	0	0	0	0	0	1	2	2	2	2	2	3	3	3	2	1	0	0	0	0	0	23
PFV-RAULI	0	0	0	0	0	0	0	0	1	2	7	9	9	9	9	9	9	9	6	1	0	0	0	0	80
PFV-VILLAPRAT	0	0	0	0	0	0	0	0	2	3	3	3	3	3	3	2	2	3	2	0	0	0	0	0	27
PFV-VILLA	0	0	0	0	0	0	0	0	1	2	3	2	3	3	3	3	3	2	1	0	0	0	0	0	25
PFV-LLANOSDEPOTROSO	0	0	0	0	0	0	0	0	0	0	0	0	0	0	0	0	0	0	0	0	0	0	0	0	0
PFV-LASROJAS	0	0	0	0	0	0	0	0	1	2	3	3	3	3	3	3	3	2	1	0	0	0	0	0	25
PFV-LOSPATOS	0	0	0	0	0	0	0	0	1	2	2	2	2	3	3	2	2	2	2	0	0	0	0	0	23
PFV-LAFRONTERA	0	0	0	0	0	0	0	0	1	2	3	3	3	3	3	3	3	3	2	0	0	0	0	0	30
PFV-PARAGUAY	0	0	0	0	0	0	0	0	1	3	8	9	9	9	9	9	9	9	5	1	0	0	0	0	80
PFV-SANCAMILO	0	0	0	0	0	0	0	0	0	0	1	2	2	2	3	3	3	3	2	1	0	0	0	0	22
PFV-ELFLAMENCO	0	0	0	0	0	0	0	0	0	0	1	1	1	1	1	1	1	1	1	0	0	0	0	0	9
PFV-TALCA	0	0	0	0	0	0	0	0	1	4	7	8	9	8	8	8	8	7	5	1	0	0	0	0	75
PFV-SANJAVIER	0	0	0	0	0	0	0	1	3	3	4	4	4	4	4	4	4	4	3	0	0	0	0	0	38
PFV-QUINANTU	0	0	0	0	0	0	0	1	2	7	9	9	9	9	9	9	9	9	6	1	0	0	0	0	88
PFV-RANGUIL	0	0	0	0	0	0	0	0	2	3	3	3	3	3	3	3	3	3	1	0	0	0	0	0	27
PFV-LAACACIA	0	0	0	0	0	0	0	1	3	5	6	6	7	7	7	7	7	7	5	1	0	0	0	0	65
PFV-SANTAAMELIA	0	0	0	0	0	0	0	0	2	3	3	3	3	3	3	3	3	3	2	0	0	0	0	0	31
PFV-ANTONIA	0	0	0	0	0	0	0	0	2	2	3	3	3	3	3	3	3	2	2	0	0	0	0	0	27
PFV-LORETO	0	0	0	0	0	0	0	0	2	2	3	2	2	2	2	2	2	2	1	0	0	0	0	0	24
PFV-ROVIAN	0	0	0	0	0	0	0	1	3	5	6	6	7	7	6	6	6	5	3	1	0	0	0	0	60
PFV-JSOLERM	0	0	0	0	0	0	0	0	1	1	1	1	1	1	1	1	1	1	1	0	0	0	0	0	14
PFV-DONJORGE	0	0	0	0	0	0	0	0	2	3	3	3	3	3	3	0	0	0	0	0	0	0	0	0	20
PFV-GRPITAO	0	0	0	0	0	0	0	1	1	4	9	9	9	9	9	9	9	9	7	1	0	0	0	0	86
PFV-RAUQUEN	0	0	0	0	0	0	0	1	2	4	9	9	9	9	6	4	9	9	6	1	0	0	0	0	76
PFV-LALAJUELA	0	0	0	0	0	0	0	1	6	7	7	7	7	7	7	7	7	7	6	1	0	0	0	0	73
PFV-ALTOSTILTIL	0	0	0	0	0	0	0	0	0	1	1	2	2	2	2	2	1	1	0	0	0	0	0	0	14
PFV-QUILAPILUN	0	0	0	0	0	0	3	18	48	71	81	90	97	95	99	93	90	75	39	8	1	0	0	0	910
PFV-KONDA	0	0	0	0	0	0	0	0	2	2	2	2	2	2	2	2	2	2	1	0	0	0	0	0	24
PFV-SLK808	0	0	0	0	0	0	0	0	1	2	2	2	2	2	2	2	2	2	2	0	0	0	0	0	18
PFV-CHACABUCO	0	0	0	0	0	0	0	0	0	0	0	0	0	0	0	0	0	0	0	0	0	0	0	0	0
PFV-LASARAUCARIAS	0	0	0	0	0	0	0	0	0	0	0	0	0	0	0	0	0	0	0	0	0	0	0	0	0
PFV-UTFSMVITACURA	0	0	0	0	0	0	0	0	0	0	0	0	0	0	0	0	0	0	0	0	0	0	0	0	0
PFV-TECHOSDEALTAMIRA	0	0	0	0	0	0	0	0	0	0	0	0	0	0	0	0	0	0	0	0	0	0	0	0	1
PFV-PUENTE	0	0	0	0	0	0	0	0	2	2	3	3	3	3	3	3	3	2	2	0	0	0	0	0	27
PFV-DONANDRONICO	0	0	0	0	0	0	0	0	2	2	2	3	3	3	3	3	3	2	1	0	0	0	0	0	25
PFV-VICENTE	0	0	0	0	0	0	0	0	1	2	2	3	3	3	3	2	2	1	1	0	0	0	0	0	21
PFV-PIRQUE	0	0	0	0	0	0	0	0	2	3	3	3	3	3	3	3	3	2	2	0	0	0	0	0	27
PFV-DARLIN	0	0	0	0	0	0	0	1	5	8	9	9	8	9	8	9	8	8	5	1	0	0	0	0	87
PFV-FRANCISCO	0	0	0	0	0	0	0	0	2	3	3	3	3	3	3	3	3	3	2	0	0	0	0	0	29
PFV-TRICAHUE-2	0	0	0	0	0	0	0	1	6	9	9	9	9	9	9	9	9	9	6	1	0	0	0	0	94
PFV-SANISIDRO	0	0	0	0	0	0	0	0	2	2	3	3	3	3	3	3	3	2	2	0	0	0	0	0	26
PFV-LABLANQUINA-1	0	0	0	0	0	0	0	0	0	0	0	0	0	0	0	0	0	0	0	0	0	0	0	0	0
PFV-CANDELARIA	0	0	0	0	0	0	0	0	2	2	3	3	3	3	2	2	2	2	2	0	0	0	0	0	26
PFV-MARIAPINTO	0	0	0	0	0	0	0	0	2	2	3	3	3	3	3	3	3	2	2	0	0	0	0	0	26
PFV-HOMERO	0	0	0	0	0	0	0	0	2	3	3	3	3	3	3	3	3	3	2	0	0	0	0	0	29
PFV-ELPILPEN	0	0	0	0	0	0	0	0	1	2	2	2	2	3	3	3	3	2	2	0	0	0	0	0	24
PFV-LASMERCEDES-1	0	0	0	0	0	0	0	0	2	3	3	3	3	3	3	3	3	2	2	0	0	0	0	0	27
PFV-CASABERMEJA	0	0	0	0	0	0	0	0	1	1	1	1	1	1	1	1	1	1	1	1	0	0	0	0	10
PFV-CITRINO	0	0	0	0	0	0	0	0	2	2	2	2	2	2	3	3	3	2	1	0	0	0	0	0	25
PFV-GUANACO	0	0	0	0	0	0	0	0	2	3	3	3	3	3	3	3	3	3	2	0	0	0	0	0	29
PFV-LIRIODECAMPO	0	0	0	0	0	0	0	0	2	2	2	2	2	2	2	2	2	2	2	0	0	0	0	0	24
PFV-QUILLAY	0	0	0	0	0	0	0	0	2	2	2	3	3	3	3	3	3	2	2	0	0	0	0	0	26
PFV-LUMBRERAS	0	0	0	0	0	0	0	0	2	3	3	3	3	3	3	3	3	3	2	0	0	0	0	0	32
PFV-ALTOSDELPAICO	0	0	0	0	0	0	0	0	0	0	0	0	0	0	0	0	0	0	0	0	0	0	0	0	0
PFV-LAUREL	0	0	0	0	0	0	0	1	4	6	6	6	6	7	7	7	6	6	4	1	0	0	0	0	67
PFV-RAMIRO	0	0	0	0	0	0	0	1	5	8	9	9	9	9	9	9	9	8	4	1	0	0	0	0	88
PFV-ALHUE	0	0	0	0	0	0	0	0	0	0	0	0	0	0	0	0	0	0	0	0	0	0	0	0	0
PFV-LOSIERRA	0	0	0	0	0	0	0	0	1	2	2	3	3	3	3	2	2	1	0	0	0	0	0	0	21
PFV-SANTAADRIANA	0	0	0	0	0	0	0	0	1	2	2	2	2	2	2	2	2	2	1	0	0	0	0	0	24
PFV-CRUCERO	0	0	0	0	0	0	0	0	2	3	2	0	0	0	0	0	0	1	1	0	0	0	0	0	9
PFV-SANPEDRO	0	0	0	0	0	0	0	0	0	1	1	2	2	2	2	2	2	1	1	0	0	0	0	0	15
PFV-RLA	0	0	0	0	0	0	0	0	1	2	2	2	2	2	2	2	2	2	2	0	0	0	0	0	24
PFV-ELROBLE	0	0	0	0	0	0	0	0	1	2	2	2	2	2	2	2	2	2	1	0	0	0	0	0	20
PFV-ELSAUCE	0	0	0	0	0	0	0	0	1	2	2	2	2	2	2	2	2	2	1	0	0	0	0	0	20
PFV-SANTAROSA	0	0	0	0	0	0	0	1	6	9	9	9	9	9	9	9	9	8	5	1	0	0	0	0	90
PFV-ECLIPSE	0	0	0	0	0	0	0	0	2	4	6	8	8	8	8	8	6	4	2	0	0	0	0	0	66
PFV-LASTORCAZAS	0	0	0	0	0	0	0	0	2	3	3	3	3	3	3	3	3	2	2	0	0	0	0	0	28
PFV-NAHUEN	0	0	0	0	0	0	0	1	6	9	9	9	9	9	9	9	9	9	5	1	0	0	0	0	92
PFV-MALINKE	0	0	0	0	0	0	0	0	1	2	3	2	2	2	2	2	3	2	1	0	0	0	0	0	23
PFV-LASTURCAS	0	0	0	0	0	0	0	0	1	2	2	2	2	2	3	3	3	3	2	0	0	0	0	0	23
PFV-MARCHIGUE-2	0	0	0	0	0	0	0	0	3	4	5	6	6	6	6	6	6	5	3	1	0	0	0	0	56
PFV-MARCHIGUE-7	0	0	0	0	0	0	0	0	2	2	3	3	2	2	2	3	2	2	2	0	0	0	0	0	26
PFV-PILPILEN	0	0	0	0	0	0	0	0	2	3	3	3	3	3	3	3	3	3	2	0	0	0	0	0	28
PFV-POBLACION	0	0	0	0	0	0	0	0	2	2	2	2	2	2	2	2	2	2	2	0	0	0	0	0	25
PFV-PORTEZUELO	0	0	0	0	0	0	0	0	1	1	2	2	2	2	2	2	2	2	1	0	0	0	0	0	19
PFV-VITUCO2B	0	0	0	0	0	0	0	0	2	3	3	3	3	3	3	3	3	2	2	0	0	0	0	0	27
PFV-LAMANGA-1	0	0	0	0	0	0	0	0	1	2	2	2	2	2	2	2	2	2	1	0	0	0	0	0	22
PFV-AVILES	0	0	0	0	0	0	0	0	1	2	2	2	2	2	2	2	1	1	1	0	0	0	0	0	19
PFV-LAFORESTA	0	0	0	0	0	0	0	0	1	1	2	2	2	3	2	2	2	1	1	0	0	0	0	0	19
PFV-CORDILLERILLA	0	0	0	0	0	0	0	0	0	1	1	1	1	1	1	1	1	1	1	0	0	0	0	0	9
PFV-ALTOSOLAR	0	0	0	0	0	0	0	0	0	0	0	0	0	0	0	0	0	0	0	0	0	0	0	0	0
PFV-DONIHUE	0	0	0	0	0	0	0	1	6	7	7	7	7	7	7	7	7	7	5	1	0	0	0	0	78
PFV-MUTUPIN	0	0	0	0	0	0	0	0	0	2	2	2	2	2	2	2	2	2	2	1	0	0	0	0	25
PFV-LASCODORNICES	0	0	0	0	0	0	0	0	1	3	3	3	3	3	3	3	3	3	2	1	0	0	0	0	30
PFV-ALCALDESA	0	0	0	0	0	0	0	0	0	2	2	2	2	1	2	2	2	1	1	1	0	0	0	0	15
PFV-ELCERNICALO-1	0	0	0	0	0	0	0	0	0	1	1	1	1	1	1	1	1	1	1	0	0	0	0	0	12
PFV-ELCERNICALO-2	0	0	0	0	0	0	0	0	0	1	1	1	1	1	1	1	1	1	1	0	0	0	0	0	12
PFV-CHUCAO	0	0	0	0	0	0	0	0	2	3	3	3	3	3	3	3	3	3	2	0	0	0	0	0	27
PFV-NIQUEN	0	0	0	0	0	0	0	0	0	0	0	0	0	0	0	0	0	0	0	0	0	0	0	0	0
PFV-BICENTENARIO	0	0	0	0	0	0	0	0	0	1	3	3	3	3	3	3	3	3	2	0	0	0	0	0	24
PFV-CHINCOL	0	0	0	0	0	0	0	0	0	1	3	3	3	3	3	3	3	3	2	0	0	0	0	0	26
PFV-LOSGORRIONES	0	0	0	0	0	0	0	0	1	2	2	2	3	3	3	2	3	2	2	0	0	0	0	0	24
PFV-PLAYERO	0	0	0	0	0	0	0	0	1	3	3	3	3	3	3	3	3	3	2	0	0	0	0	0	29
PFV-PLAYERITO	0	0	0	0	0	0	0	0	1	3	3	3	3	3	3	3	3	3	2	0	0	0	0	0	29
PFV-SANTAESTER	0	0	0	0	0	0	0	0	0	1	2	3	3	3	3	3	3	3	2	0	0	0	0	0	24
PFV-LASLECHUZAS	0	0	0	0	0	0	0	0	0	2	3	3	3	3	3	3	3	3	3	1	0	0	0	0	31
PFV-DADINCO	0	0	0	0	0	0	0	0	0	0	1	2	2	2	2	2	1	1	0	0	0	0	0	0	15
PFV-PEGASUS	0	0	0	0	0	0	0	0	0	2	3	3	3	3	3	3	3	3	2	0	0	0	0	0	24
PFV-SOLSANTAINES	0	0	0	0	0	0	0	0	2	3	3	0	2	3	3	3	3	3	2	0	0	0	0	0	24
PFV-LUCESOLAR	0	0	0	0	0	0	0	0	1	2	3	3	2	2	2	2	1	0	0	0	0	0	0	0	20
PFV-RINCONADA	0	0	0	0	0	0	0	1	6	8	8	8	8	8	8	8	8	8	5	1	0	0	0	0	85
PFV-PITOTOY	0	0	0	0	0	0	0	0	2	3	3	3	3	3	3	3	3	2	2	0	0	0	0	0	28
PFV-LOSMOLINOS	0	0	0	0	0	0	0	2	7	9	9	9	9	9	9	9	9	9	7	1	0	0	0	0	98
PFV-QUELTEHUE	0	0	0	0	0	0	0	0	2	3	3	3	3	3	3	3	3	3	2	0	0	0	0	0	28
PFV-LASTORTOLAS	0	0	0	0	0	0	0	0	1	1	1	1	1	1	1	1	1	1	1	0	0	0	0	0	14
PFV-BERRUECO	0	0	0	0	0	0	0	1	5	5	5	5	5	5	5	5	5	5	5	1	0	0	0	0	56
PFV-SANTARITA	0	0	0	0	0	0	0	0	0	0	2	3	3	3	3	3	3	3	2	1	0	0	0	0	25
PFV-ELPIUQUEN	0	0	0	0	0	0	0	0	0	0	0	0	0	0	0	0	0	0	0	0	0	0	0	0	0
PFV-ORION	0	0	0	0	0	0	0	0	0	2	3	3	3	3	3	3	3	3	2	0	0	0	0	0	27
PFV-HUAPE	0	0	0	0	0	0	0	0	1	2	3	3	3	3	3	3	3	2	2	0	0	0	0	0	26
PFV-LASPALOMAS	0	0	0	0	0	0	0	0	1	2	2	2	2	2	2	2	2	2	2	0	0	0	0	0	22
PFV-MOYA	0	0	0	0	0	0	0	0	0	0	0	0	0	0	0	0	0	0	0	0	0	0	0	0	0
PFV-MECOCHILLAN	0	0	0	0	0	0	0	1	4	6	5	5	6	6	6	6	6	6	4	1	0	0	0	0	59
PFV-VENTURADA	0	0	0	0	0	0	0	1	6	8	7	9	8	7	9	9	8	6	5	1	0	0	0	0	84
PFV-COCHARCAS	0	0	0	0	0	0	0	0	1	3	3	3	3	3	3	3	3	2	2	0	0	0	0	0	26
PFV-VILLACRUZ	0	0	0	0	0	0	0	0	1	2	2	2	2	2	2	2	2	2	1	0	0	0	0	0	20
PFV-SANTAFE	0	0	0	0	0	0	0	0	3	7	8	8	8	8	8	8	8	8	4	1	0	0	0	0	79
PFV-VILLAALEGRE	0	0	0	0	0	0	0	1	4	8	9	9	9	8	8	8	8	7	4	1	0	0	0	0	84
PFV-ELCONDOR	0	0	0	0	0	0	0	0	1	1	1	1	1	1	1	1	1	1	1	0	0	0	0	0	12
PFV-LEMU	0	0	0	0	0	0	0	1	3	5	5	5	5	5	5	5	5	5	3	0	0	0	0	0	52
PFV-LASPERDICES	0	0	0	0	0	0	0	0	2	2	3	0	0	0	0	0	0	2	2	0	0	0	0	0	10
PFV-PENCAHUEESTE	0	0	0	0	0	0	0	0	1	2	2	2	2	2	2	2	2	2	1	0	0	0	0	0	18
PFV-TRICADOS	0	0	0	0	0	0	0	0	0	1	2	2	2	2	2	2	2	2	1	0	0	0	0	0	20
PFV-MERCURIOSUR	0	0	0	0	0	0	0	0	1	1	1	3	3	3	3	3	3	3	2	0	0	0	0	0	27
PFV-LINARESSOLAR	0	0	0	0	0	0	0	1	1	2	6	9	9	9	9	9	9	9	6	1	0	0	0	0	79
PFV-SATURNONORTE	0	0	0	0	0	0	0	0	2	1	2	4	5	5	5	5	5	5	3	1	0	0	0	0	40
PFV-VILLASECA	0	0	0	0	0	0	0	0	1	2	3	3	3	3	3	3	3	2	2	0	0	0	0	0	26

PFV-CIPRES	0	0	0	0	0	0	0	0	1	2	5	6	6	6	6	6	6	5	3	1	0	0	0	0	52
PFV-ELPITIO	0	0	0	0	0	0	0	0	1	2	2	2	2	2	3	2	2	2	1	0	0	0	0	0	21
PFV-CORTIJO	0	0	0	0	0	0	0	0	2	3	3	3	3	3	3	3	3	3	3	1	0	0	0	0	33
PFV-ELRESPLANDOR	0	0	0	0	0	0	0	0	2	3	3	3	3	3	3	3	3	2	2	0	0	0	0	0	27

Centrales de concentración solar	1	2	3	4	5	6	7	8	9	10	11	12	13	14	15	16	17	18	19	20	21	22	23	24	Total
Total	110	110	110	0	0	0	0	0	30	110	110	110	110	110	110	110	110	110	110	110	110	110	110	110	2 010
CS-CERRODOMINADOR	110	110	110	0	0	0	0	0	30	110	110	110	110	110	110	110	110	110	110	110	110	110	110	110	2010

Térmicas	1	2	3	4	5	6	7	8	9	10	11	12	13	14	15	16	17	18	19	20	21	22	23	24	Total
Total	5769	5794	5483	5757	5705	5744	5833	5625	5242	4555	4496	4477	4276	4185	4142	4180	4215	4424	5122	5741	5854	5911	5853	5878	124 260
ARICA-GMAR_DIESEL	0	0	0	0	0	0	0	0	0	0	0	0	0	0	0	0	0	0	0	0	0	0	0	0	0
ARICA-M1AR_DIESEL	0	0	0	0	0	0	0	0	0	0	0	0	0	0	0	0	0	0	0	0	0	0	0	0	0
ARICA-M2AR_DIESEL	0	0	0	0	0	0	0	0	0	0	0	0	0	0	0	0	0	0	0	0	0	0	0	0	0
TARAPACA-TGTAR_DIESEL	0	0	0	0	0	0	0	0	0	0	0	0	0	0	0	0	0	0	0	0	0	0	0	0	0
UJINA-1_DIESEL	0	0	0	0	0	0	0	0	0	0	0	0	0	0	0	0	0	0	0	0	0	0	0	0	0
UJINA-1_HFO	0	0	0	0	0	0	0	0	0	0	0	0	0	0	0	0	0	0	0	0	0	0	0	0	0
UJINA-2_DIESEL	0	0	0	0	0	0	0	0	0	0	0	0	0	0	0	0	0	0	0	0	0	0	0	0	0
UJINA-2_HFO	0	0	0	0	0	0	0	0	0	0	0	0	0	0	0	0	0	0	0	0	0	0	0	0	0
UJINA-3_DIESEL	0	0	0	0	0	0	0	0	0	0	0	0	0	0	0	0	0	0	0	0	0	0	0	0	0
UJINA-3_HFO	0	0	0	0	0	0	0	0	0	0	0	0	0	0	0	0	0	0	0	0	0	0	0	0	0
UJINA-4_DIESEL	0	0	0	0	0	0	0	0	0	0	0	0	0	0	0	0	0	0	0	0	0	0	0	0	0
UJINA-4_HFO	0	0	0	0	0	0	0	0	0	0	0	0	0	0	0	0	0	0	0	0	0	0	0	0	0
UJINA-5_HFO	0	0	0	0	0	0	0	0	0	0	0	0	0	0	0	0	0	0	0	0	0	0	0	0	0
UJINA-6_HFO	0	0	0	0	0	0	0	0	0	0	0	0	0	0	0	0	0	0	0	0	0	0	0	0	0
CERROPABELLON-G1A_GEO	18	18	18	18	18	18	18	18	18	18	18	18	18	18	18	18	18	18	18	18	18	18	18	18	432
CERROPABELLON-G2A_GEO	18	18	18	18	18	18	18	18	18	18	18	18	18	18	18	18	18	18	18	18	18	18	18	18	432
NORGENER-NTO1_CAR	126	126	65	126	126	126	126	65	65	65	65	65	65	65	65	65	65	65	65	126	126	126	126	126	2226
NORGENER-NTO2_CAR	126	126	70	126	126	126	126	126	65	65	65	65	65	65	65	65	65	65	65	126	126	126	126	126	2299
TOCOPILLA-U14_CAR	50	50	50	50	50	50	50	50	50	50	50	50	50	50	50	50	50	50	50	50	71	71	71	50	1264
TOCOPILLA-U15_CAR	0	0	0	0	0	0	0	0	0	0	0	0	0	0	0	0	0	0	0	0	0	0	0	0	0
TOCOPILLA-U16_TG1_GN_A	0	0	0	0	0	0	0	0	0	0	0	0	0	0	0	0	0	0	0	0	0	0	0	0	0
TOCOPILLA-U16_TG1_GNL_A	0	0	0	0	0	0	0	0	0	0	0	0	0	0	0	0	0	0	0	0	0	0	0	0	0
TOCOPILLA-U16_TG1_GNL_B	0	0	0	0	0	0	0	0	0	0	0	0	0	0	0	0	0	0	0	0	0	0	0	0	0
TOCOPILLA-U16_TG1_GNL_C	0	0	0	0	0	0	0	0	0	0	0	0	0	0	0	0	0	0	0	0	0	0	0	0	0
TOCOPILLA-U16_TG1_GNL_D	0	0	0	0	0	0	0	0	0	0	0	0	0	0	0	0	0	0	0	0	0	0	0	0	0
TOCOPILLA-U16_TG1_GNL_E	0	0	0	0	0	0	0	0	0	0	0	0	0	0	0	0	0	0	0	0	0	0	0	0	0
TOCOPILLA-U16_TG1_GNL_INFLEX	0	0	0	0	0	0	0	0	0	0	0	0	0	0	0	0	0	0	0	0	0	0	0	0	0
TOCOPILLA-U16_TG1_GNL_GEST	0	0	0	0	0	0	0	0	0	0	0	0	0	0	0	0	0	0	0	0	0	0	0	0	0
TOCOPILLA-U16_TG1+TV1_DIESEL	0	0	0	0	0	0	0	0	0	0	0	0	0	0	0	0	0	0	0	0	0	0	0	0	0
TOCOPILLA-U16_TG1+TV1_GN_A	0	0	0	0	0	0	0	0	0	0	0	0	0	0	0	0	0	0	0	0	0	0	0	0	0
TOCOPILLA-U16_TG1+TV1_GNL_A	0	0	0	0	0	0	0	0	0	0	0	0	0	0	0	0	0	0	0	0	0	0	0	0	0
TOCOPILLA-U16_TG1+TV1_GNL_B	0	0	0	0	0	0	0	0	0	0	0	0	0	0	0	0	0	0	0	0	0	0	0	0	0
TOCOPILLA-U16_TG1+TV1_GNL_C	0	0	0	0	0	0	0	0	0	0	0	0	0	0	0	0	0	0	0	0	0	0	0	0	0
TOCOPILLA-U16_TG1+TV1_GNL_D	0	0	0	0	0	0	0	0	0	0	0	0	0	0	0	0	0	0	0	0	0	0	0	0	0
TOCOPILLA-U16_TG1+TV1_GNL_E	0	0	0	0	0	0	0	0	0	0	0	0	0	0	0	0	0	0	0	0	0	0	0	0	0
TOCOPILLA-U16_TG1+TV1_GNL_INFLEX	0	0	0	0	0	0	0	0	0	0	0	0	0	0	0	0	0	0	0	0	0	0	0	0	0
TOCOPILLA-U16_TG1+TV1_GNL_GEST	0	0	0	0	0	0	0	0	0	0	0	0	0	0	0	0	0	0	0	0	0	0	0	0	0
TOCOPILLA-TG1_DIESEL	0	0	0	10	3	0	0	0	0	0	0	0	0	0	0	0	0	0	0	0	0	0	0	0	13
TOCOPILLA-TG2_DIESEL	0	0	0	10	0	0	0	0	0	0	0	0	0	0	0	0	0	0	0	0	0	0	0	0	10
TOCOPILLA-TG3_DIESEL	0	0	0	0	0	0	0	0	0	0	0	0	0	0	0	0	0	0	0	0	0	0	0	0	0
TOCOPILLA-TG3_GN_A	0	0	0	0	0	0	0	0	0	0	0	0	0	0	0	0	0	0	0	0	0	0	0	0	0
TOCOPILLA-TG3_GNL_A	0	0	0	0	0	0	0	0	0	0	0	0	0	0	0	0	0	0	0	0	0	0	0	0	0
TOCOPILLA-TG3_GNL_B	0	0	0	0	0	0	0	0	0	0	0	0	0	0	0	0	0	0	0	0	0	0	0	0	0
TOCOPILLA-TG3_GNL_C	0	0	0	0	0	0	0	0	0	0	0	0	0	0	0	0	0	0	0	0	0	0	0	0	0
TOCOPILLA-TG3_GNL_D	0	0	0	0	0	0	0	0	0	0	0	0	0	0	0	0	0	0	0	0	0	0	0	0	0
TOCOPILLA-TG3_GNL_E	0	0	0	0	0	0	0	0	0	0	0	0	0	0	0	0	0	0	0	0	0	0	0	0	0
TOCOPILLA-TG3_GNL_INFLEX	0	0	0	0	0	0	0	0	0	0	0	0	0	0	0	0	0	0	0	0	0	0	0	0	0
TOCOPILLA-TG3_GNL_GEST	0	0	0	0	0	0	0	0	0	0	0	0	0	0	0	0	0	0	0	0	0	0	0	0	0
KELAR-TG1_TG1_DIESEL	0	0	0	0	0	0	0	0	0	0	0	0	0	0	0	0	0	0	0	0	0	0	0	0	0
KELAR-TG1_TG1_GNL_A	90	90	90	90	90	90	90	0	0	0	0	0	0	0	0	0	0	0	0	0	0	90	90	90	900
KELAR-TG1_TG1_GNL_B	0	0	0	0	0	0	0	0	0	0	0	0	0	0	0	0	0	0	0	0	0	0	0	0	0
KELAR-TG1_TG1_GNL_C	0	0	0	0	0	0	0	0	0	0	0	0	0	0	0	0	0	0	0	0	0	0	0	0	0
KELAR-TG1_TG1_GNL_INFLEX	0	0	0	0	0	0	0	0	0	0	0	0	0	0	0	0	0	0	0	0	0	0	0	0	0
KELAR-TG1_TG1_GNL_GEST	0	0	0	0	0	0	0	0	0	0	0	0	0	0	0	0	0	0	0	0	0	0	0	0	0
KELAR-TG1_TG1+0.5TV_DIESEL	0	0	0	0	0	0	0	0	0	0	0	0	0	0	0	0	0	0	0	0	0	0	0	0	0
KELAR-TG1_TG1+0.5TV_GNL_A	0	0	0	0	0	0	0	0	0	0	0	0	0	0	0	0	0	0	0	0	0	0	0	0	0
KELAR-TG1_TG1+0.5TV_GNL_B	0	0	0	0	0	0	0	0	0	0	0	0	0	0	0	0	0	0	0	0	0	0	0	0	0
KELAR-TG1_TG1+0.5TV_GNL_C	0	0	0	0	0	0	0	0	0	0	0	0	0	0	0	0	0	0	0	0	0	0	0	0	0
KELAR-TG1_TG1+0.5TV_GNL_INFLEX	0	0	0	0	0	0	0	0	0	0	0	0	0	0	0	0	0	0	0	0	0	0	0	0	0
KELAR-TG1_TG1+0.5TV_GNL_GEST	0	0	0	0	0	0	0	0	0	0	0	0	0	0	0	0	0	0	0	0	0	0	0	0	0
KELAR-TG12_TG1+TG2+TV1_DIESEL	0	0	0	0	0	0	0	0	0	0	0	0	0	0	0	0	0	0	0	0	0	0	0	0	0
KELAR-TG12_TG1+TG2+TV1_GNL_A	0	0	0	0	0	0	0	0	0	0	0	0	0	0	0	0	0	0	0	0	0	0	0	0	0
KELAR-TG12_TG1+TG2+TV1_GNL_B	0	0	0	0	0	0	0	0	0	0	0	0	0	0	0	0	0	0	0	0	0	0	0	0	0
KELAR-TG12_TG1+TG2+TV1_GNL_C	0	0	0	0	0	0	0	0	0	0	0	0	0	0	0	0	0	0	0	0	0	0	0	0	0
KELAR-TG12_TG1+TG2+TV1_GNL_INFLEX	0	0	0	0	0	0	0	0	0	0	0	0	0	0	0	0	0	0	0	0	0	0	0	0	0
KELAR-TG12_TG1+TG2+TV1_GNL_GEST	0	0	0	0	0	0	0	0	0	0	0	0	0	0	0	0	0	0	0	0	0	0	0	0	0
KELAR-TG2_TG2_DIESEL	0	0	0	0	0	0	0	0	0	0	0	0	0	0	0	0	0	0	0	0	0	0	0	0	0
KELAR-TG2_TG2_GNL_A	0	0	0	0	0	0	0	0	0	0	0	0	0	0	0	0	0	0	0	0	0	0	0	0	0
KELAR-TG2_TG2_GNL_B	0	0	0	0	0	0	0	0	0	0	0	0	0	0	0	0	0	0	0	0	0	0	0	0	0
KELAR-TG2_TG2_GNL_C	0	0	0	0	0	0	0	0	0	0	0	0	0	0	0	0	0	0	0	0	0	0	0	0	0
KELAR-TG2_TG2_GNL_INFLEX	0	0	0	0	0	0	0	0	0	0	0	0	0	0	0	0	0	0	0	0	0	0	0	0	0
KELAR-TG2_TG2_GNL_GEST	0	0	0	0	0	0	0	0	0	0	0	0	0	0	0	0	0	0	0	0	0	0	0	0	0
KELAR-TG2_TG2+0.5TV_DIESEL	0	0	0	0	0	0	0	0	0	0	0	0	0	0	0	0	0	0	0	0	0	0	0	0	0
KELAR-TG2_TG2+0.5TV_GNL_A	0	0	0	0	0	0	0	0	0	0	0	0	0	0	0	0	0	0	0	0	0	0	0	0	0
KELAR-TG2_TG2+0.5TV_GNL_B	0	0	0	0	0	0	0	0	0	0	0	0	0	0	0	0	0	0	0	0	0	0	0	0	0
KELAR-TG2_TG2+0.5TV_GNL_C	0	0	0	0	0	0	0	0	0	0	0	0	0	0	0	0	0	0	0	0	0	0	0	0	0
KELAR-TG2_TG2+0.5TV_GNL_INFLEX	0	0	0	0	0	0	0	0	0	0	0	0	0	0	0	0	0	0	0	0	0	0	0	0	0
KELAR-TG2_TG2+0.5TV_GNL_GEST	0	0	0	0	0	0	0	0	0	0	0	0	0	0	0	0	0	0	0	0	0	0	0	0	0
ANGAMOS-ANG1_CAR	259	259	259	259	259	259	259	259	259	110	110	110	110	110	113	113	110	110	259	259	259	259	259	259	4874
ANGAMOS-ANG2_CAR	0	0	0	0	0	0	0	0	0	0	0	0	0	0	0	0	0	0	0	0	0	0	0	0	0
COCHRANE-CCH1_CAR	244	244	244	244	244	244	244	244	222	118	115	115	108	110	121	121	145	119	244	244	244	244	244	244	4707
COCHRANE-CCH2_CAR	244	244	244	244	244	244	244	244	244	108	108	108	108	108	108	108	108	108	241	244	244	244	244	244	4628
MEJILLONES-CTM1_CAR	76	76	76	76	76	76	76	76	76	76	76	76	76	69	76	60	60	60	60	76	146	150	154	146	2047
MEJILLONES-CTM2_CAR	0	0	0	0	0	0	0	0	0	0	0	0	0	0	0	0	0	0	0	0	0	0	0	0	0
MEJILLONES-CTM3_TG1_DIESEL	0	0	0	0	0	0	0	0	0	0	0	0	0	0	0	0	0	0	0	0	0	0	0	0	0
MEJILLONES-CTM3_TG1_GN_A	0	0	0	0	0	0	0	0	0	0	0	0	0	0	0	0	0	0	0	0	0	0	0	0	0
MEJILLONES-CTM3_TG1_GNL_A	0	0	0	0	0	0	0	0	0	0	0	0	0	0	0	0	0	0	0	0	0	0	0	0	0
MEJILLONES-CTM3_TG1_GNL_B	0	0	0	0	0	0	0	0	0	0	0	0	0	0	0	0	0	0	0	0	0	0	0	0	0
MEJILLONES-CTM3_TG1_GNL_C	0	0	0	0	0	0	0	0	0	0	0	0	0	0	0	0	0	0	0	0	0	0	0	0	0
MEJILLONES-CTM3_TG1_GNL_D	0	0	0	0	0	0	0	0	0	0	0	0	0	0	0	0	0	0	0	0	0	0	0	0	0
MEJILLONES-CTM3_TG1_GNL_E	0	0	0	0	0	0	0	0	0	0	0	0	0	0	0	0	0	0	0	0	0	0	0	0	0
MEJILLONES-CTM3_TG1_GNL_INFLEX	0	0	0	0	0	0	0	0	0	0	0	0	0	0	0	0	0	0	0	0	0	0	0	0	0
MEJILLONES-CTM3_TG1_GNL_GEST	0	0	0	0	0	0	0	0	0	0	0	0	0	0	0	0	0	0	0	0	0	0	0	0	0
MEJILLONES-CTM3_TG1+TV1_DIESEL	0	0	0	0	0	0	0	0	0	0	0	0	0	0	0	0	0	0	0	0	0	0	0	0	0
MEJILLONES-CTM3_TG1+TV1_GN_A	0	0	0	0	0	0	0	0	0	0	0	0	0	0	0	0	0	0	0	0	0	0	0	0	0
MEJILLONES-CTM3_TG1+TV1_GNL_A	215	218	214	231	222	225	235	219	218	214	214	214	214	214	214	214	215	222	218	225	215	214	231	220	5261
MEJILLONES-CTM3_TG1+TV1_GNL_B	0	0	0	0	0	0	0	0	0	0	0	0	0	0	0	0	0	0	0	0	0	0	0	0	0
MEJILLONES-CTM3_TG1+TV1_GNL_C	0	0	0	0	0	0	0	0	0	0	0	0	0	0	0	0	0	0	0	0	0	0	0	0	0
MEJILLONES-CTM3_TG1+TV1_GNL_D	0	0	0	0	0	0	0	0	0	0	0	0	0	0	0	0	0	0	0	0	0	0	0	0	0
MEJILLONES-CTM3_TG1+TV1_GNL_E	0	0	0	0	0	0	0	0	0	0	0	0	0	0	0	0	0	0	0	0	0	0	0	0	0
MEJILLONES-CTM3_TG1+TV1_GNL_INFLEX	0	0	0	0	0	0	0	0	0	0	0	0	0	0	0	0	0	0	0	0	0	0	0	0	0
MEJILLONES-CTM3_TG1+TV1_GNL_GEST	0	0	0	0	0	0	0	0	0	0	0	0	0	0	0	0	0	0	0	0	0	0	0	0	0
MEJILLONES-IEM_CAR	355	355	355	355	355	355	355	355	355	355	355	305	213	138	210	223	147	288	355	355	355	355	355	355	7559
ANDINA-CTA_CAR	154	154	154	154	154	154	154	154	114	91	91	91	91	91	91	91	91	91	154	154	154	154	154	154	3091
HORNITOS-CTH_CAR	160	160	160	178	177	177	177	132	132	132	70	130	93	93	93	93	93	93	160	160	160	160	160	160	3300
ATACAMA-1TG1A_TG1A_DIESEL	0	0	0	0	0	0	0	0	0	0	0	0	0	0	0	0	0	0	0	0	0	0	0	0	0
ATACAMA-1TG1A_TG1A_GNL_A	0	0	0	0	0	0	0	0	0	0	0	0	0	0	0	0	0	0	0	0	0	0	0	0	0
ATACAMA-1TG1A_TG1A_GNL_B	0	0	0	0	0	0	0	0	0	0	0	0	0	0	0	0	0	0	0	0	0	0	0	0	0
ATACAMA-1TG1A_TG1A_GNL_C	0	0	0	0	0	0	0	0	0	0	0	0	0	0	0	0	0	0	0	0	0	0	0	0	0
ATACAMA-1TG1A_TG1A_GNL_D	0	0	0	0	0	0	0	0	0	0	0	0	0	0	0	0	0	0	0	0	0	0	0	0	0
ATACAMA-1TG1A_TG1A_GNL_E	0	0	0	0	0	0	0	0	0	0	0	0	0	0	0	0	0	0	0	0	0	0	0	0	0
ATACAMA-1TG1A_TG1A_GN_A	0	0	0	0	0	0	0	0	0	0	0	0	0	0	0	0	0	0	0	0	0	0	0	0	0
ATACAMA-1TG1A_TG1A_GNL_INFLEX	0	0	0	0	0	0	0	0	0	0	0	0	0	0	0	0	0	0	0	0	0	0	0	0	0
ATACAMA-1TG1A_TG1A_GNL_GEST	0	0	0	0	0	0	0	0	0	0	0	0	0	0	0	0	0	0	0	0	0	0	0	0	0
ATACAMA-1TG1A_TG1A+0.5TV1_DIESEL	0	0	0	0	0	0	0	0	0	0	0	0	0	0	0	0	0	0	0	0	0	0	0	0	0
ATACAMA-1TG1A_TG1A+0.5TV1_GNL_A	0	0	0	0	0	0	0	0	0	0	0	0	0	0	0	0	0	0	0	0	0	0	0	0	0
ATACAMA-1TG1A_TG1A+0.5TV1_GNL_B	0	0	0	0	0	0	0	0	0	0	0	0	0	0	0	0	0	0	0	0	0	0	0	0	0
ATACAMA-1TG1A_TG1A+0.5TV1_GNL_C	0	0	0	0	0	0	0	0	0	0	0	0	0	0	0	0	0	0	0	0	0	0	0	0	0
ATACAMA-1TG1A_TG1A+0.5TV1_GNL_D	0	0	0	0	0	0	0	0	0	0	0	0	0	0	0	0	0	0	0	0	0	0	0	0	0
ATACAMA-1TG1A_TG1A+0.5TV1_GNL_E	0	0	0	0	0	0	0	0	0	0	0	0	0	0	0	0	0	0	0	0	0	0	0	0	0
ATACAMA-1TG1A_TG1A+0.5TV1_GN_A	0	0	0	0	0	0	0	0	0	0	0	0	0	0	0	0	0	0	0	0	0	0	0	0	0
ATACAMA-1TG1A_TG1A+0.5TV1_GNL_INFLEX	0	0	0	0	0	0	0	0	0	0	0	0	0	0	0	0	0	0	0	0	0	0	0	0	0
ATACAMA-1TG1A_TG1A+0.5TV1_GNL_GEST	0	0	0	0	0	0	0	0	0	0	0	0	0	0	0	0	0	0	0	0	0	0	0	0	0
ATACAMA-1TG1AB_TG1A+TG1B+TV1_DIESEL	182	182	182	182	182	182	182	182	182	0	0	0	0	0	0	0	0	0	0	0	0	0	0	0	1638
ATACAMA-1TG1AB_TG1A+TG1B+TV1_GNL_A	0	0	0	0	0	0	0	0	0	0	0	0	0	0	0	0	0	0	0	0	0	0	0	0	0
ATACAMA-1TG1AB_TG1A+TG1B+TV1_GNL_B	0	0	0	0	0	0	0	0	0	0	0	0	0	0	0	0	0	0	0	0	0	0	0	0	0
ATACAMA-1TG1AB_TG1A+TG1B+TV1_GNL_C	0	0	0	0	0	0	0	0	0	0	0	0	0	0	0	0	0	0	0	0	0	0	0	0	0
ATACAMA-1TG1AB_TG1A+TG1B+TV1_GNL_D	0	0	0	0	0	0	0	0	0	0	0	0	0	0	0	0	0	0	0	0	0	0	0	0	0
ATACAMA-1TG1AB_TG1A+TG1B+TV1_GNL_E	0	0	0	0	0	0	0	0	0	0	0	0	0	0	0	0	0	0	0	0	0	0	0	0	0
ATACAMA-1TG1AB_TG1A+TG1B+TV1_GN_A	0	0	0	0	0	0	0	0	0	0	0	0	0	0	0	0	0	0	0	0	0	0	0	0	0
ATACAMA-1TG1AB_TG1A+TG1B+TV1_GNL_INFLEX	0	0	0	0	0	0	0	0	0	0	0	0	0	0	0	0	0	0	0	0	0	0	0	0	0
ATACAMA-1TG1AB_TG1A+TG1B+TV1_GNL_GEST	0	0	0	0	0	0	0	0	0	0	0	0	0	0	0	0	0	0	0	0	0	0	0	0	0
ATACAMA-1TG1B_TG1B_DIESEL	0	0	0	0	0	0	0	0	0	0	0	0	0	0	0	0	0	0	0	0	0	0	0	0	0
ATACAMA-1TG1B_TG1B_GNL_A	0	0	0	0	0	0	0	0	0	0	0	0	0	0	0	0	0	0	0	0	0	0	0	0	0
ATACAMA-1TG1B_TG1B_GNL_B	0	0	0	0	0	0	0	0	0	0	0	0	0	0	0	0	0	0	0	0	0	0	0	0	0
ATACAMA-1TG1B_TG1B_GNL_C	0	0	0	0	0	0	0	0	0	0	0	0	0	0	0	0	0	0	0	0	0	0	0	0	0
ATACAMA-1TG1B_TG1B_GNL_D	0	0	0	0	0	0	0	0	0	0	0	0	0	0	0	0	0	0	0	0	0	0	0	0	0
ATACAMA-1TG1B_TG1B_GNL_E	0	0	0	0	0	0	0	0	0	0	0	0	0	0	0	0	0	0	0	0	0	0	0	0	0
ATACAMA-1TG1B_TG1B_GN_A	0	0	0	0	0	0	0	0	0	0	0	0	0	0	0	0	0	0	0	0	0	0	0	0	0
ATACAMA-1TG1B_TG1B_GNL_INFLEX	0	0	0	0	0	0	0	0	0	0	0	0	0	0	0	0	0	0	0	0	0	0	0	0	0
ATACAMA-1TG1B_TG1B_GNL_GEST	0	0	0	0	0	0	0	0	0	0	0	0	0	0	0	0	0	0	0	0	0	0	0	0	0
ATACAMA-1TG1B_TG1B+0.5TV1_DIESEL	0	0	0	0	0	0	0	0	0	0	0	0	0	0	0	0	0	0	0	0	0	0	0	0	0
ATACAMA-1TG1B_TG1B+0.5TV1_GNL_A	0	0	0	0	0	0	0	0	0	0	0	0	0	0	0	0	0	0	0	0	0	0	0	0	0
ATACAMA-1TG1B_TG1B+0.5TV1_GNL_B	0	0	0	0	0	0	0	0	0	0	0	0	0	0	0	0	0	0	0	0	0	0	0	0	0
ATACAMA-1TG1B_TG1B+0.5TV1_GNL_C	0	0	0	0	0	0	0	0	0	0	0	0	0	0	0	0	0	0	0	0	0	0	0	0	0
ATACAMA-1TG1B_TG1B+0.5TV1_GNL_D	0	0	0	0	0	0	0	0	0	0	0	0	0	0	0	0	0	0	0	0	0	0	0	0	0
ATACAMA-1TG1B_TG1B+0.5TV1_GNL_E	0	0	0	0	0	0	0	0	0	0	0	0	0	0	0	0	0	0	0	0	0	0	0	0	0
ATACAMA-1TG1B_TG1B+0.5TV1_GN_A	0	0	0	0	0	0	0	0	0	0	0	0	0	0	0	0	0	0	0	0	0	0	0	0	0
ATACAMA-1TG1B_TG1B+0.5TV1_GNL_INFLEX	0	0	0	0	0	0	0	0	0	0	0	0	0	0	0	0	0	0	0	0	0	0	0	0	0
ATACAMA-1TG1B_TG1B+0.5TV1_GNL_GEST	0	0	0	0	0	0	0	0	0	0	0	0	0	0	0	0	0	0	0	0	0	0	0	0	0
ATACAMA-2TG2A_TG2A_DIESEL	0	0	0	0	0	0	0	0	0	0	0	0	0	0	0	0	0	0	0	0	0	27	51	0	78
ATACAMA-2TG2A_TG2A_GNL_A	0	0	0	0	0	0	0	0	0	0	0	0	0	0	0	0	0	0	0	0	0	0	0	0	0
ATACAMA-2TG2A_TG2A_GNL_B	0	0	0	0	0	0	0	0	0	0	0	0	0	0	0	0	0	0	0	0	0	0	0	0	0
ATACAMA-2TG2A_TG2A_GNL_C	0	0	0	0	0	0	0	0	0	0	0	0	0	0	0	0	0	0	0	0	0	0	0	0	0
ATACAMA-2TG2A_TG2A_GNL_D	0	0	0	0	0	0	0	0	0	0	0	0	0	0	0	0	0	0	0	0	0	0	0	0	0
ATACAMA-2TG2A_TG2A_GNL_E	0	0	0	0	0	0	0	0	0	0	0	0	0	0	0	0	0	0	0	0	0	0	0	0	0
ATACAMA-2TG2A_TG2A_GN_A	0	0	0	0	0	0	0	0	0	0	0	0	0	0	0	0	0	0	0	0	0	0	0	0	0
ATACAMA-2TG2A_TG2A_GNL_INFLEX	0	0	0	0	0	0	0	0	0	0	0	0	0	0	0	0	0	0	0	0	0	0	0	0	0

ATACAMA-2TG2A_TG2A_GNL_GEST	0	0	0	0	0	0	0	0	0	0	0	0	0	0	0	0	0	0	0	0	0	0	0	0	**0**
ATACAMA-2TG2A_TG2A+0.5TV2_DIESEL	0	0	0	91	91	91	91	83	83	91	91	91	91	91	91	91	91	91	91	91	83	0	0	91	**1705**
ATACAMA-2TG2A_TG2A+0.5TV2_GNL_A	0	0	0	0	0	0	0	0	0	0	0	0	0	0	0	0	0	0	0	0	0	0	0	0	**0**
ATACAMA-2TG2A_TG2A+0.5TV2_GNL_B	0	0	0	0	0	0	0	0	0	0	0	0	0	0	0	0	0	0	0	0	0	0	0	0	**0**
ATACAMA-2TG2A_TG2A+0.5TV2_GNL_C	0	0	0	0	0	0	0	0	0	0	0	0	0	0	0	0	0	0	0	0	0	0	0	0	**0**
ATACAMA-2TG2A_TG2A+0.5TV2_GNL_D	0	0	0	0	0	0	0	0	0	0	0	0	0	0	0	0	0	0	0	0	0	0	0	0	**0**
ATACAMA-2TG2A_TG2A+0.5TV2_GNL_E	0	0	0	0	0	0	0	0	0	0	0	0	0	0	0	0	0	0	0	0	0	0	0	0	**0**
ATACAMA-2TG2A_TG2A+0.5TV2_GN_A	0	0	0	0	0	0	0	0	0	0	0	0	0	0	0	0	0	0	0	0	0	0	0	0	**0**
ATACAMA-2TG2A_TG2A+0.5TV2_GNL_INFLEX	0	0	0	0	0	0	0	0	0	0	0	0	0	0	0	0	0	0	0	0	0	0	0	0	**0**
ATACAMA-2TG2A_TG2A+0.5TV2_GNL_GEST	0	0	0	0	0	0	0	0	0	0	0	0	0	0	0	0	0	0	0	0	0	0	0	0	**0**
ATACAMA-2TG2AB_TG2A+TG2B+TV2_DIESEL	0	0	0	0	0	0	0	0	0	0	0	0	0	0	0	0	0	0	0	0	0	0	0	0	**0**
ATACAMA-2TG2AB_TG2A+TG2B+TV2_GNL_A	0	0	0	0	0	0	0	0	0	0	0	0	0	0	0	0	0	0	0	0	0	0	0	0	**0**
ATACAMA-2TG2AB_TG2A+TG2B+TV2_GNL_B	0	0	0	0	0	0	0	0	0	0	0	0	0	0	0	0	0	0	0	0	0	0	0	0	**0**
ATACAMA-2TG2AB_TG2A+TG2B+TV2_GNL_C	0	0	0	0	0	0	0	0	0	0	0	0	0	0	0	0	0	0	0	0	0	0	0	0	**0**
ATACAMA-2TG2AB_TG2A+TG2B+TV2_GNL_D	0	0	0	0	0	0	0	0	0	0	0	0	0	0	0	0	0	0	0	0	0	0	0	0	**0**
ATACAMA-2TG2AB_TG2A+TG2B+TV2_GNL_E	0	0	0	0	0	0	0	0	0	0	0	0	0	0	0	0	0	0	0	0	0	0	0	0	**0**
ATACAMA-2TG2AB_TG2A+TG2B+TV2_GN_A	0	0	0	0	0	0	0	0	0	0	0	0	0	0	0	0	0	0	0	0	0	0	0	0	**0**
ATACAMA-2TG2AB_TG2A+TG2B+TV2_GNL_INFLEX	0	0	0	0	0	0	0	0	0	0	0	0	0	0	0	0	0	0	0	0	0	0	0	0	**0**
ATACAMA-2TG2AB_TG2A+TG2B+TV2_GNL_GEST	0	0	0	0	0	0	0	0	0	0	0	0	0	0	0	0	0	0	0	0	0	0	0	0	**0**
ATACAMA-2TG2B_TG2B_DIESEL	0	0	0	0	0	0	0	0	0	0	0	0	0	0	0	0	0	0	0	0	0	0	0	0	**0**
ATACAMA-2TG2B_TG2B_GNL_A	0	0	0	0	0	0	0	0	0	0	0	0	0	0	0	0	0	0	0	0	0	0	0	0	**0**
ATACAMA-2TG2B_TG2B_GNL_B	0	0	0	0	0	0	0	0	0	0	0	0	0	0	0	0	0	0	0	0	0	0	0	0	**0**
ATACAMA-2TG2B_TG2B_GNL_C	0	0	0	0	0	0	0	0	0	0	0	0	0	0	0	0	0	0	0	0	0	0	0	0	**0**
ATACAMA-2TG2B_TG2B_GNL_D	0	0	0	0	0	0	0	0	0	0	0	0	0	0	0	0	0	0	0	0	0	0	0	0	**0**
ATACAMA-2TG2B_TG2B_GNL_E	0	0	0	0	0	0	0	0	0	0	0	0	0	0	0	0	0	0	0	0	0	0	0	0	**0**
ATACAMA-2TG2B_TG2B_GN_A	0	0	0	0	0	0	0	0	0	0	0	0	0	0	0	0	0	0	0	0	0	0	0	0	**0**
ATACAMA-2TG2B_TG2B_GNL_INFLEX	0	0	0	0	0	0	0	0	0	0	0	0	0	0	0	0	0	0	0	0	0	0	0	0	**0**
ATACAMA-2TG2B_TG2B_GNL_GEST	0	0	0	0	0	0	0	0	0	0	0	0	0	0	0	0	0	0	0	0	0	0	0	0	**0**
ATACAMA-2TG2B_TG2B+0.5TV2_DIESEL	0	0	0	0	0	0	0	0	0	0	0	0	0	0	0	0	0	0	0	0	0	0	0	0	**0**
ATACAMA-2TG2B_TG2B+0.5TV2_GNL_A	0	0	0	0	0	0	0	0	0	0	0	0	0	0	0	0	0	0	0	0	0	0	0	0	**0**
ATACAMA-2TG2B_TG2B+0.5TV2_GNL_B	0	0	0	0	0	0	0	0	0	0	0	0	0	0	0	0	0	0	0	0	0	0	0	0	**0**
ATACAMA-2TG2B_TG2B+0.5TV2_GNL_C	0	0	0	0	0	0	0	0	0	0	0	0	0	0	0	0	0	0	0	0	0	0	0	0	**0**
ATACAMA-2TG2B_TG2B+0.5TV2_GNL_D	0	0	0	0	0	0	0	0	0	0	0	0	0	0	0	0	0	0	0	0	0	0	0	0	**0**
ATACAMA-2TG2B_TG2B+0.5TV2_GNL_E	0	0	0	0	0	0	0	0	0	0	0	0	0	0	0	0	0	0	0	0	0	0	0	0	**0**
ATACAMA-2TG2B_TG2B+0.5TV2_GN_A	0	0	0	0	0	0	0	0	0	0	0	0	0	0	0	0	0	0	0	0	0	0	0	0	**0**
ATACAMA-2TG2B_TG2B+0.5TV2_GNL_INFLEX	0	0	0	0	0	0	0	0	0	0	0	0	0	0	0	0	0	0	0	0	0	0	0	0	**0**
ATACAMA-2TG2B_TG2B+0.5TV2_GNL_GEST	0	0	0	0	0	0	0	0	0	0	0	0	0	0	0	0	0	0	0	0	0	0	0	0	**0**
PAM_COGEN	22	22	22	22	22	22	22	22	22	22	22	22	22	22	22	22	22	22	22	22	22	22	22	22	**528**
MANTOSBLANCOS-MIMB_DIESEL	0	0	0	0	0	0	0	0	0	0	0	0	0	0	0	0	0	0	0	0	0	0	0	0	**0**
LAPORTADA-TECNET_DIESEL	0	0	0	0	0	0	0	0	0	0	0	0	0	0	0	0	0	0	0	0	0	0	0	0	**0**
INACAL_DIESEL	0	0	0	0	0	0	0	0	0	0	0	0	0	0	0	0	0	0	0	0	0	0	0	0	**0**
AGUASBLANCAS-AGB_DIESEL	0	0	0	0	0	0	0	0	0	0	0	0	0	0	0	0	0	0	0	0	0	0	0	0	**0**
TALTAL-1_DIESEL	0	0	0	0	0	0	0	0	0	0	0	0	0	0	0	0	0	0	0	0	0	0	0	0	**0**
TALTAL-1_GNL_A	0	0	0	0	0	0	0	0	0	0	0	0	0	0	0	0	0	0	0	0	0	0	0	0	**0**
TALTAL-1_GNL_B	0	0	0	0	0	0	0	0	0	0	0	0	0	0	0	0	0	0	0	0	0	0	0	0	**0**
TALTAL-1_GNL_C	0	0	0	0	0	0	0	0	0	0	0	0	0	0	0	0	0	0	0	0	0	0	0	0	**0**
TALTAL-1_GNL_D	0	0	0	0	0	0	0	0	0	0	0	0	0	0	0	0	0	0	0	0	0	0	0	0	**0**
TALTAL-1_GNL_E	0	0	0	0	0	0	0	0	0	0	0	0	0	0	0	0	0	0	0	0	0	0	0	0	**0**
TALTAL-1_GN_A	0	0	0	0	0	0	0	0	0	0	0	0	0	0	0	0	0	0	0	0	0	0	0	0	**0**
TALTAL-1_GNL_INFLEX	0	0	0	0	0	0	0	0	0	0	0	0	0	0	0	0	0	0	0	0	0	0	0	0	**0**
TALTAL-1_GNL_GEST	0	0	0	0	0	0	0	0	0	0	0	0	0	0	0	0	0	0	0	0	0	0	0	0	**0**
TALTAL-2_DIESEL	0	0	0	0	0	0	0	0	0	0	0	0	0	0	0	0	0	0	0	0	0	0	0	0	**0**
TALTAL-2_GNL_A	0	0	0	0	0	0	0	0	0	0	0	0	0	0	0	0	0	0	0	0	0	0	0	0	**0**
TALTAL-2_GNL_B	0	0	0	0	0	0	0	0	0	0	0	0	0	0	0	0	0	0	0	0	0	0	0	0	**0**
TALTAL-2_GNL_C	0	0	0	0	0	0	0	0	0	0	0	0	0	0	0	0	0	0	0	0	0	0	0	0	**0**
TALTAL-2_GNL_D	0	0	0	0	0	0	0	0	0	0	0	0	0	0	0	0	0	0	0	0	0	0	0	0	**0**
TALTAL-2_GNL_E	0	0	0	0	0	0	0	0	0	0	0	0	0	0	0	0	0	0	0	0	0	0	0	0	**0**
TALTAL-2_GN_A	0	0	0	0	0	0	0	0	0	0	0	0	0	0	0	0	0	0	0	0	0	0	0	0	**0**
TALTAL-2_GNL_INFLEX	0	0	0	0	0	0	0	0	0	0	0	0	0	0	0	0	0	0	0	0	0	0	0	0	**0**
TALTAL-2_GNL_GEST	0	0	0	0	0	0	0	0	0	0	0	0	0	0	0	0	0	0	0	0	0	0	0	0	**0**
DALMAGRO_DIESEL	0	0	0	0	0	0	0	0	0	0	0	0	0	0	0	0	0	0	0	0	0	0	0	0	**0**
ANDES-1_DIESEL	0	0	0	0	0	0	0	0	0	0	0	0	0	0	0	0	0	0	0	0	0	0	0	0	**0**
ANDES-1_FO6	0	0	0	0	0	0	0	0	0	0	0	0	0	0	0	0	0	0	0	0	0	0	0	0	**0**
ANDES-2_DIESEL	0	0	0	0	0	0	0	0	0	0	0	0	0	0	0	0	0	0	0	0	0	0	0	0	**0**
ANDES-2_FO6	0	0	0	0	0	0	0	0	0	0	0	0	0	0	0	0	0	0	0	0	0	0	0	0	**0**
ANDES-3_DIESEL	0	0	0	0	0	0	0	0	0	0	0	0	0	0	0	0	0	0	0	0	0	0	0	0	**0**
ANDES-3_FO6	0	0	0	0	0	0	0	0	0	0	0	0	0	0	0	0	0	0	0	0	0	0	0	0	**0**
ANDES-4_DIESEL	0	0	0	0	0	0	0	0	0	0	0	0	0	0	0	0	0	0	0	0	0	0	0	0	**0**
ANDES-4_FO6	0	0	0	0	0	0	0	0	0	0	0	0	0	0	0	0	0	0	0	0	0	0	0	0	**0**
SALVADOR_DIESEL	0	0	0	0	0	0	0	0	0	0	0	0	0	0	0	0	0	0	0	0	0	0	0	0	**0**
SANLORENZO-1_DIESEL	0	0	0	0	0	0	0	0	0	0	0	0	0	0	0	0	0	0	0	0	0	0	0	0	**0**
SANLORENZO-2_DIESEL	0	0	0	0	0	0	0	0	0	0	0	0	0	0	0	0	0	0	0	0	0	0	0	0	**0**
SANLORENZO-3_DIESEL	0	0	0	0	0	0	0	0	0	0	0	0	0	0	0	0	0	0	0	0	0	0	0	0	**0**
EMELDA-1_DIESEL	0	0	0	0	0	0	0	0	0	0	0	0	0	0	0	0	0	0	0	0	0	0	0	0	**0**
EMELDA-2_DIESEL	0	0	0	0	0	0	0	0	0	0	0	0	0	0	0	0	0	0	0	0	0	0	0	0	**0**
CENIZAS_DIESEL	0	0	0	0	0	0	0	0	0	0	0	0	0	0	0	0	0	0	0	0	0	0	0	0	**0**
TERMOPACIFICO_DIESEL	0	0	0	0	0	0	0	0	2	2	2	2	2	2	2	2	2	2	2	2	2	2	2	2	**26**
PAJONALES_DIESEL	0	0	0	0	0	0	0	0	0	0	0	0	0	0	0	0	0	0	0	100	100	100	0	0	**300**
CARDONES_DIESEL	0	0	0	0	0	0	0	0	0	0	0	0	0	0	0	0	0	0	0	0	0	0	0	0	**0**
GUACOLDA-1_CAR	126	126	126	126	126	126	126	126	126	126	126	126	126	126	126	126	126	126	126	126	126	126	126	126	**3024**
GUACOLDA-2_CAR	105	105	105	105	105	105	105	105	105	105	105	105	105	105	105	105	105	105	105	105	105	105	105	105	**2520**
GUACOLDA-3_CAR	134	134	134	134	134	134	134	134	134	134	134	134	134	134	134	134	134	134	134	134	133	134	134	134	**3210**
GUACOLDA-4_CAR	132	132	132	132	132	132	132	132	132	132	132	132	131	132	119	126	132	132	132	132	132	132	132	132	**3146**
GUACOLDA-5_CAR	156	156	156	156	156	156	156	150	38	38	38	38	38	38	38	38	38	38	38	156	156	156	156	156	**2442**
HUASCO-1_DIESEL	0	0	0	0	0	0	0	0	0	0	0	0	0	0	0	0	0	0	0	0	0	0	0	0	**0**
HUASCO-1_IFO	0	0	0	0	0	0	0	0	0	0	0	0	0	0	0	0	0	0	0	0	0	0	0	0	**0**
HUASCO-2_DIESEL	0	0	0	0	0	0	0	0	0	0	0	0	0	0	0	0	0	0	0	0	0	0	0	0	**0**
HUASCO-2_IFO	0	0	0	0	0	0	0	0	0	0	0	0	0	0	0	0	0	0	0	0	0	0	0	0	**0**
HUASCO-3_DIESEL	0	0	0	0	0	0	0	0	0	0	0	0	0	0	0	0	0	0	0	0	0	0	0	0	**0**
HUASCO-3_IFO	0	0	0	0	0	0	0	0	0	0	0	0	0	0	0	0	0	0	0	0	0	0	0	0	**0**
PCOLORADA_DIESEL	0	0	0	0	0	0	0	0	0	0	0	0	0	0	0	0	0	0	0	0	0	0	0	0	**0**
PCOLORADA_IFO	0	0	0	0	0	0	0	0	0	0	0	0	0	0	0	0	0	0	0	0	0	0	0	0	**0**
PENON_DIESEL	0	0	0	0	0	0	0	0	0	0	0	0	0	0	0	0	0	0	0	0	0	0	0	0	**0**
COMBARBALA_DIESEL	2	2	2	2	2	2	2	2	2	2	2	2	2	2	2	2	2	2	2	0	0	0	0	2	**36**
CHAGUAL_DIESEL	1	1	1	1	1	1	1	1	1	1	1	1	1	1	1	1	1	1	1	1	1	1	1	1	**26**
OLIVOS_BL1_DIESEL	0	0	0	0	0	0	0	0	0	0	0	0	0	0	0	4	4	4	4	4	4	4	4	4	**36**
OLIVOS_BL1+BL2_DIESEL	0	0	0	0	0	0	0	0	0	0	0	0	0	0	0	0	0	0	0	0	0	0	0	0	**0**
ESPINOS_BL1_DIESEL	0	0	0	0	0	0	0	0	0	0	0	0	0	0	0	0	0	0	0	0	0	0	0	0	**0**
ESPINOS_BL1+BL2_DIESEL	0	0	0	0	0	0	0	0	0	0	0	0	0	0	0	0	0	0	0	0	0	0	0	0	**0**
NUEVAVENTANAS_CAR	0	0	0	0	0	0	0	0	0	0	0	0	0	0	0	0	0	0	0	0	0	0	0	0	**0**
CAMPICHE_CAR	270	270	270	270	270	270	270	270	270	233	233	233	233	233	84	128	224	231	233	270	270	270	270	270	**5841**
VENTANAS-2_CAR	180	180	180	180	180	180	180	180	180	180	180	180	180	180	180	180	180	180	180	180	180	180	180	180	**4320**
QUINTERO-1_DIESEL	0	0	0	0	0	0	0	0	0	0	0	0	0	0	0	0	0	0	0	0	0	0	0	0	**0**
QUINTERO-1_GN_A	0	0	0	0	0	0	0	0	0	0	0	0	0	0	0	0	0	0	78	0	0	0	0	0	**78**
QUINTERO-1_GNL_A	0	0	0	0	0	0	0	0	0	0	0	0	0	0	0	0	0	0	0	0	0	0	0	0	**0**
QUINTERO-1_GNL_B	0	0	0	0	0	0	0	0	0	0	0	0	0	0	0	0	0	0	0	0	0	0	0	0	**0**
QUINTERO-1_GNL_C	0	0	0	0	0	0	0	0	0	0	0	0	0	0	0	0	0	0	0	0	0	0	0	0	**0**
QUINTERO-1_GNL_D	0	0	0	0	0	0	0	0	0	0	0	0	0	0	0	0	0	0	0	0	0	0	0	0	**0**
QUINTERO-1_GNL_E	0	0	0	0	0	0	0	0	0	0	0	0	0	0	0	0	0	0	0	0	0	0	0	0	**0**
QUINTERO-1_GNL_F	0	0	0	0	0	0	0	0	0	0	0	0	0	0	0	0	0	0	0	0	0	0	0	0	**0**
QUINTERO-1_GNL_INFLEX	0	0	0	0	0	0	0	0	0	0	0	0	0	0	0	0	0	0	0	0	0	0	0	0	**0**
QUINTERO-1_GNL_GEST	96	96	96	96	96	96	96	96	110	99	102	103	103	102	102	100	96	96	0	96	96	96	96	96	**2262**
QUINTERO-2_DIESEL	0	0	0	0	0	0	0	0	0	0	0	0	0	0	0	0	0	0	0	0	0	0	0	0	**0**
QUINTERO-2_GN_A	0	0	0	0	0	0	0	0	0	0	0	0	0	0	0	0	0	0	0	0	0	0	0	0	**0**
QUINTERO-2_GNL_A	0	0	0	0	0	0	0	0	0	0	0	0	0	0	0	0	0	0	0	0	0	0	0	0	**0**
QUINTERO-2_GNL_B	0	0	0	0	0	0	0	0	0	0	0	0	0	0	0	0	0	0	0	0	0	0	0	0	**0**
QUINTERO-2_GNL_C	0	0	0	0	0	0	0	0	0	0	0	0	0	0	0	0	0	0	0	0	0	0	0	0	**0**
QUINTERO-2_GNL_D	0	0	0	0	0	0	0	0	0	0	0	0	0	0	0	0	0	0	0	0	0	0	0	0	**0**
QUINTERO-2_GNL_E	0	0	0	0	0	0	0	0	0	0	0	0	0	0	0	0	0	0	0	0	0	0	0	0	**0**
QUINTERO-2_GNL_F	0	0	0	0	0	0	0	0	0	0	0	0	0	0	0	0	0	0	0	0	0	0	0	0	**0**
QUINTERO-2_GNL_INFLEX	0	0	0	0	0	0	0	0	0	0	0	0	0	0	0	0	0	0	0	0	0	0	0	0	**0**
QUINTERO-2_GNL_GEST	98	98	98	98	98	98	98	98	98	98	98	98	98	98	98	98	98	98	98	98	98	98	98	98	**2350**
SANISIDRO-1_TG1_DIESEL	0	0	0	0	0	0	0	0	0	0	0	0	0	0	0	0	0	0	0	0	0	0	0	0	**0**
SANISIDRO-1_TG1_GN_A	0	0	0	0	0	0	0	0	0	0	0	0	0	0	0	0	0	0	0	0	0	0	0	0	**0**
SANISIDRO-1_TG1_GNL_A	0	0	0	0	0	0	0	0	0	0	0	0	0	0	0	0	0	0	0	0	0	0	0	0	**0**
SANISIDRO-1_TG1_GNL_B	0	0	0	0	0	0	0	0	0	0	0	0	0	0	0	0	0	0	0	0	0	0	0	0	**0**
SANISIDRO-1_TG1_GNL_C	0	0	0	0	0	0	0	0	0	0	0	0	0	0	0	0	0	0	0	0	0	0	0	0	**0**
SANISIDRO-1_TG1_GNL_D	0	0	0	0	0	0	0	0	0	0	0	0	0	0	0	0	0	0	0	0	0	0	0	0	**0**
SANISIDRO-1_TG1_GNL_E	0	0	0	0	0	0	0	0	0	0	0	0	0	0	0	0	0	0	0	0	0	0	0	0	**0**
SANISIDRO-1_TG1_GNL_F	0	0	0	0	0	0	0	0	0	0	0	0	0	0	0	0	0	0	0	0	0	0	0	0	**0**
SANISIDRO-1_TG1_GNL_INFLEX	0	0	0	0	0	0	0	0	0	0	0	0	0	0	0	0	0	0	0	0	0	0	0	0	**0**
SANISIDRO-1_TG1_GNL_GEST	0	0	0	0	0	0	0	0	0	0	0	0	0	0	0	0	0	0	0	0	0	0	0	0	**0**
SANISIDRO-1_TG1+TV1_DIESEL	0	0	0	0	0	0	0	0	0	0	0	0	0	0	0	0	0	0	0	0	0	0	0	0	**0**
SANISIDRO-1_TG1+TV1_GN_A	0	0	0	0	0	0	0	0	0	0	0	0	0	0	0	0	0	0	0	0	0	0	0	0	**0**
SANISIDRO-1_TG1+TV1_GNL_A	0	0	0	0	0	0	0	0	0	0	0	0	0	0	0	0	0	0	0	0	0	0	0	0	**0**
SANISIDRO-1_TG1+TV1_GNL_B	0	0	0	0	0	0	0	0	0	0	0	0	0	0	0	0	0	0	0	0	0	0	0	0	**0**
SANISIDRO-1_TG1+TV1_GNL_C	0	0	0	0	0	0	0	0	0	0	0	0	0	0	0	0	0	0	0	0	0	0	0	0	**0**
SANISIDRO-1_TG1+TV1_GNL_D	0	0	0	0	0	0	0	0	0	0	0	0	0	0	0	0	0	0	0	0	0	0	0	0	**0**
SANISIDRO-1_TG1+TV1_GNL_E	0	0	0	0	0	0	0	0	0	0	0	0	0	0	0	0	0	0	0	0	0	0	0	0	**0**
SANISIDRO-1_TG1+TV1_GNL_F	0	0	0	0	0	0	0	0	0	0	0	0	0	0	0	0	0	0	0	0	0	0	0	0	**0**
SANISIDRO-1_TG1+TV1_GNL_INFLEX	0	0	0	0	0	0	0	0	0	0	0	0	0	0	0	0	0	0	0	0	0	0	0	0	**0**
SANISIDRO-1_TG1+TV1_GNL_GEST	336	336	336	269	249	269	296	319	271	246	246	246	246	246	246	246	246	246	324	331	317	336	336	336	**6874**
SANISIDRO-1_TG1+TV1_FSTVD_DIESEL	0	0	0	0	0	0	0	0	0	0	0	0	0	0	0	0	0	0	0	0	0	0	0	0	**0**
SANISIDRO-1_TG1+TV1_FSTVD_GN_A	0	0	0	0	0	0	0	0	0	0	0	0	0	0	0	0	0	0	0	0	0	0	0	0	**0**
SANISIDRO-1_TG1+TV1_FSTVD_GNL_A	0	0	0	0	0	0	0	0	0	0	0	0	0	0	0	0	0	0	0	0	0	0	0	0	**0**
SANISIDRO-1_TG1+TV1_FSTVD_GNL_B	0	0	0	0	0	0	0	0	0	0	0	0	0	0	0	0	0	0	0	0	0	0	0	0	**0**
SANISIDRO-1_TG1+TV1_FSTVD_GNL_C	0	0	0	0	0	0	0	0	0	0	0	0	0	0	0	0	0	0	0	0	0	0	0	0	**0**
SANISIDRO-1_TG1+TV1_FSTVD_GNL_D	0	0	0	0	0	0	0	0	0	0	0	0	0	0	0	0	0	0	0	0	0	0	0	0	**0**
SANISIDRO-1_TG1+TV1_FSTVD_GNL_E	0	0	0	0	0	0	0	0	0	0	0	0	0	0	0	0	0	0	0	0	0	0	0	0	**0**
SANISIDRO-1_TG1+TV1_FSTVD_GNL_F	0	0	0	0	0	0	0	0	0	0	0	0	0	0	0	0	0	0	0	0	0	0	0	0	**0**
SANISIDRO-1_TG1+TV1_FSTVD_GNL_INFLEX	0	0	0	0	0	0	0	0	0	0	0	0	0	0	0	0	0	0	0	0	0	0	0	0	**0**
SANISIDRO-1_TG1+TV1_FSTVD_GNL_GEST	0	0	0	0	0	0	0	0	0	0	0	0	0	0	0	0	0	0	0	0	0	0	0	0	**0**
SANISIDRO-1_TG1+TV1+FA1_GN_A	0	0	0	0	0	0	0	0	0	0	0	0	0	0	0	0	0	0	0	0	0	0	0	0	**0**
SANISIDRO-1_TG1+TV1+FA1_GNL_A	0	0	0	0	0	0	0	0	0	0	0	0	0	0	0	0	0	0	0	0	0	0	0	0	**0**
SANISIDRO-1_TG1+TV1+FA1_GNL_B	0	0	0	0	0	0	0	0	0	0	0	0	0	0	0	0	0	0	0	0	0	0	0	0	**0**
SANISIDRO-1_TG1+TV1+FA1_GNL_C	0	0	0	0	0	0	0	0	0	0	0	0	0	0	0	0	0	0	0	0	0	0	0	0	**0**
SANISIDRO-1_TG1+TV1+FA1_GNL_D	0	0	0	0	0	0	0	0	0	0	0	0	0	0	0	0	0	0	0	0	0	0	0	0	**0**
SANISIDRO-1_TG1+TV1+FA1_GNL_E	0	0	0	0	0	0	0	0	0	0	0	0	0	0	0	0	0	0	0	0	0	0	0	0	**0**
SANISIDRO-1_TG1+TV1+FA1_GNL_F	0	0	0	0	0	0	0	0	0	0	0	0	0	0	0	0	0	0	0	0	0	0	0	0	**0**
SANISIDRO-1_TG1+TV1+FA1_GNL_INFLEX	0	0	0	0	0	0	0	0	0	0	0	0	0	0	0	0	0	0	0	0	0	0	0	0	**0**
SANISIDRO-1_TG1+TV1+FA1_GNL_GEST	0	0	0	0	0	0	0	0	0	0	0	0	0	0	0	0	0	0	0	0	0	0	0	0	**0**
SANISIDRO-2_TG1_DIESEL	0	0	0	0	0	0	0	0	0	0	0	0	0	0	0	0	0	0	0	0	0	0	0	0	**0**
SANISIDRO-2_TG1_GN_A	0	0	0	0	0	0	0	0	0	0	0	0	0	0	0	0	0	0	0	0	0	0	0	0	**0**
SANISIDRO-2_TG1_GNL_A	0	0	0	0	0	0	0	0	0	0	0	0	0	0	0	0	0	0	0	0	0	0	0	0	**0**
SANISIDRO-2_TG1_GNL_B	0	0	0	0	0	0	0	0	0	0	0	0	0	0	0	0	0	0	0	0	0	0	0	0	**0**
SANISIDRO-2_TG1_GNL_C	0	0	0	0	0	0	0	0	0	0	0	0	0	0	0	0	0	0	0	0	0	0	0	0	**0**
SANISIDRO-2_TG1_GNL_D	0	0	0	0	0	0	0	0	0	0	0	0	0	0	0	0	0	0	0	0	0	0	0	0	**0**
SANISIDRO-2_TG1_GNL_E	0	0	0	0	0	0	0	0	0	0	0	0	0	0	0	0	0	0	0	0	0	0	0	0	**0**
SANISIDRO-2_TG1_GNL_F	0	0	0	0	0	0	0	0	0	0	0	0	0	0	0	0	0	0	0	0	0	0	0	0	**0**
SANISIDRO-2_TG1_GNL_INFLEX	0	0	0	0	0	0	0	0	0	0	0	0	0	0	0	0	0	0	0	0	0	0	0	0	**0**
SANISIDRO-2_TG1_GNL_GEST	0	0	0	0	0	0	0	0	0	0	0	0	0	0	0	0	0	0	0	0	0	0	0	0	**0**
SANISIDRO-2_TG1+TV1_DIESEL	0	0	0	0	0	0	0	0	0	0	0	0	0	0	0	0	0	0	0	0	0	0	0	0	**0**
SANISIDRO-2_TG1+TV1_GN_A	380	0	0	0	0	0	0	0	0	0	0	0	0	0	0	0	0	0	0	0	380	380	380	380	**1900**

SANISIDRO-2_TG1+TV1_GNL_A	0	0	0	0	0	0	0	0	0	0	0	0	0	0	0	0	0	0	0	0	0	0	0	0	0
SANISIDRO-2_TG1+TV1_GNL_B	0	0	0	0	0	0	0	0	0	0	0	0	0	0	0	0	0	0	0	0	0	0	0	0	0
SANISIDRO-2_TG1+TV1_GNL_C	0	0	0	0	0	0	0	0	0	0	0	0	0	0	0	0	0	0	0	0	0	0	0	0	0
SANISIDRO-2_TG1+TV1_GNL_D	0	0	0	0	0	0	0	0	0	0	0	0	0	0	0	0	0	0	0	0	0	0	0	0	0
SANISIDRO-2_TG1+TV1_GNL_E	0	0	0	0	0	0	0	0	0	0	0	0	0	0	0	0	0	0	0	0	0	0	0	0	0
SANISIDRO-2_TG1+TV1_GNL_F	0	0	0	0	0	0	0	0	0	0	0	0	0	0	0	0	0	0	0	0	0	0	0	0	0
SANISIDRO-2_TG1+TV1_GNL_INFLEX	0	0	0	0	0	0	0	0	0	0	0	0	0	0	0	0	0	0	0	0	0	0	0	0	0
SANISIDRO-2_TG1+TV1_GNL_GEST	0	360	204	259	259	274	330	330	259	259	259	200	200	200	200	200	200	231	259	330	0	0	0	0	**4813**
SANISIDRO-2_TG1+TV1_FSTVU_DIESEL	0	0	0	0	0	0	0	0	0	0	0	0	0	0	0	0	0	0	0	0	0	0	0	0	0
SANISIDRO-2_TG1+TV1_FSTVU_GN_A	0	0	0	0	0	0	0	0	0	0	0	0	0	0	0	0	0	0	0	0	0	0	0	0	0
SANISIDRO-2_TG1+TV1_FSTVU_GNL_A	0	0	0	0	0	0	0	0	0	0	0	0	0	0	0	0	0	0	0	0	0	0	0	0	0
SANISIDRO-2_TG1+TV1_FSTVU_GNL_B	0	0	0	0	0	0	0	0	0	0	0	0	0	0	0	0	0	0	0	0	0	0	0	0	0
SANISIDRO-2_TG1+TV1_FSTVU_GNL_C	0	0	0	0	0	0	0	0	0	0	0	0	0	0	0	0	0	0	0	0	0	0	0	0	0
SANISIDRO-2_TG1+TV1_FSTVU_GNL_D	0	0	0	0	0	0	0	0	0	0	0	0	0	0	0	0	0	0	0	0	0	0	0	0	0
SANISIDRO-2_TG1+TV1_FSTVU_GNL_E	0	0	0	0	0	0	0	0	0	0	0	0	0	0	0	0	0	0	0	0	0	0	0	0	0
SANISIDRO-2_TG1+TV1_FSTVU_GNL_F	0	0	0	0	0	0	0	0	0	0	0	0	0	0	0	0	0	0	0	0	0	0	0	0	0
SANISIDRO-2_TG1+TV1_FSTVU_GNL_INFLEX	0	0	0	0	0	0	0	0	0	0	0	0	0	0	0	0	0	0	0	0	0	0	0	0	0
SANISIDRO-2_TG1+TV1_FSTVU_GNL_GEST	0	0	0	0	0	0	0	0	0	0	0	0	0	0	0	0	0	0	0	0	0	0	0	0	0
NEHUENCO-1_TG1+TV1+FA1_GN_A	0	0	0	0	0	0	0	0	0	0	0	0	0	0	0	0	0	0	0	0	0	0	0	0	0
NEHUENCO-1_TG1+TV1+FA1_GNL_A	0	0	0	0	0	0	0	0	0	0	0	0	0	0	0	0	0	0	0	0	0	0	0	0	0
NEHUENCO-1_TG1+TV1+FA1_GNL_B	0	0	0	0	0	0	0	0	0	0	0	0	0	0	0	0	0	0	0	0	0	0	0	0	0
NEHUENCO-1_TG1+TV1+FA1_GNL_C	0	0	0	0	0	0	0	0	0	0	0	0	0	0	0	0	0	0	0	0	0	0	0	0	0
NEHUENCO-1_TG1+TV1+FA1_GNL_D	0	0	0	0	0	0	0	0	0	0	0	0	0	0	0	0	0	0	0	0	0	0	0	0	0
NEHUENCO-1_TG1+TV1+FA1_GNL_E	0	0	0	0	0	0	0	0	0	0	0	0	0	0	0	0	0	0	0	0	0	0	0	0	0
NEHUENCO-1_TG1+TV1+FA1_GNL_F	0	0	0	0	0	0	0	0	0	0	0	0	0	0	0	0	0	0	0	0	0	0	0	0	0
NEHUENCO-1_TG1+TV1+FA1_GNL_G	0	0	0	0	0	0	0	0	0	0	0	0	0	0	0	0	0	0	0	0	0	0	0	0	0
NEHUENCO-1_TG1+TV1+FA1_GNL_GEST	0	0	0	0	0	0	0	0	0	0	0	0	0	0	0	0	0	0	0	0	0	0	0	0	0
NEHUENCO-1_TG1_GN_A	0	0	0	0	0	0	0	0	0	0	0	0	0	0	0	0	0	0	0	0	0	0	0	0	0
NEHUENCO-1_TG1_GNL_A	0	0	0	0	0	0	0	0	0	0	0	0	0	0	0	0	0	0	0	0	0	0	0	0	0
NEHUENCO-1_TG1_GNL_B	0	0	0	0	0	0	0	0	0	0	0	0	0	0	0	0	0	0	0	0	0	0	0	0	0
NEHUENCO-1_TG1_GNL_C	0	0	0	0	0	0	0	0	0	0	0	0	0	0	0	0	0	0	0	0	0	0	0	0	0
NEHUENCO-1_TG1_GNL_D	0	0	0	0	0	0	0	0	0	0	0	0	0	0	0	0	0	0	0	0	0	0	0	0	0
NEHUENCO-1_TG1_GNL_E	0	0	0	0	0	0	0	0	0	0	0	0	0	0	0	0	0	0	0	0	0	0	0	0	0
NEHUENCO-1_TG1_GNL_F	0	0	0	0	0	0	0	0	0	0	0	0	0	0	0	0	0	0	0	0	0	0	0	0	0
NEHUENCO-1_TG1_GNL_G	0	0	0	0	0	0	0	0	0	0	0	0	0	0	0	0	0	0	0	0	0	0	0	0	0
NEHUENCO-1_TG1_GNL_INFLEX	0	0	0	0	0	0	0	0	0	0	0	0	0	0	0	0	0	0	0	0	0	0	0	0	0
NEHUENCO-1_TG1_GNL_GEST	0	0	0	0	0	0	0	0	0	0	0	0	0	0	0	0	0	0	0	0	0	0	0	0	0
NEHUENCO-1_TG1+TV1_DIESEL	0	0	0	0	0	0	0	0	0	0	0	0	0	0	0	0	0	0	0	0	0	0	0	0	0
NEHUENCO-1_TG1+TV1_GN_A	0	0	0	0	0	0	0	0	0	0	0	0	0	0	0	0	0	0	0	0	0	0	0	0	0
NEHUENCO-1_TG1+TV1_GNL_A	0	0	0	0	0	0	0	0	0	0	0	0	0	0	0	0	0	0	0	0	0	0	0	0	0
NEHUENCO-1_TG1+TV1_GNL_B	0	0	0	0	0	0	0	0	0	0	0	0	0	0	0	0	0	0	0	0	0	0	0	0	0
NEHUENCO-1_TG1+TV1_GNL_C	0	0	0	0	0	0	0	0	0	0	0	0	0	0	0	0	0	0	0	0	0	0	0	0	0
NEHUENCO-1_TG1+TV1_GNL_D	0	0	0	0	0	0	0	0	0	0	0	0	0	0	0	0	0	0	0	0	0	0	0	0	0
NEHUENCO-1_TG1+TV1_GNL_E	0	0	0	0	0	0	0	0	0	0	0	0	0	0	0	0	0	0	0	0	0	0	0	0	0
NEHUENCO-1_TG1+TV1_GNL_F	0	0	0	0	0	0	0	0	0	0	0	0	0	0	0	0	0	0	0	0	0	0	0	0	0
NEHUENCO-1_TG1+TV1_GNL_G	0	0	0	0	0	0	0	0	0	0	0	0	0	0	0	0	0	0	0	0	0	0	0	0	0
NEHUENCO-1_TG1+TV1_GNL_INFLEX	0	0	0	0	0	0	0	0	0	0	0	0	0	0	0	0	0	0	0	0	0	0	0	0	0
NEHUENCO-1_TG1+TV1_GNL_GEST	0	0	0	0	0	0	0	0	0	0	0	0	0	0	0	0	0	0	0	0	0	0	0	0	0
NEHUENCO-2_TG1_GN_A	0	0	0	0	0	0	0	0	0	0	0	0	0	0	0	0	0	0	0	0	0	0	0	0	0
NEHUENCO-2_TG1_GNL_A	0	0	0	0	0	0	0	0	0	0	0	0	0	0	0	0	0	0	0	0	0	0	0	0	0
NEHUENCO-2_TG1_GNL_B	0	0	0	0	0	0	0	0	0	0	0	0	0	0	0	0	0	0	0	0	0	0	0	0	0
NEHUENCO-2_TG1_GNL_C	0	0	0	0	0	0	0	0	0	0	0	0	0	0	0	0	0	0	0	0	0	0	0	0	0
NEHUENCO-2_TG1_GNL_D	0	0	0	0	0	0	0	0	0	0	0	0	0	0	0	0	0	0	0	0	0	0	0	0	0
NEHUENCO-2_TG1_GNL_E	0	0	0	0	0	0	0	0	0	0	0	0	0	0	0	0	0	0	0	0	0	0	0	0	0
NEHUENCO-2_TG1_GNL_F	0	0	0	0	0	0	0	0	0	0	0	0	0	0	0	0	0	0	0	0	0	0	0	0	0
NEHUENCO-2_TG1_GNL_G	0	0	0	0	0	0	0	0	0	0	0	0	0	0	0	0	0	0	0	0	0	0	0	0	0
NEHUENCO-2_TG1_GNL_INFLEX	0	0	0	0	0	0	0	0	0	0	0	0	0	0	0	0	0	0	0	0	0	0	0	0	0
NEHUENCO-2_TG1_GNL_GEST	0	0	0	0	0	0	0	0	0	0	0	0	0	0	0	0	0	0	0	0	0	0	0	0	0
NEHUENCO-2_TG1+TV1_DIESEL	0	0	0	0	0	0	0	0	0	0	0	0	0	0	0	0	0	0	0	0	0	0	0	0	0
NEHUENCO-2_TG1+TV1_GN_A	387	387	387	387	382	387	375	352	290	290	290	290	290	290	290	290	290	290	294	358	347	387	387	387	**8100**
NEHUENCO-2_TG1+TV1_GNL_A	0	0	0	0	0	0	0	0	0	0	0	0	0	0	0	0	0	0	0	0	0	0	0	0	0
NEHUENCO-2_TG1+TV1_GNL_B	0	0	0	0	0	0	0	0	0	0	0	0	0	0	0	0	0	0	0	0	0	0	0	0	0
NEHUENCO-2_TG1+TV1_GNL_C	0	0	0	0	0	0	0	0	0	0	0	0	0	0	0	0	0	0	0	0	0	0	0	0	0
NEHUENCO-2_TG1+TV1_GNL_D	0	0	0	0	0	0	0	0	0	0	0	0	0	0	0	0	0	0	0	0	0	0	0	0	0
NEHUENCO-2_TG1+TV1_GNL_E	0	0	0	0	0	0	0	0	0	0	0	0	0	0	0	0	0	0	0	0	0	0	0	0	0
NEHUENCO-2_TG1+TV1_GNL_F	0	0	0	0	0	0	0	0	0	0	0	0	0	0	0	0	0	0	0	0	0	0	0	0	0
NEHUENCO-2_TG1+TV1_GNL_G	0	0	0	0	0	0	0	0	0	0	0	0	0	0	0	0	0	0	0	0	0	0	0	0	0
NEHUENCO-2_TG1+TV1_GNL_INFLEX	0	0	0	0	0	0	0	0	0	0	0	0	0	0	0	0	0	0	0	0	0	0	0	0	0
NEHUENCO-2_TG1+TV1_GNL_GEST	0	0	0	0	0	0	0	0	0	0	0	0	0	0	0	0	0	0	0	0	0	0	0	0	0
NEHUENCO-9B_DIESEL	0	0	0	0	0	0	0	0	0	0	0	0	0	0	0	0	0	0	0	0	0	0	0	0	0
NEHUENCO-9B_GN_A	0	0	0	0	0	0	0	0	0	0	0	0	0	0	0	0	0	0	0	90	90	90	90	90	**450**
NEHUENCO-9B_GNL_A	0	0	0	0	0	0	0	0	0	0	0	0	0	0	0	0	0	0	0	0	0	0	0	0	0
NEHUENCO-9B_GNL_B	0	0	0	0	0	0	0	0	0	0	0	0	0	0	0	0	0	0	0	0	0	0	0	0	0
NEHUENCO-9B_GNL_C	0	0	0	0	0	0	0	0	0	0	0	0	0	0	0	0	0	0	0	0	0	0	0	0	0
NEHUENCO-9B_GNL_D	0	0	0	0	0	0	0	0	0	0	0	0	0	0	0	0	0	0	0	0	0	0	0	0	0
NEHUENCO-9B_GNL_E	0	0	0	0	0	0	0	0	0	0	0	0	0	0	0	0	0	0	0	0	0	0	0	0	0
NEHUENCO-9B_GNL_F	0	0	0	0	0	0	0	0	0	0	0	0	0	0	0	0	0	0	0	0	0	0	0	0	0
NEHUENCO-9B_GNL_G	0	0	0	0	0	0	0	0	0	0	0	0	0	0	0	0	0	0	0	0	0	0	0	0	0
NEHUENCO-9B_GNL_INFLEX	0	0	0	0	0	0	0	0	0	0	0	0	0	0	0	0	0	0	0	0	0	0	0	0	0
NEHUENCO-9B_GNL_GEST	0	0	0	0	0	0	0	0	0	0	0	0	0	0	0	0	0	0	0	0	0	0	0	0	0
COLMITO_DIESEL	0	0	0	0	0	0	0	0	0	0	0	0	0	0	0	0	0	0	0	0	0	0	0	0	0
COLMITO_GNL_A	0	0	0	0	0	0	0	0	0	0	0	0	0	0	0	0	0	0	0	0	0	0	0	0	0
COLMITO_GNL_INFLEX	0	0	0	0	0	0	0	0	0	0	0	0	0	0	0	0	0	0	0	0	0	0	0	0	0
CONCON_DIESEL	0	0	0	0	0	0	0	0	0	0	0	0	0	0	0	0	0	0	0	0	0	0	0	0	0
ENAPACONCAGUA_COGEN	0	0	0	0	0	0	0	0	0	0	0	0	0	0	0	0	0	0	0	0	0	0	0	0	0
PLACILLA_DIESEL	0	0	0	0	0	0	0	0	0	0	0	0	0	0	0	0	0	0	0	0	0	0	0	0	0
QUINTAY_DIESEL	0	0	0	0	0	0	0	0	0	0	0	0	0	0	0	0	0	0	0	0	0	0	0	0	0
ELTOTORAL_DIESEL	0	0	0	0	0	0	0	0	0	0	0	0	0	0	0	0	0	0	0	0	0	0	0	0	0
LASVEGAS_DIESEL	0	0	0	0	0	0	0	0	0	0	0	0	0	0	0	0	0	0	0	0	0	0	0	0	0
LOSVIENTOS_DIESEL	0	0	0	0	0	0	0	0	0	0	0	0	0	0	0	0	0	0	0	0	0	0	0	0	0
LOSVIENTOS_DIESEL_CNAVIA	0	0	0	0	0	0	0	0	0	0	0	0	0	0	0	0	0	0	0	0	0	0	0	0	0
LOMALOSCOLORADOS-1_BIOGAS	0	0	0	0	0	0	0	0	0	0	0	0	0	0	0	0	0	0	0	0	0	0	0	0	0
LOMALOSCOLORADOS-2_BIOGAS	14	14	14	14	14	14	14	14	14	14	14	14	14	14	14	14	14	14	14	14	14	14	14	14	**336**
NUEVARENCA_TG1+TV1_DIESEL	0	0	0	0	0	0	0	0	0	0	0	0	0	0	0	0	0	0	0	0	0	0	0	0	0
NUEVARENCA_TG1+TV1_GN_A	0	0	0	0	0	0	0	0	0	0	0	0	0	0	0	0	0	0	0	0	0	0	0	0	0
NUEVARENCA_TG1+TV1_GN_B	0	0	0	0	0	0	0	0	0	0	0	0	0	0	0	0	0	0	0	0	0	0	0	0	0
NUEVARENCA_TG1+TV1_GNL_A	0	0	0	0	0	0	0	0	0	0	0	0	0	0	0	0	0	0	0	0	0	0	0	0	0
NUEVARENCA_TG1+TV1_GNL_B	0	0	0	0	0	0	0	0	0	0	0	0	0	0	0	0	0	0	0	0	0	0	0	0	0
NUEVARENCA_TG1+TV1_GNL_C	0	0	0	0	0	0	0	0	0	0	0	0	0	0	0	0	0	0	0	0	0	0	0	0	0
NUEVARENCA_TG1+TV1_GNL_D	0	0	0	0	0	0	0	0	0	0	0	0	0	0	0	0	0	0	0	0	0	0	0	0	0
NUEVARENCA_TG1+TV1_GNL_E	0	0	0	0	0	0	0	0	0	0	0	0	0	0	0	0	0	0	0	0	0	0	0	0	0
NUEVARENCA_TG1+TV1_GNL_F	0	0	0	0	0	0	0	0	0	0	0	0	0	0	0	0	0	0	0	0	0	0	0	0	0
NUEVARENCA_TG1+TV1_GNL_INFLEX	0	0	0	0	0	0	0	0	0	0	0	0	0	0	0	0	0	0	0	0	0	0	0	0	0
NUEVARENCA_TG1+TV1_GNL_P	0	0	0	0	0	0	0	0	0	0	0	0	0	0	0	0	0	0	0	0	0	0	0	0	0
NUEVARENCA_TG1+TV1+FA1_GLP	0	0	0	0	0	0	0	0	0	0	0	0	0	0	0	0	0	0	0	0	0	0	0	0	0
NUEVARENCA_TG1+TV1+FA1_GN_A	0	0	0	0	0	0	0	0	0	0	0	0	0	0	0	0	0	0	0	0	0	0	0	0	0
NUEVARENCA_TG1+TV1+FA1_GNL_A	0	0	0	0	0	0	0	0	0	0	0	0	0	0	0	0	0	0	0	0	0	0	0	0	0
NUEVARENCA_TG1+TV1+FA1_GNL_B	0	0	0	0	0	0	0	0	0	0	0	0	0	0	0	0	0	0	0	0	0	0	0	0	0
NUEVARENCA_TG1+TV1+FA1_GNL_INFLEX	0	0	0	0	0	0	0	0	0	0	0	0	0	0	0	0	0	0	0	0	0	0	0	0	0
NUEVARENCA_TG1+TV1+FA1_GNL_P	0	0	0	0	0	0	0	0	0	0	0	0	0	0	0	0	0	0	0	0	0	0	0	0	0
RENCA-1_DIESEL	0	0	0	0	0	0	0	0	0	0	0	0	0	0	0	0	0	0	0	0	0	0	0	0	0
RENCA-2_DIESEL	0	0	0	0	0	0	0	0	0	0	0	0	0	0	0	0	0	0	0	0	0	0	0	0	0
CMPCCORDILLERA_GNL_A	0	0	0	0	0	0	0	0	0	0	0	0	0	0	0	0	0	0	0	0	0	0	0	0	0
SANTAMARTA_COGEN	10	10	10	10	10	10	10	10	10	10	10	10	10	10	10	10	10	10	10	10	10	10	10	10	**240**
CANDELARIA-1_DIESEL	0	0	0	0	0	0	0	0	0	0	0	0	0	0	0	0	0	0	0	0	0	0	0	0	0
CANDELARIA-1_GN_A	0	60	60	60	60	60	60	60	60	60	60	60	0	0	0	0	0	60	60	60	60	60	60	60	**1080**
CANDELARIA-1_GNL_A	0	0	0	0	0	0	0	0	0	0	0	0	0	0	0	0	0	0	0	0	0	0	0	0	0
CANDELARIA-1_GNL_B	0	0	0	0	0	0	0	0	0	0	0	0	0	0	0	0	0	0	0	0	0	0	0	0	0
CANDELARIA-1_GNL_C	0	0	0	0	0	0	0	0	0	0	0	0	0	0	0	0	0	0	0	0	0	0	0	0	0
CANDELARIA-1_GNL_D	0	0	0	0	0	0	0	0	0	0	0	0	0	0	0	0	0	0	0	0	0	0	0	0	0
CANDELARIA-1_GNL_E	0	0	0	0	0	0	0	0	0	0	0	0	0	0	0	0	0	0	0	0	0	0	0	0	0
CANDELARIA-1_GNL_F	0	0	0	0	0	0	0	0	0	0	0	0	0	0	0	0	0	0	0	0	0	0	0	0	0
CANDELARIA-1_GNL_G	0	0	0	0	0	0	0	0	0	0	0	0	0	0	0	0	0	0	0	0	0	0	0	0	0
CANDELARIA-1_GNL_INFLEX	0	0	0	0	0	0	0	0	0	0	0	0	0	0	0	0	0	0	0	0	0	0	0	0	0
CANDELARIA-1_GNL_GEST	0	0	0	0	0	0	0	0	0	0	0	0	0	0	0	0	0	0	0	0	0	0	0	0	0
CANDELARIA-2_DIESEL	0	0	0	0	0	0	0	0	0	0	0	0	0	0	0	0	0	0	0	0	0	0	0	0	0
CANDELARIA-2_GN_A	0	0	0	0	0	0	0	0	0	0	0	0	0	0	0	0	0	0	0	0	0	0	0	0	0
CANDELARIA-2_GNL_A	0	0	0	0	0	0	0	0	0	0	0	0	0	0	0	0	0	0	0	0	0	0	0	0	0
CANDELARIA-2_GNL_B	0	0	0	0	0	0	0	0	0	0	0	0	0	0	0	0	0	0	0	0	0	0	0	0	0
CANDELARIA-2_GNL_C	0	0	0	0	0	0	0	0	0	0	0	0	0	0	0	0	0	0	0	0	0	0	0	0	0
CANDELARIA-2_GNL_D	0	0	0	0	0	0	0	0	0	0	0	0	0	0	0	0	0	0	0	0	0	0	0	0	0
CANDELARIA-2_GNL_E	0	0	0	0	0	0	0	0	0	0	0	0	0	0	0	0	0	0	0	0	0	0	0	0	0
CANDELARIA-2_GNL_F	0	0	0	0	0	0	0	0	0	0	0	0	0	0	0	0	0	0	0	0	0	0	0	0	0
CANDELARIA-2_GNL_G	0	0	0	0	0	0	0	0	0	0	0	0	0	0	0	0	0	0	0	0	0	0	0	0	0
CANDELARIA-2_GNL_INFLEX	0	0	0	0	0	0	0	0	0	0	0	0	0	0	0	0	0	0	0	0	0	0	0	0	0
CANDELARIA-2_GNL_GEST	0	0	0	0	0	0	0	0	0	0	0	0	0	0	0	0	0	0	0	0	0	0	0	0	0
EPACIFICO_COGEN	16	16	16	16	16	16	16	16	16	16	16	16	16	16	16	16	16	16	16	16	16	16	16	16	**384**
COLIHUES-1_DIESEL	0	0	0	0	0	0	0	0	0	0	0	0	0	0	0	0	0	0	0	0	0	0	0	0	0
COLIHUES-1_HFO	0	0	0	0	0	0	0	0	0	0	0	0	0	0	0	0	0	0	0	0	0	0	0	0	0
COLIHUES-2_DIESEL	0	0	0	0	0	0	0	0	0	0	0	0	0	0	0	0	0	0	0	0	0	0	0	0	0
COLIHUES-2_HFO	0	0	0	0	0	0	0	0	0	0	0	0	0	0	0	0	0	0	0	0	0	0	0	0	0
ESPERANZA-DS1_DIESEL	0	0	0	0	0	0	0	0	0	0	0	0	0	0	0	0	0	0	0	0	0	0	0	0	0
ESPERANZA-DS2_DIESEL	0	0	0	0	0	0	0	0	0	0	0	0	0	0	0	0	0	0	0	0	0	0	0	0	0
ESPERANZA-TG1_DIESEL	0	0	0	0	0	0	0	0	0	0	0	0	0	0	0	0	0	0	0	0	0	0	0	0	0
TENO_DIESEL	0	0	0	0	0	0	0	0	0	0	0	0	0	0	0	0	0	0	0	0	0	0	0	0	0
TENOGAS_GLP	0	0	0	0	0	0	0	0	0	0	0	0	0	0	0	0	0	0	0	0	0	0	0	0	0
CEMENTOSBIOBIO_DIESEL	0	0	0	0	0	0	0	0	0	0	0	0	0	0	0	0	0	0	0	0	0	0	0	0	0
CEMENTOSBIOBIO_FO6	0	0	0	0	0	0	0	0	0	0	0	0	0	0	0	0	0	0	0	0	0	0	0	0	0
LICANTEN_BL1_COGEN	3	3	3	3	3	3	3	3	3	3	3	3	3	3	3	3	3	3	3	3	3	3	3	3	**72**
LICANTEN_BL1+BL2_COGEN	4	4	4	4	4	4	4	4	4	4	4	4	4	4	4	4	4	4	4	4	4	4	4	4	**84**
CONSTITUCION_DIESEL	0	0	0	0	0	0	0	0	0	0	0	0	0	0	0	0	0	0	0	0	0	0	0	0	0
MAULE_DIESEL	0	0	0	0	0	0	0	0	0	0	0	0	0	0	0	0	0	0	0	0	0	0	0	0	0
VINALES_BL1_COGEN	10	10	10	10	10	10	10	10	10	10	10	10	10	10	10	10	10	10	10	10	10	10	10	10	**240**
VINALES_BL1+BL2_COGEN	12	12	12	12	12	12	12	12	12	12	12	12	12	12	12	12	12	12	12	12	12	12	12	12	**288**
CELCO_BL1_COGEN	5	5	5	5	5	5	5	5	5	5	5	5	5	5	5	5	5	5	5	5	5	5	5	5	**120**
CELCO_BL1+BL2_COGEN	0	0	0	0	0	0	0	0	0	0	0	0	0	0	0	0	0	0	0	0	0	0	0	0	0
LINARES_DIESEL	0	0	0	0	0	0	0	0	0	0	0	0	0	0	0	0	0	0	0	0	0	0	0	0	0
SANGREGORIO_DIESEL	0	0	0	0	0	0	0	0	0	0	0	0	0	0	0	0	0	0	0	0	0	0	0	0	0
NUEVAALDEA-1_BL1_COGEN	7	7	7	7	7	7	7	7	7	7	7	7	7	7	7	7	7	7	7	7	7	7	7	7	**168**
NUEVAALDEA-1_BL1+BL2_COGEN	7	7	7	7	7	7	7	7	7	7	7	7	7	7	7	7	7	7	7	7	7	7	7	7	**168**
NUEVAALDEA-2_DIESEL	0	0	0	0	0	0	0	0	0	0	0	0	0	0	0	0	0	0	0	0	0	0	0	0	0
NUEVAALDEA-3_COGEN	37	37	37	37	37	37	37	37	37	37	37	37	37	37	37	37	37	37	37	37	37	37	37	37	**888**
LAJAEVE-1_COGEN	7	7	7	7	7	7	7	7	7	7	7	7	7	7	7	7	7	7	7	7	7	7	7	7	**168**
LAJAEVE-2_COGEN	3	3	3	3	3	3	3	3	3	3	3	3	3	3	3	3	3	3	3	3	3	3	3	3	**72**
MASISA_COGEN	0	0	0	0	0	0	0	0	0	0	0	0	0	0	0	0	0	0	0	0	0	0	0	0	0
SANTALIDIA_DIESEL	0	0	0	0	0	0	0	0	0	0	0	0	0	0	0	0	0	0	0	0	0	0	0	0	0
LOSPINOS_DIESEL	0	0	0	0	0	0	0	0	0	0	0	0	0	0	0	0	0	0	0	0	0	0	0	0	0
LOSGUINDOS_DIESEL	0	0	0	0	0	0	0	0	0	0	0	0	0	0	0	0	0	0	0	0	0	0	0	0	0
LOSGUINDOS-2_DIESEL	0	0	0	0	0	0	0	0	0	0	0	0	0	0	0	0	0	0	0	0	0	0	0	0	0
SANTAFE_BL1_COGEN	0	0	0	0	0	0	0	0	0	0	0	0	0	0	0	0	0	0	0	0	0	0	0	0	0
SANTAFE_BL1+BL2_COGEN	0	0	0	0	0	0	0	0	0	0	0	0	0	0	0	0	0	0	0	0	0	0	0	0	0
SANTAFE_BL1+BL2+BL3_COGEN	0	0	0	0	0	0	0	0	0	0	0	0	0	0	0	0	0	0	0	0	0	0	0	0	0
SANTAFE_BL1+BL2+BL3+BL4_COGEN	0	0	0	0	0	0	0	0	0	0	0	0	0	0	0	0	0	0	0	0	0	0	0	0	0

CMPCSANTAFE_COGEN	0	0	0	0	0	0	0	0	0	0	0	0	0	0	0	0	0	0	0	0	0	0	0	0	**0**
CMPCLAJA_BL1_COGEN	5	5	5	5	5	5	5	5	5	5	5	5	5	5	5	5	5	5	5	5	5	5	5	5	**120**
CMPCLAJA_BL1+BL2_COGEN	10	10	10	10	10	10	10	10	10	10	10	10	10	10	10	10	10	10	10	10	10	10	10	10	**240**
CMPCLAJA_BL1+BL2+BL3_COGEN	10	10	10	10	10	10	10	10	10	10	10	10	10	10	10	10	10	10	10	10	10	10	10	10	**240**
CMPCPACIFICO_BL1_COGEN	12	12	12	12	12	12	12	12	12	12	12	12	12	12	12	12	12	12	12	12	12	12	12	12	**288**
CMPCPACIFICO_BL1+BL2_COGEN	11	11	11	11	11	11	11	11	11	11	11	11	11	11	11	11	11	11	11	11	11	11	11	11	**264**
CMPCPACIFICO_BL1+BL2+BL3_COGEN	0	0	0	0	0	0	0	0	0	0	0	0	0	0	0	0	0	0	0	0	0	0	0	0	**2**
YUNGAY-1_DIESEL	0	0	0	0	0	0	0	0	0	0	0	0	0	0	0	0	0	0	0	0	0	0	0	0	**0**
YUNGAY-1_GNL_A	0	0	0	0	0	0	0	0	0	0	0	0	0	0	0	0	0	0	0	0	0	0	0	0	**0**
YUNGAY-2_DIESEL	0	0	0	0	0	0	0	0	0	0	0	0	0	0	0	0	0	0	0	0	0	0	0	0	**0**
YUNGAY-2_GNL_A	0	0	0	0	0	0	0	0	0	0	0	0	0	0	0	0	0	0	0	0	0	0	0	0	**0**
YUNGAY-3_DIESEL	0	0	0	0	0	0	0	0	0	0	0	0	0	0	0	0	0	0	0	0	0	0	0	0	**0**
YUNGAY-3_GNL_A	0	0	0	0	0	0	0	0	0	0	0	0	0	0	0	0	0	0	0	0	0	0	0	0	**0**
YUNGAY-4_DIESEL	0	0	0	0	0	0	0	0	0	0	0	0	0	0	0	0	0	0	0	0	0	0	0	0	**0**
CHOLGUAN_BL1_COGEN	0	0	0	0	0	0	0	0	0	0	0	0	0	0	0	0	0	0	0	0	0	0	0	0	**0**
CHOLGUAN_BL1+BL2_COGEN	0	0	0	0	0	0	0	0	0	0	0	0	0	0	0	0	0	0	0	0	0	0	0	0	**0**
NEWEN_DIESEL	0	0	0	0	0	0	0	0	0	0	0	0	0	0	0	0	0	0	0	0	0	0	0	0	**0**
NEWEN_GN_A	0	0	0	0	0	0	0	0	0	0	0	0	0	0	0	0	0	0	0	0	0	0	0	0	**0**
NEWEN_GNL_A	0	0	0	0	0	0	0	0	0	0	0	0	0	0	0	0	0	0	0	0	0	0	0	0	**0**
NEWEN_GNL_B	0	0	0	0	0	0	0	0	0	0	0	0	0	0	0	0	0	0	0	0	0	0	0	0	**0**
NEWEN_PROPANO	0	0	0	0	0	0	0	0	0	0	0	0	0	0	0	0	0	0	0	0	0	0	0	0	**0**
ENAPBIOBIO_COGEN	21	21	21	21	21	21	21	21	21	21	21	21	21	21	21	21	21	21	21	21	21	21	21	21	**492**
ESCUADRON_COGEN	0	0	0	0	0	0	0	0	0	0	0	0	0	0	0	0	0	0	0	0	0	0	0	0	**0**
CORONEL_DIESEL	0	0	0	0	0	0	0	0	0	0	0	0	0	0	0	0	0	0	0	0	0	0	0	0	**0**
CORONEL_GN_A	0	0	0	0	0	0	0	0	0	0	0	0	0	0	0	0	0	0	0	0	0	0	0	0	**0**
CORONEL_GNL_A	0	0	0	0	0	0	0	0	0	0	0	0	0	0	0	0	0	0	0	0	0	0	0	0	**0**
CORONEL_GNL_B	0	0	0	0	0	0	0	0	0	0	0	0	0	0	0	0	0	0	0	0	0	0	0	0	**0**
SANTAMARIA_CAR	374	374	374	374	374	374	374	374	374	374	374	374	374	374	374	374	374	374	374	374	374	374	374	374	**8976**
BOCAMINA-2_CAR	350	350	350	350	350	350	350	350	350	350	350	350	350	350	350	350	350	350	350	350	350	350	350	350	**8390**
HORCONES_DIESEL	0	0	0	0	0	0	0	0	0	0	0	0	0	0	0	0	0	0	0	0	0	0	0	0	**0**
ARAUCO_COGEN	0	0	0	0	0	0	0	0	0	0	0	0	0	0	0	0	0	0	0	0	0	0	0	0	**0**
LAUTARO-1_BL1_COGEN	22	22	22	22	22	22	22	22	22	22	22	22	22	22	22	22	22	22	22	22	22	22	22	22	**528**
LAUTARO-1_BL1+BL2_COGEN	4	4	4	4	4	4	4	4	4	4	4	4	4	4	4	4	4	4	4	4	4	4	4	4	**96**
LAUTARO-2_BL1_COGEN	0	0	0	0	0	0	0	0	0	0	0	0	0	0	0	0	0	0	0	0	0	0	0	0	**0**
LAUTARO-2_BL1+BL2_COGEN	0	0	0	0	0	0	0	0	0	0	0	0	0	0	0	0	0	0	0	0	0	0	0	0	**0**
VALDIVIA_BL1_COGEN_EUCA	8	8	8	8	8	8	8	8	8	8	8	8	8	8	8	8	8	8	8	8	8	8	8	8	**192**
VALDIVIA_BL1_COGEN_PINO	0	0	0	0	0	0	0	0	0	0	0	0	0	0	0	0	0	0	0	0	0	0	0	0	**0**
VALDIVIA_BL1+BL2_COGEN_EUCA	8	8	8	8	8	8	8	8	8	8	8	8	8	8	8	8	8	8	8	8	8	8	8	8	**192**
VALDIVIA_BL1+BL2_COGEN_PINO	0	0	0	0	0	0	0	0	0	0	0	0	0	0	0	0	0	0	0	0	0	0	0	0	**0**
VALDIVIA_BL1+BL2+BL3_COGEN_EUCA	5	5	5	5	5	5	5	5	5	5	5	5	5	5	5	5	5	5	5	5	5	5	5	5	**120**
VALDIVIA_BL1+BL2+BL3_COGEN_PINO	0	0	0	0	0	0	0	0	0	0	0	0	0	0	0	0	0	0	0	0	0	0	0	0	**0**
VALDIVIA_BL1+BL2+BL3+BL4_COGEN_EUCA	0	0	0	0	0	0	0	0	0	0	0	32	30	23	16	10	6	0	0	0	0	0	0	0	**117**
VALDIVIA_BL1+BL2+BL3+BL4_COGEN_PINO	0	0	0	0	0	0	0	0	0	0	0	0	0	0	0	0	0	0	0	0	0	0	0	0	**0**
ANTILHUE-1_DIESEL	0	0	0	0	0	0	0	0	0	0	0	0	0	0	0	0	0	0	0	0	0	0	0	0	**0**
ANTILHUE-2_DIESEL	0	0	0	0	0	0	0	0	0	0	0	0	0	0	0	0	0	0	0	0	0	0	0	0	**0**
CALLECALLE_DIESEL	0	0	0	0	0	0	0	0	0	0	0	0	0	0	0	0	0	0	0	0	0	0	0	0	**0**
CHUYACA_DIESEL	0	0	0	0	0	0	0	0	0	0	0	0	0	0	0	0	0	0	0	0	0	0	0	0	**0**
TRAPEN_DIESEL	40	21	0	10	9	9	16	34	52	27	30	29	26	22	56	50	45	41	42	12	28	0	0	9	**607**
DEGAN_DIESEL	0	0	0	0	0	0	0	0	2	2	2	2	2	2	2	2	2	2	2	0	0	0	0	0	**17**
DEGAN2-NAVE4_DIESEL	0	0	0	0	0	0	0	0	0	0	0	0	0	0	0	0	0	0	0	0	0	0	0	0	**0**
DEGAN2-NAVE5_DIESEL	0	0	0	0	0	0	0	0	0	0	0	0	0	0	0	0	0	0	0	0	0	0	0	0	**0**
TRINCAO_DIESEL	15	15	1	15	15	15	15	15	15	15	15	15	15	15	15	15	15	15	15	15	15	3	1	15	**325**
CHILOE_DIESEL	0	0	0	0	0	0	0	0	0	0	0	0	0	0	0	0	0	0	0	0	0	0	0	0	**0**

Embalses y Reguladas	1	2	3	4	5	6	7	8	9	10	11	12	13	14	15	16	17	18	19	20	21	22	23	24	Total
Total	**1839**	**1490**	**1697**	**1379**	**1437**	**1493**	**1684**	**1670**	**1028**	**1085**	**852**	**669**	**669**	**669**	**629**	**629**	**629**	**629**	**857**	**1897**	**2747**	**2802**	**2560**	**2051**	**33 093**
RAPEL-1	0	0	0	0	0	0	0	0	0	0	0	0	0	0	0	0	0	0	0	0	75	75	75	0	**225**
RAPEL-2	0	0	0	0	0	0	0	0	0	0	0	0	0	0	0	0	0	0	0	0	75	75	75	0	**225**
RAPEL-3	0	0	0	0	0	0	0	0	0	0	0	0	0	0	0	0	0	0	0	0	75	75	0	0	**150**
RAPEL-4	0	0	0	0	0	0	0	0	0	0	0	0	0	0	0	0	0	0	0	0	75	75	75	0	**225**
RAPEL-5	0	0	0	0	0	0	0	0	0	0	0	0	0	0	0	0	0	0	0	0	75	0	0	0	**75**
CIPRESES-1	17	5	22	5	5	5	6	11	0	0	0	0	0	0	0	0	0	0	5	22	26	26	26	26	**207**
CIPRESES-2	26	20	0	20	20	20	20	20	0	0	0	0	0	0	0	0	0	0	0	26	26	26	26	26	**276**
CIPRESES-3	26	5	26	5	5	5	5	5	0	0	0	0	0	0	0	0	0	0	5	26	26	26	26	26	**217**
OJOSDEAGUA	5	5	5	5	5	5	5	5	5	5	5	5	5	5	5	5	5	5	5	5	5	5	5	5	**108**
LAMINA	15	15	15	15	15	15	15	15	15	15	15	15	15	15	15	15	15	15	15	15	15	15	15	15	**358**
ISLA	64	52	58	52	52	52	53	54	43	43	43	43	43	43	43	43	43	43	46	65	67	67	67	67	**1248**
CURILLINQUE	78	63	70	63	63	63	63	65	52	52	52	52	52	52	52	52	52	52	56	80	81	81	81	81	**1508**
LOMAALTA	34	27	30	27	27	27	27	28	22	22	22	22	22	22	22	22	22	22	24	35	35	35	35	35	**651**
LOSHIERROS	22	22	22	22	22	22	22	22	22	5	5	5	5	5	5	5	5	5	5	22	22	22	22	22	**358**
LOSHIERROS-2	4	4	4	4	4	4	4	4	4	1	1	1	1	1	1	1	1	1	1	4	4	4	4	4	**66**
PEHUENCHE-1	270	166	270	235	139	235	270	270	154	192	180	0	0	0	0	0	0	0	0	270	270	270	270	270	**3730**
PEHUENCHE-2	270	270	270	139	158	139	270	270	0	0	0	0	0	0	0	0	0	0	0	270	270	270	270	270	**3135**
COLBUN-1	110	110	110	100	110	110	110	110	110	110	0	0	0	0	0	0	0	0	110	110	110	110	110	110	**1750**
COLBUN-2	100	0	0	0	110	110	110	110	110	110	0	0	0	0	0	0	0	0	110	110	110	218	121	110	**1540**
MACHICURA-1	18	18	18	18	18	18	18	18	18	18	18	18	18	18	18	18	18	18	18	18	18	18	18	18	**434**
MACHICURA-2	0	0	0	0	0	0	0	0	0	0	0	0	0	0	0	0	0	0	0	0	0	0	0	0	**0**
CHIBURGO	0	15	15	15	15	15	15	15	15	15	15	15	15	15	15	15	15	15	0	0	0	0	0	0	**255**
SANCLEMENTE	4	4	4	4	4	4	4	4	4	4	4	4	4	4	4	4	4	4	4	4	4	4	4	4	**96**
SANIGNACIO	0	0	0	0	0	0	0	0	0	0	0	0	0	0	0	0	0	0	0	0	0	0	0	0	**0**
ELTORO-1	0	0	0	0	0	0	0	0	0	0	0	0	0	0	0	0	0	0	0	0	0	0	0	0	**0**
ELTORO-2	0	0	0	0	0	0	0	0	0	0	0	0	0	0	0	0	0	0	0	0	0	0	0	0	**0**
ELTORO-3	0	0	0	0	0	0	0	0	0	0	0	0	0	0	0	0	0	0	0	0	0	0	0	0	**0**
ELTORO-4	0	0	0	0	0	0	0	0	0	0	0	0	0	0	0	0	0	0	0	0	0	0	0	0	**0**
ABANICO	30	30	30	30	30	30	30	30	30	30	30	30	30	30	30	30	30	30	30	30	30	30	30	30	**730**
ANTUCO-1	55	55	55	55	55	55	55	55	55	55	54	53	53	53	53	53	53	53	55	55	55	55	55	55	**1312**
ANTUCO-2	70	70	70	70	70	70	70	70	70	70	70	70	70	70	70	70	70	70	70	70	70	70	70	70	**1678**
RUCUE	72	72	72	72	72	72	72	72	72	72	72	71	71	71	71	71	71	71	72	72	72	72	72	72	**1723**
QUILLECO	31	31	31	31	31	31	31	31	31	31	31	30	30	30	30	30	30	30	31	31	31	31	31	31	**741**
LAJA1	9	9	9	9	9	9	9	9	9	9	9	9	9	9	9	9	9	9	9	9	9	9	9	9	**212**
RALCO-1	192	145	175	101	112	95	95	95	0	0	0	0	0	0	0	0	0	0	0	95	337	330	275	169	**2216**
RALCO-2	100	90	90	95	100	95	95	95	0	0	0	0	0	0	0	0	0	0	0	208	330	250	337	300	**2184**
PALMUCHO	30	30	30	30	30	30	30	30	30	30	30	30	30	30	30	30	30	30	30	30	30	30	30	30	**718**
PANGUE-1	80	80	80	80	80	80	80	80	80	80	80	80	80	80	80	80	80	80	80	80	80	80	80	80	**1920**
PANGUE-2	0	0	0	0	0	0	0	0	0	0	0	0	0	0	0	0	0	0	0	0	0	0	0	0	**0**
ANGOSTURA-1	82	76	76	76	76	76	76	76	76	76	76	76	76	76	76	76	76	76	76	96	101	104	140	76	**1967**
ANGOSTURA-2	0	0	0	0	0	0	0	0	0	0	0	0	0	0	0	0	0	0	0	0	74	140	0	0	**214**
ANGOSTURA-3	24	0	0	0	0	0	24	0	0	0	0	0	0	0	0	0	0	0	0	0	24	24	26	0	**122**
CANUTILLAR-1	0	0	40	0	0	0	0	0	0	40	0	0	0	0	0	0	0	0	0	0	0	40	40	40	**200**
CANUTILLAR-2	0	0	0	0	0	0	0	0	0	0	40	40	40	40	0	0	0	0	0	40	40	40	40	0	**320**

Trayectoria de Cotas	1	2	3	4	5	6	7	8	9	10	11	12	13	14	15	16	17	18	19	20	21	22	23	24	Final
CIPRESES	1291.1	1291.1	1291.1	1291.1	1291.1	1291.1	1291.1	1291.1	1291.2	1291.2	1291.2	1291.2	1291.2	1291.3	1291.3	1291.3	1291.3	1291.3	1291.3	1291.3	1291.3	1291.3	1291.3	1291.3	**1291.27**
COLBUN	427.1	427.2	427.2	427.2	427.2	427.2	427.2	427.2	427.2	427.2	427.2	427.2	427.2	427.2	427.1	427.1	427.1	427.1	427.1	427.1	427.1	427.1	427.1	427.1	**427.14**
MACHICURA	256.7	256.8	256.8	256.8	256.8	256.9	257.0	257.0	257.1	257.1	257.1	257.1	257.0	257.0	257.0	256.9	256.9	256.8	256.9	257.0	257.0	257.1	257.2	257.3	**257.25**
PEHUENCHE	644.8	644.7	644.6	644.6	644.6	644.5	644.4	644.2	644.3	644.3	644.4	644.5	644.7	644.8	644.9	645.1	645.2	645.3	645.5	645.4	645.2	645.1	645.0	644.9	**644.88**
POLCURA	735.0	735.0	735.0	735.0	735.0	734.9	734.9	734.9	734.9	734.9	734.9	734.9	734.9	734.9	734.9	735.0	735.0	735.0	735.0	734.9	734.9	734.9	734.9	734.9	**734.91**
ELTORO	1319.6	1319.6	1319.6	1319.6	1319.6	1319.6	1319.6	1319.6	1319.6	1319.6	1319.6	1319.7	1319.7	1319.7	1319.7	1319.7	1319.7	1319.7	1319.7	1319.7	1319.7	1319.7	1319.7	1319.7	**1319.68**
ANGOSTURA	316.5	316.5	316.5	316.6	316.6	316.6	316.6	316.6	316.7	316.7	316.7	316.7	316.8	316.8	316.8	316.8	316.9	316.9	316.9	316.9	316.8	316.6	316.5	316.5	**316.50**
PANGUE	509.7	509.7	509.8	509.8	509.8	509.8	509.8	509.9	509.8	509.7	509.6	509.6	509.5	509.4	509.3	509.3	509.2	509.1	509.1	509.1	509.4	509.6	509.8	509.9	**509.91**
RALCO	716.8	716.8	716.8	716.8	716.8	716.8	716.8	716.8	716.8	716.9	716.9	716.9	716.9	717.0	717.0	717.0	717.0	717.1	717.1	717.1	717.1	717.0	717.0	717.0	**716.99**
CANUTILLAR	234.5	234.5	234.5	234.5	234.5	234.5	234.5	234.5	234.5	234.5	234.5	234.5	234.5	234.5	234.5	234.5	234.5	234.5	234.5	234.5	234.5	234.5	234.5	234.5	**234.54**
RAPEL	104.2	104.2	104.2	104.2	104.2	104.2	104.2	104.2	104.2	104.2	104.2	104.2	104.2	104.2	104.2	104.2	104.2	104.2	104.2	104.2	104.2	104.2	104.2	104.2	**104.17**

Trayectoria de Cotas	Inicial
CIPRESES	**1291.13**
COLBUN	**427.13**
MACHICURA	**256.69**
PEHUENCHE	**644.95**
POLCURA	**735.00**
ELTORO	**1319.62**
ANGOSTURA	**316.50**
PANGUE	**509.62**
RALCO	**716.77**
CANUTILLAR	**234.51**
RAPEL	**104.21**

Costos Marginales	1	2	3	4	5	6	7	8	9	10	11	12	13	14	15	16	17	18	19	20	21	22	23	24	Promedio
PAlmonte220	76.4	74.2	72.7	71.1	70.1	70.2	70.9	67.3	54.9	51.8	51.5	48.5	47.2	46.9	46.0	46.7	48.3	49.8	56.6	69.4	115.4	122.3	119.9	79.3	**67.81**
Tarapaca220	75.4	73.3	71.8	70.2	69.2	69.3	70.0	66.4	54.2	51.2	50.9	49.4	48.1	47.8	46.9	47.6	47.7	49.2	55.9	68.5	114.0	120.8	118.4	78.3	**67.28**
Crucero220	72.0	70.0	68.5	67.0	66.1	66.2	66.9	63.5	53.2	51.9	51.6	50.1	49.4	49.2	48.2	48.3	48.4	49.9	54.8	64.9	108.9	113.0	113.1	74.8	**65.42**
Atacama220	67.6	65.7	64.0	62.3	61.4	61.6	62.2	59.6	56.2	55.3	55.0	53.7	52.8	52.7	52.9	53.0	53.1	53.6	58.4	68.9	104.9	108.9	108.8	72.0	**65.19**
Kapatur220	69.0	67.0	65.7	64.4	63.5	63.6	64.3	62.0	55.4	53.7	53.4	52.0	52.2	52.2	52.0	52.1	52.2	52.3	56.7	66.0	105.4	109.3	109.3	72.3	**65.25**
LosChangos220	68.7	66.7	65.5	64.4	63.4	63.6	64.2	61.9	55.3	53.6	53.3	51.9	52.1	52.1	52.0	52.1	52.2	52.2	56.6	65.9	104.9	108.9	108.9	72.0	**65.10**
Antofagasta110	69.6	67.6	66.4	65.1	64.1	64.3	65.0	62.8	56.6	54.9	54.7	53.1	53.5	53.5	52.8	52.9	53.0	53.7	58.0	67.0	105.6	109.6	109.5	72.5	**66.07**
DAlmagro220	70.4	66.8	66.4	66.0	65.0	65.2	65.3	61.3	55.5	52.5	52.2	50.8	50.9	51.0	50.8	50.9	51.0	52.4	57.6	67.6	107.4	108.9	108.9	72.0	**65.28**
Cardones220	68.8	65.3	64.9	64.5	63.6	63.7	64.7	62.8	57.7	56.0	55.6	54.2	54.3	54.3	54.2	54.3	54.4	54.5	58.9	66.5	105.1	106.5	106.5	70.5	**65.91**
Maitencillo220	67.9	64.5	64.1	63.7	62.8	62.9	63.7	62.4	58.7	57.0	56.6	55.1	55.2	55.3	55.1	55.2	55.3	55.5	59.6	65.7	103.7	105.1	105.1	69.5	**65.82**
PAzucar220	68.1	64.7	64.3	63.9	63.6	63.8	64.6	63.3	60.3	58.8	59.0	57.5	57.4	57.5	57.3	57.4	57.5	57.2	61.2	66.6	105.2	105.6	105.4	69.8	**67.08**
Quillota220	66.2	62.8	62.5	62.1	62.1	62.1	63.0	63.0	61.8	61.8	61.8	60.1	60.2	60.2	60.0	60.2	60.3	60.1	62.3	66.4	102.5	102.5	102.5	67.8	**67.27**
Polpaico500	67.6	64.2	63.8	63.4	63.3	63.4	64.2	64.3	62.5	62.5	62.4	60.8	60.8	60.9	60.7	60.8	60.9	60.7	63.4	67.7	104.6	104.7	104.6	69.2	**68.39**
CNavia220	68.2	64.8	64.4	64.0	64.0	64.1	65.0	65.0	63.1	63.3	63.2	61.6	61.7	61.8	61.6	61.6	61.7	61.5	64.0	68.4	105.5	105.5	105.6	69.9	**69.15**
AJahuel220	67.9	64.4	64.0	63.7	63.6	63.7	64.7	64.8	63.0	63.1	63.0	61.5	61.6	61.7	61.5	61.5	61.5	61.3	63.9	68.0	105.1	105.1	104.9	69.5	**68.87**
Ancoa220	65.5	62.2	62.2	62.1	62.0	62.2	63.0	63.1	62.1	62.3	62.2	61.3	61.4	61.4	61.2	61.3	60.8	60.6	63.0	65.5	101.1	101.0	101.0	66.9	**67.31**
Concepcion154	66.3	62.9	62.9	62.8	62.7	62.9	63.9	64.0	62.7	63.6	63.5	62.7	62.8	62.9	62.7	61.9	61.2	61.0	63.5	67.3	103.3	103.2	103.0	67.3	**68.38**
Charrua220	65.3	62.0	62.0	62.1	62.0	62.1	63.0	63.1	61.8	61.9	61.8	61.0	61.1	61.1	60.9	61.0	60.3	60.1	62.6	65.4	100.3	100.2	100.1	66.4	**66.98**
Ciruelos220	70.2	66.7	66.7	66.7	66.6	66.8	67.7	68.0	66.9	68.1	68.1	199.4	199.5	199.9	199.7	198.1	198.6	64.7	67.3	70.3	107.1	106.9	107.0	70.5	**105.48**
PMontt220	224.2	222.9	222.7	222.4	222.4	222.4	222.4	223.8	225.2	222.5	222.5	222.0	222.1	222.5	226.7	222.4	223.0	221.2	222.7	222.2	221.1	183.6	113.3	220.3	**216.52**
Chiloe110	229.2	224.6	224.3	224.0	224.0	224.0	224.0	225.4	226.8	227.5	224.1	223.7	223.7	224.1	228.4	224.0	224.6	222.8	224.3	223.8	222.7	187.7	115.9	221.9	**218.57**

Inercia GVAs	1	2	3	4	5	6	7	8	9	10	11	12	13	14	15	16	17	18	19	20	21	22	23	24	Promedio
INERCIA SEN	57.5	57.2	57.2	59.1	59.9	59.6	59.0	57.9	54.4	51.6	50.3	48.9	47.9	47.2	47.7	47.9	48.1	48.8	50.9	57.1	59.4	59.8	58.8	58.5	**54.4**

Flujo de Líneas MW	1	2	3	4	5	6	7	8	9	10	11	12	13	14	15	16	17	18	19	20	21	22	23	24	Absoluto
Crucero220->Tocopilla220	9.6	9.6	10.4	1.4	7.3	7.1	5.9	1.4	-5.9	-6.6	-11.6	-13.7	-16.4	-20.7	-24.0	-22.9	-21.3	-16.5	-11.1	-0.5	-3.6	1.1	2.4	10.9	**24.0**
ElLoa220->Tocopilla220	7.7	7.7	8.5	-0.8	5.3	5.1	3.8	-0.8	-8.4	-9.1	-14.2	-16.5	-19.4	-23.9	-27.3	-26.1	-24.4	-19.4	-13.8	-2.9	-6.3	-1.5	-0.1	8.9	**27.3**
Tocopilla110->S-AA100	27.1	27.3	26.9	29.0	26.8	25.2	23.9	24.9	20.1	18.5	19.1	17.9	16.8	12.6	9.4	9.2	9.6	12.1	13.1	17.2	23.7	28.1	29.5	28.0	**29.5**
Tocopilla110->Tamaya110	26.9	27.1	26.9	29.0	26.5	24.8	23.3	12.8	3.1	3.2	-7.7	-10.8	-15.6	-20.2	-23.6	-21.1	-18.0	-10.8	-0.7	16.2	23.2	28.0	29.6	27.9	**29.6**
Encuentro220->Collahuasi220	0.0	0.0	0.0	0.0	0.0	0.0	0.0	0.0	0.0	0.0	0.0	0.0	0.0	0.0	0.0	0.0	0.0	0.0	0.0	0.0	0.0	0.0	0.0	0.0	**0.0**
Encuentro220->Lagunas220	147.1	150.9	149.5	148.7	148.8	150.4	150.9	117.4	4.3	-58.0	-81.1	-95.2	-102.1	-104.2	-102.3	-95.3	-77.5	-42.3	29.1	134.6	151.2	155.8	154.6	148.4	**155.8**
Lagunas220->Collahuasi220	166.6	168.6	167.5	168.2	167.5	168.4	172.5	169.6	165.7	165.5	164.5	163.5	162.1	159.9	157.6	158.1	160.1	161.2	160.4	165.5	173.5	179.0	178.4	171.4	**179.0**
Lagunas220->NvaVictoria220	-71.3	-73.2	-72.6	-72.2	-72.2	-73.0	-73.2	-56.0	2.8	36.4	49.2	56.9	60.6	61.7	60.7	56.8	47.0	27.6	-10.2	-64.8	-73.2	-75.5	-74.9	-71.9	**75.5**
Lagunas220->Tarapaca220	74.9	77.9	76.9	76.1	76.6	78.1	78.5	79.2	78.2	79.7	80.8	80.5	80.2	80.0	80.4	79.6	78.4	77.1	74.4	75.6	77.8	78.6	76.9	73.9	**80.8**
LosChangos500->Kimal500	147.7	149.8	182.2	138.5	133.9	124.1	107.7	72.1	-107.9	-80.9	-92.5	-127.1	-146.9	-178.6	-212.3	-201.5	-187.5	-127.8	-111.5	55.7	127.1	180.2	184.4	169.4	**212.3**
LosChangos220->Kapatur220	557.5	570.0	635.5	498.5	490.0	468.0	432.8	426.2	35.9	246.3	249.1	130.7	91.5	10.3	-56.8	-23.1	-2.0	155.8	56.1	444.3	575.7	642.0	645.2	599.4	**645.2**
LosChangos500->Cumbre500	-175.1	-185.9	-289.3	-90.4	-85.9	-51.3	10.4	36.6	602.0	363.8	372.4	474.0	441.5	479.1	649.2	617.7	509.7	440.5	584.7	40.9	-172.2	-293.6	-284.3	-233.5	**649.2**
Cumbres500->NvaCardones500	-199.7	-207.1	-299.9	-119.0	-114.1	-82.6	-17.2	109.5	867.7	794.8	837.3	942.5	919.7	949.2	1085.4	1044.4	926.3	800.9	746.8	19.3	-226.3	-328.3	-308.5	-252.3	**1085.4**
Mejillones220->OHiggins220	58.4	56.1	53.3	59.9	59.1	59.8	62.4	51.6	47.5	48.6	22.9	51.7	38.0	34.0	35.7	26.1	26.6	20.5	74.7	71.0	99.0	103.3	103.7	97.4	**103.7**
Cardones220->CPinto220	19.4	19.0	28.8	7.4	6.3	2.7	-12.6	-80.4	-256.6	-318.7	-346.2	-367.6	-369.0	-368.4	-372.8	-355.9	-323.7	-257.2	-153.1	10.1	56.0	59.5	44.8	29.0	**372.8**
Maitencillo220->Cardones220	141.4	140.3	153.8	125.1	124.3	119.1	106.7	62.2	-107.0	-119.9	-136.7	-157.3	-154.2	-157.5	-176.3	-166.7	-141.8	-104.2	-56.2	124.8	179.9	194.1	179.1	165.6	**194.1**
NvaMaitenc500->NvaCardones500	353.5	356.9	443.9	268.9	262.9	231.5	157.8	-50.5	-912.3	-953.7	-1041.8	-1163.8	-1148.0	-1174.9	-1289.5	-1241.2	-1106.8	-927.0	-739.6	84.7	376.1	470.3	450.9	391.2	**1289.5**
NvaPAzucar500->NvaMaitenc500	93.7	102.8	203.3	4.6	-4.5	-40.8	-132.5	-399.1	-1346.9	-1473.3	-1606.5	-1760.6	-1752.0	-1786.8	-1898.5	-1845.2	-1689.6	-1473.3	-1220.9	-424.7	-81.1	27.4	72.6	20.2	**1898.5**
PColorada220->PAzucar220	47.1	44.7	37.8	48.7	49.8	53.2	62.2	88.9	164.4	199.0	223.3	239.6	240.7	242.3	248.2	242.0	228.0	205.7	167.9	136.2	113.9	108.3	72.7	71.3	**248.2**
PAzucar220->DonGoyo220	-2.6	-3.1	-3.2	-2.9	-2.7	-2.8	-3.4	-4.9	-8.2	-12.8	-16.5	-19.6	-22.4	-25.2	-24.5	-21.9	-24.1	-29.3	-33.6	-34.7	-29.8	-21.8	-17.8	-17.0	**34.7**
DonGoyo220->LaCebada220	0.0	0.0	0.0	0.0	0.0	0.0	0.0	0.0	0.0	0.0	0.0	0.0	0.0	0.0	0.0	0.0	0.0	0.0	0.0	0.0	0.0	0.0	0.0	0.0	**0.0**
DonGoyo220->Talinay220	-2.2	-2.5	-2.6	-2.4	-2.3	-2.3	-3.1	-4.6	-7.7	-11.9	-14.6	-16.1	-18.4	-21.4	-21.6	-19.9	-21.6	-26.1	-29.2	-28.6	-23.7	-17.0	-12.8	-10.7	**29.2**
PuntaSierra220->LPalmas220	3.6	3.7	3.4	3.7	3.8	3.9	4.7	7.1	11.3	17.8	29.1	37.7	36.4	30.0	19.4	11.2	8.6	10.7	15.5	18.8	14.7	9.9	10.0	10.6	**37.7**
LPalmas220->LVilos220	4.1	4.3	4.0	4.3	4.4	4.7	5.5	8.3	17.3	32.4	54.3	76.2	80.1	66.3	42.3	25.5	19.9	22.3	25.8	28.2	26.3	22.3	23.4	24.9	**80.1**
LVilos220->Nogales220	-26.4	-24.5	-23.7	-23.4	-22.5	-23.1	-24.0	-23.6	-16.4	-6.2	6.0	19.9	25.1	19.4	7.9	2.4	-3.3	-2.6	-6.2	-14.0	-18.5	-22.0	-19.8	-15.6	**26.4**
LVilos220->DonaCarmen220	-26.4	-24.4	-23.6	-23.3	-22.5	-23.0	-24.0	-24.2	-18.6	-9.7	0.9	12.8	17.3	11.4	-0.5	-5.4	-9.8	-7.0	-8.6	-14.8	-18.5	-21.9	-19.7	-15.6	**26.4**
NvaPAzucar500->Polpaico500_I	-110.7	-112.2	-164.0	-56.0	-50.6	-31.0	16.6	162.8	671.6	753.6	830.0	914.5	914.7	934.9	994.8	970.1	886.8	767.8	621.0	203.9	12.0	-53.5	-90.5	-60.1	**994.8**
NvaPAzucar500_SC->Polpaico500_I_SC	0.0	0.0	0.0	0.0	0.0	0.0	0.0	0.0	0.0	0.0	0.0	0.0	0.0	0.0	0.0	0.0	0.0	0.0	0.0	0.0	0.0	0.0	0.0	0.0	**0.0**
NvaPAzucar500->Polpaico500_II	-110.7	-112.2	-164.0	-56.0	-50.6	-31.0	16.6	162.8	671.6	753.6	830.0	914.5	914.7	934.9	994.8	970.1	886.8	767.8	621.0	203.9	12.0	-53.5	-90.5	-60.1	**994.8**
NvaPAzucar500_SC->Polpaico500_II_SC	0.0	0.0	0.0	0.0	0.0	0.0	0.0	0.0	0.0	0.0	0.0	0.0	0.0	0.0	0.0	0.0	0.0	0.0	0.0	0.0	0.0	0.0	0.0	0.0	**0.0**
LoAguirre500->Polpaico500	174.2	132.7	298.3	96.4	101.8	57.9	-14.5	-234.4	-1018.2	-1126.2	-1282.5	-1421.3	-1434.5	-1457.3	-1453.0	-1425.0	-1334.5	-1163.1	-923.7	-255.3	118.3	196.8	214.8	124.3	**1457.3**
Quillota220->Polpaico220	599.3	605.8	519.4	521.3	507.2	528.8	554.2	537.8	416.1	375.0	381.3	357.2	364.5	357.1	290.7	306.2	342.0	376.1	436.0	572.9	559.3	591.8	611.7	629.5	**629.5**
Ancoa500->AJahuel500	1093.7	954.2	1088.8	902.0	909.0	893.5	924.9	806.9	201.7	157.7	43.1	-65.6	-63.2	-68.3	-47.6	-40.2	0.2	76.5	297.0	968.5	1271.8	1341.3	1302.4	1218.9	**1341.3**
Charrua500->Ancoa500	241.1	238.5	251.3	234.7	224.7	204.7	187.5	145.4	47.0	26.3	41.9	46.4	49.7	54.8	55.7	58.0	68.8	85.2	112.7	206.3	330.2	330.0	332.4	293.1	**332.4**
EntreRios500->Ancoa500	494.9	489.5	515.9	481.7	461.2	420.1	384.9	298.4	96.4	54.0	86.0	95.2	101.9	112.6	114.3	119.0	141.3	174.8	231.4	423.5	677.7	677.3	682.3	601.5	**682.3**
Cautin220->Ciruelos220	67.6	68.3	72.1	71.3	72.1	70.5	78.6	85.1	93.1	106.8	109.6	91.8	91.8	91.8	91.8	91.8	91.8	76.8	71.7	72.8	80.2	82.5	74.3	65.5	**109.6**
Cautin220->RioTolten220	47.1	47.7	51.1	50.4	51.1	49.7	56.7	62.3	69.3	81.2	83.6	68.2	68.2	68.2	68.2	68.2	68.2	55.1	50.7	51.7	58.1	60.1	52.9	45.4	**83.6**

Transf. Pan de Azucar MW	1	2	3	4	5	6	7	8	9	10	11	12	13	14	15	16	17	18	19	20	21	22	23	24	Absoluto
PAzucar220->DonGoyo220	-2.6	-3.1	-3.2	-2.9	-2.7	-2.8	-3.4	-4.9	-8.2	-12.8	-16.5	-19.6	-22.4	-25.2	-24.5	-21.9	-24.1	-29.3	-33.6	-34.7	-29.8	-21.8	-17.8	-17.0	**34.7**
PAzucar220->LaCebada220	0.0	0.0	0.0	0.0	0.0	0.0	0.0	0.0	0.0	0.0	0.0	0.0	0.0	0.0	0.0	0.0	0.0	0.0	0.0	0.0	0.0	0.0	0.0	0.0	**0.0**
	-2.6	**-3.1**	**-3.2**	**-2.9**	**-2.7**	**-2.8**	**-3.4**	**-4.9**	**-8.2**	**-12.8**	**-16.5**	**-19.6**	**-22.4**	**-25.2**	**-24.5**	**-21.9**	**-24.1**	**-29.3**	**-33.6**	**-34.7**	**-29.8**	**-21.8**	**-17.8**	**-17.0**	

Generación PMGD MW	1	2	3	4	5	6	7	8	9	10	11	12	13	14	15	16	17	18	19	20	21	22	23	24	Total
SUMA TOTAL PMGD	94.5	94.0	92.8	91.5	91.0	91.5	90.8	166.3	532.7	828.8	970.1	1031.1	1054.2	1054.9	1048.1	1021.4	987.5	907.5	604.6	181.9	89.4	89.4	88.9	89.7	**11392.6**

Costos Marginales PMGD	1	2	3	4	5	6	7	8	9	10	11	12	13	14	15	16	17	18	19	20	21	22	23	24	Promedio
Palafitos110	77.2	75.1	73.5	71.9	70.8	71.0	71.7	68.0	55.5	52.4	52.1	50.6	49.3	49.0	48.0	48.7	48.8	50.4	57.2	70.1	116.7	123.7	121.3	80.2	**68.89**
MontePatria013	81.1	77.0	76.5	76.0	75.7	75.9	76.8	75.3	77.3	75.4	75.7	73.7	73.6	73.7	73.4	73.6	73.8	73.3	76.0	82.6	130.5	130.9	130.8	86.5	**83.13**
Punitaqui013	83.1	78.9	78.4	77.9	77.6	77.8	78.8	77.2	80.7	78.7	79.0	76.9	76.8	76.9	76.6	76.8	77.0	76.5	79.4	86.4	136.4	136.8	136.7	90.4	**86.33**
Placilla110	66.4	63.0	62.6	62.3	62.3	62.3	63.2	63.2	62.0	62.1	62.0	60.3	60.4	60.5	60.3	60.4	60.6	60.4	62.6	66.7	103.0	103.0	102.9	68.1	**67.53**
LaCalera110	68.5	65.0	64.7	64.3	64.3	64.3	65.2	65.3	64.3	64.4	64.3	62.5	62.6	62.7	62.5	62.6	62.8	62.6	64.8	69.0	106.6	106.6	106.5	70.5	**69.87**
Cabildo023	71.4	67.8	67.4	67.0	67.0	67.1	68.0	68.0	66.9	67.0	66.9	65.1	65.2	65.2	65.0	65.2	65.3	65.1	67.4	71.7	110.8	110.8	110.8	73.3	**72.72**
Quereo023	68.2	64.7	64.3	64.0	64.0	64.0	64.9	64.9	64.1	64.2	64.1	62.4	62.5	62.5	62.3	62.5	62.6	62.4	65.1	69.3	107.1	107.1	107.1	70.9	**69.78**
SanFelipe110	70.1	66.5	66.2	65.8	65.8	65.8	66.7	66.8	65.4	65.5	65.4	63.7	63.7	63.8	63.6	63.8	63.9	63.7	66.0	70.2	108.5	108.5	108.5	71.8	**71.24**
Rungue044	68.8	65.3	64.9	64.5	64.5	64.6	65.4	65.5	64.6	64.7	64.6	62.9	62.9	63.0	62.8	63.0	63.1	62.9	65.1	69.3	107.1	107.1	107.0	70.9	**70.18**
Casablanca066	71.0	67.3	67.0	66.6	66.6	66.6	67.5	67.6	66.3	66.4	66.3	64.5	64.6	64.6	64.4	64.6	64.7	64.5	66.9	71.2	110.1	110.1	110.0	72.8	**72.18**
SantaMarta110	68.9	65.4	65.0	64.6	64.7	64.7	65.6	65.6	65.1	65.1	65.1	63.3	63.4	63.4	63.2	63.4	63.5	63.3	65.5	69.7	107.7	107.7	107.7	71.3	**70.54**
Leyda110	70.6	67.0	66.6	66.3	66.3	66.3	67.2	67.3	67.1	67.1	67.1	65.3	65.3	65.4	65.2	65.4	65.5	65.3	67.4	71.7	110.8	110.8	110.8	73.3	**72.54**
Lihueimo066	80.3	76.2	75.8	75.4	75.4	75.4	76.5	76.5	76.3	76.4	76.3	74.2	74.3	74.4	74.1	74.3	74.5	74.2	76.6	81.6	126.0	126.0	126.0	83.4	**82.50**
IsladeMaipo066	77.1	73.2	72.8	72.4	72.3	72.4	73.4	73.5	72.1	72.1	72.1	70.1	70.2	70.3	70.0	70.2	70.4	70.1	72.6	77.3	119.4	119.4	119.4	79.0	**78.41**
SanBernardo110	68.5	65.0	64.6	64.2	64.2	64.3	65.2	65.2	64.4	64.5	64.4	62.6	62.7	62.8	62.6	62.7	62.9	62.6	64.8	69.0	106.6	106.6	106.6	70.6	**69.90**
Buin110	68.3	64.8	64.4	64.0	63.9	64.0	65.0	65.2	63.4	63.5	63.4	61.9	62.0	62.1	61.9	61.9	61.9	61.7	64.3	68.4	105.9	105.9	105.7	70.0	**69.31**
Colchagua066	67.2	63.8	63.4	63.0	62.9	63.1	63.9	64.0	62.8	62.8	62.8	61.1	61.2	61.2	61.0	61.2	61.3	61.1	63.3	67.4	104.1	104.1	104.1	68.9	**68.32**
LasCabras066	71.1	67.4	67.0	66.7	66.6	66.7	67.6	67.7	66.4	66.5	66.4	64.6	64.7	64.8	64.5	64.7	64.8	64.6	66.9	71.3	110.1	110.1	110.1	72.9	**72.26**
Curico066	67.9	64.4	64.1	63.7	63.6	63.7	64.6	64.6	63.0	63.1	63.0	61.3	61.4	61.5	61.3	61.4	61.6	61.3	63.5	67.7	104.5	104.5	104.5	69.2	**68.73**
Constitucion066	54.1	50.1	49.6	49.2	49.1	49.3	49.8	52.2	59.1	55.4	55.3	54.4	46.7	46.8	51.6	51.7	51.4	46.2	49.9	56.1	87.1	88.8	86.6	57.2	**56.16**
Tome066	70.6	67.0	66.7	66.3	66.2	66.3	67.2	67.3	65.0	65.0	65.0	63.2	63.3	63.4	63.2	63.3	63.4	63.2	65.6	69.8	107.9	107.9	107.9	71.4	**71.09**
Cabrero013	67.7	64.2	63.9	63.5	63.4	63.5	64.4	64.5	61.9	62.0	61.9	60.3	60.3	60.4	60.2	60.3	60.4	60.2	62.4	66.5	102.7	102.7	102.7	68.0	**67.84**
Lebu066	79.4	75.3	74.9	74.5	74.4	74.5	75.6	75.6	74.4	74.5	74.4	72.4	72.5	72.6	72.3	72.5	72.6	72.4	75.3	80.2	123.9	123.9	123.9	82.0	**80.99**
TresPinos066	78.9	74.9	74.4	74.0	73.9	74.1	75.1	75.1	73.9	74.0	73.9	71.9	72.0	72.1	71.9	72.0	72.2	71.9	74.9	79.7	123.1	123.1	123.1	81.5	**80.48**
LosAngeles066	70.1	66.5	66.1	65.8	65.7	65.8	66.7	66.7	64.3	64.4	64.3	62.6	62.7	62.7	62.5	62.7	62.8	62.6	65.0	69.2	107.0	107.0	106.9	70.8	**70.46**
Angol066	82.1	77.9	77.5	77.0	76.9	77.1	78.1	78.2	75.4	75.4	75.4	73.3	73.4	73.5	73.2	73.4	73.6	73.3	76.2	81.1	125.3	125.3	125.3	82.9	**82.54**
ElAvellano066	70.4	66.8	66.4	66.0	65.9	66.1	67.0	67.0	64.3	64.4	64.3	62.6	62.7	62.7	62.5	62.7	62.8	62.6	64.9	69.1	106.7	106.7	106.7	70.6	**70.50**
Traiguen066	77.8	73.9	73.4	73.0	72.9	73.1	74.1	74.1	71.5	71.5	71.4	69.5	69.6	69.7	69.4	69.6	69.8	69.5	72.0	76.7	118.5	118.5	118.5	78.4	**78.19**
Curacautin066	77.7	73.8	73.3	72.9	72.8	73.0	74.0	74.0	71.3	71.4	71.3	69.4	69.5	69.6	69.3	69.5	69.7	69.4	71.9	76.6	118.3	118.3	118.3	78.3	**78.08**
Lautaro066	70.3	66.8	65.5	64.3	64.3	64.5	67.8	67.9	69.0	73.0	72.9	70.8	66.0	66.1	65.8	65.9	65.2	64.8	67.4	70.4	107.3	111.0	110.8	71.5	**72.89**
Panguipulli066	72.1	68.4	68.1	67.7	67.6	67.8	68.7	68.8	66.0	66.2	66.1	194.2	194.2	194.6	194.5	193.1	196.0	64.1	67.3	71.5	110.4	110.4	110.4	73.0	**105.05**
Corral023	70.2	66.7	66.3	66.0	65.9	66.0	66.9	67.0	64.5	64.7	64.6	189.7	189.8	190.1	190.0	188.7	191.5	62.7	65.7	69.8	107.8	107.8	107.7	71.3	**102.55**
Osorno066	68.3	64.8	64.5	64.1	64.0	64.1	65.0	65.1	63.7	63.9	63.8	187.3	187.4	187.8	187.6	186.3	189.1	61.9	64.4	68.5	105.8	105.7	105.7	69.9	**100.78**
PuertoVaras013	70.5	66.9	66.6	66.2	66.1	66.3	67.2	67.3	65.9	66.1	66.0	193.8	193.9	194.3	194.1	192.8	195.6	64.0	66.6	70.8	109.4	109.3	109.3	72.3	**104.22**
Melipulli066	207.2	205.9	204.5	203.2	203.1	203.1	203.0	203.1	199.8	194.4	194.4	194.4	194.5	194.9	198.5	195.0	197.7	201.9	203.2	206.2	207.3	172.4	106.7	208.1	**195.93**
Colaco066	211.3	210.0	208.6	207.2	207.2	207.1	207.1	207.2	205.7	200.3	200.2	200.3	200.3	200.7	204.5	200.8	203.6	208.0	209.3	212.4	213.5	177.5	109.8	214.3	**201.12**
Pid-Pid110	238.1	233.3	233.1	232.8	232.7	232.7	232.7	234.2	235.7	236.4	232.9	232.4	232.4	232.9	237.3	232.8	233.4	231.5	233.1	232.6	231.4	195.0	120.4	230.6	**227.10**
Chonchi110	234.2	229.5	229.2	228.9	228.9	228.9	228.9	230.4	231.8	232.4	229.0	228.5	228.6	229.0	233.4	228.9	229.5	227.7	229.2	228.7	227.5	191.8	118.4	226.8	**223.33**

Sistemas de Almacenamiento	1	2	3	4	5	6	7	8	9	10	11	12	13	14	15	16	17	18	19	20	21	22	23	24	Total
Batería Alfalfal descarga	0.0	0.0	0.0	0.0	0.0	0.0	0.0	0.0	0.0	0.0	0.0	0.0	0.0	0.0	0.0	0.0	0.0	0.0	0.0	0.0	10.0	10.0	10.0	10.0	40.0
Batería Alfalfal carga	0.0	0.0	0.0	10.0	10.0	9.8	0.0	0.0	0.0	0.0	0.0	0.0	0.0	0.0	0.0	0.0	6.7	6.7	0.0	0.0	0.0	0.0	0.0	0.0	43.2

ANEXO Nº2

Detalle de la generación real para el día 20 de octubre de 2021

RESUMEN DIARIO DE OPERACION DEL SIC

20-10-2021 | 20-10-2021

	1	2	3	4	5	6	7	8	9	10	11	12	13	14	15	16	17	18	19	20	21	22	23	24	TOT.DIA	DMAX.	DMED.
																									MWh	MWh/h	MWh/h
CHAPIQUINA	6.0	6.0	6.0	6.0	6.0	5.5	5.5	4.1	4.0	4.0	4.0	4.0	4.0	4.0	4.0	4.0	4.0	4.5	5.0	5.5	6.1	6.5	6.5	6.5	121.6	6.5	5.1
COSAPILLA	0.4	0.4	0.4	0.4	0.4	0.4	0.4	0.4	0.4	0.4	0.4	0.4	0.4	0.4	0.4	0.4	0.4	0.4	0.4	0.4	0.4	0.4	0.4	0.4	9.5	0.4	0.4
ELTORON2	1.0	1.0	1.0	1.0	1.0	1.0	1.0	1.0	1.0	1.0	1.0	1.0	1.0	1.0	1.0	1.0	1.0	1.0	1.0	1.0	1.0	1.0	1.0	1.0	23.8	1.0	1.0
CAVANCHA	1.9	1.9	1.9	1.9	1.9	1.9	1.9	1.9	2.0	2.0	2.0	1.3	2.0	1.9	1.9	1.8	1.8	1.8	1.8	1.8	1.8	1.8	1.8	1.8	44.3	2.0	1.8
ALTOHOSPICIO	0.9	0.9	0.9	0.9	0.9	0.9	0.9	0.9	0.9	0.9	0.9	0.9	0.9	0.9	0.9	0.9	0.9	0.9	0.9	0.9	0.9	0.9	0.9	0.9	22.6	0.9	0.9
SANTAROSA	0.5	0.5	0.5	0.5	0.5	0.5	0.5	0.5	0.5	0.5	0.5	0.5	0.5	0.5	0.5	0.5	0.5	0.5	0.5	0.5	0.5	0.5	0.5	0.5	11.7	0.5	0.5
RIOHUASCO	1.4	1.3	1.4	1.4	1.3	1.4	1.4	1.3	1.4	1.3	1.4	1.3	1.3	1.3	1.3	1.4	1.3	1.3	1.3	1.4	1.6	1.5	1.6	1.5	33.1	1.6	1.4
PUCLARO	0.0	0.0	0.0	0.0	0.0	0.0	0.0	0.0	0.0	0.0	0.0	0.0	0.0	0.0	0.0	0.0	0.0	0.0	0.0	0.0	0.0	0.0	0.0	0.0	0.0	0.0	0.0
LOSMOLLES	7.0	7.0	3.0	0.0	0.0	0.0	0.0	0.0	0.0	0.0	0.0	0.0	0.0	0.0	0.0	0.0	0.0	0.0	0.0	0.0	7.0	7.0	7.0	7.0	45.0	7.0	1.9
LAPALOMA	0.7	0.7	0.7	0.8	0.8	0.8	0.8	0.7	0.8	0.8	0.8	0.8	0.8	0.7	0.7	0.7	0.6	0.7	0.7	0.7	0.7	0.7	0.7	0.7	17.3	0.8	0.7
CH-HORNITOS	7.4	7.9	10.2	15.4	16.7	16.9	16.5	16.3	15.8	15.5	15.0	14.7	14.4	14.3	14.1	14.1	14.4	15.9	18.3	18.6	12.5	8.6	7.9	7.6	329.0	18.6	13.7
JUNCALITO	0.0	0.0	0.0	0.0	0.0	0.0	0.0	0.0	0.0	0.0	0.4	0.1	0.0	0.0	0.0	0.0	0.0	0.0	0.0	0.0	0.0	0.0	0.0	0.0	0.5	0.4	0.0
ELTARTARO	0.0	0.0	0.0	0.0	0.0	0.0	0.0	0.0	0.0	0.0	0.0	0.0	0.0	0.0	0.0	0.0	0.0	0.0	0.0	0.0	0.0	0.0	0.0	0.0	0.0	0.0	0.0
JUNCAL	10.9	12.8	11.6	11.0	11.0	11.0	11.0	11.0	11.1	11.3	12.0	13.1	11.9	11.3	11.5	12.3	11.1	10.9	10.6	10.7	11.3	11.3	11.1	11.4	273.2	13.1	11.4
BLANCO	14.7	14.7	14.5	14.3	14.1	14.0	13.8	13.6	13.4	13.2	13.0	12.8	12.6	12.5	12.4	12.3	12.4	12.6	13.1	13.8	14.6	15.5	16.2	16.4	330.5	16.4	13.8
LOSQUILOS	21.4	18.6	19.4	20.0	19.8	19.4	19.5	21.5	22.8	20.5	20.8	21.1	21.4	21.4	21.1	20.2	21.0	20.8	21.3	21.0	21.2	20.9	21.3	20.7	497.1	22.8	20.7
CHACABUQUITO	12.8	13.2	12.9	11.9	12.4	12.5	12.3	12.4	12.7	13.6	14.1	13.0	13.0	13.3	13.3	13.7	13.0	12.9	13.3	13.1	13.3	13.3	13.3	13.3	312.6	14.1	13.0
SAUCEANDES	0.5	0.5	0.5	0.4	0.4	0.4	0.3	0.4	0.5	0.5	0.4	0.4	0.5	0.4	0.4	0.5	0.5	0.4	0.4	0.5	0.5	0.4	0.5	0.5	10.4	0.5	0.4
CARENA	7.5	7.5	7.4	7.4	7.4	7.4	7.6	7.4	7.0	6.0	5.0	3.9	4.0	5.1	6.5	6.9	6.9	7.0	7.0	7.2	7.2	7.3	7.3	7.3	161.2	7.6	6.7
MINI_ARRAYAN	1.0	1.0	1.0	1.0	0.9	0.9	0.8	0.8	0.7	0.7	0.7	0.6	0.6	0.6	0.6	0.6	0.7	0.8	1.0	1.0	1.0	1.0	1.0	1.0	19.9	1.0	0.8
ALFALFAL	62.5	61.4	59.4	57.3	52.7	52.2	49.7	49.2	47.6	46.6	47.1	45.1	43.5	41.5	41.5	42.0	42.0	45.6	47.1	51.7	54.8	56.3	58.9	60.9	1216.6	62.5	50.7
MAITENES	0.0	0.0	0.0	0.0	0.0	0.0	0.0	0.0	0.0	0.0	0.0	0.0	0.0	0.0	0.0	0.0	0.0	0.0	0.0	0.0	0.0	0.0	0.0	0.0	0.0	0.0	0.0
LABIFURCADA	0.2	0.2	0.2	0.2	0.2	0.2	0.2	0.2	0.2	0.2	0.2	0.2	0.2	0.2	0.2	0.2	0.2	0.2	0.2	0.2	0.2	0.2	0.2	0.2	4.5	0.2	0.2
CALIBORO	1.0	1.0	1.0	1.0	1.0	1.0	1.0	1.0	1.0	1.0	1.0	1.0	1.0	1.0	1.0	1.0	1.0	1.0	1.0	1.0	1.0	1.0	1.0	1.0	24.3	1.0	1.0
MALLARAUCO	2.6	2.6	2.6	2.6	2.6	2.6	2.6	2.6	2.6	2.6	2.4	2.0	1.9	1.9	2.0	2.2	2.4	2.6	2.7	2.7	2.6	2.6	2.6	2.6	59.2	2.7	2.5
COYA	0.0	0.0	0.0	0.0	0.0	0.0	0.0	0.0	0.0	0.0	0.0	0.0	0.0	0.0	0.0	0.0	0.0	0.0	0.0	0.0	0.0	0.0	0.0	0.0	0.0	0.0	0.0
CHACAYES	54.6	51.8	48.9	49.4	49.5	49.5	49.3	47.8	48.4	49.3	49.0	49.2	49.6	49.9	48.8	47.5	46.9	46.1	49.6	49.4	48.2	42.6	44.2	42.8	1162.3	54.6	48.4
SAUZAL	60.7	53.8	41.3	43.5	45.5	46.9	46.9	46.2	48.3	48.6	48.6	48.8	49.0	48.9	48.7	49.0	48.8	48.1	48.9	48.8	49.1	48.5	50.8	52.6	1170.4	60.7	48.8
SAUZAL 60 HZ	0.0	0.0	0.0	0.0	0.0	0.0	0.0	0.0	0.0	0.0	0.0	0.0	0.0	0.0	0.0	0.0	0.0	0.0	0.0	0.0	0.0	0.0	0.0	0.0	0.0	0.0	0.0
SAUZALITO	10.4	10.2	8.0	8.4	8.7	9.0	8.9	8.9	9.1	9.1	9.2	9.2	9.2	9.2	9.2	9.2	9.2	9.1	9.2	9.2	9.2	9.2	9.3	9.6	220.0	10.4	9.2
LA-COMPANIA-II	1.2	1.2	1.2	1.2	1.1	1.2	1.2	1.2	1.2	1.2	1.1	0.9	0.9	0.9	0.9	1.0	0.9	1.0	1.0	0.3	0.0	1.1	1.3	1.3	24.4	1.3	1.0
LAHIGUERA	73.6	77.4	77.3	77.6	69.2	68.7	68.9	67.3	66.7	67.3	67.3	67.7	68.1	67.9	67.3	68.1	67.8	62.7	52.5	49.8	57.7	66.6	69.3	72.4	1619.1	77.6	67.5
LACONFLUENCIA	54.5	56.2	56.2	56.2	54.8	55.1	55.1	53.8	53.1	50.1	49.9	50.7	50.8	50.9	50.8	53.1	53.7	53.9	0.0	0.0	39.6	69.1	72.7	72.8	1213.0	72.8	50.5
ELPASO	19.3	17.0	9.8	12.2	7.4	6.6	10.2	11.2	10.9	0.2	0.0	0.0	0.0	0.0	0.0	0.0	20.1	20.1	0.7	19.7	19.9	20.0	19.4	20.1	244.8	20.1	10.2
SANANDRES	9.0	11.4	13.3	13.2	12.2	8.0	8.7	6.0	5.4	0.0	0.0	0.0	0.0	0.0	0.0	0.0	0.0	14.9	19.8	12.8	10.1	10.1	10.1	10.1	175.1	19.8	7.3
CONVENTOVIEJO	3.1	3.1	3.1	3.1	3.1	3.1	3.1	3.1	3.1	3.1	3.1	3.1	3.1	3.1	3.1	3.1	3.1	3.1	3.1	3.1	3.1	3.1	3.1	3.3	73.9	3.3	3.1
LAMONTANA-1	1.9	1.8	1.8	1.8	1.8	1.7	1.7	1.7	1.7	1.7	1.6	1.6	1.6	1.6	1.6	1.6	1.7	1.8	1.9	2.0	2.1	2.0	2.0	2.0	42.8	2.1	1.8
LAMONTANA-2	1.0	1.0	1.0	0.9	0.9	0.9	0.9	0.9	0.9	0.9	0.9	0.9	0.8	0.8	0.8	0.8	0.8	0.9	0.9	1.0	1.0	1.0	1.0	1.0	22.1	1.0	0.9
CUMPEO	3.9	4.0	4.1	4.1	4.1	4.1	4.1	4.1	3.7	3.4	0.4	0.9	3.4	3.9	3.9	3.9	4.0	3.5	4.1	4.0	3.9	3.9	3.9	4.0	87.5	4.1	3.6
CORRALES	2.9	2.9	2.9	2.9	2.9	2.9	2.9	2.8	2.7	0.0	0.0	0.0	0.0	0.0	0.0	0.0	0.0	0.8	2.3	2.7	2.8	2.8	2.8	2.8	43.0	2.9	1.8
ROBLERIA	3.0	3.0	3.0	3.0	3.0	3.0	3.0	3.0	3.0	3.0	2.9	3.0	0.8	2.9	3.0	3.0	3.0	3.0	3.0	3.0	3.0	3.0	3.0	3.0	69.3	3.0	2.9
LIRCAY	20.1	19.8	19.9	19.9	20.0	20.2	20.3	20.3	20.3	20.3	20.3	20.2	20.2	20.2	20.2	20.0	19.0	18.0	17.6	16.9	16.8	16.8	16.5	16.0	459.8	20.3	19.2
MARIPOSAS	4.0	4.1	4.1	4.3	4.4	4.6	4.7	4.8	4.8	4.8	4.8	4.8	4.8	4.8	4.8	4.6	4.6	4.7	4.5	4.3	4.2	4.2	4.1	4.1	107.9	4.8	4.5
PROVIDENCIA	4.1	4.1	4.2	4.2	4.2	4.2	4.1	4.1	4.1	3.5	3.4	3.4	3.5	3.5	3.5	3.5	3.5	3.3	2.7	2.2	2.0	1.7	1.7	1.7	80.4	4.2	3.4
MCHDOSAL	0.0	0.0	0.0	0.0	0.0	0.0	0.0	0.0	0.0	0.0	0.0	0.0	0.0	0.0	0.0	0.0	0.0	0.0	0.0	0.0	0.0	0.0	0.0	0.0	0.0	0.0	0.0
PURISIMA	0.4	0.4	0.4	0.4	0.4	0.4	0.3	0.4	0.4	0.4	0.4	0.4	0.4	0.4	0.4	0.4	0.4	0.4	0.4	0.4	0.4	0.4	0.4	0.4	9.9	0.4	0.4
ELGALPON	1.3	1.3	1.3	1.3	1.3	1.3	1.3	1.3	1.3	1.3	1.3	1.3	1.3	1.3	1.3	1.3	1.3	1.3	1.3	1.3	1.3	1.3	1.3	1.3	31.4	1.3	1.3
RIOCOLORADO	14.0	13.9	13.8	12.7	12.6	12.5	12.5	11.6	11.5	11.4	9.6	9.8	11.2	11.0	11.0	11.3	13.1	13.5	15.4	15.8	15.8	15.9	16.1	15.8	311.8	16.1	13.0
ITATA	2.4	2.2	2.1	2.2	2.2	2.0	2.0	2.1	2.1	2.1	2.1	2.1	2.1	2.1	2.1	2.1	3.5	2.5	2.2	2.9	3.1	2.6	2.6	2.7	56.1	3.5	2.3
ELDIUTO	2.9	2.9	2.9	2.9	2.9	2.9	2.9	2.9	2.9	2.9	2.9	2.9	2.9	2.9	2.9	2.9	2.9	2.9	2.9	2.9	2.9	2.9	2.9	2.9	69.4	2.9	2.9
BUREO	1.2	1.2	1.2	1.2	1.3	1.3	1.3	1.3	1.2	1.1	1.0	1.0	1.0	1.1	1.1	1.1	1.1	1.1	1.1	1.1	1.1	1.1	1.1	1.1	27.3	1.3	1.1
AILLIN	3.0	2.9	2.9	2.9	2.8	2.9	2.8	2.8	2.8	2.8	2.7	2.8	2.7	2.7	2.8	2.8	2.9	3.0	3.1	3.1	3.1	3.1	3.0	3.0	69.5	3.1	2.9
MUNILQUE-1	0.2	0.0	0.3	0.0	0.0	0.0	0.0	0.3	0.0	0.0	0.0	0.2	0.3	0.0	0.3	0.3	0.0	0.0	0.0	0.3	0.0	0.0	0.2	0.3	2.8	0.3	0.1
MUNILQUE-2	0.5	0.5	0.5	0.5	0.5	0.5	0.5	0.5	0.5	0.5	0.5	0.5	0.5	0.5	0.5	0.5	0.5	0.5	0.5	0.5	0.5	0.5	0.5	0.5	11.5	0.5	0.5
BOQUIAMARGO	0.0	0.0	0.0	0.0	0.0	0.0	0.0	0.0	0.0	0.0	0.0	0.0	0.0	0.0	0.0	0.0	0.0	0.0	0.0	0.0	0.0	0.0	0.0	0.0	0.0	0.0	0.0
ELMIRADOR	1.3	1.3	1.3	1.3	1.3	1.3	1.3	1.3	1.2	1.2	1.2	1.2	1.2	1.2	1.2	1.3	1.3	1.4	1.4	1.4	1.4	1.3	1.3	1.3	30.8	1.4	1.3
LLAUQUEREO	1.8	1.8	1.8	1.8	1.8	1.8	1.8	1.8	1.8	1.8	1.8	1.8	1.8	1.8	1.8	1.8	1.8	1.8	1.8	1.8	1.8	1.8	1.8	1.8	43.0	1.8	1.8
PEUCHEN	61.4	38.0	33.4	33.5	33.5	33.5	33.5	33.4	31.1	8.1	0.0	0.0	0.0	0.0	0.0	0.0	0.0	4.8	48.5	62.0	65.5	66.3	66.3	65.3	718.2	66.3	29.9
MAMPIL	41.1	38.0	30.3	22.5	24.0	24.0	24.0	24.0	23.8	18.0	18.0	10.8	8.0	1.6	0.0	0.0	0.0	6.9	9.3	22.8	33.7	36.0	39.5	39.9	496.2	41.1	20.7
LOSPADRES	0.9	0.9	0.9	0.9	0.9	0.9	0.9	0.8	0.8	0.8	0.8	0.8	0.8	0.8	0.8	0.8	0.9	0.9	0.9	0.9	0.9	0.9	0.9	0.9	20.5	0.9	0.9
EL-PINAR	0.0	0.0	0.0	0.0	0.0	0.0	0.0	0.0	0.0	0.0	0.0	0.0	0.0	0.0	0.0	0.0	0.0	0.0	0.0	0.0	0.0	0.0	0.0	0.0	0.0	0.0	0.0
QUILLAILEO	0.5	0.4	0.4	0.4	0.5	0.5	0.3	0.0	0.4	0.4	0.0	0.0	0.0	0.0	0.0	0.0	0.0	0.0	0.4	0.5	0.5	0.5	0.5	0.5	6.6	0.5	0.3
MULCHEN	0.6	0.6	0.6	0.6	0.6	0.6	0.6	0.6	0.6	0.6	0.6	0.6	0.6	0.6	0.6	0.6	0.6	0.6	0.6	0.6	0.6	0.6	0.6	0.6	13.4	0.6	0.6
EL-ATAJO	1.0	0.9	1.0	1.0	1.0	1.0	1.0	0.9	1.0	1.0	0.9	0.9	0.9	0.9	0.9	0.9	0.9	0.4	0.5	0.9	0.9	0.9	0.9	0.9	21.5	1.0	0.9
RIOTRUENO	2.7	2.6	2.6	2.6	2.6	2.6	2.6	2.7	2.6	2.6	2.6	2.6	2.6	2.6	2.6	2.6	2.5	2.5	2.6	2.5	2.6	2.5	2.6	2.5	62.1	2.7	2.6
RENAICO	0.0	0.0	0.0	0.0	0.0	0.0	0.0	0.0	0.0	0.0	0.0	0.0	0.0	0.0	0.0	0.0	0.0	0.0	0.0	0.0	0.0	0.0	0.0	0.0	0.0	0.0	0.0
ALTORENAICO	1.2	1.2	1.2	1.2	1.2	1.2	1.2	1.2	1.2	1.1	1.2	1.2	1.2	1.2	1.2	1.2	1.1	1.1	1.1	1.1	1.1	1.1	1.2	1.2	28.1	1.2	1.2
RIOPICOIQUEN	8.4	8.3	8.3	8.3	8.2	8.2	8.2	8.2	8.2	8.2	8.2	8.2	8.2	8.2	8.2	8.2	8.2	8.2	8.2	8.2	8.2	8.2	8.2	8.2	196.6	8.4	8.2
ELMANZANO	2.3	2.3	2.3	2.3	2.3	2.3	2.3	2.3	2.3	2.3	2.3	2.3	2.3	2.3	2.3	2.3	2.3	2.3	2.3	2.3	2.3	2.3	2.3	2.3	55.9	2.3	2.3
TRUFUL-TRUFUL	0.8	0.8	0.8	0.8	0.8	0.8	0.8	0.8	0.8	0.8	0.8	0.8	0.8	0.8	0.8	0.8	0.8	0.8	0.8	0.8	0.8	0.8	0.8	0.8	18.5	0.8	0.8
MOLINERAVILLARRICA	0.2	0.2	0.2	0.2	0.2	0.2	0.3	0.4	0.4	0.4	0.4	0.4	0.3	0.2	0.2	0.2	0.2	0.2	0.2	0.2	0.2	0.2	0.2	0.2	5.7	0.4	0.2
CARILAFQUEN	7.8	7.8	7.8	7.8	7.8	7.8	7.8	7.8	7.5	7.4	7.4	7.4	7.4	7.4	7.5	7.8	8.6	9.5	10.1	11.0	10.4	10.8	10.8	10.8	204.3	11.0	8.5
MALALCAHUELLO	5.8	5.8	5.8	5.8	5.8	5.8	5.8	5.8	5.6	5.4	5.4	5.7	5.8	5.6	5.6	5.6	5.7	5.9	6.0	6.2	6.2	6.3	6.2	6.3	139.8	6.3	5.8
TRAILELFU	0.7	0.7	0.7	0.7	0.7	0.7	0.7	0.7	0.7	0.7	0.7	0.7	0.7	0.7	0.7	0.7	0.7	0.7	0.7	0.7	0.7	0.7	0.7	0.7	17.4	0.7	0.7
ALLIPEN	2.6	2.6	2.6	2.6	2.6	2.6	1.6	1.5	2.6	2.6	2.6	2.6	2.6	2.6	2.6	2.5	2.6	2.6	2.6	2.1	2.6	2.6	2.6	2.6	59.7	2.6	2.5
DONGUIL	0.0	0.0	0.0	0.0	0.0	0.0	0.0	0.0	0.0	0.0	0.0	0.0	0.0	0.0	0.0	0.0	0.0	0.0	0.0	0.0	0.0	0.0	0.0	0.0	0.0	0.0	0.0
MAISAN	0.2	0.2	0.2	0.2	0.2	0.2	0.2	0.2	0.2	0.2	0.2	0.2	0.2	0.2	0.2	0.2	0.2	0.2	0.2	0.2	0.2	0.2	0.2	0.2	4.3	0.2	0.2
ELCANELO	0.0	0.0	0.0	0.0	0.0	0.0	0.0	0.0	0.0	0.0	0.0	0.0	0.0	0.0	0.0	0.0	0.0	0.0	0.0	0.0	0.0	0.0	0.0	0.0	0.0	0.0	0.0
ELAGRIO	1.4	1.5	1.4	1.4	1.4	1.4	1.4	1.4	1.4	1.4	1.4	1.4	1.4	1.4	1.5	1.5	1.5	1.6	1.6	1.6	1.6	1.6	1.6	1.6	35.6	1.6	1.5
PILMAIQUEN	24.1	24.1	24.0	24.0	24.0	24.0	24.0	24.2	24.3	24.3	24.3	24.3	24.3	24.3	24.3	24.3	24.5	26.0	26.2	26.2	26.2	26.2	26.2	25.0	593.3	26.2	24.7
RININAHUE	0.9	0.9	0.9	0.9	0.9	0.9	0.9	0.9	0.9	0.9	0.9	0.9	0.9	0.9	0.9	0.9	0.9	0.9	0.9	0.9	0.9	0.9	0.9	0.9	21.9	0.9	0.9
DOSVALLES	1.4	1.4	1.4	1.4	1.4	1.4	1.4	1.4	1.3	0.0	0.0	0.0	0.0	0.0	0.0	0.0	0.0	0.5	0.9	0.9	1.0	1.3	1.3	0.4	18.5	1.4	0.8
PALACIOS	0.7	0.7	0.7	0.7	0.7	0.7	0.7	0.7	0.5	0.0	0.0	0.0	0.0	0.0	0.0	0.0	0.0	0.3	0.3	0.3	0.5	0.6	0.7	0.7	9.3	0.7	0.4
CORRENTOSO	3.4	3.4	3.4	3.4	3.3	3.3	3.3	3.3	3.3	3.3	3.3	3.3	3.3	3.3	3.2	3.2	3.2	3.3	3.3	3.3	3.2	3.2	3.2	3.2	78.8	3.4	3.3
PALMAR	2.6	2.6	2.5	2.5	2.5	2.5	2.5	2.5	2.5	2.4	2.3	2.3	2.3	2.4	2.4	2.3	2.5	2.5	2.5	2.5	2.6	2.6	2.5	2.5	59.4	2.6	2.5
PULELFU	5.9	5.7	5.0	5.0	5.0	5.0	5.0	5.1	5.4	5.4	5.4	5.4	5.3	5.1	5.1	5.1	5.1	5.1	5.3	5.4	5.4	5.4	5.4	5.4	126.4	5.9	5.3
MARIAELENA	0.2	0.2	0.2	0.1	0.1	0.1	0.1	0.1	0.0	0.1	0.1	0.1	0.1	0.1	0.1	0.1	0.0	0.0	0.0	0.1	0.1	0.1	0.1	0.1	2.3	0.2	0.1
LOSCOLONOS	0.0	0.0	0.0	0.0	0.0	0.0	0.0	0.0	0.0	0.0	0.0	0.0	0.0	0.0	0.0	0.0	0.0	0.0	0.0	0.0	0.0	0.0	0.0	0.0	0.0	0.0	0.0
CHANLEUFU	0.0	0.0	0.0	0.0	0.0	0.0	0.0	0.0	0.0	0.0	0.0	0.0	0.0	0.0	0.0	0.0	0.0	0.0	0.0	0.0	0.0	0.0	0.0	0.0	0.0	0.0	0.0
CAPULLO	8.3	8.3	7.7	7.1	7.1	7.1	7.1	7.1	7.1	7.1	7.6	7.8	7.6	7.3	7.2	7.2	7.2	7.2	7.4	7.7	7.7	7.7	7.7	7.7	179.0	8.3	7.5
NALCAS	2.6	2.6	2.6	2.6	2.6	2.6	2.6	2.5	2.5	2.6	2.5	2.6	2.6	2.6	2.6	2.5	2.6	2.6	2.5	2.6	2.5	2.5	2.5	2.5	61.3	2.6	2.6
CALLAO	0.7	0.6	0.6	0.6	0.6	0.6	0.6	0.6	0.6	0.6	0.6	0.6	0.6	0.6	0.6	0.6	0.6	0.6	0.6	0.6	0.6	0.6	0.6	0.6	14.6	0.7	0.6
HIDROBONITO-MC1	3.8	3.8	3.7	3.7	3.1	2.1	3.9	3.8	3.6	0.1	3.4	3.7	3.6	3.6	3.6	3.6	3.6	3.6	3.6	3.6	3.6	3.6	3.6	3.6	82.1	3.9	3.4
HIDROBONITO-MC2	2.3	2.3	2.2	2.2	2.0	1.8	2.3	2.2	2.2	2.2	2.2	2.2	2.2	2.2	2.2	2.2	2.2	2.2	2.2	2.1	2.1	2.1	2.1	2.1	51.9	2.3	2.2
RUCATAYO	28.4	26.0	25.7	25.0	25.0	25.2	25.9	25.7	25.8	25.9	25.9	25.9	26.3	26.4	26.4	26.4	26.5	27.7	28.1	28.1	28.2	28.1	28.1	28.1	638.5	28.4	26.6
LOS-LAGOS	0.0	0.0	0.0	0.0	0.0	0.0	0.0	0.0	0.0	0.0	0.0	0.0	0.0	0.0	0.0	0.0	0.0	0.0	0.0	0.0	0.0	0.0	0.0	0.0	0.0	0.0	0.0
CHILCO	0.0	0.0	0.0	0.0	0.0	0.0	0.0	0.0	0.0	0.0	0.0	0.0	0.0	0.0	0.0	0.0	0.0	0.0	0.0	0.0	0.0	0.0	0.0	0.0	0.0	0.0	0.0
ENSENADA	0.0	0.0	0.0	0.0	0.0	0.0	0.0	0.0	0.0	0.0	0.0	0.0	0.0	0.0	0.0	0.0	0.0	0.0	0.0	0.0	0.0	0.0	0.0	0.0	0.0	0.0	0.0
LAARENA	0.0	0.0	0.0	0.0	0.0	0.0	0.0	0.0	0.0	0.0	0.0	0.0	0.0	0.0	0.0	0.0	0.0	0.0	0.0	0.0	0.0	0.0	0.0	0.0	0.0	0.0	0.0
ELCOLORADO	0.6	0.6	0.6	0.6	0.6	0.6	0.6	0.6	0.6	0.6	0.6	0.6	0.6	0.6	0.6	0.6	0.6	0.6	0.6	0.6	0.6	0.6	0.6	0.6	14.1	0.6	0.6
DONGO	0.8	0.8	0.8	0.8	0.8	0.8	0.8	0.7	0.7	0.7	0.7	0.7	0.7	0.7	0.7	0.7	0.8	0.8	0.8	0.8	0.8	0.8	0.8	0.8	18.2	0.8	0.8
COLLIL	0.9	0.9	0.9	0.9	0.9	0.9	0.9	0.8	0.8	0.8	0.8	0.8	0.8	0.8	0.8	0.7	0.8	0.6	0.3	0.8	0.7	0.8	0.8	0.8	19.0	0.9	0.8
QUELTEHUES	29.1	29.8	29.8	29.8	29.9	29.7	29.3	29.3	29.8	29.8	29.7	29.6	28.9	27.5	27.6	28.3	28.6	29.2	29.4	28.6	29.4	29.7	29.9	29.9	702.6	29.9	29.3
VOLCAN	9.5	9.6	9.6	9.5	9.9	9.8	9.3	9.1	9.8	9.8	9.8	8.4	9.3	9.3	9.3	9.3	9.3	9.2	9.1	9.7	10.0	10.0	10.0	10.0	228.6	10.0	9.5
GUAYACAN	10.9	11.1	11.1	11.3	11.2	11.2	11.2	11.1	10.9	9.1	10.8	10.4	10.6	10.8	10.7	10.4	10.1	9.8	9.9	10.4	10.5	10.8	10.9	10.6	255.9	11.3	10.7
FLORIDA-1	0.0	0.0	0.0	0.0	0.0	0.0	0.0	0.0	0.0	0.0	0.0	0.0	0.0	0.0	0.0	0.0	0.0	0.0	0.0	0.0	0.0	0.0	0.0	0.0	0.0	0.0	0.0
FLORIDA-2	6.9	7.2	8.8	11.1	12.0	12.1	13.5	14.6	12.6	11.7	10.1	7.6	6.7	7.9	6.5	5.4	5.4	6.7	7.0	6.3	6.1	6.5	7.0	7.3	207.0	14.6	8.6
FLORIDA-3	2.0	2.0	2.0	2.0	2.0	2.0	2.0	2.0	2.0	2.0	2.0	2.0	2.0	2.0	2.0	2.1	2.2	2.2	2.2	2.2	2.2	2.2	2.2	2.2	49.7	2.2	2.1
PUNTILLA	12.8	13.7	13.7	12.7	15.0	14.7	15.2	15.2	16.3	16.7	17.6	18.1	17.8	16.4	15.4	16.5	15.6	15.3	14.3	13.7	13.1	13.3	14.1	14.0	361.2	18.1	15.1
EYZAGUIRRE	0.6	0.6	0.6	0.6	0.6	0.6	0.6	0.6	0.6	0.6	0.6	0.6	0.7	0.7	0.7	0.7	0.7	0.7	0.7	0.7	0.7	0.7	0.7	0.7	14.6	0.7	0.6
LASVERTIENTES	0.0	0.0	0.0	0.0	0.0	0.0	0.0	0.0	0.0	0.0	0.0	0.0	0.0	0.0	0.0	0.0	0.0	0.0	0.0	0.0	0.0	0.0	0.0	0.0	0.0	0.0	0.0
ELLLANO	0.4	0.5	0.5	0.5	0.5	0.6	0.6	0.6	0.6	0.6	0.5	0.5	0.5	0.5	0.5	0.5	0.5	0.5	0.5	0.5	0.5	0.5	0.5	0.5	12.1	0.6	0.5
ELRINCON	0.3	0.3	0.3	0.3	0.3	0.3	0.3	0.3	0.3	0.3	0.3	0.3	0.3	0.3	0.3	0.3	0.3	0.3	0.3	0.3	0.3	0.3	0.3	0.3	6.0	0.3	0.3
LOSMORROS	1.0	0.9	0.8	1.0	1.1	1.1	1.2	1.3	1.3	1.4	1.5	1.6	2.0	2.3	2.5	2.4	2.2	2.0	1.5	1.1	1.1	0.9	0.8	0.8	33.6	2.5	1.4
LOSBAJOS	4.4	4.9	5.1	5.1	5.1	5.3	5.3	5.3	5.3	5.3	5.3	5.3	5.3	5.3	5.3	5.3	5.3	5.2	5.3	5.0	4.6	4.4	4.8	4.8	122.5	5.3	5.1
AUXDELMAIPO	3.0	3.3	3.5	3.5	3.5	3.5	3.5	3.5	3.5	3.5	3.5	3.5	3.5	3.5	3.5	3.5	3.5	3.5	3.5	3.5	3.4	3.2	3.2	3.3	82.9	3.5	3.5
PULLINQUE	10.3	10.2	10.1	10.1	10.0	10.0	10.1	10.2	15.7	19.9	19.9	20.1	20.1	20.0	20.0	20.1	20.1	25.7	29.8	29.9	29.9	29.9	29.8	14.6	446.3	29.9	18.6
RECA	0.9	0.9	0.9	0.9	0.9	0.9	0.9	0.9	0.9	0.9	0.9	0.9	0.9	0.9	0.9	0.9	0.9	0.9	0.9	0.9	0.9	0.9	0.9	0.9	22.0	0.9	0.9
PANGUIPULLI	0.0	0.0	0.0	0.0	0.0	0.0	0.0	0.0	0.0	0.0	0.0	0.0	0.0	0.0	0.0	0.0	0.0	0.0	0.0	0.0	0.0	0.0	0.0	0.0	0.0	0.0	0.0
DONAHILDA	0.4	0.4	0.4	0.4	0.4	0.4	0.4	0.4	0.4	0.4	0.4	0.4	0.4	0.4	0.4	0.4	0.4	0.4	0.4	0.4	0.4	0.4	0.4	0.4	10.2	0.4	0.4
MUCHI	0.1	0.1	0.1	0.1	0.1	0.1	0.1	0.1	0.1	0.1	0.1	0.1	0.1	0.0	0.1	0.1	0.1	0.1	0.1	0.0	0.1	0.1	0.1	0.1	1.4	0.1	0.1
LASFLORES	1.8	1.8	1.8	1.8	1.8	1.8	1.8	1.8	1.8	1.8	1.8	1.8	1.8	1.8	1.8	1.8	1.8	1.8	1.8	1.8	1.8	1.8	1.8	1.8	43.1	1.8	1.8
PEHUI	0.9	0.9	0.9	0.9	0.8	1.0	0.9	0.9	0.9	0.9	0.8	0.9	0.8	0.8	0.9	0.8	0.8	0.8	0.8	0.8	0.8	0.8	0.8	0.8	20.4	1.0	0.8
MOCHO	2.4	4.0	4.0	7.0	0.0	0.0	0.0	0.0	0.0	0.0	0.0	0.0	0.0	0.0	0.0	0.0	0.0	0.0	0.0	0.0	0.0	0.0	0.0	0.0	17.4	7.0	0.7
LICAN	17.7	17.8	17.7	15.8	8.0	9.1	8.4	7.2	5.6	3.6	8.9	16.1	16.5	16.3	16.3	16.1	16.2	16.1	15.6	14.6	14.3	14.8	13.4	12.6	318.4	17.8	13.3
CUMBRES	12.7	12.5	12.1	11.9	0.0	0.0	0.0	0.0	0.0	0.0	0.0	0.0	0.0	0.0	0.0	0.0	0.0	0.0	0.0	10.0	12.4	11.5	11.8	11.6	106.5	12.7	4.4
SANTAISABEL	0.8	0.8	0.8	0.8	0.8	0.8	0.8	0.8	0.8	0.8	0.8	0.8	0.8	0.8	0.7	0.6	0.8	0.8	0.8	0.8	0.8	0.8	0.8	0.8	18.0	0.8	0.8

LOSCORRALES-1	0.0	0.0	0.0	0.0	0.0	0.0	0.0	0.4	0.1	0.0	0.4	0.6	0.6	0.0	0.0	0.0	1.0	0.0	0.0	0.0	1.0	0.0	0.0	1.0	5.2	1.0	0.2
LOSCORRALES-2	0.0	0.0	0.0	0.0	0.0	0.0	0.0	0.0	0.1	0.5	0.4	0.0	0.4	0.7	0.7	0.7	0.7	0.7	0.7	0.7	0.7	0.7	0.7	0.7	8.6	0.7	0.4
MSA-1	1.3	1.3	1.3	1.3	1.3	1.3	1.3	1.3	1.3	1.3	1.3	1.3	1.3	1.3	1.2	1.2	1.2	1.2	1.2	1.2	1.2	1.2	1.2	1.2	30.4	1.3	1.3
PICHILONCO	0.6	0.6	0.6	0.6	0.4	0.0	0.0	0.0	0.3	0.2	0.4	0.5	0.5	0.5	0.5	0.2	0.5	0.5	0.5	0.5	0.5	0.5	0.5	0.5	10.2	0.6	0.4
DONWALTERIO	3.2	3.2	3.2	3.2	3.2	3.2	3.2	3.2	3.2	3.2	3.2	3.2	3.2	3.2	3.2	3.2	3.2	3.2	3.2	3.2	3.2	3.2	3.2	3.2	76.9	3.2	3.2
DIGUA	3.8	3.8	3.7	3.7	3.7	3.7	3.7	3.7	3.7	4.4	6.3	6.3	6.3	6.3	6.3	6.3	6.3	6.2	6.3	6.3	6.3	6.3	6.3	6.2	125.6	6.3	5.2
MELO	2.0	2.0	2.0	2.0	2.0	2.0	2.0	2.0	2.0	2.0	2.0	2.0	2.0	1.9	1.9	1.9	1.9	1.9	1.9	1.9	1.9	1.9	1.9	1.9	47.3	2.0	2.0
CONTRA	0.0	0.0	0.0	0.0	0.0	0.0	0.0	0.0	0.0	0.0	0.0	0.0	0.0	0.0	0.0	0.0	0.0	0.0	0.0	0.0	0.0	0.0	0.0	0.0	0.0	0.0	0.0
CURILEUFU	0.0	0.0	0.0	0.0	0.0	0.0	0.0	0.0	0.0	0.0	0.0	0.0	0.0	0.0	0.0	0.0	0.0	0.0	0.0	0.0	0.0	0.0	0.0	0.0	0.0	0.0	0.0
ELARRAYAN	0.0	0.0	0.0	0.0	0.0	0.0	0.0	0.0	0.0	0.0	0.0	0.0	0.0	0.0	0.0	0.0	0.0	0.0	0.0	0.0	0.0	0.0	0.0	0.0	0.0	0.0	0.0
ANCOA	13.3	13.3	12.4	13.4	13.3	13.3	12.8	12.4	13.1	13.2	14.9	16.3	16.0	15.5	16.7	15.7	15.8	15.8	16.0	16.9	15.8	15.9	15.9	15.9	353.7	16.9	14.7
LAVINA	0.5	0.5	0.5	0.5	0.5	0.5	0.5	0.5	0.5	0.5	0.5	0.5	0.5	0.5	0.5	0.5	0.5	0.5	0.5	0.5	0.5	0.5	0.5	0.5	12.1	0.5	0.5
SANTAELENA	0.7	0.7	0.7	0.7	0.7	0.7	0.5	0.7	0.7	0.7	0.7	0.7	0.7	0.7	0.7	0.7	0.7	0.7	0.6	0.6	0.7	0.7	0.7	0.7	15.7	0.7	0.7
TRANQUIL	0.0	0.0	0.0	0.0	0.0	0.0	0.0	0.0	0.0	0.0	0.0	0.0	0.0	0.0	0.0	0.0	0.0	0.0	0.0	0.0	0.0	0.0	0.0	0.0	0.0	0.0	0.0
ELTORO	**0.0**	**0.0**	**0.0**	**0.0**	**0.0**	**0.0**	**0.0**	**0.0**	**0.0**	**0.0**	**0.0**	**0.0**	**0.0**	**0.0**	**0.0**	**0.0**	**0.0**	**0.0**	**0.0**	**0.0**	**0.0**	**0.0**	**0.0**	**0.0**	**0.0**	**0.0**	**0.0**
ANTUCO	**128.3**	**128.3**	**118.3**	**117.3**	**117.6**	**127.1**	**129.1**	**137.2**	**137.1**	**137.1**	**137.0**	**130.2**	**115.8**	**115.9**	**116.0**	**116.1**	**103.8**	**103.2**	**105.4**	**144.2**	**156.9**	**156.5**	**156.2**	**156.0**	**3090.5**	**156.9**	**128.8**
ABANICO	31.7	31.7	31.4	31.4	31.2	31.3	31.1	31.0	31.0	30.7	31.0	31.1	31.1	30.9	31.1	31.4	31.7	31.9	32.4	32.7	32.5	32.7	32.5	32.3	757.6	32.7	31.6
RUCUE	85.0	82.0	81.0	80.0	78.0	77.0	77.0	75.0	75.0	75.0	75.0	78.0	75.0	74.0	66.0	63.0	59.0	58.0	60.0	61.0	65.0	73.0	76.0	81.0	1749.0	85.0	72.9
QUILLECO	34.0	34.0	35.0	34.0	34.0	32.0	32.0	32.0	32.0	32.0	32.0	32.0	32.0	30.0	29.0	29.0	23.0	23.0	25.0	26.0	27.0	28.0	29.0	28.0	724.0	35.0	30.2
LAJA1	6.1	6.0	6.0	6.0	6.0	6.0	6.0	6.0	6.0	6.0	6.0	6.4	7.0	7.2	7.4	7.4	7.1	7.0	8.1	8.6	8.5	8.5	8.5	8.5	166.6	8.6	6.9
RAPEL	**0.0**	**0.0**	**0.0**	**0.0**	**0.0**	**0.0**	**0.0**	**0.0**	**0.0**	**0.0**	**0.0**	**0.0**	**0.0**	**0.0**	**0.0**	**0.0**	**0.0**	**0.0**	**0.0**	**0.0**	**82.3**	**150.6**	**31.1**	**0.0**	**264.0**	**150.6**	**11.0**
CANUTILLAR	**0.0**	**0.0**	**0.0**	**0.0**	**0.0**	**0.0**	**0.0**	**0.0**	**0.0**	**19.0**	**43.0**	**42.0**	**43.0**	**43.0**	**43.0**	**43.0**	**43.0**	**42.0**	**0.0**	**0.0**	**0.0**	**15.0**	**42.0**	**42.0**	**460.0**	**43.0**	**19.2**
CIPRESES	**0.0**	**0.0**	**0.0**	**0.0**	**0.0**	**8.8**	**60.1**	**38.0**	**0.0**	**0.0**	**0.0**	**16.5**	**59.5**	**61.5**	**28.1**	**33.4**	**35.8**	**9.6**	**1.1**	**0.9**	**23.0**	**50.8**	**28.1**	**0.0**	**455.2**	**61.5**	**19.0**
OJOSDEAGUA	4.5	4.5	4.5	4.5	4.5	4.5	4.4	4.5	4.5	4.5	4.5	4.5	4.4	4.4	4.5	4.5	4.5	4.5	4.5	4.5	4.5	4.5	4.5	4.5	**107.4**	**4.5**	**4.5**
LAMINA	19.7	19.7	19.6	18.7	18.1	17.1	16.8	16.2	15.4	15.0	14.6	13.6	13.6	13.6	13.3	14.1	15.3	18.2	20.1	23.4	24.4	26.4	25.9	24.1	436.9	26.4	18.2
ISLA	55.5	55.3	53.3	50.8	48.8	48.3	62.8	57.5	43.0	42.4	42.0	45.5	57.7	59.5	50.4	48.8	51.1	52.2	54.2	57.5	61.6	68.3	64.9	56.2	1287.7	68.3	53.7
CURILLINQUE	70.8	65.9	63.6	65.3	57.1	59.0	65.6	78.6	58.2	52.1	51.1	48.9	62.3	72.3	70.9	55.0	62.5	65.8	61.4	68.8	69.8	78.7	85.6	74.6	1563.9	85.6	65.2
LOMAALTA	32.8	28.4	27.8	27.6	25.6	24.1	25.7	32.8	28.8	22.5	21.5	20.9	23.3	29.9	31.4	24.6	25.7	26.8	25.9	27.8	29.4	32.5	37.9	35.2	669.1	37.9	27.9
LOSHIERROS	22.6	22.5	22.0	22.3	22.4	22.5	19.3	9.9	6.2	6.3	6.2	6.3	6.4	6.4	6.2	6.4	6.3	5.9	17.6	22.4	22.3	22.3	22.7	22.1	355.5	22.7	14.8
LOSHIERROS-2	4.2	4.2	4.1	4.1	4.1	4.2	3.9	2.0	1.0	1.4	1.0	1.1	1.2	1.2	1.1	1.1	1.1	1.1	3.0	4.2	4.1	4.1	4.2	4.1	65.7	4.2	2.7
COLBUN	**190.0**	**111.0**	**110.0**	**112.0**	**112.0**	**117.0**	**222.0**	**175.0**	**0.0**	**0.0**	**0.0**	**0.0**	**0.0**	**0.0**	**0.0**	**0.0**	**0.0**	**0.0**	**121.0**	**222.0**	**226.0**	**233.0**	**234.0**	**234.0**	**2419.0**	234.0	100.8
MACHICURA	**16.0**	**16.0**	**16.0**	**16.0**	**16.0**	**16.0**	**16.0**	**16.0**	**16.0**	**16.0**	**16.0**	**16.0**	**16.0**	**16.0**	**16.0**	**16.0**	**16.0**	**16.0**	**16.0**	**16.0**	**16.0**	**16.0**	**16.0**	**16.0**	**384.0**	**16.0**	**16.0**
CHIBURGO	0.0	14.0	15.0	15.0	15.0	15.0	15.0	15.0	15.0	15.0	15.0	15.0	15.0	15.0	15.0	15.0	15.0	15.0	0.0	0.0	0.0	0.0	0.0	0.0	254.0	15.0	10.6
SANCLEMENTE	3.2	3.4	3.4	3.5	3.5	3.5	3.4	3.4	3.4	3.4	3.4	3.4	3.3	3.3	3.3	3.4	3.5	3.5	3.5	3.5	3.5	3.5	3.4	3.4	82.0	3.5	3.4
SANIGNACIO	0.0	0.0	0.0	0.0	0.0	0.0	0.0	0.0	0.0	0.0	0.0	0.0	0.0	0.0	0.0	0.0	0.0	0.0	0.0	0.0	0.0	0.0	0.0	0.0	0.0	0.0	0.0
PEHUENCHE	**528.0**	**488.8**	**399.9**	**360.3**	**429.0**	**441.2**	**354.2**	**427.3**	**289.0**	**292.1**	**166.1**	**176.3**	**181.0**	**180.3**	**144.3**	**141.2**	**171.6**	**128.1**	**159.8**	**468.3**	**511.0**	**528.0**	**527.5**	**527.0**	**8020.3**	**528.0**	**334.2**
RALCO	**279.0**	**238.5**	**231.3**	**232.6**	**262.7**	**209.6**	**190.2**	**118.3**	**0.0**	**0.0**	**0.0**	**0.0**	**0.0**	**0.0**	**0.0**	**0.0**	**0.0**	**0.0**	**71.7**	**517.9**	**627.1**	**535.5**	**429.2**	**269.6**	**4213.3**	**627.1**	**175.6**
PALMUCHO	30.2	30.2	30.2	30.2	30.2	30.2	30.2	30.2	30.2	30.2	30.2	30.2	30.3	30.3	30.3	30.3	30.3	30.3	30.3	30.3	30.3	30.3	30.3	30.3	725.9	30.3	30.2
PANGUE	**197.6**	**88.3**	**88.2**	**88.8**	**88.9**	**88.5**	**126.5**	**273.1**	**184.3**	**83.9**	**83.9**	**84.6**	**85.4**	**85.0**	**84.0**	**85.3**	**84.8**	**81.3**	**87.2**	**202.3**	**284.8**	**271.2**	**160.9**	**160.3**	**3148.9**	**284.8**	**131.2**
ANGOSTURA	**75.0**	**74.0**	**75.0**	**75.0**	**75.0**	**75.0**	**74.0**	**75.0**	**108.0**	**75.0**	**116.0**	**136.0**	**90.0**	**75.0**	**76.0**	**75.0**	**83.0**	**77.0**	**87.0**	**190.0**	**265.0**	**100.0**	**75.0**	**75.0**	**2301.0**	**265.0**	**95.9**
PE-TCHAMMA	15.2	23.1	41.1	62.1	57.4	58.7	65.6	72.4	67.6	32.4	2.2	4.0	26.3	45.5	37.4	33.9	38.2	35.7	31.1	19.3	9.5	0.4	0.0	0.0	779.1	72.4	32.5
PE-SIERRAGORDA	18.5	26.5	48.0	63.3	61.4	59.6	57.1	57.3	33.1	7.3	6.7	46.3	86.9	88.9	82.3	83.4	89.6	92.9	96.8	97.9	32.2	4.5	0.2	1.1	1241.7	97.9	51.7
PE-VALLEDELOSVIENTOS	0.0	2.3	4.4	3.1	4.1	8.2	10.7	10.6	4.3	0.6	0.0	4.7	18.3	21.6	39.8	39.7	39.9	39.9	39.9	42.6	38.5	43.5	34.6	0.2	451.3	43.5	18.8
PE-CALAMA	0.0	3.7	3.8	16.3	22.1	23.2	17.5	7.2	11.3	3.3	0.0	2.6	24.8	29.9	78.2	88.9	91.4	84.9	74.2	75.7	62.4	73.9	25.0	2.8	823.1	91.4	34.3
PE-CERRO-TIGRE	0.0	0.0	0.0	0.0	0.3	0.0	0.0	0.0	0.0	0.0	0.0	0.0	3.5	29.4	39.4	40.7	39.5	38.9	33.1	23.1	8.0	1.2	0.0	0.0	257.1	40.7	10.7
PE-TALTAL	96.3	96.4	96.5	96.6	96.4	93.5	93.5	93.5	96.4	76.6	76.6	76.6	76.6	76.6	76.4	68.2	29.8	15.7	4.5	32.8	71.2	94.6	92.0	95.5	1822.5	96.6	75.9
PE-SARCO	0.0	0.0	0.0	0.0	0.0	0.1	0.6	1.2	0.0	0.0	0.0	0.0	0.0	7.2	8.1	5.2	6.8	19.0	32.8	46.3	62.8	77.6	97.9	49.4	415.0	97.9	17.3
PE-SANJUAN	0.0	0.0	0.0	0.0	0.0	0.0	0.0	0.1	0.0	0.0	5.4	18.5	10.1	11.2	8.0	6.1	10.6	27.2	48.6	55.8	46.8	53.2	81.7	67.4	450.7	81.7	18.8
PE-CABOLEONES	0.0	0.0	0.0	0.0	0.1	0.2	0.1	0.8	0.1	0.0	2.3	24.7	24.7	18.6	16.8	8.3	10.5	23.1	44.8	51.4	39.9	38.2	57.6	48.0	410.2	57.6	17.1
PE-CABOLEONES-2	0.0	0.0	0.0	0.0	0.0	0.0	0.0	0.0	0.7	1.3	5.4	31.8	33.0	21.2	24.3	12.8	12.7	19.0	35.3	46.6	39.5	40.1	53.9	54.5	432.1	54.5	18.0
PE-CABOLEONES-3	0.0	0.0	0.0	0.0	0.0	0.0	0.0	0.0	0.0	0.0	0.1	14.2	14.8	14.2	14.0	6.9	11.0	17.4	33.6	37.1	35.7	45.7	62.1	50.0	356.8	62.1	14.9
PE-PUNTACOLORADA	0.0	0.0	0.0	0.0	0.0	0.0	0.0	0.0	0.0	0.0	0.0	0.0	0.0	0.0	0.0	0.0	0.0	1.3	4.5	5.6	4.1	0.0	0.0	0.0	15.5	5.6	0.6
PE-ELARRAYAN	0.0	0.1	0.3	0.0	0.0	0.0	0.8	0.4	1.5	3.0	3.6	9.5	5.6	3.7	2.3	0.5	4.5	6.2	12.1	5.5	8.3	7.7	5.8	6.1	87.5	12.1	3.6
PE-LOSCURUROS	0.0	0.0	0.3	0.8	1.0	0.7	0.0	0.0	0.0	0.9	1.8	4.4	10.0	14.0	9.8	5.8	5.8	5.1	16.5	8.4	12.5	11.7	6.4	7.4	123.3	16.5	5.1
PE-TALINAYORIENTE	0.0	1.3	2.6	1.2	0.3	0.0	0.0	0.0	0.0	3.3	9.5	6.0	4.2	1.1	6.1	20.2	34.2	12.2	25.4	27.6	24.1	13.3	8.1	10.2	211.0	34.2	8.8
PE-TALINAYPONIENTE	0.0	0.1	1.2	2.4	1.1	0.0	0.2	0.6	0.5	3.5	5.0	3.9	5.7	9.1	17.6	15.7	10.2	4.4	10.0	10.1	13.7	9.8	7.9	11.1	143.8	17.6	6.0
PE-PUNTASIERRA	0.4	2.0	2.6	4.5	2.4	0.2	0.0	0.0	0.3	5.3	11.4	10.4	13.2	21.6	14.7	5.7	1.8	3.0	7.9	4.3	6.9	9.2	3.0	2.9	133.6	21.6	5.6
PE-MONTEREDONDO	0.0	0.0	0.0	0.4	0.3	0.0	0.1	0.0	0.0	1.1	2.0	2.0	3.4	6.0	5.9	2.4	1.3	1.2	3.7	1.4	2.8	2.7	0.3	0.4	37.3	6.0	1.6
PE-CANELA	0.0	0.0	0.0	0.0	0.0	0.0	0.0	0.0	0.0	0.0	1.2	2.9	2.0	2.0	1.4	0.0	0.0	0.0	0.3	0.0	0.1	0.2	0.4	0.0	10.5	2.9	0.4
PE-CANELA-2	0.0	0.0	0.0	0.0	0.0	0.0	0.0	0.0	0.0	0.5	4.1	6.7	5.6	7.3	3.9	0.0	0.0	0.2	2.5	0.0	0.2	0.0	0.3	0.0	31.3	7.3	1.3
PE-TOTORAL	0.0	0.0	0.0	0.0	0.0	0.0	0.0	0.2	0.2	1.1	3.9	9.2	5.3	3.8	2.0	0.0	0.0	0.0	2.8	0.0	0.7	1.7	2.7	2.6	36.2	9.2	1.5
PE-PUNTAPALMERAS	0.0	0.0	0.0	0.0	0.0	0.0	0.0	0.0	0.7	2.5	4.4	5.5	7.0	13.0	7.3	0.2	0.0	0.3	1.5	0.1	0.8	2.4	2.5	0.5	48.5	13.0	2.0
PE-UCUQUER	0.5	0.8	1.7	1.0	0.5	0.4	0.2	0.1	0.0	0.0	0.2	0.5	0.8	0.5	0.2	0.0	0.0	0.0	0.0	0.0	0.0	0.0	0.0	0.0	7.5	1.7	0.3
PE-UCUQUER-2	0.4	0.7	1.5	0.9	0.7	0.5	0.3	0.1	0.0	0.0	0.0	0.0	0.2	0.1	0.0	0.0	0.0	0.0	0.0	0.0	0.0	0.0	0.0	0.0	5.2	1.5	0.2
PE-LA-ESTRELLA	3.8	3.9	5.7	3.8	2.2	1.4	1.3	0.5	0.0	0.0	1.1	3.1	4.6	4.1	1.0	0.1	0.0	0.0	0.0	0.0	1.2	3.4	2.5	4.9	48.6	5.7	2.0
PE-ELMAITEN	1.2	1.8	2.4	2.5	1.2	2.5	1.4	2.2	0.8	0.7	0.6	0.1	0.1	0.0	0.1	0.2	0.4	0.2	0.0	0.0	0.0	0.0	0.0	0.2	18.5	2.5	0.8
PE-LASPENAS	1.0	0.2	0.3	0.5	0.0	0.0	0.0	0.0	0.0	0.0	0.0	0.1	0.0	0.2	0.0	0.1	0.0	0.1	0.0	0.0	0.0	0.0	0.0	0.0	2.6	1.0	0.1
PE-ALENA	0.0	0.0	0.6	1.7	6.4	15.9	11.5	0.0	0.4	4.8	5.1	5.1	2.0	0.1	0.0	0.3	1.0	1.6	1.1	0.7	1.5	2.8	0.1	0.1	62.6	15.9	2.6
PE-CUEL	0.7	0.6	1.9	3.4	4.9	6.2	4.8	3.0	3.3	4.3	4.0	2.4	0.8	0.0	0.0	0.0	0.1	0.3	1.3	0.3	0.5	0.9	0.1	0.0	43.8	6.2	1.8
PE-LOS-OLMOS	0.0	0.0	0.0	0.0	0.0	0.0	0.0	0.0	0.0	0.0	0.0	0.0	0.0	0.0	0.0	0.0	0.0	0.0	0.0	0.0	0.0	0.0	0.0	0.0	0.0	0.0	0.0
PE-LAESPERANZA	0.0	0.0	0.0	0.0	0.2	0.6	0.9	0.1	0.0	0.1	0.2	0.4	0.2	0.0	0.0	0.0	0.0	0.0	0.0	0.0	0.0	0.0	0.0	0.0	2.7	0.9	0.1
PE-NEGRETE	0.0	0.0	0.0	0.4	1.6	3.1	3.0	1.2	0.2	1.5	2.4	2.4	0.6	0.0	0.0	0.4	0.7	0.6	0.0	0.9	1.7	0.4	0.0	0.0	21.0	3.1	0.9
PE-LOSBUENOSAIRES	0.0	0.0	0.7	2.7	4.8	6.8	4.8	1.7	1.3	2.4	2.2	2.0	1.0	0.2	0.0	0.0	0.0	0.2	0.2	0.0	0.2	0.7	0.0	0.0	31.9	6.8	1.3
PE-MESAMAVIDA	0.0	0.0	0.0	0.0	0.0	0.0	0.0	0.0	0.0	0.0	0.0	0.0	0.0	0.0	0.0	0.0	0.0	0.0	0.0	0.0	0.0	0.0	0.0	0.0	0.0	0.0	0.0
PE-LEBU	0.0	0.0	0.0	0.0	0.0	0.0	0.0	0.0	0.0	0.0	0.0	0.0	0.0	0.0	0.0	0.0	0.0	0.0	0.0	0.0	0.0	0.0	0.0	0.0	0.0	0.0	0.0
PE-LEBU-3	0.0	0.0	0.0	0.0	0.0	0.0	0.0	0.0	0.0	0.0	0.0	0.0	0.0	0.0	0.0	0.0	0.0	0.0	0.0	0.0	0.0	0.0	0.0	0.0	0.0	0.0	0.0
PE-EL-ARREBOL	0.5	1.4	1.2	0.4	0.1	0.0	0.0	0.0	0.0	0.0	0.0	0.0	0.0	0.0	0.0	0.0	0.0	0.0	0.0	0.0	0.0	0.0	0.0	0.0	3.7	1.4	0.2
PE-RAKI	1.1	1.2	0.9	0.5	0.5	0.4	0.1	0.0	0.0	0.0	0.0	0.0	0.0	0.0	0.0	0.2	0.2	0.0	0.0	0.0	0.0	0.0	0.0	0.0	5.1	1.2	0.2
PE-HUAJACHE	0.5	0.5	0.3	0.3	0.2	0.1	0.0	0.0	0.0	0.0	0.0	0.0	0.0	0.0	0.0	0.0	0.0	0.0	0.0	0.0	0.0	0.0	0.0	0.0	2.0	0.5	0.1
PE-LA-FLOR	2.7	2.1	5.4	2.1	0.1	0.2	1.1	0.3	0.1	0.5	1.2	1.2	1.3	0.6	0.1	0.7	1.0	1.0	0.0	1.0	1.8	0.8	0.3	0.0	25.6	5.4	1.1
PE-ELNOGAL	0.0	0.2	0.1	0.5	1.1	1.5	1.5	0.7	0.7	1.1	1.0	0.8	0.5	0.0	0.0	0.0	0.1	0.3	0.2	0.1	0.2	0.2	0.0	0.0	10.8	1.5	0.5
PE-TOLPAN-SUR	9.8	10.3	16.0	8.8	0.6	0.3	4.4	0.6	0.0	1.9	3.5	5.7	4.8	1.5	0.4	1.4	2.6	2.6	0.0	2.1	5.3	1.2	0.4	0.0	84.0	16.0	3.5
PE-MALLECO-NORTE	0.4	0.0	0.0	0.0	3.5	8.4	14.3	7.8	14.5	17.2	12.6	11.4	10.2	5.6	4.3	2.7	1.3	0.6	1.3	2.2	2.4	3.4	0.4	0.0	124.5	17.2	5.2
PE-MALLECO-SUR	4.2	0.0	0.0	0.0	0.5	7.7	24.1	16.5	24.4	32.3	19.2	18.6	18.0	10.7	7.6	6.2	3.4	1.6	2.5	2.8	4.4	6.0	1.6	0.0	212.2	32.3	8.8
PE-SANGABRIEL	24.4	13.4	11.6	6.9	0.5	8.9	15.7	6.1	5.2	6.4	9.8	10.4	8.3	1.5	0.1	1.5	2.0	0.4	0.0	1.6	5.8	0.6	0.1	0.0	140.9	24.4	5.9
PE-RENAICO	3.7	7.5	9.1	14.7	2.5	0.0	0.6	0.0	0.0	0.9	1.1	3.6	4.6	0.9	0.9	0.9	0.4	0.4	0.0	0.3	3.4	0.0	0.0	0.0	55.5	14.7	2.3
PE-RENAICO-2	0.0	0.0	0.0	0.0	0.0	0.0	0.0	0.0	0.0	0.0	0.0	0.0	0.0	0.0	0.0	0.0	0.0	0.0	0.0	0.0	0.0	0.0	0.0	0.0	0.0	0.0	0.0
PE-AURORA	10.0	5.4	7.0	5.0	5.4	5.9	5.3	4.3	1.5	0.8	0.0	0.0	0.0	6.9	5.0	6.9	14.1	15.0	11.2	2.5	0.0	0.0	0.0	2.8	115.0	15.0	4.8
PE-SANPEDRO	0.6	1.9	1.3	0.3	0.2	0.8	0.4	1.7	1.5	3.0	2.7	3.4	2.8	5.9	8.2	10.4	9.7	11.6	7.0	3.3	4.1	2.7	1.0	0.9	85.3	11.6	3.6
PE-SANPEDRO-2	1.4	3.1	2.2	0.3	0.6	1.8	0.6	4.1	2.6	4.1	6.3	8.5	4.3	7.2	11.3	13.5	13.0	14.9	11.3	6.8	9.3	6.1	2.4	2.4	138.0	14.9	5.7
PFV-ELAGUILA	0.0	0.0	0.0	0.0	0.0	0.0	0.0	0.1	0.5	1.1	1.5	1.8	2.0	1.9	1.7	1.5	1.1	0.9	0.5	0.0	0.0	0.0	0.0	0.0	14.4	2.0	0.6
PFV-PAMPACAMARONES	0.0	0.0	0.0	0.0	0.0	0.0	0.0	0.5	3.7	5.0	5.1	5.3	4.9	4.6	4.7	4.8	4.4	4.2	3.5	0.4	0.0	0.0	0.0	0.0	51.1	5.3	2.1
PFV-POZOALMONTE-1	0.0	0.0	0.0	0.0	0.0	0.0	0.0	0.0	0.0	0.0	0.0	0.0	0.0	0.0	0.0	0.0	0.0	0.0	0.0	0.0	0.0	0.0	0.0	0.0	0.0	0.0	0.0
PFV-POZOALMONTE-2	0.0	0.0	0.0	0.0	0.0	0.0	0.0	1.2	3.2	5.9	6.4	6.5	6.6	6.8	6.8	6.8	6.8	6.5	4.8	0.6	0.0	0.0	0.0	0.0	68.7	6.8	2.9
PFV-POZOALMONTE-3	0.0	0.0	0.0	0.0	0.0	0.0	0.0	2.5	7.0	12.6	13.4	13.6	14.0	14.3	14.4	14.4	14.3	13.6	10.2	1.2	0.0	0.0	0.0	0.0	145.4	14.4	6.1
PFV-TAMARUGO	0.0	0.0	0.0	0.0	0.0	0.0	0.0	0.3	1.0	1.9	2.0	2.0	2.0	2.0	2.0	2.0	2.0	2.0	1.0	0.1	0.0	0.0	0.0	0.0	20.1	2.0	0.8
PFV-LOSPUQUIOS	0.0	0.0	0.0	0.0	0.0	0.0	0.0	0.2	0.5	0.9	1.1	1.1	1.1	1.1	1.1	1.0	0.7	0.3	0.1	0.0	0.0	0.0	0.0	0.0	9.1	1.1	0.4
PFV-PICA	0.0	0.0	0.0	0.0	0.0	0.0	0.0	0.0	0.0	0.0	0.0	0.0	0.0	0.0	0.0	0.0	0.0	0.0	0.0	0.0	0.0	0.0	0.0	0.0	0.0	0.0	0.0
PFV-LAHUAYCA	0.0	0.0	0.0	0.0	0.0	0.0	0.0	1.0	4.9	11.9	17.8	20.9	22.7	22.9	22.1	20.3	16.9	11.2	4.4	0.3	0.0	0.0	0.0	0.0	177.3	22.9	7.4
PFV-CALAMA-1	0.0	0.0	0.0	0.0	0.0	0.0	0.0	1.6	7.7	9.0	9.0	9.0	9.0	9.0	9.0	9.0	9.0	8.5	6.1	0.8	0.0	0.0	0.0	0.0	96.8	9.0	4.0
PFV-SANPEDRO-GPG	0.0	0.0	0.0	0.0	0.0	0.0	0.0	15.9	70.4	98.0	101.1	102.6	87.7	79.7	45.9	45.9	45.9	45.9	39.3	4.2	0.0	0.0	0.0	0.0	782.5	102.6	32.6
PFV-VICTORIA	0.0	0.0	0.0	0.0	0.0	0.0	0.0	1.6	7.5	9.1	9.1	9.1	9.1	9.1	9.1	9.1	9.1	9.0	5.5	0.5	0.0	0.0	0.0	0.0	96.8	9.1	4.0
PFV-USYA	0.0	0.0	0.0	0.0	0.0	0.0	0.0	2.2	14.9	31.1	43.4	51.2	44.3	40.6	24.0	24.0	24.1	23.4	11.5	1.0	0.0	0.0	0.0	0.0	335.7	51.2	14.0
PFV-JAMA-1	0.0	0.0	0.0	0.0	0.0	0.0	0.0	7.9	27.4	29.8	30.1	29.5	23.9	23.2	13.4	13.4	13.4	13.3	13.4	2.7	0.0	0.0	0.0	0.0	241.5	30.1	10.1
PFV-JAMA-2	0.0	0.0	0.0	0.0	0.0	0.0	0.0	5.7	19.3	20.8	20.6	20.7	17.1	16.6	8.6	8.6	8.7	8.7	9.0	1.7	0.0	0.0	0.0	0.0	166.1	20.8	6.9
PFV-AZABACHE	0.0	0.0	0.0	0.0	0.0	0.0	0.0	0.2	0.4	1.1	1.3	0.5	0.9	1.4	3.8	5.5	5.7	5.4	4.1	0.3	0.0	0.0	0.0	0.0	30.6	5.7	1.3
PFV-SOL-DEL-DESIERTO	0.0	0.0	0.0	0.0	0.0	0.0	0.1	20.0	70.2	85.8	91.2	93.2	93.6	92.5	41.7	0.0	0.0	0.0	0.0	0.0	0.0	0.0	0.0	0.0	588.3	93.6	24.5
PFV-TAMAYA	0.0	0.0	0.0	0.0	0.0	0.0	0.0	5.4	29.0	37.4	37.6	39.3	39.9	40.0	39.9	40.0	39.5	37.7	19.3	1.7	0.0	0.0	0.0	0.0	406.7	40.0	16.9
PFV-MARIAELENA	0.0	0.0	0.0	0.0	0.0	0.0	0.0	7.1	47.1	60.1	59.5	60.1	61.1	60.8	60.9	60.7	59.3	56.8	37.2	3.7	0.0	0.0	0.0	0.0	634.4	61.1	26.4
PFV-LA-CRUZ-SOLAR	0.0	0.0	0.0	0.0	0.0	0.0	0.0	0.0	0.0	0.0	0.0	0.0	0.0	0.0	0.0	0.0	0.0	0.0	0.0	0.0	0.0	0.0	0.0	0.0	0.0	0.0	0.0
PFV-FINISTERRAE	0.0	0.0	0.0	0.0	0.0	0.0	0.0	14.1	80.2	102.4	101.6	102.6	103.1	103.0	102.6	102.1	100.2	97.6	65.6	7.6	0.0	0.0	0.0	0.0	1082.8	103.1	45.1
PFV-PUERTOSECO	0.0	0.0	0.0	0.0	0.0	0.0	0.0	1.6	7.8	9.0	9.0	9.0	8.1	7.5	4.0	4.0	4.0	4.0	4.0	1.1	0.0	0.0	0.0	0.0	73.2	9.0	3.0
PFV-PMGD-QUETENA	0.0	0.0	0.0	0.0	0.0	0.0	0.0	0.0	0.0	0.0	0.0	0.0	0.0	0.0	0.0	0.0	0.0	0.0	0.0	0.0	0.0	0.0	0.0	0.0	0.0	0.0	0.0
PFV-CERRODOMINADOR	0.0	0.0	0.0	0.0	0.0	0.0	0.0	11.5	72.6	95.8	96.2	96.3	96.2	96.2	96.0	93.9	93.3	90.4	62.4	7.1	0.0	0.0	0.0	0.0	1007.8	96.3	42.0
PFV-BOLERO-1	0.0	0.0	0.0	0.0	0.0	0.0	0.0	13.0	85.7	113.3	118.0	120.3	121.2	120.7	119.1	116.8	115.9	108.4	70.3	7.9	0.0	0.0	0.0	0.0	1230.5	121.2	51.3
PFV-URIBESOLAR	0.0	0.0	0.0	0.0	0.0	0.0	0.0	2.5	35.6	48.8	50.5	50.5	50.5	50.5	50.5	50.5	50.5	48.9	38.8	5.9	0.0	0.0	0.0	0.0	534.1	50.5	22.3
PFV-DOMEYKO	0.0	0.0	0.0	0.0	0.0	0.0	0.0	0.8	7.6	9.9	12.5	10.1	10.9	10.6	9.8	8.9	8.1	7.5	5.5	0.3	0.0	0.0	0.0	0.0	102.5	12.5	4.3
PFV-ANDES	0.0	0.0	0.0	0.0	0.0	0.0	0.0	3.3	16.0	20.0	19.6	19.9	20.5	20.9	20.7	20.6	20.4	19.1	13.1	1.3	0.0	0.0	0.0	0.0	215.3	20.9	9.0
PFV-ANDES-IIA	0.0	0.0	0.0	0.0	0.0	0.0	0.0	9.4	49.5	63.7	66.4	70.8	74.9	77.3	78.6	78.2	76.2	71.4	50.0	5.6	0.0	0.0	0.0	0.0	772.0	78.6	32.2
PFV-SOL-DE-LILA	0.0	0.0	0.0	0.0	0.0	0.0	0.0	4.8	20.2	26.4	26.8	28.8	30.2	32.8	37.8	40.2	40.0	35.7	21.0	1.9	0.0	0.0	0.0	0.0	346.5	40.2	14.4
PFV-DE-LOS-ANDES	0.0	0.0	0.0	0.0	0.0	0.0	0.0	0.0	0.0	0.0	0.0	0.0	0.0	0.0	0.0	0.0	0.0	0.0	0.0	0.0	0.0	0.0	0.0	0.0	0.0	0.0	0.0
PFV-SOL-DEL-NORTE	0.0	0.0	0.0	0.0	0.0	0.0	0.0	0.0	0.0	0.0	0.0	0.0	0.0	0.0	0.0	0.0	0.0	0.0	0.0	0.0	0.0	0.0	0.0	0.0	0.0	0.0	0.0
PFV-DEL-DESIERTO	0.0	0.0	0.0	0.0	0.0	0.0	0.0	0.0	0.0	0.0	0.0	0.0	0.0	0.0	0.0	0.0	0.0	0.0	0.0	0.0	0.0	0.0	0.0	0.0	0.0	0.0	0.0
PFV-HUATACONDO	0.0	0.0	0.0	0.0	0.0	0.0	0.0	6.3	39.4	77.9	80.1	81.9	82.7	80.7	78.8	79.9	70.2	56.8	34.6	3.4	0.0	0.0	0.0	0.0	772.6	82.7	32.2
PFV-SANTA-ISABEL	0.0	0.0	0.0	0.0	0.0	0.0	0.0	16.5	88.8	114.0	118.9	120.4	122.1	122.5	121.8	120.7	117.9	111.8	72.6	6.1	0.0	0.0	0.0	0.0	1254.1	122.5	52.3
PFV-NUEVO-QUILLAGUA	0.0	0.0	0.0	0.0	0.0	0.0	0.0	10.6	59.5	94.4	94.8	95.1	95.0	95.0	95.0	95.0	94.9	88.9	46.7	5.1	0.0	0.0	0.0	0.0	970.0	95.1	40.4
PFV-LA-GRANJA	0.0	0.0	0.0	0.0	0.0	0.0	0.0	11.6	62.1	94.4	100.7	104.0	104.0	104.6	103.7	103.6	103.2	97.4	73.5	8.6	0.0	0.0	0.0	0.0	1071.3	104.6	44.6
PFV-ATACAMASOLAR-2	0.0	0.0	0.0	0.0	0.0	0.0	0.0	14.0	58.3	127.3	142.4	144.5	147.9	145.6	142.7	141.4	143.2	135.3	88.4	7.9	0.0	0.0	0.0	0.0	1439.0	147.9	60.0
PFV-ATACAMASOLAR	0.0	0.0	0.0	0.0	0.0	0.0	0.0	0.0	0.0	0.0	0.0	0.0	0.0	0.0	0.0	0.0	0.0	0.0	0.0	0.0	0.0	0.0	0.0	0.0	0.0	0.0	0.0
PFV-BELLAVISTA-1	0.0	0.0	0.0	0.0	0.0	0.0	0.0	0.9	5.2	8.3	8.9	9.0	9.0	9.0	9.0	9.0	9.0	8.9	6.5	0.8	0.0	0.0	0.0	0.0	93.5	9.0	3.9
PFV-LALACKAMA	0.0	0.0	0.0	0.0	0.0	0.0	0.0	1.9	9.2	12.5	12.6	12.6	12.6	12.5	12.5	12.6	11.7	12.4	8.6	1.3	0.0	0.0	0.0	0.0	132.8	12.6	5.5
PFV-LALACKAMA2	0.0	0.0	0.0	0.0	0.0	0.0	0.0	1.9	9.2	12.5	12.6	12.6	12.6	12.5	12.5	12.6	11.7	12.4	8.6	1.3	0.0	0.0	0.0	0.0	132.8	12.6	5.5

PFV-CONEJO	0.0	0.0	0.0	0.0	0.0	0.0	0.0	10.6	62.8	82.9	82.9	82.9	82.8	82.8	82.7	82.7	81.8	82.8	59.4	8.4	0.0	0.0	0.0	0.0	885.5	82.9	36.9
PFV-PAMPASOLARNORTE	0.0	0.0	0.0	0.0	0.0	0.0	0.0	2.4	35.4	55.3	55.2	55.2	55.2	55.2	55.2	55.2	49.6	55.2	47.3	10.7	0.0	0.0	0.0	0.0	587.2	55.3	24.5
PFV-MALGARIDA	0.0	0.0	0.0	0.0	0.0	0.0	0.0	32.9	163.3	201.0	201.1	201.2	201.2	201.2	201.2	201.1	201.0	200.2	143.1	21.4	0.0	0.0	0.0	0.0	2169.8	201.2	90.4
PFV-ALMEYDA	0.0	0.0	0.0	0.0	0.0	0.0	0.0	1.1	6.8	37.5	52.4	52.4	52.4	52.4	52.4	52.4	52.2	51.2	38.4	5.0	0.0	0.0	0.0	0.0	506.6	52.4	21.1
PFV-SOL-DE-LOS-ANDES	0.0	0.0	0.0	0.0	0.0	0.0	0.0	0.0	0.0	0.0	0.0	0.0	0.0	0.0	0.0	0.0	0.0	0.0	0.0	0.0	0.0	0.0	0.0	0.0	0.0	0.0	0.0
PFV-JAVIERA	0.0	0.0	0.0	0.0	0.0	0.0	0.0	0.6	4.5	34.1	60.5	60.4	60.2	60.5	59.6	60.1	57.9	58.5	39.4	3.9	0.0	0.0	0.0	0.0	560.3	60.5	23.3
PFV-CHANARES	0.0	0.0	0.0	0.0	0.0	0.0	0.0	0.5	4.9	27.1	32.7	32.6	32.2	32.2	32.0	32.6	30.9	28.9	16.4	2.4	0.0	0.0	0.0	0.0	305.1	32.7	12.7
PFV-SALVADOR	0.0	0.0	0.0	0.0	0.0	0.0	0.0	7.7	42.1	56.0	60.1	60.9	60.7	60.2	59.2	59.2	57.8	54.4	41.7	7.7	0.0	0.0	0.0	0.0	627.6	60.9	26.1
PFV-PILARLOSAMARILLOS	0.0	0.0	0.0	0.0	0.0	0.0	0.0	0.0	0.0	0.0	0.0	0.0	0.0	0.0	0.0	0.0	0.0	0.0	0.0	0.0	0.0	0.0	0.0	0.0	0.0	0.0	0.0
PFV-DIEGODEALMAGRO	0.0	0.0	0.0	0.0	0.0	0.0	0.0	0.6	7.7	18.5	23.5	26.6	28.3	28.8	27.9	26.0	22.5	18.2	9.8	1.3	0.0	0.0	0.0	0.0	239.8	28.8	10.0
PFV-COVADONGA	0.0	0.0	0.0	0.0	0.0	0.0	0.0	0.1	0.7	1.8	8.7	9.0	9.0	9.0	9.0	9.0	9.0	9.0	5.9	0.9	0.0	0.0	0.0	0.0	81.1	9.0	3.4
PFV-DAS	0.0	0.0	0.0	0.0	0.0	0.0	0.0	0.0	0.0	0.0	0.0	0.0	0.0	0.0	0.0	0.0	0.0	0.0	0.0	0.0	0.0	0.0	0.0	0.0	0.0	0.0	0.0
PFV-DIEGO-ALMAGRO-SUR	0.0	0.0	0.0	0.0	0.0	0.0	0.0	0.0	0.0	0.0	0.0	0.0	0.0	0.0	0.0	0.0	0.0	0.0	0.0	0.0	0.0	0.0	0.0	0.0	0.0	0.0	0.0
PFV-CARRERAPINTO	0.0	0.0	0.0	0.0	0.0	0.0	0.0	7.5	39.5	76.4	80.8	81.4	81.7	82.1	81.0	81.2	76.4	74.4	44.1	6.6	0.0	0.0	0.0	0.0	813.1	82.1	33.9
PFV-CAMPOSDELSOL	0.0	0.0	0.0	0.0	0.0	0.0	0.0	1.4	7.9	16.0	22.1	26.6	29.5	31.4	30.1	26.8	21.7	15.1	7.5	0.7	0.0	0.0	0.0	0.0	236.7	31.4	9.9
PFV-LUZDELNORTE	0.0	0.0	0.0	0.0	0.0	0.0	16.4	81.1	122.0	129.1	131.2	131.3	131.4	130.2	130.1	115.7	98.5	71.4	13.7	0.0	0.0	0.0	0.0	0.0	1302.0	131.4	54.3
PFV-LLANODELLAMPOS	0.0	0.0	0.0	0.0	0.0	0.0	0.0	9.6	59.9	81.8	84.0	84.4	85.6	85.2	85.4	85.4	30.9	0.0	21.3	6.6	0.0	0.0	0.0	0.0	720.1	85.6	30.0
PFV-RIO-ESCONDIDO	0.0	0.0	0.0	0.0	0.0	0.0	0.0	10.6	70.0	115.4	140.5	141.8	140.5	140.0	139.6	140.1	44.0	50.0	84.6	12.8	0.0	0.0	0.0	0.0	1229.8	141.8	51.2
PFV-SANANDRES	0.0	0.0	0.0	0.0	0.0	0.0	0.0	1.6	17.3	36.4	38.1	39.4	40.1	40.8	40.7	40.5	18.2	32.6	23.5	2.8	0.0	0.0	0.0	0.0	371.9	40.8	15.5
PFV-PILOTOCARDONES	0.0	0.0	0.0	0.0	0.0	0.0	0.0	0.0	0.0	0.2	0.2	0.2	0.2	0.2	0.2	0.2	0.2	0.1	0.0	0.0	0.0	0.0	0.0	0.0	1.7	0.2	0.1
PFV-ESPERANZA	0.0	0.0	0.0	0.0	0.0	0.0	0.0	0.0	0.0	0.0	0.0	0.0	0.0	0.0	0.0	0.0	0.0	0.0	0.0	0.0	0.0	0.0	0.0	0.0	0.0	0.0	0.0
PFV-GUADALAO	0.0	0.0	0.0	0.0	0.0	0.0	0.0	0.0	0.2	0.2	0.3	0.4	0.5	0.4	0.6	0.6	0.4	0.1	0.2	0.1	0.0	0.0	0.0	0.0	4.0	0.6	0.2
PFV-LA-ESTANCIA	0.0	0.0	0.0	0.0	0.0	0.0	0.0	0.0	0.0	0.0	0.0	0.0	0.0	0.0	0.0	0.0	0.0	0.0	0.0	0.0	0.0	0.0	0.0	0.0	0.0	0.0	0.0
PFV-LAS-CHACRAS	0.0	0.0	0.0	0.0	0.0	0.0	0.0	0.0	0.2	0.2	0.2	0.4	0.5	0.5	0.5	0.5	0.5	0.1	0.2	0.1	0.0	0.0	0.0	0.0	3.9	0.5	0.2
PFV-LASTERRAZAS	0.0	0.0	0.0	0.0	0.0	0.0	0.0	0.0	0.0	0.0	0.0	0.0	0.2	0.1	0.0	0.0	0.0	0.0	0.0	0.0	0.0	0.0	0.0	0.0	0.4	0.2	0.0
PFV-LOSLOROS	0.0	0.0	0.0	0.0	0.0	0.0	0.0	1.3	9.5	19.3	27.1	32.2	34.9	34.5	34.4	31.3	25.1	16.5	6.4	0.5	0.0	0.0	0.0	0.0	272.9	34.9	11.4
PFV-HORNITOS	0.0	0.0	0.0	0.0	0.0	0.0	0.0	0.0	0.0	0.1	0.1	0.1	0.1	0.1	0.1	0.1	0.1	0.0	0.0	0.0	0.0	0.0	0.0	0.0	0.9	0.1	0.0
PFV-VALLESOLARESTE	0.0	0.0	0.0	0.0	0.0	0.0	0.0	0.0	0.3	0.8	2.1	8.2	9.0	9.0	9.0	8.9	8.9	8.5	5.4	0.6	0.0	0.0	0.0	0.0	70.8	9.0	2.9
PFV-VALLESOLAROESTE	0.0	0.0	0.0	0.0	0.0	0.0	0.0	0.1	0.4	0.8	2.3	8.7	9.0	9.0	9.0	9.0	9.0	8.8	5.2	0.4	0.0	0.0	0.0	0.0	71.5	9.0	3.0
PFV-CACHIYUYO	0.0	0.0	0.0	0.0	0.0	0.0	0.0	0.4	5.0	8.1	8.8	8.8	8.9	9.0	9.0	9.0	8.9	8.6	6.6	1.1	0.0	0.0	0.0	0.0	92.3	9.0	3.8
PFV-MALAQUITA2	0.0	0.0	0.0	0.0	0.0	0.0	0.0	1.8	7.1	9.0	9.0	9.0	9.0	9.0	9.0	9.0	9.0	8.7	5.1	0.5	0.0	0.0	0.0	0.0	95.1	9.0	4.0
PFV-SANTACECILIA	0.0	0.0	0.0	0.0	0.0	0.0	0.0	0.0	0.3	0.6	1.8	2.1	2.3	2.3	2.2	2.0	1.6	1.1	0.4	0.0	0.0	0.0	0.0	0.0	16.9	2.3	0.7
PFV-PAINE	0.0	0.0	0.0	0.0	0.0	0.0	0.0	1.5	7.1	9.0	9.0	9.0	9.0	9.0	9.0	9.0	9.0	8.9	5.3	0.6	0.0	0.0	0.0	0.0	95.9	9.0	4.0
PFV-HOMERO	0.0	0.0	0.0	0.0	0.0	0.0	0.0	0.0	0.1	0.1	0.2	0.5	0.8	1.2	1.3	1.2	1.2	1.8	1.5	0.2	0.0	0.0	0.0	0.0	10.2	1.8	0.4
PFV-MARIA-PINTO	0.0	0.0	0.0	0.0	0.0	0.0	0.0	0.0	0.0	0.0	0.4	0.6	0.7	0.4	0.5	0.3	0.5	0.4	0.3	0.1	0.0	0.0	0.0	0.0	4.2	0.7	0.2
PFV-MOSTAZAL	0.0	0.0	0.0	0.0	0.0	0.0	0.0	0.0	0.2	0.3	0.7	1.6	2.7	3.6	4.2	5.9	6.7	7.7	4.6	0.7	0.0	0.0	0.0	0.0	39.0	7.7	1.6
PFV-LAACACIA	0.0	0.0	0.0	0.0	0.0	0.0	0.0	0.0	0.2	0.6	0.8	1.2	1.7	1.7	1.6	1.9	2.7	2.0	1.0	0.2	0.0	0.0	0.0	0.0	15.7	2.7	0.7
PFV-ANTONIA-SOLAR	0.0	0.0	0.0	0.0	0.0	0.0	0.0	0.0	0.1	0.2	0.3	0.4	0.5	0.7	0.6	0.8	1.1	0.6	0.2	0.0	0.0	0.0	0.0	0.0	5.6	1.1	0.2
PFV-ROVIAN	0.0	0.0	0.0	0.0	0.0	0.0	0.0	0.0	0.2	0.4	0.8	1.2	1.3	1.3	1.2	2.5	2.4	0.8	0.5	0.1	0.0	0.0	0.0	0.0	12.9	2.5	0.5
PFV-DON-MARIANO	0.0	0.0	0.0	0.0	0.0	0.0	0.0	0.0	0.1	0.2	0.4	0.4	0.5	0.4	0.4	0.4	0.4	0.3	0.2	0.0	0.0	0.0	0.0	0.0	3.8	0.5	0.2
PFV-LALAJUELA	0.0	0.0	0.0	0.0	0.0	0.0	0.0	0.1	0.3	0.6	1.0	1.8	2.0	1.8	2.6	2.2	2.4	2.0	1.1	0.2	0.0	0.0	0.0	0.0	17.9	2.6	0.7
PFV-ALTOSDETILTIL	0.0	0.0	0.0	0.0	0.0	0.0	0.0	0.0	0.0	0.0	0.3	1.7	2.0	2.1	2.0	1.8	1.4	0.9	0.2	0.0	0.0	0.0	0.0	0.0	12.5	2.1	0.5
PFV-AMPARODELSOL	0.0	0.0	0.0	0.0	0.0	0.0	0.0	0.0	0.1	0.2	0.2	0.0	0.0	0.0	0.0	0.0	0.0	0.0	0.0	0.2	0.0	0.0	0.0	0.0	0.7	0.2	0.0
PFV-GIRASOLES	0.0	0.0	0.0	0.0	0.0	0.0	0.0	0.0	0.0	0.2	0.4	0.6	0.7	0.7	0.5	0.4	0.2	0.3	0.2	0.1	0.0	0.0	0.0	0.0	4.3	0.7	0.2
PFV-ELROBLE	0.0	0.0	0.0	0.0	0.0	0.0	0.0	0.0	0.2	0.5	0.9	1.4	1.8	1.7	1.7	2.3	3.4	2.4	1.1	0.3	0.0	0.0	0.0	0.0	17.8	3.4	0.7
PFV-LOSGORRIONES	0.0	0.0	0.0	0.0	0.0	0.0	0.0	0.0	0.1	0.2	0.3	0.7	0.8	0.9	1.2	2.1	2.2	2.2	2.0	0.4	0.0	0.0	0.0	0.0	13.1	2.2	0.5
PFV-GRANADA	0.0	0.0	0.0	0.0	0.0	0.0	0.0	0.0	0.4	0.7	1.8	2.2	2.5	3.3	6.0	5.2	4.7	5.7	5.1	0.6	0.0	0.0	0.0	0.0	38.1	6.0	1.6
PFV-ELPITIO	0.0	0.0	0.0	0.0	0.0	0.0	0.0	0.0	0.1	0.1	0.5	0.6	0.7	1.2	1.5	1.5	2.2	2.4	1.9	0.3	0.0	0.0	0.0	0.0	13.1	2.4	0.5
PFV-SAN-RAMIRO	0.0	0.0	0.0	0.0	0.0	0.0	0.0	0.1	0.3	0.6	1.1	1.7	1.7	2.2	1.6	2.1	3.4	3.7	1.9	0.4	0.0	0.0	0.0	0.0	20.6	3.7	0.9
PFV-LOSIERRA	0.0	0.0	0.0	0.0	0.0	0.0	0.0	0.0	0.1	0.2	0.3	0.4	0.5	0.4	0.3	0.4	1.1	0.8	0.3	0.1	0.0	0.0	0.0	0.0	4.8	1.1	0.2
PFV-ALHUE	0.0	0.0	0.0	0.0	0.0	0.0	0.0	0.0	0.0	0.0	0.0	0.0	0.0	0.0	0.0	0.0	0.0	0.0	0.0	0.0	0.0	0.0	0.0	0.0	0.0	0.0	0.0
PFV-SANTAADRIANA	0.0	0.0	0.0	0.0	0.0	0.0	0.0	0.0	0.1	0.3	0.3	0.5	0.9	1.2	1.3	2.2	2.3	1.9	1.2	0.2	0.0	0.0	0.0	0.0	12.4	2.3	0.5
PFV-LOS-MOLINOS	0.0	0.0	0.0	0.0	0.0	0.0	0.0	0.1	0.4	0.9	1.6	1.9	2.3	2.2	3.5	2.1	2.0	1.6	2.4	0.9	0.0	0.0	0.0	0.0	21.9	3.5	0.9
PFV-QUELTEHUE-SOLAR	0.0	0.0	0.0	0.0	0.0	0.0	0.0	0.0	0.1	0.2	0.4	0.4	0.6	0.8	0.6	0.8	1.1	0.8	0.2	0.0	0.0	0.0	0.0	0.0	6.0	1.1	0.3
PFV-EL-QUELTEHUE	0.0	0.0	0.0	0.0	0.0	0.0	0.0	0.0	0.1	0.2	0.5	0.8	0.6	0.4	0.5	0.4	0.6	0.6	0.6	0.3	0.0	0.0	0.0	0.0	5.6	0.8	0.2
PFV-RLA-SOLAR	0.0	0.0	0.0	0.0	0.0	0.0	0.0	0.0	0.1	0.2	0.4	0.6	0.7	0.4	0.5	0.4	0.7	0.5	0.7	0.3	0.0	0.0	0.0	0.0	5.5	0.7	0.2
PFV-MARCHIGUE-2	0.0	0.0	0.0	0.0	0.0	0.0	0.0	0.1	0.7	1.5	1.7	1.7	1.7	2.8	2.8	1.9	1.1	0.5	0.3	0.1	0.0	0.0	0.0	0.0	16.7	2.8	0.7
PFV-MARCHIGUE-VII	0.0	0.0	0.0	0.0	0.0	0.0	0.0	0.0	0.2	0.3	0.4	0.4	0.5	0.6	0.7	0.5	0.3	0.1	0.1	0.0	0.0	0.0	0.0	0.0	4.2	0.7	0.2
PFV-ESPERANZA2	0.0	0.0	0.0	0.0	0.0	0.0	0.0	0.1	0.5	0.9	0.9	1.5	1.9	1.6	1.6	1.7	1.3	0.7	0.6	0.2	0.0	0.0	0.0	0.0	13.6	1.9	0.6
PFV-POBLACION	0.0	0.0	0.0	0.0	0.0	0.0	0.0	0.0	0.2	0.3	0.4	0.5	0.5	0.6	0.8	0.7	0.4	0.2	0.1	0.0	0.0	0.0	0.0	0.0	4.8	0.8	0.2
PFV-PILPILEN	0.0	0.0	0.0	0.0	0.0	0.0	0.0	0.1	0.2	0.4	0.3	0.5	0.5	1.0	0.7	0.5	0.4	0.2	0.2	0.1	0.0	0.0	0.0	0.0	4.8	1.0	0.2
PFV-PORTEZUELO	0.0	0.0	0.0	0.0	0.0	0.0	0.0	0.0	0.2	0.2	0.2	0.4	0.5	0.5	0.6	0.5	0.3	0.1	0.2	0.1	0.0	0.0	0.0	0.0	3.6	0.6	0.2
PFV-VITUCO2B	0.0	0.0	0.0	0.0	0.0	0.0	0.0	0.0	0.2	0.2	0.2	0.4	0.5	0.5	0.8	0.5	0.4	0.2	0.1	0.1	0.0	0.0	0.0	0.0	4.2	0.8	0.2
PFV-PMGD-SANTA-MARGARITA	0.0	0.0	0.0	0.0	0.0	0.0	0.0	0.0	0.2	0.3	0.5	0.5	0.5	0.7	0.7	0.7	0.5	0.3	0.2	0.0	0.0	0.0	0.0	0.0	5.2	0.7	0.2
PFV-ELPILPEN	0.0	0.0	0.0	0.0	0.0	0.0	0.0	0.0	0.1	0.2	0.5	0.7	0.7	0.5	0.7	0.4	0.5	0.5	0.6	0.4	0.0	0.0	0.0	0.0	5.7	0.7	0.2
PFV-LAS-MERCEDES-1	0.0	0.0	0.0	0.0	0.0	0.0	0.0	0.0	0.1	0.1	0.2	0.3	0.5	0.8	0.7	0.5	0.5	0.3	0.2	0.0	0.0	0.0	0.0	0.0	4.0	0.8	0.2
PFV-CASABERMEJA	0.0	0.0	0.0	0.0	0.0	0.0	0.0	0.0	0.0	0.0	0.0	0.0	0.0	0.0	0.0	0.0	0.0	0.0	0.0	0.0	0.0	0.0	0.0	0.0	0.0	0.0	0.0
PFV-CITRINO	0.0	0.0	0.0	0.0	0.0	0.0	0.0	0.0	0.1	0.2	0.4	0.4	0.7	0.9	0.9	0.8	1.9	2.3	1.3	0.2	0.0	0.0	0.0	0.0	9.9	2.3	0.4
PFV-PUENTE	0.0	0.0	0.0	0.0	0.0	0.0	0.0	0.0	0.1	0.2	0.5	0.5	0.7	1.1	1.0	1.6	2.7	2.4	1.4	0.2	0.0	0.0	0.0	0.0	12.5	2.7	0.5
PFV-LAUREL	0.0	0.0	0.0	0.0	0.0	0.0	0.0	0.0	0.4	0.8	0.9	1.3	2.0	1.8	2.2	5.0	5.4	5.5	3.6	0.6	0.0	0.0	0.0	0.0	29.6	5.5	1.2
PFV-DONIHUE	0.0	0.0	0.0	0.0	0.0	0.0	0.0	0.0	0.1	0.2	0.4	0.7	2.5	1.9	1.2	0.9	1.5	1.5	0.7	0.2	0.0	0.0	0.0	0.0	12.0	2.5	0.5
PFV-CRUCERO	0.0	0.0	0.0	0.0	0.0	0.0	0.0	0.0	0.1	0.2	0.4	0.5	0.5	0.6	0.6	0.7	0.5	0.3	0.2	0.0	0.0	0.0	0.0	0.0	4.4	0.7	0.2
PFV-LUDERS	0.0	0.0	0.0	0.0	0.0	0.0	0.0	0.0	0.1	0.1	0.3	0.6	0.9	1.2	1.1	0.9	0.8	1.7	1.5	0.2	0.0	0.0	0.0	0.0	9.5	1.7	0.4
PFV-OVEJERIA	0.0	0.0	0.0	0.0	0.0	0.0	0.0	0.1	0.3	0.6	1.3	6.0	7.9	8.0	8.0	8.0	7.7	6.8	3.9	0.6	0.0	0.0	0.0	0.0	59.2	8.0	2.5
PFV-EL-LITRE-II	0.0	0.0	0.0	0.0	0.0	0.0	0.0	0.1	0.3	0.5	1.6	6.3	8.8	8.8	8.8	8.8	8.6	7.7	4.5	0.8	0.0	0.0	0.0	0.0	65.7	8.8	2.7
PFV-ELROMERO	0.0	0.0	0.0	0.0	0.0	0.0	0.0	6.5	25.9	56.5	162.5	194.2	196.5	196.5	196.5	189.8	156.0	105.9	44.5	4.2	0.0	0.0	0.0	0.0	1535.5	196.5	64.0
PFV-ELPELICANO	0.0	0.0	0.0	0.0	0.0	0.0	0.0	9.0	16.4	27.5	101.4	102.8	102.9	101.9	102.3	103.8	102.8	95.5	60.6	10.8	0.0	0.0	0.0	0.0	937.4	103.8	39.1
PFV-LA-HUELLA	0.0	0.0	0.0	0.0	0.0	0.0	0.0	11.2	14.2	42.5	81.5	82.6	81.9	80.8	81.8	82.0	78.7	68.5	33.5	3.0	0.0	0.0	0.0	0.0	742.1	82.6	30.9
PFV-LASILLA	0.0	0.0	0.0	0.0	0.0	0.0	0.0	0.2	1.0	1.4	1.1	1.4	1.0	0.5	0.0	0.0	0.0	1.0	1.0	0.2	0.0	0.0	0.0	0.0	8.6	1.4	0.4
PFV-PUNTABAJASOLAR	0.0	0.0	0.0	0.0	0.0	0.0	0.0	0.0	0.1	0.2	0.4	1.7	2.1	2.1	2.0	2.1	2.1	2.0	1.2	0.2	0.0	0.0	0.0	0.0	16.1	2.1	0.7
PFV-SOLDELNORTE	0.0	0.0	0.0	0.0	0.0	0.0	0.0	0.0	0.2	0.3	0.9	2.6	2.8	2.9	2.8	2.6	2.1	1.5	0.6	0.1	0.0	0.0	0.0	0.0	19.4	2.9	0.8
PFV-LUNADELNORTE	0.0	0.0	0.0	0.0	0.0	0.0	0.0	0.0	0.2	0.3	0.9	2.5	2.8	2.9	2.8	2.6	2.1	1.4	0.6	0.1	0.0	0.0	0.0	0.0	19.3	2.9	0.8
PFV-TAMBOREAL	0.0	0.0	0.0	0.0	0.0	0.0	0.0	0.0	0.2	0.4	0.9	2.2	2.6	2.7	2.6	2.4	2.0	1.4	0.6	0.0	0.0	0.0	0.0	0.0	18.0	2.7	0.7
PFV-LAGUNILLA	0.0	0.0	0.0	0.0	0.0	0.0	0.0	0.0	0.1	0.2	0.3	0.9	2.3	2.7	2.7	2.7	2.4	2.6	1.1	0.1	0.0	0.0	0.0	0.0	18.1	2.7	0.8
PFV-SDGx01	0.0	0.0	0.0	0.0	0.0	0.0	0.0	0.0	0.0	0.2	0.7	1.0	1.1	1.1	1.0	0.9	0.8	0.5	0.2	0.0	0.0	0.0	0.0	0.0	7.5	1.1	0.3
PFV-LACHAPEANA	0.0	0.0	0.0	0.0	0.0	0.0	0.0	0.0	0.1	0.1	0.3	0.7	2.0	2.3	2.2	2.2	2.1	2.0	1.2	0.2	0.0	0.0	0.0	0.0	15.5	2.3	0.6
PFV-ALTURASDEOVALLE	0.0	0.0	0.0	0.0	0.0	0.0	0.0	0.0	0.0	0.0	0.0	0.0	0.0	0.0	0.0	0.0	0.0	0.0	0.0	0.0	0.0	0.0	0.0	0.0	0.0	0.0	0.0
PFV-OVALLE-NORTE	0.0	0.0	0.0	0.0	0.0	0.0	0.0	0.0	0.2	0.5	0.8	2.2	3.9	7.0	8.7	8.8	8.8	8.2	4.7	0.9	0.0	0.0	0.0	0.0	54.8	8.8	2.3
PFV-LA-CHIMBA-BIS	0.0	0.0	0.0	0.0	0.0	0.0	0.0	0.0	0.0	0.1	0.3	0.6	0.9	1.7	2.3	2.3	2.3	2.2	1.6	0.3	0.0	0.0	0.0	0.0	14.6	2.3	0.6
PFV-CANELILLO	0.0	0.0	0.0	0.0	0.0	0.0	0.0	0.0	0.1	0.2	0.4	0.0	1.2	1.2	0.9	0.8	0.8	2.3	1.5	0.1	0.0	0.0	0.0	0.0	9.4	2.3	0.4
PFV-COCINILLAS	0.0	0.0	0.0	0.0	0.0	0.0	0.0	0.0	0.1	0.2	0.3	0.2	1.3	2.0	2.7	2.7	2.7	2.5	1.9	0.4	0.0	0.0	0.0	0.0	17.2	2.7	0.7
PFV-EL-SALITRAL	0.0	0.0	0.0	0.0	0.0	0.0	0.0	0.4	0.5	0.3	1.6	1.2	2.9	2.9	2.9	2.9	2.9	2.9	2.1	0.2	0.0	0.0	0.0	0.0	24.0	2.9	1.0
PFV-TALHUEN	0.0	0.0	0.0	0.0	0.0	0.0	0.0	0.0	0.0	0.1	0.3	0.6	1.1	2.0	2.9	2.9	2.1	2.8	2.3	0.5	0.0	0.0	0.0	0.0	17.7	2.9	0.7
PFV-SANTACLARA	0.0	0.0	0.0	0.0	0.0	0.0	0.0	0.0	0.1	0.2	0.2	0.8	1.7	2.1	2.1	2.7	2.7	2.7	1.8	0.3	0.0	0.0	0.0	0.0	17.4	2.7	0.7
PFV-ANTAY	0.0	0.0	0.0	0.0	0.0	0.0	0.0	0.1	0.9	2.5	7.7	9.0	9.0	9.0	9.0	8.9	7.8	5.4	2.3	0.2	0.0	0.0	0.0	0.0	71.6	9.0	3.0
PFV-PRETTY-FIELD	0.0	0.0	0.0	0.0	0.0	0.0	0.0	0.0	0.1	0.2	0.3	0.6	0.9	1.6	2.6	2.6	2.6	2.6	2.0	0.4	0.0	0.0	0.0	0.0	16.3	2.6	0.7
PFV-LASMOLLACAS	0.0	0.0	0.0	0.0	0.0	0.0	0.0	0.0	0.1	0.1	0.3	0.5	1.1	2.2	2.1	2.0	1.8	1.4	0.7	0.1	0.0	0.0	0.0	0.0	12.1	2.2	0.5
PFV-LAS-MAJADAS	0.0	0.0	0.0	0.0	0.0	0.0	0.0	0.1	0.4	0.8	1.1	3.5	6.6	9.0	8.9	8.4	8.5	7.6	5.0	0.9	0.0	0.0	0.0	0.0	60.8	9.0	2.5
PFV-ELDIVISADERO	0.0	0.0	0.0	0.0	0.0	0.0	0.0	0.0	0.1	0.3	0.6	0.8	1.5	2.8	3.0	3.0	2.9	2.8	2.2	0.5	0.0	0.0	0.0	0.0	20.6	3.0	0.9
PFV-LOMASCOLORADAS	0.0	0.0	0.0	0.0	0.0	0.0	0.0	0.0	0.0	0.2	0.9	1.7	1.9	1.9	1.9	1.8	1.6	1.2	0.6	0.1	0.0	0.0	0.0	0.0	13.8	1.9	0.6
PFV-CASASBLANCAS	0.0	0.0	0.0	0.0	0.0	0.0	0.0	0.0	0.0	0.0	0.0	0.0	0.0	0.0	0.0	0.0	0.0	0.0	0.0	0.0	0.0	0.0	0.0	0.0	0.0	0.0	0.0
PFV-BELLAVISTA	0.0	0.0	0.0	0.0	0.0	0.0	0.0	0.0	0.1	0.3	0.4	0.6	1.0	1.3	1.5	1.2	0.9	1.2	0.8	0.2	0.0	0.0	0.0	0.0	9.5	1.5	0.4
PFV-SANTALAURA	0.0	0.0	0.0	0.0	0.0	0.0	0.0	0.0	0.1	0.2	0.3	0.4	0.9	1.0	0.8	1.1	0.7	1.7	0.5	0.1	0.0	0.0	0.0	0.0	7.8	1.7	0.3
PFV-MONTTSOLAR	0.0	0.0	0.0	0.0	0.0	0.0	0.0	0.0	0.1	0.2	0.4	0.5	0.7	0.9	0.7	0.8	0.6	0.7	1.2	0.2	0.0	0.0	0.0	0.0	6.9	1.2	0.3
PFV-JAURURO	0.0	0.0	0.0	0.0	0.0	0.0	0.0	0.0	0.1	0.1	0.4	0.7	0.9	0.7	0.8	0.5	0.5	0.3	0.2	0.1	0.0	0.0	0.0	0.0	5.5	0.9	0.2
PFV-CHUCHINI	0.0	0.0	0.0	0.0	0.0	0.0	0.0	0.0	0.0	0.2	0.3	0.3	1.0	0.3	0.2	2.6	2.1	1.5	0.7	0.1	0.0	0.0	0.0	0.0	9.2	2.6	0.4
PFV-CHALINGA	0.0	0.0	0.0	0.0	0.0	0.0	0.0	0.0	0.0	0.1	0.3	0.4	1.0	1.1	0.9	2.5	1.8	2.4	1.4	0.2	0.0	0.0	0.0	0.0	12.3	2.5	0.5
PFV-ILLAPEL5X	0.0	0.0	0.0	0.0	0.0	0.0	0.0	0.0	0.1	0.2	0.4	0.7	1.5	2.2	2.7	2.9	2.7	2.8	1.8	0.1	0.0	0.0	0.0	0.0	18.2	2.9	0.8
PFV-ALICAHUE	0.0	0.0	0.0	0.0	0.0	0.0	0.0	0.0	0.1	0.3	0.7	0.8	1.2	1.8	2.4	2.7	2.2	1.5	0.7	0.1	0.0	0.0	0.0	0.0	14.3	2.7	0.6
PFV_LA_LIGUA	0.0	0.0	0.0	0.0	0.0	0.0	0.0	0.0	0.2	0.4	0.4	0.6	0.7	0.5	0.8	0.6	0.5	0.4	0.2	0.1	0.0	0.0	0.0	0.0	5.3	0.8	0.2
PFV-PULLALLI	0.0	0.0	0.0	0.0	0.0	0.0	0.0	0.0	0.1	0.3	0.3	0.7	0.8	0.6	0.7	0.5	0.4	0.3	0.2	0.1	0.0	0.0	0.0	0.0	4.9	0.8	0.2
PFV-SANTAJULIA	0.0	0.0	0.0	0.0	0.0	0.0	0.0	0.0	0.1	0.2	0.4	0.6	0.8	0.8	1.1	1.1	0.7	0.5	1.0	0.1	0.0	0.0	0.0	0.0	7.3	1.1	0.3
PFV-PMGD-ESFENA	0.0	0.0	0.0	0.0	0.0	0.0	0.0	0.0	0.0	0.0	0.0	0.0	0.0	0.0	0.0	0.0	0.0	0.0	0.0	0.0	0.0	0.0	0.0	0.0	0.0	0.0	0.0
PFV-CABILSOL	0.0	0.0	0.0	0.0	0.0	0.0	0.0	0.0	0.1	0.3	0.4	0.6	0.8	0.7	0.4	0.5	0.5	0.4	0.2	0.0	0.0	0.0	0.0	0.0	4.9	0.8	0.2
PFV-LOS-PALTOS	0.0	0.0	0.0	0.0	0.0	0.0	0.0	0.0	0.1	0.2	0.4	0.5	0.9	1.0	0.9	1.2	0.7	2.0	0.8	0.1	0.0	0.0	0.0	0.0	8.8	2.0	0.4
PFV-ELQUEMADO	0.0	0.0	0.0	0.0	0.0	0.0	0.0	0.0	0.1	0.2	0.4	0.8	1.1	1.6	1.9	2.3	2.3	2.3	1.4	0.1	0.0	0.0	0.0	0.0	14.6	2.3	0.6
PFV-NILHUE	0.0	0.0	0.0	0.0	0.0	0.0	0.0	0.0	0.0	0.1	0.2	0.3	0.7	0.9	0.9	0.8	0.6	0.4	0.2	0.0	0.0	0.0	0.0	0.0	5.0	0.9	0.2
PFV-MARIN	0.0	0.0	0.0	0.0	0.0	0.0	0.0	0.0	0.1	0.3	0.8	2.8	3.1	3.1	3.1	3.1	3.0	2.6	0.9	0.1	0.0	0.0	0.0	0.0	22.7	3.1	0.9
PFV-HORMIGA	0.0	0.0	0.0	0.0	0.0	0.0	0.0	0.0	0.1	0.2	0.4	1.1	2.2	2.4	2.3	2.0	1.6	1.0	0.4	0.1	0.0	0.0	0.0	0.0	13.7	2.4	0.6
PFV-FILOMENA	0.0	0.0	0.0	0.0	0.0	0.0	0.0	0.0	0.1	0.5	2.3	2.6	2.6	2.6	2.6	2.5	2.5	2.0	1.0	0.1	0.0	0.0	0.0	0.0	21.3	2.6	0.9
PFV-TRINIDAD	0.0	0.0	0.0	0.0	0.0	0.0	0.0	0.0	0.2	0.3	0.3	0.5	0.6	0.6	0.7	0.6	0.4	0.2	0.1	0.1	0.0	0.0	0.0	0.0	4.6	0.7	0.2
PFV-ELBOCO	0.0	0.0	0.0	0.0	0.0	0.0	0.0	0.0	0.2	0.6	0.9	1.2	1.6	1.2	1.4	2.1	1.5	0.8	0.4	0.1	0.0	0.0	0.0	0.0	12.4	2.1	0.5
PFV-CANESA	0.0	0.0	0.0	0.0	0.0	0.0	0.0	0.0	0.1	0.2	0.2	0.5	1.3	1.6	2.0	2.9	2.2	2.8	1.7	0.3	0.0	0.0	0.0	0.0	15.8	2.9	0.7
PFV-OLIVILLO	0.0	0.0	0.0	0.0	0.0	0.0	0.0	0.0	0.5	0.7	1.0	1.7	2.4	2.1	2.3	1.7	1.8	1.0	0.7	0.2	0.0	0.0	0.0	0.0	16.4	2.4	0.7
PFV-LINGUE	0.0	0.0	0.0	0.0	0.0	0.0	0.0	0.0	0.0	0.1	0.2	0.3	0.3	0.4	0.4	0.3	0.3	0.1	0.1	0.0	0.0	0.0	0.0	0.0	2.5	0.4	0.1
PFV-ARIZTIA	0.0	0.0	0.0	0.0	0.0	0.0	0.0	0.0	0.0	0.0	0.0	0.0	0.0	0.0	0.0	0.0	0.0	0.0	0.0	0.0	0.0	0.0	0.0	0.0	0.0	0.0	0.0
PFV-PANQUEHUE-2	0.0	0.0	0.0	0.0	0.0	0.0	0.0	0.0	0.1	0.4	0.9	1.4	2.0	4.5	5.9	5.4	4.3	2.8	1.2	0.2	0.0	0.0	0.0	0.0	29.1	5.9	1.2
PFV-PICURIO	0.0	0.0	0.0	0.0	0.0	0.0	0.0	0.0	0.1	0.1	0.3	0.3	0.6	0.5	0.6	1.1	1.2	0.6	0.3	0.1	0.0	0.0	0.0	0.0	5.8	1.2	0.2
PFV-TILTIL	0.0	0.0	0.0	0.0	0.0	0.0	0.0	0.0	0.1	0.2	1.2	1.6	1.6	1.6	1.6	1.6	1.5	1.5	1.0	0.2	0.0	0.0	0.0	0.0	13.8	1.6	0.6
PFV-LUNA	0.0	0.0	0.0	0.0	0.0	0.0	0.0	0.0	0.1	0.1	0.2	0.3	0.4	0.4	0.5	0.3	0.4	0.4	0.3	0.1	0.0	0.0	0.0	0.0	3.5	0.5	0.1
PFV-ELQUEULE	0.0	0.0	0.0	0.0	0.0	0.0	0.0	0.0	0.0	0.0	0.0	0.0	0.0	0.0	0.0	0.0	0.0	0.0	0.0	0.0	0.0	0.0	0.0	0.0	0.0	0.0	0.0
PFV-LO-MIRANDA	0.0	0.0	0.0	0.0	0.0	0.0	0.0	0.0	0.1	0.2	0.6	0.9	1.1	1.1	0.6	0.5	0.7	0.7	0.6	0.1	0.0	0.0	0.0	0.0	7.3	1.1	0.3

PFV-OCOA	0.0	0.0	0.0	0.0	0.0	0.0	0.0	0.0	0.0	0.2	0.3	0.5	0.7	0.9	0.8	1.0	1.3	2.9	1.9	0.3	0.0	0.0	0.0	0.0	10.8	2.9	0.4
PFV-LLAYLLAY	0.0	0.0	0.0	0.0	0.0	0.0	0.0	0.0	0.1	0.4	0.9	1.5	2.7	4.6	5.9	7.9	4.0	8.3	6.3	3.7	0.1	0.0	0.0	0.0	46.1	8.3	1.9
PFV-LOS-TILOS	0.0	0.0	0.0	0.0	0.0	0.0	0.0	0.0	0.1	0.3	0.5	0.7	0.9	1.1	1.0	1.2	1.6	2.9	1.6	0.3	0.0	0.0	0.0	0.0	12.1	2.9	0.5
PFV-MEMBRILLO	0.0	0.0	0.0	0.0	0.0	0.0	0.0	0.0	0.0	0.1	0.2	0.4	0.6	0.4	0.5	0.6	0.8	0.5	0.2	0.0	0.0	0.0	0.0	0.0	4.4	0.8	0.2
PFV-CHIMBARONGO	0.0	0.0	0.0	0.0	0.0	0.0	0.0	0.0	0.1	0.1	0.2	0.3	0.4	0.4	0.4	0.5	0.7	0.4	0.2	0.0	0.0	0.0	0.0	0.0	3.7	0.7	0.2
PFV-EL-ROMERAL	0.0	0.0	0.0	0.0	0.0	0.0	0.0	0.0	0.2	0.4	0.7	1.1	1.6	1.4	1.3	1.7	3.0	2.2	1.0	0.2	0.0	0.0	0.0	0.0	14.8	3.0	0.6
PFV-SANTA-CAROLINA	0.0	0.0	0.0	0.0	0.0	0.0	0.0	0.0	0.1	0.1	0.2	0.4	0.4	0.4	0.4	0.4	0.5	0.4	0.1	0.0	0.0	0.0	0.0	0.0	3.5	0.5	0.1
PFV-LORETO	0.0	0.0	0.0	0.0	0.0	0.0	0.0	0.0	0.1	0.1	0.4	0.4	0.5	0.5	0.4	0.2	0.2	0.2	0.2	0.0	0.0	0.0	0.0	0.0	3.2	0.5	0.1
PFV-ESTERO	0.0	0.0	0.0	0.0	0.0	0.0	0.0	0.0	0.0	0.1	0.2	0.2	0.3	0.3	0.4	0.2	0.3	0.2	0.2	0.1	0.0	0.0	0.0	0.0	2.5	0.4	0.1
PFV-LOSLIBERTADORES	0.0	0.0	0.0	0.0	0.0	0.0	0.0	0.0	0.1	0.4	0.9	0.8	1.1	1.3	0.8	1.2	1.2	1.6	1.0	0.2	0.0	0.0	0.0	0.0	10.5	1.6	0.4
PFV-LA-MURALLA	0.0	0.0	0.0	0.0	0.0	0.0	0.0	0.0	0.1	0.2	0.3	0.5	0.8	0.6	0.4	0.4	0.7	0.6	0.3	0.1	0.0	0.0	0.0	0.0	5.2	0.8	0.2
PFV-ARGOMEDO	0.0	0.0	0.0	0.0	0.0	0.0	0.0	0.0	0.1	0.3	0.5	0.6	1.0	0.9	0.8	0.7	1.0	1.0	0.4	0.1	0.0	0.0	0.0	0.0	7.3	1.0	0.3
PFV-SANTA-AMELIA	0.0	0.0	0.0	0.0	0.0	0.0	0.0	0.0	0.1	0.2	0.4	0.6	0.6	0.5	0.5	0.4	0.4	0.3	0.2	0.1	0.0	0.0	0.0	0.0	4.3	0.6	0.2
PFV-CATANSOLAR	0.0	0.0	0.0	0.0	0.0	0.0	0.0	0.0	0.1	0.3	1.7	2.7	2.7	2.7	2.7	2.6	2.5	2.1	0.9	0.1	0.0	0.0	0.0	0.0	21.1	2.7	0.9
PFV-VILLAPRAT	0.0	0.0	0.0	0.0	0.0	0.0	0.0	0.0	0.1	0.3	0.6	1.2	0.9	0.1	2.0	1.9	1.6	0.5	0.3	0.1	0.0	0.0	0.0	0.0	9.7	2.0	0.4
PFV-VILLA-SOLAR	0.0	0.0	0.0	0.0	0.0	0.0	0.0	0.0	0.1	0.3	0.6	1.0	1.3	1.6	1.7	1.5	1.4	0.4	0.3	0.1	0.0	0.0	0.0	0.0	10.3	1.7	0.4
PFV-LAS-ROJAS	0.0	0.0	0.0	0.0	0.0	0.0	0.0	0.0	0.0	0.1	0.3	0.7	1.9	1.6	1.0	1.8	1.3	2.0	1.1	0.1	0.0	0.0	0.0	0.0	11.9	2.0	0.5
PFV-LLANOS-DE-POTROSO	0.0	0.0	0.0	0.0	0.0	0.0	0.0	0.1	3.3	7.0	7.3	7.3	7.3	7.4	7.3	7.3	2.6	5.4	4.6	0.6	0.0	0.0	0.0	0.0	67.7	7.4	2.8
PFV-LOSPATOS	0.0	0.0	0.0	0.0	0.0	0.0	0.0	0.0	0.1	0.3	0.5	1.0	1.5	1.7	1.6	2.2	2.1	1.7	0.7	0.1	0.0	0.0	0.0	0.0	13.6	2.2	0.6
PFV-LAFRONTERA	0.0	0.0	0.0	0.0	0.0	0.0	0.0	0.0	0.4	0.8	1.5	3.6	2.6	3.5	2.1	1.8	1.2	0.7	0.4	0.1	0.0	0.0	0.0	0.0	18.8	3.6	0.8
PFV-RAULI	0.0	0.0	0.0	0.0	0.0	0.0	0.0	0.0	0.3	0.7	1.1	1.7	2.3	3.7	2.3	2.2	4.3	3.2	0.8	0.3	0.0	0.0	0.0	0.0	23.1	4.3	1.0
PFV-PARAGUAY	0.0	0.0	0.0	0.0	0.0	0.0	0.0	0.1	0.3	0.8	1.3	1.8	2.2	2.9	2.7	2.6	2.7	2.3	1.8	0.3	0.0	0.0	0.0	0.0	21.8	2.9	0.9
PFV-PMGD-SAN-CAMILO	0.0	0.0	0.0	0.0	0.0	0.0	0.0	0.0	0.1	0.2	0.4	0.5	0.7	0.8	0.9	0.7	1.1	0.6	0.8	0.1	0.0	0.0	0.0	0.0	6.8	1.1	0.3
PFV-PMGD-CURACAVI	0.0	0.0	0.0	0.0	0.0	0.0	0.0	0.0	0.0	0.1	0.3	0.3	0.3	0.3	0.3	0.3	0.3	0.3	0.2	0.1	0.0	0.0	0.0	0.0	2.7	0.3	0.1
PFV-RANGUIL	0.0	0.0	0.0	0.0	0.0	0.0	0.0	0.0	0.2	0.4	0.8	1.1	1.6	1.9	1.2	1.0	0.6	0.5	0.4	0.1	0.0	0.0	0.0	0.0	9.9	1.9	0.4
PFV-TALCA	0.0	0.0	0.0	0.0	0.0	0.0	0.0	0.0	0.4	0.8	1.3	2.2	3.3	3.4	4.7	4.8	5.0	3.9	1.2	0.2	0.0	0.0	0.0	0.0	31.1	5.0	1.3
PFV-SAN-JAVIER	0.0	0.0	0.0	0.0	0.0	0.0	0.0	0.1	0.3	0.6	1.0	1.4	2.0	2.6	2.7	2.9	3.3	3.4	2.3	0.1	0.0	0.0	0.0	0.0	22.7	3.4	0.9
PFV-VILLA-CRUZ	0.0	0.0	0.0	0.0	0.0	0.0	0.0	0.0	0.1	0.1	0.3	0.5	0.6	0.8	0.9	1.3	1.8	1.4	0.5	0.1	0.0	0.0	0.0	0.0	8.4	1.8	0.3
PFV-SANTA-FE	0.0	0.0	0.0	0.0	0.0	0.0	0.0	0.1	0.4	0.8	1.3	1.8	2.6	3.9	3.9	4.2	5.7	4.4	3.0	0.3	0.0	0.0	0.0	0.0	32.5	5.7	1.4
PFV-VILLA-ALEGRE	0.0	0.0	0.0	0.0	0.0	0.0	0.0	0.1	0.3	0.7	1.5	1.8	2.5	3.6	4.4	3.8	7.2	6.6	3.7	0.4	0.0	0.0	0.0	0.0	36.4	7.2	1.5
PFV-LEMU	0.0	0.0	0.0	0.0	0.0	0.0	0.0	0.0	0.2	0.4	0.7	1.0	1.6	2.1	2.3	2.6	4.4	5.0	2.8	0.2	0.0	0.0	0.0	0.0	23.3	5.0	1.0
PFV-LASPERDICES	0.0	0.0	0.0	0.0	0.0	0.0	0.0	0.0	0.1	0.2	0.5	0.7	1.2	1.5	1.6	1.8	2.1	1.3	0.5	0.1	0.0	0.0	0.0	0.0	11.8	2.1	0.5
PFV-PENCAHUE-ESTE	0.0	0.0	0.0	0.0	0.0	0.0	0.0	0.0	0.1	0.2	0.4	0.7	1.2	1.1	1.3	1.4	1.8	1.7	0.6	0.1	0.0	0.0	0.0	0.0	10.5	1.8	0.4
PFV-QUINANTU	0.0	0.0	0.0	0.0	0.0	0.0	0.0	0.1	0.5	1.1	2.0	3.0	3.8	3.8	5.1	5.7	5.6	5.3	1.1	0.2	0.0	0.0	0.0	0.0	37.3	5.7	1.6
PFV-TRICA-DOS	0.0	0.0	0.0	0.0	0.0	0.0	0.0	0.0	0.1	0.2	0.4	0.5	0.7	0.7	0.9	1.1	1.7	1.1	0.8	0.0	0.0	0.0	0.0	0.0	8.1	1.7	0.3
PFV-QUILAPILUN	0.0	0.0	0.0	0.0	0.0	0.0	0.0	1.2	6.3	12.9	54.4	99.1	100.7	100.0	99.7	99.3	95.4	84.9	54.0	9.7	0.0	0.0	0.0	0.0	817.7	100.7	34.1
PFV-CHACABUCO	0.0	0.0	0.0	0.0	0.0	0.0	0.0	0.0	0.0	0.0	0.0	0.0	0.0	0.0	0.0	0.0	0.0	0.0	0.0	0.0	0.0	0.0	0.0	0.0	0.0	0.0	0.0
PFV-JAHUEL	0.0	0.0	0.0	0.0	0.0	0.0	0.0	0.1	0.4	1.9	5.5	5.6	5.5	5.6	5.6	5.4	5.1	4.7	3.5	0.6	0.0	0.0	0.0	0.0	49.7	5.6	2.1
PFV-KONDA	0.0	0.0	0.0	0.0	0.0	0.0	0.0	0.0	0.1	0.2	0.5	2.0	2.3	2.4	2.4	2.3	2.3	2.2	1.3	0.1	0.0	0.0	0.0	0.0	18.1	2.4	0.8
PFV-SLK808	0.0	0.0	0.0	0.0	0.0	0.0	0.0	0.0	0.1	0.2	1.3	1.6	1.6	1.6	1.6	1.6	1.6	1.6	1.4	0.3	0.0	0.0	0.0	0.0	14.2	1.6	0.6
PFV-TECHOSDEALTAMIRA	0.0	0.0	0.0	0.0	0.0	0.0	0.0	0.0	0.0	0.0	0.0	0.0	0.0	0.0	0.0	0.0	0.0	0.0	0.0	0.0	0.0	0.0	0.0	0.0	0.0	0.0	0.0
PFV-GUANACO	0.0	0.0	0.0	0.0	0.0	0.0	0.0	0.0	0.1	0.2	0.5	0.5	0.8	1.1	1.1	1.5	2.8	2.5	1.4	0.2	0.0	0.0	0.0	0.0	12.9	2.8	0.5
PFV-DON-ANDRONICO	0.0	0.0	0.0	0.0	0.0	0.0	0.0	0.0	0.1	0.2	0.3	0.5	0.6	0.4	0.3	0.4	1.0	0.8	0.6	0.2	0.0	0.0	0.0	0.0	5.2	1.0	0.2
PFV-PIRQUE	0.0	0.0	0.0	0.0	0.0	0.0	0.0	0.0	0.1	0.2	0.4	0.8	2.0	2.5	2.6	2.6	2.5	2.3	1.4	0.2	0.0	0.0	0.0	0.0	17.6	2.6	0.7
PFV-SAN-VICENTE	0.0	0.0	0.0	0.0	0.0	0.0	0.0	0.0	0.1	0.3	0.4	0.9	2.0	2.7	2.7	2.4	1.9	1.3	0.6	0.1	0.0	0.0	0.0	0.0	15.3	2.7	0.6
PFV-FOTOVOLTSOLAR-1	0.0	0.0	0.0	0.0	0.0	0.0	0.0	0.0	0.0	0.0	0.0	0.0	0.0	0.0	0.0	0.0	0.0	0.0	0.0	0.0	0.0	0.0	0.0	0.0	0.0	0.0	0.0
PFV-DARLIN	0.0	0.0	0.0	0.0	0.0	0.0	0.0	0.1	0.5	1.0	1.4	2.2	3.2	4.8	6.3	7.7	8.5	7.7	4.5	0.8	0.0	0.0	0.0	0.0	48.6	8.5	2.0
PFV-PEPA	0.0	0.0	0.0	0.0	0.0	0.0	0.0	0.1	0.5	0.9	1.3	2.2	3.1	4.9	6.3	8.0	8.7	8.0	4.8	0.9	0.0	0.0	0.0	0.0	49.8	8.7	2.1
PFV-FRANCISCO	0.0	0.0	0.0	0.0	0.0	0.0	0.0	0.0	0.0	0.0	0.0	0.0	0.0	0.0	0.0	0.0	0.0	0.0	0.0	0.0	0.0	0.0	0.0	0.0	0.0	0.0	0.0
PFV-CANDELARIA	0.0	0.0	0.0	0.0	0.0	0.0	0.0	0.0	0.1	0.1	0.3	0.5	0.7	0.8	0.8	0.6	0.7	1.5	1.1	0.2	0.0	0.0	0.0	0.0	7.4	1.5	0.3
PFV-BLANQUINA	0.0	0.0	0.0	0.0	0.0	0.0	0.0	0.0	0.0	0.0	0.0	0.0	0.0	0.0	0.0	0.0	0.0	0.0	0.0	0.0	0.0	0.0	0.0	0.0	0.0	0.0	0.0
PFV-TRICAHUE2	0.0	0.0	0.0	0.0	0.0	0.0	0.0	0.0	0.2	0.4	0.8	1.6	2.2	1.9	2.1	2.8	1.7	1.7	0.8	0.1	0.0	0.0	0.0	0.0	16.5	2.8	0.7
PFV_SAN_ISIDRO	0.0	0.0	0.0	0.0	0.0	0.0	0.0	0.0	0.1	0.1	0.2	0.3	0.5	0.7	0.7	0.5	0.5	0.3	0.2	0.0	0.0	0.0	0.0	0.0	4.1	0.7	0.2
PFV-SANPEDRO	0.0	0.0	0.0	0.0	0.0	0.0	0.0	0.0	0.1	0.2	0.5	0.7	0.5	0.4	0.6	0.6	0.8	0.5	0.3	0.1	0.0	0.0	0.0	0.0	5.3	0.8	0.2
PFV-NAHUEN	0.0	0.0	0.0	0.0	0.0	0.0	0.0	0.1	0.3	0.9	1.5	2.3	2.8	2.4	2.1	4.2	5.9	2.3	0.8	0.4	0.0	0.0	0.0	0.0	26.2	5.9	1.1
PFV-MALINKE	0.0	0.0	0.0	0.0	0.0	0.0	0.0	0.0	0.1	0.3	0.5	0.6	0.6	0.5	0.5	0.9	1.8	2.0	1.0	0.2	0.0	0.0	0.0	0.0	9.0	2.0	0.4
PFV-LASTURCAS	0.0	0.0	0.0	0.0	0.0	0.0	0.0	0.0	0.1	0.3	0.5	0.7	0.8	0.7	0.8	1.3	2.1	1.2	1.0	0.2	0.0	0.0	0.0	0.0	9.7	2.1	0.4
PFV-ECLIPSE	0.0	0.0	0.0	0.0	0.0	0.0	0.0	0.0	0.3	0.7	1.6	2.2	2.3	1.2	1.9	1.6	2.8	1.8	1.3	0.4	0.0	0.0	0.0	0.0	18.1	2.8	0.8
PFV-QUILLAY	0.0	0.0	0.0	0.0	0.0	0.0	0.0	0.0	0.1	0.2	0.4	0.4	0.7	0.8	0.5	0.5	0.8	1.5	1.6	0.3	0.0	0.0	0.0	0.0	7.8	1.6	0.3
PFV-LIRIO-DE-CAMPO	0.0	0.0	0.0	0.0	0.0	0.0	0.0	0.0	0.1	0.2	0.4	0.5	0.7	0.6	0.4	0.7	0.6	0.6	0.8	0.2	0.0	0.0	0.0	0.0	5.9	0.8	0.2
PFV-LUMBRERAS	0.0	0.0	0.0	0.0	0.0	0.0	0.0	0.0	0.1	0.3	0.4	0.6	0.7	0.8	0.7	1.0	1.0	0.8	1.2	0.3	0.0	0.0	0.0	0.0	7.9	1.2	0.3
PFV-PAMA	0.0	0.0	0.0	0.0	0.0	0.0	0.0	0.0	0.2	0.2	1.0	1.9	2.0	2.1	2.0	1.8	1.5	1.1	0.5	0.1	0.0	0.0	0.0	0.0	14.4	2.1	0.6
PFV-DONACARMEN	0.0	0.0	0.0	0.0	0.0	0.0	0.0	0.1	1.2	3.7	5.3	6.1	11.7	10.8	5.6	5.5	5.7	3.7	2.6	0.7	0.0	0.0	0.0	0.0	62.7	11.7	2.6
PFV-SANTUARIO	0.0	0.0	0.0	0.0	0.0	0.0	0.0	0.0	0.1	0.3	1.3	3.0	2.9	2.9	3.0	2.9	2.8	2.4	1.1	0.1	0.0	0.0	0.0	0.0	22.9	3.0	1.0
PFV-CALLELARGA	0.0	0.0	0.0	0.0	0.0	0.0	0.0	0.0	0.2	0.3	1.5	3.0	3.0	3.0	3.0	3.0	3.0	2.8	1.6	0.2	0.0	0.0	0.0	0.0	24.6	3.0	1.0
PFV-CASUTO	0.0	0.0	0.0	0.0	0.0	0.0	0.0	0.0	0.1	0.2	0.7	2.3	2.4	2.4	2.4	2.4	2.3	1.8	0.6	0.0	0.0	0.0	0.0	0.0	17.7	2.4	0.7
PFV-ENCONSOLAR	0.0	0.0	0.0	0.0	0.0	0.0	0.0	0.0	0.2	0.5	1.3	4.8	8.3	8.3	8.2	8.1	8.0	7.3	4.0	0.6	0.0	0.0	0.0	0.0	59.6	8.3	2.5
PFV-LAMANGA-1	0.0	0.0	0.0	0.0	0.0	0.0	0.0	0.0	0.0	0.0	0.0	0.0	0.0	0.0	0.0	0.0	0.0	0.0	0.0	0.0	0.0	0.0	0.0	0.0	0.0	0.0	0.0
PFV-AVILES	0.0	0.0	0.0	0.0	0.0	0.0	0.0	0.0	0.1	0.2	0.4	0.5	0.5	0.7	0.9	0.8	0.7	0.3	0.6	0.2	0.0	0.0	0.0	0.0	5.9	0.9	0.2
PFV-CORDILLERILLA	0.0	0.0	0.0	0.0	0.0	0.0	0.0	0.0	0.0	0.0	0.1	0.1	0.1	0.1	0.2	0.1	0.1	0.1	0.0	0.0	0.0	0.0	0.0	0.0	0.8	0.2	0.0
PFV-ALTOSOLAR	0.0	0.0	0.0	0.0	0.0	0.0	0.0	0.0	0.0	0.0	0.0	0.0	0.0	0.0	0.0	0.0	0.0	0.0	0.0	0.0	0.0	0.0	0.0	0.0	0.0	0.0	0.0
PFV-JOSESOLERM	0.0	0.0	0.0	0.0	0.0	0.0	0.0	0.0	0.0	0.1	0.1	0.2	0.2	0.3	0.4	0.5	0.4	0.3	0.1	0.0	0.0	0.0	0.0	0.0	2.7	0.5	0.1
PFV-GR-PITAO	0.0	0.0	0.0	0.0	0.0	0.0	0.0	0.0	0.2	0.4	0.9	1.5	2.0	2.0	3.8	3.8	4.5	0.9	0.6	0.1	0.0	0.0	0.0	0.0	20.7	4.5	0.9
PFV-RAUQUEN	0.0	0.0	0.0	0.0	0.0	0.0	0.0	0.0	0.2	0.5	1.0	1.6	1.7	2.4	3.3	1.5	2.3	0.8	0.7	0.1	0.0	0.0	0.0	0.0	16.2	3.3	0.7
PFV-DON-JORGE	0.0	0.0	0.0	0.0	0.0	0.0	0.0	0.0	0.0	0.0	0.0	0.0	0.0	0.0	0.1	0.1	0.0	0.1	0.2	0.1	0.0	0.0	0.0	0.0	0.5	0.2	0.0
PFV-MUTUPIN	0.0	0.0	0.0	0.0	0.0	0.0	0.0	0.1	0.4	0.9	1.6	1.4	1.2	2.0	2.3	2.4	2.2	1.1	0.5	0.1	0.0	0.0	0.0	0.0	16.2	2.4	0.7
PFV-PMGD-SANTA-LUISA	0.0	0.0	0.0	0.0	0.0	0.0	0.0	0.0	0.1	0.2	0.3	0.3	0.4	0.4	0.4	0.4	0.4	0.3	0.1	0.0	0.0	0.0	0.0	0.0	3.4	0.4	0.1
PFV-LASCODORNICES	0.0	0.0	0.0	0.0	0.0	0.0	0.0	0.0	0.1	0.2	0.4	0.5	0.6	0.9	0.8	1.0	0.5	0.3	0.1	0.0	0.0	0.0	0.0	0.0	5.5	1.0	0.2
PFV-PMGD-ALCALDESA	0.0	0.0	0.0	0.0	0.0	0.0	0.0	0.0	0.0	0.0	0.0	0.0	0.0	0.0	0.0	0.0	0.0	0.0	0.0	0.0	0.0	0.0	0.0	0.0	0.0	0.0	0.0
PFV-ELCERNICALO-1	0.0	0.0	0.0	0.0	0.0	0.0	0.0	0.0	0.1	0.2	0.2	0.3	0.5	0.5	0.4	0.2	0.1	0.1	0.1	0.0	0.0	0.0	0.0	0.0	2.8	0.5	0.1
PFV-ELCERNICALO-2	0.0	0.0	0.0	0.0	0.0	0.0	0.0	0.0	0.1	0.2	0.2	0.3	0.4	0.5	0.3	0.2	0.1	0.1	0.0	0.0	0.0	0.0	0.0	0.0	2.5	0.5	0.1
PFV-BICENTENARIO	0.0	0.0	0.0	0.0	0.0	0.0	0.0	0.0	0.1	0.2	0.3	0.4	0.6	0.7	0.8	1.5	1.1	0.5	0.4	0.1	0.0	0.0	0.0	0.0	6.6	1.5	0.3
PFV-PLAYERO	0.0	0.0	0.0	0.0	0.0	0.0	0.0	0.0	0.1	0.3	0.3	0.4	0.4	0.9	1.1	0.8	0.6	0.4	0.2	0.1	0.0	0.0	0.0	0.0	5.6	1.1	0.2
PFV-PLAYERITO	0.0	0.0	0.0	0.0	0.0	0.0	0.0	0.0	0.1	0.3	0.3	0.4	0.4	0.9	1.1	0.8	0.6	0.4	0.2	0.1	0.0	0.0	0.0	0.0	5.7	1.1	0.2
PFV-CHUCAO	0.0	0.0	0.0	0.0	0.0	0.0	0.0	0.0	0.1	0.2	0.3	0.4	0.5	0.8	1.0	1.0	0.8	0.4	0.2	0.1	0.0	0.0	0.0	0.0	5.9	1.0	0.2
PFV-NIQUEN	0.0	0.0	0.0	0.0	0.0	0.0	0.0	0.0	0.0	0.0	0.0	0.0	0.0	0.0	0.0	0.0	0.0	0.0	0.0	0.0	0.0	0.0	0.0	0.0	0.0	0.0	0.0
PFV-CHINCOL	0.0	0.0	0.0	0.0	0.0	0.0	0.0	0.0	0.1	0.2	0.3	0.3	0.7	1.0	1.0	1.2	0.8	0.5	0.3	0.1	0.0	0.0	0.0	0.0	6.6	1.2	0.3
PFV-CIPRES	0.0	0.0	0.0	0.0	0.0	0.0	0.0	0.0	0.3	0.7	1.8	2.2	2.4	3.3	5.9	4.9	4.1	4.8	4.7	0.7	0.0	0.0	0.0	0.0	35.8	5.9	1.5
PFV-MERCURIO-SUR	0.0	0.0	0.0	0.0	0.0	0.0	0.0	0.0	0.1	0.2	0.5	0.7	0.5	0.5	0.9	1.5	1.7	1.8	0.8	0.3	0.0	0.0	0.0	0.0	9.6	1.8	0.4
PFV-LINARES	0.0	0.0	0.0	0.0	0.0	0.0	0.0	0.1	0.4	1.1	2.0	3.3	2.6	3.5	5.4	5.7	6.3	4.1	4.8	1.3	0.0	0.0	0.0	0.0	40.5	6.3	1.7
PFV-SATURNO-NORTE	0.0	0.0	0.0	0.0	0.0	0.0	0.0	0.0	0.2	0.4	0.7	1.1	0.8	0.8	1.3	2.3	2.6	2.6	1.2	0.4	0.0	0.0	0.0	0.0	14.5	2.6	0.6
PFV-MACHICURA	0.0	0.0	0.0	0.0	0.0	0.0	0.0	0.0	0.0	0.0	0.0	0.0	0.0	0.0	0.0	0.0	0.0	0.0	0.0	0.0	0.0	0.0	0.0	0.0	0.0	0.0	0.0
PFV-PMGD-EL-FLAMENCO	0.0	0.0	0.0	0.0	0.0	0.0	0.0	0.0	0.0	0.1	0.2	0.2	0.3	0.2	0.5	0.5	0.5	1.0	0.6	0.1	0.0	0.0	0.0	0.0	4.2	1.0	0.2
PFV-VILLA-SECA	0.0	0.0	0.0	0.0	0.0	0.0	0.0	0.0	0.1	0.2	0.4	0.5	0.5	0.8	1.0	1.4	1.7	0.9	0.9	0.1	0.0	0.0	0.0	0.0	8.5	1.7	0.4
PFV-COCHARCAS	0.0	0.0	0.0	0.0	0.0	0.0	0.0	0.0	0.1	0.2	0.2	0.3	0.4	0.8	1.0	0.7	0.4	0.2	0.1	0.0	0.0	0.0	0.0	0.0	4.5	1.0	0.2
PFV-LAS-TORTOLAS	0.0	0.0	0.0	0.0	0.0	0.0	0.0	0.0	0.2	0.3	0.6	0.8	1.0	0.8	0.6	0.6	0.5	0.3	0.2	0.0	0.0	0.0	0.0	0.0	5.9	1.0	0.2
PFV-BERRUECO	0.0	0.0	0.0	0.0	0.0	0.0	0.0	0.0	0.0	0.0	0.0	0.0	0.0	0.0	0.0	0.0	0.0	0.0	0.0	0.0	0.0	0.0	0.0	0.0	0.0	0.0	0.0
PFV-VENTURADA	0.0	0.0	0.0	0.0	0.0	0.0	0.0	0.1	0.7	0.9	1.2	1.3	1.7	2.2	3.9	2.3	1.3	0.9	0.4	0.1	0.0	0.0	0.0	0.0	17.0	3.9	0.7
PFV-SANTA-RITA	0.0	0.0	0.0	0.0	0.0	0.0	0.0	0.0	0.1	0.2	0.4	0.4	0.3	0.6	1.3	1.3	0.6	0.3	0.1	0.0	0.0	0.0	0.0	0.0	5.7	1.3	0.2
PFV-EL-PIUQUEN	0.0	0.0	0.0	0.0	0.0	0.0	0.0	0.0	0.0	0.0	0.0	0.0	0.0	0.0	0.0	0.0	0.0	0.0	0.0	0.0	0.0	0.0	0.0	0.0	0.0	0.0	0.0
PFV-HUAPE	0.0	0.0	0.0	0.0	0.0	0.0	0.0	0.0	0.2	0.4	0.3	0.4	0.9	1.0	0.8	0.6	0.3	0.2	0.1	0.0	0.0	0.0	0.0	0.0	5.2	1.0	0.2
PFV-ORION	0.0	0.0	0.0	0.0	0.0	0.0	0.0	0.0	0.1	0.2	0.3	0.4	0.5	0.7	1.2	1.1	0.6	0.3	0.1	0.0	0.0	0.0	0.0	0.0	5.4	1.2	0.2
PFV-LASPALOMAS	0.0	0.0	0.0	0.0	0.0	0.0	0.0	0.0	0.2	0.3	0.4	0.7	0.9	1.1	1.0	0.7	0.4	0.3	0.1	0.0	0.0	0.0	0.0	0.0	6.2	1.1	0.3
PFV-MOYA	0.0	0.0	0.0	0.0	0.0	0.0	0.0	0.0	0.0	0.0	0.0	0.0	0.0	0.0	0.0	0.0	0.0	0.0	0.0	0.0	0.0	0.0	0.0	0.0	0.0	0.0	0.0
PFV-MECO-CHILLAN	0.0	0.0	0.0	0.0	0.0	0.0	0.0	0.0	0.0	0.0	0.0	0.0	0.0	0.0	0.0	0.0	0.0	0.0	0.0	0.0	0.0	0.0	0.0	0.0	0.0	0.0	0.0
PFV-SANTA-ESTER	0.0	0.0	0.0	0.0	0.0	0.0	0.0	0.0	0.1	0.2	0.3	0.4	0.4	0.5	1.1	1.1	0.6	0.3	0.1	0.0	0.0	0.0	0.0	0.0	5.2	1.1	0.2
PFV-LASLECHUZAS	0.0	0.0	0.0	0.0	0.0	0.0	0.0	0.0	0.1	0.1	0.2	0.3	0.4	0.6	1.2	1.3	0.8	0.4	0.2	0.1	0.0	0.0	0.0	0.0	5.7	1.3	0.2
PFV-PMGD-DADINCO	0.0	0.0	0.0	0.0	0.0	0.0	0.0	0.1	0.2	0.3	0.3	0.3	0.5	1.0	0.9	0.5	0.4	0.2	0.1	0.0	0.0	0.0	0.0	0.0	4.6	1.0	0.2
PFV-PMGD-PEGASUS-SOLAR	0.0	0.0	0.0	0.0	0.0	0.0	0.0	0.0	0.1	0.2	0.3	0.4	0.5	0.6	1.1	1.2	0.5	0.3	0.1	0.0	0.0	0.0	0.0	0.0	5.3	1.2	0.2
PFV-SOL-SANTA-INES	0.0	0.0	0.0	0.0	0.0	0.0	0.0	0.0	0.4	0.4	0.6	0.8	0.7	0.9	0.8	0.6	0.4	0.3	0.1	0.0	0.0	0.0	0.0	0.0	6.0	0.9	0.3
PFV-LUCESOLAR	0.0	0.0	0.0	0.0	0.0	0.0	0.0	0.0	0.1	0.2	0.3	0.4	0.5	0.6	0.7	0.8	0.9	0.4	0.6	0.2	0.0	0.0	0.0	0.0	5.7	0.9	0.2
PFV-PITOTOY	0.0	0.0	0.0	0.0	0.0	0.0	0.0	0.0	0.1	0.2	0.4	0.4	0.6	0.8	0.6	0.7	1.2	0.8	0.2	0.0	0.0	0.0	0.0	0.0	6.1	1.2	0.3
PFV-RINCONADA	0.0	0.0	0.0	0.0	0.0	0.0	0.0	0.0	0.2	0.4	0.7	1.3	2.3	1.5	1.9	1.9	1.9	1.1	0.5	0.1	0.0	0.0	0.0	0.0	13.9	2.3	0.6
PFV-PMGD-CORTIJO	0.0	0.0	0.0	0.0	0.0	0.0	0.0	0.1	0.6	1.0	2.4	2.7	2.9	2.6	2.3	2.7	1.6	1.1	0.5	0.1	0.0	0.0	0.0	0.0	20.5	2.9	0.9
PFV-EI-RESPLANDOR	0.0	0.0	0.0	0.0	0.0	0.0	0.0	0.0	0.1	0.1	0.4	0.7	0.9	0.9	0.5	0.6	0.4	0.2	0.1	0.0	0.0	0.0	0.0	0.0	5.1	0.9	0.2
PFV-VALLEDELALUNA-2	0.0	0.0	0.0	0.0	0.0	0.0	0.0	0.0	0.1	0.2	0.3	0.8	2.2	2.5	2.6	2.6	2.5	2.1	1.2	0.2	0.0	0.0	0.0	0.0	17.3	2.6	0.7
PFV-CRUZSOLAR	0.0	0.0	0.0	0.0	0.0	0.0	0.0	0.0	0.1	0.2	0.5	0.8	1.5	2.1	2.9	3.0	3.0	2.7	1.8	0.3	0.0	0.0	0.0	0.0	18.7	3.0	0.8
PFV-SANFRANCISCO	0.0	0.0	0.0	0.0	0.0	0.0	0.0	0.0	0.0	0.0	0.0	0.0	0.0	0.0	0.0	0.0	0.0	0.0	0.0	0.0	0.0	0.0	0.0	0.0	0.0	0.0	0.0
PFV-LIPANGUE	0.0	0.0	0.0	0.0	0.0	0.0	0.0	0.0	0.1	0.2	0.0	0.0	1.0	2.7	2.7	2.4	1.9	1.3	0.6	0.1	0.0	0.0	0.0	0.0	13.1	2.7	0.5
PFV-SOL-DE-SEPTIEMBRE	0.0	0.0	0.0	0.0	0.0	0.0	0.0	0.0	0.3	0.7	1.5	3.1	6.3	8.2	8.9	8.4	6.8	4.3	1.8	0.3	0.0	0.0	0.0	0.0	50.8	8.9	2.1
PFV-TREBAL-SOLAR	0.0	0.0	0.0	0.0	0.0	0.0	0.0	0.1	0.7	1.4	2.0	2.3	0.0	0.0	0.0	0.0	0.0	0.0	0.0	0.0	0.0	0.0	0.0	0.0	6.6	2.3	0.3
PFV-LAQUINTA	0.0	0.0	0.0	0.0	0.0	0.0	0.0	0.0	0.1	0.2	1.0	2.9	2.9	2.8	2.8	2.8	2.7	2.4	1.5	0.2	0.0	0.0	0.0	0.0	22.3	2.9	0.9
PFV-CUZCUZ	0.0	0.0	0.0	0.0	0.0	0.0	0.0	0.0	0.0	0.2	0.3	0.4	0.8	1.2	1.3	1.0	0.8	1.6	1.1	0.2	0.0	0.0	0.0	0.0	9.1	1.6	0.4
PFV-NORTECHICO1	0.0	0.0	0.0	0.0	0.0	0.0	0.0	0.0	0.0	0.0	0.0	0.0	0.0	0.0	0.0	0.0	0.0	0.0	0.0	0.0	0.0	0.0	0.0	0.0	0.0	0.0	0.0
PFV-LOMALOSCOLORADOS	0.0	0.0	0.0	0.0	0.0	0.0	0.0	0.0	0.1	0.4	0.6	0.7	0.7	0.7	0.7	0.5	0.3	0.1	0.0	0.0	0.0	0.0	0.0	0.0	4.8	0.7	0.2
PFV-SANTA-INES	0.0	0.0	0.0	0.0	0.0	0.0	0.0	0.0	0.1	0.2	0.4	1.7	2.6	2.7	2.7	2.7	2.6	2.2	1.1	0.1	0.0	0.0	0.0	0.0	18.9	2.7	0.8
PFV-EL-CONDOR	0.0	0.0	0.0	0.0	0.0	0.0	0.0	0.0	0.0	0.1	0.1	0.2	0.2	0.2	0.3	0.4	0.3	0.2	0.1	0.0	0.0	0.0	0.0	0.0	2.4	0.4	0.1
PFV-PMGD-LA-FORESTA	0.0	0.0	0.0	0.0	0.0	0.0	0.0	0.0	0.2	0.5	0.8	1.3	1.2	1.4	1.4	1.1	1.1	0.8	0.4	0.1	0.0	0.0	0.0	0.0	10.2	1.4	0.4
PFV-PERALILLO	0.0	0.0	0.0	0.0	0.0	0.0	0.0	0.0	0.2	0.4	0.7	1.4	1.9	1.7	1.9	1.8	1.2	1.9	0.6	0.3	0.0	0.0	0.0	0.0	13.9	1.9	0.6
PFV-LAS-TORCAZAS	0.0	0.0	0.0	0.0	0.0	0.0	0.0	0.1	0.3	0.4	0.3	0.5	0.5	0.6	0.8	0.5	0.4	0.2	0.1	0.1	0.0	0.0	0.0	0.0	4.6	0.8	0.2
PFV-SANTIAGOSOLAR	0.0	0.0	0.0	0.0	0.0	0.0	0.0	0.3	2.4	6.1	17.8	62.0	90.2	93.4	89.7	79.6	63.1	40.8	16.4	2.3	0.0	0.0	0.0	0.0	563.9	93.4	23.5
PFV-LOS-PERALES	0.0	0.0	0.0	0.0	0.0	0.0	0.0	0.0	0.1	0.2	0.2	0.3	0.3	0.4	0.3	0.3	0.4	0.3	0.2	0.1	0.0	0.0	0.0	0.0	3.1	0.4	0.1

PFV-PMGD-KAUFMAN	0.0	0.0	0.0	0.0	0.0	0.0	0.0	0.0	0.0	0.0	0.0	0.0	0.0	0.1	0.1	0.0	0.0	0.0	0.0	0.0	0.0	0.0	0.0	0.0	0.2	0.1	0.0
PFV-ELPIQUERO	0.0	0.0	0.0	0.0	0.0	0.0	0.0	0.0	0.2	0.3	0.4	0.5	0.7	0.8	0.8	0.7	0.6	0.4	0.3	0.1	0.0	0.0	0.0	0.0	5.8	0.8	0.2
PFV-CAIMI	0.0	0.0	0.0	0.0	0.0	0.0	0.0	0.0	0.0	0.0	0.0	0.0	0.0	0.0	0.0	0.0	0.0	0.0	0.0	0.0	0.0	0.0	0.0	0.0	0.0	0.0	0.0
PFV-PMGD-LOS-MAGNOLIOS	0.0	0.0	0.0	0.0	0.0	0.0	0.0	0.0	0.0	0.0	0.1	0.3	0.3	0.3	0.3	0.2	0.3	0.1	0.1	0.0	0.0	0.0	0.0	0.0	2.0	0.3	0.1
PFV-PITRA	0.0	0.0	0.0	0.0	0.0	0.0	0.0	0.0	0.1	0.2	0.4	0.6	0.5	0.6	0.9	0.8	0.9	0.4	0.4	0.1	0.0	0.0	0.0	0.0	5.9	0.9	0.2
PFV-CATEMU	0.0	0.0	0.0	0.0	0.0	0.0	0.0	0.0	0.1	0.1	0.3	0.4	0.9	1.6	2.0	2.0	2.0	1.7	0.5	0.0	0.0	0.0	0.0	0.0	11.8	2.0	0.5
PFV-PLACILLASOLAR	0.0	0.0	0.0	0.0	0.0	0.0	0.0	0.1	0.3	0.6	0.9	1.6	2.1	1.7	1.3	1.3	1.5	1.3	0.8	0.2	0.0	0.0	0.0	0.0	13.6	2.1	0.6
PFV-UTFSM-VALPO-VALDES	0.0	0.0	0.0	0.0	0.0	0.0	0.0	0.0	0.0	0.0	0.0	0.0	0.0	0.0	0.0	0.0	0.0	0.0	0.0	0.0	0.0	0.0	0.0	0.0	0.0	0.0	0.0
PFV-UTFSM-VINA-MAR	0.0	0.0	0.0	0.0	0.0	0.0	0.0	0.0	0.0	0.0	0.0	0.0	0.0	0.0	0.0	0.0	0.0	0.0	0.0	0.0	0.0	0.0	0.0	0.0	0.0	0.0	0.0
PFV-RODEO	0.0	0.0	0.0	0.0	0.0	0.0	0.0	0.0	0.1	0.2	0.4	0.7	1.2	2.5	2.6	2.6	2.6	2.3	1.3	0.2	0.0	0.0	0.0	0.0	16.5	2.6	0.7
PFV-TUCUQUERE	0.0	0.0	0.0	0.0	0.0	0.0	0.0	0.0	0.1	0.2	0.4	0.7	1.3	2.6	2.7	2.8	2.9	2.6	1.6	0.1	0.0	0.0	0.0	0.0	18.0	2.9	0.7
PFV-PEDREROS	0.0	0.0	0.0	0.0	0.0	0.0	0.0	0.0	0.0	0.2	0.4	0.6	1.4	2.3	3.0	3.0	2.9	2.6	1.6	0.3	0.0	0.0	0.0	0.0	18.1	3.0	0.8
PFV-DONEUGENIO	0.0	0.0	0.0	0.0	0.0	0.0	0.0	0.0	0.1	0.2	0.3	0.4	0.5	0.5	0.5	0.4	0.7	0.4	0.1	0.1	0.0	0.0	0.0	0.0	4.2	0.7	0.2
PFV-PMGD-EL-CASTANO	0.0	0.0	0.0	0.0	0.0	0.0	0.0	0.0	0.0	0.2	0.4	0.6	0.8	0.6	0.4	0.5	0.4	0.4	0.2	0.1	0.0	0.0	0.0	0.0	4.6	0.8	0.2
PFV-LAS-CABRAS	0.0	0.0	0.0	0.0	0.0	0.0	0.0	0.0	0.1	0.2	0.3	0.6	0.5	0.5	0.5	0.4	0.4	0.3	0.2	0.1	0.0	0.0	0.0	0.0	4.0	0.6	0.2
PFV-LOS-LAGOS	0.0	0.0	0.0	0.0	0.0	0.0	0.0	0.0	0.1	0.1	0.3	0.3	0.4	0.4	0.4	0.3	0.5	0.3	0.1	0.1	0.0	0.0	0.0	0.0	3.3	0.5	0.1
PFV-CHANCON	0.0	0.0	0.0	0.0	0.0	0.0	0.0	0.0	0.1	0.1	0.3	0.6	0.7	0.7	0.4	0.3	0.2	0.4	0.4	0.1	0.0	0.0	0.0	0.0	4.2	0.7	0.2
PFV-ELSAUCE	0.0	0.0	0.0	0.0	0.0	0.0	0.0	0.0	0.1	0.1	0.3	0.5	0.7	0.5	0.4	0.6	0.9	0.4	0.4	0.1	0.0	0.0	0.0	0.0	5.0	0.9	0.2
PFV-SANTAROSA	0.0	0.0	0.0	0.0	0.0	0.0	0.0	0.0	0.2	0.7	1.3	2.4	2.7	1.6	1.1	1.5	4.0	2.7	2.1	0.5	0.0	0.0	0.0	0.0	20.7	4.0	0.9
PFV-UTFSM-VITACURA	0.0	0.0	0.0	0.0	0.0	0.0	0.0	0.0	0.0	0.0	0.0	0.0	0.0	0.0	0.0	0.0	0.0	0.0	0.0	0.0	0.0	0.0	0.0	0.0	0.1	0.0	0.0
PFV-LASARAUCARIAS	0.0	0.0	0.0	0.0	0.0	0.0	0.0	0.0	0.0	0.0	0.0	0.0	0.0	0.0	0.0	0.0	0.0	0.0	0.0	0.0	0.0	0.0	0.0	0.0	0.0	0.0	0.0
CSP-CERRODOMINADOR	104.6	81.0	0.0	0.0	0.0	0.0	0.0	0.0	0.0	60.3	99.3	105.7	107.2	108.2	107.7	106.9	106.1	105.7	106.0	107.2	108.0	108.5	108.5	107.5	1738.4	108.5	72.4
GMAR_DIESEL	0.0	0.0	0.0	0.0	0.0	0.0	0.0	0.0	0.0	0.0	0.0	0.0	0.0	0.0	0.0	0.0	0.0	0.0	0.0	0.0	0.0	0.0	0.0	0.0	0.0	0.0	0.0
M1AR_DIESEL	0.0	0.0	0.0	0.0	0.0	0.0	0.0	0.0	0.0	0.0	0.0	0.0	0.0	0.0	0.0	0.0	0.0	0.0	0.0	0.0	0.0	0.0	0.0	0.0	0.0	0.0	0.0
M2AR_DIESEL	0.0	0.0	0.0	0.0	0.0	0.0	0.0	0.0	0.0	0.0	0.0	0.0	0.0	0.0	0.0	0.0	0.0	0.0	0.0	0.0	0.0	0.0	0.0	0.0	0.0	0.0	0.0
IQUIQUE-MAIQ_DIESEL	0.0	0.0	0.0	0.0	0.0	0.0	0.0	0.0	0.0	0.0	0.0	0.0	0.0	0.0	0.0	0.0	0.0	0.0	0.0	0.0	0.0	0.0	0.0	0.0	0.0	0.0	0.0
IQUIQUE-MIIQ_DIESEL	0.0	0.0	0.0	0.0	0.0	0.0	0.0	0.0	0.0	0.0	0.0	0.0	0.0	0.0	0.0	0.0	0.0	0.0	0.0	0.0	0.0	0.0	0.0	0.0	0.0	0.0	0.0
IQUIQUE-MSIQ_DIESEL	0.0	0.0	0.0	0.0	0.0	0.0	0.0	0.0	0.0	0.0	0.0	0.0	0.0	0.0	0.0	0.0	0.0	0.0	0.0	0.0	0.0	0.0	0.0	0.0	0.0	0.0	0.0
IQUIQUE-SUIQ_DIESEL	0.0	0.0	0.0	0.0	0.0	0.0	0.0	0.0	0.0	0.0	0.0	0.0	0.0	0.0	0.0	0.0	0.0	0.0	0.0	0.0	0.0	0.0	0.0	0.0	0.0	0.0	0.0
IQUIQUE-TGIQ_DIESEL	0.0	0.0	0.0	0.0	0.0	0.0	0.0	0.0	0.0	0.0	0.0	0.0	0.0	0.0	0.0	0.0	0.0	0.0	0.0	0.0	0.0	0.0	0.0	0.0	0.0	0.0	0.0
ZOFRI_1_DIESEL	0.0	0.0	0.0	0.0	0.0	0.0	0.0	0.0	0.0	0.0	0.0	0.0	0.0	0.0	0.0	0.0	0.0	0.0	0.0	0.0	0.0	0.0	0.0	0.0	0.0	0.0	0.0
ZOFRI_2-5_DIESEL	0.0	0.0	0.0	0.0	0.0	0.0	0.0	0.0	0.0	0.0	0.0	0.0	0.0	0.0	0.0	0.0	0.0	0.0	0.0	0.0	0.0	0.0	0.0	0.0	0.0	0.0	0.0
ZOFRI_6_DIESEL	0.0	0.0	0.0	0.0	0.0	0.0	0.0	0.0	0.0	0.0	0.0	0.0	0.0	0.0	0.0	0.0	0.0	0.0	0.0	0.0	0.0	0.0	0.0	0.0	0.0	0.0	0.0
ZOFRI_13_DIESEL	0.0	0.0	0.0	0.0	0.0	0.0	0.0	0.0	0.0	0.0	0.0	0.0	0.0	0.0	0.0	0.0	0.0	0.0	0.0	0.0	0.0	0.0	0.0	0.0	0.0	0.0	0.0
ZOFRI_7-12_DIESEL	0.0	0.0	0.0	0.0	0.0	0.0	0.0	0.0	0.0	0.0	0.0	0.0	0.0	0.0	0.0	0.0	0.0	0.0	0.0	0.0	0.0	0.0	0.0	0.0	0.0	0.0	0.0
CTTAR_CARBÓN	0.0	0.0	0.0	0.0	0.0	0.0	0.0	0.0	0.0	0.0	0.0	0.0	0.0	0.0	0.0	0.0	0.0	0.0	0.0	0.0	0.0	0.0	0.0	0.0	0.0	0.0	0.0
TGTAR_DIESEL	0.0	0.0	0.0	0.0	0.0	0.0	0.0	0.0	0.0	0.0	0.0	0.0	0.0	0.0	0.0	0.0	0.0	0.0	0.0	0.0	0.0	0.0	0.0	0.0	0.0	0.0	0.0
UG1_DIESEL	0.0	0.0	0.0	0.0	0.0	0.0	0.0	0.0	0.0	0.0	0.0	0.0	0.0	0.0	0.0	0.0	0.0	0.0	0.0	0.0	0.0	0.0	0.0	0.0	0.0	0.0	0.0
UG1_FUEL OIL NRO. 6	0.0	0.0	0.0	0.0	0.0	0.0	0.0	0.0	0.0	0.0	0.0	0.0	0.0	0.0	0.0	0.0	0.0	0.0	0.0	0.0	0.0	0.0	0.0	0.0	0.0	0.0	0.0
UG2_DIESEL	0.0	0.0	0.0	0.0	0.0	0.0	0.0	0.0	0.0	0.0	0.0	0.0	0.0	0.0	0.0	0.0	0.0	0.0	0.0	0.0	0.0	0.0	0.0	0.0	0.0	0.0	0.0
UG2_FUEL OIL NRO. 6	0.0	0.0	0.0	0.0	0.0	0.0	0.0	0.0	0.0	0.0	0.0	0.0	0.0	0.0	0.0	0.0	0.0	0.0	0.0	0.0	0.0	0.0	0.0	0.0	0.0	0.0	0.0
UG3_DIESEL	0.0	0.0	0.0	0.0	0.0	0.0	0.0	0.0	0.0	0.0	0.0	0.0	0.0	0.0	0.0	0.0	0.0	0.0	0.0	0.0	0.0	0.0	0.0	0.0	0.0	0.0	0.0
UG3_FUEL OIL NRO. 6	0.0	0.0	0.0	0.0	0.0	0.0	0.0	0.0	0.0	0.0	0.0	0.0	0.0	0.0	0.0	0.0	0.0	0.0	0.0	0.0	0.0	0.0	0.0	0.0	0.0	0.0	0.0
UG4_DIESEL	0.0	0.0	0.0	0.0	0.0	0.0	0.0	0.0	0.0	0.0	0.0	0.0	0.0	0.0	0.0	0.0	0.0	0.0	0.0	0.0	0.0	0.0	0.0	0.0	0.0	0.0	0.0
UG4_FUEL OIL NRO. 6	0.0	0.0	0.0	0.0	0.0	0.0	0.0	0.0	0.0	0.0	0.0	0.0	0.0	0.0	0.0	0.0	0.0	0.0	0.0	0.0	0.0	0.0	0.0	0.0	0.0	0.0	0.0
UG5_DIESEL	0.0	0.0	0.0	0.0	0.0	0.0	0.0	0.0	0.0	0.0	0.0	0.0	0.0	0.0	0.0	0.0	0.0	0.0	0.0	0.0	0.0	0.0	0.0	0.0	0.0	0.0	0.0
UG5_FUEL OIL NRO. 6	0.0	0.0	0.0	0.0	0.0	0.0	0.0	0.0	0.0	0.0	0.0	0.0	0.0	0.0	0.0	0.0	0.0	0.0	0.0	0.0	0.0	0.0	0.0	0.0	0.0	0.0	0.0
UG6_DIESEL	0.0	0.0	0.0	0.0	0.0	0.0	0.0	0.0	0.0	0.0	0.0	0.0	0.0	0.0	0.0	0.0	0.0	0.0	0.0	0.0	0.0	0.0	0.0	0.0	0.0	0.0	0.0
UG6_FUEL OIL NRO. 6	0.0	0.0	0.0	0.0	0.0	0.0	0.0	0.0	0.0	0.0	0.0	0.0	0.0	0.0	0.0	0.0	0.0	0.0	0.0	0.0	0.0	0.0	0.0	0.0	0.0	0.0	0.0
CERROPABELLON-U1_GEO	21.8	21.2	21.3	21.3	22.0	22.6	22.5	22.0	21.1	20.8	20.5	20.7	20.4	20.3	20.3	20.6	21.0	21.2	21.3	21.7	22.1	22.2	22.5	22.5	514.1	22.6	21.4
CERROPABELLON-U2_GEO	21.4	20.7	20.7	20.7	20.8	21.1	20.9	20.7	20.1	19.8	19.4	19.0	18.9	18.7	18.4	18.4	18.7	19.1	19.5	20.0	20.7	20.7	20.8	20.9	480.1	21.4	20.0
NORGENER-NTO1_CAR	125.6	125.5	125.8	125.8	125.7	125.8	124.0	93.8	75.2	75.2	75.5	75.9	75.7	75.2	75.8	75.6	73.8	81.0	85.5	77.6	70.9	71.6	82.3	82.3	2201.1	125.8	91.7
NORGENER-NTO2_CAR	126.4	126.2	125.9	126.2	126.5	126.6	125.1	94.9	74.3	74.9	75.4	75.7	75.5	75.0	75.6	75.5	73.6	96.8	126.4	127.0	125.8	125.9	126.0	126.1	2507.3	127.0	104.5
U12_CARBÓN	0.0	0.0	0.0	0.0	0.0	0.0	0.0	0.0	0.0	0.0	0.0	0.0	0.0	0.0	0.0	0.0	0.0	0.0	0.0	0.0	0.0	0.0	0.0	0.0	0.0	0.0	0.0
U13_CARBÓN	0.0	0.0	0.0	0.0	0.0	0.0	0.0	0.0	0.0	0.0	0.0	0.0	0.0	0.0	0.0	0.0	0.0	0.0	0.0	0.0	0.0	0.0	0.0	0.0	0.0	0.0	0.0
U14_CARBÓN	60.5	60.5	60.5	60.5	60.5	60.5	60.5	60.5	60.6	60.5	60.5	60.6	60.5	60.5	60.5	60.5	60.6	60.5	60.5	60.5	73.3	80.9	80.9	75.8	1521.6	80.9	63.4
U15_CARBÓN	0.0	0.0	0.0	0.0	0.0	0.0	0.0	0.0	0.0	0.0	0.0	0.0	0.0	0.0	0.0	0.0	0.0	0.0	0.0	0.0	0.0	0.0	0.0	0.0	0.0	0.0	0.0
U16-TG_DIESEL	0.0	0.0	0.0	0.0	0.0	0.0	0.0	0.0	0.0	0.0	0.0	0.0	0.0	0.0	0.0	0.0	0.0	0.0	0.0	0.0	0.0	0.0	0.0	0.0	0.0	0.0	0.0
U16-TG_GAS NATURAL	0.0	0.0	0.0	0.0	0.0	0.0	0.0	0.0	0.0	0.0	0.0	0.0	0.0	0.0	0.0	0.0	0.0	0.0	0.0	0.0	0.0	0.0	0.0	0.0	0.0	0.0	0.0
U16-TG_CP_GAS NATURAL	0.0	0.0	0.0	0.0	0.0	0.0	0.0	0.0	0.0	0.0	0.0	0.0	0.0	0.0	0.0	0.0	0.0	0.0	0.0	0.0	0.0	0.0	0.0	0.0	0.0	0.0	0.0
U16-TG_CP2_GAS NATURAL	0.0	0.0	0.0	0.0	0.0	0.0	0.0	0.0	0.0	0.0	0.0	0.0	0.0	0.0	0.0	0.0	0.0	0.0	0.0	0.0	0.0	0.0	0.0	0.0	0.0	0.0	0.0
U16-TV_DIESEL	0.0	0.0	0.0	0.0	0.0	0.0	0.0	0.0	0.0	0.0	0.0	0.0	0.0	0.0	0.0	0.0	0.0	0.0	0.0	0.0	0.0	0.0	0.0	0.0	0.0	0.0	0.0
U16-TV_GAS NATURAL	0.0	0.0	0.0	0.0	0.0	0.0	0.0	0.0	0.0	0.0	0.0	0.0	0.0	0.0	0.0	0.0	0.0	0.0	0.0	0.0	0.0	0.0	0.0	0.0	0.0	0.0	0.0
U16-TV_CP_GAS NATURAL	0.0	0.0	0.0	0.0	0.0	0.0	0.0	0.0	0.0	0.0	0.0	0.0	0.0	0.0	0.0	0.0	0.0	0.0	0.0	0.0	0.0	0.0	0.0	0.0	0.0	0.0	0.0
U16-TV_CP2_GAS NATURAL	0.0	0.0	0.0	0.0	0.0	0.0	0.0	0.0	0.0	0.0	0.0	0.0	0.0	0.0	0.0	0.0	0.0	0.0	0.0	0.0	0.0	0.0	0.0	0.0	0.0	0.0	0.0
TG1_DIESEL	0.0	0.0	0.0	0.0	0.0	0.0	0.0	0.0	0.0	0.0	0.0	0.0	0.0	0.0	0.0	0.0	0.0	0.0	0.0	0.0	0.0	0.0	0.0	0.0	0.0	0.0	0.0
TG2_DIESEL	0.0	0.0	0.0	0.0	0.0	0.0	0.0	0.0	0.0	0.0	0.0	0.0	0.0	0.0	0.0	0.0	0.0	0.0	0.0	0.0	0.0	0.0	0.0	0.0	0.0	0.0	0.0
TG3_DIESEL	0.0	0.0	0.0	0.0	0.0	0.0	0.0	0.0	0.0	0.0	0.0	0.0	0.0	0.0	0.0	0.0	0.0	0.0	0.0	0.0	0.0	0.0	0.0	0.0	0.0	0.0	0.0
TG3_GAS NATURAL	0.0	0.0	0.0	0.0	0.0	0.0	0.0	0.0	0.0	0.0	0.0	0.0	0.0	0.0	0.0	0.0	0.0	0.0	0.0	0.0	0.0	0.0	0.0	0.0	0.0	0.0	0.0
TG3_CP_GAS NATURAL	0.0	0.0	0.0	0.0	0.0	0.0	0.0	0.0	0.0	0.0	0.0	0.0	0.0	0.0	0.0	0.0	0.0	0.0	0.0	0.0	0.0	0.0	0.0	0.0	0.0	0.0	0.0
TG3_CP2_GAS NATURAL	0.0	0.0	0.0	0.0	0.0	0.0	0.0	0.0	0.0	0.0	0.0	0.0	0.0	0.0	0.0	0.0	0.0	0.0	0.0	0.0	0.0	0.0	0.0	0.0	0.0	0.0	0.0
KELAR TG1_DIESEL	0.0	0.0	0.0	0.0	0.0	0.0	0.0	0.0	0.0	0.0	0.0	0.0	0.0	0.0	0.0	0.0	0.0	0.0	0.0	0.0	0.0	0.0	0.0	0.0	0.0	0.0	0.0
KELAR TG1_GAS NATURAL	79.7	79.9	79.8	79.8	79.9	79.8	79.8	59.5	0.0	0.0	0.0	0.0	0.0	0.0	0.0	0.0	0.0	0.0	0.0	0.0	27.9	88.9	88.6	88.9	912.6	88.9	38.0
KELAR TG1_CP_GAS NATURAL	0.0	0.0	0.0	0.0	0.0	0.0	0.0	0.0	0.0	0.0	0.0	0.0	0.0	0.0	0.0	0.0	0.0	0.0	0.0	0.0	0.0	0.0	0.0	0.0	0.0	0.0	0.0
KELAR TG2_DIESEL	0.0	0.0	0.0	0.0	0.0	0.0	0.0	0.0	0.0	0.0	0.0	0.0	0.0	0.0	0.0	0.0	0.0	0.0	0.0	0.0	0.0	0.0	0.0	0.0	0.0	0.0	0.0
KELAR TG2_GAS NATURAL	0.0	0.0	0.0	0.0	0.0	0.0	0.0	0.0	0.0	0.0	0.0	0.0	0.0	0.0	0.0	0.0	0.0	0.0	0.0	0.0	0.0	0.0	0.0	0.0	0.0	0.0	0.0
KELAR TG2_CP_GAS NATURAL	0.0	0.0	0.0	0.0	0.0	0.0	0.0	0.0	0.0	0.0	0.0	0.0	0.0	0.0	0.0	0.0	0.0	0.0	0.0	0.0	0.0	0.0	0.0	0.0	0.0	0.0	0.0
KELAR TV_DIESEL	0.0	0.0	0.0	0.0	0.0	0.0	0.0	0.0	0.0	0.0	0.0	0.0	0.0	0.0	0.0	0.0	0.0	0.0	0.0	0.0	0.0	0.0	0.0	0.0	0.0	0.0	0.0
KELAR TV_GAS NATURAL	0.0	0.0	0.0	0.0	0.0	0.0	0.0	0.0	0.0	0.0	0.0	0.0	0.0	0.0	0.0	0.0	0.0	0.0	0.0	0.0	0.0	0.0	0.0	0.0	0.0	0.0	0.0
KELAR TV_CP_GAS NATURAL	0.0	0.0	0.0	0.0	0.0	0.0	0.0	0.0	0.0	0.0	0.0	0.0	0.0	0.0	0.0	0.0	0.0	0.0	0.0	0.0	0.0	0.0	0.0	0.0	0.0	0.0	0.0
ANGAMOS-ANG1_CAR	258.0	258.5	258.6	258.9	259.6	258.5	259.2	251.6	252.3	227.1	153.4	111.7	110.5	85.3	81.0	80.8	80.6	81.4	80.7	80.7	80.7	80.6	80.6	80.6	3810.8	259.6	158.8
ANGAMOS-ANG2_CAR	277.2	277.0	277.4	277.1	277.6	277.2	277.4	279.1	280.3	250.2	158.6	105.4	81.3	81.7	81.8	80.6	80.6	80.6	80.7	80.6	81.9	85.2	85.6	85.7	4000.7	280.3	166.7
CCH1_CARBÓN	253.6	253.6	253.6	253.6	253.6	253.6	253.6	253.5	219.7	140.1	118.4	118.3	110.9	111.4	118.5	121.2	114.8	120.3	149.2	225.4	246.4	253.2	253.6	253.6	4703.8	253.6	196.0
CCH2_CARBÓN	254.4	254.4	254.4	254.4	254.4	254.4	254.4	254.2	211.1	139.5	108.7	108.7	108.7	116.8	110.6	110.2	110.3	121.9	155.5	227.4	246.9	253.9	254.2	254.0	4673.5	254.4	194.7
MEJILLONES-CTM1_CAR	109.3	85.7	86.1	85.6	86.3	86.2	84.5	82.8	83.1	83.4	83.5	84.2	84.5	84.1	83.5	77.8	68.0	68.1	69.2	77.2	90.5	107.8	122.6	97.4	2071.1	122.6	86.3
MEJILLONES-CTM2_CAR	0.0	0.0	0.0	0.0	0.0	0.0	0.0	0.0	0.0	0.0	0.0	0.0	0.0	0.0	0.0	0.0	0.0	0.0	0.0	0.0	0.0	0.0	0.0	0.0	0.0	0.0	0.0
CTM3-TG_DIESEL	0.0	0.0	0.0	0.0	0.0	0.0	0.0	0.0	0.0	0.0	0.0	0.0	0.0	0.0	0.0	0.0	0.0	0.0	0.0	0.0	0.0	0.0	0.0	0.0	0.0	0.0	0.0
CTM3-TG_GAS NATURAL	140.1	137.8	137.7	148.5	151.0	147.0	153.1	142.0	141.4	141.7	141.5	153.7	156.8	155.1	153.0	141.2	137.3	140.0	140.6	145.1	140.9	138.1	149.9	150.5	3483.6	156.8	145.2
CTM3-TG_CP_GAS NATURAL	0.0	0.0	0.0	0.0	0.0	0.0	0.0	0.0	0.0	0.0	0.0	0.0	0.0	0.0	0.0	0.0	0.0	0.0	0.0	0.0	0.0	0.0	0.0	0.0	0.0	0.0	0.0
CTM3-TG_CP2_GAS NATURAL	0.0	0.0	0.0	0.0	0.0	0.0	0.0	0.0	0.0	0.0	0.0	0.0	0.0	0.0	0.0	0.0	0.0	0.0	0.0	0.0	0.0	0.0	0.0	0.0	0.0	0.0	0.0
CTM3-TV_DIESEL	0.0	0.0	0.0	0.0	0.0	0.0	0.0	0.0	0.0	0.0	0.0	0.0	0.0	0.0	0.0	0.0	0.0	0.0	0.0	0.0	0.0	0.0	0.0	0.0	0.0	0.0	0.0
CTM3-TV_GAS NATURAL	77.9	76.9	76.9	80.2	81.2	80.2	82.0	78.4	78.0	78.4	78.5	82.4	83.8	83.1	82.4	78.2	77.8	78.2	78.4	79.5	77.9	77.0	80.5	80.9	1908.8	83.8	79.5
CTM3-TV_CP_GAS NATURAL	0.0	0.0	0.0	0.0	0.0	0.0	0.0	0.0	0.0	0.0	0.0	0.0	0.0	0.0	0.0	0.0	0.0	0.0	0.0	0.0	0.0	0.0	0.0	0.0	0.0	0.0	0.0
CTM3-TV_CP2_GAS NATURAL	0.0	0.0	0.0	0.0	0.0	0.0	0.0	0.0	0.0	0.0	0.0	0.0	0.0	0.0	0.0	0.0	0.0	0.0	0.0	0.0	0.0	0.0	0.0	0.0	0.0	0.0	0.0
MEJILLONES-IEM_CAR	347.8	348.3	348.9	349.0	348.1	348.7	349.5	349.9	349.5	350.6	346.5	284.3	290.1	328.6	348.0	328.6	318.6	342.7	347.8	349.9	349.8	348.9	350.4	349.7	8174.4	350.6	340.6
ANDINA-CTA_CAR	154.5	154.4	154.2	154.6	154.7	154.6	154.8	152.6	153.4	154.1	149.8	110.8	88.1	86.6	85.9	86.9	100.3	103.5	102.6	144.3	155.7	153.6	153.9	153.8	3217.8	155.7	134.1
HORNITOS-CTH_CAR	157.6	157.6	157.5	168.7	172.5	173.3	172.3	172.6	162.2	166.7	135.3	100.8	90.7	92.5	91.9	92.7	92.5	90.3	100.1	118.3	146.0	157.0	157.1	157.1	3283.1	173.3	136.8
TG1A_DIESEL	54.7	54.8	54.8	54.8	54.9	54.9	55.0	54.9	55.0	27.3	0.0	0.0	0.0	0.0	0.0	0.0	16.3	53.0	55.0	54.8	54.9	54.7	55.0	54.7	919.5	55.0	38.3
TG1A_GAS NATURAL	0.0	0.0	0.0	0.0	0.0	0.0	0.0	0.0	0.0	0.0	0.0	0.0	0.0	0.0	0.0	0.0	0.0	0.0	0.0	0.0	0.0	0.0	0.0	0.0	0.0	0.0	0.0
TG1B_DIESEL	29.8	29.9	29.8	30.0	30.0	30.1	30.3	29.8	29.9	12.0	0.0	0.0	0.0	0.0	0.0	0.0	0.0	0.0	0.0	0.0	0.0	0.0	0.0	0.0	281.6	30.3	11.7
TG1B_GAS NATURAL	0.0	0.0	0.0	0.0	0.0	0.0	0.0	0.0	0.0	0.0	0.0	0.0	0.0	0.0	0.0	0.0	0.0	0.0	0.0	0.0	0.0	0.0	0.0	0.0	0.0	0.0	0.0
TG2A_DIESEL	0.0	0.0	0.0	0.0	3.6	25.0	55.4	55.3	55.0	55.7	55.8	55.0	55.3	55.2	55.2	55.3	55.1	48.6	30.4	30.3	30.1	29.8	30.2	34.7	871.0	55.8	36.3
TG2A_GAS NATURAL	0.0	0.0	0.0	0.0	0.0	0.0	0.0	0.0	0.0	0.0	0.0	0.0	0.0	0.0	0.0	0.0	0.0	0.0	0.0	0.0	0.0	0.0	0.0	0.0	0.0	0.0	0.0
TG2B_DIESEL	0.0	0.0	0.0	0.0	0.0	0.0	0.0	0.0	0.0	0.0	0.0	0.0	0.0	0.0	0.0	0.0	0.0	8.2	30.0	29.9	30.0	29.9	29.9	46.9	204.8	46.9	8.5
TG2B_GAS NATURAL	0.0	0.0	0.0	0.0	0.0	0.0	0.0	0.0	0.0	0.0	0.0	0.0	0.0	0.0	0.0	0.0	0.0	0.0	0.0	0.0	0.0	0.0	0.0	0.0	0.0	0.0	0.0
TV1C_DIESEL	78.5	78.8	78.7	78.7	78.7	78.7	79.0	78.8	77.0	44.0	0.0	0.0	0.0	0.0	0.0	0.0	0.6	35.2	38.7	40.0	39.6	39.7	40.0	39.1	1023.8	79.0	42.7
TV1C_GAS NATURAL	0.0	0.0	0.0	0.0	0.0	0.0	0.0	0.0	0.0	0.0	0.0	0.0	0.0	0.0	0.0	0.0	0.0	0.0	0.0	0.0	0.0	0.0	0.0	0.0	0.0	0.0	0.0
TV2C_DIESEL	0.0	0.0	0.0	0.0	0.0	0.0	7.6	34.0	37.8	38.5	38.5	38.6	38.8	38.4	39.0	38.3	38.9	35.8	38.7	64.8	65.3	65.1	65.2	73.2	796.5	73.2	33.2
TV2C_GAS NATURAL	0.0	0.0	0.0	0.0	0.0	0.0	0.0	0.0	0.0	0.0	0.0	0.0	0.0	0.0	0.0	0.0	0.0	0.0	0.0	0.0	0.0	0.0	0.0	0.0	0.0	0.0	0.0
PAM_COGEN	20.9	21.2	21.1	21.2	21.1	21.0	21.3	21.2	21.1	21.0	21.4	21.4	21.2	20.8	20.7	20.8	20.8	20.8	20.9	21.1	21.1	20.8	20.6	20.7	504.1	21.4	21.0
ENAEX CUMMINS_DIESEL	0.0	0.0	0.0	0.0	0.0	0.0	0.0	0.0	0.0	0.0	0.0	0.0	0.0	0.0	0.0	0.0	0.0	0.0	0.0	0.0	0.0	0.0	0.0	0.0	0.0	0.0	0.0
ENAEX DEUTZ_DIESEL	0.0	0.0	0.0	0.0	0.0	0.0	0.0	0.0	0.0	0.0	0.0	0.0	0.0	0.0	0.0	0.0	0.0	0.0	0.0	0.0	0.0	0.0	0.0	0.0	0.0	0.0	0.0
MANTOSBLANCOS-MIMB_DIESEL	0.0	0.0	0.0	0.0	0.0	0.0	0.0	0.0	0.0	0.0	0.0	0.0	0.0	0.0	0.0	0.0	0.0	0.0	0.0	0.0	0.0	0.0	0.0	0.0	0.0	0.0	0.0
LAPORTADA-TECNET_DIESEL	0.0	0.0	0.0	0.0	0.0	0.0	0.0	0.0	0.0	0.0	0.0	0.0	0.0	0.0	0.0	0.0	0.0	0.0	0.0	0.0	0.0	0.0	0.0	0.0	0.0	0.0	0.0
INACAL_DIESEL	0.0	0.0	0.0	0.0	0.0	0.0	0.0	0.0	0.0	0.0	0.0	0.0	0.0	0.0	0.0	0.0	0.0	0.0	0.0	0.0	0.0	0.0	0.0	0.0	0.0	0.0	0.0
AGB_DIESEL	0.0	0.0	0.0	0.0	0.0	0.0	0.0	0.0	0.0	0.0	0.0	0.0	0.0	0.0	0.0	0.0	0.0	0.0	0.0	0.0	0.0	0.0	0.0	0.0	0.0	0.0	0.0
TALTAL-1_GAS	0.0	0.0	0.0	0.0	0.0	0.0	0.0	0.0	0.0	0.0	0.0	0.0	0.0	0.0	0.0	0.0	0.0	0.0	0.0	0.0	0.0	0.0	0.0	0.0	0.0	0.0	0.0
TALTAL-2_GAS	0.0	0.0	0.0	0.0	0.0	0.0	0.0	0.0	0.0	0.0	0.0	0.0	0.0	0.0	0.0	0.0	0.0	0.0	0.0	0.0	0.0	0.0	0.0	0.0	0.0	0.0	0.0
TALTAL-1_DIESEL	0.0	0.0	0.0	0.0	0.0	0.0	0.0	0.0	0.0	0.0	0.0	0.0	0.0	0.0	0.0	0.0	0.0	0.0	0.0	0.0	0.0	0.0	0.0	0.0	0.0	0.0	0.0
TALTAL-2_DIESEL	0.0	0.0	0.0	0.0	0.0	0.0	0.0	0.0	0.0	0.0	0.0	0.0	0.0	0.0	0.0	0.0	0.0	0.0	0.0	0.0	0.0	0.0	0.0	0.0	0.0	0.0	0.0
TALTAL-1_GNL	0.0	0.0	0.0	0.0	0.0	0.0	0.0	0.0	0.0	0.0	0.0	0.0	0.0	0.0	0.0	0.0	0.0	0.0	0.0	0.0	0.0	0.0	0.0	0.0	0.0	0.0	0.0
TALTAL-2_GNL	0.0	0.0	0.0	0.0	0.0	0.0	0.0	0.0	0.0	0.0	0.0	0.0	0.0	0.0	0.0	0.0	0.0	0.0	0.0	0.0	0.0	0.0	0.0	0.0	0.0	0.0	0.0
DALMAGRO_DIESEL	0.0	0.0	0.0	0.0	0.0	0.0	0.0	0.0	0.0	0.0	0.0	0.0	0.0	0.0	0.0	0.0	0.0	0.0	0.0	0.0	0.0	0.0	0.0	0.0	0.0	0.0	0.0
SALVADOR_DIESEL	0.0	0.0	0.0	0.0	0.0	0.0	0.0	0.0	0.0	0.0	0.0	0.0	0.0	0.0	0.0	0.0	0.0	0.0	0.0	0.0	0.0	0.0	0.0	0.0	0.0	0.0	0.0
EMELDA-1_DIESEL	0.0	0.0	0.0	0.0	0.0	0.0	0.0	0.0	0.0	0.0	0.0	0.0	0.0	0.0	0.0	0.0	0.0	0.0	0.0	0.0	0.0	0.0	0.0	0.0	0.0	0.0	0.0
EMELDA-2_DIESEL	0.0	0.0	0.0	0.0	0.0	0.0	0.0	0.0	0.0	0.0	0.0	0.0	0.0	0.0	0.0	0.0	0.0	0.0	0.0	0.0	0.0	0.0	0.0	0.0	0.0	0.0	0.0
ANDES-1_FO6	0.0	0.0	0.0	0.0	0.0	0.0	0.0	0.0	0.0	0.0	0.0	0.0	0.0	0.0	0.0	0.0	0.0	0.0	0.0	0.0	0.0	0.0	0.0	0.0	0.0	0.0	0.0
ANDES-2_FO6	0.0	0.0	0.0	0.0	0.0	0.0	0.0	0.0	0.0	0.0	0.0	0.0	0.0	0.0	0.0	0.0	0.0	0.0	0.0	0.0	0.0	0.0	0.0	0.0	0.0	0.0	0.0
ANDES-3_FO6	0.0	0.0	0.0	0.0	0.0	0.0	0.0	0.0	0.0	0.0	0.0	0.0	0.0	0.0	0.0	0.0	0.0	0.0	0.0	0.0	0.0	0.0	0.0	0.0	0.0	0.0	0.0
ANDES-4_FO6	0.0	0.0	0.0	0.0	0.0	0.0	0.0	0.0	0.0	0.0	0.0	0.0	0.0	0.0	0.0	0.0	0.0	0.0	0.0	0.0	0.0	0.0	0.0	0.0	0.0	0.0	0.0
ANDES-1_DIESEL	0.0	0.0	0.0	0.0	0.0	0.0	0.0	0.0	0.0	0.0	0.0	0.0	0.0	0.0	0.0	0.0	0.0	0.0	0.0	0.0	0.0	0.0	0.0	0.0	0.0	0.0	0.0
ANDES-2_DIESEL	0.0	0.0	0.0	0.0	0.0	0.0	0.0	0.0	0.0	0.0	0.0	0.0	0.0	0.0	0.0	0.0	0.0	0.0	0.0	0.0	0.0	0.0	0.0	0.0	0.0	0.0	0.0

ANDES-3_DIESEL	0.0	0.0	0.0	0.0	0.0	0.0	0.0	0.0	0.0	0.0	0.0	0.0	0.0	0.0	0.0	0.0	0.0	0.0	0.0	0.0	0.0	0.0	0.0	0.0	0.0	0.0	0.0
ANDES-4_DIESEL	0.0	0.0	0.0	0.0	0.0	0.0	0.0	0.0	0.0	0.0	0.0	0.0	0.0	0.0	0.0	0.0	0.0	0.0	0.0	0.0	0.0	0.0	0.0	0.0	0.0	0.0	0.0
SANLORENZO-1_DIESEL	0.0	0.0	0.0	0.0	0.0	0.0	0.0	0.0	0.0	0.0	0.0	0.0	0.0	0.0	0.0	0.0	0.0	0.0	0.0	0.0	0.0	0.0	0.0	0.0	0.0	0.0	0.0
SANLORENZO-2_DIESEL	0.0	0.0	0.0	0.0	0.0	0.0	0.0	0.0	0.0	0.0	0.0	0.0	0.0	0.0	0.0	0.0	0.0	0.0	0.0	0.0	0.0	0.0	0.0	0.0	0.0	0.0	0.0
SANLORENZO-3_DIESEL	0.0	0.0	0.0	0.0	0.0	0.0	0.0	0.0	0.0	0.0	0.0	0.0	0.0	0.0	0.0	0.0	0.0	0.0	0.0	0.0	0.0	0.0	0.0	0.0	0.0	0.0	0.0
CENIZAS_DIESEL	0.0	0.0	0.0	0.0	0.0	0.0	0.0	0.0	0.0	0.0	0.0	0.0	0.0	0.0	0.0	0.0	0.0	0.0	1.0	3.5	3.4	3.4	3.4	3.4	18.1	3.5	0.8
TERMOPACIFICO_DIESEL	0.0	0.0	0.0	0.0	0.0	0.0	0.0	0.0	0.0	0.0	0.5	0.0	0.0	0.0	0.0	0.0	0.0	0.0	0.0	0.0	0.0	0.0	0.0	0.0	0.5	0.5	0.0
CARDONES_DIESEL	0.0	0.0	0.0	0.0	0.0	0.0	0.0	0.0	0.0	0.0	0.0	0.0	0.0	0.0	0.0	0.0	0.0	0.0	0.0	0.0	0.0	0.0	0.0	0.0	0.0	0.0	0.0
GUACOLDA-1_CAR	126.0	126.0	126.0	126.0	126.0	126.0	127.0	127.0	127.0	127.0	127.0	127.0	127.0	127.0	127.0	127.0	127.0	127.0	127.0	127.0	127.0	127.0	127.0	127.0	3042.0	127.0	126.8
GUACOLDA-2_CAR	105.0	105.0	105.0	105.0	105.0	105.0	105.0	105.0	105.0	105.0	105.0	105.0	105.0	105.0	105.0	105.0	105.0	105.0	105.0	105.0	105.0	105.0	105.0	105.0	2520.0	105.0	105.0
GUACOLDA-3_CAR	139.0	139.0	139.0	140.0	140.0	139.0	140.0	131.0	133.0	134.0	133.0	102.0	81.0	81.0	124.0	135.0	134.0	132.0	125.0	135.0	137.0	138.0	139.0	138.0	3108.0	140.0	129.5
GUACOLDA-4_CAR	132.0	131.0	130.0	132.0	132.0	131.0	131.0	127.0	128.0	129.0	129.0	98.0	70.0	70.0	70.0	65.0	69.0	68.0	90.0	131.0	131.0	131.0	131.0	131.0	2687.0	132.0	112.0
GUACOLDA-5_CAR	155.0	155.0	155.0	155.0	155.0	155.0	154.0	147.0	97.0	42.0	39.0	38.0	38.0	38.0	39.0	38.0	38.0	39.0	54.0	118.0	154.0	155.0	155.0	155.0	2468.0	155.0	102.8
HUASCO TV	0.0	0.0	0.0	0.0	0.0	0.0	0.0	0.0	0.0	0.0	0.0	0.0	0.0	0.0	0.0	0.0	0.0	0.0	0.0	0.0	0.0	0.0	0.0	0.0	0.0	0.0	0.0
HUASCO_IFO	0.0	0.0	0.0	0.0	0.0	0.0	0.0	0.0	0.0	0.0	0.0	0.0	0.0	0.0	0.0	0.0	0.0	0.0	0.0	0.0	0.0	0.0	0.0	0.0	0.0	0.0	0.0
HUASCO_DIESEL	0.0	0.0	0.0	0.0	0.0	0.0	0.0	0.0	0.0	0.0	0.0	0.0	0.0	0.0	0.0	0.0	0.0	0.0	0.0	0.0	0.0	0.0	0.0	0.0	0.0	0.0	0.0
PCOLORADA_IFO	0.0	0.0	0.0	0.0	0.0	0.0	0.0	0.0	0.0	0.0	0.0	0.0	0.0	0.0	0.0	0.0	0.0	0.0	0.0	0.0	0.0	0.0	0.0	0.0	0.0	0.0	0.0
PCOLORADA_DIESEL	0.0	0.0	0.0	0.0	0.0	0.0	0.0	0.0	0.0	0.0	0.0	0.0	0.0	0.0	0.0	0.0	0.0	0.0	0.0	0.0	0.0	0.0	0.0	0.0	0.0	0.0	0.0
PENON_DIESEL	0.0	0.0	0.0	0.0	0.0	0.0	0.0	0.0	0.0	0.0	0.0	0.0	0.0	0.0	0.0	0.0	0.0	0.0	0.0	0.0	0.0	0.0	0.0	0.0	0.0	0.0	0.0
OLIVOS_DIESEL	0.0	0.0	0.0	0.0	0.0	0.0	0.0	0.0	0.0	0.0	0.0	0.0	0.0	0.0	0.0	2.6	3.6	3.6	3.7	3.6	3.7	3.7	3.6	2.3	30.4	3.7	1.3
ESPINOS_DIESEL	0.0	0.0	0.0	0.0	0.0	0.0	0.0	0.0	0.0	0.0	0.0	0.0	0.0	0.0	0.0	0.0	0.0	0.0	0.0	0.0	0.0	0.0	0.0	0.0	0.0	0.0	0.0
PMGD-ELFARO	0.0	0.0	0.0	0.0	0.0	0.0	0.0	0.0	0.0	0.0	0.0	0.0	0.0	0.0	0.0	0.0	0.0	0.0	0.0	0.0	0.0	0.0	0.0	0.0	0.0	0.0	0.0
RESPALDO-PAJONALES	0.0	0.0	0.0	0.0	0.0	0.0	0.0	0.0	0.0	0.0	0.0	0.0	0.0	0.0	0.0	0.0	0.0	0.0	0.0	0.0	0.0	0.0	0.0	0.0	0.0	0.0	0.0
PRIME-CHAGUAL	0.0	0.0	0.0	0.0	0.0	0.0	0.0	0.0	0.0	0.0	0.0	0.0	0.0	0.0	0.0	0.0	0.0	0.0	0.0	0.0	0.0	0.0	0.0	0.0	0.0	0.0	0.0
COMBARBALA	0.0	0.0	0.0	0.0	0.0	0.0	0.0	0.0	0.0	0.0	0.0	0.0	0.0	0.0	0.0	0.0	0.0	0.0	0.0	0.0	0.0	0.0	0.0	0.0	0.0	0.0	0.0
VENTANAS-1_CAR	0.0	0.0	0.0	0.0	0.0	0.0	0.0	0.0	0.0	0.0	0.0	0.0	0.0	0.0	0.0	0.0	0.0	0.0	0.0	0.0	0.0	0.0	0.0	0.0	0.0	0.0	0.0
VENTANAS-2_CAR	184.0	181.0	179.0	179.0	179.0	181.0	180.0	184.0	185.0	185.0	185.0	182.0	181.0	181.0	181.0	179.0	179.0	180.0	178.0	177.0	180.0	179.0	180.0	180.0	4339.0	185.0	180.8
NUEVAVENTANAS_CAR	0.0	0.0	0.0	0.0	0.0	0.0	0.0	0.0	0.0	0.0	0.0	0.0	0.0	0.0	0.0	0.0	0.0	0.0	0.0	0.0	0.0	0.0	0.0	0.0	0.0	0.0	0.0
CAMPICHE_CAR	269.0	267.0	267.0	267.0	268.0	268.0	267.0	267.0	256.0	258.0	262.0	263.0	264.0	262.0	265.0	265.0	269.0	224.0	252.0	270.0	270.0	270.0	270.0	269.0	6329.0	270.0	263.7
COLMITO_DIESEL	0.0	0.0	0.0	0.0	0.0	0.0	0.0	0.0	0.0	15.8	16.0	0.0	0.0	0.0	0.0	0.0	0.0	0.0	0.0	0.0	0.0	0.0	0.0	0.0	31.8	16.0	1.3
COLMITO_GNL	0.0	0.0	0.0	0.0	0.0	0.0	0.0	0.0	0.0	0.0	0.0	0.0	0.0	0.0	0.0	0.0	0.0	0.0	0.0	0.0	0.0	0.0	0.0	0.0	0.0	0.0	0.0
ACONCAGUA_GOGEN	3.9	4.1	4.3	4.5	4.3	4.6	4.7	4.6	4.2	4.2	4.6	4.9	4.7	4.7	4.9	3.8	3.6	6.6	9.8	10.1	9.8	9.6	9.6	8.8	138.6	10.1	5.8
CONCON_DIESEL	0.0	0.0	0.0	0.0	0.0	0.0	0.0	0.0	0.0	0.0	0.0	0.0	0.0	0.0	0.0	0.0	0.0	0.0	0.0	0.0	0.0	0.0	0.0	0.0	0.0	0.0	0.0
LIPIGASCONCON_GNL	0.0	0.0	0.0	0.0	0.0	0.0	0.0	0.0	0.0	0.0	0.0	0.0	0.0	0.0	0.0	0.0	0.0	0.0	0.0	0.0	0.0	0.0	0.0	0.0	0.0	0.0	0.0
PLACILLA_DIESEL	0.0	0.0	0.0	0.0	0.0	0.0	0.0	0.0	0.0	0.0	0.0	0.0	0.0	0.0	0.0	0.0	0.0	0.0	0.0	0.0	0.0	0.0	0.0	0.0	0.0	0.0	0.0
QUINTAY_DIESEL	0.0	0.0	0.0	0.0	0.0	0.0	0.0	0.0	0.0	0.0	0.0	0.0	0.0	0.0	0.0	0.0	0.0	0.0	0.0	0.0	0.0	0.0	0.0	0.0	0.0	0.0	0.0
ELTOTORAL_DIESEL	0.0	0.0	0.0	0.0	0.0	0.0	0.0	0.0	0.0	0.0	0.0	0.0	0.0	0.0	0.0	0.0	0.0	0.0	0.0	0.0	0.0	0.0	0.0	0.0	0.0	0.0	0.0
LAGVERDE-TV_DIESEL	0.0	0.0	0.0	0.0	0.0	0.0	0.0	0.0	0.0	0.0	0.0	0.0	0.0	0.0	0.0	0.0	0.0	0.0	0.0	0.0	0.0	0.0	0.0	0.0	0.0	0.0	0.0
LAGVERDE-TG_DIESEL	0.0	0.0	0.0	0.0	0.0	0.0	0.0	0.0	0.0	0.0	0.0	0.0	0.0	0.0	0.0	0.0	0.0	0.0	0.0	0.0	0.0	0.0	0.0	0.0	0.0	0.0	0.0
QUINTERO-1_DIESEL	0.0	0.0	0.0	0.0	0.0	0.0	0.0	0.0	0.0	0.0	0.0	0.0	0.0	0.0	0.0	0.0	0.0	0.0	0.0	0.0	0.0	0.0	0.0	0.0	0.0	0.0	0.0
QUINTERO-2_DIESEL	0.0	0.0	0.0	0.0	0.0	0.0	0.0	0.0	0.0	0.0	0.0	0.0	0.0	0.0	0.0	0.0	0.0	0.0	0.0	0.0	0.0	0.0	0.0	0.0	0.0	0.0	0.0
QUINTERO-1_GNL	95.0	96.0	95.0	95.0	96.0	94.0	94.0	94.0	109.0	98.0	102.0	101.0	103.0	102.0	101.0	100.0	92.0	94.0	0.0	96.0	95.0	95.0	95.0	94.0	2236.0	109.0	93.2
QUINTERO-1_GN	0.0	0.0	0.0	0.0	0.0	0.0	0.0	0.0	0.0	0.0	0.0	0.0	0.0	0.0	0.0	0.0	0.0	0.0	83.0	0.0	0.0	0.0	0.0	0.0	83.0	83.0	3.5
QUINTERO-2_GNL	98.0	97.0	97.0	97.0	98.0	97.0	95.0	96.0	96.0	97.0	97.0	97.0	98.0	98.0	97.0	97.0	97.0	95.0	96.0	97.0	97.0	97.0	96.0	97.0	2324.0	98.0	96.8
QUINTERO-2_GN	0.0	0.0	0.0	0.0	0.0	0.0	0.0	0.0	0.0	0.0	0.0	0.0	0.0	0.0	0.0	0.0	0.0	0.0	0.0	0.0	0.0	0.0	0.0	0.0	0.0	0.0	0.0
NEHUENCO-1_GAS	0.0	0.0	0.0	0.0	0.0	0.0	0.0	0.0	0.0	0.0	0.0	0.0	0.0	0.0	0.0	0.0	0.0	0.0	0.0	0.0	0.0	0.0	0.0	0.0	0.0	0.0	0.0
NEHUENCO-1_GNL	0.0	0.0	0.0	0.0	0.0	0.0	0.0	0.0	0.0	0.0	0.0	0.0	0.0	0.0	0.0	0.0	0.0	0.0	0.0	0.0	0.0	0.0	0.0	0.0	0.0	0.0	0.0
NEHUENCO-1_DIESEL	0.0	0.0	0.0	0.0	0.0	0.0	0.0	0.0	0.0	0.0	0.0	0.0	0.0	0.0	0.0	0.0	0.0	0.0	0.0	0.0	0.0	0.0	0.0	0.0	0.0	0.0	0.0
NEHUENCO-2_GAS	372.0	382.0	381.0	372.0	382.0	381.0	382.0	356.0	319.0	367.0	293.0	301.0	293.0	302.0	292.0	302.0	302.0	291.0	304.0	357.0	357.0	381.0	382.0	372.0	8223.0	382.0	342.6
NEHUENCO-2_GNL	0.0	0.0	0.0	0.0	0.0	0.0	0.0	0.0	0.0	0.0	0.0	0.0	0.0	0.0	0.0	0.0	0.0	0.0	0.0	0.0	0.0	0.0	0.0	0.0	0.0	0.0	0.0
NEHUENCO-2_DIESEL	0.0	0.0	0.0	0.0	0.0	0.0	0.0	0.0	0.0	0.0	0.0	0.0	0.0	0.0	0.0	0.0	0.0	0.0	0.0	0.0	0.0	0.0	0.0	0.0	0.0	0.0	0.0
NEHUENCO-9B_GAS	0.0	0.0	0.0	0.0	0.0	0.0	0.0	0.0	0.0	0.0	0.0	0.0	0.0	0.0	0.0	0.0	0.0	0.0	0.0	42.0	92.0	93.0	93.0	68.0	388.0	93.0	16.2
NEHUENCO-9B_GNL	0.0	0.0	0.0	0.0	0.0	0.0	0.0	0.0	0.0	0.0	0.0	0.0	0.0	0.0	0.0	0.0	0.0	0.0	0.0	0.0	0.0	0.0	0.0	0.0	0.0	0.0	0.0
NEHUENCO-9B_DIESEL	0.0	0.0	0.0	0.0	0.0	0.0	0.0	0.0	0.0	0.0	0.0	0.0	0.0	0.0	0.0	0.0	0.0	0.0	0.0	0.0	0.0	0.0	0.0	0.0	0.0	0.0	0.0
SANISIDRO-1_GNL	331.0	332.0	331.0	272.0	250.0	267.0	293.0	301.0	299.0	296.0	280.0	245.0	249.0	246.0	241.0	250.0	270.0	233.0	312.0	326.0	317.0	323.0	324.0	327.0	6915.0	332.0	288.1
SANISIDRO-1_GAS	0.0	0.0	0.0	0.0	0.0	0.0	0.0	0.0	0.0	0.0	0.0	0.0	0.0	0.0	0.0	0.0	0.0	0.0	0.0	0.0	0.0	0.0	0.0	0.0	0.0	0.0	0.0
SANISIDRO-1_DIESEL	0.0	0.0	0.0	0.0	0.0	0.0	0.0	0.0	0.0	0.0	0.0	0.0	0.0	0.0	0.0	0.0	0.0	0.0	0.0	0.0	0.0	0.0	0.0	0.0	0.0	0.0	0.0
SANISIDRO-2_GNL	0.0	359.0	367.0	277.0	259.0	273.0	303.0	318.0	326.0	328.0	308.0	206.0	203.0	203.0	269.0	308.0	323.0	238.0	260.0	323.0	0.0	0.0	0.0	0.0	5451.0	367.0	227.1
SANISIDRO-2_GAS	370.0	0.0	0.0	0.0	0.0	0.0	0.0	0.0	0.0	0.0	0.0	0.0	0.0	0.0	0.0	0.0	0.0	0.0	0.0	0.0	370.0	372.0	372.0	373.0	1857.0	373.0	77.4
SANISIDRO-2_DIESEL	0.0	0.0	0.0	0.0	0.0	0.0	0.0	0.0	0.0	0.0	0.0	0.0	0.0	0.0	0.0	0.0	0.0	0.0	0.0	0.0	0.0	0.0	0.0	0.0	0.0	0.0	0.0
LASVEGAS_DIESEL	0.0	0.0	0.0	0.0	0.0	0.0	0.0	0.0	0.0	0.0	0.0	0.0	0.0	0.0	0.0	0.0	0.0	0.0	0.0	0.0	0.0	0.0	0.0	0.0	0.0	0.0	0.0
LOSVIENTOS_DIESEL	0.0	0.0	0.0	0.0	0.0	0.0	0.0	0.0	0.0	0.0	0.0	0.0	0.0	0.0	0.0	0.0	0.0	0.0	0.0	0.0	0.0	0.0	0.0	0.0	0.0	0.0	0.0
LOMALOSCOLORADOS-1_BIOGAS	11.5	11.7	12.1	12.1	12.1	12.1	11.6	12.1	12.1	12.6	12.7	12.9	12.7	12.3	11.9	11.8	11.6	11.8	11.6	11.6	11.5	11.6	11.7	8.5	284.2	12.9	11.8
LOMALOSCOLORADOS-2_BIOGAS	11.5	11.7	12.1	12.1	12.1	12.1	11.6	12.1	12.1	12.6	12.7	12.9	12.7	12.3	11.9	11.8	11.6	11.8	11.6	11.6	11.5	11.6	11.7	8.5	284.2	12.9	11.8
NUEVA RENCA CC	0.0	0.0	0.0	0.0	0.0	0.0	0.0	0.0	0.0	0.0	0.0	0.0	0.0	0.0	0.0	0.0	0.0	0.0	0.0	0.0	0.0	0.0	0.0	0.0	0.0	0.0	0.0
NUEVARENCA_GN	0.0	0.0	0.0	0.0	0.0	0.0	0.0	0.0	0.0	0.0	0.0	0.0	0.0	0.0	0.0	9.0	85.0	245.0	322.0	323.0	326.0	320.0	322.0	334.0	2286.0	334.0	95.3
NUEVARENCA_GNL	0.0	0.0	0.0	0.0	0.0	0.0	0.0	0.0	0.0	0.0	0.0	0.0	0.0	0.0	0.0	0.0	0.0	0.0	0.0	0.0	0.0	0.0	0.0	0.0	0.0	0.0	0.0
NUEVARENCA_FA1_GLP	0.0	0.0	0.0	0.0	0.0	0.0	0.0	0.0	0.0	0.0	0.0	0.0	0.0	0.0	0.0	0.0	0.0	0.0	0.0	0.0	0.0	0.0	0.0	0.0	0.0	0.0	0.0
NUEVARENCA_FA1_GN	0.0	0.0	0.0	0.0	0.0	0.0	0.0	0.0	0.0	0.0	0.0	0.0	0.0	0.0	0.0	0.0	0.0	0.0	38.0	39.0	42.0	38.0	38.0	0.0	195.0	42.0	8.1
NUEVARENCA_FA1_GNL	0.0	0.0	0.0	0.0	0.0	0.0	0.0	0.0	0.0	0.0	0.0	0.0	0.0	0.0	0.0	0.0	0.0	0.0	0.0	0.0	0.0	0.0	0.0	0.0	0.0	0.0	0.0
NUEVARENCA_DIESEL	0.0	0.0	0.0	0.0	0.0	0.0	0.0	0.0	0.0	0.0	0.0	0.0	0.0	0.0	0.0	0.0	0.0	0.0	0.0	0.0	0.0	0.0	0.0	0.0	0.0	0.0	0.0
RENCA-1_DIESEL	0.0	0.0	0.0	0.0	0.0	0.0	0.0	0.0	0.0	0.0	0.0	0.0	0.0	0.0	0.0	0.0	0.0	0.0	0.0	0.0	0.0	0.0	0.0	0.0	0.0	0.0	0.0
RENCA-2_DIESEL	0.0	0.0	0.0	0.0	0.0	0.0	0.0	0.0	0.0	0.0	0.0	0.0	0.0	0.0	0.0	0.0	0.0	0.0	0.0	0.0	0.0	0.0	0.0	0.0	0.0	0.0	0.0
PMGD-ETERSOL	0.0	0.0	0.0	0.0	0.0	0.0	0.0	0.0	0.0	0.0	0.0	0.0	0.0	0.0	0.0	0.0	0.0	0.0	0.0	0.0	0.0	0.0	0.0	0.0	0.0	0.0	0.0
SANTAMARTA_COGEN	3.5	3.3	4.1	3.7	3.0	3.0	3.2	2.8	3.5	3.5	4.1	3.7	4.0	3.3	4.4	4.4	4.4	4.1	3.5	4.4	4.6	4.6	4.2	3.8	91.1	4.6	3.8
CMPCCORDILLERA_COGEN	0.0	0.0	0.0	0.0	0.0	0.0	0.0	0.0	0.0	0.0	0.0	0.0	0.0	0.0	0.0	0.0	0.0	0.0	0.0	0.0	0.0	0.0	0.0	0.0	0.0	0.0	0.0
LEPANTO_BIOGAS	0.0	0.0	0.0	0.0	0.0	0.0	0.0	0.0	0.0	0.0	0.0	0.0	0.0	0.0	0.0	0.0	0.0	0.0	0.0	0.0	0.0	0.0	0.0	0.0	0.0	0.0	0.0
CMPCTISSUE_COGEN	1.3	1.2	1.0	0.9	1.0	1.1	1.4	1.3	1.2	1.9	2.0	1.7	1.6	1.3	1.4	1.1	0.9	0.9	1.0	1.1	0.9	0.8	1.1	0.8	28.9	2.0	1.2
PMGD-CAMPING-DIESEL	0.0	0.0	0.0	0.0	0.0	0.0	0.0	0.0	0.0	0.0	0.0	0.0	0.0	0.0	0.0	0.0	0.0	0.0	0.0	0.0	0.0	0.0	0.0	0.0	0.0	0.0	0.0
CANDELARIA-1	0.0	0.0	0.0	0.0	0.0	1.0	63.0	60.0	62.0	60.0	61.0	62.0	2.0	0.0	0.0	0.0	10.0	59.0	67.0	64.0	70.0	60.0	60.0	4.0	765.0	70.0	31.9
CANDELARIA-2	0.0	0.0	0.0	0.0	0.0	0.0	0.0	0.0	0.0	0.0	0.0	0.0	0.0	0.0	0.0	0.0	0.0	0.0	0.0	0.0	0.0	0.0	0.0	0.0	0.0	0.0	0.0
CANDELARIA-1_GNL	0.0	0.0	0.0	0.0	0.0	0.0	0.0	0.0	0.0	0.0	0.0	0.0	0.0	0.0	0.0	0.0	0.0	0.0	0.0	0.0	0.0	0.0	0.0	0.0	0.0	0.0	0.0
CANDELARIA-2_GNL	0.0	0.0	0.0	0.0	0.0	0.0	0.0	0.0	0.0	0.0	0.0	0.0	0.0	0.0	0.0	0.0	0.0	0.0	0.0	0.0	0.0	0.0	0.0	0.0	0.0	0.0	0.0
CANDELARIA-1_DIESEL	0.0	0.0	0.0	0.0	0.0	0.0	0.0	0.0	0.0	0.0	0.0	0.0	0.0	0.0	0.0	0.0	0.0	0.0	0.0	0.0	0.0	0.0	0.0	0.0	0.0	0.0	0.0
CANDELARIA-2_DIESEL	0.0	0.0	0.0	0.0	0.0	0.0	0.0	0.0	0.0	0.0	0.0	0.0	0.0	0.0	0.0	0.0	0.0	0.0	0.0	0.0	0.0	0.0	0.0	0.0	0.0	0.0	0.0
EPACIFICO_COGEN	0.0	0.0	0.0	0.0	7.3	12.6	14.8	14.5	14.0	13.9	13.6	5.5	9.0	13.8	13.6	13.9	14.2	14.4	14.6	14.5	14.8	15.0	14.6	15.0	263.4	15.0	11.0
SAN FRANCISCO DE MOSTAZAL	0.0	0.0	0.0	0.0	0.0	0.0	0.0	0.0	0.0	0.0	0.0	0.0	0.0	0.0	0.0	0.0	0.0	0.0	0.0	0.0	0.0	0.0	0.0	0.0	0.0	0.0	0.0
COLIHUES_HFO	0.0	0.0	0.0	0.0	0.0	0.0	0.0	0.0	0.0	0.0	0.0	0.0	0.0	0.0	0.0	0.0	0.0	0.0	0.0	0.0	0.0	0.0	0.0	0.0	0.0	0.0	0.0
COLIHUES_DIESEL	0.0	0.0	0.0	0.0	0.0	0.0	0.0	0.0	0.0	0.0	0.0	0.0	0.0	0.0	0.0	0.0	0.0	0.0	0.0	0.0	0.0	0.0	0.0	0.0	0.0	0.0	0.0
ESPERANZA-DS1_DIESEL	0.0	0.0	0.0	0.0	0.0	0.0	0.0	0.0	0.0	0.0	0.0	0.0	0.0	0.0	0.0	0.0	0.0	0.0	0.0	0.0	0.0	0.0	0.0	0.0	0.0	0.0	0.0
ESPERANZA-DS2_DIESEL	0.0	0.0	0.0	0.0	0.0	0.0	0.0	0.0	0.0	0.0	0.0	0.0	0.0	0.0	0.0	0.0	0.0	0.0	0.0	0.0	0.0	0.0	0.0	0.0	0.0	0.0	0.0
ESPERANZA-TG1_DIESEL	0.0	0.0	0.0	0.0	0.0	0.0	0.0	0.0	0.0	0.0	0.0	0.0	0.0	0.0	0.0	0.0	0.0	0.0	0.0	0.0	0.0	0.0	0.0	0.0	0.0	0.0	0.0
TENO_DIESEL	0.0	0.0	0.0	0.0	0.0	0.0	0.0	0.0	0.0	0.0	0.0	0.0	0.0	0.0	0.0	0.0	0.0	0.0	0.0	0.0	0.0	0.0	0.0	0.0	0.0	0.0	0.0
TENO_GAS_50	0.0	0.0	0.0	0.0	0.0	0.0	0.0	0.0	0.0	0.0	0.0	0.0	0.0	0.0	0.0	0.0	0.0	0.0	0.0	0.0	0.0	0.0	0.0	0.0	0.0	0.0	0.0
CEMENTOSBIOBIO_FO6	0.0	0.0	0.0	0.0	0.0	0.0	0.0	0.0	0.0	0.0	0.0	0.0	0.0	0.0	0.0	0.0	0.0	0.0	0.0	0.0	0.0	0.0	0.0	0.0	0.0	0.0	0.0
CEMENTOSBIOBIO_DIESEL	0.0	0.0	0.0	0.0	0.0	0.0	0.0	0.0	0.0	0.0	0.0	0.0	0.0	0.0	0.0	0.0	0.0	0.0	0.0	0.0	0.0	0.0	0.0	0.0	0.0	0.0	0.0
LICANTEN_COGEN	2.7	3.7	3.3	2.7	2.2	2.7	3.6	3.3	3.2	3.1	3.1	2.3	3.0	3.3	1.9	2.9	3.5	3.5	3.0	3.2	3.4	3.4	2.8	2.9	72.6	3.7	3.0
VINALES_COGEN	30.5	29.4	29.5	30.1	29.9	29.0	28.9	28.3	22.1	22.0	22.0	22.0	22.0	22.0	22.0	22.0	22.0	22.0	22.0	22.0	27.1	31.3	30.3	30.4	618.8	31.3	25.8
PINARES	0.0	0.0	0.0	0.0	0.0	0.0	0.0	0.0	0.0	0.0	0.0	0.0	0.0	0.0	0.0	0.0	0.0	0.0	0.0	0.0	0.0	0.0	0.0	0.0	0.0	0.0	0.0
CONSTITUCION-1-ELEK	0.0	0.0	0.0	0.0	0.0	0.0	0.0	0.0	0.0	0.0	0.0	0.0	0.0	0.0	0.0	0.0	0.0	0.0	0.0	0.0	0.0	0.0	0.0	0.0	0.0	0.0	0.0
CONSTITUCION-2-ELEK	0.0	0.0	0.0	0.0	0.0	0.0	0.0	0.0	0.0	0.0	0.0	0.0	0.0	0.0	0.0	0.0	0.0	0.0	0.0	0.0	0.0	0.0	0.0	0.0	0.0	0.0	0.0
CELCO_COGEN	4.9	5.1	4.0	4.4	3.7	4.7	6.1	4.2	5.0	4.7	5.2	3.4	4.7	3.6	3.2	5.4	5.7	6.8	4.7	4.5	7.3	5.9	3.6	4.8	115.7	7.3	4.8
SAN-JAVIER-1-DIESEL	0.0	0.0	0.0	0.0	0.0	0.0	0.0	0.0	0.0	0.0	0.0	0.0	0.0	0.0	0.0	0.0	0.0	0.0	0.0	0.0	0.0	0.0	0.0	0.0	0.0	0.0	0.0
SAN-JAVIER-2-DIESEL	0.0	0.0	0.0	0.0	0.0	0.0	0.0	0.0	0.0	0.0	0.0	0.0	0.0	0.0	0.0	0.0	0.0	0.0	0.0	0.0	0.0	0.0	0.0	0.0	0.0	0.0	0.0
RASOPOWER_DIESEL	0.0	0.0	0.0	0.0	0.0	0.0	0.0	0.0	0.0	0.0	0.0	0.0	0.0	0.0	0.0	0.0	0.0	0.0	0.0	0.0	0.0	0.0	0.0	0.0	0.0	0.0	0.0
LINARES_DIESEL	0.0	0.0	0.0	0.0	0.0	0.0	0.0	0.0	0.0	0.0	0.0	0.0	0.0	0.0	0.0	0.0	0.0	0.0	0.0	0.0	0.0	0.0	0.0	0.0	0.0	0.0	0.0
SANGREGORIO_DIESEL	0.0	0.0	0.0	0.0	0.0	0.0	0.0	0.0	0.0	0.0	0.0	0.0	0.0	0.0	0.0	0.0	0.0	0.0	0.0	0.0	0.0	0.0	0.0	0.0	0.0	0.0	0.0
PMGD-CHILLAN	0.0	0.0	0.0	0.0	0.0	0.0	0.0	0.0	0.0	0.0	0.0	0.0	0.0	0.0	0.0	0.0	0.0	0.0	0.0	0.0	0.0	0.0	0.0	0.0	0.0	0.0	0.0
COGEN-PMGD-LOMAS-COLORADAS	1.1	1.1	0.7	0.2	1.0	1.1	1.1	1.2	1.1	1.3	1.4	1.2	1.2	1.2	1.2	1.2	1.0	1.3	1.0	1.0	1.0	1.0	1.1	1.2	26.1	1.4	1.1
NUEVAALDEA-1_COGEN	3.0	2.2	2.1	2.8	0.5	0.1	0.1	1.2	2.9	5.7	8.0	8.1	8.6	8.7	8.7	8.2	8.2	8.3	9.7	9.3	8.7	8.0	7.2	7.4	137.7	9.7	5.7
NUEVAALDEA-2_DIESEL	0.0	0.0	0.0	0.0	0.0	0.0	0.0	0.0	0.0	0.0	0.0	0.0	0.0	0.0	0.0	0.0	0.0	0.0	0.0	0.0	0.0	0.0	0.0	0.0	0.0	0.0	0.0
NUEVAALDEA-3_COGEN	19.0	20.0	18.4	9.7	0.0	0.1	1.1	0.0	0.0	0.0	0.0	0.0	0.0	0.0	0.0	0.0	0.0	0.0	0.0	0.0	0.0	0.0	0.0	0.0	68.2	20.0	2.8
LAJAEVE	6.1	6.0	6.0	6.0	6.0	6.0	6.0	6.0	6.0	6.0	6.0	6.4	7.0	7.2	7.4	7.4	7.1	7.0	8.1	8.6	8.5	8.5	8.5	8.5	166.6	8.6	6.9
MASISA_COGEN	0.0	0.0	0.0	0.0	0.0	0.0	0.0	0.0	0.0	0.0	0.0	0.0	0.0	0.0	0.0	0.0	0.0	0.0	0.0	0.0	0.0	0.0	0.0	0.0	0.0	0.0	0.0
YUNGAY-1_GNL	0.0	0.0	0.0	0.0	0.0	0.0	0.0	0.0	0.0	0.0	0.0	0.0	0.0	0.0	0.0	0.0	0.0	0.0	0.0	0.0	0.0	0.0	0.0	0.0	0.0	0.0	0.0
YUNGAY-2_GNL	0.0	0.0	0.0	0.0	0.0	0.0	0.0	0.0	0.0	0.0	0.0	0.0	0.0	0.0	0.0	0.0	0.0	0.0	0.0	0.0	0.0	0.0	0.0	0.0	0.0	0.0	0.0
YUNGAY-3_GNL	0.0	0.0	0.0	0.0	0.0	0.0	0.0	0.0	0.0	0.0	0.0	0.0	0.0	0.0	0.0	0.0	0.0	0.0	0.0	0.0	0.0	0.0	0.0	0.0	0.0	0.0	0.0
YUNGAY-1_DIESEL	0.0	0.0	0.0	0.0	0.0	0.0	0.0	0.0	0.0	0.0	0.0	0.0	0.0	0.0	0.0	0.0	0.0	0.0	0.0	0.0	0.0	0.0	0.0	0.0	0.0	0.0	0.0
YUNGAY-2_DIESEL	0.0	0.0	0.0	0.0	0.0	0.0	0.0	0.0	0.0	0.0	0.0	0.0	0.0	0.0	0.0	0.0	0.0	0.0	0.0	0.0	0.0	0.0	0.0	0.0	0.0	0.0	0.0
YUNGAY-3_DIESEL	0.0	0.0	0.0	0.0	0.0	0.0	0.0	0.0	0.0	0.0	0.0	0.0	0.0	0.0	0.0	0.0	0.0	0.0	0.0	0.0	0.0	0.0	0.0	0.0	0.0	0.0	0.0
YUNGAY-4_DIESEL	0.0	0.0	0.0	0.0	0.0	0.0	0.0	0.0	0.0	0.0	0.0	0.0	0.0	0.0	0.0	0.0	0.0	0.0	0.0	0.0	0.0	0.0	0.0	0.0	0.0	0.0	0.0
SANTALIDIA_DIESEL	0.0	0.0	0.0	0.0	0.0	0.0	0.0	0.0	0.0	0.0	0.0	0.0	0.0	0.0	0.0	0.0	0.0	0.0	0.0	0.0	0.0	0.0	0.0	0.0	0.0	0.0	0.0
SANTAFE_COGEN	0.0	0.0	0.0	0.0	0.0	0.0	0.0	0.0	0.0	0.0	0.0	0.0	0.0	0.0	0.0	0.0	0.0	0.0	0.0	0.0	0.0	0.0	0.0	0.0	0.0	0.0	0.0
CMPCLAJA_COGEN	23.5	22.2	25.5	22.7	17.8	16.6	9.5	10.7	14.9	26.4	30.8	34.4	29.8	32.0	26.0	26.0	28.2	24.4	22.9	25.2	24.9	23.2	14.8	16.0	548.4	34.4	22.9
CMPCPACIFICO_COGEN	29.2	29.2	26.9	25.9	24.1	27.2	24.5	26.6	25.5	27.4	27.6	29.3	29.7	29.0	26.3	26.4	29.5	31.0	31.9	32.5	30.2	25.9	26.9	26.4	669.1	32.5	27.9
PMGD-CMPCSANTAFE_COGEN	0.0	0.0	0.0	0.0	0.0	0.0	0.0	0.0	0.0	0.0	0.0	0.0	0.0	0.0	0.0	0.0	0.0	0.0	0.0	0.0	0.0	0.0	0.0	0.0	0.0	0.0	0.0
LOSPINOS_DIESEL	0.0	0.0	0.0	0.0	0.0	0.0	0.0	0.0	0.0	0.0	0.0	0.0	0.0	0.0	0.0	0.0	0.0	0.0	0.0	0.0	0.0	0.0	0.0	0.0	0.0	0.0	0.0
LOSGUINDOS_DIESEL	0.0	0.0	0.0	0.0	0.0	0.0	0.0	0.0	0.0	0.0	0.0	0.0	0.0	0.0	0.0	0.0	0.0	0.0	0.0	0.0	0.0	0.0	0.0	0.0	0.0	0.0	0.0
LOSGUINDOS_2_DIESEL	0.0	0.0	0.0	0.0	0.0	0.0	0.0	0.0	0.0	0.0	0.0	0.0	0.0	0.0	0.0	0.0	0.0	0.0	0.0	0.0	0.0	0.0	0.0	0.0	0.0	0.0	0.0
CHOLGUAN_COGEN	4.5	4.2	4.6	5.8	5.0	4.9	6.6	5.8	5.7	6.0	7.3	8.2	6.4	6.8	7.4	7.6	6.4	6.3	7.1	7.8	6.7	6.7	6.0	0.3	144.1	8.2	6.0
NEWEN_PROPANO	0.0	0.0	0.0	0.0	0.0	0.0	0.0	0.0	0.0	0.0	0.0	0.0	0.0	0.0	0.0	0.0	0.0	0.0	0.0	0.0	0.0	0.0	0.0	0.0	0.0	0.0	0.0
NEWEN_BUTANO	0.0	0.0	0.0	0.0	0.0	0.0	0.0	0.0	0.0	0.0	0.0	0.0	0.0	0.0	0.0	0.0	0.0	0.0	0.0	0.0	0.0	0.0	0.0	0.0	0.0	0.0	0.0

NEWEN_DIESEL	0.0	0.0	0.0	0.0	0.0	0.0	0.0	0.0	0.0	0.0	0.0	0.0	0.0	0.0	0.0	0.0	0.0	0.0	0.0	0.0	0.0	0.0	0.0	0.0	0.0	0.0	0.0
NEWEN_GNL	0.0	0.0	0.0	0.0	0.0	0.0	0.0	0.0	0.0	0.0	0.0	0.0	0.0	0.0	0.0	0.0	0.0	0.0	0.0	0.0	0.0	0.0	0.0	0.0	0.0	0.0	0.0
NEWEN_GAS	0.0	0.0	0.0	0.0	0.0	0.0	0.0	0.0	0.0	0.0	0.0	0.0	0.0	0.0	0.0	0.0	0.0	0.0	0.0	0.0	0.0	0.0	0.0	0.0	0.0	0.0	0.0
NEWEN_PRO_ BUT	0.0	0.0	0.0	0.0	0.0	0.0	0.0	0.0	0.0	0.0	0.0	0.0	0.0	0.0	0.0	0.0	0.0	0.0	0.0	0.0	0.0	0.0	0.0	0.0	0.0	0.0	0.0
PETROPOWER_PET	51.5	52.5	52.5	51.0	52.5	52.0	51.5	52.5	52.5	51.5	52.5	52.0	51.0	53.0	52.5	51.0	53.0	53.0	51.5	52.5	53.0	51.0	52.5	52.5	1251.0	53.0	52.1
ESCUADRON_COGEN	0.0	0.0	0.0	0.0	0.0	0.0	0.0	0.0	0.0	0.0	0.0	0.0	0.0	0.0	0.0	0.0	0.0	0.0	0.0	0.0	0.0	0.0	0.0	0.0	0.0	0.0	0.0
SANTAMARIA_CAR	366.0	365.0	360.0	365.0	365.0	365.0	364.0	366.0	362.0	362.0	363.0	364.0	365.0	366.0	365.0	365.0	365.0	366.0	365.0	366.0	366.0	365.0	366.0	367.0	8754.0	367.0	364.8
CORONEL_GN	0.0	0.0	0.0	0.0	0.0	0.0	0.0	0.0	0.0	0.0	0.0	0.0	0.0	0.0	0.0	0.0	0.0	0.0	0.0	0.0	0.0	0.0	0.0	0.0	0.0	0.0	0.0
CORONEL_GNL	0.0	0.0	0.0	0.0	0.0	0.0	0.0	0.0	0.0	0.0	0.0	0.0	0.0	0.0	0.0	0.0	0.0	0.0	0.0	0.0	0.0	0.0	0.0	0.0	0.0	0.0	0.0
CORONEL_DIESEL	0.0	0.0	0.0	0.0	0.0	0.0	0.0	0.0	0.0	0.0	0.0	0.0	0.0	0.0	0.0	0.0	0.0	0.0	0.0	0.0	0.0	0.0	0.0	0.0	0.0	0.0	0.0
BOCAMINA-1	0.0	0.0	0.0	0.0	0.0	0.0	0.0	0.0	0.0	0.0	0.0	0.0	0.0	0.0	0.0	0.0	0.0	0.0	0.0	0.0	0.0	0.0	0.0	0.0	0.0	0.0	0.0
BOCAMINA-2	342.0	341.0	341.0	342.0	341.0	341.0	340.0	341.0	341.0	341.0	342.0	342.0	341.0	341.0	342.0	343.0	342.0	343.0	342.0	343.0	342.0	342.0	343.0	342.0	8201.0	343.0	341.7
HORCONES_DIESEL	0.0	0.0	0.0	0.0	0.0	0.0	0.0	0.0	0.0	0.0	0.0	0.0	0.0	0.0	0.0	0.0	0.0	0.0	0.0	0.0	0.0	0.0	0.0	0.0	0.0	0.0	0.0
ARAUCO_COGEN	0.0	0.0	0.1	0.1	0.0	0.0	0.0	0.0	0.0	0.0	0.1	0.0	0.0	0.0	0.0	0.0	0.0	0.0	0.0	0.1	0.7	1.5	1.1	0.0	3.8	1.5	0.2
LAUTARO-1_COGEN	0.0	0.0	0.0	0.0	0.0	0.0	0.0	0.0	0.0	0.0	0.0	0.0	0.0	0.0	0.0	0.0	0.0	0.0	0.0	0.0	0.0	0.0	0.0	0.0	0.0	0.0	0.0
LAUTARO-2_COGEN	0.0	0.0	0.0	0.0	0.0	0.0	0.0	0.0	0.0	0.0	0.0	0.0	0.0	0.0	0.0	0.0	0.0	0.0	0.0	0.0	0.0	0.0	0.0	0.0	0.0	0.0	0.0
VALDIVIA_COGEN	25.6	24.6	25.6	24.8	25.1	24.2	27.1	27.1	34.9	32.0	33.9	34.4	35.1	34.8	33.3	31.7	33.0	29.9	24.7	30.0	33.8	33.8	34.3	35.7	729.4	35.7	30.4
ANTILHUE_DIESEL	0.0	0.0	0.0	0.0	0.0	0.0	0.0	0.0	0.0	0.0	0.0	0.0	0.0	0.0	0.0	0.0	0.0	0.0	0.0	0.0	0.0	0.0	0.0	0.0	0.0	0.0	0.0
CALLECALLE_DIESEL	0.0	0.0	0.0	0.0	0.0	0.0	0.0	0.0	0.0	0.0	0.0	0.0	0.0	0.0	0.0	0.0	0.0	0.0	0.0	0.0	0.0	0.0	0.0	0.0	0.0	0.0	0.0
CHUYACA_DIESEL	0.0	0.0	0.0	0.0	0.0	0.0	0.0	0.0	0.0	0.0	8.3	11.7	10.9	10.5	10.3	11.0	0.5	0.0	0.0	0.0	0.0	0.0	0.0	0.0	63.1	11.7	2.6
TRAPEN_DIESEL	41.5	35.9	20.0	20.1	20.1	20.0	20.1	31.8	58.6	53.6	29.9	29.6	28.7	28.6	52.4	50.9	45.2	41.3	45.5	62.6	63.6	58.6	10.7	10.2	879.5	63.6	36.6
ALMENDRADO	0.0	0.0	0.0	0.0	0.0	0.0	0.0	0.0	0.0	0.0	0.0	0.0	0.0	0.0	0.0	0.0	0.0	0.0	0.0	0.0	0.0	0.0	0.0	0.0	0.0	0.0	0.0
TRINCAO	15.1	15.2	15.1	15.2	15.1	15.1	15.1	15.2	15.1	15.1	15.1	15.2	15.1	15.1	15.2	15.1	15.2	15.1	15.1	15.1	15.2	15.1	15.1	15.1	363.1	15.2	15.1
CALFUCO	0.0	0.0	0.0	0.0	0.0	0.0	0.0	0.0	0.0	0.0	0.0	0.0	0.0	0.0	0.0	0.0	0.0	0.0	0.0	0.0	0.0	0.0	0.0	0.0	0.0	0.0	0.0
DEGAN_DIESEL	0.0	0.0	0.0	0.0	0.0	0.0	0.0	0.0	0.0	0.0	0.0	0.0	0.0	0.0	0.0	0.0	0.0	0.3	0.3	0.0	0.0	0.0	0.0	0.0	0.7	0.3	0.0
DEGAN2_DIESEL	0.0	0.0	0.0	0.0	0.0	0.0	0.0	0.0	0.0	0.0	0.0	0.0	0.0	0.0	0.0	0.0	0.0	0.0	0.0	0.0	0.0	0.0	0.0	0.0	0.0	0.0	0.0
CHILOE_DIESEL	0.0	0.0	0.0	0.0	0.0	0.0	0.0	0.0	0.0	0.0	0.0	0.0	0.0	0.0	0.0	0.0	0.0	0.0	0.0	0.0	0.0	0.0	0.0	0.0	0.0	0.0	0.0
MONTEPATRIA	0.0	0.0	0.0	0.0	0.0	0.0	0.0	0.0	0.0	0.0	0.0	0.0	0.0	0.0	0.0	0.0	0.0	0.0	0.0	0.0	0.0	0.0	0.0	0.0	0.0	0.0	0.0
PUNITAQUI	0.0	0.0	0.0	0.0	0.0	0.0	0.0	0.0	0.0	0.0	0.0	0.0	0.0	0.0	0.0	0.0	0.0	0.0	0.0	0.0	0.0	0.0	0.0	0.0	0.0	0.0	0.0
ELMOLLE	1.1	1.1	1.1	1.1	1.1	1.0	1.0	1.0	1.0	1.0	1.0	0.9	0.9	0.9	1.0	0.9	0.9	1.0	1.0	1.0	1.0	1.0	1.0	1.0	23.6	1.1	1.0
PMGD-RAMADILLA	0.0	0.0	0.0	0.0	0.0	0.0	0.0	0.0	0.0	0.0	0.0	0.0	0.0	0.0	0.0	0.0	0.0	0.0	0.0	0.0	0.0	0.0	0.0	0.0	0.0	0.0	0.0
BIOCRUZ	0.0	0.0	0.0	0.0	0.0	0.0	0.0	0.0	0.0	0.0	0.0	0.0	0.0	0.0	0.0	0.0	0.0	0.0	0.0	0.0	0.0	0.0	0.0	0.0	0.0	0.0	0.0
TOMAVAL	0.0	0.0	0.0	0.0	0.0	0.0	0.0	0.0	0.0	0.0	0.0	0.0	0.0	0.0	0.0	0.0	0.0	0.0	0.0	0.0	0.0	0.0	0.0	0.0	0.0	0.0	0.0
PMGD-CONCHALI	0.0	0.0	0.0	0.0	0.0	0.0	0.0	0.0	0.0	0.0	0.0	0.0	0.0	0.0	0.0	0.0	0.0	0.0	0.0	0.0	0.0	0.0	0.0	0.0	0.0	0.0	0.0
PMGD-CORTES	0.0	0.0	0.0	0.0	0.0	0.0	0.0	0.0	0.0	0.0	0.0	0.0	0.0	0.0	0.0	0.0	0.0	0.0	0.0	0.0	0.0	0.0	0.0	0.0	0.0	0.0	0.0
PMGD-DONAJAVIERA	0.0	0.0	0.0	0.0	0.0	0.0	0.0	0.0	0.0	0.0	0.0	0.0	0.0	0.0	0.0	0.0	0.1	0.1	0.1	0.1	0.1	0.1	0.1	0.1	0.9	0.1	0.0
PMGD-ERMITANO	0.0	0.0	0.0	0.0	0.0	0.0	0.0	0.0	0.0	0.0	0.0	0.0	0.0	0.0	0.0	0.0	0.0	0.0	0.0	0.0	0.0	0.0	0.0	0.0	0.0	0.0	0.0
PMGD-SEPULTURA	0.0	0.0	0.0	0.0	0.0	0.0	0.0	0.0	0.0	0.0	0.0	0.0	0.0	0.0	0.0	0.0	0.0	0.0	0.0	0.0	0.0	0.0	0.0	0.0	0.0	0.0	0.0
PMGD-LAS-QUEMAS	0.0	0.0	0.0	0.0	0.0	0.0	0.0	0.0	0.0	0.0	0.0	0.0	0.0	0.0	0.0	0.0	0.0	0.0	0.0	0.0	0.0	0.0	0.0	0.0	0.0	0.0	0.0
CASABLANCA-1	0.0	0.0	0.0	0.0	0.0	0.0	0.0	0.0	0.0	0.0	0.0	0.0	0.0	0.0	0.0	0.0	0.0	0.0	0.0	0.0	0.0	0.0	0.0	0.0	0.0	0.0	0.0
CASABLANCA-2	0.0	0.0	0.0	0.0	0.0	0.0	0.0	0.0	0.0	0.0	0.0	0.0	0.0	0.0	0.0	0.0	0.0	0.0	0.0	0.0	0.0	0.0	0.0	0.0	0.0	0.0	0.0
TAPIHUE	0.0	0.0	0.0	0.0	0.0	0.0	0.0	0.0	0.0	0.0	0.0	0.0	0.0	0.0	0.0	0.0	0.0	0.0	0.0	0.0	0.0	0.0	0.0	0.0	0.0	0.0	0.0
CURAUMA	0.0	0.0	0.0	0.0	0.0	0.0	0.0	0.0	0.0	0.0	0.0	0.0	0.0	0.0	0.0	0.0	0.0	0.0	0.0	0.0	0.0	0.0	0.0	0.0	0.0	0.0	0.0
PMGD-AGNI	0.0	0.0	0.0	0.0	0.0	0.0	0.0	0.0	0.0	0.0	0.0	0.0	0.0	0.0	0.0	0.0	0.0	0.0	0.0	0.0	0.0	0.0	0.0	0.0	0.0	0.0	0.0
PMGD-DEUCO	0.0	0.0	0.0	0.0	0.0	0.0	0.0	0.0	0.0	0.0	0.0	0.0	0.0	0.0	0.0	0.0	0.0	0.0	0.0	0.0	0.0	0.0	0.0	0.0	0.0	0.0	0.0
PMGD-CHORRILLOS	0.0	0.0	0.0	0.0	0.0	0.0	0.0	0.0	0.0	0.0	0.0	0.0	0.0	0.0	0.0	0.0	0.0	0.0	0.0	0.0	0.0	0.0	0.0	0.0	0.0	0.0	0.0
TREBALMAPOCHO	0.9	1.2	0.1	0.0	0.0	0.0	0.0	0.0	0.0	0.0	0.0	0.0	0.5	2.4	2.4	1.7	1.0	0.1	0.0	0.0	0.0	0.0	0.0	0.0	10.3	2.4	0.4
ELNOGAL	0.0	0.0	0.0	0.0	0.0	0.0	0.0	0.0	0.0	0.0	0.0	0.0	0.0	0.0	0.0	0.0	0.0	0.0	0.0	0.0	0.0	0.0	0.0	0.0	0.0	0.0	0.0
ESTANCILLA	0.0	0.0	0.0	0.0	0.0	0.0	0.0	0.0	0.0	0.0	0.0	0.0	0.0	0.0	0.0	0.0	0.0	0.0	0.0	0.0	0.0	0.0	0.0	0.0	0.0	0.0	0.0
PMGD-COPIULEMU	0.9	0.9	0.9	0.9	0.9	0.9	0.9	0.9	0.9	0.9	0.9	0.9	0.9	0.9	0.9	0.9	0.9	0.9	0.9	0.9	0.9	0.9	0.9	0.9	21.2	0.9	0.9
PMGD-ELCAMPESINO1	0.0	0.0	0.0	0.0	0.0	0.0	0.0	0.0	0.0	0.0	0.0	0.0	0.0	0.0	0.0	0.0	0.0	0.0	0.0	0.0	0.0	0.0	0.0	0.0	0.0	0.0	0.0
PMGD-MIMBRE	0.0	0.0	0.0	0.0	0.0	0.0	0.0	0.0	0.0	0.0	0.0	0.0	0.0	0.0	0.0	0.0	0.0	0.0	0.0	0.0	0.0	0.0	0.0	0.0	0.0	0.0	0.0
SANTAIRENE	0.0	0.0	0.0	0.0	0.0	0.0	0.0	0.0	0.0	0.0	0.0	0.0	0.0	0.0	0.0	0.0	0.0	0.0	0.0	0.0	0.0	0.0	0.0	0.0	0.0	0.0	0.0
LASPAMPAS	0.0	0.0	0.0	0.0	0.0	0.0	0.0	0.0	0.0	0.0	0.0	0.0	0.0	0.0	0.0	0.0	0.0	0.0	0.0	0.0	0.0	0.0	0.0	0.0	0.0	0.0	0.0
TAMM	0.0	0.0	0.0	0.0	0.0	0.0	0.0	0.0	0.0	0.0	0.0	0.0	0.0	0.0	0.0	0.0	0.0	0.0	0.0	0.0	0.0	0.0	0.0	0.0	0.0	0.0	0.0
PMGD-YUMBEL	0.0	0.0	0.0	0.0	0.0	0.0	0.0	0.0	0.0	0.0	0.0	0.0	0.0	0.0	0.0	0.0	0.0	0.0	0.0	0.0	0.0	0.0	0.0	0.0	0.0	0.0	0.0
CURICO	0.0	0.0	0.0	0.0	0.0	0.0	0.0	0.0	0.0	0.0	0.0	0.0	0.0	0.0	0.0	0.0	0.0	0.0	0.0	0.0	0.0	0.0	0.0	0.0	0.0	0.0	0.0
CHILE_GEN	0.0	0.0	0.0	0.0	0.0	0.0	0.0	0.0	0.0	0.0	0.0	0.0	0.0	0.0	0.0	0.0	0.0	0.0	0.0	0.0	0.0	0.0	0.0	0.0	0.0	0.0	0.0
PMGD-ORAFTI	0.0	0.0	0.0	0.0	0.0	0.0	0.0	0.0	0.0	0.0	0.0	0.0	0.0	0.0	0.0	0.0	0.0	0.0	0.0	0.0	0.0	0.0	0.0	0.0	0.0	0.0	0.0
PMGD-ZAPALLAR	0.0	0.0	0.0	0.0	0.0	0.0	0.0	0.0	0.0	0.0	0.0	0.0	0.0	0.0	0.0	0.0	0.0	0.0	0.0	0.0	0.0	0.0	0.0	0.0	0.0	0.0	0.0
ENERGIA BIOBIO	0.0	0.0	0.0	0.0	0.0	0.0	0.0	0.0	0.0	0.0	0.0	0.0	0.0	0.0	0.0	0.0	0.0	0.0	0.0	0.0	0.0	0.0	0.0	0.0	0.0	0.0	0.0
COELEMU	3.3	3.3	3.2	3.5	3.1	3.1	3.2	2.9	3.0	3.2	2.8	2.9	2.2	3.0	3.1	3.2	3.3	3.3	2.2	3.3	3.6	3.4	3.4	3.2	74.6	3.6	3.1
CAÑETE	0.0	0.0	0.0	0.0	0.0	0.0	0.0	0.0	0.0	0.0	0.0	0.0	0.0	0.0	0.0	0.0	0.0	0.0	0.0	0.0	0.0	0.0	0.0	0.0	0.0	0.0	0.0
TRONGOL	0.0	0.0	0.0	0.0	0.0	0.0	0.0	0.0	0.0	0.0	0.0	0.0	0.0	0.0	0.0	0.0	0.0	0.0	0.0	0.0	0.0	0.0	0.0	0.0	0.0	0.0	0.0
LEBU	0.0	0.0	0.0	0.0	0.0	0.0	0.0	0.0	0.0	0.0	0.0	0.0	0.0	0.0	0.0	0.0	0.0	0.0	0.0	0.0	0.0	0.0	0.0	0.0	0.0	0.0	0.0
TIRUA	0.0	0.0	0.0	0.0	0.0	0.0	0.0	0.0	0.0	0.0	0.0	0.0	0.0	0.0	0.0	0.0	0.0	0.0	0.0	0.0	0.0	0.0	0.0	0.0	0.0	0.0	0.0
CONTULMO	0.0	0.0	0.0	0.0	0.0	0.0	0.0	0.0	0.0	0.0	0.0	0.0	0.0	0.0	0.0	0.0	0.0	0.0	0.0	0.0	0.0	0.0	0.0	0.0	0.0	0.0	0.0
LOSALAMOS	0.0	0.0	0.0	0.0	0.0	0.0	0.0	0.0	0.0	0.0	0.0	0.0	0.0	0.0	0.0	0.0	0.0	0.0	0.0	0.0	0.0	0.0	0.0	0.0	0.0	0.0	0.0
JCE	0.0	0.0	0.0	0.0	0.0	0.0	0.0	0.0	0.0	0.0	0.0	0.0	0.0	0.0	0.0	0.0	0.0	0.0	0.0	0.0	0.0	0.0	0.0	0.0	0.0	0.0	0.0
HBS	0.0	0.0	0.0	0.0	0.0	0.0	0.0	0.0	0.0	0.0	0.0	0.0	0.0	0.0	0.0	0.0	0.0	0.0	0.0	0.0	0.0	0.0	0.0	0.0	0.0	0.0	0.0
HBS_GNL	0.0	0.0	0.0	0.0	0.0	0.0	0.0	0.0	0.0	0.0	0.0	0.0	0.0	0.0	0.0	0.0	0.0	0.0	0.0	0.0	0.0	0.0	0.0	0.0	0.0	0.0	0.0
ANCALI	0.0	0.0	0.0	0.0	0.0	0.0	0.0	0.0	0.0	0.0	0.0	0.0	0.0	0.0	0.0	0.0	0.0	0.0	0.0	0.0	0.0	0.0	0.0	0.0	0.0	0.0	0.0
QUITRALMAN	0.0	0.0	0.0	0.0	0.0	0.0	0.0	0.0	0.0	0.0	0.0	0.0	0.0	0.0	0.0	0.0	0.0	0.0	0.0	0.0	0.0	0.0	0.0	0.0	0.0	0.0	0.0
PICOLTUE	0.0	0.0	0.0	0.0	0.0	0.0	0.0	0.0	0.0	0.0	0.0	0.0	0.0	0.0	0.0	0.0	0.0	0.0	0.0	0.0	0.0	0.0	0.0	0.0	0.0	0.0	0.0
PMGD-BOLDO	0.0	0.0	0.0	0.0	0.0	0.0	0.0	0.0	0.0	0.0	0.0	0.0	0.0	0.0	0.0	0.0	0.0	0.0	0.0	0.0	0.0	0.0	0.0	0.0	0.0	0.0	0.0
PMGD-LOSSAUCES	0.0	0.0	0.0	0.0	0.0	0.0	0.0	0.0	0.0	0.0	0.0	0.0	0.0	0.0	0.0	0.0	0.0	0.0	0.0	0.0	0.0	0.0	0.0	0.0	0.0	0.0	0.0
PMGD-LOSSAUCES-1	0.0	0.0	0.0	0.0	0.0	0.0	0.0	0.0	0.0	0.0	0.0	0.0	0.0	0.0	0.0	0.0	0.0	0.0	0.0	0.0	0.0	0.0	0.0	0.0	0.0	0.0	0.0
PMGD-LOSSAUCES-2	0.0	0.0	0.0	0.0	0.0	0.0	0.0	0.0	0.0	0.0	0.0	0.0	0.0	0.0	0.0	0.0	0.0	0.0	0.0	0.0	0.0	0.0	0.0	0.0	0.0	0.0	0.0
PMGD-MALLECO	0.0	0.0	0.0	0.0	0.0	0.0	0.0	0.0	0.0	0.0	0.0	0.0	0.0	0.0	0.0	0.0	0.0	0.0	0.0	0.0	0.0	0.0	0.0	0.0	0.0	0.0	0.0
CHUFKEN	0.0	0.0	0.0	0.0	0.0	0.0	0.0	0.0	0.0	0.0	0.0	0.0	0.0	0.0	0.0	0.0	0.0	0.0	0.0	0.0	0.0	0.0	0.0	0.0	0.0	0.0	0.0
CURACAUTIN	0.0	0.0	0.0	0.0	0.0	0.0	0.0	0.0	0.0	0.0	0.0	0.0	0.0	0.0	0.0	0.0	0.0	0.0	0.0	0.0	0.0	0.0	0.0	0.0	0.0	0.0	0.0
LONQUIMAY	0.0	0.0	0.0	0.0	0.0	0.0	0.0	0.0	0.0	0.0	0.0	0.0	0.0	0.0	0.0	0.0	0.0	0.0	0.0	0.0	0.0	0.0	0.0	0.0	0.0	0.0	0.0
EAGON	0.0	0.0	0.0	0.0	0.0	0.0	0.0	0.0	0.0	0.0	0.0	0.0	0.0	0.0	0.0	0.0	0.0	0.0	0.0	0.0	0.0	0.0	0.0	0.0	0.0	0.0	0.0
LPLAUTARO	0.0	0.0	0.0	0.0	0.0	0.0	0.0	0.0	0.0	0.0	0.0	0.0	0.0	0.0	0.0	0.0	0.0	0.0	0.0	0.0	0.0	0.0	0.0	0.0	0.0	0.0	0.0
PMGD-AROMOS	0.0	0.0	0.0	0.0	0.0	0.0	0.0	0.0	0.0	0.0	0.0	0.0	0.0	0.0	0.0	0.0	0.0	0.0	0.0	0.0	0.0	0.0	0.0	0.0	0.0	0.0	0.0
LPPANGUIPULLI	0.0	0.0	0.0	0.0	0.0	0.0	0.0	0.0	0.0	0.0	0.0	0.0	0.0	0.0	0.0	0.0	0.0	0.0	0.0	0.0	0.0	0.0	0.0	0.0	0.0	0.0	0.0
REY_DIESEL	0.0	0.0	0.0	0.0	0.0	0.0	0.0	0.0	0.0	0.0	0.0	0.0	0.0	0.0	0.0	0.0	0.0	0.0	0.0	0.0	0.0	0.0	0.0	0.0	0.0	0.0	0.0
SOUTHERN	0.0	0.0	0.0	0.0	0.0	0.0	0.0	0.0	0.0	0.0	0.0	0.0	0.0	0.0	0.0	0.0	0.0	0.0	0.0	0.0	0.0	0.0	0.0	0.0	0.0	0.0	0.0
WATTS-1	0.0	0.0	0.0	0.0	0.0	0.0	0.0	0.0	0.0	0.0	0.0	0.0	0.0	0.0	0.0	0.0	0.0	0.0	0.0	0.0	0.0	0.0	0.0	0.0	0.0	0.0	0.0
WATTS-2	0.0	0.0	0.0	0.0	0.0	0.0	0.0	0.0	0.0	0.0	0.0	0.0	0.0	0.0	0.0	0.0	0.0	0.0	0.0	0.0	0.0	0.0	0.0	0.0	0.0	0.0	0.0
SKRETTINGOSORNO	0.0	0.0	0.0	0.0	0.0	0.0	0.0	0.0	0.0	0.0	0.0	0.0	0.0	0.0	0.0	0.0	0.0	0.0	0.0	0.0	0.0	0.0	0.0	0.0	0.0	0.0	0.0
PMGD-TAMBORES	0.0	0.0	0.0	0.0	0.0	0.0	0.0	0.0	0.0	0.0	0.0	0.0	0.0	0.0	0.0	0.0	0.0	0.0	0.0	0.0	0.0	0.0	0.0	0.0	0.0	0.0	0.0
PMGD-CHIFIN	0.0	0.0	0.0	0.0	0.0	0.0	0.0	0.0	0.0	0.0	0.0	0.0	0.0	0.0	0.0	0.0	0.0	0.0	0.0	0.0	0.0	0.0	0.0	0.0	0.0	0.0	0.0
PMGD-LOS-NEGROS	0.0	0.0	0.0	0.0	0.0	0.0	0.0	0.0	0.0	0.0	0.0	0.0	0.0	0.0	0.0	0.0	0.0	0.0	0.0	0.0	0.0	0.0	0.0	0.0	0.0	0.0	0.0
PMGD-CAMPESINA	0.0	0.0	0.0	0.0	0.0	0.0	0.0	0.0	0.0	0.0	0.0	0.0	0.0	0.0	0.0	0.0	0.0	0.0	0.0	0.0	0.0	0.0	0.0	0.0	0.0	0.0	0.0
PMGD-RAPACO	0.0	0.0	0.0	0.0	0.0	0.0	0.0	0.0	0.0	0.0	0.0	0.0	0.0	0.0	0.0	0.0	0.0	0.0	0.0	0.0	0.0	0.0	0.0	0.0	0.0	0.0	0.0
PMGD-GAMI	0.0	0.0	0.0	0.0	0.0	0.0	0.0	0.0	0.0	0.0	0.0	0.0	0.0	0.0	0.0	0.0	0.0	0.0	0.0	0.0	0.0	0.0	0.0	0.0	0.0	0.0	0.0
PMGD-CIRUELILO	0.0	0.0	0.0	0.0	0.0	0.0	0.0	0.0	0.0	0.0	0.5	1.5	1.5	1.5	1.5	1.5	1.5	1.5	0.8	0.0	0.0	0.0	0.0	0.0	11.5	1.5	0.5
PMGD-CALAFATE	0.0	0.0	0.0	0.0	0.0	0.0	0.0	0.0	0.0	0.0	0.0	0.0	0.0	0.0	0.0	0.0	0.0	0.0	0.0	0.0	0.0	0.0	0.0	0.0	0.0	0.0	0.0
PMGD-ALERCE	0.0	0.0	0.0	0.0	0.0	0.0	0.0	0.0	0.0	0.0	0.0	0.0	0.0	0.0	0.0	0.0	0.0	0.0	0.0	0.0	0.0	0.0	0.0	0.0	0.0	0.0	0.0
MULTIEXPORT-1	0.0	0.0	0.0	0.0	0.0	0.0	0.0	0.0	0.0	0.0	0.0	0.0	0.0	0.0	0.0	0.0	0.0	0.0	0.0	0.0	0.0	0.0	0.0	0.0	0.0	0.0	0.0
MULTIEXPORT-2	0.0	0.0	0.0	0.0	0.0	0.0	0.0	0.0	0.0	0.0	0.0	0.0	0.0	0.0	0.0	0.0	0.0	0.0	0.0	0.0	0.0	0.0	0.0	0.0	0.0	0.0	0.0
PMGD-BLUEGATE	0.0	0.0	0.0	0.0	0.0	0.0	0.0	0.0	0.0	0.0	0.0	0.0	0.0	0.0	0.0	0.0	0.0	0.0	0.0	0.0	0.0	0.0	0.0	0.0	0.0	0.0	0.0
PMGD-RIO-AZUL	0.0	0.0	0.0	0.0	0.0	0.0	0.0	0.0	0.0	0.0	0.0	0.0	0.0	0.0	0.0	0.0	0.0	0.0	0.0	0.0	0.0	0.0	0.0	0.0	0.0	0.0	0.0
PMGD-DIESEL-CEREZO	0.0	0.0	0.0	0.0	0.0	0.0	0.0	0.0	0.0	0.0	0.0	0.0	0.0	0.0	0.0	0.0	0.0	0.0	0.0	0.0	0.0	0.0	0.0	0.0	0.0	0.0	0.0
PMGD-DON-PEDRO	0.0	0.0	0.0	0.0	0.0	0.0	0.0	0.0	0.0	0.0	0.0	0.0	0.0	0.0	0.0	0.0	0.0	0.0	0.0	0.0	0.0	0.0	0.0	0.0	0.0	0.0	0.0
ELCANELO-1	0.0	0.0	0.0	0.0	0.0	0.0	0.0	0.0	0.0	0.0	0.0	0.0	0.0	0.0	0.0	0.0	0.0	0.0	0.0	0.0	0.0	0.0	0.0	0.0	0.0	0.0	0.0
SKRETTING	0.0	0.0	0.0	0.0	0.0	0.0	0.0	0.0	0.0	0.0	0.0	0.0	0.0	0.0	0.0	0.0	0.0	0.0	0.0	0.0	0.0	0.0	0.0	0.0	0.0	0.0	0.0
DANISCO	0.0	0.0	0.0	0.0	0.0	0.0	0.0	0.0	0.0	0.0	0.0	0.0	0.0	0.0	0.0	0.0	0.0	0.0	0.0	0.0	0.0	0.0	0.0	0.0	0.0	0.0	0.0
BIOMAR	0.0	0.0	0.0	0.0	0.0	0.0	0.0	0.0	0.0	0.0	0.0	0.0	0.0	0.0	0.0	0.0	0.0	0.0	0.0	0.0	0.0	0.0	0.0	0.0	0.0	0.0	0.0
SALMOFOOD-1	0.0	0.0	0.0	0.0	0.0	0.0	0.0	0.0	0.0	0.0	0.0	0.0	0.0	0.0	0.0	0.0	0.0	0.0	0.0	0.0	0.0	0.0	0.0	0.0	0.0	0.0	0.0
CHANGOS->CUMBRES C1	35.3	29.0	-0.1	40.4	43.7	60.7	82.6	201.9	508.0	561.5	463.9	409.6	391.6	371.5	358.4	333.3	327.6	317.8	168.5	-78.0	-140.9	-117.0	-119.1	-121.2	4128.8	561.5	172.0
CHANGOS->CUMBRES C2	32.8	26.6	-1.4	38.0	41.2	58.2	80.0	198.8	503.9	557.6	460.3	406.2	388.2	368.1	354.9	330.0	324.5	314.8	165.9	-79.8	-142.5	-118.7	-120.8	-122.9	4063.8	557.6	169.3
CUMBRES->CHANGOS C1	-27.1	-20.6	8.9	-31.5	-34.7	-51.8	-73.8	-191.7	-491.7	-544.5	-450.6	-397.8	-380.0	-360.1	-347.3	-322.9	-317.4	-307.8	-160.8	85.2	148.9	124.8	126.9	128.7	-3888.7	148.9	-162.0
CUMBRES->CHANGOS C2	-28.2	-21.8	7.7	-32.6	-35.9	-52.9	-75.0	-192.8	-492.6	-545.7	-451.9	-399.2	-381.4	-361.4	-348.6	-324.3	-318.9	-309.3	-162.3	83.8	147.6	123.5	125.6	127.5	-3919.2	147.6	-163.3
TOTAL HORA.	6246.6	5924.6	5771.2	5556.3	5538.3	5574.4	5838.1	6066.1	6052.0	6377.5	6700.3	6873.2	6873.5	6914.6	6934.3	6905.4	6770.3	6560.0	6568.1	7229.1	7768.9	7725.2	7399.9	6945.0	**157 113**		
TOTAL HORA. SING	2798	2770	2732	2805	2819	2840	2883	2992	3587	3721	3455	3328	3364	3425	3375	3297	3281	3344	3045	2542	2468	2549	2530	2472	**72 420**		
TOTAL SEN	9045	8695	8503	8361	8357	8414	8721	9058	9639	10099	10155	10201	10237	10340	10309	10203	10051	9904	9613	9771	10236	10274	9930	9417	**229 533**		
CONS. PROPIOS	189	189	189	189	191	191	191	191	191	192	192	191	191	191	191	191	191	191	191	193	193	193	193	193	**4 591**		
CONS. PROPIOS SING	213	213	213	213	219	219	219	219	214	214	202	202	202	202	202	202	208	215	215	215	219	219	219	219	**5 096**		
FLUJO CHANGOS->CUMBRES	62	49	-9	71	78	112	156	393	998	1105	913	806	771	731	705	655	644	625	329	-163	-290	-242	-246	-250	**8 000**		
PERDIDAS APROX.	172	155	144	137	137	140	155	180	214	240	249	253	251	251	251	245	236	222	205	215	240	240	220	193	**4 946**		
PERDIDAS APROX. SING	94	92	95	94	94	92	92	74	73	77	68	66	75	90	86	82	80	91	91	89	96	101	99	91	**2 081**		
DEMANDA APROX.	5947	5630	5429	5301	5288	5355	5647	6087	6645	7050	7173	7235	7202	7204	7198	7125	6987	6771	6501	6658	7046	7050	6741	6309	**155 576**		
DEMANDA APROX. SING	2430	2417	2433	2427	2428	2417	2417	2307	2301	2325	2271	2254	2316	2403	2382	2358	2348	2413	2411	2402	2442	2470	2458	2412	**57 243**		
HORA	1	2	3	4	5	6	7	8	9	10	11	12	13	14	15	16	17	18	19	20	21	22	23	24	DMAX :	7768.9	7769
																								Termo	131408	57.3%	

ANEXO Nº3

Detalle del Movimiento de Centrales e Informe Diario del Sistema Eléctrico Nacional

correspondientes al día 20 de octubre de 2021

20-10-2021	Ultima Actualización:	20-10-2021	23:59	CMG-Online:	65.8	Quillota_220 kV:	PEHUENCHE									SS.CC.	
Hora Movi.	Equipo /	Central-Unidad	Configuración	Despacho	Estado	EO	Consigna	Consigna	Instrucción Cmg	Motivo	Zona Desacople	Condición	Neomante	Centro de		SSCC	BASEPOINT
0:00	Instalación			Requerido (MW)	Operacional	Combustibles	Cmg	Limitación	Condición	Comentario		del Embalse		Control		Activo	
0:00 -		RAPEL-3	RAPEL	0	DP	-	FS	-	OM	-	-	N	SD 2021088583	ENEL GENERACION		-	
0:00 -		COLBUN	COLBUN	-	-	-	-	-	RE	Se declara en condición de Agotamiento	-	A	-	COLBUN		-	
0:00 -		COLBUN-1	COLBUN_vsign	MT	N	-	MT	-	OM	-	-	A	-	COLBUN		-	MT
0:00 -		COLBUN-2	COLBUN_vsign	MT	N	-	MT	-	OM	-	-	A	-	COLBUN		-	MT
0:00 -		RAPEL-4	RAPEL	-	PO	-	EP	-	EP	Sincronizada en pruebas	-	N	SD 2021088589	ENEL GENERACION		-	
0:00 -		SANISIDRO-2	SANISIDRO-2_TG1+TV1_GN_A	PC	N	LC	PC	-	OM	Cambio de Combustible GNL_GEST a GN_A	-	-	-	ENEL GENERACION		-	PC
0:05 -		RAPEL-4	RAPEL	0	DP	-	FS	-	OM	-	-	N	SD 2021088589	ENEL GENERACION		-	
0:23 -		RAPEL-4	RAPEL	0	DN	-	FS	-	OM	Cancela SD 2021088589	-	N	-	ENEL GENERACION		-	
0:23 -		RAPEL-3	RAPEL	0	DN	-	FS	-	OM	Cancela SD 2021088583	-	N	-	ENEL GENERACION		-	
0:24 -		CENIZAS	CENIZAS_DIESEL	0	DN	-	FS	-	OM	Cancela SI 71926	-	-	-	CENIZAS		-	-
0:43 -		COLBUN-2	COLBUN_vsign	0	DN	-	FS	-	OM	-	-	A	-	COLBUN		-	
1:00 -		SANISIDRO-2	SANISIDRO-2_TG1+TV1_GNL_GEST	PC	N	LC	PC	-	OM	Cambio de Combustible GN_A a GNL_GEST	-	-	-	ENEL GENERACION		-	PC
1:44 -		TRAPEN	TRAPEN_DIESEL	20	LF	LC	CI	PCP	OM	-	Ctx Lt 220 kV Frutillar Norte - Puerto Montt	-	IL 2021002230	ENLASA		-	
2:25 -		PEHUENCHE-2	PEHUENCHE	180	N	-	CI	-	OM	-	-	N	-	ENEL GENERACION		-	
3:25 -		**MOV. CMG**	-	-	-	-	-	-	-	**Movimiento para estimar CMG horario**	-	-	-	CDC		-	-
3:50 -		NUEVAALDEA-3	NUEVAALDEA-3_COGEN	0	DF	DLC	FS	-	SDCF	Causa informada: Atender falla inminente en ventilador de la caldera recuperadora	-	-	SDCF 2021091288	ARAUCO		-	
4:07 -		EPACIFICO	EPACIFICO_COGEN	-	PO	-	EP	CF	EP	Sincronizada en pruebas	-	-	9000838 - SDCF 20210	ENERGIA PACIFICO		-	
4:44 -		ATACAMA-2TG2A	ATACAMA-2TG2A_TG2A_DIESEL	-	PO	LC	EP	-	EP	Sincroniza en pruebas para superar IL 2283.	-	-	IL 2021002283	ENEL GENERACION		-	-
5:31 -		PEHUENCHE-2	PEHUENCHE	210	N	-	CI	-	OM	-	-	N	-	ENEL GENERACION		-	
5:32 -		CIPRESES-1	CIPRESES_sinv	PC	N	-	PC	-	OM	-	-	N	-	ENEL GENERACION		-	PC
5:32 -		CIPRESES-3	CIPRESES_sinv	PC	N	-	PC	-	OM	-	-	N	-	ENEL GENERACION		-	PC
5:40 -		CANDELARIA-1	CANDELARIA-1_GN_A	-	DN	DLC	PP	-	SSCC	-	-	-	-	COLBUN		-	
6:00 -		CANDELARIA-1	CANDELARIA-1_GN_A	MT	N	LC	MT	-	SSCC	-	-	-	-	COLBUN		-	MT
6:00 -		COLBUN-2	COLBUN_vsign	MT	N	-	MT	-	OM	-	-	A	-	COLBUN		-	MT
6:00 -		EPACIFICO	EPACIFICO_COGEN	PC	N	-	PC	CF	OM	Disponible. Cancelada SDCF 2021090821.	-	-	IL 2019000838	ENERGIA PACIFICO		-	PC
6:02 -		PEHUENCHE-1	PEHUENCHE	MT	N	-	MT	-	OM	-	-	N	-	ENEL GENERACION		-	MT
6:32 -		ATACAMA-2TG2A	ATACAMA-2TG2A+0.5TV2_DIESEL	-	PO	LC	EP	-	EP	E/S TV2C	-	-	IL 2021002283	ENEL GENERACION		-	-
6:35 -		PANGUE-1	RALCO_sinv	PC	N	-	PC	-	RE	-	-	-	-	ENEL GENERACION		-	PC
6:36 -		PANGUE-2	RALCO_sinv	MT	N	-	MT	-	OM	-	-	-	-	ENEL GENERACION		-	MT
6:49 -		PEHUENCHE-1	PEHUENCHE	PC	N	-	PC	-	OM	-	-	N	-	ENEL GENERACION		-	PC
7:24 -		ATACAMA-2TG2A	ATACAMA-2TG2A_TG2A+0.5TV2_DIESEL	MT	N	LC	MT	-	OM	MT, estable. Cancelada IL 2021002283	-	-	-	ENEL GENERACION		-	-
7:30 -		CIPRESES-1	CIPRESES_sinv	0	DN	-	FS	-	OM	-	-	N	-	ENEL GENERACION		-	
7:30 -		CIPRESES-3	CIPRESES_sinv	0	DN	-	FS	-	OM	-	-	N	-	ENEL GENERACION		-	
7:30 -		RALCO-2	RALCO_sinv	0	DN	-	FS	-	OM	-	-	N	-	ENEL GENERACION		-	
7:32 -		RALCO-1	RALCO_sinv	0	DRO	-	FS	-	OM	-	-	N	IL 2021002169	ENEL GENERACION		-	
7:37 -		PEHUENCHE-2	PEHUENCHE	MT	N	-	MT	-	OM	-	-	N	-	ENEL GENERACION		-	MT
7:42 -		COLBUN-2	COLBUN_vsign	0	DN	-	FS	-	OM	-	-	A	-	COLBUN		-	
7:43 -		PEHUENCHE-1	PEHUENCHE	160	N	-	CI	-	OM	-	-	N	-	ENEL GENERACION		-	
7:50 -		COLBUN-1	COLBUN_vsign	0	DN	-	FS	-	OM	-	-	A	-	COLBUN		-	
7:56 -		KELAR-TG1	KELAR-TG1_TG1_GNL_A	0	DN	DLC	FS	-	OM	Finaliza Prueba. Cancelada SI 2021089847	-	-	IL 2021002144	KELAR		-	-
7:57 -		TRAPEN	TRAPEN_DIESEL	55	LF	LC	CI	PCP	OM	-	Ctx Lt 220 kV Frutillar Norte - Puerto Montt	-	IL 2021002230	ENLASA		-	
8:00 -		PANGUE-2	RALCO_sinv	0	DN	-	FS	-	OM	-	-	-	-	ENEL GENERACION		-	
8:00 -		NORGENER-NTO1	NORGENER-NTO1_CAR	MT	LF	-	MT	PCP	OM	-	-	-	IL 2021002238	AES ANDES		-	-
8:00 -		NORGENER-NTO2	NORGENER-NTO2_CAR	MT	N	-	MT	-	OM	-	-	-	-	AES ANDES		-	-
8:00 -		GUACOLDA-4	GUACOLDA-4_CAR	MT	LF	-	MT	PCP	OM	-	-	-	IL 2021002109	AES ANDES		-	-
8:00 -		GUACOLDA-5	GUACOLDA-5_CAR	MT	N	-	MT	-	OM	-	-	-	-	AES ANDES		-	-
8:00 -		COCHRANE-CCH1	COCHRANE-CCH1_CAR	MT	N	-	MT	-	OM	-	-	-	-	AES ANDES		-	-
8:00 -		COCHRANE-CCH2	COCHRANE-CCH2_CAR	MT	N	-	MT	-	OM	-	-	-	-	AES ANDES		-	-
8:00 -		HORNITOS-CTH	HORNITOS-CTH_CAR	MT	N	-	MT	-	OM	-	-	-	-	ENGIE GENERACION		-	-
8:11 -		ANGOSTURA-1	RALCO_sinv	PC	N	-	PC	-	RE	-	-	-	IL 2021002256	COLBUN		-	PC
8:26 -		HORNITOS-CTH	HORNITOS-CTH_CAR	PC	N	-	PC	-	OM	-	-	-	-	ENGIE GENERACION		-	-
8:29 -		TRAPEN	TRAPEN_DIESEL	PC	LF	LC	PC	PCP	OM	-	Ctx Lt 220 kV Frutillar Norte - Puerto Montt	-	IL 2021002230	ENLASA		-	
8:31 -		PANGUE-1	RALCO_sinv	150	N	-	CI	-	RE	-	-	-	-	ENEL GENERACION		-	
8:40 -		ANGOSTURA-1	RALCO_sinv	MT	N	-	MT	-	RE	-	-	-	IL 2021002256	COLBUN		-	MT
8:47 -		PANGUE-1	RALCO_sinv	MT	N	-	MT	-	RE	-	-	-	-	ENEL GENERACION		-	MT
8:50 -		COLMITO	COLMITO_DIESEL	-	DN	DLC	PP	PCP	OM	-	Ctx Lt 110 kV Quillota - San Pedro	-	-	CARDONES		-	
8:50 -		TOTAL ERNC	-	-77	-	-	-	-	-	Inicio prorrata control L. 220 kV Francisco - Diego de Almagro y Cachiyuyal - Diego de Almagro.	-	-	-	CDC		-	-
8:50 -		PE-TAL TAL	PE-TAL TAL	77	N	-	CI	-	OM	-	Control control L. 220 kV Francisco - Diego de Almagro y Cachiyuyal - Diego de Almagro.	-	-	ENEL GREEN POWER		-	-
8:50 -		PFV-CONEJO	PFV-CONEJO	83	N	-	CI	-	OM	-	Control control L. 220 kV Francisco - Diego de Almagro y Cachiyuyal - Diego de Almagro.	-	-	ENOR CHILE		-	-
8:50 -		PFV-LALAKAMA	PFV-LALAKAMA	55	N	-	CI	-	OM	-	Control control L. 220 kV Francisco - Diego de Almagro y Cachiyuyal - Diego de Almagro.	-	-	ENEL GREEN POWER		-	-
8:50 -		PFV-PAMPA SOLAR NORTE	PFV-PAMPA SOLAR NORTE	55	N	-	CI	-	OM	-	Control control L. 220 kV Francisco - Diego de Almagro y Cachiyuyal - Diego de Almagro.	-	-	ENEL GREEN POWER		-	-
9:00 -		ATACAMA-1TG1AB	ATACAMA-1TG1AB_TG1A+TG1B+TV1_DIESEL	-	RO	-	PS	-	OM	En proceso de retiro	-	-	IL 2021001953	ENEL GENERACION		-	-
9:06 -		TERMOPACIFICO	TERMOPACIFICO_DIESEL	-	PO	LC	EP	-	EP	Sincroniza en Pruebas	-	-	SI 2021089166	TERMOPACIFICO		-	-
9:07 -		COLMITO	COLMITO_DIESEL	-	N	LC	PMT	-	OM	Sincronizada	Ctx Lt 110 kV Quillota - San Pedro	-	-	CARDONES		-	
9:07 -		ANGAMOS-ANG1	ANGAMOS-ANG1_CAR	MT	LF	-	MT	PCP	OM	Limitada a 150 MW	-	-	SICF 2021091341	AES ANDES		-	MT
9:07 -		ANGAMOS-ANG2	ANGAMOS-ANG2_CAR	MT	LF	-	MT	PCP	OM	Limitada a 150 MW	-	-	SICF 2021091342	AES ANDES		-	MT
9:12 -		COLMITO	COLMITO_DIESEL	MT	N	LC	MT	-	OM	-	Ctx Lt 110 kV Quillota - San Pedro	-	-	CARDONES		-	MT
9:12 -		CS-CERRODOMINADOR	CS-CERRODOMINADOR	PC	RO	-	PC	-	OM	sincroniza	-	-	IL 2021002175	ENOR CHILE		-	-
9:22 -		HORNITOS-CTH	HORNITOS-CTH_CAR	MT	N	-	MT	-	OM	-	-	-	-	ENGIE GENERACION		-	-
9:23 -		ATACAMA-1TG1B	ATACAMA-1TG1B_TG1B+0.5TV1_DIESEL	-	RO	LC	PS	-	OM	Desacopla la componente TG1A	-	-	-	ENEL GENERACION		-	-
9:23 -		ATACAMA-1TG1A	ATACAMA-1TG1A_TG1A_DIESEL	-	RO	LC	PS	-	OM	Desacopla la componente TG1A	-	-	IL 2021001953	ENEL GENERACION		-	-
9:26 -		CANUTILLAR-1	CANUTILLAR	-	DN	-	PP	-	OM	-	Ctx Lt 220 kV Frutillar Norte - Puerto Montt	N	-	COLBUN		-	
9:27 -		ATACAMA-1TG1A	ATACAMA-1TG1A_TG1A_DIESEL	0	DRO	DLC	FS	-	OM	F/S la componente TG1A	-	-	IL 2021001953	ENEL GENERACION		-	-
9:32 -		CANUTILLAR-1	CANUTILLAR	MT	N	-	MT	-	OM	-	Ctx Lt 220 kV Frutillar Norte - Puerto Montt	N	-	COLBUN		-	MT
9:34 -		ATACAMA-1TG1B	ATACAMA-1TG1B_TG1B_DIESEL	-	RO	LC	PS	-	OM	F/S la componente TV1C	-	-	-	ENEL GENERACION		-	-
9:35 -		TRAPEN	TRAPEN_DIESEL	30	LF	LC	CI	PCP	OM	-	Ctx Lt 220 kV Frutillar Norte - Puerto Montt	-	IL 2021002230	ENLASA		-	
9:39 -		ATACAMA-1TG1B	ATACAMA-1TG1B_TG1B_DIESEL	-	DRO	DLC	FS	-	OM	F/S la componente TG1B	-	-	-	ENEL GENERACION		-	-
9:54 -		CANUTILLAR-1	CANUTILLAR	MT	N	-	MT	-	OM	No se retira por Ctx Lt 220 kV Frutillar Norte - Puerto Montt	-	N	-	COLBUN		-	
9:54 -		VALDIVIA	VALDIVIA_BL1+BL2+BL3+BL4_COGEN_EUCA	PC	N	-	PC	-	OM	Inicia Ctx Lt 220 kV Río Toltén - Ciruelos	Ctx Lt 220 kV Río Toltén - Ciruelos	-	-	ARAUCO		-	
9:54 -		CHUYACA	CHUYACA_DIESEL	-	DLF	DLC	PP	PCP	OM	-	Ctx Lt 220 kV Río Toltén - Ciruelos	-	IL 2021002222	STS		-	
10:00 -		PEHUENCHE-2	PEHUENCHE	0	DN	-	FS	-	OM	-	-	N	-	ENEL GENERACION		-	
10:04 -		ANGOSTURA-1	RALCO_sinv	120	N	-	CI	-	RE	-	-	-	IL 2021002256	COLBUN		-	
10:07 -		CHUYACA	CHUYACA_DIESEL	PC	LF	LC	PC	PCP	OM	-	Ctx Lt 220 kV Río Toltén - Ciruelos	-	IL 2021002222	STS		-	PC
10:34		CDC	CDC	-	-	-	-	-	-	Inicia Control TX L 500 kV Polpaico - Lo Aguirre	Ctx Lt 500 kV Polpaico - Lo Aguirre	-		CDC			
10:34 -		SANISIDRO-1	SANISIDRO-1_TG1+TV1_GNL_GEST	MT	N	LC	MT	-	OM	-	Ctx Lt 500 kV Polpaico - Lo Aguirre	-	-	ENEL GENERACION		-	MT
10:34 -		SANISIDRO-2	SANISIDRO-2_TG1+TV1_GNL_GEST	MT	N	LC	MT	-	OM	-	Ctx Lt 500 kV Polpaico - Lo Aguirre	-	-	ENEL GENERACION		-	MT
10:34 -		ANDINA-CTA	ANDINA-CTA_CAR	MT	LF	-	MT	PCP	OM	-	Ctx Lt 500 kV Polpaico - Lo Aguirre	-	IL 2021001939	ENGIE		-	-
10:34 -		ANGAMOS-ANG1	ANGAMOS-ANG1_CAR	MT	LF	-	MT	PCP	OM	Limitada a 150 MW	Ctx Lt 500 kV Polpaico - Lo Aguirre	-	SICF 2021091341	AES ANDES		-	-
10:34 -		ANGAMOS-ANG2	ANGAMOS-ANG2_CAR	MT	LF	-	MT	PCP	OM	Limitada a 150 MW	Ctx Lt 500 kV Polpaico - Lo Aguirre	-	SICF 2021091342	AES ANDES		-	-
10:34 -		GUACOLDA-3	GUACOLDA-3_CAR	MT	N	-	MT	-	MM	-	Ctx Lt 500 kV Polpaico - Lo Aguirre	-	-	AES ANDES		-	-
10:34 -		MEJILLONES-IEM	MEJILLONES-IEM_CAR	280	LF	-	CI	PCP	OM	-	Ctx Lt 500 kV Polpaico - Lo Aguirre	-	2021002232	ENGIE GENERACION		-	-
10:46 -		NUEVARENCA	NUEVARENCA_TG1+TV1_GN_A	-	DN	DLC	PP	-	OT	Disponibilidad de combustible GN_A.	-	-	-	GENERADORA METROPOLITANA		-	
10:48 -		COLMITO	COLMITO_DIESEL	-	N	LC	PS	-	OM	Finaliza Ctx Lt 110 kV Quillota - San Pedro	-	-	-	CARDONES		-	
10:51 -		COLMITO	COLMITO_DIESEL	0	DN	DLC	FS	PCP	OM	-	-	-	-	CARDONES		-	
10:54 -		TERMOPACIFICO	TERMOPACIFICO_DIESEL	0	DN	-	FS	-	OM	Finaliza Pruebas	-	-	SI 2021089166	TERMOPACIFICO		-	-
11:04 -		PEHUENCHE-1	PEHUENCHE	180	N	-	CI	-	OM	-	-	N	-	ENEL GENERACION		-	
11:16 -		CIPRESES-1	CIPRESES_sinv	-	DN	-	PP	-	OM	-	-	N	-	ENEL GENERACION		-	
11:16 -		ANGOSTURA-1	RALCO_sinv	PC	N	-	PC	-	RE	-	-	-	IL 2021002256	COLBUN		-	PC
11:23 -		EPACIFICO	EPACIFICO_COGEN	0	DF	-	FS	CF	SDCF	Con SDCF 91444.	-	-	9000838 - SDCF 20210	ENERGIA PACIFICO		-	
11:23 -		CIPRESES-1	CIPRESES_sinv	PC	N	-	PC	-	OM	-	-	N	-	ENEL GENERACION		-	PC
11:42 -		ANGAMOS-ANG2	ANGAMOS-ANG2_CAR	MT	LF	-	MT	PCP	OM	Limitada a 80 MW sin SSCC	-	-	SICF 2021091439	AES ANDES		-	-
11:53 -		CIPRESES-3	CIPRESES_sinv	-	DN	-	PP	-	OM	-	-	N	-	ENEL GENERACION		-	
11:58 -		CIPRESES-3	CIPRESES_sinv	PC	N	-	PC	-	OM	-	-	N	-	ENEL GENERACION		-	PC
12:00 -		CANDELARIA-1	CANDELARIA-1_GN_A	-	N	LC	PS	-	OT	Control Suministro combustible.	-	-	-	COLBUN		-	
12:07 -		CANDELARIA-1	CANDELARIA-1_GN_A	0	DN	DLC	FS	-	OM	-	-	-	-	COLBUN		-	
12:08 -		EPACIFICO	EPACIFICO_COGEN	-	PO	-	EP	CF	EP	Sincronizada en pruebas	-	-	9000838 - SDCF 20210	ENERGIA PACIFICO		-	
12:10 -		ANGOSTURA-1	RALCO_sinv	MT	N	-	MT	-	RE	-	-	-	IL 2021002256	COLBUN		-	MT
12:55 -		EPACIFICO	EPACIFICO_COGEN	PC	N	-	PC	-	OM	Disponible. Cancelada SDCF 91444.	-	-	IL 2019000838	ENERGIA PACIFICO		PC	
12:55 -		ANGAMOS-ANG1	ANGAMOS-ANG1_CAR	MT	LF	-	MT	PCP	OM	Limitada a 80 MW	-	-	SICF 2021091451	AES ANDES		-	-
13:45 -		TOTAL ERNC	-	-38	-	-	-	-	OM	Redistribución prorrata Control tx Lt 220 kV Salar - Calama - 228MVA	-	-	-	CDC		-	-
13:45 -		PE-VALLE DE LOS VIENTOS	PE-VALLE DE LOS VIENTOS	40	N	-	CI	-	OM	-	Ctx Lt 220 kV Salar - Calama	-	-	ENEL GREEN POWER		-	-
13:45 -		PE-CALAMA	PE-CALAMA	92	N	-	CI	-	OM	-	Ctx Lt 220 kV Salar - Calama	-	-	ENGIE GENERACION		-	-
13:45 -		PFV-USYA	PFV-USYA	24	N	-	CI	-	OM	-	Ctx Lt 220 kV Salar - Calama	-	-	ACCIONA		-	-
13:45 -		PFV-SAN PEDRO	PFV-SAN PEDRO	46	N	-	CI	-	OM	-	Ctx Lt 220 kV Salar - Calama	-	-	ENOR CHILE		-	-
13:45 -		PFV-AZABACHE	PFV-AZABACHE	4	N	-	CI	-	OM	-	Ctx Lt 220 kV Salar - Calama	-	-	ENEL GREEN POWER		-	-
13:45		PFV-PUERTO SECO	PFV-PUERTO SECO	4	N	-	CI	-	OM	-	Ctx Lt 220 kV Salar - Calama	-	-	ENOR CHILE		-	-
13:45		PFV-JAMA I	PFV-JAMA I	13	N	-	CI	-	OM	-	Ctx Lt 220 kV Salar - Calama	-	-	ENOR CHILE		-	-
13:45		PFV-JAMA II	PFV-JAMA II	9	N	-	CI	-	OM	-	Ctx Lt 220 kV Salar - Calama	-	-	ENOR CHILE		-	-
13:51 -		SANISIDRO-2	SANISIDRO-2_TG1+TV1_GNL_GEST	PC	N	LC	PC	-	OM	-	Ctx Lt 500 kV Polpaico - Lo Aguirre	-	-	ENEL GENERACION		-	
13:51 -		GUACOLDA-3	GUACOLDA-3_CAR	PC	N	-	PC	-	OM	-	Ctx Lt 500 kV Polpaico - Lo Aguirre	-	-	AES ANDES		-	-
13:51 -		MEJILLONES-IEM	MEJILLONES-IEM_CAR	PC	LF	-	PC	PCP	OM	-	Ctx Lt 500 kV Polpaico - Lo Aguirre	-	2021002232	ENGIE GENERACION		-	-
13:51 -		ANGAMOS-ANG1	ANGAMOS-ANG1_CAR	PC	LF	-	PC	PCP	OM	Limitada a 80 MW	Ctx Lt 500 kV Polpaico - Lo Aguirre	-	SICF 2021091451	AES ANDES		-	-
13:51 -		ANGAMOS-ANG2	ANGAMOS-ANG2_CAR	PC	LF	-	PC	PCP	OM	Limitada a 80 MW	Ctx Lt 500 kV Polpaico - Lo Aguirre	-	SICF 2021091439	AES ANDES		-	-
14:05 -		PEHUENCHE-1	PEHUENCHE	140	N	-	CI	-	OM	-	-	N	-	ENEL GENERACION		-	
14:14 -		CIPRESES-1	CIPRESES_sinv	MT	N	-	MT	-	OM	-	-	N	-	ENEL GENERACION		-	MT
14:14 -		CIPRESES-3	CIPRESES_sinv	MT	N	-	MT	-	OM	-	-	N	-	ENEL GENERACION		-	MT
15:04 -		ATACAMA-1TG1A	ATACAMA-1TG1A_TG1A+0.5TV1_DIESEL	-	DRO	DLC	PP	-	OM	-	-	-	IL 20200000805	ENEL GENERACION		-	-
15:04 -		ATACAMA-2TG2B	ATACAMA-2TG2B_TG2B_DIESEL	-	DRO	DLC	PP	-	OM	Solicitada para acoplar al Ciclo 2 completo.	-	-	IL 20200000805	ENEL GENERACION		-	-
15:07 -		OLIVOS	OLIVOS_BL1_DIESEL	-	PO	-	EP	-	EP	-	-	-	SI 2021089735	POTENCIA		-	-
15:17 -		CIPRESES-1	CIPRESES_sinv	PC	N	-	PC	-	OM	-	-	N	-	ENEL GENERACION		-	PC
15:17 -		CIPRESES-3	CIPRESES_sinv	PC	N	-	PC	-	OM	-	-	N	-	ENEL GENERACION		-	PC
15:42 -		NUEVARENCA	NUEVARENCA_TG1+TV1_GN_A	-	N	LC	PMT	-	OM	TG Sincronizada	-	-	-	GENERADORA METROPOLITANA		-	

20-10-2021	Ultima Actualización:	20-10-2021	23:59	CMG-Online:	65.8	Quillota_220 kV:	PEHUENCHE									SS.CC.	
Hora Movi. 0:00	Equipo / Instalación	Central-Unidad	Configuración	Despacho Requerido (MW)	Estado Operacional	EO Combustibles	Consigna Cmg	Consigna Limitación	Instrucción Cmg Condición	Motivo Comentario	Zona Desacople	Condición del Embalse	Neomante	Centro de Control	SSCC Activo	BASEPOINT
16:00		CDC	CDC		-	-	-	-	-	FINALIZA Control TX L 500 kV Polpaico - Lo Aguirre				CDC		
16:00 -		CIPRESES-1	CIPRESES_sinv	MT	N	-	MT	-	OM	-	-	N	-	ENEL GENERACION	-	MT
16:00 -		CIPRESES-3	CIPRESES_sinv	MT	N	-	MT	-	OM	-	-	N	-	ENEL GENERACION	-	MT
16:00 -		PEHUENCHE-1	PEHUENCHE	MT	N	-	MT	-	OM	-	-	N	-	ENEL GENERACION	-	MT
16:00 -		VALDIVIA	VALDIVIA_BL1+BL2+BL3_COGEN_EUCA	PC	N	-	PC	-	OM	-	Ctx Lt 220 kV Río Toltén - Ciruelos	-	-	ARAUCO	-	PC
16:00 -		CHUYACA	CHUYACA_DIESEL	-	LF	LC	PS	PCP	OM	-	Ctx Lt 220 kV Río Toltén - Ciruelos	-	IL 2021002222	STS	-	
16:00 -		TRAPEN	TRAPEN_DIESEL	MT	LF	LC	MT	PCP	OM	Por SSCC	Ctx Lt 220 kV Río Toltén - Ciruelos	-	IL 2021002230	ENLASA	-	
16:04 -		CHUYACA	CHUYACA_DIESEL	0	DLF	DLC	FS	PCP	OM	-	-	-	IL 2021002222	STS	-	
16:07 -		NUEVARENCA	NUEVARENCA_TG1+TV1_GN_A	-	N	LC	PMT	-	OM	TV Sincronizada	-	-	-	GENERADORA METROPOLITANA	-	
16:07 -		ATACAMA-1TG1A	ATACAMA-1TG1A_TG1A_DIESEL	-	RO	LC	PMT	-	OM	-	-	-	IL 20200000805	ENEL GENERACION	-	-
16:10 -		ANDINA-CTA	ANDINA-CTA_CAR	PC	LF	-	PC	PCP	OM	-	-	-	IL 2021001939	ENGIE	-	-
16:21 -		SANISIDRO-1	SANISIDRO-1_TG1+TV1_GNL_GEST	PC	N	LC	PC	-	OM	-	-	-	-	ENEL GENERACION	-	PC
16:21 -		CIPRESES-1	CIPRESES_sinv	PC	N	-	PC	-	OM	-	-	N	-	ENEL GENERACION	-	PC
16:21 -		CIPRESES-3	CIPRESES_sinv	PC	N	-	PC	-	OM	-	-	N	-	ENEL GENERACION	-	PC
16:21 -		PEHUENCHE-1	PEHUENCHE	PC	N	-	PC	-	OM	-	-	N	-	ENEL GENERACION	-	PC
16:21 -		ANGOSTURA-1	RALCO_sinv	PC	N	-	PC	-	RE	-	-	-	IL 2021002256	COLBUN	-	PC
16:28 -		ANGOSTURA-1	RALCO_sinv	MT	N	-	MT	-	RE	-	-	-	IL 2021002256	COLBUN	-	MT
16:30 -		CANDELARIA-1	CANDELARIA-1_GN_A	-	DN	DLC	PP	-	OM	Disponibilidad de combustible GN_A. Por SSCC.	-	-	-	COLBUN	-	
16:32 -		PEHUENCHE-1	PEHUENCHE	200	N	-	CI	-	OM	-	-	N	-	ENEL GENERACION	-	
16:39 -		PEHUENCHE-1	PEHUENCHE	140	N	-	CI	-	OM	-	-	N	-	ENEL GENERACION	-	
16:46 -		CANDELARIA-1	CANDELARIA-1_GN_A	-	N	LC	PMT	-	OM	Sincronizada	-	-	-	COLBUN	-	
16:52 -		CANDELARIA-1	CANDELARIA-1_GN_A	MT	N	LC	MT	-	OM	-	-	-	-	COLBUN	-	MT
16:56 -		ATACAMA-1TG1A	ATACAMA-1TG1A_TG1A+0.5TV1_DIESEL	-	RO	LC	PMT	-	OM	-	-	-	IL 20200000805	ENEL GENERACION	-	-
17:00 -		CIPRESES-1	CIPRESES_sinv	MT	N	-	MT	-	OM	-	-	N	-	ENEL GENERACION	-	MT
17:00 -		CIPRESES-3	CIPRESES_sinv	MT	N	-	MT	-	OM	-	-	N	-	ENEL GENERACION	-	MT
17:02 -		PEHUENCHE-1	PEHUENCHE	MT	N	-	MT	-	OM	-	-	N	-	ENEL GENERACION	-	MT
17:02 -		SANISIDRO-1	SANISIDRO-1_TG1+TV1_GNL_GEST	MT	N	LC	MT	-	OM	-	-	-	-	ENEL GENERACION	-	MT
17:02 -		ANDINA-CTA	ANDINA-CTA_CAR	MT	LF	-	MT	PCP	OM	-	-	-	IL 2021001939	ENGIE	-	-
17:02 -		DEGAN	DEGAN_DIESEL	-	PO	-	EP	-	EP	Con faenas programadas SD 90174.	-	-	21001603 -SD 202109	PRIME ENERGIA	-	
17:08 -		NUEVARENCA	NUEVARENCA_TG1+TV1+FA1_GN_A	PC	N	LC	PC	-	OM	Estable a MT subiendo a PC. Solicita Fuegos Adicionales.	-	-	-	GENERADORA METROPOLITANA	-	PC
17:13 -		ATACAMA-1TG1A	ATACAMA-1TG1A_TG1A+0.5TV1_DIESEL	MT	RO	LC	MT	-	OM	-	-	-	IL 20200000805	ENEL GENERACION	-	-
17:35 -		CANUTILLAR	CANUTILLAR	0	DN	-	FS	-	OM	Finaliza Ctx Lt 220 kV Río Toltén - Ciruelos	-	N	-	COLBUN	-	
17:35 -		TRAPEN	TRAPEN_DIESEL	MT	LF	LC	MT	PCP	OM	Inicia Ctx Lt 220 kV Frutillar Norte - Puerto Montt. Por SSCC.	Ctx Lt 220 kV Frutillar Norte - Puerto Montt	-	IL 2021002230	ENLASA	-	
17:35 -		TRINCAO	TRINCAO_DIESEL	PC	N	LC	PC	-	OM	-	Ctx Lt 220 kV Frutillar Norte - Puerto Montt	-	IL 2021002224	CRELL	-	PC
17:40 -		ATACAMA-2TG2B	ATACAMA-2TG2B_TG2B_DIESEL	-	DRO	DLC	PP	-	OM	Solcitada para acoplar	-	-	IL 20200000805	ENEL GENERACION	-	-
18:00 -		SANISIDRO-2	SANISIDRO-2_TG1+TV1_GNL_GEST	MT	N	LC	MT	-	OM	Cambio en La Politica de Precios	-	-	-	ENEL GENERACION	-	MT
18:00 -		CANDELARIA-1	CANDELARIA-1_GN_A	MT	N	LC	MT	-	OM	Cambio en La Politica de Precios	-	-	-	COLBUN	-	MT
18:00 -		QUINTERO-1	QUINTERO-1_GN_A	PC	N	LC	PC	-	OM	Cambio de combustible de GNL_GEST a GN_A. Cambio en La Politica de Precios	-	-	-	ENEL GENERACION	-	MT
18:00 -		CAMPICHE	CAMPICHE_CAR	MT	N	-	MT	-	OM	Cambio en La Politica de Precios	-	-	-	AES ANDES	-	MT
18:00 -		GUACOLDA-3	GUACOLDA-3_CAR	PC	N	-	PC	-	OM	Cambio en La Politica de Precios	-	-	-	AES ANDES	-	-
18:00 -		COCHRANE-CCH1	COCHRANE-CCH1_CAR	PC	N	-	PC	-	OM	-	-	-	-	AES ANDES	-	-
18:00 -		COCHRANE-CCH2	COCHRANE-CCH2_CAR	PC	N	-	PC	-	OM	-	-	-	-	AES ANDES	-	-
18:12 -		COLBUN-2	COLBUN_vsign	-	DN	-	PP	-	OM	-	-	A	-	COLBUN	-	
18:15 -		TOTAL ERNC	-	-	-	-	-	-	-	FINALIZA prorrata control L. 220 kV Francisco - Diego de Almagro y Cachiyuyal - Diego de Almagro.	-	-	-	CDC	-	-
18:18 -		COLBUN-1	COLBUN_vsign	-	DN	-	PP	-	OM	-	-	A	-	COLBUN	-	
18:20 -		RALCO-1	RALCO_sinv	-	DRO	-	PP	-	OM	-	-	N	IL 2021002169	ENEL GENERACION	-	
18:20 -		ANDINA-CTA	ANDINA-CTA_CAR	PC	LF	-	PC	PCP	OM	-	-	-	IL 2021001939	ENGIE	-	-
18:20 -		HORNITOS-CTH	HORNITOS-CTH_CAR	PC	N	-	PC	-	OM	-	-	-		ENGIE GENERACION	-	-
18:20 -		GUACOLDA-3	GUACOLDA-3_CAR	PC	N	-	PC	-	OM	-	-	-	-	AES ANDES	-	-
18:20 -		GUACOLDA-4	GUACOLDA-4_CAR	PC	LF	-	PC	PCP	OM	-	-	-	IL 2021002109	AES ANDES	-	-
18:20 -		GUACOLDA-5	GUACOLDA-5_CAR	PC	N	-	PC	-	OM	-	-	-	-	AES ANDES	-	-
18:20 -		NORGENER-NTO1	NORGENER-NTO1_CAR	PC	LF	-	PC	PCP	OM	-	-	-	IL 2021002238	AES ANDES	-	-
18:20 -		NORGENER-NTO2	NORGENER-NTO2_CAR	PC	N	-	PC	-	OM	-	-	-	-	AES ANDES	-	-
18:22 -		COLBUN-2	COLBUN_vsign	MT	N	-	MT	-	OM	-	-	A	-	COLBUN	-	MT
18:26 -		DEGAN	DEGAN_DIESEL	0	DLF	-	FS	-	OM	Finalizan pruebas SD 90174.	-	-	IL 2021001603	PRIME ENERGIA	-	
18:27 -		RALCO-1	RALCO_sinv	MT	RO	-	MT	-	OM	-	-	N	IL 2021002169	ENEL GENERACION	-	MT
18:28 -		COLBUN-1	COLBUN_vsign	MT	N	-	MT	-	OM	-	-	A	-	COLBUN	-	MT
18:30 -		CENIZAS	CENIZAS_DIESEL	-	PO	-	EP	-	EP	-	-	-	SI 2021071926	CENIZAS	-	-
18:38 -		TOTAL ERNC	-	-	-	-	-	-	OM	FINALIZA prorrata Control tx Lt 220 kV Salar - Calama - 228MVA	-	-	-	CDC	-	-
18:40 -		ATACAMA-2TG2AB	ATACAMA-2TG2AB_TG2A+TG2B+TV2_DIESEL	-	RO	LC	PMT	-	OM	-	-	-	IL 20200000805	ENEL GENERACION	-	-
18:42 -		PEHUENCHE-1	PEHUENCHE	200	N	-	CI	-	OM	-	-	N	-	ENEL GENERACION	-	
18:42 -		PEHUENCHE-2	PEHUENCHE	-	DN	-	PP	-	OM	-	-	N	-	ENEL GENERACION	-	
18:42 -		NORGENER-NTO1	NORGENER-NTO1_CAR	MT	LF	-	MT	PCP	OM	-	-	-	321091842 -IL 2021002	AES ANDES	-	-
18:45 -		TRAPEN	TRAPEN_DIESEL	PC	LF	LC	PC	PCP	OM	-	Ctx Lt 220 kV Frutillar Norte - Puerto Montt	-	IL 2021002230	ENLASA	-	
18:46 -		RALCO-1	RALCO_sinv	250	RO	-	CI	-	OM	-	-	N	IL 2021002169	ENEL GENERACION	-	
18:46 -		RALCO-2	RALCO_sinv	-	DN	-	PP	-	OM	-	-	N	-	ENEL GENERACION	-	
18:48 -		ANGOSTURA-1	RALCO_sinv	PC	RO	-	PC	-	RE	-	-	-	IL 2021002256	COLBUN	-	PC
18:50 -		ATACAMA-2TG2AB	ATACAMA-2TG2AB_TG2A+TG2B+TV2_DIESEL	MT	RO	LC	MT	-	OM	-	-	-	IL 20200000805	ENEL GENERACION	-	-
18:52 -		PEHUENCHE-2	PEHUENCHE	MT	N	-	MT	-	OM	-	-	N	-	ENEL GENERACION	-	MT
18:54 -		PANGUE-1	RALCO_sinv	200	N	-	CI	-	RE	-	-	-	-	ENEL GENERACION	-	
18:55 -		RALCO-2	RALCO_sinv	MT	N	-	MT	-	OM	-	-	N	-	ENEL GENERACION	-	MT
19:00 -		QUINTERO-1	QUINTERO-1_GNL_GEST	MT	N	LC	MT	-	OM	Cambio de Combustible de GN_A a GNL_GEST	-	-	-	ENEL GENERACION	-	MT
19:04 -		PEHUENCHE-2	PEHUENCHE	200	N	-	CI	-	OM	-	-	N	-	ENEL GENERACION	-	
19:05 -		CHOLGUAN	CHOLGUAN_BL1_COGEN	0	MM	-	FS	-	MM	-	-	-	MM 2021091466	ARAUCO	-	
19:13 -		PEHUENCHE-2	PEHUENCHE	PC	N	-	PC	-	OM	-	-	N	-	ENEL GENERACION	-	PC
19:15 -		PEHUENCHE-1	PEHUENCHE	PC	N	-	PC	-	OM	-	-	N	-	ENEL GENERACION	-	PC
19:16 -		ANGOSTURA-2	RALCO_sinv	-	DN	-	PP	-	RE	-	-	-	-	COLBUN	-	
19:17 -		RALCO-2	RALCO_sinv	200	N	-	CI	-	OM	-	-	N	-	ENEL GENERACION	-	
19:20 -		ANGOSTURA-2	RALCO_sinv	MT	N	-	MT	-	RE	-	-	-	-	COLBUN	-	MT
19:26 -		RALCO-2	RALCO_sinv	PC	N	-	PC	-	OM	-	-	N	-	ENEL GENERACION	-	PC
19:28 -		NEHUENCO-9B	NEHUENCO-9B_GN_A	-	PO	LC	EP	-	EP	Sincronizada en pruebas	-	-	SI 2021090004	COLBUN	-	
19:29 -		PANGUE-2	RALCO_sinv	-	DN	-	PP	-	RE	-	-	-	-	ENEL GENERACION	-	
19:34 -		PANGUE-2	RALCO_sinv	MT	N	-	MT	-	RE	-	-	-	-	ENEL GENERACION	-	MT
19:55 -		PEHUENCHE-2	PEHUENCHE	200	N	-	CI	-	OM	-	-	N	-	ENEL GENERACION	-	
20:00 -		SANISIDRO-2	SANISIDRO-2_TG1+TV1_GN_A	PC	N	LC	PC	-	OM	Cambio de Combustible GNL_GEST a GN_A	-	-	-	ENEL GENERACION	-	PC
20:11 -		ANGOSTURA-2	RALCO_sinv	PC	N	-	PC	-	RE	-	-	-	-	COLBUN	-	PC
20:11 -		PEHUENCHE-2	PEHUENCHE	PC	N	-	PC	-	OM	-	-	N	-	ENEL GENERACION	-	PC
20:20 -		RAPEL-5	RAPEL	PC	N	-	PC	-	OM	-	-	N	-	ENEL GENERACION	-	PC
20:20 -		RAPEL-4	RAPEL	PC	N	-	PC	-	OM	-	-	N	-	ENEL GENERACION	-	PC
20:20 -		CIPRESES-1	CIPRESES_sinv	PC	N	-	PC	-	OM	-	-	N	-	ENEL GENERACION	-	PC
20:20 -		CIPRESES-3	CIPRESES_sinv	PC	N	-	PC	-	OM	-	-	N	-	ENEL GENERACION	-	PC
20:20 -		RALCO-1	RALCO_sinv	PC	RO	-	PC	-	OM	-	-	N	IL 2021002169	ENEL GENERACION	-	PC
20:20 -		MEJILLONES-CTM1	MEJILLONES-CTM1_CAR	PC	N	-	PC	-	OM	-	-	-	-	ENGIE GENERACION	-	PC
20:21 -		KELAR-TG1	KELAR-TG1_TG1_GNL_A	-	PO	LC	EP	-	EP	Pruebas SI 2021089853	-	-	-	KELAR	-	-
20:56 -		ANGOSTURA-2	RALCO_sinv	MT	N	-	MT	-	RE	-	-	-	-	COLBUN	-	MT
21:01 -		ANGOSTURA-1	RALCO_sinv	MT	N	-	MT	-	RE	-	-	-	IL 2021002256	COLBUN	-	MT
21:17 -		ANGOSTURA-2	RALCO_sinv	0	DN	-	FS	-	RE	-	-	-	-	COLBUN	-	
21:32 -		CANUTILLAR-1	CANUTILLAR	MT	N	-	MT	-	OM	-	Ctx Lt 220 kV Frutillar Norte - Puerto Montt	N	-	COLBUN	-	MT
21:50 -		TRAPEN	TRAPEN_DIESEL	10	LF	LC	CI	PCP	OM	-	Ctx Lt 220 kV Frutillar Norte - Puerto Montt	-	IL 2021002230	ENLASA	-	
21:51 -		PANGUE-1	RALCO_sinv	MT	N	-	MT	-	RE	-	-	-	-	ENEL GENERACION	-	MT
21:57 -		RAPEL-5	RAPEL	0	DN	-	FS	-	OM	-	-	N	-	ENEL GENERACION	-	
22:22 -		RAPEL-4	RAPEL	0	DN	-	FS	-	OM	-	-	N	-	ENEL GENERACION	-	
22:22 -		CIPRESES-1	CIPRESES_sinv	0	DN	-	FS	-	OM	-	-	N	-	ENEL GENERACION	-	
22:22 -		CIPRESES-3	CIPRESES_sinv	0	DN	-	FS	-	OM	-	-	N	-	ENEL GENERACION	-	
22:22 -		MEJILLONES-CTM1	MEJILLONES-CTM1_CAR	MT	N	-	MT	-	OM	-	-	-	-	ENGIE GENERACION	-	-
22:50 -		NUEVARENCA	NUEVARENCA_TG1+TV1_GN_A	PC	N	LC	PC	-	OM	-	-	-	-	GENERADORA METROPOLITANA	-	PC
23:00 -		CANDELARIA-1	CANDELARIA-1_GN_A	0	DN	DLC	FS	-	OM	-	-	-	-	COLBUN	-	
23:33 -		OLIVOS	OLIVOS_BL1_DIESEL	0	DN	-	FS	-	OM	Cancela SI 89735	-	-	-	POTENCIA	-	-
23:51 -		NEHUENCO-9B	NEHUENCO-9B_GN_A	0	DN	DLC	FS	-	OM	Cancela SI 2021090004	-	-	-	COLBUN	-	
23:59 -		**MOV. CMG**	-	-	-	-	-	-	-	Movimiento para estimar CMG horario	-	-	-	CDC		
23:59 -		-	-	-	-	-	-	-	-	Movimiento para estimación del Cmg On-Line	-	-	-	-		

COORDINADOR
ELÉCTRICO NACIONAL

INFORME DIARIO

Miércoles 20 de Octubre del 2021

SISTEMA ELÉCTRICO NACIONAL

DESVIACIONES DE LA PROGRAMACION

1.1. Centrales

Centrales	Prog.	Real	Desv %	Estado
AILLIN	-	69.5	-	PMG, P
ATACAMA SOLAR S.A.	-	0.0	-	P
Abanico	728.8	757.6	+3.94 %	RO, DF
Aguas Blancas Diésel	0.0	0.0	-	
Alena	102.5	62.6	-38.91 %	P
Alfalfal	1064.5	1216.6	+14.29 %	
Alhué	0.0	0.0	-	
Alto Renaico	26.4	28.1	+6.46 %	PMG
Ancoa	261.6	353.7	+35.21 %	
Andes Diésel	0.0	0.0	-	
Andes FO6	0.0	0.0	-	
Andina-CTA	3090.7	3217.8	+4.11 %	LF
Angamos-ANG1	4873.3	3810.8	-21.80 %	LF
Angamos-ANG2	0.0	4000.7	(*)GNP	LF
Angostura	2302.8	2301.0	-0.08 %	RO
Antilhue	0.0	0.0	-	
Antuco	2989.7	3090.5	+3.37 %	RO
Arauco	0.0	3.8	GNP	LF
Arica-GMAR	0.0	0.0	-	
Arica-M1AR	0.0	0.0	-	MM
Arica-M2AR	0.0	0.0	-	
Atacama-1 Diésel	1638.0	2224.9	+35.83 %	
Atacama-1 GNL	0.0	0.0	-	RO, LF
Atacama-2 Diésel	1783.0	1872.3	+5.01 %	
Atacama-2 GNL	0.0	0.0	-	RO
Bess Andes	-	0.0	-	
Bess Angamos	-	8.3	GNP	
Bess Cochrane	-	0.4	GNP	
Blanco	220.9	330.5	+49.62 %	
Bocamina 2	8389.2	8201.0	-2.24 %	
CALAMA	1372.2	823.1	-40.01 %	P
CAMPOS DEL SOL	242.0	236.7	-2.18 %	P
CERRO DOMINADOR CSP	2010.3	1738.4	-13.52 %	RO
CMPC Cordillera	0.0	0.0	-	RO
CMPC Laja	600.0	548.4	-8.60 %	
CMPC Pacífico	553.6	669.1	+20.86 %	
CMPC Santa Fe	0.0	0.0	-	MM
CMPC Tissue	-	28.9	-	PMG
COMBARBALA	35.2	0.0	-100.00 %	P
Callao	17.2	14.6	-14.86 %	PMG
Calle Calle	0.0	0.0	-	DF
Campiche	5840.3	6329.0	+8.37 %	RO

Centrales	Prog.	Real	Desv %	Estado
Masisa	0.0	0.0	-	MM
Maule	0.0	0.0	-	
Mejillones IEM	7559.0	8174.4	+8.14 %	LF
Mejillones-CTM1	2046.4	2071.1	+1.21 %	
Mejillones-CTM1 Fuel Oil	-	0.0	-	
Mejillones-CTM2	0.0	0.0	-	LF, DF
Mejillones-CTM3 Diésel	0.0	0.0	-	
Mejillones-CTM3 GNL	5261.2	5392.4	+2.49 %	
Mejillones-CTM3 Gas Arg	0.0	-	-	
Mejillones-PAM	528.0	504.1	-4.52 %	
Mercurio Sur	26.5	9.6	-63.77 %	P
Mocho	259.0	17.4	-93.29 %	DF
NEGRETE	50.9	21.0	-58.71 %	P
Nalcas	68.7	61.3	-10.83 %	PMG
Nehuenco 1 Diésel	0.0	0.0	-	
Nehuenco 1 GNL	0.0	0.0	-	RO, MM
Nehuenco 1 Gas Arg	0.0	0.0	-	
Nehuenco 2 Diésel	0.0	0.0	-	
Nehuenco 2 GNL	0.0	0.0	-	
Nehuenco 2 Gas Arg	8100.6	8223.0	+1.51 %	
Nehuenco 9B Diésel	0.0	0.0	-	
Nehuenco 9B GNL	0.0	0.0	-	
Nehuenco 9B Gas Arg	450.0	388.0	-13.78 %	
Newen Diésel	0.0	0.0	-	
Newen Gas	0.0	0.0	-	
Newen Gas Arg	0.0	0.0	-	
Newen Propano	0.0	-	-	
Norgener-NTO1	2225.9	2201.1	-1.12 %	LF
Norgener-NTO2	2298.1	2507.3	+9.10 %	
Norgener-NTO2 Fuel Oil	-	0.0	-	
Nueva Aldea 1	336.0	137.7	-59.02 %	
Nueva Aldea 2	0.0	0.0	-	
Nueva Aldea 3	888.0	68.2	-92.32 %	DF
Nueva Renca Diésel	0.0	0.0	-	
Nueva Renca GNL	0.0	0.0	-	
Nueva Renca Gas Arg	0.0	2481.0	(*)GNP	
Nueva Ventanas	0.0	0.0	-	MM
Ojos de Agua	107.2	107.4	+0.16 %	PMG
Olivos	36.0	30.4	-15.56 %	
PFV AZABACHE	41.3	30.6	-25.91 %	P
PFV Del Desierto	-	0.0	-	PMG, P
PFV Diego de Almagro Sur	-	0.0	-	P

Centrales	Prog.	Real	Desv %	Estado
Candelaria 1 Diésel	0.0	0.0	-	
Candelaria 1 GNL	0.0	0.0	-	
Candelaria 1 Gas Arg	1080.0	765.0	-29.17 %	
Candelaria 2 Diésel	0.0	0.0	-	
Candelaria 2 GNL	0.0	0.0	-	DF
Candelaria 2 Gas Arg	0.0	0.0	-	
Candelaria Solar	25.8	7.4	-71.48 %	
Canutillar	520.0	460.0	-11.54 %	
Capullo	167.2	179.0	+7.06 %	
Cardones	0.0	0.0	-	
Carena	158.0	161.2	+2.03 %	PMG
Carilafquén	216.0	204.3	-5.43 %	DF
Celco	120.1	115.7	-3.68 %	
Cementos Bío Bío	0.0	0.0	-	RO, LF
Cenizas	0.0	18.1	GNP	
Cerro Tigre	318.3	0.0	-100.00 %	P
Chacabuquito	236.8	312.6	+32.01 %	
Chacayes	1386.4	1162.3	-16.17 %	MM
Chagual	25.8	0.0	-100.00 %	
Chapiquiña	114.0	121.6	+6.64 %	
Chiburgo	255.0	254.0	-0.39 %	PMG
Chillan	-	0.0	-	
Chiloé	0.0	0.0	-	PMG
Cholguán	0.0	144.1	GNP	MM
Cholguán IFO	-	0.0	-	
Chuyaca	0.0	63.1	GNP	LF
Cipreses	699.8	455.2	-34.95 %	
Cipresillos	-	0.0	-	PMG
Cochrane-CCH1	4707.6	4703.8	-0.08 %	
Cochrane-CCH2	4628.0	4673.5	+0.98 %	
Cogen. Aconcagua	0.0	138.6	GNP	RO, LF
Cogen. Biobío	492.0	1251.0	+154.27 %	
Colbún	3289.4	2419.0	-26.46 %	RO
Colihues Diésel	-	0.0	-	
Colihues HFO	0.0	0.0	-	RO
Colmito Diésel	0.0	31.8	GNP	
Colmito GNL	0.0	0.0	-	
Concón	0.0	0.0	-	PMG
Constitución	0.0	0.0	-	PMG
Convento Viejo	72.0	73.9	+2.63 %	DF
Coronel Diésel	0.0	0.0	-	
Coronel GNL	0.0	0.0	-	
Coronel Gas Arg	0.0	0.0	-	
Coya	0.0	0.0	-	
Cumbres	228.0	106.5	-53.28 %	
Curillinque	1508.4	1563.8	+3.68 %	RO
Dadinco	14.7	4.6	-68.63 %	
Degañ	16.5	0.7	-95.94 %	LF
Degañ 2	0.0	0.0	-	DF
Deuco	-	0.0	-	
Diego de Almagro	0.0	0.0	-	

Centrales	Prog.	Real	Desv %	Estado
PFV EL SALITRAL	31.6	24.0	-24.04 %	P
PFV Las Majadas	87.8	60.8	-30.77 %	P
PFV PLAYERITO	29.4	5.7	-80.76 %	P
PFV PLAYERO	29.3	5.6	-80.91 %	P
PFV PMGD Esfena	-	0.0	-	
PFV RÍO ESCONDIDO	1538.2	1229.8	-20.05 %	P
PFV SANTA ISABEL	1519.1	1254.1	-17.44 %	
PFV SOL DE LILA	326.8	346.5	+6.05 %	P
PFV Sol de los Andes	-	0.0	-	P
PFV Sol del Desierto	891.7	588.3	-34.03 %	P
PFV Sol del Norte	-	0.0	-	PMG, P
PFV de los Andes	-	0.0	-	PMG, P
PMG CH Corrales	-	43.0	-	PMG, P
PMGD PFV Kaufmann	0.0	0.2	GNP	P
Pajonales	300.0	0.0	-100.00 %	
Palacios	31.0	9.3	-69.91 %	PMG
Palmucho	716.9	726.0	+1.27 %	
Pangue	1920.0	3149.0	(*) +64.01 %	RO
Parque Eólico Mesamávida	-	0.0	-	P
Pehuenche	6865.0	8020.3	(*) +16.83 %	
Peuchén	643.5	718.2	+11.59 %	
Pilmaiquén	588.0	593.3	+0.89 %	RO
Placilla	0.0	0.0	-	PMG
Planta Valdivia	621.2	729.4	+17.41 %	
Pretty Field	27.5	16.3	-40.83 %	P
Providencia	96.0	80.4	-16.25 %	
Puente Solar	26.5	12.5	-52.98 %	P
Pulelfu	116.8	126.4	+8.22 %	PMG
Pullinque	430.0	446.3	+3.79 %	
Punta Colorada Diésel	0.0	0.0	-	
Punta Colorada IFO	0.0	0.0	-	
Puntilla	244.5	361.2	+47.73 %	
Queltehues	641.9	702.6	+9.46 %	DF
Quilleco	740.5	724.0	-2.23 %	
Quintay	0.0	0.0	-	PMG
Quintero 1A Diésel	0.0	0.0	-	RO
Quintero 1A GNL	2262.8	2236.0	-1.18 %	
Quintero 1A Gas Arg	78.1	83.0	+6.23 %	
Quintero 1B Diésel	0.0	0.0	-	RO
Quintero 1B GNL	2349.1	2324.0	-1.07 %	
Quintero 1B Gas Arg	0.0	0.0	-	
RENAICO 2	-	0.0	-	
Ralco	4400.4	4213.3	-4.25 %	RO
Rapel	900.0	264.0	-70.66 %	
Rauquén	76.5	16.2	-78.82 %	
Renaico	101.9	132.2	+29.68 %	PMG
Renca	0.0	0.0	-	
Rinconada	84.8	13.9	-83.66 %	
Rucatayo	632.0	638.5	+1.03 %	
Rucúe	1723.3	1749.0	+1.49 %	
Río Colorado	214.6	311.8	+45.29 %	

Centrales	Prog.	Real	Desv %	Estado
Digua	72.0	125.6	+74.47 %	
Domeyko	131.9	102.5	-22.30 %	P
Don Jorge	19.8	0.5	-97.27 %	
Dos Valles	15.7	18.5	+17.63 %	PMG
El Paso	88.0	244.8	+178.18 %	
El Peñón	0.0	0.0	-	
El Pinar	-	0.0	-	
El Rincón	5.9	6.0	+1.66 %	PMG
El Salvador	0.0	0.0	-	
El Toro	0.0	0.0	-	RO, MM
El Totoral	0.0	0.0	-	PMG
Emelda 1	0.0	0.0	-	
Emelda 2	0.0	0.0	-	
Enaex-CUMMINS	0.0	0.0	-	
Enaex-DEUTZ	0.0	0.0	-	
Energía Pacífico	384.0	263.4	-31.40 %	RO
Escuadrón	0.0	0.0	-	DF
Esperanza-DS1	0.0	0.0	-	
Esperanza-DS2	0.0	0.0	-	
Esperanza-TG1	0.0	0.0	-	
Espinos	0.0	0.0	-	
Eólica Aurora	183.3	115.0	-37.27 %	
Eólica Cabo Leones 1	310.7	410.2	+32.01 %	
Eólica Cabo Leones 2	313.2	432.1	+37.97 %	
Eólica Cabo Leones 3	649.3	356.8	-45.05 %	
Eólica Canela	26.6	10.5	-60.35 %	
Eólica Canela 2	74.8	31.3	-58.18 %	
Eólica Cuel	45.7	43.8	-4.14 %	
Eólica El Arrayán	67.3	87.5	+30.01 %	
Eólica El Maitén	23.2	18.5	-20.03 %	
Eólica La Esperanza	8.2	2.7	-67.32 %	PMG
Eólica La Estrella	127.7	48.6	-61.93 %	
Eólica La Flor	61.6	25.6	-58.50 %	
Eólica Lebu	33.0	0.0	-100.00 %	PMG
Eólica Los Buenos Aires	28.1	31.9	+13.29 %	
Eólica Los Cururos	126.4	123.3	-2.48 %	
Eólica Monte Redondo	57.6	37.3	-35.24 %	
Eólica Punta Colorada	28.3	15.5	-45.23 %	
Eólica Punta Palmeras	75.2	48.5	-35.55 %	
Eólica Punta Sierra	142.5	133.6	-6.25 %	RO
Eólica Renaico	61.2	55.5	-9.31 %	
Eólica San Gabriel	414.4	140.9	-66.01 %	
Eólica San Juan	366.1	450.7	+23.10 %	
Eólica San Pedro	127.1	85.3	-32.88 %	LF
Eólica San Pedro 2	246.9	138.0	-44.10 %	LF
Eólica Sarco	379.4	415.0	+9.39 %	
Eólica Sierra Gorda	924.0	1241.6	+34.38 %	
Eólica Talinay Oriente	224.1	211.0	-5.86 %	
Eólica Talinay Poniente	100.2	143.8	+43.57 %	
Eólica Taltal	1612.6	1822.5	+13.02 %	

Centrales	Prog.	Real	Desv %	Estado
Río Huasco	24.6	33.1	+34.28 %	
Río Picoiquén	192.0	196.6	+2.38 %	
SF Energía	0.0	0.0	-	
San Andrés	252.2	175.1	-30.58 %	
San Clemente	96.0	82.0	-14.58 %	PMG
San Gregorio	0.0	0.0	-	PMG
San Ignacio	0.0	0.0	-	
San Isidro 1 Diésel	0.0	0.0	-	RO
San Isidro 1 GNL	6874.2	6915.0	+0.59 %	
San Isidro 1 Gas Arg	0.0	0.0	-	
San Isidro 2 Diésel	0.0	0.0	-	RO
San Isidro 2 GNL	4812.9	5451.0	+13.26 %	
San Isidro 2 Gas Arg	1900.0	1857.0	-2.26 %	
San Javier	37.6	22.8	-39.53 %	
San Lorenzo 1	0.0	0.0	-	
San Lorenzo 2	0.0	0.0	-	
San Lorenzo 3	0.0	0.0	-	
San Ramiro	87.7	20.6	-76.56 %	
Santa Fe	78.8	32.5	-58.70 %	MM
Santa Lidia	0.0	0.0	-	
Santa Marta	240.0	91.1	-62.04 %	
Santa María	8975.8	8754.0	-2.47 %	RO
Santa Rita	24.4	7.9	-67.64 %	
Sauzal	1010.0	1170.4	+15.88 %	RO
Sauzal 60 Hz	-	0.0	-	
Sauzalito	162.0	220.0	+35.82 %	
Solar Aguila 1	14.7	14.4	-2.24 %	
Solar Almeyda	499.8	506.6	+1.35 %	
Solar Andes	180.4	215.3	+19.36 %	LF
Solar Andes 2A	698.2	772.0	+10.58 %	LF
Solar Antay	76.6	71.6	-6.53 %	PMG
Solar Atacama 2	1003.5	1480.9	+47.58 %	
Solar Carrera Pinto	742.3	813.1	+9.53 %	
Solar Cerro Dominador	878.4	1007.8	+14.73 %	
Solar Chañares	284.0	305.1	+7.45 %	
Solar Diego de Almagro	223.6	239.8	+7.24 %	
Solar Doña Carmen	203.5	62.7	-69.20 %	
Solar El Pelícano	888.7	937.4	+5.48 %	
Solar El Pilar - Los Amarillos	0.0	0.0	-	PMG
Solar El Romero	1551.0	1535.5	-1.00 %	
Solar FV Bolero	1200.5	1230.5	+2.50 %	
Solar Finis Terrae	806.4	1082.8	+34.28 %	LF
Solar GPG San Pedro	891.6	782.5	-12.23 %	
Solar Huatacondo	779.3	772.6	-0.86 %	
Solar Jama	416.7	407.6	-2.18 %	
Solar Javiera	533.6	560.3	+5.02 %	
Solar La Huayca 2	172.2	177.3	+2.94 %	
Solar La Silla	1.4	8.6	+510.71 %	
Solar Lalackama	494.6	447.4	-9.55 %	
Solar Lalackama 2	112.1	132.8	+18.47 %	

Centrales	Prog.	Real	Desv %	Estado
Eólica Tolpán Sur	193.0	84.0	-56.45 %	
Eólica Totoral	44.6	36.2	-18.89 %	
Eólica Ucuquer 2	22.3	5.2	-76.61 %	
Eólica Valle de los Vientos	502.3	451.3	-10.14 %	
Florida	0.0	0.0	-	
Geo. Cerro Pabellón	864.0	994.1	+15.06 %	
Guacolda 1	3024.0	3042.0	+0.60 %	LF
Guacolda 2	2520.0	2520.0	-	LF
Guacolda 3	3210.3	3108.0	-3.19 %	
Guacolda 4	3146.2	2687.0	-14.60 %	LF
Guacolda 5	2442.6	2468.0	+1.04 %	
Guayacán	198.3	255.9	+29.01 %	
HP EL ATAJO	23.5	21.6	-8.26 %	
HP FLORIDA II	132.0	207.0	+56.82 %	
HP FLORIDA III	48.0	49.7	+3.54 %	
Hidroeléctrica Chilco	-	0.0	-	
Horcones Diésel	0.0	0.0	-	
Horcones TG	-	0.0	-	
Hornitos	278.3	329.0	+18.22 %	
Hornitos-CTH	3299.1	3283.1	-0.49 %	
Huasco	0.0	0.0	-	
Huasco TG IFO	0.0	-	-	
Inacal	0.0	0.0	-	
Isla	1248.6	1287.7	+3.13 %	
Itata	96.0	56.1	-41.56 %	
Juncal	206.5	273.2	+32.30 %	
Kelar Diésel	0.0	0.0	-	MM
Kelar GNL	900.0	912.6	+1.40 %	MM
LA CRUZ SOLAR	-	0.0	-	P
LA HUELLA	780.3	742.1	-4.90 %	
LLANOS BLANCOS	-	0.0	-	
LOS OLMOS	0.0	0.0	-	P
La Confluencia	1214.6	1213.0	-0.13 %	
La Higuera	1571.6	1619.1	+3.02 %	
La Mina	356.5	436.9	+22.54 %	
La Portada-TECNET	0.0	0.0	-	
Laja 1	211.5	166.6	-21.24 %	
Laja Energía Verde	240.0	109.0	-54.58 %	DRO
Las Vegas	0.0	0.0	-	PMG
Lautaro 1	624.0	614.9	-1.47 %	
Lautaro 2	0.0	0.0	-	MM
Lebu	-	0.0	-	PMG
Licantén	156.0	72.6	-53.44 %	
Licán	189.0	318.4	+68.44 %	
Linares Norte	0.0	0.0	-	PMG
Lircay	480.0	459.8	-4.21 %	
Llauquereo	42.1	43.0	+1.99 %	PMG
Loma Alta	650.5	669.1	+2.86 %	
Loma Los Colorados 1	0.0	0.0	-	PMG, DF
Loma Los Colorados 2	336.0	284.2	-15.42 %	

Centrales	Prog.	Real	Desv %	Estado
Solar Llano de Llampos	801.4	720.1	-10.14 %	
Solar Loma Los Colorados	4.7	4.8	+2.13 %	PMG
Solar Los Loros	254.9	272.9	+7.08 %	LF
Solar Los Tilos	36.5	12.1	-66.97 %	
Solar Luz del Norte	1226.5	1302.0	+6.16 %	
Solar María Elena	560.4	634.4	+13.21 %	
Solar Nuevo Quillagua	946.9	970.0	+2.44 %	
Solar PFV Granja Solar	1001.2	1071.3	+7.00 %	
Solar PV Conejo	831.0	885.5	+6.55 %	LF
Solar PV Salvador	581.6	627.6	+7.91 %	
Solar Pampa Camarones	52.4	51.1	-2.50 %	
Solar Pampa Solar Norte	617.0	587.2	-4.83 %	
Solar Piloto Cardones	1.7	1.7	-0.58 %	PMG
Solar Pozo Almonte 2	69.7	68.7	-1.43 %	
Solar Pozo Almonte 3	149.0	145.4	-2.46 %	
Solar Puerto Seco	86.7	73.1	-15.63 %	PMG
Solar Quilapilún	909.9	817.7	-10.14 %	
Solar SDGx01	7.2	7.5	+4.03 %	PMG
Solar San Andrés	350.4	371.9	+6.14 %	
Solar Santiago	641.2	563.9	-12.05 %	
Solar Uribe	457.4	534.1	+16.76 %	
Solar Usya	429.8	335.7	-21.90 %	LF
TAMAYA SOLAR	311.0	406.7	+30.77 %	P
TER SAN JAVIER 1	-	0.0	-	
TER SAN JAVIER 2	-	0.0	-	
Taltal 1 Diésel	0.0	0.0	-	RO
Taltal 1 GNL	0.0	0.0	-	RO
Taltal 2 Diésel	0.0	0.0	-	
Taltal 2 GNL	0.0	0.0	-	
Tamaya-Suta	0.0	0.0	-	
Tarapacá-CTTAR	0.0	0.0	-	
Tarapacá-CTTAR Fuel Oil	-	0.0	-	
Tarapacá-TGTAR	0.0	0.0	-	
Tchamma	743.1	158.6	-78.66 %	
Teno	0.0	0.0	-	
Teno Gas 50	0.0	0.0	-	DF
Termopacífico	25.6	0.5	-98.12 %	
Tocopilla-TG1	13.0	0.0	-100.00 %	
Tocopilla-TG2	10.0	0.0	-100.00 %	
Tocopilla-TG3 Diésel	0.0	0.0	-	
Tocopilla-TG3 GNL	0.0	0.0	-	LF, DF
Tocopilla-U14	1264.1	1521.6	+20.37 %	LF
Tocopilla-U14 Fuel Oil	-	0.0	-	
Tocopilla-U15	0.0	0.0	-	LF, DF
Tocopilla-U15 Fuel Oil	-	0.0	-	
Tocopilla-U16 Diésel	0.0	0.0	-	MM
Tocopilla-U16 GNL	0.0	0.0	-	MM
Tocopilla-U16 Gas Arg	0.0	-	-	MM
Trapén	607.2	879.5	+44.83 %	LF
Trincao	325.5	363.1	+11.56 %	LF

Centrales	Prog.	Real	Desv %	Estado
Los Guindos TG1 Diésel	0.0	0.0	-	
Los Guindos TG2 Diésel	0.0	0.0	-	
Los Hierros	358.0	355.5	-0.69 %	
Los Hierros 2	66.0	65.7	-0.39 %	
Los Lagos Solar	20.3	3.3	-83.78 %	P
Los Molles	31.7	45.0	+42.18 %	
Los Pinos	0.0	0.0	-	MM
Los Quilos	408.0	497.1	+21.84 %	MM
Los Vientos	0.0	0.0	-	
MALGARIDA	2088.8	2169.8	+3.88 %	
MALGARIDA 1	0.0	-	-	
MALGARIDA 2	0.0	-	-	
MALLECO NORTE	264.4	124.5	-52.93 %	P
MALLECO SUR	259.1	212.2	-18.08 %	
MECO CHILLAN	58.9	0.0	-100.00 %	P
Machicura	434.4	384.0	-11.60 %	LF
Maitenes	0.0	0.0	-	DF
Malalcahuello	144.0	139.8	-2.94 %	
Mampil	361.8	496.2	+37.14 %	
Mantos Blancos-MIMB	0.0	0.0	-	
Mariposas	96.0	107.9	+12.40 %	PMG

Centrales	Prog.	Real	Desv %	Estado
Trongol	-	0.0	-	PMG
Ujina-1	0.0	0.0	-	
Ujina-2	0.0	0.0	-	
Ujina-3	0.0	0.0	-	
Ujina-4	0.0	0.0	-	
Ujina-5	0.0	0.0	-	MM
Ujina-6	0.0	0.0	-	
Ventanas 1	0.0	0.0	-	ERE
Ventanas 2	4320.0	4339.0	+0.44 %	LF
Villa Alegre	84.2	36.4	-56.72 %	
Villa Solar	25.1	10.3	-58.95 %	
Viñales	528.0	618.8	+17.20 %	
Volcán	175.5	228.6	+30.26 %	
Yungay 1 Diésel	0.0	0.0	-	
Yungay 1 GNL	0.0	0.0	-	
Yungay 2 Diésel	0.0	0.0	-	
Yungay 2 GNL	0.0	0.0	-	
Yungay 3 Diésel	0.0	0.0	-	
Yungay 3 GNL	0.0	0.0	-	
Yungay 4	0.0	0.0	-	
Total	**217261.5**	**223784.2**	**+3.00 %**	

1.2. PMGD

Centrales	Prog.	Real	Desv %
Agni	-	0.0	-
Alerce	-	0.0	-
Alicahue	22.3	14.3	-35.84 %
Allipén	59.8	49.0	-18.01 %
Almendrado	-	0.0	-
Ancalí	-	0.0	-
Argomedo	47.6	9.9	-79.18 %
Aromos	-	0.0	-
Arrayán	-	0.0	-
Auxiliar del Maipo	58.9	82.9	+40.72 %
Aviles	18.2	5.9	-67.57 %
BERRUECO	56.0	18.3	-67.27 %
Bellavista 1	94.5	93.5	-1.00 %
Biocruz	-	0.0	-
Biomar	-	0.0	-
Bluegate	-	0.0	-
Boldos	-	0.0	-
Boquiamargo	0.0	0.0	-
Bureo	28.6	26.9	-5.91 %
CASABERMEJA	9.0	7.6	-16.24 %
Caimi	1.5	0.0	-100.00 %
Calafate	-	0.0	-
Calfuco	-	0.0	-
Caliboro	24.5	24.3	-0.60 %
Campesina	-	0.0	-
Casablanca 1	-	0.0	-
Casablanca 2	-	0.0	-
Cavancha	42.9	44.2	+3.10 %
Cañete	-	0.0	-
Chacabuco	0.0	0.0	-
Chanleufu	0.8	0.0	-100.00 %
Chifin	-	0.0	-
Chile Generación	-	0.0	-
Chorrillos	-	0.0	-
Chufkén (Traiguén)	-	0.0	-
Ciruelillo	-	11.6	-
Cocharcas	26.1	6.2	-76.22 %
Collil	50.3	19.0	-62.26 %
Conchali	-	0.0	-
Contra	-	0.0	-
Contulmo	-	0.0	-
Copiulemu	-	21.2	-
Correntoso	87.6	78.8	-10.02 %
Cortés	-	0.0	-
Cosapilla	9.3	9.5	+2.49 %
Curacautín	-	0.0	-
Curauma	-	0.0	-
Curileufu	-	0.0	-
DON ANDRÓNICO	25.5	0.0	-100.00 %

Centrales	Prog.	Real	Desv %
RAULI	80.0	23.1	-71.13 %
RINCONADA NORTE	17.2	14.2	-17.30 %
Ramadilla	-	0.0	-
Rapaco	-	0.0	-
Raso Power	-	0.0	-
Reca	23.6	22.0	-6.98 %
Rey	-	0.0	-
Riñinahue	20.2	21.9	+8.23 %
Robleria	69.2	69.3	+0.10 %
Río Azul	-	0.0	-
Río Mulchén	14.6	13.5	-7.98 %
SANTA CAROLINA	29.2	3.4	-88.21 %
Salmofood 1	-	0.0	-
Santa Elena	0.0	15.7	-
Santa Ester	23.6	5.2	-78.15 %
Santa Irene	-	0.0	-
Santa Isabel	17.9	18.0	+0.90 %
Santa Luisa	-	3.4	-
Saturno Norte	39.9	14.5	-63.76 %
Sauce Andes	8.9	10.4	+15.94 %
Sepultura	-	0.0	-
Skretting	-	0.0	-
Skretting Osorno	-	0.0	-
Sol de Septiembre	72.4	50.8	-29.85 %
Solar Alto	0.0	0.0	-
Solar Altos de Til Til	14.1	12.5	-11.60 %
Solar Altos del Paico	0.0	-	-
Solar Alturas de Ovalle	32.6	0.0	-100.00 %
Solar Amparo del Sol	27.7	0.7	-97.62 %
Solar Antonia	26.3	5.7	-78.50 %
Solar Ariztía	0.0	0.0	-
Solar Bellavista	17.8	9.4	-47.00 %
Solar Cabilsol	20.1	5.2	-73.83 %
Solar Cachiyuyo 2	95.0	92.2	-2.94 %
Solar Calama 1	100.2	96.8	-3.37 %
Solar Calle Larga	30.9	24.6	-20.61 %
Solar Canesa 1	29.5	15.8	-46.49 %
Solar Casuto	24.2	17.7	-27.07 %
Solar Catemu	19.1	11.8	-38.37 %
Solar Catán	23.3	21.1	-9.57 %
Solar Cernicalo 1	12.2	2.8	-77.28 %
Solar Cernicalo 2	12.2	2.5	-79.09 %
Solar Chalinga	25.4	12.3	-51.72 %
Solar Chancon	19.2	4.3	-77.86 %
Solar Chimbarongo	16.6	3.7	-77.83 %
Solar Chuchiñi	15.6	9.2	-41.18 %
Solar Citrino	25.3	9.9	-60.80 %
Solar Cordillerilla	8.9	0.8	-90.80 %
Solar Covadonga	89.1	81.1	-8.97 %

Centrales	Prog.	Real	Desv %
Danisco	-	0.0	-
Darlin	87.4	81.4	-6.85 %
Don Pedro	-	0.0	-
Don Walterio	70.8	76.9	+8.67 %
Dongo	40.4	18.0	-55.38 %
Donguil	0.6	0.0	-100.00 %
Doña Hilda	10.1	10.0	-0.30 %
Doña Javiera	-	0.9	-
Doñihue	77.9	11.9	-84.67 %
EL ROMERAL	84.2	14.8	-82.41 %
ETERSOL	-	0.0	-
Eagon	-	0.0	-
El Agrio	33.0	35.6	+7.76 %
El Arrayán	-	19.9	-
El Campesino 1	-	0.0	-
El Canelo	57.1	56.0	-1.94 %
El Canelo 1	-	0.0	-
El Colorado	19.4	14.1	-27.68 %
El Condor	11.5	2.4	-79.53 %
El Diuto	70.1	69.4	-0.93 %
El Faro	-	0.0	-
El Litre	91.1	65.6	-27.98 %
El Llano	8.2	12.1	+47.28 %
El Manzano	57.5	55.9	-2.86 %
El Mirador	26.7	17.5	-34.56 %
El Molle	-	23.6	-
El Nogal	-	0.0	-
El Piuquen	0.0	0.0	-
El Queltehue	-	5.6	-
El Resplandor	26.9	5.1	-81.02 %
El Tártaro	0.0	0.0	-
Energía León	-	74.6	-
Ensenada	0.0	0.0	-
Ermitaño	-	0.0	-
Estancilla	-	0.0	-
Estandartes	-	0.0	-
Eyzaguirre	13.4	14.6	+9.07 %
Eólica El Arrebol	132.6	3.7	-97.23 %
Eólica Huajache	21.2	2.0	-90.51 %
Eólica Las Peñas	28.2	2.6	-90.76 %
Eólica Lebu 3	18.5	0.0	-100.00 %
Eólica Raki	31.8	7.5	-76.35 %
Eólica Ucuquer	15.2	7.6	-50.43 %
Eólico El Nogal	178.5	10.8	-93.93 %
GR Pitao	86.0	20.7	-75.89 %
Galpón	28.1	31.4	+11.83 %
Gami	-	0.0	-
Granada	83.4	38.1	-54.28 %
Guanaco Solar	28.7	12.9	-55.15 %
HBS	-	0.0	-
HBS-GNL	-	0.0	-

Centrales	Prog.	Real	Desv %
Solar Crucero	8.8	4.4	-49.57 %
Solar Cruz	31.4	18.7	-40.32 %
Solar Cuz Cuz	16.3	9.0	-44.51 %
Solar Don Eugenio	20.1	4.2	-79.30 %
Solar Don Mariano	26.7	3.7	-86.00 %
Solar Eclipse	66.0	18.1	-72.58 %
Solar El Boco	28.9	12.4	-57.23 %
Solar El Chincol	25.8	6.6	-74.54 %
Solar El Chucao	26.9	5.9	-78.26 %
Solar El Divisadero	17.8	20.6	+15.71 %
Solar El Estero	16.4	2.6	-84.45 %
Solar El Laurel	66.6	29.6	-55.56 %
Solar El Picurio	22.6	5.8	-74.47 %
Solar El Pilpen	23.6	5.7	-75.68 %
Solar El Pitio	21.3	13.2	-38.26 %
Solar El Queltehue	25.4	-	-
Solar El Quemado	23.8	14.6	-38.78 %
Solar El Queule	0.0	0.0	-
Solar El Roble	19.7	17.8	-9.75 %
Solar El Sauce	19.7	5.0	-74.57 %
Solar Encon	78.5	59.7	-24.03 %
Solar Esperanza	22.0	0.0	-100.00 %
Solar Filomena	24.1	21.3	-11.51 %
Solar Fotovolt	0.0	0.0	-
Solar Francisco	-	0.0	-
Solar GR Lemu	52.0	23.3	-55.18 %
Solar GR Pepa	90.5	49.8	-45.00 %
Solar GR Santa Rosa	90.1	23.9	-73.45 %
Solar Girasoles	24.6	4.3	-82.44 %
Solar Guadalao	26.9	4.0	-85.23 %
Solar Homero	29.0	-	-
Solar Hormiga	16.7	13.7	-17.74 %
Solar Hornitos	2.3	0.9	-59.97 %
Solar Illapel 5X	29.6	18.2	-38.57 %
Solar Jahuel	55.3	49.8	-10.00 %
Solar Jaururo	25.7	5.5	-78.58 %
Solar José Soler Mallafré	14.1	2.7	-81.03 %
Solar Konda	24.1	18.1	-25.05 %
Solar La Acacia	65.2	15.7	-75.97 %
Solar La Blanquina	0.0	0.0	-
Solar La Chapeana	15.2	15.5	+1.94 %
Solar La Chimba Bis	23.5	14.6	-37.87 %
Solar La Esperanza 2	56.1	13.6	-75.80 %
Solar La Estancia	0.0	0.0	-
Solar La Frontera	29.9	18.8	-37.08 %
Solar La Lajuela	72.6	17.9	-75.29 %
Solar La Manga	21.8	0.0	-100.00 %
Solar La Quinta	20.1	22.3	+10.86 %
Solar Lagunilla	16.1	18.1	+12.35 %
Solar Las Araucarias	0.0	0.0	-
Solar Las Codornices	29.8	5.5	-81.51 %

Centrales	Prog.	Real	Desv %
Hidrobonito MC1	93.7	82.1	-12.42 %
Hidrobonito MC2	55.3	51.9	-6.04 %
Hidroeléctrica Cumpeo	88.2	87.5	-0.75 %
Homero	-	10.2	-
Huape	25.6	5.2	-79.57 %
JCE	-	0.0	-
Juncalito	0.0	0.5	-
LAS TORTOLAS	13.5	5.9	-56.16 %
LLAY LLAY	63.6	46.1	-27.40 %
LUMBRERAS	31.4	7.9	-74.80 %
La Arena	0.0	0.0	-
La Bifurcada	4.5	4.5	+0.67 %
La Compañía 2	22.1	24.4	+10.53 %
La Ligua	21.7	5.3	-75.45 %
La Montaña 1	36.4	42.8	+17.36 %
La Montaña 2	20.2	22.1	+9.50 %
La Paloma	3.5	17.3	+397.53 %
La Viña - Alto la Viña	11.9	12.1	+1.76 %
Las Cabras	26.1	4.0	-84.68 %
Las Chacras	25.7	3.9	-84.86 %
Las Flores	38.4	43.2	+12.50 %
Las Lechuzas	30.5	5.7	-81.30 %
Las Pampas	-	0.0	-
Las Vertientes	0.0	0.0	-100.00 %
Lepanto	-	0.0	-
Linares Solar	79.2	40.5	-48.90 %
Lingue Solar	14.6	2.5	-82.65 %
Lipigas Concón	-	0.0	-
Lirio del campo	24.5	5.9	-75.94 %
Lonquimay	-	0.0	-
Los Bajos	78.7	122.5	+55.59 %
Los Colonos	-	0.0	-
Los Corrales	5.3	5.2	-1.19 %
Los Corrales 2	15.5	8.6	-44.93 %
Los Molinos	97.9	21.9	-77.65 %
Los Morros	24.7	33.6	+35.96 %
Los Negros	-	0.0	-
Los Padres	21.3	20.1	-5.65 %
Los Perales	21.4	2.5	-88.18 %
Los Sauces	-	0.0	-
Los Álamos	-	0.0	-
Louisiana Pacific	-	0.0	-
Lousiana Pacific 2	-	0.0	-
MCH-Dosal	-	0.0	-
MSA-1	9.0	29.8	+230.16 %
Maisan	4.4	4.2	-5.34 %
Malinke	22.6	9.0	-60.15 %
Mallarauco	60.1	59.2	-1.47 %
María Elena	3.0	2.3	-22.07 %
María Pinto	26.0	4.2	-83.90 %

Centrales	Prog.	Real	Desv %
Solar Las Mercedes 1	26.6	4.0	-84.82 %
Solar Las Mollacas	15.2	12.1	-20.29 %
Solar Las Palomas	22.2	6.3	-71.85 %
Solar Las Perdices	10.2	11.8	+15.34 %
Solar Las Rojas	24.6	11.9	-51.57 %
Solar Las Terrazas	22.0	0.4	-98.32 %
Solar Las Torcazas	-	4.6	-
Solar Las Turcas	23.4	9.7	-58.50 %
Solar Lipangue	21.2	13.1	-38.19 %
Solar Llanos de Potroso	0.0	67.7	-
Solar Lo Miranda	59.8	7.3	-87.83 %
Solar Lo Sierra	21.0	4.8	-77.33 %
Solar Loreto	24.3	3.2	-86.72 %
Solar Los Gorriones	24.3	13.1	-46.09 %
Solar Los Libertadores	53.9	10.5	-80.56 %
Solar Los Paltos	25.0	8.8	-64.81 %
Solar Los Patos	23.1	13.6	-41.13 %
Solar Los Puquios	8.8	9.1	+2.84 %
Solar Luce	19.6	5.7	-70.67 %
Solar Luders	26.7	9.5	-64.38 %
Solar Luna	19.7	3.5	-82.46 %
Solar Luna del Norte	21.9	19.3	-12.00 %
Solar Malaquita 2	86.6	95.1	+9.88 %
Solar Marchigue 2	56.1	16.7	-70.21 %
Solar Marchigue 7	25.8	4.2	-83.73 %
Solar Marin	29.7	22.7	-23.53 %
Solar Montt	29.2	6.9	-76.21 %
Solar Norte Chico 1	5.5	0.0	-100.00 %
Solar Ocoa	25.0	10.8	-56.88 %
Solar Olivillo	85.0	16.4	-80.72 %
Solar Ovejería	66.8	59.2	-11.39 %
Solar PFV Mostazal	84.8	39.0	-54.03 %
Solar PMGD Diego de Almagro	0.0	0.0	-
Solar PSF Lomas Coloradas	11.9	13.8	+15.79 %
Solar Pama	15.7	14.4	-8.20 %
Solar Panquehue 2	38.2	29.1	-23.90 %
Solar Paraguay	80.3	21.8	-72.81 %
Solar Parque Bicentenario	23.8	6.6	-72.26 %
Solar Pedreros	29.6	18.1	-38.84 %
Solar Peralillo	22.1	13.9	-37.01 %
Solar Pica	0.0	0.0	-
Solar Piquero	28.0	5.8	-79.34 %
Solar Pirque	26.8	17.6	-34.17 %
Solar Placilla	86.7	18.1	-79.13 %
Solar Población	25.1	4.8	-80.91 %
Solar Portezuelo	18.7	3.6	-80.58 %
Solar Pozo Almonte 1	0.0	0.0	-
Solar Pullalli	24.6	4.9	-79.97 %
Solar Punta Baja	20.4	16.1	-21.35 %
Solar Queltehue	28.1	6.0	-78.57 %

Centrales	Prog.	Real	Desv %
Melo	47.3	47.3	-0.05 %
Membrillo	25.0	4.4	-82.23 %
Mimbre	-	0.0	-
Minihidro Alto Hospicio	21.7	22.7	+4.57 %
Minihidro El Toro	22.2	23.8	+7.24 %
Minihidro Santa Rosa	10.9	11.7	+7.21 %
Molinera Villarrica	8.1	5.7	-29.13 %
Monte Patria	-	0.0	-
Moya	0.0	0.0	-
Muchi	1.3	1.4	+7.77 %
Multiexport 1	-	0.0	-
Multiexport 2	-	0.0	-
Munilque 1	1.8	2.8	+53.96 %
Munilque 2	11.3	11.5	+1.62 %
Mutupin	24.9	16.2	-35.06 %
Nahuen	91.8	26.1	-71.54 %
OVALLE NORTE	87.6	54.8	-37.42 %
Orafti	-	0.0	-
Orion	26.5	5.4	-79.50 %
PENCAHUE ESTE	18.5	10.5	-43.15 %
PFV Alcaldesa	15.1	0.0	-100.00 %
PFV CANELILLO	28.1	9.4	-66.64 %
PFV CIPRES	51.8	35.8	-30.96 %
PFV COCINILLAS	27.8	17.2	-38.24 %
PFV PITRA	27.9	5.9	-79.03 %
PFV PMGD Curacavi	0.0	2.8	-
PFV PMGD El Flamenco	9.2	0.0	-100.00 %
PFV PMGD Pegasus Solar	24.6	5.3	-78.30 %
PFV PMGD San Camilo	22.4	6.9	-69.41 %
PFV SANTA INES	50.7	24.9	-50.87 %
PINARES	-	0.0	-
PMGD Camping	-	0.0	-
PMGD Diesel Cerezo	-	0.0	-
PMGD PFV CORTIJO	33.0	20.5	-37.81 %
PMGD PFV El Castaño	24.9	4.6	-81.45 %
PMGD PFV LOS MAGNOLIOS SOLAR	-	6.0	-
PMGD PFV La Foresta	19.1	10.2	-46.36 %
PMGD PFV La Muralla	24.7	5.2	-79.07 %
PMGD PFV SANTA MARGARITA	-	25.6	-
PMGD PFV Vicente	21.4	15.3	-28.34 %
PMGD TER LOMAS COLORADAS	-	26.1	-
PRP Las Quemas	-	0.0	-
Paine	95.2	95.9	+0.66 %
Palmar	63.6	59.4	-6.54 %
Panguipulli	-	0.0	-
Pehui	19.4	20.4	+4.86 %
Pichilonco	18.1	10.2	-43.94 %

Centrales	Prog.	Real	Desv %
Solar RLA	24.3	5.5	-77.35 %
Solar Ranguil	27.0	10.0	-63.09 %
Solar Rodeo	23.1	16.5	-28.65 %
Solar Rovián	60.0	12.9	-78.51 %
Solar San Francisco	54.6	22.4	-58.94 %
Solar San Isidro	26.0	4.1	-84.12 %
Solar San Pedro	14.9	5.3	-64.23 %
Solar Santa Adriana	23.4	12.4	-46.91 %
Solar Santa Amelia	31.3	4.3	-86.29 %
Solar Santa Cecilia	16.1	16.9	+4.78 %
Solar Santa Clara	26.7	17.4	-34.87 %
Solar Santa Julia	20.1	7.3	-63.49 %
Solar Santa Laura	14.8	7.8	-47.36 %
Solar Santuario	26.7	22.9	-14.08 %
Solar Sol	21.9	19.4	-11.26 %
Solar Talca	75.2	31.0	-58.74 %
Solar Talhuén	22.8	17.7	-22.37 %
Solar Tambo Real	21.7	18.0	-17.05 %
Solar Techos de Altamira	1.0	0.0	-100.00 %
Solar Til Til	19.1	13.8	-27.80 %
Solar Trebal	20.7	6.6	-68.23 %
Solar Trica-Dos	20.1	8.2	-59.53 %
Solar Tricahue 2	93.9	16.5	-82.40 %
Solar Tucúquere	28.9	18.0	-37.82 %
Solar UTFSM Valparaíso Valdés	0.3	0.0	-100.00 %
Solar UTFSM Viña del Mar	2.2	0.0	-100.00 %
Solar Valle Este 2	75.2	70.8	-5.81 %
Solar Valle Oeste 2	76.5	71.5	-6.59 %
Solar Valle de la Luna 2	21.0	17.3	-17.81 %
Solar Victoria	95.8	96.8	+1.10 %
Solar Villa Cruz	19.8	8.4	-57.74 %
Solar Villa Prat	27.2	9.7	-64.25 %
Solar Villa Seca	25.9	8.5	-67.24 %
Solar Vituco 2B	26.8	4.2	-84.19 %
Solar Ñilhue	7.2	5.0	-31.32 %
Solar Ñiquén	0.0	0.0	-
Southern	-	0.0	-
Tamarugo	20.4	20.1	-1.56 %
Tambores	-	0.0	-
Tamm	-	0.0	-
Tapihue	-	0.0	-
Tirúa	-	0.0	-
Tomaval	-	0.0	-
Trailelfú	19.8	17.4	-12.16 %
Tranquil	0.0	0.0	-
Trebal Mapocho	-	10.3	-
Trinidad Solar	28.6	4.6	-83.87 %
Trueno	66.8	62.1	-7.08 %
Truful Truful	16.7	18.1	+8.22 %
UTSFM Vitacura	0.2	0.1	-62.04 %

Centrales	Prog.	Real	Desv %
Picoltué	-	0.0	-
Pilpilen	27.7	4.9	-82.44 %
Pitotoy	28.0	6.1	-78.31 %
Puclaro	0.0	0.0	-
Punitaqui	-	0.0	-
Purísima	10.1	9.9	-1.65 %
QUINANTU	88.0	37.3	-57.65 %
QUITRALMAN	-	0.0	-
Quillaileo	8.7	10.3	+18.05 %
Quillay	25.8	7.9	-69.52 %

Centrales	Prog.	Real	Desv %
Venturada	83.7	17.0	-79.68 %
Watts 1	-	0.0	-
Watts 2	-	0.0	-
Yumbel	-	0.0	-
Zapallar	-	0.0	-
Zofri	-	0.0	-
equetena	-	0.0	-
Total	**9748.8**	**5761.6**	**-40.90 %**

Abreviaturas:

CSE: Conectada a Sistema Externo
DF: Desconexión Forzada
DLC: Desconectada con Limitación de Combustible
DLF: Desconectada con Limitación Forzada
DLP: Desconectada con Limitación Programada
DRO: Desconectada con Restricción Operativa
ERE: Estado de Reserva Estratégica
FE: Falla Externa
GNP: Generación no programada
LC: Limitación de Combustible
LF: Limitación Forzada
LP: Limitación programada
MM: Mantenimiento Mayor
P:Prueba de Puesta en Servicio
PDO: Prueba DO
PMG: Pequeño Medio de Generación
PMGD: Pequeño Medio de Generación Distribuida
PO: Prueba Operacional
RO: Restricción Operativa
SI: Sin información

JUSTIFICACIÓN DE PRINCIPALES DESVIACIONES (*)	
Nueva Renca Gas Arg	Mayor generación real por disponibilidad de GNA.
Pangue	Mayor generación real por control cota.
Pehuenche	Mayor generación real por costo marginal.
Angamos-ANG2	GNP por disponibilidad anticipada.

$$(*)\ si \left\{ \begin{array}{c} \left| E_{real} - E_{programada} \right| > 12.5\% E_{programada} \\ y \\ \left| E_{real} - E_{programada} \right| > 0.5\% E_{total\ real} \end{array} \right\}$$

ESTADO DE LAS CENTRALES

3.1. Desconexión Forzada

CENTRALES (≥100 MW)	Disponibilidad (%)	Observaciones
Abanico	80.0	U-5 indisponible, según IF 2021002787.
Candelaria 2 GNL	0.0	Desconexión de curso forzoso, a solicitud de la Superintendencia del Medio Ambiente por denuncia de vecinos para poder dar término a trabajos de mitigación de ruidos. Según SDCF 2021090457.
Mejillones-CTM2	0.0	Con solicitud de desconexión de curso forzoso. Reparación de tubos rotos de caldera, según SDCF 2021089682.
Tocopilla-U15	0.0	Con solicitud de desconexión de curso forzoso. Por alta temperatura en descanso del VTI "C", según SDCF 2021087626.

3.2. Estado de Reserva Estratégica

CENTRALES (≥100 MW)	Disponibilidad (%)	Observaciones
Ventanas 1	100.0	Ventanas 1 se encuentra en Estado de Reserva Estratégica. Por lo tanto, para solicitar su despacho se debe cumplir lo indicado en el “Reglamento de Potencia” (Decreto 62/2006, modificado por el Decreto 42 del 2020), específicamente lo señalado en el “Art. 25 quinquies”

3.3. Limitación Forzada

CENTRALES (≥100 MW)	Disponibilidad (%)	Observaciones
Andina-CTA	96.0	Limitada en 170 MW por control de emisiones NOx, según IL 2021001939.
Angamos-ANG1	60.0	Limitada en 150 y 80 MW por falla en correa transportadora de carbón que abastece los silos de carbón, según SICF 2021091341 y SICF 2021091451.
Angamos-ANG2	58.6	Limitada en 150 y 80 MW por falla en correa transportadora de carbón que abastece los silos de carbón, según SICF 2021091342 y SICF 2021091439.
Atacama-1 GNL	70.8	Limitada entre 250-255 MW en configuración TG1A+TG1B+TV1C, debido a falla en bomba de respaldo de agua de alimentación de alta presión, según IL 2021002251.
Guacolda 1	81.8	Limitada en 126 MW. Causa informada: Máximo control de válvula de turbina, según IL 2021001247.
Guacolda 2	68.6	Limitada en 105 MW. Causa informada: Por parámetros del sistema de circulación, según IL 2021001973.
Guacolda 4	96.1	Limitada en 148 MW. Causa informada: Por parámetros del sistema de circulación, según IL 2021002109.
Mejillones-CTM2	0.0	Limitada en 60 MW por fuga de agua, según IL 2021002258.
Mejillones IEM	84.0	Limitada a 355 MW. Causa informada: Alta vibración descanso N° 1 TV, no participa en CPF, según IL 2021002233.
Norgener-NTO1	87.9	Limitada en 134 y 85 MW no está dando la Pmax declarada, para ello se realizara un estudio de verificación con pruebas de performance de turbina y caldera, según IL 2021002238 y por revisión por rotura de tubo del condensador, según SICF 2021091842.
Solar Finis Terrae	80.0	Limitada en 110 MW por cabinas de inversores siniestradas, según IL 2021000247.
Solar PV Conejo	96.2	Limitada en 100 MW, según IL 2021001819.
Tocopilla-U14	63.0	Limitada en 85 MW por alta temperatura vapor recalentado, según IL 2021000609.
Tocopilla-U15	0.0	Limitada en 90 MW por filtración descarga del desaireador, según IL 2021000376.
Ventanas 2	86.0	Limitada a 180 MW. Causa informada: Control parámetros del sistema de circulación, según IL 2021002286.

3.4. Mantenimiento Mayor

CENTRALES (≥100 MW)	Disponibilidad (%)	Observaciones
Chacayes	50.0	U-1 en Mantenimiento Mayor.
El Toro	75.0	U-3 en Mantenimiento Mayor.

CENTRALES (≥100 MW)	Disponibilidad (%)	Observaciones
Kelar Diésel	0.0	Kelar TV Mantenimiento Mayor, según SD 2021088164.
Kelar GNL	0.0	Kelar TV Mantenimiento Mayor, según SD 2021088164.
Los Pinos	0.0	Mantenimiento Mayor.
Nehuenco 1 GNL	0.0	Mantenimiento Mayor.
Nueva Ventanas	0.0	Mantenimiento Mayor.
Tocopilla-U16 Diésel	0.0	Mantenimiento Mayor, según SD 2021078289.
Tocopilla-U16 GNL	0.0	Mantenimiento Mayor, según SD 2021078289.

3.5. Prueba de Puesta en Servicio

CENTRALES (≥100 MW)	Disponibilidad (%)	Observaciones
ATACAMA SOLAR S.A.	0.0	En período de puesta en servicio.
CALAMA	0.0	En período de puesta en servicio.
CAMPOS DEL SOL	0.0	En período de puesta en servicio.
Cerro Tigre	0.0	En período de puesta en servicio.
COMBARBALA	0.0	En período de puesta en servicio.
Domeyko	0.0	En período de puesta en servicio.
LOS OLMOS	0.0	En período de puesta en servicio.
MALLECO NORTE	0.0	En período de puesta en servicio.
PFV Diego de Almagro Sur	0.0	En período de puesta en servicio.
PFV RÍO ESCONDIDO	0.0	En período de puesta en servicio.
PFV Sol del Desierto	0.0	En período de puesta en servicio.
PFV SOL DE LILA	0.0	En período de puesta en servicio.
PFV Sol de los Andes	0.0	En período de puesta en servicio.
TAMAYA SOLAR	0.0	En período de puesta en servicio.

3.6. Restricción Operativa

CENTRALES (≥100 MW)	Disponibilidad (%)	Observaciones
Abanico	80.0	Limitada a un mínimo técnico provisorio de 5 MW. Causa informada: Debe quedar una unidad en servicio para alimentar al cliente externo Frontel, que abastece la zona de Antuco, Abanico y Lago Laja,
Angostura	100.0	C. Angostura U-1. limitada al retiro del servicio. Causa informada: Debe mantener unidad en servicio, por registro toma de variables de controlador turbina T-SLG. Según IL 2021002256.
Antuco	100.0	C. Antuco U-1 y 2 con informe de limitación. Causa informada: La tasa de toma de carga de la central se deberá limitar a 40 MW por cada hora, para no afectar con golpes de agua las obras hidráulicas de los canales de regadío (Zañartu, Collao, Ríos - Pinochet y Antuco), que se encuentran inmediatamente aguas abajo de la descarga de la central Antuco. La potencia mínima de operación de la Unidad N ° 2 es de 80 MW. Debido a la instalación de un sistema que permite inyectar aire en la zona del rodete, excepcionalmente, la unidad N ° 2 puede operar en forma extraordinaria y no permanente bajo el mínimo técnico con una carga de 60 MW (no se permite generar en zonas intermedias para evitar la alta vibración en turbina y corte de pernos en tubo intermedio). Para cargas mayores a 80 MW, la Unidad se debe mantener limitada debido al comportamiento anormal en lógica asociada al set-point del controlador SCADA 800M, por lo que en todo su rango de generación (0 a 160 MW) no participa en el control primario ni secundario de frecuencia (AGC), según IL 2021001197 y 2021001198.
Atacama-1 GNL	70.8	Control de emisiones diarias de NOx y CO, según IL 2021001953.
Atacama-2 GNL	100.0	Control de emisiones diarias de NOx y CO, según IL 2021001953.
Campiche	100.0	Central con restricción para iniciar proceso de puesta E/S entre 22:00 y 05:00 hrs. Causa informada: Restricción medio ambiental por ruidos. Según IL 2021002279.
CERRO DOMINADOR CSP	76.5	Central debe operar de acuerdo a pronóstico de generación de CSP para poder terminar pruebas pendientes y evitar variaciones que puedan traer problema con equipos mientras se llega a valores nominales de temperatura en sistema de sales, según IL 2021002175.

CENTRALES (≥100 MW)	Disponibilidad (%)	Observaciones
Colbún	100.0	Limitada para partida autónoma de forma automática. Causa informada: Falla de medida de potencial de barra N°1 SS/AA 13.8 KV, según IL 2021000818.
El Toro	100.0	C. El Toro limitado para realizar AGC, según IL2021001180.
Nehuenco 1 GNL	100.0	Con limitación. Causa informada: Debido a la postergación del LTE + MM Nehuenco I desde 1 de septiembre de 2021 al 1 septiembre de 2022 se limitarán los arranques de esta unidad en el periodo de 12 meses a los siguientes valores como máximo: 1.- 4 arranques fríos en el periodo de 12 meses. Este arranque se contabilizará cuando el tiempo que medie entre la detención del CC (TG y TV en virado) y el próximo arranque sea > 36 horas. 2.- 1 arranque tibio/caliente por semana. Este arranque se contabilizará cuando el tiempo que medie entre la detención de la unidad (TG y TV en virado) y el próximo arranque sea < 36 horas en un plazo de 7 días corridos. Limitación Ciclo Abierto: 3.- 47 arranques sin distinción entre arranque frío/tibio/caliente en el período de 12 meses. Estos arranques se contabilizarán hasta el 31 de agosto de 2022. Lo anterior de acuerdo a carta: GM N° 122/2021 con fecha 8.9.2021 enviada al CEN. Según IL 2021002142.
Pangue	100.0	Limitada al aumento en tiempo de partida. Causa informada: Unidad que se encuentre detenida y disponible, aumentará tiempo de arranque en un total de 40 minutos desde la solicitud de partida hasta la sincronización por maniobra de compuerta, según IL 2021002095.
Quintero 1A Diésel	0.0	Limitada a operar con diésel por restricciones ambientales, según IL 2020000259.
Quintero 1B Diésel	0.0	Limitada a operar con diésel por restricciones ambientales, según IL 2020000260.
Ralco	100.0	Limitada a mantener en servicio siempre que el sistema lo requiera. Dicho requerimiento se debe a una condición técnica de válvula protección turbina la cual se encuentra trabajando en forma deficiente y por recomendación entregada por especialistas técnicos que indican disminuir los movimientos de apertura y cierre de dicha válvula y así evitar la degradación acelerada y una indisponibilidad de la unidad por un tiempo prolongado, según IL 2021002169.
San Isidro 1 Diésel	100.0	Limitación operación Combustible de Respaldo; Conforme a la Resolución de Calificación Ambiental (RCA) N° 2/97, de la Comisión Regional del Medio Ambiente (COREMA) de Valparaíso, y la RES. EXTA. N° 25/97, del Director Ejecutivo de la Comisión Nacional de Medio Ambiente (CONAMA), que aprueba la operación de la Unidad I de San Isidro, el uso del combustible de respaldo (Diésel) tiene lugar en caso de emergencia, originada en la falla del suministro de gas natural por una causa fortuita o de fuerza mayor que interrumpa el suministro desde los yacimientos de Argentina y que exista una alta demanda que no sea posible abastecer con centrales hidroeléctricas y térmicas a carbón. El Uso del Combustible no exime del cumplimiento de la Norma de emisión contenida en el RCA y en DS N° 13 Norma de emisión de Centrales Térmicas., según IL 2021000298.
San Isidro 2 Diésel	100.0	Limitación operación Combustible de Respaldo; Conforme a la Resolución de Calificación Ambiental (RCA) N° 340/2005, de la Comisión Regional del Medio Ambiente (COREMA) de Valparaíso, que aprueba la Operación de la Unidad II de San Isidro, el uso del combustible de respaldo (Diésel) tiene lugar en caso de emergencia. Las condiciones de emergencia considerarán, las posibles fallas en el sistema de transporte de gas y fallas operacionales. Las situaciones de emergencia producidas por fallas en el transporte de gas se definen como aquellas situaciones en que, estando temporalmente afectada la Central por problemas de abastecimiento de gas, los requerimientos del Coordinador Eléctrico Nacional demanden a la Central el uso de petróleo Diésel, con el objeto de suplir la demanda de energía eléctrica del sistema, por encontrarnos en esta condición. El Uso del Combustible no exime del cumplimiento de la Norma de emisión contenida en el RCA y en DS N° 13 Norma de emisión de Centrales Térmicas, según IL 2021000299.
Santa María	100.0	Tiempo de estabilización de 2 horas (solo para cambios en el sentido de la carga), según IL 20200001130. Control terciario de frecuencia CTF con limitación. Causa informada: No se puede aplicar CTF mientras este vigente la limitación 2020001130, según IL 2020001885.
Taltal 1 Diésel	100.0	Durante el Mantenimiento Mayor de Unidad TG1 se detectan grietas en carcaza, por lo cual se requiere limitar arranques de la misma por parte de especialistas. Por consiguiente, se solicita dar como prioridad de despachos a Unidad TG2. En caso de requerir despacho de ambas unidades, la unidad TG1 podrá operar sin restricciones, según IL 2021001458.
Taltal 1 GNL	100.0	Durante el Mantenimiento Mayor de Unidad TG1 se detectan grietas en carcaza, por lo cual se requiere limitar arranques de la misma por parte de especialistas. Por consiguiente, se solicita dar como prioridad de despachos a Unidad TG2. En caso de requerir despacho de ambas unidades, la unidad TG1 podrá operar sin restricciones, según IL 2021001458.

4.1. Observaciones

Hora	Centro de Control	Observación
00:00	CDC	Cs. PFV Loma Los Colorados, PE Lebu (ampliación de 6,5 a 10 MW), Dos Valles, PFV Azabache, PFV Río Escondido, PFV Campos de Sol, PFV Sol de Lila, PFV Domeyko, PE Negrete 2, PE Malleco Norte, Aillín, PE Calama, PE Alena, PFV Sol del Desierto, PE Los Olmos, PE Cerro Tigre, PE Tchamma y PFV Sol del Norte, C. El Pinar U-1, continúan en período de puesta en servicio.
00:00	Colbún	C. Colbún se declara en condición de agotamiento con la cota de 427.29 m.s.n.m. y un gasto de 127 MWh.
00:01	Enel Transmisión	SDAC deshabilitado.
00:01	Enel Transmisión	S/E Cerro Navia deshabilitado trip por contingencia específica del ATR 1 ó 2 de 220/110 kV, 400 MVA sobre líneas de 110 kV El Salto - Cerro Navia 1 y 2.
00:25	Colbún	C. Chiburgo cancela solicitud de desconexión de curso forzoso, según SDCF 2021091008 - 2021091010.
01:54	Transelec	Línea de 500 kV Ancoa - Alto Jahuel 2 abierta por regulación de tensión.
01:58	Transelec	Línea de 220 kV Canutillar - Puerto Montt 2 abierta para regular tensión.
02:45	CGE	Línea de 66 kV Teno - Curicó tramo Rauquén - Curicó cancelada solicitud de desconexión de curso forzoso, según SDCF 2021091258.
03:12	Interchile	S/E Nueva Maitencillo línea de 500 kV Nueva Maitencillo - Nueva Pan de Azúcar 2 cancelada solicitud de intervención de curzo forzoso, según SICF 2021090848.
03:50	Arauco	C. Nueva Aldea III con solicitud de desconexión de curso forzoso. Causa informada: Atender falla inminente en ventilador de la caldera recuperadora, según SDCF 2021091288.
04:07	Energía Pacífico	C. Energía Pacífico sincronizada en pruebas, según SDCF 2021090821.
04:32	Chilquinta	Línea de 220 kV Cerros de Huichahue - Nueva Pichirropulli 1 abierta para regular tensión.
04:32	Chilquinta	Línea de 220 kV Ciruelos - Cerros de Huichahue 1 abierta para regular tensión.
04:39	Scotta	Cs. Cumbres y El Mocho salen del servicio en forma intempestiva con 12 y 7 MW respectivamente. Causa informada: Falla en interruptor de 23 kV en S/E Mocho, según IF 2021002938 - 2021002937.
04:44	Enel Generación	C. Atacama TG2A sincronizada en pruebas, segun IL 2021002283.
04:49	Scotta	C. MC1 Río Bonito sale del servicio en forma intempestiva con 3.7 MW. Causa informada: Perturbación por falla en red MT, según IF 2021002935.
05:13	Scotta	C. MC1 Río Bonito sincronizada, y cancelado IF 2021002935.
06:00	Energía Pacífico	C. Energía Pacífico disponible, en servicio y cancelada SDCF 2021090821. Continúa limitada a plena carga según IL 201900838.
06:29	Transelec	S/E Maitencillo interruptor JT3 del equipo CER interrupción forzada por protecciones. Causa informada: Falla en sistema de refrigeración de tiristores, se encontraba en observaciones, según IF 2021002506.
06:32	Enel Generación	C. Atacama TV2C sincronizada en pruebas, según IL 2021002283.
07:00	Enel Transmisión	SDAC habilitado.
07:24	Enel Generación	C. Atacama TG2A+0,5 TV2C cancelada limitación IL 2021002283.
07:46	Interchile	S/E Nueva Pan de Azúcar conectadas CCSS de la línea de 500 kV Nueva Pan de Azúcar - Polpaico 1 y 2.
07:50	Transelec	Línea de 500 kV Ancoa - Alto Jahuel 2 cerrada.
08:23	Chilquinta	Línea de 220 kV Cerros de Huichahue - Nueva Pichirropulli 1 cerrada.
08:23	Chilquinta	Línea de 220 kV Ciruelos - Cerros de Huichahue 1 cerrada.
08:33	CGE	S/E Chillán interruptor B2 cerrado por control transferencia del transformador de 154/66 kV, 75 MVA de S/E Monterrico.
08:50	Enel Transmisión	S/E Cerro Navia habilitado trip por contingencia específica del ATR 1 ó 2 de 220/110 kV, 400 MVA sobre líneas de 110 kV El Salto - Cerro Navia 1 y 2.

Hora	Centro de Control	Observación
08:51	Gen. Metropolitana	S/E Santiago Solar línea de 110 kV Cerro Navia - Santiago Solar abierta por control transferencia línea de 110 kV Quillota - San Pedro.
08:58	Scotta	C. MC1 Río Bonito sale del servicio en forma intempestiva con 3.6 MW. Causa informada: Perturbación por falla en red MT, según IF 2021002941.
09:00	CGE	S/E Combarbalá consumos transferidos desde S/E Illapel a S/E Ovalle 66 kV para controlar tensión.
09:01	Transelec	Línea de 500 kV Changos - Kimal 1 cerrada.
09:03	Transelec	Línea de 220 kV Canutillar - Puerto Montt 2 cerrada.
09:07	AES Andes	C. Angamos ANG1 limitada a 150 MW con solicitud de intervención de curso forzoso. Causa informada: Falla en correa transportadora de carbón que abastece los silos de carbón (no afecta a los SSCC), según SICF 2021091341.
09:07	AES Andes	C. Angamos ANG2 limitada a 150 MW con solicitud de intervención de curso forzoso. Causa informada: Falla en correa transportadora de carbón que abastece los silos de carbón (no afecta a los SSCC), según SICF 2021091342
09:40	Transelec	Líneas de 220 kV Maitencillo - Caserones 1 y 2 con solicitud de intervención de curso forzoso. Causa informada: Atender anormalidad en teleprotecciones de las líneas, según SICF 2021090906, 2021090907 y 2021090908.
09:53	Scotta	C. MC1 Río Bonito disponible, en servicio y cancelado IF 2021002941.
10:04	Transelec	S/E Polpaico reactor de barra de 500 kV abierto por control transferencia líneas de 500 kV Polpaico - Lo Aguirre 1 y 2.
10:41	CGE	S/E Portezuelo interruptor general de barra E1 con solicitud de intervención de curso forzoso. Causa informada: A solicitud de CGE Distribución no reconectar para poda y roce de emergencia en las instalaciones de media tensión y así eliminar el riesgo en la continuidad de suministro, según SICF 2021091391.
10:50	CGE	S/E Pan de Azúcar transformador N° 11 de 110/13.8 kV, 24 MVA interrupción forzada por protecciones, se pierden 19.66 MW de consumos correspondiente a la ciudad de la Serena. Causa informada: Interrupción fortuita producto de lavado de aislación programado (SD 2021086852), según IF 2021002942.
10:50	Transelec	S/E Pan de Azúcar abierto interruptor JT10, coincidente con falla en transformador N° 11 de 110/13.8 kV, 24 MVA, según IF 2021002945.
10:50	Transelec	S/E Pan de Azúcar CER 2 de 220/13.8 kV sale de servicio en forma intempestiva por pérdida de SS/AA producto de la falla de transformador N° 11 de 110/13.8 kV, según IF 2021002944.
10:57	CGE	S/E Pan de Azúcar transformador N° 11 de 110/13.8 kV de 24 MVA disponible y en servicio, se normaliza la totalidad de los consumos afectados.
11:12	Transelec	S/E Pan de Azúcar CER 2 de 220/13.8 kV disponible y en servicio.
11:23	Energía Pacífico	C. Energía Pacífico con solicitud de desconexión de curso forzoso. Causa informada: Atender falla en control de ventiladores, según SDCF 2021091444.
11:42	AES Andes	C. Angamos ANG2 limitada a 80 MW con solicitud de intervención de curso forzoso. Causa informada: Falla en correa transportadora de carbón que abastece los silos de carbón (no afecta a los SSCC), según SICF 2021091439. Cancelada SICF 2021091342.
11:46	Gen. Metropolitana	S/E Santiago Solar línea de 110 kV Cerro Navia - Santiago Solar cerrada.
11:51	Transelec	Línea de 13.8 kV Diego de Almagro - Inca de Oro interrupción forzada por protecciones, se pierden 0.4 MW de consumos. Causa informada: Interrupción se produce durante lavado de aislación programado por CGE, según IF 2021002943.
12:08	Energía Pacífico	C. Energía Pacífico sincronizada en pruebas, según SDCF 2021091444.
12:08	Transelec	Línea de 23 kV Diego de Almagro - Inca de Oro cerrada.
12:55	AES Andes	C. Angamos ANG 1 limitada a 80 MW con solicitud de intervención de curso forzoso. Causa informada: Falla en correa transportadora de carbón que abastece los silos de carbón (no afecta a los SSCC), según SICF 2021091451. Cancelada SICF 2021091341.
12:55	Energía Pacífico	C. Energía Pacífico disponible, en servicio y cancelada SDCF 2021091444. Continúa limitada a plena carga según IL 201900838.
12:55	CGE	S/E Pillanlelbún interruptor general de barra de 15 kV CT1 con solicitud de intervención de curso forzoso. Causa informada: A solicitud de CGE Distribución no reconectar por inspección y reemplazo de transformador de distribución con pérdida de aceite, según SICF 2021091449.
13:13	TEN	S/E Cumbre conectada CCSS de la línea de 500 kV Cumbre - Nueva Cardones 1 y 2.
16:21	Transelec	S/E Cardones barra de 220 kV sección 2 interrupción forzada por protecciones. Causa informada: Coincidente con maniobras de normalización de equipo CER que se encontraba con trabajos programados con SD2021087273. Cs. PFV Javiera pierde 57 MW, PFV Conejo pierde 30 MW y PE Cabo Leones 1 pierde 10 MW producto de la perturbación y C.M. Cerro Negro pierde 37 MW de consumos, según IF 202102955.
16:21	Transelec	S/E Cardones interruptor JT4 interrupción forzada por protecciones. Causa informada: Coincidente con maniobras de normalización del equipo CER con SD 2021087273, según IF2021002956.
16:21	Engie Transmisión	Línea de 220 kV Cardones - Algarrobal 2 interrupción forzada por protecciones, según IF 2021002953.
16:21	Chilquinta	Línea de 220 kV San Andrés - Cardones 3 interrupción forzada por protecciones, según IF 2021002951.
16:21	STS	Línea de 220 kV San Andrés - Cardones 2 interrupción forzada por protecciones en el extremo de S/E San Andrés, según IF 2021002949.

Hora	Centro de Control	Observación
16:21	Interchile	S/E Cardones interruptor J15 de línea de 220 kV Nueva Cardones - Cardones 2 interrupción forzada por protecciones, según IF 2021002960.
16:21	Enor Chile	PFV Llano de LLampos sale de servicio en forma intempestiva con 87 MW, según IF 2021002958 y 2021002957.
16:21	STS	PFV San Andrés sale de servicio en forma intempestiva con 41 MW, según IF 2021002947.
16:22	Transelec	S/E Polpaico reactor de barra de 500 kV cerrado.
16:37	STS	PFV San Andrés en servicio y disponible, según IF 2021002947.
16:44	STS	Línea de 220 kV San Andrés - Cardones 2 cerrada. Cancelado IF 2021002949.
16:54	CGE	S/E Pillanlelbún interruptor general de barra de 15 kV CT1 cancelada solicitud de intervención de curso forzoso SICF 2021091449.
16:55	Transelec	S/E Cardones Barra de 220 kV Sección 2 cerrada y cancelado IF 202102955.
17:17	Interchile	S/E Cardones interruptor J15 de línea de 220 kV Nueva Cardones - Cardones 2 cerrado, cancelado IF 2021002960.
17:17	Transelec	S/E Cardones interruptor J8 cerrado y recuperado los consumos de C.M. Cerro Negro.
17:25	CGE	S/E Portezuelo interruptor general de barra E1 cancelada solicitud de intervención de curso forzoso SICF 2021091391.
17:42	Engie Transmisión	Línea de 220 kV Cardones - Algarrobal 2 cerrado. Cancelado IF 2021002953.
17:51	TEN	S/E Cumbre desconectada CCSS de la línea de 500 kV Cumbre - Nueva Cardones 1 y 2.
17:52	STS	Línea de 220 kV San Andrés - Cardones 3 cerrada. Cancelado IF 2021002951.
17:57	Enor Chile	Línea de 220 kV Llano de Llampos - Seccionadora Llano de Llampos cerrada, cancelada IF 2021002957.
18:02	Enor Chile	PFV Llano de LLampos en servicio y disponible, cancelado IF 2021002958.
18:02	STS	S/E Chiloé con solicitud de intervención de curso forzoso. Causa informada: Retiro de nido de ave que se encuentra sobre marco de barra principal de 110 kV, según SICF 2021091785.
18:16	Transelec	Línea de 500 kV Changos - Kimal 1 abierta para regular tensión.
18:42	AES Andes	C. Norgener NTO1 limitada en 85 MW con solicitud de intervención de curso forzoso. Causa informada: Revisión por rotura de tubo del condensador, según SICF 2021091842.
18:42	STS	S/E Chiloé cancelada solicitud de intervención de curso forzoso. Cancelada SICF 2021091785.
19:00	AES Andes	S/E Central Alfalfal BESS con limitación a 8.7 MW. Causa informada: Falla en módulos 3 y 4 del inversor N°3, queda limitado en su carga y descarga, según IL 2021002285.
19:21	Scotta	C. Cumbres sincronizada, cancelado IF 2021002938.
20:06	Transelec	S/E Cardones transformador N° 2 de 220/110 kV, 75 MVA cerrado.
20:09	LAP	C. Carilafquén U-1 sale del servicio en forma intempestiva con 3.9 MW. Según IF 2021002959.
20:14	Gen. Metropolitana	S/E Santiago Solar línea de 110 kV Cerro Navia - Santiago Solar abierta por control transferencia línea de 110 kV Quillota - San Pedro.
21:36	Enel Transmisión	S/E Cerro Navia deshabilitado trip por contingencia específica del ATR 1 ó 2 de 220/110 kV, 400 MVA sobre líneas de 110 kV El Salto - Cerro Navia 1 y 2.
23:48	Transelec	S/E Charrúa conectado TR-7 de 154/66 kV, 75 MVA para controlar la transferencia por TR-2 de 154/66 kV, 75 MVA (C. Nueva Aldea III con SDCF).

4.2. Otras Observaciones

Hora	Centro de Control	Observación
01:00	CDC	La mayor disminución de generación Bruta horaria fue de -431.7 [MW].
08:00	CDC	El mayor aumento de generación Bruta horaria fue de 598.3 [MW].
15:45	San Andrés	C. San Andrés vierte.
16:35	CDC	La mayor tasa de disminución de generación Bruta, calculada cada 5 minutos, fue de -27.4 [MW/m].
17:50	San Andrés	C. San Andrés deja de verter.
20:10	CDC	La mayor tasa de aumento de generación Bruta, calculada cada 5 minutos, fue de 25.3 [MW/m].

4.3. Primera Energización de Instalaciones

Hora	Centrol de Control	Empresa	Instalación
No hay registros para esta fecha.			

SISTEMA ELÉCTRICO NACIONAL

INDISPONIBILIDAD SCADA SEN					
Centro de Control	**Instalación**	**Fecha F/S**	**Hora F/S**	**Fecha E/S**	**Hora E/S**
Cenizas	S/E Cenizas sin datos SCADA.	06/02/2017	18:50		
Elektragen	Cs. Constitución y Maule datos SCADA.	07/11/2017	08:00		
AES Andes	S/E Mantos Blancos sin datos SCADA.	18/11/2017	18:31		
Enel Generación	S/E Pilmaiquén interruptores B1 Osorno1 y B2 Osorno 2 datos SCADA F/S.	06/12/2018	11:59		
Enor Chile	C. Ujina datos SCADA.	10/12/2019	16:50		
Collahuasi	S/E Collahuasi patio 2 sin datos SCADA.	10/12/2019	16:50		
Enlasa	C. El Peñón sin datos SCADA.	18/12/2019	00:41		
Energía Pacífico	C. Energía Pacífico datos SCADA F/S.	23/06/2020	21:30		
Enlasa	S/E Diego de Almagro 220 kV paño J2 y C. San Lorenzo 2 y 3 datos SCADA F/S.	07/08/2020	18:00		
Codelco Ventanas	S/E Tap Off Codelco Ventanas	24/11/2020	11:46		
Engie Transmisión	S/E Tap Off Quiani 52B1 sin cambio de estado.	20/12/2020	00:00		
TEN	S/E Cumbre dato de T° erróneo.	05/01/2021	11:00		
Enel Generación	C. Ralco sin datos cota y temperatura.	04/06/2021	14:00		
Prime Energía	C. Emelda sin cambio de estado en SCADA.	05/08/2021	07:30		
Colbún	S/E Zaldivar sin datos SCADA.	15/08/2021	07:30		
Engie Transmisión	S/E Chacaya 110 kV sin datos SCADA y telecontrol.	31/08/2021	00:00		
Cardones	C. Colmito sin datos SCADA.	02/09/2021	20:26		
Transelec	S/E Nogales sin telecontrol.	20/09/2021	00:00		
Potencia	C. Olivos y C. Espinos sin datos SCADA.	29/09/2021	22:00		
Enel Generación	S/E Quintero data SCADA.	05/10/2021	14:30		
Enel Generación	Cs. El Toro, Antuco, Abanico datos SCADA F/S.	18/10/2021	16:00		
STS	Data SCADA.	20/10/2021	03:30	20/10/2021	05:15
Enel Generación	Cs. Cipreses, Isla y Ojos de Agua datos SCADA F/S.	20/10/2021	13:45		

SISTEMA ELÉCTRICO NACIONAL

COMUNICACIONES SEN

Centro de Control	Instalación	Fecha F/S	Hora F/S	Fecha E/S	Hora E/S
Cenizas	Hot line.	07/10/2018	11:50		
Mariposas	Hot line.	23/02/2019	05:00		
ENAP BíoBío	Hot line.	31/10/2020	07:30		
SWC	TG Salvador Hot line.	28/02/2021	12:00		
Cenizas	No contestan el teléfono fijo.	06/08/2021	17:09		

ANEXO Nº4

Detalle de mantenimientos programados y forzados correspondientes al día 20 de octubre de 2021

Número	Tipo	Estado	Empresa	Tipo Solicitud	Origen	Tipo Programación	Linea	Tramo(s)	Tipo Trabajo	Potencia	Trabajos a Realizar	Descripción Nivel Riesgo	Comentario Adicional	Consumo	Empresas Afectadas	Trabajo Requiere	Estado Operativo	Estado Operativo Efectivo	Fecha Inicio	Fecha Fin	Fecha Efectiva Inicio	Fecha Efectiva Fin
2021089007	Linea	Ejecución Exitosa	AES GENER	Intervención	Origen Interno	Programada	NORGENER - CRUCERO 220KV	NORGENER - TAP OFF BARRILES 220KV C1 TAP OFF BARRILES - TAP OFF LA CRUZ 220KV C1 TAP OFF LA CRUZ - CRUCERO 220KV C1 NORGENER - TAP OFF BARRILES 220KV C2 TAP OFF BARRILES - TAP OFF LA CRUZ 220KV C2 TAP OFF LA CRUZ - CRUCERO 220KV C2	Inspección Visual	0	IVP con apoyo de Drone Línea Norgener - Crucero Cto 1 y Cto 2	El riesgo es bajo ya que se toman las medidas para minimizarlo.	Condiciones requeridas: S/E NorgenerSeñalizar y Reconexión F/5 S2J1 y S2J2; S/E Crucero Señalizar y Reconexión F/5 S2J1y S2J13; S/E La CruzSeñalizar y NR S2J1 - S2J2 - S2J-T1 - S2J-T2; S/E Barriles Señalizar y NR S2J1 , S2J2 , S2H-T1.	No tiene consumo afectado		ninguno			20-10-21 08:00	20-10-21 18:00	20-10-21 08:54	20-10-21 13:09
2021088711	Linea	Ejecución Exitosa	AES GENER	Intervención	Origen Interno	Programada	NORGENER - CRUCERO 220KV	NORGENER - TAP OFF BARRILES 220KV C1 TAP OFF BARRILES - TAP OFF LA CRUZ 220KV C1 TAP OFF LA CRUZ - CRUCERO 220KV C1 NORGENER - TAP OFF BARRILES 220KV C2 TAP OFF BARRILES - TAP OFF LA CRUZ 220KV C2 TAP OFF LA CRUZ - CRUCERO 220KV C2	Otro Tipo de Trabajo	0	MANTENIMIENTO ENLACE F.O. NORGENER-CRUCERO	El riesgo es bajo ya que se toman las medidas para minimizarlo.	Posible intermitencia de datos al coordinador	No tiene consumo afectado		ninguno			20-10-21 08:00	20-10-21 22:00	20-10-21 13:00	20-10-21 17:46
2021090085	Linea	Ejecución Exitosa	ALTO JAHUEL TRANSMISORA DE ENERGÍA S.A.	Intervención	Origen Interno	Programada	ANCOA - ALTO JAHUEL 500KV L4	ANCOA - ALTO JAHUEL 500KV L4 C1	Roce y pode franja servidumbre		Orden de precaución de no reconectar la LT 500 kV Ancoa - Alto Jahuel C4, por trabajos de tala y poda de arboles lado y bajo de conductor con uso de camión entre los vanos 37-38, sector Lomilla, Región del Maule, San Clemente.	Trabajo con riesgo de desconexión de la LT 500 kV Ancoa - Alto Jahuel C4.	Durante los trabajos se deshabilitará la reconexion de la LT 500 kV Ancoa - Alto Jahuel C4.	No tiene consumo afectado		ninguno			20-10-21 10:00	20-10-21 15:00	20-10-21 10:25	20-10-21 12:45
2021090525	Linea	Ejecución Exitosa	AR Escondido SpA	Intervención	Origen Externo	Curso Forzoso	RIO ESCONDIDO - CARDONES 220KV [EN_REVISION]	RIO ESCONDIDO - EST 138 220 KV [EN_REVISION] EST 138 - CARDONES 220 KV [EN_REVISION]	Otro Tipo de Trabajo	0	Precaución para no Reconectar S2J16 en SE Cardones y S2JT1 en SE Rio Escondido: Lavado de aislación estructuras N° 102 a 180. Linea 220 kV Cardones-E.Rio Escondido, C1.	Riesgo bajo, ya que la faena está debidamente planificada.	No amerita comentarios adicionales.	No tiene consumo afectado		ninguno			20-10-21 08:00	20-10-21 18:00	20-10-21 09:18	20-10-21 12:59
2021088325	Linea	Ejecución Exitosa	AUSTRIANSOLAR CHILE CUATRO SPA	Desconexión	Origen Interno	Programada	SANTA RITA - SAN SIMON 220KV	SANTA RITA - SAN SIMON 220 KV C1	Otro Tipo de Trabajo		Verificación, reapretes, verificar torque en equipos primarios de S/E Santa Rita, Transformador de poder.	El riesgo es bajo, ya que se tomarán todas las medidas de mitigación necesarias.	Verificación, reapretes, verificar torque en equipos primarios de S/E Santa Rita, Transformador de poder.	No tiene consumo afectado		ninguno			20-10-21 20:00	21-10-21 07:00	20-10-21 19:51	21-10-21 05:21
2021088684	Linea	Ejecución Exitosa	CAP CMP	Intervención	Origen Interno	Programada	CARDONES - SECCIONADORA LLANO DE LLAMPOS 220KV	CARDONES - SECCIONADORA LLANO DE LLAMPOS 220KV C1	Lavado de Aislación		Lavado de aislación de Línea 220 kV Cardones-Llano de Llampos con sistema energizado	Perdida de flujo eléctrico por Línea 220 kV Cardones -Llano de Llampos	Trabajo rutinario	No tiene consumo afectado		ninguno			20-10-21 08:00	20-10-21 18:00	20-10-21 07:24	20-10-21 13:45
2021090090	Linea	Ejecución Exitosa	CGE	Intervención	Origen Interno	Programada	PORTEZUELO - MARCHIGUE 66KV	PORTEZUELO - MARCHIGUE 66KV C1	Roce y pode franja servidumbre	0	Poda y roce de arboles dentro y fuera de franja	Riesgo del Trabajo medio controlado	Como medida de precaución se requiere el bloqueo de la reconexión del interruptor 52-89B1 de S/E POrtezuelo como medida de precaución ante estas actividades	No tiene consumo afectado		ninguno			20-10-21 08:00	20-10-21 18:00	20-10-21 09:22	20-10-21 18:58
2021089668	Linea	Ejecución Exitosa	CGE	Intervención	Origen Interno	Programada	SANTA ELVIRA - NUEVA ALDEA 66KV	SANTA ELVIRA - NUEVA ALDEA 66KV C1	Roce y pode franja servidumbre	0	Se requiere el bloqueo de reconexión del interruptor 52B3 de SE Santa Elvira y orden de precaución en extremo Central Nueva Aldea, lo cual se encuentra coordinado con Arauco. Esto por trabajos de tala, poda y roce.	Riesgo medio con bloqueo	Tala, poda y roce de arboles	No tiene consumo afectado		ninguno			20-10-21 08:06	20-10-21 18:06	20-10-21 15:11	20-10-21 19:00
2021089663	Linea	Ejecución Exitosa	CGE	Intervención	Origen Interno	Programada	COCHARCAS - PARRAL 66KV	TAP NIQUEN - SAN GREGORIO 66KV C1 SAN CARLOS - TAP OFF ÑIQUEN 66KV C1 SAN GREGORIO - ESTRUCTURA 291 66KV C1 ESTRUCTURA 291 - ESTRUCTURA 278 66KV C1 ESTRUCTURA 278 - PARRAL 66KV C1 COCHARCAS - SAN CARLOS 66KV C1	Roce y pode franja servidumbre	0	Bloquear reconexión del 52B3 de S/E Parral y /o 52B1 de S/E Monterrico por trabajos de poda, roce y tala en la LT 66kV Monterrico-Parral.	Riesgo medio, con bloqueo de reconexion	Tala, poda y roce de arboles	No tiene consumo afectado		ninguno			20-10-21 08:03	20-10-21 18:03	20-10-21 15:08	20-10-21 19:00
2021089597	Linea	Ejecución Exitosa	CGE	Intervención	Origen Interno	Programada	MANDINGA - LAS ARAÑAS 66KV	MANDINGA - LAS ARANAS 66KV C1 ESTRUCT N76 MANDINGA - LAS ARANAS 66KV C1 ESTRUCT N80 MANDINGA - LAS ARANAS 66KV C1 ESTRUCT N160	Roce y pode franja servidumbre	0	Se realizara trabajo de poda de arboles.	Bajo, trabajo a realizar bajo procedimiento de distancias mínimas de seguridad.	Se solicita bloqueo de reconexiones de 52B2 de SE Las Arañas.	No tiene consumo afectado		ninguno			20-10-21 08:00	20-10-21 18:00	20-10-21 12:02	20-10-21 17:08
2021089372	Linea	Ejecución Exitosa	CGE	Intervención	Origen Interno	Programada	MALLOA - QUINTA DE TILCOCO 66KV	MALLOA - QUINTA DE TILCOCO 66KV C1	Roce y pode franja servidumbre	0	Poda y roce de arboles dentro y fuera de franja	Riesgo del Trabajo medio controlado	Se requiere el bloqueo de la reconexión del interruptor 52B1 de S/E Malloa 154kV como medida de precaución ante estos trabajos	No tiene consumo afectado		ninguno			20-10-21 08:00	20-10-21 18:00	20-10-21 09:22	20-10-21 18:58
2021089137	Linea	Ejecución Exitosa	CGE	Intervención	Origen Interno	Programada	PAN DE AZUCAR - MARQUESA 66KV	SAN JOAQUIN - MARQUESA 66KV C1	Lavado de Aislación		Se realiza faena de lavado de aislación con instalación en servicio. Considera bloqueo de reconexión de interruptor 52B5 en S/E Pan de Azúcar. El bloqueo de la reconexión se realizará en forma paulatina y efectiva solo cuando los trabajos se estén ejecutando.	Bajo riesgo durante todo el trabajo, faena planificada y controlada en terreno. No existe riesgo sobre ningún equipo primario.	Se realiza faena de lavado de aislación con instalación en servicio. Considera bloqueo de reconexión de interruptor 52B5 en S/E Pan de Azúcar. El bloqueo de la reconexión se realizará en forma paulatina y efectiva solo cuando los trabajos se estén ejecutando.	No tiene consumo afectado		ninguno			20-10-21 08:00	20-10-21 18:00	20-10-21 09:35	20-10-21 14:48
2021082119	Linea	Ejecución Exitosa	CGE	Intervención	Origen Interno	Programada	GALLEGUILLOS - CALDERA 110KV	TAP IMPULSION - CALDERA 110KV C1 GALLEGUILLOS - ESTRUCTURA 89 110KV C1 ESTRUCTURA 89 110KV - TAP IMPULSION 110KV C1	Lavado de Aislación	0	Lavado de aislación con las instalaciones en servicio	Nivel de riesgo medio controlado.	Se requiere bloqueo de reconexión del S2H3 de SE Gallegullos, condición que se mantendrá durante la ejecución efectiva de los trabajos.	No tiene consumo afectado		ninguno			20-10-21 08:00	20-10-21 18:00	20-10-21 09:10	20-10-21 18:49
2021087608	Linea	Ejecución Exitosa	CHILQUINTA TRANSMISIÓN S.A.	Desconexión	Origen Interno	Programada	LAGUNA VERDE - SAN ANTONIO 66KV	TAP ALGARROBO - TAP SAN SEBASTIAN 66KV C1 SECCION 1 DE 2 66KV C1 SECCION 2 DE 2 66KV C1 TAP SAN SEBASTIAN - SAN ANTONIO 66KV C1	Mantenimiento preventivo		Trabajos de limpieza de aislacion en la LT 66 kV San Antonio - Tap Algarrobo cto N°1 considera Tap San sebastian- San Sebastian cto N°1, considera orden de no reconectar LT 66 kV San Antonio-Tap Algarrobo cto N°2 en S/E San Antonio Interruptor 52B2.	Riesgo bajo, programado y controlado.-	Trabajos de mantenimiento de aislacion en la LT 66 kV San Antonio - Tap Algarrobo cto N°1 considera Tap San sebastian- San Sebastian cto N°1, considera orden de no reconectar LT 66 kV San Antonio-Tap Algarrobo cto N°2 en S/E San Antonio Interruptor 52B2.	No tiene consumo afectado		ninguno			20-10-21 09:00	20-10-21 17:00	20-10-21 07:38	20-10-21 17:15
2021088474	Linea	Ejecución Exitosa	CMPC CELULOSA	Intervención	Origen Interno	Programada	CHARRUA - CELULOSA PACIFICO 220KV	TAP MARIA DOLORES - LAJA 220KV C1 SECCION 1 DE 2 220KV C1 SECCION 2 DE 2 220KV C1 SECCION 1 DE 2 220KV C1 SECCION 2 DE 2 220KV C1 SANTA FE - CELULOSA PACIFICO 220KV C1	Roce y pode franja servidumbre	0	Se realizará roce manual y mecanizado en franja de servidumbre LT Charrúa-Celulosa Pacífico 220KV	Riesgo bajo, se tomarán todas las medidas de control necesarias. Se realizará roce manual y mecanizado en franja de servidumbre LT Charrúa-Celulosa Pacífico 220KV	Se realizará roce manual y mecanizado en franja de servidumbre LT Charrúa-Celulosa Pacífico 220KV Tramo : Charrúa- María Dolores, María Dolores- Nacimiento, María dolores Laja, Nacimiento Minico 1x220KV. Se solicitará bloqueo a la reconexión de interruptor S2JL2 y S2JL1 S/E Planta Santa Fe, S2JT S/E Santa Fe Energía, interruptor S2JL3 y S2JL4 S/E PRV , interruptor S2JL1 S/E Planta Laja, S2JL1 S/E Planta Pacífico e Interruptor S2J10 SE Charrúa.	No tiene consumo afectado		ninguno			20-10-21 08:00	20-10-21 18:00	20-10-21 08:38	20-10-21 19:00
2021083371	Linea	Ejecución Exitosa	CMPC CELULOSA	Intervención	Origen Interno	Programada	CHARRUA - CELULOSA PACIFICO 220KV	TAP MARIA DOLORES - LAJA 220KV C1	Otro Tipo de Trabajo	0	Se realizará volteo direccionado, arrumado y manejo de biomasa fundo Postague, tramo Tap Off Maria Dolores - S/E Laja 220 KV. Se consideran los bloqueos a la reconexión de los interruptores: S2J10 S/E Charrúa, S2JL1 S/E Planta Laja, S2JT S/E Santa Fe Energía, S2JL2 S/E Planta Santa Fe y S2JL3 S/E PRV.	Riesgo bajo, se tomarán todas las medidas de control necesarias. Se realizará volteo direccionado, arrumado y manejo de biomasa fundo postague.	Se realizará volteo direccionado, arrumado y manejo de biomasa fundo Postague, tramo Tap Off Maria Dolores - S/E Laja 220 KV. Se consideran los bloqueos a la reconexión de los interruptores: S2J10 S/E Charrúa, S2JL1 S/E Planta Laja, S2JT S/E Santa Fe Energía, S2JL2 S/E Planta Santa Fe y S2JL3 S/E PRV.	No tiene consumo afectado		ninguno			20-10-21 08:00	20-10-21 18:00	20-10-21 08:38	20-10-21 19:00
2021090077	Linea	Ejecución Exitosa	CMPC PULP SPA.	Intervención	Origen Interno	Programada	CHARRUA - CELULOSA PACIFICO 220KV	SANTA FE - CELULOSA PACIFICO 220KV C1	Otro Tipo de Trabajo		Torque de pernos estructurales desde E190 a E160	Riesgo bajo, se tomarán todas las medidas de control necesarias	Se solicita precaución operacional, con orden de no reconectar sobre Interruptor S2J10 S/E Charrúa; Interruptor S2JL1 S/E Celulosa Santa Fe; Interruptor S2JL4 S/E PRV y S2JL2 S/E Celulosa Pacífico	No tiene consumo afectado		ninguno			20-10-21 08:00	20-10-21 18:00	20-10-21 08:38	20-10-21 19:00
2021088773	Linea	Ejecución Exitosa	COLBÚN S.A.	Desconexión	Origen Interno	Programada	ESPERANZA - CALERA CENTRO 66KV	ESPERANZA - CALERA CENTRO 66KV C1 ESPERANZA - CALERA CENTRO 66KV C2	Otro Tipo de Trabajo	0	Limpieza Manual de Aislación, cambio de aislación. El Área de equipos realizara; Limpieza manual de aisladores del paño, Intervención del desconectador de linea y desconectador tripolar de puesta a tierra en su conjunto mecánico, donde se ajustaran los cuchillos de puesta a tierra que, en estos momentos no están apoyándose en el descanso de fin de carrera, Además de, realizar verificación de humedad, pureza y presión del gas SF6 del interruptor del paño. También el área de Control y Protecciones hará mantenimiento de 1-3 años Paño B1 y B2, Desalambrado de Transductores para equipos de visualización de medidas, Integración en SCADA TX medidor IQ 250. S/E Esperanza. - Mantenimiento a C&P 1-3 años Paño B5 y B6, correctivos. - Pruebas de control en Paño B5-B6, Interruptores, Desconectadores, etc. - Verificación tarjeta(limpieza y reapreté) BL de relé GE D60 paño B5 - Cambio de Batería relé GE D60 paño B6, Se agregaran alarmas en RTU-Scada del paño B6.	Riesgo Bajo. en S/E Esperanza y S/E Calera centro se bloquearan la 50BF sobre la 87B(diferencial de barra de 66kV). en ambas Instalaciones.	Limpieza Manual de Aislación, cambio de aislación . Equipos primarios realizara trabajos de mantenimiento preventivo y correctivo en equipos del paño B1 y B2, correspondientes a las líneas Esperanza La Calera, circuitos 1 y 2. - Mantenimiento a C&P 1-3 años Paño B1 y B2 S/E Esperanza. - Mantenimiento a C&P 1-3 años Paño B5 y B6 S/E Calera centro	No tiene consumo afectado		ninguno			20-10-21 08:00	20-10-21 18:00	20-10-21 08:08	20-10-21 17:44
2021088771	Linea	Ejecución Exitosa	COLBÚN S.A.	Desconexión	Origen Interno	Programada	ESPERANZA - CALERA CENTRO 66KV	ESPERANZA - CALERA CENTRO 66KV C1 ESPERANZA - CALERA CENTRO 66KV C2	Otro Tipo de Trabajo	0	Limpieza Manual de Aislación, cambio de aislación. El Área de equipos realizara; Limpieza manual de aisladores del paño, Intervención del desconectador de linea y desconectador tripolar de puesta a tierra en su conjunto mecánico, donde se ajustaran los cuchillos de puesta a tierra que, en estos momentos no están apoyándose en el descanso de fin de carrera, Además de, realizar verificación de humedad, pureza y presión del gas SF6 del interruptor del paño. También el área de Control y Protecciones hará mantenimiento de 1-3 años Paño B1 y B2, Desalambrado de Transductores para equipos de visualización de medidas, Integración en SCADA TX medidor IQ 250. S/E Esperanza. - Mantenimiento a C&P 1-3 años Paño B5 y B6, correctivos. - Pruebas de control en Paño B5-B6, Interruptores, Desconectadores, etc. - Verificación tarjeta(limpieza y reapreté) BL de relé GE D60 paño B5 - Cambio de Batería relé GE D60 paño B6, Se agregaran alarmas en RTU-Scada del paño B6.	Riesgo Bajo. en S/E Esperanza y S/E Calera centro se bloquearan la 50BF sobre la 87B(diferencial de barra de 66kV). en ambas Instalaciones.	Limpieza Manual de Aislación, cambio de aislación . Equipos primarios realizara trabajos de mantenimiento preventivo y correctivo en equipos del paño B1 y B2, correspondientes a las líneas Esperanza La Calera, circuitos 1 y 2. - Mantenimiento a C&P 1-3 años Paño B1 y B2 S/E Esperanza. - Mantenimiento a C&P 1-3 años Paño B5 y B6 S/E Calera centro	No tiene consumo afectado		ninguno			20-10-21 08:00	20-10-21 18:00	20-10-21 08:08	20-10-21 17:44
2021086911	Linea	Ejecución Exitosa	COLBÚN S.A.	Desconexión	Origen Interno	Programada	CENTRAL LOS PINOS - CHARRUA 220KV	CENTRAL LOS PINOS - CHARRUA 220KV C1	Otro Tipo de Trabajo	0	Por MPB se solicita la desconexión la línea 220kV Los Pinos - Charrúa. Se realizará mantenimiento, pruebas e inspección a los siguientes elementos: línea 220kV Los Pinos - Charrúa, equipos primarios de los paños J1 en S/E Los Pinos y J18 en S/E Charrúa.	Bajo.	Por MPB se solicita la desconexión la línea 220kV Los Pinos - Charrúa. Se realizará mantenimiento, pruebas e inspección a los siguientes elementos: línea 220kV Los Pinos - Charrúa, equipos primarios de los paños J1 en S/E Los Pinos y J18 en S/E Charrúa.	No tiene consumo afectado		ninguno			20-10-21 08:00	20-10-21 18:00	20-10-21 08:26	20-10-21 21:45
2021090274	Linea	Ejecución Exitosa	COMPAÑÍA CONTRACTUAL MINERA CANDELARIA	Intervención	Origen Interno	Programada	CARDONES - MINERA LA CANDELARIA 220KV	CARDONES - MINERA LA CANDELARIA 220KV C1	Otro Tipo de Trabajo	0	Por parte de Transelec en S/E Cardones 220 KV: lavado de aislación a equipos primarios de los paños: J1; J2; J3; J4; J5; J6; J8; J16; JT1; JT2; JT3; JT4; JR; J5; J3-4; CT1; CT2; CE1; CE2; Tandem (JTRT, ATRT, HTRT, CTRT); incluye marcos de barras y línea, con método de lavado barras. Subestación Cardones, S2 J2 con bloqueo a la reconexión.	Bajo	Restricciones: Subestación Cardones, S2 J2 con bloqueo a la reconexión inmovilizado	No tiene consumo afectado		ninguno			20-10-21 08:00	20-10-21 18:00	20-10-21 09:44	20-10-21 13:46

2021089980	Linea	Ejecución Exitosa	COMPAÑÍA GENERAL DE ELECTRICIDAD S.A.	Intervención	Origen Interno	Programada	QUINQUIMO - MARBELLA 110KV	QUINQUIMO - CASAS VIEJAS 110KV C1	Lavado de Aislación		Se requiere el bloqueo de reconexión de interruptor 52H1 en SE Marbella y de 52H2 en SE Quinquimo, para realizar trabajos de lavado de aislación con instalación energizada. El bloqueo se mantendrá solo por el tiempo efectivo que duren los trabajos.	Riesgo Medio, trabajos ejecutados bajo estrictas medidas de seguridad y según procedimientos.	Tramo LT110 Casas Viejas - Quinquimo. Bloqueo Reconexión Interruptor 52H1 en SE Marbella y de 52H2 en SE Quinquimo.	No tiene consumo afectado		ninguno			20-10-21 08:00	20-10-21 18:00	20-10-21 13:13	20-10-21 17:46
2021089728	Linea	Ejecución Exitosa	COMPAÑÍA GENERAL DE ELECTRICIDAD S.A.	Intervención	Origen Externo	Programada	EJERCITO – CORONEL 66KV	TAP OFF CERRO CHEPE – TAP OFF LOMA COLORADA 66KV C1 TAP OFF CERRO CHEPE – TAP OFF LOMA COLORADA 66KV C2	Otro Tipo de Trabajo		A solicitud de BESALCO según SODI 2 por realización de calicatas bajo la línea 66 kV Ejercito-Coronel de CGE entre estructuras 95 y 96 por construcción de seccionamiento a S/E Guindos, se realizará bloqueo de reconexión automática de interruptores 52B3 y 53B4 de S/E Ejercito y 52B8 y 52B9 de S/E Coronel.	Riesgo controlado por Besalco, empresa ejecutora de los trabajos.	Trabajos a ejecutar por empresa Besalco.	No tiene consumo afectado		ninguno			20-10-21 08:00	20-10-21 18:00	20-10-21 09:15	20-10-21 19:19
2021088634	Linea	Ejecución Exitosa	COMPAÑÍA TRANSMISORA DEL NORTE GRANDE S.A.	Intervención	Origen Interno	Programada	KAPATUR - LABERINTO 220KV	EST. 28 - LABERINTO 220KV C1 KAPATUR - EST. 28 220KV C1 EST. 28 - LABERINTO 220KV C2 KAPATUR - EST. 28 220KV C2	Lavado de Aislación		Lavado de aislación en LT 220kV Kapatur-Laberinto C1 y C2. Precaución de no reconectar interruptor 52J11L , 52J13L en SE Laberinto e interruptor 52J1 , 52J2 , 52J3 , 52J4 en SE Kapatur en coordinación con STN.	Riesgo bajo. Trabajo controlado y planificado.-	Lavado de aislación en LT 220kV Kapatur-Laberinto C1 y C2. Precaución de no reconectar interruptor 52J11L , 52J13L en SE Laberinto e interruptor 52J1 , 52J2 , 52J3 , 52J4 en SE Kapatur en coordinación con STN.	No tiene consumo afectado		ninguno			20-10-21 08:00	20-10-21 18:00	20-10-21 08:38	20-10-21 13:00
2021087724	Linea	Ejecución Exitosa	COMPLEJO METALÚRGICO ALTONORTE S.A.	Intervención	Origen Interno	Programada	ANTOFAGASTA - ALTO NORTE 110KV	ANTOFAGASTA - TAP OFF LA NEGRA 110KV C1 TAP OFF LA NEGRA - ALTO NORTE 110KV C1	Otro Tipo de Trabajo		Obra reemplazo de conductor. Trabajos complementarios para el retiro de la fase auxiliar en tramo en tramo 164-167, con cruce con la L 110 KV Antofagasta – Alto norte.	El riesgo es considerado bajo, se toman todas las medidas de seguridad y control riesgo operacional.	Subestación Antofagasta, 52H2 no reconectar y en Subestación Alto Norte, 52H3 no reconectar	No tiene consumo afectado		ninguno			20-10-21 07:00	20-10-21 20:00	20-10-21 07:54	20-10-21 19:50
2021085779	Linea	Ejecución Exitosa	ELETRANS S.A.	Intervención	Origen Interno	Programada	CIRUELOS - CERROS DE HUICHAHUE 220KV	CIRUELOS - CERROS DE HUICHAHUE 220KV C1 CIRUELOS - CERROS DE HUICHAHUE 220KV C2	Otro Tipo de Trabajo		Precaución de no reconectar LT 220 kV Ciruelos-Cerros de Huichahue C1 y C2, Cerros de Huichahue-Nueva Pichirropulli C1 y C2 por los siguientes trabajos: 1) sobrevuelo con dron para inspección visual y termográfica de la LT 220 kV Ciruelos-Cerros de Huichahue C1 y C2, Cerros de Huichahue-Nueva Pichirropulli C1 y C2; 2) manejo de vegetación y talas en LT 220 kV Ciruelos-Cerros de Huichahue C1 y C2, Cerros de Huichahue-Nueva Pichirropulli C1 y C2; 3) reposición de piezas robadas en la línea, el trabajo se realiza con la instalación energizada en la estructura manteniendo las distancias de seguridad al punto energizado mas cercano.	Riesgo bajo. Trabajo controlado y planificado.	Precaución de no reconectar LT 220 kV Ciruelos-Cerros de Huichahue C1 y C2, Cerros de Huichahue-Nueva Pichirropulli C1 y C2.	No tiene consumo afectado		ninguno			20-10-21 08:00	20-10-21 18:00	20-10-21 09:22	20-10-21 18:45
2021085612	Linea	Ejecución Exitosa	ELETRANS S.A.	Intervención	Origen Interno	Programada	SECCIONADORA SAN ANDRES - CARDONES 220KV	EST. 41-1 - CARDONES 220KV C2 EST. 41-1 - CARDONES 220KV C3	Lavado de Aislación		Se realizará lavado de aislación en Tramo LT 2X220kV Cardones-Seccionadora San Andrés. Precaución de no reconectar en SE Cardones paño J12 y J13. Precaución de no reconectar en SE Seccionadora San Andrés paño J6, J7, J9 y J10 en coordinación con STN.	Riesgo bajo. Trabajo controlado y planificado.	Se realizará lavado de aislación en Tramo LT 2X220kV Cardones-Seccionadora San Andrés. Precaución de no reconectar en SE Cardones paño J12 y J13. Precaución de no reconectar en SE Seccionadora San Andrés paño J6, J7, J9 y J10 en coordinación con STN.	No tiene consumo afectado		ninguno			20-10-21 08:00	20-10-21 18:00	20-10-21 08:45	20-10-21 17:30
2021090452	Linea	Ejecución Exitosa	ENEL TRANSMISIÓN CHILE	Intervención	Origen Interno	Programada	LO ESPEJO - OCHAGAVIA 110KV	FFCC - OCHAGAVIA 110KV C2 LO ESPEJO - TORRE 11 110KV C2 TORRE 11 - TORRE 16 110KV C2 TORRE 16 - TAP CISTERNA 110KV C2 TAP LA CISTERNA - FFCC 110KV C2 TAP LA CISTERNA - LA CISTERNA 110KV C2 FFCC - OCHAGAVIA 110KV C1 LO ESPEJO - TORRE 11 110KV C1 TORRE 11 - TORRE 16 110KV C1 TORRE 16 - TAP CISTERNA 110KV C1 TAP LA CISTERNA - FFCC 110KV C1 TAP LA CISTERNA - LA CISTERNA 110KV C1	Otro Tipo de Trabajo	0	Se realiza Inspección Visual con escalamiento	Riesgo acotado frente a contingencias, no se ponen en riesgo ambos circuitos en simultaneo.	Frente a una operación automática de los circuitos señalados, Enel solo reconectará previa coordinación con el CEN	No tiene consumo afectado		ninguno			20-10-21 08:00	20-10-21 18:00	20-10-21 09:17	20-10-21 12:17
2021090451	Linea	Ejecución Exitosa	ENEL TRANSMISIÓN CHILE	Intervención	Origen Interno	Programada	LO ESPEJO - BUIN 110KV	TAP LACACIAS - TAP SBERNARDO 110KV C2 TAP SAN BERNARDO - SAN BERNARDO 110KV C2 LO ESPEJO - TAP LAS ACACIAS 110KV C1 TAP LACACIAS - TAP SBERNARDO 110KV C1 TAP LAS ACACIAS - LAS ACACIAS 110KV C1 TAP SAN BERNARDO - BUIN 110KV C1 TAP SAN BERNARDO - SAN BERNARDO 110KV C1 LO ESPEJO - TAP LAS ACACIAS 110KV C2 TAP SAN BERNARDO - BUIN 110KV C2 TAP LAS ACACIAS - LAS ACACIAS 110KV C2	Otro Tipo de Trabajo	0	Se realiza Inspección Visual con escalamiento	Riesgo acotado frente a contingencias, no se ponen en riesgo ambos circuitos en simultaneo.	Frente a una operación automática de los circuitos señalados, Enel solo reconectará previa coordinación con el CEN	No tiene consumo afectado		ninguno			20-10-21 08:00	20-10-21 18:00	20-10-21 09:17	20-10-21 12:17
2021090450	Linea	Ejecución Exitosa	ENEL TRANSMISIÓN CHILE	Intervención	Origen Interno	Programada	CHENA - LO ESPEJO 110KV	CHENA - LO ESPEJO 110KV C2 CHENA - LO ESPEJO 110KV C1	Otro Tipo de Trabajo	0	Se realiza Inspección Visual con escalamiento	Riesgo acotado frente a contingencias, no se ponen en riesgo ambos circuitos en simultaneo.	Frente a una operación automática de los circuitos señalados, Enel solo reconectará previa coordinación con el CEN	No tiene consumo afectado		ninguno			20-10-21 08:00	20-10-21 18:00	20-10-21 09:17	20-10-21 12:17
2021090449	Linea	Ejecución Exitosa	ENEL TRANSMISIÓN CHILE	Intervención	Origen Interno	Programada	CERRO NAVIA - CHENA 110KV	CERRO NAVIA - TAP PUDAHUEL 110KV C1 TAP LO VALLEDOR - LO VALLEDOR 110KV C1 TAP LO VALLEDOR - TAP MAIPU 110KV C1 TAP MAIPU - MAIPU 110KV C1 TAP MAIPU - TAP SANTA MARTA 110KV C1 TAP PAJARITOS - PAJARITOS 110KV C1 TAP PAJARITOS - TAP LO VALLEDOR 110KV C1 TAP PUDAHUEL - PUDAHUEL 110KV C1 TAP PUDAHUEL - TAP SAN JOSE 110KV C1 TAP SAN JOSE - SAN JOSE 110KV C1 TAP SAN JOSE - TAP PAJARITOS 110KV C1 TAP SANTA MARTA - CHENA 110KV C1 TAP SANTA MARTA - TAP BICENTENARIO 110KV C1 CERRO NAVIA - TAP PUDAHUEL 110KV C2 TAP LO VALLEDOR - LO VALLEDOR 110KV C2 TAP LO VALLEDOR - TAP MAIPU 110KV C2 TAP MAIPU - MAIPU 110KV C2 TAP MAIPU - TAP SANTA MARTA 110KV	Otro Tipo de Trabajo	0	Inspección Visual con escalamiento	Trabajos sin riesgos para el sistema	Frente a una operación automática de los circuitos señalados, Enel solo reconectará previa coordinación con el CEN	No tiene consumo afectado		ninguno			20-10-21 08:00	20-10-21 18:00	20-10-21 08:19	20-10-21 11:58
2021086360	Linea	Ejecución Exitosa	ENEL TRANSMISIÓN CHILE	Intervención	Origen Interno	Programada	POLPAICO - EL SALTO 220KV	TAP EL MANZANO - EL MANZANO 220KV C2 TAP CHICUREO - EL SALTO 220KV C2 TAP EL MANZANO - TAP CHICUREO 220KV C1 TAP EL MANZANO - TAP CHICUREO 220KV C2 TAP CHICUREO - CHICUREO 220KV C1 TAP CHICUREO - CHICUREO 220KV C2 POLPAICO - TAP EL MANZANO 220KV C1 TAP EL MANZANO - EL MANZANO 220KV C1 TAP CHICUREO - EL SALTO 220KV C1 POLPAICO - TAP EL MANZANO 220KV C2	Otro Tipo de Trabajo		Se realizan trabajos de obras civiles en proximidad al componente señalado.	Riesgo acotado frente a contingencias, no se ponen en riesgo ambos circuitos en simultaneo.	Frente a una operación automática de los circuitos señalados, Enel solo reconectará previa coordinación con el CEN. Trabajos enmarcados en Proyecto NUP: 1200 "adecuaciones en S/E El salto"	No tiene consumo afectado		ninguno			20-10-21 08:00	20-10-21 18:00	20-10-21 08:42	20-10-21 19:17
2021090399	Linea	Ejecución Exitosa	ENGIE	Intervención	Origen Externo	Programada	CAPRICORNIO - ANTOFAGASTA 110KV	CAPRICORNIO - EST N° 54 110KV C1 EST N° 54 - TAP URIBE 110KV C1 TAP URIBE - EST N°128 110KV C1 EST N°128 - ANTOFAGASTA 110KV C1	Otro Tipo de Trabajo	0	Retiro de Enmallado y Sistema de andamios de Protección tramo E163 a E164 LT 1X220KV Atacama - Esmeralda Transelec, que se instaló como Sistema de Protección sobre vanos 79-80 de la LT 1X110KV Capricornio - Antofagasta Engie.	El riesgo es considerado Bajo ya que se toman todas las medidas de seguridad.	S/E Capricornio: No Reconectar 52H1. S/E Antofagasta: No Reconectar 52H1. S/E Tap Off Uribe: No Reconectar 52H1.	No tiene consumo afectado		ninguno			20-10-21 07:00	23-10-21 19:00	20-10-21 09:11	24-10-21 19:32
2021089381	Linea	Ejecución Exitosa	ENGIE	Intervención	Origen Interno	Programada	CHACAYA - EL COBRE 220 KV	CHACAYA - EL COBRE 220 KV C1 CHACAYA - EL COBRE 220 KV C2	Lavado de Aislación	0	Lavado aislacion con linea energizada, método a distancia	Método de lavado a distancia, riesgo bajo	S/E Chacaya: 52J6; 52J7 No Reconectar. S/E El Cobre: 52J2; 52J3 No Reconectar	No tiene consumo afectado		ninguno			20-10-21 06:30	20-10-21 16:00	20-10-21 08:13	20-10-21 13:42
2021090194	Linea	Ejecución Exitosa	ENGIE ENERGÍA CHILE S.A.	Desconexión	Origen Interno	Programada	CRUCERO - EST. 340 (SALAR) 220KV	EST. 229 - EST. 255 220KV C1 6B [EN_REVISION] EST. 255 - EST. 323 220KV C1 6B [EN_REVISION] EST. 323 - EST. 340 (SALAR) 220KV C1 6B [EN_REVISION]	Otro Tipo de Trabajo		Reemplazo de amortiguadores y aisladores linea 6B	Riesgo bajo segun analisis	Condiciones requeridas: S/E Nva Chuquicamata: (89J5-1 ; 89J5-2; 89J6-1; 89J6-2; 89J6-3) Abierto y Bloqueado; (89J6-3T) Cerrado y Bloqueado; (52 J5; 52J6) Abiertos y a disposición del Jefe de Faena. S/E Tocopilla: (89J6A-1; 89J6A-2; 89J6A-3) Abierto y bloqueado; (89J6A-3T) Cerrado y Bloqueado; (89J6A-1T; 89J6-2T) Abierto; 52J6A Abierto y a disposición del JF. S/E Crucero: (89J6A-1, 89J6A-2; 89J6A-3; 89J6B-1; 89J6B-2; 89J6B-3; 89JR-1; 89JR-2;89JR-3) Abierto y bloqueado; 8; (89J6A-2T; 89J6B-2T) Cerrado y bloqueado; 52J6A Abierto; 52JR Abierto; 52J6B Abierto. S/E Kimal: (89J7-1; 89J7-2; 89J7-3; 89J8-1; 89J8-2; 89J10-1; 89J10-2; 89J10-3; 89J11-1; 89J11-2) Abiertos y bloqueados; (89J7-3T; 89J10-3T) Cerrados y bloqueados; (52J7; 52J8; 52J10; 52J11) A disposición del jefe de faena.	No tiene consumo afectado		ninguno			20-10-21 07:00	22-10-21 18:00	22-10-21 14:32	28-10-21 16:22
2021090192	Linea	Ejecución Exitosa	ENGIE ENERGÍA CHILE S.A.	Desconexión	Origen Interno	Programada	CENTRAL TOCOPILLA - CRUCERO 220KV	TOCOPILLA - EST. N°24 220KV C2 (6A) EST. N° 24 - TAP OFF EL LOA 220KV C2 (6A)	Otro Tipo de Trabajo		Reemplazo de amortiguadores y aisladores linea 6A	Riesgo bajo segun analisis	Condiciones requeridas: S/E Nva Chuquicamata: (89J5-1 ; 89J5-2; 89J6-1; 89J6-2; 89J6-3) Abierto y Bloqueado; (89J6-3T) Cerrado y Bloqueado; (52 J5; 52J6) Abiertos y a disposición del Jefe de Faena. S/E Tocopilla: (89J6A-1; 89J6A-2; 89J6A-3) Abierto y bloqueado; (89J6A-3T) Cerrado y Bloqueado; (89J6A-1T; 89J6-2T) Abierto; 52J6A Abierto y a disposición del JF. S/E Crucero: (89J6A-1, 89J6A-2; 89J6A-3; 89J6B-1; 89J6B-2; 89J6B-3; 89JR-1; 89JR-2;89JR-3) Abierto y bloqueado; 8; (89J6A-2T; 89J6B-2T) Cerrado y bloqueado; 52J6A Abierto; 52JR Abierto; 52J6B Abierto. S/E Kimal: (89J7-1; 89J7-2; 89J7-3; 89J8-1; 89J8-2; 89J10-1; 89J10-2; 89J10-3; 89J11-1; 89J11-2) Abiertos y bloqueados; (89J7-3T; 89J10-3T) Cerrados y bloqueados; (52J7; 52J8; 52J10; 52J11) A disposición del jefe de faena.	No tiene consumo afectado		ninguno			20-10-21 07:00	22-10-21 18:00	22-10-21 14:32	28-10-21 16:22

2021090182	Linea	Ejecución Exitosa	ENGIE ENERGÍA CHILE S.A.	Desconexión	Origen Interno	Programada	CENTRAL TOCOPILLA - CRUCERO 220KV	TOCOPILLA - EST. N°24 220KV C2 (6A) EST. N° 24 - TAP OFF EL LOA 220KV C2 (6A)	Otro Tipo de Trabajo		Desconexion chicotes de bushing y tramps de onda. Instalacion condensador acoplamiento, medias electricas	Riesgo bajo segun analisis	Condiciones requeridas: S/E Nva Chuquicamata: (89J5-1 ; 89J5-2; 89J6-1; 89J6-2; 89J6-3) Abierto y Bloqueado; (89J6-3T) Cerrado y Bloqueado; (52 J5; 52J6) Abiertos y a disposición del Jefe de Faena. S/E Tocopilla: (89J6A-1; 89J6A-2; 89J6A-3) Abierto y bloqueado; (89J6A-3T) Cerrado y Bloqueado; (89J6A-1T; 89J6-2T) Abierto; 52J6A Abierto y a disposición del JF. S/E Crucero: (89J6A-1, 89J6A-2; 89J6A-3; 89J6B-1; 89J6B-2; 89J6B-3; 89JR-1; 89JR-2;89JR-3) Abierto y bloqueado; 8; (89J6A-2T; 89J6B-2T) Cerrado y bloqueado;; 52J6A Abierto; 52JR Abierto; 52J6B Abierto. S/E Kimal: (89J7-1; 89J7-2; 89J7-3; 89J8-1; 89J8-2; 89J10-1; 89J10-2; 89J10-3; 89J11-1; 89J11-2) Abiertos y bloqueados; (89J7-3T; 89J10-3T) Cerrados y bloqueados; (52J7; 52J8; 52J10; 52J11) A disposición del jefe de faena.	No tiene consumo afectado		ninguno			20-10-21 07:00	22-10-21 18:00	22-10-21 13:11	28-10-21 16:22
2021090148	Linea	Ejecución Exitosa	ENGIE ENERGÍA CHILE S.A.	Intervención	Origen Interno	Programada	NUEVA CHUQUICAMATA - KIMAL 220KV	EST. CH.1A - EST. N°229 220KV C1 (7B) EST. N°229 - EST. N°255 220KV (7B) EST. N°255 - EST. N°323 220KV (7B) EST. N°323 - NUEVA CHUQUICAMATA 220 KV (7B)	Otro Tipo de Trabajo		Trabajos cercanos asociados a Proyecto KimalNUP N° 234	Riesgo bajo segun analisis	Condiciones requeridas: No reconectar 52J16 y 52J17 en Kimal, No reconectar 52J2 y 52J3 en Nva Chuquicamata	No tiene consumo afectado		ninguno			20-10-21 07:00	28-10-21 18:00	22-10-21 10:26	29-10-21 14:06
2021090146	Linea	Ejecución Exitosa	ENGIE ENERGÍA CHILE S.A.	Intervención	Origen Interno	Programada	TOCOPILLA – KIMAL 220KV [EN_REVISION]	TAP EL LOA - EST. N°1 220 KV C1 (7A) EST. N° 1 - EST. N° 2 220KV C1 (7A) EST. N°2 - EST. CH.1A 220KV C1 (7A)	Otro Tipo de Trabajo		Trabajos cercanos asociados a Proyecto KimalNUP N° 234	Riesgo bajo segun analisis	Condiciones requeridas: No reconectar 52J7A en Tocopilla, No reconectar 52J13 y J14 en Kimal.	No tiene consumo afectado		ninguno			20-10-21 07:00	28-10-21 18:00	22-10-21 09:52	29-10-21 17:17
2021090142	Linea	Ejecución Exitosa	ENGIE ENERGÍA CHILE S.A.	Desconexión	Origen Interno	Programada	CENTRAL TOCOPILLA - CRUCERO 220KV	TOCOPILLA - EST. N°24 220KV C2 (6A) EST. N° 24 - TAP OFF EL LOA 220KV C2 (6A)	Otro Tipo de Trabajo		Proyecto Kimal NUP N°234: Cambio de ajustes y protocolización S1-S2 según EAP Rev.M	Riesgo bajo segun analisis	Condiciones requeridas: S/E Nva Chuquicamata: (89J5-1 ; 89J5-2; 89J6-1; 89J6-2; 89J6-3) Abierto y Bloqueado; (89J6-3T) Cerrado y Bloqueado; (52 J5; 52J6) Abiertos y a disposición del Jefe de Faena. S/E Tocopilla: (89J6A-1; 89J6A-2; 89J6A-3) Abierto y bloqueado; (89J6A-3T) Cerrado y Bloqueado; (89J6A-1T; 89J6-2T) Abierto; 52J6A Abierto y a disposición del JF. S/E Crucero: (89J6A-1, 89J6A-2; 89J6A-3; 89J6B-1; 89J6B-2; 89J6B-3; 89JR-1; 89JR-2;89JR-3) Abierto y bloqueado; 8; (89J6A-2T; 89J6B-2T) Cerrado y bloqueado;; 52J6A Abierto; 52JR Abierto; 52J6B Abierto. S/E Kimal: (89J7-1; 89J7-2; 89J7-3; 89J8-1; 89J8-2; 89J10-1; 89J10-2; 89J10-3; 89J11-1; 89J11-2) Abiertos y bloqueados; (89J7-3T; 89J10-3T) Cerrados y bloqueados; (52J7; 52J8; 52J10; 52J11) A disposición del jefe de faena.	No tiene consumo afectado		ninguno			20-10-21 07:00	22-10-21 18:00	22-10-21 14:32	28-10-21 16:22
2021090132	Linea	Ejecución Exitosa	ENGIE ENERGÍA CHILE S.A.	Desconexión	Origen Interno	Programada	CRUCERO - EST. 340 (SALAR) 220KV	EST. 229 - EST. 255 220KV C1 6B [EN_REVISION] EST. 255 - EST. 323 220KV C1 6B [EN_REVISION] EST. 323 - EST. 340 (SALAR) 220KV C1 6B [EN_REVISION]	Otro Tipo de Trabajo		Proyecto NUP N° 234: Desmontaje, retiro y traslado Armario OP-01 a SE Kimal	Riesgo bajo segun analisis	Condiciones requeridas: S/E Nva Chuquicamata: (89J5-1 ; 89J5-2; 89J6-1; 89J6-2; 89J6-3) Abierto y Bloqueado; (89J6-3T) Cerrado y Bloqueado; (52 J5; 52J6) Abiertos y a disposición del Jefe de Faena. S/E Tocopilla: (89J6A-1; 89J6A-2; 89J6A-3) Abierto y bloqueado; (89J6A-3T) Cerrado y Bloqueado; (89J6A-1T; 89J6-2T) Abierto; 52J6A Abierto y a disposición del JF. S/E Crucero: (89J6A-1, 89J6A-2; 89J6A-3; 89J6B-1; 89J6B-2; 89J6B-3; 89JR-1; 89JR-2;89JR-3) Abierto y bloqueado; 8; (89J6A-2T; 89J6B-2T) Cerrado y bloqueado;; 52J6A Abierto; 52JR Abierto; 52J6B Abierto. S/E Kimal: (89J7-1; 89J7-2; 89J7-3; 89J8-1; 89J8-2; 89J10-1; 89J10-2; 89J10-3; 89J11-1; 89J11-2) Abiertos y bloqueados; (89J7-3T; 89J10-3T) Cerrados y bloqueados; (52J7; 52J8; 52J10; 52J11) A disposición del jefe de faena.	No tiene consumo afectado		ninguno			20-10-21 07:00	22-10-21 18:00	22-10-21 12:16	28-10-21 16:22
2021090121	Linea	Ejecución Exitosa	ENGIE ENERGÍA CHILE S.A.	Desconexión	Origen Interno	Programada	CENTRAL TOCOPILLA - CRUCERO 220KV	TOCOPILLA - EST. N°24 220KV C2 (6A) EST. N° 24 - TAP OFF EL LOA 220KV C2 (6A)	Otro Tipo de Trabajo		Proyecto NUP N° 234:Desmontaje, retiro y traslado Armario OP-02 a SE Kimal	Riesgo bajo segun analisis	Condiciones requeridas: S/E Nva Chuquicamata: (89J5-1 ; 89J5-2; 89J6-1; 89J6-2; 89J6-3) Abierto y Bloqueado; (89J6-3T) Cerrado y Bloqueado; (52 J5; 52J6) Abiertos y a disposición del Jefe de Faena. S/E Tocopilla: (89J6A-1; 89J6A-2; 89J6A-3) Abierto y bloqueado; (89J6A-3T) Cerrado y Bloqueado; (89J6A-1T; 89J6-2T) Abierto; 52J6A Abierto y a disposición del JF. S/E Crucero: (89J6A-1, 89J6A-2; 89J6A-3; 89J6B-1; 89J6B-2; 89J6B-3; 89JR-1; 89JR-2;89JR-3) Abierto y bloqueado; 8; (89J6A-2T; 89J6B-2T) Cerrado y bloqueado;; 52J6A Abierto; 52JR Abierto; 52J6B Abierto. S/E Kimal: (89J7-1; 89J7-2; 89J7-3; 89J8-1; 89J8-2; 89J10-1; 89J10-2; 89J10-3; 89J11-1; 89J11-2) Abiertos y bloqueados; (89J7-3T; 89J10-3T) Cerrados y bloqueados; (52J7; 52J8; 52J10; 52J11) A disposición del jefe de faena.	No tiene consumo afectado		ninguno			20-10-21 07:00	22-10-21 18:00	22-10-21 12:16	28-10-21 16:22
2021090120	Linea	Ejecución Exitosa	ENGIE ENERGÍA CHILE S.A.	Desconexión	Origen Interno	Programada	CRUCERO - EST. 340 (SALAR) 220KV	EST. 229 - EST. 255 220KV C1 6B [EN_REVISION] EST. 255 - EST. 323 220KV C1 6B [EN_REVISION] EST. 323 - EST. 340 (SALAR) 220KV C1 6B [EN_REVISION]	Otro Tipo de Trabajo		Proyecto NUP N° 234:Retiro puente provisional Tocopilla-Kimal - Nva Chuquicamata	Riesgo bajo segun analisis	Condiciones requeridas: S/E Nva Chuquicamata: (89J5-1 ; 89J5-2; 89J6-1; 89J6-2; 89J6-3) Abierto y Bloqueado; (89J6-3T) Cerrado y Bloqueado; (52 J5; 52J6) Abiertos y a disposición del Jefe de Faena. S/E Tocopilla: (89J6A-1; 89J6A-2; 89J6A-3) Abierto y bloqueado; (89J6A-3T) Cerrado y Bloqueado; (89J6A-1T; 89J6-2T) Abierto; 52J6A Abierto y a disposición del JF. S/E Crucero: (89J6A-1, 89J6A-2; 89J6A-3; 89J6B-1; 89J6B-2; 89J6B-3; 89JR-1; 89JR-2;89JR-3) Abierto y bloqueado; 8; (89J6A-2T; 89J6B-2T) Cerrado y bloqueado;; 52J6A Abierto; 52JR Abierto; 52J6B Abierto. S/E Kimal: (89J7-1; 89J7-2; 89J7-3; 89J8-1; 89J8-2; 89J10-1; 89J10-2; 89J10-3; 89J11-1; 89J11-2) Abiertos y bloqueados; (89J7-3T; 89J10-3T) Cerrados y bloqueados; (52J7; 52J8; 52J10; 52J11) A disposición del jefe de faena.	No tiene consumo afectado		ninguno			20-10-21 07:00	22-10-21 18:00	22-10-21 10:26	28-10-21 16:22
2021090119	Linea	Ejecución Exitosa	ENGIE ENERGÍA CHILE S.A.	Desconexión	Origen Interno	Programada	CENTRAL TOCOPILLA - CRUCERO 220KV	TOCOPILLA - EST. N°24 220KV C2 (6A) EST. N° 24 - TAP OFF EL LOA 220KV C2 (6A)	Otro Tipo de Trabajo		Proyecto NUP N° 234:Retiro puente provisional Tocopilla-Kimal - Nva Chuquicamata	Riesgo bajo segun analisis	Condiciones requeridas: S/E Nva Chuquicamata: (89J5-1 ; 89J5-2; 89J6-1; 89J6-2; 89J6-3) Abierto y Bloqueado; (89J6-3T) Cerrado y Bloqueado; (52 J5; 52J6) Abiertos y a disposición del Jefe de Faena. S/E Tocopilla: (89J6A-1; 89J6A-2; 89J6A-3) Abierto y bloqueado; (89J6A-3T) Cerrado y Bloqueado; (89J6A-1T; 89J6-2T) Abierto; 52J6A Abierto y a disposición del JF. S/E Crucero: (89J6A-1, 89J6A-2; 89J6A-3; 89J6B-1; 89J6B-2; 89J6B-3; 89JR-1; 89JR-2;89JR-3) Abierto y bloqueado; 8; (89J6A-2T; 89J6B-2T) Cerrado y bloqueado;; 52J6A Abierto; 52JR Abierto; 52J6B Abierto. S/E Kimal: (89J7-1; 89J7-2; 89J7-3; 89J8-1; 89J8-2; 89J10-1; 89J10-2; 89J10-3; 89J11-1; 89J11-2) Abiertos y bloqueados; (89J7-3T; 89J10-3T) Cerrados y bloqueados; (52J7; 52J8; 52J10; 52J11) A disposición del jefe de faena.	No tiene consumo afectado		ninguno			20-10-21 07:00	22-10-21 18:00	22-10-21 11:50	28-10-21 16:22
2021090110	Linea	Ejecución Exitosa	ENGIE ENERGÍA CHILE S.A.	Desconexión	Origen Interno	Programada	CRUCERO - EST. 340 (SALAR) 220KV	EST. 229 - EST. 255 220KV C1 6B [EN_REVISION] EST. 255 - EST. 323 220KV C1 6B [EN_REVISION] EST. 323 - EST. 340 (SALAR) 220KV C1 6B [EN_REVISION]	Otro Tipo de Trabajo		Proyecto NUP N° 234: Construcción Bypass Línea Tocopilla 6A hacia Kimal	Riesgo bajo segun analisis	Condiciones requeridas: S/E Nva Chuquicamata: (89J5-1 ; 89J5-2; 89J6-1; 89J6-2; 89J6-3) Abierto y Bloqueado; (89J6-3T) Cerrado y Bloqueado; (52 J5; 52J6) Abiertos y a disposición del Jefe de Faena. S/E Tocopilla: (89J6A-1; 89J6A-2; 89J6A-3) Abierto y bloqueado; (89J6A-3T) Cerrado y Bloqueado; (89J6A-1T; 89J6-2T) Abierto; 52J6A Abierto y a disposición del JF. S/E Crucero: (89J6A-1, 89J6A-2; 89J6A-3; 89J6B-1; 89J6B-2; 89J6B-3; 89JR-1; 89JR-2;89JR-3) Abierto y bloqueado; 8; (89J6A-2T; 89J6B-2T) Cerrado y bloqueado;; 52J6A Abierto; 52JR Abierto; 52J6B Abierto. S/E Kimal: (89J7-1; 89J7-2; 89J7-3; 89J8-1; 89J8-2; 89J10-1; 89J10-2; 89J10-3; 89J11-1; 89J11-2) Abiertos y bloqueados; (89J7-3T; 89J10-3T) Cerrados y bloqueados; (52J7; 52J8; 52J10; 52J11) A disposición del jefe de faena.	No tiene consumo afectado		ninguno			20-10-21 07:00	22-10-21 18:00	22-10-21 10:26	28-10-21 16:22
2021090104	Linea	Ejecución Exitosa	ENGIE ENERGÍA CHILE S.A.	Desconexión	Origen Interno	Programada	CENTRAL TOCOPILLA - CRUCERO 220KV	TOCOPILLA - EST. N°24 220KV C2 (6A) EST. N° 24 - TAP OFF EL LOA 220KV C2 (6A)	Otro Tipo de Trabajo		Proyecto NUP N° 234: Construcción Bypass Línea Tocopilla 6A hacia Kimal	Riesgo bajo segun analisis	Condiciones requeridas: S/E Nva Chuquicamata: (89J5-1 ; 89J5-2; 89J6-1; 89J6-2; 89J6-3) Abierto y Bloqueado; (89J6-3T) Cerrado y Bloqueado; (52 J5; 52J6) Abiertos y a disposición del Jefe de Faena. S/E Tocopilla: (89J6A-1; 89J6A-2; 89J6A-3) Abierto y bloqueado; (89J6A-3T) Cerrado y Bloqueado; (89J6A-1T; 89J6-2T) Abierto; 52J6A Abierto y a disposición del JF. S/E Crucero: (89J6A-1, 89J6A-2; 89J6A-3; 89J6B-1; 89J6B-2; 89J6B-3; 89JR-1; 89JR-2;89JR-3) Abierto y bloqueado; 8; (89J6A-2T; 89J6B-2T) Cerrado y bloqueado;; 52J6A Abierto; 52JR Abierto; 52J6B Abierto. S/E Kimal: (89J7-1; 89J7-2; 89J7-3; 89J8-1; 89J8-2; 89J10-1; 89J10-2; 89J10-3; 89J11-1; 89J11-2) Abiertos y bloqueados; (89J7-3T; 89J10-3T) Cerrados y bloqueados; (52J7; 52J8; 52J10; 52J11) A disposición del jefe de faena.	No tiene consumo afectado		ninguno			20-10-21 07:00	22-10-21 18:00	22-10-21 09:52	28-10-21 16:22
2021088559	Linea	Ejecución Exitosa	GENPAC	Intervención	Origen Externo	Programada	CARDONES - MEDELLIN 220KV	CARDONES - MEDELLIN 220KV C1	Lavado de Aislación		Bloqueo a la reconexión automática de 52J1 y 52J2 (S/E Medellin) y 52J1 (S/E Cardones) a solicitud de Transelec por trabajos de lavado de aislación en S/E Cardones a equipos primarios de todos los paños, incluyendo marcos de barra y líneas.	Riesgos bajos y controlados de acuerdo a procedimientos propios de Transelec.	Documento gestionado a solicitud de Transelec.	No tiene consumo afectado		ninguno			20-10-21 08:00	20-10-21 18:00	20-10-21 10:18	20-10-21 13:29
2021082719	Linea	Ejecución Exitosa	GUACOLDA	Intervención	Origen Interno	Programada	GUACOLDA - MAITENCILLO 220KV L2	GUACOLDA - MAITENCILLO 220KV L2 C3 GUACOLDA - MAITENCILLO 220KV L2 C4	Lavado de Aislación	0	Lavado de aislación desde patio de mufas y estructura N°114. En caso de operación automática, NO reconectar 52J3-52J4 en SE Guacolda y NO reconectar 52J9-52J10 en SE Maitencillo.	Se consideran las medidas pertinentes para desarrollar los trabajos en condición segura.	En caso de operación automática, NO reconectar 52J3-52J4 en SE Guacolda y NO reconectar 52J9-52J10 en SE Maitencillo.	No tiene consumo afectado		ninguno			20-10-21 08:00	20-10-21 17:00	20-10-21 08:30	20-10-21 17:02
2021082705	Linea	Ejecución Exitosa	GUACOLDA	Intervención	Origen Interno	Programada	GUACOLDA - MAITENCILLO 220KV L1	GUACOLDA - MAITENCILLO 220KV L1 C1 GUACOLDA - MAITENCILLO 220KV L1 C2	Lavado de Aislación	0	Lavado de aislación entre patio de salida y estructura N°94. En caso de operación automática, NO reconectar 52J1-52J2 en SE Guacolda y NO reconectar 52J5-52J6 en SE Maitencillo.	Se consideran las medidas pertinentes, para desarrollar los trabajos en condición segura.	En caso de operación automática, NO reconectar 52J1-52J2 en SE Guacolda y NO reconectar 52J5-52J6 en SE Maitencillo.	No tiene consumo afectado		ninguno			20-10-21 08:00	20-10-21 17:00	20-10-21 08:30	20-10-21 17:02
2021089579	Linea	Ejecución Exitosa	HIDROELECTRICA DOS VALLES SPA	Desconexión	Origen Interno	Programada	DOS VALLES - EL PASO 23KV	DOS VALLES - EL PASO 23KV C1 (AEREO) DOS VALLES - EL PASO 23KV C2 (AEREO) DOS VALLES - EL PASO 23KV C3 (SUBTERRANEO) DOS VALLES - EL PASO 23KV C4 (SUBTERRANEO)	Mantenimiento preventivo		Mantenimiento paño J5 de sub estación La Confluencia.	Trabajos contemplan mínimo riesgo, debido a que se realizara apertura de la linea de transmisión.	Se realizara el mantenimiento eléctrico del paño J5 de sub estación La Confluencia, esto contempla desconexión del desconectador 89J5-3 de Tinguiririca Energía. SD asociada a SD2021089573	No tiene consumo afectado		ninguno			20-10-21 08:00	20-10-21 15:59	20-10-21 09:06	20-10-21 17:16

2021089577	Linea	Ejecución Exitosa	HIDROELÉCTRICA EL PASO SPA	Desconexión	Origen Interno	Programada	CENTRAL LA CONFLUENCIA - CENTRAL EL PASO 220KV	CENTRAL LA CONFLUENCIA - CENTRAL EL PASO 220KV C1	Mantenimiento preventivo		Mantenimiento paño J5 de sub estación La Confluencia.	Trabajos contemplan mínimo riesgo, debido a que se realizara apertura de la línea de transmisión.	Se realizara el mantenimiento eléctrico del paño J5 de sub estación La Confluencia, esto contempla desconexión del desconectador 89J5-3 de Tinguiririca Energía. SD asociada a SD2021089573	No tiene consumo afectado		ninguno			20-10-21 08:00	20-10-21 15:59	20-10-21 09:06	20-10-21 17:16
2021086276	Linea	Ejecución Exitosa	HIDROELÉCTRICA LA HIGUERA S.A.	Desconexión	Origen Interno	Programada	LA HIGUERA - PUENTE NEGRO 220KV	CENTRAL LA HIGUERA - ESTRUCTURA 43 220KV C1	Mantenimiento preventivo		Mantenimiento preventivo e inspección equipos asociados al paño 4, correspondiente al Cto 1 La Higuera - Pte Negro 220 kV.	Bajo, trabajos serán ejecutados con equipos desconectados y desenergizados, en conformidad a Guías de Maniobras y procedimientos de Trabajo.	Trabajos serán complementados con 5D asociadas a los equipos en S/E relacionados al paño 4. y desconectador 89J4-1.	No tiene consumo afectado		ninguno			20-10-21 08:00	20-10-21 20:00	20-10-21 08:30	20-10-21 19:21
2021089575	Linea	Ejecución Exitosa	HIDROELÉCTRICA LOS CORRALES SPA [En_Revision]	Desconexión	Origen Interno	Programada	CENTRAL CORRALES – CENTRAL SAN ANDRES (HSA) 23KV [EN_REVISION]	CENTRAL CORRALES – CENTRAL SAN ANDRES (HSA) 23KV C1 [EN_REVISION] CENTRAL CORRALES - EST. N°1 23KV C1 [SUBTERRANEO] [EN_REVISION]	Mantenimiento preventivo		Mantenimiento paño J5 de sub estación La Confluencia.	Trabajos contemplan mínimo riesgo, debido a que se realizara apertura de la línea de transmisión.	Se realizara el mantenimiento eléctrico del paño J5 de sub estación La Confluencia, esto contempla desconexión del desconectador 89J5-3 de Tinguiririca Energía. SD asociada a SD2021089573	No tiene consumo afectado		ninguno			20-10-21 08:00	20-10-21 15:59	20-10-21 09:06	20-10-21 17:16
2021089573	Linea	Ejecución Exitosa	HIDROELÉCTRICA SAN ANDRÉS SPA	Desconexión	Origen Interno	Programada	CENTRAL SAN ANDRES - CENTRAL LA CONFLUENCIA 220KV	CENTRAL SAN ANDRES - CENTRAL LA CONFLUENCIA 220KV C1	Mantenimiento preventivo		Mantenimiento paño J5 de sub estación La Confluencia.	Trabajos contemplan mínimo riesgo, debido a que se realizara apertura de la línea de transmisión.	Se realizara el mantenimiento eléctrico del paño J5 de sub estación La Confluencia, esto contempla desconexión del desconectador 89J5-3 de Tinguiririca Energía.	No tiene consumo afectado		ninguno			20-10-21 08:00	20-10-21 15:59	20-10-21 09:06	20-10-21 17:16
2021088744	Linea	Ejecución Exitosa	INTERCHILE S.A.	Intervención	Origen Externo	Programada	CARDONES - NUEVA CARDONES 220KV	CARDONES - NUEVA CARDONES 220KV C1 CARDONES - NUEVA CARDONES 220KV C2	Lavado de Aislación		Trabajos de Transelec. S/E Cardones 220 kV: Lavado de aislación a equipos primarios de los paños: J1; J2; J3; J4; J5; J6; J8; J1б; JT1; JT2; JT3; JT4; JR; J5; J3-4; CT1; CT2; CE1; CE2; Tandem (JTRT, ATRT, HTRT, CTRT); incluye marcos de barras y línea, con método de lavado barras dobladas.	No hay riesgos para los trabajos.	A solicitud de Transelec, se requieres las siguientes condiciones en S/E Cardones 220 kV: Deshabilitar reconexión automatica en Interruptor 52J14. Deshabilitar reconexión automatica en Interruptor 52J15. A solicitud de Transelec, se requieres las siguientes condiciones en S/E Nueva Cardones 220 kV: Deshabilitar reconexión automatica en Interruptor 52J2. Deshabilitar reconexión automatica en Interruptor 52J3. Deshabilitar reconexión automatica en Interruptor 52J5. Deshabilitar reconexión automatica en Interruptor 52J6.	No tiene consumo afectado		ninguno			20-10-21 08:00	20-10-21 18:00	20-10-21 09:48	20-10-21 13:06
2021089865	Linea	Ejecución Exitosa	MINERA ESCONDIDA	Intervención	Origen Interno	Programada	ATACAMA - O'HIGGINS 220KV	ATACAMA - EST. T-202 220KV C1 EST. T-202 - O'HIGGINS 220KV C1 ATACAMA - EST. T-202 220KV C2 EST. T-202 - O'HIGGINS 220KV C2	Lavado de Aislación	0	Lavado de aislación de estructuras.	Riesgo bajo. Trabajos programados y bajo procedimientos respectivos.	Se requiere orden de no reconectar en: S/E Atacama el 52J3 y 52J10. S/E O'Higgins el 52J6 y 52J8.	No tiene consumo afectado		ninguno			20-10-21 08:00	20-10-21 20:00	20-10-21 07:49	20-10-21 13:38
2021088351	Linea	Ejecución Exitosa	PRIME ENERGÍA QUICKSTART SPA	Intervención	Origen Externo	Programada	CENTRAL SAN JAVIER - TAP CENTRAL SAN JAVIER 66KV C1 [EN_REVISION]	CENTRAL SAN JAVIER - TAP CENTRAL SAN JAVIER 66KV C1	Roce y pode franja servidumbre		Bloqueo a la reconexión del 52BT1 en S/E Central San Javier a solicitud de Transelec por trabajos de roce de vegetación en franja de servidumbre de la línea 66 kV San Javier - Constitución.	Riesgo bajo y controlado de acuerdo a procedimientos propios de Transelec.	Solicitado por Transelec, según SODI 824/2021.	No tiene consumo afectado		ninguno			20-10-21 08:00	20-10-21 18:00	20-10-21 06:31	20-10-21 17:02
2021086594	Linea	Ejecución Exitosa	PRIME ENERGÍA QUICKSTART SPA	Intervención	Origen Externo	Programada	LOS CONDORES - LOS VILOS 220KV	CHAGUAL - ESTRUCTURA 01 220KV C1 ESTRUCTURA 01 - LOS VILOS 220KV C1 [EN_REVISION]	Obras Civiles		Bloqueo a la reconexión del 52J7 en S/E Los Vilos y el 52JT1 en S/E Central Chagual a solicitud de Minera los Pelambres para desarrollar trabajos que se enmarcan en el montaje de las estructuras altas del pilar del cable de guardia, que se deben instalar en la S/E Los Vilos, en el nuevo paño de Pelambres.	Riesgo bajo y controlado de acuerdo a procedimientos de Minera Los Pelambres.	Los trabajos son responsabilidad de Minera Los Pelambres.	No tiene consumo afectado		ninguno			20-10-21 07:00	20-10-21 20:00	20-10-21 08:23	20-10-21 23:12
2021087089	Linea	Ejecución Exitosa	SAN JUAN S.A.	Intervención	Origen Externo	Programada	PUNTA COLORADA - PARQUE EOLICO SAN JUAN 220KV	PUNTA COLORADA - PARQUE EOLICO SAN JUAN 220KV C1	Otro Tipo de Trabajo		A través de SODI 3017 empresa Transelec solicita no reconectar en caso de apertura los interruptores 52J13 y 52J14 de SE Punta Colorada e interruptor 52J1 de SE San Juan, esto por trabajos de lavado de aislación de equipos primarios en SE Punta Colorada.	Solicitud por requerimiento de Transelec quien debe especificar los riesgos asociados al trabajo.	SE Punta Colorada: interruptor 52J13 y 52J14 poseen deshabilitada reconexión automática. SE San Juan: interruptor 52J1 posee deshabilitada reconexión automática. Trabajos ejecutados por Transelec.	No tiene consumo afectado		ninguno			20-10-21 08:00	20-10-21 18:00	20-10-21 06:10	20-10-21 11:20
2021088513	Linea	Ejecución Exitosa	SISTEMA DE TRANSMISIÓN DEL SUR S.A.	Intervención	Origen Externo	Programada	REMEHUE - LOS TAMBORES 66KV	REMEHUE – ENMALLE AEREO 1 66KV C1 ENMALLE AEREO 1 – LOS TAMBORES 66KV C1	Otro Tipo de Trabajo		Se requiere no reconectar linea 66 kV Remehue Los Tambores La Unión, a solicitud de Transelec por faenas de instalación y retiro de Portales, tendido de conductor entre los vanos 60-61. Trabajos de transmisión en cercanías de líneas de alta tensión.	Nivel de riesgo bajo y controlado.	SODI 811 INTERNA DE TRANSELEC.	No tiene consumo afectado		ninguno			20-10-21 08:00	20-10-21 18:00	20-10-21 12:33	20-10-21 19:29
2021088501	Linea	Ejecución Exitosa	SISTEMA DE TRANSMISIÓN DEL SUR S.A.	Intervención	Origen Externo	Programada	REMEHUE - LA UNION 66KV	REMEHUE - LA UNION 66KV C1	Otro Tipo de Trabajo		Se requiere no reconectar linea 66 kV Remehue La Unión, a solicitud de Transelec por faenas de instalación y retiro de Portales, tendido de conductor entre los vanos 60-61. Trabajos de transmisión en cercanías de líneas de alta tensión.	Nivel de riesgo bajo y controlado.	SODI 811 INTERNA DE TRANSELEC.	No tiene consumo afectado		ninguno			20-10-21 08:00	20-10-21 18:00	20-10-21 08:31	20-10-21 19:32
2021087045	Linea	Ejecución Exitosa	SISTEMA DE TRANSMISIÓN DEL SUR S.A.	Intervención	Origen Interno	Programada	VALDIVIA - LOS LAGOS 66KV	VALDIVIA - LOS LAGOS 66KV C1	Roce y pode franja servidumbre		Se requiere no reconectar línea 66 kv Valdivia Los lagos, esto por faenas de Roce, podas y talas de árboles con prioridad 1 y 2 en franja de seguridad.	Nivel de riesgo bajo y controlado.	PT 66849 INTERNO DE STS.	No tiene consumo afectado		ninguno			20-10-21 09:00	20-10-21 17:00	20-10-21 09:55	20-10-21 17:10
2021084628	Linea	Ejecución Exitosa	SISTEMA DE TRANSMISIÓN DEL SUR S.A.	Intervención	Origen Externo	Programada	VALDIVIA - CHUMPULLO 66KV	SECCION 1 DE 2 66KV C1 SECCION 2 DE 2 66KV C1	Otro Tipo de Trabajo		No reconectar línea 66 kV Valdivia Los Lagos por faenas en SE Valdivia que consisten en Retiro de marco de barra (estructura metálica) y poste de alumbrado, bajo línea 66 kV Valdivia Chumpullo	el riesgo de la faena es bajo y controlado	Asociado a PT 66729	No tiene consumo afectado		ninguno			20-10-21 08:00	20-10-21 20:00	20-10-21 15:17	20-10-21 21:47
2021084616	Linea	Ejecución Exitosa	SISTEMA DE TRANSMISIÓN DEL SUR S.A.	Intervención	Origen Externo	Programada	VALDIVIA - LOS LAGOS 66KV	VALDIVIA - LOS LAGOS 66KV C1	Otro Tipo de Trabajo		No reconectar línea 66 kV Valdivia Los Lagos por faenas en SE Valdivia que consisten en Retiro de marco de barra (estructura metálica) y poste de alumbrado, bajo línea 66 kV Valdivia los lagos	el riesgo de la faena es bajo y controlado	Asociado a PT 66729	No tiene consumo afectado		ninguno			20-10-21 08:00	20-10-21 20:00	20-10-21 15:18	20-10-21 21:47
2021087630	Linea	Ejecución Exitosa	SOCIEDAD AUSTRAL DE ELECTRICIDAD S.A.	Intervención	Origen Interno	Programada	CASTRO - CHONCHI 110KV	CASTRO - EST.52 110KV C1 EST.52 - EST.64 110KV C1 EST.64 - EST.67 110KV C1 EST.67 - EST.74 110KV C1 EST.74 - EST.79 110KV C1 EST.79 - EST.89 110KV C1 EST.89 - EST.93 110KV C1 EST.93 - EST.101 110KV C1 EST.101 - CHONCHI 110KV C1	Otro Tipo de Trabajo		Se requiere no reconectar Linea 110 kV Castro - Chonchi, esto por faenas de normalización y reemplazo tierras de protección desde Est. 001 hasta Est. 145.	Nivel de riesgo bajo y controlado.	(PT 66862 registro interno STS).	No tiene consumo afectado		ninguno			20-10-21 08:00	20-10-21 20:00	20-10-21 08:50	20-10-21 18:08
2021086387	Linea	Ejecución Exitosa	STN S. A.	Intervención	Origen Interno	Programada	KAPATUR - O'HIGGINS 220KV	KAPATUR - O'HIGGINS 220KV C1 KAPATUR - O'HIGGINS 220KV C2	Lavado de Aislación	0	Se requiere no reconectar Lineas 220kV Kapatur - O'Higgins circuitos N° 1 y 2, por trabajos de lavado de aislación con agua a presión, pitón Manual y Remoto a lineas indicadas.	El riesgo es que opere la línea durante los trabajos de lavado de aislación	Lavado de aislación de los circuitos se realizará de forma alternada. Faenas Coordinadas con C.C MEL y CCT-Grupo SAESA. (PT 66837 registro interno STN).	No tiene consumo afectado		ninguno			20-10-21 07:00	20-10-21 18:00	20-10-21 09:07	20-10-21 19:55
2021088155	Linea	Ejecución Exitosa	STS	Intervención	Origen Interno	Programada	RIO BONITO - NALCAS 23KV	VR - VS 23KV C1	Roce y pode franja servidumbre	0	Se requiere no reconectar línea 23 kV Rio Bonito- Nalcas, esto por faenas de roce, podas y talas de árboles con prioridad 1 y 2 en franja de seguridad.	El riesgo es la operación de la línea durante las faenas de podas y talas de árboles.	PT 66896 interno de STS. Faenas coordinadas con HIDRONALCAS.	No tiene consumo afectado		ninguno			20-10-21 09:00	20-10-21 17:00	20-10-21 10:59	20-10-21 18:00
2021090340	Linea	Ejecución Exitosa	TRANSELEC S.A.	Intervención	Origen Interno	Programada	ENTRE RIOS - ANCOA 500KV	ENTRE RIOS - ANCOA 500KV C2	Otro Tipo de Trabajo	0	Actividades asociadas al proyecto Línea de 220 kV Los Cóndores - Ancoa, circuito 1 y 2 de ENEL. NUP 1416.-	Bajo	Actividades: S/E Ancoa: Instalación de escalera para trepado y torqueo en Poste 295 de nueva Línea de 220 kV Los Cóndores - Ancoa, circuito 1 y 2, próximo (debajo) a línea energizada 500kV Entre Ríos - Ancoa 2.- Instalaciones en Riesgo: L 500KV Entre Ríos-Ancoa, C2.- Temporalidad de los Riesgos: Durante los trabajos, por acortamiento de distancia con línea energizada.- Nivel de Riesgo: Bajo.- Bloqueos del Jefe de Faena: No reconectar Interruptores que sirven a la Línea 500 kV Entre Ríos-Ancoa, 2.-	No tiene consumo afectado		ninguno			20-10-21 08:00	20-10-21 18:00	20-10-21 05:40	20-10-21 20:58
2021089914	Linea	Ejecución Exitosa	TRANSELEC S.A.	Intervención	Origen Interno	Programada	TARAPACA - CONDORES 220KV	TARAPACA - CONDORES 220KV C1	Otro Tipo de Trabajo	0	A solicitud de Obra Proyecto TECK: Futuro seccionamiento en S/E Puerto Patache: Retiro conductor OPGW/alumoweld con cruce, tramos 2B-2C	Bajo	Actividades: A solicitud de Obra Proyecto TECK: Futuro seccionamiento en S/E Puerto Patache: Retiro conductor OPGW/alumoweld con cruce, tramos 2B-2C Restricciones: Tarapacá, 52J3 No reconectar Cóndores, 52J1 No reconectar Línea 23 KV alimentador Patillos CGE. Interruptor 52P1R6 No reconectar (Sodi) No reconectar Instalaciones en Riesgo: L 220kV Tarapacá-Cóndores, C1 Temporalidad de los Riesgos: Durante de los trabajos Nivel de Riesgo: Bajo Bloqueos del Jefe de Faena: Subestación Tarapacá, uso de pértiga depuesta a tierra personal antes de manipular el conductor en las estructuras y a nivel de piso, uso de puente supletorio para el cierre de puentes eléctricos, uso de banderola roja en estructura para identificar crucetas con circuito energizado. Uso de portales enmallados en cruce de líneas de MT y cruce de Ruta 1.	No tiene consumo afectado		ninguno			20-10-21 07:30	20-10-21 18:00	20-10-21 05:40	20-10-21 20:58
2021089763	Linea	Ejecución Exitosa	TRANSELEC S.A.	Intervención	Origen Externo	Programada	ALTO JAHUEL - RANCAGUA - TINGUIRIRICA 154KV	ALTO JAHUEL - VILLASECA 154KV C1 VILLASECA - TAP PAINE 154KV C1 TAP PAINE - TAP TUNICHE 154KV C1 TAP PUNTA CORTES - TAP TILCOCO 154KV C1 TAP TUNICHE - TAP PUNTA CORTES 154KV C1 TAP TUNICHE - RANCAGUA 154KV C1 TAP MALLOA NUEVA - TINGUIRIRICA 154KV C1 TAP TILCOCO - TAP MALLOA NUEVA 154KV C1	Otro Tipo de Trabajo	0	Solicitud de CGE S.A. por trabajos de obras civiles bajo Barra energizada y Línea 154 kV Tinguiririca-Rancagua-A. Jahuel, Circuito 1 y 2.	Bajo.	Actividades: S/E Punta de Cortés: Solicitud de CGE S.A.: Por trabajos de obras civiles bajo Barra energizada y Línea 154 kV Tinguiririca-Rancagua-A. Jahuel, Circuito 1 y 2 .- Condiciones: Normalización sujeta a coordinación.- Restricciones: Con bloqueo a la reconexión.- Instalaciones en Riesgo: Línea 154 kV Tinguiririca-Rancagua-A. Jahuel, Circuito 1 o Línea 154 kV Tinguiririca-Rancagua-A. Jahuel, Circuito 2.- Temporalidad de los Riesgos: Durante los trabajos.- Nivel de Riesgo: Bajo.- Bloqueos del Jefe de Faena: No reconectar Interruptores que sirven a la Línea 154 kV Tinguiririca-Rancagua-A. Jahuel, Circuito 1 y 2.-	No tiene consumo afectado		ninguno			20-10-21 08:00	20-10-21 20:00	20-10-21 09:28	21-10-21 19:27
2021089756	Linea	Ejecución Exitosa	TRANSELEC S.A.	Intervención	Origen Externo	Programada	ALTO JAHUEL - RANCAGUA - TINGUIRIRICA 154KV	ALTO JAHUEL - VILLASECA 154KV C2 VILLASECA - TAP TUNICHE 154KV C2 TAP PUNTA CORTES - TAP TILCOCO 154KV C2 TAP TUNICHE - TAP PUNTA CORTES 154KV C2 TAP TUNICHE - RANCAGUA 154KV C2 TAP TILCOCO - TAP MALLOA NUEVA 154KV C2 TAP MALLOA NUEVA - TINGUIRIRICA 154KV C2	Otro Tipo de Trabajo	0	Solicitud de CGE S.A. por trabajos de obras civiles bajo Barra energizada y Línea 154 kV Tinguiririca-Rancagua-A. Jahuel, Circuito 1 y 2.	Bajo.	Actividades: S/E Punta de Cortés: Solicitud de CGE S.A.: Por trabajos de obras civiles bajo Barra energizada y Línea 154 kV Tinguiririca-Rancagua-A. Jahuel, Circuito 1 y 2.- Condiciones: Normalización sujeta a coordinación.- Restricciones: Con bloqueo a la reconexión.- Instalaciones en Riesgo: Línea 154 kV Tinguiririca-Rancagua-A. Jahuel, Circuito 2 o Línea 154 kV Tinguiririca-Rancagua-A. Jahuel, Circuito 1.- Temporalidad de los Riesgos: Durante los trabajos.- Nivel de Riesgo: Bajo.- Bloqueos del Jefe de Faena: No reconectar Interruptores que sirven a la Línea 154 kV Tinguiririca-Rancagua-A. Jahuel, Circuito 1 y 2.-	No tiene consumo afectado		ninguno			20-10-21 08:00	20-10-21 20:00	20-10-21 09:28	21-10-21 19:27

2021089402	Linea	Ejecución Exitosa	TRANSELEC S.A.	Intervención	Origen Interno	Programada	TARAPACA - CONDORES 220KV	TARAPACA - CONDORES 220KV C1	Otro Tipo de Trabajo	0	A requerimiento de Obra Teck QBII: Trabajos asociados a seccionamiento en S/E Puerto Patache: Tendido de OPGW tramo desde la estructura E04 a E2C, con cruce de LMT y cruce de ruta 1 en Seccionamiento Tarapaca-Condores.	Bajo	Actividades: A requerimiento de Obra Teck QBII: Futuro Seccionamiento en S/E Puerto Patache: Tendido de OPGW tramo desde la estructura E04 a E2C, con cruce de LMT y cruce de ruta 1 en Seccionamiento Tarapaca-Condores. Restricciones: Subestación Tarapacá, 52J3 con bloqueo a la reconexión. Subestación Cóndores, 52J1 con bloqueo a la reconexión. Línea 13,8 kV 350 RCL 001 Deforestación Collahuasi, Patache con bloqueo a la reconexión. Línea 23 KV alimentador Patillos CGE. Interruptor 52P1R6 No reconectar con bloqueo a la reconexión. Instalaciones en Riesgo: L 220kV Tarapacá-Condores, C1. Temporalidad de los Riesgos: Durante los trabajos. Nivel de Riesgo: Bajo Bloqueos del Jefe de Faena: uso de tierras de bloqueo zonal mediante pértigas de puesta a tierra en nuevos conductor en las 3 fases (EN L 220 KV EN CONTRUCCIÓN TARAPACÁ - P. PATACHE) y en el nuevo OPGW , en las torres E5, y 2B, antes de intervenir, uso de pértiga de puesta a tierra personal antes de manipular el conductor en las estructuras y a nivel de piso, uso de puente supletorio para el cierre de puentes eléctricos, uso de banderola roja en estructura para identificar crucetas con circuito energizado, uso de portales, engrilladas en cruce	No tiene consumo afectado		ninguno			20-10-21 08:00	20-10-21 18:00	20-10-21 05:40	20-10-21 20:58
2021089256	Linea	Ejecución Exitosa	TRANSELEC S.A.	Intervención	Origen Interno	Programada	ATACAMA - MIRAJE 220KV	ATAMACA – EST. N°55 220KV C2 EST. N°382 - MIRAJE 220KV C2 EST. N°55 – EST. N°86 220KV C2 EST. N°86 – EST. N°382 220KV C2	Otro Tipo de Trabajo	0	Lavado de aislación Tramo E 209 a E 309.	Bajo	Actividades: Lavado de aislación Tramo E 209 a E 309. Restricciones: Subestación Atacama, 52J5_52J8 No reconectar. Subestación Miraje, 52J5_52J6_52J8_52J9 No reconectar. Terceros, SE Enlace_52J1 No reconectar. Instalaciones en Riesgo: L 220kV Atacama-Miraje, C1 o L 220kV Atacama-Miraje, C2. Temporalidad de los Riesgos: Durante los trabajos. Nivel de Riesgo: Bajo. Bloqueos del Jefe de Faena: No hay.	No tiene consumo afectado		ninguno			20-10-21 08:00	20-10-21 18:00	20-10-21 05:40	20-10-21 14:45
2021089255	Linea	Ejecución Exitosa	TRANSELEC S.A.	Intervención	Origen Interno	Programada	ATACAMA - MIRAJE 220KV	ATACAMA - EST. N°55. 220KV C1 EST. N°382 - MIRAJE 220KV C1 EST. N°55 – EST. N°86 220KV C1 EST. N°86 – TAP OFF ENLACE 220KV C1 TAP OFF ENLACE – EST. N°382 220KV C1	Otro Tipo de Trabajo	0	Lavado de aislación Tramo E 209 a E 309.	Bajo	Actividades: Lavado de aislación Tramo E 209 a E 309. Restricciones: Subestación Atacama, 52J5_52J8 No reconectar. Subestación Miraje, 52J5_52J6_52J8_52J9 No reconectar. Terceros, SE Enlace_52J1 No reconectar. Instalaciones en Riesgo: L 220kV Atacama-Miraje, C1 o L 220kV Atacama-Miraje, C2. Temporalidad de los Riesgos: Durante los trabajos. Nivel de Riesgo: Bajo. Bloqueos del Jefe de Faena: No hay.	No tiene consumo afectado		ninguno			20-10-21 08:00	20-10-21 18:00	20-10-21 05:40	20-10-21 14:45
2021089248	Linea	Ejecución Exitosa	TRANSELEC S.A.	Intervención	Origen Interno	Programada	LOS CHANGOS – KIMAL 500KV	LOS CHANGOS - KIMAL 500KV C2	Otro Tipo de Trabajo	0	Lavado de aislación de estructuras	Bajo	Actividades: Lavado de aislación E 012_ E 086_ E 088 a E 099_ E 266 a E 267. Restricciones: Subestación Los Changos, 52K10, 52K11, 52K13, 52K14 No reconectar. Subestación Kimal, 52K2, 52K3, 52K5, 52K6 No reconectar. Instalaciones en Riesgo: L 500kV Los Changos - Kimal, C1 o L 500kV Los Changos - Kimal, C2. Temporalidad de los Riesgos: Durante los trabajos. Nivel de Riesgo: Bajo. Bloqueos del Jefe de Faena: No hay.	No tiene consumo afectado		ninguno			20-10-21 08:00	20-10-21 18:00	20-10-21 05:40	20-10-21 14:45
2021089247	Linea	Ejecución Exitosa	TRANSELEC S.A.	Intervención	Origen Interno	Programada	LOS CHANGOS – KIMAL 500KV	LOS CHANGOS - KIMAL 500KV C1	Otro Tipo de Trabajo	0	Lavado de aislación de estructuras	Bajo	Actividades: Lavado de aislación E 012_ E 086_ E 088 a E 099_ E 266 a E 267. Restricciones: Subestación Los Changos, 52K10, 52K11, 52K13, 52K14 No reconectar. Subestación Kimal, 52K2, 52K3, 52K5, 52K6 No reconectar. Instalaciones en Riesgo: L 500kV Los Changos - Kimal, C1 o L 500kV Los Changos - Kimal, C2. Temporalidad de los Riesgos: Durante los trabajos. Nivel de Riesgo: Bajo. Bloqueos del Jefe de Faena: No hay.	No tiene consumo afectado		ninguno			20-10-21 08:00	20-10-21 18:00	20-10-21 05:40	20-10-21 14:45
2021089111	Linea	Ejecución Exitosa	TRANSELEC S.A.	Intervención	Origen Interno	Programada	HUASCO - MAITENCILLO 110KV L2	HUASCO - MAITENCILLO 110KV L2 C2	Otro Tipo de Trabajo	0	Lavado de aislación; en instalación energizada (Simple Circuito), LAVADO DE AISLACION ESTR. 80 - 81	Bajo	Actividades: Lavado de aislación; en instalación energizada (Simple Circuito), LAVADO DE AISLACION ESTR. 80 - 81 Restricciones: Subestación Huasco, 52H2 con bloqueo a la reconexión inmovilizado Subestación Maitencillo, 52H2 con bloqueo a la reconexión inmovilizado Instalaciones en Riesgo: L 110kV Huasco-Maitencillo, C2 Temporalidad de los Riesgos: Durante de los trabajos Nivel de Riesgo: Bajo Bloqueos del Jefe de Faena:	No tiene consumo afectado		ninguno			20-10-21 08:00	20-10-21 18:00	20-10-21 00:00	20-10-21 18:30
2021088722	Linea	Ejecución Exitosa	TRANSELEC S.A.	Intervención	Origen Interno	Programada	DUQUECO - LOS PEUMOS 220KV	DUQUECO - LOS PEUMOS 220KV C1	Otro Tipo de Trabajo	0	Trabajos coordinados con CGE (Los Peumos) y STN (Duqueco)	Bajo	Actividades: Corte y poda de arboles Restricciones: Restricción a la reconexión Instalaciones en Riesgo: Linea 220kV Duqueco-Los Peumos, C1 Temporalidad de los Riesgos: Durante de los trabajos Nivel de Riesgo: Bajo Bloqueos del Jefe de Faena: No hay.- Observación: No reconectar los interruptores asociados a la línea.-	No tiene consumo afectado		ninguno			20-10-21 08:00	20-10-21 18:00	20-10-21 05:40	20-10-21 18:30
2021088250	Linea	Ejecución Exitosa	TRANSELEC S.A.	Intervención	Origen Interno	Programada	LAS COMPANIAS - MAITENCILLO 110KV	DOS AMIGOS - ALGARROBO 110KV C1 INCAHUASI - PAJONALES 110KV C1 LAS COMPANIAS - TAP ROMERAL 110KV C1 ALGARROBO - MAITENCILLO 110KV C1 PAJONALES - DOS AMIGOS 110KV C1 TAP ROMERAL - INCAHUASI 110KV C1	Otro Tipo de Trabajo	0	Lavado de aislación; en instalación energizada (Simple Circuito), LAVADO DE AISLACION, ESTRUCTURAS N° 102A a 318 (Tramo: Romeral - Incahuasi)	Bajo	Actividades: Lavado de aislación; en instalación energizada (Simple Circuito), LAVADO DE AISLACION, ESTRUCTURAS N° 102A a 318 (Tramo: Romeral - Incahuasi) Restricciones: Subestación Compañías, 52 H2 (Se requiere SODI) con bloqueo a la reconexión inmovilizado Subestación Maitencillo, 52 H1 con bloqueo a la reconexión inmovilizado Instalaciones en Riesgo: L 110kV Maitencillo-Las Compañías, C1 Temporalidad de los Riesgos: Durante de los trabajos Nivel de Riesgo: Bajo Bloqueos del Jefe de Faena:	No tiene consumo afectado		ninguno			20-10-21 08:00	20-10-21 18:00	20-10-21 05:40	20-10-21 21:05
2021087882	Linea	Ejecución Exitosa	TRANSELEC S.A.	Intervención	Origen Interno	Programada	ANCOA - ALTO JAHUEL 500KV L2	ANCOA - ALTO JAHUEL 500KV L2 C1	Otro Tipo de Trabajo	0	Trabajos programados de corte y poda de árboles bajo conductor, con instalación energizada.	Bajo	Actividades: Trabajos programados de corte y poda de árboles bajo conductor, con instalación energizada Restricciones: No reconectar los interruptores asociados a la línea de 500 kV Ancoa - Alto Jahuel circuito 2. Instalaciones en Riesgo: Línea de 500 kV Ancoa - Alto Jahuel circuito 2. Temporalidad de los Riesgos: Durante la ejecución de los trabajos. Nivel de Riesgo: Bajo. Bloqueos del Jefe de Faena: Señalización y delimitación de la zona de trabajo.	No tiene consumo afectado		ninguno			20-10-21 08:00	20-10-21 18:00	20-10-21 08:30	20-10-21 18:30

2021087875	Linea	Ejecución Exitosa	TRANSELEC S.A.	Intervención	Origen Interno	Programada	ALTO JAHUEL - RANCAGUA - TINGUIRIRICA 154KV	ALTO JAHUEL - VILLASECA 154KV C2 VILLASECA - TAP TUNICHE 154KV C2 TAP PUNTA CORTES - TAP TILCOCO 154KV C2 TAP TUNICHE - TAP PUNTA CORTES 154KV C2 TAP TUNICHE - RANCAGUA 154KV C2 TAP TILCOCO - TAP MALLOA NUEVA 154KV C2 TAP MALLOA NUEVA - TINGUIRIRICA 154KV C2	Otro Tipo de Trabajo	0	Trabajos programados para corte y poda de árboles cercanos a la línea, con instalación energizada. Coordinado con CGE.	Bajo	Actividades: Trabajos programados para corte y poda de árboles cercanos a la línea, con instalación energizada. Restricciones: No reconectar los interruptores asociados a la línea de 154 kV Tinguiririca - Rancagua - Alto Jahuel 1 y 2. Instalaciones en Riesgo: Línea de 154 kV Tinguiririca - Rancagua - Alto Jahuel 1 o 2. Temporalidad de los Riesgos: Durante ejecución de los trabajos. Nivel de Riesgo: Bajo. Bloqueos del Jefe de Faena: Señalización y delimitación de la zona de trabajo.	No tiene consumo afectado		ninguno			20-10-21 08:00	20-10-21 18:00	20-10-21 00:00	20-10-21 21:05
2021087874	Linea	Ejecución Exitosa	TRANSELEC S.A.	Intervención	Origen Interno	Programada	ALTO JAHUEL - RANCAGUA - TINGUIRIRICA 154KV	ALTO JAHUEL - VILLASECA 154KV C1 VILLASECA - TAP PAINE 154KV C1 TAP PAINE - TAP TUNICHE 154KV C1 TAP PUNTA CORTES - TAP TILCOCO 154KV C1 TAP TUNICHE - TAP PUNTA CORTES 154KV C1 TAP TUNICHE - RANCAGUA 154KV C1 TAP MALLOA NUEVA - TINGUIRIRICA 154KV C1 TAP TILCOCO - TAP MALLOA NUEVA 154KV C1	Otro Tipo de Trabajo	0	Trabajos programados para corte y poda de árboles cercanos a la línea, con instalación energizada. Coordinado con CGE.	Bajo	Actividades: Trabajos programados para corte y poda de árboles cercanos a la línea, con instalación energizada. Restricciones: No reconectar los interruptores asociados a la línea de 154 kV Tinguiririca - Rancagua - Alto Jahuel 1 y 2. Instalaciones en Riesgo: Línea de 154 kV Tinguiririca - Rancagua - Alto Jahuel 1 o 2. Temporalidad de los Riesgos: Durante ejecución de los trabajos. Nivel de Riesgo: Bajo. Bloqueos del Jefe de Faena: Señalización y delimitación de la zona de trabajo.	No tiene consumo afectado		ninguno			20-10-21 08:00	20-10-21 18:00	20-10-21 05:40	20-10-21 21:05
2021087865	Linea	Ejecución Exitosa	TRANSELEC S.A.	Intervención	Origen Interno	Programada	CERRO NAVIA - NUEVA LAMPA 220KV	EST 40 – CERRO NAVIA 220KV C1	Otro Tipo de Trabajo	0	Trabajos programados para corte y poda de árboles cercanos a la línea, con instalación energizada. Coordinado con ENEL.	Bajo	Actividades: Trabajos programados para corte y poda de árboles cercanos a la línea, con instalación energizada. Restricciones: No reconectar interruptores asociados a la línea de 220 kV Cerro Navia - Nueva Lampa circuito 1 y 2. Instalaciones en Riesgo: Línea de 220 kV Cerro Navia - Nueva Lampa circuito 1 o 2. Temporalidad de los Riesgos: Durante ejecución de los trabajos. Nivel de Riesgo: Bajo. Bloqueos del Jefe de Faena: Señalización y delimitación de la zona de trabajo.	No tiene consumo afectado		ninguno			20-10-21 08:00	20-10-21 18:00	20-10-21 05:30	20-10-21 18:30
2021087864	Linea	Ejecución Exitosa	TRANSELEC S.A.	Intervención	Origen Interno	Programada	CERRO NAVIA - NUEVA LAMPA 220KV	EST 40 – CERRO NAVIA 220KV C2	Otro Tipo de Trabajo	0	Trabajos programados para corte y poda de árboles cercanos a la línea, con instalación energizada. Coordinado con ENEL.	Bajo	Actividades: Trabajos programados para corte y poda de árboles cercanos a la línea, con instalación energizada. Restricciones: No reconectar interruptores asociados a la línea de 220 kV Cerro Navia - Nueva Lampa circuito 1 y 2. Instalaciones en Riesgo: Línea de 220 kV Cerro Navia - Nueva Lampa circuito 1 o 2. Temporalidad de los Riesgos: Durante ejecución de los trabajos. Nivel de Riesgo: Bajo. Bloqueos del Jefe de Faena: Señalización y delimitación de la zona de trabajo.	No tiene consumo afectado		ninguno			20-10-21 08:00	20-10-21 18:00	20-10-21 05:40	20-10-21 18:30
2021087849	Linea	Ejecución Exitosa	TRANSELEC S.A.	Intervención	Origen Interno	Programada	TARAPACA - CONDORES 220KV	TARAPACA - CONDORES 220KV C1	Otro Tipo de Trabajo	0	Obra Teck QBII. Futuro Seccionamiento en S/E Puerto Patache: Tendido de OPGW entre las estructuras 4 al ML S/E Puerto Patache, con cruce de LMT CMDIC entre las estructuras 9 y 10, con cruce de LMT 23kV CGE y Ruta 1 entre las estructuras 12A y ML	Bajo	Actividades: Obra Teck QBII. Futuro Seccionamiento en S/E Puerto Patache: Tendido de OPGW entre las estructuras 4 al ML S/E Puerto Patache, con cruce de LMT CMDIC entre las estructuras 9 y 10, con cruce de LMT 23kV CGE y Ruta 1 entre las estructuras 12A y ML S/E Puerto Patache. Restricciones: Tarapacá, 52J3 No reconectar Cóndores, 52J1 No reconectar Terceros, Línea 13,8 kV 350 RCL 001 Deforestación Collahuasi, Patache No reconectar Terceros, Línea 23 KV alimentador Patillos CGE. Interruptor 52P1R6 No reconectar (Sodi) No reconectar Instalaciones en Riesgo: L 220kV Tarapacá-Cóndores, C1 Temporalidad de los Riesgos: Durante de los trabajos Nivel de Riesgo: Bajo Bloqueos del Jefe de Faena: Uso de tierras de bloqueo zonal mediante pértigas de puesta a tierra en nuevos conductor en las 3 fases (TAR-PUP) y en el nuevo OPGW , en las torres E9,E5 y ML PUP, antes de intervenir, uso de pértiga de puesta a tierra personal antes de manipular el conductor en las estructuras y a nivel de piso, uso de puente supletorio para el cierre de puentes eléctricos,	No tiene consumo afectado		ninguno			20-10-21 08:00	20-10-21 18:00	20-10-21 05:47	20-10-21 20:58
2021087813	Linea	Ejecución Exitosa	TRANSELEC S.A.	Intervención	Origen Externo	Programada	TARAPACA - CONDORES 220KV	TARAPACA - CONDORES 220KV C1	Otro Tipo de Trabajo	0	Trabajos de Movimiento de Suelo y Montaje Cruce LAT Torres 16 y 17 Tarapacá - Cóndores	Bajo	Actividades: Trabajos de Movimiento de Suelo y Montaje Cruce LAT Torres 16 y 17 Tarapacá - Cóndores Restricciones: Tarapacá, 52J3 No reconectar Cóndores, 52J1 No reconectar Instalaciones en Riesgo: L 220kV Tarapacá-Cóndores, C1 Temporalidad de los Riesgos: Durante de los trabajos Nivel de Riesgo: Bajo Bloqueos del Jefe de Faena: No hay	No tiene consumo afectado		ninguno			20-10-21 08:00	20-10-21 18:00	20-10-21 05:47	20-10-21 21:05
2021087713	Linea	Ejecución Exitosa	TRANSELEC S.A.	Intervención	Origen Interno	Programada	NOGALES - POLPAICO 220KV	NOGALES - POLPAICO 220KV C2	Otro Tipo de Trabajo	0	Trabajo programado para instalación de peinetas y placas policarbonato en estructuras de líneas de transmisión.	Bajo	Actividades: Trabajo programado para instalación de peinetas y placas policarbonato en estructuras de líneas de transmisión. Restricciones: No reconectar interruptores asociados a la línea de 220 kV Nogales - Polpaico circuito 1 y 2. Instalaciones en Riesgo: Línea de 220 kV Nogales - Polpaico circuito 1 o 2. Temporalidad de los Riesgos: Durante ejecución de los trabajos. Nivel de Riesgo: Bajo. Bloqueos del Jefe de Faena: Señalización y delimitación de la zona de trabajo.	No tiene consumo afectado		ninguno			20-10-21 08:00	20-10-21 18:00	20-10-21 11:00	20-10-21 18:30
2021087712	Linea	Ejecución Exitosa	TRANSELEC S.A.	Intervención	Origen Interno	Programada	NOGALES - POLPAICO 220KV	NOGALES - POLPAICO 220KV C1	Otro Tipo de Trabajo	0	Trabajo programado para instalación de peinetas y placas policarbonato en estructuras de líneas de transmisión.	Bajo	Actividades: Trabajo programado para instalación de peinetas y placas policarbonato en estructuras de líneas de transmisión. Restricciones: No reconectar interruptores asociados a la línea de 220 kV Nogales - Polpaico circuito 1 y 2. Instalaciones en Riesgo: Línea de 220 kV Nogales - Polpaico circuito 1 o 2. Temporalidad de los Riesgos: Durante ejecución de los trabajos. Nivel de Riesgo: Bajo. Bloqueos del Jefe de Faena: Señalización y delimitación de la zona de trabajo.	No tiene consumo afectado		ninguno			20-10-21 08:00	20-10-21 18:00	20-10-21 05:40	20-10-21 18:30
2021087700	Linea	Ejecución Exitosa	TRANSELEC S.A.	Intervención	Origen Interno	Programada	SECCIONADORA LO AGUIRRE - ALTO JAHUEL 500KV	SECCIONADORA LO AGUIRRE - EL RODEO 500KV C2 EL RODEO - ALTO JAHUEL 500KV C2	Otro Tipo de Trabajo	0	Trabajos programados para lavado de aislación en estructuras, con líneas energizadas.	Bajo	Actividades: Trabajos programados para lavado de aislación en estructuras, con líneas energizadas. Restricciones: No reconectar los interruptores asociados a la línea de 500 kV Alto Jahuel - Lo Aguirre 1 y 2. Instalaciones en Riesgo: Línea de 500 kV Alto Jahuel - Lo Aguirre 1 o 2. Temporalidad de los Riesgos: Durante ejecución de los trabajos. Nivel de Riesgo: Bajo. Bloqueos del Jefe de Faena: Señalización de la zona de trabajo.	No tiene consumo afectado		ninguno			20-10-21 08:00	20-10-21 18:00	20-10-21 07:40	20-10-21 18:30
2021087699	Linea	Ejecución Exitosa	TRANSELEC S.A.	Intervención	Origen Interno	Programada	SECCIONADORA LO AGUIRRE - ALTO JAHUEL 500KV	ALTO JAHUEL - EL RODEO 500KV C1 EL RODEO - SECCIONADORA LO AGUIRRE 500KV C1	Otro Tipo de Trabajo	0	Trabajos programados para lavado de aislación en estructuras, con líneas energizadas.	Bajo	Actividades: Trabajos programados para lavado de aislación en estructuras, con líneas energizadas. Restricciones: No reconectar los interruptores asociados a la línea de 500 kV Alto Jahuel - Lo Aguirre 1 y 2. Instalaciones en Riesgo: Línea de 500 kV Alto Jahuel - Lo Aguirre 1 o 2. Temporalidad de los Riesgos: Durante ejecución de los trabajos. Nivel de Riesgo: Bajo. Bloqueos del Jefe de Faena: Señalización de la zona de trabajo.	No tiene consumo afectado		ninguno			20-10-21 08:00	20-10-21 18:00	20-10-21 00:00	20-10-21 18:30
2021087682	Linea	Ejecución Exitosa	TRANSELEC S.A.	Intervención	Origen Externo	Programada	NOGALES - LOS VILOS 220KV	NOGALES - LOS VILOS 220KV C2	Otro Tipo de Trabajo	0	Trabajos programados para bajada de mufas de cable OPGW y tendido de "bypass" a nivel de piso de cable OPGW entre estructuras. Coordinado con Cencop.	Alto	Actividades: Trabajos programados para bajada de mufas de cable OPGW y tendido de "bypass" a nivel de piso de cable OPGW entre estructuras. Restricciones: No reconectar interruptores asociados a la línea de 220 kV Nogales - Los Vilos circuito 1 y 2. Instalaciones en Riesgo: Línea de 220 kV Nogales - Los Vilos circuito 1 o 2. Temporalidad de los Riesgos: Durante ejecución de los trabajos. Nivel de Riesgo: Bajo. Bloqueos del Jefe de Faena: No hay.	No tiene consumo afectado		ninguno			20-10-21 08:00	20-10-21 18:00	20-10-21 05:47	20-10-21 21:05

2021087681	Linea	Ejecución Exitosa	TRANSELEC S.A.	Intervención	Origen Externo	Programada	NOGALES - LOS VILOS 220KV	TAP OFF DOÑA CARMEN - LOS VILOS 220KV C1 NOGALES - TAP OFF DOÑA CARMEN 220KV C1	Otro Tipo de Trabajo	0	Trabajos programados para bajada de mufas de cable OPGW y tendido de "bypass" a nivel de piso de cable OPGW entre estructuras. Coordinado con Cencop.	Alto	Actividades: Trabajos programados para bajada de mufas de cable OPGW y tendido de "bypass" a nivel de piso de cable OPGW entre estructuras. Restricciones: No reconectar interruptores asociados a la línea de 220 kV Nogales - Los Vilos circuito 1 y 2. Instalaciones en Riesgo: Línea de 220 kV Nogales - Los Vilos circuito 1 o 2. Temporalidad de los Riesgos: Durante ejecución de los trabajos. Nivel de Riesgo: Bajo. Bloqueos del Jefe de Faena: No hay.	No tiene consumo afectado		ninguno			20-10-21 08:00	20-10-21 18:00	20-10-21 05:40	20-10-21 21:05
2021087304	Linea	Ejecución Exitosa	TRANSELEC S.A.	Intervención	Origen Interno	Programada	PAN DE AZUCAR - PUNTA COLORADA 220KV	PAN DE AZUCAR - PUNTA COLORADA 220KV C2	Otro Tipo de Trabajo	0	Lavado de aislación; en instalación energizada (Doble Circuito), LAVADO DE AISLACION, ESTRUCTURAS N° 001 a 161	Bajo	Actividades: Lavado de aislación; en instalación energizada (Doble Circuito), LAVADO DE AISLACION, ESTRUCTURAS N° 001 a 161 Restricciones: Subestación P. Azúcar, 52J1 con bloqueo a la reconexión inmovilizado Subestación P. Azúcar, 52J2 con bloqueo a la reconexión inmovilizado Subestación P. Colorada, 52J1 con bloqueo a la reconexión inmovilizado Subestación P. Colorada, 52J2 con bloqueo a la reconexión inmovilizado Subestación P. Colorada, 52J4 con bloqueo a la reconexión inmovilizado Subestación P. Colorada, 52J5 con bloqueo a la reconexión inmovilizado Instalaciones en Riesgo: L 220kV Pan de Azúcar-Punta Colorada, C1 o L 220kV Pan de Azúcar-Punta Colorada, C2 Temporalidad de los Riesgos: Durante de los trabajos Nivel de Riesgo: Bajo Bloqueos del Jefe de Faena:	No tiene consumo afectado		ninguno			20-10-21 08:00	20-10-21 18:00	20-10-21 05:40	20-10-21 18:30
2021087303	Linea	Ejecución Exitosa	TRANSELEC S.A.	Intervención	Origen Interno	Programada	PAN DE AZUCAR - PUNTA COLORADA 220KV	PAN DE AZUCAR - PUNTA COLORADA 220KV C1	Otro Tipo de Trabajo	0	Lavado de aislación; en instalación energizada (Doble Circuito), LAVADO DE AISLACION, ESTRUCTURAS N° 001 a 161	Bajo	Actividades: Lavado de aislación; en instalación energizada (Doble Circuito), LAVADO DE AISLACION, ESTRUCTURAS N° 001 a 161 Restricciones: Subestación P. Azúcar, 52J1 con bloqueo a la reconexión inmovilizado Subestación P. Azúcar, 52J2 con bloqueo a la reconexión inmovilizado Subestación P. Colorada, 52J1 con bloqueo a la reconexión inmovilizado Subestación P. Colorada, 52J2 con bloqueo a la reconexión inmovilizado Subestación P. Colorada, 52J4 con bloqueo a la reconexión inmovilizado Subestación P. Colorada, 52J5 con bloqueo a la reconexión inmovilizado Instalaciones en Riesgo: L 220kV Pan de Azúcar-Punta Colorada, C1 o L 220kV Pan de Azúcar-Punta Colorada, C2 Temporalidad de los Riesgos: Durante de los trabajos Nivel de Riesgo: Bajo Bloqueos del Jefe de Faena:	No tiene consumo afectado		ninguno			20-10-21 08:00	20-10-21 18:00	20-10-21 05:40	20-10-21 18:30
2021087277	Linea	Ejecución Exitosa	TRANSELEC S.A.	Intervención	Origen Interno	Programada	HUASCO - MAITENCILLO 110KV L1	ESTRUCTURA 9 - MAITENCILLO 110KV L1 C1 [EN_REVISION] HUASCO - ESTRUCTURA 9 110KV L1 C1 [EN_REVISION]	Otro Tipo de Trabajo	0	Lavado de aislación; en instalación energizada (Simple Circuito), LAVADO DE AISLACION ESTR. 11 a 47 y 102 a 152.	Bajo	Actividades: Lavado de aislación; en instalación energizada (Simple Circuito), LAVADO DE AISLACION ESTR. 11 a 47 y 102 a 152. Restricciones: Subestación Huasco, 52H1 con bloqueo a la reconexión inmovilizado Subestación Maitencilio, 52H3 con bloqueo a la reconexión inmovilizado Instalaciones en Riesgo: L 110kV Huasco-Maitencilio, C1 Temporalidad de los Riesgos: Durante de los trabajos Nivel de Riesgo: Bajo Bloqueos del Jefe de Faena:	No tiene consumo afectado		ninguno			20-10-21 08:00	20-10-21 18:00	20-10-21 00:00	20-10-21 14:31
2021087274	Linea	Ejecución Exitosa	TRANSELEC S.A.	Intervención	Origen Interno	Programada	DOS AMIGOS - MINERA DOS AMIGOS 23KV	DOS AMIGOS - MINERA DOS AMIGOS 23KV C1	Otro Tipo de Trabajo	0	Lavado de aislación; en instalación energizada (Simple Circuito), LAVADO DE AISLACION, ESTRUCTURAS N° 01 a 13	Bajo	Actividades: Lavado de aislación; en instalación energizada (Simple Circuito), LAVADO DE AISLACION, ESTRUCTURAS N° 01 a 13 Restricciones: Subestación Dos Amigos, 52 E1 con bloqueo a la reconexión inmovilizado Instalaciones en Riesgo: L 023kV Dos Amigos-Minera Dos Amigos, C1 Temporalidad de los Riesgos: Durante de los trabajos Nivel de Riesgo: Bajo Bloqueos del Jefe de Faena:	No tiene consumo afectado		ninguno			20-10-21 08:00	20-10-21 18:00	20-10-21 05:40	20-10-21 21:05
2021087270	Linea	Ejecución Exitosa	TRANSELEC S.A.	Intervención	Origen Interno	Programada	LOS VILOS - LAS PALMAS 220KV	LOS VILOS - LAS PALMAS 220KV C1	Otro Tipo de Trabajo	0	S/E Los Vilos, Atención alarmas removidas de operación: Carga de configuración o ajuste de protecciones. Revisión de configuración de Protección Sistema 2 del Paño J3. Revisión de señales provenientes de la PS2 del Paño J3 en URT D20.		Actividades: Carga de configuración o ajuste de protecciones, S/E Los Vilos, Atención Alarmas Removidas de Operación: – 1) Revisión de configuración de Protección Sistema 2 del Paño J3. –2) Revisión de señales provenientes de la PS2 del Paño J3 en URT D20. –3) Cambio de configuración de DNP en PS2 del Paño J3. –4) En caso de ser necesario, se realizará cambio de configuración en RTU D20. –5) Prueba envió de alarma desde PS2 J3 a D20.,Nota: Trabajo será coordinado con AT 71828, se realizará un trabajo a la vez. Restricciones: No hay Instalaciones en Riesgo: SCADA Local SE Los Vilos o Barra 220 kV, Sección 1-Los Vilos o L 220kV Los Vilos-Las Palmas, C1 Temporalidad de los Riesgos: Durante de los trabajos Nivel de Riesgo: Bajo Bloqueos del Jefe de Faena: Subestación Los Vilos, Protección Sistema 2 Paño J3 Bloqueo de TRIP sobre 52J3 Subestación Los Vilos, Protección Sistema 2 Paño J3 Bloqueo de envió de TDD a Extremo Remoto Subestación Los Vilos, Protección Sistema 2 Paño J3 Bloqueo 50BF Etapa 2 hacia 87B Subestación Los Vilos, Switch telecontrol subestación A Disposición del Jefe de Faena En caso de corte de	No tiene consumo afectado		ninguno			20-10-21 10:00	20-10-21 18:00	20-10-21 11:18	20-10-21 18:30
2021087268	Linea	Ejecución Exitosa	TRANSELEC S.A.	Intervención	Origen Interno	Programada	LOS VILOS - LAS PALMAS 220KV	LOS VILOS - LAS PALMAS 220KV C2	Otro Tipo de Trabajo	0	S/E Los Vilos, Atención alarmas removidas de operación: Carga de configuración o ajuste de protecciones. Revisión de configuración de Protección Sistema 2 del Paño J4. Revisión de señales provenientes de la PS2 del Paño J4 en URT D20.		Actividades: Carga de configuración o ajuste de protecciones, S/E Los Vilos, Atención Alarmas Removidas de Operación: – 1) Revisión de configuración de Protección Sistema 2 del Paño J4. –2) Revisión de señales provenientes de la PS2 del Paño J4 en URT D20. –3) Cambio de configuración de DNP en PS2 del Paño J4. –4) En caso de ser necesario, se realizará cambio de configuración en RTU D20. –5) Prueba envió de alarma desde PS2 J4 a D20.,Nota: Trabajo será coordinado con AT 71827, se realizará uno a la vez. Restricciones: No hay Instalaciones en Riesgo: SCADA Local SE Los Vilos o Barra 220 kV, Sección 2-Los Vilos o L 220kV Los Vilos-Las Palmas, C2 Temporalidad de los Riesgos: Durante de los trabajos Nivel de Riesgo: Bajo Bloqueos del Jefe de Faena: Subestación Los Vilos, Protección Sistema 2 Paño J4 Bloqueo de TRIP sobre 52J4 Subestación Los Vilos, Protección Sistema 2 Paño J4 Bloqueo de envió de TDD a Extremo Remoto Subestación Los Vilos, Protección Sistema 2 Paño J4 Bloqueo 50BF Etapa 2 hacia 87B Subestación Los Vilos, Switch telecontrol subestación A Disposición del Jefe de Faena En caso de corte de	No tiene consumo afectado		ninguno			20-10-21 10:00	20-10-21 18:00	20-10-21 16:07	20-10-21 18:30

2021086957	Linea	Ejecución Exitosa	TRANSELEC S.A.	Intervención	Origen Interno	Programada	PUNTA SIERRA - LAS PALMAS 220KV	LAS PALMAS - ESTRUCTURA 234A (220KV C2)	Otro Tipo de Trabajo	0	Reemplazo crucetas y pernos escalines, próximos líneas energizadas (doble circuito), Reemplazo crucetas en circuito N°2, estructura 198 a 203 – 205 a 208 – 210 a 223 y 225 a 243.,Reemplazo escalines circuito N°2. estructura 197 a 243. Inspeccion completa.	Bajo	Actividades: Reemplazo de crucetas (Ferretría y Aislación) y pernos escalines, próximos a líneas energizadas (doble circuito), Reemplazo de crucetas en circuito N°2, desde estructura 198 a 203 – 205 a 208 – 210 a 223 y 225 a 243.,Reemplazo de escalines circuito N°2, desde estructura 197 a 243.,Inspección completa de estructura desde E-197 a E-223. (La inspección no considera las crucetas y escalines del circuito N°2).,Inspección completa de estructura desde E224 a E243. (La inspección no considera las crucetas y escalines de los circuitos N°1 y 2). Restricciones: Subestación Las Palmas, 52J7 con bloqueo a la reconexión inmovilizado Subestación Las Palmas, 52J8 con bloqueo a la reconexión inmovilizado Subestación P. Sierra, 52J2 (Se requiere SODI) con bloqueo a la reconexión inmovilizado Subestación P. Sierra, 52J3 (Se requiere SODI) con bloqueo a la reconexión inmovilizado Subestación P. Sierra, 52J5 (Se requiere SODI) con bloqueo a la reconexión inmovilizado Subestación P. Sierra, 52J6 (Se requiere SODI) con bloqueo a la reconexión inmovilizado Instalaciones en Riesgo: L 220KV Las Palmas - Punta Sierra, C1 o L 220kV Las Palmas - Punta Sierra, C2 Temporalidad de los Riesgos:	No tiene consumo afectado		ninguno			20-10-21 08:00	20-10-21 18:00	20-10-21 05:40	20-10-21 18:30
2021086956	Linea	Ejecución Exitosa	TRANSELEC S.A.	Intervención	Origen Interno	Programada	PUNTA SIERRA - LAS PALMAS 220KV	LAS PALMAS - ESTRUCTURA 234A (220KV C1)	Otro Tipo de Trabajo	0	Reemplazo crucetas y pernos escalines, próximos líneas energizadas (doble circuito), Reemplazo crucetas en circuito N°2, estructura 198 a 203 – 205 a 208 – 210 a 223 y 225 a 243.,Reemplazo escalines circuito N°2. estructura 197 a 243. Inspeccion completa.	Bajo	Actividades: Reemplazo de crucetas (Ferretría y Aislación) y pernos escalines, próximos a líneas energizadas (doble circuito), Reemplazo de crucetas en circuito N°2, desde estructura 198 a 203 – 205 a 208 – 210 a 223 y 225 a 243.,Reemplazo de escalines circuito N°2, desde estructura 197 a 243.,Inspección completa de estructura desde E-197 a E-223. (La inspección no considera las crucetas y escalines del circuito N°2).,Inspección completa de estructura desde E224 a E243. (La inspección no considera las crucetas y escalines de los circuitos N°1 y 2). Restricciones: Subestación Las Palmas, 52J7 con bloqueo a la reconexión inmovilizado Subestación Las Palmas, 52J8 con bloqueo a la reconexión inmovilizado Subestación P. Sierra, 52J2 (Se requiere SODI) con bloqueo a la reconexión inmovilizado Subestación P. Sierra, 52J3 (Se requiere SODI) con bloqueo a la reconexión inmovilizado Subestación P. Sierra, 52J5 (Se requiere SODI) con bloqueo a la reconexión inmovilizado Subestación P. Sierra, 52J6 (Se requiere SODI) con bloqueo a la reconexión inmovilizado Instalaciones en Riesgo: L 220KV Las Palmas - Punta Sierra, C1 o L 220kV Las Palmas - Punta Sierra, C2 Temporalidad de los Riesgos:	No tiene consumo afectado		ninguno			20-10-21 08:00	20-10-21 18:00	20-10-21 05:40	20-10-21 18:30
2021086943	Linea	Ejecución Exitosa	TRANSELEC S.A.	Intervención	Origen Interno	Programada	LOS MOLLES - OVALLE 66KV	ESTRUCTURA 128 - ESTRUCTURA 129 66KV C2 LOS MOLLES - ESTRUCTURA 128 66KV C2 ESTRUCTURA 129 - MONTE PATRIA 66KV C2 MONTE PATRIA - OVALLE 66KV C2	Otro Tipo de Trabajo	0	Desmantelamiento de línea, incluye conductor, postes y ferretería. Desmovilización y retiro de línea auxiliar entre E04 y E19.	Bajo	Actividades: Desmantelamiento de línea, incluye conductor, postes y ferretería., Desmovilización y retiro de línea auxiliar entre E04 y E19 Restricciones: Subestación Los Molles, 52B1 con bloqueo a la reconexión inmovilizado Subestación Los Molles, 52B2 con bloqueo a la reconexión inmovilizado Subestación Ovalle, 52B1 con bloqueo a la reconexión inmovilizado Subestación Ovalle, 52B2 con bloqueo a la reconexión inmovilizado Subestación Monte Patria, 52CT1 (Se requiere SODI) con bloqueo a la reconexión inmovilizado Subestación Monte Patria, 52ET2 (Se requiere SODI) con bloqueo a la reconexión inmovilizado Instalaciones en Riesgo: L 066kV Los Molles-Ovalle, C1 o L 066kV Los Molles-Ovalle, C2 Temporalidad de los Riesgos: Durante de los trabajos Nivel de Riesgo: Bajo Bloqueos del Jefe de Faena:	No tiene consumo afectado		ninguno			20-10-21 08:00	20-10-21 18:00	20-10-21 05:40	20-10-21 21:05
2021086942	Linea	Ejecución Exitosa	TRANSELEC S.A.	Intervención	Origen Interno	Programada	LOS MOLLES - OVALLE 66KV	LOS MOLLES - ESTRUCTURA 128 66KV C1 ESTRUCTURA 128 - ESTRUCTURA 129 66KV C1 ESTRUCTURA 129 - MONTE PATRIA 66KV C1 MONTE PATRIA - OVALLE 66KV C1	Otro Tipo de Trabajo	0	Desmantelamiento de línea, incluye conductor, postes y ferretería. Desmovilización y retiro de línea auxiliar entre E04 y E19.	Bajo	Actividades: Desmantelamiento de línea, incluye conductor, postes y ferretería., Desmovilización y retiro de línea auxiliar entre E04 y E19 Restricciones: Subestación Los Molles, 52B1 con bloqueo a la reconexión inmovilizado Subestación Los Molles, 52B2 con bloqueo a la reconexión inmovilizado Subestación Ovalle, 52B1 con bloqueo a la reconexión inmovilizado Subestación Ovalle, 52B2 con bloqueo a la reconexión inmovilizado Subestación Monte Patria, 52CT1 (Se requiere SODI) con bloqueo a la reconexión inmovilizado Subestación Monte Patria, 52ET2 (Se requiere SODI) con bloqueo a la reconexión inmovilizado Instalaciones en Riesgo: L 066kV Los Molles-Ovalle, C1 o L 066kV Los Molles-Ovalle, C2 Temporalidad de los Riesgos: Durante de los trabajos Nivel de Riesgo: Bajo Bloqueos del Jefe de Faena:	No tiene consumo afectado		ninguno			20-10-21 08:00	20-10-21 18:00	20-10-21 05:47	20-10-21 21:05
2021086790	Linea	Ejecución Exitosa	TRANSELEC S.A.	Intervención	Origen Interno	Programada	CONCEPCION - SAN VICENTE 154KV	CONCEPCION - ESTRUCTURA 14 154KV C2 ESTRUCTURA 14 - ESTRUCTURA 15 154KV C2 ESTRUCTURA 15 - SAN VICENTE 154KV C2	Otro Tipo de Trabajo	0	No reconectar interruptores asociados a las instalaciones en riesgo.	Bajo	Actividades: Reemplazo de Aislación LLVV Estructuras de Suspensión y reemplazo de pernos en crucetas (si fuese necesario). Restricciones: Bloqueo a la reconexión. Instalaciones en Riesgo: Línea 154 kV Concepción-San Vicente, C1 o Línea 154 kV Concepción-San Vicente, C2. Temporalidad de los Riesgos: Durante los trabajos. Nivel de Riesgo: Bajo. Bloqueos del Jefe de Faena: No hay.	No tiene consumo afectado		ninguno			20-10-21 08:00	20-10-21 18:00	20-10-21 05:40	20-10-21 18:30
2021086789	Linea	Ejecución Exitosa	TRANSELEC S.A.	Intervención	Origen Interno	Programada	CONCEPCION - SAN VICENTE 154KV	CONCEPCION - ESTRUCTURA 14 154KV C1 ESTRUCTURA 14 - ESTRUCTURA 15 154KV C1 ESTRUCTURA 15 - SAN VICENTE 154KV C1	Otro Tipo de Trabajo	0	No reconectar interruptores asociados a las instalaciones en riesgo.	Bajo	Actividades: Reemplazo de Aislación LLVV Estructuras de Suspensión y reemplazo de pernos en crucetas (si fuese necesario). Restricciones: Bloqueo a la reconexión. Instalaciones en Riesgo: Línea 154 kV Concepción-San Vicente, C1 o Línea 154 kV Concepción-San Vicente, C2. Temporalidad de los Riesgos: Durante los trabajos. Nivel de Riesgo: Bajo. Bloqueos del Jefe de Faena: No hay.	No tiene consumo afectado		ninguno			20-10-21 08:00	20-10-21 18:00	20-10-21 05:40	20-10-21 18:30
2021086338	Linea	Ejecución Exitosa	TRANSELEC S.A.	Intervención	Origen Interno	Programada	CENTRAL CIPRESES - ITAHUE 154KV	CENTRAL CIPRESES - TAP RIO MELADO 154KV C2 EL COLORADO - ITAHUE 154KV C2 TAP RIO MELADO - VARIANTE EL COLORADO 154KV C2 VARIANTE EL COLORADO - EL COLORADO 154KV C2	Otro Tipo de Trabajo	0	Programa de mantenimiento de Líneas.	Bajo	Actividades: Roce bajo la línea energizada.- Instalaciones en Riesgo: Línea 154 kV Cipreses-Itahue, Circuito 1 o Línea 154 kV Cipreses-Itahue, Circuito 2.- Temporalidad de los Riesgos: Durante los trabajos, por acortamiento de distancia con línea energizada.- Nivel de Riesgo: Bajo.- Bloqueos del Jefe de Faena: No reconectar Interruptores que sirven a la Línea 154 kV Cipreses-Itahue, Circuito 1 o Circuito 2.-	No tiene consumo afectado		ninguno			20-10-21 08:00	20-10-21 18:00	20-10-21 05:40	20-10-21 18:30
2021086337	Linea	Ejecución Exitosa	TRANSELEC S.A.	Intervención	Origen Interno	Programada	CENTRAL CIPRESES - ITAHUE 154KV	CENTRAL CIPRESES - CENTRAL CURILLINQUE 154KV C1 CENTRAL CURILLINQUE - VARIANTE EL COLORADO 154KV C1 EL COLORADO - ITAHUE 154KV C1 VARIANTE EL COLORADO - EL COLORADO 154KV C1	Otro Tipo de Trabajo	0	Programa de mantenimiento de Líneas.	Bajo	Actividades: Roce bajo la línea energizada.- Instalaciones en Riesgo: Línea 154 kV Cipreses-Itahue, Circuito 1 o Línea 154 kV Cipreses-Itahue, Circuito 2.- Temporalidad de los Riesgos: Durante los trabajos, por acortamiento de distancia con línea energizada.- Nivel de Riesgo: Bajo.- Bloqueos del Jefe de Faena: No reconectar Interruptores que sirven a la Línea 154 kV Cipreses-Itahue, Circuito 1 o Circuito 2.-	No tiene consumo afectado		ninguno			20-10-21 08:00	20-10-21 18:00	20-10-21 05:40	20-10-21 18:30
2021086318	Linea	Ejecución Exitosa	TRANSELEC S.A.	Intervención	Origen Interno	Programada	ENTRE RIOS - ANCOA 500KV	ENTRE RIOS - ANCOA 500KV C1	Otro Tipo de Trabajo	0	Programa de mantenimiento de Líneas.	Bajo	Actividades: Roce bajo la línea energizada.- Instalaciones en Riesgo: Línea 500 kV Entre Ríos-Ancoa, 1.- Temporalidad de los Riesgos: Durante los trabajos, por acortamiento de distancia con línea energizada.- Nivel de Riesgo: Bajo.- Bloqueos del Jefe de Faena: No reconectar Interruptores que sirven a la Línea 500 kV Entre Ríos-Ancoa, 1.-	No tiene consumo afectado		ninguno			20-10-21 08:00	20-10-21 18:00	20-10-21 05:40	20-10-21 18:30

2021086311	Linea	Ejecución Exitosa	TRANSELEC S.A.	Intervención	Origen Interno	Programada	SAN JAVIER - CONSTITUCION 66KV	SAN JAVIER - ESTRUCTURA 22 66KV C1 ESTRUCTURA 22 - ESTRUCTURA 23 66KV C1 ESTRUCTURA 23 - ESTRUCTURA 164 66KV C1 ESTRUCTURA 164 - ESTRUCTURA 165 66KV C1 ESTRUCTURA 165 - TAP NIRIVILO 66KV C1	Otro Tipo de Trabajo	0	Programa de mantenimiento de Líneas.-	Bajo	Actividades: Roce de vegetación en franja de servidumbre.- Instalaciones en Riesgo: Línea 66 kV San Javier – Constitución.- Temporalidad de los Riesgos: Durante los trabajos, por acortamiento de distancia con línea energizada.- Nivel de Riesgo: Bajo.- Bloqueos del Jefe de Faena: No reconectar Interruptores que sirven a la Línea 66 kV San Javier – Constitución.-	No tiene consumo afectado		ninguno			20-10-21 08:00	20-10-21 18:00	20-10-21 05:40	20-10-21 18:30
2021086310	Linea	Ejecución Exitosa	TRANSELEC S.A.	Intervención	Origen Interno	Programada	SAN JAVIER - CONSTITUCION 66KV	TAP NIRIVILO - CONSTITUCION 66KV C1	Otro Tipo de Trabajo	0	Programa de mantenimiento de Líneas.-	Bajo	Actividades: Roce de vegetación en franja de servidumbre.- Instalaciones en Riesgo: Línea 66 kV San Javier – Constitución.- Temporalidad de los Riesgos: Durante los trabajos, por acortamiento de distancia con línea energizada.- Nivel de Riesgo: Bajo.- Bloqueos del Jefe de Faena: No reconectar Interruptores que sirven a la Línea 66 kV San Javier – Constitución.-	No tiene consumo afectado		ninguno			20-10-21 08:00	20-10-21 18:00	20-10-21 05:40	20-10-21 18:30
2021086302	Linea	Ejecución Exitosa	TRANSELEC S.A.	Intervención	Origen Interno	Programada	ANCOA - ALTO JAHUEL 500KV L1	ANCOA - ALTO JAHUEL 500KV L1 C1	Otro Tipo de Trabajo	0	Programa de mantenimiento de Líneas.	Bajo	Actividades: Reemplazo de cadenas de aislación con línea energizada, retiro e instalación de medidas de mitigación fallas aves en varias estructuras.- Instalaciones en Riesgo: L 500kV Ancoa-Alto Jahuel, C1.- Temporalidad de los Riesgos: Durante los trabajos, por acortamiento de distancia con línea energizada.- Nivel de Riesgo: Bajo.- Bloqueos del Jefe de Faena: No reconectar Interruptores que sirven a la Línea 500 kV Ancoa-Alto Jahuel, C1.-	No tiene consumo afectado		ninguno			20-10-21 08:00	20-10-21 18:00	20-10-21 05:40	20-10-21 14:45
2021086293	Linea	Ejecución Exitosa	TRANSELEC S.A.	Intervención	Origen Interno	Programada	CHACAHUIN - LINARES 66KV	LINARES - CHACAHUIN 66KV C1	Otro Tipo de Trabajo	0	Programa de mantenimiento de Líneas.	Bajo	Actividades: Corta y/o poda de arboles próximo a instalación energizada.- Instalaciones en Riesgo: L 066kV Linares-Chacahuin, C1.- Temporalidad de los Riesgos: Durante los trabajos, por acortamiento de distancia con línea energizada.- Nivel de Riesgo: Bajo.- Bloqueos del Jefe de Faena: No reconectar Interruptores que sirven a la Línea 066 kV Linares-Chacahuin, C1 y Línea 66 kV Chacahuin - Panimávida.-	No tiene consumo afectado		ninguno			20-10-21 08:00	20-10-21 18:00	20-10-21 05:40	20-10-21 18:30
2021086283	Linea	Ejecución Exitosa	TRANSELEC S.A.	Intervención	Origen Interno	Programada	ALTO JAHUEL - RANCAGUA - TINGUIRIRICA 154KV	ALTO JAHUEL - VILLASECA 154KV C2 VILLASECA - TAP TUNICHE 154KV C2 TAP PUNTA CORTES - TAP TILCOCO 154KV C2 TAP TUNICHE - TAP PUNTA CORTES 154KV C2 TAP TUNICHE - RANCAGUA 154KV C2 TAP TILCOCO - TAP MALLOA NUEVA 154KV C2 TAP MALLOA NUEVA - TINGUIRIRICA 154KV C2	Otro Tipo de Trabajo	0	Programa de mantenimiento de líneas.-	Bajo	Actividades: Roce de vegetación en franja de servidumbre bajo la línea energizada.- Instalaciones en Riesgo: Línea 154 kV Tinguiririca-Rancagua-A. Jahuel, Circuito 1 o Línea 154 kV Tinguiririca-Rancagua-A. Jahuel, Circuito 2.- Temporalidad de los Riesgos: Durante los trabajos, por acortamiento de distancia con línea energizada.- Nivel de Riesgo: Bajo.- Bloqueos del Jefe de Faena: No reconectar Interruptores que sirven a la Línea 154 kV Tinguiririca-Rancagua-A. Jahuel, Circuito 1 y 2.-	No tiene consumo afectado		ninguno			20-10-21 08:00	20-10-21 18:00	20-10-21 05:40	20-10-21 18:30
2021086282	Linea	Ejecución Exitosa	TRANSELEC S.A.	Intervención	Origen Interno	Programada	ALTO JAHUEL - RANCAGUA - TINGUIRIRICA 154KV	ALTO JAHUEL - VILLASECA 154KV C1 VILLASECA - TAP PAINE 154KV C1 TAP PAINE - TAP TUNICHE 154KV C1 TAP PUNTA CORTES - TAP TILCOCO 154KV C1 TAP TUNICHE - TAP PUNTA CORTES 154KV C1 TAP TUNICHE - RANCAGUA 154KV C1 TAP MALLOA NUEVA - TINGUIRIRICA 154KV C1 TAP TILCOCO - TAP MALLOA NUEVA 154KV C1	Otro Tipo de Trabajo	0	Programa de mantenimiento de líneas.-	Bajo	Actividades: Roce de vegetación en franja de servidumbre bajo la línea energizada.- Instalaciones en Riesgo: Línea 154 kV Tinguiririca-Rancagua-A. Jahuel, Circuito 1 o Línea 154 kV Tinguiririca-Rancagua-A. Jahuel, Circuito 2.- Temporalidad de los Riesgos: Durante los trabajos, por acortamiento de distancia con línea energizada.- Nivel de Riesgo: Bajo.- Bloqueos del Jefe de Faena: No reconectar Interruptores que sirven a la Línea 154 kV Tinguiririca-Rancagua-A. Jahuel, Circuito 1 y 2.-	No tiene consumo afectado		ninguno			20-10-21 08:00	20-10-21 18:00	20-10-21 00:00	20-10-21 18:30
2021086262	Linea	Ejecución Exitosa	TRANSELEC S.A.	Intervención	Origen Interno	Programada	ATACAMA - ESMERALDA 220KV	ATACAMA - ESMERALDA 220KV C1	Otro Tipo de Trabajo	0	Obra reemplazo de conductor. Trabajos complementarios al retiro de portales en vano 163-164.	Bajo	Actividades: Trabajos para el retiro de los portales de la LT 23 KV en vano 163-164 de la LT 220 kV Atacama - Esmeralda; Instalación de señalización vial, posicionamiento de camión grúa, retiro de enmallado, retiro de tirantes, retiro de travesaños, desmontaje de portales, carga de muertos gravitacionales y portales, retiro de señalización vial, Trabajos complementarios al retiro de portales. Restricciones: Subestación Atacama, 52J11 con bloqueo a la reconexión. Subestación Esmeralda, 52J71 con bloqueo a la reconexión. Subestación Uribe 52E17 con bloqueo a la reconexión. Instalaciones en Riesgo: L 220kV Atacama-Esmeralda, C1. Temporalidad de los Riesgos: Durante los trabajos. Nivel de Riesgo: Bajo. Bloqueos del Jefe de Faena: no hay.	No tiene consumo afectado		ninguno			20-10-21 07:00	20-10-21 18:00	20-10-21 05:40	20-10-21 20:58
2021086258	Linea	Ejecución Exitosa	TRANSELEC S.A.	Intervención	Origen Interno	Programada	ATACAMA - ESMERALDA 220KV	ATACAMA - ESMERALDA 220KV C1	Otro Tipo de Trabajo	0	Obra reemplazo de conductor. Trabajos complementarios para el retiro de la fase auxiliar en tramos 164-167,167-180.	Bajo	Actividades: Trabajos en tramo 164-167,167-180; Instalación y retiro de bloqueos zonales, Instalación y retiro de portales móviles, Instalación y retiro de portales de protección fijos y de andamios, Instalación y retiro de argollas y perlón riel, Trasladó de conductor al cuerpo (anclajes y suspensiones), Vestido del tramo, Instalación y retiro de equipos de tendido, Retiro de conductor, Retiro de piloto 21[mm], Retiro de poleas, Desmontaje de crucetas, Trabajos complementarios para el retiro de la fase auxiliar. Restricciones: Subestación Atacama, 52J11 con bloqueo a la reconexión. Subestación Esmeralda, 52J71 con bloqueo a la reconexión. Subestación Tap Off La Negra; 52HT1 con bloqueo a la reconexión. Subestación Tap Off La Negra; 52E7 con bloqueo a la reconexión. Subestación Antofagasta, 52H2 con bloqueo a la reconexión. Subestación Alto Norte, 52H3 con bloqueo a la reconexión. Instalaciones en Riesgo: L 220kV Atacama-Esmeralda, C1. Temporalidad de los Riesgos: Durante los trabajos. Nivel de Riesgo: Bajo. Bloqueos del Jefe de Faena: Instalación de puestas a tierras provisionales de bloqueo.	No tiene consumo afectado		ninguno			20-10-21 08:00	20-10-21 18:00	20-10-21 05:40	20-10-21 20:58
2021086202	Linea	Ejecución Exitosa	TRANSELEC S.A.	Intervención	Origen Interno	Programada	ATACAMA - ESMERALDA 220KV	ATACAMA - ESMERALDA 220KV C1	Otro Tipo de Trabajo	0	Obra reemplazo de conductor. Trabajos complementarios al retiro de portales en la ruta 26.	Bajo	Actividades: Trabajos para el retiro de los portales en la ruta 26; Instalación de señalización vial, posicionamiento de camión grúa, retiro de tirantes, retiro de travesaño de acero, desmontaje de portales, carga de muertos gravitacionales y portales, retiro de señalización vial, Trabajos complementarios al retiro de portales. Restricciones: Subestación Atacama, 52J11 con bloqueo a la reconexión. Subestación Esmeralda, 52J71 con bloqueo a la reconexión. Instalaciones en Riesgo: L 220kV Atacama-Esmeralda, C1. Temporalidad de los Riesgos: Durante los trabajos. Nivel de Riesgo: Bajo. Bloqueos del Jefe de Faena: no hay.	No tiene consumo afectado		ninguno			20-10-21 08:00	20-10-21 18:00	20-10-21 05:40	20-10-21 20:58

2021086185	Linea	Ejecución Exitosa	TRANSELEC S.A.	Intervención	Origen Interno	Programada	ATACAMA - ESMERALDA 220KV	ATACAMA - ESMERALDA 220KV C1	Otro Tipo de Trabajo	0	Trabajos de retiro de enmallados y andamios de protección cruce de la LT 110 KV de CGE en el vano 163-164 de la LT 220 KV Atacama – Esmeralda. Trabajos complementarios para el retiro del enmallado y desmontaje de los cuerpos de andamios.	Bajo	Actividades: Trabajos de retiro de enmallados y andamios de protección cruce de la LT 110 KV de CGE en el vano 163-164 de la LT 220 KV Atacama – Esmeralda. Trabajos complementarios para el retiro del enmallado y desmontaje de los cuerpos de andamios. Restricciones: Subestación Atacama, 52J11 con bloqueo a la reconexión. Subestación Esmeralda, 52JT1 con bloqueo a la reconexión. Subestación Esmeralda 52H4 con bloqueo a la reconexión. Subestación Uribe 52H2 con bloqueo a la reconexión. Subestación Tap Off Uribe 52H1 con bloqueo a la reconexión. Instalaciones en Riesgo: L 220kV Atacama-Esmeralda, C1. Temporalidad de los Riesgos: Durante los trabajos. Nivel de Riesgo: Bajo. Bloqueos del Jefe de Faena: no hay.	No tiene consumo afectado		ninguno			20-10-21 08:00	20-10-21 18:00	20-10-21 05:47	20-10-21 20:58
2021086174	Linea	Ejecución Exitosa	TRANSELEC S.A.	Intervención	Origen Interno	Programada	ATACAMA - ESMERALDA 220KV	ATACAMA - ESMERALDA 220KV C1	Otro Tipo de Trabajo	0	Obra de reemplazo de conductores. Trabajos complementarios para el retiro del enmallado y desmontaje de los cuerpos de andamios.	Bajo	Actividades: Retiro de enmallados y andamios de protección cruce de la LT 110 KV de ENGIE en el vano 163-164 de la LT 220 KV Atacama – Esmeralda. Trabajos complementarios para el retiro del enmallado y desmontaje de los cuerpos de andamios. Restricciones: Subestación Atacama, 52J11 con bloqueo a la reconexión. Subestación Esmeralda, 52JT1 con bloqueo a la reconexión. Subestación Capricornio 52H1 con bloqueo a la reconexión. Subestación Antofagasta 52H1 con bloqueo a la reconexión. Instalaciones en Riesgo: L 220kV Atacama-Esmeralda, C1. Temporalidad de los Riesgos: Durante los trabajos. Nivel de Riesgo: Bajo Bloqueos del Jefe de Faena: no hay.	No tiene consumo afectado		ninguno			20-10-21 08:00	20-10-21 18:00	20-10-21 09:07	20-10-21 20:58
2021086164	Linea	Ejecución Exitosa	TRANSELEC S.A.	Intervención	Origen Interno	Programada	ATACAMA - ESMERALDA 220KV	ATACAMA - ESMERALDA 220KV C1	Otro Tipo de Trabajo	0	Obra reemplazo de conductor. Tendido y remate de fase auxiliar en tramo 134-144 y tramo 144-151; Montaje de crucetas auxiliares y poliméricas, Instalación de portales de protección móviles y fijos, instalación de tirantes.	Bajo	Actividades: Tendido y remate de fase auxiliar en tramo 134-144 y tramo 144-151; Montaje de crucetas auxiliares y poliméricas, Instalación de portales de protección móviles y fijos, instalación de tirantes, vestido de estructuras de anclajes y suspensiones, tendido de perlón piloto de 21mm, instalación y retiro de equipos de tendido, instalación y retiro de argollas de protección, tendido de conductor, instalación y retiro de bloqueos zonales, traslado de conductor a la cruceta en anclajes y suspensiones, engrampado de conductor en anclajes y suspensiones, tensado de conductor, confección de puentes eléctricos, instalación de amortiguadores, Mejoramientos de accesos y plataformas, trabajos complementarios para el tendido y remate de la fase auxiliar en el tramo 134-144 y en el tramo 144-151. Restricciones: Subestación Atacama, 52J11 con bloqueo a la reconexión. Subestación Esmeralda, 52JT1 con bloqueo a la reconexión. Instalaciones en Riesgo: L 220kV Atacama-Esmeralda, C1. Temporalidad de los Riesgos: Durante de los trabajos Nivel de Riesgo: Bajo. Bloqueos del Jefe de Faena: Instalación de puestas a tierras provisionales de bloqueo zonales en fase auxiliar fuera de servicio. tramo F134 a	No tiene consumo afectado		ninguno			20-10-21 08:00	20-10-21 18:00	20-10-21 05:40	20-10-21 20:58
2021083123	Linea	Ejecución Exitosa	TRANSELEC S.A.	Intervención	Origen Interno	Programada	PARRAL - PUEBLO SECO 154KV [EN_REVISION]	EST.517 - EST. 607N 154KV C1 [EN_REVISION] MONTERRICO - EST. 517A 154KV C1 [EN_REVISION] EST. 517A - EST. 526 154KV C1 [EN_REVISION] EST. 526 - EST. 195 154KV C1 [EN_REVISION] EST. 195 - EST. 607N 154KV C1 [EN_REVISION]	Otro Tipo de Trabajo	0	No reconectar interruptores asociados a la instalacion en riesgo.	Bajo	Actividades: Corta y poda de árboles . Restricciones: Bloqueo a la reconexión. Instalaciones en Riesgo: Linea 154kV Parral - Pueblo Seco, C1. Temporalidad de los Riesgos: Durante los trabajos. Nivel de Riesgo: Bajo . Bloqueos del Jefe de Faena: No hay.	No tiene consumo afectado		ninguno			20-10-21 08:00	20-10-21 18:00	20-10-21 05:40	20-10-21 09:11
2021083059	Linea	Ejecución Exitosa	TRANSELEC S.A.	Intervención	Origen Interno	Programada	ENTRE RIOS - ANCOA 500KV	ENTRE RIOS - ANCOA 500KV C2	Otro Tipo de Trabajo	0	No reconectar interruptores asociados a la instalacion en riesgo.	Bajo	Actividades: Roce en franja de servidumbre. Restricciones: Bloqueo a la reconexión inmovilizado. Instalaciones en Riesgo: Linea 500 kV Entre Ríos-Ancoa, C2. Temporalidad de los Riesgos: Durante los trabajos. Nivel de Riesgo: Bajo. Bloqueos del Jefe de Faena: No hay.	No tiene consumo afectado		ninguno			20-10-21 08:00	20-10-21 18:00	20-10-21 05:40	20-10-21 18:30
2021081374	Linea	Ejecución Exitosa	TRANSELEC S.A.	Intervención	Origen Interno	Programada	CONDORES - PARINACOTA 220KV	CONDORES - PARINACOTA 220KV C1	Otro Tipo de Trabajo	0	L 220kV Cóndores-Parinacota, C1, Lavado de aislación; en instalación energizada (Simple Circuito)	Bajo	Actividades: L 220kV Cóndores-Parinacota, C1, Lavado de aislación; en instalación energizada (Simple Circuito), Estructura(s): E31 - E279. Restricciones: Cóndores, 52J2 No reconectar Parinacota, 52J1 No reconectar Instalaciones en Riesgo: L 220kV Cóndores-Parinacota, C1 Temporalidad de los Riesgos: Durante de los trabajos Nivel de Riesgo: Bajo Bloqueos del Jefe de Faena: No hay	No tiene consumo afectado		ninguno			20-10-21 08:00	20-10-21 18:00	20-10-21 05:40	20-10-21 18:30
2021081371	Linea	Ejecución Exitosa	TRANSELEC S.A.	Intervención	Origen Interno	Programada	FRONTERA - LAGUNAS 220KV	TAP OFF QUILLAGUA - FRONTERA C1 220KV LAGUNAS - TAP OFF QUILLAGUA C1 220KV	Otro Tipo de Trabajo	0	L 220kV Frontera-Lagunas, C2, Lavado de aislación; en instalación energizada (Simple Circuito)	Bajo	Actividades: L 220kV Frontera-Lagunas, C2, Lavado de aislación; en instalación energizada (Simple Circuito), Estructura(s): E186 - E384. Restricciones: Frontera, 52J4, 52J5 No reconectar Lagunas, 52J1 No reconectar Tap off Quillagua 52J1 No reconectar Instalaciones en Riesgo: L 220kV Frontera-Lagunas, C2 Temporalidad de los Riesgos: Durante de los trabajos Nivel de Riesgo: Bajo Bloqueos del Jefe de Faena: No hay	No tiene consumo afectado		ninguno			20-10-21 08:00	20-10-21 18:00	20-10-21 05:47	20-10-21 21:05
2021083583	Linea	Ejecución Exitosa	TRANSMISORA VALLE ALLIPEN	Intervención	Origen Interno	Programada	CUNCO - MELIPEUCO 110KV	CUNCO - MELIPEUCO 110KV C1	Roce y pode franja servidumbre	0	Roce, poda y chipeo en franja de servidumbre.	Bajo, los trabajos serán realizados por personal especialista bajo normas de seguridad.	S/E Melipeuco: interruptor 52H1 cuenta con reconexión automática deshabiltada. S/E Cunco: se coordinará con STS la no reconexión del interruptor 52H2 de caso de apertura.	No tiene consumo afectado		ninguno			20-10-21 08:00	20-10-21 18:00	20-10-21 08:14	20-10-21 18:00
2021083555	Linea	Ejecución Exitosa	TRANSMISORA VALLE ALLIPEN	Intervención	Origen Interno	Programada	RIO TOLTEN - CUNCO 110KV	RIO TOLTEN - CUNCO 110KV C1	Roce y pode franja servidumbre	0	Roce, poda y chipeo en franja de servidumbre.	Bajo, pues el trabajo será realizado por personal calificado siguiendo normas de seguridad.	S/E Río Toltén: 52J1 posee reconexión automática deshabilitada. S/E Cunco: se coordinará con STS la no reconexión del interruptor 52H1 en caso de apertura.	No tiene consumo afectado		ninguno			20-10-21 08:00	20-10-21 18:00	20-10-21 08:14	20-10-21 18:00

Número	Tipo	Estado	Empresa	Tipo Solicitud	Origen	Tipo Programación	SubEstación	Elemento(s)	Tipo Trabajo	Potencia	Trabajos a Realizar	Descripción Nivel Riesgo	Comentario Adicional	Consumo	Empresas Afectadas	Trabajo Requiere	Estado Operativo	Estado Operativo Efectivo	Fecha Inicio	Fecha Fin	Fecha Efectiva Inicio	Fecha Efectiva Fin
2021089349	Subestacion	Ejecución Exitosa	AELA EOLICA SARCO SpA	Desconexión	Origen Interno	Programada	S/E SARCO	S/E SARCO JT1 S/E SARCO ET2 S/E SARCO E1 S/E SARCO E2 S/E SARCO E3 S/E SARCO ET11 S/E SARCO E4 S/E SARCO E5 S/E SARCO E6 S/E SARCO E7 S/E SARCO ET12 S/E SARCO E8 S/E SARCO E9 S/E SARCO E10 S/E SARCO FT1 S/E SARCO FT21 S/E SARCO 33KV B1 S/E SARCO 33KV B2 S/E SARCO SS/AA	Otro Tipo de Trabajo		Inspección general sistema de medición de temperatura en línea. Condiciones requeridas: abierto 52JT1, 52ET11, 52ET12, 89JT1-2 y celdas de MT de S/E Sarco.	El riesgo del trabajo es bajo.	Inspección general sistema de medición de temperatura en línea. Condiciones requeridas: abierto 52JT1, 52ET11, 52ET12, 89JT1-2 y celdas de MT de S/E Sarco.	No tiene consumo afectado		ninguno			20-10-21 10:00	20-10-21 13:00	20-10-21 09:25	20-10-21 13:06

2021091296	Subestacion	Ejecución Exitosa	AES ANDES S.A.	Intervención	Origen Interno	Curso Forzoso	S/E ANDES (AES ANDES)	S/E ANDES (AES ANDES) JBP1 S/E ANDES (AES ANDES) LAT2 S/E ANDES (AES ANDES) LBP1 S/E ANDES (AES ANDES) 25207 S/E ANDES (AES ANDES) 25205 S/E ANDES (AES ANDES) 25206 S/E ANDES (AES ANDES) 25208 S/E ANDES (AES ANDES) 25203 S/E ANDES (AES ANDES) 25204 S/E ANDES (AES ANDES) 25210 S/E ANDES (AES ANDES) LBP2 S/E ANDES (AES ANDES) JBP2 S/E ANDES (AES ANDES) ET1 S/E ANDES (AES ANDES) 389L03 S/E ANDES (AES ANDES) LAT3 S/E ANDES (AES ANDES) C103 S/E ANDES (AES ANDES) 352A01 S/E ANDES (AES ANDES) 352A03 S/E ANDES (AES ANDES) 352C1/2 S/E ANDES (AES ANDES) 352C3/4 S/E ANDES (AES ANDES) 352B02 S/E ANDES (AES ANDES) 352B04 S/E ANDES (AES ANDES) ET2 S/E ANDES (AES ANDES) LAT1 S/E ANDES (AES ANDES) ETSA2 [EN_REVISION] S/E ANDES (AES ANDES) EBP1 S/E ANDES (AES ANDES) 389RE03	Otro Tipo de Trabajo		Medición de corriente de fuga de pararrayos y toma de muestras	Riesgo bajo ya que se toman medidas de resguardo	S/E Andes352A01, 352C1/2, 352B02, 352A03, 352C3/4, 352B04, 25205, 25206, 2520, 25203, 25204, 25207 y 25210 No reconectar	No tiene consumo afectado			ninguno			20-10-21 08:30	20-10-21 22:00	20-10-21 09:41	21-10-21 18:40
2021089570	Subestacion	Ejecución Exitosa	AES ANDES S.A.	Intervención	Origen Interno	Programada	S/E CENTRAL ALFALFAL	otros: bateria	Otro Tipo de Trabajo		Bess Alfalfal: Mantenimiento a inversor N° 3. Potencia disponible para carga y descarga 6.7 MW	Riesgo bajo, con supervision presente	Bess Alfalfal: Mantenimiento a inversor N° 3. Potencia disponible para carga y descarga 6.7 MW	No tiene consumo afectado			ninguno			20-10-21 08:00	20-10-21 20:00	20-10-21 09:01	20-10-21 19:00
2021089012	Subestacion	Ejecución Exitosa	AES ANDES S.A.	Intervención	Origen Interno	Programada	S/E TAP OFF BARRILES	S/E TAP OFF BARRILES J1 S/E TAP OFF BARRILES J2	Lavado de Aislación		Lavado de aislación S/E Barriles Portal Y torre acometida	El riesgo es bajo ya que se toman las medidas para minimizarlo.	Condiciones recorridas: S/E Barriles52J1 No Reconectar S/E Barriles52J2 No Reconectar S/E Crucero 52J2 , 52 J3 Señalizar y No Reconectar S/E Norgener52J1 , 52J2 Señalizar y No Reconectar	No tiene consumo afectado			ninguno			20-10-21 08:00	20-10-21 18:00	20-10-21 08:26	20-10-21 13:00
2021082282	Subestacion	Ejecución Exitosa	AES GENER	Intervención	Origen Externo	Programada	TAP OFF LA CRUZ	otros: tendido_cable	Otro Tipo de Trabajo	0	Trabajos generales en zona isla (I&C), conexión 220 kV central fotovoltaica. Restricciones : Tap Off La Cruz: No reconectar 52J1, 52JT1, 52B1, 52E	Riesgo bajo , se toman todas las medidas de seguridad para ejecutar el trabajo en forma segura.	Tap Off La Cruz: No reconectar 52J1, 52JT1, 52B1, 52E	No tiene consumo afectado			ninguno			20-10-21 08:00	20-10-21 18:00	20-10-21 08:35	20-10-21 17:12
2021088331	Subestacion	Ejecución Exitosa	AUSTRIANSOLAR CHILE CUATRO SPA	Desconexión	Origen Interno	Programada	S/E SANTA RITA	SANTA RITA 220/23 KV 115MVA	Otro Tipo de Trabajo		Verificación, reaprietes, verificar torque en equipos primarios de S/E Santa Rita, Transformador de poder.	El riesgo es bajo, ya que se tomarán todas las medidas de mitigación necesarias.	relacionada con SD N°2021088325.	No tiene consumo afectado			ninguno			20-10-21 20:00	21-10-21 07:00	20-10-21 19:51	21-10-21 05:21
2021087528	Subestacion	Ejecución Exitosa	BARRICK GENERACIÓN	Intervención	Origen Externo	Programada	S/E PUNTA COLORADA	S/E PUNTA COLORADA J7 S/E PUNTA COLORADA J8 S/E PUNTA COLORADA J9	Lavado de Aislación	0	Lavado de aislación de equipos primarios, marco de barra y marco de línea en S/E Punta Colorada ejecutado por Transelec. Condiciones requeridas: No reconectar 52J7, 52J8, 52J9 y 52C4 de S/E Punta Colorada.	El riesgo del trabajo es bajo.	Lavado de aislación de equipos primarios, marco de barra y marco de línea en S/E Punta Colorada ejecutado por Transelec. Condiciones requeridas: No reconectar 52J7, 52J8, 52J9 y 52C4 de S/E Punta Colorada.	No tiene consumo afectado			ninguno			20-10-21 08:00	20-10-21 18:00	20-10-21 06:06	20-10-21 12:39
2021089680	Subestacion	Ejecución Exitosa	BIOENERGÍAS FORESTALES SPA	Desconexión	Origen Interno	Programada	S/E SF ENERGIA	S/E SF ENERGIA JT1 S/E SF ENERGIA CT1 S/E SF ENERGIA G4	Mantenimiento preventivo		En el marco del mantenimiento mayor de la Central Santa Fe Energía, según SD2021089675, se realizarán trabajos de mantenimiento preventivo a la S/E 220KV SF Energía	Riesgo bajo, se tomarán todas las medidas de control necesarias	Trabajos se realizarán durante Mantenimiento mayor de la Central Santa Fe Energía, según SD2021089675	No tiene consumo afectado			ninguno			20-10-21 07:00	21-10-21 20:00	20-10-21 08:38	20-10-21 21:00
2021089792	Subestacion	Ejecución Exitosa	CGE	Intervención	Origen Interno	Programada	S/E SAN RAFAEL	MD S/E SAN RAFAEL 13.8KV C2 P	Verificación medidor de energía		Se realizará levantamiento y auditoria de los medidores de facturación asociado al paño C2, se realizará retiro de medidor existente y se colocará un remarcador para no perder datos mientras se ejecute la verificación del equipo. Al día siguiente se volverá a instalar medidor de facturación para su condición normal de operación.	Riesgo controlado por el contratista.	Se requiere precaución operacional.	No tiene consumo afectado			ninguno			20-10-21 08:00	21-10-21 18:00	20-10-21 10:35	21-10-21 20:33
2021089489	Subestacion	Ejecución Exitosa	CGE	Intervención	Origen Interno	Programada	S/E PUNTA DE CORTES	S/E PUNTA DE CORTES AT1 S/E PUNTA DE CORTES AT2 S/E PUNTA DE CORTES AT3	Obras Civiles	0	Obras civiles asociado a NUP 896 Ampliación Punta de Cortés - Proyecto de CGE SA	Riesgo del Trabajo medio controlado	Se requiere orden de precaución de no reconectar interruptores 52AT1, 52AT2 y 52AT3 como medida de precaución por estos trabajos bajo barra de 154kV.	No tiene consumo afectado			ninguno			20-10-21 08:00	20-10-21 20:00	20-10-21 09:24	20-10-21 21:08
2021088791	Subestacion	Ejecución Exitosa	CGE	Intervención	Origen Externo	Programada	S/E PUNTA DE CORTES	S/E PUNTA DE CORTES AT	Roce y pode franja servidumbre	0	A solicitud de TRANSELEC según SODI 351, no reconectar interruptor 52AT de S/E Punta de cortes, interruptor 52AT de S/E Paine, interruptores 52A1 y 52A2 de S/E Fátima e interruptores 52A1 y 52A2 de S/E Malloa.	Riesgo controlado por TRANSELEC.	A solicitud de TRANSELEC según SODI 351, no reconectar interruptor 52AT de S/E Punta de cortes, interruptor 52AT de S/E Paine, interruptores 52A1 y 52A2 de S/E Fátima e interruptores 52A1 y 52A2 de S/E Malloa.	No tiene consumo afectado			ninguno			20-10-21 08:00	20-10-21 18:00	20-10-21 05:40	20-10-21 18:28
2021088582	Subestacion	Ejecución Exitosa	CGE	Intervención	Origen Externo	Programada	S/E PARRAL	S/E PARRAL AT1	Roce y pode franja servidumbre		A solicitud de TRANSELEC, según Sodi 558 se solicita No reconectar interruptor 52AT1 de S/E Parral y no reconectar 52A1 de S/E Monterrico por trabajos en sus instalaciones.	Riesgo controlado por TRANSELEC.	.	No tiene consumo afectado			ninguno			20-10-21 08:00	20-10-21 18:00	20-10-21 06:26	20-10-21 09:06
2021088203	Subestacion	Ejecución Exitosa	CGE	Intervención	Origen Externo	Programada	S/E CHACAHUIN	S/E CHACAHUIN B1	Roce y pode franja servidumbre	0	A solicitud de TRANSELEC según SODI 810, Pasar SW. Reconectador 79/52B1 "Manual", no reconectar interruptor 52B1.	Riesgo controlado por TRANSELEC.	A solicitud de TRANSELEC según SODI 810, Pasar SW. Reconectador 79/52B1 "Manual", no reconectar interruptor 52B1.	No tiene consumo afectado			ninguno			20-10-21 08:00	20-10-21 18:00	20-10-21 09:15	20-10-21 16:55
2021088178	Subestacion	Ejecución Exitosa	CGE	Intervención	Origen Externo	Programada	S/E CONSTITUCION	S/E CONSTITUCION B1	Roce y pode franja servidumbre	0	A solicitud de TRANSELEC según SODI 829, no reconectar interruptor 52B1 de S/E Constitución e interruptores 52BT1 y 52BT2 de S/E Nirivilo.	Riesgo controlado por TRANSELEC.	A solicitud de TRANSELEC según SODI 829, no reconectar interruptor 52B1 de S/E Constitución e interruptores 52BT1 y 52BT2 de S/E Nirivilo.	No tiene consumo afectado			ninguno			20-10-21 08:00	20-10-21 18:00	20-10-21 05:40	20-10-21 16:55
2021088149	Subestacion	Ejecución Exitosa	CGE	Intervención	Origen Externo	Programada	S/E PUNTA DE CORTES	S/E PUNTA DE CORTES AT	Roce y pode franja servidumbre	0	A solicitud de TRANSELEC según SODI 817, no reconectar interruptor 52AT de S/E Punta de cortes, interruptor 52AT de S/E Paine, interruptores 52A1 y 52A2 de S/E Fátima e interruptores 52A1 y 52A2 de S/E Malloa.	Riesgo controlado por TRANSELEC.	A solicitud de TRANSELEC según SODI 817, no reconectar interruptor 52AT de S/E Punta de cortes, interruptor 52AT de S/E Paine, interruptores 52A1 y 52A2 de S/E Fátima e interruptores 52A1 y 52A2 de S/E Malloa.	No tiene consumo afectado			ninguno			20-10-21 08:00	20-10-21 18:00	20-10-21 06:10	20-10-21 16:21
2021086852	Subestacion	Ejecución Exitosa	CGE	Intervención	Origen Interno	Programada	S/E PAN DE AZUCAR	BA S/E PAN DE AZUCAR 13.2KV BP1 BA S/E PAN DE AZUCAR 13.2KV BP2 BA S/E PAN DE AZUCAR 66KV PRINCIPAL BA S/E PAN DE AZUCAR 66KV TRANSFERENCIA BA S/E PAN DE AZUCAR 110KV T8-T11	Lavado de Aislación	0	Considera precaución en interruptores 52HT, 52HT8/11, 52HT8, 52HT11, 52BT, 52CT8 y 52CT11 en S/E Pan de Azúcar. Se considera también los equipos asociados a los paños que salen de la barra de 110 kV de propiedad de Transelec. Bloqueo de Reconexión de interruptores 52H1, 52H6, 52H8, 52B1 y 52B5 en S/E Pan de Azúcar. Precaución en 52H2 y Bloqueo de reconexión 52H7 en S/E El Peñón. Además Bloqueo de Reconexión en alimentadores de MT.	Bajo riesgo durante todo el trabajo, faena planificada y controlada en terreno. No existe riesgo sobre ningún equipo primario.	Considera SODI Interempresas N° xxx con Transelec.	No tiene consumo afectado			ninguno			20-10-21 08:00	20-10-21 18:00	20-10-21 09:00	20-10-21 11:10
2021086712	Subestacion	Ejecución Exitosa	CGE	Intervención	Origen Externo	Programada	S/E MONTE PATRIA	S/E MONTE PATRIA ET2 S/E MONTE PATRIA CT1	Otro Tipo de Trabajo	0	A solicitud de TRANSELEC, según Sodi 2990 se solicita No reconectar 52CT1 y 52ET2 de S/E Monte Patria por trabajos en sus instalaciones.	Riesgo controlado por TRANSELEC.	.	No tiene consumo afectado			ninguno			20-10-21 08:00	20-10-21 18:00	20-10-21 06:36	20-10-21 18:32
2021090222	Subestacion	Ejecución Exitosa	CHILQUINTA TRANSMISIÓN S.A.	Intervención	Origen Interno	Programada	S/E LA CALERA	BA S/E LA CALERA BARRA 12KV BP1 BA S/E LA CALERA BARRA 12KV BP2 BA S/E LA CALERA BARRA FBP1	Otro Tipo de Trabajo		Mantenimiento a relés de protección de barras de 12 kV N°1 y N°2, mantenimiento protección se sobrecorriente de barra 44 kV N°1, no se modifican alambrados ni ajustes. Los relés de sobrecorriente y de sobretensión de barras 12 kV N°1 y N°2 quedarán inoperativos mientras se mientras se estén interviniendo de manera alternada, al igual que el mantenimiento a las protecciones de la barra de 44 kV. Los respaldos para cada relé de sobrecorriente será la protección de sobrecorriente de 110 kV del transformador y para los relé de sobretensión, el respaldo será cada regulador de tensión asociado a cada transformador.	Riesgo bajo, trabajo programado y controlado.	Mantenimiento a relés de protección de barras de 12 kV N°1 y N°2, mantenimiento protección se sobrecorriente de barra 44 kV N°1, no se modifican alambrados ni ajustes. Los relés de sobrecorriente y de sobretensión de barras 12 kV N°1 y N°2 quedarán inoperativos mientras se mientras se estén interviniendo de manera alternada, al igual que el mantenimiento a las protecciones de la barra de 44 kV. Los respaldos para cada relé de sobrecorriente será la protección de sobrecorriente de 110 kV del transformador y para los relé de sobretensión, el respaldo será cada regulador de tensión asociado a cada transformador.	No tiene consumo afectado			ninguno			20-10-21 09:00	20-10-21 17:00	20-10-21 09:38	20-10-21 15:30
2021090081	Subestacion	Ejecución Exitosa	CHUNGUNGO S.A.	Desconexión	Origen Interno	Programada	S/E CENTRAL QUILAPILUN	S/E CENTRAL QUILAPILUN J1	Otro Tipo de Trabajo		Se realizará reparación de mando mecánico de operación y posteriormente pruebas de apertura y cierre de interruptor.	El riesgo es bajo, pues se tomarán todas las medidas de mitigación necesarias.	El paño J1 hacia los Maquis se encuentra transferido (Paño 52JR). Durante el periodo de trabajo se requiere hacer maniobras de apertura y cierre sobre el interruptor 52J1, el cual mantiene los desconectadores/seccionadores 89J1-11 y 89J1-2 abiertos.	No tiene consumo afectado			ninguno			20-10-21 08:00	20-10-21 18:00	20-10-21 12:34	20-10-21 18:07
2021088730	Subestacion	Ejecución Exitosa	CIA. MINERA MANTOS DE ORO	Desconexión	Origen Interno	Programada	S/E CARRERA PINTO	S/E CARRERA PINTO J3	Otro Tipo de Trabajo		Trabajos previos de montaje de condensadores de acoplamiento y trampas de onda para sistema OPLAT proyecto NUP 2312 los trabajos consideran: - montaje condensadores de acoplamiento. - reforzamiento de marco de línea para recibir trampas de onda - montaje de trampas de onda - Pruebas SAT a los condensadores de acoplamiento y trampas de onda lo equipos quedaran sin energía hasta PES que se realizara el 28 de octubre	El riesgo es bajo, porque se cuenta con delimitación y segregación del paño J3, además de que los trabajos se realizarían con linea desconectada	los trabajos se encuentran planificados para realizarse en según todas las medidas de control requeridas. segregación de áreas, trabajos sin energía	Libre		CIA. MINERA MANTOS DE ORO	ninguno			20-10-21 08:00	28-10-21 18:00	25-10-21 12:19	28-10-21 15:53
2021089795	Subestacion	Ejecución Exitosa	CODELCO CHILE - DIVISIÓN MINISTRO HALES	Intervención	Origen Interno	Programada	S/E MMH	S/E MMH JBP1 S/E MMH JBP2 S/E MMH J1 S/E MMH JT1 S/E MMH JT2 S/E MMH JAB S/E MMH ES S/E MMH JBP1/JBP2	Lavado de Aislación	0	Lavado de aislación Transformadores N°1, 2, portal de entrada SE MMH y LAT Encuentro-MMH-Tchitack	Bajo, lavado de rutina	S/E MMH: No reconectar 52J1. S/E Encuentro: No reconectar 52J11.	No tiene consumo afectado			ninguno			20-10-21 08:00	20-10-21 20:00	20-10-21 10:56	20-10-21 13:46
2021089501	Subestacion	Ejecución Exitosa	COLBÚN TRANSMISIÓN S.A	Desconexión	Origen Externo	Programada	S/E PUENTE NEGRO	S/E PUENTE NEGRO J8 S/E PUENTE NEGRO J9	Otro Tipo de Trabajo		A solicitud de Tinguiririca Energía, se requiere abrir los paños J8 y J9 de SE Puente negro para desenergizar LT 2x220 Kv La Higuera - Puente Negro C1, por trabajos de mantenimiento Paño J4 en SE LA Higuera	Riesgo controlado, trabajos a cargo de Tinguiririca Energía	A solicitud de Tinguiririca Energía, se requiere abrir los paños J8 y J9 de SE Puente negro para desenergizar LT 2x220 Kv La Higuera - Puente Negro C1, por trabajos de mantenimiento Paño J4 en SE LA Higuera	No tiene consumo afectado			ninguno			20-10-21 08:00	20-10-21 21:00	20-10-21 08:40	20-10-21 19:21
2021088834	Subestacion	Ejecución Exitosa	COLBÚN TRANSMISIÓN S.A	Intervención	Origen Interno	Programada	S/E CALERA CENTRO	BA S/E CALERA CENTRO 62KV	Otro Tipo de Trabajo		Mantenimiento a C&P 1-3 años Paño B1 y B2 en S/E Esperanza - Mantenimiento a C&P 1-3 años Paño B5 y B6, en Calera Centro, Verificación y reparación de estados-comandos-alarmas en equipos Paño B5-B6 en Scada Transmisión. Pruebas de control en Paño B5-B6, Interruptores, Desconectadores, etc. Verificación tarjeta(limpieza y reapreté) 8L de relé GE D60 paño B5, Cambio de Batería rele GE D60 paño B6, Se agregaran alarmas en RTU-Scada del paño B6.	Riesgo Bajo. en S/E Esperanza y S/E Calera centro se bloquearan la 50BF sobre la 87B(diferencial de barra de 66kV). en ambas Instalaciones.	Mantenimiento a C&P 1-3 años Paño B1 y B2 en S/E Esperanza - Mantenimiento a C&P 1-3 años Paño B5 y B6, en Calera Centro, Verificación y reparación de estados-comandos-alarmas en equipos Paño B5-B6 en Scada Transmisión. Pruebas de control en Paño B5-B6, Interruptores, Desconectadores, etc. Verificación tarjeta(limpieza y reapreté) 8L de relé GE D60 paño B5, Cambio de Batería rele GE D60 paño B6, Se agregaran alarmas en RTU-Scada del paño B6.	No tiene consumo afectado			ninguno			20-10-21 08:00	22-10-21 18:00	20-10-21 08:08	21-10-21 19:07

2021086914	Subestacion	Ejecución Exitosa	COLBÚN TRANSMISIÓN S.A	Intervención	Origen Interno	Programada	S/E ESPERANZA	BA S/E ESPERANZA (COLBUN) 66KV	Otro Tipo de Trabajo		Por trabajos de mantenimiento en linea, equipos primarios y control y protecciones en los paños B1 y B2 en subestación Esperanza, correspondientes la linea Esperanza - La Calera, circuitos 1 y 2, programados para los dias 20, 21 y 22 de octubre del 2021. Se pide que ante una operación intempestiva e indeseada de la barra de 66kV, del recinto esta no sea renergizado hasta confirmar con el Inspector Colbun S.A., presente durante el desarrollo de los trabajos. Esto por seguridad del personal que estar trabajando en el recinto en los paños B1 y B2.	Riesgo bajo, trabajo de mantenimiento en linea, equipos primarios y control y protecciones en los paños B1 y B2 en subestación Esperanza	Por trabajos de mantenimiento en linea, equipos primarios y control y protecciones en los paños B1 y B2 en subestación Esperanza, correspondientes la linea Esperanza - La Calera, circuitos 1 y 2, programados para los dias 20, 21 y 22 de octubre del 2021. Se pide que ante una operación intempestiva e indeseada de la barra de 66kV, del recinto esta no sea renergizado hasta confirmar con el Inspector Colbun S.A., presente durante el desarrollo de los trabajos. Esto por seguridad del personal que estar trabajando en el recinto en los paños B1 y B2.	No tiene consumo afectado		ninguno			20-10-21 08:00	22-10-21 18:00	20-10-21 08:08	21-10-21 19:07
2021088712	Subestacion	Ejecución Exitosa	COMPAÑÍA BARRICK CHILE GENERACIÓN SPA	Desconexión	Origen Interno	Programada	S/E PUNTA COLORADA	S/E PUNTA COLORADA J8 S/E PUNTA COLORADA J9	Otro Tipo de Trabajo		Limpieza de Transformadores de Corriente TCJ9-1 (Fases 1 y 3) y TCJ9-2 (Fases 1, 2 y 3) Condiciones requeridas: Abierto 52J9, 52J8, 89J9-1, 89J9-2, 89J8-1, 89J8-2.	El riesgo del trabajo es bajo.	Limpieza de Transformadores de Corriente TCJ9-1 (Fases 1 y 3) y TCJ9-2 (Fases 1, 2 y 3) Condiciones requeridas: Abierto 52J9, 52J8, 89J9-1, 89J9-2, 89J8-1, 89J8-2.	No tiene consumo afectado		ninguno			20-10-21 09:00	20-10-21 14:00	20-10-21 08:29	20-10-21 15:37
2021091449	Subestacion	Ejecución Exitosa	COMPAÑÍA GENERAL DE ELECTRICIDAD S.A.	Intervención	Origen Interno	Curso Forzoso	S/E PILLANLELBUN	S/E PILLANLELBUN CT1	Otro Tipo de Trabajo		Inspección y reemplazo de trasnformador de distribución con perdida de aceite.	A solicitud de CGED, se requiere bloqueo de reconexión automatica de interruptor 52CT1 de S/E Pillanlelbun, el cual es interruptor general y de cabecera a la vez.	-	No tiene consumo afectado		ninguno			20-10-21 13:00	20-10-21 17:00	20-10-21 12:55	20-10-21 16:54
2021091391	Subestacion	Ejecución Exitosa	COMPAÑÍA GENERAL DE ELECTRICIDAD S.A.	Intervención	Origen Interno	Curso Forzoso	S/E PORTEZUELO	S/E PORTEZUELO E1	Otro Tipo de Trabajo		Poda y roce con técnica de líneas energizada en las instalaciones de media tensión, la cual eliminara el riesgo en la continuidad de suministro.	A solicitud de CGE Distribución, se requiere bloqueo de reconexión automatica de interruptor 52E1 de S/E Portezuelo, el cual es general y cabecera al mismo tiempo. Dicho requerimiento es para ejecutar poda y roce en calidad de emergencia en las instalaciones de media tensión, la cual eliminara el riesgo en la continuidad de suministro.	-	No tiene consumo afectado		ninguno			20-10-21 10:40	20-10-21 16:00	20-10-21 10:41	20-10-21 17:25
2021090188	Subestacion	Ejecución Exitosa	COMPAÑÍA GENERAL DE ELECTRICIDAD S.A.	Intervención	Origen Interno	Programada	S/E ALTO HOSPICIO	ALTO HOSPICIO 110/13.8 KV 30 MVA	Lavado de Aislación		SE REALIZARA LAVADO DE AISLACION CON TENSION DE EQUIPOS DE PATIO 110 - 13.8 KV	NO HAY MAYORES RIESGOS CONSIDERADOS PARA ESTA ACTIVIDAD	SE DEBE CONSIDERAR LA SIGUIENTE CONDICIÓN OPERACIONAL: SUBESTACIÓN CONDORES: DESACTIVAR RECONEXION AUTOMÁTICA DE EQLIPO 52H1	No tiene consumo afectado		ninguno			20-10-21 08:00	20-10-21 17:00	20-10-21 09:24	20-10-21 11:49
2021090126	Subestacion	Ejecución Exitosa	COMPAÑÍA GENERAL DE ELECTRICIDAD S.A.	Desconexión	Origen Externo	Programada	S/E SANTA LUISA	S/E SANTA LUISA A4	Otro Tipo de Trabajo		Se realizaran cambios de ajustes y pruebas end to end de la proteccion SEL 311L de paño A4. Lo anterior a solicitud de AES GENER de acuerdo a sodi 190.	Riesgo bajo. Trabajos con instalación desconectada.	Paño A4 actualmente desconectado. Relacionada con SD 2021090075.	No tiene consumo afectado		ninguno			20-10-21 08:00	21-10-21 20:00	20-10-21 09:18	21-10-21 21:05
2021090008	Subestacion	Ejecución Exitosa	COMPAÑÍA GENERAL DE ELECTRICIDAD S.A.	Intervención	Origen Interno	Programada	S/E ISLA DE MAIPO	otros: tendido_cable	Alambrado de control		Asociado a Proyecto de Construcción de Futura LT 66kV Fátima – Isla de Maipo y Ampliación de SE Isla de Maipo (NUP 457), se realizarán trabajos de Alambrado de Control y montaje de elementos en paneles de gabinete disponible en Sala de Control, sin elementos en servicio.	Riesgo bajo, trabajos en zona sin equipos en servicio.	Gabinete de Control disponible en Sala.	No tiene consumo afectado		ninguno			20-10-21 08:00	20-10-21 18:00	20-10-21 08:45	20-10-21 19:03
2021089933	Subestacion	Ejecución Exitosa	COMPAÑÍA GENERAL DE ELECTRICIDAD S.A.	Intervención	Origen Interno	Programada	S/E ALONSO DE RIBERA		Mantenimiento preventivo		Se realizara el trabajo de reemplazo de antena de comunicación de respaldo de comunicación de S/E Alonso de Ribera.	Riesgo bajo y controlado.	Se realizara el trabajo de reemplazo de antena de comunicación de respaldo de comunicación de S/E Alonso de Ribera.	No tiene consumo afectado		ninguno			20-10-21 08:00	20-10-21 18:00	20-10-21 14:42	20-10-21 18:37
2021089899	Subestacion	Ejecución Exitosa	COMPAÑÍA GENERAL DE ELECTRICIDAD S.A.	Intervención	Origen Interno	Programada	S/E LOMA COLORADA	S/E LOMA COLORADA C1	Otro Tipo de Trabajo		Se corregirá la lectura (SCADA) de potencia del circuito Industrias 52C1 de SE Loma Colorada.	Riesgo bajo y controlado. Trabajos en caseta de comando.	Se corregirá la lectura (SCADA) de potencia del circuito Industrias 52C1 de SE Loma Colorada.	No tiene consumo afectado		ninguno			20-10-21 09:00	20-10-21 17:00	20-10-21 14:42	20-10-21 15:59
2021089734	Subestacion	Ejecución Exitosa	COMPAÑÍA GENERAL DE ELECTRICIDAD S.A.	Intervención	Origen Externo	Programada	S/E LONCOCHE	otros: tendido_cable	Alambrado de control		Trabajos de control (tendido de cable de alimentación), a solicitud de STS, por instalación de nuevo módulo de comunicación.	Riesgo bajo. Trabajos considerando planificación y medidas de seguridad correspondiente.	Trabajos de control (tendido de cable de alimentación), a solicitud de STS, por instalación de nuevo módulo de comunicación.	No tiene consumo afectado		ninguno			20-10-21 08:00	20-10-21 18:00	20-10-21 14:06	20-10-21 18:35
2021089632	Subestacion	Ejecución Exitosa	COMPAÑÍA GENERAL DE ELECTRICIDAD S.A.	Intervención	Origen Interno	Programada	S/E TIERRA AMARILLA	S/E TIERRA AMARILLA E4	Otro Tipo de Trabajo		Se realizara trabajo de normalización de puntos con temperatura asociados a los SSCC 89E4-1 y 89E4-2 en S/E Tierra Amarilla.	Riesgo alto controlado, trabajo realizado con personal especializado.	Se realizara trabajo de normalización de puntos con temperatura asociados a los SSCC 89E4-1 y 89E4-2 con brigada de Líneas Vivas, para esto se solicita bloqueo de reconexión de los circuitos 52E4 y 52E3, además orden de no reconectar del 52ET2 en S/E Tierra Amarilla.	No tiene consumo afectado		ninguno			20-10-21 08:00	20-10-21 18:00	20-10-21 15:50	20-10-21 19:00
2021089620	Subestacion	Ejecución Exitosa	COMPAÑÍA GENERAL DE ELECTRICIDAD S.A.	Intervención	Origen Interno	Programada	S/E TIERRA AMARILLA	S/E TIERRA AMARILLA H1	Otro Tipo de Trabajo		Se realizaran trabajos de normalización de punto con temperatura asociado al DDCC 89H1-1 en S/E Tierra Amarilla.	Riesgo alto controlado, trabajo realizado con personal especializado.	Se realizaran trabajos de normalización de punto con temperatura asociado al DDCC 89H1-1 con brigada de Líneas Vivas, para esto se solicita orden de no reconectar del 52HT1 y 52HT2, bloqueo de reconexión del 52H3 y 52H4 en S/E Tierra Amarilla y bloqueo de reconexión del 52H3 en S/E Copayapu, condición que se mantendrá mientras se ejecuten los trabajos.	No tiene consumo afectado		ninguno			20-10-21 08:00	20-10-21 18:00	20-10-21 10:50	20-10-21 15:46
2021089481	Subestacion	Ejecución Exitosa	COMPAÑÍA GENERAL DE ELECTRICIDAD S.A.	Intervención	Origen Interno	Programada	S/E PUNTA DE CORTES		Otro Tipo de Trabajo		Se realizarán pruebas de estados y comando y actualización de sistema SCADA asociado a nuevas instalaciones de la subestación NUP 896. Mientras se realicen los trabajos, existirán perdidas de comunicación momentáneas menores a 5 minutos en cada intervención	Riesgo del Trabajo medio controlado	Estos trabajos, consideran intervención en el nodo Rancagua y actualización en la base de datos en sistema SCADA	No tiene consumo afectado		ninguno			20-10-21 08:00	20-10-21 19:00	20-10-21 09:24	20-10-21 21:08
2021087805	Subestacion	Ejecución Exitosa	COMPAÑÍA GENERAL DE ELECTRICIDAD S.A.	Intervención	Origen Interno	Programada	S/E COLCHAGUA	S/E COLCHAGUA BT1 S/E COLCHAGUA CT1 S/E COLCHAGUA CT2	Obras Civiles		Obras civiles en cercanías de instalaciones energizadas, considera movimiento de tierras, excavaciones, instalaciones de cierres provisorios, movimiento de canalizaciones, etc., actividades por ejecución de obras asociada al proyecto Decreto N°293 - Aumento de capacidad en SE Colchagua.	Nivel de riesgo bajo, controldado.	Se requiere no reconectar 52BT, 52CT1 y 52CT2 durante la ejecución de estos trabajos.	No tiene consumo afectado		ninguno			20-10-21 08:00	20-10-21 19:00	20-10-21 08:25	20-10-21 18:25
2021087773	Subestacion	Ejecución Exitosa	COMPAÑÍA GENERAL DE ELECTRICIDAD S.A.	Intervención	Origen Externo	Programada	S/E LOS PEUMOS	S/E LOS PEUMOS J2	Roce y pode franja servidumbre		Precaución operacional sobre 52J2 (NO reconectar) a solicitud de Transelec por corte y poda de árboles en tramo 220 kV Duqueco-Los Peumos de su propiedad.	Riesgo no inherente a CGE. Trabajos programados por terceros en sus instalaciones.	Precaución operacional sobre 52J2 (NO reconectar) a solicitud de Transelec por corte y poda de árboles en tramo 220 kV Duqueco-Los Peumos de su propiedad.	No tiene consumo afectado		ninguno			20-10-21 08:00	20-10-21 18:00	20-10-21 06:26	20-10-21 16:33
2021087214	Subestacion	Ejecución Exitosa	COMPAÑÍA GENERAL DE ELECTRICIDAD S.A.	Intervención	Origen Interno	Programada	S/E TAP OFF LA NEGRA	S/E TAP OFF LA NEGRA E7	Otro Tipo de Trabajo		Precaución a petición de Transelec según SODI 157761, por "Restricción en el interruptor 52E7 de subestación tap off La Negra, en apoyo a la obra reemplazo de conductor en la L 220 kV Atacama - Esmeralda".	Trabajo programado por Transelec S.A. Riesgo no inherente a CGE.	Condiciones Operacionales: Bloqueo de reconexión automática 52E7 en S/E La Negra.	No tiene consumo afectado		ninguno			20-10-21 07:00	20-10-21 20:00	20-10-21 06:36	20-10-21 20:56
2021087010	Subestacion	Ejecución Exitosa	COMPAÑÍA GENERAL DE ELECTRICIDAD S.A.	Intervención	Origen Externo	Programada	S/E TAP OFF LA NEGRA	S/E TAP OFF LA NEGRA HT1	Otro Tipo de Trabajo		Precaución solicita por Transelec según SODI N°15759-7 por "Obra de reemplazo de conductor en la L 220 kV Atacama – Esmeralda".	No hay riesgos mayores informado por Transelec.	Condición operacional solicitada por Transelec: En SEP La Negra señalizar No Reconectar 52HT1.	No tiene consumo afectado		ninguno			20-10-21 07:00	20-10-21 20:00	20-10-21 06:36	20-10-21 20:32
2021090118	Subestacion	Ejecución Exitosa	EDELNOR TRANSMISIÓN S.A.	Desconexión	Origen Interno	Programada	S/E CRUCERO	BA S/E CRUCERO 220KV-BT	Otro Tipo de Trabajo		Proyecto NUP N° 234: Construcción Bypass Línea Tocopilla 6A hacia Kimal	Riesgo bajo segun analisis	Condiciones requeridas: Crucero: Abierto 52JR; Abierto 89JR-1; Abierto 89JR-2; Abierto 89JR-3; Abiertos y Bloqueados: 89J14-3; 89J13-3; 89J12-3; 89J5-3; 89J8-3; 89J9-3; 89J6A-3; 89J7A-3; 89J6B-3; 89J7B-3; 89J10-3; 89J11-3; 89J16-3; J15-3; 89J6-3; 89JR-3.	No tiene consumo afectado		ninguno			20-10-21 07:00	22-10-21 18:00	22-10-21 09:52	28-10-21 18:32
2021088115	Subestacion	Ejecución Exitosa	ELETRANS S.A.	Intervención	Origen Externo	Programada	S/E CARDONES	S/E CARDONES J12 S/E CARDONES J13	Lavado de Aislación		Lavado de aislación en SE Cardones por parte de Transelec. Precaución de no reconectar interruptor 52J12 y 52J13.-	Riesgo bajo. Trabajo controlado y planificado.-	Lavado de aislación en SE Cardones por parte de Transelec. Precaución de no reconectar interruptor 52J12 y 52J13.-	No tiene consumo afectado		ninguno			20-10-21 08:00	20-10-21 18:00	20-10-21 09:28	20-10-21 13:00
2021089360	Subestacion	Ejecución Exitosa	EMPRESA DE TRANSMISIÓN ELÉCTRICA TRANSEMEL S.A.	Intervención	Origen Externo	Programada	S/E DUQUECO	S/E DUQUECO J2	Otro Tipo de Trabajo		Precaución solicitada por Transelec según SODI N°820 por LT 220 Kv Duqueco – Los Peumos : "Corte y poda de árboles".	No hay riesgos mayores.	Condición operacional solicitada por Transelec: En SEP Duqueco No Reconectar 52J2.	No tiene consumo afectado		ninguno			20-10-21 08:00	20-10-21 18:00	20-10-21 06:26	20-10-21 16:33
2021087092	Subestacion	Ejecución Exitosa	EMPRESA DE TRANSMISIÓN ELÉCTRICA TRANSEMEL S.A.	Intervención	Origen Externo	Programada	S/E ESMERALDA	S/E ESMERALDA JT1	Otro Tipo de Trabajo		Precaución solicitada por Transelec según SODI N°15765-7 por "Obra de reemplazo de conductor en la L 220 kV Atacama – Esmeralda.	No hay riesgos mayores considerados por Transelec.	Condición operacional solicitada por Transelec: En SEP Esmeralda, señalizar No Reconectar 52JT1.	No tiene consumo afectado		ninguno			20-10-21 07:00	20-10-21 20:00	20-10-21 06:36	20-10-21 19:41
2021087064	Subestacion	Ejecución Exitosa	EMPRESA DE TRANSMISIÓN ELÉCTRICA TRANSEMEL S.A.	Intervención	Origen Externo	Programada	S/E ESMERALDA	S/E ESMERALDA H4	Otro Tipo de Trabajo		Precaución solicitada por Transelec según SODI N°15764-7 por "Obra de reemplazo de conductor en la L 220 kV Atacama – Esmeralda (Con cruce en la L 110 kV Esmeralda - Uribe de CGE).	No hay riesgos mayores informado por Transelec.	Condición operacional solicitada por Transelec: En SEP Esmeralda, Bloquear Reconexión Automática del 52H4. SEP Uribe, señalizar No Reconectar 52H2. SEP Tap/Off Uribe, señalizar No Reconectar 52H1.	No tiene consumo afectado		ninguno			20-10-21 07:00	20-10-21 20:00	20-10-21 07:18	20-10-21 21:12
2021088674	Subestacion	Ejecución Exitosa	EMPRESA ELÉCTRICA DE LA FRONTERA S.A.	Intervención	Origen Interno	Programada	S/E LOTA		Otro Tipo de Trabajo		Reemplazo e integración de Sensor de temperatura a la RTU. Durante la faena se perderá comunicación (5 minutos aproximadamente) de las señales por reinicio de la RTU una vez realizado el cambio e integración del sensor.	Nivel de riesgo bajo y controlado.	PT 66931 INTERNO DE STS.	No tiene consumo afectado		ninguno			20-10-21 08:00	20-10-21 20:00	20-10-21 11:15	20-10-21 13:38
2021086502	Subestacion	Ejecución Exitosa	EMPRESA ELÉCTRICA DE LA FRONTERA S.A.	Intervención	Origen Interno	Programada	S/E LONCOCHE		Otro Tipo de Trabajo		S/E Loncoche, integración de estados y comandos de relé maestro 86T3 de transformador T3 en S/E Loncoche. Contempla envío de comandos de reset de relé maestro a través del scada.	Riesgo Medio, pérdida de comunicación con SE Loncoche, por lo cual se mantendrá personal en terreno cuando se realice la intervención.	Se pasarán Switch Local/Remoto a Local en Patio AT/MT y sala de control equipos asociados a Paño T3 de S/E Loncoche. (PT 2021-01697 registro interno STS).	No tiene consumo afectado		ninguno			20-10-21 08:00	20-10-21 20:00	20-10-21 11:54	20-10-21 17:34
2021089938	Subestacion	Ejecución Exitosa	ENEL GREEN POWER CHILE S.A.	Desconexión	Origen Interno	Programada	S/E CENTRAL LA SILLA	S/E CENTRAL LA SILLA E1 S/E CENTRAL LA SILLA E2	Otro Tipo de Trabajo		Se realizará mantenimiento preventivo a equipos inversores, transformador y celdas de MT de Parque Solar La Silla.	Se realizará mantenimiento preventivo a equipos inversores, transformador y celdas de MT de Parque Solar La Silla.	Se realizará mantenimiento preventivo a equipos inversores, transformador y celdas de MT de Parque Solar La Silla.	No tiene consumo afectado		ninguno			20-10-21 10:00	20-10-21 19:00	20-10-21 13:25	20-10-21 16:44
2021089860	Subestacion	Ejecución Exitosa	ENEL GREEN POWER CHILE S.A.	Intervención	Origen Interno	Programada	S/E RANDE	RANDE 220/33KV 150MVA T3 [EN_REVISION]	Otro Tipo de Trabajo		Precaución en Trafo 220/33 kV T3, por trabajos de revisión de desbalance en señales de tensión (medición de voltajes y secuencia de fase en bomeras de celdas)	Precaución en Trafo 220/33 kV T3, por trabajos de revisión de desbalance en señales de tensión (medición de voltajes y secuencia de fase en bomeras de celdas)	Precaución en Trafo 220/33 kV T3, por trabajos de revisión de desbalance en señales de tensión (medición de voltajes y secuencia de fase en bomeras de celdas)	No tiene consumo afectado		ninguno			20-10-21 08:00	21-10-21 21:00	20-10-21 14:11	21-10-21 19:59
2021090454	Subestacion	Ejecución Exitosa	ENEL TRANSMISIÓN CHILE S.A.	Intervención	Origen Interno	Programada	S/E SAN PABLO	BA S/E SAN PABLO 23KV BP1 BA S/E SAN PABLO 23KV BP2	Otro Tipo de Trabajo		Mantenimiento Preventivo con Pértiga en desconectadores 23 kV lado barra principal.	No presenta riesgos para el sistema.	Frente a una operación automática Enel solo reconectará previa coordinación con el CEN	No tiene consumo afectado		ninguno			20-10-21 09:00	20-10-21 13:00	20-10-21 09:08	20-10-21 12:41
2021089658	Subestacion	Ejecución Exitosa	ENEL TRANSMISIÓN CHILE S.A.	Intervención	Origen Externo	Programada	S/E NUEVA LAMPA	S/E NUEVA LAMPA J2 S/E NUEVA LAMPA J3 S/E NUEVA LAMPA J5 S/E NUEVA LAMPA J6	Otro Tipo de Trabajo		Transelec realiza Lavado de aislación de la linea desde estructura, corte y poda de arboles cercanos a la línea, con instalación energizada.	Trabajos por parte de Transelec.	Frente a una operación automática Enel solo reconectará previa coordinación con el CEN	No tiene consumo afectado		ninguno			20-10-21 07:30	20-10-21 18:00	20-10-21 06:48	20-10-21 17:45
2021089518	Subestacion	Ejecución Exitosa	ENEL TRANSMISIÓN CHILE S.A.	Intervención	Origen Interno	Programada	S/E SAN CRISTOBAL	BA S/E SAN CRISTOBAL 12KV BP5	Otro Tipo de Trabajo		Se realizará instalación de cajas de agrupamiento y canalizaciones en el túnel donde se encuentran los cables MT en SSEE San Cristóbal	Trabajos en cercanía al componente señalado	Frente a una operación automática Enel solo reconectará previa coordinación con el CEN, Trabajos previos enmarcados en proyecto instalación de TT/CC en cabecera de alimentadores, en la barras N°5 NUP:2817	No tiene consumo afectado		ninguno			20-10-21 09:00	20-10-21 18:00	20-10-21 09:56	20-10-21 17:31
2021089275	Subestacion	Ejecución Exitosa	ENEL TRANSMISIÓN CHILE S.A.	Desconexión	Origen Interno	Programada	S/E LAMPA	LAMPA 220/23KV 40MVA R	Otro Tipo de Trabajo		Revisión completa de Transformador de Respaldo.	No presenta riesgos para el sistema	Se informa al Coordinador Eléctrico la indisponibilidad del elemento indicado. Se informará la desconexión del elemento y posteriormente realizados los trabajos la normalización del servicio.	No tiene consumo afectado		ninguno			20-10-21 07:00	20-10-21 21:00	20-10-21 09:41	20-10-21 18:25
2021086375	Subestacion	Ejecución Exitosa	ENEL TRANSMISIÓN CHILE S.A.	Intervención	Origen Interno	Programada	S/E EL SALTO	EL SALTO 220/110/34.5KV 400MVA 1	Otro Tipo de Trabajo		Se realizan trabajos de obras civiles en proximidad al componente señalado.	Trabajo sin riesgo para el sistema.	Frente a una operación automática de los circuitos señalados, Enel solo reconectará previa coordinación con el CEN. Trabajos enmarcados en Proyecto NUP: 1200 "adecuaciones en S/E El salto" Relacionado con SD: 2021086360	No tiene consumo afectado		ninguno			20-10-21 08:00	20-10-21 18:00	20-10-21 08:42	20-10-21 19:17
2021088795	Subestacion	Ejecución Exitosa	ENERGÍA CERRO EL MORADO	Intervención	Origen Externo	Programada	S/E DOÑA CARMEN	S/E DOÑA CARMEN J1	Otro Tipo de Trabajo		Bajada de mufas de cable OPGW y tendido de "bypass" a nivel de piso de cable OPGW entre estructuras con instalación energizada. Trabajos realizados por Transelec. Condiciones requeridas: No reconectar 52J1 en S/E Doña Carmen.	El riesgo del trabajo es bajo.	Bajada de mufas de cable OPGW y tendido de "bypass" a nivel de piso de cable OPGW entre estructuras con instalación energizada. Trabajos realizados por Transelec. Condiciones requeridas: No reconectar 52J1 en S/E Doña Carmen..	No tiene consumo afectado		ninguno			20-10-21 08:00	20-10-21 18:00	20-10-21 06:40	20-10-21 19:46
2021089807	Subestacion	Ejecución Exitosa	ENGIE	Desconexión	Origen Interno	Programada	S/E IQLIQUE	S/E IQLIQUE 13.8 KV S/E IQLIQUE 66 KV BP S/E IQLIQUE CT1 S/E IQLIQUE CT2 S/E IQLIQUE BT1 S/E IQLIQUE BT2 S/E IQLIQUE B3 S/E IQLIQUE B1 S/E IQLIQUE B2 S/E IQLIQUE BR S/E IQLIQUE C2 S/E IQLIQUE C1 S/E IQLIQUE C2	Mantenimiento preventivo	0	Mantenimiento preventivo básico de 3 años a todos Paño y lavado de aislación todos los paños	Bajo, ya que se trabajara con equipos desenergizado	S/E Pozo Almonte: 89B5-1; 89B5-2 abiertos y bloqueados. S/E Pozo Almonte: 89B5-2T Cerrado S/E Iquique: 89B2-1; 89B2-2 y 89B2-3 abiertos y bloqueados. S/E Iquique: 89B2-2T Cerrado. S/E Iquique: 89C2-1; 89C3-1; 89C1-1 y 89C8-1: Abiertos	No tiene consumo afectado		ninguno			20-10-21 08:00	20-10-21 17:00	20-10-21 09:05	20-10-21 14:39

2021089383	Subestacion	Ejecución Exitosa	ENGIE	Intervención	Origen Interno	Programada	S/E MEJILLONES	S/E MEJILLONES 110 KV BP S/E MEJILLONES 13,8 KV BP S/E MEJILLONES 2,5 KV-TRAFO 23/13,2/2,5 KV S/E MEJILLONES 220KV BP1 S/E MEJILLONES 23 kV BP S/E MEJILLONES 23 KV S/E MEJILLONES H5 S/E MEJILLONES H1 S/E MEJILLONES J1 S/E MEJILLONES JT S/E MEJILLONES HT S/E MEJILLONES CT1 S/E MEJILLONES CT2 S/E MEJILLONES ET2 S/E MEJILLONES E2 S/E MEJILLONES E4 S/E MEJILLONES E3 S/E MEJILLONES JT4 S/E MEJILLONES SA1 S/E MEJILLONES CTSA S/E MEJILLONES ET4	Lavado de Aislación	0	Lavado aislación equipos energizados, método a distancia.	Lavado aislación método a distancia, riesgo bajo.	S/E Mejillonec: No Reconectar, 52J1; 52J2; 52JT; 52JT4; 52HT; 52H1, 52H2; 52H4; 52H5, 52HT2; 52E1; 52E2; 52E3; 52E4; 52ET4; 52CT1, 52CT2; 52CT3. S/E Chacaya: No Reconectar, 52J1. S/E O'Higgins: No Reconectar 52J1. S/E Antofagasta: No Reconectar 52H3. S/E Lince: No Reconectar 52HT. S/E Enaex: No Reconectar 52H1.	No tiene consumo afectado		ninguno			20-10-21 06:30	20-10-21 16:00	20-10-21 08:34	20-10-21 12:10
2021089167	Subestacion	Ejecución Exitosa	ENGIE	Intervención	Origen Interno	Programada	S/E CAPRICORNIO	S/E CAPRICORNIO HT1 S/E CAPRICORNIO H2 S/E CAPRICORNIO H1 S/E CAPRICORNIO JT1	Otro Tipo de Trabajo	0	Trabajos asociados a construcción de nuevo paño H3 en S/E Capricornio, nuevo proyecto Planta Fotovoltaica Capricornio. - Carga y descarga de materiales. - Montaje de equipos y estructuras. - OOCC en paño H3. - Replanteo trazado y control topográfico. -Retiro y tendido cables de control Paño H3. -Conexionado de Equipos Primarios.	Trabajos cercanos a instalaciones energizadas, con procedimiento aprobado. Riesgo bajo	No Reconectar 52J2 SE CHACAYA No Reconectar 52J02L SE MANTOS BLANCOS No Reconectar 52JT1 SE CAPRICORNIO No Reconectar 52HT SE CAPRICORNIO No Reconectar 52H1 SE CAPRICORNIO No Reconectar 52H2 SE CAPRICORNIO No Reconectar 52 H1 SE ANTOFAGASTA No reconectar 52 H4 SE ALTONORTE	No tiene consumo afectado		ninguno			20-10-21 08:00	20-10-21 19:00	20-10-21 08:26	20-10-21 18:22
2021091363	Subestacion	Ejecución Exitosa	ENGIE ENERGÍA CHILE S.A.	Intervención	Origen Externo	Curso Forzoso	S/E ALGARROBAL	S/E ALGARROBAL J1 S/E ALGARROBAL J2 S/E ALGARROBAL J4 S/E ALGARROBAL J5 S/E ALGARROBAL J7 S/E ALGARROBAL J8	Otro Tipo de Trabajo		A solicitud de CC Transelec por lavado de aislación a línea 220 kV Cardones - Algarrobal C1,C2 y C3. Estructura N°331 a 358	Riesgo bajo ya se consideran todas las medidas de seguridad	No reconectar SE Algarrobal 52J1-52J2 52J4-52J5 -52J7- 52J8	No tiene consumo afectado		ninguno			20-10-21 09:56	20-10-21 18:00	20-10-21 09:58	20-10-21 13:04
2021090145	Subestacion	Ejecución Exitosa	ENGIE ENERGÍA CHILE S.A.	Desconexión	Origen Interno	Programada	S/E NUEVA CHUQUICAMATA	S/E NUEVA CHUQUICAMATA J5 S/E NUEVA CHUQUICAMATA J6	Otro Tipo de Trabajo		Proyecto Kimal NUP N° 234: Cambio de ajustes y protocolización S1-S2 según EAP Rev.M	Riesgo bajo segun analisis	Condiciones requeridas: S/E Nva Chuquicamata: (89J5-1 ; 89J5-2; 89J6-1; 89J6-2; 89J6-3) Abierto y Bloqueado; (89J6-3T) Cerrado y Bloqueado; (52 J5; 52J6) Abiertos y a disposición del Jefe de Faena. S/E Tocopilla: (89J6A-1; 89J6A-2; 89J6A-3) Abierto y bloqueado; (89J6A-3T) Cerrado y Bloqueado; (89J6A-1T; 89J6-2T) Abierto; 52J6A Abierto y a disposición del JF. S/E Crucero: (89J6A-1, 89J6A-2; 89J6A-3; 89J6B-1; 89J6B-2; 89J6B-3; 89JR-1; 89JR-2;89JR-3) Abierto y bloqueado; 8; (89J6A-2T; 89J6B-2T) Cerrado y bloqueado; 52J6A Abierto; 52JR Abierto; 52J6B Abierto. S/E Kimal: (89J7-1; 89J7-2; 89J7-3; 89J8-1; 89J8-2; 89J10-1; 89J10-2; 89J10-3; 89J11-1; 89J11-2) Abiertos y bloqueados; (89J7-3T; 89J10-3T) Cerrados y bloqueados; (52J7; 52J8; 52J10; 52J11) A disposición del jefe de faena.	No tiene consumo afectado		ninguno			20-10-21 07:00	22-10-21 18:00	22-10-21 14:32	28-10-21 16:22
2021089532	Subestacion	Ejecución Exitosa	ENGIE ENERGÍA CHILE S.A.	Intervención	Origen Interno	Programada	S/E CAPRICORNIO	S/E CAPRICORNIO HT1 S/E CAPRICORNIO H2 S/E CAPRICORNIO H1 S/E CAPRICORNIO JT1	Otro Tipo de Trabajo		Trabajos asociados a nuevo Paño H3 en S/E Capricornio, nuevo proyecto planta fotovoltaica Capricornio, Desconexión cableado control y protecciones de Antiguo armario H3 - Desconexión cableado armario TP8 y caja distribución potenciales H3.- Retiro cableado alimentación a tableros AC y DC (Existentes en sala control). - Retiro cableados desde trinchera (Entre paño H3 y sala de Control).- Instalación nuevo armario C&P.	Trabajos cercanos a instalaciones energizadas, con procedimiento aprobado, Riesgo bajo	No reconectar 52J2 S/E Chacaya; No reconectar 52J02L S/E Mantos Blancos; No reconectar 52JT1 S/E Capricornio; No reconectar 52HT S/E Capricornio; No Reconectar 52H1 S/E Capricornio; No Reconectar 52H2 S/E Capricornio; No reconectar 52H1 S/E Antofagasta; No reconectar 52H4 S/E Altonorte.	No tiene consumo afectado		ninguno			20-10-21 08:00	20-10-21 18:00	20-10-21 08:30	20-10-21 18:22
2021088361	Subestacion	Ejecución Exitosa	ENGIE ENERGÍA CHILE S.A.	Intervención	Origen Interno	Programada	S/E TAMARUGAL	otros: cargadores	Mantenimiento preventivo		mantenimiento preventivo básico, limpieza y reapriete de conexiones de control	Bajo, Según matriz de riesgos	No requiere maniobras operacionales	No tiene consumo afectado		ninguno			20-10-21 08:22	20-10-21 16:00	20-10-21 16:14	21-10-21 17:19
2021088360	Subestacion	Ejecución Exitosa	ENGIE ENERGÍA CHILE S.A.	Intervención	Origen Interno	Programada	S/E TAMARUGAL	S/E TAMARUGAL 23 KV S/E TAMARUGAL E5A S/E TAMARUGAL E5	Mantenimiento preventivo		Mantenimiento preventivo básico, limpieza y reapriete de conexiones de control	Bajo, Según matriz de riesgos	No requiere maniobras operacionales	No tiene consumo afectado		ninguno			20-10-21 08:00	20-10-21 16:00	20-10-21 10:21	20-10-21 16:14
2021087492	Subestacion	Ejecución Exitosa	ENGIE ENERGÍA CHILE S.A.	Intervención	Origen Interno	Programada	S/E CENTRAL DIESEL TAMAYA	BA S/E CENTRAL DIESEL TAMAYA 33KV BP1 [EN_REVISION]	Otro Tipo de Trabajo		Energización red de media tensión de circuitos 3, 4, 5 y 6 PV Tamaya. Puesta en Marcha de acuerdo con el perfil de carga de las pruebas, y de acuerdo con el pronóstico del tiempo y potencia referencial	Riesgo bajo segun análisis	Inyección de energía a la red y validación de los parámetros operacionales de los INVERSORES de cada ITS, de acuerdo con el perfil de carga del pronóstico enviado con anterioridad al CEN. Potencia Referencial, 35 MW.	No tiene consumo afectado		ninguno			20-10-21 00:00	20-10-21 23:59	20-10-21 00:00	20-10-21 23:59
2021089207	Subestacion	Ejecución Exitosa	GUACOLDA ENERGÍA SPA	Intervención	Origen Interno	Programada	S/E CENTRAL GUACOLDA	S/E CENTRAL GUACOLDA JT3	Alambrado de control		Pruebas simuladas de telecontrol a paño 52 JT3.	Actividad con bajo riesgo, los trabajos se realizaran bajo procedimientos aprobados.	Se emitirán comandos de apertura/cierre a instalaciones; se levantarán bornes de control para detectar orden a equipo. Pérdida de datos SCADA por un lapso mayor a 5 minutos por carga y pruebas de Base de Datos en RTU.	No tiene consumo afectado		ninguno			20-10-21 08:00	20-10-21 17:00	20-10-21 09:12	20-10-21 17:26
2021088691	Subestacion	Ejecución Exitosa	HELIO ATACAMA TRES SPA	Intervención	Origen Interno	Programada	S/E BOLERO	otros: telecomunicacion	Otro Tipo de Trabajo		Integración y Pruebas Segunda Instancia y Consigna Potencia ICCP PPV Bolero. Durante los trabajos existe la probabilidad de intermitencias con los enlaces de comunicación.	El riesgo del trabajo es bajo.	Integración y Pruebas Segunda Instancia y Consigna Potencia ICCP PPV Bolero. Durante los trabajos existe la probabilidad de intermitencias con los enlaces de comunicación.	No tiene consumo afectado		ninguno			20-10-21 08:00	20-10-21 18:00	20-10-21 08:13	20-10-21 08:49
2021090042	Subestacion	Ejecución Exitosa	HIDROELÉCTRICA LA HIGUERA S.A.	Desconexión	Origen Interno	Programada	S/E CENTRAL LA HIGUERA	S/E CENTRAL LA HIGUERA J4 S/E CENTRAL LA HIGUERA J4 S/E CENTRAL LA HIGUERA J5 S/E CENTRAL LA HIGUERA 220KV B2	Mantenimiento preventivo		Trabajos por mantenimiento preventivo e inspección equipos paño 4 Cto. 1 La Higuera - Pte. Negro. Incluye desconectador asociado a la barra 2 89J4-2	Bajo, los trabajos serán ejecutados con equipos e instalaciones desconectadas y desenergizadas, de acuerdo a Guías de maniobras y Procedimientos de trabajo.	Trabajos asociados a la SD2021086276.	No tiene consumo afectado		ninguno			20-10-21 08:00	20-10-21 20:00	20-10-21 08:30	20-10-21 19:21
2021090172	Subestacion	Ejecución Exitosa	INTERCHILE S.A.	Intervención	Origen Interno	Programada	S/E NUEVA MAITENCILLO	S/E NUEVA MAITENCILLO J2	Otro Tipo de Trabajo		S/E Nueva Maitencillo 220 kV. Paño J1: Cambio de hora a UTC-0 en controlador.	Pérdida de supervisión en la Diagonal 1 de S/E Nueva Maitencillo 220 kV (Paños J1, J2 y J3), al momento de reiniciar el controlador de Paño J2. Se contará con ingeniero de mantenimiento en terreno durante la ejecución de los trabajos.	Se contará con ingeniero de mantenimiento en terreno durante la ejecución de los trabajos.	No tiene consumo afectado		ninguno			20-10-21 11:00	20-10-21 12:00	20-10-21 12:12	20-10-21 12:43
2021090170	Subestacion	Ejecución Exitosa	INTERCHILE S.A.	Intervención	Origen Interno	Programada	S/E NUEVA MAITENCILLO	S/E NUEVA MAITENCILLO K11	Otro Tipo de Trabajo		S/E Nueva Maitencillo 500 kV. Paño K11: Cambio de hora a UTC-0 en controlador.	Pérdida de supervisión en la Diagonal 4 de S/E Nueva Maitencillo 500 kV (Paños K10, K11 y K12), al momento de reiniciar el controlador de Paño K11. Se contará con ingeniero de mantenimiento en terreno durante la ejecución de los trabajos.	Se contará con ingeniero de mantenimiento en terreno durante la ejecución de los trabajos.	No tiene consumo afectado		ninguno			20-10-21 10:00	20-10-21 11:00	20-10-21 11:38	20-10-21 12:11
2021090166	Subestacion	Ejecución Exitosa	INTERCHILE S.A.	Intervención	Origen Interno	Programada	S/E NUEVA MAITENCILLO	S/E NUEVA MAITENCILLO K10Z	Otro Tipo de Trabajo		S/E Nueva Maitencillo, Reactor K10Z. Protecciones y Controladores 500 kV (Trabajos alternados): 1.- Cambio de hora a UTC-0. 2.- Trabajos en PR1: 08:30 a 08:50 hrs. 3.- Trabajos en P22: 08:50 a 09:10 hrs. 4.- Trabajos en 50BF: 09:10 a 09:30 hrs. 5.- Trabajos en Controlador: 09:30 a 10:00 hrs.	Se declara bajo riesgo de disparo sobre el Reactor K10Z de S/E Nueva Maitencillo. Siguiendo los procedimientos de trabajo, el riesgo se minimiza. Durante la ejecución de los trabajos, se contará con ingenieros de mantenimiento en S/E Nueva Maitencillo. Perdida parcial de supervisión del Reactor K10Z (no mayor a 10 minutos), al momento de reiniciar controlador.	Para realizar los trabajos en forma segura, se requieren las siguientes condiciones en S/E Nueva Maitencillo. 1.- Trabajos en Sistema 1 (PR1) 08:30 a 08:50 hrs.: Bloqueo de PR1 en Reactor K10Z. 2.- Trabajos en Sistema 1 (PR2) 08:50 a 09:10 hrs.: Bloqueo de PR2 en Reactor K10Z. 2.- Trabajos en 50BF: 09:10 a 09:30 hrs.: Bloqueo de 50BF en Reactor K10Z. Los bloqueos de Sistema 1 y 2 serán realizados en forma alternada y nunca en simultaneo.	No tiene consumo afectado		ninguno			20-10-21 08:30	20-10-21 10:00	20-10-21 08:40	20-10-21 11:38
2021087669	Subestacion	Ejecución Exitosa	MANTOS COPPER S.A.	Intervención	Origen Interno	Programada	S/E MANTOS BLANCOS	S/E MANTOS BLANCOS 23 KV S/E MANTOS BLANCOS 6,3 KV	Lavado de Aislación		Lavado de aislación en S/E Mantos Blancos, lineas aereas internas de 23 kV. Condiciones requeridas: No reconectar S2E4, S2E3 y S2E7 en S/E Mantos Blancos.	El riesgo del trabajo es bajo.	Lavado de aislación en S/E Mantos Blancos, lineas aereas internas de 23 kV. Condiciones requeridas: No reconectar S2E4, S2E3 y S2E7 en S/E Mantos Blancos.	No tiene consumo afectado		ninguno			20-10-21 08:00	20-10-21 18:00	20-10-21 07:23	20-10-21 12:39
2021089869	Subestacion	Ejecución Exitosa	MINERA ESCONDIDA	Intervención	Origen Interno	Programada	S/E 401	BA S/E 401 69KV	Lavado de Aislación	0	Lavado aisladores S/E 401 (CV101)	Riesgo bajo. Trabajo controlado y programado.	Se requiere orden de no reconectar los siguientes interruptores: 52BL3 de S/E Laguna Seca y 52B227, 52B191 de S/E 401.	No tiene consumo afectado		ninguno			20-10-21 08:00	20-10-21 20:00	20-10-21 16:43	20-10-21 17:28
2021086863	Subestacion	Ejecución Exitosa	MINERA ESCONDIDA	Intervención	Origen Interno	Programada	S/E O'HIGGINS	S/E O'HIGGINS J7 S/E O'HIGGINS J10	Lavado de Aislación	0	A solicitud de SAESA por lavado de aislación se requiere no reconectar las líneas Kapatur-O´Higgins 1 y 2.	Riesgo Bajo, el trabajo se realiza con procedimiento actualizado y personal calificado.	Condiciones requeridas: SE O´Higgins: No reconectar 52J7 y 52J10	No tiene consumo afectado		ninguno			20-10-21 08:00	20-10-21 20:00	20-10-21 09:08	20-10-21 20:00
2021086735	Subestacion	Ejecución Exitosa	MINERA ESCONDIDA LTDA.	Intervención	Origen Interno	Programada	S/E O'HIGGINS	S/E O'HIGGINS J6	Otro Tipo de Trabajo		Pruebas cambio de ajuste de acuerdo a nuevo ECAP, con maleta de inyección secundario Omicron 356, paño J6 S1,S2 y 7VK.	Riesgo Bajo, el trabajo se realiza con procedimiento actualizado y personal calificado.	Condiciones Requeridas: No Reconectar: 52J6 S/E O'HIGGINS	No tiene consumo afectado		ninguno			20-10-21 08:00	21-10-21 20:00	20-10-21 12:34	20-10-21 19:30
2021087108	Subestacion	Ejecución Exitosa	PACIFIC HYDRO PUNTA SIERRA SPA	Intervención	Origen Externo	Programada	S/E PUNTA SIERRA	S/E PUNTA SIERRA J2 S/E PUNTA SIERRA J3 S/E PUNTA SIERRA J5 S/E PUNTA SIERRA J6	Otro Tipo de Trabajo		Reemplazo de crucetas en circuito 2 Las Palmas- Punta Sierra, desde estructura 198 a 203 - 205 a 208 - 210 a 223 y 225 a 243. Reemplazo de escalines circuito 2 desde estructuras 197 a 243. Inspección completa de estructura desde E197 a E223. Inspección completa de estructura desde E224 a E243. Se solicita a S/E Punta Sierra inhibir los reconectadores de S2J2, S2J3, S2J5, S2J6	Riesgo bajo, asumido por la empresa solicitante, Transelec	Trabajos planificados y coordinados por Transelec	No tiene consumo afectado		ninguno			20-10-21 08:00	20-10-21 18:00	20-10-21 06:50	20-10-21 17:30
2021091330	Subestacion	Ejecución Exitosa	PARQUE EÓLICO EL ARRAYÁN SPA	Intervención	Origen Interno	Curso Forzoso	S/E DON GOYO	otros: grupo_emergencia	Otro Tipo de Trabajo		Normalización de servicios auxiliares de la subestación producto de que estos se encuentran transferidos al grupo electrógeno de la subestación. Durante los trabajos existe la probabilidad de perdida de comunicaciones hacia el CC e SITR del CEN.	El riesgo de los trabajos es bajo.	Sin comentarios	No tiene consumo afectado		ninguno			20-10-21 09:10	20-10-21 23:00	20-10-21 09:10	20-10-21 17:00
2021090084	Subestacion	Ejecución Exitosa	PARQUE EÓLICO SAN GABRIEL SPA	Desconexión	Origen Interno	Programada	S/E SAN GABRIEL	S/E SAN GABRIEL E9	Otro Tipo de Trabajo		Instalación de equipo de medición de armónicos en Aerogenerador A3.1.	El riesgo del trabajo es bajo siguiendo el plan de maniobras de Acciona.	PUNTOS DE AISLAMIENTO: ST. San Gabriel 220/33 kV: Seccionador 34,5 kV de circuito nº3 (89E9-1): TIERRAS FUAS: ST. San Gabriel 220/33 kV: Seccionador PAT 34,5 kV de circuito nº3 (89E9T-1)	No tiene consumo afectado		ninguno			20-10-21 12:00	20-10-21 19:00	20-10-21 13:03	20-10-21 20:46
2021085821	Subestacion	Ejecución Exitosa	PARQUE FOTOVOLTAICO SOL DEL DESIERTO SPA	Desconexión	Origen Interno	Programada	S/E SOL DEL DESIERTO [EN_REVISION]	SOL DEL DESIERTO 220/33/33KV 250/125/125MVA [EN_REVISION]	Otro Tipo de Trabajo		Desconexión del transformador elevador 220/33/33 kV de la S/E Sol Del Desierto para que personal técnico pueda ingresar a fosa de MT de la subestación a realizar conexionado de cables de MT asociados a los CTDS 7,8,9 y 12 en 33 kV y pruebas eléctricas a los mismos.	El riesgo es bajo, pues se tomarán todas las medidas de mitigación necesarias.	Los trabajos implican la desconexión del transformador elevador de la S/E Sol Del Deserto (Apertura del interruptor 52J1 en 220 kV y apertura de los interruptores 52FT1 y 52FT2 en 33 kV, se realizará apertura de desconectadores asociados y se colocan tierras en el lado de 33 kV.	No tiene consumo afectado		ninguno			20-10-21 08:00	22-10-21 18:00	20-10-21 14:32	21-10-21 05:21
2021088294	Subestacion	Ejecución Exitosa	PARQUE QUILLAGUA	Intervención	Origen Externo	Programada	TAP OFF QUILLAGUA	S/E TAP OFF QUILLAGUA J1	Lavado de Aislación	0	Lavado de aislación de estructuras de Línea 220 kV Frontera-Lagunas C2, Tap Off Quillagua. ejecutado por Transelec. Condiciones requeridas en Tap Quillagua: No reconectar 52J1.	El riesgo del trabajo es bajo.	Lavado de aislación de estructuras de Línea 220 kV Frontera-Lagunas C2, Tap Off Quillagua. ejecutado por Transelec. Condiciones requeridas en Tap Quillagua: No reconectar 52J1.	No tiene consumo afectado		ninguno			20-10-21 08:00	20-10-21 18:00	20-10-21 06:43	20-10-21 20:22
2021091785	Subestacion	Ejecución Exitosa	SISTEMA DE TRANSMISIÓN DEL SUR S.A.	Intervención	Origen Interno	Curso Forzoso	S/E CHILOE	BA S/E CHILOE PR 110KV	Otro Tipo de Trabajo		De Curso Forzoso se requiere retirar nido de ave que se encuentra sobre marco de barra principal de 110kV en S/E Chiloe, el cual se realizara con procedimiento de Lineas Vivas, para lo cual el personal que interviene solicita no reconectar barra de 110kV y sus Interruptores asociados 52HT1, 52H1, 52H2, 52H3, 52H4.	Riesgo medio, se realizara con procedimiento de líneas vivas .	El retiro del nido se realizara bajo procedimiento de Lineas Vivas para lo cual se solicita no reconectar barra de 110kV e Interruptores asociados a esta.	No tiene consumo afectado		ninguno			20-10-21 18:00	20-10-21 20:00	20-10-21 18:02	20-10-21 18:42
2021089722	Subestacion	Ejecución Exitosa	SISTEMA DE TRANSMISIÓN DEL SUR S.A.	Desconexión	Origen Interno	Programada	S/E MELIPULLI	S/E MELIPULLI ESA2 (A T002)	Mantenimiento preventivo		Desconexión de paño SSAA S/E Melipulli, esto por faenas de mantenimiento a paño de MT SSAA, TF-SSAA y armario SSAA en sala de control. Durante la faena los servicios esenciales serán respaldados por el banco de baterías.	Nivel de riesgo bajo y controlado.	PT 2021-01802 Y 2021-01835 INTERNOS DE STS.	No tiene consumo afectado		ninguno			20-10-21 07:00	20-10-21 14:00	20-10-21 08:22	20-10-21 12:24

2021089041	Subestacion	Ejecución Exitosa	SISTEMA DE TRANSMISIÓN DEL SUR S.A.	Intervención	Origen Interno	Programada	S/E LOS LAGOS	LOS LAGOS 66/13.8KV 11-16MVA CTBC	Mantenimiento preventivo		Medición de aislación a protecciones mecánicas del T1. Durante la faena se bloqueará las vías de disparo de protecciones mecánicas correspondientes al relé maestro 86T, quedando en servicio las protecciones eléctricas 87T1, y 51/51N T1.	Nivel de riesgo bajo y controlado.	PT 2021-01828 INTERNO DE STS.	No tiene consumo afectado		ninguno			20-10-21 08:00	20-10-21 18:00	20-10-21 11:20	20-10-21 12:44
2021088536	Subestacion	Ejecución Exitosa	SISTEMA DE TRANSMISIÓN DEL SUR S.A.	Intervención	Origen Interno	Programada	S/E OSORNO	S/E OSORNO B1	Otro Tipo de Trabajo		S/E Osorno Paño B1: Activar elemento ECCVT "detección de transientes" en relé SEL-311C 21 sistema 2 paño B1, para evitar operaciones erróneas de este relé de protección, como la ocurrida el 14 de agosto de 2021. Replicar falla por medio de maleta OMICRON CMC 356 inyectando COMTRADE de falla del 14 de agosto de 2021 y comprobar que el cambio realizado evita esta incorrecta operación.	Riesgo controlado, Durante el trabajo relé sistema 2 paño B1 SEL-311C de S/E Osorno estará bloqueado. Relé sistema 1 ABB REL-670 permanecerá en servicio protegiendo la línea Osorno Remehue.	Este trabajo se programa para dar cumplimiento a compromiso de carta Coordinador DE 04834-21. (PT 2021-01744 registro interno STS)	No tiene consumo afectado		ninguno			20-10-21 09:00	20-10-21 19:00	20-10-21 09:50	20-10-21 14:47
2021088483	Subestacion	Ejecución Exitosa	SISTEMA DE TRANSMISIÓN DEL SUR S.A.	Intervención	Origen Interno	Programada	S/E OSORNO	S/E OSORNO B2	Otro Tipo de Trabajo		S/E Osorno Paño B2: Activar elemento ECCVT "detección de transientes" en relé SEL-311C 21 sistema 2 paño B2, para evitar operaciones erróneas de este relé de protección, como la ocurrida el 14 de agosto de 2021. Replicar falla por medio de maleta OMICRON CMC 356 inyectando COMTRADE de falla del 14 de agosto de 2021 y comprobar que el cambio realizado evita esta incorrecta operación	Riesgo controlado, durante el trabajo relé sistema 2 paño B2 SEL-311C de S/E Osorno estará bloqueado. Relé sistema 1 ABB REL-670 permanecerá en servicio protegiendo la línea Osorno - Remehue.	Este trabajo se programa para dar cumplimiento a compromiso de carta CEN DE 04834-21. (PT 2021-01751 registro interno STS)	No tiene consumo afectado		ninguno			20-10-21 09:00	20-10-21 19:00	20-10-21 14:48	20-10-21 18:08
2021088451	Subestacion	Ejecución Exitosa	SISTEMA DE TRANSMISIÓN DEL SUR S.A.	Desconexión	Origen Interno	Programada	S/E MELIPULLI	S/E MELIPULLI ETP	Mantenimiento preventivo		Desconexión de Transformadores de Potencial (TT/PP) de Barra 23 kV de S/E Melipulli para realizar mantenimiento preventivo a TT/PP 23 kV.	Riesgo medio, se perderá registro de tensión en Barra 23 kV de S/E Melipulli mientras dure la desconexión de los TT/PP 23 kV por mantenimiento.	Mientras duren las faenas se Deshabilitará EDAC de Barra 23 kV de S/E Melipulli, se bloquearán los disparos del relé indicado anteriormente. (PT 2021-01805 registro interno STS).	No tiene consumo afectado		ninguno			20-10-21 13:30	20-10-21 19:00	20-10-21 13:44	20-10-21 18:00
2021087283	Subestacion	Ejecución Exitosa	SISTEMA DE TRANSMISIÓN DEL SUR S.A.	Intervención	Origen Interno	Programada	S/E LONCOCHE	LONCOCHE 66/24KV 10MVA 1	Otro Tipo de Trabajo		Pruebas de operación y reset remoto del nuevo relé maestro 86T3, y Puesta en servicio del mismo en reemplazo de antiguo relé maestro. Durante la actividad de pruebas del nuevo relé 86T3, se inhabilitará el Relé Maestro 86T3 existente de la subestación Loncoche, quedando habilitadas la protección 51-B1 y 87T3 que disparan sobre el interruptor 52B1 y 52ET3.	Nivel de riesgo bajo y controlado.	PT 66854 INTERNO DE STS.	No tiene consumo afectado		ninguno			20-10-21 08:00	20-10-21 20:00	20-10-21 13:53	20-10-21 18:00
2021087127	Subestacion	Ejecución Exitosa	TEN	Desconexión	Origen Interno	Programada	S/E CUMBRE	S/E CUMBRE K3	Mantenimiento preventivo	0	Se realizara inspección, mantención y pruebas eléctricas a equipos 52K3 , TCK3-1 y TCK3-2 de s/e Cumbre.	Riesgos: Choque eléctrico, disparo intempestivo. Medidas de mitigación: Aplicar procedimiento de bloqueo, equipos asociados a paño K3 se encuentre en modo local, actividad coordinada con equipo de P&C.	Se requieren las siguientes condiciones operacionales: Abierto 52K3, 89K3-1, 89K3-2. La línea de 500 kV Cumbre - Nueva Cardones N°1 quedara en servicio a través del 52K2 en S/E Cumbre.	No tiene consumo afectado		ninguno			20-10-21 08:30	20-10-21 18:00	20-10-21 08:24	20-10-21 18:35
2021091831	Subestacion	Ejecución Exitosa	TRANSELEC S.A.	Desconexión	Origen Interno	Curso Forzoso	S/E PAN DE AZUCAR	PAN DE AZUCAR 220/110/13.8KV 150MVA T10	Otro Tipo de Trabajo	0	SE Pan de azúcar: Investigación por apertura no deseada del S2JT10 coincidente con evento ocurrido en instalaciones de terceros.	Bajo	Actividades: Pruebas de control, medidas de aislación y verificación de protecciones con 50BF interno., SE Pan de azúcar: Investigación por apertura no deseada del S2JT10 coincidente con evento ocurrido en instalaciones de terceros. 1.- Se revisará el alambrado en PS2 del ATR10 de la señal de Recepción de TDD desde protección 87B 110kV. Para esto se procederá a realizar un seguimiento del circuito con apoyo de planos de alambrado y realizando medición de variables con multitester en caso de que sea necesario, chequeo punto a punto y medidas de aislación de circuito involucrado. 2.- Revisión de configuración de entradas binarias en PS2 del ATR10, en particular haciendo énfasis en la entrada binaria configurada como señal de Recepción de TDD desde protección 87B 110kV. 3.- Prueba efectiva de Recepción de TDD desde protección 87B 110kV en PS2 del ATR10 por lo cual se requiere a disposición para pruebas de control los interruptores S2JT10, S2J11 y S2HT10. Nota: Durante la intervención se evaluará la factibilidad de realizar posibles modificaciones o de ser necesario dejar fuera de servicio la señal de Recepción de TDD desde protección 87B 110kV en caso de no encontrar la causa base de la anormalidad. Restricciones: No hay Instalaciones en Riesgo: Barra 110 kV, Sección 1-P. Azúcar o Barra 110 kV, Sección 2-P. Azúcar o Barra 220 kV, Sección 2-P. Azúcar	No tiene consumo afectado		ninguno			20-10-21 23:00	21-10-21 06:00	21-10-21 00:00	21-10-21 06:38
2021091830	Subestacion	Ejecución Exitosa	TRANSELEC S.A.	Desconexión	Origen Interno	Curso Forzoso	S/E PAN DE AZUCAR	S/E PAN DE AZUCAR J11	Otro Tipo de Trabajo	0	SE Pan de azúcar: Investigación por apertura no deseada del S2JT10 coincidente con evento ocurrido en instalaciones de terceros.	Bajo	Actividades: Pruebas de control, medidas de aislación y verificación de protecciones con 50BF interno., SE Pan de azúcar: Investigación por apertura no deseada del S2JT10 coincidente con evento ocurrido en instalaciones de terceros. 1.- Se revisará el alambrado en PS2 del ATR10 de la señal de Recepción de TDD desde protección 87B 110kV. Para esto se procederá a realizar un seguimiento del circuito con apoyo de planos de alambrado y realizando medición de variables con multitester en caso de que sea necesario, chequeo punto a punto y medidas de aislación de circuito involucrado. 2.- Revisión de configuración de entradas binarias en PS2 del ATR10, en particular haciendo énfasis en la entrada binaria configurada como señal de Recepción de TDD desde protección 87B 110kV. 3.- Prueba efectiva de Recepción de TDD desde protección 87B 110kV en PS2 del ATR10 por lo cual se requiere a disposición para pruebas de control los interruptores S2JT10, S2J11 y S2HT10. Nota: Durante la intervención se evaluará la factibilidad de realizar posibles modificaciones o de ser necesario dejar fuera de servicio la señal de Recepción de TDD desde protección 87B 110kV en caso de no encontrar la causa base de la anormalidad. Restricciones: No hay Instalaciones en Riesgo: Barra 110 kV, Sección 1-P. Azúcar o Barra 110 kV, Sección 2-P. Azúcar o Barra 220 kV, Sección 2-P. Azúcar	No tiene consumo afectado		ninguno			20-10-21 23:00	21-10-21 06:00	21-10-21 00:00	21-10-21 06:38
2021091829	Subestacion	Ejecución Exitosa	TRANSELEC S.A.	Intervención	Origen Interno	Curso Forzoso	S/E PAN DE AZUCAR	BA S/E PAN DE AZUCAR 110KV SECCION 1 BA S/E PAN DE AZUCAR 110KV SECCION 2	Otro Tipo de Trabajo	0	SE Pan de azúcar: Investigación por apertura no deseada del S2JT10 coincidente con evento ocurrido en instalaciones de terceros.	Bajo	Actividades: Pruebas de control, medidas de aislación y verificación de protecciones con 50BF interno., SE Pan de azúcar: Investigación por apertura no deseada del S2JT10 coincidente con evento ocurrido en instalaciones de terceros. 1.- Se revisará el alambrado en PS2 del ATR10 de la señal de Recepción de TDD desde protección 87B 110kV. Para esto se procederá a realizar un seguimiento del circuito con apoyo de planos de alambrado y realizando medición de variables con multitester en caso de que sea necesario, chequeo punto a punto y medidas de aislación de circuito involucrado. 2.- Revisión de configuración de entradas binarias en PS2 del ATR10, en particular haciendo énfasis en la entrada binaria configurada como señal de Recepción de TDD desde protección 87B 110kV. 3.- Prueba efectiva de Recepción de TDD desde protección 87B 110kV en PS2 del ATR10 por lo cual se requiere a disposición para pruebas de control los interruptores S2JT10, S2J11 y S2HT10. Nota: Durante la intervención se evaluará la factibilidad de realizar posibles modificaciones o de ser necesario dejar fuera de servicio la señal de Recepción de TDD desde protección 87B 110kV en caso de no encontrar la causa base de la anormalidad. Restricciones: No hay Instalaciones en Riesgo: Barra 110 kV, Sección 1-P. Azúcar o Barra 110 kV, Sección 2-P. Azúcar o Barra 220 kV, Sección 2-P. Azúcar	No tiene consumo afectado		ninguno			20-10-21 23:00	21-10-21 06:00	21-10-21 00:00	21-10-21 06:38
2021091483	Subestacion	Ejecución Exitosa	TRANSELEC S.A.	Intervención	Origen Interno	Curso Forzoso	S/E DIEGO DE ALMAGRO	otros: telecomunicacion	Otro Tipo de Trabajo	0	SE Diego de Almagro: Revision de central telefonica por atencion de falla, no cuenta con salida ni entrada de llamadas.	Bajo	Actividades: Habilitación / intervención de Anexo Telefónico en planta telefónica PBX, SE Diego de Almagro: Revisión de central telefonica por atencion de falla, no cuenta con salida ni entrada de llamadas. Restricciones: No hay Instalaciones en Riesgo: Sist. Telefonía SE D. Almagro Temporalidad de los Riesgos: Durante de los trabajos Nivel de Riesgo: Bajo Bloqueos del Jefe de Faena:	No tiene consumo afectado		ninguno			20-10-21 12:00	29-10-21 18:00	29-10-21 12:02	29-10-21 19:30
2021090443	Subestacion	Ejecución Exitosa	TRANSELEC S.A.	Intervención	Origen Interno	Programada	S/E CONDORES	otros: telecomunicacion	Otro Tipo de Trabajo	0	S/E CÓNDORES: MANTENIMIENTO PREVENTIVO A FILTRO DE ACOPLAMIENTO TPOP 01 CÓNDORES DIRECCIÓN PARINACOTA	Bajo	Actividades: S/E CÓNDORES: MANTENIMIENTO PREVENTIVO A FILTRO DE ACOPLAMIENTO TPOP 01 CÓNDORES DIRECCIÓN PARINACOTA Restricciones: No hay Instalaciones en Riesgo: Sist. Teleprotección SE Parinacota Temporalidad de los Riesgos: Durante de los trabajos Nivel de Riesgo: Bajo Bloqueos del Jefe de Faena: Cóndores, SWITCH MANTENIMIENTO DE TELEPROTECCIÓN. Paño J2. DESCONECTADO PERSONAL DE TIVIT LO REALIZARÁ.	No tiene consumo afectado		ninguno			20-10-21 00:00	21-10-21 08:00	20-10-21 00:24	20-10-21 02:46

2021090442	Subestacion	Ejecución Exitosa	TRANSELEC S.A.	Intervención	Origen Interno	Programada	S/E PARINACOTA	otros: telecomunicacion	Otro Tipo de Trabajo	0	S/E PARINACOTA: MANTENIMIENTO PREVENTIVO A FILTRO DE ACOPLAMIENTO TPOP 01 PARINACOTA DIRECCIÓN CÓNDORES	Bajo	Actividades: S/E PARINACOTA: MANTENIMIENTO PREVENTIVO A FILTRO DE ACOPLAMIENTO TPOP 01 PARINACOTA DIRECCIÓN CÓNDORES Restricciones: No hay Instalaciones en Riesgo: Sist. Teleprotección SE Parinacota o L 220kV Cóndores-Parinacota, C1 Temporalidad de los Riesgos: Durante de los trabajos Nivel de Riesgo: Bajo Bloqueos del Jefe de Faena: Parinacota, SWITCH DE TELEPROTECCIÓN Paño J1. DESCONECTADO PERSONAL DE TIVIT REALIZARÁ LA DESCONEXIÓN	No tiene consumo afectado		ninguno			20-10-21 00:00	21-10-21 08:00	20-10-21 00:24	20-10-21 02:46
2021090310	Subestacion	Ejecución Exitosa	TRANSELEC S.A.	Desconexión	Origen Interno	Programada	S/E ANCOA	RE S/E ANCOA KZ3- KZ4 RESESRVA	Otro Tipo de Trabajo	0	Programa de mantenimiento mayor de Equipos Primarios.- Trabajos de Obras asociado al trabajo de regeneración de aceite y pasivado de Reactor 4, 500kV (reserva).	Bajo	Actividades: S/E Ancoa: Instalación de faena para obra de pasivado de aceite a reactor Reactor 4, 500kV; Realización de ensayos eléctricos iniciales y muestra inicial de aceite a Reactor 4, 500kV.- Condiciones: Equipo indisponible.- Restricciones: Con bloqueo a la reconexión.- Instalaciones en Riesgo: L 500KV Entre Ríos-Ancoa, C2.- Temporalidad de los Riesgos: Durante de los trabajos.- Nivel de Riesgo: Bajo.- Bloqueos del Jefe de Faena: Subestación Ancoa, Delimitación de zona de trabajo .-	No tiene consumo afectado		ninguno			20-10-21 08:00	21-10-21 18:00	21-10-21 09:12	21-10-21 11:14
2021090200	Subestacion	Ejecución Exitosa	TRANSELEC S.A.	Desconexión	Origen Interno	Programada	S/E POLPAICO (TRANSELEC)	S/E POLPAICO KR	Otro Tipo de Trabajo	0	Trabajos asociados a normalización del paño de 500 kV KR - Acoplador, por reposición de transformador de corriente utilizado en el paño de 220 kV K1 -Lo Aguirre 2 por falla. (IF2021002091)	Bajo	Actividades: S/E Polpaico: Pruebas de control, medidas de aislación y reapriete de conexiones paño KR. Transferencia efectiva con el paño de 500 kV KZ2 en fase de prueba experimental. Restricciones: Equipo indisponible. Instalaciones en Riesgo: S/E Polpaico: Barra de 500 kV sección 1 o 2. Temporalidad de los Riesgos: Al término de los trabajos. Nivel de Riesgo: Bajo. Bloqueos del Jefe de Faena: S/E Polpaico: El Jefe de Faena delimitará las zonas de trabajo y pasará a fuera de servicio BUKRS1 y BUKRS2. A disposición del Jefe de Faena interruptor 52KR. El Jefe de Faena solicitará una prueba de transferencia efectiva del paño KZ2, la que será solo operacional, sin intervención del paño asociado al Reactor 2 de 500 kV. Notas: TC posee las mismas características del original. Una vez finalizados estos trabajos el paño KR quedará disponible para la operación.	No tiene consumo afectado		ninguno			20-10-21 20:00	20-10-21 23:59	20-10-21 19:57	21-10-21 03:04
2021090162	Subestacion	Ejecución Exitosa	TRANSELEC S.A.	Intervención	Origen Interno	Programada	S/E QUILLOTA	otros: grupo_emergencia	Otro Tipo de Trabajo	0	S/E Quillota: Reemplazo de sensor lumínico PDCE.	Bajo	Actividades: S/E Quillota: Reemplazo de sensor lumínico PDCE. Restricciones: Normalización sujeta a coordinación. Instalaciones en Riesgo: Línea de 220 kV San Luis - TV Nehuenco 2/TG Nehuenco 3 o línea de 220 kV San Luis - TG Nehuenco 2 o línea de 220 kV San Luis -TG Nehuenco 1 o línea de 220 kV San Luis - TV Nehuenco 1 o línea de 220 kV San Luis - TG San Isidro 2 o línea de 220 kV San Luis - TV San Isidro 1 o línea de 220 kV San Luis - TG San Isidro 1 o línea de 220 kV San Luis - TV San Isidro 2. Temporalidad de los Riesgos: Durante los trabajos. Nivel de Riesgo: Bajo. Bloqueos del Jefe de Faena: S/E Quillota: El Jefe de Faena delimitará las zonas de trabajo. Sistema PDCE se mantiene en servicio durante intervención.	No tiene consumo afectado		ninguno			20-10-21 08:00	20-10-21 17:00	20-10-21 11:18	20-10-21 14:11
2021090161	Subestacion	Ejecución Exitosa	TRANSELEC S.A.	Intervención	Origen Interno	Programada	S/E NOGALES	otros: grupo_emergencia	Otro Tipo de Trabajo	0	S/E Nogales: Reemplazo sensor lumínico PDCE.	Bajo	Actividades: S/E Nogales: Reemplazo sensor lumínico PDCE. Restricciones: Normalización sujeta a coordinación. Instalaciones en Riesgo: Línea de 220 kV Quillota - Nogales circuito 1 o 2. Temporalidad de los Riesgos: Durante los trabajos. Nivel de Riesgo: Bajo. Bloqueos del Jefe de Faena: S/E Nogales: El Jefe de Faena delimitará las zonas de trabajo. Sistema PDCE se mantiene en servicio durante intervención.	No tiene consumo afectado		ninguno			20-10-21 10:00	20-10-21 13:00	20-10-21 09:39	20-10-21 10:40
2021089837	Subestacion	Ejecución Exitosa	TRANSELEC S.A.	Intervención	Origen Externo	Programada	S/E PUNTA COLORADA	otros: grupo_emergencia	Otro Tipo de Trabajo	0	Solicitado por SODI 4529 Barrick por Limpieza de transformadores de corriente TCJ9-1, fases 1 y 3 y TCJ9-2, fases 1, 2 y 3. (Aviso 2021088712) quedando los SS/AA C.A. tomados del grupo de emergencia de la S/E Punta Colorada, propiedad de Transelec.	Bajo	Actividades: Solicitado por SODI 4529 Barrick por Limpieza de transformadores de corriente TCJ9-1, fases 1 y 3 y TCJ9-2, fases 1, 2 y 3. (Aviso 2021088712) quedando los SS/AA C.A. tomados del grupo de emergencia de la S/E Punta Colorada, propiedad de Transelec. Restricción: No hay Instalación con riesgo: Punta Colorada: SS/AA C.A. Temporalidad del riesgo: Durante la faena Nivel de Riesgo: Bajo	No tiene consumo afectado		ninguno			20-10-21 09:00	20-10-21 14:00	20-10-21 08:36	20-10-21 15:40
2021089823	Subestacion	Ejecución Exitosa	TRANSELEC S.A.	Intervención	Origen Externo	Programada	S/E PUNTA COLORADA	BA S/E PUNTA COLORADA 220kV BP2-1	Otro Tipo de Trabajo	0	Solicitado por Barrick según SODI 4529 (Aviso 2021088712). Limpieza de transformadores de corriente TCJ9-1, fases 1 y 3 y TCJ9-2, fases 1, 2 y 3.	Bajo	Actividades: S/E Punta Colorada: Solicitado por Barrick según SODI 4529 (Aviso 2021088712) Limpieza de transformadores de corriente TCJ9-1, fases 1 y 3 y TCJ9-2, fases 1, 2 y 3. Restricciones: No hay Instalaciones en Riesgo: Barra 220 kV, Sección 2-P. Colorada Temporalidad de los Riesgos: Al inicio y término de los trabajos. Nivel de Riesgo: Bajo Bloqueos del Jefe de Faena:	No tiene consumo afectado		ninguno			20-10-21 09:00	20-10-21 14:00	20-10-21 08:36	20-10-21 15:40
2021089644	Subestacion	Ejecución Exitosa	TRANSELEC S.A.	Intervención	Origen Externo	Programada	S/E DIEGO DE ALMAGRO	S/E DIEGO DE ALMAGRO E3	Otro Tipo de Trabajo	0	Sodi-153-154 Lavado de aislación con tensión circuito Inca de Oro	Bajo	Actividades: S/E Diego de Almagro: A solicitud de CGE SA. Lavado de aislación con tensión circuito Inca de Oro Restricciones: Subestación Diego de Almagro, No Reconectar 52E3 Instalaciones en Riesgo: Paño Línea LE03,DIDA Inca de oro Temporalidad de los Riesgos: Durante de los trabajos Nivel de Riesgo: Bajo Bloqueos del Jefe de Faena: No hay	No tiene consumo afectado		ninguno			20-10-21 07:00	20-10-21 18:00	20-10-21 09:30	20-10-21 15:40
2021089416	Subestacion	Ejecución Exitosa	TRANSELEC S.A.	Intervención	Origen Interno	Programada	S/E LAGUNAS	BA S/E LAGUNAS 220KV BP1-S1 BA S/E LAGUNAS 220KV BP2-S1	Otro Tipo de Trabajo	0	S/E Lagunas: Levantamiento de información de ingeniería y alambrado en protección diferencial de barra 87B.	Medio	Actividades: S/E Lagunas: Levantamiento de información de ingeniería y alambrado en protección diferencial de barra 87B. Restricciones: No hay Instalaciones en Riesgo: Barra 220 kV, Sección 1-Lagunas o Barra 220 kV, Sección 2-Lagunas Temporalidad de los Riesgos: Durante de los trabajos Nivel de Riesgo: Medio Bloqueos del Jefe de Faena: no hay.	No tiene consumo afectado		ninguno			20-10-21 08:00	22-10-21 18:00	21-10-21 11:03	22-10-21 18:06
2021089397	Subestacion	Ejecución Exitosa	TRANSELEC S.A.	Intervención	Origen Interno	Programada	S/E LAGUNAS	S/E LAGUNAS J6	Otro Tipo de Trabajo	0	S/E Lagunas: Revisión de lógica y de alambrado de protección S2 de paño J6 por desviaciones de auditoría de protecciones Ensaut.	Bajo	Actividades: S/E Lagunas: Revisión de lógica y de alambrado de protección S2 de paño J6 por desviaciones de auditoría de protecciones Ensaut. Restricciones: No hay Instalaciones en Riesgo: Paño Línea LJ06, LAG-Tarapaca 2 Temporalidad de los Riesgos: Durante de los trabajos Nivel de Riesgo: Bajo Bloqueos del Jefe de Faena: Lagunas, Protección S2 (RE1670) Bloqueada. Nota: los bloqueos del jefe de faena serán normalizados de forma diaria al final de la jornada de trabajo.	No tiene consumo afectado		ninguno			20-10-21 08:00	22-10-21 18:00	22-10-21 14:17	22-10-21 18:06

2021089329	Subestacion	Ejecución Exitosa	TRANSELEC S.A.	Intervención	Origen Interno	Programada	S/E LAGUNAS	S/E LAGUNAS JT	Otro Tipo de Trabajo	0	S/E Lagunas: Levantamiento de información y revisión de alambrado de protección 50BF paño JT por auditoría Ensaut.	Bajo	Actividades: S/E Lagunas: Levantamiento de información y revisión de alambrado de protección 50BF paño JT por auditoría Ensaut. Restricciones: No hay Instalaciones en Riesgo: Paño Transformación JT01-Lagunas Temporalidad de los Riesgos: Durante de los trabajos Nivel de Riesgo: Bajo Bloqueos del Jefe de Faena: No hay	No tiene consumo afectado		ninguno			20-10-21 08:00	22-10-21 18:00	20-10-21 11:18	22-10-21 18:06
2021089201	Subestacion	Ejecución Exitosa	TRANSELEC S.A.	Desconexión	Origen Externo	Programada	S/E PUNTA COLORADA	otros: grupo_emergencia	Otro Tipo de Trabajo	0	Sodi N° 4529 de Barrick Generación	bajo	Actividades: Solicitado por Barrick Generación, por: Desconexión de los paños 52J8 y 52J9 por limpieza de transformador de corriente, quedando los SS/AA C.A. tomados del grupo de emergencia de la S/E Punta Colorada Restricción: No hay Instalación con riesgo: Punta Colorada: SS/AA C.A. Temporalidad del riesgo: En el transcurso de la faena Nivel de Riesgo: Bajo	No tiene consumo afectado		ninguno			20-10-21 09:00	20-10-21 14:00	20-10-21 08:36	20-10-21 15:40
2021089105	Subestacion	Ejecución Exitosa	TRANSELEC S.A.	Desconexión	Origen Externo	Programada	S/E HUASCO	S/E HUASCO HT4	Otro Tipo de Trabajo	0	Sodi N° 34 de C. Huasco	Bajo	Actividades: Solicitado por Enel C. Huasco, por: Lavado de Bushing Trafo T/G N° 4 Restricción: No hay Instalación con riesgo: C. Huasco: Paño 52HT4 Temporalidad del riesgo: Al inicio y final de la faena Nivel de Riesgo: Bajo Sodi N° 34 de C. Huasco	No tiene consumo afectado		ninguno			20-10-21 07:30	20-10-21 16:00	20-10-21 07:44	20-10-21 14:26
2021088725	Subestacion	Ejecución Exitosa	TRANSELEC S.A.	Intervención	Origen Interno	Programada	S/E FRUTILLAR NORTE	otros: telecomunicacion	Otro Tipo de Trabajo	0	No hay.-	Bajo	Actividades: S/E Frutillar Norte: Montaje tarjeta LEDE1 en multiplexor FOX615 y reconfigurar servicios enlace MMOO provisorio Tineo – Frutillar Norte.- Restricciones: No hay.- Instalaciones en Riesgo: Scada Frutillar Norte o Línea 220 kV Frutillar Norte - P. Montt C1 o Línea 220 kV Frutillar Norte - P. Montt C1.- Temporalidad de los Riesgos: Durante los trabajos.- Nivel de Riesgo: Bajo .- Bloqueos del Jefe de Faena: No hay.-	No tiene consumo afectado		ninguno			20-10-21 08:00	20-10-21 18:00	20-10-21 10:43	20-10-21 18:30
2021088248	Subestacion	Ejecución Exitosa	TRANSELEC S.A.	Intervención	Origen Interno	Programada	S/E DIEGO DE ALMAGRO		Otro Tipo de Trabajo	0	SE Diego de Almagro: Obra Capex Reemplazo Interruptor 52H2: Trabajo previos a la puesta en servicio.,1) Desvinculacion a nivel de control de los circuitos de alimentacion CC Y CA, control, Proteccion y señales,2). El paño H2 sera transferido	Bajo	Actividades: Integración de alambrados por cambio de interruptor y pruebas de control, SE Diego de Almagro: Obra Capex Reemplazo Interruptor 52H2: Trabajo previos a la puesta en servicio.,1) Desvinculacion a nivel de control de los circuitos de alimentacion CC Y CA, control, Proteccion y señales,2)El paño H2 sera transferido Restricciones: No hay Instalaciones en Riesgo: Barra 110 kV, Sección 1-D. Almagro o Barra 110 kV, Sección 2-D. Almagro o SCADA Local SE D. Almagro o Paño Línea LH02, DDA-Llanta 1 o SS.AA. C.C. D. Almagro o SS.AA. C.A. D. Almagro Temporalidad de los Riesgos: Durante de los trabajos Nivel de Riesgo: Bajo Bloqueos del Jefe de Faena: Subestación D. Almagro, Paño H2 Señalizada zona de trabajo y/o elementos a intervenir. Supervisión ITO	No tiene consumo afectado		ninguno			20-10-21 08:00	27-10-21 18:00	20-10-21 12:54	27-10-21 20:41
2021088247	Subestacion	Ejecución Exitosa	TRANSELEC S.A.	Intervención	Origen Interno	Programada	S/E DIEGO DE ALMAGRO	S/E DIEGO DE ALMAGRO H2	Otro Tipo de Trabajo	0	SE Diego de Almagro: Obra Capex Reemplazo Interruptor 52H2: Trabajo previos a la puesta en servicio.,1) Desvinculacion a nivel de control de los circuitos de alimentacion CC Y CA, control, Proteccion y señales,2). El paño H2 sera transferido	Bajo	Actividades: Integración de alambrados por cambio de interruptor y pruebas de control, SE Diego de Almagro: Obra Capex Reemplazo Interruptor 52H2: Trabajo previos a la puesta en servicio.,1) Desvinculacion a nivel de control de los circuitos de alimentacion CC Y CA, control, Proteccion y señales,2)El paño H2 sera transferido Restricciones: No hay Instalaciones en Riesgo: Barra 110 kV, Sección 1-D. Almagro o Barra 110 kV, Sección 2-D. Almagro o SCADA Local SE D. Almagro o Paño Línea LH02, DDA-Llanta 1 o SS.AA. C.C. D. Almagro o SS.AA. C.A. D. Almagro Temporalidad de los Riesgos: Durante de los trabajos Nivel de Riesgo: Bajo Bloqueos del Jefe de Faena: Subestación D. Almagro, Paño H2 Señalizada zona de trabajo y/o elementos a intervenir. Supervisión ITO	No tiene consumo afectado		ninguno			20-10-21 08:00	27-10-21 18:00	20-10-21 12:54	27-10-21 20:41
2021088246	Subestacion	Ejecución Exitosa	TRANSELEC S.A.	Intervención	Origen Interno	Programada	S/E DIEGO DE ALMAGRO	otros: grupo_emergencia	Otro Tipo de Trabajo	0	SE Diego de Almagro: Obra Capex Reemplazo Interruptor 52H2: Trabajo previos a la puesta en servicio.,1) Desvinculacion a nivel de control de los circuitos de alimentacion CC Y CA, control, Proteccion y señales,2). El paño H2 sera transferido	Bajo	Actividades: Integración de alambrados por cambio de interruptor y pruebas de control, SE Diego de Almagro: Obra Capex Reemplazo Interruptor 52H2: Trabajo previos a la puesta en servicio.,1) Desvinculacion a nivel de control de los circuitos de alimentacion CC Y CA, control, Proteccion y señales,2)El paño H2 sera transferido Restricciones: No hay Instalaciones en Riesgo: Barra 110 kV, Sección 1-D. Almagro o Barra 110 kV, Sección 2-D. Almagro o SCADA Local SE D. Almagro o Paño Línea LH02, DDA-Llanta 1 o SS.AA. C.C. D. Almagro o SS.AA. C.A. D. Almagro Temporalidad de los Riesgos: Durante de los trabajos Nivel de Riesgo: Bajo Bloqueos del Jefe de Faena: Subestación D. Almagro, Paño H2 Señalizada zona de trabajo y/o elementos a intervenir. Supervisión ITO	No tiene consumo afectado		ninguno			20-10-21 08:00	27-10-21 18:00	20-10-21 12:54	27-10-21 20:41
2021088186	Subestacion	Ejecución Exitosa	TRANSELEC S.A.	Intervención	Origen Interno	Programada	S/E CARDONES	BA S/E CARDONES 220KV SECCION 1 BA S/E CARDONES 220KV SECCION 2	Otro Tipo de Trabajo	0	S/E Cardones. MPB. Lavado de aislación equipos primarios paños; J1; J2; J3; J4; J5; J6; J8; J16; JT1; JT2; JT3; JT4; JR; J5; J3-4; CT1; CT2; CE1; CE2; Tandem (JTRT, ATRT, HTRT, CTRT); Incluye marcos de barra y línea, con método de lavado barras dobladas.	Bajo	Actividades: Lavado de aislación de instalación en servicio (Línea), S/E Cardones. MPB. Lavado de aislación equipos primarios paños; J1; J2; J3; J4; J5; J6; J8; J16; JT1; JT2; JT3; JT4; JR; J5; J3-4; CT1; CT2; CE1; CE2; Tandem (JTRT, ATRT, HTRT, CTRT); Incluye marcos de barra y línea, con método de lavado barras dobladas. Restricciones: Subestación Cardones, 52J1 (Tercero) con bloqueo a la reconexión inmovilizado Subestación Cardones, 52J2 (Tercero) con bloqueo a la reconexión inmovilizado Subestación Cardones, 52J3 con bloqueo a la reconexión inmovilizado Subestación Cardones, 52J4 con bloqueo a la reconexión inmovilizado Subestación Cardones, 52J5 con bloqueo a la reconexión inmovilizado Subestación Cardones, 52J6 con bloqueo a la reconexión inmovilizado Subestación Cardones, 52J7 (Tercero) con bloqueo a la reconexión inmovilizado Subestación Cardones, 52J8 (Tercero) con bloqueo a la reconexión inmovilizado Subestación Cardones, 52JT1 con bloqueo a la reconexión inmovilizado Subestación Cardones, 52JT2 con bloqueo a la reconexión inmovilizado	No tiene consumo afectado		ninguno			20-10-21 08:00	20-10-21 18:00	20-10-21 05:40	20-10-21 14:11

2021087273	Subestacion	Ejecución Exitosa	TRANSELEC S.A.	Desconexión	Origen Interno	Programada	S/E CARDONES	CARDONES 220/20.4KV 100MVA	Otro Tipo de Trabajo	0	S/E Cardones. MPB. Lavado de aislación de equipos primarios paño E1; semipaño ET4, incluye marcos de barra y línea, con método de lavado barras dobladas. Nota: Coordinacion con PMTDI 26504, lavado de aislación.	Bajo	Actividades: Lavado de aislación de instalación en servicio (Barra), S/E Cardones. MPB. Lavado de aislación de equipos primarios paño E1; semipaño ET4, incluye marcos de barra y línea, con método de lavado barras dobladas. Nota: Coordinacion con PMTDI 26504, lavado de aislación. Restricciones: No hay Instalaciones en Riesgo: Barra 220 kV, Sección 1-Cardones o Barra 220 kV, Sección 2-Cardones Temporalidad de los Riesgos: Durante de los trabajos Nivel de Riesgo: Bajo Bloqueos del Jefe de Faena:	No tiene consumo afectado		ninguno			20-10-21 08:00	20-10-21 18:00	20-10-21 13:00	20-10-21 16:21
2021087272	Subestacion	Ejecución Exitosa	TRANSELEC S.A.	Desconexión	Origen Interno	Programada	S/E CARDONES	CER S/E CARDONES JT4 220 KV 100 MVAR	Otro Tipo de Trabajo	0	S/E Cardones. MPB. Lavado de aislación de equipos primarios paño E1; semipaño ET4, incluye marcos de barra y línea, con método de lavado barras dobladas. Nota: Coordinacion con PMTDI 26504, lavado de aislación.	Bajo	Actividades: Lavado de aislación de instalación en servicio (Barra), S/E Cardones. MPB. Lavado de aislación de equipos primarios paño E1; semipaño ET4, incluye marcos de barra y línea, con método de lavado barras dobladas. Nota: Coordinacion con PMTDI 26504, lavado de aislación. Restricciones: No hay Instalaciones en Riesgo: Barra 220 kV, Sección 1-Cardones o Barra 220 kV, Sección 2-Cardones Temporalidad de los Riesgos: Durante de los trabajos Nivel de Riesgo: Bajo Bloqueos del Jefe de Faena:	No tiene consumo afectado		ninguno			20-10-21 08:00	20-10-21 18:00	20-10-21 13:00	20-10-21 16:21
2021087271	Subestacion	Ejecución Exitosa	TRANSELEC S.A.	Intervención	Origen Interno	Programada	S/E LOS VILOS		Otro Tipo de Trabajo	0	S/E Los Vilos, Atención alarmas removidas de operación: Carga de configuración o ajuste de protecciones. Revisión de configuración de Protección Sistema 2 del Paño J3. Revisión de señales provenientes de la PS2 del Paño J3 en URT D20.		Actividades: Carga de configuración o ajuste de protecciones, S/E Los Vilos, Atención Alarmas Removidas de Operación: --1) Revisión de configuración de Protección Sistema 2 del Paño J3. --2) Revisión de señales provenientes de la PS2 del Paño J3 en URT D20. --3) Cambio de configuración de DNP en PS2 del Paño J3. --4) En caso de ser necesario, se realizará cambio de configuración en RTU D20. --5) Prueba envió de alarma desde PS2 J3 a D20.,Nota: Trabajo será coordinado con AT 71828, se realizará un trabajo a la vez. Restricciones: No hay Instalaciones en Riesgo: SCADA Local SE Los Vilos o Barra 220 kV, Sección 1-Los Vilos o 1.220kV Los Vilos-Las Palmas, C1 Temporalidad de los Riesgos: Durante de los trabajos Nivel de Riesgo: Bajo Bloqueos del Jefe de Faena: Subestación Los Vilos, Protección Sistema 2 Paño J3 Bloqueo de TRIP sobre 52J3 Subestación Los Vilos, Protección Sistema 2 Paño J3 Bloqueo de envió de TDD a Extremo Remoto Subestación Los Vilos, Protección Sistema 2 Paño J3 Bloqueo 50BF Etapa 2 hacia 87B Subestación Los Vilos, Switch telecontrol subestación A Bloqueos del Jefe de Faena: En caso de carga de	No tiene consumo afectado		ninguno			20-10-21 10:00	20-10-21 18:00	20-10-21 11:18	20-10-21 18:30
2021087269	Subestacion	Ejecución Exitosa	TRANSELEC S.A.	Intervención	Origen Interno	Programada	S/E LOS VILOS		Otro Tipo de Trabajo	0	S/E Los Vilos, Atención alarmas removidas de operación: Carga de configuración o ajuste de protecciones. Revisión de configuración de Protección Sistema 2 del Paño J4. Revisión de señales provenientes de la PS2 del Paño J4 en URT D20.		Actividades: Carga de configuración o ajuste de protecciones, S/E Los Vilos, Atención Alarmas Removidas de Operación: --1) Revisión de configuración de Protección Sistema 2 del Paño J4. --2) Revisión de señales provenientes de la PS2 del Paño J4 en URT D20. --3) Cambio de configuración de DNP en PS2 del Paño J4. --4) En caso de ser necesario, se realizará cambio de configuración en RTU D20. --5) Prueba envió de alarma desde PS2 J4 a D20.,Nota: Trabajo será coordinado con AT 71827, se realizará uno a la vez. Restricciones: No hay Instalaciones en Riesgo: SCADA Local SE Los Vilos o Barra 220 kV, Sección 2-Los Vilos o 1.220kV Los Vilos-Las Palmas, C2 Temporalidad de los Riesgos: Durante de los trabajos Nivel de Riesgo: Bajo Bloqueos del Jefe de Faena: Subestación Los Vilos, Protección Sistema 2 Paño J4 Bloqueo de TRIP sobre 52J4 Subestación Los Vilos, Protección Sistema 2 Paño J4 Bloqueo de envió de TDD a Extremo Remoto Subestación Los Vilos, Protección Sistema 2 Paño J4 Bloqueo 50BF Etapa 2 hacia 87B Subestación Los Vilos, Switch telecontrol subestación A Bloqueos del Jefe de Faena: En caso de carga de	No tiene consumo afectado		ninguno			20-10-21 10:00	20-10-21 18:00	20-10-21 16:07	20-10-21 18:30
2021086930	Subestacion	Ejecución Exitosa	TRANSELEC S.A.	Intervención	Origen Interno	Programada	S/E PUNTA COLORADA	BA S/E PUNTA COLORADA 220kV BP1-1 BA S/E PUNTA COLORADA 220kV BP2-1	Otro Tipo de Trabajo	0	S/E Punta Colorada. MPB. Lavado de aislación de equipos primarios, incluye marcos de barra y línea. Paños J1; J2; J3; J4; J5; J6; J7; J8; J9; J13; J14 y JT1	Bajo	Actividades: Lavado de aislación de instalación en servicio (Barra), S/E Punta Colorada. MPB. Lavado de aislación de equipos primarios, incluye marcos de barra y línea. Paños J1; J2; J3; J4; J5; J6; J7; J8; J9; J13; J14 y JT1 Restricciones: Subestación P. Colorada, 52J1 con bloqueo a la reconexión inmovilizado Subestación P. Colorada, 52J2 con bloqueo a la reconexión inmovilizado Subestación P. Colorada, 52J3 con bloqueo a la reconexión inmovilizado Subestación P. Colorada, 52J4 con bloqueo a la reconexión inmovilizado Subestación P. Colorada, 52J5 con bloqueo a la reconexión inmovilizado Subestación P. Colorada, 52J6 con bloqueo a la reconexión inmovilizado Subestación P. Colorada, 52J7 (Tercero) con bloqueo a la reconexión inmovilizado Subestación P. Colorada, 52J9 (Tercero) con bloqueo a la reconexión inmovilizado Subestación P. Colorada, 52J13 (Tercero) con bloqueo a la reconexión inmovilizado Subestación P. Colorada, 52J14 (Tercero) con bloqueo a la reconexión inmovilizado Subestación Don Héctor, 52J7 con bloqueo a la reconexión inmovilizado	No tiene consumo afectado		ninguno			20-10-21 08:00	20-10-21 18:00	20-10-21 05:50	20-10-21 11:32
2021083045	Subestacion	Ejecución Exitosa	TRANSELEC S.A.	Intervención	Origen Interno	Programada	S/E CENTRAL BOCAMINA I	otros: telecomunicacion	Otro Tipo de Trabajo	0	No hay.	Bajo	Actividades: S/E Bocamina: Mantenimiento de la URT GE D-20. Instalaciones en Riesgo: Scada local S/E Bocamina. Temporalidad de los Riesgos: Durante los trabajos. Nivel de Riesgo: Bajo. Bloqueos del Jefe de Faena: No hay.	No tiene consumo afectado		ninguno			20-10-21 09:00	21-10-21 18:00	21-10-21 09:45	21-10-21 17:01
2021080491	Subestacion	Ejecución Exitosa	TRANSELEC S.A.	Desconexión	Origen Interno	Programada	S/E ENCUENTRO	S/E ENCUENTRO JR	Otro Tipo de Trabajo	0	S/E Encuentro: Mantenimiento preventivo a Interruptor 52JR.	Bajo	Actividades: S/E Encuentro: Mantenimiento Condición A, Interruptor 52JR. Restricciones: Paño Acoplador JR01-Encuentro, Indisponible. Instalaciones en Riesgo: Barra 220 kV, Sección 1-Encuentro o Barra 220 kV, Sección 2-Encuentro. Temporalidad de los Riesgos: Al inicio, Al término de los trabajos. Nivel de Riesgo: Bajo. Bloqueos del Jefe de Faena: Subestación Encuentro, Se instalarán tierras provisionales en ambos extremos del 52JR en las tres fases.	No tiene consumo afectado		ninguno			20-10-21 08:00	20-10-21 18:00	20-10-21 09:04	20-10-21 18:30
2021090186	Subestacion	Ejecución Exitosa	TRANSMISORA ELÉCTRICA DE QUILLOTA LTDA.	Desconexión	Origen Interno	Programada	S/E SAN LUIS	S/E SAN LUIS J3-4 S/E SAN LUIS J3	Otro Tipo de Trabajo	0	Coordinado con C. Nehuenco y desconexión por mantenimiento mayor de la Central Nehuenco 1.	Bajo	Actividades: S/E San Luis: Mantenimiento programado a equipos primarios de los paños de 220 kV J3 y J3-4. Pruebas de control, medidas de aislación y reapriete de conexiones. Verificación protección 50BF3. Restricciones: Equipo indisponible. Instalaciones en Riesgo: S/E San Luis: Barra 1 de 220 kV o línea de 220 kV San Luis - TV Nehuenco 1. Temporalidad de los Riesgos: Al inicio o durante o al término de los trabajos. Nivel de Riesgo: Bajo. Bloqueos del Jefe de Faena: S/E San Luis: Delimitación de las zonas de trabajo. Puestas a tierra provisionales instaladas en equipos primarios a intervenir, previa verificación de ausencia de tensión. Desconectador de puesta a tierra, será reemplazado por tierras provisionales de bloqueo cuando sea intervenido. El Jefe de Faena bloqueará las protecciones 50BF3 y 50BF3-4 mientras dure la intervención. A disposición del Jefe de Faena interruptores 52J3 y 52J3-4.	No tiene consumo afectado		ninguno			20-10-21 08:00	21-10-21 15:00	20-10-21 08:29	21-10-21 18:17

2021086220	Subestacion	Ejecución Exitosa	TRANSMISORA ELÉCTRICA DEL NORTE S.A.	Desconexión	Origen Interno	Programada	S/E NUEVA CARDONES	S/E NUEVA CARDONES K8	Otro Tipo de Trabajo		Pruebas de disparo efectivo en el 87L Micom P546, sobre los Interruptores 52K8, Pruebas de disparo efectivo en el 87L GE L9 sistema 2 sobre los interruptores 52K8, Prueba a Controlador CPK8, se revisarán entradas y salidas digitales , alarmas a nivel 1, 2,3, mandos y bloqueos, solo se realizaran pruebas efectivas al 52K8.	Riesgos: Arranque 50BF E2 al 87B2s1, 87B2s2. y al 50BF Central K8 - TRIG al 52K9. Medidas de mitigación: Bloqueo por test block trips y señales - Se realizara bloqueo de trig hacia el 52k9.	Se realizará mantenimiento de una protección a la vez garantizando la línea con protección siempre activa. Se requieren las siguientes condiciones operacionales: Abierto 52K8, 89K8-1, 89K8-2.	No tiene consumo afectado		ninguno			20-10-21 09:00	20-10-21 18:00	20-10-21 09:29	20-10-21 14:40
2021089723	Subestacion	Ejecución Exitosa	TRANSQUINTA S.A.	Intervención	Origen Interno	Programada	S/E NUEVA PANQUEHUE	S/E NUEVA PANQUEHUE H5 S/E NUEVA PANQUEHUE HR S/E NUEVA PANQUEHUE H1 S/E NUEVA PANQUEHUE H2 S/E NUEVA PANQUEHUE H3 S/E NUEVA PANQUEHUE H4 S/E NUEVA PANQUEHUE HT1 S/E NUEVA PANQUEHUE CT1 S/E NUEVA PANQUEHUE C1 S/E NUEVA PANQUEHUE C2 S/E NUEVA PANQUEHUE C3 S/E NUEVA PANQUEHUE HB1 S/E NUEVA PANQUEHUE HB2 S/E NUEVA PANQUEHUE CB1 S/E NUEVA PANQUEHUE CB1 SA	Lavado de Aislación		Lavado de aislación con agua desmineralizada con la instalación en servicio. Se considera precaución a la reconexión.	Riesgo bajo, trabajo programado.	Lavado de aislación con agua desmineralizada con la instalación en servicio. Se considera precaución a la reconexión.	No tiene consumo afectado		ninguno			20-10-21 09:00	20-10-21 17:00	20-10-21 11:02	20-10-21 15:30

Número	Tipo	Estado	Empresa	Tipo Solicitud	Origen	Tipo Programación	Central	Unidad(es)	Tipo Trabajo	Potencia	Trabajos a Realizar	Descripción Nivel Riesgo	Comentario Adicional	Consumo	Empresas Afectadas	Trabajo Requiere	Estado Operativo	Estado Operativo Efectivo	Fecha Inicio	Fecha Fin	Fecha Efectiva Inicio	Fecha Efectiva Fin
2021090128	Central Generadora	Ejecución Exitosa	ACCIONA ENERGÍA CHILE HOLDINGS S.A.	Intervención	Origen Interno	Programada	PFV MALGARIDA	CENTRAL COMPLETA	Otro Tipo de Trabajo		Pruebas de comandos y estados en el PPC de la planta asociados al nuevo modo nocturno (Q at Night). Prueba de máxima inyección/absorción de reactiva durante un corto periodo de tiempo (20 minutos), montos máximos a inyectar/absorber: +/-60 MVar. Prueba de inyección/absorción de 5 MVar se realizará de forma intermitente en periodos de corta duración en horario nocturno e informando previamente al CDC del CEN.	El riesgo del trabajo es bajo, ya que solo considera pruebas en remoto.	Los movimientos de potencia reactiva se coordinarán en tiempo real con el CDC.	No tiene consumo afectado		ninguno	PO (Prueba Operacional)		20-10-21 00:00	20-10-21 23:59	20-10-21 17:45	21-10-21 08:37
2021089350	Central Generadora	Ejecución Exitosa	AELA EOLICA SARCO SpA	Desconexión	Origen Interno	Programada	PE SARCO	CENTRAL COMPLETA	Otro Tipo de Trabajo		Inspección general sistema de medición de temperatura en línea . Condiciones requeridas: PE Sarco desconectado y fuera de servicio.	El riesgo del trabajo es bajo.	Inspección general sistema de medición de temperatura en línea . Condiciones requeridas: PE Sarco desconectado y fuera de servicio.	No tiene consumo afectado		ninguno	DRO (Unidad desconectada con Restricción Operativa)		20-10-21 10:00	20-10-21 13:00	20-10-21 09:26	20-10-21 13:06
2021091842	Central Generadora	Ejecución Exitosa	AES ANDES S.A.	Intervención	Origen Interno	Curso Forzoso	TER NORGENER	TER NORGENER U1	Otro Tipo de Trabajo	85	Rotura de tubo en caja condensador	Bajo riesgo , se toman todas las medidas para ejecutar el trabajo en forma segura.	Rotura de tubo en caja condensador	No tiene consumo afectado		ninguno	LF (Unidad con limitación forzada)		20-10-21 18:42	20-10-21 22:00	20-10-21 18:42	21-10-21 01:31
2021089725	Central Generadora	Ejecución Exitosa	ANDINA	Intervención	Origen Interno	Programada	TER ANDINA	CENTRAL COMPLETA	Otro Tipo de Trabajo		Inspección mensual Carbones Generador	Todos los riesgos asociados controlados	Control carbones generador	No tiene consumo afectado		ninguno	N (Conectada Normal)		20-10-21 08:00	20-10-21 18:00	20-10-21 10:19	20-10-21 15:14
2021091466	Central Generadora	Ejecución Exitosa	ARAUCO BIOENERGÍA S.A.	Desconexión	Origen Interno	Programada	TER CHOLGUAN	TER CHOLGUAN U1	Otro Tipo de Trabajo	0		Solicitud ingresada por medio de la Plataforma de Mantenimiento Preventivo Mayor. Se indicó que el riesgo es: Riesgo Bajo	Mantenimiento Mayor	No tiene consumo afectado		ninguno	MM (Mantenimiento Mayor)		20-10-21 00:00	30-10-21 00:00	20-10-21 19:05	31-10-21 23:45
2021091288	Central Generadora	Ejecución Exitosa	ARAUCO BIOENERGÍA S.A.	Desconexión	Origen Interno	Curso Forzoso	TER NUEVA ALDEA	TER NUEVA ALDEA U2	Otro Tipo de Trabajo		Se retira de servicio por falla incipiente en el ventilador de aire secundario de la Caldera Recuperadora.	El riesgo es bajo porque se trabajará con la Unidad detenida y desconectada.	Caldera Recuperadora de Planta de Celulosa se retira de servicio por falla incipiente en el ventilador de aire secundario.	No tiene consumo afectado		ninguno	DLF (Unidad desconectada con limitación forzada)		20-10-21 03:50	21-10-21 05:00	20-10-21 03:50	21-10-21 21:22
2021088715	Central Generadora	Ejecución Exitosa	BARRICK GENERACIÓN	Desconexión	Origen Externo	Programada	TER PUNTA COLORADA	CENTRAL COMPLETA	Otro Tipo de Trabajo	0	Limpieza de Transformadores de Corriente TC19-1 (Fases 1 y 3) y TC19-2 (Fases 1, 2 y 3). Condiciones requeridas : Fuera de servicio Central térmica Punta Colorada.	El riesgo del trabajo es bajo.	Limpieza de Transformadores de Corriente TC19-1 (Fases 1 y 3) y TC19-2 (Fases 1, 2 y 3). Condiciones requeridas : Fuera de servicio Central térmica Punta Colorada.	No tiene consumo afectado		ninguno	DRO (Unidad desconectada con Restricción Operativa)		20-10-21 09:00	20-10-21 14:00	20-10-21 08:29	20-10-21 15:37
2021088713	Central Generadora	Ejecución Exitosa	BARRICK GENERACIÓN	Desconexión	Origen Externo	Programada	PE PUNTA COLORADA	CENTRAL COMPLETA	Lavado de Aislación	0	Limpieza de Transformadores de Corriente TC19-1 (Fases 1 y 3) y TC19-2 (Fases 1, 2 y 3). Condiciones requeridas : Fuera de servicio Parque Eólico Punta Colorada.	El riesgo del trabajo es bajo.	Limpieza de Transformadores de Corriente TC19-1 (Fases 1 y 3) y TC19-2 (Fases 1, 2 y 3). Condiciones requeridas : Fuera de servicio Parque Eólico Punta Colorada.	No tiene consumo afectado		ninguno	DRO (Unidad desconectada con Restricción Operativa)		20-10-21 09:00	20-10-21 14:00	20-10-21 08:29	20-10-21 15:37
2021090004	Central Generadora	Ejecución Exitosa	COLBÚN S.A.	Intervención	Origen Interno	Programada	TER NEHUENCO 9B	TER NEHUENCO 9B U1	Otro Tipo de Trabajo	100	Obtener data de vibraciones en Carga Base con gas , requerida por GE, para analizar y definir el balanceo que aplicará en la Unidad durante el mantenimiento programado en marzo 2022.	bajo	Obtener data de vibraciones en Carga Base con gas , requerida por GE, para analizar y definir el balanceo que aplicará en la Unidad durante el mantenimiento programado en marzo 2022.	No tiene consumo afectado		ninguno	PO (Prueba Operacional)		20-10-21 19:00	20-10-21 23:59	20-10-21 18:58	20-10-21 23:51
2021089393	Central Generadora	Ejecución Exitosa	COLBÚN S.A.	Intervención	Origen Interno	Programada	HP RUCUE	CENTRAL COMPLETA	Otro Tipo de Trabajo	178	La carga del controlador se realizara con la unidad que se encuentre detenida en el momento (1 ó 2). Como precaución al momento de realizar la carga se levantaran borneras de transferencias de Trip.	No hay.	Se realizarán pruebas, para verificar la comunicación y actualización de las señales de entradas digitales en las RTU560s al momento de realizar una carga del tipo "Whole Station" en los controladores Freelances de la Central Rucue. (Unidad detenida).	No tiene consumo afectado		ninguno	N (Conectada Normal)		20-10-21 09:00	21-10-21 19:00	20-10-21 10:22	21-10-21 17:06
2021091451	Central Generadora	Ejecución Exitosa	EMPRESA ELÉCTRICA ANGAMOS S.A.	Intervención	Origen Interno	Curso Forzoso	TER ANGAMOS	TER ANGAMOS U1	Otro Tipo de Trabajo	80	Falla en correa transportadora de carbón que abastece los silos de carbón	Bajo riesgo , se toman todas las medidas para ejecutar el trabajo en forma segura.	Falla en correa transportadora de carbón que abastece los silos de carbón	No tiene consumo afectado		ninguno	LF (Unidad con limitación forzada)		20-10-21 12:55	20-10-21 18:00	20-10-21 12:55	21-10-21 08:00
2021091439	Central Generadora	Ejecución Exitosa	EMPRESA ELÉCTRICA ANGAMOS S.A.	Intervención	Origen Interno	Curso Forzoso	TER ANGAMOS	TER ANGAMOS U2	Otro Tipo de Trabajo	80	Falla en correa transportadora de carbón que abastece los silos de carbón	Bajo riesgo , se toman todas las medidas para ejecutar el trabajo en forma segura.	Falla en correa transportadora de carbón que abastece los silos de carbón	No tiene consumo afectado		ninguno	LF (Unidad con limitación forzada)		20-10-21 11:42	20-10-21 23:00	20-10-21 11:42	21-10-21 08:00
2021091342	Central Generadora	Ejecución Exitosa	EMPRESA ELÉCTRICA ANGAMOS S.A.	Intervención	Origen Interno	Curso Forzoso	TER ANGAMOS	TER ANGAMOS U2	Otro Tipo de Trabajo	150	Falla en correa transportadora de carbón que abastece los silos de carbón	Bajo riesgo , se toman todas las medidas para ejecutar el trabajo en forma segura.	Falla en correa transportadora de carbón que abastece los silos de carbón	No tiene consumo afectado		ninguno	LF (Unidad con limitación forzada)		20-10-21 09:07	20-10-21 17:00	20-10-21 09:07	20-10-21 11:42
2021091341	Central Generadora	Ejecución Exitosa	EMPRESA ELÉCTRICA ANGAMOS S.A.	Intervención	Origen Interno	Curso Forzoso	TER ANGAMOS	TER ANGAMOS U1	Otro Tipo de Trabajo	150	Falla en correa transportadora de carbón que abastece los silos de carbón	Bajo riesgo , se toman todas las medidas para ejecutar el trabajo en forma segura.	Falla en correa transportadora de carbón que abastece los silos de carbón	No tiene consumo afectado		ninguno	LF (Unidad con limitación forzada)		20-10-21 09:07	20-10-21 17:00	20-10-21 09:07	20-10-21 12:55
2021090171	Central Generadora	Ejecución Exitosa	EMPRESA ELÉCTRICA CAMPICHE S.A.	Intervención	Origen Interno	Programada	TER CAMPICHE	CENTRAL COMPLETA	Otro Tipo de Trabajo		Se requiere realizar pruebas de control AGC con el sistema en coordinación con Sr. Arturo Olavarría del Coordinador Eléctrico Nacional.	Riesgo es controlado debido a que se tomarán las medidas necesarias para un trabajo seguro.	Pruebas de AGC solicitadas por El Coordinador Electrico a cargo del Sr. Arturo Olavarria.	No tiene consumo afectado		ninguno	PO (Prueba Operacional)		20-10-21 08:00	02-11-21 20:00	20-10-21 14:05	28-10-21 15:53
2021090430	Central Generadora	Ejecución Exitosa	ENEL GENERACIÓN CHILE S.A.	Intervención	Origen Interno	Programada	HE CIPRESES	HE CIPRESES U2	Verificación medidor de energía		Verificación previa de exactitud medidores de energía Neta, por pruebas de potencia máxima.	Riesgo bajo, trabajos programados y supervisados en terreno.	Sin comentarios.	No tiene consumo afectado		ninguno	N (Conectada Normal)		20-10-21 14:30	20-10-21 17:00	20-10-21 14:20	20-10-21 16:25
2021090429	Central Generadora	Ejecución Exitosa	ENEL GENERACIÓN CHILE S.A.	Intervención	Origen Interno	Programada	HE CIPRESES	HE CIPRESES U2	Verificación medidor de energía		Verificación previa de exactitud medidores de energía Bruta, por pruebas de potencia máxima.	Riesgo bajo, trabajos programados y supervisados en terreno.	Sin comentarios.	No tiene consumo afectado		ninguno	N (Conectada Normal)		20-10-21 10:00	20-10-21 12:30	20-10-21 10:01	20-10-21 12:15
2021090062	Central Generadora	Ejecución Exitosa	ENEL GENERACIÓN CHILE S.A.	Intervención	Origen Interno	Programada	TER HUASCO	TER HUASCO U4	Otro Tipo de Trabajo	20	Arranque Unidad N°4 hasta Velocidad Nominal, por mantenimiento operacional	Riesgo bajo, trabajos serán supervisados en terreno	Arranque Unidad N°4 hasta Velocidad Nominal, por mantenimiento operacional	No tiene consumo afectado		ninguno	PO (Prueba Operacional)		20-10-21 16:00	20-10-21 18:00	20-10-21 14:20	20-10-21 15:06
2021090058	Central Generadora	Ejecución Exitosa	ENEL GENERACIÓN CHILE S.A.	Desconexión	Origen Interno	Programada	TER HUASCO	TER HUASCO U4	Otro Tipo de Trabajo		Lavado de Bushing y Mufas Transformador Principal T-Gas N° 4, se solicita a Transelec la apertura del int. 52HT4.	Trabajos supervisados en terreno riesgo bajo.	Se solicita a Transelec las siguientes maniobras : 52HT4 Abierto - 89HT4 Abierto y enclavado.	No tiene consumo afectado		ninguno	DP (Desconexión Programada)		20-10-21 07:30	20-10-21 16:00	20-10-21 07:35	20-10-21 14:18
2021089721	Central Generadora	Ejecución Exitosa	ENEL GREEN POWER CHILE S.A.	Intervención	Origen Interno	Programada	PFV PAMPA SOLAR NORTE	CENTRAL COMPLETA	Otro Tipo de Trabajo		Precaución por posible intermitencia en SITR, por mantenimiento y/o correctivos de SCADA local.	Precaución por posible intermitencia en SITR, por mantenimiento y/o correctivos de SCADA local.	Precaución por posible intermitencia en SITR, por mantenimiento y/o correctivos de SCADA local.	No tiene consumo afectado		ninguno	N (Conectada Normal)		20-10-21 08:00	20-10-21 20:00	20-10-21 10:49	20-10-21 21:22
2021091444	Central Generadora	Ejecución Exitosa	ENERGÍA PACÍFICO S.A.	Desconexión	Origen Interno	Curso Forzoso	TER ENERGIA PACIFICO	CENTRAL COMPLETA	Otro Tipo de Trabajo		Se revisa control y se repone fusible.	Se deja fuera de servicio turbo generador por presentar problema fusible de control de ventilador .	Se revisan y cambian fusibles.	No tiene consumo afectado		ninguno	DF (Desconexión Forzada)		20-10-21 12:26	20-10-21 13:15	20-10-21 11:23	20-10-21 12:55
2021088984	Central Generadora	Ejecución Exitosa	ENGIE ENERGÍA CHILE S.A.	Intervención	Origen Interno	Programada	PE CALAMA [EN_REVISION]	CENTRAL COMPLETA	Otro Tipo de Trabajo	150	Inyección de energía a la red y validación de los parámetros operacionales de los WTG, de acuerdo con el perfil de carga del pronóstico enviada con anterioridad al CEN. Además, considerar Pruebas de validación de Potencia Máxima del parque.	El riesgo será normal de acuerdo con la etapa de comisionamiento del proyecto. Estará controlado por lo especialistas a cargo del trabajo.	Además, considerar validación de curva de potencia de los aerogeneradores	No tiene consumo afectado		ninguno	P (Prueba de Puesta en Servicio)		20-10-21 00:00	20-10-21 23:59	20-10-21 00:00	20-10-21 23:59
2021089735	Central Generadora	Ejecución Exitosa	ESPINOS S.A	Intervención	Origen Interno	Programada	TER OLIVOS	CENTRAL COMPLETA	Otro Tipo de Trabajo	115.2	Generación mínimo técnico 1,30 MW con carga variable hasta 5,0 MW, chequeo sincronismo grupos , temperatura equipos, verificación lectura Scada.	El riesgo es bajo, porque se generara a baja carga variable.	Generación mínimo técnico 1,30 MW con carga variable hasta 5,0 MW, chequeo sincronismo grupos , temperatura equipos, verificación lectura Scada.	No tiene consumo afectado		ninguno	PO (Prueba Operacional)		20-10-21 15:00	20-10-21 23:59	20-10-21 15:00	20-10-21 23:33
2021090453	Central Generadora	Ejecución Exitosa	EÓLICA MONTE REDONDO SPA	Intervención	Origen Interno	Programada	HP LAJA I	HP LAJA I U2	Otro Tipo de Trabajo	17.2	Sistema de Protecciones UG2 , Descarga de información de Protección Eléctrica ABB REG 670 de Unidad UG2.	No hay riesgos mayores que puedan afectar la operación de la Central	Trabajos no afectan disponibilidad de la unidad en caso de ser requerida, unidad permanecerá fuera de servicio por bajo caudal afluente	No tiene consumo afectado		ninguno	DN (Desconectada Normal)		20-10-21 09:00	20-10-21 17:00	20-10-21 09:27	20-10-21 19:38
2021090174	Central Generadora	Ejecución Exitosa	GENERACIÓN DE ENERGÍA NUEVA DEGAN SPA	Intervención	Origen Interno	Programada	TER DEGAÑ	CENTRAL COMPLETA	Otro Tipo de Trabajo	20	Pruebas de inyección de energía hasta 1.5 MW, para revisión de equipos Gensets.	Riesgo bajo y controlado de acuerdo a procedimientos de Prime Energía.	Central disponible para el CDC en caso de ser requerida.	No tiene consumo afectado		ninguno	PO (Prueba Operacional)		20-10-21 08:00	20-10-21 19:00	20-10-21 16:22	20-10-21 20:12
2021089166	Central Generadora	Ejecución Exitosa	GENPAC	Intervención	Origen Interno	Programada	TER TERMOPACIFICO	CENTRAL COMPLETA	Otro Tipo de Trabajo	95.56	Pruebas de inyección de energía hasta 1,6 MW para chequeo del funcionamiento de equipos Gensets.	Riesgo bajo y controlado. La prueba tiene como objetivo comprobar el buen estado de las unidades para asegurar la calidad de servicio.	Central Termopacífico 100% disponible en caso de ser requerida por el CDC.	No tiene consumo afectado		ninguno	PO (Prueba Operacional)	PO (Prueba Operacional)	20-10-21 08:00	20-10-21 23:59	20-10-21 08:23	20-10-21 20:11
2021089580	Central Generadora	Ejecución Exitosa	HIDROELECTRICA DOS VALLES SPA	Desconexión	Origen Interno	Programada	HP DOS VALLES	CENTRAL COMPLETA	Mantenimiento preventivo		Mantenimiento paño JS de sub estación La Confluencia.	Trabajos contemplan mínimo riesgo, debido a que se realizara apertura de la línea de transmisión.	Se realizara el mantenimiento eléctrico del paño JS de sub estación La Confluencia, esto contempla desconexión del desconectador 89JS-3 de Tinguiririca Energía. SD asociada a SD2021089573	No tiene consumo afectado		ninguno	DP (Desconexión Programada)		20-10-21 08:00	20-10-21 15:59	20-10-21 09:06	20-10-21 17:16
2021089578	Central Generadora	Ejecución Exitosa	HIDROELÉCTRICA EL PASO SPA	Desconexión	Origen Interno	Programada	HP EL PASO	CENTRAL COMPLETA	Mantenimiento preventivo		Mantenimiento paño JS de sub estación La Confluencia.	Trabajos contemplan mínimo riesgo, debido a que se realizara apertura de la línea de transmisión.	Se realizara el mantenimiento eléctrico del paño JS de sub estación La Confluencia, esto contempla desconexión del desconectador 89JS-3 de Tinguiririca Energía. SD asociada a SD2021089573	No tiene consumo afectado		ninguno	DP (Desconexión Programada)		20-10-21 08:00	20-10-21 15:59	20-10-21 09:06	20-10-21 17:16
2021089576	Central Generadora	Ejecución Exitosa	HIDROELÉCTRICA LOS CORRALES SPA [En_Revision]	Desconexión	Origen Interno	Programada	HP CORRALES [EN_REVISION]	CENTRAL COMPLETA	Mantenimiento preventivo		Mantenimiento paño JS de sub estación La Confluencia.	Trabajos contemplan mínimo riesgo, debido a que se realizara apertura de la línea de transmisión.	Se realizara el mantenimiento eléctrico del paño JS de sub estación La Confluencia, esto contempla desconexión del desconectador 89JS-3 de Tinguiririca Energía. SD asociada a SD2021089573	No tiene consumo afectado		ninguno	DP (Desconexión Programada)		20-10-21 08:00	20-10-21 15:59	20-10-21 09:06	20-10-21 17:16
2021089581	Central Generadora	Ejecución Exitosa	HIDROELÉCTRICA PALACIOS SPA	Desconexión	Origen Interno	Programada	HP PALACIOS	CENTRAL COMPLETA	Mantenimiento preventivo		Mantenimiento paño JS de sub estación La Confluencia.	Trabajos contemplan mínimo riesgo, debido a que se realizara apertura de la línea de transmisión.	Se realizara el mantenimiento eléctrico del paño JS de sub estación La Confluencia, esto contempla desconexión del desconectador 89JS-3 de Tinguiririca Energía. SD asociada a SD2021089573	No tiene consumo afectado		ninguno	DP (Desconexión Programada)		20-10-21 08:00	20-10-21 15:59	20-10-21 09:06	20-10-21 17:16
2021089574	Central Generadora	Ejecución Exitosa	HIDROELÉCTRICA SAN ANDRÉS SPA	Desconexión	Origen Interno	Programada	HP SAN ANDRES	CENTRAL COMPLETA	Mantenimiento preventivo		Mantenimiento paño JS de sub estación La Confluencia.	Trabajos contemplan mínimo riesgo, debido a que se realizara apertura de la línea de transmisión.	Se realizara el mantenimiento eléctrico del paño JS de sub estación La Confluencia, esto contempla desconexión del desconectador 89JS-3 de Tinguiririca Energía. SD asociada a SD2021089573	No tiene consumo afectado		ninguno	DP (Desconexión Programada)		20-10-21 08:00	20-10-21 15:59	20-10-21 09:06	20-10-21 17:16
2021089460	Central Generadora	Ejecución Exitosa	RIO ALTO GENERACIÓN	Desconexión	Origen Interno	Programada	PE SAN PEDRO II	CENTRAL COMPLETA	Mantenimiento preventivo	0	Desconexión de unidad B-06 por faenas de inspección de ultrasonidos, solo se detiene esta unidad, quedando el resto de central disponible.	Riesgo bajo, trabajo con unidad de generación detenida.	SODI 174 DE RIO ALTO (CONTROL INTERNO DE STS).	No tiene consumo afectado		ninguno	DP (Desconexión Programada)		20-10-21 08:30	20-10-21 18:00	20-10-21 10:10	20-10-21 18:00
2021089853	Central Generadora	Ejecución Exitosa	TAMAKAYA ENERGÍA SPA	Intervención	Origen Interno	Programada	TER KELAR	TER KELAR CC1-TG1	Otro Tipo de Trabajo	90	Se requiere carga fija y estable de acuerdo a curva de carga enviada al área de programación para poder realizar las pruebas CEMS. Las pruebas se realizaran pasando los gases de escape por la chimenea de By-Pass (Ciclo Abierto).	Nivel de riesgo bajo. Las pruebas no operan con equipos de la planta.	Se requiere carga fija y estable de acuerdo a curva de carga enviada al área de programación para poder realizar las pruebas CEMS. Las pruebas se realizaran pasando los gases de escape por la chimenea de By-Pass (Ciclo Abierto).	No tiene consumo afectado		ninguno	PO (Prueba Operacional)		20-10-21 21:00	21-10-21 07:00	20-10-21 20:03	21-10-21 06:02

ANEXO Nº5

Informes de trabajos y fallas de instalaciones ingresados en la plataforma del Coordinador Eléctrico Nacional por las empresas CGE S.A. y Transelec S.A.

Resumen

Fecha de envío al Coordinador Eléctrico : 20-10-2021 12:55

Finalizado

Número:

2021002945

Solicitante:

TRANSELEC S.A.

Empresa:

TRANSELEC S.A.

Tipo de Origen:

Interno

SubEstación:

S/E PAN DE AZUCAR

Falla Sobre:

paño

Elementos

Tipo: panos - S/E PAN DE AZUCAR JT10
Nombre : S/E PAN DE AZUCAR JT10
Fecha Perturbacion :
Fecha Normaliza :
Protección :
Interruptor :
Consumo :
Comentario :

¿Produce otra indisponibilidad?

No

Zona Afectada

Comuna

Tipo Causa

Causa Presunta
Causa Principal

Comentarios Tipo Causa:

Coincide con falla en instalaciones de CGE producto de un lavado de aislación.

Causas

-Fenómeno Físico: Origen no determinado.
-Elemento: Interruptores
-Fenómeno Eléctrico: Falla en sistema de control
-Operación de los interruptores: Opera según lo esperado

Comentarios Causas:

-Fenómeno Físico:
-Elemento:
-Fenómeno Eléctrico:
-Operación de los interruptores:

Observaciones:

-Observaciones: S/E Pan de Azúcar: A las 10:50 horas, desconexión forzada del 52JT10 – ATR N°10.
-Acciones Inmediatas: Recopilar datos de alarmas y protecciones operadas e informar Informar al Coordinador Eléctrico Nacional.
-Hechos Sucedidos: S/E Pan de Azúcar: A las 10:50 horas, desconexión forzada del 52JT10 – ATR N°10.
-Acciones Correctivas a Corto Plazo: Revisión del Equipo para ponerlo en servicio.
-Acciones Correctivas a Largo Plazo: Se investiga.

Afecta SSCC:

No

Afecta Medidores:

No

Afecta Protecciones:

No

Consumo:

No tiene consumo afectado

Retorno Automatico:

Fecha / Hora Perturbación de la Solicitud:

20-10-2021 10:50

Fecha / Hora Estimada Retorno:

20-10-2021 23:00

Fecha / Hora Efectiva Retorno:

21-10-2021 06:38

Archivos Subidos

Archivo	Fecha Subida

Resumen

Fecha de envío al Coordinador Eléctrico : 20-10-2021 12:47

Finalizado

Número:

2021002944

Solicitante:

TRANSELEC S.A.

Empresa:

TRANSELEC S.A.

Tipo de Origen:

Interno

SubEstación:

S/E PAN DE AZUCAR

Falla Sobre:

compensador

Elementos

Tipo: compensadores - CER S/E PAN DE AZUCAR JT5 13.2KV 24MVAR
Nombre : CER S/E PAN DE AZUCAR JT5 13.2KV 24MVAR
Fecha Perturbacion :
Fecha Normaliza :
Protección :
Interruptor :
Consumo :
Comentario :

¿Produce otra indisponibilidad?

No

Zona Afectada

Comuna

Tipo Causa

Causa Presunta
Causa Principal

Comentarios Tipo Causa:

Coincide con falla en instalaciones de CGE producto de un lavado de aislación.

Causas

-Fenómeno Físico: Falla en sistema de protección o control.
-Elemento: Compensadores potencia reactiva (CER, STATCOM, SVC, etc.)
-Fenómeno Eléctrico: Falla en sistema de control
-Operación de los interruptores: Opera según lo esperado

Comentarios Causas:

-Fenómeno Físico:
-Elemento:
-Fenómeno Eléctrico:
-Operación de los interruptores:

Observaciones:

-Observaciones: A las 10:50 horas, desconexión forzada del CER N°2
-Acciones Inmediatas: Recopilar datos de alarmas y protecciones operadas e informar Informar al Coordinador Eléctrico Nacional.
-Hechos Sucedidos: A las 10:50 horas, desconexión forzada del CER N°2
-Acciones Correctivas a Corto Plazo: Revisión del Equipo para ponerlo en servicio. Pan de Azucar: 11:12 horas, Reconexión Manual de Pruebas con éxito CER-2
-Acciones Correctivas a Largo Plazo: Se investiga.

Afecta SSCC:

No

Afecta Medidores:

No

Afecta Protecciones:

No

Consumo:

No tiene consumo afectado

Retorno Automatico:

Fecha / Hora Perturbación de la Solicitud:

20-10-2021 10:50

Fecha / Hora Estimada Retorno:

20-10-2021 11:12

Fecha / Hora Efectiva Retorno:

20-10-2021 11:12

Archivos Subidos

Archivo	Fecha Subida

Resumen

Fecha de envío al Coordinador Eléctrico : 20-10-2021 11:40

Finalizado

Número:

2021002942

Solicitante:

Geter Seguel Cuevas

Empresa:

COMPAÑÍA GENERAL DE ELECTRICIDAD S.A.

Tipo de Origen:

Interno

SubEstación:

S/E PAN DE AZUCAR

Falla Sobre:

paño

Elementos

Tipo: panos - S/E PAN DE AZUCAR HT8/11
Nombre : S/E PAN DE AZUCAR HT8/11
Fecha Perturbacion : 20-10-2021 10:50
Fecha Normaliza : 20-10-2021 10:57
Protección : .
Interruptor : 52HT8-11 y 52HT11 ambos de S/E Pan de Azucar
Consumo : 19.6
Comentario : Lavado de aislación de acuerdo a SD-2021086852 y SODI n°186/2021.

¿Produce otra indisponibilidad?

No

Zona Afectada

Coquimbo

Comuna

La Serena

Tipo Causa

Causa Presunta
Causa Principal
Se investiga

Comentarios Tipo Causa:

.

Causas

-Fenómeno Físico: Trabajos en instalaciones.
-Elemento: Interruptores

-Fenómeno Eléctrico: Distancia (admitancia, impedancia o reactancia)
-Operación de los interruptores: Opera según lo esperado

Comentarios Causas:

-Fenómeno Físico: .
-Elemento: .
-Fenómeno Eléctrico: .
-Operación de los interruptores: .

Observaciones:

-Observaciones: Desconexión forzada de los interruptores 52HT8-11 y 52HT11 de S/E Pan de Azucar, afectando los consumos asociados al transformador n°11 de S/E Pan de Azucar.
-Acciones Inmediatas: Revisión de protecciones y recuperación en coordinación con CEN
-Hechos Sucedidos: .
-Acciones Correctivas a Corto Plazo: .
-Acciones Correctivas a Largo Plazo: .

Afecta SSCC:

No

Afecta Medidores:

No

Afecta Protecciones:

No

Consumo:

Consumo Regulado

Distribuidoras Afectadas

CGE DISTRIBUCIÓN S.A. / Perd. Estm. de Potencia: 19.6 / Región : Coquimbo / Clientes Afectados: 42055

Retorno Automatico:

No Tiene Retorno AutomÃ¡tico

Fecha / Hora Perturbación de la Solicitud:

20-10-2021 10:50

Fecha / Hora Estimada Retorno:

20-10-2021 10:57

Fecha / Hora Efectiva Retorno:

20-10-2021 10:57

Archivos Subidos

Archivo	Fecha Subida

Archivo	Fecha Subida
IF 2021002942 20-10-2021 SE Pan de Azucar.pdf (/informe_fallas/download_file/61702567ad651f3fde60dd43/IF 2021002942 20-10-2021 SE Pan de Azucar.pdf)	05/11/2021 10:48:12
IF 2021002942 ANEXO I - PRINT OUT.docx (/informe_fallas/download_file/61702567ad651f3fde60dd43/IF 2021002942 ANEXO I - PRINT OUT.docx)	05/11/2021 10:48:20
IF 2021002942 ANEXO II - ESTAMPA DE TIEMPO SINCRONIZADA.docx (/informe_fallas/download_file/61702567ad651f3fde60dd43/IF 2021002942 ANEXO II - ESTAMPA DE TIEMPO SINCRONIZADA.docx)	05/11/2021 10:48:26
IF 2021002942 ANEXO III - PROBATORIOS.docx (/informe_fallas/download_file/61702567ad651f3fde60dd43/IF 2021002942 ANEXO III - PROBATORIOS.docx)	05/11/2021 10:48:36
IF 2021002942 ANEXO IV - INFORME INCIDENTE SE PAN DE AZUCAR.pdf (/informe_fallas/download_file/61702567ad651f3fde60dd43/IF 2021002942 ANEXO IV - INFORME INCIDENTE SE PAN DE AZUCAR.pdf)	05/11/2021 10:48:43
IF 2021002942 ANEXO V - INFORME ITO.pdf (/informe_fallas/download_file/61702567ad651f3fde60dd43/IF 2021002942 ANEXO V - INFORME ITO.pdf)	05/11/2021 10:48:50
Evento.zip (/informe_fallas/download_file/61702567ad651f3fde60dd43/Evento.zip)	05/11/2021 10:49:00

ANEXO Nº6

Otros antecedentes enviados por la empresa CGE S.A.

1. CAUSA U ORIGEN DE LA FALLA:

1.1. Fecha y hora de la Falla:

Fecha	**07 de Septiembre 2021**
Hora	14:33

1.2. Localización de la falla:

1.2.1. Nombre de instalación donde se produjo de falla.

ID 581 - S/E Pan de Azúcar

1.2.2. Segmento al cual pertenece el equipo o elemento fallado.

Tz- Transmisión Zonal

1.2.3. Elemento o equipo fallado.

52HT8-11 - S/E Pan de Azúcar

1.3. Causa origen de la falla:

Desconexión forzada del 52HT8-11 de S/E Pan de Azúcar, debido a flashover en aislador de paso de portal 110kV mientras se lavaba aislación

1.4. Proposición de origen de la falla.

II.- Interna.

1.5. Código de falla.

Causas de Falla	Código	Descripción
Fenómeno Físico	OPE1	Interrupción producida por trabajos propios (maniobras previas, durante o posteriores) para construcción, mantención o reparación en la instalación o su zona de emplazamiento.
Elemento del Sistema Eléctrico	PR3	Conjunto aislación S/E
Fenómeno Eléctrico	PR87B	Protección diferencial de barra
Modo	13	Opera según lo esperado

1.6. Comuna donde se originó la falla.

Código	Nombre la comuna
4202	Coquimbo

1.7. Comunas afectadas por la falla.

Código	Nombre la comuna
4202	Coquimbo

1.8. Reiteración.

1.8.1. N° de Fallas en Instalación. (Últimos 24meses móviles).

En la instalación se presentaron dos fallas en los últimos 24 meses.

1.8.2. N° de Fallas en Instalación con mismo Fenómeno Físico. (Últimos 24meses móviles).

Se presentó una falla con el mismo Fenómeno Físico en los últimos 24 meses.

1.8.3. Identificación de Evento de Falla que afecta a instalación en los últimos 24 meses móviles.

IF N°	Fecha falla	Hora Falla	Código Fenómeno Físico.
2020001102	03/04/2020	12:49	OPE1
2020003302	26/12/2020	23:47	OPE6

1.9. Datos de la Empresa.

Nombre Empresa: Compañía General de Electricidad S.A

RUT: 76.411.321-7

Representante Legal: Iván Arístides Quezada Escobar
Dirección: Av. Presidente Riesco N° 5561 P14, las Condes, Santiago, Chile.

2. INSTALACIONES AFECTADAS.

Instalación Primaria Afectada			Horarios	
Subestación	**Transformador AT/MT**	**Barra MT**	**Hora Desconexión**	**Hora Normalización**
Pan de Azúcar	T11 110/13,2 kV	Barra N° 1 13.2 kV	10:50	10:57

3. DIAGRAMAS SIMPLIFICADOS.

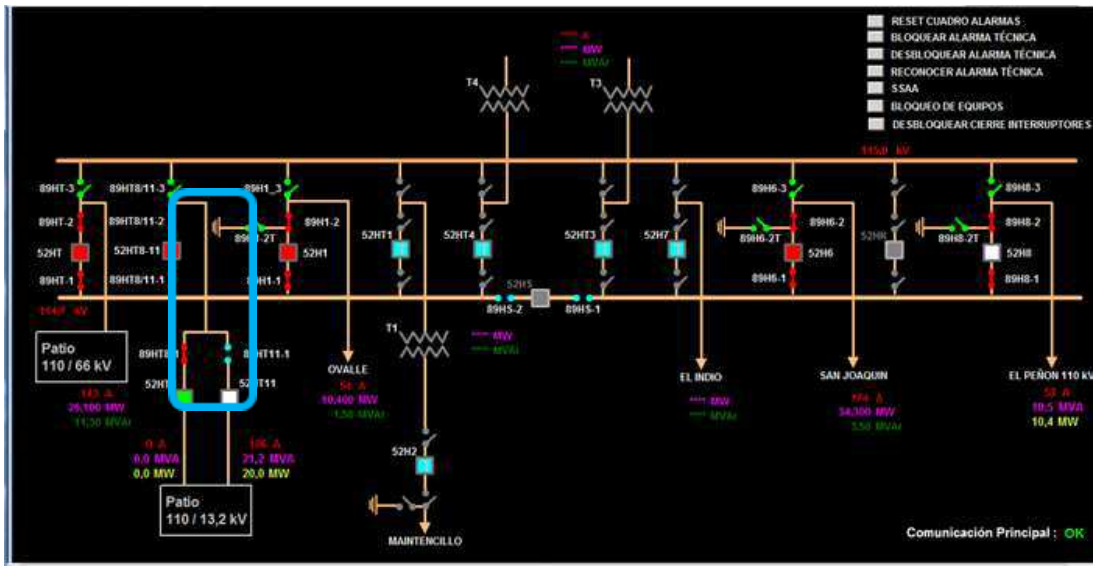

Figura 1: Diagrama Simplificado de Zona Afectada.

4. PERDIDAS DE GENERACIÓN.

No hay generación de propiedad de CGE S.A., involucrada en la falla.

5. POTENCIA INTERRUMPIDA DE CLIENTES FINALES.

Subestación	Transformador	Alimentador		MW	Horario		Bloque	Clientes Afectados	kVa afectados	Distribuidora	Comunas	Urbano / Rural	N° Incidencia Centrality	Observación
	(Primario)	Nombre	Nema		Desconexión	Normalización			(potencia instalada Dx)					
Pan de Azúcar	T11	Cantera	C1	1,99	10:50	10:57	1	6.803	10.865	CGE	COQUIMBO	**URBANO**	**3021579732**	Se recupera 100% de los consumos
		Panamericana	C2	3,43	10:50	10:57	1	4.293	12.348	CGE	COQUIMBO	**URBANO**	**3021579732**	Se recupera 100% de los consumos
		San Ramón	C3	5,15	10:50	10:57	1	7.860	14.155	CGE	COQUIMBO	**URBANO**	**3021579732**	Se recupera 100% de los consumos
		San Carlos	C4	3,15	10:50	10:57	1	9.987	11.330	CGE	COQUIMBO	**URBANO**	**3021579732**	Se recupera 100% de los consumos
		Peñuelas	C5	1,82	10:50	10:57	1	4.253	12.155	CGE	COQUIMBO	**URBANO**	**3021579732**	Se recupera 100% de los consumos
		Chañar	C6	4,43	10:50	10:57	1	4.870	20.635	CGE	COQUIMBO	**URBANO**	**3021579732**	Se recupera 100% de los consumos
Total				19,97				38.066	81.488					

ENS: 2,33 MWH.

N° de clientes afectados CGE: 38.066

Nota: Las pérdidas de consumos informadas corresponden a magnitudes de potencia medidas en sistema CGE S.A (Cabecera de alimentador), en consecuencia, estos valores consideran el aporte de los PMGD conectados en red de MT y no representan los consumos efectivamente desprendidos. Por lo anteriormente indicado, para determinar los consumos efectivamente desprendidos se requiere que coordinador eléctrico nacional realice análisis de balance de potencias considerando el aporte de los PMGD correspondientes.

Se adjunta tabla con los PMGD conectados en redes de MT en los circuitos afectados.

PMGD conectados en redes de MT para instalaciones afectadas.				
Subestación	**Transformador (Primario)**	**Alimentador**		**Denominación de PMGD**
		Nombre	**Nema**	

*Nota: Actualmente no hay PMGDs conectados en alimentadores de CGE.

6. CRONOLOGÍA DE EVENTOS Y DESCRIPCIÓN DE CAUSAS.

SUBESTACIÓN	EVENTO	HORARIO
Pan de Azúcar	Apertura por protecciones de los interruptores 52HT8-11 y 52HT11, afectando consumos de S/E Pan de Azúcar.	10:50
Causa falla: Lavado de aislación de acuerdo a SD-2021086852 y SODI N°186/2021.		
MANIOBRAS DE NORMALIZACIÓN		
Pan de Azúcar	Apertura manual interruptor 52CT11.	10:55
Pan de Azúcar	Cierre manual del interruptor 52HT8-11.	10:57
Pan de Azúcar	Cierre manual del interruptor 52HT11.	10:57
Pan de Azúcar	Cierre manual del interruptor 52CT11.	10:57

7. ESQUEMAS DE PROTECCIÓN Y CONTROL INVOLUCRADOS EN LA FALLA.

A continuación, se presenta el análisis de esquemas de protección involucrados en despeje de falla.

7.1. Resumen de Operación de esquema de protección:

Relé	Hora Relé	S/E	Instalación (Paño)	Función de protección Operada	Tiempo [s].	Observaciones
SEL 487B	10:50	Pan de Azúcar	HT8-11	87B	instantánea	Opera correctamente

7.2. Ajustes de Protección en Formato Resumido.

7.2.1 SE Pan de Azúcar – Paño HT8-11

PROTECCION PRINCIPAL BARRA T8 – T11 110 KV S/E PAN DE AZUCAR	
Marca	Schweitzer Laboratories
Modelo	SEL 487B
Tipo	Numérico
TT/CC Lado HT8/11	400/5
TT/CC Lado HT8	400/5
TT/CC Lado HT11	400/5
Protección Diferencial de Barra (87)	
Tap lado 110 Kv	5,00 [A_{sec}]
Tap lado 110 kV	5,00 [A_{sec}]
Tap lado 110 kV	5,00 [A_{sec}]
Pickup de operación del elem. con retención, O87P	1,00 [Pu]
Pick Up Elemento diferencial sensitivo, S87P	0.2 [Pu]
Timer Pickup Delay, 87STPU	250 [Ciclos]
Pick Up Restringido arranque de la unidad diferencial, O87P	1 [Pu]
Pickup Supervisión elemento direccional de fase, 50DSP	0,05 [Pu]
Zona Supervisión	Desabilitada (Zona Unica)
Pickup supervisión (50BF) 52HT8/11	1,5 [A_{sec}]
Pickup supervisión (50BF) 52HT8	1,5 [A_{sec}]
Pickup supervisión (50BF) 52HT11	1,5 [A_{sec}]
Tiempo supervisión (50BF) 52HT8/11	10 [Ciclos]
Tiempo supervisión (50BF) 52HT8	10 [Ciclos]
Tiempo supervisión (50BF) 52HT11	10 [Ciclos]
% Diferencial Slope 1	60%
% Diferencial Slope 2	80%
Actuación	Apertura 52HT8-11, 52HT8, 52HT11
Actualización	10/08/2020

7.3. Análisis Actuación de Esquema de Protección
7.3.1. S/E Pan de Azúcar – Paño HT8-11
7.3.1.1. Sistema 1 Relé SEL-487B

<u>Evento registrado en Relé SEL 487B 52HT8-11 SE Pan de Azúcar:</u>

a) **<u>EVENTO N°1:</u>**

Reporte de Evento.

Figura N°2: Reporte de Evento Relé SEL 487B 52HT8-11 SE Pan de Azúcar.

Oscilografía del Evento.

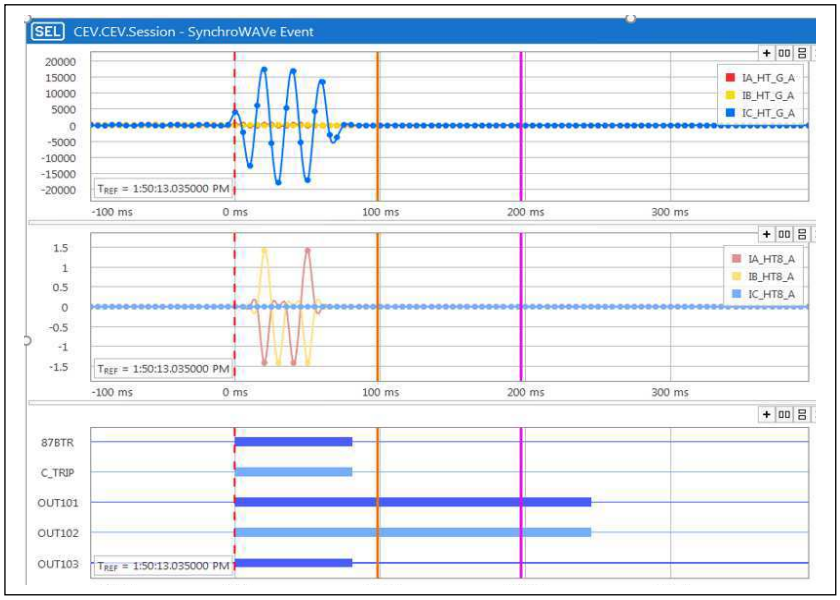

Figura N°3: Registro oscilografico relé SEL 487B Paño 52HT SE Pan de Azucar.

En el registro oscilográfico de la figura 3, se muestra la correcta operación del relé SEL 487B generado por el elemento de protección (87BTR), enviándose la orden de TRIP sobre el interruptor 52HT8-11 y 52HT11 de SE Pan de Azucar.

Registro Secuencial de Evento.

```
=>HIS

SEL 487B - DIFERENCIAL BARRA N3 110kV     Date: 10/20/2021  Time: 16:50:31.317
SE PAN DE AZUCAR110kV                     Serial Number: 1151140164

#      DATE       TIME     EVENT  GRP  TARGETS
10161 10/20/2021 13:50:13.035 87BTR   1   87_DIFF ZONE_3
10160 12/16/2017 09:19:30.341 87BTR   1   87_DIFF ZONE_3
10159 01/26/2017 09:21:23.147 TRIG    1
10158 01/26/2017 09:20:05.562 TRIG    1
10157 01/19/2017 07:40:10.567 87BTR   1   87_DIFF ZONE_3
10156 02/14/2016 15:34:35.736 87BTR   1   87_DIFF ZONE_3
10155 02/14/2016 15:34:35.303 87BTR   1   87_DIFF ZONE_3
10154 02/14/2016 15:21:47.527 87BTR   1   87_DIFF ZONE_3
10153 02/14/2016 15:21:47.126 87BTR   1   87_DIFF ZONE_3
10152 02/14/2016 15:08:24.229 87BTR   1   87_DIFF ZONE_3
10151 02/14/2016 15:08:23.131 87BTR   1   87_DIFF ZONE_3
10150 02/14/2016 15:08:22.636 87BTR   1   87_DIFF ZONE_3
SE PUNITAQUI                      Date: 09/07/21    Time: 22:36:15.714
TRANSFORMADOR T1

=>SER 100860

SEL 487B - DIFERENCIAL BARRA N3 110kV     Date: 10/20/2021  Time: 16:51:00.394
SE PAN DE AZUCAR110kV                     Serial Number: 1151140164

FID=SEL-487B-1-R307-V0-Z009005-D20131014

#    DATE       TIME         ELEMENT          STATE
60   12/12/2020  02:35:24.0079   89HT8/11-2_B       ASSERTED
59   12/12/2020  02:35:24.0134   89HT8/11-2_B       DEASSERTED
58   12/12/2020  02:35:24.0424   89HT8/11-2_B       ASSERTED
57   12/12/2020  02:35:24.0449   89HT8/11-2_B       DEASSERTED
56   12/12/2020  02:35:24.0499   89HT8/11-2_B       ASSERTED
55   12/12/2020  02:35:24.0524   89HT8/11-2_B       DEASSERTED
54   12/12/2020  02:35:24.1844   89HT8/11-2_A       ASSERTED
53   12/12/2020  02:35:24.2069   FAULT1             DEASSERTED
52   12/12/2020  02:35:24.2099   FAULT3             DEASSERTED
51   12/12/2020  02:35:24.2234   FAULT2             DEASSERTED
50   12/12/2020  02:35:24.4919   89HT8/11-2_A       DEASSERTED
49   12/12/2020  02:35:24.4999   89HT8/11-2_A       ASSERTED
48   12/12/2020  02:35:24.5024   89HT8/11-2_A       DEASSERTED
47   12/12/2020  02:35:24.5034   FAULT2             ASSERTED
46   12/12/2020  02:35:24.5069   FAULT1             ASSERTED
45   12/12/2020  02:35:24.5184   FAULT3             ASSERTED
44   12/12/2020  02:35:24.5229   89HT8/11-2_A       ASSERTED
43   12/12/2020  02:35:24.5484   FAULT1             DEASSERTED
42   12/12/2020  02:35:24.5599   FAULT3             DEASSERTED
41   12/12/2020  02:35:24.5634   FAULT2             DEASSERTED
40   12/12/2020  02:41:00.4274   52HT8/11_A         ASSERTED
39   12/12/2020  02:46:35.6693   89HT8/11-3_B       ASSERTED
38   12/27/2020  02:46:55.2236   52HT8/11_A         DEASSERTED
37   12/27/2020  04:19:47.6061   52HT8/11_A         ASSERTED
36   08/05/2021  12:58:17.6789   TRGTR              ASSERTED
35   08/05/2021  12:58:17.6804   TRGTR              DEASSERTED
34   10/20/2021  13:50:13.0306   FAULT3             ASSERTED
33   10/20/2021  13:50:13.0341   87R3               ASSERTED
32   10/20/2021  13:50:13.0341   87BTR              ASSERTED
31   10/20/2021  13:50:13.0341   Z3_TRIP            ASSERTED
```

30	10/20/2021	13:50:13.0341	TRIP01	ASSERTED
29	10/20/2021	13:50:13.0341	TRIP02	ASSERTED
28	10/20/2021	13:50:13.0341	TRIP03	ASSERTED
27	10/20/2021	13:50:13.0341	OUT101	ASSERTED
26	10/20/2021	13:50:13.0341	OUT102	ASSERTED
25	10/20/2021	13:50:13.0341	OUT103	ASSERTED
24	10/20/2021	13:50:13.0341	OUT108	ASSERTED
23	10/20/2021	13:50:13.0356	OUT105	ASSERTED
22	10/20/2021	13:50:13.0597	52HT8/11_A	DEASSERTED
21	10/20/2021	13:50:13.0657	52HT11_A	DEASSERTED
20	10/20/2021	13:50:13.1092	87R3	DEASSERTED
19	10/20/2021	13:50:13.1092	87BTR	DEASSERTED
18	10/20/2021	13:50:13.1092	Z3_TRIP	DEASSERTED
17	10/20/2021	13:50:13.1092	OUT103	DEASSERTED
16	10/20/2021	13:50:13.1222	FAULT3	DEASSERTED
15	10/20/2021	13:50:13.1307	FAULT3	ASSERTED
14	10/20/2021	13:50:13.2741	TRIP01	DEASSERTED
13	10/20/2021	13:50:13.2741	TRIP02	DEASSERTED
12	10/20/2021	13:50:13.2741	TRIP03	DEASSERTED
11	10/20/2021	13:50:13.2741	OUT101	DEASSERTED
10	10/20/2021	13:50:13.2741	OUT102	DEASSERTED
9	10/20/2021	13:50:13.2741	OUT108	DEASSERTED
8	10/20/2021	13:50:13.7503	FAULT3	DEASSERTED
7	10/20/2021	13:50:14.1100	OUT105	DEASSERTED
6	10/20/2021	13:56:16.4370	PCT05Q	ASSERTED
5	10/20/2021	13:56:16.4370	OUT104	ASSERTED
4	10/20/2021	13:56:19.4390	PCT05Q	DEASSERTED
3	10/20/2021	13:56:19.4390	OUT104	DEASSERTED
2	10/20/2021	13:56:27.6605	52HT8/11_A	ASSERTED
1	10/20/2021	13:57:04.2531	52HT11_A	ASSERTED

El registro secuencial de eventos muestra la activación de la función diferencial 87BTR (SER 32) y en forma instantánea produce la orden de TRIP 1, 2 y 3 (SER 30, 29 y 28 respectivamente) a través de las OUTPUT 101, 102 y 103 sobre los interruptores involucrados en esta protección diferencial de barras (HT8-11, HT11 y HT8) y la correcta apertura de los interruptores 52HT8-11 y 52HT11 (SER 22 y 31).

ACCIONES CORRECTIVAS.

7.3 Acciones Correctivas de Corto Plazo.

- Se paraliza faena
- Se revisa Procedimiento de trabajo

7.4 Acciones correctivas de Largo Plazo

- No aplica.

8 CONCLUSIONES.

De acuerdo con los antecedentes expuestos en el presente informe se concluye la correcta operación de la protección SEL-487B del paño HT8-11, provocada por flashover en aislación mientras se realizaba lavado, afectando los consumos de S/E Pan de Azúcar, transformación 110/13,2kV.

9 ANALISIS CONJUNTO.

El día 20 de octubre de 2021 a las 10:50 hrs se produce la operación de la protección SEL 487B, asociada al interruptor 52HT8-11 de S/E Pan de Azúcar, la cual afectó los consumos de MT asociados al transformador T11, 110/13.2 kV

Una vez ocurrido el evento, se recibe información de terreno indicando que la causa de la desconexión forzada fue una descarga en aislación que estaba siendo lavada. Descartando afectación a las personas que ejecutaban el lavado, se aplica el Plan Interno de Recuperación de Servicio que permitió la recuperación de los consumos a las 10:57 hrs.

Las faenas de lavado eran ejecutadas por empresa contratista, según programa anual y bajo SD-2021086852

10 ANEXOS.

I.	**ANEXO**	**PRINT OUT**
II.	**ANEXO**	**REGISTRO SCADA**
III.	**ANEXO**	**PROBATORIOS**
IV.	**ANEXO**	**INFORME INCIDENTE SE PAN DE AZUCAR**
V.	**ANEXO**	**INFORME ITO**