Estudio para análisis de falla EAF 238/2021

"Apertura intempestiva del interruptor 52CT de S/E Curacautín"

Fecha de Emisión: 13-09-2021

1. Descripción pormenorizada de la perturbación

a. Fecha y Hora de la falla

Fecha	23/08/2021
Hora	20:21
Consumos desconectados (MW)	5.54
Demanda previa del sistema (MW)	11067.5
Porcentaje de desconexión	0.050%
Calificación Apagón	No aplica (porcentaje de desconexión < 10%)

b. Identificación instalación afectada

Nombre de la instalación	S/E Curacautín / SE013T005
Tipo de instalación	Subestación
Tensión nominal	13,2 kV
Segmento	Transmisión zonal
Propietario instalación afectada	Compañía General de Electricidad S.A.
RUT	76.411.321-7
Representante Legal	Iván Arístides Quezada Escobar
Dirección	Av. Presidente Riesco 5561, piso 14, Las Condes, Santiago

c. Identificación del elemento fallado

Nombre del elemento afectado	Barra de 13,2 kV S/E Curacautín / BA01T005SE013T005
Propietario elemento fallado	Compañía General de Electricidad S.A.
RUT	76.411.321-7
Representante Legal	Iván Arístides Quezada Escobar
Dirección	Av. Presidente Riesco 5561, piso 14, Las Condes, Santiago

d. Origen y causa de la falla

Se produjo la desconexión forzada de la barra de 13.2 kV de S/E Curacautín debido a la apertura automática del interruptor 52CT de dicha subestación, por operación de su protección de sobrecorriente de fase.

El origen de la sobrecarga se debió, presumiblemente, a un aumento de la transferencia por los trasformadores N°1 y N°2 de S/E Curacautín, además, por la falta de generación de PMGD en dicha subestación, en particular la reducción de aporte del PMGD PE El Agrio conectado en las redes MT del alimentador Lonquimay.

d.2 Fenómeno Físico:

DIS2: Sobrecarga.

La empresa CGE S.A., remite en su informe de falla de 5 días probatorios para acreditar este fenómeno físico.

d.3 Reiteración:

Reiteración Fenómeno Físico en la instalación afectada: Se han producido 5 fallas en esta instalación por un fenómeno físico similar (homologado), durante los últimos 24 meses móviles, correspondiente a los Estudios para Análisis de Falla EAF 074-2020, EAF 048-2021, EAF 071-2021, EAF 162-2021 y EAF 195-2021.

Reiteración Fenómeno Físico en instalaciones del mismo propietario: Se han producido 11 fallas en instalaciones del mismo propietario con un fenómeno físico similar (homologado), durante los últimos 24 meses móviles, correspondiente a los siguientes Estudios para Análisis de Falla:

FALLA_ID	ACCIONES_CORRECTIVAS_CP	ACCIONES_CORRECTIVAS_LP
EAF 421_2019	La empresa CGE S.A. señala como acción correctiva de corto plazo el cambio de topología realizado en S/E Los Ángeles para la recuperación de consumos.	No se indican.
EAF 446_2019	No se indican.	No se indican.
EAF 074_2020	La empresa CGE S.A. indica que realizará el reemplazo del esquema de respaldo UPS del enlace satelital con S/E Curacautín, de acuerdo con solicitud CEN N°2020017922 del 24 de marzo de 2020.	La empresa CGE S.A. indica que no aplica ejecutar acciones correctivas a largo plazo.
EAF 361_2020	CGE S.A. indica que realizó transferencias de cargas mediante redes de distribución desde S/E Nirivilo hacia SS/EE contiguas, con el objetivo de reducir la carga del transformador N°1 66/23 kV, en tanto se encuentre fuera de servicio el transformador N°2. Además, indica que se encuentra trabajando en la reposición del transformador N°2 66/23 kV de S/E Nirivilo. Según lo informado al Coordinador, se instalará un transformador 66/23 kV de 10 MVA en S/E Nirivilo durante el mes de diciembre de 2020.	La empresa CGE S.A. indica que no aplica acciones correctivas a largo plazo.
EAF 048_2021	La empresa CGE S.A. indica que una vez fueron recuperados los consumos de S/E Curacautín, el Centro de Operaciones de Transmisión CGE solicitó generación local a STS por control de transferencia de carga en 52CT de S/E Curacautín. Cabe mencionar que CGE S.A., especialmente en período estival, mantiene coordinaciones con STS para gestionar el ingreso de generación local instaladas en redes MT (32MVA) con el objetivo de recortar la demanda. La empresa Frontel no lo indica.	La empresa CGE S.A. indica que programará para el 25 de marzo de 2021 la corrección del horario al relé Argus 7SR224225-03-2029. La empresa Frontel S.A. no lo indica.
EAF 071_2021	Normalización del registro horario de la unidad de control del interruptor 52CT.	Existe un proyecto licitado dentro del Decreto Exento de Transmisión Zonal Obras de Ampliación N°418/2017. Este proyecto quedó desierto en dos ocasiones y fue adjudicado en la tercera ronda de licitación. El Acta de Adjudicación con fecha 23 de junio de 2020 indica que CAM Chile S.A. (ENGIE) presentó la mejor oferta económica. De acuerdo con el contrato firmado con CAM Chile S.A de fecha 30 de septiembre de 2020, el proyecto está comprometido para entrar en servicio en marzo de 2022.
EAF 145_2021	CGE S.A. informa que no hay.	CGE S.A. informa que no aplica.

FALLA_ID	ACCIONES_CORRECTIVAS_CP	ACCIONES_CORRECTIVAS_LP
EAF 149_2021	La empresa CGE S.A. señala: Normalización del registro horario de la unidad de control del interruptor 52E2 de S/E El Avellano y de la protección SEL 387 asociada al transformador N°2 66/23 kV de la misma S/E. Lo anterior, programado para el día 09 de junio de 2021 mediante el documento N°2021050220 de la plataforma Neomante del Coordinador. Revisión de los ajustes entre el alimentador Rarinco y las protecciones de sobrecorriente de los transformadores N°1 y N°2 66/23 kV de S/E El Avellano.	CGE S.A. señala: Existe un proyecto licitado dentro del Decreto Exento de Transmisión Zonal Obras de Ampliación N°418/2017. Este proyecto quedó desierto en dos ocasiones y fue adjudicado en la tercera ronda de licitación. El Acta de Adjudicación con fecha 23 de junio de 2020 indica que CAM Chile S.A. presentó la mejor oferta económica. De acuerdo con el contrato firmado con CAM Chile S.A de fecha 30 de septiembre de 2020, el proyecto está comprometido para entrar en servicio en marzo de 2022.
EAF 162_2021	La empresa CGE S.A. indica que se normalizará desfase horario de unidad de control del 52CT de S/E Curacautín a través de SD 2021057410.	La empresa CGE S.A. indica que existe un proyecto licitado dentro del Decreto Exento N°°418/2017. Este proyecto quedó desierto en dos ocasiones y fue adjudicado en la tercera ronda de licitación. El Acta de Adjudicación con fecha 23 de junio de 2020 indica que CAM Chile S.A. (ENGIE) presentó la mejor oferta económica. De acuerdo con el contrato firmado con CAM Chile S.A de fecha 30 de septiembre de 2020, el proyecto está comprometido para entrar en servicio en marzo de 2022.
EAF 166_2021	CGE S.A. informa que se realiza la transferencia de carga mediante redes MT, para efectos de evitar la operación producto de operación de sobrecarga.	CGE S.A. informa que no aplica.
EAF 195_2021	La empresa CGE S.A. señala que no hay acciones correctivas a corto plazo.	La empresa CGE S.A. señala: Existe un proyecto licitado dentro del Decreto exento de Transmisión Zonal Obras de Ampliación N°418/2017. El Acta de Adjudicación con fecha 23 de junio de 2020 indica que CAM Chile S.A. (ENGIE) presentó la mejor oferta económica. De acuerdo con el contrato firmado con CAM Chile S.A de fecha 30 de septiembre de 2020, el proyecto está comprometido para entrar en servicio en marzo de 2022.

Cantidad de fallas (sin importar Fenómeno Físico) en la misma instalación: Se han producido 5 fallas en la misma instalación afectada, durante los últimos 24 meses móviles, correspondiente a los Estudios para Análisis de Falla EAF 074-2020, EAF 048-2021, EAF 071-2021, EAF 162-2021 y EAF 195-2021.

d.4 Fenómeno eléctrico

PR51: Protección de sobrecorriente temporizada de fase.

e. Detalles de la instalación, equipo o elemento donde se produjo la falla

El elemento donde se originó la falla corresponde a la barra de 13,2 kV de S/E Curacautín, la cual tiene una capacidad nominal de 31 kA (a temperatura máxima de la zona) y cuya fecha de puesta en servicio fue en el año 1955, de acuerdo con la información disponible en la plataforma Infotécnica del Coordinador Eléctrico Nacional.

La empresa CGE S.A. no adjunta información de los mantenimientos de esta instalación durante los últimos 24 meses.

f. Ubicación urbana o rural según DS 327/1997

La empresa Frontel S.A. califica sus alimentadores afectados por esta falla de acuerdo con el detalle que se muestra a continuación:

Subestación	Alimentador	Comuna	Densidad	Descripción
Curacautín	52C2 Tolhuaca	Curacautín	D2	Baja
	52C3 Lonquimay	Lonquimay	D1	Muy Baja
		Curacautín	D2	Baja

g. Proposición del propietario respecto del origen de la falla

Interna.

La empresa CGE S.A. remite los siguientes antecedentes en respaldo a la proposición del origen de la falla:

- Demanda de los últimos 24 meses (Probatorio I).
- Informe técnico de las posibles causas que propician la sobrecarga (Probatorio II).
- Ajuste de las protecciones de líneas y equipos involucrados (Probatorio III)
- Año de primera puesta en servicio y años efectivos en operación (transformadores 1 y 2) (Probatorio IV).

h. Comuna donde se presenta la falla

9203: Curacautín

i. Fecha de entrega de la información al Coordinador

Coordinado	Informe de 48 horas (25-08-2021)	Informe de 5 días (30-08-2021)
Compañía General de Electricidad S.A.	23-08-2021	03-09-2021
Empresa Eléctrica de la Frontera S.A. (Frontel)	23-08-2021	30-08-2021

2. Descripción del equipamiento afectado

a. Sistema de Generación

b. Sistema de Transmisión

Elemento Afectado	Segmento	Tramo	Hora Desc.	Hora Norm.
S/E Curacautín	ST Zonal	Barra 13.2 kV	20:21	20:24

c. Consumos

Sub-Estación	Alimentador /Paño	Comuna	Pérdida de Consumo (MW)	% consumo pre-falla	Clientes Afectados	H. Desc.	H. Dispon.	H. Norm.
Curacautín	Tolhuaca / C2	Curacautín	2.55	0.023	7070	20:21	20:24	20:26
Curacautín	Lonquimay / C3	Curacautín y Lonquimay	0.31	0.003	546	20:21	20:24	20:28
Curacautín	Lonquimay / C3	Curacautín y Lonquimay	2.68	0.024	4794	20:21	20:24	20:34

Total: 5.54 MW 0.050 % 12410

- Los montos y horarios señalados corresponden a lo informado por la empresa Frontel S.A.

3. Estimación de la energía no suministrada

Sub-Estación	Alimentador/ Paño	Empresa	Tipo de Cliente	Pérdida de Consumo (MW)	Tiempo Indispon. (h)	Tiempo Desc. (h)	ENS (MWh)
Curacautín	Tolhuaca / C2	Frontel	Regulado	2.55	0,05	0,083	0,211
Curacautín	Lonquimay / C3	Frontel	Regulado	0.31	0.05	0.117	0.036
Curacautín	Lonquimay / C3	Frontel	Regulado	2.68	0,05	0,217	0,581

Clientes Regulados : 0.83 MWh

Clientes Libres : 0.00 MWh

Total : 0.83 MWh

- Los montos señalados corresponden a lo informado por la empresa Frontel S.A.

- Curva de recuperación esperada v/s recuperación real.

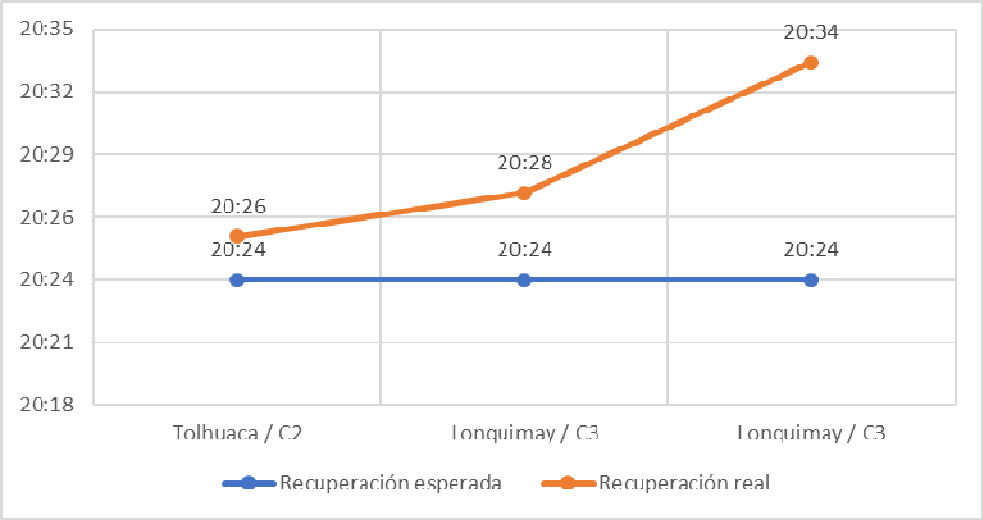

Se aprecia una diferencia entre el horario de recuperación real respecto del horario de disponibilidad de la barra de S/E Curacautín, para recuperar el consumo asociado al alimentador Lonquimay. Esto debido a que intenta evitarse la presencia de una sobrecarga nuevamente, para ello se recupera una parte del consumo, se solicita la generación de PMGD en redes de media tensión de S/E Curacautín y, finalmente, se recupera el resto del consumo.

- Velocidad promedio de recuperación.

Rango	Potencia (MW)	Tiempo recuperación (h)	Velocidad de recuperación (MW/h)
Primer 80 %	4.43	0.22	20.46
Último 20 %	1.11	0.22	5.11
100 % Total	5.54	0.22	25.57

4. Descripción de las configuraciones en los momentos previo y posterior a la falla

Demanda del sistema previo a la falla: 11067.5 MW

Regulación de Frecuencia

Control distribuido de frecuencia en el Sistema Eléctrico Nacional, previo a la falla, mediante las centrales Andina (CTA), Angamos (ANG2), Atacama (1TG1A y 2TG2B), Canutillar (U1 y U2), Cochrane (CCH1 y CCH2), Hornitos (CTH), Kelar (TG2), Mejillones (CTM3), Norgener (NTO2), Pehuenche (U1), Quintero (U2) y Tocopilla (U14 y U15).

Operación Programada

En Anexo Nº1 se adjunta el detalle de la generación programada para el día 23 de agosto de 2021.

Operación Real

En Anexo Nº2 se adjunta el detalle de la generación real del día 23 de agosto de 2021.

Movimiento de centrales e informe diario del CDC

En Anexo Nº3 se presenta el detalle del Movimiento de Centrales e Informe Diario del CDC para el día 23 de agosto de 2021.

Mantenimientos

En Anexo Nº4 se presenta el detalle de los mantenimientos programados y forzados para el día 23 de agosto de 2021.

Estado y configuración previo a la falla

Las instalaciones de transmisión se encontraban en servicio normal en los momentos previos a la desconexión forzada.

Los PMDG conectados a la S/E Curacautín se encontraban inyectando 0 MW al SEN.

Otros antecedentes relevantes

La empresa CGE S.A. señala:

"El día 23 de agosto del 2021, a las 20:21 horas, se produce la apertura por protecciones del interruptor 52CT de S/E Curacautín afectando sus consumos.

Posteriormente se procede a realizar el procedimiento de recuperación de barra MT 13.2 kV de S/E Curacautín abriendo los alimentadores Tolhuaca y Lonquimay, cerrando el interruptor 52CT a las 20:24 horas. Posteriormente en coordinación con STS se recuperan los alimentadores 52C2 Tolhuaca 20:26 horas y 52C3 Lonquimay a las 20:28 horas, normalizando con este horario la totalidad de los consumos."

Cabe destacar que en comunicaciones sostenidas con CGE S.A., a raíz de fallas anteriores en esta misma instalación y por la misma causa, la empresa indica que no es posible aumentar el pick up del elemento de sobrecorriente de fase asociado al paño CT de S/E Curacautín, ya que se podría sobrepasar la capacidad de sobrecarga admisible del transformador 66/13.2 kV N°2 de dicha subestación. A continuación, se cita lo indicado por la empresa CGE S.A.:

"En relación con el pickup de la protección de sobrecorriente de fases, cabe señalar que los TT/CC del paño CT no son impedimento para un aumento de pickup. El ajuste de sobrecorriente de fases actual está limitado por la capacidad de los transformadores de poder AT/MT y se encuentra sobre la capacidad nominal ONAF de estos transformadores de poder, con un valor de 240 A en el lado de

media tensión (equivalentes a 5,48 MVA en 13.2kV), este valor permite una capacidad de transferencia igual a la potencia ONAF del paralelo de los dos transformadores de poder instalados en S/E Curacautín más un margen de sobrecarga controlada igual al 5% adicional.

Cabe señalar que, debido a las diferencias técnicas entre ambos transformadores, la repartición de carga entre ellos es desigual, de modo que, según simulaciones, cuando la corriente total en el paño CT es 240A, el T1 llega a 2.51MVA (97% de su potencia nominal) y el T2 llega a 2.95MVA (113.5% de su potencia nominal). Como el T2 tiene una antigüedad de 64 años, llevarlo a niveles de sobrecarga mayores a los actuales podría resultar en deterioro acelerado o falla interna. Por lo tanto, el pickup de corriente en el lado de media tensión está limitado por el T2 y no es recomendable ajustarlo a un valor más alto.

Además, este ajuste actual garantiza una adecuada coordinación con los dos reconectadores de los alimentadores y los fusibles del lado de 66 kV del paralelo de los transformadores."

Acciones preventivas y/o correctivas

a) La instalación afectada no cuenta con una auditoría, plan de acción u otro tipo de mantenimiento en curso.

b) Acciones correctivas a corto plazo:

La empresa CGE S.A. señala que no hay acciones correctivas a corto plazo.

c) Acciones correctivas a largo plazo:

La empresa CGE S.A. señala: *"Existe un proyecto licitado dentro del Decreto exento de Transmisión Zonal Obras de Ampliación N°418/2017. Este proyecto quedó desierto en dos ocasiones y fue adjudicado en la tercera ronda de licitación. El Acta de Adjudicación con fecha 23 de junio de 2020 indica que CAM Chile S.A. (ENGIE) presentó la mejor oferta económica. De acuerdo con el contrato firmado con CAM Chile S.A, de fecha 30 de septiembre de 2020, el proyecto está comprometido para entrar en servicio en marzo de 2022."*

Diagrama simplificado de las instalaciones previo a la falla

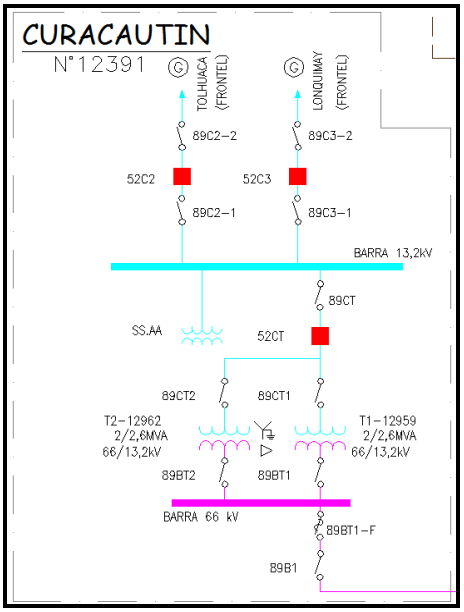

5. Cronología de eventos y la descripción de las causas de los eventos

Hora	Involucrado	Evento
20:21	CGE	Apertura automática del interruptor 52CT de S/E Curacautín, correspondiente al interruptor general de barra de 13.2 kV de dicha subestación, por operación de su protección de sobrecorriente de fase.

- La hora señalada corresponde a lo informado por la empresa CGE S.A.

6. Normalización del servicio

Fecha	Involucrado	Hora	Acción
23/08/2021	CGE	20:23	Apertura vía remota de los interruptores asociados a los alimentadores 52C2 Tolhuaca y 52C3 Lonquimay de S/E Curacautín, por maniobras de recuperación de consumos.
23/08/2021	CGE	20:24	Cierre vía remota del interruptor 52CT de S/E Curacautín, energizando la barra 13.2 kV de dicha subestación.
23/08/2021	CGE	20:26	Cierre vía remota del interruptor asociado al alimentador 52C2 Tolhuaca de S/E Curacautín, recuperando los consumos asociados a dicho alimentador.
23/08/2021	Frontel	20:27	Con el fin de evitar la presencia de una nueva sobrecarga, se limita el consumo del alimentador Lonquimay a 1 MW.
23/08/2021	CGE	20:28	Cierre vía remota del interruptor asociado al alimentador 52C3 Lonquimay de S/E Curacautín, se recuperan 0.31 MW de consumos asociados a dicho alimentador.
23/08/2021	CGE	20:32	Para evitar una nueva sobrecarga, CGE S.A. solicita a SAESA S.A. que sincronice el PMGD Curacautín en redes de distribución de S/E Curacautín.
23/08/2021	CGE	20:34	Se recuperan 2.68 MW asociados al alimentador 52C3 Lonquimay de S/E Curacautín. Quedan recuperados el 100% de los consumos afectados.

- Las horas y fechas señaladas corresponden a lo informado por las empresas CGE S.A. y Frontel S.A.

7. Análisis de las causas de la falla y de la actuación de los dispositivos de protección y control

Se produjo la desconexión forzada de la barra de 13.2 kV de S/E Curacautín debido a la apertura automática del interruptor 52CT de dicha subestación, por operación de su protección de sobrecorriente de fase. El origen de la sobrecarga se debió, presumiblemente, a un aumento de la transferencia por los trasformadores N°1 y N°2 de S/E Curacautín, además, por la falta de generación de PMGD en dicha subestación, en particular la reducción de aporte del PMGD PE El Agrio conectado en las redes MT del alimentador Lonquimay.

A raíz de esta desconexión, se produjo la pérdida de 5.54 [MW] de consumos asociados a la S/E Curacautín.

<u>Apertura automática del interruptor 52CT de S/E Curacautín</u>

El paño CT de S/E Curacautín cuenta con un reconectador con unidad de control Argus, con elementos de sobrecorriente de fase y residual.

A continuación, se presentan los registros oscilográficos, de canales digitales y secuencial de eventos de la protección asociada al paño CT de S/E Curacautín:

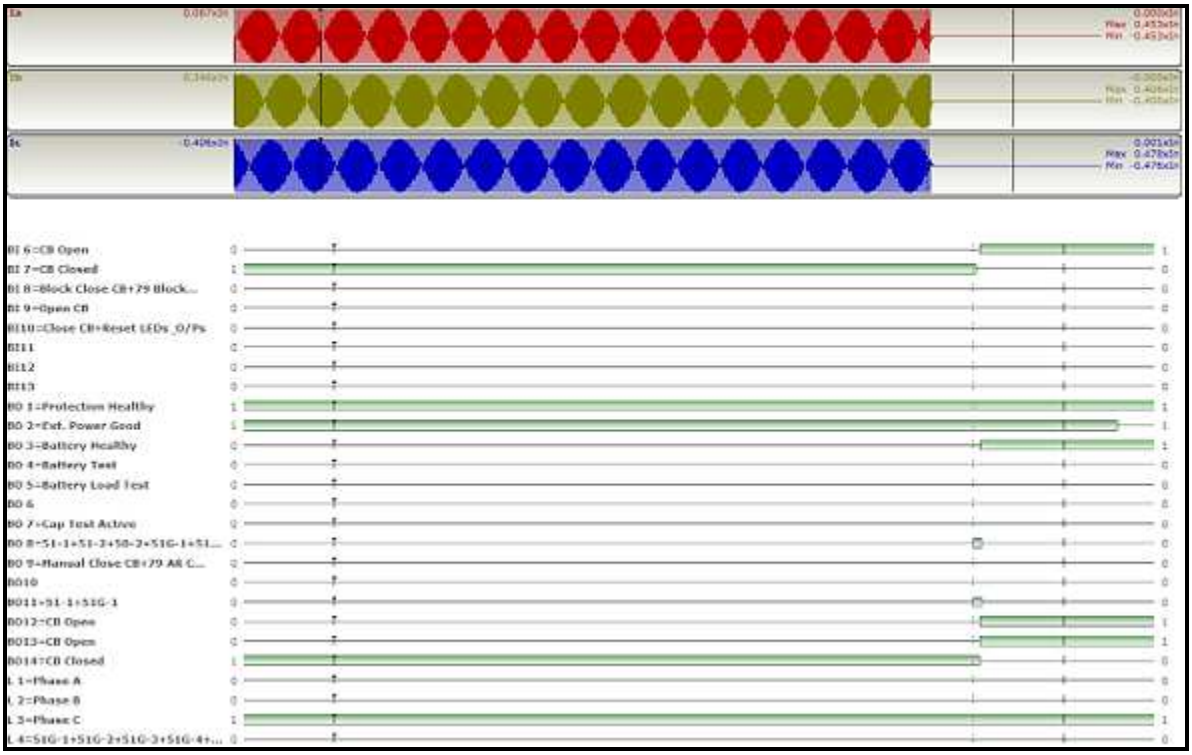

En el registro oscilográfico no se observan corrientes de falla por ninguna de las tres fases, por lo que se descarta la presencia de algún tipo de falla.

En el registro de canales digitales se observa el arranque y operación de la función de sobrecorriente de fase (51-1, variable BO11), el cual tiene un ajuste de 240 A, enviando orden de apertura sobre el interruptor 52CT. La apertura del interruptor se confirma a través del cambio de estado de las variables Bl 6 (Open, de 0 a 1) y Bl 7 (Closed, de 1 a 0).

Data Record (Data Fault 52CT.txt)

```
  Relay Type              : 7SR224x-2xxxx-0CAx
  Software Revision       : 2435H80011R4c-3b$9755
  Boot Block Revision     : TC1775.002.000
  Configuration           : 10w-8g-13i-14o
  User Information        : SE CURACAUTIN
  Circuit Identifier      : 52CT GENERAL MT
  MLFB                    : 7SR2242-2AC42-0CA0/BB
  DOC ID                  : FFFFFFFFCCFFFFFFBEF20DE70900BD53

FAULT  1 24/08/2021 00:25:30.353 G1 A C G 51-1 Ia=0.255kA Ib=0.228kA Ic=0.261kA Va=0.000kV Vb=0.000kV Vc=0.000kV
FAULT  2 23/07/2021 22:47:01.093 G1 C G 51-1 Ia=0.239kA Ib=0.216kA Ic=0.253kA Va=0.000kV Vb=0.000kV Vc=0.000kV
FAULT  3 26/06/2021 01:04:55.380 G1
FAULT  4 15/06/2021 22:31:35.435 G1 C G 51-1 Ia=0.231kA Ib=0.202kA Ic=0.253kA Va=0.000kV Vb=0.000kV Vc=0.000kV
FAULT  5 18/04/2021 12:22:31.365 G1
FAULT  6 11/03/2021 22:47:47.575 G1 C G 51-1 Ia=0.245kA Ib=0.224kA Ic=0.252kA Va=0.000kV Vb=0.000kV Vc=0.000kV
FAULT  7 20/02/2021 15:06:52.340 G1
FAULT  8 10/02/2021 17:01:03.755 G1 C G 51-1 Ia=0.245kA Ib=0.226kA Ic=0.247kA Va=0.000kV Vb=0.000kV Vc=0.000kV
FAULT  9 20/06/2020 06:33:03.250 G1 Ia=0.000kA Ib=0.000kA Ic=0.000kA Va=0.000kV Vb=0.000kV Vc=0.000kV
FAULT 10 18/06/2020 12:25:42.670 G1
```

El registro del evento muestra las magnitudes de corriente de 255 [A] en la fase A, 229 [A] en la fase B y 261 [A] en la fase C, al momento de la apertura del interruptor 52CT de S/E Curacautín (ajuste de la protección de sobrecorriente de fase en 240 [A]).

```
Reyrolle Protection
Text File :-
Events


  Relay Type            : 7SR224x-2xxxx-0CAx
  Software Revision     : 2435H80011R4c-3b#9755
  Boot Block Revision   : TC1775.002.000
  Configuration         : 10w-8g-13i-14o
  User Information      : SE CURACAUTIN
  Circuit Identifier    : 52CT GENERAL MT
  MLFB                  : 7SR2242-2AC42-0CA0/BB
  DOC ID                : FFFFFFFFCCFFFFFFBEF20DE70900BD53

00:23:15.928,24/08/2021  160    Raised  Start/Pick-up L1

00:24:01.378,24/08/2021  160    Raised  Start/Pick-up L2

00:24:01.488,24/08/2021  160    Cleared Start/Pick-up L2

00:25:30.348,24/08/2021  80     Raised  Binary Output 8
                         80     Raised  Binary Output 11
                         160    Raised  Trip L3
                         60     Raised  Trigger Storage
                         160    Raised  Trip I>
                         183    Raised  51-1

00:25:30.353,24/08/2021  160    Raised  General Trip

00:25:30.388,24/08/2021  70     Cleared Binary Input 7

00:25:30.393,24/08/2021  70     Cleared Binary Input 5

00:25:30.398,24/08/2021  160    Cleared Start/Pick-up L1

00:25:30.408,24/08/2021  160    Cleared Start/Pick-up L3
                         183    Cleared 51-1

00:25:30.418,24/08/2021  160    Cleared General Start/Pick-up

00:25:30.423,24/08/2021  70     Raised  Binary Input 5
                         70     Raised  Binary Input 6

00:25:30.428,24/08/2021  80     Raised  Binary Output 12
                         80     Raised  Binary Output 13
                         80     Cleared Binary Output 14
                         60     Raised  Capacitor Ready
                         200    Cleared CB 1

00:25:30.438,24/08/2021  80     Raised  Binary Output 3
                         60     Raised  Battery Healthy

00:25:30.448,24/08/2021  80     Cleared Binary Output 8
                         80     Cleared Binary Output 11

00:25:31.898,24/08/2021  160    Cleared Binary Input 1

00:25:31.938,24/08/2021  80     Cleared Binary Output 2

00:28:32.978,24/08/2021  80     Raised  Binary Output 9
                         60     Raised  Command Received

00:28:33.033,24/08/2021  70     Cleared Binary Input 5
```

	70	Cleared Binary Input 6
00:28:33.048,24/08/2021	60	Cleared Capacitor Ready
00:28:33.073,24/08/2021	70	Raised Binary Input 7
00:28:33.078,24/08/2021	80	Cleared Binary Output 9
	80	Cleared Binary Output 12
	80	Cleared Binary Output 13
	80	Raised Binary Output 14
	200	Raised CB 1
00:28:33.208,24/08/2021	160	Raised Binary Input 1
00:28:33.238,24/08/2021	80	Raised Binary Output 2
00:28:33.528,24/08/2021	70	Raised Binary Input 5
00:28:33.548,24/08/2021	60	Raised Capacitor Ready
00:31:05.608,24/08/2021	160	Raised General Start/Pick-up
	160	Raised Start/Pick-up L3
00:31:05.618,24/08/2021	160	Raised Start/Pick-up L1
	160	Raised Start/Pick-up L2
00:31:05.628,24/08/2021	60	Cleared Capacitor Ready
00:31:05.638,24/08/2021	80	Cleared Binary Output 3
	60	Cleared Battery Healthy
00:31:05.858,24/08/2021	160	Cleared Start/Pick-up L2
00:31:05.948,24/08/2021	160	Cleared Start/Pick-up L1
00:31:05.958,24/08/2021	160	Cleared General Start/Pick-up
	160	Cleared Start/Pick-up L3
00:31:05.968,24/08/2021	60	Raised Capacitor Ready
00:31:05.988,24/08/2021	80	Raised Binary Output 3
	60	Raised Battery Healthy
00:36:02.488,24/08/2021	160	Raised General Start/Pick-up
	160	Raised Start/Pick-up L1
00:36:02.498,24/08/2021	160	Cleared General Start/Pick-up
160	Cleared Start/Pick-up L1	

Finalmente, el registro secuencial de eventos muestra que el tiempo de apertura efectiva del interruptor 52CT corresponde, aproximadamente, a 75 [ms] (Binary Output 11 y Binary Input 6).

8. Detalle de toda la información utilizada en la evaluación de la falla

Detalle de la generación programada para el día 23 de agosto de 2021 (Anexo N°1).

Detalle de la generación real del día 23 de agosto de 2021 (Anexo N°2).

Detalle del Movimiento de Centrales e Informe Diario del CDC correspondientes al día 23 de agosto de 2021 (Anexo N°3).

Detalle de los mantenimientos programados y forzados para el día 23 de agosto de 2021 (Anexo N°4).

Informes de fallas de instalaciones ingresados en el sistema del Coordinador Eléctrico Nacional por las empresas CGE S.A. y Frontel S.A. (Anexo N°5).

Otros antecedentes aportados por las empresas CGE S.A. y Frontel S.A. (Anexo N°6).

9. Análisis de las actuaciones de protecciones

9.1 Incumplimiento Normativo

Los incumplimientos normativos detectados en el desarrollo de la falla, por parte de los involucrados son:

CGE S.A.

- Plazo de envío del informe de falla de 5 días, de acuerdo con lo indicado en el Título 6-7 de la NTSyCS vigente.

9.2 Estándares Normativos Art. 1-14 NTSyCS

Los incumplimientos del propietario del elemento afectado, reportados en la versión vigente del "Informe Anual de Cumplimientos, Artículo 1-14 Norma Técnica de Seguridad y Calidad de Servicio", no incidieron en el origen y causa de la falla, ni en el desarrollo de las maniobras que permitieron la normalización de servicio.

9.3 Desempeño de Protecciones Eléctricas y Modo de operación de interruptores

Según los antecedentes proporcionados por la empresa CGE S.A. y el respectivo análisis realizado por el Coordinador:

- Se concluye correcta operación del sistema de protecciones del paño CT de S/E Curacautín, en particular, su función de protección de sobrecorriente de fase.

  Se concluye un correcto modo de operación del interruptor 52CT de S/E Curacautín.

9.4 Desempeño EDAC

No aplica pronunciarse sobre el desempeño de EDAG ante este evento.

9.5 Desempeño EDAG

No aplica pronunciarse sobre el desempeño de EDAG ante este evento.

10. Pronunciamiento Técnico del Coordinador Eléctrico Nacional

De acuerdo con el análisis realizado por el Coordinador:

a) Se produjo la desconexión forzada de la barra de 13.2 kV de S/E Curacautín debido a la apertura automática del interruptor 52CT de dicha subestación, por operación de su protección de sobrecorriente de fase. El origen de la sobrecarga se debió, presumiblemente, a un aumento de la transferencia por los trasformadores N°1 y N°2 de S/E Curacautín, además, por la falta de generación de PMGD en dicha subestación, en particular la reducción de aporte del PMGD PE El Agrio conectado en las redes MT del alimentador Lonquimay. Al respecto, se dispone de antecedentes para corroborar la causa de desconexión, tales como registros oscilográficos, registros de medidas de energía, entre otros. Con lo anterior, y en base al análisis realizado en el punto 7 de este informe, es posible indicar que se produjo un desempeño correcto de las protecciones eléctricas asociadas al paño CT de S/E Curacautín, operando de forma coordinada y selectiva.

b) No se evidenciaron incumplimientos normativos en el desarrollo del evento que provocó la falla, desde su inicio, su despeje, hasta que las instalaciones fueron normalizadas.

c) No se evidenciaron incumplimientos asociados al elemento afectado por la falla, reportados en la versión vigente del "Informe Anual de Cumplimientos, Artículo 1-14 Norma Técnica de Seguridad y Calidad de Servicio".

d) Para el desarrollo de la falla no hay observaciones respecto de la aplicación de los Planes de Recuperación de servicio asociados a las instalaciones involucradas, ni de las actuaciones del CDC y los respectivos CC durante la falla del día 23 de agosto de 2021.

11. Recomendación respecto de las instalaciones a las cuales el Coordinador Eléctrico Nacional debería solicitar una auditoría

a) Auditorías, planes de acción, instrucciones de acciones correctivas de largo y/o corto plazo.

No se solicitarán auditorías, planes de acción ni acciones correctivas de largo y/o corto plazo.

b) Solicitudes de ampliación de información.

No se solicitará ampliación de información a las empresas involucradas en este evento.

ANEXO N° 1

Detalle de la generación programada para el día 23 de agosto de 2021

Periodo Desde: 23/08/2021 27/08/2021

COORDINADOR ELÉCTRICO NACIONAL	Programación Diaria del Sistema Eléctrico Nacional																								
lunes, 23 de agosto de 2021	1	2	3	4	5	6	7	8	9	10	11	12	13	14	15	16	17	18	19	20	21	22	23	24	
Costos Operación	369	360	361	360	358	349	372	376	355	327	327	318	312	308	306	314	339	375	419	447	432	421	414	395	**8.714**
Costos Encendido/Detención	57	0	0	0	0	0	0	0	1	14	2	0	2	0	0	0	15	47	0	2	2	2	1	0	**144**
Costos Totales [kUSD]	**426**	**360**	**361**	**360**	**358**	**349**	**372**	**376**	**356**	**341**	**329**	**318**	**314**	**308**	**306**	**314**	**354**	**422**	**419**	**449**	**434**	**423**	**414**	**395**	**8.858**
Costo Marginal Quillota 220 kV	**113,5**	**112,4**	**112,8**	**112,6**	**112,1**	**107,4**	**114,2**	**117,5**	**116,0**	**115,8**	**116,3**	**116,2**	**116,3**	**116,4**	**116,1**	**116,3**	**115,5**	**116,0**	**122,8**	**135,8**	**135,7**	**124,2**	**121,3**	**120,5**	**117,66**
Pérdidas [MWh]	181	172	167	162	159	158	172	210	343	479	509	514	509	485	462	436	372	255	264	281	272	266	251	231	**7.309**
Consumos Propios [MWh]	450	450	450	450	450	450	450	450	443	429	430	430	429	429	429	429	437	459	459	462	461	459	458	458	**10.702**
Demanda Total [MWh]	8093	7775	7479	7394	7352	7452	7851	8476	9333	9887	10088	10039	10083	9921	9788	9768	9610	9661	10023	10297	10172	10029	9660	9076	**219.307**
Generación Total [MWh]	**8724**	**8397**	**8096**	**8006**	**7961**	**8060**	**8472**	**9136**	**10119**	**10795**	**11027**	**10983**	**11021**	**10835**	**10680**	**10633**	**10420**	**10375**	**10745**	**11040**	**10906**	**10754**	**10369**	**9765**	**237.318**

Hidroeléctricas de Pasada	1	2	3	4	5	6	7	8	9	10	11	12	13	14	15	16	17	18	19	20	21	22	23	24	Total
Total	**631**	**630**	**588**	**539**	**559**	**510**	**512**	**516**	**500**	**511**	**570**	**540**	**524**	**603**	**651**	**673**	**781**	**806**	**807**	**818**	**843**	**843**	**785**	**678**	15.416
CHAPIQUINA	5	5	5	5	5	5	5	5	5	5	5	5	5	5	5	5	5	5	5	5	5	5	5	5	**108**
COSAPILLA	0	0	0	0	0	0	0	0	0	0	0	0	0	0	0	0	0	0	0	0	0	0	0	0	**10**
ELTORON2	1	1	1	1	1	1	1	1	1	1	1	1	1	1	1	1	1	1	1	1	1	1	1	1	**22**
CAVANCHA	2	2	2	2	2	2	2	2	2	2	2	2	2	2	2	2	2	2	2	2	2	2	2	2	**43**
ALTOHOSPICIO	1	1	1	1	1	1	1	1	1	1	1	1	1	1	1	1	1	1	1	1	1	1	1	1	**22**
SANTAROSA	1	1	1	1	1	1	1	1	1	1	1	1	1	1	1	1	1	1	1	1	1	1	1	1	**12**
RIOHUASCO	1	1	1	1	1	1	1	1	1	1	1	1	1	1	1	1	1	1	1	1	1	1	1	1	**24**
PUCLARO	1	1	1	1	1	1	1	1	1	1	1	1	1	1	1	1	1	1	1	1	1	1	1	1	**29**
LOSMOLLES	2	2	2	2	2	2	2	2	2	2	2	2	2	2	2	2	2	2	2	2	2	2	2	2	**43**
LAPALOMA	0	0	0	0	0	0	0	0	0	0	0	0	0	0	0	0	0	0	0	0	0	0	0	0	**0**
ELTARTARO	0	0	0	0	0	0	0	0	0	0	0	0	0	0	0	0	0	0	0	0	0	0	0	0	**0**
CH-HORNITOS	5	5	5	5	5	5	5	5	5	6	5	5	5	6	6	6	6	6	6	6	6	6	5	5	**130**
JUNCAL	5	5	5	5	4	4	4	4	4	4	4	4	4	4	5	5	5	5	5	5	5	5	5	5	**110**
JUNCALITO	0	0	0	0	0	0	0	0	0	0	0	0	0	0	0	0	0	0	0	0	0	0	0	0	**0**
COMPANIA-2	0	0	0	0	0	0	0	0	0	0	0	0	0	0	0	0	0	0	0	0	0	0	0	0	**5**
BLANCO	3	3	3	3	3	3	3	3	3	3	3	3	3	3	3	3	3	3	3	4	4	4	4	4	**77**
LOSQUILOS	10	10	10	9	9	9	9	9	9	9	9	9	9	9	9	9	9	9	9	10	10	10	10	10	**224**
CHACABUQUITO	6	6	6	6	6	5	5	5	5	5	5	5	5	5	5	5	5	5	6	6	6	6	6	6	**131**
SAUCEANDES	0	0	0	0	0	0	0	0	0	0	0	0	0	0	0	0	0	0	0	0	0	0	0	0	**7**
CARENA	5	5	5	5	5	5	5	5	5	4	4	3	3	2	3	5	5	5	5	5	5	5	5	5	**109**
ALFALFAL	33	33	32	32	33	34	34	33	32	33	33	33	33	33	33	33	35	35	33	32	32	33	33	34	**791**
MAITENES	6	6	6	6	6	6	5	6	6	6	6	5	6	5	6	6	5	6	5	6	6	6	6	5	**134**
QUELTEHUES	19	20	20	21	21	21	21	21	22	21	21	21	21	21	22	22	22	22	22	22	21	21	21	21	**506**
VOLCAN	5	6	6	6	6	6	6	6	6	6	6	6	6	6	6	6	6	6	6	6	6	6	6	6	**142**
GUAYACAN	5	5	5	5	5	5	5	5	5	5	5	5	5	5	5	5	5	5	5	5	5	5	5	5	**113**
FLORIDA-1	0	0	0	0	0	0	0	0	0	0	0	0	0	0	0	0	0	0	0	0	0	0	0	0	**0**
FLORIDA-2	16	16	16	16	16	15	15	15	15	15	14	14	13	13	12	11	10	8	7	7	7	7	8	9	**295**
FLORIDA-3	2	2	2	2	2	2	2	2	2	2	2	2	2	2	2	2	2	2	2	2	2	2	2	2	**50**
PUNTILLA	6	7	7	8	8	8	7	7	6	6	7	7	6	6	5	5	6	6	6	5	6	6	6	6	**149**
EYZAGUIRRE	0	0	0	0	0	0	0	0	0	0	0	0	0	0	0	0	0	0	0	0	0	0	0	0	**5**
LASVERTIENTES	0	0	0	0	0	0	0	0	0	0	0	0	0	0	0	0	0	0	0	0	0	0	0	0	**0**
ELLLANO	0	0	0	0	0	0	0	0	0	0	0	0	0	0	0	0	0	0	0	0	0	0	0	0	**0**
ELRINCON	0	0	0	0	0	0	0	0	0	0	0	0	0	0	0	0	0	0	0	0	0	0	0	0	**5**
MALLARAUCO	3	3	3	3	3	3	3	3	3	3	3	3	3	3	3	3	3	3	3	3	3	3	3	3	**72**
LOSBAJOS	2	2	2	2	2	2	2	2	2	2	2	2	2	2	2	2	2	2	2	2	2	2	2	2	**43**
AUXDELMAIPO	2	2	2	2	2	2	2	2	2	2	2	2	2	2	2	2	2	2	2	2	2	2	2	2	**38**
LOSMORROS	1	1	1	1	1	1	1	1	1	1	1	1	1	1	1	1	1	1	1	1	1	1	1	1	**19**
COYA	0	0	0	0	0	0	0	0	0	0	0	0	0	0	0	0	0	0	0	0	0	0	0	0	**0**
SAUZAL	51	51	40	40	40	40	40	40	40	27	27	27	27	27	27	27	40	40	40	48	48	48	48	48	**931**
SAUZALITO	9	9	6	6	6	6	6	6	6	4	4	4	4	4	4	4	6	6	6	8	8	8	8	8	**146**
CHACAYES	18	18	18	18	18	18	18	18	18	18	18	18	18	18	18	18	18	19	19	19	19	19	19	19	**433**
SANANDRES	0	0	0	0	0	0	0	0	0	0	8	8	0	0	0	0	0	0	0	0	17	20	20	8	**82**
CONVENTOVIEJO	12	12	12	12	12	12	12	12	12	12	12	12	12	10	10	10	10	10	10	10	10	10	10	10	**266**
LAHIGUERA	0	0	0	0	38	0	0	0	0	0	0	0	0	84	84	83	84	84	84	84	84	84	84	0	**877**
LACONFLUENCIA	0	0	0	0	0	0	0	0	0	0	0	0	0	0	59	67	67	67	67	67	65	59	0	0	**518**
ELPASO	0	0	0	0	0	0	0	0	0	0	6	6	0	0	0	0	0	0	0	0	8	10	10	8	**48**
DOSVALLES	0	0	0	0	0	0	0	0	0	0	0	0	0	0	0	0	0	0	0	0	0	0	0	0	**0**
PALACIOS	0	0	0	0	0	0	0	0	0	0	0	0	0	0	0	0	0	0	0	0	0	0	0	0	**2**
LIRCAY	11	11	11	11	11	11	11	11	11	11	11	11	11	11	11	11	11	11	11	11	11	11	11	11	**264**
MARIPOSAS	3	3	3	3	3	3	3	3	3	3	3	3	3	3	3	3	3	3	3	3	3	3	3	3	**72**
PROVIDENCIA	6	6	6	6	6	6	6	6	6	6	6	6	6	6	6	6	6	6	6	6	6	6	6	6	**144**
RIOCOLORADO	0	0	0	0	0	0	0	0	0	0	0	0	0	0	0	0	0	0	0	0	0	0	0	0	**0**
ROBLERIA	1	1	1	1	1	1	1	1	1	1	1	1	1	1	1	1	1	1	1	1	1	1	1	1	**17**
ANCOA	1	1	1	1	1	1	1	1	1	1	1	1	1	1	1	1	1	1	1	1	1	1	1	1	**17**
ITATA	20	20	20	20	20	20	20	20	20	20	20	20	20	20	20	20	20	20	20	20	20	20	20	20	**480**
ELDIUTO	2	2	2	2	2	2	2	2	2	2	2	2	2	2	2	2	2	2	2	2	2	2	2	2	**46**
MUNILQUE-1	0	0	0	0	0	0	0	0	0	0	0	0	0	0	0	0	0	0	0	0	0	0	0	0	**0**
MUNILQUE-2	0	0	0	0	0	0	0	0	0	0	0	0	0	0	0	0	0	0	0	0	0	0	0	0	**10**
ELATAJO	0	0	0	0	0	0	0	0	0	0	0	0	0	0	0	0	0	0	0	0	0	0	0	0	**2**
BIFURCADA	0	0	0	0	0	0	0	0	0	0	0	0	0	0	0	0	0	0	0	0	0	0	0	0	**0**
CALIBORO	1	1	1	1	1	1	1	1	1	1	1	1	1	1	1	1	1	1	1	1	1	1	1	1	**19**
RENAICO	0	0	0	0	0	0	0	0	0	0	0	0	0	0	0	0	0	0	0	0	0	0	0	0	**0**
ALTORENAICO	0	0	0	0	0	0	0	0	0	0	0	0	0	0	0	0	0	0	0	0	0	0	0	0	**0**
RIOPICOIQUEN	20	20	20	20	20	20	20	20	20	20	20	20	20	20	20	20	20	20	20	20	20	20	20	20	**470**
BOQUIAMARGO	0	0	0	0	0	0	0	0	0	0	0	0	0	0	0	0	0	0	0	0	0	0	0	0	**0**
ELMIRADOR	2	2	2	2	2	2	2	2	2	2	2	2	2	2	2	2	2	2	2	2	2	2	2	2	**46**
PEUCHEN	52	58	35	0	0	0	0	0	0	0	42	0	0	0	0	0	75	86	86	86	86	86	86	86	**861**
MAMPIL	52	42	38	33	27	18	12	17	0	12	12	26	26	23	12	26	41	55	55	55	55	55	55	55	**802**
LOSPADRES	2	2	2	2	2	2	2	2	2	2	2	2	2	2	2	2	2	2	2	2	2	2	2	2	**43**
LLAUQUEREO	2	2	2	2	2	2	2	2	2	2	2	2	2	2	2	2	2	2	2	2	2	2	2	2	**38**
ELCANELO	3	3	3	3	3	3	3	3	3	3	3	3	3	3	3	3	3	3	3	3	3	3	3	3	**60**
DONGUIL	0	0	0	0	0	0	0	0	0	0	0	0	0	0	0	0	0	0	0	0	0	0	0	0	**5**
ALLIPEN	2	2	2	2	2	2	2	2	2	2	2	2	2	2	2	2	2	2	2	2	2	2	2	2	**58**
RIOTRUENO	5	5	5	5	5	5	5	5	5	5	5	5	5	5	5	5	5	5	5	5	5	5	5	5	**108**
ELMANZANO	3	3	3	3	3	3	3	3	3	3	3	3	3	3	3	3	3	3	3	3	3	3	3	3	**82**
TRUFUL-TRUFUL	1	1	1	1	1	1	1	1	1	1	1	1	1	1	1	1	1	1	1	1	1	1	1	1	**14**
MOLINERAVILLARRICA	0	0	0	0	0	0	0	0	0	0	0	0	0	0	0	0	0	0	0	0	0	0	0	0	**7**
TRAILELFU	2	2	2	2	2	2	2	2	2	2	2	2	2	2	2	2	2	2	2	2	2	2	2	2	**50**
CARILAFQUEN	4	4	4	4	4	4	4	4	4	4	4	4	4	4	4	4	4	4	4	4	4	4	4	4	**96**
MALALCAHUELLO	3	3	3	3	3	3	3	3	3	3	3	3	3	3	3	3	3	3	3	3	3	3	3	3	**72**
QUILLAILEO	0	0	0	0	0	0	0	0	0	0	0	0	0	0	0	0	0	0	0	0	0	0	0	0	**10**
BUREO	1	1	1	1	1	1	1	1	1	1	1	1	1	1	1	1	1	1	1	1	1	1	1	1	**29**
LAVINA	0	0	0	0	0	0	0	0	0	0	0	0	0	0	0	0	0	0	0	0	0	0	0	0	**0**
MULCHEN	0	0	0	0	0	0	0	0	0	0	0	0	0	0	0	0	0	0	0	0	0	0	0	0	**5**
ELAGRIO	1	1	1	1	1	1	1	1	1	1	1	1	1	1	1	1	1	1	1	1	1	1	1	1	**14**
SANTAELENA	0	0	0	0	0	0	0	0	0	0	0	0	0	0	0	0	0	0	0	0	0	0	0	0	**0**
PULLINQUE	24	24	24	24	24	24	24	24	24	24	24	24	24	24	24	24	24	24	24	24	24	24	24	12	**555**
RECA	2	2	2	2	2	2	2	2	2	2	2	2	2	2	2	2	2	2	2	2	2	2	2	2	**36**
SANTAISABEL	0	0	0	0	0	0	0	0	0	0	0	0	0	0	0	0	0	0	0	0	0	0	0	0	**7**
HIDROMOCHO	12	12	12	12	12	12	12	12	12	12	12	12	12	12	12	12	12	12	12	12	12	12	12	12	**283**
LOSCORRALES-1	0	0	0	0	0	0	0	0	0	0	0	0	0	0	0	0	0	0	0	0	0	0	0	0	**5**
LOSCORRALES-2	1	1	1	1	1	1	1	1	1	1	1	1	1	1	1	1	1	1	1	1	1	1	1	1	**14**
RININAHUE	0	0	0	0	0	0	0	0	0	0	0	0	0	0	0	0	0	0	0	0	0	0	0	0	**0**
MSA-1	0	0	0	0	0	0	0	0	0	0	0	0	0	0	0	0	0	0	0	0	0	0	0	0	**2**
MAISAN	0	0	0	0	0	0	0	0	0	0	0	0	0	0	0	0	0	0	0	0	0	0	0	0	**5**
LAMONTANA-1	2	2	2	2	2	2	2	2	2	2	2	2	2	2	2	2	2	2	2	2	2	2	2	2	**58**
LAMONTANA-2	2	2	2	2	2	2	2	2	2	2	2	2	2	2	2	2	2	2	2	2	2	2	2	2	**36**
PURISIMA	0	0	0	0	0	0	0	0	0	0	0	0	0	0	0	0	0	0	0	0	0	0	0	0	**7**
ELGALPON	1	1	1	1	1	1	1	1	1	1	1	1	1	1	1	1	1	1	1	1	1	1	1	1	**22**
CUMPEO	2	2	2	2	2	2	2	2	2	2	2	2	2	2	2	2	2	2	2	2	2	2	2	2	**58**
DONWALTERIO	3	3	3	3	3	3	3	3	3	3	3	3	3	3	3	3	3	3	3	3	3	3	3	3	**72**
DIGUA	0	0	0	0	0	0	0	0	0	0	0	0	0	0	0	0	0	0	0	0	0	0	0	0	**0**
MELO	2	2	2	2	2	2	2	2	2	2	2	2	2	2	2	2	2	2	2	2	2	2	2	2	**38**
LICAN	17	17	17	17	5	5	5	5	5	17	17	17	17	17	17	17	17	17	17	17	17	17	17	17	**348**
DONAHILDA	0	0	0	0	0	0	0	0	0	0	0	0	0	0	0	0	0	0	0	0	0	0	0	0	**2**
MARIAELENA	0	0	0	0	0	0	0	0	0	0	0	0	0	0	0	0	0	0	0	0	0	0	0	0	**2**
CHANLEUFU	0	0	0	0	0	0	0	0	0	0	0	0	0	0	0	0	0	0	0	0	0	0	0	0	**0**
TRANQUIL	0	0	0	0	0	0	0	0	0	0	0	0	0	0	0	0	0	0	0	0	0	0	0	0	**0**
PEHUI	1	1	1	1	1	1	1	1	1	1	1	1	1	1	1	1	1	1	1	1	1	1	1	1	**19**
PICHILONCO	1	1	1	1	1	1	1	1	1	1	1	1	1	1	1	1	1	1	1	1	1	1	1	1	**26**
PILMAIQUEN	28	28	28	28	28	28	28	28	28	30	30	30	30	30	30	30	30	30	30	30	30	30	30	28	**700**
RUCATAYO	30	30	30	20	20	20	28	28	30	30	33	33	33	33	33	33	33	33	36	36	39	39	39	43	**762**
CUMBRES	7	7	7	7	7	7	7	7	7	7	7	7	7	7	7	7	7	7	7	7	7	7	7	7	**168**
PULELFU	9	9	9	9	9	9	9	9	9	9	9	9	9	9	9	9	9	9	9	9	9	9	9	9	**216**
CAPULLO	12	12	12	12	12	12	12	12	12	12	12	12	12	12	12	12	12	12	12	12	12	12	12	12	**288**
MUCHI	0	0	0	0	0	0	0	0	0	0	0	0	0	0	0	0	0	0	0	0	0	0	0	0	**0**
LASFLORES	1	1	1	1	1	1	1	1	1	1	1	1	1	1	1	1	1	1	1	1	1	1	1	1	**34**
PALMAR	4	4	4	4	4	4	4	4	4	4	4	4	4	4	4	4	4	4	4	4	4	4	4	4	**96**
CORRENTOSO	6	6	6	6	6	6	6	6	6	6	6	6	6	6	6	6	6	6	6	6	6	6	6	6	**132**
NALCAS	6	6	6	6	6	6	6	6	6	6	6	6	6	6	6	6	6	6	6	6	6	6	6	6	**132**
CALLAO	2	2	2	2	2	2	2	2	2	2	2	2	2	2	2	2	2	2	2	2	2	2	2	2	**55**
HIDROBONITO-MC1	7	7	7	7	7	7	7	7	7	7	7	7	7	7	7	7	7	7	7	7	7	7	7	7	**166**
HIDROBONITO-MC2	3	3	3	3	3	3	3	3	3	3	3	3	3	3	3	3	3	3	3	3	3	3	3	3	**72**
ENSENADA	0	0	0	0	0	0	0	0	0	0	0	0	0	0	0	0	0	0	0	0	0	0	0	0	**0**
LAARENA	0	0	0	0	0	0	0	0	0	0	0	0	0	0	0	0	0	0	0	0	0	0	0	0	**0**
ELCOLORADO	2	2	2	2	2	2	2	2	2	2	2	2	2	2	2	2	2	2	2	2	2	2	2	2	**46**
COLLIL	6	6	6	6	6	6	6	6	6	6	6	6	6	6	6	6	6	6	6	6	6	6	6	6	**139**
DONGO	4	4	4	4	4	4	4	4	4	4	4	4	4	4	4	4	4	4	4	4	4	4	4	4	**106**

Eólicas	1	2	3	4	5	6	7	8	9	10	11	12	13	14	15	16	17	18	19	20	21	22	23	24	Total
Total	**921**	**901**	**873**	**863**	**829**	**805**	**785**	**769**	**711**	**600**	**590**	**639**	**702**	**751**	**791**	**808**	**825**	**849**	**818**	**725**	**695**	**669**	**631**	**604**	18.154
PE-TCHAMMA	0	0	0	0	0	0	0	0	0	0	0	0	0	0	0	0	0	0	0	0	0	0	0	0	**0**
PE-SIERRAGORDA	47	55	65	73	74	77	76	66	41	16	13	31	51	62	71	77	80	70	41	13	4	5	10	15	**1133**
PE-VALLEDELOSVIENTOS	8	10	12	13	15	17	17	12	9	4	3	13	30	44	54	58	61	57	43	23	10	4	2	3	**521**
PE-CALAMA	10	27	44	66	36	30	23	49	53	15	3	0	0	9	18	18	18	61	73	12	0	1	1	6	**571**
PE-TALTAL	20	24	29	38	50	62	73	79	80	82	83	82	77	64	49	37	33	35	43	57	71	81	89	93	**1433**
PE-SARCO	104	92	87	83	77	65	51	38	33	27	23	26	34	42	46	45	46	43	38	31	24	18	12	9	**1093**
PE-CABOLEONES-1	61	54	48	41	36	31	27	23	21	20	19	22	29	34	37	40	41	37	30	24	19	14	10	7	**726**
PE-CABOLEONES-2	58	49	44	42	39	34	29	22	19	19	19	23	28	32	35	36	37	34	25	20	16	13	10	8	**691**
PE-CABOLEONES-3	71	67	63	62	60	52	42	35	33	32	29	27	30	34	34	34	36	35	35	33	30	30	27	21	**949**
PE-SANJUAN	134	121	105	88	75	62	50	39	29	23	22	24	29	35	42	48	51	46	34	23	17	12	9	7	**1124**
PE-PUNTACOLORADA	0	0	0	0	0	0	0	0	0	0	1	1	2	3	4	4	4	4	3	3	2	1	0	0	**32**
PE-ELARRAYAN	63	58	49	38	31	25	20	17	14	11	9	6	5	5	6	7	7	8	7	6	6	5	4	3	**409**
PE-TALINAYPONIENTE	40	38	35	31	26	22	19	16	13	11	9	7	7	7	9	11	12	12	11	10	9	8	5	3	**372**
PE-TALINAYORIENTE	29	26	20	15	11	9	9	9	8	9	11	12	15	19	24	29	31	30	27	21	16	11	6	3	**400**
PE-PUNTASIERRA	47	42	33	24	17	14	12	9	7	6	6	5	6	6	7	7	7	7	7	6	5	5	4	3	**292**
PE-LOSCURUROS	23	21	15	10	8	7	7	7	6	6	6	7	9	10	11	10	9	9	8	7	5	4	3	2	**210**
PE-MONTEREDONDO	15	13	10	7	6	5	4	4	3	3	2	2	2	2	2	3	3	3	3	3	2	2	2	1	**101**

PE-PUNTAPALMERAS	20	16	11	7	6	5	4	3	2	2	2	1	1	1	1	2	2	2	2	2	2	1	1	1	98
PE-CANELA	4	3	2	2	1	1	1	1	1	1	1	1	1	1	1	1	1	1	1	1	0	0	0	0	25
PE-CANELA-2	14	11	8	5	4	3	3	3	3	3	3	3	2	2	2	2	3	3	2	2	1	1	1	1	82
PE-TOTORAL	8	7	5	4	3	3	2	2	1	1	1	2	2	2	2	2	1	1	1	1	1	1	1	1	53
PE-UCUQUER-2	4	4	3	2	2	2	1	1	1	1	0	0	1	1	1	1	1	1	1	0	0	0	0	0	27
PE-UCUQUER	3	2	2	2	1	1	1	1	0	1	0	0	0	1	1	1	1	0	0	0	0	0	0	0	18
PE-LAESTRELLA	38	34	28	24	21	18	16	12	8	6	3	2	2	2	3	4	4	4	4	4	5	6	8	9	263
PE-LASPENAS	1	1	1	1	1	2	2	2	2	1	1	2	2	2	3	3	3	3	3	3	3	3	3	3	49
PE-ELMAITEN	5	5	6	5	6	6	6	5	4	4	3	3	2	2	2	2	3	3	4	4	5	5	6	6	100
PE-NEGRETE	3	4	6	8	10	11	13	15	16	15	15	16	14	13	12	11	11	11	13	15	18	18	17	16	299
PE-ALENA	9	10	11	17	26	14	14	17	17	13	21	23	28	26	30	27	30	32	33	37	39	39	37	27	576
PE-CUEL	4	6	7	8	9	11	12	13	13	12	12	11	11	11	10	10	11	12	13	15	17	17	17	16	276
PE-LOSOLMOS	0	0	0	0	0	0	0	0	0	0	0	0	0	0	0	0	0	0	0	0	0	0	0	0	0
PE-RENAICO	7	10	14	18	23	31	39	45	46	45	48	50	49	47	44	41	39	40	44	52	58	57	54	53	949
PE-MALLECONORTE	5	5	7	10	15	20	26	32	35	31	32	35	35	35	35	35	35	35	35	35	35	35	35	35	672
PE-MALLECOSUR	5	5	7	10	14	19	25	32	34	30	32	40	42	40	40	42	41	40	43	50	55	50	43	40	777
PE-SANGABRIEL	24	31	40	47	53	62	68	68	67	65	65	65	63	62	61	60	62	67	74	82	88	88	87	87	1534
PE-LAFLOR	7	9	11	13	13	14	13	11	11	11	10	9	10	10	11	11	11	11	13	16	17	18	18	17	294
PE-TOLPANSUR	15	19	24	29	34	41	46	47	46	40	45	45	43	41	39	38	37	39	45	53	58	58	57	56	994
PE-ELNOGAL	3	7	7	6	7	7	7	7	7	7	7	7	2	0	0	0	0	0	0	0	0	0	0	0	80
PE-LOSBUENOSAIRES	4	6	7	8	8	10	11	11	12	12	11	11	11	11	10	10	11	12	13	15	17	17	17	16	270
PE-LAESPERANZA	1	1	1	2	2	3	4	4	4	4	4	4	3	3	3	3	3	3	4	5	6	6	5	5	79
PE-LEBU-3	1	1	1	1	1	1	1	1	1	1	1	1	1	2	2	2	2	2	2	2	2	2	2	2	32
PE-LEBU	1	1	1	1	2	2	2	2	2	2	2	2	2	3	3	3	3	3	3	4	3	3	3	3	57
PE-HUAJACHE	1	1	1	1	1	1	1	1	1	1	1	1	1	2	2	2	2	2	2	2	2	2	2	2	36
PE-RAKI	1	1	1	1	1	2	2	2	2	2	2	2	2	3	3	3	3	3	3	3	3	3	3	3	54
PE-ELARREBOL	0	0	0	0	0	0	0	0	0	0	0	0	0	0	0	0	0	0	0	0	0	0	0	0	0
PE-AURORA	1	1	1	1	1	1	1	1	1	2	3	6	9	11	13	15	16	16	16	15	14	13	12	12	179
PE-SANPEDRO	2	2	2	2	2	2	2	2	2	2	3	3	3	3	4	4	4	4	4	4	4	3	3	3	68
PE-SANPEDRO-2	4	3	3	3	3	4	4	4	4	4	5	7	7	8	10	11	11	10	11	11	10	8	7	7	159

Solares	1	2	3	4	5	6	7	8	9	10	11	12	13	14	15	16	17	18	19	20	21	22	23	24	Total
Total	**0**	**0**	**0**	**0**	**0**	**0**	**76**	**582**	**1848**	**2559**	**2795**	**2885**	**2887**	**2815**	**2704**	**2543**	**2019**	**833**	**62**	**0**	**0**	**0**	**0**	**0**	**24.607**
PFV-ELAGUILA	0	0	0	0	0	0	0	0	1	1	2	2	2	2	2	2	1	1	0	0	0	0	0	0	15
PFV-PAMPACAMARONES	0	0	0	0	0	0	0	1	4	5	5	5	5	6	6	5	5	3	0	0	0	0	0	0	50
PFV-POZOALMONTE-1	0	0	0	0	0	0	0	0	0	0	0	0	0	0	0	0	0	0	0	0	0	0	0	0	0
PFV-POZOALMONTE-2	0	0	0	0	0	0	0	1	5	7	7	7	7	7	7	7	7	3	0	0	0	0	0	0	66
PFV-POZOALMONTE-3	0	0	0	0	0	0	1	6	11	13	13	13	13	13	13	13	11	6	1	0	0	0	0	0	125
PFV-TAMARUGO	0	0	0	0	0	0	0	0	0	0	0	0	0	0	0	0	0	0	0	0	0	0	0	0	0
PFV-LOSPUQUIOS	0	0	0	0	0	0	0	0	1	2	2	3	3	3	3	2	2	1	0	0	0	0	0	0	20
PFV-PICA	0	0	0	0	0	0	0	0	0	0	0	0	0	0	0	0	0	0	0	0	0	0	0	0	0
PFV-LAHUAYCA-2	0	0	0	0	0	0	1	5	11	16	19	21	21	21	18	14	9	4	1	0	0	0	0	0	161
PFV-SANTAISABEL	0	0	0	0	0	0	0	5	99	123	125	124	123	121	119	117	113	51	7	0	0	0	0	0	1125
PFV-HUATACONDO	0	0	0	0	0	0	5	27	58	72	74	74	74	74	75	71	51	20	3	0	0	0	0	0	678
PFV-BELLAVISTA-1	0	0	0	0	0	0	0	2	8	9	8	8	8	8	8	8	8	0	0	0	0	0	0	0	76
PFV-ATACAMASOLAR-2	0	0	0	0	0	0	0	16	54	89	113	123	125	123	114	97	68	28	3	0	0	0	0	0	954
PFV-NUEVOQUILLAGUA	0	0	0	0	0	0	0	5	64	83	85	85	84	83	82	80	77	50	4	0	0	0	0	0	782
PFV-GRANJA	0	0	0	0	0	0	0	27	88	97	99	98	97	97	98	97	91	56	2	0	0	0	0	0	947
PFV-USYA	0	0	0	0	0	0	0	5	22	37	47	52	52	51	48	41	28	11	0	0	0	0	0	0	393
PFV-CALAMA-1	0	0	0	0	0	0	0	2	8	8	8	8	8	8	8	9	8	5	0	0	0	0	0	0	82
PFV-SANPEDRO-GPG	0	0	0	0	0	0	0	19	57	80	83	84	83	81	78	77	65	32	4	0	0	0	0	0	744
PFV-VICTORIA	0	0	0	0	0	0	0	2	7	9	8	8	8	8	8	8	8	0	0	0	0	0	0	0	74
PFV-JAMA-1	0	0	0	0	0	0	2	10	20	23	23	23	23	23	23	22	17	8	2	0	0	0	0	0	219
PFV-JAMA-2	0	0	0	0	0	0	2	7	14	17	17	17	17	17	17	16	13	6	1	0	0	0	0	0	162
PFV-SOLDELDESIERTO	0	0	0	0	0	0	2	10	12	12	13	14	15	16	20	19	7	0	0	0	0	0	0	0	141
PFV-MARIAELENA	0	0	0	0	0	0	0	12	39	50	51	51	51	51	51	49	38	15	0	0	0	0	0	0	460
PFV-FINISTERRAE	0	0	0	0	0	0	7	34	71	87	90	92	93	94	93	88	67	26	3	0	0	0	0	0	846
PFV-AZABACHE	0	0	0	0	0	0	0	1	2	3	3	4	4	4	4	4	3	2	0	0	0	0	0	0	32
PFV-PAINE	0	0	0	0	0	0	0	0	0	0	0	0	0	0	0	0	0	0	0	0	0	0	0	0	0
PFV-PUERTOSECO	0	0	0	0	0	0	0	1	5	8	9	9	9	9	9	9	8	3	0	0	0	0	0	0	79
PFV-CERRODOMINADOR	0	0	0	0	0	0	6	35	76	87	87	87	87	87	87	86	66	24	1	0	0	0	0	0	814
PFV-BOLERO-1	0	0	0	0	0	0	7	41	87	101	100	98	98	99	101	100	79	33	3	0	0	0	0	0	945
PFV-URIBESOLAR	0	0	0	0	0	0	3	14	31	40	42	42	41	42	41	40	31	14	2	0	0	0	0	0	382
PFV-DOMEYKO	0	0	0	0	0	0	0	0	0	0	0	0	0	0	0	0	0	0	0	0	0	0	0	0	0
PFV-ANDES	0	0	0	0	0	0	2	8	15	18	18	18	18	18	18	17	13	5	0	0	0	0	0	0	165
PFV-ANDES2A	0	0	0	0	0	0	0	13	44	62	63	62	61	62	63	65	55	23	1	0	0	0	0	0	572
PFV-SOLDELILA	0	0	0	0	0	0	0	0	0	0	0	0	0	0	0	0	0	0	0	0	0	0	0	0	0
PFV-LALACKAMA	0	0	0	0	0	0	3	16	35	45	43	40	39	39	41	43	32	13	1	0	0	0	0	0	390
PFV-LALACKAMA-2	0	0	0	0	0	0	1	3	8	10	10	10	10	10	10	10	7	3	0	0	0	0	0	0	92
PFV-PAMPASOLARNORTE	0	0	0	0	0	0	2	14	37	53	55	54	54	55	54	53	43	18	2	0	0	0	0	0	496
PFV-CONEJO	0	0	0	0	0	0	5	24	58	79	79	78	77	78	80	76	52	17	1	0	0	0	0	0	706
PFV-ALMEYDA	0	0	0	0	0	0	0	5	31	40	41	40	40	40	38	36	33	15	0	0	0	0	0	0	358
PFV-MALGARIDA	0	0	0	0	0	0	0	22	127	164	162	161	159	158	161	163	154	71	1	0	0	0	0	0	1503
PFV-JAVIERA	0	0	0	0	0	0	1	4	20	43	47	48	46	44	44	44	40	25	5	0	0	0	0	0	411
PFV-COVADONGA	0	0	0	0	0	0	0	1	5	8	8	8	8	8	8	8	8	0	0	0	0	0	0	0	71
PFV-CHANARES	0	0	0	0	0	0	1	6	15	21	23	24	24	25	25	22	15	5	0	0	0	0	0	0	206
PFV-SALVADOR	0	0	0	0	0	0	3	17	33	36	39	41	40	34	28	26	22	12	1	0	0	0	0	0	331
PFV-PILARLOSAMARILLOS	0	0	0	0	0	0	0	0	0	0	0	0	0	0	0	0	0	0	0	0	0	0	0	0	0
PFV-DIEGODEALMAGRO	0	0	0	0	0	0	1	3	9	15	20	23	24	23	21	17	10	4	0	0	0	0	0	0	171
PFV-DAS	0	0	0	0	0	0	0	0	0	0	0	0	0	0	0	0	0	0	0	0	0	0	0	0	0
PFV-CAMPOSDELSOL	0	0	0	0	0	0	0	1	6	11	14	17	18	18	16	12	8	3	0	0	0	0	0	0	124
PFV-CARRERAPINTO	0	0	0	0	0	0	2	9	28	49	59	60	60	58	56	52	39	18	4	0	0	0	0	0	492
PFV-LUZDELNORTE	0	0	0	0	0	0	7	34	68	84	85	90	92	84	81	81	63	25	2	0	0	0	0	0	793
PFV-LLANODELLAMPOS	0	0	0	0	0	0	4	20	41	49	50	50	48	46	48	49	38	15	0	0	0	0	0	0	457
PFV-SANANDRES	0	0	0	0	0	0	1	6	16	25	29	30	30	30	30	27	18	6	1	0	0	0	0	0	249
PFV-RIOESCONDIDO	0	0	0	0	0	0	0	14	91	128	127	126	128	128	130	131	120	51	1	0	0	0	0	0	1174
PFV-ANTAY	0	0	0	0	0	0	0	0	3	7	9	8	9	9	9	8	6	2	0	0	0	0	0	0	69
PFV-PILOTOCARDONES	0	0	0	0	0	0	0	0	0	0	0	0	0	0	0	0	0	0	0	0	0	0	0	0	1
PFV-PEPASOLAR1	0	0	0	0	0	0	0	0	0	0	0	0	0	0	0	0	0	0	0	0	0	0	0	0	0
PFV-ESPERANZA	0	0	0	0	0	0	0	0	0	0	0	1	1	1	1	1	1	0	0	0	0	0	0	0	5
PFV-GUADALAO	0	0	0	0	0	0	0	0	0	0	1	1	2	2	0	0	0	0	0	0	0	0	0	0	6
PFV-LAESTANCIA	0	0	0	0	0	0	0	0	0	0	1	0	1	0	0	0	1	0	0	0	0	0	0	0	3
PFV-LASCHACRAS	0	0	0	0	0	0	0	0	0	0	0	1	1	1	0	0	0	0	0	0	0	0	0	0	4
PFV-LASTERRAZAS	0	0	0	0	0	0	0	0	0	0	0	1	1	1	1	1	1	0	0	0	0	0	0	0	5
PFV-LOSLOROS	0	0	0	0	0	0	1	6	13	18	23	24	25	24	23	19	11	4	0	0	0	0	0	0	191
PFV-HORNITOS	0	0	0	0	0	0	0	0	0	0	0	0	0	0	0	0	0	0	0	0	0	0	0	0	1
PFV-VALLESOLARESTE	0	0	0	0	0	0	0	1	4	6	6	6	7	7	7	7	7	0	0	0	0	0	0	0	59
PFV-VALLESOLAROESTE	0	0	0	0	0	0	0	1	6	8	8	7	8	7	7	7	7	0	0	0	0	0	0	0	64
PFV-MALAQUITA	0	0	0	0	0	0	0	0	4	6	6	6	6	6	6	6	6	0	0	0	0	0	0	0	54
PFV-CACHIYUYO	0	0	0	0	0	0	0	0	0	0	0	0	0	0	0	0	0	0	0	0	0	0	0	0	0
PFV-SANTACECILIA	0	0	0	0	0	0	0	0	0	1	1	2	2	2	1	1	1	0	0	0	0	0	0	0	11
PFV-ELROMERO	0	0	0	0	0	0	5	30	78	129	162	178	179	171	150	116	68	22	1	0	0	0	0	0	1290
PFV-ELPELICANO	0	0	0	0	0	0	3	18	46	63	66	68	73	74	74	70	49	16	1	0	0	0	0	0	621
PFV-LAHUELLA	0	0	0	0	0	0	0	8	33	55	61	62	63	63	64	64	54	23	1	0	0	0	0	0	550
PFV-LASILLA	0	0	0	0	0	0	0	0	0	0	1	1	1	1	1	1	1	0	0	0	0	0	0	0	6
PFV-PUNTABAJASOLAR	0	0	0	0	0	0	0	0	1	2	2	2	2	2	2	2	1	0	0	0	0	0	0	0	14
PFV-SOLDELNORTE	0	0	0	0	0	0	0	0	1	1	1	2	2	2	1	1	1	0	0	0	0	0	0	0	11
PFV-LUNADELNORTE	0	0	0	0	0	0	0	0	1	1	1	2	2	2	1	1	1	0	0	0	0	0	0	0	11
PFV-TAMBOREAL	0	0	0	0	0	0	0	0	1	1	1	2	2	2	1	1	1	0	0	0	0	0	0	0	11
PFV-LAGUNILLA	0	0	0	0	0	0	0	0	0	1	1	1	1	1	1	1	1	0	0	0	0	0	0	0	8
PFV-AMPARODELSOL	0	0	0	0	0	0	0	0	1	2	2	2	2	2	1	1	1	0	0	0	0	0	0	0	12
PFV-SDGx01	0	0	0	0	0	0	0	0	0	0	1	1	1	1	1	0	0	0	0	0	0	0	0	0	5
PFV-LACHAPEANA	0	0	0	0	0	0	0	0	0	1	1	1	1	1	1	1	1	0	0	0	0	0	0	0	8
PFV-ALTURASDEOVALLE	0	0	0	0	0	0	0	0	1	2	2	2	2	2	2	2	2	1	0	0	0	0	0	0	17
PFV-OVALLENORTE	0	0	0	0	0	0	0	0	2	7	8	7	7	7	8	8	6	0	0	0	0	0	0	0	60
PFV-LACHIMBABIS	0	0	0	0	0	0	0	0	1	1	1	1	1	1	1	1	1	0	0	0	0	0	0	0	8
PFV-PAMA	0	0	0	0	0	0	0	0	0	0	0	0	0	0	0	0	0	0	0	0	0	0	0	0	0
PFV-TALHUEN	0	0	0	0	0	0	0	0	1	2	2	2	2	2	2	2	2	1	0	0	0	0	0	0	16
PFV-SANTACLARA	0	0	0	0	0	0	0	0	0	2	2	2	2	2	2	2	2	0	0	0	0	0	0	0	17
PFV-PRETTYFIELD	0	0	0	0	0	0	0	0	1	2	2	2	2	2	2	2	2	0	0	0	0	0	0	0	17
PFV-LASMOLLACAS	0	0	0	0	0	0	0	0	0	1	1	1	1	1	1	1	1	0	0	0	0	0	0	0	8
PFV-LASMAJADAS	0	0	0	0	0	0	0	0	0	0	0	0	0	0	0	0	0	0	0	0	0	0	0	0	0
PFV-ELDIVISADERO	0	0	0	0	0	0	0	0	1	1	1	1	1	1	1	1	1	0	0	0	0	0	0	0	10
PFV-ELSALITRAL	0	0	0	0	0	0	0	0	2	3	3	3	3	3	3	2	1	0	0	0	0	0	0	0	22
PFV-LOMASCOLORADAS	0	0	0	0	0	0	0	0	0	1	1	1	1	1	1	1	0	0	0	0	0	0	0	0	6
PFV-PAMA	0	0	0	0	0	0	0	0	1	1	1	1	2	1	1	1	0	0	0	0	0	0	0	0	11
PFV-BELLAVISTA	0	0	0	0	0	0	0	0	1	1	1	1	1	1	1	1	1	0	0	0	0	0	0	0	10
PFV-CANESA1	0	0	0	0	0	0	0	0	0	0	0	0	0	0	0	0	0	0	0	0	0	0	0	0	0
PFV-SANTALAURA	0	0	0	0	0	0	0	0	0	0	0	0	0	0	0	0	0	0	0	0	0	0	0	0	3
PFV-MONTTSOLAR	0	0	0	0	0	0	0	0	1	2	2	1	2	1	0	0	0	0	0	0	0	0	0	0	10
PFV-CHUCHINI	0	0	0	0	0	0	0	0	0	1	1	1	1	1	1	1	1	0	0	0	0	0	0	0	8
PFV-COCINILLAS	0	0	0	0	0	0	0	0	0	2	2	2	2	2	2	2	1	1	0	0	0	0	0	0	15
PFV-CANELILLO	0	0	0	0	0	0	0	0	0	2	2	2	2	2	2	2	1	1	0	0	0	0	0	0	16
PFV-ILLAPEL-5	0	0	0	0	0	0	0	0	0	2	2	2	2	2	2	2	1	1	0	0	0	0	0	0	17
PFV-CHALINGA	0	0	0	0	0	0	0	0	0	1	1	1	2	2	2	2	0	0	0	0	0	0	0	0	12
PFV-ALICAHUE	0	0	0	0	0	0	0	0	0	1	1	2	2	2	2	2	0	0	0	0	0	0	0	0	12
PFV-CUZCUZ	0	0	0	0	0	0	0	0	0	1	1	1	1	1	1	1	1	0	0	0	0	0	0	0	8
PFV-NORTECHICO-1	0	0	0	0	0	0	0	0	1	2	1	1	1	1	0	0	0	0	0	0	0	0	0	0	6
PFV-JAURURO	0	0	0	0	0	0	0	0	1	1	1	1	1	0	0	0	0	0	0	0	0	0	0	0	5
PFV-LALIGUA	0	0	0	0	0	0	0	0	1	2	1	1	1	1	0	0	0	0	0	0	0	0	0	0	6
PFV-PULLALLI	0	0	0	0	0	0	0	0	1	1	1	1	1	0	0	0	0	0	0	0	0	0	0	0	5
PFV-ARIZTIA	0	0	0	0	0	0	0	0	0	0	0	0	0	0	0	0	0	0	0	0	0	0	0	0	0
PFV-SANTAJULIA	0	0	0	0	0	0	0	0	0	0	0	0	1	1	1	1	0	0	0	0	0	0	0	0	4
PFV-CABILSOL	0	0	0	0	0	0	0	0	0	0	0	0	1	1	1	1	0	0	0	0	0	0	0	0	4
PFV-LOSPALTOS	0	0	0	0	0	0	0	0	1	2	2	1	1	1	0	0	0	0	0	0	0	0	0	0	8
PFV-ELQUEMADO	0	0	0	0	0	0	0	0	1	2	2	2	2	1	0	0	0	0	0	0	0	0	0	0	11
PFV-DONACARMEN	0	0	0	0	0	0	0	0	2	6	8	10	10	12	12	11	8	3	0	0	0	0	0	0	81
PFV-SANTUARIO	0	0	0	0	0	0	0	0	0	0	0	0	1	1	1	1	0	0	0	0	0	0	0	0	4
PFV-CALLELARGA	0	0	0	0	0	0	0	0	0	1	2	2	2	1	1	0	0	0	0	0	0	0	0	0	11
PFV-CASUTO	0	0	0	0	0	0	0	0	0	1	2	2	2	1	1	1	0	0	0	0	0	0	0	0	9
PFV-SANFRANCISCO	0	0	0	0	0	0	0	0	0	0	0	0	1	1	1	1	1	0	0	0	0	0	0	0	4
PFV-FILOMENA	0	0	0	0	0	0	0	0	0	1	2	2	2	2	0	0	0	0	0	0	0	0	0	0	9
PFV-NILHUE	0	0	0	0	0	0	0	0	0	0	0	0	0	0	0	0	0	0	0	0	0	0	0	0	1
PFV-HORMIGA	0	0	0	0	0	0	0	0	0	0	0	0	0	0	0	0	0	0	0	0	0	0	0	0	3
PFV-JAHUEL	0	0	0	0	0	0	0	0	1	2	4	4	5	4	1	0	0	0	0	0	0	0	0	0	21
PFV-MARIN	0	0	0	0	0	0	0	0	1	2	2	3	3	1	1	1	1	0	0	0	0	0	0	0	13
PFV-ENCONSOLAR	0	0	0	0	0	0	0	0	1	4	5	6	7	3	1	1	1	0	0	0	0	0	0	0	30
PFV-SANTAINES	0	0	0	0	0	0	0	0	0	1	1	2	1	1	1	1	0	0	0	0	0	0	0	0	9
PFV-LOSPERALES	0	0	0	0	0	0	0	0	0	0	0	0	0	0	0	1	1	0	0	0	0	0	0	0	3
PFV-KAUFMAN	0	0	0	0	0	0	0	0	0	0	0	0	0	0	0	0	0	0	0	0	0	0	0	0	0
PFV-VALLEDELALUNA-2	0	0	0	0	0	0	0	0	1	1	1	1	1	1	1	1	1	0	0	0	0	0	0	0	12
PFV-CRUZSOLAR1	0	0	0	0	0	0	0	0	0	1	1	1	1	2	2	1	1	0	0	0	0	0	0	0	9
PFV-LIPANGUE	0	0	0	0	0	0	0	0	0	0	0	1	1	1	1	0	0	0	0	0	0	0	0	0	5
PFV-PITRA	0	0	0	0	0	0	0	0	0	1	2	2	2	2	1	1	0	0	0	0	0	0	0	0	11
PFV-SOLDESEPTIEMBRE	0	0	0	0	0	0	0	0	1	2	5	4	5	3	2	1	1	0	0	0	0	0	0	0	24
PFV-TREBALSOLAR	0	0	0	0	0	0	0	0	0	0	1	1	1	1	0	0	0	0	0	0	0	0	0	0	3

PFV-ELQUELTEHUE	0	0	0	0	0	0	0	0	0	0	1	1	1	1	1	1	1	1	0	0	0	0	0	0	**8**
PFV-TRINIDAD	0	0	0	0	0	0	0	0	0	0	0	0	0	0	0	0	0	0	0	0	0	0	0	0	**0**
PFV-ELBOCO	0	0	0	0	0	0	0	0	0	0	0	1	1	1	1	1	0	0	0	0	0	0	0	0	**5**
PFV-GRANADA	0	0	0	0	0	0	0	0	1	2	3	3	3	2	1	1	0	0	0	0	0	0	0	0	**17**
PFV-OLIVILLO	0	0	0	0	0	0	0	0	1	2	2	2	3	2	2	1	0	0	0	0	0	0	0	0	**14**
PFV-LINGUE	0	0	0	0	0	0	0	0	0	0	0	0	0	0	0	0	0	0	0	0	0	0	0	0	**0**
PFV-PANQUEHUE-2	0	0	0	0	0	0	0	0	0	1	1	1	1	1	1	1	1	0	0	0	0	0	0	0	**7**
PFV-OVEJERIA	0	0	0	0	0	0	0	0	1	1	1	1	1	1	1	1	1	0	0	0	0	0	0	0	**11**
PFV-ELLITREII	0	0	0	0	0	0	0	0	1	4	5	6	6	4	2	1	3	0	0	0	0	0	0	0	**31**
PFV-PICURIO	0	0	0	0	0	0	0	0	0	1	1	1	1	1	1	1	1	0	0	0	0	0	0	0	**8**
PFV-TILTIL	0	0	0	0	0	0	0	0	0	0	0	0	1	1	1	0	0	0	0	0	0	0	0	0	**4**
PFV-LOMALOSCOLORADOS	0	0	0	0	0	0	0	0	0	0	0	1	1	1	1	0	0	0	0	0	0	0	0	0	**4**
PFV-LUNA	0	0	0	0	0	0	0	0	0	0	0	0	1	1	1	1	0	0	0	0	0	0	0	0	**4**
PFV-ELQUEULE	0	0	0	0	0	0	0	0	0	0	0	0	0	0	0	0	0	0	0	0	0	0	0	0	**0**
PFV-LOMIRANDA	0	0	0	0	0	0	0	0	0	1	1	1	2	2	3	5	4	0	0	0	0	0	0	0	**19**
PFV-OCOA	0	0	0	0	0	0	0	0	0	0	0	1	1	1	1	1	1	0	0	0	0	0	0	0	**5**
PFV-LLAYLLAY	0	0	0	0	0	0	0	0	0	2	3	1	3	3	3	3	5	0	0	0	0	0	0	0	**23**
PFV-LOSTILOS	0	0	0	0	0	0	0	0	0	1	1	1	1	1	0	0	0	0	0	0	0	0	0	0	**6**
PFV-SANTIAGOSOLAR	0	0	0	0	0	0	0	2	7	12	17	21	22	22	18	14	8	3	0	0	0	0	0	0	**146**
PFV-CURACAVI	0	0	0	0	0	0	0	0	0	0	0	0	0	0	0	0	0	0	0	0	0	0	0	0	**0**
PFV-LOSGIRASOLES	0	0	0	0	0	0	0	0	0	1	1	1	1	0	0	0	0	0	0	0	0	0	0	0	**3**
PFV-ELPIQUERO	0	0	0	0	0	0	0	0	0	1	1	1	1	1	1	0	1	0	0	0	0	0	0	0	**6**
PFV-CAIMI	0	0	0	0	0	0	0	0	0	0	0	0	0	0	0	0	0	0	0	0	0	0	0	0	**0**
PFV-CATEMU	0	0	0	0	0	0	0	0	0	1	1	2	2	1	1	1	0	0	0	0	0	0	0	0	**7**
PFV-TUCUQUERE	0	0	0	0	0	0	0	0	0	1	1	2	1	1	1	1	1	0	0	0	0	0	0	0	**9**
PFV-RODEO	0	0	0	0	0	0	0	0	0	1	0	2	1	1	1	1	1	0	0	0	0	0	0	0	**7**
PFV-PLACILLA	0	0	0	0	0	0	0	0	0	0	0	0	0	0	0	0	0	0	0	0	0	0	0	0	**0**
PFV-UTFSM-VINA-DEL-MAR	0	0	0	0	0	0	0	0	0	0	0	0	0	0	0	0	0	0	0	0	0	0	0	0	**1**
PFV-UTFSM-VALPARAISO-VALDES	0	0	0	0	0	0	0	0	0	0	0	0	0	0	0	0	0	0	0	0	0	0	0	0	**0**
PFV-PEDREROS	0	0	0	0	0	0	0	0	0	1	1	1	1	2	1	2	1	0	0	0	0	0	0	0	**9**
PFV-DONEUGENIO	0	0	0	0	0	0	0	0	1	2	2	2	2	2	2	2	2	0	0	0	0	0	0	0	**16**
PFV-LOSLAGOS	0	0	0	0	0	0	0	0	0	0	0	0	0	0	0	0	0	0	0	0	0	0	0	0	**0**
PFV-LASCABRAS	0	0	0	0	0	0	0	0	0	0	0	0	0	0	0	0	0	0	0	0	0	0	0	0	**0**
PFV-LAQUINTA	0	0	0	0	0	0	0	0	0	1	1	1	1	1	1	1	1	0	0	0	0	0	0	0	**8**
PFV-LUDERS	0	0	0	0	0	0	0	0	0	1	1	1	1	1	1	1	1	0	0	0	0	0	0	0	**5**
PFV-ESPERANZA-2	0	0	0	0	0	0	0	0	2	4	5	5	5	5	5	5	4	1	0	0	0	0	0	0	**40**
PFV-CHANCON	0	0	0	0	0	0	0	0	0	0	0	0	1	1	1	1	1	0	0	0	0	0	0	0	**5**
PFV-ESTERO	0	0	0	0	0	0	0	0	0	0	0	0	1	0	0	0	0	0	0	0	0	0	0	0	**2**
PFV-PERALILLO	0	0	0	0	0	0	0	0	1	1	1	1	1	2	2	1	1	0	0	0	0	0	0	0	**11**
PFV-MOSTAZAL	0	0	0	0	0	0	0	0	1	1	1	2	2	2	2	2	2	1	0	0	0	0	0	0	**16**
PFV-SANTA_CAROLINA	0	0	0	0	0	0	0	0	0	0	0	0	0	0	0	1	0	0	0	0	0	0	0	0	**2**
PFV-EL_ROMERAL	0	0	0	0	0	0	0	0	0	0	1	1	1	2	1	2	1	0	0	0	0	0	0	0	**9**
PFV-MEMBRILLO	0	0	0	0	0	0	0	0	0	0	0	0	0	0	0	0	0	0	0	0	0	0	0	0	**0**
PFV-CHIMBARONGO	0	0	0	0	0	0	0	0	0	1	1	1	1	1	1	1	1	0	0	0	0	0	0	0	**7**
PFV-DONMARIANO	0	0	0	0	0	0	0	0	0	0	0	0	0	0	0	0	0	0	0	0	0	0	0	0	**1**
PFV-LOSLIBERTADORES	0	0	0	0	0	0	0	0	0	1	1	1	2	2	3	2	1	1	0	0	0	0	0	0	**14**
PFV-ARGOMEDO	0	0	0	0	0	0	0	0	0	0	0	1	1	1	1	1	1	0	0	0	0	0	0	0	**6**
PFV-CATANSOLAR	0	0	0	0	0	0	0	0	0	0	0	0	0	0	0	0	0	0	0	0	0	0	0	0	**3**
PFV-RAULI	0	0	0	0	0	0	0	0	0	0	1	2	6	6	2	0	0	0	0	0	0	0	0	0	**16**
PFV-VILLAPRAT	0	0	0	0	0	0	0	0	0	0	0	0	0	0	0	0	0	0	0	0	0	0	0	0	**0**
PFV-VILLA	0	0	0	0	0	0	0	0	0	0	0	1	2	1	1	1	0	0	0	0	0	0	0	0	**5**
PFV-LLANOSDEPOTROSO	0	0	0	0	0	0	0	0	0	0	0	0	0	0	0	0	0	0	0	0	0	0	0	0	**0**
PFV-LASROJAS	0	0	0	0	0	0	0	0	1	1	2	2	2	2	2	2	1	0	0	0	0	0	0	0	**13**
PFV-LOSPATOS	0	0	0	0	0	0	0	0	1	2	2	2	2	2	2	2	1	0	0	0	0	0	0	0	**19**
PFV-LAFRONTERA	0	0	0	0	0	0	0	0	2	3	3	3	3	3	3	3	2	1	0	0	0	0	0	0	**26**
PFV-PARAGUAY	0	0	0	0	0	0	0	0	1	3	4	5	4	3	1	1	1	0	0	0	0	0	0	0	**23**
PFV-TALCA	0	0	0	0	0	0	0	0	2	3	4	3	4	2	1	1	3	0	0	0	0	0	0	0	**22**
PFV-SANJAVIER	0	0	0	0	0	0	0	0	1	2	3	2	2	2	2	0	0	0	0	0	0	0	0	0	**13**
PFV-QUINANTU	0	0	0	0	0	0	0	0	2	3	5	4	4	3	2	1	1	0	0	0	0	0	0	0	**24**
PFV-RANGUIL	0	0	0	0	0	0	0	0	1	2	2	2	1	1	0	0	1	0	0	0	0	0	0	0	**9**
PFV-LAACACIA	0	0	0	0	0	0	0	0	3	6	7	7	8	8	7	7	3	1	0	0	0	0	0	0	**56**
PFV-SANTAAMELIA	0	0	0	0	0	0	0	0	0	0	2	2	2	1	1	0	0	0	0	0	0	0	0	0	**9**
PFV-ANTONIA	0	0	0	0	0	0	0	0	0	0	1	1	1	1	0	0	1	0	0	0	0	0	0	0	**6**
PFV-LORETO	0	0	0	0	0	0	0	0	0	0	1	2	1	1	1	0	0	0	0	0	0	0	0	0	**6**
PFV-ROVIAN	0	0	0	0	0	0	0	0	1	2	4	4	3	2	1	1	1	0	0	0	0	0	0	0	**19**
PFV-JSOLERM	0	0	0	0	0	0	0	0	0	0	1	1	1	0	0	0	0	0	0	0	0	0	0	0	**3**
PFV-DONJORGE	0	0	0	0	0	0	0	0	0	1	2	2	2	1	1	0	0	0	0	0	0	0	0	0	**10**
PFV-GRPITAO	0	0	0	0	0	0	0	0	0	0	0	0	0	0	0	0	0	0	0	0	0	0	0	0	**0**
PFV-RAUQUEN	0	0	0	0	0	0	0	0	0	1	1	2	3	3	2	3	1	0	0	0	0	0	0	0	**14**
PFV-LALAJUELA	0	0	0	0	0	0	0	0	0	0	0	1	1	1	0	0	0	0	0	0	0	0	0	0	**3**
PFV-ALTOSTILTIL	0	0	0	0	0	0	0	0	0	0	1	2	1	0	1	0	0	0	0	0	0	0	0	0	**5**
PFV-QUILAPILUN	0	0	0	0	0	0	0	2	8	16	21	24	26	26	24	21	13	4	1	0	0	0	0	0	**185**
PFV-KONDA	0	0	0	0	0	0	0	0	0	1	2	1	2	1	1	1	0	0	0	0	0	0	0	0	**10**
PFV-SLK808	0	0	0	0	0	0	0	0	1	1	1	1	1	1	0	0	0	0	0	0	0	0	0	0	**7**
PFV-CHACABUCO	0	0	0	0	0	0	0	0	1	5	5	8	8	4	2	0	1	0	0	0	0	0	0	0	**34**
PFV-LASARAUCARIAS	0	0	0	0	0	0	0	0	0	0	0	0	0	0	0	0	0	0	0	0	0	0	0	0	**0**
PFV-UTFSMVITACURA	0	0	0	0	0	0	0	0	0	0	0	0	0	0	0	0	0	0	0	0	0	0	0	0	**0**
PFV-TECHOSDEALTAMIRA	0	0	0	0	0	0	0	0	0	0	0	0	0	0	0	0	0	0	0	0	0	0	0	0	**1**
PFV-PUENTE	0	0	0	0	0	0	0	0	0	0	1	1	1	1	1	1	2	0	0	0	0	0	0	0	**7**
PFV-DONANDRONICO	0	0	0	0	0	0	0	0	0	0	2	2	1	1	1	0	0	0	0	0	0	0	0	0	**7**
PFV-PIRQUE	0	0	0	0	0	0	0	0	0	0	0	1	1	1	0	0	0	0	0	0	0	0	0	0	**4**
PFV-DARLIN	0	0	0	0	0	0	0	0	1	2	2	4	3	3	2	1	0	0	0	0	0	0	0	0	**16**
PFV-FRANCISCO	0	0	0	0	0	0	0	0	1	2	2	2	2	2	2	2	2	1	0	0	0	0	0	0	**17**
PFV-TRICAHUE-2	0	0	0	0	0	0	0	0	1	1	3	4	3	2	1	1	0	0	0	0	0	0	0	0	**16**
PFV-SANISIDRO	0	0	0	0	0	0	0	0	0	0	1	1	1	1	0	0	0	0	0	0	0	0	0	0	**4**
PFV-LABLANQUINA-1	0	0	0	0	0	0	0	0	1	1	4	3	2	2	1	0	0	0	0	0	0	0	0	0	**13**
PFV-CANDELARIA	0	0	0	0	0	0	0	0	0	0	0	0	1	1	1	0	0	0	0	0	0	0	0	0	**4**
PFV-MARIAPINTO	0	0	0	0	0	0	0	0	0	0	0	0	0	0	0	0	0	0	0	0	0	0	0	0	**0**
PFV-HOMERO	0	0	0	0	0	0	0	0	0	0	1	1	1	1	1	1	1	0	0	0	0	0	0	0	**6**
PFV-ELPILPEN	0	0	0	0	0	0	0	0	0	0	1	1	1	1	1	1	1	0	0	0	0	0	0	0	**7**
PFV-LASMERCEDES-1	0	0	0	0	0	0	0	0	0	0	0	0	0	0	1	1	0	0	0	0	0	0	0	0	**3**
PFV-CASABERMEJA	0	0	0	0	0	0	0	0	1	1	1	1	1	1	1	1	0	0	0	0	0	0	0	0	**7**
PFV-CITRINO	0	0	0	0	0	0	0	0	0	0	1	1	1	1	1	0	0	0	0	0	0	0	0	0	**5**
PFV-GUANACO	0	0	0	0	0	0	0	0	0	0	1	2	1	1	0	0	0	0	0	0	0	0	0	0	**5**
PFV-LIRIODECAMPO	0	0	0	0	0	0	0	0	0	0	1	2	2	1	1	0	0	0	0	0	0	0	0	0	**7**
PFV-QUILLAY	0	0	0	0	0	0	0	0	0	0	1	2	1	1	1	0	0	0	0	0	0	0	0	0	**7**
PFV-LUMBRERAS	0	0	0	0	0	0	0	0	0	0	2	3	2	2	1	0	0	0	0	0	0	0	0	0	**11**
PFV-ALTOSDELPAICO	0	0	0	0	0	0	0	0	0	0	0	0	0	0	0	0	0	0	0	0	0	0	0	0	**0**
PFV-LAUREL	0	0	0	0	0	0	0	0	1	1	2	4	3	3	2	1	0	0	0	0	0	0	0	0	**17**
PFV-RAMIRO	0	0	0	0	0	0	0	0	2	2	6	3	5	4	2	1	0	0	0	0	0	0	0	0	**24**
PFV-ALHUE	0	0	0	0	0	0	0	0	0	0	0	0	0	0	0	0	0	0	0	0	0	0	0	0	**0**
PFV-LOSIERRA	0	0	0	0	0	0	0	0	0	1	2	2	1	1	1	0	0	0	0	0	0	0	0	0	**9**
PFV-SANTAADRIANA	0	0	0	0	0	0	0	0	0	0	1	1	1	1	1	0	0	0	0	0	0	0	0	0	**6**
PFV-CRUCERO	0	0	0	0	0	0	0	0	0	0	1	2	1	1	0	0	0	0	0	0	0	0	0	0	**6**
PFV-SANPEDRO	0	0	0	0	0	0	0	0	1	2	2	3	3	3	2	2	1	1	0	0	0	0	0	0	**19**
PFV-RLA	0	0	0	0	0	0	0	0	0	0	2	2	1	1	1	0	0	0	0	0	0	0	0	0	**8**
PFV-ELROBLE	0	0	0	0	0	0	0	0	1	2	2	1	1	1	1	1	1	0	0	0	0	0	0	0	**13**
PFV-ELSAUCE	0	0	0	0	0	0	0	0	1	2	2	1	1	1	1	1	1	0	0	0	0	0	0	0	**13**
PFV-SANTAROSA	0	0	0	0	0	0	0	0	1	0	2	3	4	4	2	1	0	0	0	0	0	0	0	0	**16**
PFV-ECLIPSE	0	0	0	0	0	0	0	0	0	1	1	0	0	0	0	0	0	0	0	0	0	0	0	0	**2**
PFV-LASTORCAZAS	0	0	0	0	0	0	0	0	0	0	1	1	2	2	2	2	2	1	0	0	0	0	0	0	**11**
PFV-NAHUEN	0	0	0	0	0	0	0	0	1	3	5	7	4	4	3	1	0	0	0	0	0	0	0	0	**28**
PFV-MALINKE	0	0	0	0	0	0	0	0	0	1	2	2	2	1	1	0	0	0	0	0	0	0	0	0	**8**
PFV-LASTURCAS	0	0	0	0	0	0	0	0	1	2	3	3	3	3	3	3	2	1	0	0	0	0	0	0	**22**
PFV-MARCHIGUE-2	0	0	0	0	0	0	0	0	3	6	6	6	6	6	6	6	5	2	0	0	0	0	0	0	**50**
PFV-MARCHIGUE-7	0	0	0	0	0	0	0	0	0	0	1	2	1	1	0	0	0	0	0	0	0	0	0	0	**7**
PFV-PILPILEN	0	0	0	0	0	0	0	0	0	1	2	2	1	2	1	0	0	0	0	0	0	0	0	0	**9**
PFV-POBLACION	0	0	0	0	0	0	0	0	0	1	2	2	1	1	0	0	0	0	0	0	0	0	0	0	**7**
PFV-PORTEZUELO	0	0	0	0	0	0	0	0	1	2	2	2	2	2	2	2	2	1	0	0	0	0	0	0	**17**
PFV-VITUCO2B	0	0	0	0	0	0	0	0	0	0	1	2	1	1	1	0	0	0	0	0	0	0	0	0	**7**
PFV-LAMANGA-1	0	0	0	0	0	0	0	0	1	2	2	2	2	2	2	2	2	1	0	0	0	0	0	0	**19**
PFV-AVILES	0	0	0	0	0	0	0	0	0	0	0	0	0	0	0	0	0	0	0	0	0	0	0	0	**0**
PFV-CORDILLERILLA	0	0	0	0	0	0	0	0	0	1	1	1	1	1	1	1	1	0	0	0	0	0	0	0	**6**
PFV-ALTOSOLAR	0	0	0	0	0	0	0	0	0	0	0	0	0	0	0	0	0	0	0	0	0	0	0	0	**0**
PFV-DONIHUE	0	0	0	0	0	0	0	0	0	1	1	2	2	2	3	4	1	0	0	0	0	0	0	0	**16**
PFV-MUTUPIN	0	0	0	0	0	0	0	0	0	0	0	0	0	0	0	0	0	0	0	0	0	0	0	0	**0**
PFV-LASCODORNICES	0	0	0	0	0	0	0	0	0	1	0	1	1	1	1	0	0	0	0	0	0	0	0	0	**4**
PFV-ALCALDESA	0	0	0	0	0	0	0	0	0	0	0	0	0	0	0	0	0	0	0	0	0	0	0	0	**0**
PFV-ELCERNICALO-1	0	0	0	0	0	0	0	0	0	1	1	1	1	1	1	1	1	0	0	0	0	0	0	0	**7**
PFV-ELCERNICALO-2	0	0	0	0	0	0	0	0	0	1	1	1	1	1	1	1	1	0	0	0	0	0	0	0	**7**
PFV-CHUCAO	0	0	0	0	0	0	0	0	0	0	0	0	0	0	0	0	0	0	0	0	0	0	0	0	**0**
PFV-NIQUEN	0	0	0	0	0	0	0	0	0	0	1	1	1	1	1	0	0	0	0	0	0	0	0	0	**5**
PFV-BICENTENARIO	0	0	0	0	0	0	0	0	0	0	0	0	0	0	0	0	0	0	0	0	0	0	0	0	**0**
PFV-CHINCOL	0	0	0	0	0	0	0	0	1	1	1	1	1	1	1	0	0	0	0	0	0	0	0	0	**6**
PFV-LOSGORRIONES	0	0	0	0	0	0	0	0	1	2	2	2	2	2	2	2	2	1	0	0	0	0	0	0	**19**
PFV-PLAYERO	0	0	0	0	0	0	0	0	0	1	1	1	1	1	1	0	0	0	0	0	0	0	0	0	**6**
PFV-PLAYERITO	0	0	0	0	0	0	0	0	0	1	1	1	1	1	1	0	0	0	0	0	0	0	0	0	**6**
PFV-SANTAESTER	0	0	0	0	0	0	0	0	0	0	0	0	0	0	0	0	0	0	0	0	0	0	0	0	**0**
PFV-LASLECHUZAS	0	0	0	0	0	0	0	0	0	0	1	1	1	1	1	1	0	0	0	0	0	0	0	0	**7**
PFV-SOLSANTAINES	0	0	0	0	0	0	0	0	0	1	1	1	1	1	1	0	0	0	0	0	0	0	0	0	**6**
PFV-LUCESOLAR	0	0	0	0	0	0	0	0	0	1	1	2	1	1	1	0	0	0	0	0	0	0	0	0	**8**
PFV-RINCONADA	0	0	0	0	0	0	0	0	1	1	3	3	2	2	1	0	0	0	0	0	0	0	0	0	**13**
PFV-PITOTOY	0	0	0	0	0	0	0	0	0	0	1	1	1	1	0	0	0	0	0	0	0	0	0	0	**5**
PFV-LOSMOLINOS	0	0	0	0	0	0	0	0	0	0	0	0	0	0	0	0	0	0	0	0	0	0	0	0	**0**
PFV-QUELTEHUE	0	0	0	0	0	0	0	0	0	0	1	1	1	1	0	0	0	0	0	0	0	0	0	0	**6**
PFV-LASTORTOLAS	0	0	0	0	0	0	0	0	0	0	0	0	0	0	0	0	0	0	0	0	0	0	0	0	**0**
PFV-BERRUECO	0	0	0	0	0	0	0	0	1	3	3	3	3	3	2	1	1	0	0	0	0	0	0	0	**18**
PFV-SANTARITA	0	0	0	0	0	0	0	0	1	1	1	1	1	1	1	0	0	0	0	0	0	0	0	0	**7**
PFV-ELPIUQUEN	0	0	0	0	0	0	0	0	0	0	0	0	0	0	0	0	0	0	0	0	0	0	0	0	**0**
PFV-ORION	0	0	0	0	0	0	0	0	1	1	1	1	1	1	1	0	0	0	0	0	0	0	0	0	**7**
PFV-HUAPE	0	0	0	0	0	0	0	0	0	1	1	1	1	1	1	0	0	0	0	0	0	0	0	0	**6**
PFV-LASPALOMAS	0	0	0	0	0	0	0	0	1	3	3	2	2	2	2	2	2	1	0	0	0	0	0	0	**20**
PFV-MOYA	0	0	0	0	0	0	0	0	0	0	0	0	0	0	0	0	0	0	0	0	0	0	0	0	**0**
PFV-MECOCHILLAN	0	0	0	0	0	0	0	0	0	0	0	0	0	0	0	0	0	0	0	0	0	0	0	0	**0**
PFV-VENTURADA	0	0	0	0	0	0	0	0	1	3	4	4	3	3	2	1	1	0	0	0	0	0	0	0	**22**
PFV-COCHARCAS	0	0	0	0	0	0	0	0	0	1	1	1	1	1	0	0	0	0	0	0	0	0	0	0	**6**
PFV-VILLACRUZ	0	0	0	0	0	0	0	0	0	1	1	1	1	1	1	0	0	0	0	0	0	0	0	0	**6**
PFV-SANTAFE	0	0	0	0	0	0	0	0	1	2	4	3	3	2	2	1	0	0	0	0	0	0	0	0	**19**
PFV-VILLAALEGRE	0	0	0	0	0	0	0	0	2	2	4	3	3	2	2	1	0	0	0	0	0	0	0	0	**18**
PFV-ELCONDOR	0	0	0	0	0	0	0	0	0	0	1	1	0	0	0	0	0	0	0	0	0	0	0	0	**2**
PFV-LEMU	0	0	0	0	0	0	0	0	1	1	2	2	2	1	1	0	0	0	0	0	0	0	0	0	**12**
PFV-LASPERDICES	0	0	0	0	0	0	0	0	1	1	1	1	1	1	0	0	0	0	0	0	0	0	0	0	**7**
PFV-PENCAHUEESTE	0	0	0	0	0	0	0	0	0	1	1	1	1	1	1	0	0	0	0	0	0	0	0	0	**5**
PFV-TRICADOS	0	0	0	0	0	0	0	0	0	1	1	1	1	1	0	0	0	0	0	0	0	0	0	0	**4**
PFV-MERCURIOSUR	0	0	0	0	0	0	0	0	1	1	1	1	1	1	1	0	0	0	0	0	0	0	0	0	**7**
PFV-LINARESSOLAR	0	0	0	0	0	0	0	0	0	0	0	0	0	0	0	0	0	0	0	0	0	0	0	0	**0**
PFV-SATURNONORTE	0	0	0	0	0	0	0	0	1	1	2	2	2	1	1	1	0	0	0	0	0	0	0	0	**10**

PFV-VILLASECA	0	0	0	0	0	0	0	0	0	1	1	1	1	1	0	0	0	0	0	0	0	0	0	0	5
PFV-CIPRES	0	0	0	0	0	0	0	0	2	2	3	3	3	2	1	1	0	0	0	0	0	0	0	0	17
PFV-ELPITIO	0	0	0	0	0	0	0	0	1	2	2	2	2	2	2	2	2	1	0	0	0	0	0	0	20
PFV-ELRESPLANDOR	0	0	0	0	0	0	0	0	0	1	1	1	1	1	1	0	0	0	0	0	0	0	0	0	6

Centrales de concentración solar	1	2	3	4	5	6	7	8	9	10	11	12	13	14	15	16	17	18	19	20	21	22	23	24	Total
Total	**0**	**0**	**0**	**0**	**0**	**0**	**0**	**0**	**0**	**0**	**0**	**0**	**0**	**0**	**0**	**0**	**0**	**0**	**0**	**0**	**0**	**0**	**0**	**0**	-
CS-CERRODOMINADOR	0	0	0	0	0	0	0	0	0	0	0	0	0	0	0	0	0	0	0	0	0	0	0	0	0

Térmicas	1	2	3	4	5	6	7	8	9	10	11	12	13	14	15	16	17	18	19	20	21	22	23	24	Total
Total	**5984**	**5915**	**5915**	**5897**	**5880**	**5781**	**6004**	**5965**	**5648**	**5384**	**5341**	**5178**	**5128**	**5043**	**5005**	**5149**	**5509**	**6033**	**6669**	**6945**	**6812**	**6689**	**6625**	**6406**	**140.904**
ARICA-GMAR_DIESEL	0	0	0	0	0	0	0	0	0	0	0	0	0	0	0	0	0	0	0	0	0	0	0	0	0
ARICA-M1AR_DIESEL	0	0	0	0	0	0	0	0	0	0	0	0	0	0	0	0	0	0	0	0	0	0	0	0	0
ARICA-M2AR_DIESEL	0	0	0	0	0	0	0	0	0	0	0	0	0	0	0	0	0	0	0	0	0	0	0	0	0
TARAPACA-TGTAR_DIESEL	0	0	0	0	0	0	0	0	0	0	0	0	0	0	0	0	0	0	0	0	0	0	0	0	0
UJINA-1_DIESEL	0	0	0	0	0	0	0	0	0	0	0	0	0	0	0	0	0	0	0	0	0	0	0	0	0
UJINA-1_HFO	0	0	0	0	0	0	0	0	0	0	0	0	0	0	0	0	0	0	0	0	0	0	0	0	0
UJINA-2_DIESEL	0	0	0	0	0	0	0	0	0	0	0	0	0	0	0	0	0	0	0	0	0	0	0	0	0
UJINA-2_HFO	0	0	0	0	0	0	0	0	0	0	0	0	0	0	0	0	0	0	0	0	0	0	0	0	0
UJINA-3_DIESEL	0	0	0	0	0	0	0	0	0	0	0	0	0	0	0	0	0	0	0	0	0	0	0	0	0
UJINA-3_HFO	0	0	0	0	0	0	0	0	0	0	0	0	0	0	0	0	0	0	0	0	0	0	0	0	0
UJINA-4_DIESEL	0	0	0	0	0	0	0	0	0	0	0	0	0	0	0	0	0	0	0	0	0	0	0	0	0
UJINA-4_HFO	0	0	0	0	0	0	0	0	0	0	0	0	0	0	0	0	0	0	0	0	0	0	0	0	0
UJINA-5_HFO	0	0	0	0	0	0	0	0	0	0	0	0	0	0	0	0	0	0	0	0	0	0	0	0	0
UJINA-6_HFO	0	0	0	0	0	0	0	0	0	0	0	0	0	0	0	0	0	0	0	0	0	0	0	0	0
CERROPABELLON-G1A_GEO	19	19	19	19	19	19	19	19	19	18	18	18	18	17	17	18	18	18	18	18	18	18	19	19	440
CERROPABELLON-G2A_GEO	18	18	18	18	18	18	18	18	18	18	18	18	18	18	18	18	18	18	18	18	18	18	18	18	442
NORGENER-NTO1_CAR	126	126	126	126	126	126	126	126	126	126	126	76	76	65	65	76	126	126	126	126	126	126	126	126	2743
NORGENER-NTO2_CAR	126	126	126	126	126	126	126	126	126	126	126	126	119	88	88	126	126	126	126	126	126	126	126	126	2942
TOCOPILLA-U14_CAR	71	71	71	71	71	71	71	71	71	71	50	50	50	50	50	50	71	71	71	71	71	71	71	71	1585
TOCOPILLA-U15_CAR	77	77	77	77	77	77	77	77	77	77	63	50	50	50	50	50	77	77	77	85	90	77	77	77	1717
TOCOPILLA-U16_TG1_GN_A	0	0	0	0	0	0	0	0	0	0	0	0	0	0	0	0	0	0	0	0	0	0	0	0	0
TOCOPILLA-U16_TG1_GNL_A	0	0	0	0	0	0	0	0	0	0	0	0	0	0	0	0	0	0	0	0	0	0	0	0	0
TOCOPILLA-U16_TG1_GNL_B	0	0	0	0	0	0	0	0	0	0	0	0	0	0	0	0	0	0	0	0	0	0	0	0	0
TOCOPILLA-U16_TG1_GNL_C	0	0	0	0	0	0	0	0	0	0	0	0	0	0	0	0	0	0	0	0	0	0	0	0	0
TOCOPILLA-U16_TG1_GNL_D	0	0	0	0	0	0	0	0	0	0	0	0	0	0	0	0	0	0	0	0	0	0	0	0	0
TOCOPILLA-U16_TG1_GNL_E	0	0	0	0	0	0	0	0	0	0	0	0	0	0	0	0	0	0	0	0	0	0	0	0	0
TOCOPILLA-U16_TG1_GNL_INFLEX	0	0	0	0	0	0	0	0	0	0	0	0	0	0	0	0	0	0	0	0	0	0	0	0	0
TOCOPILLA-U16_TG1+TV1_DIESEL	0	0	0	0	0	0	0	0	0	0	0	0	0	0	0	0	0	0	0	0	0	0	0	0	0
TOCOPILLA-U16_TG1+TV1_GN_A	0	0	0	0	0	0	0	0	0	0	0	0	0	0	0	0	0	0	0	0	0	0	0	0	0
TOCOPILLA-U16_TG1+TV1_GNL_A	334	334	334	329	334	304	329	150	0	0	0	0	0	0	0	0	0	150	316	358	358	358	358	358	4698
TOCOPILLA-U16_TG1+TV1_GNL_B	0	0	0	0	0	0	0	0	0	0	0	0	0	0	0	0	0	0	0	0	0	0	0	0	0
TOCOPILLA-U16_TG1+TV1_GNL_C	0	0	0	0	0	0	0	0	0	0	0	0	0	0	0	0	0	0	0	0	0	0	0	0	0
TOCOPILLA-U16_TG1+TV1_GNL_D	0	0	0	0	0	0	0	0	0	0	0	0	0	0	0	0	0	0	0	0	0	0	0	0	0
TOCOPILLA-U16_TG1+TV1_GNL_E	0	0	0	0	0	0	0	0	0	0	0	0	0	0	0	0	0	0	0	0	0	0	0	0	0
TOCOPILLA-U16_TG1+TV1_GNL_INFLEX	0	0	0	0	0	0	0	0	0	0	0	0	0	0	0	0	0	0	0	0	0	0	0	0	0
TOCOPILLA-TG1_DIESEL	0	0	0	0	0	0	0	0	0	0	0	0	0	0	0	0	0	0	0	0	0	0	0	0	0
TOCOPILLA-TG2_DIESEL	0	0	0	0	0	0	0	0	0	0	0	0	0	0	0	0	0	0	0	0	0	0	0	0	0
TOCOPILLA-TG3_DIESEL	0	0	0	0	0	0	0	0	0	0	0	0	0	0	0	0	0	0	0	0	0	0	0	0	0
TOCOPILLA-TG3_GN_A	0	0	0	0	0	0	0	0	0	0	0	0	0	0	0	0	0	0	0	0	0	0	0	0	0
TOCOPILLA-TG3_GNL_A	0	0	0	0	0	0	0	0	0	0	0	0	0	0	0	0	0	0	0	0	0	0	0	0	0
TOCOPILLA-TG3_GNL_B	0	0	0	0	0	0	0	0	0	0	0	0	0	0	0	0	0	0	0	0	0	0	0	0	0
TOCOPILLA-TG3_GNL_C	0	0	0	0	0	0	0	0	0	0	0	0	0	0	0	0	0	0	0	0	0	0	0	0	0
TOCOPILLA-TG3_GNL_D	0	0	0	0	0	0	0	0	0	0	0	0	0	0	0	0	0	0	0	0	0	0	0	0	0
TOCOPILLA-TG3_GNL_E	0	0	0	0	0	0	0	0	0	0	0	0	0	0	0	0	0	0	0	0	0	0	0	0	0
TOCOPILLA-TG3_GNL_INFLEX	0	0	0	0	0	0	0	0	0	0	0	0	0	0	0	0	0	0	0	0	0	0	0	0	0
KELAR-TG1_TG1_DIESEL	0	0	0	0	0	0	0	0	0	0	0	0	0	0	0	0	0	0	0	0	0	0	0	0	0
KELAR-TG1_TG1_GNL_A	0	0	0	0	0	0	0	0	0	0	0	0	0	0	0	0	0	0	0	0	0	0	0	0	0
KELAR-TG1_TG1_GNL_B	0	0	0	0	0	0	0	0	0	0	0	0	0	0	0	0	0	0	0	0	0	0	0	0	0
KELAR-TG1_TG1_GNL_C	0	0	0	0	0	0	0	0	0	0	0	0	0	0	0	0	0	0	0	0	0	0	0	0	0
KELAR-TG1_TG1_GNL_INFLEX	0	0	0	0	0	0	0	0	0	0	0	0	0	0	0	0	0	0	0	0	0	0	0	0	0
KELAR-TG1_TG1+0.5TV_DIESEL	0	0	0	0	0	0	0	0	0	0	0	0	0	0	0	0	0	0	0	0	0	0	0	0	0
KELAR-TG1_TG1+0.5TV_GNL_A	0	0	0	0	0	0	0	0	0	0	0	0	0	0	0	0	0	0	0	0	0	0	0	0	0
KELAR-TG1_TG1+0.5TV_GNL_B	0	0	0	0	0	0	0	0	0	0	0	0	0	0	0	0	0	0	0	0	0	0	0	0	0
KELAR-TG1_TG1+0.5TV_GNL_C	0	0	0	0	0	0	0	0	0	0	0	0	0	0	0	0	0	0	0	0	0	0	0	0	0
KELAR-TG1_TG1+0.5TV_GNL_INFLEX	0	0	0	0	0	0	0	0	0	0	0	0	0	0	0	0	0	0	0	0	0	0	0	0	0
KELAR-TG12_TG1+TG2+TV1_DIESEL	0	0	0	0	0	0	0	0	0	0	0	0	0	0	0	0	0	0	0	0	0	0	0	0	0
KELAR-TG12_TG1+TG2+TV1_GNL_A	0	0	0	0	0	0	0	0	0	0	0	0	0	0	0	0	0	0	0	0	0	0	0	0	0
KELAR-TG12_TG1+TG2+TV1_GNL_B	0	0	0	0	0	0	0	0	0	0	0	0	0	0	0	0	0	0	0	0	0	0	0	0	0
KELAR-TG12_TG1+TG2+TV1_GNL_C	0	0	0	0	0	0	0	0	0	0	0	0	0	0	0	0	0	0	0	0	0	0	0	0	0
KELAR-TG12_TG1+TG2+TV1_GNL_INFLEX	0	0	0	0	0	0	0	0	0	0	0	0	0	0	0	0	0	0	0	0	0	0	0	0	0
KELAR-TG2_TG2_DIESEL	0	0	0	0	0	0	0	0	0	0	0	0	0	0	0	0	0	0	0	0	0	0	0	0	0
KELAR-TG2_TG2_GNL_A	0	0	0	0	0	0	0	0	0	0	0	0	0	0	0	0	0	0	0	0	0	0	0	0	0
KELAR-TG2_TG2_GNL_B	0	0	0	0	0	0	0	0	0	0	0	0	0	0	0	0	0	0	0	0	0	0	0	0	0
KELAR-TG2_TG2_GNL_C	0	0	0	0	0	0	0	0	0	0	0	0	0	0	0	0	0	0	0	0	0	0	0	0	0
KELAR-TG2_TG2_GNL_INFLEX	0	0	0	0	0	0	0	0	0	0	0	0	0	0	0	0	0	0	0	0	0	0	0	0	0
KELAR-TG2_TG2+0.5TV_DIESEL	0	0	0	0	0	0	0	0	0	0	0	0	0	0	0	0	0	0	0	0	0	0	0	0	0
KELAR-TG2_TG2+0.5TV_GNL_A	136	184	163	147	143	135	135	221	135	135	135	135	135	135	135	135	135	135	215	230	230	224	224	224	3956
KELAR-TG2_TG2+0.5TV_GNL_B	0	0	0	0	0	0	0	0	0	0	0	0	0	0	0	0	0	0	0	0	0	0	0	0	0
KELAR-TG2_TG2+0.5TV_GNL_C	0	0	0	0	0	0	0	0	0	0	0	0	0	0	0	0	0	0	0	0	0	0	0	0	0
KELAR-TG2_TG2+0.5TV_GNL_INFLEX	0	0	0	0	0	0	0	0	0	0	0	0	0	0	0	0	0	0	0	0	0	0	0	0	0
ANGAMOS-ANG1_CAR	0	0	0	0	0	0	0	0	0	0	0	0	0	0	0	0	0	0	0	0	0	0	0	0	0
ANGAMOS-ANG2_CAR	263	263	263	263	263	263	263	263	281	281	281	281	281	281	281	281	281	281	281	281	263	263	263	263	6528
COCHRANE-CCH1_CAR	244	244	244	244	244	244	244	244	244	244	244	244	244	244	244	244	244	244	244	244	244	244	244	244	5854
COCHRANE-CCH2_CAR	244	244	244	244	244	244	244	244	244	244	244	244	244	244	244	244	244	244	244	244	244	244	244	244	5854
MEJILLONES-CTM1_CAR	140	140	140	140	140	140	140	140	140	140	122	60	60	60	60	60	140	140	140	140	140	140	140	140	2942
MEJILLONES-CTM2_CAR	0	0	0	0	0	0	0	0	0	0	0	0	0	0	0	0	0	0	0	0	0	0	0	0	0
MEJILLONES-CTM3_TG1_DIESEL	0	0	0	0	0	0	0	0	0	0	0	0	0	0	0	0	0	0	0	0	0	0	0	0	0
MEJILLONES-CTM3_TG1_GN_A	0	0	0	0	0	0	0	0	0	0	0	0	0	0	0	0	0	0	0	0	0	0	0	0	0
MEJILLONES-CTM3_TG1_GNL_A	0	0	0	0	0	0	0	0	0	0	0	0	0	0	0	0	0	0	0	0	0	0	0	0	0
MEJILLONES-CTM3_TG1_GNL_B	0	0	0	0	0	0	0	0	0	0	0	0	0	0	0	0	0	0	0	0	0	0	0	0	0
MEJILLONES-CTM3_TG1_GNL_C	0	0	0	0	0	0	0	0	0	0	0	0	0	0	0	0	0	0	0	0	0	0	0	0	0
MEJILLONES-CTM3_TG1_GNL_D	0	0	0	0	0	0	0	0	0	0	0	0	0	0	0	0	0	0	0	0	0	0	0	0	0
MEJILLONES-CTM3_TG1_GNL_E	0	0	0	0	0	0	0	0	0	0	0	0	0	0	0	0	0	0	0	0	0	0	0	0	0
MEJILLONES-CTM3_TG1_GNL_INFLEX	0	0	0	0	0	0	0	0	0	0	0	0	0	0	0	0	0	0	0	0	0	0	0	0	0
MEJILLONES-CTM3_TG1+TV1_DIESEL	207	207	207	207	207	207	212	207	203	0	0	0	0	0	0	0	0	0	0	0	0	0	0	0	1866
MEJILLONES-CTM3_TG1+TV1_GN_A	0	0	0	0	0	0	0	0	0	0	0	0	0	0	0	0	0	0	0	0	0	0	0	0	0
MEJILLONES-CTM3_TG1+TV1_GNL_A	0	0	0	0	0	0	0	0	0	0	0	0	0	0	0	0	0	91	184	184	184	184	184	184	1197
MEJILLONES-CTM3_TG1+TV1_GNL_B	0	0	0	0	0	0	0	0	0	0	0	0	0	0	0	0	0	0	0	0	0	0	0	0	0
MEJILLONES-CTM3_TG1+TV1_GNL_C	0	0	0	0	0	0	0	0	0	0	0	0	0	0	0	0	0	0	0	0	0	0	0	0	0
MEJILLONES-CTM3_TG1+TV1_GNL_D	0	0	0	0	0	0	0	0	0	0	0	0	0	0	0	0	0	0	0	0	0	0	0	0	0
MEJILLONES-CTM3_TG1+TV1_GNL_E	0	0	0	0	0	0	0	0	0	0	0	0	0	0	0	0	0	0	0	0	0	0	0	0	0
MEJILLONES-CTM3_TG1+TV1_GNL_INFLEX	0	0	0	0	0	0	0	0	0	0	0	0	0	0	0	0	0	0	0	0	0	0	0	0	0
MEJILLONES-IEM_CAR	355	355	355	355	355	355	355	355	355	355	355	355	355	355	355	355	355	355	355	355	355	355	355	355	8520
ANDINA-CTA_CAR	162	154	154	154	154	154	155	170	154	154	154	115	91	91	91	106	154	170	170	170	170	161	157	167	3532
HORNITOS-CTH_CAR	95	93	83	80	79	82	95	95	95	89	77	77	77	77	77	77	95	95	95	95	95	95	95	95	2109
ATACAMA-1TG1A_TG1A_DIESEL	0	0	0	0	0	0	0	0	0	0	0	0	0	0	0	0	0	0	0	0	0	0	0	0	0
ATACAMA-1TG1A_TG1A_GNL_A	0	0	0	0	0	0	0	0	0	0	0	0	0	0	0	0	0	0	0	0	0	0	0	0	0
ATACAMA-1TG1A_TG1A_GNL_B	0	0	0	0	0	0	0	0	0	0	0	0	0	0	0	0	0	0	0	0	0	0	0	0	0
ATACAMA-1TG1A_TG1A_GNL_C	0	0	0	0	0	0	0	0	0	0	0	0	0	0	0	0	0	0	0	0	0	0	0	0	0
ATACAMA-1TG1A_TG1A_GNL_D	0	0	0	0	0	0	0	0	0	0	0	0	0	0	0	0	0	0	0	0	0	0	0	0	0
ATACAMA-1TG1A_TG1A_GNL_E	0	0	0	0	0	0	0	0	0	0	0	0	0	0	0	0	0	0	0	0	0	0	0	0	0
ATACAMA-1TG1A_TG1A_GN_A	0	0	0	0	0	0	0	0	0	0	0	0	0	0	0	0	0	0	0	0	0	0	0	0	0
ATACAMA-1TG1A_TG1A_GNL_INFLEX	0	0	0	0	0	0	0	0	0	0	0	0	0	0	0	0	0	0	0	0	0	0	0	0	0
ATACAMA-1TG1A_TG1A+0.5TV1_DIESEL	0	0	0	0	0	0	0	0	0	0	0	0	0	0	0	0	0	0	0	0	0	0	0	0	0
ATACAMA-1TG1A_TG1A+0.5TV1_GNL_A	0	0	0	0	0	0	0	0	0	0	0	0	0	0	0	0	0	0	0	0	0	0	0	0	0
ATACAMA-1TG1A_TG1A+0.5TV1_GNL_B	160	160	160	160	160	160	160	160	124	0	0	0	0	0	0	0	0	186	160	188	188	188	188	188	2692
ATACAMA-1TG1A_TG1A+0.5TV1_GNL_C	0	0	0	0	0	0	0	0	0	0	0	0	0	0	0	0	0	0	0	0	0	0	0	0	0
ATACAMA-1TG1A_TG1A+0.5TV1_GNL_D	0	0	0	0	0	0	0	0	0	0	0	0	0	0	0	0	0	0	0	0	0	0	0	0	0
ATACAMA-1TG1A_TG1A+0.5TV1_GNL_E	0	0	0	0	0	0	0	0	0	0	0	0	0	0	0	0	0	0	0	0	0	0	0	0	0
ATACAMA-1TG1A_TG1A+0.5TV1_GN_A	0	0	0	0	0	0	0	0	0	0	0	0	0	0	0	0	0	0	0	0	0	0	0	0	0
ATACAMA-1TG1A_TG1A+0.5TV1_GNL_INFLEX	0	0	0	0	0	0	0	0	0	0	0	0	0	0	0	0	0	0	0	0	0	0	0	0	0
ATACAMA-1TG1AB_TG1A+TG1B+TV1_DIESEL	0	0	0	0	0	0	0	0	0	0	0	0	0	0	0	0	0	0	0	0	0	0	0	0	0
ATACAMA-1TG1AB_TG1A+TG1B+TV1_GNL_A	0	0	0	0	0	0	0	0	0	0	0	0	0	0	0	0	0	0	0	0	0	0	0	0	0
ATACAMA-1TG1AB_TG1A+TG1B+TV1_GNL_B	0	0	0	0	0	0	0	0	0	0	0	0	0	0	0	0	0	0	0	0	0	0	0	0	0
ATACAMA-1TG1AB_TG1A+TG1B+TV1_GNL_C	0	0	0	0	0	0	0	0	0	0	0	0	0	0	0	0	0	0	0	0	0	0	0	0	0
ATACAMA-1TG1AB_TG1A+TG1B+TV1_GNL_D	0	0	0	0	0	0	0	0	0	0	0	0	0	0	0	0	0	0	0	0	0	0	0	0	0
ATACAMA-1TG1AB_TG1A+TG1B+TV1_GNL_E	0	0	0	0	0	0	0	0	0	0	0	0	0	0	0	0	0	0	0	0	0	0	0	0	0
ATACAMA-1TG1AB_TG1A+TG1B+TV1_GN_A	0	0	0	0	0	0	0	0	0	0	0	0	0	0	0	0	0	0	0	0	0	0	0	0	0
ATACAMA-1TG1AB_TG1A+TG1B+TV1_GNL_INFLEX	0	0	0	0	0	0	0	0	0	0	0	0	0	0	0	0	0	0	0	0	0	0	0	0	0
ATACAMA-1TG1B_TG1B_DIESEL	0	0	0	0	0	0	0	0	0	0	0	0	0	0	0	0	0	0	0	0	0	0	0	0	0
ATACAMA-1TG1B_TG1B_GNL_A	0	0	0	0	0	0	0	0	0	0	0	0	0	0	0	0	0	0	0	0	0	0	0	0	0
ATACAMA-1TG1B_TG1B_GNL_B	0	0	0	0	0	0	0	0	0	0	0	0	0	0	0	0	0	0	0	0	0	0	0	0	0
ATACAMA-1TG1B_TG1B_GNL_C	0	0	0	0	0	0	0	0	0	0	0	0	0	0	0	0	0	0	0	0	0	0	0	0	0
ATACAMA-1TG1B_TG1B_GNL_D	0	0	0	0	0	0	0	0	0	0	0	0	0	0	0	0	0	0	0	0	0	0	0	0	0
ATACAMA-1TG1B_TG1B_GNL_E	0	0	0	0	0	0	0	0	0	0	0	0	0	0	0	0	0	0	0	0	0	0	0	0	0
ATACAMA-1TG1B_TG1B_GN_A	0	0	0	0	0	0	0	0	0	0	0	0	0	0	0	0	0	0	0	0	0	0	0	0	0
ATACAMA-1TG1B_TG1B_GNL_INFLEX	0	0	0	0	0	0	0	0	0	0	0	0	0	0	0	0	0	0	0	0	0	0	0	0	0
ATACAMA-1TG1B_TG1B+0.5TV1_DIESEL	0	0	0	0	0	0	0	0	0	0	0	0	0	0	0	0	0	0	0	0	0	0	0	0	0
ATACAMA-1TG1B_TG1B+0.5TV1_GNL_A	0	0	0	0	0	0	0	0	0	0	0	0	0	0	0	0	0	0	0	0	0	0	0	0	0
ATACAMA-1TG1B_TG1B+0.5TV1_GNL_B	0	0	0	0	0	0	0	0	0	0	0	0	0	0	0	0	0	0	0	0	0	0	0	0	0
ATACAMA-1TG1B_TG1B+0.5TV1_GNL_C	0	0	0	0	0	0	0	0	0	0	0	0	0	0	0	0	0	0	0	0	0	0	0	0	0
ATACAMA-1TG1B_TG1B+0.5TV1_GNL_D	0	0	0	0	0	0	0	0	0	0	0	0	0	0	0	0	0	0	0	0	0	0	0	0	0
ATACAMA-1TG1B_TG1B+0.5TV1_GNL_E	0	0	0	0	0	0	0	0	0	0	0	0	0	0	0	0	0	0	0	0	0	0	0	0	0
ATACAMA-1TG1B_TG1B+0.5TV1_GN_A	0	0	0	0	0	0	0	0	0	0	0	0	0	0	0	0	0	0	0	0	0	0	0	0	0
ATACAMA-1TG1B_TG1B+0.5TV1_GNL_INFLEX	0	0	0	0	0	0	0	0	0	0	0	0	0	0	0	0	0	0	0	0	0	0	0	0	0
ATACAMA-2TG2A_TG2A_DIESEL	0	0	0	0	0	0	0	0	0	0	0	0	0	0	0	0	0	0	0	0	0	0	0	0	0
ATACAMA-2TG2A_TG2A_GNL_A	0	0	0	0	0	0	0	0	0	0	0	0	0	0	0	0	0	0	0	0	0	0	0	0	0
ATACAMA-2TG2A_TG2A_GNL_B	0	0	0	0	0	0	0	0	0	0	0	0	0	0	0	0	0	0	0	0	0	0	0	0	0
ATACAMA-2TG2A_TG2A_GNL_C	0	0	0	0	0	0	0	0	0	0	0	0	0	0	0	0	0	0	0	0	0	0	0	0	0
ATACAMA-2TG2A_TG2A_GNL_D	0	0	0	0	0	0	0	0	0	0	0	0	0	0	0	0	0	0	0	0	0	0	0	0	0
ATACAMA-2TG2A_TG2A_GNL_E	0	0	0	0	0	0	0	0	0	0	0	0	0	0	0	0	0	0	0	0	0	0	0	0	0
ATACAMA-2TG2A_TG2A_GN_A	0	0	0	0	0	0	0	0	0	0	0	0	0	0	0	0	0	0	0	0	0	0	0	0	0
ATACAMA-2TG2A_TG2A_GNL_INFLEX	0	0	0	0	0	0	0	0	0	0	0	0	0	0	0	0	0	0	0	0	0	0	0	0	0
ATACAMA-2TG2A_TG2A+0.5TV2_DIESEL	0	0	0	0	0	0	0	0	0	0	0	0	0	0	0	0	0	0	0	0	0	0	0	0	0
ATACAMA-2TG2A_TG2A+0.5TV2_GNL_A	0	0	0	0	0	0	0	0	0	0	0	0	0	0	0	0	0	0	0	0	0	0	0	0	0
ATACAMA-2TG2A_TG2A+0.5TV2_GNL_B	0	0	0	0	0	0	0	0	0	0	0	0	0	0	0	0	0	0	0	0	0	0	0	0	0
ATACAMA-2TG2A_TG2A+0.5TV2_GNL_C	0	0	0	0	0	0	0	0	0	0	0	0	0	0	0	0	0	0	0	0	0	0	0	0	0
ATACAMA-2TG2A_TG2A+0.5TV2_GNL_D	0	0	0	0	0	0	0	0	0	0	0	0	0	0	0	0	0	0	0	0	0	0	0	0	0
ATACAMA-2TG2A_TG2A+0.5TV2_GNL_E	0	0	0	0	0	0	0	0	0	0	0	0	0	0	0	0	0	0	0	0	0	0	0	0	0
ATACAMA-2TG2A_TG2A+0.5TV2_GN_A	0	0	0	0	0	0	0	0	0	0	0	0	0	0	0	0	0	0	0	0	0	0	0	0	0
ATACAMA-2TG2A_TG2A+0.5TV2_GNL_INFLEX	0	0	0	0	0	0	0	0	0	0	0	0	0	0	0	0	0	0	0	0	0	0	0	0	0
ATACAMA-2TG2AB_TG2A+TG2B+TV2_DIESEL	0	0	0	0	0	0	0	0	0	0	0	0	0	0	0	0	0	0	0	0	0	0	0	0	0
ATACAMA-2TG2AB_TG2A+TG2B+TV2_GNL_A	0	0	0	0	0	0	0	0	0	0	0	0	0	0	0	0	0	0	0	0	0	0	0	0	0
ATACAMA-2TG2AB_TG2A+TG2B+TV2_GNL_B	0	0	0	0	0	0	0	0	0	0	0	0	0	0	0	0	0	0	0	0	0	0	0	0	0

ATACAMA-2TG2AB_TG2A+TG2B+TV2_GNL_C	0	0	0	0	0	0	0	0	0	0	0	0	0	0	0	0	0	0	0	0	0	0	0	0	**0**
ATACAMA-2TG2AB_TG2A+TG2B+TV2_GNL_D	0	0	0	0	0	0	0	0	0	0	0	0	0	0	0	0	0	0	0	0	0	0	0	0	**0**
ATACAMA-2TG2AB_TG2A+TG2B+TV2_GNL_E	0	0	0	0	0	0	0	0	0	0	0	0	0	0	0	0	0	0	0	0	0	0	0	0	**0**
ATACAMA-2TG2AB_TG2A+TG2B+TV2_GN_A	0	0	0	0	0	0	0	0	0	0	0	0	0	0	0	0	0	0	0	0	0	0	0	0	**0**
ATACAMA-2TG2AB_TG2A+TG2B+TV2_GNL_INFLEX	0	0	0	0	0	0	0	0	0	0	0	0	0	0	0	0	0	0	0	0	0	0	0	0	**0**
ATACAMA-2TG2B_TG2B_DIESEL	0	0	0	0	0	0	0	0	0	0	0	0	0	0	0	0	0	0	0	0	0	0	0	0	**0**
ATACAMA-2TG2B_TG2B_GNL_A	0	0	0	0	0	0	0	0	0	0	0	0	0	0	0	0	0	0	0	0	0	0	0	0	**0**
ATACAMA-2TG2B_TG2B_GNL_B	0	0	0	0	0	0	0	0	0	0	0	0	0	0	0	0	0	0	0	0	0	0	0	0	**0**
ATACAMA-2TG2B_TG2B_GNL_C	0	0	0	0	0	0	0	0	0	0	0	0	0	0	0	0	0	0	0	0	0	0	0	0	**0**
ATACAMA-2TG2B_TG2B_GNL_D	0	0	0	0	0	0	0	0	0	0	0	0	0	0	0	0	0	0	0	0	0	0	0	0	**0**
ATACAMA-2TG2B_TG2B_GNL_E	0	0	0	0	0	0	0	0	0	0	0	0	0	0	0	0	0	0	0	0	0	0	0	0	**0**
ATACAMA-2TG2B_TG2B_GN_A	0	0	0	0	0	0	0	0	0	0	0	0	0	0	0	0	0	0	0	0	0	0	0	0	**0**
ATACAMA-2TG2B_TG2B_GNL_INFLEX	0	0	0	0	0	0	0	0	0	0	0	0	0	0	0	0	0	0	0	0	0	0	0	0	**0**
ATACAMA-2TG2B_TG2B+0.5TV2_DIESEL	0	0	0	0	0	0	0	0	0	0	0	0	0	0	0	0	0	0	0	0	0	0	0	0	**0**
ATACAMA-2TG2B_TG2B+0.5TV2_GNL_A	0	0	0	0	0	0	0	0	0	0	0	0	0	0	0	0	0	0	0	0	0	0	0	0	**0**
ATACAMA-2TG2B_TG2B+0.5TV2_GNL_B	0	0	0	0	0	0	0	0	0	0	0	0	0	0	0	0	119	109	136	165	136	165	165	136	**1131**
ATACAMA-2TG2B_TG2B+0.5TV2_GNL_C	0	0	0	0	0	0	0	0	0	0	0	0	0	0	0	0	0	0	0	0	0	0	0	0	**0**
ATACAMA-2TG2B_TG2B+0.5TV2_GNL_D	0	0	0	0	0	0	0	0	0	0	0	0	0	0	0	0	0	0	0	0	0	0	0	0	**0**
ATACAMA-2TG2B_TG2B+0.5TV2_GNL_E	0	0	0	0	0	0	0	0	0	0	0	0	0	0	0	0	0	0	0	0	0	0	0	0	**0**
ATACAMA-2TG2B_TG2B+0.5TV2_GN_A	0	0	0	0	0	0	0	0	0	0	0	0	0	0	0	0	0	0	0	0	0	0	0	0	**0**
ATACAMA-2TG2B_TG2B+0.5TV2_GNL_INFLEX	0	0	0	0	0	0	0	0	0	0	0	0	0	0	0	0	0	0	0	0	0	0	0	0	**0**
PAM_COGEN	22	22	22	22	22	22	22	22	22	22	22	22	22	22	22	22	22	22	22	22	22	22	22	22	**528**
MANTOSBLANCOS-MIMB_DIESEL	0	0	0	0	0	0	0	0	0	0	0	0	0	0	0	0	0	0	0	0	0	0	0	0	**0**
LAPORTADA-TECNET_DIESEL	0	0	0	0	0	0	0	0	0	0	0	0	0	0	0	0	0	0	0	0	0	0	0	0	**0**
INACAL_DIESEL	0	0	0	0	0	0	0	0	0	0	0	0	0	0	0	0	0	0	0	0	0	0	0	0	**0**
AGUASBLANCAS-AGB_DIESEL	0	0	0	0	0	0	0	0	0	0	0	0	0	0	0	0	0	0	0	0	0	0	0	0	**0**
TALTAL-1_DIESEL	0	0	0	0	0	0	0	0	0	0	0	0	0	0	0	0	0	0	0	0	0	0	0	0	**0**
TALTAL-1_GNL_A	0	0	0	0	0	0	0	0	0	0	0	0	0	0	0	0	0	0	0	0	0	0	0	0	**0**
TALTAL-1_GNL_B	0	0	0	0	0	0	0	0	0	0	0	0	0	0	0	0	0	0	0	0	0	0	0	0	**0**
TALTAL-1_GNL_C	0	0	0	0	0	0	0	0	0	0	0	0	0	0	0	0	0	0	0	0	0	0	0	0	**0**
TALTAL-1_GNL_D	0	0	0	0	0	0	0	0	0	0	0	0	0	0	0	0	0	0	0	0	0	0	0	0	**0**
TALTAL-1_GNL_E	0	0	0	0	0	0	0	0	0	0	0	0	0	0	0	0	0	0	0	0	0	0	0	0	**0**
TALTAL-1_GN_A	0	0	0	0	0	0	0	0	0	0	0	0	0	0	0	0	0	0	0	0	0	0	0	0	**0**
TALTAL-1_GNL_INFLEX	0	0	0	0	0	0	0	0	0	0	0	0	0	0	0	0	0	0	0	0	0	0	0	0	**0**
TALTAL-2_DIESEL	0	0	0	0	0	0	0	0	0	0	0	0	0	0	0	0	0	0	0	0	0	0	0	0	**0**
TALTAL-2_GNL_A	0	0	0	0	0	0	0	0	0	0	0	0	0	0	0	0	0	0	0	0	0	0	0	0	**0**
TALTAL-2_GNL_B	0	0	0	0	0	0	0	0	0	0	0	0	0	0	0	0	0	0	0	0	0	0	0	0	**0**
TALTAL-2_GNL_C	0	0	0	0	0	0	0	0	0	0	0	0	0	0	0	0	0	0	0	0	0	0	0	0	**0**
TALTAL-2_GNL_D	0	0	0	0	0	0	0	0	0	0	0	0	0	0	0	0	0	0	0	0	0	0	0	0	**0**
TALTAL-2_GNL_E	0	0	0	0	0	0	0	0	0	0	0	0	0	0	0	0	0	0	0	0	0	0	0	0	**0**
TALTAL-2_GN_A	0	0	0	0	0	0	0	0	0	0	0	0	0	0	0	0	0	0	0	0	0	0	0	0	**0**
TALTAL-2_GNL_INFLEX	0	0	0	0	0	0	0	0	0	0	0	0	0	0	0	0	0	0	0	0	0	0	0	0	**0**
DALMAGRO_DIESEL	0	0	0	0	0	0	0	0	0	0	0	0	0	0	0	0	0	0	0	0	0	0	0	0	**0**
ANDES-1_DIESEL	0	0	0	0	0	0	0	0	0	0	0	0	0	0	0	0	0	0	0	0	0	0	0	0	**0**
ANDES-1_FO6	0	0	0	0	0	0	0	0	0	0	0	0	0	0	0	0	0	0	0	0	0	0	0	0	**0**
ANDES-2_DIESEL	0	0	0	0	0	0	0	0	0	0	0	0	0	0	0	0	0	0	0	0	0	0	0	0	**0**
ANDES-2_FO6	0	0	0	0	0	0	0	0	0	0	0	0	0	0	0	0	0	0	0	0	0	0	0	0	**0**
ANDES-3_DIESEL	0	0	0	0	0	0	0	0	0	0	0	0	0	0	0	0	0	0	0	0	0	0	0	0	**0**
ANDES-3_FO6	0	0	0	0	0	0	0	0	0	0	0	0	0	0	0	0	0	0	0	0	0	0	0	0	**0**
ANDES-4_DIESEL	0	0	0	0	0	0	0	0	0	0	0	0	0	0	0	0	0	0	0	0	0	0	0	0	**0**
ANDES-4_FO6	0	0	0	0	0	0	0	0	0	0	0	0	0	0	0	0	0	0	0	0	0	0	0	0	**0**
SALVADOR_DIESEL	0	0	0	0	0	0	0	0	0	0	0	0	0	0	0	0	0	0	0	0	0	0	0	0	**0**
SANLORENZO-1_DIESEL	0	0	0	0	0	0	0	0	0	0	0	0	0	0	0	0	0	0	0	0	0	0	0	0	**0**
SANLORENZO-2_DIESEL	0	0	0	0	0	0	0	0	0	0	0	0	0	0	0	0	0	0	0	0	0	0	0	0	**0**
SANLORENZO-3_DIESEL	0	0	0	0	0	0	0	0	0	0	0	0	0	0	0	0	0	0	0	0	0	0	0	0	**0**
EMELDA-1_DIESEL	0	0	0	0	0	0	0	0	0	0	0	0	0	0	0	0	0	0	0	0	0	0	0	0	**0**
EMELDA-2_DIESEL	0	0	0	0	0	0	0	0	0	0	0	0	0	0	0	0	0	0	0	0	0	0	0	0	**0**
CENIZAS_DIESEL	0	0	0	0	0	0	0	0	0	0	0	0	0	0	0	0	0	0	0	0	0	0	0	0	**0**
TERMOPACIFICO_DIESEL	0	0	0	0	0	0	0	0	0	0	0	0	0	0	0	0	0	0	0	0	0	0	0	0	**0**
PAJONALES_DIESEL	0	0	0	0	0	0	0	0	0	0	0	0	0	0	0	0	0	0	0	0	0	0	0	0	**0**
CARDONES_DIESEL	0	0	0	0	0	0	0	0	0	0	0	0	0	0	0	0	0	0	0	0	0	0	0	0	**0**
GUACOLDA-1_CAR	126	126	126	126	126	126	126	126	126	126	126	126	126	126	101	126	126	126	126	126	126	126	126	126	**2999**
GUACOLDA-2_CAR	105	105	105	105	105	105	105	105	105	105	105	105	105	63	50	105	105	105	105	105	105	105	105	105	**2422**
GUACOLDA-3_CAR	134	134	134	134	134	134	134	136	134	134	133	133	133	133	133	133	133	154	154	154	154	154	154	154	**3348**
GUACOLDA-4_CAR	127	127	127	127	127	127	127	127	127	127	75	75	127	127	127	127	127	127	136	127	143	127	127	127	**2967**
GUACOLDA-5_CAR	145	145	145	145	145	145	145	145	145	145	145	145	145	145	145	145	145	145	145	145	145	145	145	145	**3480**
HUASCO-1_DIESEL	0	0	0	0	0	0	0	0	0	0	0	0	0	0	0	0	0	0	0	0	0	0	0	0	**0**
HUASCO-1_IFO	0	0	0	0	0	0	0	0	0	0	0	0	0	0	0	0	0	0	0	0	0	0	0	0	**0**
HUASCO-2_DIESEL	0	0	0	0	0	0	0	0	0	0	0	0	0	0	0	0	0	0	0	0	0	0	0	0	**0**
HUASCO-2_IFO	0	0	0	0	0	0	0	0	0	0	0	0	0	0	0	0	0	0	0	0	0	0	0	0	**0**
HUASCO-3_DIESEL	0	0	0	0	0	0	0	0	0	0	0	0	0	0	0	0	0	0	0	0	0	0	0	0	**0**
HUASCO-3_IFO	0	0	0	0	0	0	0	0	0	0	0	0	0	0	0	0	0	0	0	0	0	0	0	0	**0**
PCOLORADA_DIESEL	0	0	0	0	0	0	0	0	0	0	0	0	0	0	0	0	0	0	0	0	0	0	0	0	**0**
PCOLORADA_IFO	0	0	0	0	0	0	0	0	0	0	0	0	0	0	0	0	0	0	0	0	0	0	0	0	**0**
PENON_DIESEL	0	0	0	0	0	0	0	0	0	0	0	0	0	0	0	0	0	0	0	1	1	0	0	0	**2**
OLIVOS_BL1_DIESEL	0	0	0	0	0	0	0	0	0	0	0	0	0	0	0	0	0	0	0	0	0	0	0	0	**0**
OLIVOS_BL1+BL2_DIESEL	0	0	0	0	0	0	0	0	0	0	0	0	0	0	0	0	0	0	0	0	0	0	0	0	**0**
ESPINOS_BL1_DIESEL	0	0	0	0	0	0	0	0	0	0	0	0	0	0	0	0	0	0	0	0	0	0	0	0	**0**
ESPINOS_BL1+BL2_DIESEL	0	0	0	0	0	0	0	0	0	0	0	0	0	0	0	0	0	0	0	0	0	0	0	0	**0**
NUEVAVENTANAS_CAR	0	0	0	0	0	0	0	0	0	0	0	0	0	0	0	0	0	0	0	0	0	0	0	0	**0**
CAMPICHE_CAR	84	84	84	84	84	84	84	84	84	84	84	84	84	84	84	84	84	84	84	84	84	84	84	84	**2016**
VENTANAS-2_CAR	90	90	90	90	90	90	90	90	90	90	90	90	90	90	90	90	90	90	195	195	195	195	195	90	**2685**
QUINTERO-1_DIESEL	0	0	0	0	0	0	0	0	0	0	0	0	0	0	0	0	0	0	0	0	0	0	0	0	**0**
QUINTERO-1_GN_A	0	0	0	0	0	0	0	0	0	0	0	0	0	0	0	0	0	0	0	0	0	0	0	0	**0**
QUINTERO-1_GNL_A	0	0	0	0	0	0	0	0	0	0	0	0	0	0	0	0	0	0	0	0	0	0	0	0	**0**
QUINTERO-1_GNL_B	0	0	0	0	0	0	0	0	0	0	0	0	0	0	0	0	0	0	0	0	0	0	0	0	**0**
QUINTERO-1_GNL_C	0	0	0	0	0	0	0	0	0	0	0	0	0	0	0	0	0	0	0	0	0	0	0	0	**0**
QUINTERO-1_GNL_D	0	0	0	0	0	0	0	0	0	0	0	0	0	0	0	0	0	0	0	0	0	0	0	0	**0**
QUINTERO-1_GNL_E	0	0	0	0	0	0	0	0	0	0	70	70	0	0	0	0	0	0	0	70	0	0	0	0	**210**
QUINTERO-1_GNL_F	0	0	0	0	0	0	0	0	0	0	0	0	0	0	0	0	0	0	0	0	0	0	0	0	**0**
QUINTERO-1_GNL_INFLEX	0	0	0	0	0	0	0	0	0	0	0	0	0	0	0	0	0	0	0	0	0	0	0	0	**0**
QUINTERO-2_DIESEL	0	0	0	0	0	0	0	0	0	0	0	0	0	0	0	0	0	0	0	0	0	0	0	0	**0**
QUINTERO-2_GN_A	0	0	0	0	0	0	0	0	0	0	0	0	0	0	0	0	0	0	0	0	0	0	0	0	**0**
QUINTERO-2_GNL_A	0	0	0	0	0	0	0	0	0	0	0	0	0	0	0	0	0	0	0	0	0	0	0	0	**0**
QUINTERO-2_GNL_B	0	0	0	0	0	0	0	0	0	0	0	0	0	0	0	0	0	0	0	0	0	0	0	0	**0**
QUINTERO-2_GNL_C	0	0	0	0	0	0	0	0	0	0	0	0	0	0	0	0	0	0	0	0	0	0	0	0	**0**
QUINTERO-2_GNL_D	0	0	0	0	0	0	0	0	0	0	0	0	0	0	0	0	0	0	0	0	0	0	0	0	**0**
QUINTERO-2_GNL_E	0	0	0	0	0	0	0	0	0	70	75	75	75	75	75	75	70	75	70	70	70	0	0	0	**875**
QUINTERO-2_GNL_F	0	0	0	0	0	0	0	0	0	0	0	0	0	0	0	0	0	0	0	0	0	0	0	0	**0**
QUINTERO-2_GNL_INFLEX	0	0	0	0	0	0	0	0	0	0	0	0	0	0	0	0	0	0	0	0	0	0	0	0	**0**
SANISIDRO-1_TG1_DIESEL	0	0	0	0	0	0	0	0	0	0	0	0	0	0	0	0	0	0	0	0	0	0	0	0	**0**
SANISIDRO-1_TG1_GN_A	0	0	0	0	0	0	0	0	0	0	0	0	0	0	0	0	0	0	0	0	0	0	0	0	**0**
SANISIDRO-1_TG1_GNL_A	0	0	0	0	0	0	0	0	0	0	0	0	0	0	0	0	0	0	0	0	0	0	0	0	**0**
SANISIDRO-1_TG1_GNL_B	0	0	0	0	0	0	0	0	0	0	0	0	0	0	0	0	0	0	0	0	0	0	0	0	**0**
SANISIDRO-1_TG1_GNL_C	0	0	0	0	0	0	0	0	0	0	0	0	0	0	0	0	0	0	0	0	0	0	0	0	**0**
SANISIDRO-1_TG1_GNL_D	0	0	0	0	0	0	0	0	0	0	0	0	0	0	0	0	0	0	0	0	0	0	0	0	**0**
SANISIDRO-1_TG1_GNL_E	0	0	0	0	0	0	0	0	0	0	0	0	0	0	0	0	0	0	0	0	0	0	0	0	**0**
SANISIDRO-1_TG1_GNL_F	0	0	0	0	0	0	0	0	0	0	0	0	0	0	0	0	0	0	0	0	0	0	0	0	**0**
SANISIDRO-1_TG1_GNL_INFLEX	0	0	0	0	0	0	0	0	0	0	0	0	0	0	0	0	0	0	0	0	0	0	0	0	**0**
SANISIDRO-1_TG1+TV1_DIESEL	0	0	0	0	0	0	0	0	0	0	0	0	0	0	0	0	0	0	0	0	0	0	0	0	**0**
SANISIDRO-1_TG1+TV1_GN_A	0	0	0	0	0	0	0	0	0	0	0	0	0	0	0	0	0	0	0	0	0	0	0	0	**0**
SANISIDRO-1_TG1+TV1_GNL_A	296	271	296	296	291	246	296	336	296	296	296	296	296	296	296	296	296	336	331	322	322	322	322	322	**7268**
SANISIDRO-1_TG1+TV1_GNL_B	0	0	0	0	0	0	0	0	0	0	0	0	0	0	0	0	0	0	0	0	0	0	0	0	**0**
SANISIDRO-1_TG1+TV1_GNL_C	0	0	0	0	0	0	0	0	0	0	0	0	0	0	0	0	0	0	0	0	0	0	0	0	**0**
SANISIDRO-1_TG1+TV1_GNL_D	0	0	0	0	0	0	0	0	0	0	0	0	0	0	0	0	0	0	0	0	0	0	0	0	**0**
SANISIDRO-1_TG1+TV1_GNL_E	0	0	0	0	0	0	0	0	0	0	0	0	0	0	0	0	0	0	0	0	0	0	0	0	**0**
SANISIDRO-1_TG1+TV1_GNL_F	0	0	0	0	0	0	0	0	0	0	0	0	0	0	0	0	0	0	0	0	0	0	0	0	**0**
SANISIDRO-1_TG1+TV1_GNL_INFLEX	0	0	0	0	0	0	0	0	0	0	0	0	0	0	0	0	0	0	0	0	0	0	0	0	**0**
SANISIDRO-1_TG1+TV1_FSTVD_DIESEL	0	0	0	0	0	0	0	0	0	0	0	0	0	0	0	0	0	0	0	0	0	0	0	0	**0**
SANISIDRO-1_TG1+TV1_FSTVD_GN_A	0	0	0	0	0	0	0	0	0	0	0	0	0	0	0	0	0	0	0	0	0	0	0	0	**0**
SANISIDRO-1_TG1+TV1_FSTVD_GNL_A	0	0	0	0	0	0	0	0	0	0	0	0	0	0	0	0	0	0	0	0	0	0	0	0	**0**
SANISIDRO-1_TG1+TV1_FSTVD_GNL_B	0	0	0	0	0	0	0	0	0	0	0	0	0	0	0	0	0	0	0	0	0	0	0	0	**0**
SANISIDRO-1_TG1+TV1_FSTVD_GNL_C	0	0	0	0	0	0	0	0	0	0	0	0	0	0	0	0	0	0	0	0	0	0	0	0	**0**
SANISIDRO-1_TG1+TV1_FSTVD_GNL_D	0	0	0	0	0	0	0	0	0	0	0	0	0	0	0	0	0	0	0	0	0	0	0	0	**0**
SANISIDRO-1_TG1+TV1_FSTVD_GNL_E	0	0	0	0	0	0	0	0	0	0	0	0	0	0	0	0	0	0	0	0	0	0	0	0	**0**
SANISIDRO-1_TG1+TV1_FSTVD_GNL_F	0	0	0	0	0	0	0	0	0	0	0	0	0	0	0	0	0	0	0	0	0	0	0	0	**0**
SANISIDRO-1_TG1+TV1_FSTVD_GNL_INFLEX	0	0	0	0	0	0	0	0	0	0	0	0	0	0	0	0	0	0	0	0	0	0	0	0	**0**
SANISIDRO-1_TG1+TV1+FA1_GN_A	0	0	0	0	0	0	0	0	0	0	0	0	0	0	0	0	0	0	0	0	0	0	0	0	**0**
SANISIDRO-1_TG1+TV1+FA1_GNL_A	0	0	0	0	0	0	0	0	0	0	0	0	0	0	0	0	0	0	0	0	0	0	0	0	**0**
SANISIDRO-1_TG1+TV1+FA1_GNL_B	0	0	0	0	0	0	0	0	0	0	0	0	0	0	0	0	0	0	0	0	0	0	0	0	**0**
SANISIDRO-1_TG1+TV1+FA1_GNL_C	0	0	0	0	0	0	0	0	0	0	0	0	0	0	0	0	0	0	0	0	0	0	0	0	**0**
SANISIDRO-1_TG1+TV1+FA1_GNL_D	0	0	0	0	0	0	0	0	0	0	0	0	0	0	0	0	0	0	0	0	0	0	0	0	**0**
SANISIDRO-1_TG1+TV1+FA1_GNL_E	0	0	0	0	0	0	0	0	0	0	0	0	0	0	0	0	0	0	0	0	0	0	0	0	**0**
SANISIDRO-1_TG1+TV1+FA1_GNL_F	0	0	0	0	0	0	0	0	0	0	0	0	0	0	0	0	0	0	0	0	0	0	0	0	**0**
SANISIDRO-1_TG1+TV1+FA1_GNL_INFLEX	0	0	0	0	0	0	0	0	0	0	0	0	0	0	0	0	0	0	0	0	0	0	0	0	**0**
SANISIDRO-2_TG1_DIESEL	0	0	0	0	0	0	0	0	0	0	0	0	0	0	0	0	0	0	0	0	0	0	0	0	**0**
SANISIDRO-2_TG1_GN_A	0	0	0	0	0	0	0	0	0	0	0	0	0	0	0	0	0	0	0	0	0	0	0	0	**0**
SANISIDRO-2_TG1_GNL_A	0	0	0	0	0	0	0	0	0	0	0	0	0	0	0	0	0	0	0	0	0	0	0	0	**0**
SANISIDRO-2_TG1_GNL_B	0	0	0	0	0	0	0	0	0	0	0	0	0	0	0	0	0	0	0	0	0	0	0	0	**0**
SANISIDRO-2_TG1_GNL_C	0	0	0	0	0	0	0	0	0	0	0	0	0	0	0	0	0	0	0	0	0	0	0	0	**0**
SANISIDRO-2_TG1_GNL_D	0	0	0	0	0	0	0	0	0	0	0	0	0	0	0	0	0	0	0	0	0	0	0	0	**0**
SANISIDRO-2_TG1_GNL_E	0	0	0	0	0	0	0	0	0	0	0	0	0	0	0	0	0	0	0	0	0	0	0	0	**0**
SANISIDRO-2_TG1_GNL_F	0	0	0	0	0	0	0	0	0	0	0	0	0	0	0	0	0	0	0	0	0	0	0	0	**0**
SANISIDRO-2_TG1_GNL_INFLEX	0	0	0	0	0	0	0	0	0	0	0	0	0	0	0	0	0	0	0	0	0	0	0	0	**0**
SANISIDRO-2_TG1+TV1_DIESEL	0	0	0	0	0	0	0	0	0	0	0	0	0	0	0	0	0	0	0	0	0	0	0	0	**0**
SANISIDRO-2_TG1+TV1_GN_A	0	0	0	0	0	0	0	0	0	0	0	0	0	0	0	0	0	0	0	0	0	0	0	0	**0**
SANISIDRO-2_TG1+TV1_GNL_A	283	200	207	207	200	200	330	331	330	330	330	330	330	330	330	330	330	355	355	330	330	330	330	330	**7287**
SANISIDRO-2_TG1+TV1_GNL_B	0	0	0	0	0	0	0	0	0	0	0	0	0	0	0	0	0	0	0	0	0	0	0	0	**0**
SANISIDRO-2_TG1+TV1_GNL_C	0	0	0	0	0	0	0	0	0	0	0	0	0	0	0	0	0	0	0	0	0	0	0	0	**0**
SANISIDRO-2_TG1+TV1_GNL_D	0	0	0	0	0	0	0	0	0	0	0	0	0	0	0	0	0	0	0	0	0	0	0	0	**0**
SANISIDRO-2_TG1+TV1_GNL_E	0	0	0	0	0	0	0	0	0	0	0	0	0	0	0	0	0	0	0	0	0	0	0	0	**0**
SANISIDRO-2_TG1+TV1_GNL_F	0	0	0	0	0	0	0	0	0	0	0	0	0	0	0	0	0	0	0	0	0	0	0	0	**0**
SANISIDRO-2_TG1+TV1_GNL_INFLEX	0	0	0	0	0	0	0	0	0	0	0	0	0	0	0	0	0	0	0	0	0	0	0	0	**0**
SANISIDRO-2_TG1+TV1_FSTVU_DIESEL	0	0	0	0	0	0	0	0	0	0	0	0	0	0	0	0	0	0	0	0	0	0	0	0	**0**
SANISIDRO-2_TG1+TV1_FSTVU_GN_A	0	0	0	0	0	0	0	0	0	0	0	0	0	0	0	0	0	0	0	0	0	0	0	0	**0**
SANISIDRO-2_TG1+TV1_FSTVU_GNL_A	0	0	0	0	0	0	0	0	0	0	0	0	0	0	0	0	0	0	0	0	0	0	0	0	**0**
SANISIDRO-2_TG1+TV1_FSTVU_GNL_B	0	0	0	0	0	0	0	0	0	0	0	0	0	0	0	0	0	0	0	0	0	0	0	0	**0**
SANISIDRO-2_TG1+TV1_FSTVU_GNL_C	0	0	0	0	0	0	0	0	0	0	0	0	0	0	0	0	0	0	0	0	0	0	0	0	**0**
SANISIDRO-2_TG1+TV1_FSTVU_GNL_D	0	0	0	0	0	0	0	0	0	0	0	0	0	0	0	0	0	0	0	0	0	0	0	0	**0**
SANISIDRO-2_TG1+TV1_FSTVU_GNL_E	0	0	0	0	0	0	0	0	0	0	0	0	0	0	0	0	0	0	0	0	0	0	0	0	**0**
SANISIDRO-2_TG1+TV1_FSTVU_GNL_F	0	0	0	0	0	0	0	0	0	0	0	0	0	0	0	0	0	0	0	0	0	0	0	0	**0**
SANISIDRO-2_TG1+TV1_FSTVU_GNL_INFLEX	0	0	0	0	0	0	0	0	0	0	0	0	0	0	0	0	0	0	0	0	0	0	0	0	**0**
NEHUENCO-1_TG1+TV1+FA1_GN_A	0	0	0	0	0	0	0	0	0	0	0	0	0	0	0	0	0	0	0	0	0	0	0	0	**0**
NEHUENCO-1_TG1+TV1+FA1_GNL_A	0	0	0	0	0	0	0	0	0	0	0	0	0	0	0	0	0	0	0	0	0	0	0	0	**0**
NEHUENCO-1_TG1+TV1+FA1_GNL_B	0	0	0	0	0	0	0	0	0	0	0	0	0	0	0	0	0	0	0	0	0	0	0	0	**0**
NEHUENCO-1_TG1+TV1+FA1_GNL_C	0	0	0	0	0	0	0	0	0	0	0	0	0	0	0	0	0	0	0	0	0	0	0	0	**0**
NEHUENCO-1_TG1+TV1+FA1_GNL_D	0	0	0	0	0	0	0	0	0	0	0	0	0	0	0	0	0	0	0	0	0	0	0	0	**0**

NEHUENCO-1_TG1+TV1+FA1_GNL_E	0	0	0	0	0	0	0	0	0	0	0	0	0	0	0	0	0	0	0	0	0	0	0	0	0
NEHUENCO-1_TG1+TV1+FA1_GNL_F	0	0	0	0	0	0	0	0	0	0	0	0	0	0	0	0	0	0	0	0	0	0	0	0	0
NEHUENCO-1_TG1+TV1+FA1_GNL_G	0	0	0	0	0	0	0	0	0	0	0	0	0	0	0	0	0	0	0	0	0	0	0	0	0
NEHUENCO-1_TG1_GN_A	0	0	0	0	0	0	0	0	0	0	0	0	0	0	0	0	0	0	0	0	0	0	0	0	0
NEHUENCO-1_TG1_GNL_A	0	0	0	0	0	0	0	0	0	0	0	0	0	0	0	0	0	0	0	0	0	0	0	0	0
NEHUENCO-1_TG1_GNL_B	0	0	0	0	0	0	0	0	0	0	0	0	0	0	0	0	0	0	0	0	0	0	0	0	0
NEHUENCO-1_TG1_GNL_C	0	0	0	0	0	0	0	0	0	0	0	0	0	0	0	0	0	0	0	0	0	0	0	0	0
NEHUENCO-1_TG1_GNL_D	0	0	0	0	0	0	0	0	0	0	0	0	0	0	0	0	0	0	0	0	0	0	0	0	0
NEHUENCO-1_TG1_GNL_E	0	0	0	0	0	0	0	0	0	0	0	0	0	0	0	0	0	0	0	0	0	0	0	0	0
NEHUENCO-1_TG1_GNL_F	0	0	0	0	0	0	0	0	0	0	0	0	0	0	0	0	0	0	0	0	0	0	0	0	0
NEHUENCO-1_TG1_GNL_G	0	0	0	0	0	0	0	0	0	0	0	0	0	0	0	0	0	0	0	0	0	0	0	0	0
NEHUENCO-1_TG1_GNL_INFLEX	0	0	0	0	0	0	0	0	0	0	0	0	0	0	0	0	0	0	0	0	0	0	0	0	0
NEHUENCO-1_TG1+TV1_DIESEL	0	0	0	0	0	0	0	0	0	0	0	0	0	0	0	0	0	0	0	0	0	0	0	0	0
NEHUENCO-1_TG1+TV1_GN_A	0	0	0	0	0	0	0	0	0	0	0	0	0	0	0	0	0	0	0	0	0	0	0	0	0
NEHUENCO-1_TG1+TV1_GNL_A	0	0	0	0	0	0	0	0	0	0	0	0	0	0	0	0	0	0	0	0	0	0	0	0	0
NEHUENCO-1_TG1+TV1_GNL_B	0	0	0	0	0	0	0	0	0	0	0	0	0	0	0	0	0	0	0	0	0	0	0	0	0
NEHUENCO-1_TG1+TV1_GNL_C	0	0	0	0	0	0	0	0	0	0	0	0	0	0	0	0	0	0	0	0	0	0	0	0	0
NEHUENCO-1_TG1+TV1_GNL_D	253	253	253	253	253	253	253	253	253	253	253	253	253	253	253	253	253	253	292	328	328	328	285	253	6368
NEHUENCO-1_TG1+TV1_GNL_E	0	0	0	0	0	0	0	0	0	0	0	0	0	0	0	0	0	0	0	0	0	0	0	0	0
NEHUENCO-1_TG1+TV1_GNL_F	0	0	0	0	0	0	0	0	0	0	0	0	0	0	0	0	0	0	0	0	0	0	0	0	0
NEHUENCO-1_TG1+TV1_GNL_G	0	0	0	0	0	0	0	0	0	0	0	0	0	0	0	0	0	0	0	0	0	0	0	0	0
NEHUENCO-1_TG1+TV1_GNL_INFLEX	0	0	0	0	0	0	0	0	0	0	0	0	0	0	0	0	0	0	0	0	0	0	0	0	0
NEHUENCO-2_TG1_GN_A	0	0	0	0	0	0	0	0	0	0	0	0	0	0	0	0	0	0	0	0	0	0	0	0	0
NEHUENCO-2_TG1_GNL_A	0	0	0	0	0	0	0	0	0	0	0	0	0	0	0	0	0	0	0	0	0	0	0	0	0
NEHUENCO-2_TG1_GNL_B	0	0	0	0	0	0	0	0	0	0	0	0	0	0	0	0	0	0	0	0	0	0	0	0	0
NEHUENCO-2_TG1_GNL_C	0	0	0	0	0	0	0	0	0	0	0	0	0	0	0	0	0	0	0	0	0	0	0	0	0
NEHUENCO-2_TG1_GNL_D	0	0	0	0	0	0	0	0	0	0	0	0	0	0	0	0	0	0	0	0	0	0	0	0	0
NEHUENCO-2_TG1_GNL_E	0	0	0	0	0	0	0	0	0	0	0	0	0	0	0	0	0	0	0	0	0	0	0	0	0
NEHUENCO-2_TG1_GNL_F	0	0	0	0	0	0	0	0	0	0	0	0	0	0	0	0	0	0	0	0	0	0	0	0	0
NEHUENCO-2_TG1_GNL_G	0	0	0	0	0	0	0	0	0	0	0	0	0	0	0	0	0	0	0	0	0	0	0	0	0
NEHUENCO-2_TG1_GNL_INFLEX	0	0	0	0	0	0	0	0	0	0	0	0	0	0	0	0	0	0	0	0	0	0	0	0	0
NEHUENCO-2_TG1+TV1_DIESEL	0	0	0	0	0	0	0	0	0	0	0	0	0	0	0	0	0	0	0	0	0	0	0	0	0
NEHUENCO-2_TG1+TV1_GN_A	0	0	0	0	0	0	0	0	0	0	0	0	0	0	0	0	0	0	0	0	0	0	0	0	0
NEHUENCO-2_TG1+TV1_GNL_A	0	0	0	0	0	0	0	0	0	0	0	0	0	0	0	0	0	0	0	0	0	0	0	0	0
NEHUENCO-2_TG1+TV1_GNL_B	0	0	0	0	0	0	0	0	0	0	0	0	0	0	0	0	0	0	0	0	0	0	0	0	0
NEHUENCO-2_TG1+TV1_GNL_C	0	0	0	0	0	0	0	0	0	0	0	0	0	0	0	0	0	0	0	0	0	0	0	0	0
NEHUENCO-2_TG1+TV1_GNL_D	347	347	347	352	347	328	328	328	328	328	328	328	328	328	328	328	328	328	347	347	347	347	347	347	8085
NEHUENCO-2_TG1+TV1_GNL_E	0	0	0	0	0	0	0	0	0	0	0	0	0	0	0	0	0	0	0	0	0	0	0	0	0
NEHUENCO-2_TG1+TV1_GNL_F	0	0	0	0	0	0	0	0	0	0	0	0	0	0	0	0	0	0	0	0	0	0	0	0	0
NEHUENCO-2_TG1+TV1_GNL_G	0	0	0	0	0	0	0	0	0	0	0	0	0	0	0	0	0	0	0	0	0	0	0	0	0
NEHUENCO-2_TG1+TV1_GNL_INFLEX	0	0	0	0	0	0	0	0	0	0	0	0	0	0	0	0	0	0	0	0	0	0	0	0	0
NEHUENCO-9B_DIESEL	0	0	0	0	0	0	0	0	0	0	0	0	0	0	0	0	0	0	0	0	0	0	0	0	0
NEHUENCO-9B_GN_A	0	0	0	0	0	0	0	0	0	0	0	0	0	0	0	0	0	0	0	0	0	0	0	0	0
NEHUENCO-9B_GNL_A	0	0	0	0	0	0	0	0	0	0	0	0	0	0	0	0	0	0	0	0	0	0	0	0	0
NEHUENCO-9B_GNL_B	0	0	0	0	0	0	0	0	0	0	0	0	0	0	0	0	0	0	0	0	0	0	0	0	0
NEHUENCO-9B_GNL_C	0	0	0	0	0	0	0	0	0	0	0	0	0	0	0	0	0	0	0	0	0	0	0	0	0
NEHUENCO-9B_GNL_D	0	0	0	0	0	0	0	0	0	0	0	0	0	0	0	0	0	0	0	0	0	0	0	0	0
NEHUENCO-9B_GNL_E	0	0	0	0	0	0	0	0	0	0	0	0	0	0	0	0	0	0	0	0	0	0	0	0	0
NEHUENCO-9B_GNL_F	0	0	0	0	0	0	0	0	0	0	0	0	0	0	0	0	0	0	0	0	0	0	0	0	0
NEHUENCO-9B_GNL_G	0	0	0	0	0	0	0	0	0	0	0	0	0	0	0	0	0	0	0	0	0	0	0	0	0
NEHUENCO-9B_GNL_INFLEX	0	0	0	0	0	0	0	0	0	0	0	0	0	0	0	0	0	0	0	0	0	0	0	0	0
COLMITO_DIESEL	0	0	0	0	0	0	0	0	0	0	0	0	0	0	0	0	0	0	0	0	0	0	0	0	0
COLMITO_GNL_A	0	0	0	0	0	0	0	0	0	0	0	0	0	0	0	0	0	0	0	0	0	0	0	0	0
COLMITO_GNL_INFLEX	0	0	0	0	0	0	0	0	0	0	0	0	0	0	0	0	0	0	0	0	0	0	0	0	0
CONCON_DIESEL	0	0	0	0	0	0	0	0	0	0	0	0	0	0	0	0	0	0	0	0	0	0	0	0	0
ENAPACONCAGUA_COGEN	0	0	0	0	0	0	0	0	0	0	0	0	0	0	0	0	0	0	0	0	0	0	0	0	0
PLACILLA_DIESEL	0	0	0	0	0	0	0	0	0	0	0	0	0	0	0	0	0	0	0	0	0	0	0	0	0
QUINTAY_DIESEL	0	0	0	0	0	0	0	0	0	0	0	0	0	0	0	0	0	0	0	0	0	0	0	0	0
ELTOTORAL_DIESEL	0	0	0	0	0	0	0	0	0	0	0	0	0	0	0	0	0	0	0	0	0	0	0	0	0
LASVEGAS_DIESEL	0	0	0	0	0	0	0	0	0	0	0	0	0	0	0	0	0	0	0	0	0	0	0	0	0
LOSVIENTOS_DIESEL	0	0	0	0	0	0	0	0	0	0	0	0	0	0	0	0	0	0	0	0	0	0	0	0	0
LOSVIENTOS_DIESEL_CNAVIA	0	0	0	0	0	0	0	0	0	0	0	0	0	0	0	0	0	0	0	0	0	0	0	0	0
LOMALOSCOLORADOS-1_BIOGAS	0	0	0	0	0	0	0	0	0	0	0	0	0	0	0	0	0	0	0	0	0	0	0	0	0
LOMALOSCOLORADOS-2_BIOGAS	0	0	0	0	0	0	0	0	0	0	0	0	0	0	0	0	0	0	0	0	0	0	0	0	0
NUEVARENCA_TG1+TV1_DIESEL	205	205	205	205	205	205	205	205	205	205	205	205	205	205	205	205	205	205	338	338	338	338	338	275	5655
NUEVARENCA_TG1+TV1_GN_A	0	0	0	0	0	0	0	0	0	0	0	0	0	0	0	0	0	0	0	0	0	0	0	0	0
NUEVARENCA_TG1+TV1_GN_B	0	0	0	0	0	0	0	0	0	0	0	0	0	0	0	0	0	0	0	0	0	0	0	0	0
NUEVARENCA_TG1+TV1_GNL_A	0	0	0	0	0	0	0	0	0	0	0	0	0	0	0	0	0	0	0	0	0	0	0	0	0
NUEVARENCA_TG1+TV1_GNL_B	0	0	0	0	0	0	0	0	0	0	0	0	0	0	0	0	0	0	0	0	0	0	0	0	0
NUEVARENCA_TG1+TV1_GNL_C	0	0	0	0	0	0	0	0	0	0	0	0	0	0	0	0	0	0	0	0	0	0	0	0	0
NUEVARENCA_TG1+TV1_GNL_D	0	0	0	0	0	0	0	0	0	0	0	0	0	0	0	0	0	0	0	0	0	0	0	0	0
NUEVARENCA_TG1+TV1_GNL_E	0	0	0	0	0	0	0	0	0	0	0	0	0	0	0	0	0	0	0	0	0	0	0	0	0
NUEVARENCA_TG1+TV1_GNL_F	0	0	0	0	0	0	0	0	0	0	0	0	0	0	0	0	0	0	0	0	0	0	0	0	0
NUEVARENCA_TG1+TV1_GNL_INFLEX	0	0	0	0	0	0	0	0	0	0	0	0	0	0	0	0	0	0	0	0	0	0	0	0	0
NUEVARENCA_TG1+TV1_GNL_F	0	0	0	0	0	0	0	0	0	0	0	0	0	0	0	0	0	0	0	0	0	0	0	0	0
NUEVARENCA_TG1+TV1+FA1_GLP	0	0	0	0	0	0	0	0	0	0	0	0	0	0	0	0	0	0	0	0	0	0	0	0	0
NUEVARENCA_TG1+TV1+FA1_GN_A	0	0	0	0	0	0	0	0	0	0	0	0	0	0	0	0	0	0	0	0	0	0	0	0	0
NUEVARENCA_TG1+TV1+FA1_GNL_A	0	0	0	0	0	0	0	0	0	0	0	0	0	0	0	0	0	0	0	0	0	0	0	0	0
NUEVARENCA_TG1+TV1+FA1_GNL_B	0	0	0	0	0	0	0	0	0	0	0	0	0	0	0	0	0	0	0	0	0	0	0	0	0
NUEVARENCA_TG1+TV1+FA1_GNL_INFLEX	0	0	0	0	0	0	0	0	0	0	0	0	0	0	0	0	0	0	0	0	0	0	0	0	0
NUEVARENCA_TG1+TV1+FA1_GNL_F	0	0	0	0	0	0	0	0	0	0	0	0	0	0	0	0	0	0	0	0	0	0	0	0	0
RENCA-1_DIESEL	0	0	0	0	0	0	0	0	0	0	0	0	0	0	0	0	0	0	0	0	0	0	0	0	0
RENCA-2_DIESEL	0	0	0	0	0	0	0	0	0	0	0	0	0	0	0	0	0	0	0	0	0	0	0	0	0
CMPCCORDILLERA_GNL_A	0	0	0	0	0	0	0	0	0	0	0	0	0	0	0	0	0	0	0	0	0	0	0	0	0
SANTAMARTA_COGEN	10	10	10	10	10	10	10	10	10	10	10	10	10	10	10	10	10	10	10	10	10	10	10	10	240
CANDELARIA-1_DIESEL	0	0	0	0	0	0	0	0	0	0	0	0	0	0	0	0	0	0	0	0	0	0	0	0	0
CANDELARIA-1_GN_A	0	0	0	0	0	0	0	0	0	0	0	0	0	0	0	0	0	0	0	0	0	0	0	0	0
CANDELARIA-1_GNL_A	0	0	0	0	0	0	0	0	0	0	0	0	0	0	0	0	0	0	0	0	0	0	0	0	0
CANDELARIA-1_GNL_B	0	0	0	0	0	0	0	0	0	0	0	0	0	0	0	0	0	0	0	0	0	0	0	0	0
CANDELARIA-1_GNL_C	0	0	0	0	0	0	0	0	0	0	0	0	0	0	0	0	0	0	0	0	0	0	0	0	0
CANDELARIA-1_GNL_D	0	0	0	0	0	0	0	0	0	0	0	0	0	0	0	0	0	0	0	0	0	0	0	0	0
CANDELARIA-1_GNL_E	0	0	0	0	0	0	0	0	0	0	0	0	0	0	0	0	0	0	0	0	0	0	0	0	0
CANDELARIA-1_GNL_F	0	0	0	0	0	0	0	0	0	0	0	0	0	0	0	0	0	0	0	0	0	0	0	0	0
CANDELARIA-1_GNL_G	0	0	0	0	0	0	0	0	0	0	0	0	0	0	0	0	0	0	0	0	0	0	0	0	0
CANDELARIA-1_GNL_INFLEX	0	0	0	0	0	0	0	0	0	0	0	0	0	0	0	0	0	0	0	0	0	0	0	0	0
CANDELARIA-2_DIESEL	0	0	0	0	0	0	0	0	0	0	0	0	0	0	0	0	0	0	0	0	0	0	0	0	0
CANDELARIA-2_GN_A	0	0	0	0	0	0	0	0	0	0	0	0	0	0	0	0	0	0	0	0	0	0	0	0	0
CANDELARIA-2_GNL_A	0	0	0	0	0	0	0	0	0	0	0	0	0	0	0	0	0	0	0	0	0	0	0	0	0
CANDELARIA-2_GNL_B	0	0	0	0	0	0	0	0	0	0	0	0	0	0	0	0	0	0	0	0	0	0	0	0	0
CANDELARIA-2_GNL_C	0	0	0	0	0	0	0	0	0	0	0	0	0	0	0	0	0	0	0	0	0	0	0	0	0
CANDELARIA-2_GNL_D	0	0	0	0	0	0	0	0	0	0	0	0	0	0	0	0	0	0	0	0	0	0	0	0	0
CANDELARIA-2_GNL_E	0	0	0	0	0	0	0	0	0	0	0	0	0	0	0	0	0	0	0	0	0	0	0	0	0
CANDELARIA-2_GNL_F	0	0	0	0	0	0	0	0	0	0	0	0	0	0	0	0	0	0	0	0	0	0	0	0	0
CANDELARIA-2_GNL_G	0	0	0	0	0	0	0	0	0	0	0	0	0	0	0	0	0	0	0	0	0	0	0	0	0
CANDELARIA-2_GNL_INFLEX	0	0	0	0	0	0	0	0	0	0	0	0	0	0	0	0	0	0	0	0	0	0	0	0	0
EPACIFICO_COGEN	16	16	16	16	16	16	16	16	16	16	16	16	16	16	16	16	16	16	16	16	16	16	16	16	384
COLIHUES-1_DIESEL	0	0	0	0	0	0	0	0	0	0	0	0	0	0	0	0	0	0	0	0	0	0	0	0	0
COLIHUES-1_HFO	0	0	0	0	0	0	0	0	0	0	0	0	0	0	0	0	0	0	0	0	0	0	0	0	0
COLIHUES-2_DIESEL	0	0	0	0	0	0	0	0	0	0	0	0	0	0	0	0	0	0	0	0	0	0	0	0	0
COLIHUES-2_HFO	0	0	0	0	0	0	0	0	0	0	0	0	0	0	0	0	0	0	0	0	0	0	0	0	0
ESPERANZA-DS1_DIESEL	0	0	0	0	0	0	0	0	0	0	0	0	0	0	0	0	0	0	0	0	0	0	0	0	0
ESPERANZA-DS2_DIESEL	0	0	0	0	0	0	0	0	0	0	0	0	0	0	0	0	0	0	0	0	0	0	0	0	0
ESPERANZA-TG1_DIESEL	0	0	0	0	0	0	0	0	0	0	0	0	0	0	0	0	0	0	0	0	0	0	0	0	0
TENO_DIESEL	0	0	0	0	0	0	0	0	0	0	0	0	0	0	0	0	0	0	0	0	0	0	0	0	0
TENOGAS_GLP	0	0	0	0	0	0	0	0	0	0	0	0	0	0	0	0	0	0	0	0	0	0	0	0	0
CEMENTOSBIOBIO_DIESEL	0	0	0	0	0	0	0	0	0	0	0	0	0	0	0	0	0	0	0	0	0	0	0	0	0
CEMENTOSBIOBIO_FO6	0	0	0	0	0	0	0	0	0	0	0	0	0	0	0	0	0	0	0	0	0	0	0	0	0
LICANTEN_BL1_COGEN	0	0	0	0	0	0	0	0	0	0	0	0	0	0	0	0	0	0	0	0	0	0	0	0	0
LICANTEN_BL1+BL2_COGEN	0	0	0	0	0	0	0	0	0	0	0	0	0	0	0	0	0	0	0	0	0	0	0	0	0
CONSTITUCION_DIESEL	0	0	0	0	0	0	0	0	0	0	0	0	0	0	0	0	0	0	0	0	0	0	0	0	0
MAULE_DIESEL	0	0	0	0	0	0	0	0	0	0	0	0	0	0	0	0	0	0	0	0	0	0	0	0	0
VINALES_BL1_COGEN	10	10	10	10	10	10	10	10	10	10	10	10	10	10	10	10	10	10	10	10	10	10	10	10	240
VINALES_BL1+BL2_COGEN	12	12	12	12	12	12	12	12	12	12	12	12	12	12	12	12	12	12	12	12	12	12	12	12	288
CELCO_BL1_COGEN	5	5	5	5	5	5	5	5	5	5	5	5	5	5	5	5	5	5	5	5	5	5	5	5	120
CELCO_BL1+BL2_COGEN	0	0	0	0	0	0	0	0	0	0	0	0	0	0	0	0	0	0	0	0	0	0	0	0	1
LINARES_DIESEL	0	0	0	0	0	0	0	0	0	0	0	0	0	0	0	0	0	0	0	0	0	0	0	0	0
SANGREGORIO_DIESEL	0	0	0	0	0	0	0	0	0	0	0	0	0	0	0	0	0	0	0	0	0	0	0	0	0
NUEVAALDEA-1_BL1_COGEN	0	0	0	0	0	0	0	0	0	0	0	0	0	0	0	0	0	0	0	0	0	0	0	0	0
NUEVAALDEA-1_BL1+BL2_COGEN	0	0	0	0	0	0	0	0	0	0	0	0	0	0	0	0	0	0	0	0	0	0	0	0	0
NUEVAALDEA-2_DIESEL	0	0	0	0	0	0	0	0	0	0	0	0	0	0	0	0	0	0	0	0	0	0	0	0	0
NUEVAALDEA-3_COGEN	37	37	37	37	37	37	37	37	37	37	37	37	37	37	37	37	37	37	37	37	37	37	37	37	888
LAJAEVE-1_COGEN	7	7	7	7	7	7	7	7	7	7	7	7	7	7	7	7	7	7	7	7	7	7	7	7	168
LAJAEVE-2_COGEN	3	3	3	3	3	3	3	3	3	3	3	3	3	3	3	3	3	3	3	3	3	3	3	3	72
MASISA_COGEN	0	0	0	0	0	0	0	0	0	0	0	0	0	0	0	0	0	0	0	0	0	0	0	0	0
SANTALIDIA_DIESEL	0	0	0	0	0	0	0	0	0	0	0	0	0	0	0	0	0	0	0	0	0	0	0	0	0
LOSPINOS_DIESEL	0	0	0	0	0	0	0	0	0	0	0	0	0	0	0	0	0	0	0	78	41	17	0	0	136
LOSGUINDOS_DIESEL	0	0	0	0	0	0	0	0	0	0	0	0	0	0	0	0	0	0	0	0	0	0	0	0	0
LOSGUINDOS-2_DIESEL	0	0	0	0	0	0	0	0	0	0	0	0	0	0	0	0	0	0	0	0	0	0	0	0	0
SANTAFE_BL1_COGEN	22	22	22	22	22	22	22	22	22	22	22	22	22	22	22	22	22	22	22	22	22	22	22	22	516
SANTAFE_BL1+BL2_COGEN	19	19	19	19	19	19	19	19	19	19	19	19	19	19	19	19	19	19	19	19	19	19	19	19	451
SANTAFE_BL1+BL2+BL3_COGEN	16	16	16	16	16	16	16	16	16	16	16	16	16	16	16	16	16	16	16	16	16	16	16	16	386
SANTAFE_BL1+BL2+BL3+BL4_COGEN	0	0	0	0	0	0	0	0	0	0	0	0	0	0	0	0	0	0	0	0	0	0	0	0	1
CMPCSANTAFE_COGEN	0	0	0	0	0	0	0	0	0	0	0	0	0	0	0	0	0	0	0	0	0	0	0	0	0
CMPCLAJA_BL1_COGEN	5	5	5	5	5	5	5	5	5	5	5	5	5	5	5	5	5	5	5	5	5	5	5	5	120
CMPCLAJA_BL1+BL2_COGEN	10	10	10	10	10	10	10	10	10	10	10	10	10	10	10	10	10	10	10	10	10	10	10	10	240
CMPCLAJA_BL1+BL2+BL3_COGEN	10	10	10	10	10	10	10	10	10	10	10	10	10	10	10	10	10	10	10	10	10	10	10	10	240
CMPCPACIFICO_BL1_COGEN	12	12	12	12	12	12	12	12	12	12	12	12	12	12	12	12	12	12	12	12	12	12	12	12	288
CMPCPACIFICO_BL1+BL2_COGEN	11	11	11	11	11	11	11	11	11	11	11	11	11	11	11	11	11	11	11	11	11	11	11	11	264
CMPCPACIFICO_BL1+BL2+BL3_COGEN	0	0	0	0	0	0	0	0	0	0	0	0	0	0	0	0	0	0	0	10	10	1	0	0	21
YUNGAY-1_DIESEL	0	0	0	0	0	0	0	0	0	0	0	0	0	0	0	0	0	0	0	0	0	0	0	0	0
YUNGAY-1_GNL_A	0	0	0	0	0	0	0	0	0	0	0	0	0	0	0	0	0	0	0	0	0	0	0	0	0
YUNGAY-2_DIESEL	0	0	0	0	0	0	0	0	0	0	0	0	0	0	0	0	0	0	0	0	0	0	0	0	0
YUNGAY-2_GNL_A	0	0	0	0	0	0	0	0	0	0	0	0	0	0	0	0	0	0	0	0	0	0	0	0	0
YUNGAY-3_DIESEL	0	0	0	0	0	0	0	0	0	0	0	0	0	0	0	0	0	0	0	0	0	0	0	0	0
YUNGAY-3_GNL_A	0	0	0	0	0	0	0	0	0	0	0	0	0	0	0	0	0	0	0	0	0	0	0	0	0
YUNGAY-4_DIESEL	0	0	0	0	0	0	0	0	0	0	0	0	0	0	0	0	0	0	0	0	0	0	0	0	0
CHOLGUAN_BL1_COGEN	9	9	9	9	9	9	9	9	9	9	9	9	9	9	9	9	9	9	9	9	9	9	9	9	216
CHOLGUAN_BL1+BL2_COGEN	0	0	0	0	0	0	0	0	0	0	0	0	0	0	0	0	0	0	0	0	0	0	0	0	0
NEWEN_DIESEL	0	0	0	0	0	0	0	0	0	0	0	0	0	0	0	0	0	0	0	0	0	0	0	0	0
NEWEN_GN_A	0	0	0	0	0	0	0	0	0	0	0	0	0	0	0	0	0	0	0	0	0	0	0	0	0
NEWEN_GNL_A	0	0	0	0	0	0	0	0	0	0	0	0	0	0	0	0	0	0	0	0	0	0	0	0	0
NEWEN_GNL_B	0	0	0	0	0	0	0	0	0	0	0	0	0	0	0	0	0	0	0	0	0	0	0	0	0
NEWEN_PROPANO	0	0	0	0	0	0	0	0	0	0	0	0	0	0	0	0	0	0	0	0	0	0	0	0	0
ENAPBIOBIO_COGEN	21	21	21	21	21	21	21	21	21	21	21	21	21	21	21	21	21	21	21	21	21	21	21	21	492
ESCUADRON_COGEN	8	8	8	8	8	8	8	8	8	8	8	8	8	8	8	8	8	8	8	8	8	8	8	8	192
CORONEL_DIESEL	0	0	0	0	0	0	0	0	0	0	0	0	0	0	0	0	0	0	0	0	0	0	0	0	0
CORONEL_GN_A	0	0	0	0	0	0	0	0	0	0	0	0	0	0	0	0	0	0	0	0	0	0	0	0	0

CORONEL_GNL_A	0	0	0	0	0	0	0	0	0	0	0	0	0	0	0	0	0	0	0	0	0	0	0	0	**0**
CORONEL_GNL_B	0	0	0	0	0	0	0	0	0	0	0	0	0	0	0	0	0	0	0	0	0	0	0	0	**0**
SANTAMARIA_CAR	374	374	374	374	374	374	374	374	374	374	374	374	374	374	374	374	374	374	374	374	374	374	374	374	**8976**
BOCAMINA-2_CAR	350	350	350	350	350	350	350	350	350	350	350	350	350	350	350	350	350	350	350	350	350	350	350	350	**8390**
HORCONES_DIESEL	0	0	0	0	0	0	0	0	0	0	0	0	0	0	0	0	0	0	0	0	0	0	0	0	**0**
ARAUCO_COGEN	0	0	0	0	0	0	0	0	0	0	0	0	0	0	0	0	0	0	0	0	0	0	0	0	**0**
LAUTARO-1_BL1_COGEN	22	22	22	22	22	22	22	22	22	22	22	22	22	22	22	22	22	22	22	22	22	22	22	22	**528**
LAUTARO-1_BL1+BL2_COGEN	4	4	4	4	4	4	4	4	4	4	4	4	4	4	4	4	4	4	4	4	4	4	4	4	**96**
LAUTARO-2_BL1_COGEN	0	0	0	0	0	0	0	0	0	0	0	0	0	0	0	0	0	0	0	0	0	0	0	0	**0**
LAUTARO-2_BL1+BL2_COGEN	0	0	0	0	0	0	0	0	0	0	0	0	0	0	0	0	0	0	0	0	0	0	0	0	**0**
VALDIVIA_BL1_COGEN_EUCA	0	0	0	0	0	0	0	0	0	0	0	0	0	0	0	0	0	0	0	0	0	0	0	0	**0**
VALDIVIA_BL1_COGEN_PINO	0	0	0	0	0	0	0	0	0	0	0	0	0	0	0	0	0	0	0	0	0	0	0	0	**0**
VALDIVIA_BL1+BL2_COGEN_EUCA	0	0	0	0	0	0	0	0	0	0	0	0	0	0	0	0	0	0	0	0	0	0	0	0	**0**
VALDIVIA_BL1+BL2_COGEN_PINO	0	0	0	0	0	0	0	0	0	0	0	0	0	0	0	0	0	0	0	0	0	0	0	0	**0**
VALDIVIA_BL1+BL2+BL3_COGEN_EUCA	0	0	0	0	0	0	0	0	0	0	0	0	0	0	0	0	0	0	0	0	0	0	0	0	**0**
VALDIVIA_BL1+BL2+BL3_COGEN_PINO	0	0	0	0	0	0	0	0	0	0	0	0	0	0	0	0	0	0	0	0	0	0	0	0	**0**
VALDIVIA_BL1+BL2+BL3+BL4_COGEN_EUCA	0	0	0	0	0	0	0	0	0	0	0	0	0	0	0	0	0	0	0	0	0	0	0	0	**0**
VALDIVIA_BL1+BL2+BL3+BL4_COGEN_PINO	0	0	0	0	0	0	0	0	0	0	0	0	0	0	0	0	0	0	0	0	0	0	0	0	**0**
ANTILHUE-1_DIESEL	0	0	0	0	0	0	0	0	0	0	0	0	0	0	0	0	0	0	0	0	0	0	0	0	**0**
ANTILHUE-2_DIESEL	0	0	0	0	0	0	0	0	0	0	0	0	0	0	0	0	0	0	0	0	0	0	0	0	**0**
CALLECALLE_DIESEL	0	0	0	0	0	0	0	0	0	0	0	0	0	0	0	0	0	0	0	0	0	0	0	0	**0**
CHUYACA_DIESEL	0	0	0	0	0	0	0	0	0	0	0	0	0	0	0	0	0	0	0	1	1	0	0	0	**2**
TRAPEN_DIESEL	0	0	0	0	0	0	0	0	0	0	0	0	0	0	0	0	0	0	0	1	1	1	0	0	**4**
DEGAN_DIESEL	0	0	0	0	0	0	0	0	0	0	0	0	0	0	0	0	0	0	0	0	0	0	0	0	**0**
DEGAN2-NAVE4_DIESEL	0	0	0	0	0	0	0	0	0	0	0	0	0	0	0	0	0	0	0	0	0	0	0	0	**0**
DEGAN2-NAVE5_DIESEL	0	0	0	0	0	0	0	0	0	0	0	0	0	0	0	0	0	0	0	0	0	0	0	0	**0**
TRINCAO_DIESEL	0	0	0	0	0	0	0	0	0	0	0	0	0	0	0	0	0	0	0	0	0	0	0	0	**0**
CHILOE_DIESEL	0	0	0	0	0	0	0	0	0	0	0	0	0	0	0	0	0	0	0	0	0	0	0	0	**0**

Embalses y Reguladas	1	2	3	4	5	6	7	8	9	10	11	12	13	14	15	16	17	18	19	20	21	22	23	24	Total
Total	**1188**	**951**	**719**	**708**	**694**	**964**	**1096**	**1304**	**1412**	**1741**	**1732**	**1743**	**1781**	**1624**	**1529**	**1459**	**1286**	**1854**	**2389**	**2552**	**2555**	**2552**	**2329**	**2077**	**38.238**
RAPEL-1	0	0	0	0	0	0	0	0	0	0	0	0	0	0	0	0	0	0	0	0	0	0	0	0	**0**
RAPEL-2	0	0	0	0	0	0	0	0	0	0	0	0	0	0	0	0	0	0	0	0	0	0	0	0	**0**
RAPEL-3	47	0	0	0	0	45	63	75	45	69	75	71	75	75	50	62	45	75	75	75	75	75	75	75	**1321**
RAPEL-4	40	40	40	40	40	40	40	75	40	40	75	40	75	75	40	40	40	75	75	75	75	75	75	75	**1345**
RAPEL-5	0	0	0	0	0	0	0	75	65	65	75	75	75	75	65	75	73	75	75	75	75	75	75	75	**1243**
CIPRESES-1	0	0	0	0	0	0	0	0	0	0	0	0	0	0	0	0	0	0	0	0	0	0	0	0	**0**
CIPRESES-2	0	0	0	0	0	0	0	0	0	0	0	0	0	0	0	0	0	0	0	0	0	0	0	0	**0**
CIPRESES-3	25	25	25	25	18	5	25	30	25	25	25	25	25	25	25	25	25	25	30	30	30	30	30	30	**610**
OJOSDEAGUA	4	4	4	4	4	4	4	4	4	4	4	4	4	4	4	4	4	4	4	4	4	4	4	4	**91**
LAMINA	6	6	6	6	6	6	6	6	6	6	6	6	6	6	6	6	6	6	6	6	6	6	6	6	**132**
ISLA	29	29	29	29	26	22	29	30	29	29	29	29	29	29	29	29	29	29	30	30	30	30	30	30	**687**
CURILLINQUE	29	29	29	29	26	21	29	31	29	29	29	29	29	29	29	29	29	29	31	31	31	31	31	31	**691**
LOMAALTA	11	11	11	11	10	7	11	12	11	11	11	11	11	11	11	11	11	11	12	12	12	12	12	12	**260**
LOSHIERROS	21	21	21	21	21	21	21	21	21	21	21	21	21	21	21	21	21	21	21	21	21	21	21	21	**504**
LOSHIERROS-2	3	3	3	3	3	3	3	3	3	3	3	3	3	3	3	3	3	3	3	3	3	3	3	3	**72**
PEHUENCHE-1	126	0	0	0	0	0	0	270	186	231	141	178	270	141	141	270	185	141	270	270	270	270	270	270	**3899**
PEHUENCHE-2	126	126	0	0	0	139	139	0	0	270	270	270	237	270	270	0	0	270	270	270	270	270	270	270	**4006**
COLBUN-1	0	0	0	0	0	110	110	0	0	0	0	0	0	0	0	0	0	110	110	182	182	182	110	110	**1206**
COLBUN-2	153	118	0	0	0	0	0	0	110	110	110	110	0	0	0	0	0	110	123	182	182	182	110	110	**1710**
MACHICURA-1	13	13	13	13	13	13	13	13	13	13	13	13	13	13	13	13	13	13	13	13	13	13	13	13	**312**
MACHICURA-2	0	0	0	0	0	0	0	0	0	0	0	0	0	0	0	0	0	0	0	0	0	0	0	0	**0**
CHIBURGO	0	0	0	0	0	0	0	0	0	0	0	0	0	0	0	0	0	0	0	0	0	0	0	0	**0**
SANCLEMENTE	0	0	0	0	0	0	0	0	0	0	0	0	0	0	0	0	0	0	0	0	0	0	0	0	**0**
SANIGNACIO	6	6	6	6	6	6	6	6	6	6	6	6	6	6	6	6	6	6	6	6	6	6	6	6	**154**
ELTORO-1	0	0	0	0	0	0	0	0	0	0	0	0	0	0	0	0	0	0	0	0	0	0	0	0	**0**
ELTORO-2	0	0	0	0	0	0	0	0	0	0	0	0	0	0	0	0	0	0	0	0	0	0	0	0	**0**
ELTORO-3	0	0	0	0	0	0	0	0	0	0	0	0	0	0	0	0	0	0	0	0	0	0	0	0	**0**
ELTORO-4	0	0	0	0	0	0	0	0	0	0	0	0	0	0	0	0	0	0	0	0	0	0	0	0	**0**
ABANICO	30	30	30	30	30	30	30	30	30	30	30	30	30	30	30	30	30	30	30	30	30	30	30	30	**715**
ANTUCO-1	0	0	0	0	0	0	0	0	0	0	0	0	0	0	0	0	0	0	0	0	0	0	0	0	**0**
ANTUCO-2	106	106	106	106	106	106	106	108	108	108	108	108	108	108	108	108	106	106	108	108	108	108	108	108	**2562**
RUCUE	58	58	58	58	58	58	58	59	59	59	59	59	59	59	59	59	58	58	59	59	59	59	59	59	**1411**
QUILLECO	25	25	25	25	25	25	25	26	26	26	26	26	26	26	26	26	25	25	26	26	26	26	26	26	**606**
LAJA1	10	10	10	10	10	10	10	11	11	11	11	11	11	11	11	11	10	10	11	11	11	11	11	11	**250**
RALCO-1	0	0	0	0	0	0	0	0	126	126	126	126	126	126	126	126	107	120	264	264	264	264	201	252	**2743**
RALCO-2	0	0	0	0	0	0	0	0	95	95	95	95	95	95	95	95	95	95	264	264	264	264	264	95	**2366**
PALMUCHO	21	21	21	21	21	21	21	21	21	21	21	21	21	21	21	21	21	21	21	21	21	21	21	21	**499**
PANGUE-1	80	80	80	80	80	80	93	143	80	80	98	110	160	102	80	130	80	130	180	225	225	225	213	80	**2915**
PANGUE-2	0	0	0	0	0	0	0	0	0	0	0	0	0	0	0	0	0	0	0	0	0	0	0	0	**0**
ANGOSTURA-1	104	76	87	76	76	76	140	140	140	140	140	140	140	140	140	140	140	140	140	140	140	140	140	140	**3016**
ANGOSTURA-2	0	0	0	0	0	0	0	0	0	0	0	0	0	0	0	0	0	0	0	0	0	0	0	0	**0**
ANGOSTURA-3	0	0	0	0	0	0	0	0	0	0	0	0	0	0	0	0	0	0	0	0	0	0	0	0	**0**
CANUTILLAR-1	59	59	59	59	59	59	59	59	64	60	59	59	59	59	64	63	64	60	67	63	60	63	59	59	**1449**
CANUTILLAR-2	59	59	59	59	59	59	59	59	62	57	69	69	70	67	59	59	62	59	67	59	64	59	59	59	**1463**

Trayectoria de Cotas	1	2	3	4	5	6	7	8	9	10	11	12	13	14	15	16	17	18	19	20	21	22	23	24	Final
CIPRESES	1284,1	1284,1	1284,1	1284,1	1284,1	1284,1	1284,0	1284,0	1284,0	1284,0	1284,0	1284,0	1284,0	1284,0	1283,9	1283,9	1283,9	1283,9	1283,9	1283,9	1283,9	1283,8	1283,8	1283,8	**1283,81**
COLBUN	412,5	412,5	412,5	412,5	412,5	412,5	412,5	412,6	412,6	412,6	412,6	412,6	412,7	412,7	412,8	412,8	412,8	412,8	412,8	412,8	412,8	412,8	412,9	412,9	**412,89**
MACHICURA	255,6	255,6	255,6	255,5	255,5	255,5	255,6	255,5	255,6	255,6	255,6	255,6	255,6	255,6	255,6	255,5	255,5	255,6	255,7	255,8	256,0	256,2	256,2	256,3	**256,33**
PEHUENCHE	645,4	645,5	645,6	645,7	645,8	645,9	645,9	645,9	645,9	645,8	645,7	645,6	645,4	645,3	645,2	645,2	645,2	645,1	645,0	644,8	644,7	644,5	644,3	644,2	**644,18**
POLCURA	735,0	735,0	735,0	735,0	735,0	735,1	735,1	735,1	735,0	735,0	735,0	735,0	735,0	735,0	735,0	735,0	735,0	735,0	735,0	735,0	735,0	735,0	734,9	734,9	**734,94**
ELTORO	1316,8	1316,8	1316,8	1316,8	1316,8	1316,8	1316,8	1316,8	1316,8	1316,8	1316,8	1316,8	1316,8	1316,8	1316,9	1316,9	1316,9	1316,9	1316,9	1316,9	1316,9	1316,9	1316,9	1316,9	**1316,86**
ANGOSTURA	316,5	316,5	316,5	316,6	316,6	316,6	316,6	316,6	316,5	316,5	316,5	316,4	316,4	316,4	316,4	316,4	316,3	316,3	316,3	316,4	316,5	316,6	316,6	316,6	**316,59**
PANGUE	508,3	508,2	508,1	508,1	508,0	508,0	507,9	507,7	507,8	507,9	507,9	507,9	507,8	507,9	507,9	507,9	508,0	507,9	508,0	508,1	508,1	508,1	508,1	508,2	**508,24**
RALCO	696,4	696,4	696,4	696,5	696,5	696,5	696,5	696,5	696,5	696,5	696,5	696,5	696,5	696,5	696,5	696,4	696,4	696,4	696,4	696,3	696,3	696,2	696,2	696,1	**696,13**
CANUTILLAR	231,4	231,4	231,4	231,4	231,4	231,4	231,4	231,4	231,4	231,4	231,4	231,4	231,4	231,4	231,4	231,4	231,4	231,4	231,4	231,4	231,4	231,4	231,4	231,4	**231,39**
RAPEL	103,6	103,6	103,6	103,6	103,7	103,7	103,7	103,6	103,6	103,6	103,6	103,6	103,6	103,6	103,6	103,6	103,6	103,6	103,6	103,6	103,6	103,5	103,5	103,5	**103,52**

Trayectoria de Cotas	Inicial
CIPRESES	**1284,11**
COLBUN	**412,53**
MACHICURA	**255,50**
PEHUENCHE	**645,46**
POLCURA	**735,00**
ELTORO	**1316,83**
ANGOSTURA	**316,50**
PANGUE	**508,33**
RALCO	**696,37**
CANUTILLAR	**231,40**
RAPEL	**103,63**

Costos Marginales	1	2	3	4	5	6	7	8	9	10	11	12	13	14	15	16	17	18	19	20	21	22	23	24	Promedio
PAlmonte220	115,2	113,6	112,1	111,6	114,0	110,4	114,7	109,9	0,0	0,0	0,0	0,0	0,0	0,0	0,0	0,0	0,0	107,9	119,2	137,9	139,1	127,5	124,6	121,8	**74,15**
Tarapaca220	113,7	112,2	110,7	110,2	112,6	109,1	113,3	108,5	0,0	0,0	0,0	0,0	0,0	0,0	0,0	0,0	0,0	106,6	117,8	136,2	137,4	125,9	123,0	120,3	**73,23**
Crucero220	110,2	109,4	108,0	107,5	109,8	106,4	110,8	106,2	97,0	96,9	53,4	49,6	49,0	48,4	47,6	49,6	96,3	104,5	115,1	132,7	133,6	122,5	119,7	117,0	**95,89**
Atacama220	106,0	105,3	104,0	109,2	105,7	102,4	106,8	112,2	103,0	103,7	57,1	52,9	52,4	51,6	50,8	53,0	103,1	103,1	110,6	124,6	125,3	114,8	112,2	109,9	**94,97**
Kapatur220	108,6	107,9	106,5	108,8	108,3	104,9	109,7	109,2	100,7	100,3	55,3	51,3	50,7	50,0	49,3	51,4	100,3	105,5	113,7	129,9	130,4	119,5	116,8	114,6	**95,99**
LosChangos220	108,5	107,8	106,4	108,7	108,2	104,8	109,6	109,3	100,8	100,5	55,3	51,4	50,8	50,1	49,3	51,4	100,4	105,6	113,9	130,1	130,3	119,4	116,6	114,8	**95,99**
Antofagasta110	109,8	109,1	108,2	110,6	110,0	106,6	110,8	109,5	101,6	101,2	57,7	53,7	53,1	52,3	51,5	53,7	103,0	109,5	117,8	134,5	131,7	120,7	117,9	115,6	**97,92**
DAlmagro220	112,3	110,8	110,2	112,2	111,7	106,9	114,5	111,2	101,3	98,5	54,2	50,3	49,7	49,0	48,3	51,5	101,7	107,8	119,1	136,2	136,1	124,7	121,9	120,1	**98,35**
Cardones220	110,4	109,0	109,7	111,7	111,2	106,4	114,0	113,5	105,3	105,0	57,8	53,6	53,0	52,3	51,5	53,5	104,5	110,3	118,6	135,6	135,5	124,2	121,3	119,6	**99,48**
Maitencillo220	109,7	108,2	108,8	110,8	110,3	105,5	113,0	112,6	107,2	106,8	58,8	54,5	53,9	53,2	52,4	53,2	106,4	111,4	117,7	134,5	134,4	123,3	120,4	118,7	**99,40**
PAzucar220	111,7	110,2	110,8	112,8	112,3	107,4	115,2	115,8	111,3	111,3	61,3	56,9	56,2	55,5	54,5	55,1	111,1	114,5	121,2	137,0	137,0	125,0	122,1	120,3	**101,94**
Quillota220	113,5	112,4	112,8	112,6	112,1	107,4	114,2	117,5	116,0	115,8	116,3	116,2	116,3	116,4	116,1	116,3	115,5	116,0	122,8	135,8	135,7	124,2	121,3	120,5	**117,66**
Polpaico500	115,3	113,8	114,3	114,1	113,6	108,6	116,4	119,8	117,4	117,2	117,6	117,6	117,6	117,7	117,5	117,6	116,9	118,1	125,2	138,4	138,4	126,7	123,8	122,0	**119,40**
CNavia220	116,4	114,6	115,2	114,9	114,4	109,4	117,3	121,1	119,0	118,9	119,4	119,4	119,4	119,5	119,1	119,4	118,5	119,4	126,2	139,5	139,4	127,6	124,7	122,6	**120,64**
AJahuel220	116,4	114,3	114,7	114,4	114,0	109,0	116,9	121,1	118,9	118,9	119,4	119,3	119,3	119,4	119,1	119,3	118,5	119,3	125,9	139,2	139,2	127,4	124,6	122,7	**120,46**
Ancoa220	113,6	112,8	113,7	113,4	112,9	107,7	115,4	118,3	116,1	116,1	116,5	116,5	116,5	116,5	116,4	116,6	115,8	116,5	121,6	134,4	134,3	123,0	120,2	118,4	**117,63**
Concepcion154	115,0	113,4	114,1	113,8	113,3	108,3	116,0	119,7	117,5	119,2	119,7	119,7	119,7	119,7	119,5	119,7	118,4	118,4	123,9	136,9	136,9	125,3	122,4	118,9	**119,56**
Charrua220	113,4	112,0	112,7	112,4	112,0	106,9	114,6	118,0	115,8	115,8	116,2	116,2	116,2	116,3	116,1	116,3	115,5	115,5	120,3	133,0	132,9	121,7	118,9	117,2	**116,91**
Ciruelos220	116,3	111,8	112,5	112,2	113,0	109,3	116,7	120,2	120,7	124,1	124,6	124,5	124,2	124,2	124,0	124,2	121,9	121,8	125,4	142,0	138,5	126,8	124,0	119,4	**121,76**
PMontt220	115,9	111,4	112,1	111,7	112,6	108,9	116,3	122,7	125,8	129,3	129,8	129,8	129,4	129,4	129,2	129,4	126,9	126,9	130,2	148,0	143,8	131,7	128,7	123,9	**125,15**
Chiloe110	118,4	113,9	114,6	114,2	115,1	111,3	118,9	125,4	128,5	132,2	132,7	132,6	132,2	132,3	132,0	132,3	129,7	129,7	133,1	151,3	147,0	134,6	131,5	126,7	**127,93**

Inercia GVAs	1	2	3	4	5	6	7	8	9	10	11	12	13	14	15	16	17	18	19	20	21	22	23	24	Promedio
INERCIA SEN	60,3	58,8	56,8	56,6	57,3	59,0	59,0	58,4	58,4	57,1	58,6	58,4	56,2	56,9	57,6	56,4	58,6	68,3	68,3	70,0	69,3	67,9	66,8	66,1	**60,9**

Flujo de Líneas MW	1	2	3	4	5	6	7	8	9	10	11	12	13	14	15	16	17	18	19	20	21	22	23	24	Absoluto
Crucero220->Tocopilla220	-169,3	-171,0	-172,4	-171,8	-172,4	-159,3	-169,7	-96,7	-40,5	-39,8	-24,6	-19,6	-20,2	-21,3	-21,9	-21,9	-40,6	-99,1	-166,2	-182,3	-182,8	-176,9	-177,1	-178,2	**182,8**
ElLoa220->Tocopilla220	-178,8	-180,5	-181,9	-181,2	-181,8	-168,2	-179,0	-102,6	-43,8	-43,2	-27,4	-22,1	-22,8	-24,0	-24,6	-24,5	-44,1	-105,1	-175,2	-192,0	-192,7	-186,5	-186,7	-187,8	**192,7**
Tocopilla110->S-AA100	50,0	48,6	47,5	45,8	47,6	46,3	47,8	34,6	21,8	22,3	20,4	18,9	18,3	17,2	16,6	16,7	21,3	32,2	45,1	52,7	53,8	53,3	53,3	52,5	**53,8**
Tocopilla110->Tamaya110	51,6	50,1	48,8	47,0	49,0	47,5	49,2	34,9	21,1	21,6	19,6	18,0	17,3	16,0	15,5	15,6	20,5	32,2	46,1	54,4	55,8	55,2	55,2	54,3	**55,8**
Encuentro220->Collahuasi220	130,1	128,4	126,9	127,1	127,6	127,0	126,4	101,3	47,0	51,1	46,2	44,4	43,7	41,2	38,7	40,7	46,4	81,5	118,5	120,5	124,2	127,0	125,8	122,3	**130,1**
Encuentro220->Lagunas220	96,5	95,8	94,7	94,6	95,2	94,9	92,9	59,0	-23,7	-19,1	-23,9	-25,7	-26,4	-28,9	-31,5	-29,6	-23,7	30,1	88,6	93,7	95,5	97,4	96,3	93,7	**97,4**

Lagunas220->Collahuasi220	61,9	60,4	59,4	60,0	59,9	59,4	61,7	75,6	121,2	120,5	120,3	120,3	120,2	120,2	120,2	120,3	120,2	90,2	55,3	50,1	53,5	55,1	55,1	53,4	**121,2**
Lagunas220->NvaVictoria220	-44,0	-43,6	-43,1	-43,1	-43,4	-43,2	-42,2	-24,2	19,2	16,2	18,8	19,8	20,3	21,7	23,0	22,0	19,4	-8,8	-39,4	-42,0	-43,1	-44,0	-43,5	-42,1	**44,0**
Lagunas220->Tarapaca220	73,9	74,8	74,3	73,7	74,4	74,6	75,1	74,5	74,0	145,5	154,5	79,3	79,7	152,2	143,9	130,1	79,8	80,3	79,3	76,6	76,3	76,4	74,7	73,1	**154,5**
LosChangos500->Kimal500	18,0	18,5	2,8	-4,2	0,7	10,0	-6,9	-47,3	-147,9	-127,4	-124,2	-115,1	-107,1	-113,7	-126,9	-130,4	-164,9	-110,9	-33,6	-9,0	6,4	13,0	7,5	-4,7	**164,9**
LosChangos220->Kapatur220	158,8	198,2	174,0	181,0	176,1	194,3	149,7	-44,9	-168,4	-187,1	-184,2	-154,4	-71,7	-109,2	-154,0	-122,2	-312,0	-191,8	-43,9	-13,0	29,4	49,4	34,1	-1,1	**312,0**
LosChangos500->Cumbre500	346,7	306,8	346,7	346,7	346,7	319,3	385,1	611,9	827,5	634,4	628,4	590,0	500,6	544,1	601,3	573,4	794,1	703,7	574,1	519,5	462,4	436,2	456,8	503,5	**827,5**
Cumbres500->NvaCardones500	244,8	211,5	248,1	251,8	256,7	238,4	315,3	604,3	1020,0	966,3	976,0	946,3	865,1	887,7	926,7	887,8	1008,4	724,7	463,7	410,4	365,7	347,6	369,0	412,8	**1020,0**
Mejillones220->OHiggins220	73,3	67,8	64,4	62,8	60,1	62,2	72,3	88,2	91,0	92,3	78,9	32,2	25,4	25,4	24,9	32,1	90,7	77,8	70,0	68,0	71,8	65,7	66,2	74,3	**92,3**
Cardones220->CPinto220	2,5	4,4	-1,6	-6,2	-11,7	-16,0	-41,6	-126,0	-250,9	-300,1	-315,4	-317,1	-304,6	-294,6	-288,6	-269,0	-232,5	-118,7	-42,6	-36,2	-36,4	-40,5	-46,3	-53,1	**317,1**
Maitencillo220->Cardones220	118,2	117,1	108,3	102,5	97,6	95,3	74,7	8,1	-98,8	-112,2	-121,3	-115,8	-93,6	-96,1	-103,6	-87,8	-92,8	-10,0	55,0	62,1	67,7	65,6	59,6	51,2	**121,3**
NvaMaitenc500->NvaCardones500	-96,7	-67,3	-99,9	-103,3	-109,5	-94,0	-179,5	-519,8	-1059,3	-1104,2	-1124,2	-1103,0	-1032,8	-1042,2	-1067,7	-1025,6	-1073,9	-654,5	-300,1	-236,7	-197,7	-178,4	-199,9	-244,6	**1124,2**
NvaPAzucar500->NvaMaitenc500	-723,0	-659,8	-674,2	-648,1	-634,8	-592,2	-663,0	-1048,5	-1693,4	-1807,2	-1808,3	-1803,3	-1791,9	-1785,1	-1782,6	-1780,7	-1782,3	-1241,0	-776,6	-674,2	-629,6	-576,3	-587,3	-634,4	**1808,3**
PColorada220->PAzucar220	148,8	137,6	132,2	123,9	118,5	111,0	113,7	144,9	207,4	237,1	246,6	252,8	260,0	258,4	254,2	249,1	228,9	167,5	120,6	112,6	107,4	100,3	98,1	98,4	**260,0**
PAzucar220->DonGoyo220	-131,1	-121,3	-102,8	-82,8	-67,5	-55,2	-47,1	-41,8	-35,4	-31,1	-28,0	-25,8	-27,0	-31,1	-37,4	-45,1	-49,6	-48,7	-44,5	-37,3	-29,3	-23,3	-15,4	-8,9	**131,1**
DonGoyo220->LaCebada220	0,0	0,0	0,0	0,0	0,0	0,0	0,0	0,0	0,0	0,0	0,0	0,0	0,0	0,0	0,0	0,0	0,0	0,0	0,0	0,0	0,0	0,0	0,0	0,0	**0,0**
DonGoyo220->Talinay220	-69,0	-64,2	-54,8	-45,1	-37,4	-30,9	-27,2	-24,8	-21,8	-20,5	-19,7	-19,7	-22,4	-26,4	-32,2	-39,0	-42,7	-41,7	-37,9	-31,5	-24,1	-18,5	-11,4	-6,3	**69,0**
PuntaSierra220->LPalmas220	84,9	75,3	57,3	40,7	30,9	25,9	22,6	18,7	15,7	14,4	14,1	15,0	16,7	18,8	19,9	19,5	19,2	19,3	18,5	15,6	12,8	11,1	8,2	5,9	**84,9**
LPalmas220->LVilos220	129,2	111,4	82,8	57,9	44,0	37,3	32,9	26,9	23,2	23,9	23,3	24,3	26,0	28,6	29,9	29,2	27,1	26,6	24,5	20,8	16,7	14,5	11,2	8,3	**129,2**
LVilos220->Nogales220	37,5	30,9	17,7	6,7	0,1	-3,9	-7,9	-15,1	-15,7	-13,2	-14,0	-13,3	-12,8	-12,2	-11,7	-12,2	-14,3	-14,7	-20,9	-23,4	-27,7	-28,0	-27,9	-27,2	**37,5**
LVilos220->DonaCarmen220	37,6	30,9	17,7	6,7	0,1	-3,9	-7,9	-15,1	-16,2	-14,9	-16,5	-16,4	-15,9	-15,9	-15,6	-15,8	-16,7	-15,7	-20,9	-23,3	-27,7	-28,0	-27,9	-27,1	**37,6**
NvaPAzucar500->Polpaico500_I	407,8	371,6	370,0	345,6	329,8	298,8	326,9	525,5	859,1	927,1	930,0	930,0	930,0	930,0	930,0	930,0	919,7	623,2	364,2	294,7	267,6	236,7	242,3	269,9	**930,0**
NvaPAzucar500_SC->Polpaico500_I_SC	0,0	0,0	0,0	0,0	0,0	0,0	0,0	0,0	0,0	0,0	0,0	0,0	0,0	0,0	0,0	0,0	0,0	0,0	0,0	0,0	0,0	0,0	0,0	0,0	**0,0**
NvaPAzucar500->Polpaico500_II	407,8	371,6	370,0	345,6	329,8	298,8	326,9	525,5	859,1	927,1	930,0	930,0	930,0	930,0	930,0	930,0	919,7	623,2	364,2	294,7	267,6	236,7	242,3	269,9	**930,0**
NvaPAzucar500_SC->Polpaico500_II_SC	0,0	0,0	0,0	0,0	0,0	0,0	0,0	0,0	0,0	0,0	0,0	0,0	0,0	0,0	0,0	0,0	0,0	0,0	0,0	0,0	0,0	0,0	0,0	0,0	**0,0**
LoAguirre500->Polpaico500	-537,5	-468,3	-510,6	-470,6	-428,1	-313,4	-405,6	-673,8	-1091,8	-1172,6	-1205,3	-1204,5	-1174,1	-1178,6	-1171,8	-1187,1	-1177,3	-686,6	-283,6	-159,3	-83,6	-23,8	-69,7	-111,3	**1205,3**
Quillota220->Polpaico220	433,3	393,8	418,0	417,8	405,5	359,5	455,6	448,2	374,7	385,8	425,3	429,0	394,3	397,9	401,4	411,3	414,8	450,8	509,5	531,8	483,0	452,6	445,7	400,4	**531,8**
Ancoa500->AJahuel500	525,6	512,0	408,2	419,4	455,9	594,7	605,9	521,9	423,9	473,5	449,3	473,3	513,6	468,1	472,6	432,6	416,4	824,1	1207,8	1379,7	1418,4	1430,8	1299,2	1172,7	**1430,8**
Charrua500->Ancoa500	203,0	228,4	249,1	250,3	259,7	256,7	264,7	250,9	231,9	182,3	194,8	195,4	222,9	216,6	210,0	230,5	244,0	279,3	386,8	419,0	429,6	430,5	414,9	366,1	**430,5**
EntreRios500->Ancoa500	416,7	468,9	511,4	513,7	533,0	526,9	543,4	515,0	476,1	374,2	399,9	401,0	457,5	444,5	431,0	473,1	500,8	573,4	793,8	859,9	881,6	883,6	851,6	751,4	**883,6**
Cautin220->Ciruelos220	8,6	-5,6	-10,8	-9,1	-0,7	1,9	11,4	36,8	60,7	81,8	79,4	80,8	76,6	73,3	72,7	70,1	64,4	67,7	58,5	69,9	60,2	58,3	52,6	40,5	**81,8**
Cautin220->RioTolten220	2,3	-9,9	-14,2	-12,8	-5,7	-3,5	4,7	26,5	47,0	65,2	63,2	64,4	60,8	57,9	57,3	55,1	50,2	53,1	45,1	54,9	46,6	45,0	40,0	29,7	**65,2**

Transf. Pan de Azucar MW	1	2	3	4	5	6	7	8	9	10	11	12	13	14	15	16	17	18	19	20	21	22	23	24	Absoluto
PAzucar220->DonGoyo220	-131,1	-121,3	-102,8	-82,8	-67,5	-55,2	-47,1	-41,8	-35,4	-31,1	-28,0	-25,8	-27,0	-31,1	-37,4	-45,1	-49,6	-48,7	-44,5	-37,3	-29,3	-23,3	-15,4	-8,9	**131,1**
PAzucar220->LaCebada220	0,0	0,0	0,0	0,0	0,0	0,0	0,0	0,0	0,0	0,0	0,0	0,0	0,0	0,0	0,0	0,0	0,0	0,0	0,0	0,0	0,0	0,0	0,0	0,0	**0,0**
	-131,1	**-121,3**	**-102,8**	**-82,8**	**-67,5**	**-55,2**	**-47,1**	**-41,8**	**-35,4**	**-31,1**	**-28,0**	**-25,8**	**-27,0**	**-31,1**	**-37,4**	**-45,1**	**-49,6**	**-48,7**	**-44,5**	**-37,3**	**-29,3**	**-23,3**	**-15,4**	**-8,9**	

Generación PMGD MW	1	2	3	4	5	6	7	8	9	10	11	12	13	14	15	16	17	18	19	20	21	22	23	24	Total
SUMA TOTAL PMGD	79,0	82,8	82,8	81,9	82,8	83,7	84,0	113,0	283,5	442,4	551,4	598,7	587,3	543,9	471,0	415,7	334,6	142,0	83,7	81,1	80,7	80,6	80,2	80,8	**5547,6**

Costos Marginales PMGD	1	2	3	4	5	6	7	8	9	10	11	12	13	14	15	16	17	18	19	20	21	22	23	24	Promedio
Palafitos110	116,5	114,9	113,3	112,9	115,3	111,7	116,0	111,1	85,9	0,0	47,3	43,9	43,4	42,8	42,2	43,9	85,3	109,2	120,6	139,5	140,7	128,9	126,0	123,2	**93,09**
MontePatria013	119,8	118,2	118,8	121,0	120,5	115,2	123,6	124,2	119,2	119,3	65,7	60,9	60,2	59,4	58,3	59,1	119,0	122,6	134,2	151,7	151,6	138,4	135,2	133,3	**110,39**
Punitaqui013	122,3	120,7	121,3	123,5	123,0	117,6	126,2	126,8	123,3	123,4	68,0	63,0	62,3	61,5	60,4	61,1	123,1	126,9	137,5	155,5	155,4	141,8	138,6	136,5	**113,31**
Placilla110	113,7	112,6	113,0	112,8	112,3	107,5	114,4	117,7	116,6	116,4	116,9	116,8	116,9	117,0	116,7	116,9	116,1	116,6	123,5	136,6	136,5	125,0	122,1	121,3	**118,17**
LaCalera110	117,6	116,5	117,0	116,7	116,2	111,3	118,4	121,8	122,2	121,9	122,4	122,4	122,4	122,5	122,2	122,4	121,6	122,1	127,6	141,1	140,9	129,1	126,1	125,2	**122,82**
Cabildo023	121,7	120,6	121,0	120,7	120,3	115,1	122,5	126,0	126,0	125,8	126,3	126,2	126,3	126,4	126,1	126,3	125,5	126,0	131,5	145,4	145,3	133,0	129,9	129,1	**126,79**
Quereo023	112,6	111,5	112,0	111,7	111,3	106,5	113,3	116,6	115,0	114,8	115,3	115,2	115,3	115,4	115,1	115,3	114,5	115,0	122,8	135,8	135,7	124,2	121,3	120,5	**116,94**
SanFelipe110	119,8	118,6	119,1	118,8	118,4	113,3	120,5	124,1	124,5	124,3	124,8	124,7	124,8	124,9	124,5	124,8	124,0	124,5	132,1	146,0	145,9	133,6	130,5	129,7	**125,67**
Rungue044	117,0	115,9	116,3	116,1	115,6	110,7	117,7	121,2	120,7	120,5	121,0	120,9	121,0	121,1	120,8	121,0	120,2	120,7	127,2	140,6	140,5	128,6	125,6	124,8	**121,91**
Casablanca066	121,7	120,5	121,0	120,7	120,2	115,1	122,4	126,0	126,4	126,2	126,7	126,7	126,7	126,8	126,5	126,7	125,9	126,4	131,6	145,5	145,4	133,1	130,0	129,2	**126,98**
SantaMarta110	119,2	118,1	118,5	118,2	117,8	112,7	119,9	123,4	124,3	124,1	124,6	124,5	124,6	124,7	124,4	124,6	123,8	124,3	131,6	145,4	145,3	133,1	130,0	129,1	**125,26**
Leyda110	120,9	119,7	120,2	119,9	119,5	114,4	121,6	125,2	124,0	123,8	124,3	124,3	124,3	124,4	124,1	124,3	123,5	124,0	131,8	145,7	145,6	133,3	130,2	129,3	**125,76**
Lihueimo066	130,6	129,3	129,8	129,5	129,0	123,5	131,4	135,2	137,4	137,1	137,7	137,6	137,7	137,8	137,4	137,7	136,8	137,3	147,3	162,8	162,7	149,0	145,5	144,6	**138,55**
IsladeMaipo066	128,8	127,3	127,8	127,5	127,0	121,5	129,3	133,1	134,0	133,7	134,3	134,2	134,3	134,4	134,0	134,3	133,4	133,9	142,9	158,0	157,9	144,6	141,2	140,3	**135,31**
SanBernardo110	118,5	117,1	117,5	117,2	116,8	111,8	118,9	122,4	122,6	122,4	122,9	122,8	122,9	123,0	122,6	122,9	122,1	122,6	129,4	143,1	143,0	130,9	127,9	127,0	**123,68**
Buin110	116,9	114,7	115,1	114,8	114,3	109,3	117,6	121,6	119,6	119,6	120,1	120,0	120,1	120,2	119,8	120,0	119,2	120,0	126,6	140,0	139,9	128,1	125,2	123,2	**121,07**
Colchagua066	117,6	116,2	116,7	116,4	115,9	111,0	118,1	121,5	121,4	121,2	121,7	121,6	121,7	121,8	121,5	121,7	120,9	121,4	127,7	141,2	141,0	129,2	126,1	125,3	**122,44**
LasCabras066	121,5	120,1	120,6	120,3	119,8	114,7	122,0	125,6	128,1	127,8	128,4	128,3	128,4	128,5	128,1	128,4	127,5	128,0	134,2	148,4	148,3	135,8	132,6	131,8	**128,21**
Curico066	118,5	117,1	117,6	117,3	116,9	111,9	119,0	122,5	122,5	122,2	122,8	122,7	122,8	122,9	122,5	122,8	122,0	122,4	128,1	141,6	141,5	129,6	126,6	125,8	**123,31**
Constitucion066	92,1	89,9	82,1	81,8	80,7	77,4	92,2	102,7	114,1	119,8	114,5	116,1	114,9	114,3	120,0	120,3	119,4	120,0	109,1	120,3	120,4	110,3	106,3	102,4	**105,89**
Tome066	119,1	117,7	118,2	117,9	117,4	112,4	119,6	123,1	124,4	124,2	124,8	124,7	124,8	124,9	124,5	124,8	123,9	124,4	130,8	144,6	144,5	132,3	129,2	128,4	**125,02**
Cabrero013	114,7	113,4	113,8	113,5	113,1	108,3	115,2	118,5	117,5	117,3	117,8	117,7	117,8	117,9	117,5	117,8	117,0	117,4	124,6	137,8	137,7	126,1	123,1	122,3	**119,07**
Lebu066	121,1	119,7	120,1	119,8	119,4	114,3	121,6	125,1	130,5	130,3	130,9	130,8	130,9	131,0	130,6	130,9	130,0	130,5	138,4	153,0	152,9	140,0	136,8	135,9	**130,18**
TresPinos066	120,8	119,4	119,9	119,6	119,1	114,0	121,3	124,9	130,2	130,0	130,5	130,5	130,6	130,6	130,3	130,5	129,7	130,2	137,9	152,4	152,3	139,5	136,2	135,3	**129,82**
LosAngeles066	118,2	116,8	117,2	116,9	116,5	111,5	118,6	122,1	122,8	122,6	123,1	123,1	123,1	123,2	122,9	123,1	122,3	122,8	130,4	144,1	144,0	131,9	128,8	128,0	**123,92**
Angol066	131,0	129,5	130,0	129,7	129,2	123,7	131,5	135,4	140,5	140,2	140,8	140,7	140,8	140,9	140,5	140,8	139,9	140,4	152,2	168,2	168,1	153,9	150,4	149,4	**141,16**
ElAvellano066	117,3	115,9	116,4	116,1	115,6	110,7	117,8	121,2	122,3	122,1	122,6	122,5	122,6	122,7	122,4	122,6	121,8	122,3	129,7	143,4	143,2	131,2	128,1	127,3	**123,24**
Traiguen066	122,2	120,8	121,2	121,0	120,5	115,4	122,7	126,3	130,6	130,3	130,9	130,8	130,9	131,0	130,7	130,9	130,1	130,6	139,8	154,5	154,4	141,4	138,1	137,2	**130,93**
Curacautin066	122,1	120,7	121,1	120,9	120,4	115,2	122,6	126,2	131,1	130,8	131,4	131,3	131,4	131,5	131,1	131,4	130,5	131,0	140,7	155,5	155,4	142,3	139,0	138,1	**131,33**
Lautaro066	119,3	113,7	114,3	114,0	113,6	108,5	119,8	123,3	128,2	133,3	133,8	133,7	133,8	133,8	133,3	133,5	132,6	127,8	138,5	153,0	153,0	140,0	136,5	122,5	**128,91**
Panguipulli066	109,0	107,7	108,1	107,8	107,4	102,8	109,4	112,6	121,8	121,7	122,3	122,2	122,3	122,3	122,0	122,3	121,3	121,8	125,8	139,1	138,9	127,2	124,3	123,4	**119,31**
Corral023	116,3	114,9	115,4	115,1	114,6	109,8	116,8	120,2	120,7	120,6	121,2	121,1	121,1	121,2	120,9	121,1	120,2	120,7	126,4	139,9	139,7	127,9	124,9	124,1	**121,45**
Osorno066	112,1	110,8	111,2	110,9	110,5	105,8	112,6	115,9	117,3	117,2	117,8	117,7	117,7	117,8	117,5	117,7	116,9	117,3	122,7	135,7	135,5	124,1	121,2	120,4	**117,69**
PuertoVaras013	115,5	114,2	114,6	114,3	113,9	109,0	116,0	119,4	121,9	121,9	122,4	122,3	122,4	122,5	122,1	122,4	121,5	121,9	126,7	140,2	140,0	128,2	125,2	124,3	**121,78**
Melipulli066	113,2	111,9	112,3	112,0	111,6	106,9	113,7	117,1	118,9	119,0	119,5	119,4	119,4	119,5	119,2	119,4	118,5	118,9	123,8	137,2	136,8	125,3	122,4	121,4	**119,05**
Colaco066	116,1	114,7	115,2	114,9	114,5	109,6	116,6	120,1	122,3	122,4	122,9	122,9	122,9	123,0	122,6	122,9	121,9	122,4	126,9	140,6	140,2	128,4	125,4	124,4	**122,24**
Pid-Pid110	123,0	118,3	119,0	118,6	119,6	115,7	123,6	130,3	133,6	137,3	137,9	137,8	137,4	137,4	137,2	137,4	134,8	134,8	138,3	157,2	152,8	139,9	136,7	131,6	**132,92**
Chonchi110	121,0	116,3	117,1	116,7	117,7	113,8	121,5	128,1	131,3	135,1	135,6	135,5	135,1	135,2	134,9	135,1	132,5	132,5	136,0	154,6	150,2	137,5	134,4	129,4	**130,71**

Sistemas de Almacenamiento	1	2	3	4	5	6	7	8	9	10	11	12	13	14	15	16	17	18	19	20	21	22	23	24	Total
Bateria Alfalfal descarga	0,0	0,0	0,0	0,0	0,0	0,0	0,0	0,0	0,0	0,0	0,0	0,0	0,0	0,0	0,0	0,0	0,0	0,0	10,0	10,0	10,0	10,0	4,2	0,0	44,2
Bateria Alfalfal carga	0,0	10,0	7,8	10,0	10,0	10,0	0,0	0,0	0,0	0,0	0,0	0,0	0,0	0,0	0,0	0,0	0,0	0,0	0,0	0,0	0,0	0,0	0,0	0,0	47,8

ANEXO N° 2

Detalle de la generación real del día 23 de agosto de 2021

RESUMEN DIARIO DE OPERACION DEL SIC

23/08/2021

23/08/2021

.	1	2	3	4	5	6	7	8	9	10	11	12	13	14	15	16	17	18	19	20	21	22	23	24	TOT.DIA	DMAX.	DMED.
																									MWh	MWh/h	MWh/h
CHAPIQUINA	5,0	5,0	5,0	5,0	5,0	5,0	5,0	5,1	5,1	5,1	5,1	5,1	5,1	5,1	5,1	5,1	5,1	5,1	5,1	5,1	5,1	5,1	5,1	5,1	121,7	5,1	5,1
COSAPILLA	0,5	0,5	0,5	0,5	0,5	0,5	0,5	0,4	0,4	0,4	0,4	0,4	0,4	0,4	0,4	0,4	0,4	0,4	0,4	0,4	0,4	0,4	0,4	0,4	10,6	0,5	0,4
ELTORON2	0,9	0,9	0,9	0,9	0,9	0,9	0,9	0,9	0,9	0,9	1,0	1,0	1,0	1,0	1,0	1,0	1,0	1,0	1,0	1,0	0,9	0,9	0,9	0,9	22,3	1,0	0,9
CAVANCHA	1,7	1,7	1,7	1,7	1,7	1,7	1,7	1,8	1,8	1,8	1,9	1,9	1,9	1,9	1,9	1,9	1,8	1,8	1,8	1,8	1,8	1,8	1,8	1,8	42,5	1,9	1,8
ALTOHOSPICIO	0,9	0,9	0,9	0,9	0,9	0,9	0,9	0,9	0,9	0,9	0,9	0,9	0,9	0,9	0,9	0,9	0,9	0,9	0,9	0,9	0,9	0,9	0,9	0,9	21,8	0,9	0,9
SANTAROSA	0,5	0,5	0,5	0,5	0,5	0,5	0,5	0,5	0,5	0,5	0,5	0,5	0,5	0,5	0,5	0,5	0,5	0,5	0,5	0,5	0,5	0,5	0,5	0,5	11,6	0,5	0,5
RIOHUASCO	0,8	1,0	0,9	1,0	1,0	0,9	1,0	1,0	1,0	0,9	0,0	0,0	0,8	1,0	1,0	1,0	0,9	1,0	1,0	0,9	1,0	1,0	1,0	0,9	21,0	1,0	0,9
PUCLARO	0,9	0,9	0,9	0,9	0,9	0,9	0,9	0,9	0,9	0,9	0,9	0,8	0,8	0,8	0,8	0,8	0,8	0,8	0,8	0,8	0,8	0,8	0,8	0,8	20,8	0,9	0,9
LOSMOLLES	9,0	3,0	0,0	0,0	0,0	0,0	0,0	0,0	0,0	0,0	0,0	0,0	0,0	0,0	0,0	0,0	1,0	3,0	7,0	9,0	8,0	9,0	8,0	6,0	63,0	9,0	2,6
LAPALOMA	0,2	0,2	0,2	0,2	0,2	0,2	0,2	0,2	0,2	0,3	0,2	0,3	0,3	0,3	0,3	0,3	0,3	0,3	0,5	0,5	0,5	0,5	0,5	0,5	7,2	0,5	0,3
CH-HORNITOS	0,0	0,0	0,0	0,0	0,0	0,0	0,0	0,0	0,0	0,0	0,0	0,0	0,0	0,0	0,0	0,0	0,0	0,0	0,0	0,0	0,0	0,0	0,0	0,0	0,0	0,0	0,0
JUNCALITO	0,0	0,0	0,0	0,0	0,0	0,0	0,0	0,0	0,0	0,0	0,0	0,0	0,0	0,0	0,0	0,0	0,0	0,0	0,0	0,0	0,0	0,0	0,0	0,0	0,0	0,0	0,0
ELTARTARO	0,0	0,0	0,0	0,0	0,0	0,0	0,0	0,0	0,0	0,0	0,0	0,0	0,0	0,0	0,0	0,0	0,0	0,0	0,0	0,0	0,0	0,0	0,0	0,0	0,0	0,0	0,0
JUNCAL	3,7	3,7	3,7	3,7	3,8	3,8	3,8	3,8	3,8	3,8	3,8	3,8	3,9	3,9	3,9	3,9	3,9	3,9	3,9	3,9	3,9	3,9	3,9	3,9	92,0	3,9	3,8
BLANCO	4,2	4,2	4,2	4,2	4,2	4,2	4,2	4,2	4,2	4,2	4,1	4,1	4,1	3,9	3,9	3,8	3,8	3,8	3,9	3,9	3,9	3,8	3,8	3,8	96,6	4,2	4,0
LOSQUILOS	9,1	9,1	8,9	9,1	9,5	9,1	8,9	8,7	8,7	9,3	9,1	8,5	8,7	8,6	8,9	9,7	9,5	8,6	8,4	9,0	10,1	9,8	9,2	9,0	217,5	10,1	9,1
CHACABUQUITO	6,5	5,7	5,7	5,6	5,3	5,7	5,8	5,4	5,6	5,1	5,5	5,6	5,5	5,4	5,1	5,4	5,5	5,8	5,7	5,4	5,0	5,6	6,2	5,9	134,0	6,5	5,6
SAUCEANDES	0,3	0,3	0,3	0,3	0,3	0,3	0,3	0,3	0,3	0,3	0,3	0,3	0,3	0,3	0,3	0,3	0,3	0,3	0,3	0,3	0,3	0,3	0,3	0,3	6,6	0,3	0,3
CARENA	2,4	2,4	2,4	2,5	2,4	2,4	2,4	2,4	2,4	2,5	2,4	2,4	2,4	2,4	2,4	2,4	2,5	2,5	2,5	2,4	2,4	2,5	2,4	2,4	58,2	2,5	2,4
MINI_ARRAYAN	0,7	0,6	0,6	0,6	0,6	0,6	0,5	0,5	0,5	0,6	0,4	0,0	0,0	0,2	0,4	0,5	0,5	0,5	0,5	0,5	0,5	0,5	0,5	0,5	11,2	0,7	0,5
ALFALFAL	32,8	33,3	32,8	32,8	33,3	32,8	33,3	32,8	32,8	33,3	32,8	35,3	34,8	34,3	33,8	33,8	34,8	35,3	35,3	35,8	35,3	35,3	35,3	35,3	817,2	35,8	34,1
MAITENES	6,5	6,3	5,7	5,5	5,5	5,5	5,5	5,5	5,1	5,1	5,4	5,5	5,4	5,5	5,9	6,0	6,0	6,0	6,0	5,9	5,9	6,0	6,0	5,9	137,6	6,5	5,7
LABIFURCADA	0,0	0,0	0,0	0,0	0,0	0,0	0,0	0,0	0,0	0,0	0,0	0,1	0,1	0,1	0,1	0,0	0,0	0,0	0,1	0,0	0,0	0,0	0,0	0,0	0,5	0,1	0,0
CALIBORO	0,8	0,8	0,8	0,8	0,8	0,8	0,8	0,8	0,8	0,8	0,8	1,0	1,0	1,0	1,0	1,0	1,0	1,0	1,0	1,0	1,0	1,0	1,0	1,0	21,3	1,0	0,9
MALLARAUCO	3,3	3,3	3,3	3,3	3,3	3,4	3,4	3,4	3,4	3,4	3,4	3,4	3,4	3,4	3,4	3,4	3,4	3,4	3,4	3,4	3,4	3,4	3,3	3,3	80,9	3,4	3,4
COYA	0,0	0,0	0,0	0,0	0,0	0,0	0,0	0,0	0,0	0,0	0,0	0,0	0,0	0,0	0,0	0,0	0,0	0,0	0,0	0,0	0,0	0,0	0,0	0,0	0,0	0,0	0,0
CHACAYES	26,6	23,8	23,8	22,2	20,2	20,3	20,8	20,4	19,7	20,9	19,3	17,8	19,0	19,3	22,6	23,2	23,5	22,7	27,3	28,0	27,8	28,7	27,1	26,8	551,8	28,7	23,0
SAUZAL	34,8	35,8	33,5	28,5	24,8	22,1	17,3	18,4	21,2	22,5	22,3	21,4	21,7	18,6	19,1	23,3	23,0	22,3	23,4	22,8	23,2	22,7	23,0	23,2	568,8	35,8	23,7
SAUZAL 60 HZ	0,0	0,0	0,0	0,0	0,0	0,0	0,0	0,0	0,0	0,0	0,0	0,0	0,0	0,0	0,0	0,0	0,0	0,0	0,0	0,0	0,0	0,0	0,0	0,0	0,0	0,0	0,0
SAUZALITO	0,0	0,0	0,0	0,0	0,0	0,0	0,0	0,0	0,0	0,0	0,0	0,0	0,0	0,0	0,0	0,0	0,0	0,0	0,0	0,0	0,0	0,0	0,0	0,0	0,0	0,0	0,0
LA-COMPANIA-II	0,7	0,7	0,7	0,7	0,7	0,7	0,7	0,7	0,7	0,7	0,7	0,7	0,7	0,7	0,7	0,8	0,8	0,7	0,8	0,5	0,4	0,6	0,4	0,0	15,7	0,8	0,7
LAHIGUERA	0,0	33,0	81,2	19,5	0,0	0,0	0,0	0,0	0,0	7,7	82,1	81,9	84,3	81,6	80,4	31,4	0,0	0,0	71,8	82,7	83,8	85,1	83,4	82,1	1072,0	85,1	44,7
LACONFLUENCIA	0,0	0,0	0,0	0,0	0,0	0,0	0,0	0,0	0,0	0,0	0,0	47,2	70,8	71,1	69,2	0,0	0,0	0,0	35,5	71,3	71,2	71,2	70,5	13,0	591,0	71,3	24,6
ELPASO	0,0	0,0	0,0	0,0	0,0	0,0	0,0	0,0	0,0	0,0	0,0	0,0	0,0	0,0	0,0	0,0	0,0	0,0	0,0	0,0	0,0	0,0	0,0	0,0	0,0	0,0	0,0
SANANDRES	0,0	0,0	0,0	0,0	0,0	0,0	0,0	0,0	0,0	0,0	0,0	0,0	0,0	0,0	0,0	0,0	0,0	0,0	0,0	0,0	5,0	9,8	11,0	2,5	28,3	11,0	1,2
CONVENTOVIEJO	11,9	11,9	11,9	11,9	11,9	11,9	11,9	11,9	11,9	11,9	11,9	11,9	11,9	12,0	12,0	12,0	12,0	12,0	12,0	12,0	12,0	12,0	12,0	12,0	286,2	12,0	11,9
LAMONTANA-1	2,9	2,9	2,9	2,9	2,9	2,9	2,9	2,9	2,9	2,9	2,9	2,9	2,9	2,9	2,9	2,9	2,9	2,9	2,9	2,9	2,9	2,9	2,9	2,9	70,4	2,9	2,9
LAMONTANA-2	1,9	1,9	1,9	1,9	1,9	2,0	1,9	1,9	1,9	1,9	1,9	1,9	1,8	1,9	1,9	1,9	1,8	1,8	1,8	1,8	1,8	1,8	1,7	1,7	44,7	2,0	1,9
CUMPEO	2,6	2,6	2,6	2,6	2,6	2,6	2,6	2,6	2,6	2,6	2,5	2,5	2,5	2,5	2,5	2,5	2,5	2,5	2,5	2,5	2,7	3,0	2,9	2,8	61,9	3,0	2,6
CORRALES	0,0	0,0	0,0	0,0	0,0	0,0	0,0	0,0	0,0	0,0	0,0	0,0	0,0	0,0	0,0	0,0	0,0	0,0	0,0	0,0	0,0	0,0	0,0	0,0	0,0	0,0	0,0
ROBLERIA	3,3	3,2	3,2	3,1	3,1	3,0	2,9	2,9	2,8	2,7	2,7	2,6	2,6	2,5	2,4	2,4	2,6	2,3	2,5	2,5	2,5	2,9	3,0	3,0	66,6	3,3	2,8
LIRCAY	11,3	11,1	11,1	11,1	11,1	11,1	11,1	11,1	11,1	11,1	11,5	13,7	12,2	11,6	11,4	11,0	11,0	11,1	11,0	11,0	10,8	10,2	10,0	10,1	267,8	13,7	11,2
MARIPOSAS	3,3	3,2	3,2	3,2	3,4	3,2	3,4	3,3	3,2	3,3	3,3	3,3	3,3	3,2	3,2	3,3	3,2	3,2	3,2	2,3	0,0	0,0	0,0	0,0	64,2	3,4	2,7
PROVIDENCIA	9,3	9,4	9,3	9,2	9,2	9,1	9,2	9,2	9,3	9,4	9,3	9,2	9,2	9,2	9,5	9,5	9,4	9,4	9,4	9,5	9,5	9,4	9,4	9,3	223,8	9,5	9,3
MCHDOSAL	0,0	0,0	0,0	0,0	0,0	0,0	0,0	0,0	0,0	0,0	0,0	0,0	0,0	0,0	0,0	0,0	0,0	0,0	0,0	0,0	0,0	0,0	0,0	0,0	0,0	0,0	0,0
PURISIMA	0,3	0,3	0,3	0,3	0,3	0,3	0,3	0,3	0,3	0,3	0,3	0,3	0,3	0,3	0,3	0,3	0,3	0,3	0,3	0,2	0,2	0,2	0,2	0,2	6,7	0,3	0,3
ELGALPON	1,3	1,3	1,3	1,3	1,3	1,3	1,3	1,3	1,3	1,3	1,3	1,3	1,3	1,3	1,3	0,4	0,6	1,3	1,3	1,3	1,3	1,3	1,3	1,3	29,8	1,3	1,2
RIOCOLORADO	10,5	10,6	10,3	10,3	10,2	10,1	10,0	10,6	9,8	8,8	9,1	8,9	8,5	8,1	8,7	8,8	8,9	8,5	8,4	8,4	8,4	8,3	8,2	8,2	220,6	10,6	9,2
ITATA	20,0	20,0	20,0	20,0	20,0	20,0	20,0	20,0	20,0	20,0	20,0	20,0	20,0	20,0	20,0	20,0	20,0	20,0	20,0	20,0	20,0	20,0	20,0	20,0	480,0	20,0	20,0
ELDIUTO	2,1	2,1	2,1	2,1	2,1	2,0	2,0	2,0	1,9	1,9	1,9	2,0	2,0	2,3	2,4	2,4	2,4	2,4	2,3	2,3	2,3	2,4	2,4	2,4	52,3	2,4	2,2
BUREO	1,6	1,6	1,7	1,7	1,5	1,4	1,3	1,2	1,0	0,4	0,0	0,0	0,0	0,0	0,0	0,0	0,0	0,0	0,0	0,0	0,0	0,0	0,0	0,0	13,4	1,7	0,6
MUNILQUE-1	0,0	0,0	0,0	0,0	0,0	0,0	0,3	0,2	0,1	0,0	0,0	0,0	0,0	0,0	0,0	0,0	0,0	0,0	0,0	0,0	0,0	0,0	0,0	0,0	0,5	0,3	0,0
MUNILQUE-2	0,5	0,5	0,5	0,5	0,4	0,4	0,4	0,3	0,1	0,0	0,0	0,0	0,0	0,0	0,0	0,0	0,0	0,0	0,0	0,0	0,0	0,0	0,0	0,0	3,6	0,5	0,2
BOQUIAMARGO	0,0	0,0	0,0	0,0	0,0	0,0	0,0	0,0	0,0	0,0	0,0	0,0	0,0	0,0	0,0	0,0	0,0	0,0	0,0	0,0	0,0	0,0	0,0	0,0	0,0	0,0	0,0
ELMIRADOR	2,0	2,0	1,9	1,9	1,8	1,8	1,7	1,7	2,5	3,0	3,0	3,0	3,0	3,0	3,0	2,9	2,9	2,8	2,8	2,7	2,7	2,7	2,6	2,6	59,9	3,0	2,5
LLAUQUEREO	1,8	1,8	1,8	1,8	1,8	1,8	1,8	1,8	1,8	1,8	1,8	1,8	1,8	1,8	1,8	1,8	1,8	1,8	1,8	1,8	1,8	1,8	1,8	1,8	43,0	1,8	1,8
PEUCHEN	69,1	64,9	59,7	57,2	55,9	54,8	55,1	58,5	62,0	60,7	58,5	55,9	54,8	56,2	63,3	67,4	68,5	68,2	69,9	69,2	68,1	67,7	58,3	41,8	1465,8	69,9	61,1
MAMPIL	45,4	45,9	44,5	43,9	43,9	44,2	42,6	42,2	43,2	42,3	44,7	43,4	43,1	42,6	42,6	43,9	44,7	44,7	44,7	46,7	45,4	43,9	45,1	43,9	1057,8	46,7	44,1
LOSPADRES	2,3	2,3	2,3	2,3	2,3	2,3	2,3	2,3	2,3	2,3	2,3	2,3	2,3	2,3	2,3	2,3	2,3	2,3	2,3	2,3	2,3	2,3	2,3	2,3	54,9	2,3	2,3
EL-PINAR	0,0	0,0	0,0	0,0	0,0	0,0	0,0	0,0	0,0	0,0	0,0	0,0	0,0	0,0	0,0	0,0	0,0	0,0	0,0	0,0	0,0	0,0	0,0	0,0	0,0	0,0	0,0
QUILLAILEO	0,1	0,1	0,1	0,1	0,1	0,4	0,4	0,4	0,4	0,4	0,4	0,2	0,4	0,4	0,4	0,4	0,4	0,4	0,4	0,4	0,4	0,5	0,5	0,5	8,3	0,5	0,3
MULCHEN	1,1	1,1	1,1	1,1	1,0	1,0	1,0	1,0	1,0	1,0	1,0	1,0	1,0	1,0	1,0	1,0	1,0	1,0	1,0	1,0	1,0	1,0	1,0	1,0	24,2	1,1	1,0
EL-ATAJO	0,6	0,3	0,3	0,3	0,3	0,3	0,3	0,3	0,4	0,3	0,3	0,3	0,3	0,3	0,3	0,3	0,3	0,4	0,3	0,4	0,4	0,3	0,3	0,3	8,2	0,6	0,3
RIOTRUENO	5,8	5,7	5,7	5,8	5,8	5,8	5,7	5,8	5,4	4,8	5,8	5,8	5,8	5,8	5,7	5,7	5,7	5,8	4,1	4,7	4,3	5,7	4,1	5,8	131,1	5,8	5,5
RENAICO	0,0	0,0	0,0	0,0	0,0	0,0	0,0	0,0	0,0	0,0	0,0	0,0	0,0	0,0	0,0	0,0	0,0	0,0	0,0	0,0	0,0	0,0	0,0	0,0	0,0	0,0	0,0
ALTORENAICO	1,1	1,1	1,0	1,0	1,0	1,0	1,0	1,0	1,0	1,0	0,9	1,0	0,9	0,9	0,9	0,9	0,8	0,9	1,0	1,0	1,0	1,1	1,1	1,1	23,7	1,1	1,0
RIOPICOIQUEN	19,6	19,6	19,6	19,6	19,6	19,6	19,6	19,6	19,6	19,6	19,6	19,6	19,6	19,6	19,5	19,4	19,2	19,2	19,2	19,0	18,9	18,8	18,6	18,5	464,5	19,6	19,4
ELMANZANO	4,5	4,5	4,4	4,4	4,3	4,3	4,3	4,2	4,2	4,2	4,1	4,3	4,2	4,2	4,3	4,3	4,3	4,2	4,1	4,1	4,1	4,1	4,1	4,0	101,6	4,5	4,2
TRUFUL-TRUFUL	0,8	0,8	0,8	0,8	0,8	0,8	0,8	0,8	0,8	0,7	0,7	0,7	0,7	0,6	0,7	0,8	0,8	0,8	0,8	0,8	0,8	0,2	0,0	0,0	16,1	0,8	0,7
MOLINERAVILLARRICA	0,4	0,4	0,4	0,4	0,4	0,4	0,4	0,4	0,4	0,4	0,4	0,4	0,4	0,4	0,4	0,4	0,4	0,2	0,2	0,2	0,3	0,2	0,2	0,2	8,2	0,4	0,3
CARILAFQUEN	2,9	2,9	2,9	2,9	2,9	2,9	2,9	2,9	2,9	2,7	2,5	2,5	2,5	2,5	2,5	2,5	2,5	2,5	2,5	2,5	2,5	2,5	2,5	2,5	63,8	2,9	2,7
MALALCAHUELLO	2,8	2,8	2,8	2,8	2,8	2,8	2,8	2,8	2,8	2,8	2,8	2,8	2,8	2,8	2,9	3,0	3,0	3,0	3,0	3,0	3,0	3,0	3,0	3,0	69,2	3,0	2,9
TRAILELFU	2,6	2,6	2,6	2,6	2,6	2,6	2,6	2,6	2,6	2,6	2,6	2,6	2,6	2,6	2,6	2,6	2,6	2,6	2,6	2,6	2,6	2,6	2,6	2,6	61,3	2,6	2,6
ALLIPEN	2,6	2,6	2,6	2,6	2,6	2,6	2,5	2,5	2,6	2,6	2,6	2,5	2,6	2,6	2,6	2,6	2,6	2,6	2,6	2,6	2,6	2,6	2,6	2,6	62,1	2,6	2,6
DONGUIL	0,2	0,2	0,2	0,2	0,2	0,2	0,2	0,2	0,2	0,2	0,2	0,2	0,2	0,2	0,2	0,2	0,2	0,2	0,2	0,2	0,2	0,2	0,2	0,2	4,9	0,2	0,2
MAISAN	0,3	0,3	0,3	0,3	0,3	0,3	0,3	0,3	0,3	0,3	0,3	0,3	0,3	0,2	0,2	0,2	0,2	0,2	0,2	0,2	0,2	0,2	0,2	0,2	6,1	0,3	0,3
ELCANELO	0,0	0,0	0,0	0,0	0,0	0,0	0,0	0,0	0,0	0,0	0,0	0,0	0,0	0,0	0,0	0,0	0,0	0,0	0,0	0,0	0,0	0,0	0,0	0,0	0,0	0,0	0,0
ELAGRIO	0,0	0,0	0,0	0,0	0,0	0,0	0,0	0,0	0,0	0,0	0,0	0,0	0,0	0,0	0,0	0,0	0,0	0,0	0,0	0,0	0,0	0,0	0,0	0,0	0,0	0,0	0,0
PILMAIQUEN	30,0	30,0	30,0	30,0	30,0	30,0	30,0	30,0	30,1	30,1	30,2	30,2	30,2	30,2	30,2	30,3	30,3	30,4	30,6	30,5	30,5	30,4	30,4	30,4	725,1	30,6	30,2
RININAHUE	0,0	0,0	0,0	0,0	0,0	0,0	0,0	0,0	0,0	0,0	0,0	0,0	0,0	0,0	0,0	0,0	0,0	0,0	0,0	0,5	0,0	0,0	0,0	0,0	0,5	0,5	0,0
DOSVALLES	0,0	0,0	0,0	0,0	0,0	0,0	0,0	0,0	0,0	0,0	0,0	0,0	0,0	0,0	0,0	0,0	0,0	0,0	0,0	0,0	0,0	0,0	0,0	0,0	0,0	0,0	0,0
PALACIOS	0,1	0,1	0,1	0,1	0,1	0,1	0,1	0,1	0,1	0,1	0,1	0,1	0,1	0,1	0,1	0,1	0,1	0,1	0,1	0,1	0,1	0,1	0,1	0,1	2,2	0,1	0,1
CORRENTOSO	5,9	5,9	5,9	5,8	5,7	5,7	5,7	5,6	5,6	5,6	5,5	5,5	5,5	5,5	5,4	5,4	5,3	5,3	5,3	5,2	5,2	5,2	5,1	5,1	131,8	5,9	5,5
PALMAR	3,2	3,2	3,2	3,2	3,2	3,2	3,2	3,2	3,2	3,1	3,1	3,0	3,0	2,9	3,1	3,1	3,1	3,1	3,1	3,1	3,6	3,6	3,6	3,6	76,5	3,6	3,2
PULELFU	9,1	8,9	8,8	8,8	8,9	8,6	8,5	8,5	8,5	8,5	8,5	8,5	8,4	8,2	8,2	8,2	8,2	8,2	8,2	8,2	8,2	8,2	8,2	7,8	202,3	9,1	8,4
MARIAELENA	0,0	0,0	0,0	0,0	0,0	0,0	0,0	0,0	0,0	0,0	0,0	0,0	0,0	0,0	0,0	0,0	0,0	0,0	0,0	0,0	0,0	0,0	0,0	0,0	0,0	0,0	0,0
LOSCOLONOS	0,0	0,0	0,0	0,0	0,0	0,0	0,0	0,0	0,0	0,0	0,0	0,0	0,0	0,0	0,0	0,0	0,0	0,0	0,0	0,0	0,0	0,0	0,0	0,0	0,0	0,0	0,0
CHANLEUFU	0,0	0,0	0,0	0,0	0,0	0,0	0,0	0,0	0,0	0,0	0,7	0,0	0,0	0,0	0,0	0,0	0,0	0,8	0,0	0,0	0,0	0,8	0,0	0,0	2,4	0,8	0,1
CAPULLO	11,5	11,5	11,5	11,5	11,5	11,5	11,4	11,4	11,4	11,5	11,5	11,4	11,4	11,3	11,0	11,0	11,0	11,0	11,1	11,2	11,2	11,3	11,3	11,4	271,8	11,5	11,3
NALCAS	4,1	4,1	4,0	3,9	4,0	3,9	3,9	3,9	3,8	3,8	3,8	3,8	3,8	3,8	3,8	3,8	3,7	3,7	3,7	3,7	3,1	3,1	3,1	3,1	89,2	4,1	3,7
CALLAO	1,8	1,7	1,7	1,7	1,7	1,7	1,7	1,6	1,6	1,6	1,6	1,6	1,6	1,6	1,5	1,5	1,5	1,5	1,5	1,5	1,4	1,4	1,4	1,4	37,8	1,8	1,6
HIDROBONITO-MC1	5,7	5,7	5,6	5,6	5,6	5,6	5,6	5,3	5,5	5,4	5,4	3,0	0,1	2,5	3,9	5,3	5,2	5,2	5,2	5,2	5,2	5,2	5,1	5,1	117,3	5,7	4,9
HIDROBONITO-MC2	3,3	3,3	3,2	3,2	3,2	3,2	3,2	3,2	3,2	3,2	3,2	3,2	3,0	3,0	3,2	3,1	3,1	3,1	3,1	3,1	3,0	3,0	3,0	3,0	75,2	3,3	3,1
RUCATAYO	33,5	30,4	30,4	22,3	20,4	26,5	32,2	34,0	34,0	34,8	34,2	33,2	33,5	33,4	33,5	33,5	33,6	33,6	33,7	39,0	39,0	38,7	38,9	39,6	795,8	39,6	33,2
ENSENADA	0,0	0,0	0,0	0,0	0,0	0,0	0,0	0,0	0,0	0,0	0,0	0,0	0,0	0,0	0,0	0,0	0,0	0,0	0,0	0,0	0,0	0,0	0,0	0,0	0,0	0,0	0,0
LAARENA	0,0	0,0	0,0	0,0	0,0	0,0	0,0	0,0	0,0	0,0	0,0	0,0	0,0	0,0	0,0	0,0	0,0	0,0	0,0	0,0	0,0	0,0	0,0	0,0	0,0	0,0	0,0
ELCOLORADO	1,1	1,1	1,1	1,1	1,1	1,0	1,0	1,0	1,0	1,0	1,0	0,9	0,9	0,9	0,9	0,9	0,9	0,9	0,9	0,8	0,8	0,8	0,8	0,8	22,9	1,1	1,0
DONGO	3,9	3,8	3,7	3,6	3,5	3,4	3,2	3,2	3,1	3,0	2,7	2,7	2,8	2,7	2,7	2,6	2,6	2,5	2,5	2,4	2,4	2,3	2,3	2,2	69,8	3,9	2,9
COLLIL	5,7	5,5	3,8	0,0	1,6	4,5	4,4	4,2	4,1	4,0	2,9	3,8	3,6	3,5	3,4	3,3	3,2	3,1	3,0	3,0	2,9	2,9	2,8	2,1	81,4	5,7	3,4
QUELTEHUES	20,7	21,0	20,9	21,2	20,9	20,9	21,0	20,9	20,7	21,6	21,3	20,7	21,0	21,0	21,0	21,9	22,5	21,8	19,6	21,4	22,3	21,5	19,0	20,2	505,0	22,5	21,0
VOLCAN	5,8	5,8	5,8	5,8	5,8	5,8	5,8	5,8	5,8	5,8	5,8	5,8	5,8	5,8	5,8	5,8	5,7	5,8	5,8	5,8	5,7	5,8	5,8	5,8	139,0	5,8	5,8
GUAYACAN	4,9	4,9	4,8	4,7	4,6	4,6	4,5	4,1	4,2	4,2	4,2	4,1	4,1	4,2	4,3	5,1	5,0	5,0	5,0	4,5	4,5	5,0	5,0	4,9	110,2	5,1	4,6
FLORIDA-1	0,0	0,0	0,0	0,0	0,0	0,0	0,0	0,0	0,0	0,0	0,0	0,0	0,0	0,0	0,0	0,0	0,0	0,0	0,0	0,0	0,0	0,0	0,0	0,0	0,0	0,0	0,0
FLORIDA-2	3,4	6,5	4,9	3,1	4,0	2,9	2,7	2,6	2,6	2,8	2,0	1,7	1,0	1,4	2,0	2,0	2,0	1,1	3,2	2,2	3,0	3,6	3,0	2,5	66,2	6,5	2,8
FLORIDA-3	2,0	2,0	2,0	2,0	2,0	2,0	2,0	2,0	2,0	2,0	2,0	2,0	2,0	2,0	2,0	2,0	2,0	2,0	2,0	2,0	2,0	2,0	2,0	2,0	48,0	2,0	2,0
PUNTILLA	8,0	7,6	6,0	6,0	4,3	4,6	4,4	3,1	3,7	4,0	3,7	3,0	3,3	3,5	3,9	2,5	2,4	3,0	3,9	3,8	2,6	3,7	2,8	2,3	96,1	8,0	4,0
EYZAGUIRRE	0,2	0,2	0,2	0,2	0,2	0,2	0,2	0,2	0,2	0,2	0,2	0,2	0,2	0,2	0,2	0,2	0,2	0,2	0,2	0,2	0,2	0,2	0,2	0,2	5,7	0,2	0,2
LASVERTIENTES	0,0	0,0	0,0	0,0	0,0	0,0	0,0	0,0	0,0	0,0	0,0	0,0	0,0	0,0	0,0	0,0	0,0	0,0	0,0	0,0	0,0	0,0	0,0	0,0	0,0	0,0	0,0
ELLLANO	0,0	0,0	0,0	0,0	0,0	0,0	0,0	0,0	0,0	0,0	0,0	0,0	0,0	0,0	0,0	0,0	0,0	0,0	0,0	0,0	0,0	0,0	0,0	0,0	0,0	0,0	0,0
ELRINCON	0,3	0,3	0,3	0,3	0,3	0,3	0,3	0,3	0,3	0,3	0,3	0,2	0,3	0,3	0,3	0,3	0,3	0,3	0,3	0,3	0,3	0,3	0,3	0,3	6,0	0,3	0,2
LOSMORROS	0,0	0,0	0,0	0,0	0,0	0,0	0,0	0,0	0,2	0,6	0,5	0,1	0,3	0,7	0,8	0,5	0,2	0,0	0,0	0,0	0,0	0,0	0,0	0,0	4,0	0,8	0,2
LOSBAJOS	1,7	2,2	1,8	1,5	1,4	1,1	1,0	1,2	0,7	0,7	1,1	1,1	0,6	0,5	0,8	0,8	0,4	0,3	0,7	1,0	0,8	0,5	0,7	0,7	23,2	2,2	1,0

AUXDELMAIPO	1,1	2,0	2,0	1,4	1,5	1,4	1,1	1,2	1,3	1,0	0,3	0,5	0,9	0,9	0,9	0,9	0,8	0,4	0,9	1,2	1,0	0,8	0,8	0,9	25,0	2,0	1,0
PULLINQUE	20,2	20,0	19,8	19,8	19,8	20,3	20,4	20,2	20,2	20,2	20,2	20,2	20,3	20,3	20,3	20,3	20,3	29,9	30,1	30,1	30,1	30,1	30,1	11,9	535,3	30,1	22,3
RECA	1,7	1,7	1,7	1,7	1,7	1,7	1,7	1,7	1,7	1,7	1,7	1,7	1,7	1,7	1,7	1,7	1,7	1,7	1,7	1,7	1,7	1,7	1,7	1,7	40,2	1,7	1,7
PANGUIPULLI	0,0	0,0	0,0	0,0	0,0	0,0	0,0	0,0	0,0	0,0	0,0	0,0	0,0	0,0	0,0	0,0	0,0	0,0	0,0	0,0	0,0	0,0	0,0	0,0	0,0	0,0	0,0
DONAHILDA	0,0	0,0	0,0	0,0	0,0	0,0	0,0	0,0	0,4	0,5	0,0	0,4	0,0	0,1	0,5	0,0	0,0	0,0	0,0	0,3	0,2	0,5	0,0	0,0	2,9	0,5	0,1
MUCHI	0,6	0,6	0,6	0,6	0,6	0,6	0,1	0,0	0,6	0,6	0,2	0,6	0,6	0,2	0,5	0,6	0,6	0,6	0,6	0,6	0,4	0,6	0,6	0,6	12,3	0,6	0,5
LASFLORES	1,3	1,5	1,9	1,9	1,9	1,9	1,9	1,9	1,9	0,3	0,0	0,0	0,0	0,0	0,0	0,0	0,0	0,0	0,0	0,0	0,0	0,0	0,0	1,4	17,6	1,9	0,7
PEHUI	0,9	0,9	0,9	0,9	0,9	0,9	0,9	0,9	0,9	0,8	0,8	0,9	0,9	0,9	0,9	0,9	0,9	0,8	0,8	0,9	0,9	0,9	0,9	0,9	21,3	0,9	0,9
MOCHO	7,1	6,8	6,8	6,7	6,8	6,6	6,7	6,3	6,3	6,3	6,3	6,4	6,4	6,4	6,3	6,4	6,3	6,3	6,1	6,1	6,0	5,9	6,0	5,8	153,0	7,1	6,4
LICAN	17,3	10,4	10,3	10,1	10,1	10,1	12,6	12,9	12,9	12,7	12,4	14,0	16,2	16,0	15,8	16,2	16,1	16,2	16,3	16,1	16,1	15,2	13,3	11,5	330,7	17,3	13,8
CUMBRES	6,9	6,4	6,4	6,5	6,5	6,5	6,3	6,5	6,3	6,0	5,9	6,1	6,1	6,0	6,1	6,1	6,1	6,0	6,0	6,0	5,9	5,9	5,8	6,5	148,7	6,9	6,2
SANTAISABEL	0,4	0,4	0,4	0,4	0,4	0,4	0,4	0,4	0,4	0,4	0,3	0,1	0,5	0,4	0,4	0,4	0,4	0,4	0,4	0,5	0,5	0,5	0,5	0,5	9,8	0,5	0,4
LOSCORRALES-1	1,0	0,5	0,0	0,0	1,0	0,0	0,0	0,0	0,0	0,0	0,0	0,0	0,0	0,0	0,0	0,0	0,4	0,6	0,0	0,9	0,9	0,9	0,9	0,9	7,9	1,0	0,3
LOSCORRALES-2	0,6	0,6	0,6	0,6	0,6	0,6	0,6	0,6	0,6	0,6	0,6	0,6	0,6	0,6	0,6	0,6	0,6	0,7	0,8	0,0	0,0	0,0	0,0	0,0	12,4	0,8	0,5
MSA-1	0,0	0,7	0,0	0,0	0,0	0,0	0,0	0,0	0,0	0,0	0,0	0,0	0,0	0,0	0,0	0,0	0,0	0,0	0,7	0,9	0,8	0,0	0,0	0,0	3,2	0,9	0,1
PICHILONCO	1,2	1,2	1,2	1,2	1,2	1,2	1,2	1,2	1,2	1,2	1,2	1,2	1,2	1,2	1,2	1,2	1,2	1,2	1,2	1,2	1,2	1,2	1,2	1,2	29,0	1,2	1,2
DONWALTERIO	3,2	3,2	3,2	3,2	3,2	3,2	3,2	3,2	3,2	3,2	3,2	3,2	3,2	3,2	3,2	3,2	3,2	3,2	3,2	3,2	3,2	3,2	3,2	3,2	77,5	3,2	3,2
DIGUA	0,0	0,0	0,0	0,0	0,0	0,0	0,0	0,0	0,0	0,0	0,0	0,0	0,0	0,0	0,0	0,0	0,0	0,0	0,0	0,0	0,0	0,0	0,0	0,0	0,0	0,0	0,0
MELO	1,6	1,7	1,7	1,7	1,6	1,7	1,6	1,6	1,6	1,6	1,6	1,7	2,0	1,9	2,0	2,0	2,0	2,0	2,0	2,0	2,0	2,0	2,0	2,0	43,2	2,0	1,8
CONTRA	0,0	0,0	0,0	0,0	0,0	0,0	0,0	0,0	0,0	0,0	0,0	0,0	0,0	0,0	0,0	0,0	0,0	0,0	0,0	0,0	0,0	0,0	0,0	0,0	0,0	0,0	0,0
CURILEUFU	0,0	0,0	0,0	0,0	0,0	0,0	0,0	0,0	0,0	0,0	0,0	0,0	0,0	0,0	0,0	0,0	0,0	0,0	0,0	0,0	0,0	0,0	0,0	0,0	0,0	0,0	0,0
ELARRAYAN	0,0	0,0	0,0	0,0	0,0	0,0	0,0	0,0	0,0	0,0	0,0	0,0	0,0	0,0	0,0	0,0	0,0	0,0	0,0	0,0	0,0	0,0	0,0	0,0	0,0	0,0	0,0
ANCOA	0,7	0,7	0,7	0,8	0,8	0,7	0,8	0,7	0,7	0,8	0,9	0,7	0,7	0,7	0,7	0,7	0,7	0,7	0,7	0,7	0,6	0,7	0,6	0,5	17,2	0,9	0,7
LAVINA	0,2	0,2	0,2	0,2	0,2	0,2	0,2	0,2	0,2	0,2	0,2	0,2	0,2	0,2	0,2	0,2	0,2	0,2	0,2	0,2	0,2	0,2	0,2	0,2	5,1	0,2	0,2
SANTAELENA	2,7	2,7	2,7	2,7	2,6	2,6	2,6	2,5	2,5	2,5	2,5	2,4	2,4	2,4	2,3	2,3	2,3	2,3	2,2	1,6	0,7	2,2	2,2	2,1	56,1	2,7	2,3
TRANQUIL	0,0	0,0	0,0	0,0	0,0	0,0	0,0	0,0	0,0	0,0	0,0	0,0	0,0	0,0	0,0	0,0	0,0	0,0	0,0	0,0	0,0	0,0	0,0	0,0	0,0	0,0	0,0
ELTORO	0,2	0,4	0,1	0,5	0,2	0,2	0,2	0,3	0,1	0,6	0,5	0,1	0,9	0,9	1,6	1,6	1,6	1,6	1,6	4,0	0,7	0,8	0,1	0,0	18,9	4,0	0,8
ANTUCO	241,6	241,1	240,3	239,6	188,8	155,9	156,6	162,0	166,0	181,9	198,3	203,1	203,2	200,8	186,5	181,3	181,5	181,5	184,9	188,1	187,8	187,8	187,5	183,0	4629,0	241,6	192,9
ABANICO	31,7	31,4	31,7	31,2	31,4	31,4	31,5	31,2	30,9	31,2	30,9	31,3	31,6	31,6	31,5	31,7	31,5	31,5	31,8	31,6	31,5	31,3	31,5	31,4	754,3	31,8	31,4
RUCUE	135,0	136,0	135,0	136,0	135,0	135,0	137,0	134,0	127,0	129,0	126,0	123,0	125,0	127,0	121,0	131,0	132,0	131,0	135,0	131,0	131,0	127,0	130,0	123,0	3132,0	137,0	130,5
QUILLECO	58,0	56,0	58,0	57,0	57,0	56,0	56,0	57,0	54,0	55,0	53,0	54,0	52,0	52,0	51,0	53,0	53,0	58,0	58,0	54,0	55,0	54,0	53,0	56,0	1320,0	58,0	55,0
LAJA1	34,6	34,5	34,6	34,6	34,5	34,4	32,4	31,4	32,8	34,2	34,1	33,8	33,8	33,8	33,4	33,0	32,3	30,6	28,6	28,6	27,8	25,3	25,2	25,3	763,6	34,6	31,8
RAPEL	0,0	0,0	0,0	0,0	0,0	0,0	0,0	0,0	0,0	0,0	30,9	62,8	0,0	0,0	0,0	0,0	0,0	205,1	362,4	194,5	106,9	156,7	192,3	22,0	1333,6	362,4	55,6
CANUTILLAR	107,0	114,0	112,0	115,0	113,0	112,0	111,0	108,0	109,0	121,0	128,0	112,0	124,0	117,0	115,0	118,0	123,0	117,0	130,0	115,0	116,0	120,0	108,0	100,0	2765,0	130,0	115,2
CIPRESES	0,0	0,0	0,0	0,0	0,0	0,0	0,0	0,0	0,0	0,0	0,0	0,0	0,0	0,0	0,0	0,0	0,0	6,0	27,2	29,0	29,1	28,8	27,7	27,2	174,9	29,1	7,3
OJOSDEAGUA	4,0	4,0	4,0	4,0	4,0	4,0	4,0	4,0	4,0	4,0	4,0	4,0	4,0	4,0	4,0	4,0	4,0	4,0	4,0	4,0	4,0	4,0	4,0	4,0	95,8	4,0	4,0
LAMINA	0,0	0,0	0,0	0,0	0,0	0,0	0,0	0,0	0,0	0,0	0,0	0,0	0,0	0,0	0,0	0,0	0,0	0,0	0,0	0,0	0,0	0,0	0,0	0,0	0,0	0,0	0,0
ISLA	21,6	22,0	21,3	21,2	21,6	20,6	21,0	21,2	20,6	21,5	19,8	18,4	20,3	20,0	19,7	19,8	20,2	20,1	30,4	30,4	33,1	31,8	30,5	29,9	557,1	33,1	23,2
CURILLINQUE	21,0	21,0	18,0	18,0	19,0	22,0	18,0	19,0	19,0	17,0	21,0	16,0	18,0	17,0	17,0	17,0	17,0	17,0	0,0	0,0	0,0	0,0	0,0	0,0	332,0	22,0	13,8
LOMAALTA	7,7	7,7	6,8	6,4	6,4	7,6	7,4	5,1	8,1	6,0	7,4	4,6	6,5	5,9	5,9	5,9	5,9	5,9	7,5	14,1	11,1	16,1	13,5	12,2	191,6	16,1	8,0
LOSHIERROS	19,8	20,1	20,6	21,7	21,6	21,2	20,8	20,8	21,9	20,9	21,1	21,1	21,1	21,1	21,6	22,0	22,1	22,2	22,3	22,3	22,3	22,3	22,3	22,3	515,3	22,3	21,5
LOSHIERROS-2	3,5	3,3	3,3	3,4	3,3	3,2	2,8	2,8	0,4	0,0	3,0	4,0	4,0	4,0	4,1	4,1	4,2	4,2	4,2	4,2	4,2	4,2	4,2	4,2	82,4	4,2	3,4
COLBUN	137,0	118,0	12,0	0,0	0,0	104,0	112,0	4,0	102,0	111,0	153,0	110,0	10,0	0,0	0,0	0,0	56,0	220,0	231,0	356,0	364,0	365,0	233,0	227,0	3025,0	365,0	126,0
MACHICURA	12,0	12,0	12,0	12,0	12,0	12,0	12,0	12,0	12,0	12,0	12,0	12,0	12,0	12,0	13,0	13,0	13,0	13,0	13,0	13,0	13,0	13,0	13,0	13,0	298,0	13,0	12,4
CHIBURGO	0,0	0,0	0,0	0,0	0,0	0,0	0,0	0,0	3,0	4,0	4,0	4,0	4,0	4,0	0,0	0,0	0,0	0,0	0,0	0,0	0,0	0,0	0,0	0,0	23,0	4,0	1,0
SANCLEMENTE	0,0	0,0	0,0	0,0	0,0	0,0	0,0	0,0	0,0	0,0	0,0	0,0	0,0	0,0	0,0	0,0	0,0	0,0	0,0	0,0	0,0	0,0	0,0	0,0	0,0	0,0	0,0
SANIGNACIO	6,0	6,0	6,0	6,0	6,0	6,0	6,0	6,0	6,0	6,0	6,0	6,0	6,0	6,0	6,0	6,0	6,0	6,0	6,0	6,0	6,0	6,0	6,0	6,0	144,0	6,0	6,0
PEHUENCHE	225,5	0,0	0,0	0,0	0,0	8,6	286,2	433,7	136,2	221,9	431,1	429,7	394,2	365,3	200,5	218,2	232,9	382,0	468,5	515,7	538,8	521,5	485,5	406,9	6903,0	538,8	287,6
RALCO	0,0	0,0	0,0	0,0	0,0	0,0	0,0	0,0	0,0	0,0	15,3	89,2	92,5	56,0	0,0	0,0	0,0	79,9	295,3	344,4	342,2	355,7	282,6	131,0	2084,1	355,7	86,8
PALMUCHO	24,7	24,8	24,8	24,8	24,8	24,7	24,7	24,7	24,7	24,8	24,7	24,6	24,6	24,6	24,6	24,7	24,6	24,6	24,6	24,6	24,6	24,6	24,6	24,6	592,1	24,8	24,7
PANGUE	81,5	83,4	83,3	84,5	84,1	83,5	83,9	83,5	84,0	83,7	90,0	92,0	86,3	86,5	86,7	87,3	88,4	102,5	238,0	273,5	178,4	80,9	78,6	74,5	2479,1	273,5	103,3
ANGOSTURA	241,0	217,0	162,0	87,0	81,0	81,0	123,0	234,0	168,0	142,0	143,0	142,0	143,0	142,0	124,0	75,0	104,0	182,0	189,0	190,0	190,0	189,0	189,0	187,0	3725,0	241,0	155,2
PE-TCHAMMA	6,2	9,2	7,4	11,1	12,1	10,2	12,9	13,0	13,3	8,5	1,4	0,4	2,5	4,8	5,7	4,4	4,0	3,3	1,7	0,7	0,5	0,0	0,0	0,4	133,7	13,3	5,6
PE-SIERRAGORDA	16,6	29,5	49,4	81,4	76,8	75,4	88,4	96,4	61,2	33,9	7,8	5,4	45,3	56,5	67,1	83,8	90,2	85,6	68,6	24,3	2,0	0,6	2,5	11,0	1159,7	96,4	48,3
PE-VALLEDELOSVIENTOS	6,8	4,9	5,6	15,4	32,3	28,9	27,3	28,4	20,0	6,3	0,0	0,8	20,3	39,3	45,9	46,0	59,6	83,5	77,1	71,9	62,7	6,7	0,0	0,0	689,6	83,5	28,7
PE-CALAMA	10,9	24,3	35,1	38,3	43,3	28,2	54,9	67,1	57,2	11,1	0,9	0,0	5,3	10,0	19,5	19,9	20,0	60,2	113,3	88,7	30,8	14,1	4,2	0,2	757,5	113,3	31,6
PE-TALTAL	36,7	54,3	56,2	58,5	71,8	64,0	64,7	83,7	91,7	84,5	82,3	82,3	82,2	82,0	78,7	32,6	24,8	38,5	42,6	84,0	90,1	92,8	93,6	94,7	1667,0	94,7	69,5
PE-SARCO	125,0	98,8	77,0	69,6	44,2	23,9	22,7	15,9	9,8	15,6	16,1	2,7	18,5	24,0	16,6	29,6	33,2	53,5	45,8	47,2	44,4	38,4	34,8	34,6	941,9	125,0	39,2
PE-SANJUAN	130,1	95,6	75,6	69,3	46,9	33,1	20,3	12,4	16,6	28,7	22,5	12,4	41,5	32,7	20,7	33,7	32,4	54,4	46,3	32,7	24,4	20,0	17,3	19,5	939,1	130,1	39,1
PE-CABOLEONES	72,4	49,1	34,3	27,5	20,9	18,1	11,3	6,4	9,7	20,5	12,9	4,6	29,7	24,4	14,8	27,1	30,6	39,3	23,0	12,0	7,9	6,3	7,5	11,1	521,4	72,4	21,7
PE-CABOLEONES-2	62,1	45,2	39,2	34,0	15,7	17,5	9,9	9,0	16,5	34,0	16,7	7,9	45,0	32,7	17,4	26,2	27,7	41,9	28,1	16,1	11,7	7,6	8,2	10,3	580,6	62,1	24,2
PE-CABOLEONES-3	72,8	58,4	51,5	43,5	27,9	20,4	18,8	12,9	16,1	22,4	15,4	14,0	23,7	19,0	11,7	14,0	12,8	24,5	23,8	16,1	11,8	10,2	10,0	11,2	562,9	72,8	23,5
PE-PUNTACOLORADA	0,0	0,0	0,0	0,0	0,0	0,0	0,0	0,0	0,0	0,0	0,0	0,0	0,0	0,8	4,1	4,8	5,1	5,1	3,3	2,8	1,8	2,1	0,9	0,0	30,8	5,1	1,3
PE-ELARRAYAN	60,6	42,3	23,5	17,8	9,7	9,7	1,9	0,6	0,0	0,8	0,8	0,0	0,2	2,0	4,3	1,3	2,2	2,7	1,3	1,4	4,0	5,6	3,7	0,0	196,4	60,6	8,2
PE-LOSCURUROS	19,3	3,9	5,8	14,7	0,9	3,3	0,7	0,4	0,0	0,0	0,0	0,0	0,0	1,2	0,5	0,3	0,2	2,9	0,9	6,7	9,8	6,8	1,7	0,0	80,0	19,3	3,3
PE-TALINAYORIENTE	27,7	22,1	4,8	11,3	2,3	6,7	2,4	4,2	2,3	2,4	0,2	0,0	0,0	6,0	13,6	6,2	4,0	6,0	11,7	9,5	19,3	18,0	8,9	0,4	190,0	27,7	7,9
PE-TALINAYPONIENTE	30,6	26,0	16,1	16,6	7,2	6,1	0,7	2,3	0,8	0,3	0,1	0,0	0,2	3,1	2,5	1,6	0,6	2,2	3,4	3,5	7,5	9,3	5,3	0,5	146,3	30,6	6,1
PE-PUNTASIERRA	34,4	13,8	15,2	10,1	1,9	1,4	0,0	0,0	0,0	0,0	0,0	0,0	0,6	1,6	0,3	0,3	0,2	1,1	0,4	3,2	6,8	8,5	2,7	0,7	103,1	34,4	4,3
PE-MONTEREDONDO	8,6	4,2	4,0	4,1	1,5	1,3	0,0	0,1	0,0	0,0	0,0	0,0	0,1	0,2	0,0	0,0	0,0	0,1	0,0	1,1	2,0	1,5	0,3	0,0	29,1	8,6	1,2
PE-CANELA	0,9	1,3	0,9	0,1	0,0	0,0	0,0	0,0	0,0	0,0	0,0	0,0	0,0	0,0	0,0	0,0	0,0	0,0	0,0	0,0	0,0	0,0	0,0	0,0	3,2	1,3	0,1
PE-CANELA-2	5,2	3,4	2,4	0,3	0,0	0,0	0,0	0,0	0,0	0,0	0,0	0,0	0,0	0,0	0,0	0,0	0,0	0,0	0,0	0,1	0,0	0,0	0,0	0,0	11,6	5,2	0,5
PE-TOTORAL	3,6	0,7	1,0	0,0	0,0	0,0	0,0	0,0	0,0	0,0	0,0	0,0	0,1	0,3	0,0	0,0	0,0	0,0	0,0	0,3	0,3	0,4	1,5	0,1	8,3	3,6	0,3
PE-PUNTAPALMERAS	10,2	10,8	6,9	2,4	0,0	0,0	0,0	0,0	0,0	0,0	0,0	0,0	0,0	0,0	0,0	0,0	0,0	0,0	0,0	0,1	0,8	0,8	0,2	0,0	32,3	10,8	1,3
PE-UCUQUER	3,6	3,1	3,0	2,5	1,8	1,1	1,1	0,8	0,4	0,0	0,7	0,8	0,4	1,0	1,5	1,9	0,7	0,1	0,2	0,0	0,0	0,0	0,0	0,1	24,6	3,6	1,0
PE-UCUQUER-2	3,6	3,9	4,3	3,6	2,0	1,7	1,8	1,0	0,6	0,0	0,2	0,4	0,3	0,7	1,3	1,7	0,8	0,2	0,2	0,0	0,0	0,0	0,0	0,0	28,3	4,3	1,2
PE-LA-ESTRELLA	16,2	15,7	12,7	7,1	4,1	1,8	0,5	0,9	0,7	0,4	0,1	0,3	0,3	2,5	6,5	9,9	4,5	1,4	0,5	0,4	0,1	0,0	0,0	0,0	86,6	16,2	3,6
PE-ELMAITEN	1,5	2,8	4,8	7,0	8,0	6,6	6,9	8,4	7,7	5,4	7,0	5,6	6,1	2,7	2,6	1,7	1,3	2,6	3,7	4,8	5,9	8,8	8,8	8,8	129,3	8,8	5,4
PE-LASPENAS	0,2	0,1	0,1	0,6	1,8	2,9	0,5	2,0	2,2	2,2	1,9	0,9	0,1	0,2	0,6	1,4	0,3	0,0	0,0	0,0	0,0	0,1	1,8	4,0	23,9	4,0	1,0
PE-ALENA	1,3	2,4	7,3	9,7	17,2	20,6	10,3	10,7	18,6	21,1	26,1	32,3	33,5	28,7	26,9	27,8	27,8	25,7	22,3	24,5	37,2	40,4	43,6	44,3	560,4	44,3	23,3
PE-CUEL	1,2	3,4	5,2	7,7	9,6	10,4	10,4	16,0	14,1	9,1	9,2	17,9	11,5	10,1	10,2	9,8	9,8	9,3	9,8	10,3	14,1	16,9	17,7	17,5	261,1	17,9	10,9
PE-LOS-OLMOS	0,0	0,0	0,0	0,0	0,0	0,0	0,0	0,0	0,0	0,0	0,0	0,0	0,0	0,0	0,0	0,0	0,0	0,0	0,0	0,0	0,0	0,0	0,0	0,0	0,0	0,0	0,0
PE-LAESPERANZA	0,2	0,3	0,7	1,2	1,9	3,4	1,2	1,1	1,8	3,6	4,9	7,1	8,3	5,8	4,1	5,3	6,5	4,5	2,4	3,0	4,0	5,8	4,6	3,8	85,3	8,3	3,6
PE-NEGRETE	1,7	2,4	3,9	5,8	8,1	11,9	4,2	4,2	7,0	11,6	12,5	17,3	21,7	16,0	14,2	18,3	18,8	15,9	10,1	13,1	19,0	26,1	26,4	19,1	309,1	26,4	12,9
PE-LOSBUENOSAIRES	0,7	1,5	3,0	5,7	7,2	7,6	6,7	9,9	6,9	7,0	8,4	13,7	12,7	10,5	7,4	10,1	9,7	8,2	6,4	8,6	10,7	12,2	11,2	12,6	198,4	13,7	8,3
PE-MESAMAVIDA	0,0	0,0	0,0	0,0	0,0	0,0	0,0	0,0	0,0	0,0	0,0	0,0	0,0	0,0	0,0	0,0	0,0	0,0	0,0	0,0	0,0	0,0	0,0	0,0	0,0	0,0	0,0
PE-LEBU	0,0	0,0	0,0	0,0	0,1	0,3	0,2	0,1	0,2	0,4	0,3	0,5	1,3	1,3	0,3	0,9	1,7	2,0	1,9	2,5	3,5	3,1	1,5	0,3	22,4	3,5	0,9
PE-LEBU-3	0,6	0,3	0,3	0,2	0,0	0,0	0,0	0,0	0,0	0,0	0,0	0,0	0,0	0,1	0,1	0,0	0,0	0,0	0,0	0,0	0,0	0,0	0,0	0,0	1,6	0,6	0,1
PE-EL-ARREBOL	2,6	1,8	0,7	0,1	0,8	2,2	1,9	4,1	7,3	7,7	7,1	3,5	3,1	3,0	2,5	0,4	1,9	3,2	7,3	4,8	8,7	8,9	8,9	8,9	101,8	8,9	4,2
PE-RAKI	0,8	0,3	0,4	0,5	0,5	0,9	0,8	0,8	1,7	1,6	0,4	0,6	1,4	1,4	2,5	3,8	2,3	1,9	2,5	3,0	2,5	4,7	5,7	5,8	46,9	5,8	2,0
PE-HUAJACHE	0,2	0,0	0,1	0,2	0,2	0,4	0,3	0,3	0,3	0,3	0,2	0,6	1,0	1,0	2,0	3,3	2,0	1,5	2,1	2,3	2,0	4,0	4,8	5,1	34,5	5,1	1,4
PE-LA-FLOR	0,4	1,0	2,2	3,4	4,9	5,0	4,2	3,1	9,4	12,7	17,2	20,5	24,8	25,1	21,6	21,4	22,4	16,8	17,5	11,8	15,4	20,3	25,3	20,6	327,1	25,3	13,6
PE-ELNOGAL	0,1	0,3	0,7	1,2	1,3	1,2	1,9	1,6	3,0	1,2	2,4	4,0	3,2	2,9	3,4	5,0	4,8	4,0	4,1	4,8	6,8	6,7	5,5	5,6	75,6	6,8	3,2
PE-TOLPAN-SUR	1,6	3,7	5,8	12,5	18,5	18,9	19,9	14,2	31,4	50,9	53,3	38,1	14,1	19,6	26,8	31,1	29,8	26,1	30,3	21,6	25,9	27,2	23,3	20,3	564,6	53,3	23,5
PE-MALLECO-NORTE	0,0	0,4	0,5	2,6	0,3	0,3	1,1	2,3	8,2	17,8	17,4	10,1	14,5	24,2	20,2	19,2	14,0	11,1	6,7	8,6	20,7	21,9	23,3	18,2	263,7	24,2	11,0
PE-MALLECO-SUR	0,0	1,6	4,0	12,0	2,3	2,3	7,2	15,9	38,7	82,7	75,7	46,8	60,4	85,2	78,3	86,2	62,6	42,7	39,9	41,0	83,5	87,5	100,9	88,8	1146,1	100,9	47,8
PE-SANGABRIEL	2,6	5,1	6,3	14,9	23,9	43,1	46,0	52,1	72,4	62,8	69,0	81,8	77,6	59,5	62,1	74,3	86,0	65,1	74,3	76,4	84,4	86,2	72,6	64,1	1362,4	86,2	56,8
PE-RENAICO	1,4	1,8	2,9	7,2	10,0	13,6	15,7	13,6	19,1	34,4	52,9	66,8	79,7	67,5	56,2	56,1	56,2	38,8	38,7	41,2	38,8	53,7	61,2	48,1	875,6	79,7	36,5
PE-AURORA	0,0	0,0	0,0	0,0	0,0	0,0	0,0	0,0	1,2	1,9	0,2	2,4	4,9	9,6	12,4	7,7	8,6	3,1	16,5	5,5	2,6	5,6	10,6	13,0	105,8	16,5	4,4
PE-SANPEDRO	0,3	0,0	0,2	1,1	1,9	1,5	0,9	1,4	2,1	0,9	0,4	1,0	1,4	0,9	2,1	6,5	8,4	5,2	5,4	6,7	5,0	6,8	2,3	0,6	63,2	8,4	2,6
PE-SANPEDRO-2	1,4	0,2	0,9	2,3	3,2	2,3	1,6	3,0	4,9	2,6	1,4	2,4	3,1	2,5	4,8	11,0	11,3	8,5	7,7	8,9	8,2	9,9	4,1	1,7	107,7	11,3	4,5
PFV-ELAGUILA	0,0	0,0	0,0	0,0	0,0	0,0	0,0	0,2	0,8	1,4	1,7	1,9	2,0	2,0	1,8	1,6	1,1	0,5	0,0	0,0	0,0	0,0	0,0	0,0	15,0	2,0	0,6
PFV-PAMPACAMARONES	0,0	0,0	0,0	0,0	0,0	0,0	0,0	1,0	4,4	5,2	5,2	5,1	5,0	5,0	5,2	5,4	5,1	3,6	0,3	0,0	0,0	0,0	0,0	0,0	50,5	5,4	2,1
PFV-POZOALMONTE-1	0,0	0,0	0,0	0,0	0,0	0,0	0,0	0,0	0,0	0,0	0,0	0,0	0,0	0,0	0,0	0,0	0,0	0,0	0,0	0,0	0,0	0,0	0,0	0,0	0,0	0,0	0,0
PFV-POZOALMONTE-2	0,0	0,0	0,0	0,0	0,0	0,0	0,0	1,8	5,5	5,8	5,8	5,6	5,5	5,6	5,6	5,7	5,6	3,5	0,2	0,0	0,0	0,0	0,0	0,0	55,9	5,8	2,3
PFV-POZOALMONTE-3	0,0	0,0	0,0	0,0	0,0	0,0	0,0	4,2	11,9	12,5	12,4	12,1	12,2	12,3	12,2	12,5	12,3	7,9	0,3	0,0	0,0	0,0	0,0	0,0	122,7	12,5	5,1
PFV-TAMARUGO	0,0	0,0	0,0	0,0	0,0	0,0	0,0	0,0	0,0	0,0	0,0	0,0	0,0	0,0	0,0	0,0	0,0	0,0	0,0	0,0	0,0	0,0	0,0	0,0	0,0	0,0	0,0
PFV-LOSPUQUIOS	0,0	0,0	0,0	0,0	0,0	0,0	0,0	0,2	0,7	1,0	1,2	1,2	1,2	1,1	0,9	0,7	0,3	0,1	0,0	0,0	0,0	0,0	0,0	0,0	8,7	1,2	0,4
PFV-PICA	0,0	0,0	0,0	0,0	0,0	0,0	0,0	0,0	0,0	0,0	0,0	0,0	0,0	0,0	0,0	0,0	0,0	0,0	0,0	0,0	0,0	0,0	0,0	0,0	0,0	0,0	0,0
PFV-LAHUAYCA	0,0	0,0	0,0	0,0	0,0	0,0	0,0	2,7	9,8	15,1	19,8	22,0	22,6	22,2	20,5	17,1	11,9	5,2	0,3	0,0	0,0	0,0	0,0	0,0	169,0	22,6	7,0
PFV-CALAMA-1	0,0	0,0	0,0	0,0	0,0	0,0	0,0	2,3	8,1	8,5	8,2	8,0	8,2	8,2	8,4	8,4	8,2	5,2	0,2	0,0	0,0	0,0	0,0	0,0	81,8	8,5	3,4
PFV-SANPEDRO-GPG	0,0	0,0	0,0	0,0	0,0	0,0	0,0	20,9	71,3	85,6	90,1	89,6	90,8	81,4	74,9	74,9	71,0	29,1	0,7	0,0	0,0	0,0	0,0	0,0	780,3	90,8	32,5
PFV-VICTORIA	0,0	0,0	0,0	0,0	0,0	0,0	0,0	1,9	7,5	8,6	8,3	8,1	8,2	8,2	8,3	8,4	7,8	3,3	0,0	0,0	0,0	0,0	0,0	0,0	78,7	8,6	3,3
PFV-USYA	0,0	0,0	0,0	0,0	0,0	0,0	0,0	5,3	22,8	37,5	46,5	51,8	52,4	47,8	44,0	41,2	28,4	11,4	0,5	0,0	0,0	0,0	0,0	0,0	389,7	52,4	16,2
PFV-JAMA-1	0,0	0,0	0,0	0,0	0,0	0,0	0,0	10,0	26,5	27,2	26,9	25,9	26,1	23,7	20,8	20,9	20,8	14,8	0,4	0,0	0,0	0,0	0,0	0,0	243,9	27,2	10,2
PFV-JAMA-2	0,0	0,0	0,0	0,0	0,0	0,0	0,0	7,0	18,6	19,1	18,9	18,2	18,4	16,9	15,2	15,2	15,2	10,2	0,3	0,0	0,0	0,0	0,0	0,0	173,1	19,1	7,2

PFV-AZABACHE	0,0	0,0	0,0	0,0	0,0	0,0	0,0	0,0	0,3	0,8	1,2	1,6	0,5	1,1	1,9	1,7	0,1	0,6	0,0	0,0	0,0	0,0	0,0	0,0	9,8	1,9	0,4
PFV-SOL-DEL-DESIERTO	0,0	0,0	0,0	0,0	0,0	0,0	0,0	3,3	11,5	12,9	13,6	15,6	19,4	22,6	24,8	25,5	24,1	9,1	0,2	0,0	0,0	0,0	0,0	0,0	182,5	25,5	7,6
PFV-TAMAYA	0,0	0,0	0,0	0,0	0,0	0,0	0,0	0,0	0,0	0,0	0,0	0,0	0,0	0,0	0,0	0,0	0,0	0,0	0,0	0,0	0,0	0,0	0,0	0,0	0,0	0,0	0,0
PFV-MARIAELENA	0,0	0,0	0,0	0,0	0,0	0,0	0,0	10,3	35,1	52,9	51,4	50,5	50,7	51,1	50,2	49,8	47,6	23,2	0,6	0,0	0,0	0,0	0,0	0,0	473,6	52,9	19,7
PFV-LA-CRUZ-SOLAR	0,0	0,0	0,0	0,0	0,0	0,0	0,0	0,0	0,0	0,0	0,0	0,0	0,0	0,0	0,0	0,0	0,0	0,0	0,0	0,0	0,0	0,0	0,0	0,0	0,0	0,0	0,0
PFV-FINISTERRAE	0,0	0,0	0,0	0,0	0,0	0,0	0,0	19,6	85,1	98,3	95,9	95,6	96,6	98,7	99,3	98,0	93,8	45,2	1,5	0,0	0,0	0,0	0,0	0,0	927,6	99,3	38,7
PFV-PUERTOSECO	0,0	0,0	0,0	0,0	0,0	0,0	0,0	2,2	8,2	8,7	8,4	8,2	8,3	8,4	8,5	8,6	8,4	5,5	0,2	0,0	0,0	0,0	0,0	0,0	83,6	8,7	3,5
PFV-CERRODOMINADOR	0,0	0,0	0,0	0,0	0,0	0,0	0,0	16,6	75,3	88,5	90,7	90,6	89,8	89,6	90,0	87,9	83,8	41,8	1,1	0,0	0,0	0,0	0,0	0,0	845,6	90,7	35,2
PFV-BOLERO-1	0,0	0,0	0,0	0,0	0,0	0,0	0,0	14,5	85,1	102,2	100,5	100,3	100,1	100,1	102,0	103,2	96,8	43,3	0,8	0,0	0,0	0,0	0,0	0,0	948,9	103,2	39,5
PFV-URIBESOLAR	0,0	0,0	0,0	0,0	0,0	0,0	0,0	8,1	37,9	43,8	45,0	44,3	44,0	44,3	45,2	45,3	43,1	25,2	0,9	0,0	0,0	0,0	0,0	0,0	426,9	45,3	17,8
PFV-DOMEYKO	0,0	0,0	0,0	0,0	0,0	0,0	0,0	0,0	0,0	0,0	0,0	0,0	0,0	0,0	0,0	0,0	0,0	0,0	0,0	0,0	0,0	0,0	0,0	0,0	0,0	0,0	0,0
PFV-ANDES	0,0	0,0	0,0	0,0	0,0	0,0	0,0	4,0	15,7	18,3	17,5	17,5	17,4	17,1	16,7	16,9	16,0	7,7	0,0	0,0	0,0	0,0	0,0	0,0	165,0	18,3	6,9
PFV-ANDES-IIA	0,0	0,0	0,0	0,0	0,0	0,0	0,0	10,5	43,8	52,2	53,3	58,3	61,9	63,8	64,9	64,3	60,4	30,7	0,3	0,0	0,0	0,0	0,0	0,0	564,4	64,9	23,5
PFV-SOL-DE-LILA	0,0	0,0	0,0	0,0	0,0	0,0	0,0	0,0	0,0	0,0	0,0	0,0	0,0	0,0	0,0	0,0	0,0	0,0	0,0	0,0	0,0	0,0	0,0	0,0	0,0	0,0	0,0
PFV-DE-LOS-ANDES	0,0	0,0	0,0	0,0	0,0	0,0	0,0	0,0	0,0	0,0	0,0	0,0	0,0	0,0	0,0	0,0	0,0	0,0	0,0	0,0	0,0	0,0	0,0	0,0	0,0	0,0	0,0
PFV-SOL-DEL-NORTE	0,0	0,0	0,0	0,0	0,0	0,0	0,0	0,0	0,0	0,0	0,0	0,0	0,0	0,0	0,0	0,0	0,0	0,0	0,0	0,0	0,0	0,0	0,0	0,0	0,0	0,0	0,0
PFV-DEL-DESIERTO	0,0	0,0	0,0	0,0	0,0	0,0	0,0	0,0	0,0	0,0	0,0	0,0	0,0	0,0	0,0	0,0	0,0	0,0	0,0	0,0	0,0	0,0	0,0	0,0	0,0	0,0	0,0
PFV-HUATACONDO	0,0	0,0	0,0	0,0	0,0	0,0	0,0	0,0	1,3	30,2	76,0	79,7	76,7	75,5	73,7	73,9	74,4	68,2	35,2	3,0	0,0	0,0	0,0	0,0	667,8	79,7	27,8
PFV-SANTA-ISABEL	0,0	0,0	0,0	0,0	0,0	0,0	0,0	31,8	121,9	141,5	140,8	137,8	138,5	140,2	142,9	143,9	137,8	64,7	1,9	0,0	0,0	0,0	0,0	0,0	1343,7	143,9	56,0
PFV-NUEVO-QUILLAGUA	0,0	0,0	0,0	0,0	0,0	0,0	0,0	15,6	67,5	87,5	87,5	84,4	84,8	85,8	86,1	85,2	77,4	33,0	1,2	0,0	0,0	0,0	0,0	0,0	796,0	87,5	33,2
PFV-LA-GRANJA	0,0	0,0	0,0	0,0	0,0	0,0	0,0	27,3	92,4	99,3	97,8	95,8	95,0	94,5	94,8	94,6	90,9	57,4	2,2	0,0	0,0	0,0	0,0	0,0	942,0	99,3	39,3
PFV-ATACAMASOLAR-2	0,0	0,0	0,0	0,0	0,0	0,0	0,0	21,6	111,9	129,3	127,9	125,9	123,9	122,9	124,1	124,9	119,2	61,4	1,1	0,0	0,0	0,0	0,0	0,0	1194,2	129,3	49,8
PFV-BELLAVISTA-1	0,0	0,0	0,0	0,0	0,0	0,0	0,0	2,4	7,7	8,5	8,5	8,3	8,1	8,2	8,3	8,5	8,1	4,9	0,2	0,0	0,0	0,0	0,0	0,0	81,8	8,5	3,4
PFV-LALACKAMA	0,0	0,0	0,0	0,0	0,0	0,0	0,0	1,7	8,4	13,1	13,9	13,8	13,8	13,7	13,8	13,8	11,6	5,5	0,2	0,0	0,0	0,0	0,0	0,0	123,3	13,9	5,1
PFV-LALACKAMA2	0,0	0,0	0,0	0,0	0,0	0,0	0,0	1,7	8,4	13,1	13,9	13,8	13,8	13,7	13,8	13,8	11,6	5,5	0,2	0,0	0,0	0,0	0,0	0,0	123,3	13,9	5,1
PFV-CONEJO	0,0	0,0	0,0	0,0	0,0	0,0	0,0	8,3	58,0	81,6	79,9	79,8	79,8	79,8	79,8	90,9	82,5	31,1	0,7	0,0	0,0	0,0	0,0	0,0	752,2	90,9	31,3
PFV-PAMPASOLARNORTE	0,0	0,0	0,0	0,0	0,0	0,0	0,0	3,7	37,4	52,0	50,1	50,1	50,1	50,1	50,1	60,2	59,2	30,9	1,5	0,0	0,0	0,0	0,0	0,0	495,3	60,2	20,6
PFV-MALGARIDA	0,0	0,0	0,0	0,0	0,0	0,0	0,0	29,6	148,7	186,6	185,6	180,3	182,2	173,5	169,8	173,5	154,3	76,4	2,4	0,0	0,0	0,0	0,0	0,0	1662,8	186,6	69,3
PFV-ALMEYDA	0,0	0,0	0,0	0,0	0,0	0,0	0,0	7,3	39,9	47,9	47,5	45,8	46,2	44,9	43,6	44,0	40,7	21,0	0,5	0,0	0,0	0,0	0,0	0,0	429,3	47,9	17,9
PFV-SOL-DE-LOS-ANDES	0,0	0,0	0,0	0,0	0,0	0,0	0,0	0,0	0,0	0,0	0,0	0,0	0,0	0,0	0,0	0,0	0,0	0,0	0,0	0,0	0,0	0,0	0,0	0,0	0,0	0,0	0,0
PFV-JAVIERA	0,0	0,0	0,0	0,0	0,0	0,0	0,0	1,7	28,7	47,9	51,8	50,2	50,8	49,4	47,9	49,4	42,1	14,3	0,2	0,0	0,0	0,0	0,0	0,0	434,5	51,8	18,1
PFV-CHANARES	0,0	0,0	0,0	0,0	0,0	0,0	0,0	2,3	14,7	25,7	27,8	27,0	27,1	26,1	26,4	26,4	20,4	9,3	0,2	0,0	0,0	0,0	0,0	0,0	233,3	27,8	9,7
PFV-SALVADOR	0,0	0,0	0,0	0,0	0,0	0,0	0,0	7,4	39,5	49,6	50,4	49,2	49,6	48,0	47,1	46,4	41,9	24,3	1,0	0,0	0,0	0,0	0,0	0,0	454,4	50,4	18,9
PFV-PILARLOSAMARILLOS	0,0	0,0	0,0	0,0	0,0	0,0	0,0	0,0	0,0	0,0	0,0	0,0	0,0	0,0	0,0	0,0	0,0	0,0	0,0	0,0	0,0	0,0	0,0	0,0	0,0	0,0	0,0
PFV-DIEGODEALMAGRO	0,0	0,0	0,0	0,0	0,0	0,0	0,0	1,3	10,2	17,6	23,1	25,2	26,1	24,5	22,9	19,9	14,2	6,4	0,1	0,0	0,0	0,0	0,0	0,0	191,4	26,1	8,0
PFV-COVADONGA	0,0	0,0	0,0	0,0	0,0	0,0	0,0	0,1	0,8	6,5	8,2	8,3	8,1	7,9	8,1	7,6	6,7	3,3	0,1	0,0	0,0	0,0	0,0	0,0	65,9	8,3	2,7
PFV-DAS	0,0	0,0	0,0	0,0	0,0	0,0	0,0	0,0	0,0	0,0	0,0	0,0	0,0	0,0	0,0	0,0	0,0	0,0	0,0	0,0	0,0	0,0	0,0	0,0	0,0	0,0	0,0
PFV-DIEGO-ALMAGRO-SUR	0,0	0,0	0,0	0,0	0,0	0,0	0,0	0,0	0,0	0,0	0,0	0,0	0,0	0,0	0,0	0,0	0,0	0,0	0,0	0,0	0,0	0,0	0,0	0,0	0,0	0,0	0,0
PFV-CARRERAPINTO	0,0	0,0	0,0	0,0	0,0	0,0	0,0	6,5	38,2	56,0	63,4	55,8	51,2	58,0	62,4	60,3	59,9	23,3	0,5	0,0	0,0	0,0	0,0	0,0	535,5	63,4	22,3
PFV-CAMPOSDELSOL	0,0	0,0	0,0	0,0	0,0	0,0	0,0	1,2	5,9	10,2	14,5	16,8	17,9	18,4	16,3	12,7	8,3	2,9	0,0	0,0	0,0	0,0	0,0	0,0	125,2	18,4	5,2
PFV-LUZDELNORTE	0,0	0,0	0,0	0,0	0,0	0,0	0,0	16,9	74,6	96,6	105,9	101,0	100,7	106,3	108,3	106,5	99,6	52,0	1,9	0,0	0,0	0,0	0,0	0,0	970,4	108,3	40,4
PFV-LLANODELLAMPOS	0,0	0,0	0,0	0,0	0,0	0,0	0,0	7,7	46,2	59,7	66,7	66,0	65,8	69,3	67,3	73,6	67,2	31,9	0,3	0,0	0,0	0,0	0,0	0,0	621,7	73,6	25,9
PFV-RIO-ESCONDIDO	0,0	0,0	0,0	0,0	0,0	0,0	0,0	14,3	66,2	103,0	118,4	130,3	121,2	127,2	131,0	129,0	118,1	53,1	0,7	0,0	0,0	0,0	0,0	0,0	1112,3	131,0	46,3
PFV-SANANDRES	0,0	0,0	0,0	0,0	0,0	0,0	0,0	2,4	16,0	30,1	31,5	31,6	32,9	31,7	31,5	35,6	31,9	11,6	0,2	0,0	0,0	0,0	0,0	0,0	287,0	35,6	12,0
PFV-PILOTOCARDONES	0,0	0,0	0,0	0,0	0,0	0,0	0,0	0,0	0,0	0,0	0,0	0,2	0,2	0,1	0,1	0,1	0,1	0,0	0,0	0,0	0,0	0,0	0,0	0,0	0,7	0,2	0,0
PFV-ESPERANZA	0,0	0,0	0,0	0,0	0,0	0,0	0,0	0,0	0,0	0,0	0,0	0,0	0,0	0,0	0,0	0,0	0,0	0,0	0,0	0,0	0,0	0,0	0,0	0,0	0,0	0,0	0,0
PFV-GUADALAO	0,0	0,0	0,0	0,0	0,0	0,0	0,0	0,0	0,2	0,4	0,5	0,8	1,0	1,2	1,0	0,7	0,4	0,2	0,0	0,0	0,0	0,0	0,0	0,0	6,4	1,2	0,3
PFV-LA-ESTANCIA	0,0	0,0	0,0	0,0	0,0	0,0	0,0	0,0	0,1	0,2	0,3	0,6	1,0	1,5	1,0	0,7	0,1	0,0	0,0	0,0	0,0	0,0	0,0	0,0	5,5	1,5	0,2
PFV-LAS-CHACRAS	0,0	0,0	0,0	0,0	0,0	0,0	0,0	0,0	0,2	0,3	0,4	0,8	1,0	1,1	1,3	0,8	0,7	0,4	0,0	0,0	0,0	0,0	0,0	0,0	7,0	1,3	0,3
PFV-LASTERRAZAS	0,0	0,0	0,0	0,0	0,0	0,0	0,0	0,0	0,3	0,5	1,1	1,4	1,6	1,6	1,4	1,0	0,4	0,0	0,0	0,0	0,0	0,0	0,0	0,0	9,4	1,6	0,4
PFV-LOSLOROS	0,0	0,0	0,0	0,0	0,0	0,0	0,0	2,8	10,7	17,4	22,8	27,2	26,6	28,1	27,5	24,7	17,9	7,1	0,2	0,0	0,0	0,0	0,0	0,0	213,0	28,1	8,9
PFV-HORNITOS	0,0	0,0	0,0	0,0	0,1	0,1	0,1	0,1	0,1	0,1	0,1	0,1	0,0	0,0	0,0	0,0	0,0	0,0	0,0	0,0	0,0	0,0	0,0	0,0	1,0	0,1	0,0
PFV-VALLESOLARESTE	0,0	0,0	0,0	0,0	0,0	0,0	0,0	0,1	0,4	0,8	3,1	6,9	7,3	7,0	7,0	7,5	6,8	2,6	0,1	0,0	0,0	0,0	0,0	0,0	49,7	7,5	2,1
PFV-VALLESOLAROESTE	0,0	0,0	0,0	0,0	0,0	0,0	0,0	0,1	0,5	1,0	3,9	7,3	7,8	7,5	7,5	8,0	7,2	2,5	0,0	0,0	0,0	0,0	0,0	0,0	53,3	8,0	2,2
PFV-CACHIYUYO	0,0	0,0	0,0	0,0	0,0	0,0	0,0	0,4	2,8	5,0	5,7	6,4	5,9	6,3	6,7	6,7	6,3	3,2	0,0	0,0	0,0	0,0	0,0	0,0	55,6	6,7	2,3
PFV-MALAQUITA2	0,0	0,0	0,0	0,0	0,0	0,0	0,0	1,1	4,6	6,4	7,4	8,1	7,6	7,9	8,4	8,6	7,2	2,3	0,0	0,0	0,0	0,0	0,0	0,0	69,6	8,6	2,9
PFV-SANTACECILIA	0,0	0,0	0,0	0,0	0,0	0,0	0,0	0,0	0,5	1,5	2,0	2,2	2,3	2,2	2,0	1,6	1,1	0,4	0,0	0,0	0,0	0,0	0,0	0,0	15,8	2,3	0,7
PFV-PAINE	0,0	0,0	0,0	0,0	0,0	0,0	0,0	0,0	0,0	0,0	0,0	0,0	0,0	0,0	0,0	0,0	0,0	0,0	0,0	0,0	0,0	0,0	0,0	0,0	0,0	0,0	0,0
PFV-HOMERO	0,0	0,0	0,0	0,0	0,0	0,0	0,0	0,0	0,1	0,2	0,4	0,4	1,3	1,5	1,2	0,7	0,4	0,1	0,0	0,0	0,0	0,0	0,0	0,0	6,4	1,5	0,3
PFV-MARIA-PINTO	0,0	0,0	0,0	0,0	0,0	0,0	0,0	0,0	0,1	0,3	0,3	0,6	0,6	0,3	0,6	0,3	0,2	0,1	0,0	0,0	0,0	0,0	0,0	0,0	3,4	0,6	0,1
PFV-MOSTAZAL	0,0	0,0	0,0	0,0	0,0	0,0	0,0	0,0	0,3	0,8	1,4	1,7	4,8	5,8	3,9	2,5	1,3	0,2	0,0	0,0	0,0	0,0	0,0	0,0	22,8	5,8	1,0
PFV-LAACACIA	0,0	0,0	0,0	0,0	0,0	0,0	0,0	0,0	0,5	0,8	1,1	1,5	3,3	3,1	4,0	3,0	1,5	0,0	0,0	0,0	0,0	0,0	0,0	0,0	18,8	4,0	0,8
PFV-ANTONIA-SOLAR	0,0	0,0	0,0	0,0	0,0	0,0	0,0	0,0	0,1	0,2	0,4	0,6	1,1	1,0	1,5	1,5	0,4	0,1	0,0	0,0	0,0	0,0	0,0	0,0	7,0	1,5	0,3
PFV-ROVIAN	0,0	0,0	0,0	0,0	0,0	0,0	0,0	0,0	0,3	0,8	1,0	1,1	1,7	1,8	3,0	1,2	0,9	0,2	0,0	0,0	0,0	0,0	0,0	0,0	11,9	3,0	0,5
PFV-DON-MARIANO	0,0	0,0	0,0	0,0	0,0	0,0	0,0	0,0	0,1	0,2	0,4	0,5	0,9	0,8	0,8	0,6	0,5	0,0	0,0	0,0	0,0	0,0	0,0	0,0	4,8	0,9	0,2
PFV-LALAJUELA	0,0	0,0	0,0	0,0	0,0	0,0	0,0	0,0	0,3	0,7	0,8	0,9	2,0	3,1	3,2	1,4	0,9	0,4	0,0	0,0	0,0	0,0	0,0	0,0	13,6	3,2	0,6
PFV-ALTOSDETILTIL	0,0	0,0	0,0	0,0	0,0	0,0	0,0	0,0	0,0	0,0	0,0	0,3	0,3	0,4	0,7	1,3	0,7	0,0	0,0	0,0	0,0	0,0	0,0	0,0	3,7	1,3	0,2
PFV-AMPARODELSOL	0,0	0,0	0,0	0,0	0,0	0,0	0,0	0,0	0,1	0,2	0,3	0,5	0,8	1,2	0,9	0,5	0,4	0,2	0,0	0,0	0,0	0,0	0,0	0,0	5,1	1,2	0,2
PFV-GIRASOLES	0,0	0,0	0,0	0,0	0,0	0,0	0,0	0,0	0,1	0,2	0,4	0,9	0,5	0,3	0,4	0,3	0,3	0,1	0,0	0,0	0,0	0,0	0,0	0,0	3,6	0,9	0,1
PFV-ELROBLE	0,0	0,0	0,0	0,0	0,0	0,0	0,0	0,0	0,3	1,1	1,1	2,0	2,5	6,3	6,6	6,5	4,4	1,1	0,0	0,0	0,0	0,0	0,0	0,0	32,0	6,6	1,3
PFV-LOSGORRIONES	0,0	0,0	0,0	0,0	0,0	0,0	0,0	0,0	0,1	0,2	0,6	1,5	2,1	2,3	2,3	2,1	1,9	0,6	0,0	0,0	0,0	0,0	0,0	0,0	13,6	2,3	0,6
PFV-GRANADA	0,0	0,0	0,0	0,0	0,0	0,0	0,0	0,0	0,4	0,7	2,2	4,9	6,3	5,6	3,3	5,6	5,1	1,6	0,0	0,0	0,0	0,0	0,0	0,0	35,9	6,3	1,5
PFV-ELPITIO	0,0	0,0	0,0	0,0	0,0	0,0	0,0	0,0	0,1	0,1	0,4	1,0	2,2	2,0	1,7	2,4	1,9	0,7	0,0	0,0	0,0	0,0	0,0	0,0	12,6	2,4	0,5
PFV-SAN-RAMIRO	0,0	0,0	0,0	0,0	0,0	0,0	0,0	0,0	0,4	1,1	0,9	0,0	0,2	3,6	2,4	1,6	1,5	0,6	0,0	0,0	0,0	0,0	0,0	0,0	12,4	3,6	0,5
PFV-LOSIERRA	0,0	0,0	0,0	0,0	0,0	0,0	0,0	0,0	0,1	0,4	0,3	0,6	1,0	1,2	0,6	0,5	0,2	0,2	0,0	0,0	0,0	0,0	0,0	0,0	5,3	1,2	0,2
PFV-ALHUE	0,0	0,0	0,0	0,0	0,0	0,0	0,0	0,0	0,0	0,0	0,0	0,0	0,0	0,0	0,0	0,0	0,0	0,0	0,0	0,0	0,0	0,0	0,0	0,0	0,0	0,0	0,0
PFV-SANTAADRIANA	0,0	0,0	0,0	0,0	0,0	0,0	0,0	0,0	0,1	0,2	0,4	0,8	1,0	1,0	0,9	1,3	0,5	0,2	0,0	0,0	0,0	0,0	0,0	0,0	6,4	1,3	0,3
PFV-LOS-MOLINOS	0,0	0,0	0,0	0,0	0,0	0,0	0,0	0,0	0,0	0,0	0,0	0,0	0,0	0,0	0,0	0,0	0,0	0,0	0,0	0,0	0,0	0,0	0,0	0,0	0,0	0,0	0,0
PFV-QUELTEHUE-SOLAR	0,0	0,0	0,0	0,0	0,0	0,0	0,0	0,0	0,1	0,3	0,5	0,7	1,1	1,1	1,6	1,6	0,4	0,1	0,0	0,0	0,0	0,0	0,0	0,0	7,3	1,6	0,3
PFV-EL-QUELTEHUE	0,0	0,0	0,0	0,0	0,0	0,0	0,0	0,0	0,1	0,4	0,6	0,8	0,9	0,5	0,6	0,2	0,3	0,2	0,0	0,0	0,0	0,0	0,0	0,0	4,6	0,9	0,2
PFV-RLA-SOLAR	0,0	0,0	0,0	0,0	0,0	0,0	0,0	0,0	0,1	0,3	0,3	0,6	0,8	1,0	0,8	0,5	0,6	0,4	0,0	0,0	0,0	0,0	0,0	0,0	5,3	1,0	0,2
PFV-MARCHIGUE-2	0,0	0,0	0,0	0,0	0,0	0,0	0,0	0,0	0,7	1,2	1,7	3,2	3,8	4,9	4,5	1,9	3,2	2,2	0,1	0,0	0,0	0,0	0,0	0,0	27,6	4,9	1,2
PFV-MARCHIGUE-VII	0,0	0,0	0,0	0,0	0,0	0,0	0,0	0,0	0,2	0,3	0,5	0,9	1,0	1,3	1,2	0,4	0,7	0,3	0,0	0,0	0,0	0,0	0,0	0,0	6,9	1,3	0,3
PFV-ESPERANZA2	0,0	0,0	0,0	0,0	0,0	0,0	0,0	0,0	0,7	1,1	1,5	2,8	3,6	3,7	4,5	1,7	2,9	1,2	0,0	0,0	0,0	0,0	0,0	0,0	23,8	4,5	1,0
PFV-POBLACION	0,0	0,0	0,0	0,0	0,0	0,0	0,0	0,0	0,2	0,3	0,4	0,8	1,0	1,2	1,1	0,4	0,7	0,3	0,0	0,0	0,0	0,0	0,0	0,0	6,5	1,2	0,3
PFV-PILPILEN	0,0	0,0	0,0	0,0	0,0	0,0	0,0	0,0	0,2	0,3	0,6	1,0	1,2	1,5	1,4	1,0	2,1	0,8	0,0	0,0	0,0	0,0	0,0	0,0	10,0	2,1	0,4
PFV-PORTEZUELO	0,0	0,0	0,0	0,0	0,0	0,0	0,0	0,0	0,2	0,3	0,4	0,8	1,0	1,2	1,0	0,7	0,4	0,3	0,0	0,0	0,0	0,0	0,0	0,0	6,3	1,2	0,3
PFV-VITUCO2B	0,0	0,0	0,0	0,0	0,0	0,0	0,0	0,0	0,2	0,3	0,5	0,9	1,0	1,3	1,0	0,8	0,6	0,3	0,0	0,0	0,0	0,0	0,0	0,0	7,0	1,3	0,3
PFV-ELPILPEN	0,0	0,0	0,0	0,0	0,0	0,0	0,0	0,0	0,1	0,4	0,5	0,7	0,9	0,6	0,4	0,2	0,2	0,2	0,0	0,0	0,0	0,0	0,0	0,0	4,3	0,9	0,2
PFV-LAS-MERCEDES-1	0,0	0,0	0,0	0,0	0,0	0,0	0,0	0,0	0,1	0,2	0,3	0,6	0,8	1,0	1,6	1,4	0,3	0,0	0,0	0,0	0,0	0,0	0,0	0,0	6,4	1,6	0,3
PFV-CASABERMEJA	0,0	0,0	0,0	0,0	0,0	0,0	0,0	0,0	0,0	0,0	0,0	0,0	0,0	0,0	0,0	0,0	0,0	0,0	0,0	0,0	0,0	0,0	0,0	0,0	0,0	0,0	0,0
PFV-CITRINO	0,0	0,0	0,0	0,0	0,0	0,0	0,0	0,0	0,1	0,2	0,3	0,7	1,1	1,2	2,0	1,8	0,8	0,1	0,0	0,0	0,0	0,0	0,0	0,0	8,3	2,0	0,3
PFV-PUENTE	0,0	0,0	0,0	0,0	0,0	0,0	0,0	0,0	0,0	0,1	0,2	0,4	0,6	1,1	1,5	1,8	1,6	0,5	0,1	0,0	0,0	0,0	0,0	0,0	7,9	1,8	0,3
PFV-LAUREL	0,0	0,0	0,0	0,0	0,0	0,0	0,0	0,0	0,2	0,7	1,2	2,5	2,9	2,5	2,7	2,8	2,2	0,5	0,0	0,0	0,0	0,0	0,0	0,0	18,2	2,9	0,8
PFV-DONIHUE	0,0	0,0	0,0	0,0	0,0	0,0	0,0	0,0	0,4	0,8	1,1	2,0	3,0	4,0	2,9	1,9	0,4	0,0	0,0	0,0	0,0	0,0	0,0	0,0	16,5	4,0	0,7
PFV-CRUCERO	0,0	0,0	0,0	0,0	0,0	0,0	0,0	0,0	0,1	0,3	0,4	0,6	0,9	0,9	1,1	0,3	0,2	0,2	0,0	0,0	0,0	0,0	0,0	0,0	5,2	1,1	0,2
PFV-LUDERS	0,0	0,0	0,0	0,0	0,0	0,0	0,0	0,0	0,1	0,2	0,4	0,5	1,4	1,7	1,3	0,8	0,4	0,1	0,0	0,0	0,0	0,0	0,0	0,0	6,8	1,7	0,3
PFV-OVEJERIA	0,0	0,0	0,0	0,0	0,0	0,0	0,0	0,1	0,4	0,4	0,7	1,4	2,2	3,5	4,2	1,8	1,3	0,4	0,0	0,0	0,0	0,0	0,0	0,0	16,3	4,2	0,7
PFV-EL-LITRE-II	0,0	0,0	0,0	0,0	0,0	0,0	0,0	0,1	0,4	0,4	0,8	1,8	2,9	3,4	4,3	2,8	1,9	0,5	0,0	0,0	0,0	0,0	0,0	0,0	19,3	4,3	0,8
PFV-ELROMERO	0,0	0,0	0,0	0,0	0,0	0,0	0,0	5,1	37,9	125,1	173,7	195,6	196,0	194,3	176,7	144,0	95,9	33,8	0,7	0,0	0,0	0,0	0,0	0,0	1378,7	196,0	57,4
PFV-ELPELICANO	0,0	0,0	0,0	0,0	0,0	0,0	0,0	2,8	24,5	79,0	87,5	83,5	80,8	82,1	84,0	85,1	74,5	30,3	0,8	0,0	0,0	0,0	0,0	0,0	714,8	87,5	29,8
PFV-LA-HUELLA	0,0	0,0	0,0	0,0	0,0	0,0	0,0	2,0	19,2	62,6	69,8	66,6	64,2	65,4	66,9	68,3	57,5	22,1	0,4	0,0	0,0	0,0	0,0	0,0	565,0	69,8	23,5
PFV-LASILLA	0,0	0,0	0,0	0,0	0,0	0,0	0,0	0,0	0,4	0,9	1,3	1,3	1,3	1,3	1,3	1,4	1,2	0,5	0,0	0,0	0,0	0,0	0,0	0,0	11,0	1,4	0,5
PFV-PUNTABAJASOLAR	0,0	0,0	0,0	0,0	0,0	0,0	0,0	0,0	0,2	0,3	1,0	1,7	1,6	1,7	1,7	1,7	1,4	0,4	0,0	0,0	0,0	0,0	0,0	0,0	11,6	1,7	0,5
PFV-SOLDELNORTE	0,0	0,0	0,0	0,0	0,0	0,0	0,0	0,1	0,6	1,7	2,3	2,6	2,7	2,2	2,1	0,9	1,0	0,6	0,0	0,0	0,0	0,0	0,0	0,0	16,9	2,7	0,7
PFV-LUNADELNORTE	0,0	0,0	0,0	0,0	0,0	0,0	0,0	0,1	0,5	1,7	2,3	2,6	2,7	2,2	2,0	1,0	1,0	0,5	0,0	0,0	0,0	0,0	0,0	0,0	16,7	2,7	0,7
PFV-TAMBOREAL	0,0	0,0	0,0	0,0	0,0	0,0	0,0	0,1	0,5	1,4	2,0	2,3	2,2	1,5	1,9	1,9	1,3	0,4	0,0	0,0	0,0	0,0	0,0	0,0	15,3	2,3	0,6
PFV-LAGUNILLA	0,0	0,0	0,0	0,0	0,0	0,0	0,0	0,0	0,2	0,2	0,2	0,3	0,7	1,3	1,1	1,0	0,7	0,4	0,0	0,0	0,0	0,0	0,0	0,0	6,2	1,3	0,3
PFV-SDGx01	0,0	0,0	0,0	0,0	0,0	0,0	0,0	0,0	0,3	0,4	0,5	0,7	0,8	0,9	0,9	0,5	0,3	0,1	0,0	0,0	0,0	0,0	0,0	0,0	5,4	0,9	0,2
PFV-LACHAPEANA	0,0	0,0	0,0	0,0	0,0	0,0	0,0	0,0	0,1	0,1	0,2	0,2	0,6	1,2	1,1	1,1	0,7	0,4	0,0	0,0	0,0	0,0	0,0	0,0	5,8	1,2	0,2
PFV-ALTURASDEOVALLE	0,0	0,0	0,0	0,0	0,0	0,0	0,0	0,0	0,0	0,0	0,0	0,0	0,0	0,0	0,0	0,0	0,0	0,0	0,0	0,0	0,0	0,0	0,0	0,0	0,0	0,0	0,0
PFV-OVALLE-NORTE	0,0	0,0	0,0	0,0	0,0	0,0	0,0	0,1	0,8	1,1	1,0	0,9	2,0	3,6	3,2	2,4	1,7	0,6	0,0	0,0	0,0	0,0	0,0	0,0	17,2	3,6	0,7

PFV-LA-CHIMBA-BIS	0,0	0,0	0,0	0,0	0,0	0,0	0,0	0,0	0,1	0,1	0,1	0,1	0,3	0,4	0,4	0,4	0,2	0,1	0,0	0,0	0,0	0,0	0,0	0,0	2,2	0,4	0,1
PFV-CANELILLO	0,0	0,0	0,0	0,0	0,0	0,0	0,0	0,0	0,1	0,1	0,4	0,8	0,9	0,6	0,4	0,3	0,2	0,1	0,0	0,0	0,0	0,0	0,0	0,0	3,9	0,9	0,2
PFV-COCINILLAS	0,0	0,0	0,0	0,0	0,0	0,0	0,0	0,0	0,0	0,1	0,3	0,7	1,3	0,7	0,3	0,1	0,1	0,1	0,0	0,0	0,0	0,0	0,0	0,0	3,7	1,3	0,2
PFV-EL-SALITRAL	0,0	0,0	0,0	0,0	0,0	0,0	0,0	0,0	0,1	0,2	0,4	0,7	1,0	1,4	1,1	0,5	0,3	0,1	0,0	0,0	0,0	0,0	0,0	0,0	5,7	1,4	0,2
PFV-TALHUEN	0,0	0,0	0,0	0,0	0,0	0,0	0,0	0,0	0,2	0,3	0,4	0,3	0,7	1,2	1,0	0,9	0,4	0,2	0,0	0,0	0,0	0,0	0,0	0,0	5,6	1,2	0,2
PFV-SANTACLARA	0,0	0,0	0,0	0,0	0,0	0,0	0,0	0,0	0,1	0,1	0,2	0,4	1,1	0,8	0,7	0,6	0,7	0,2	0,0	0,0	0,0	0,0	0,0	0,0	5,1	1,1	0,2
PFV-ANTAY	0,0	0,0	0,0	0,0	0,0	0,0	0,0	0,4	3,1	4,1	5,8	8,5	8,7	8,7	8,7	8,2	5,8	2,3	0,1	0,0	0,0	0,0	0,0	0,0	64,4	8,7	2,7
PFV-PRETTY-FIELD	0,0	0,0	0,0	0,0	0,0	0,0	0,0	0,0	0,1	0,1	0,1	0,4	0,7	0,8	0,8	0,7	0,3	0,2	0,0	0,0	0,0	0,0	0,0	0,0	4,3	0,8	0,2
PFV-LASMOLLACAS	0,0	0,0	0,0	0,0	0,0	0,0	0,0	0,0	0,1	0,1	0,1	0,2	0,5	0,6	0,7	0,7	0,4	0,2	0,0	0,0	0,0	0,0	0,0	0,0	3,7	0,7	0,2
PFV-LAS-MAJADAS	0,0	0,0	0,0	0,0	0,0	0,0	0,0	0,0	0,0	0,0	0,0	0,0	0,0	0,0	0,0	0,0	0,0	0,0	0,0	0,0	0,0	0,0	0,0	0,0	0,0	0,0	0,0
PFV-ELDIVISADERO	0,0	0,0	0,0	0,0	0,0	0,0	0,0	0,0	0,1	0,2	0,2	0,2	0,6	1,6	1,5	0,8	0,4	0,1	0,0	0,0	0,0	0,0	0,0	0,0	5,7	1,6	0,2
PFV-LOMASCOLORADAS	0,0	0,0	0,0	0,0	0,0	0,0	0,0	0,0	0,0	0,1	0,2	0,4	0,6	0,7	0,6	0,3	0,2	0,1	0,0	0,0	0,0	0,0	0,0	0,0	3,2	0,7	0,1
PFV-CASASBLANCAS	0,0	0,0	0,0	0,0	0,0	0,0	0,0	0,0	0,0	0,0	0,0	0,0	0,0	0,0	0,0	0,0	0,0	0,0	0,0	0,0	0,0	0,0	0,0	0,0	0,0	0,0	0,0
PFV-BELLAVISTA	0,0	0,0	0,0	0,0	0,0	0,0	0,0	0,0	0,0	0,0	0,0	0,0	0,1	0,3	0,2	0,3	0,2	0,1	0,0	0,0	0,0	0,0	0,0	0,0	1,2	0,3	0,0
PFV-SANTALAURA	0,0	0,0	0,0	0,0	0,0	0,0	0,0	0,0	0,1	0,3	0,4	0,4	0,5	0,3	0,2	0,2	0,2	0,1	0,0	0,0	0,0	0,0	0,0	0,0	2,6	0,5	0,1
PFV-MONTTSOLAR	0,0	0,0	0,0	0,0	0,0	0,0	0,0	0,0	0,0	0,3	0,5	0,7	0,3	0,2	0,2	0,2	0,1	0,0	0,0	0,0	0,0	0,0	0,0	0,0	2,5	0,7	0,1
PFV-JAURURO	0,0	0,0	0,0	0,0	0,0	0,0	0,0	0,0	0,1	0,5	0,2	0,3	0,2	0,2	0,2	0,2	0,1	0,0	0,0	0,0	0,0	0,0	0,0	0,0	2,1	0,5	0,1
PFV-CHUCHINI	0,0	0,0	0,0	0,0	0,0	0,0	0,0	0,0	0,0	0,1	0,4	0,8	1,4	0,6	0,4	0,3	0,2	0,1	0,0	0,0	0,0	0,0	0,0	0,0	4,3	1,4	0,2
PFV-CHALINGA	0,0	0,0	0,0	0,0	0,0	0,0	0,0	0,0	0,0	0,0	0,2	0,6	0,7	0,5	0,3	0,2	0,2	0,0	0,0	0,0	0,0	0,0	0,0	0,0	2,8	0,7	0,1
PFV-ILLAPEL5X	0,0	0,0	0,0	0,0	0,0	0,0	0,0	0,0	0,0	0,1	0,3	0,7	1,4	0,6	0,2	0,1	0,1	0,1	0,0	0,0	0,0	0,0	0,0	0,0	3,7	1,4	0,2
PFV-ALICAHUE	0,0	0,0	0,0	0,0	0,0	0,0	0,0	0,0	0,0	0,4	1,1	0,5	0,6	0,7	0,9	0,8	0,4	0,2	0,0	0,0	0,0	0,0	0,0	0,0	5,4	1,1	0,2
PFV_LA_LIGUA	0,0	0,0	0,0	0,0	0,0	0,0	0,0	0,0	0,1	0,6	0,4	0,3	0,2	0,2	0,2	0,2	0,1	0,0	0,0	0,0	0,0	0,0	0,0	0,0	2,3	0,6	0,1
PFV-PULLALLI	0,0	0,0	0,0	0,0	0,0	0,0	0,0	0,0	0,1	0,5	0,2	0,2	0,2	0,2	0,2	0,2	0,1	0,0	0,0	0,0	0,0	0,0	0,0	0,0	1,9	0,5	0,1
PFV-SANTAJULIA	0,0	0,0	0,0	0,0	0,0	0,0	0,0	0,0	0,0	0,3	0,6	0,7	0,6	0,5	0,4	0,2	0,2	0,0	0,0	0,0	0,0	0,0	0,0	0,0	3,5	0,7	0,1
PFV-CABILSOL	0,0	0,0	0,0	0,0	0,0	0,0	0,0	0,0	0,1	0,3	0,4	0,5	0,2	0,2	0,2	0,2	0,2	0,0	0,0	0,0	0,0	0,0	0,0	0,0	2,2	0,5	0,1
PFV-LOS-PALTOS	0,0	0,0	0,0	0,0	0,0	0,0	0,0	0,0	0,1	0,3	0,4	0,4	0,5	0,3	0,2	0,2	0,2	0,1	0,0	0,0	0,0	0,0	0,0	0,0	2,6	0,5	0,1
PFV-ELQUEMADO	0,0	0,0	0,0	0,0	0,0	0,0	0,0	0,0	0,1	0,3	0,6	0,5	0,9	0,9	0,5	0,4	0,3	0,1	0,0	0,0	0,0	0,0	0,0	0,0	4,6	0,9	0,2
PFV-NILHUE	0,0	0,0	0,0	0,0	0,0	0,0	0,0	0,0	0,0	0,1	0,1	0,1	0,4	0,3	0,3	0,3	0,1	0,0	0,0	0,0	0,0	0,0	0,0	0,0	1,7	0,4	0,1
PFV-MARIN	0,0	0,0	0,0	0,0	0,0	0,0	0,0	0,0	0,1	0,2	0,3	0,5	0,7	1,0	1,4	1,5	0,7	0,3	0,0	0,0	0,0	0,0	0,0	0,0	6,7	1,5	0,3
PFV-HORMIGA	0,0	0,0	0,0	0,0	0,0	0,0	0,0	0,0	0,1	0,3	0,4	0,5	0,6	0,9	0,9	0,8	0,5	0,2	0,0	0,0	0,0	0,0	0,0	0,0	5,2	0,9	0,2
PFV-FILOMENA	0,0	0,0	0,0	0,0	0,0	0,0	0,0	0,0	0,1	0,3	0,3	0,3	0,6	0,9	1,0	0,8	0,6	0,2	0,0	0,0	0,0	0,0	0,0	0,0	5,0	1,0	0,2
PFV-TRINIDAD	0,0	0,0	0,0	0,0	0,0	0,0	0,0	0,0	0,0	0,0	0,0	0,0	0,0	0,0	0,0	0,0	0,0	0,0	0,0	0,0	0,0	0,0	0,0	0,0	0,0	0,0	0,0
PFV-ELBOCO	0,0	0,0	0,0	0,0	0,0	0,0	0,0	0,0	0,3	0,5	0,7	0,9	0,5	0,4	0,4	0,6	0,2	0,0	0,0	0,0	0,0	0,0	0,0	0,0	4,7	0,9	0,2
PFV-CANESA	0,0	0,0	0,0	0,0	0,0	0,0	0,0	0,0	0,0	0,1	0,3	0,9	1,2	0,6	0,2	0,1	0,2	0,1	0,0	0,0	0,0	0,0	0,0	0,0	3,9	1,2	0,2
PFV-OLIVILLO	0,0	0,0	0,0	0,0	0,0	0,0	0,0	0,1	0,5	0,9	0,7	0,9	1,4	2,8	2,7	1,6	0,7	0,3	0,0	0,0	0,0	0,0	0,0	0,0	12,5	2,8	0,5
PFV-LINGUE	0,0	0,0	0,0	0,0	0,0	0,0	0,0	0,0	0,0	0,0	0,0	0,0	0,0	0,0	0,0	0,0	0,0	0,0	0,0	0,0	0,0	0,0	0,0	0,0	0,0	0,0	0,0
PFV-ARIZTIA	0,0	0,0	0,0	0,0	0,0	0,0	0,0	0,0	0,0	0,0	0,0	0,0	0,0	0,0	0,0	0,0	0,0	0,0	0,0	0,0	0,0	0,0	0,0	0,0	0,0	0,0	0,0
PFV-PANQUEHUE-2	0,0	0,0	0,0	0,0	0,0	0,0	0,0	0,0	0,2	0,9	1,1	1,1	2,1	1,9	2,0	1,6	0,7	0,3	0,0	0,0	0,0	0,0	0,0	0,0	12,0	2,1	0,5
PFV-PICURIO	0,0	0,0	0,0	0,0	0,0	0,0	0,0	0,0	0,1	0,2	0,4	0,5	0,9	1,1	1,4	2,0	0,8	0,1	0,0	0,0	0,0	0,0	0,0	0,0	7,7	2,0	0,3
PFV-TILTIL	0,0	0,0	0,0	0,0	0,0	0,0	0,0	0,0	0,1	0,3	0,3	0,4	0,7	0,8	0,9	0,7	0,3	0,1	0,0	0,0	0,0	0,0	0,0	0,0	4,7	0,9	0,2
PFV-LUNA	0,0	0,0	0,0	0,0	0,0	0,0	0,0	0,0	0,1	0,3	0,4	0,6	0,8	1,0	0,7	0,6	0,5	0,2	0,0	0,0	0,0	0,0	0,0	0,0	5,2	1,0	0,2
PFV-ELQUEULE	0,0	0,0	0,0	0,0	0,0	0,0	0,0	0,0	0,0	0,0	0,0	0,0	0,0	0,0	0,0	0,0	0,0	0,0	0,0	0,0	0,0	0,0	0,0	0,0	0,0	0,0	0,0
PFV-LO-MIRANDA	0,0	0,0	0,0	0,0	0,0	0,0	0,0	0,0	0,3	0,5	0,7	1,3	2,3	3,4	3,6	4,8	1,2	0,1	0,0	0,0	0,0	0,0	0,0	0,0	18,1	4,8	0,8
PFV-OCOA	0,0	0,0	0,0	0,0	0,0	0,0	0,0	0,0	0,2	0,2	0,4	0,6	0,8	0,9	0,4	0,3	0,2	0,1	0,0	0,0	0,0	0,0	0,0	0,0	3,8	0,9	0,2
PFV-LLAYLLAY	0,0	0,0	0,0	0,0	0,0	0,0	0,0	0,0	0,0	0,4	0,7	0,9	1,6	3,2	2,7	3,1	2,3	1,4	0,4	0,0	0,0	0,0	0,0	0,0	16,7	3,2	0,7
PFV-LOS-TILOS	0,0	0,0	0,0	0,0	0,0	0,0	0,0	0,0	0,2	0,2	0,4	0,7	0,9	1,1	0,5	0,3	0,2	0,1	0,0	0,0	0,0	0,0	0,0	0,0	4,8	1,1	0,2
PFV-MEMBRILLO	0,0	0,0	0,0	0,0	0,0	0,0	0,0	0,0	0,1	0,2	0,3	0,5	0,9	1,1	1,1	1,4	0,3	0,1	0,0	0,0	0,0	0,0	0,0	0,0	6,2	1,4	0,3
PFV-CHIMBARONGO	0,0	0,0	0,0	0,0	0,0	0,0	0,0	0,0	0,1	0,2	0,3	0,4	0,8	0,9	1,0	0,9	0,2	0,0	0,0	0,0	0,0	0,0	0,0	0,0	4,8	1,0	0,2
PFV-EL-ROMERAL	0,0	0,0	0,0	0,0	0,0	0,0	0,0	0,0	0,4	0,9	1,4	1,7	3,1	4,3	3,7	3,4	0,9	0,3	0,0	0,0	0,0	0,0	0,0	0,0	20,2	4,3	0,8
PFV-SANTA-CAROLINA	0,0	0,0	0,0	0,0	0,0	0,0	0,0	0,0	0,1	0,2	0,4	0,5	0,9	1,0	0,9	1,1	0,2	0,0	0,0	0,0	0,0	0,0	0,0	0,0	5,3	1,1	0,2
PFV-LORETO	0,0	0,0	0,0	0,0	0,0	0,0	0,0	0,0	0,1	0,3	0,3	0,7	1,2	1,4	1,4	0,9	0,4	0,1	0,0	0,0	0,0	0,0	0,0	0,0	6,9	1,4	0,3
PFV-ESTERO	0,0	0,0	0,0	0,0	0,0	0,0	0,0	0,0	0,1	0,2	0,2	0,4	0,5	0,6	0,5	0,5	0,4	0,1	0,0	0,0	0,0	0,0	0,0	0,0	3,4	0,6	0,1
PFV-LOSLIBERTADORES	0,0	0,0	0,0	0,0	0,0	0,0	0,0	0,0	0,2	0,5	0,8	1,1	1,4	2,4	2,5	1,9	0,3	0,0	0,0	0,0	0,0	0,0	0,0	0,0	11,1	2,5	0,5
PFV-ARGOMEDO	0,0	0,0	0,0	0,0	0,0	0,0	0,0	0,0	0,2	0,5	0,8	1,2	2,0	1,9	2,0	1,2	0,3	0,0	0,0	0,0	0,0	0,0	0,0	0,0	10,2	2,0	0,4
PFV-SANTA-AMELIA	0,0	0,0	0,0	0,0	0,0	0,0	0,0	0,0	0,2	0,4	0,5	0,7	1,4	1,3	1,8	0,8	0,6	0,3	0,0	0,0	0,0	0,0	0,0	0,0	8,0	1,8	0,3
PFV-CATANSOLAR	0,0	0,0	0,0	0,0	0,0	0,0	0,0	0,0	0,1	0,2	0,3	0,3	0,6	0,9	1,0	0,6	0,6	0,2	0,0	0,0	0,0	0,0	0,0	0,0	4,9	1,0	0,2
PFV-VILLAPRAT	0,0	0,0	0,0	0,0	0,0	0,0	0,0	0,0	0,0	0,0	0,0	0,0	0,0	0,0	0,0	0,0	0,0	0,0	0,0	0,0	0,0	0,0	0,0	0,0	0,0	0,0	0,0
PFV-VILLA-SOLAR	0,0	0,0	0,0	0,0	0,0	0,0	0,0	0,0	0,2	0,5	0,7	0,9	0,9	1,1	1,2	1,6	0,5	0,2	0,0	0,0	0,0	0,0	0,0	0,0	7,8	1,6	0,3
PFV-LAS-ROJAS	0,0	0,0	0,0	0,0	0,0	0,0	0,0	0,0	0,0	0,4	1,4	1,8	1,9	1,9	1,9	1,7	0,8	0,0	0,0	0,0	0,0	0,0	0,0	0,0	11,8	1,9	0,5
PFV-LLANOS-DE-POTROSO	0,0	0,0	0,0	0,0	0,0	0,0	0,0	0,0	1,5	5,6	6,0	5,9	6,0	6,0	6,1	6,1	5,4	1,9	0,0	0,0	0,0	0,0	0,0	0,0	50,5	6,1	2,1
PFV-LOSPATOS	0,0	0,0	0,0	0,0	0,0	0,0	0,0	0,0	0,5	0,6	0,7	1,3	1,4	1,4	1,2	2,2	1,8	0,7	0,0	0,0	0,0	0,0	0,0	0,0	11,8	2,2	0,5
PFV-LAFRONTERA	0,0	0,0	0,0	0,0	0,0	0,0	0,0	0,0	0,4	0,9	2,0	1,8	3,0	2,2	2,5	1,9	1,7	0,5	0,0	0,0	0,0	0,0	0,0	0,0	16,9	3,0	0,7
PFV-RAULI	0,0	0,0	0,0	0,0	0,0	0,0	0,0	0,1	0,8	1,5	2,4	3,0	2,4	4,1	5,5	5,3	0,9	0,5	0,0	0,0	0,0	0,0	0,0	0,0	26,5	5,5	1,1
PFV-PARAGUAY	0,0	0,0	0,0	0,0	0,0	0,0	0,0	0,1	0,7	1,1	1,8	2,8	2,5	2,9	3,8	4,7	1,3	0,7	0,0	0,0	0,0	0,0	0,0	0,0	22,5	4,7	0,9
PFV-PMGD-SAN-CAMILO	0,0	0,0	0,0	0,0	0,0	0,0	0,0	0,0	0,0	0,0	0,0	0,0	0,0	0,0	0,0	0,0	0,0	0,0	0,0	0,0	0,0	0,0	0,0	0,0	0,0	0,0	0,0
PFV-PMGD-CURACAVI	0,0	0,0	0,0	0,0	0,0	0,0	0,0	0,0	0,0	0,0	0,0	0,0	0,0	0,0	0,0	0,0	0,0	0,0	0,0	0,0	0,0	0,0	0,0	0,0	0,0	0,0	0,0
PFV-RANGUIL	0,0	0,0	0,0	0,0	0,0	0,0	0,0	0,0	0,2	0,4	1,0	0,9	1,5	1,1	1,5	1,0	1,0	0,3	0,0	0,0	0,0	0,0	0,0	0,0	9,0	1,5	0,4
PFV-TALCA	0,0	0,0	0,0	0,0	0,0	0,0	0,0	0,0	0,8	1,7	2,1	3,2	3,8	4,4	2,9	5,4	2,1	1,6	0,0	0,0	0,0	0,0	0,0	0,0	28,0	5,4	1,2
PFV-SAN-JAVIER	0,0	0,0	0,0	0,0	0,0	0,0	0,0	0,1	0,8	1,4	2,8	2,4	2,7	2,9	3,1	3,4	2,5	0,9	0,0	0,0	0,0	0,0	0,0	0,0	23,0	3,4	1,0
PFV-VILLA-CRUZ	0,0	0,0	0,0	0,0	0,0	0,0	0,0	0,0	0,3	0,6	1,4	1,7	1,6	1,6	1,9	1,9	0,6	0,2	0,0	0,0	0,0	0,0	0,0	0,0	11,8	1,9	0,5
PFV-SANTA-FE	0,0	0,0	0,0	0,0	0,0	0,0	0,0	0,1	1,0	2,2	3,9	5,1	4,2	4,8	5,1	5,8	4,2	1,3	0,0	0,0	0,0	0,0	0,0	0,0	37,8	5,8	1,6
PFV-VILLA-ALEGRE	0,0	0,0	0,0	0,0	0,0	0,0	0,0	0,1	1,0	2,3	4,3	5,3	5,0	4,9	5,2	5,5	5,1	1,6	0,0	0,0	0,0	0,0	0,0	0,0	40,4	5,5	1,7
PFV-LEMU	0,0	0,0	0,0	0,0	0,0	0,0	0,0	0,1	0,6	1,4	2,6	3,5	2,9	3,0	3,4	3,7	3,2	1,0	0,0	0,0	0,0	0,0	0,0	0,0	25,3	3,7	1,1
PFV-LASPERDICES	0,0	0,0	0,0	0,0	0,0	0,0	0,0	0,0	0,4	0,6	0,6	1,1	1,2	1,2	0,9	1,8	1,5	0,6	0,0	0,0	0,0	0,0	0,0	0,0	10,0	1,8	0,4
PFV-PENCAHUE-ESTE	0,0	0,0	0,0	0,0	0,0	0,0	0,0	0,0	0,3	0,6	0,7	0,7	0,7	0,7	0,7	0,7	0,7	0,5	0,0	0,0	0,0	0,0	0,0	0,0	6,2	0,7	0,3
PFV-QUINANTU	0,0	0,0	0,0	0,0	0,0	0,0	0,0	0,1	1,0	2,0	2,5	3,6	4,2	4,5	3,1	6,8	3,7	2,4	0,0	0,0	0,0	0,0	0,0	0,0	33,9	6,8	1,4
PFV-TRICA-DOS	0,0	0,0	0,0	0,0	0,0	0,0	0,0	0,0	0,2	0,5	0,8	0,8	1,0	1,0	0,7	1,5	1,0	0,5	0,0	0,0	0,0	0,0	0,0	0,0	8,1	1,5	0,3
PFV-QUILAPILUN	0,0	0,0	0,0	0,0	0,0	0,0	0,0	0,4	3,9	4,9	8,5	18,0	30,7	50,6	70,0	65,2	25,9	4,7	0,1	0,0	0,0	0,0	0,0	0,0	283,0	70,0	11,8
PFV-CHACABUCO	0,0	0,0	0,0	0,0	0,0	0,0	0,0	0,0	0,4	1,1	1,1	1,4	2,7	5,1	5,5	6,6	2,0	0,6	0,0	0,0	0,0	0,0	0,0	0,0	26,6	6,6	1,1
PFV-JAHUEL	0,0	0,0	0,0	0,0	0,0	0,0	0,0	0,0	0,2	0,6	0,7	0,9	1,3	2,1	2,3	2,7	1,8	0,7	0,0	0,0	0,0	0,0	0,0	0,0	13,3	2,7	0,6
PFV-KONDA	0,0	0,0	0,0	0,0	0,0	0,0	0,0	0,0	0,1	0,2	0,2	0,4	0,6	0,7	1,1	1,1	0,7	0,2	0,0	0,0	0,0	0,0	0,0	0,0	5,4	1,1	0,2
PFV-SLK808	0,0	0,0	0,0	0,0	0,0	0,0	0,0	0,0	0,1	0,2	0,4	0,5	0,5	0,9	0,7	0,7	0,7	0,3	0,0	0,0	0,0	0,0	0,0	0,0	5,1	0,9	0,2
PFV-TECHOSDEALTAMIRA	0,0	0,0	0,0	0,0	0,0	0,0	0,0	0,0	0,0	0,0	0,0	0,0	0,0	0,0	0,0	0,0	0,0	0,0	0,0	0,0	0,0	0,0	0,0	0,0	0,0	0,0	0,0
PFV-GUANACO	0,0	0,0	0,0	0,0	0,0	0,0	0,0	0,0	0,1	0,2	0,4	0,7	1,1	1,5	2,0	2,0	0,7	0,1	0,0	0,0	0,0	0,0	0,0	0,0	8,7	2,0	0,4
PFV-DON-ANDRONICO	0,0	0,0	0,0	0,0	0,0	0,0	0,0	0,0	0,0	0,0	0,0	0,0	0,0	0,0	0,0	0,0	0,0	0,0	0,0	0,0	0,0	0,0	0,0	0,0	0,0	0,0	0,0
PFV-PIRQUE	0,0	0,0	0,0	0,0	0,0	0,0	0,0	0,0	0,1	0,1	0,2	0,3	0,8	1,6	1,4	0,8	0,7	0,1	0,0	0,0	0,0	0,0	0,0	0,0	6,1	1,6	0,3
PFV-SAN-VICENTE	0,0	0,0	0,0	0,0	0,0	0,0	0,0	0,0	0,0	0,0	0,0	0,0	0,0	0,0	0,0	0,0	0,0	0,0	0,0	0,0	0,0	0,0	0,0	0,0	0,0	0,0	0,0
PFV-FOTOVOLTSOLAR-1	0,0	0,0	0,0	0,0	0,0	0,0	0,0	0,0	0,0	0,0	0,0	0,0	0,0	0,0	0,0	0,0	0,0	0,0	0,0	0,0	0,0	0,0	0,0	0,0	0,0	0,0	0,0
PFV-DARLIN	0,0	0,0	0,0	0,0	0,0	0,0	0,0	0,0	0,3	0,7	1,2	2,0	3,0	4,0	5,6	6,7	2,6	0,7	0,0	0,0	0,0	0,0	0,0	0,0	26,8	6,7	1,1
PFV-PEPA	0,0	0,0	0,0	0,0	0,0	0,0	0,0	0,0	0,0	0,0	0,0	0,0	0,0	0,0	0,0	0,0	0,0	0,0	0,0	0,0	0,0	0,0	0,0	0,0	0,0	0,0	0,0
PFV-FRANCISCO	0,0	0,0	0,0	0,0	0,0	0,0	0,0	0,0	0,0	0,0	0,0	0,0	0,0	0,0	0,0	0,0	0,0	0,0	0,0	0,0	0,0	0,0	0,0	0,0	0,0	0,0	0,0
PFV-CANDELARIA	0,0	0,0	0,0	0,0	0,0	0,0	0,0	0,0	0,1	0,2	0,4	0,4	1,0	1,3	1,0	0,7	0,3	0,1	0,0	0,0	0,0	0,0	0,0	0,0	5,5	1,3	0,2
PFV-BLANQUINA	0,0	0,0	0,0	0,0	0,0	0,0	0,0	0,1	0,4	0,7	1,0	1,6	2,1	2,0	1,9	1,3	0,1	0,0	0,0	0,0	0,0	0,0	0,0	0,0	11,2	2,1	0,5
PFV-TRICAHUE2	0,0	0,0	0,0	0,0	0,0	0,0	0,0	0,0	0,4	1,1	1,6	2,3	3,3	2,9	4,2	5,6	1,7	0,1	0,0	0,0	0,0	0,0	0,0	0,0	23,3	5,6	1,0
PFV_SAN_ISIDRO	0,0	0,0	0,0	0,0	0,0	0,0	0,0	0,0	0,1	0,2	0,3	0,6	0,8	1,0	1,6	1,5	0,4	0,0	0,0	0,0	0,0	0,0	0,0	0,0	6,5	1,6	0,3
PFV-SANPEDRO	0,0	0,0	0,0	0,0	0,0	0,0	0,0	0,0	0,1	0,4	0,5	0,7	0,9	1,0	0,9	0,8	0,8	0,4	0,0	0,0	0,0	0,0	0,0	0,0	6,5	1,0	0,3
PFV-NAHUEN	0,0	0,0	0,0	0,0	0,0	0,0	0,0	0,1	0,4	1,1	1,3	2,4	3,6	2,1	2,0	1,6	0,6	0,1	0,0	0,0	0,0	0,0	0,0	0,0	15,3	3,6	0,6
PFV-MALINKE	0,0	0,0	0,0	0,0	0,0	0,0	0,0	0,0	0,1	0,3	0,4	0,5	0,8	0,9	0,6	0,2	0,2	0,1	0,0	0,0	0,0	0,0	0,0	0,0	4,1	0,9	0,2
PFV-LASTURCAS	0,0	0,0	0,0	0,0	0,0	0,0	0,0	0,0	0,1	0,3	0,4	0,6	1,1	1,0	0,7	0,4	0,2	0,2	0,0	0,0	0,0	0,0	0,0	0,0	5,0	1,1	0,2
PFV-ECLIPSE	0,0	0,0	0,0	0,0	0,0	0,0	0,0	0,1	1,2	2,4	0,0	0,0	0,0	0,0	0,0	0,0	0,0	0,0	0,0	0,0	0,0	0,0	0,0	0,0	3,7	2,4	0,2
PFV-QUILLAY	0,0	0,0	0,0	0,0	0,0	0,0	0,0	0,0	0,1	0,4	0,5	0,8	0,8	0,5	0,5	0,3	0,2	0,1	0,0	0,0	0,0	0,0	0,0	0,0	4,2	0,8	0,2
PFV-LIRIO-DE-CAMPO	0,0	0,0	0,0	0,0	0,0	0,0	0,0	0,0	0,1	0,4	0,5	0,9	0,8	0,5	0,8	0,3	0,2	0,1	0,0	0,0	0,0	0,0	0,0	0,0	4,5	0,9	0,2
PFV-LUMBRERAS	0,0	0,0	0,0	0,0	0,0	0,0	0,0	0,0	0,2	0,4	0,5	0,6	1,0	0,6	1,4	0,5	0,3	0,3	0,0	0,0	0,0	0,0	0,0	0,0	5,9	1,4	0,2
PFV-PAMA	0,0	0,0	0,0	0,0	0,0	0,0	0,0	0,0	0,0	0,1	0,2	0,4	0,6	0,8	0,7	0,3	0,2	0,1	0,0	0,0	0,0	0,0	0,0	0,0	3,4	0,8	0,1
PFV-DONACARMEN	0,0	0,0	0,0	0,0	0,0	0,0	0,0	0,1	1,1	6,5	3,7	3,8	2,8	1,7	2,2	1,8	1,0	0,4	0,1	0,0	0,0	0,0	0,0	0,0	25,2	6,5	1,1
PFV-SANTUARIO	0,0	0,0	0,0	0,0	0,0	0,0	0,0	0,0	0,1	0,2	0,3	0,4	0,7	1,2	1,3	1,4	0,6	0,2	0,0	0,0	0,0	0,0	0,0	0,0	6,3	1,4	0,3
PFV-CALLELARGA	0,0	0,0	0,0	0,0	0,0	0,0	0,0	0,0	0,1	0,2	0,3	0,4	0,7	1,3	1,6	1,4	0,8	0,3	0,0	0,0	0,0	0,0	0,0	0,0	7,0	1,6	0,3
PFV-CASUTO	0,0	0,0	0,0	0,0	0,0	0,0	0,0	0,0	0,1	0,2	0,2	0,4	0,6	0,8	0,9	0,7	0,4	0,1	0,0	0,0	0,0	0,0	0,0	0,0	4,3	0,9	0,2
PFV-ENCONSOLAR	0,0	0,0	0,0	0,0	0,0	0,0	0,0	0,0	0,3	0,8	1,1	1,7	2,7	3,6	3,0	2,3	1,2	0,7	0,0	0,0	0,0	0,0	0,0	0,0	17,4	3,6	0,7
PFV-LAMANGA-1	0,0	0,0	0,0	0,0	0,0	0,0	0,0	0,0	0,1	0,3	0,4	0,6	0,9	1,2	1,1	1,1	0,5	0,2	0,0	0,0	0,0	0,0	0,0	0,0	6,4	1,2	0,3
PFV-AVILES	0,0	0,0	0,0	0,0	0,0	0,0	0,0	0,0	0,0	0,0	0,0	0,0	0,0	0,0	0,0	0,0	0,0	0,0	0,0	0,0	0,0	0,0	0,0	0,0	0,0	0,0	0,0
PFV-CORDILLERILLA	0,0	0,0	0,0	0,0	0,0	0,0	0,0	0,0	0,0	0,0	0,0	0,0	0,0	0,0	0,0	0,0	0,0	0,0	0,0	0,0	0,0	0,0	0,0	0,0	0,0	0,0	0,0
PFV-ALTOSOLAR	0,0	0,0	0,0	0,0	0,0	0,0	0,0	0,0	0,0	0,0	0,0	0,0	0,0	0,0	0,0	0,0	0,0	0,0	0,0	0,0	0,0	0,0	0,0	0,0	0,0	0,0	0,0
PFV-JOSESOLERM	0,0	0,0	0,0	0,0	0,0	0,0	0,0	0,0	0,1	0,1	0,2	0,3	0,4	0,6	0,8	0,8	0,2	0,1	0,0	0,0	0,0	0,0	0,0	0,0	3,5	0,8	0,1
PFV-GR-PITAO	0,0	0,0	0,0	0,0	0,0	0,0	0,0	0,0	0,0	0,0	0,0	0,0	0,0	0,0	0,0	0,0	0,0	0,0	0,0	0,0	0,0	0,0	0,0	0,0	0,0	0,0	0,0
PFV-RAUQUEN	0,0	0,0	0,0	0,0	0,0	0,0	0,0	0,0	0,4	0,8	1,4	1,6	3,1	3,9	5,6	4,3	1,9	0,7	0,0	0,0	0,0	0,0	0,0	0,0	23,7	5,6	1,0

PFV-DON-JORGE	0,0	0,0	0,0	0,0	0,0	0,0	0,0	0,0	0,3	0,5	0,5	0,9	1,3	1,3	1,6	0,5	0,5	0,3	0,0	0,0	0,0	0,0	0,0	0,0	7,7	1,6	0,3
PFV-MUTUPIN	0,0	0,0	0,0	0,0	0,0	0,0	0,0	0,0	0,0	0,0	0,0	0,0	0,0	0,0	0,0	0,0	0,0	0,0	0,0	0,0	0,0	0,0	0,0	0,0	0,0	0,0	0,0
PFV-LASCODORNICES	0,0	0,0	0,0	0,0	0,0	0,0	0,0	0,0	0,8	1,6	2,3	2,7	2,2	2,5	2,0	1,6	1,2	0,8	0,0	0,0	0,0	0,0	0,0	0,0	17,7	2,7	0,7
PFV-PMGD-ALCALDESA	0,0	0,0	0,0	0,0	0,0	0,0	0,0	0,0	0,0	0,0	0,0	0,0	0,0	0,0	0,0	0,0	0,0	0,0	0,0	0,0	0,0	0,0	0,0	0,0	0,0	0,0	0,0
PFV-ELCERNICALO-1	0,0	0,0	0,0	0,0	0,0	0,0	0,0	0,0	0,6	0,5	0,7	1,2	1,2	1,2	1,2	1,2	0,7	0,4	0,0	0,0	0,0	0,0	0,0	0,0	9,0	1,2	0,4
PFV-ELCERNICALO-2	0,0	0,0	0,0	0,0	0,0	0,0	0,0	0,0	0,5	0,5	0,6	1,1	1,1	1,1	1,1	1,1	0,7	0,4	0,0	0,0	0,0	0,0	0,0	0,0	8,3	1,1	0,3
PFV-BICENTENARIO	0,0	0,0	0,0	0,0	0,0	0,0	0,0	0,0	0,0	0,0	0,0	0,0	0,0	0,0	0,0	0,0	0,0	0,0	0,0	0,0	0,0	0,0	0,0	0,0	0,0	0,0	0,0
PFV-PLAYERO	0,0	0,0	0,0	0,0	0,0	0,0	0,0	0,0	0,0	0,0	0,0	0,0	0,0	0,0	0,0	2,4	1,3	0,5	0,0	0,0	0,0	0,0	0,0	0,0	4,2	2,4	0,2
PFV-PLAYERITO	0,0	0,0	0,0	0,0	0,0	0,0	0,0	0,0	0,0	0,0	0,0	0,0	0,0	0,0	0,0	2,4	1,3	0,5	0,0	0,0	0,0	0,0	0,0	0,0	4,1	2,4	0,2
PFV-CHUCAO	0,0	0,0	0,0	0,0	0,0	0,0	0,0	0,0	0,0	0,0	0,0	0,0	0,0	0,0	0,0	0,0	0,0	0,0	0,0	0,0	0,0	0,0	0,0	0,0	0,0	0,0	0,0
PFV-NIQUEN	0,0	0,0	0,0	0,0	0,0	0,0	0,0	0,0	0,3	0,5	0,3	0,6	1,1	0,8	1,2	1,3	1,7	0,5	0,0	0,0	0,0	0,0	0,0	0,0	8,1	1,7	0,3
PFV-CHINCOL	0,0	0,0	0,0	0,0	0,0	0,0	0,0	0,0	0,2	0,2	0,3	0,7	1,2	0,8	1,2	1,8	1,8	0,4	0,0	0,0	0,0	0,0	0,0	0,0	8,7	1,8	0,4
PFV-CIPRES	0,0	0,0	0,0	0,0	0,0	0,0	0,0	0,0	0,4	0,6	1,8	5,2	6,2	5,6	3,3	5,6	4,8	1,5	0,0	0,0	0,0	0,0	0,0	0,0	35,1	6,2	1,5
PFV-MERCURIO-SUR	0,0	0,0	0,0	0,0	0,0	0,0	0,0	0,0	0,2	0,4	0,6	0,8	1,1	1,5	1,1	1,3	0,7	0,4	0,0	0,0	0,0	0,0	0,0	0,0	8,1	1,5	0,3
PFV-LINARES	0,0	0,0	0,0	0,0	0,0	0,0	0,0	0,0	0,0	0,0	0,0	0,0	0,0	0,0	0,0	0,0	0,0	0,0	0,0	0,0	0,0	0,0	0,0	0,0	0,0	0,0	0,0
PFV-SATURNO-NORTE	0,0	0,0	0,0	0,0	0,0	0,0	0,0	0,0	0,2	0,6	0,9	1,2	1,6	2,2	1,7	1,9	1,1	0,7	0,0	0,0	0,0	0,0	0,0	0,0	12,2	2,2	0,5
PFV-MACHICURA	0,0	0,0	0,0	0,0	0,0	0,0	0,0	0,0	0,0	0,0	0,0	0,0	0,0	0,0	0,0	0,0	0,0	0,0	0,0	0,0	0,0	0,0	0,0	0,0	0,0	0,0	0,0
PFV-PMGD-EL-FLAMENCO	0,0	0,0	0,0	0,0	0,0	0,0	0,0	0,0	0,0	0,0	0,0	0,0	0,0	0,0	0,0	0,0	0,0	0,0	0,0	0,0	0,0	0,0	0,0	0,0	0,0	0,0	0,0
PFV-VILLA-SECA	0,0	0,0	0,0	0,0	0,0	0,0	0,0	0,0	0,1	0,5	1,6	1,7	1,7	1,6	1,8	2,0	1,7	0,5	0,0	0,0	0,0	0,0	0,0	0,0	13,1	2,0	0,5
PFV-COCHARCAS	0,0	0,0	0,0	0,0	0,0	0,0	0,0	0,1	1,0	1,0	1,1	2,2	2,0	1,7	1,9	1,2	1,5	0,6	0,0	0,0	0,0	0,0	0,0	0,0	14,2	2,2	0,6
PFV-LAS-TORTOLAS	0,0	0,0	0,0	0,0	0,0	0,0	0,0	0,0	0,0	0,0	0,0	0,0	0,0	0,0	0,0	0,0	0,0	0,0	0,0	0,0	0,0	0,0	0,0	0,0	0,0	0,0	0,0
PFV-BERRUECO	0,0	0,0	0,0	0,0	0,0	0,0	0,0	0,0	0,0	0,0	0,0	0,0	0,0	0,0	0,0	0,0	0,0	0,0	0,0	0,0	0,0	0,0	0,0	0,0	0,0	0,0	0,0
PFV-VENTURADA	0,0	0,0	0,0	0,0	0,0	0,0	0,0	0,3	4,0	4,5	5,3	3,9	5,7	3,9	6,6	6,9	5,0	1,1	0,0	0,0	0,0	0,0	0,0	0,0	47,4	6,9	2,0
PFV-SANTA-RITA	0,0	0,0	0,0	0,0	0,0	0,0	0,0	0,0	0,2	0,5	1,0	2,2	2,2	1,7	1,4	0,0	0,2	0,7	0,0	0,0	0,0	0,0	0,0	0,0	10,3	2,2	0,4
PFV-EL-PIUQUEN	0,0	0,0	0,0	0,0	0,0	0,0	0,0	0,0	0,0	0,0	0,0	0,0	0,0	0,0	0,0	0,0	0,0	0,0	0,0	0,0	0,0	0,0	0,0	0,0	0,0	0,0	0,0
PFV-HUAPE	0,0	0,0	0,0	0,0	0,0	0,0	0,0	0,1	0,9	1,3	1,1	1,2	1,7	1,9	2,1	2,1	1,7	0,3	0,0	0,0	0,0	0,0	0,0	0,0	14,4	2,1	0,6
PFV-ORION	0,0	0,0	0,0	0,0	0,0	0,0	0,0	0,0	0,7	1,4	1,0	1,9	2,1	2,1	2,0	1,7	1,6	0,6	0,0	0,0	0,0	0,0	0,0	0,0	15,1	2,1	0,6
PFV-LASPALOMAS	0,0	0,0	0,0	0,0	0,0	0,0	0,0	0,1	0,6	1,0	1,2	0,8	0,9	1,7	1,6	2,0	1,8	0,5	0,0	0,0	0,0	0,0	0,0	0,0	12,1	2,0	0,5
PFV-MOYA	0,0	0,0	0,0	0,0	0,0	0,0	0,0	0,0	0,0	0,0	0,0	0,0	0,0	0,0	0,0	0,0	0,0	0,0	0,0	0,0	0,0	0,0	0,0	0,0	0,0	0,0	0,0
PFV-MECO-CHILLAN	0,0	0,0	0,0	0,0	0,0	0,0	0,0	0,3	1,5	2,3	2,5	2,1	3,0	4,1	4,5	4,5	3,7	0,8	0,0	0,0	0,0	0,0	0,0	0,0	29,4	4,5	1,2
PFV-SANTA-ESTER	0,0	0,0	0,0	0,0	0,0	0,0	0,0	0,0	0,0	0,0	0,0	0,0	0,0	0,0	0,0	0,0	0,0	0,0	0,0	0,0	0,0	0,0	0,0	0,0	0,0	0,0	0,0
PFV-LASLECHUZAS	0,0	0,0	0,0	0,0	0,0	0,0	0,0	0,0	0,0	0,5	1,2	1,4	2,5	2,5	1,9	2,0	2,0	1,5	1,1	0,0	0,0	0,0	0,0	0,0	16,6	2,5	0,7
PFV-PMGD-DADINCO	0,0	0,0	0,0	0,0	0,0	0,0	0,0	0,0	0,0	0,0	0,0	0,0	0,0	0,0	0,0	0,0	0,0	0,0	0,0	0,0	0,0	0,0	0,0	0,0	0,0	0,0	0,0
PFV-PMGD-PEGASUS-SOLAR	0,0	0,0	0,0	0,0	0,0	0,0	0,0	0,0	0,0	0,0	0,0	0,0	0,0	0,0	0,0	0,0	0,0	0,0	0,0	0,0	0,0	0,0	0,0	0,0	0,0	0,0	0,0
PFV-SOL-SANTA-INES	0,0	0,0	0,0	0,0	0,0	0,0	0,0	0,0	0,8	2,0	2,1	2,1	2,0	2,0	2,0	1,9	1,4	0,4	0,0	0,0	0,0	0,0	0,0	0,0	16,6	2,1	0,7
PFV-LUCESOLAR	0,0	0,0	0,0	0,0	0,0	0,0	0,0	0,0	0,1	0,3	0,4	0,7	1,1	1,3	1,1	1,0	0,8	0,2	0,0	0,0	0,0	0,0	0,0	0,0	7,1	1,3	0,3
PFV-PITOTOY	0,0	0,0	0,0	0,0	0,0	0,0	0,0	0,0	0,1	0,3	0,4	0,6	1,1	1,0	1,1	0,1	0,3	0,1	0,0	0,0	0,0	0,0	0,0	0,0	5,2	1,1	0,2
PFV-RINCONADA	0,0	0,0	0,0	0,0	0,0	0,0	0,0	0,0	0,3	0,8	1,3	1,7	2,8	2,2	2,8	2,2	1,5	0,1	0,0	0,0	0,0	0,0	0,0	0,0	15,8	2,8	0,7
PFV-EI-RESPLANDOR	0,0	0,0	0,0	0,0	0,0	0,0	0,0	0,0	0,6	2,0	1,9	1,8	1,0	1,0	0,6	0,6	0,4	0,5	0,0	0,0	0,0	0,0	0,0	0,0	10,4	2,0	0,4
PFV-VALLEDELALUNA-2	0,0	0,0	0,0	0,0	0,0	0,0	0,0	0,0	0,1	0,1	0,2	0,4	1,0	1,0	1,4	1,3	0,4	0,2	0,0	0,0	0,0	0,0	0,0	0,0	6,2	1,4	0,3
PFV-CRUZSOLAR	0,0	0,0	0,0	0,0	0,0	0,0	0,0	0,0	0,1	0,4	0,4	0,5	1,2	1,0	1,2	1,1	0,4	0,2	0,0	0,0	0,0	0,0	0,0	0,0	6,5	1,2	0,3
PFV-SANFRANCISCO	0,0	0,0	0,0	0,0	0,0	0,0	0,0	0,0	0,0	0,0	0,0	0,0	0,0	0,0	0,0	0,0	0,0	0,0	0,0	0,0	0,0	0,0	0,0	0,0	0,0	0,0	0,0
PFV-LIPANGUE	0,0	0,0	0,0	0,0	0,0	0,0	0,0	0,0	0,0	0,0	0,0	0,0	0,0	0,0	0,0	0,0	0,0	0,0	0,0	0,0	0,0	0,0	0,0	0,0	0,0	0,0	0,0
PFV-SOL-DE-SEPTIEMBRE	0,0	0,0	0,0	0,0	0,0	0,0	0,0	0,0	0,3	0,5	1,0	1,7	3,3	3,4	4,6	3,2	1,3	0,6	0,0	0,0	0,0	0,0	0,0	0,0	19,9	4,6	0,8
PFV-TREBAL-SOLAR	0,0	0,0	0,0	0,0	0,0	0,0	0,0	0,0	0,1	0,2	0,4	0,6	0,9	0,2	0,0	0,0	0,2	0,1	0,0	0,0	0,0	0,0	0,0	0,0	2,7	0,9	0,1
PFV-LAQUINTA	0,0	0,0	0,0	0,0	0,0	0,0	0,0	0,0	0,1	0,2	0,2	0,5	0,8	1,4	1,8	1,9	1,0	0,2	0,0	0,0	0,0	0,0	0,0	0,0	8,0	1,9	0,3
PFV-CUZCUZ	0,0	0,0	0,0	0,0	0,0	0,0	0,0	0,0	0,0	0,1	0,2	0,6	1,2	0,3	0,2	0,2	0,1	0,0	0,0	0,0	0,0	0,0	0,0	0,0	2,8	1,2	0,1
PFV-NORTECHICO1	0,0	0,0	0,0	0,0	0,0	0,0	0,0	0,0	0,0	0,2	0,4	0,5	0,3	0,1	0,1	0,1	0,2	0,1	0,0	0,0	0,0	0,0	0,0	0,0	2,0	0,5	0,1
PFV-LOMALOSCOLORADOS	0,0	0,0	0,0	0,0	0,0	0,0	0,0	0,0	0,0	0,1	0,1	0,1	0,3	0,3	0,4	0,4	0,2	0,0	0,0	0,0	0,0	0,0	0,0	0,0	1,9	0,4	0,1
PFV-SANTA-INES	0,0	0,0	0,0	0,0	0,0	0,0	0,0	0,0	0,1	0,2	0,3	0,8	0,9	0,9	1,2	1,2	1,0	0,1	0,0	0,0	0,0	0,0	0,0	0,0	6,8	1,2	0,3
PFV-EL-CONDOR	0,0	0,0	0,0	0,0	0,0	0,0	0,0	0,0	0,0	0,1	0,2	0,2	0,4	0,5	0,5	0,5	0,2	0,0	0,0	0,0	0,0	0,0	0,0	0,0	2,7	0,5	0,1
PFV-PERALILLO	0,0	0,0	0,0	0,0	0,0	0,0	0,0	0,0	0,0	0,0	0,0	0,0	0,0	0,0	0,0	0,0	0,0	0,0	0,0	0,0	0,0	0,0	0,0	0,0	0,0	0,0	0,0
PFV-LAS-TORCAZAS	0,0	0,0	0,0	0,0	0,0	0,0	0,0	0,0	0,2	0,4	0,5	1,0	1,1	1,3	1,2	0,7	0,8	0,3	0,0	0,0	0,0	0,0	0,0	0,0	7,7	1,3	0,3
PFV-SANTIAGOSOLAR	0,0	0,0	0,0	0,0	0,0	0,0	0,7	4,0	7,1	11,7	22,7	28,7	31,0	42,2	47,3	29,1	4,1	0,2	0,0	0,0	0,0	0,0	0,0	0,0	228,9	47,3	9,5
PFV-LOS-PERALES	0,0	0,0	0,0	0,0	0,0	0,0	0,0	0,1	0,1	0,1	0,2	0,2	0,4	0,3	0,2	0,1	0,1	0,0	0,0	0,0	0,0	0,0	0,0	0,0	2,0	0,4	0,1
PFV-PMGD-KAUFMAN	0,0	0,0	0,0	0,0	0,0	0,0	0,0	0,0	0,0	0,0	0,0	0,0	0,0	0,0	0,0	0,0	0,0	0,0	0,0	0,0	0,0	0,0	0,0	0,0	0,0	0,0	0,0
PFV-ELPIQUERO	0,0	0,0	0,0	0,0	0,0	0,0	0,0	0,0	0,2	0,5	0,4	0,7	0,8	0,8	0,6	0,5	0,4	0,3	0,0	0,0	0,0	0,0	0,0	0,0	5,2	0,8	0,2
PFV-CAIMI	0,0	0,0	0,0	0,0	0,0	0,0	0,0	0,0	0,0	0,0	0,0	0,0	0,0	0,0	0,0	0,0	0,0	0,0	0,0	0,0	0,0	0,0	0,0	0,0	0,0	0,0	0,0
PFV-PITRA	0,0	0,0	0,0	0,0	0,0	0,0	0,0	0,0	0,2	0,3	0,6	0,8	0,9	1,4	1,3	1,5	0,6	0,3	0,0	0,0	0,0	0,0	0,0	0,0	8,0	1,5	0,3
PFV-CATEMU	0,0	0,0	0,0	0,0	0,0	0,0	0,0	0,0	0,1	0,3	0,2	0,4	0,8	0,6	0,5	0,4	0,3	0,1	0,0	0,0	0,0	0,0	0,0	0,0	3,7	0,8	0,2
PFV-PLACILLASOLAR	0,0	0,0	0,0	0,0	0,0	0,0	0,0	0,0	0,0	0,0	0,0	0,0	0,0	0,0	0,0	0,0	0,0	0,0	0,0	0,0	0,0	0,0	0,0	0,0	0,0	0,0	0,0
PFV-UTFSM-VALPO-VALDES	0,0	0,0	0,0	0,0	0,0	0,0	0,0	0,0	0,0	0,0	0,0	0,0	0,0	0,0	0,0	0,0	0,0	0,0	0,0	0,0	0,0	0,0	0,0	0,0	0,1	0,0	0,0
PFV-UTFSM-VINA-MAR	0,0	0,0	0,0	0,0	0,0	0,0	0,0	0,0	0,0	0,0	0,0	0,0	0,0	0,1	0,1	0,1	0,0	0,0	0,0	0,0	0,0	0,0	0,0	0,0	0,4	0,1	0,0
PFV-RODEO	0,0	0,0	0,0	0,0	0,0	0,0	0,0	0,0	0,1	0,3	0,3	0,5	1,0	0,8	0,7	0,6	0,3	0,1	0,0	0,0	0,0	0,0	0,0	0,0	4,8	1,0	0,2
PFV-TUCUQUERE	0,0	0,0	0,0	0,0	0,0	0,0	0,0	0,0	0,1	0,3	0,4	0,6	1,2	0,9	0,9	0,6	0,4	0,1	0,0	0,0	0,0	0,0	0,0	0,0	5,6	1,2	0,2
PFV-PEDREROS	0,0	0,0	0,0	0,0	0,0	0,0	0,0	0,0	0,1	0,3	0,3	0,5	1,3	1,0	1,0	1,2	0,4	0,1	0,0	0,0	0,0	0,0	0,0	0,0	6,4	1,3	0,3
PFV-DONEUGENIO	0,0	0,0	0,0	0,0	0,0	0,0	0,0	0,0	0,2	0,3	0,4	0,7	1,2	1,1	1,0	0,5	0,4	0,1	0,0	0,0	0,0	0,0	0,0	0,0	5,9	1,2	0,2
PFV-LAS-CABRAS	0,0	0,0	0,0	0,0	0,0	0,0	0,0	0,0	0,0	0,0	0,0	0,0	0,0	0,0	0,0	0,0	0,0	0,0	0,0	0,0	0,0	0,0	0,0	0,0	0,0	0,0	0,0
PFV-LOS-LAGOS	0,0	0,0	0,0	0,0	0,0	0,0	0,0	0,0	0,0	0,0	0,0	0,0	0,0	0,0	0,0	0,0	0,0	0,0	0,0	0,0	0,0	0,0	0,0	0,0	0,0	0,0	0,0
PFV-CHANCON	0,0	0,0	0,0	0,0	0,0	0,0	0,0	0,0	0,1	0,2	0,3	0,5	0,9	1,0	1,1	1,2	0,1	0,0	0,0	0,0	0,0	0,0	0,0	0,0	5,5	1,2	0,2
PFV-ELSAUCE	0,0	0,0	0,0	0,0	0,0	0,0	0,0	0,0	0,1	0,4	0,3	0,7	0,9	1,0	0,7	0,6	0,5	0,2	0,0	0,0	0,0	0,0	0,0	0,0	5,4	1,0	0,2
PFV-SANTAROSA	0,0	0,0	0,0	0,0	0,0	0,0	0,0	0,0	0,5	0,9	1,0	2,2	3,9	4,4	2,0	0,6	0,3	0,3	0,0	0,0	0,0	0,0	0,0	0,0	16,3	4,4	0,7
PFV-UTFSM-VITACURA	0,0	0,0	0,0	0,0	0,0	0,0	0,0	0,0	0,0	0,0	0,0	0,0	0,0	0,0	0,0	0,0	0,0	0,0	0,0	0,0	0,0	0,0	0,0	0,0	0,0	0,0	0,0
PFV-LASARAUCARIAS	0,0	0,0	0,0	0,0	0,0	0,0	0,0	0,0	0,0	0,0	0,0	0,0	0,0	0,0	0,0	0,0	0,0	0,0	0,0	0,0	0,0	0,0	0,0	0,0	0,0	0,0	0,0
CSP-CERRODOMINADOR	0,0	0,0	0,0	0,0	0,0	0,0	0,0	0,0	0,0	0,0	0,0	0,0	0,0	0,0	0,0	0,0	0,0	0,0	0,0	0,0	0,0	0,0	0,0	0,0	0,0	0,0	0,0
GMAR_DIESEL	0,0	0,0	0,0	0,0	0,0	0,0	0,0	0,0	0,0	0,0	0,0	0,0	0,0	0,0	0,0	0,0	0,0	0,0	0,0	0,0	0,0	0,0	0,0	0,0	0,0	0,0	0,0
M1AR_DIESEL	0,0	0,0	0,0	0,0	0,0	0,0	0,0	0,0	0,0	0,0	0,0	0,0	0,0	0,0	0,0	0,0	0,0	0,0	0,0	0,0	0,0	0,0	0,0	0,0	0,0	0,0	0,0
M2AR_DIESEL	0,0	0,0	0,0	0,0	0,0	0,0	0,0	0,0	0,0	0,0	0,0	0,0	0,0	0,0	0,0	0,0	0,0	0,0	0,0	0,0	0,0	0,0	0,0	0,0	0,0	0,0	0,0
IQUIQUE-MAIQ_DIESEL	0,0	0,0	0,0	0,0	0,0	0,0	0,0	0,0	0,0	0,0	0,0	0,0	0,0	0,0	0,0	0,0	0,0	0,0	0,0	0,0	0,0	0,0	0,0	0,0	0,0	0,0	0,0
IQUIQUE-MIIQ_DIESEL	0,0	0,0	0,0	0,0	0,0	0,0	0,0	0,0	0,0	0,0	0,0	0,0	0,0	0,0	0,0	0,0	0,0	0,0	0,0	0,0	0,0	0,0	0,0	0,0	0,0	0,0	0,0
IQUIQUE-MSIQ_DIESEL	0,0	0,0	0,0	0,0	0,0	0,0	0,0	0,0	0,0	0,0	0,0	0,0	0,0	0,0	0,0	0,0	0,0	0,0	0,0	0,0	0,0	0,0	0,0	0,0	0,0	0,0	0,0
IQUIQUE-SUIQ_DIESEL	0,0	0,0	0,0	0,0	0,0	0,0	0,0	0,0	0,0	0,0	0,0	0,0	0,0	0,0	0,0	0,0	0,0	0,0	0,0	0,0	0,0	0,0	0,0	0,0	0,0	0,0	0,0
IQUIQUE-TGIQ_DIESEL	0,0	0,0	0,0	0,0	0,0	0,0	0,0	0,0	0,0	0,0	0,0	0,0	0,0	0,0	0,0	0,0	0,0	0,0	0,0	0,0	0,0	0,0	0,0	0,0	0,0	0,0	0,0
ZOFRI_1_DIESEL	0,0	0,0	0,0	0,0	0,0	0,0	0,0	0,0	0,0	0,0	0,0	0,0	0,0	0,0	0,0	0,0	0,0	0,0	0,0	0,0	0,0	0,0	0,0	0,0	0,0	0,0	0,0
ZOFRI_2-5_DIESEL	0,0	0,0	0,0	0,0	0,0	0,0	0,0	0,0	0,0	0,0	0,0	0,0	0,0	0,0	0,0	0,0	0,0	0,0	0,0	0,0	0,0	0,0	0,0	0,0	0,0	0,0	0,0
ZOFRI_6_DIESEL	0,0	0,0	0,0	0,0	0,0	0,0	0,0	0,0	0,0	0,0	0,0	0,0	0,0	0,0	0,0	0,0	0,0	0,0	0,0	0,0	0,0	0,0	0,0	0,0	0,0	0,0	0,0
ZOFRI_13_DIESEL	0,0	0,0	0,0	0,0	0,0	0,0	0,0	0,0	0,0	0,0	0,0	0,0	0,0	0,0	0,0	0,0	0,0	0,0	0,0	0,0	0,0	0,0	0,0	0,0	0,0	0,0	0,0
ZOFRI_7-12_DIESEL	0,0	0,0	0,0	0,0	0,0	0,0	0,0	0,0	0,0	0,0	0,0	0,0	0,0	0,0	0,0	0,0	0,0	0,0	0,0	0,0	0,0	0,0	0,0	0,0	0,0	0,0	0,0
CTTAR_CARBÓN	0,0	0,0	0,0	0,0	0,0	0,0	0,0	0,0	0,0	0,0	0,0	0,0	0,0	0,0	0,0	0,0	0,0	0,0	0,0	0,0	0,0	0,0	0,0	0,0	0,0	0,0	0,0
TGTAR_DIESEL	0,0	0,0	0,0	0,0	0,0	0,0	0,0	0,0	0,0

U16-TV_CP_GAS NATURAL	0,0	0,0	0,0	0,0	0,0	0,0	0,0	0,0	0,0	0,0	0,0	0,0	0,0	0,0	0,0	0,0	0,0	0,0	0,0	0,0	0,0	0,0	0,0	0,0	0,0	0,0	0,0
U16-TV_CP2_GAS NATURAL	0,0	0,0	0,0	0,0	0,0	0,0	0,0	0,0	0,0	0,0	0,0	0,0	0,0	0,0	0,0	0,0	0,0	0,0	0,0	0,0	0,0	0,0	0,0	0,0	0,0	0,0	0,0
TG1_DIESEL	0,0	0,0	0,0	0,0	0,0	0,0	0,0	0,0	0,0	0,0	0,0	0,0	0,0	0,0	0,0	0,0	0,0	0,0	0,0	0,0	0,0	0,0	0,0	0,0	0,0	0,0	0,0
TG2_DIESEL	0,0	0,0	0,0	0,0	0,0	0,0	0,0	0,0	0,0	0,0	0,0	0,0	0,0	0,0	0,0	0,0	0,0	0,0	0,0	0,0	0,0	0,0	0,0	0,0	0,0	0,0	0,0
TG3_DIESEL	0,0	0,0	0,0	0,0	0,0	0,0	0,0	0,0	0,0	0,0	0,0	0,0	0,0	0,0	0,0	0,0	0,0	0,0	0,0	0,0	0,0	0,0	0,0	0,0	0,0	0,0	0,0
TG3_GAS NATURAL	0,0	0,0	0,0	0,0	0,0	0,0	0,0	0,0	0,0	0,0	0,0	0,0	0,0	0,0	0,0	0,0	0,0	0,0	0,0	0,0	0,0	0,0	0,0	0,0	0,0	0,0	0,0
TG3_CP_GAS NATURAL	0,0	0,0	0,0	0,0	0,0	0,0	0,0	0,0	0,0	0,0	0,0	0,0	0,0	0,0	0,0	0,0	0,0	0,0	0,0	0,0	0,0	0,0	0,0	0,0	0,0	0,0	0,0
TG3_CP2_GAS NATURAL	0,0	0,0	0,0	0,0	0,0	0,0	0,0	0,0	0,0	0,0	0,0	0,0	0,0	0,0	0,0	0,0	0,0	0,0	0,0	0,0	0,0	0,0	0,0	0,0	0,0	0,0	0,0
KELAR TG1_DIESEL	0,0	0,0	0,0	0,0	0,0	0,0	0,0	0,0	0,0	0,0	0,0	0,0	0,0	0,0	0,0	0,0	0,0	0,0	0,0	0,0	0,0	0,0	0,0	0,0	0,0	0,0	0,0
KELAR TG1_GAS NATURAL	0,0	0,0	0,0	0,0	0,0	0,0	0,0	0,0	0,0	0,0	0,0	0,0	0,0	0,0	0,0	0,0	0,0	0,0	0,6	31,9	28,5	0,0	0,0	61,0	31,9	2,5
KELAR TG1_CP_GAS NATURAL	0,0	0,0	0,0	0,0	0,0	0,0	0,0	0,0	0,0	0,0	0,0	0,0	0,0	0,0	0,0	0,0	0,0	0,0	0,0	0,0	0,0	0,0	0,0	0,0	0,0	0,0	0,0
KELAR TG2_DIESEL	0,0	0,0	0,0	0,0	0,0	0,0	0,0	0,0	0,0	0,0	0,0	0,0	0,0	0,0	0,0	0,0	0,0	0,0	0,0	0,0	0,0	0,0	0,0	0,0	0,0	0,0	0,0
KELAR TG2_GAS NATURAL	145,4	146,3	148,0	128,2	98,6	140,9	147,4	147,6	146,7	131,7	96,1	91,4	122,9	81,4	78,2	78,7	79,5	86,2	133,7	131,5	137,4	138,5	141,0	138,1	2915,1	148,0	121,5
KELAR TG2_CP_GAS NATURAL	0,0	0,0	0,0	0,0	0,0	0,0	0,0	0,0	0,0	0,0	0,0	0,0	0,0	0,0	0,0	0,0	0,0	0,0	0,0	0,0	0,0	0,0	0,0	0,0	0,0	0,0	0,0
KELAR TV_DIESEL	0,0	0,0	0,0	0,0	0,0	0,0	0,0	0,0	0,0	0,0	0,0	0,0	0,0	0,0	0,0	0,0	0,0	0,0	0,0	0,0	0,0	0,0	0,0	0,0	0,0	0,0	0,0
KELAR TV_GAS NATURAL	75,2	75,5	75,7	70,8	57,8	74,0	75,9	76,0	75,7	72,9	59,1	53,9	70,2	52,2	49,6	49,3	49,8	51,4	70,9	72,7	75,1	74,9	74,1	74,8	1607,4	76,0	67,0
KELAR TV_CP_GAS NATURAL	0,0	0,0	0,0	0,0	0,0	0,0	0,0	0,0	0,0	0,0	0,0	0,0	0,0	0,0	0,0	0,0	0,0	0,0	0,0	0,0	0,0	0,0	0,0	0,0	0,0	0,0	0,0
ANGAMOS-ANG1_CAR	0,0	0,0	0,0	0,0	0,0	0,0	0,0	0,0	0,0	0,0	0,0	0,0	0,0	0,0	0,0	0,0	0,0	0,0	0,0	0,0	0,0	0,0	0,0	0,0	0,0	0,0	0,0
ANGAMOS-ANG2_CAR	113,1	114,6	114,5	153,3	248,2	274,9	263,9	259,6	271,2	274,4	275,9	276,9	276,7	277,1	278,0	277,9	277,1	277,3	278,2	277,9	262,0	261,3	258,7	257,0	5899,6	278,2	245,8
CCH1_CARBÓN	270,6	270,6	270,6	270,6	270,6	270,6	257,4	253,6	245,1	245,5	244,8	243,5	223,8	238,3	245,0	245,2	246,0	252,7	245,8	245,1	245,1	245,5	244,6	244,5	6035,1	270,6	251,5
CCH2_CARBÓN	250,0	253,6	254,3	252,7	251,1	254,2	253,0	251,6	246,0	244,5	242,3	244,3	212,4	209,0	246,9	245,4	246,1	253,3	246,2	245,1	245,2	246,3	246,0	245,9	5885,3	254,3	245,2
MEJILLONES-CTM1_CAR	135,5	140,4	139,9	123,1	128,2	138,7	138,6	138,4	138,5	121,0	75,7	117,7	108,3	63,7	63,2	61,9	61,9	86,3	129,5	138,9	138,4	138,0	135,0	137,5	2798,4	140,4	116,6
MEJILLONES-CTM2_CAR	0,0	0,0	0,0	0,0	0,0	0,0	0,0	0,0	0,0	0,0	0,0	0,0	0,0	0,0	0,0	0,0	0,0	0,0	0,0	0,0	0,0	0,0	0,0	0,0	0,0	0,0	0,0
CTM3-TG_DIESEL	92,6	73,6	73,0	74,2	73,2	73,1	73,4	72,9	69,9	16,5	0,0	0,0	0,0	0,0	0,0	0,0	0,0	0,0	0,0	0,0	0,0	0,0	0,0	0,0	692,3	92,6	28,8
CTM3-TG_GAS NATURAL	0,0	0,0	0,0	0,0	0,0	0,0	0,0	0,0	0,0	0,0	0,0	0,0	0,0	0,0	0,0	23,3	45,7	60,6	116,4	115,4	115,3	119,2	115,5	114,2	825,7	119,2	34,4
CTM3-TG_CP_GAS NATURAL	0,0	0,0	0,0	0,0	0,0	0,0	0,0	0,0	0,0	0,0	0,0	0,0	0,0	0,0	0,0	0,0	0,0	0,0	0,0	0,0	0,0	0,0	0,0	0,0	0,0	0,0	0,0
CTM3-TG_CP2_GAS NATURAL	0,0	0,0	0,0	0,0	0,0	0,0	0,0	0,0	0,0	0,0	0,0	0,0	0,0	0,0	0,0	0,0	0,0	0,0	0,0	0,0	0,0	0,0	0,0	0,0	0,0	0,0	0,0
CTM3-TV_DIESEL	60,9	55,1	55,0	55,4	55,2	54,9	54,7	55,0	51,9	12,0	0,0	0,0	0,0	0,0	0,0	0,0	0,0	0,0	0,0	0,0	0,0	0,0	0,0	0,0	510,1	60,9	21,3
CTM3-TV_GAS NATURAL	0,0	0,0	0,0	0,0	0,0	0,0	0,0	0,0	0,0	0,0	0,0	0,0	0,0	0,0	0,0	0,0	14,7	43,9	68,7	69,9	70,0	71,2	70,2	69,7	478,3	71,2	19,9
CTM3-TV_CP_GAS NATURAL	0,0	0,0	0,0	0,0	0,0	0,0	0,0	0,0	0,0	0,0	0,0	0,0	0,0	0,0	0,0	0,0	0,0	0,0	0,0	0,0	0,0	0,0	0,0	0,0	0,0	0,0	0,0
CTM3-TV_CP2_GAS NATURAL	0,0	0,0	0,0	0,0	0,0	0,0	0,0	0,0	0,0	0,0	0,0	0,0	0,0	0,0	0,0	0,0	0,0	0,0	0,0	0,0	0,0	0,0	0,0	0,0	0,0	0,0	0,0
MEJILLONES-IEM_CAR	348,6	349,4	348,7	349,6	348,7	348,7	348,6	348,4	349,8	349,4	349,2	348,5	348,5	347,6	348,1	348,7	349,8	347,6	349,7	348,9	348,3	349,0	348,6	347,5	8369,9	349,8	348,7
ANDINA-CTA_CAR	161,1	155,4	153,9	154,9	154,1	154,0	154,1	161,4	153,5	152,3	138,4	151,0	136,7	109,1	141,3	132,5	94,6	105,1	137,8	149,7	156,8	162,0	156,4	154,2	3480,3	162,0	145,0
HORNITOS-CTH_CAR	166,1	168,8	163,3	161,5	160,3	160,2	167,5	171,2	170,5	165,1	133,8	141,6	139,4	117,9	134,3	121,2	90,3	96,0	119,4	149,5	170,3	166,2	162,4	157,3	3554,0	171,2	148,1
TG1A_DIESEL	0,0	0,0	0,0	0,0	0,0	0,0	0,0	0,0	0,0	0,0	0,0	0,0	0,0	0,0	0,0	0,0	0,0	0,0	0,0	0,0	0,0	0,0	0,0	0,0	0,0	0,0	0,0
TG1A_GAS NATURAL	88,0	89,8	73,2	71,6	89,8	89,9	89,9	89,5	47,9	0,0	0,0	0,0	0,0	0,0	0,0	1,5	39,0	105,4	88,8	108,6	90,2	109,4	110,2	111,9	1494,6	111,9	62,3
TG1B_DIESEL	0,0	0,0	0,0	0,0	0,0	0,0	0,0	0,0	0,0	0,0	0,0	0,0	0,0	0,0	0,0	0,0	0,0	0,0	0,0	0,0	0,0	0,0	0,0	0,0	0,0	0,0	0,0
TG1B_GAS NATURAL	0,0	0,0	0,0	0,0	0,0	0,0	0,0	0,0	0,0	0,0	0,0	0,0	0,0	0,0	0,0	0,0	0,0	0,0	0,0	0,0	0,0	0,0	0,0	0,0	0,0	0,0	0,0
TG2A_DIESEL	6,1	0,0	0,0	0,0	0,0	0,0	0,0	0,0	0,0	0,0	0,0	0,0	0,0	0,0	0,0	0,0	0,0	0,0	0,0	0,0	0,0	0,0	0,0	0,0	6,1	6,1	0,3
TG2A_GAS NATURAL	0,0	0,0	0,0	0,0	0,0	0,0	0,0	0,0	0,0	0,0	0,0	0,0	0,0	0,0	0,0	0,0	0,0	0,0	0,0	0,0	0,0	0,0	0,0	0,0	0,0	0,0	0,0
TG2B_DIESEL	9,4	0,0	0,0	0,0	0,0	0,0	0,0	0,0	0,0	0,0	0,0	0,0	0,0	0,0	0,0	0,0	0,0	0,0	0,0	0,0	0,0	0,0	0,0	0,0	9,4	9,4	0,4
TG2B_GAS NATURAL	0,0	0,0	0,0	0,0	0,0	0,0	0,0	0,0	0,0	0,0	0,0	0,0	0,0	0,0	7,7	23,0	62,6	75,7	87,8	108,8	110,1	110,2	110,2	92,9	789,0	110,2	32,9
TV1C_DIESEL	0,0	0,0	0,0	0,0	0,0	0,0	0,0	0,0	0,0	0,0	0,0	0,0	0,0	0,0	0,0	0,0	0,0	0,0	0,0	0,0	0,0	0,0	0,0	0,0	0,0	0,0	0,0
TV1C_GAS NATURAL	49,4	50,5	45,3	44,6	50,2	50,0	50,1	50,2	31,2	0,0	0,0	0,0	0,0	0,0	0,0	0,0	12,1	53,7	47,6	54,4	47,7	54,6	54,8	55,4	801,8	55,4	33,4
TV2C_DIESEL	8,5	0,0	0,0	0,0	0,0	0,0	0,0	0,0	0,0	0,0	0,0	0,0	0,0	0,0	0,0	0,0	0,0	0,0	0,0	0,0	0,0	0,0	0,0	0,0	8,5	8,5	0,4
TV2C_GAS NATURAL	0,0	0,0	0,0	0,0	0,0	0,0	0,0	0,0	0,0	0,0	0,0	0,0	0,0	0,0	0,0	0,0	21,0	45,2	48,2	54,6	55,0	54,9	55,0	49,0	382,9	55,0	16,0
PAM_COGEN	20,9	20,9	21,1	21,0	21,0	20,9	21,2	21,3	21,2	20,8	20,9	20,9	21,2	20,9	21,3	21,2	20,7	20,7	21,1	21,0	20,9	20,8	20,8	20,8	503,7	21,3	21,0
ENAEX CUMMINS_DIESEL	0,0	0,0	0,0	0,0	0,0	0,0	0,0	0,0	0,0	0,0	0,0	0,0	0,0	0,0	0,0	0,0	0,0	0,0	0,0	0,0	0,0	0,0	0,0	0,0	0,0	0,0	0,0
ENAEX DEUTZ_DIESEL	0,0	0,0	0,0	0,0	0,0	0,0	0,0	0,0	0,0	0,0	0,0	0,0	0,0	0,0	0,0	0,0	0,0	0,0	0,0	0,0	0,0	0,0	0,0	0,0	0,0	0,0	0,0
MANTOSBLANCOS-MIMB_DIESEL	0,0	0,0	0,0	0,0	0,0	0,0	0,0	0,0	0,0	0,0	0,0	0,0	0,0	0,0	0,0	0,0	0,0	0,0	0,0	0,0	0,0	0,0	0,0	0,0	0,0	0,0	0,0
LAPORTADA-TECNET_DIESEL	0,0	0,0	0,0	0,0	0,0	0,0	0,0	0,0	0,0	0,0	0,0	0,0	0,0	0,0	0,0	0,0	0,0	0,0	0,0	0,0	0,0	0,0	0,0	0,0	0,0	0,0	0,0
INACAL_DIESEL	0,0	0,0	0,0	0,0	0,0	0,0	0,0	0,0	0,0	0,0	0,0	0,0	0,0	0,0	0,0	0,0	0,0	0,0	0,0	0,0	0,0	0,0	0,0	0,0	0,0	0,0	0,0
AGB_DIESEL	0,0	0,0	0,0	0,0	0,0	0,0	0,0	0,0	0,0	0,0	0,0	0,0	0,0	0,0	0,0	0,0	0,0	0,0	0,0	0,0	0,0	0,0	0,0	0,0	0,0	0,0	0,0
TALTAL-1_GAS	0,0	0,0	0,0	0,0	0,0	0,0	0,0	0,0	0,0	0,0	0,0	0,0	0,0	0,0	0,0	0,0	0,0	0,0	0,0	0,0	0,0	0,0	0,0	0,0	0,0	0,0	0,0
TALTAL-2_GAS	0,0	0,0	0,0	0,0	0,0	0,0	0,0	0,0	0,0	0,0	0,0	0,0	0,0	0,0	0,0	0,0	0,0	0,0	0,0	0,0	0,0	0,0	0,0	0,0	0,0	0,0	0,0
TALTAL-1_DIESEL	0,0	0,0	0,0	0,0	0,0	0,0	0,0	0,0	0,0	0,0	0,0	0,0	0,0	0,0	0,0	0,0	0,0	0,0	0,0	0,0	0,0	0,0	0,0	0,0	0,0	0,0	0,0
TALTAL-2_DIESEL	0,0	0,0	0,0	0,0	0,0	0,0	0,0	0,0	0,0	0,0	0,0	0,0	0,0	0,0	0,0	0,0	0,0	0,0	0,0	0,0	0,0	0,0	0,0	0,0	0,0	0,0	0,0
TALTAL-1_GNL	0,0	0,0	0,0	0,0	0,0	0,0	0,0	0,0	0,0	0,0	0,0	0,0	0,0	0,0	0,0	0,0	0,0	0,0	0,0	0,0	0,0	0,0	0,0	0,0	0,0	0,0	0,0
TALTAL-2_GNL	0,0	0,0	0,0	0,0	0,0	0,0	0,0	0,0	0,0	0,0	0,0	0,0	0,0	0,0	0,0	0,0	0,0	0,0	0,0	0,0	0,0	0,0	0,0	0,0	0,0	0,0	0,0
DALMAGRO_DIESEL	0,0	0,0	0,0	0,0	0,0	0,0	0,0	0,0	0,0	0,0	0,0	0,0	0,0	0,0	0,0	0,0	0,0	0,0	0,0	0,0	0,0	0,0	0,0	0,0	0,0	0,0	0,0
SALVADOR_DIESEL	0,0	0,0	0,0	0,0	0,0	0,0	0,0	0,0	0,0	0,0	0,0	0,0	0,0	0,0	0,0	0,0	0,0	0,0	0,0	0,0	0,0	0,0	0,0	0,0	0,0	0,0	0,0
EMELDA-1_DIESEL	0,0	0,0	0,0	0,0	0,0	0,0	0,0	0,0	0,0	0,0	0,0	0,0	0,0	0,0	0,0	0,0	0,0	0,0	0,0	0,0	0,0	0,0	0,0	0,0	0,0	0,0	0,0
EMELDA-2_DIESEL	0,0	0,0	0,0	0,0	0,0	0,0	0,0	0,0	0,0	0,0	0,0	0,0	0,0	0,0	0,0	0,0	0,0	0,0	0,0	0,0	0,0	0,0	0,0	0,0	0,0	0,0	0,0
ANDES-1_FO6	0,0	0,0	0,0	0,0	0,0	0,0	0,0	0,0	0,0	0,0	0,0	0,0	0,0	0,0	0,0	0,0	0,0	0,0	0,0	0,0	0,0	0,0	0,0	0,0	0,0	0,0	0,0
ANDES-2_FO6	0,0	0,0	0,0	0,0	0,0	0,0	0,0	0,0	0,0	0,0	0,0	0,0	0,0	0,0	0,0	0,0	0,0	0,0	0,0	0,0	0,0	0,0	0,0	0,0	0,0	0,0	0,0
ANDES-3_FO6	0,0	0,0	0,0	0,0	0,0	0,0	0,0	0,0	0,0	0,0	0,0	0,0	0,0	0,0	0,0	0,0	0,0	0,0	0,0	0,0	0,0	0,0	0,0	0,0	0,0	0,0	0,0
ANDES-4_FO6	0,0	0,0	0,0	0,0	0,0	0,0	0,0	0,0	0,0	0,0	0,0	0,0	0,0	0,0	0,0	0,0	0,0	0,0	0,0	0,0	0,0	0,0	0,0	0,0	0,0	0,0	0,0
ANDES-1_DIESEL	0,0	0,0	0,0	0,0	0,0	0,0	0,0	0,0	0,0	0,0	0,0	0,0	0,0	0,0	0,0	0,0	0,0	0,0	0,0	0,0	0,0	0,0	0,0	0,0	0,0	0,0	0,0
ANDES-2_DIESEL	0,0	0,0	0,0	0,0	0,0	0,0	0,0	0,0	0,0	0,0	0,0	0,0	0,0	0,0	0,0	0,0	0,0	0,0	0,0	0,0	0,0	0,0	0,0	0,0	0,0	0,0	0,0
ANDES-3_DIESEL	0,0	0,0	0,0	0,0	0,0	0,0	0,0	0,0	0,0	0,0	0,0	0,0	0,0	0,0	0,0	0,0	0,0	0,0	0,0	0,0	0,0	0,0	0,0	0,0	0,0	0,0	0,0
ANDES-4_DIESEL	0,0	0,0	0,0	0,0	0,0	0,0	0,0	0,0	0,0	0,0	0,0	0,0	0,0	0,0	0,0	0,0	0,0	0,0	0,0	0,0	0,0	0,0	0,0	0,0	0,0	0,0	0,0
SANLORENZO-1_DIESEL	0,0	0,0	0,0	0,0	0,0	0,0	0,0	0,0	0,0	0,0	0,0	0,0	0,0	0,0	0,0	0,0	0,0	0,0	0,0	0,0	0,0	0,0	0,0	0,0	0,0	0,0	0,0
SANLORENZO-2_DIESEL	0,0	0,0	0,0	0,0	0,0	0,0	0,0	0,0	0,0	0,0	0,0	0,0	0,0	0,0	0,0	0,0	0,0	0,0	0,0	0,0	0,0	0,0	0,0	0,0	0,0	0,0	0,0
SANLORENZO-3_DIESEL	0,0	0,0	0,0	0,0	0,0	0,0	0,0	0,0	0,0	0,0	0,0	0,0	0,0	0,0	0,0	0,0	0,0	0,0	0,0	0,0	0,0	0,0	0,0	0,0	0,0	0,0	0,0
CENIZAS_DIESEL	0,0	0,0	0,0	0,0	0,0	0,0	0,0	0,0	0,0	0,0	0,0	0,0	0,0	0,0	0,0	0,0	0,0	2,7	5,1	4,8	5,0	3,1	0,0	0,0	20,7	5,1	0,9
TERMOPACIFICO_DIESEL	0,0	0,0	0,0	0,0	0,0	0,0	0,0	0,0	0,0	0,0	0,0	0,0	0,0	0,0	0,0	0,0	0,0	0,0	0,0	0,0	0,0	0,0	0,0	0,0	0,0	0,0	0,0
CARDONES_DIESEL	0,0	0,0	0,0	0,0	0,0	0,0	0,0	0,0	0,0	0,0	0,0	0,0	0,0	0,0	0,0	0,0	0,0	0,0	0,0	0,0	0,0	0,0	0,0	0,0	0,0	0,0	0,0
GUACOLDA-1_CAR	128,0	128,0	128,0	128,0	128,0	127,0	127,0	127,0	127,0	127,0	67,0	50,0	50,0	75,0	128,0	128,0	128,0	128,0	128,0	128,0	127,0	127,0	127,0	127,0	2793,0	128,0	116,4
GUACOLDA-2_CAR	105,0	105,0	105,0	105,0	106,0	106,0	105,0	105,0	106,0	106,0	106,0	106,0	76,0	50,0	50,0	50,0	53,0	102,0	106,0	106,0	105,0	105,0	103,0	102,0	2274,0	106,0	94,8
GUACOLDA-3_CAR	140,0	140,0	138,0	140,0	139,0	139,0	140,0	139,0	137,0	142,0	138,0	132,0	133,0	134,0	133,0	134,0	136,0	152,0	152,0	153,0	154,0	153,0	154,0	154,0	3406,0	154,0	141,9
GUACOLDA-4_CAR	125,0	126,0	126,0	127,0	128,0	127,0	127,0	127,0	127,0	127,0	95,0	98,0	127,0	128,0	127,0	127,0	127,0	127,0	135,0	127,0	141,0	130,0	125,0	124,0	3005,0	141,0	125,2
GUACOLDA-5_CAR	154,0	155,0	155,0	154,0	154,0	154,0	154,0	152,0	152,0	152,0	151,0	152,0	152,0	151,0	119,0	40,0	38,0	38,0	49,0	124,0	153,0	152,0	153,0	152,0	3160,0	155,0	131,7
HUASCO TV	0,0	0,0	0,0	0,0	0,0	0,0	0,0	0,0	0,0	0,0	0,0	0,0	0,0	0,0	0,0	0,0	0,0	0,0	0,0	0,0	0,0	0,0	0,0	0,0	0,0	0,0	0,0
HUASCO_IFO	0,0	0,0	0,0	0,0	0,0	0,0	0,0	0,0	0,0	0,0	0,0	0,0	0,0	0,0	0,0	0,0	0,0	0,0	0,0	0,0	0,0	0,0	0,0	0,0	0,0	0,0	0,0
HUASCO_DIESEL	0,0	0,0	0,0	0,0	0,0	0,0	0,0	0,0	0,0	0,0	0,0	0,0	0,0	0,0	0,0	0,0	0,0	0,0	0,0	0,0	0,0	0,0	0,0	0,0	0,0	0,0	0,0
PCOLORADA_IFO	0,0	0,0	0,0	0,0	0,0	0,0	0,0	0,0	0,0	0,0	0,0	0,0	0,0	0,0	0,0	0,0	0,0	0,0	0,0	0,0	0,0	0,0	0,0	0,0	0,0	0,0	0,0
PCOLORADA_DIESEL	0,0	0,0	0,0	0,0	0,0	0,0	0,0	0,0	0,0	0,0	0,0	0,0	0,0	0,0	0,0	0,0	0,0	0,0	0,0	0,0	0,0	0,0	0,0	0,0	0,0	0,0	0,0
PENON_DIESEL	0,0	0,0	0,0	0,0	0,0	0,0	0,0	0,0	0,0	0,0	0,0	0,0	0,0	0,0	0,0	0,0	0,0	0,0	0,0	0,0	0,0	0,0	0,0	0,0	0,0	0,0	0,0
OLIVOS_DIESEL	0,0	0,0	0,0	0,0	0,0	0,0	0,0	0,0	0,0	0,0	0,0	0,0	0,0	0,0	0,0	0,0	65,7	11,3	0,0	0,0	0,0	0,0	0,0	0,0	77,0	65,7	3,2
ESPINOS_DIESEL	0,0	0,

NEHUENCO-2_GAS	0,0	0,0	0,0	0,0	0,0	0,0	0,0	0,0	0,0	0,0	0,0	0,0	0,0	0,0	0,0	0,0	0,0	0,0	0,0	0,0	0,0	0,0	0,0	0,0	0,0	0,0	0,0	0,0
NEHUENCO-2_GNL	327,0	351,0	342,0	338,0	317,0	326,0	342,0	350,0	327,0	365,0	354,0	341,0	341,0	342,0	338,0	326,0	329,0	341,0	352,0	340,0	342,0	352,0	340,0	239,0	8062,0	365,0	335,9
NEHUENCO-2_DIESEL	0,0	0,0	0,0	0,0	0,0	0,0	0,0	0,0	0,0	0,0	0,0	0,0	0,0	0,0	0,0	0,0	0,0	0,0	0,0	0,0	0,0	0,0	0,0	0,0	0,0	0,0	0,0
NEHUENCO-9B_GAS	0,0	0,0	0,0	0,0	0,0	0,0	0,0	0,0	0,0	0,0	0,0	0,0	0,0	0,0	0,0	0,0	0,0	0,0	0,0	0,0	0,0	0,0	0,0	0,0	0,0	0,0	0,0
NEHUENCO-9B_GNL	0,0	0,0	0,0	0,0	0,0	0,0	0,0	0,0	0,0	0,0	0,0	0,0	0,0	0,0	0,0	0,0	0,0	0,0	0,0	0,0	0,0	0,0	0,0	0,0	0,0	0,0	0,0
NEHUENCO-9B_DIESEL	0,0	0,0	0,0	0,0	0,0	0,0	0,0	0,0	0,0	0,0	0,0	0,0	0,0	0,0	0,0	0,0	0,0	0,0	0,0	0,0	0,0	0,0	0,0	0,0	0,0	0,0	0,0
SANISIDRO-1_GNL	279,0	290,0	288,0	296,0	287,0	243,0	288,0	318,0	277,0	303,0	298,0	276,0	287,0	288,0	289,0	292,0	298,0	328,0	327,0	313,0	311,0	322,0	309,0	296,0	7103,0	328,0	296,0
SANISIDRO-1_GAS	0,0	0,0	0,0	0,0	0,0	0,0	0,0	0,0	0,0	0,0	0,0	0,0	0,0	0,0	0,0	0,0	0,0	0,0	0,0	0,0	0,0	0,0	0,0	0,0	0,0	0,0	0,0
SANISIDRO-1_DIESEL	0,0	0,0	0,0	0,0	0,0	0,0	0,0	0,0	0,0	0,0	0,0	0,0	0,0	0,0	0,0	0,0	0,0	0,0	0,0	0,0	0,0	0,0	0,0	0,0	0,0	0,0	0,0
SANISIDRO-2_GNL	261,0	222,0	203,0	207,0	210,0	248,0	324,0	327,0	269,0	338,0	205,0	0,0	0,0	0,0	37,0	89,0	89,0	105,0	308,0	349,0	323,0	194,0	168,0	314,0	4790,0	349,0	199,6
SANISIDRO-2_GAS	0,0	0,0	0,0	0,0	0,0	0,0	0,0	0,0	0,0	0,0	0,0	0,0	0,0	0,0	0,0	0,0	0,0	0,0	0,0	0,0	0,0	0,0	0,0	0,0	0,0	0,0	0,0
SANISIDRO-2_DIESEL	0,0	0,0	0,0	0,0	0,0	0,0	0,0	0,0	0,0	0,0	0,0	0,0	0,0	0,0	0,0	0,0	0,0	0,0	0,0	0,0	0,0	0,0	0,0	0,0	0,0	0,0	0,0
LASVEGAS_DIESEL	0,0	0,0	0,0	0,0	0,0	0,0	0,0	0,0	0,0	0,0	0,0	0,0	0,0	0,0	0,0	0,0	0,0	0,0	0,0	0,0	0,0	0,0	0,0	0,0	0,0	0,0	0,0
LOSVIENTOS_DIESEL	0,0	0,0	0,0	0,0	0,0	0,0	0,0	0,0	0,0	0,0	0,0	0,0	0,0	0,0	0,0	0,0	0,0	0,0	0,0	0,0	28,0	10,0	0,0	0,0	38,0	28,0	1,6
LOMALOSCOLORADOS-1_BIOGAS	11,1	11,1	11,1	11,1	11,1	11,3	11,2	11,3	11,3	11,4	11,4	11,4	11,5	11,6	11,7	11,7	11,1	10,5	10,8	10,3	10,3	10,3	10,3	10,3	265,2	11,7	11,1
LOMALOSCOLORADOS-2_BIOGAS	11,1	11,1	11,1	11,1	11,1	11,3	11,2	11,3	11,3	11,4	11,4	11,4	11,5	11,6	11,7	11,7	11,1	10,5	10,8	10,3	10,3	10,3	10,3	10,3	265,2	11,7	11,1
NUEVA RENCA CC	0,0	0,0	0,0	0,0	0,0	0,0	0,0	0,0	0,0	0,0	0,0	0,0	0,0	0,0	0,0	0,0	0,0	0,0	0,0	0,0	0,0	0,0	0,0	0,0	0,0	0,0	0,0
NUEVARENCA_GN	0,0	0,0	0,0	0,0	0,0	0,0	0,0	0,0	0,0	0,0	0,0	0,0	0,0	0,0	0,0	0,0	0,0	0,0	0,0	0,0	0,0	0,0	0,0	0,0	0,0	0,0	0,0
NUEVARENCA_GNL	0,0	0,0	0,0	0,0	0,0	0,0	0,0	0,0	0,0	0,0	0,0	0,0	0,0	0,0	0,0	0,0	0,0	0,0	0,0	0,0	0,0	0,0	0,0	0,0	0,0	0,0	0,0
NUEVARENCA_FA1_GLP	0,0	0,0	0,0	0,0	0,0	0,0	0,0	0,0	0,0	0,0	0,0	0,0	0,0	0,0	0,0	0,0	0,0	0,0	0,0	0,0	0,0	0,0	0,0	0,0	0,0	0,0	0,0
NUEVARENCA_FA1_GN	0,0	0,0	0,0	0,0	0,0	0,0	0,0	0,0	0,0	0,0	0,0	0,0	0,0	0,0	0,0	0,0	0,0	0,0	0,0	0,0	0,0	0,0	0,0	0,0	0,0	0,0	0,0
NUEVARENCA_FA1_GNL	0,0	0,0	0,0	0,0	0,0	0,0	0,0	0,0	0,0	0,0	0,0	0,0	0,0	0,0	0,0	0,0	0,0	0,0	0,0	0,0	0,0	0,0	0,0	0,0	0,0	0,0	0,0
NUEVARENCA_DIESEL	205,0	207,0	205,0	205,0	205,0	206,0	207,0	206,0	207,0	207,0	207,0	241,0	251,0	232,0	207,0	206,0	207,0	225,0	325,0	331,0	333,0	333,0	336,0	334,0	5828,0	336,0	242,8
RENCA-1_DIESEL	0,0	0,0	0,0	0,0	0,0	0,0	0,0	0,0	0,0	0,0	0,0	0,0	0,0	0,0	0,0	0,0	0,0	0,0	0,0	0,0	0,0	0,0	0,0	0,0	0,0	0,0	0,0
RENCA-2_DIESEL	0,0	0,0	0,0	0,0	0,0	0,0	0,0	0,0	0,0	0,0	0,0	0,0	0,0	0,0	0,0	0,0	0,0	0,0	0,0	0,0	0,0	0,0	0,0	0,0	0,0	0,0	0,0
PMGD-ETERSOL	0,0	0,0	0,0	0,0	0,0	0,0	0,0	0,0	0,0	0,0	0,0	0,0	0,0	0,0	0,0	0,0	0,0	0,0	0,0	0,0	0,0	0,0	0,0	0,0	0,0	0,0	0,0
SANTAMARTA_COGEN	4,0	4,0	3,9	3,9	4,0	4,1	3,9	4,0	4,0	4,0	3,8	4,0	3,8	4,0	4,1	4,5	4,4	4,5	4,0	3,9	3,8	4,0	3,9	3,7	96,2	4,5	4,0
CMPCCORDILLERA_COGEN	0,0	0,0	0,0	0,0	0,0	0,0	0,0	0,0	0,0	0,0	0,0	0,0	0,0	0,0	0,0	0,0	0,0	0,0	0,0	0,0	0,0	0,0	0,0	0,0	0,0	0,0	0,0
LEPANTO_BIOGAS	0,0	0,0	0,0	0,0	0,0	0,0	0,0	0,0	0,0	0,0	0,0	0,0	0,0	0,0	0,0	0,0	0,0	0,0	0,0	0,0	0,0	0,0	0,0	0,0	0,0	0,0	0,0
CMPCTISSUE_COGEN	0,8	0,7	0,8	0,6	0,5	0,7	1,2	1,0	1,1	1,1	0,6	0,6	0,7	1,1	1,4	1,5	1,3	1,2	1,1	1,1	0,9	0,7	0,8	0,9	22,4	1,5	0,9
PMGD-CAMPING-DIESEL	0,0	0,0	0,0	0,0	0,0	0,0	0,0	0,0	0,0	0,0	0,0	0,0	0,0	0,0	0,0	0,0	0,0	0,0	0,0	0,0	0,0	0,0	0,0	0,0	0,0	0,0	0,0
CANDELARIA-1	0,0	0,0	0,0	0,0	0,0	0,0	0,0	0,0	0,0	0,0	0,0	0,0	0,0	0,0	0,0	0,0	0,0	0,0	0,0	0,0	0,0	0,0	0,0	0,0	0,0	0,0	0,0
CANDELARIA-2	0,0	0,0	0,0	0,0	0,0	0,0	0,0	0,0	0,0	0,0	0,0	0,0	0,0	0,0	0,0	0,0	0,0	0,0	0,0	0,0	0,0	0,0	0,0	0,0	0,0	0,0	0,0
CANDELARIA-1_GNL	0,0	0,0	0,0	0,0	0,0	0,0	0,0	0,0	0,0	0,0	0,0	0,0	0,0	0,0	0,0	0,0	0,0	0,0	0,0	0,0	0,0	0,0	0,0	0,0	0,0	0,0	0,0
CANDELARIA-2_GNL	0,0	0,0	0,0	0,0	0,0	0,0	0,0	0,0	0,0	0,0	0,0	0,0	0,0	0,0	0,0	0,0	0,0	0,0	0,0	0,0	0,0	0,0	0,0	0,0	0,0	0,0	0,0
CANDELARIA-1_DIESEL	7,0	0,0	0,0	0,0	0,0	0,0	0,0	0,0	0,0	0,0	0,0	0,0	0,0	0,0	0,0	0,0	0,0	0,0	0,0	0,0	0,0	0,0	0,0	0,0	7,0	7,0	0,3
CANDELARIA-2_DIESEL	7,0	0,0	0,0	0,0	0,0	0,0	0,0	0,0	0,0	0,0	0,0	0,0	0,0	0,0	0,0	0,0	0,0	0,0	0,0	0,0	0,0	0,0	0,0	0,0	7,0	7,0	0,3
EPACIFICO_COGEN	14,7	14,8	14,9	14,2	14,9	14,9	14,5	14,9	14,7	15,2	15,1	14,6	14,9	14,8	14,9	14,9	15,0	15,0	14,4	14,8	14,7	15,1	14,8	14,2	354,9	15,2	14,8
SAN FRANCISCO DE MOSTAZAL	0,0	0,0	0,0	0,0	0,0	0,0	0,0	0,0	0,0	0,0	0,0	0,0	0,0	0,0	0,0	0,0	0,0	0,0	0,0	0,0	0,0	0,0	0,0	0,0	0,0	0,0	0,0
COLIHUES_HFO	0,0	0,0	0,0	0,0	0,0	0,0	0,0	0,0	0,0	0,0	0,0	0,0	0,0	0,0	0,0	0,0	0,0	0,0	0,0	0,0	0,0	0,0	0,0	0,0	0,0	0,0	0,0
COLIHUES_DIESEL	0,0	0,0	0,0	0,0	0,0	0,0	0,0	0,0	0,0	0,0	0,0	0,0	0,0	0,0	0,0	0,0	0,0	0,0	0,0	0,0	0,0	0,0	0,0	0,0	0,0	0,0	0,0
ESPERANZA-DS1_DIESEL	0,0	0,0	0,0	0,0	0,0	0,0	0,0	0,0	0,0	0,0	0,0	0,0	0,0	0,0	0,0	0,0	0,0	0,0	0,0	0,0	0,0	0,0	0,0	0,0	0,0	0,0	0,0
ESPERANZA-DS2_DIESEL	0,0	0,0	0,0	0,0	0,0	0,0	0,0	0,0	0,0	0,0	0,0	0,0	0,0	0,0	0,0	0,0	0,0	0,0	0,0	0,0	0,0	0,0	0,0	0,0	0,0	0,0	0,0
ESPERANZA-TG1_DIESEL	0,0	0,0	0,0	0,0	0,0	0,0	0,0	0,0	0,0	0,0	0,0	0,0	0,0	0,0	0,0	0,0	0,0	0,0	0,0	0,0	0,0	0,0	0,0	0,0	0,0	0,0	0,0
TENO_DIESEL	0,0	0,0	0,0	0,0	0,0	0,0	0,0	0,0	0,0	0,0	0,0	0,0	0,0	0,0	0,0	0,0	0,0	0,0	0,0	0,0	0,0	0,0	0,0	0,0	0,0	0,0	0,0
TENO_GAS_50	0,0	0,0	0,0	0,0	0,0	0,0	0,0	0,0	0,0	0,0	0,0	0,0	0,0	0,0	0,0	0,0	0,0	0,0	0,0	0,0	0,0	0,0	0,0	0,0	0,0	0,0	0,0
CEMENTOSBIOBIO_FO6	0,0	0,0	0,0	0,0	0,0	0,0	0,0	0,0	0,0	0,0	0,0	0,0	0,0	0,0	0,0	0,0	0,0	0,0	0,0	0,0	0,0	0,0	0,0	0,0	0,0	0,0	0,0
CEMENTOSBIOBIO_DIESEL	0,0	0,0	0,0	0,0	0,0	0,0	0,0	0,0	0,0	0,0	0,0	0,0	0,0	0,0	0,0	0,0	0,0	0,0	0,0	0,0	0,0	0,0	0,0	0,0	0,0	0,0	0,0
LICANTEN_COGEN	2,3	2,7	2,9	2,3	2,4	2,7	2,4	3,0	2,3	2,5	2,3	3,1	1,8	2,0	3,1	3,7	2,7	2,3	2,8	3,3	2,3	2,0	1,6	2,2	60,7	3,7	2,5
VINALES_COGEN	30,7	23,8	23,0	23,0	23,0	23,0	23,0	23,0	23,4	28,5	29,6	29,7	31,0	30,6	30,5	30,8	30,9	30,3	31,4	31,4	30,8	30,5	29,8	30,1	671,8	31,4	28,0
PINARES	0,0	0,0	0,0	0,0	0,0	0,0	0,0	0,0	0,0	0,0	0,0	0,0	0,0	0,0	0,0	0,0	0,0	0,0	0,0	0,0	0,0	0,0	0,0	0,0	0,0	0,0	0,0
CONSTITUCION-1-ELEK	0,0	0,0	0,0	0,0	0,0	0,0	0,0	0,0	0,0	1,0	1,8	2,9	2,5	1,3	1,3	1,3	1,3	1,0	0,0	0,0	0,0	0,0	0,0	0,0	14,5	2,9	0,6
CONSTITUCION-2-ELEK	0,0	0,0	0,0	0,0	0,0	0,0	0,0	0,0	0,0	0,0	0,0	0,0	0,0	0,0	0,0	0,0	0,0	0,0	0,0	0,0	0,0	0,0	0,0	0,0	0,0	0,0	0,0
CELCO_COGEN	4,2	3,9	4,1	4,1	5,0	5,0	3,3	3,9	3,6	3,7	3,6	4,2	4,2	3,0	3,4	3,1	3,8	3,8	5,9	5,0	3,8	4,7	5,3	5,4	100,0	5,9	4,2
SAN-JAVIER-1-DIESEL	0,0	0,0	0,0	0,0	0,0	0,0	0,0	0,0	0,0	0,0	0,0	0,0	0,0	0,0	0,0	0,0	0,0	0,0	0,0	0,0	0,0	0,0	0,0	0,0	0,0	0,0	0,0
SAN-JAVIER-2-DIESEL	0,0	0,0	0,0	0,0	0,0	0,0	0,0	0,0	0,0	0,0	0,0	0,0	0,0	0,0	0,0	0,0	0,0	0,0	0,0	0,0	0,0	0,0	0,0	0,0	0,0	0,0	0,0
RASCOPOWER_DIESEL	0,0	0,0	0,0	0,0	0,0	0,0	0,0	0,0	0,0	0,0	0,0	0,0	0,0	0,0	0,0	0,0	0,0	0,0	0,0	0,0	0,0	0,0	0,0	0,0	0,0	0,0	0,0
LINARES_DIESEL	0,0	0,0	0,0	0,0	0,0	0,0	0,0	0,0	0,0	0,0	0,0	0,0	0,0	0,0	0,0	0,0	0,0	0,0	0,0	0,0	0,0	0,0	0,0	0,0	0,0	0,0	0,0
SANGREGORIO_DIESEL	0,0	0,0	0,0	0,0	0,0	0,0	0,0	0,0	0,0	0,0	0,0	0,0	0,0	0,0	0,0	0,0	0,0	0,0	0,0	0,0	0,0	0,0	0,0	0,0	0,0	0,0	0,0
PMGD-CHILLAN	0,0	0,0	0,0	0,0	0,0	0,0	0,0	0,0	0,0	0,0	0,0	0,0	0,0	0,0	0,0	0,0	0,0	0,0	0,0	0,0	0,0	0,0	0,0	0,0	0,0	0,0	0,0
NUEVAALDEA-1_COGEN	0,0	0,0	0,0	0,0	0,0	0,0	0,0	0,0	0,0	0,0	0,0	0,0	0,0	0,0	0,0	0,0	0,0	0,0	0,0	0,0	0,0	0,0	0,0	0,0	0,0	0,0	0,0
NUEVAALDEA-2_DIESEL	0,0	0,0	0,0	0,0	0,0	0,0	0,0	0,0	0,0	0,0	0,0	0,0	0,0	0,0	0,0	0,0	0,0	0,0	0,0	0,0	0,0	0,0	0,0	0,0	0,0	0,0	0,0
NUEVAALDEA-3_COGEN	36,1	37,6	37,1	37,2	36,1	37,2	38,1	38,0	39,4	38,4	39,0	38,0	40,3	40,5	33,8	29,5	17,9	18,0	14,1	27,7	25,0	18,9	17,2	14,4	749,5	40,5	31,2
LAJAEVE	34,6	34,5	34,6	34,6	34,5	34,4	32,4	31,4	32,8	34,2	34,1	33,8	33,8	33,8	33,4	33,0	32,3	30,6	28,6	28,6	27,9	25,3	25,2	25,3	763,6	34,6	31,8
MASISA_COGEN	8,0	7,9	8,0	8,1	8,2	8,2	8,5	8,3	8,3	8,3	8,4	8,5	8,5	8,5	8,3	8,5	8,5	8,4	8,4	8,4	8,4	8,6	8,4	8,4	199,7	8,6	8,3
YUNGAY-1_GNL	0,0	0,0	0,0	0,0	0,0	0,0	0,0	0,0	0,0	0,0	0,0	0,0	0,0	0,0	0,0	0,0	0,0	0,0	0,0	0,0	0,0	0,0	0,0	0,0	0,0	0,0	0,0
YUNGAY-2_GNL	0,0	0,0	0,0	0,0	0,0	0,0	0,0	0,0	0,0	0,0	0,0	0,0	0,0	0,0	0,0	0,0	0,0	0,0	0,0	0,0	0,0	0,0	0,0	0,0	0,0	0,0	0,0
YUNGAY-3_GNL	0,0	0,0	0,0	0,0	0,0	0,0	0,0	0,0	0,0	0,0	0,0	0,0	0,0	0,0	0,0	0,0	0,0	0,0	0,0	0,0	0,0	0,0	0,0	0,0	0,0	0,0	0,0
YUNGAY-1_DIESEL	0,0	0,0	0,0	0,0	0,0	0,0	0,0	0,0	0,0	0,0	0,0	0,0	0,0	0,0	0,0	0,0	0,0	0,0	0,0	0,0	0,0	0,0	0,0	0,0	0,0	0,0	0,0
YUNGAY-2_DIESEL	0,0	0,0	0,0	0,0	0,0	0,0	0,0	0,0	0,0	0,0	0,0	0,0	0,0	0,0	0,0	0,0	0,0	0,0	0,0	0,0	0,0	0,0	0,0	0,0	0,0	0,0	0,0
YUNGAY-3_DIESEL	0,0	0,0	0,0	0,0	0,0	0,0	0,0	0,0	0,0	0,0	0,0	0,0	0,0	0,0	0,0	0,0	0,0	0,0	0,0	0,0	0,0	0,0	0,0	0,0	0,0	0,0	0,0
YUNGAY-4_DIESEL	0,0	0,0	0,0	0,0	0,0	0,0	0,0	0,0	0,0	0,0	0,0	0,0	0,0	0,0	0,0	0,0	0,0	0,0	0,0	0,0	0,0	0,0	0,0	0,0	0,0	0,0	0,0
SANTALIDA_DIESEL	0,0	0,0	0,0	0,0	0,0	0,0	0,0	0,0	0,0	0,0	0,0	0,0	0,0	0,0	0,0	0,0	0,0	0,0	0,0	0,0	0,0	0,0	0,0	0,0	0,0	0,0	0,0
SANTAFE_COGEN	42,0	46,8	37,9	39,5	41,7	55,0	35,2	31,6	36,1	43,0	17,5	24,5	39,5	58,5	57,3	53,2	63,7	62,7	57,0	53,5	51,4	64,8	59,0	51,7	1123,1	64,8	46,8
CMPCLAJA_COGEN	15,3	28,2	25,2	28,3	25,4	24,4	29,9	30,5	27,3	30,6	26,3	33,9	31,4	26,4	21,1	26,6	23,9	28,4	20,2	23,0	30,7	27,7	21,8	19,3	625,8	33,9	26,1
CMPCPACIFICO_COGEN	23,7	25,2	25,1	24,8	25,9	25,3	19,3	19,0	18,0	18,3	17,1	19,2	20,9	21,1	21,1	24,1	23,5	23,3	20,9	22,0	22,6	21,5	20,2	21,3	523,4	25,9	21,8
PMGD-CMPCSANTAFE_COGEN	0,0	0,0	0,0	0,0	0,0	0,0	0,0	0,0	0,0	0,0	0,0	0,0	0,0	0,0	0,0	0,0	0,0	0,0	0,0	0,0	0,0	0,0	0,0	0,0	0,0	0,0	0,0
LOSPINOS_DIESEL	13,0	0,0	0,0	0,0	0,0	0,0	0,0	0,0	0,0	0,0	0,0	0,0	0,0	0,0	0,0	0,0	0,0	0,0	3,0	73,0	39,0	2,0	0,0	3,0	133,0	73,0	5,5
LOSQUINDOS_DIESEL	0,0	0,0	0,0	0,0	0,0	0,0	0,0	0,0	0,0	0,0	0,0	0,0	0,0	0,0	0,0	0,0	0,0	0,0	0,0	0,0	0,0	0,0	0,0	0,0	0,0	0,0	0,0
LOSQUINDOS_2_DIESEL	0,0	0,0	0,0	0,0	0,0	0,0	0,0	0,0	0,0	0,0	0,0	0,0	0,0	0,0	0,0	0,0	0,0	0,0	0,0	0,0	0,0	0,0	0,0	0,0	0,0	0,0	0,0
CHOLGUAN_COGEN	6,4	5,4	5,7	7,0	6,5	6,6	5,9	5,7	5,5	5,1	5,2	5,2	7,2	4,6	4,8	4,5	5,1	5,1	5,8	5,8	6,1	5,8	5,6	4,8	135,4	7,2	5,6
NEWEN_PROPANO	0,0	0,0	0,0	0,0	0,0	0,0	0,0	0,0	0,0	0,0	0,0	0,0	0,0	0,0	0,0	0,0	0,0	0,0	0,0	0,0	0,0	0,0	0,0	0,0	0,0	0,0	0,0
NEWEN_BUTANO	0,0	0,0	0,0	0,0	0,0	0,0	0,0	0,0	0,0	0,0	0,0	0,0	0,0	0,0	0,0	0,0	0,0	0,0	0,0	0,0	0,0	0,0	0,0	0,0	0,0	0,0	0,0
NEWEN_DIESEL	0,0	0,0	0,0	0,0	0,0	0,0	0,0	0,0	0,0	0,0	0,0	0,0	0,0	0,0	0,0	0,0	0,0	0,0	0,0	0,0	0,0	0,0	0,0	0,0	0,0	0,0	0,0
NEWEN_GNL	0,0	0,0	0,0	0,0	0,0	0,0	0,0	0,0	0,0	0,0	0,0	0,0	0,0	0,0	0,0	0,0	0,0	0,0	0,0	0,0	0,0	0,0	0,0	0,0	0,0	0,0	0,0
NEWEN_GAS	0,0	0,0	0,0	0,0	0,0	0,0	0,0	0,0	0,0	0,0	0,0	0,0	0,0	0,0	0,0	0,0	0,0	0,0	0,0	0,0	0,0	0,0	0,0	0,0	0,0	0,0	0,0
NEWEN_PRO_ BUT	0,0	0,0	0,0	0,0	0,0	0,0	0,0	0,0	0,0	0,0	0,0	0,0	0,0	0,0	0,0	0,0	0,0	0,0	0,0	0,0	0,0	0,0	0,0	0,0	0,0	0,0	0,0
PETROPOWER_PET	52,0	53,0	51,5	51,5	53,0	52,5	51,5	53,0	53,0	51,5	51,5	52,5	51,0	52,5	52,0	51,5	51,0	51,5	51,0	52,0	53,0	53,0	53,0	52,0	1250,0	53,0	52,1
**ESCUAD

PMGD-CORTES	0,0	0,0	0,0	0,0	0,0	0,0	0,0	0,0	0,0	0,0	0,0	0,0	0,0	0,0	0,0	0,0	0,0	0,0	0,0	0,0	0,0	0,0	0,0	0,0	0,0	0,0	0,0
PMGD-DONAJAVIERA	0,1	0,1	0,1	0,1	0,1	0,1	0,1	0,1	0,1	0,1	0,1	0,1	0,1	0,1	0,1	0,1	0,1	0,1	0,1	0,1	0,1	0,1	0,1	0,1	2,3	0,1	0,1
PMGD-ERMITANO	0,0	0,0	0,0	0,0	0,0	0,0	0,0	0,0	0,0	0,0	0,0	0,0	0,0	0,0	0,0	0,0	0,0	0,0	0,0	0,0	0,0	0,0	0,0	0,0	0,0	0,0	0,0
PMGD-SEPULTURA	0,0	0,0	0,0	0,0	0,0	0,0	0,0	0,0	0,0	0,0	0,0	0,0	0,0	0,0	0,0	0,0	0,0	0,0	0,0	0,0	0,0	0,0	0,0	0,0	0,0	0,0	0,0
PMGD-LAS-QUEMAS	0,0	0,0	0,0	0,0	0,0	0,0	0,0	0,0	0,0	0,0	0,0	0,0	0,0	0,0	0,0	0,0	0,0	0,0	0,0	0,0	0,0	0,0	0,0	0,0	0,0	0,0	0,0
CASABLANCA-1	0,0	0,0	0,0	0,0	0,0	0,0	0,0	0,0	0,0	0,0	0,0	0,0	0,0	0,0	0,0	0,0	0,0	0,0	0,0	0,0	0,0	0,0	0,0	0,0	0,0	0,0	0,0
CASABLANCA-2	0,0	0,0	0,0	0,0	0,0	0,0	0,0	0,0	0,0	0,0	0,0	0,0	0,0	0,0	0,0	0,0	0,0	0,0	0,0	0,0	0,0	0,0	0,0	0,0	0,0	0,0	0,0
TAPIHUE	0,0	0,0	0,0	0,0	0,0	0,0	0,0	0,0	0,0	0,0	0,0	0,0	0,0	0,0	0,0	0,0	0,0	0,0	0,0	0,0	0,0	0,0	0,0	0,0	0,0	0,0	0,0
CURAUMA	0,0	0,0	0,0	0,0	0,0	0,0	0,0	0,0	0,0	0,0	0,0	0,0	0,0	0,0	0,0	0,0	0,0	0,0	0,0	0,0	0,0	0,0	0,0	0,0	0,0	0,0	0,0
PMGD-DEUCO	0,0	0,0	0,0	0,0	0,0	0,0	0,0	0,0	0,0	0,0	0,0	0,0	0,0	0,0	0,0	0,0	0,0	0,0	0,0	0,0	0,0	0,0	0,0	0,0	0,0	0,0	0,0
PMGD-CHORRILLOS	0,0	0,0	0,0	0,0	0,0	0,0	0,0	0,0	0,0	0,0	0,0	0,0	0,0	0,0	0,0	0,0	0,0	0,0	0,0	0,0	0,0	0,0	0,0	0,0	0,0	0,0	0,0
TREBALMAPOCHO	0,0	0,0	0,0	0,0	0,0	0,0	0,0	0,0	0,0	0,0	0,0	0,0	0,0	0,0	0,0	0,0	0,0	0,0	0,0	0,0	0,0	0,0	0,0	0,0	0,0	0,0	0,0
ELNOGAL	0,0	0,0	0,0	0,0	0,0	0,0	0,0	0,0	0,0	0,0	0,0	0,0	0,0	0,0	0,0	0,0	0,0	0,0	0,0	0,0	0,0	0,0	0,0	0,0	0,0	0,0	0,0
ESTANCILLA	0,0	0,0	0,0	0,0	0,0	0,0	0,0	0,0	0,0	0,0	0,0	0,0	0,0	0,0	0,0	0,0	0,0	0,0	0,0	0,0	0,0	0,0	0,0	0,0	0,0	0,0	0,0
PMGD-COPIULEMU	0,5	0,5	0,5	0,5	0,5	0,5	0,5	0,5	0,5	0,5	0,5	0,5	0,6	0,6	0,6	0,6	0,6	0,7	0,7	0,7	0,6	0,6	0,6	0,6	13,8	0,7	0,6
PMGD-ELCAMPESINO1	0,4	0,4	0,4	0,4	0,4	0,1	0,0	0,0	0,0	0,0	0,0	0,0	0,0	0,0	0,0	0,0	0,0	0,0	0,0	0,0	0,0	0,0	0,0	0,0	2,1	0,4	0,1
PMGD-MIMBRE	0,0	0,0	0,0	0,0	0,0	0,0	0,0	0,0	0,0	0,0	0,0	0,0	0,0	0,0	0,0	0,0	0,0	0,0	0,0	0,0	0,0	0,0	0,0	0,0	0,0	0,0	0,0
SANTAIRENE	0,0	0,0	0,0	0,0	0,0	0,0	0,0	0,0	0,0	0,0	0,0	0,0	0,0	0,0	0,0	0,0	0,0	0,0	0,0	0,0	0,0	0,0	0,0	0,0	0,0	0,0	0,0
LASPAMPAS	0,0	0,0	0,0	0,0	0,0	0,0	0,0	0,0	0,0	0,0	0,0	0,0	0,0	0,0	0,0	0,0	0,0	0,0	0,0	0,0	0,0	0,0	0,0	0,0	0,0	0,0	0,0
TAMM	0,0	0,0	0,0	0,0	0,0	0,0	0,0	0,0	0,0	0,0	0,0	0,0	0,0	0,0	0,0	0,0	0,0	0,0	0,0	0,0	0,0	0,0	0,0	0,0	0,0	0,0	0,0
CURICO	0,0	0,0	0,0	0,0	0,0	0,0	0,0	0,0	0,0	0,0	0,0	0,0	0,0	0,0	0,0	0,0	0,0	0,0	0,0	0,0	0,0	0,0	0,0	0,0	0,0	0,0	0,0
CHILE_GEN	0,0	0,0	0,0	0,0	0,0	0,0	0,0	0,0	0,0	0,0	0,0	0,0	0,0	0,0	0,0	0,0	0,0	0,0	0,0	0,0	0,0	0,0	0,0	0,0	0,0	0,0	0,0
PMGD-ORAFTI	0,0	0,0	0,0	0,0	0,0	0,0	0,0	0,0	0,0	0,0	0,0	0,0	0,0	0,0	0,0	0,0	0,0	0,0	0,0	0,0	0,0	0,0	0,0	0,0	0,0	0,0	0,0
ENERGIA BIOBIO	0,0	0,0	0,0	0,0	0,0	0,0	0,0	0,0	0,0	0,0	0,0	0,0	0,0	0,0	0,0	0,0	0,0	0,0	0,0	0,0	0,0	0,0	0,0	0,0	0,0	0,0	0,0
COELEMU	1,9	2,2	2,4	2,1	2,1	2,2	2,3	2,0	2,4	0,2	0,2	2,1	2,2	2,0	2,3	2,6	2,8	2,8	2,5	2,6	2,1	2,2	2,0	1,9	50,2	2,8	2,1
CAÑETE	0,0	0,0	0,0	0,0	0,0	0,0	0,0	0,0	0,0	0,0	0,0	0,0	0,0	0,0	0,0	0,0	0,0	0,0	0,0	2,0	1,4	0,0	0,0	0,0	3,4	2,0	0,1
TRONGOL	0,0	0,0	0,0	0,0	0,0	0,0	0,0	0,0	0,0	0,0	0,0	0,0	0,0	0,1	1,4	1,1	0,0	0,0	0,0	1,2	0,3	0,0	0,0	0,0	4,1	1,4	0,2
LEBU	0,0	0,0	0,0	0,0	0,0	0,0	0,0	0,0	0,0	0,0	0,0	0,0	0,0	0,1	2,2	1,7	0,0	0,0	0,0	1,8	0,6	0,0	0,0	0,0	6,4	2,2	0,3
TIRUA	0,0	0,0	0,0	0,0	0,0	0,0	0,0	0,0	0,0	0,0	0,0	0,0	0,0	0,0	0,0	0,0	0,0	0,0	0,0	0,0	0,0	0,0	0,0	0,0	0,0	0,0	0,0
CONTULMO	0,0	0,0	0,0	0,0	0,0	0,0	0,0	0,0	0,0	0,0	0,0	0,0	0,0	0,0	0,0	0,0	0,0	0,0	0,0	0,0	0,0	0,0	0,0	0,0	0,0	0,0	0,0
LOSALAMOS	0,0	0,0	0,0	0,0	0,0	0,0	0,0	0,0	0,0	0,0	0,0	0,0	0,0	0,0	0,0	0,0	0,0	0,0	0,0	0,6	0,2	0,0	0,0	0,0	0,8	0,6	0,0
JCE	0,0	0,0	0,0	0,0	0,0	0,0	0,0	0,0	0,0	0,0	0,0	0,0	0,0	0,0	0,0	0,0	0,0	0,0	0,0	0,0	0,0	0,0	0,0	0,0	0,0	0,0	0,0
HBS	0,0	0,0	0,0	0,0	0,0	0,0	0,0	0,0	0,0	0,0	0,0	0,0	0,0	0,0	0,0	0,0	0,0	0,0	0,0	0,0	0,0	0,0	0,0	0,0	0,0	0,0	0,0
HBS_GNL	0,0	0,0	0,0	0,0	0,0	0,0	0,0	0,0	0,0	0,0	0,0	0,0	0,0	0,0	0,0	0,0	0,0	0,0	0,0	0,0	0,0	0,0	0,0	0,0	0,0	0,0	0,0
ANCALI	0,0	0,0	0,0	0,0	0,0	0,0	0,0	0,0	0,0	0,0	0,0	0,0	0,0	0,0	0,0	0,0	0,0	0,0	0,0	0,0	0,0	0,0	0,0	0,0	0,0	0,0	0,0
QUITRALMAN	0,0	0,0	0,0	0,0	0,0	0,0	0,0	0,0	0,0	0,0	0,0	0,0	0,0	0,0	0,0	0,0	0,0	0,0	0,0	0,0	0,0	0,0	0,0	0,0	0,0	0,0	0,0
PICOLTUE	0,0	0,0	0,0	0,0	0,0	0,0	0,0	0,0	0,0	0,0	0,0	0,0	0,0	0,0	0,0	0,0	0,0	0,0	0,0	0,0	0,0	0,0	0,0	0,0	0,0	0,0	0,0
PMGD-BOLDO	0,0	0,0	0,0	0,0	0,0	0,0	0,0	0,0	0,0	0,0	0,0	0,0	0,0	0,0	0,0	0,0	0,0	0,0	0,0	0,0	0,0	0,0	0,0	0,0	0,0	0,0	0,0
PMGD-LOSSAUCES	0,0	0,0	0,0	0,0	0,0	0,0	0,0	0,0	0,0	0,0	0,0	0,0	0,0	0,0	0,0	0,0	0,0	0,0	0,0	0,0	0,0	0,0	1,2	0,8	2,1	1,2	0,1
PMGD-LOSSAUCES-1	0,0	0,0	0,0	0,0	0,0	0,0	0,0	0,0	0,0	0,0	0,0	0,0	0,0	0,0	0,0	0,0	0,0	0,0	0,0	0,0	0,0	0,0	0,0	0,0	0,0	0,0	0,0
PMGD-LOSSAUCES-2	0,0	0,0	0,0	0,0	0,0	0,0	0,0	0,0	0,0	0,0	0,0	0,0	0,0	0,0	0,0	0,0	0,0	0,0	0,0	0,0	0,0	0,0	0,0	0,0	0,0	0,0	0,0
PMGD-MALLECO	0,0	0,0	0,0	0,0	0,0	0,0	0,0	0,0	0,0	0,0	0,0	0,0	0,0	0,0	0,0	0,0	0,0	0,0	0,0	0,0	0,0	0,0	0,0	0,0	0,0	0,0	0,0
CHUFKEN	0,0	0,0	0,0	0,0	0,0	0,0	0,0	0,0	0,0	0,0	0,0	0,0	0,0	0,0	0,0	0,0	0,0	0,0	0,0	1,0	0,6	0,0	0,0	0,0	1,6	1,0	0,1
CURACAUTIN	0,0	0,0	0,0	0,0	0,0	0,0	0,0	0,0	0,0	0,2	0,5	0,5	0,5	0,5	2,2	2,2	0,0	0,1	0,9	2,3	1,4	1,5	1,5	0,3	14,6	2,3	0,6
LONQUIMAY	0,0	0,0	0,0	0,0	0,0	0,0	0,0	0,0	0,0	0,0	0,0	0,0	0,0	0,0	0,0	0,0	0,0	0,0	0,0	0,0	0,0	0,0	0,0	0,0	0,0	0,0	0,0
EAGON	0,0	0,0	0,0	0,0	0,0	0,0	0,0	0,0	0,0	0,0	0,0	0,0	0,0	0,0	0,0	0,0	0,0	0,0	0,0	0,0	0,0	0,0	0,0	0,0	0,0	0,0	0,0
LPLAUTARO	0,0	0,0	0,0	0,0	0,0	0,0	0,0	0,0	0,0	0,0	0,0	0,0	0,0	0,0	0,0	0,0	0,0	0,0	0,0	0,0	0,0	0,0	0,0	0,0	0,0	0,0	0,0
PMGD-AROMOS	0,0	0,0	0,0	0,0	0,0	0,0	0,0	0,0	0,0	0,0	0,0	0,0	0,0	0,0	0,0	0,0	0,0	0,0	0,5	0,5	0,5	0,4	0,5	2,1	4,4	2,1	0,2
LPPANGUIPULLI	0,0	0,0	0,0	0,0	0,0	0,0	0,0	0,0	0,0	0,0	0,0	0,0	0,0	0,0	0,0	0,0	0,0	0,0	0,0	0,0	0,0	0,0	0,0	0,0	0,0	0,0	0,0
REY_DIESEL	0,0	0,0	0,0	0,0	0,0	0,0	0,0	0,0	0,0	0,0	0,0	0,0	0,0	0,0	0,0	0,0	0,0	0,0	0,0	0,0	0,0	0,0	0,0	0,0	0,0	0,0	0,0
SOUTHERN	0,0	0,0	0,0	0,0	0,0	0,0	0,0	0,0	0,0	0,0	0,0	0,0	0,0	0,0	0,0	0,0	0,0	0,0	0,0	0,0	0,0	0,0	0,0	0,0	0,0	0,0	0,0
WATTS-1	0,0	0,0	0,0	0,0	0,0	0,0	0,0	0,0	0,0	0,0	0,0	0,0	0,0	0,0	0,0	0,0	0,0	0,0	0,0	0,0	0,0	0,0	0,0	0,0	0,0	0,0	0,0
WATTS-2	0,0	0,0	0,0	0,0	0,0	0,0	0,0	0,0	0,0	0,0	0,0	0,0	0,0	0,0	0,0	0,0	0,0	0,0	0,0	0,0	0,0	0,0	0,0	0,0	0,0	0,0	0,0
SKRETTINGOSORNO	0,0	0,0	0,0	0,0	0,0	0,0	0,0	0,0	0,0	0,0	0,0	0,0	0,0	0,0	0,0	0,0	0,0	0,0	0,0	0,0	0,0	0,0	0,0	0,0	0,0	0,0	0,0
PMGD-TAMBORES	0,0	0,0	0,0	0,0	0,0	0,0	0,0	0,0	0,0	0,0	0,0	0,0	0,0	0,0	0,0	0,0	0,0	0,0	0,0	0,0	0,0	0,0	0,0	0,0	0,0	0,0	0,0
PMGD-CHIFIN	0,0	0,0	0,0	0,0	0,0	0,0	0,0	0,0	0,0	0,0	0,0	0,0	0,0	0,0	0,0	0,0	0,0	0,0	0,0	0,0	0,0	0,0	0,0	0,0	0,0	0,0	0,0
PMGD-LOS-NEGROS	0,0	0,0	0,0	0,0	0,0	0,0	0,0	0,0	0,0	0,0	0,0	0,0	0,0	0,0	0,0	0,0	0,0	0,0	0,0	0,0	0,0	0,0	0,0	0,0	0,0	0,0	0,0
PMGD-CAMPESINA	0,0	0,0	0,0	0,0	0,0	0,0	0,0	0,0	0,0	0,0	0,0	0,0	0,0	0,0	0,0	0,0	0,0	0,0	0,0	0,0	0,0	0,0	0,0	0,0	0,0	0,0	0,0
PMGD-RAPACO	0,0	0,0	0,0	0,0	0,0	0,0	0,0	0,0	0,0	0,0	0,0	0,0	0,0	0,0	0,0	0,0	0,0	0,0	0,0	0,0	0,0	0,0	0,0	0,0	0,0	0,0	0,0
PMGD-CIRUELILO	0,0	0,0	0,0	0,0	0,0	0,0	0,0	0,0	0,0	0,0	0,0	0,0	0,0	0,0	0,0	0,0	0,0	0,0	0,0	0,0	0,0	0,0	0,0	0,0	0,0	0,0	0,0
PMGD-CALAFATE	0,0	0,0	0,0	0,0	0,0	0,0	0,0	0,0	0,0	0,0	0,0	0,0	0,0	0,0	0,0	0,0	0,0	0,0	0,0	0,0	0,0	0,0	0,0	0,0	0,0	0,0	0,0
PMGD-ALERCE	0,0	0,0	0,0	0,0	0,0	0,0	0,0	0,0	0,0	0,0	0,0	0,0	0,0	0,0	0,0	0,0	0,0	0,0	0,0	0,0	0,0	0,0	0,0	0,0	0,0	0,0	0,0
MULTIEXPORT-1	0,0	0,0	0,0	0,0	0,0	0,0	0,0	0,0	0,0	0,0	0,0	0,0	0,0	0,0	0,0	0,0	0,0	0,0	0,0	0,0	0,0	0,0	0,0	0,0	0,0	0,0	0,0
MULTIEXPORT-2	0,0	0,0	0,0	0,0	0,0	0,0	0,0	0,0	0,0	0,0	0,0	0,0	0,0	0,0	0,0	0,0	0,0	0,0	0,0	0,0	0,0	0,0	0,0	0,0	0,0	0,0	0,0
PMGD-BLUEGATE	0,0	0,0	0,0	0,0	0,0	0,0	0,0	0,0	0,0	0,0	0,0	0,0	0,0	0,0	0,0	0,0	0,0	0,0	0,0	0,0	0,0	0,0	0,0	0,0	0,0	0,0	0,0
PMGD-DON-PEDRO	0,0	0,0	0,0	0,0	0,0	0,0	0,0	0,0	0,0	0,0	0,0	0,0	0,0	0,0	0,0	0,0	0,0	0,0	0,0	0,0	0,0	0,0	0,0	0,0	0,0	0,0	0,0
ELCANELO-1	0,0	0,0	0,0	0,0	0,0	0,0	0,0	0,0	0,0	0,0	0,0	0,0	0,0	0,0	0,0	0,0	0,0	0,0	0,0	0,0	0,0	0,0	0,0	0,0	0,0	0,0	0,0
SKRETTING	0,0	0,0	0,0	0,0	0,0	0,0	0,0	0,0	0,0	0,0	0,0	0,0	0,0	0,0	0,0	0,0	0,0	0,0	0,0	0,0	0,0	0,0	0,0	0,0	0,0	0,0	0,0
DANISCO	0,0	0,0	0,0	0,0	0,0	0,0	0,0	0,0	0,0	0,0	0,0	0,0	0,0	0,0	0,0	0,0	0,0	0,0	0,0	0,0	0,0	0,0	0,0	0,0	0,0	0,0	0,0
BIOMAR	0,0	0,0	0,0	0,0	0,0	0,0	0,0	0,0	0,0	0,0	0,0	0,0	0,0	0,0	0,0	0,0	0,0	0,0	0,0	0,0	0,0	0,0	0,0	0,0	0,0	0,0	0,0
SALMOFOOD-1	0,0	0,0	0,0	0,0	0,0	0,0	0,0	0,0	0,0	0,0	0,0	0,0	0,0	0,0	0,0	0,0	0,0	0,0	0,0	0,0	0,0	0,0	0,0	0,0	0,0	0,0	0,0
CHANGOS->CUMBRES C1	45,2	59,6	59,7	74,9	177,6	183,6	197,6	343,0	572,6	439,0	338,8	435,8	365,3	325,4	388,0	430,4	489,6	433,5	267,1	313,8	283,2	254,3	247,8	251,7	6977,2	572,6	290,7
CHANGOS->CUMBRES C2	42,7	57,1	22,3	72,4	174,7	180,6	194,6	339,5	568,6	435,4	335,6	432,4	362,2	322,4	384,8	427,1	486,2	429,9	263,9	310,4	279,9	251,1	244,6	248,6	6866,8	568,6	286,1
CUMBRES->CHANGOS C1	-37,0	-51,3	-51,4	-66,7	-168,4	-174,3	-188,1	-330,8	-554,5	-425,8	-328,4	-423,2	-354,4	-315,0	-376,2	-417,2	-474,5	-419,5	-256,1	-301,8	-271,9	-243,8	-237,6	-241,6	-6709,4	-37,0	-279,6
CUMBRES->CHANGOS C2	-38,2	-52,5	-52,6	-67,8	-169,5	-175,4	-189,2	-331,8	-555,6	-427,2	-329,9	-424,7	-356,0	-316,7	-377,8	-418,8	-476,1	-420,8	-257,3	-302,9	-273,1	-244,9	-238,8	-242,7	-6740,1	-38,2	-280,8
TOTAL HORA.	6024,9	5578,8	5353,5	5210,5	4995,2	5079,7	5463,0	5806,0	6209,6	7193,8	7623,5	7604,7	7684,5	7633,9	7323,3	7141,3	6969,3	6941,1	7516,6	7819,3	7806,8	7636,5	7253,8	6627,2	**160.497**		
TOTAL HORA. SING	2801	2824	2823	2858	2961	3010	3062	3299	3725	3459	3240	3396	3350	3197	3314	3390	3531	3399	3233	3274	3213	3161	3118	3097	**76.737**		
TOTAL SEN	8826	8402	8177	8069	7957	8090	8525	9105	9935	10653	10863	11001	11034	10831	10638	10532	10500	10340	10750	11093	11020	10798	10371	9724	**237.233**		
CONS. PROPIOS	241	237	237	236	236	236	236	236	236	237	238	233	233	233	238	238	238	239	240	240	241	241	238	240	**5.698**		
CONS. PROPIOS SING	214	201	201	201	201	201	201	201	201	190	182	182	182	182	189	207	205	205	205	210	210	210	205	205	**4.794**		
FLUJO CHANGOS->CUMBRES	82	110	93	141	345	357	385	673	1126	864	666	858	719	640	763	847	963	852	522	614	554	497	484	492	**13.647**		
PERDIDAS APROX.	159	138	127	122	122	126	146	179	228	275	291	304	299	290	277	270	267	257	274	301	296	280	254	215	**5.497**		
PERDIDAS APROX. SING	91	92	95	93	79	84	87	80	76	77	75	70	83	73	71	68	71	69	91	83	83	84	80	76	**1.934**		
DEMANDA APROX.	5707	5314	5083	4993	4982	5074	5465	6064	6870	7545	7761	7927	7871	7751	7571	7479	7428	7297	7525	7893	7824	7613	7246	6665	**162.948**		
DEMANDA APROX. SING	2414	2420	2434	2423	2337	2368	2389	2346	2322	2328	2316	2285	2365	2302	2291	2269	2291	2274	2414	2366	2366	2370	2348	2323	**56.362**		
HORA	1	2	3	4	5	6	7	8	9	10	11	12	13	14	15	16	17	18	19	20	21	22	23	24	DMAX :	7819,3	7819

Termo	143815	60,6%

ANEXO N° 3

Detalle del movimiento de centrales e informe diario del Coordinador Eléctrico Nacional correspondiente al día 23 de agosto de 2021

23/08/2021	Ultima Actualización	23-08-2021	23:59	CMG Online:	123,6	Quillota_220 kV:	PEHUENCHE								SI.CC.	
Hora Movi.	Equipo / Instalación	Central-Unidad	Configuración	Despacho Requerido (MW)	Estado Operacional	2D Combustibles	Consigna Cmg	Consigna Limitación	Instrucción Cmg Condición	Motivo Comentario	Zona Desacople	Condición del Embalse	Neemante	Centro de Control	SSCC Activo	BASEPOINT
0:00	-	-	-	-	-	-	-	-	-	-	-	-	-	-	-	-
00:00	-	CDC	-	-	-	-	-	-	-	Movimiento para estimación del Cmg On-Line	-	-	-	-	-	-
00:00	-	COLBUN	COLBUN	-	-	-	-	-	RE	Se declara en condición de Agotamiento	-	A	-	COLBUN	-	-
00:00	-	SANSIDRO-2	SANSIDRO_2_TG1+TV1_GN1_A	PC	N	LC	PC	-	OM	Cambio de Combustible de GN_ E a GN1_ A	-	-	-	ENEL GENERACION	-	PC
00:00	-	COLBUN-1	COLBUN_simv	MT	N	-	PS	-	OM	-	-	A	-	COLBUN	-	-
00:00	-	QUINTERO-1	QUINTERO_1_GN1_E	MT	N	LC	MT	-	OT	Al mínimo técnico por Control Suministro de Combustible	-	-	-	ENEL GENERACION	-	MT
00:00	-	QUINTERO-2	QUINTERO_2_GN1_E	MT	N	LC	MT	-	OT	Al mínimo técnico por Control Suministro de Combustible	-	-	-	ENEL GENERACION	-	MT
00:00	-	LOSPINOS	LOSPINOS_DIESEL	MT	N	LC	MT	-	OM	Cambio en la política de precios	-	-	-	COLBUN	-	MT
00:00	-	CANDELARIA-1	CANDELARIA-1_DIESEL	MT	N	LC	MT	-	OM	Cambio en la política de precios	-	-	-	COLBUN	-	MT
00:00	-	CANDELARIA-2	CANDELARIA-2_DIESEL	MT	N	LC	MT	-	OM	Cambio en la política de precios	-	-	-	COLBUN	-	MT
00:00	-	ATACAMA-2TG2AB	ATACAMA-2TG2AB_TG2A+TG2B+TV2_DIESEL	MT	RO	LC	PS	-	OM	-	-	-	IL 202100792	ENEL GENERACION	-	-
00:00	-	ATACAMA-1TG1A	ATACAMA-1TG1A_TG1A+0.5TV1_GNL_B	PC	RO	LC	PC	-	OM	-	-	-	IL 202100353	ENEL GENERACION	-	-
00:01	-	COLBUN-2	COLBUN_simv	MT	N	-	MT	-	OM	Sincronizada. SSCC	-	A	-	COLBUN	-	MT
00:04	-	LOSPINOS	LOSPINOS_DIESEL	MT	N	LC	PS	-	OM	-	-	-	-	COLBUN	-	-
00:04	-	CANDELARIA-2	CANDELARIA-2_DIESEL	MT	N	LC	PS	-	OM	-	-	-	-	COLBUN	-	-
00:04	-	CANDELARIA-1	CANDELARIA-1_DIESEL	MT	N	LC	PS	-	OM	-	-	-	-	COLBUN	-	-
00:04	-	ANGOSTURA-1	RALCO_simv	PC	RO	-	PC	-	RE	-	-	-	IL 202100568	COLBUN	-	PC
00:04	-	ANGOSTURA-2	RALCO_simv	PC	N	-	PC	-	RE	-	-	-	-	COLBUN	-	PC
00:09	-	COLBUN-1	COLBUN_simv	0	DN	-	FS	-	OM	-	-	A	-	COLBUN	-	-
00:10	-	PEHUENCHE-1	PEHUENCHE	190	N	-	CI	-	RE	-	-	N	-	ENEL GENERACION	-	-
00:10	-	PEHUENCHE-2	PEHUENCHE	190	N	-	CI	-	OM	-	-	N	-	ENEL GENERACION	-	-
00:12	-	CANDELARIA-2	CANDELARIA-2_DIESEL	0	DN	DLC	FS	-	OM	-	-	-	-	COLBUN	-	-
00:13	-	LOSPINOS	LOSPINOS_DIESEL	0	DN	DLC	FS	-	OM	-	-	-	-	COLBUN	-	-
00:14	-	ATACAMA-2TG2A	ATACAMA-2TG2A_TG2A_DIESEL	-	RO	LC	PS	-	OM	-	-	-	IL 202100792	ENEL GENERACION	-	-
00:14	-	ATACAMA-2TG2B	ATACAMA-2TG2B_TG2B+0.5TV2_DIESEL	-	RO	LC	PS	-	OM	-	-	-	IL 202100792	ENEL GENERACION	-	-
00:18	-	QUINTERO-2	QUINTERO_2_GN1_E	MT	N	LC	PS	-	OM	-	-	-	-	ENEL GENERACION	-	-
00:18	-	PEHUENCHE-2	PEHUENCHE	MT	N	-	PS	-	OM	-	-	N	-	ENEL GENERACION	-	-
00:18	-	PEHUENCHE-1	PEHUENCHE	200	N	-	CI	-	RE	-	-	N	-	ENEL GENERACION	-	-
00:20	-	ATACAMA-2TG2A	ATACAMA-2TG2A_TG2A_DIESEL	-	DRO	DLC	FS	-	OM	-	-	-	IL 202100792	ENEL GENERACION	-	-
00:23	-	PEHUENCHE-2	PEHUENCHE	0	DN	-	FS	-	OM	-	-	N	-	ENEL GENERACION	-	-
00:23	-	ATACAMA-2TG2B	ATACAMA-2TG2B_TG2B_DIESEL	-	RO	LC	PS	-	OM	S/S TV	-	-	IL 202100792	ENEL GENERACION	-	-
00:26	-	QUINTERO-2	QUINTERO_2_GN1_E	0	DN	DLC	FS	-	OM	-	-	-	-	ENEL GENERACION	-	-
00:28	-	ATACAMA-2TG2B	ATACAMA-2TG2B_TG2B_DIESEL	-	DRO	DLC	FS	-	OM	-	-	-	IL 202100792	ENEL GENERACION	-	-
00:43	-	CANDELARIA-1	CANDELARIA-1_DIESEL	0	DN	DLC	FS	-	OM	-	-	-	-	COLBUN	-	-
00:44	-	PEHUENCHE-1	PEHUENCHE	MT	N	-	MT	-	RE	-	-	N	-	ENEL GENERACION	-	MT
00:50	-	ANGOSTURA-1	RALCO_simv	100	RO	-	CI	-	RE	-	-	-	IL 202100568	COLBUN	-	-
00:52	-	PEHUENCHE-1	PEHUENCHE	MT	N	-	PS	-	RE	-	-	N	-	ENEL GENERACION	-	-
00:55	-	PEHUENCHE-1	PEHUENCHE	0	DN	-	FS	-	RE	-	-	N	-	ENEL GENERACION	-	-
00:55	-	NORGENER-NTO2	NORGENER-NTO2_CAR	PC	N	-	PC	-	OM	Cancelada SI 2021062882	-	-	-	AES ANDES	-	-
00:57	-	SANSIDRO-2	SANSIDRO_2_TG1+TV1_GN1_A	MT	N	LC	MT	-	OM	-	-	-	-	ENEL GENERACION	-	MT
01:40	-	ANGOSTURA-2	RALCO_simv	MT	N	-	MT	-	RE	-	-	-	-	COLBUN	-	MT
01:44	-	SANSIDRO-1	SANSIDRO_1_TG1+TV1_GN1_A	MT	N	LC	MT	-	OM	-	-	-	-	ENEL GENERACION	-	MT
01:44	-	NEHUENCO-2	NEHUENCO_2_TG1+TV1_GN1_D	MT	N	LC	MT	-	OM	-	-	-	-	COLBUN	-	MT
02:00	-	COLBUN-2	COLBUN_simv	MT	N	-	PS	-	OM	-	-	A	-	COLBUN	-	-
02:03	-	SANTAMARIA	SANTAMARIA_CAR	-	PO	-	PC	-	EP	-	-	-	10057843 - 9 202100	COLBUN	-	-
02:08	-	COLBUN-2	COLBUN_simv	0	DN	-	FS	-	OM	-	-	A	-	COLBUN	-	-
02:14	-	NEHUENCO-1	NEHUENCO_1_TG1+TV1_GN1_D	-	N	LC	PMT	-	OM	Sincronizada la componente TV	-	-	-	COLBUN	-	-
02:25	-	ATACAMA-1TG1A	ATACAMA-1TG1A_TG1A+0.5TV1_GNL_B	MT	RO	LC	MT	-	OM	-	-	-	IL 202100953	ENEL GENERACION	-	-
02:25	-	KELAR-TG2	KELAR-TG2_TG2+0.5TV_GNL_A	MT	N	LC	MT	-	OM	-	-	-	-	KELAR	-	-
02:26	-	QUINTERO-1	QUINTERO_1_GN1_E	MT	N	LC	PS	-	OM	-	-	-	-	ENEL GENERACION	-	-
02:41	-	QUINTERO-1	QUINTERO_1_GN1_E	0	DN	DLC	FS	-	OM	-	-	-	-	ENEL GENERACION	-	-
03:03	-	CANUTILLAR-1	CANUTILLAR	MT	N	-	MT	-	OM	-	-	N	-	COLBUN	-	MT
03:03	-	CANUTILLAR-2	CANUTILLAR	MT	N	-	MT	-	OM	-	-	N	-	COLBUN	-	MT
03:03	-	MEJILLONES-CTM1	MEJILLONES-CTM1_CAR	MT	LF	LF	MT	PCP	OM	-	-	-	10017748 - 6 202100	ENGIE GENERACION	-	-
03:03	-	TOCOPILLA-U14	TOCOPILLA-U14_CAR	MT	LF	-	MT	PCP	OM	-	-	-	9 - IL 202100554 - 9	ENGIE GENERACION	-	-
03:03	-	TOCOPILLA-U15	TOCOPILLA-U15_CAR	MT	LF	LF	MT	PCP	OM	-	-	-	IL 202100376	ENGIE GENERACION	-	-
03:06	-	ANGOSTURA-2	RALCO_simv	0	DN	-	FS	-	RE	-	-	-	-	COLBUN	-	-
03:40	-	CANUTILLAR-1	CANUTILLAR	PC	N	-	PC	-	OM	-	-	N	-	COLBUN	-	PC
03:40	-	CANUTILLAR-2	CANUTILLAR	PC	N	-	PC	-	OM	-	-	N	-	COLBUN	-	PC
03:40	-	ATACAMA-1TG1A	ATACAMA-1TG1A_TG1A+0.5TV1_GNL_B	PC	RO	LC	PC	-	OM	-	-	-	IL 202100953	ENEL GENERACION	-	-
03:40	-	KELAR-TG2	KELAR-TG2_TG2+0.5TV_GNL_A	PC	N	LC	PC	-	OM	-	-	-	-	KELAR	-	-
03:40	-	MEJILLONES-CTM1	MEJILLONES-CTM1_CAR	PC	LF	-	PC	PCP	OM	-	-	-	10017748 - 6 202100	ENGIE GENERACION	-	-
03:40	-	TOCOPILLA-U14	TOCOPILLA-U14_CAR	PC	LF	-	PC	PCP	OM	-	-	-	9 - IL 202100554 - 9	ENGIE GENERACION	-	-
03:40	-	TOCOPILLA-U15	TOCOPILLA-U15_CAR	PC	LF	-	PC	PCP	OM	-	-	-	IL 202100376	ENGIE GENERACION	-	-
04:40	-	MOV. CMG	-	-	-	-	-	-	-	Movimiento para estimar CMG horario	-	-	-	CDC	-	-
04:43	-	NEHUENCO-2	NEHUENCO_2_TG1+TV1_GN1_D	MT	N	LC	MT	-	OT	Al mínimo técnico por Control Suministro de Combustible	-	-	-	COLBUN	-	PC
04:43	-	NEHUENCO-1	NEHUENCO_1_TG1+TV1_GN1_D	MT	N	LC	MT	-	OM	Al mínimo técnico por Control Suministro de Combustible	-	-	-	COLBUN	-	PC
04:43	-	SANSIDRO-2	SANSIDRO_2_TG1+TV1_GN1_A	PC	N	LC	PC	-	OM	-	-	-	-	ENEL GENERACION	-	PC
04:43	-	SANSIDRO-1	SANSIDRO_1_TG1+TV1_GN1_A	PC	N	LC	PC	-	OM	-	-	-	-	ENEL GENERACION	-	PC
04:51	-	COLBUN-1	COLBUN_simv	-	DN	-	PP	-	OM	SSCC	-	A	-	COLBUN	-	-
05:03	-	COLBUN-1	COLBUN_simv	-	N	-	MT	-	OM	Sincronizada. SSCC	-	A	-	COLBUN	-	-
05:40	-	PEHUENCHE-2	PEHUENCHE	-	DN	-	PP	-	OM	-	-	N	-	ENEL GENERACION	-	-
05:44	-	ANGAMOS-ANG2	ANGAMOS-ANG2_CAR	PC	N	-	PC	-	OM	Cancelada SICF 2021073105	-	-	-	AES ANDES	-	-
05:50	-	PEHUENCHE-2	PEHUENCHE	-	N	-	PMT	-	OM	Sincronizada	-	N	-	ENEL GENERACION	-	-
05:57	-	PEHUENCHE-2	PEHUENCHE	MT	N	-	MT	-	OM	-	-	N	-	ENEL GENERACION	-	MT
06:12	-	COLMITO	COLMITO_DIESEL	-	DLF	DLC	PP	PCP	OM	-	Cts Lt 110 kV Quillota - San Pedro	-	IL 202100517	CARDONES	-	-
06:15	-	PEHUENCHE-2	PEHUENCHE	200	N	-	CI	-	OM	-	-	N	-	ENEL GENERACION	-	-
06:15	-	PEHUENCHE-1	PEHUENCHE	-	DN	-	PP	-	RE	-	-	N	-	ENEL GENERACION	-	-
06:23	-	PEHUENCHE-2	PEHUENCHE	PC	N	-	PC	-	OM	-	-	N	-	ENEL GENERACION	-	PC
06:23	-	ANGOSTURA-2	RALCO_simv	-	DN	-	PP	-	RE	-	-	-	-	COLBUN	-	-
06:34	-	COLMITO	COLMITO_DIESEL	-	LF	LC	PMT	PCP	OM	Sincronizada	Cts Lt 110 kV Quillota - San Pedro	-	IL 202100517	CARDONES	-	-
06:35	-	PEHUENCHE-1	PEHUENCHE	-	N	-	PMT	-	RE	Sincronizada	-	N	-	ENEL GENERACION	-	-
06:36	-	COLMITO	COLMITO_DIESEL	MT	LF	LC	MT	PCP	OM	-	Cts Lt 110 kV Quillota - San Pedro	-	IL 202100517	CARDONES	-	MT
06:27	-	PEHUENCHE-1	PEHUENCHE	MT	N	-	MT	-	RE	-	-	N	-	ENEL GENERACION	-	MT
06:29	-	ANGOSTURA-2	RALCO_simv	-	N	-	PMT	-	RE	Sincronizada	-	-	-	COLBUN	-	-
06:31	-	ANGOSTURA-2	RALCO_simv	MT	N	-	MT	-	RE	-	-	-	-	COLBUN	-	MT
06:54	-	ANGOSTURA-1	RALCO_simv	PC	RO	-	PC	-	RE	-	-	-	IL 202100568	COLBUN	-	PC
07:00	-	COLBUN-1	COLBUN_simv	MT	N	-	PS	-	OM	-	-	A	-	COLBUN	-	-
07:00	-	ANGOSTURA-2	RALCO_simv	PC	N	-	PC	-	RE	-	-	-	-	COLBUN	-	PC
07:00	-	PEHUENCHE-1	PEHUENCHE	250	N	-	CI	-	RE	-	-	N	-	ENEL GENERACION	-	-
07:00	-	PEHUENCHE-2	PEHUENCHE	250	N	-	CI	-	OM	-	-	N	-	ENEL GENERACION	-	-
07:06	-	COLBUN-1	COLBUN_simv	0	DN	-	FS	-	OM	-	-	A	-	COLBUN	-	-
07:07	-	PEHUENCHE-1	PEHUENCHE	PC	N	-	PC	-	RE	-	-	N	-	ENEL GENERACION	-	PC
07:07	-	PEHUENCHE-2	PEHUENCHE	PC	N	-	PC	-	OM	-	-	N	-	ENEL GENERACION	-	PC
07:29	-	ANGOSTURA-1	RALCO_simv	100	RO	-	CI	-	RE	-	-	-	IL 202100568	COLBUN	-	-
07:34	-	ANGOSTURA-2	RALCO_simv	100	N	-	CI	-	RE	-	-	-	-	COLBUN	-	-
07:35	-	PEHUENCHE-1	PEHUENCHE	MT	N	-	MT	-	RE	-	-	N	-	ENEL GENERACION	-	MT
07:39	-	ANGOSTURA-2	RALCO_simv	MT	N	-	MT	-	RE	-	-	-	-	COLBUN	-	MT
07:42	-	PEHUENCHE-2	PEHUENCHE	140	N	-	CI	-	OM	-	-	N	-	ENEL GENERACION	-	-
07:50	-	PEHUENCHE-1	PEHUENCHE	MT	N	-	PS	-	RE	-	-	N	-	ENEL GENERACION	-	-
07:55	-	PEHUENCHE-1	PEHUENCHE	0	DN	-	FS	-	RE	-	-	N	-	ENEL GENERACION	-	-
08:00	-	TOCOPILLA-U16	TOCOPILLA-U16_TG1+TV1_GNL_A	-	RO	LC	PS	MTP	OM	-	-	-	310015511 - 6 202100	ENGIE GENERACION	-	-
08:00	-	SANSIDRO-2	SANSIDRO_2_TG1+TV1_GN1_A	MT	N	LC	MT	-	OM	Cambio en la política de precios	-	-	-	ENEL GENERACION	-	PC
08:00	-	ATACAMA-1TG1A	ATACAMA-1TG1A_TG1A+0.5TV1_GNL_B	MT	RO	LC	MT	-	OM	-	-	-	IL 202100953	ENEL GENERACION	-	-
08:00	-	TOCOPILLA-U16	TOCOPILLA-U16_TG1+TV1_GNL_A	-	RO	LC	PS	MTP	OM	-	-	-	310015511 - 6 202100	ENGIE GENERACION	-	-
08:00	-	PEHUENCHE	PEHUENCHE	-	-	-	-	-	RE	Se declara en condición de Vertimiento Evitable 646.81 msnm 290 MW/Hr	-	VE	-	ENEL GENERACION	-	MT
08:00	-	PEHUENCHE-2	PEHUENCHE	MT	N	-	MT	-	OM	-	-	VE	-	ENEL GENERACION	-	MT
08:00	-	COLBUN-2	COLBUN_simv	MT	N	-	MT	-	OM	Por SSCC	-	A	-	COLBUN	-	MT
08:28	-	TOCOPILLA-U16	TOCOPILLA-U16_TG1_GNL_A	-	RO	LC	PS	MTP	OM	S/S TV	-	-	310015511 - 6 202100	ENGIE GENERACION	-	-
08:39	-	TOCOPILLA-U16	TOCOPILLA-U16_TG1_GNL_A	-	DRO	DLC	FS	MTP	OM	-	-	-	310015511 - 6 202100	ENGIE GENERACION	-	-
08:41	-	QUINTERO-2	QUINTERO_2_GN1_E	-	DN	DLC	PP	-	OM	Por SSCC	-	-	-	ENEL GENERACION	-	-
08:45	-	COLMITO	COLMITO_DIESEL	PC	LF	LC	PC	PCP	OM	Inicia Cts Lt 110 kV Quillota - San Pedro	Cts Lt 110 kV Quillota - San Pedro	-	IL 202100517	CARDONES	-	PC
08:45	-	ATACAMA-1TG1A	ATACAMA-1TG1A_TG1A+0.5TV1_GNL_B	-	RO	LC	PS	-	OM	-	-	-	IL 202100953	ENEL GENERACION	-	-
08:46	-	ANGOSTURA-2	RALCO_simv	MT	N	-	PS	-	RE	-	-	-	-	COLBUN	-	-
08:47	-	ATACAMA-1TG1A	ATACAMA-1TG1A_TG1A_GNL_B	-	RO	LC	PS	-	OM	S/S TV	-	-	IL 202100953	ENEL GENERACION	-	-
08:48	-	SANSIDRO-2	SANSIDRO_2_TG1+TV1_GN1_A	PC	N	LC	PC	-	OM	-	-	-	-	ENEL GENERACION	-	PC
08:49	-	ATACAMA-1TG1A	ATACAMA-1TG1A_TG1A_GNL_B	-	DRO	DLC	FS	-	OM	S/S TG	-	-	IL 202100953	ENEL GENERACION	-	-
08:50	-	ANGOSTURA-2	RALCO_simv	0	DN	-	FS	-	RE	-	-	-	-	COLBUN	-	-
08:51	-	ANGOSTURA-1	RALCO_simv	PC	RO	-	PC	-	RE	-	-	-	IL 202100568	COLBUN	-	PC
08:51	-	PEHUENCHE-2	PEHUENCHE	200	N	-	CI	-	OM	-	-	VE	-	ENEL GENERACION	-	-
08:53	-	MEJILLONES-CTM3	MEJILLONES-CTM3_TG1+TV1_DIESEL	-	N	LC	PS	-	OM	-	-	-	-	ENGIE GENERACION	-	-
09:01	-	KELAR-TG2	KELAR-TG2_TG2+0.5TV_GNL_A	MT	N	LC	MT	-	OM	Inicia Cts Lt 500 kV Nva Pan de Azúcar - Polpaico	Cts Lt 500 kV Nva Pan de Azúcar - Polpaico	-	-	KELAR	-	-
09:01	-	MEJILLONES-CTM1	MEJILLONES-CTM1_CAR	MT	LF	-	MT	PCP	OM	-	Cts Lt 500 kV Nva Pan de Azúcar - Polpaico	-	10017748 - 6 202100	ENGIE GENERACION	-	-
09:01	-	TOCOPILLA-U14	TOCOPILLA-U14_CAR	MT	LF	-	MT	PCP	OM	-	Cts Lt 500 kV Nva Pan de Azúcar - Polpaico	-	9 - IL 202100554 - 9	ENGIE GENERACION	-	-
09:01	-	TOCOPILLA-U15	TOCOPILLA-U15_CAR	MT	LF	-	MT	PCP	OM	-	Cts Lt 500 kV Nva Pan de Azúcar - Polpaico	-	IL 202100376	ENGIE GENERACION	-	-
09:01	-	NORGENER-NTO2	NORGENER-NTO2_CAR	MT	N	-	MT	-	OM	-	Cts Lt 500 kV Nva Pan de Azúcar - Polpaico	-	-	AES ANDES	-	-
09:01	-	NORGENER-NTO1	NORGENER-NTO1_CAR	MT	LF	LF	MT	PCP	OM	-	Cts Lt 500 kV Nva Pan de Azúcar - Polpaico	-	IL 202100072	AES ANDES	-	-
09:09	-	TOTAL ERNC	-	-29	-	-	-	-	-	Inicio prorrata control Línea de 220 kV Diego de Almagro - Paposo	-	-	-	CDC	-	-
09:09	-	PE-TAL TAL	PE-TAL TAL	44	N	-	CI	-	OM	-	control Línea de 220 kV Diego de Almagro - Paposo	-	-	ENEL GREEN POWER	-	-
09:09	-	PFV-CONEJO	PFV-CONEJO	31,4	N	-	CI	-	OM	-	control Línea de 220 kV Diego de Almagro - Paposo	-	-	ENOR CHILE	-	-
09:09	-	PFV-LALAMANA	PFV-LALAMANA	13,5	N	-	CI	-	OM	-	control Línea de 220 kV Diego de Almagro - Paposo	-	-	ENEL GREEN POWER	-	-
09:09	-	PFV-PAMPA SOLAR NORTE	PFV-PAMPA SOLAR NORTE	10,1	N	-	CI	-	OM	-	control Línea de 220 kV Diego de Almagro - Paposo	-	-	ENEL GREEN POWER	-	-
09:10	-	CONSTITUCION	CONSTITUCION_DIESEL	-	DN	DLC	PP	-	OM	-	Cts Transformador N° 1 Constituciónde 66/23 MVA de S/E 20 MVA	-	-	ELEKTRAGEN CONSTITUCION	-	-
09:15	-	MEJILLONES-CTM3	MEJILLONES-CTM3_TG1_DIESEL	-	N	LC	PS	-	OM	S/S TV	-	N	-	ENGIE GENERACION	-	-
09:16	-	CONSTITUCION	CONSTITUCION_DIESEL	1,5	N	LC	CI	-	OM	Inicia Cts Transformador N° 1 Constituciónde 66/23 MVA de S/E 20 MVA	Cts Transformador N° 1 Constituciónde 66/23 MVA de S/E 20 MVA	-	-	ELEKTRAGEN CONSTITUCION	-	-
09:25	-	VENTANAS-2	VENTANAS-2_CAR	110	LF	-	CI	PCP	OM	-	Cts Lt 110 kV Quillota - San Pedro	-	IL 202100202	AES ANDES	-	-
09:25	-	MEJILLONES-CTM3	MEJILLONES-CTM3_TG1_DIESEL	-	DN	DLC	FS	-	OM	S/S TG	-	-	-	ENGIE GENERACION	-	-
09:29	-	ANDINA-CTA	ANDINA-CTA_CAR	MT	LF	-	MT	PCP	OM	-	Cts Lt 500 kV Nva Pan de Azúcar - Polpaico	-	IL 202102051	ENGIE	-	-
09:29	-	HORNITOS-CTH	HORNITOS-CTH_CAR	MT	N	-	MT	-	OM	-	Cts Lt 500 kV Nva Pan de Azúcar - Polpaico	-	-	ENGIE GENERACION	-	-
09:32	-	PEHUENCHE-2	PEHUENCHE	PC	N	-	PC	-	OM	-	-	VE	-	ENEL GENERACION	-	PC
09:41	-	QUINTERO-1	QUINTERO_1_GN1_E	-	DN	DLC	PP	-	OM	-	-	-	-	ENEL GENERACION	-	-
09:42	-	GUACOLDA-2	GUACOLDA_2_CAR	MT	LF	-	MT	PCP	OM	-	Cts Lt 500 kV Nva Pan de Azúcar - Polpaico	-	IL 202100373	AES ANDES	-	-
09:42	-	GUACOLDA-1	GUACOLDA_1_CAR	-	LF	-	MT	PCP	OM	-	Cts Lt 500 kV Nva Pan de Azúcar - Polpaico	-	IL 202100247	AES ANDES	-	-
09:42	-	COCHRANE-CCH1	COCHRANE-CCH1_CAR	-	N	-	CI	-	OM	-	Cts Lt 500 kV Nva Pan de Azúcar - Polpaico	-	-	AES ANDES	-	-
09:42	-	COCHRANE-CCH2	COCHRANE-CCH2_CAR	-	N	-	CI	-	OM	-	Cts Lt 500 kV Nva Pan de Azúcar - Polpaico	-	-	AES ANDES	-	-
09:46	-	PEHUENCHE-1	PEHUENCHE	-	DN	-	PP	-	RE	-	-	VE	-	ENEL GENERACION	-	-
09:48	-	VENTANAS-2	VENTANAS-2_CAR	140	LF	-	CI	PCP	OM	-	Cts Lt 110 kV Quillota - San Pedro	-	IL 202100202	AES ANDES	-	-
10:01	-	PEHUENCHE-1	PEHUENCHE	MT	N	-	MT	-	RE	-	-	VE	-	ENEL GENERACION	-	MT
10:02	-	GUACOLDA-4	GUACOLDA_4_CAR	-	PO	-	EP	PCP	EP	-	-	-	310016119 - 9 202100	AES ANDES	-	-
10:19	-	GUACOLDA-2	GUACOLDA_2_CAR	PC	LF	-	PC	PCP	OM	-	Cts Lt 500 kV Nva Pan de Azúcar - Polpaico	-	IL 202100373	AES ANDES	-	-
10:19	-	GUACOLDA-1	GUACOLDA_1_CAR	-	LF	-	PC	PCP	OM	-	Cts Lt 500 kV Nva Pan de Azúcar - Polpaico	-	IL 202100247	AES ANDES	-	-
10:19	-	COCHRANE-CCH1	COCHRANE-CCH1_CAR	-	N	-	PC	-	OM	-	Cts Lt 500 kV Nva Pan de Azúcar - Polpaico	-	-	AES ANDES	-	-
10:19	-	COCHRANE-CCH2	COCHRANE-CCH2_CAR	-	N	-	PC	-	OM	-	Cts Lt 500 kV Nva Pan de Azúcar - Polpaico	-	-	AES ANDES	-	-
10:19	-	ANDINA-CTA	ANDINA-CTA_CAR	PC	LF	-	PC	PCP	OM	-	Cts Lt 500 kV Nva Pan de Azúcar - Polpaico	-	IL 202102051	ENGIE	-	-
10:19	-	HORNITOS-CTH	HORNITOS-CTH_CAR	PC	N	-	PC	-	OM	-	Cts Lt 500 kV Nva Pan de Azúcar - Polpaico	-	-	ENGIE GENERACION	-	-
10:25	-	VENTANAS-2	VENTANAS-2_CAR	PC	LF	-	PC	PCP	OM	-	Cts Lt 110 kV Quillota - San Pedro	-	IL 202100202	AES ANDES	-	PC
10:30	-	MEJILLONES-CTM1	MEJILLONES-CTM1_CAR	PC	LF	-	PC	PCP	OM	-	Cts Lt 500 kV Nva Pan de Azúcar - Polpaico	-	310017748 - 6 202100	ENGIE GENERACION	-	-
10:30	-	NORGENER-NTO2	NORGENER-NTO2_CAR	PC	N	-	PC	-	OM	-	Cts Lt 500 kV Nva Pan de Azúcar - Polpaico	-	-	AES ANDES	-	-
10:30	-	NORGENER-NTO1	NORGENER-NTO1_CAR	PC	LF	-	PC	PCP	OM	-	Cts Lt 500 kV Nva Pan de Azúcar - Polpaico	-	IL 202100072	AES ANDES	-	-
10:36	-	PEHUENCHE-1	PEHUENCHE	220	N	-	CI	-	RE	-	-	VE	-	ENEL GENERACION	-	-
10:37	-	SANSIDRO-2	SANSIDRO_2_TG1+TV1_GN1_A	0	DN	DLC	FS	-	OM	Frecuencia 49.51 Hz	-	-	IF 202102378	ENEL GENERACION	-	-
10:37	-	PEHUENCHE-1	PEHUENCHE	PC	N	-	PC	-	RE	-	-	VE	-	ENEL GENERACION	-	PC
10:37	-	COLBUN-1	COLBUN_simv	-	DN	-	PP	-	OM	SICC CTI(+)	-	A	-	COLBUN	-	-
10:37	-	COLBUN-2	COLBUN_simv	MT	N	-	MT	-	OM	SICC CTI(+)	-	A	-	COLBUN	-	MT
10:27	-	RAPEL-2	RAPEL	-	DN	-	PP	-	OM	-	-	N	-	ENEL GENERACION	-	-
10:27	-	RAPEL-4	RAPEL	-	DN	-	PP	-	OM	-	-	N	-	ENEL GENERACION	-	-
10:37	-	SANSIDRO-1	SANSIDRO_1_TG1+TV1_FSTVD_GNL_A	PC	N	LC	PC	-	OM	Cambio de configuración	-	-	-	ENEL GENERACION	-	-
10:38	-	KELAR-TG2	KELAR-TG2_TG2+0.5TV_GNL_A	PC	N	LC	PC	-	OM	Finalizo Cts Lt 500 kV Nva Pan de Azúcar - Polpaico	-	-	-	KELAR	-	-
10:38	-	TOCOPILLA-U14	TOCOPILLA-U14_CAR	PC	LF	-	PC	PCP	OM	-	-	-	9 - IL 202100554 - 9	ENGIE GENERACION	-	-
10:38	-	TOCOPILLA-U15	TOCOPILLA-U15_CAR	PC	LF	LF	PC	PCP	OM	-	-	-	IL 202100376	ENGIE GENERACION	-	-
10:43	-	RAPEL-2	RAPEL	PC	N	-	PC	-	OM	-	-	N	-	ENEL GENERACION	-	PC
10:44	-	RAPEL-4	RAPEL	PC	N	-	PC	-	OM	-	-	N	-	ENEL GENERACION	-	PC
10:44	-	CONSTITUCION	CONSTITUCION_DIESEL	1	N	LC	CI	-	OM	-	Cts Transformador N° 1 Constituciónde 66/23 MVA de S/E 20 MVA	-	-	ELEKTRAGEN CONSTITUCION	-	-
10:47	-	COLBUN-1	COLBUN_simv	MT	N	-	MT	-	OM	-	-	A	-	COLBUN	-	MT
10:49	-	RALCO-2	RALCO_simv	-	DRO	-	PP	-	OM	-	-	N	IL 202100133	ENEL GENERACION	-	-
10:54	-	COLBUN-1	COLBUN_simv	MT	N	-	PS	-	OM	-	-	A	-	COLBUN	-	-
10:56	-	VENTANAS-2	VENTANAS-2_CAR	150	LF	-	CI	PCP	OM	-	Cts Lt 110 kV Quillota - San Pedro	-	IL 202100202	AES ANDES	-	-
10:58	-	RALCO-2	RALCO_simv	MT	RO	-	MT	-	OM	-	-	N	IL 202100133	ENEL GENERACION	-	MT
10:59	-	COLBUN-1	COLBUN_simv	0	DN	-	FS	-	OM	-	-	A	-	COLBUN	-	-
11:03	-	ENAPACONCAGUA	ENAPACONCAGUA_COGEN	PC	PMM	-	PC	-	MM	Prueba MM SD 2021068448	-	-	MM 2021068448	ENAP	-	PC
11:06	-	NUEVAIRENCA	NUEVAIRENCA_TG1+TVS_DIESEL	250	N	LC	CI	-	OM	Inicio Control Transferencia Transformadores S/E Cerro Navia 620 MVA	Inicio Control Transferencia Transformadores S/E Cerro Navia 620 MVA	-	IL 202000697	GENERADORA METROPOLITANA	-	-
11:29	-	RAPEL-2	RAPEL	MT	N	-	PS	-	OM	-	-	N	-	ENEL GENERACION	-	-
11:32	-	RAPEL-2	RAPEL	0	DN	-	FS	-	OM	-	-	N	-	ENEL GENERACION	-	-
11:47	-	RAPEL-4	RAPEL	MT	N	-	PS	-	OM	-	-	N	-	ENEL GENERACION	-	-
11:47	-	TOCOPILLA-U14	TOCOPILLA-U14_CAR	MT	LF	-	MT	PCP	OM	-	Cts Lt 500 kV Nva Pan de Azúcar - Polpaico	-	9 - IL 202100554 - 9	ENGIE GENERACION	-	-
11:47	-	KELAR-TG2	KELAR-TG2_TG2+0.5TV_GNL_A	-	N	LC	CI	-	OM	Inicio Cts 500 kV Nva Pan de Azúcar - Polpaico	Cts Lt 500 kV Nva Pan de Azúcar - Polpaico	-	-	KELAR	-	-
11:50	-	RAPEL-4	RAPEL	0	DN	-	FS	-	OM	-	-	N	-	ENEL GENERACION	-	-
11:51	-	TOCOPILLA-U15	TOCOPILLA-U15_CAR	MT	LF	-	MT	PCP	OM	-	Cts Lt 500 kV Nva Pan de Azúcar - Polpaico	-	IL 202100376	ENGIE GENERACION	-	-
11:51	-	KELAR-TG2	KELAR

23/08/2021	Ultima Actualización	23-08-2021	23:59	CMG Online:	121,6	Quillota_220 kV:	PEHUENCHE							SI.CC.	
Hora Movi.	Equipo /	Central-Unidad	Configuración	Despacho	Estado	2D	Consigna	Consigna	Instrucción Cmg	Motivo	Zona Desacople	Condición	Neemante	Centro de	SSCC	BASEPOINT
0:00	Instalación			Requerido (MW)	Operacional	Contraslitles	Cmg	Limitación	Condición	Comentario		del Enclaste		Control	Activo	
12:45		CONSTITUCION	CONSTITUCION_DIESEL	1,5	N	LC	CI	-	OM	-	Cts Transformador N° 1 Constitucíónde 66/23 MVA de S/E 20 MVA	-	-	ELEKTRAGEN CONSTITUCION	-	-
13:11		VENTANAS-2	VENTANAS-2_CAR	130	LF	-	CI	PCP	OM	-	Cts Lt 110 kV Quillota - San Pedro	-	IL 2021002022	AES ANDES	-	-
13:14		GUACOLDA-2	GUACOLDA-2_CAR	PC	LF	-	PC	PCP	OM	-	Cts Lt 500 kV Nva Pan de Azúcar - Polpaico	-	IL 2021001973	AES ANDES	-	-
13:14		GUACOLDA-1	GUACOLDA-1_CAR		LF	-	PC	PCP	OM	-	Cts Lt 500 kV Nva Pan de Azúcar - Polpaico	-	IL 2021001247	AES ANDES	-	-
13:14		COCHRANE-CCH1	COCHRANE-CCH1_CAR		N	-	PC	-	OM	-	Cts Lt 500 kV Nva Pan de Azúcar - Polpaico	-	-	AES ANDES	-	-
13:14		COCHRANE-CCH2	COCHRANE-CCH2_CAR		N	-	PC	-	OM	-	Cts Lt 500 kV Nva Pan de Azúcar - Polpaico	-	-	AES ANDES	-	-
13:14		ANDINA-CTA	ANDINA-CTA_CAR	PC	LF	-	PC	PCP	OM	-	Cts Lt 500 kV Nva Pan de Azúcar - Polpaico	-	IL 2021002011	ENGIE	-	-
13:14		HORNITOS-CTH	HORNITOS-CTH_CAR		N	-	CI	-	OM	-	Cts Lt 500 kV Nva Pan de Azúcar - Polpaico	-	-	ENGIE GENERACION	-	-
13:24		TOTAL ERNC	-	-47	-	-	-	-	-	Inicio prorrata control Línea de 220 kV Salar - Calama	-	-	-	CDC	-	-
13:24		PE-VALLEDELOSVIENTOS	PE-VALLEDELOSVIENTOS	46	N	-	CI	-	OM	-	control Línea de 220 kV Salar - Calama	-	-	ENEL GREEN POWER	-	-
13:24		PFV-UDINA	PFV-UDINA	44,6	N	-	CI	-	OM	-	control Línea de 220 kV Salar - Calama	-	-	ACCIONA	-	-
13:24		PFV-JAMA-1	PFV-JAMA-1	21,2	N	-	CI	-	OM	-	control Línea de 220 kV Salar - Calama	-	-	ENOR CHILE	-	-
13:24		PFV-JAMA-2	PFV-JAMA-2	14,6	N	-	CI	-	OM	-	control Línea de 220 kV Salar - Calama	-	-	ENOR CHILE	-	-
13:24		PFV-SANPEDRO	PFV-SANPEDRO	74,6	N	-	CI	-	OM	-	control Línea de 220 kV Salar - Calama	-	-	ENOR CHILE	-	-
13:25		NUEVARENCA	NUEVARENCA_TG1+TV1_DIESEL	MT	N	LC	MT	-	OM	Fin Control Transferencia Transformadores S/E Cerro Navia 220 MVA	Fin Control Transferencia Transformadores S/E Cerro Navia 220 MVA	-	IL 2020001697	GENERADORA METROPOLITANA	-	MT
13:30		ATACAMA-2TG2B	ATACAMA-2TG2B_TG2B+0.5TV2_GNL_B		RO	DLC	PP	-	OM	-	-	-	IL 2021001953	ENEL GENERACION	-	-
13:35		RALCO-2	RALCO_sinv	MT	RO	-	PS	-	OM	-	-	N	IL 2020001131	ENEL GENERACION	-	-
13:38		RALCO-2	RALCO_sinv	0	DRO	-	FS	-	OM	-	-	N	IL 2021001131	ENEL GENERACION	-	-
13:40		PEHUENCHE-1	PEHUENCHE	MT	N	-	PS	-	RE	-	-	VE	-	ENEL GENERACION	-	-
13:48		PEHUENCHE-1	PEHUENCHE	0	DN	-	FS	-	RE	-	-	VE	-	ENEL GENERACION	-	-
14:00		PEHUENCHE-2	PEHUENCHE	MT	N	-	MT	-	OM	-	-	VE	-	ENEL GENERACION	-	MT
14:00		ATACAMA-1TG1A	ATACAMA-1TG1A_TG1A+0.5TV1_GNL_B		DRO	DLC	PP	-	OM	-	-	-	IL 2021001954	ENEL GENERACION	-	-
14:00		NEHUENCO-1	NEHUENCO-1_TG1+TV1_GNL_D	MT	N	LC	MT	-	OM	-	-	-	-	COLBUN	-	MT
14:20		MEJILLONES-CTM3	MEJILLONES-CTM3_TG1+TV1_GNL_A		DN	DLC	PP	-	OM	-	-	-	-	ENGIE GENERACION	-	-
14:20		TOCOPILLA-U16	TOCOPILLA-U16_TG1+TV1_GNL_A		DRO	DLC	PP	MTP	OM	-	-	-	3100151 - 6. 2021002	ENGIE GENERACION	-	-
14:21		GUACOLDA-5	GUACOLDA-5_CAR	-	LF	-	PC	PCP	OM	LF 28 MW, reparar filtración en absorber de bomba de recirculación del sistema de abatimiento SO2, según SICF 20	-	-	SICF 2021073270	AES ANDES	-	-
14:32		ATACAMA-2TG2B	ATACAMA-2TG2B_TG2B_GNL_B		RO	LC	PMT	-	OM	-	-	-	IL 2021001953	ENEL GENERACION	-	-
14:33		SANISIDRO-2	SANISIDRO-2_TG1_GNL_A	-	PO	-	EP	-	OM	Sincronizada TG	-	-	-	ENEL GENERACION	-	-
14:35		COLMITO	COLMITO_DIESEL	MT	LF	LC	MT	PCP	OM	Finaliza Cts Lt 110 kV Quillota - San Pedro	-	-	IL 2021001517	CARDONES	-	MT
14:42		ANGOSTURA-1	RALCO_sinv	MT	RO	-	MT	-	RE	-	-	-	IL 2021001568	COLBUN	-	MT
14:51		VENTANAS-2	VENTANAS-2_CAR	130	LF	-	CI	PCP	OM	-	Cts Lt 110 kV Quillota - San Pedro	-	IL 2021002022	AES ANDES	-	-
15:00		HORNITOS-CTH	HORNITOS-CTH_CAR	MT	N	-	MT	-	OM	-	Cts Lt 500 kV Nva Pan de Azúcar - Polpaico	-	-	ENGIE GENERACION	-	MT
15:00		ANDINA-CTA	ANDINA-CTA_CAR	MT	LF	-	MT	PCP	OM	-	Cts Lt 500 kV Nva Pan de Azúcar - Polpaico	-	IL 2021001939	ENGIE	-	MT
15:00		GUACOLDA-2	GUACOLDA-2_CAR	MT	LF	-	MT	PCP	OM	-	Cts Lt 500 kV Nva Pan de Azúcar - Polpaico	-	IL 2021001973	AES ANDES	-	MT
15:00		TOTAL ERNC	-	-	-	-	-	-	-	Finaliza control transferencia Línea de 220 kV Diego de Almagro - Paposo	-	-	-	CDC	-	-
15:00		ENAPACONCAGUA	ENAPACONCAGUA_COGEN	-	N	-	PC	-	OM	Cancela MW 2021002449	-	-	-	ENAP	-	-
15:00		MEJILLONES-CTM3	MEJILLONES-CTM3_TG1_GNL_A		N	LC	PMT	-	OM	-	-	-	-	ENGIE GENERACION	-	-
15:04		SANISIDRO-1	SANISIDRO-1_TG1+TV1_FSTVD_GNL_A	MT	N	LC	MT	-	OM	-	-	-	-	ENEL GENERACION	-	MT
15:04		NEHUENCO-2	NEHUENCO-2_TG1+TV1_GNL_D	MT	N	LC	MT	-	OM	-	-	-	-	COLBUN	-	MT
15:04		QUINTERO-2	QUINTERO-2_GNL_E	MT	N	LC	MT	-	OM	-	-	-	-	ENEL GENERACION	-	MT
15:04		QUINTERO-1	QUINTERO-1_GNL_E	70	N	LC	CI	-	OM	-	-	-	-	ENEL GENERACION	-	-
15:18		TOCOPILLA-U16	TOCOPILLA-U16_TG2_GNL_A		RO	LC	PMT	MTP	OM	E/S U16TG	-	-	3100151 - 6. 2021002	ENGIE GENERACION	-	-
15:53		TOCOPILLA-U16	TOCOPILLA-U16_TG1+TV1_GNL_A	-	RO	LC	PMT	MTP	OM	E/S U16 TV	-	-	3100151 - 6. 2021002	ENGIE GENERACION	-	-
15:58		OLIVOS	OLIVOS_BI-1_DIESEL	-	PO	-	EP	PCP	EP	-	-	-	IL 2021001943	POTENCIA	-	-
15:58		ATACAMA-1TG1A	ATACAMA-1TG1A_TG1A_GNL_B	-	RO	LC	PMT	-	OM	Sincronizada TG	-	-	IL 2021001953	ENEL GENERACION	-	MT
16:02		ANGOSTURA-1	RALCO_sinv	PC	RO	-	PC	-	RE	-	-	-	IL 2021001568	COLBUN	-	PC
16:03		QUINTERO-1	QUINTERO-1_GNL_E	PC	N	LC	PC	-	OM	-	-	-	-	ENEL GENERACION	-	PC
16:21		TOCOPILLA-U16	TOCOPILLA-U16_TG1+TV1_GNL_A	PC	RO	LC	PC	MTP	OM	-	-	-	3100151 - 6. 2021002	ENGIE GENERACION	-	-
16:24		COLBUN-1	COLBUN_sinv	-	DN	-	PP	-	OM	-	-	A	-	COLBUN	-	-
16:25		ATACAMA-2TG2B	ATACAMA-2TG2B_TG2B+0.5TV2_GNL_B	-	RO	LC	PMT	-	OM	E/S Atacama TVDC	-	-	IL 2021001953	ENEL GENERACION	-	-
16:29		MEJILLONES-CTM3	MEJILLONES-CTM3_TG1+TV1_GNL_A	-	N	LC	PMT	-	OM	E/S CTM3 TV	-	-	-	ENGIE GENERACION	-	-
16:30		QUINTERO-2	QUINTERO-2_GNL_E	PC	N	LC	PC	-	OM	-	-	-	-	ENEL GENERACION	-	PC
16:30		NEHUENCO-2	NEHUENCO-2_TG1+TV1_GNL_D	PC	N	LC	PC	-	OM	-	-	-	-	COLBUN	-	PC
16:30		SANISIDRO-1	SANISIDRO-1_TG1+TV1_FSTVD_GNL_A	PC	N	LC	PC	-	OM	-	-	-	-	ENEL GENERACION	-	PC
16:35		COLBUN-2	COLBUN_sinv	-	DN	-	PP	-	OM	-	-	A	-	COLBUN	-	-
16:37		COLBUN-1	COLBUN_sinv	MT	N	-	MT	-	OM	-	-	A	-	COLBUN	-	MT
16:40		GUACOLDA-2	GUACOLDA-2_CAR	PC	LF	-	PC	PCP	OM	Finaliza Cts Lt 500 kV Nva Pan de Azúcar - Polpaico	-	-	IL 2021001973	AES ANDES	-	PC
16:40		ANDINA-CTA	ANDINA-CTA_CAR	PC	LF	-	PC	PCP	OM	-	-	-	IL 2021001939	ENGIE	-	PC
16:40		HORNITOS-CTH	HORNITOS-CTH_CAR	PC	N	-	PC	-	OM	-	-	-	-	ENGIE GENERACION	-	PC
16:40		NORGENER-NTO2	NORGENER-NTO2_CAR	PC	N	-	PC	-	OM	-	-	-	-	AES ANDES	-	PC
16:40		MEJILLONES-CTM1	MEJILLONES-CTM1_CAR	PC	LF	-	PC	PCP	OM	-	-	-	IL 2021002011	ENGIE GENERACION	-	PC
16:40		NORGENER-NTO1	NORGENER-NTO1_CAR	PC	LF	-	PC	PCP	OM	-	-	-	IL 2021000072	AES ANDES	-	PC
16:40		TOCOPILLA-U15	TOCOPILLA-U15_CAR	PC	LF	-	PC	PCP	OM	-	-	-	IL 2021000376	ENGIE GENERACION	-	PC
16:40		KELAR-TG2	KELAR-TG2_TG2+0.5TV_GNL_A	PC	N	LC	PC	-	OM	-	-	-	-	KELAR	-	PC
16:40		TOCOPILLA-U14	TOCOPILLA-U14_CAR	PC	LF	-	PC	PCP	OM	-	-	-	9- . IL 2021000554 - 1	ENGIE GENERACION	-	PC
16:43		ATACAMA-1TG1A	ATACAMA-1TG1A_TG1A+0.5TV1_GNL_B		RO	LC	PMT	-	OM	E/S Atacama TVDC	-	-	IL 2021001953	ENEL GENERACION	-	-
16:45		ANGOSTURA-1	RALCO_sinv	MT	RO	-	MT	-	RE	-	-	-	IL 2021001568	COLBUN	-	MT
16:45		MEJILLONES-CTM3	MEJILLONES-CTM3_TG1+TV1_GNL_A	PC	N	LC	PC	-	OM	-	-	-	-	ENGIE GENERACION	-	-
16:45		ATACAMA-2TG2B	ATACAMA-2TG2B_TG2B+0.5TV2_GNL_B	MT	RO	LC	MT	-	OM	-	-	-	IL 2021001953	ENEL GENERACION	-	-
16:47		COLBUN-2	COLBUN_sinv	MT	N	-	MT	-	OM	-	-	A	-	COLBUN	-	MT
16:50		ANGOSTURA-1	RALCO_sinv	-	MM	-	EP	-	EP	-	-	-	SMM 2021067202	COLBUN	-	-
16:52		ATACAMA-1TG1A	ATACAMA-1TG1A_TG1A+0.5TV1_GNL_B	MT	RO	LC	MT	-	OM	-	-	-	IL 2021001953	ENEL GENERACION	-	-
16:58		TOTAL ERNC	-	-	-	-	-	-	-	Finaliza prorrata control Línea de 220 kV Salar - Calama	-	-	-	CDC	-	-
17:00		NORGENER-NTO1	NORGENER-NTO1_CAR	85	LF	-	PC	PCP	SICF	Presencia de clorurro en la caldera	-	-	3000072 - SICF 2021	AES ANDES	-	-
17:01		PEHUENCHE-2	PEHUENCHE	-	DN	-	PP	-	RE	-	-	VE	-	ENEL GENERACION	-	-
17:04		RAPEL-4	RAPEL	-	DN	-	PP	-	OM	-	-	N	-	ENEL GENERACION	-	-
17:04		OLIVOS	OLIVOS_BI-1_DIESEL	-	DN	-	FS	-	OM	Cancelada IL 2021001943	-	-	-	POTENCIA	-	-
17:05		RAPEL-5	RAPEL	-	DN	-	PP	-	OM	-	-	N	-	ENEL GENERACION	-	-
17:05		ANGOSTURA-1	RALCO_sinv	PC	RO	-	PC	-	RE	-	-	-	IL 2021001568	COLBUN	-	PC
17:07		RAPEL-5	RAPEL	PC	N	-	PC	-	OM	-	-	N	-	ENEL GENERACION	-	PC
17:07		NEHUENCO-1	NEHUENCO-1_TG1+TV1_GNL_D	-	N	LC	MT	-	OT	MT por CSG	-	-	-	COLBUN	-	-
17:07		RAPEL-4	RAPEL	PC	N	-	PC	-	OM	-	-	N	-	ENEL GENERACION	-	PC
17:14		PEHUENCHE-1	PEHUENCHE	MT	N	-	MT	-	RE	-	-	VE	-	ENEL GENERACION	-	MT
17:26		RALCO-1	RALCO_sinv	-	DRO	-	PP	-	OM	-	-	N	IL 2021001531	ENEL GENERACION	-	-
17:26		PEHUENCHE-1	PEHUENCHE	200	N	-	CI	-	RE	-	-	VE	-	ENEL GENERACION	-	-
17:27		RAPEL-3	RAPEL	-	DN	-	PP	-	OM	-	-	N	-	ENEL GENERACION	-	-
17:29		CIPRESES-3	CIPRESES_sinv	-	DRO	-	PP	-	OM	-	-	N	SMM 2021054109	ENEL GENERACION	-	-
17:30		RAPEL-3	RAPEL	PC	N	-	PC	-	OM	-	-	N	-	ENEL GENERACION	-	PC
17:30		NUEVARENCA	NUEVARENCA_TG1+TV1_DIESEL	PC	N	LC	PC	-	OM	-	-	-	IL 2020001697	GENERADORA METROPOLITANA	-	-
17:30		ATACAMA-1TG1A	ATACAMA-1TG1A_TG1A+0.5TV1_GNL_B	PC	RO	LC	PC	-	OM	-	-	-	IL 2021001953	ENEL GENERACION	-	PC
17:30		ATACAMA-2TG2B	ATACAMA-2TG2B_TG2B+0.5TV2_GNL_B	PC	RO	LC	PC	-	OM	-	-	-	IL 2021001953	ENEL GENERACION	-	PC
17:33		RAPEL-3	RAPEL	-	DN	-	PP	-	OM	-	-	N	-	ENEL GENERACION	-	-
17:33		RALCO-1	RALCO_sinv	MT	RO	-	MT	-	OM	-	-	N	IL 2021001531	ENEL GENERACION	-	MT
17:35		RALCO-2	RALCO_sinv	-	DRO	-	PP	-	OM	-	-	N	IL 2021001131	ENEL GENERACION	-	-
17:36		PANGUE-1	RALCO_sinv	200	N	-	CI	-	RE	-	-	-	-	ENEL GENERACION	-	-
17:36		PANGUE-2	RALCO_sinv	-	DN	-	PP	-	RE	-	-	-	-	ENEL GENERACION	-	-
17:37		RAPEL-1	RAPEL	PC	N	-	PC	-	OM	-	-	N	-	ENEL GENERACION	-	PC
17:38		RAPEL-2	RAPEL	-	DN	-	PP	-	OM	-	-	N	-	ENEL GENERACION	-	-
17:40		RALCO-1	RALCO_sinv	200	RO	-	CI	-	OM	-	-	N	IL 2021001531	ENEL GENERACION	-	-
17:40		RAPEL-2	RAPEL	PC	N	-	PC	-	OM	-	-	N	-	ENEL GENERACION	-	PC
17:42		CONSTITUCION	CONSTITUCION_DIESEL	MT	N	LC	PS	-	OM	Finaliza Cts Transformador N° 1 Constitucíónde 66/23 MVA de S/E 20 MVA	Cts Transformador N° 1 Constitucíónde 66/23 MVA de S/E 20 MVA	-	-	ELEKTRAGEN CONSTITUCION	-	-
17:44		PANGUE-2	RALCO_sinv	MT	N	-	MT	-	RE	-	-	-	-	ENEL GENERACION	-	MT
17:45		CIPRESES-3	CIPRESES_sinv	PC	N	-	PC	-	OM	-	-	N	-	ENEL GENERACION	-	PC
17:45		RALCO-2	RALCO_sinv	MT	RO	-	MT	-	OM	-	-	N	IL 2021001131	ENEL GENERACION	-	MT
17:50		CONSTITUCION	CONSTITUCION_DIESEL	0	DN	DLC	FS	-	OM	-	-	-	-	ELEKTRAGEN CONSTITUCION	-	-
17:57		CENJDAS	CENJDAS_DIESEL	0	PO	-	EP	-	EP	-	-	-	SI 2021071926	CENJDAS	-	-
17:58		SANISIDRO-2	SANISIDRO-2_TG1+TV1_GNL_A	-	PO	LC	PMT	-	OM	Sincronizada TV	-	-	-	ENEL GENERACION	-	-
17:58		SANISIDRO-1	SANISIDRO-1_TG1+TV1_GNL_A	-	N	LC	PC	-	OM	Cambio de configuración	-	-	-	ENEL GENERACION	-	-
17:59		ANGOSTURA-3	RALCO_sinv	PC	N	-	PC	-	OM	Cancela SMM 2021067202	-	-	-	COLBUN	-	PC
18:00		NOTAS CDC	-	-	-	-	-	-	-	Cambio en política de precios	-	-	-	CDC	-	-
18:05		VENTANAS-2	VENTANAS-2_CAR	PC	LF	-	PC	PCP	OM	-	Cts Lt 110 kV Quillota - San Pedro	-	IL 2021002022	AES ANDES	-	-
18:33		LOSPINOS	LOSPINOS_DIESEL	-	DN	DLC	PP	-	OM	-	-	-	-	COLBUN	-	-
18:42		PEHUENCHE-1	PEHUENCHE	PC	N	-	PC	-	RE	-	-	VE	-	ENEL GENERACION	-	PC
18:47		LOSPINOS	LOSPINOS_DIESEL	MT	N	LC	MT	-	OM	-	-	-	-	COLBUN	-	MT
18:54		RALCO-2	RALCO_sinv	150	RO	-	CI	-	OM	-	-	N	IL 2021001131	ENEL GENERACION	-	-
18:59		TARAPACA-TGTAR	TARAPACA-TGTAR_DIESEL	0	PO	-	EP	-	EP	-	-	-	SI 2021070338	ENEL GENERACION	-	-
19:00		NEHUENCO-1	NEHUENCO-1_TG1+TV1_GNL_D	PC	N	LC	PC	-	OM	Por disponibilidad de com bustible.	-	-	-	COLBUN	-	-
19:00		NUEVAALDEA-3	NUEVAALDEA-3_COGEN	25	LF	LC	PC	PCP	OM	-	-	-	IL 2021002024	ARAUCO	-	-
19:05		RAPEL-5	RAPEL	MT	N	-	MT	-	OM	-	-	N	-	ENEL GENERACION	-	MT
19:05		RAPEL-4	RAPEL	MT	N	-	MT	-	OM	-	-	N	-	ENEL GENERACION	-	MT
19:08		RAPEL-3	RAPEL	MT	N	-	MT	-	OM	-	-	N	-	ENEL GENERACION	-	MT
19:08		RAPEL-2	RAPEL	MT	N	-	MT	-	OM	-	-	N	-	ENEL GENERACION	-	MT
19:11		RAPEL-1	RAPEL	MT	N	-	MT	-	OM	-	-	N	-	ENEL GENERACION	-	MT
19:11		RAPEL-5	RAPEL	0	DN	-	FS	-	OM	-	-	N	-	ENEL GENERACION	-	-
19:30		SANISIDRO-2	SANISIDRO-2_TG1+TV1_GNL_A	PC	N	LC	PC	-	OM	Cancelado IF 2021002378	-	-	-	ENEL GENERACION	-	PC
19:50		RAPEL-4	RAPEL	0	DN	-	FS	-	OM	-	-	N	-	ENEL GENERACION	-	-
19:50		PANGUE-1	RALCO_sinv	150	N	-	CI	-	RE	-	-	-	-	ENEL GENERACION	-	-
19:54		KELAR-TG1	KELAR-TG1_TG1_GNL_A	-	PO	LC	EP	-	EP	-	-	-	IF 2021002275	KELAR	-	-
20:00		GUACOLDA-5	GUACOLDA-5_CAR	PC	N	-	PC	-	OM	Cancelada SICF 2021073270	-	-	-	AES ANDES	-	-
20:11		LOSVIENTOS	LOSVIENTOS_DIESEL	-	PO	LC	EP	-	EP	-	-	-	IF 2021002370	GENERADORA METROPOLITANA	-	-
20:34		PANGUE-1	RALCO_sinv	MT	N	-	MT	-	RE	-	-	-	-	ENEL GENERACION	-	MT
20:33		RAPEL-3	RAPEL	0	DN	-	FS	-	OM	-	-	N	-	ENEL GENERACION	-	-
20:47		PANGUE-2	RALCO_sinv	MT	N	-	PS	-	RE	-	-	-	-	ENEL GENERACION	-	-
20:50		PANGUE-2	RALCO_sinv	0	DN	-	FS	-	RE	-	-	-	-	ENEL GENERACION	-	-
21:00		NEHUENCO-1	NEHUENCO-1_TG1+TV1_GNL_D	MT	N	LC	MT	-	OT	Por CSG	-	-	-	COLBUN	-	MT
21:00		LOSPINOS	LOSPINOS_DIESEL	MT	N	LC	PS	-	OM	-	-	-	-	COLBUN	-	-
21:03		SANISIDRO-2	SANISIDRO-2_TG1+TV1_GNL_A	MT	LF	LC	MT	PCP	OM	Verificacion control de niveles del domo Caldera (HRSG) San Isidro 2. Ciclo combinado a mínimo técnico	-	-	SICF 2021073632	ENEL GENERACION	-	MT
21:04		LOSVIENTOS	LOSVIENTOS_DIESEL	MT	N	LC	PS	-	OM	Cancelado IF 2021002370	-	-	-	GENERADORA METROPOLITANA	-	-
21:05		LOSPINOS	LOSPINOS_DIESEL	0	DN	DLC	FS	-	OM	-	-	-	-	COLBUN	-	-
21:12		LOSVIENTOS	LOSVIENTOS_DIESEL	0	DN	DLC	FS	-	OM	-	-	-	-	GENERADORA METROPOLITANA	-	-
21:21		RAPEL-1	RAPEL	PC	N	-	PC	-	OM	-	-	N	-	ENEL GENERACION	-	PC
21:21		RAPEL-2	RAPEL	PC	N	-	PC	-	OM	-	-	N	-	ENEL GENERACION	-	PC
21:30		RAPEL-3	RAPEL	-	DN	-	PP	-	OM	-	-	N	-	ENEL GENERACION	-	-
21:33		RAPEL-3	RAPEL	PC	N	-	PC	-	OM	-	-	N	-	ENEL GENERACION	-	PC
21:41		KELAR-TG1	KELAR-TG1_TG1_GNL_A	-	DN	DLC	FS	-	OT	Cancelado IF 2021002275	-	-	-	KELAR	-	-
21:57		CENJDAS	CENJDAS_DIESEL	0	DN	-	FS	-	EP	E/S	-	-	SI 2021071926	CENJDAS	-	-
22:31		RALCO-1	RALCO_sinv	MT	RO	-	MT	-	OM	-	-	N	IL 2021001531	ENEL GENERACION	-	MT
22:40		NORGENER-NTO1	NORGENER-NTO1_CAR	134	LF	-	PC	PCP	OM	Cancelada SICF 2021073429	-	-	IL 2021000072	AES ANDES	-	-
22:41		RALCO-2	RALCO_sinv	MT	RO	-	MT	-	OM	-	-	N	IL 2021001131	ENEL GENERACION	-	MT
22:44		RAPEL-3	RAPEL	MT	N	-	PS	-	OM	-	-	N	-	ENEL GENERACION	-	-
22:46		RAPEL-2	RAPEL	0	DN	-	FS	-	OM	-	-	N	-	ENEL GENERACION	-	-
22:58		RAPEL-2	RAPEL	MT	N	-	PS	-	OM	-	-	N	-	ENEL GENERACION	-	-
22:59		RAPEL-2	RAPEL	0	DN	-	FS	-	OM	-	-	N	-	ENEL GENERACION	-	-
23:00		VENTANAS-2	VENTANAS-2_CAR	MT	LF	-	MT	-	OM	Control Suministro combustible.	Cts Lt 110 kV Quillota - San Pedro	-	IL 2021002022	AES ANDES	-	MT
23:00		NEHUENCO-2	NEHUENCO-2_TG1+TV1_GNL_D	MT	N	LC	MT	-	OT	Control Suministro combustible. Baja a MT.	-	-	-	COLBUN	-	MT
23:09		SANISIDRO-2	SANISIDRO-2_TG1+TV1_GNL_A	PC	PO	LC	EP	-	SICF	-	-	-	2021073632	ENEL GENERACION	-	-
23:17		RAPEL-1	RAPEL	MT	N	-	PS	-	OM	-	-	N	-	ENEL GENERACION	-	-
23:19		RAPEL-1	RAPEL	0	DN	-	FS	-	OM	-	-	N	-	ENEL GENERACION	-	-
23:31		SANISIDRO-2	SANISIDRO-2_TG1+TV1_GNL_A	PC	N	LC	PC	-	OM	Cancelada SICF 2021073632	-	-	-	ENEL GENERACION	-	PC
23:32		RALCO-2	RALCO_sinv	MT	RO	-	PS	-	OM	-	-	N	IL 2021001131	ENEL GENERACION	-	-
23:34		RALCO-2	RALCO_sinv	0	DRO	-	FS	-	OM	-	-	N	IL 2021001131	ENEL GENERACION	-	-
23:35		CANDELARIA-1	CANDELARIA-1_DIESEL	-	DN	DLC	PP	-	OM	Por SSCC.	-	-	-	COLBUN	-	-
23:35		CANDELARIA-2	CANDELARIA-2_DIESEL	-	DN	DLC	PP	-	OM	Por SSCC.	-	-	-	COLBUN	-	-
23:35		LOSPINOS	LOSPINOS_DIESEL	-	DN	DLC	PP	-	OM	Por SSCC.	-	-	-	COLBUN	-	-
23:51		LOSPINOS	LOSPINOS_DIESEL	MT	N	LC	MT	-	OM	Con SSCC.	-	-	-	COLBUN	-	MT
23:53		RALCO-1	RALCO_sinv	MT	RO	-	PS	-	OM	-	-	N	IL 2021001531	ENEL GENERACION	-	-
23:55		ANGOSTURA-1	RALCO_sinv	MT	RO	-	MT	-	RE	-	-	-	IL 2021001568	COLBUN	-	MT
23:55		RALCO-1	RALCO_sinv	0	DRO	-	FS	-	OM	-	-	N	IL 2021001531	ENEL GENERACION	-	-
23:56		CANDELARIA-2	CANDELARIA-2_DIESEL	-	N	LC	PMT	-	OM	Sincronizada Con SSCC.	-	-	-	COLBUN	-	-
23:59		MOV. CMG	-	-	-	-	-	-	-	Movimiento para estimar CMG horario	-	-	-	CDC	-	-
23:59		-	-	-	-	-	-	-	-	Movimiento para estimación del Cmg On-Line	-	-	-	-	-	-

COORDINADOR
ELÉCTRICO NACIONAL

INFORME DIARIO

Lunes 23 de Agosto del 2021

SISTEMA ELÉCTRICO NACIONAL

DESVIACIONES DE LA PROGRAMACION

1.1. Centrales

Centrales	Prog.	Real	Desv %	Estado
AILLIN	-	30.7	-	PMG, P
ATACAMA SOLAR S.A.	-	0.0	-	P
Abanico	716.2	754.3	+5.33 %	RO
Aguas Blancas Diésel	0.0	0.0	-	
Alena	575.8	560.4	-2.68 %	P
Alfalfal	790.6	817.2	+3.36 %	MM
Alhué	0.0	0.0	-	
Alto Renaico	0.0	23.7	-	PMG
Ancoa	16.8	17.2	+2.26 %	
Andes Diésel	0.0	0.0	-	
Andes FO6	0.0	0.0	-	
Andina-CTA	3532.2	3480.3	-1.47 %	LF
Angamos-ANG1	0.0	0.0	-	MM
Angamos-ANG2	6528.4	5899.6	-9.63 %	
Angostura	3015.4	3725.0	+23.53 %	RO
Antilhue	0.0	0.0	-	
Antuco	2562.2	4629.1	(*) +80.67 %	RO
Arauco	0.0	19.9	GNP	LF
Arica-GMAR	0.0	0.0	-	
Arica-M1AR	0.0	0.0	-	
Arica-M2AR	0.0	0.0	-	
Atacama-1 Diésel	0.0	0.0	-	RO, LF
Atacama-1 GNL	2692.6	2296.4	-14.72 %	RO
Atacama-2 Diésel	0.0	24.0	GNP	RO
Atacama-2 GNL	1130.6	1171.9	+3.65 %	
Bess Andes	-	9.6	GNP	
Bess Angamos	-	8.9	GNP	
Bess Cochrane	-	0.5	GNP	
Blanco	77.0	96.6	+25.45 %	
Bocamina 2	8389.2	8257.0	-1.58 %	
CALAMA	570.5	757.5	+32.78 %	P
CAMPOS DEL SOL	124.4	125.2	+0.64 %	P
CERRO DOMINADOR CSP	0.0	0.0	-	P
CMPC Cordillera	0.0	0.0	-	RO
CMPC Laja	600.0	625.8	+4.30 %	
CMPC Pacífico	572.9	523.4	-8.65 %	
CMPC Santa Fe	0.0	0.0	-	MM
CMPC Tissue	-	22.4	-	PMG
COMBARBALA	-	0.0	-	P
Callao	54.9	37.8	-31.08 %	PMG
Calle Calle	0.0	0.0	-	MM
Campiche	2016.0	2028.0	+0.60 %	LF

Centrales	Prog.	Real	Desv %	Estado
Masisa	0.0	199.7	GNP	LF
Maule	0.0	0.0	-	
Mejillones IEM	8520.0	8369.9	-1.76 %	LF
Mejillones-CTM1	2941.6	2798.4	-4.87 %	LF
Mejillones-CTM1 Fuel Oil	-	0.0	-	
Mejillones-CTM2	0.0	0.0	-	MM
Mejillones-CTM3 Diésel	1866.1	1202.3	-35.57 %	
Mejillones-CTM3 GNL	1197.6	1303.9	+8.88 %	
Mejillones-CTM3 Gas Arg	0.0	-	-	
Mejillones-PAM	528.0	503.7	-4.60 %	
Mercurio Sur	6.7	8.1	+20.84 %	P
Mocho	284.3	153.0	-46.19 %	
NEGRETE	298.9	309.1	+3.43 %	P
Nalcas	132.4	89.2	-32.65 %	PMG
Nehuenco 1 Diésel	0.0	0.0	-	
Nehuenco 1 GNL	6368.1	5932.0	-6.85 %	
Nehuenco 1 Gas Arg	0.0	0.0	-	
Nehuenco 2 Diésel	0.0	0.0	-	
Nehuenco 2 GNL	8085.2	8062.0	-0.29 %	
Nehuenco 2 Gas Arg	0.0	0.0	-	
Nehuenco 9B Diésel	0.0	0.0	-	
Nehuenco 9B GNL	0.0	0.0	-	
Nehuenco 9B Gas Arg	0.0	0.0	-	
Newen Diésel	0.0	0.0	-	
Newen Gas	0.0	0.0	-	
Newen Gas Arg	0.0	0.0	-	
Newen Propano	0.0	-	-	
Norgener-NTO1	2744.2	2454.2	-10.57 %	LF
Norgener-NTO2	2941.1	2736.6	-6.96 %	
Norgener-NTO2 Fuel Oil	-	0.0	-	
Nueva Aldea 1	0.0	0.0	-	MM
Nueva Aldea 2	0.0	0.0	-	DF
Nueva Aldea 3	888.0	749.5	-15.60 %	
Nueva Renca Diésel	5655.1	5828.0	+3.06 %	
Nueva Renca GNL	0.0	0.0	-	
Nueva Renca Gas Arg	0.0	0.0	-	
Nueva Ventanas	0.0	1999.0	(*)GNP	LF
Ojos de Agua	91.7	95.8	+4.44 %	PMG
Olivos	0.0	77.0	GNP	
PFV AZABACHE	32.3	9.8	-69.64 %	P
PFV Del Desierto	-	0.0	-	PMG, P
PFV Diego de Almagro Sur	-	0.0	-	P

Centrales	Prog.	Real	Desv %	Estado
Candelaria 1 Diésel	0.0	7.0	GNP	
Candelaria 1 GNL	0.0	0.0	-	
Candelaria 1 Gas Arg	0.0	0.0	-	
Candelaria 2 Diésel	0.0	7.0	GNP	
Candelaria 2 GNL	0.0	0.0	-	
Candelaria 2 Gas Arg	0.0	0.0	-	
Candelaria Solar	3.9	5.5	+40.62 %	
Canutillar	2911.4	2765.0	-5.03 %	
Capullo	288.0	271.8	-5.62 %	
Cardones	0.0	0.0	-	DRO
Carena	109.0	58.2	-46.61 %	PMG, MM
Carilafquén	96.0	63.8	-33.52 %	
Celco	120.5	100.0	-17.03 %	
Cementos Bío Bío	0.0	0.0	-	LF, RO
Cenizas	0.0	20.7	GNP	
Cerro Tigre	-	0.0	-	
Chacabuquito	131.0	134.0	+2.29 %	
Chacayes	432.3	551.8	+27.63 %	
Chagual	-	0.0	-	P
Chapiquiña	108.0	121.7	+12.69 %	
Chiburgo	0.0	23.0	-	PMG, MM
Chillan	-	0.0	-	
Chiloé	0.0	0.0	-	PMG
Cholguán	216.1	135.4	-37.33 %	DF, LF
Cholguán IFO	-	0.0	-	
Chuyaca	2.4	0.0	-100.00 %	LF
Cipreses	609.9	174.9	-71.32 %	
Cipresillos	-	0.0	-	PMG
Cochrane-CCH1	5853.8	6035.1	+3.10 %	
Cochrane-CCH2	5853.9	5885.3	+0.54 %	
Cogen. Aconcagua	0.0	0.0	-	MM, RO
Cogen. Biobío	492.0	1250.0	+154.07 %	
Colbún	2916.1	3025.0	+3.74 %	RO
Colihues Diésel	-	0.0	-	DF, LF
Colihues HFO	0.0	0.0	-	DF, RO
Colmito Diésel	0.0	463.7	GNP	LF
Colmito GNL	0.0	0.0	-	
Concón	0.0	0.0	-	PMG
Constitución	0.0	14.5	-	PMG
Convento Viejo	266.0	286.2	+7.59 %	
Coronel Diésel	0.0	0.0	-	
Coronel GNL	0.0	0.0	-	
Coronel Gas Arg	0.0	0.0	-	
Coya	0.0	0.0	-	
Cumbres	168.0	148.7	-11.49 %	
Curillinque	691.1	332.0	-51.96 %	RO
Dadinco	-	0.0	-	
Degañ	0.0	0.0	-	LF
Degañ 2	0.0	0.0	-	DF
Deuco	-	0.0	-	
Diego de Almagro	0.0	0.0	-	

Centrales	Prog.	Real	Desv %	Estado
PFV EL SALITRAL	22.1	5.7	-74.18 %	P
PFV Las Majadas	0.0	0.0	-	P
PFV PLAYERITO	5.9	0.0	-100.00 %	P
PFV PLAYERO	5.9	0.0	-100.00 %	P
PFV RÍO ESCONDIDO	1174.4	1112.3	-5.29 %	P
PFV SANTA ISABEL	1125.4	1343.7	+19.40 %	P
PFV SOL DE LILA	0.0	0.0	-	P
PFV Sol de los Andes	-	0.0	-	P
PFV Sol del Desierto	140.6	182.5	+29.77 %	P
PFV Sol del Norte	-	0.0	-	PMG, P
PFV de los Andes	-	0.0	-	PMG, P
PMG CH Corrales	-	0.0	-	PMG, P
PMGD PFV Kaufmann	0.0	0.0	-	P
Pajonales	0.0	0.0	-	
Palacios	1.2	2.2	+78.51 %	PMG
Palmucho	500.0	592.1	+18.42 %	
Pangue	2914.8	2479.1	-14.95 %	
Parque Eólico Mesamávida	-	0.0	-	P
Pehuenche	7905.2	6903.0	-12.68 %	
Peuchén	860.6	1465.8	+70.32 %	
Pilmaiquén	700.0	725.1	+3.58 %	RO
Placilla	0.0	0.0	-	PMG
Planta Valdivia	0.0	89.9	GNP	
Pretty Field	17.4	4.3	-75.42 %	P
Providencia	144.0	223.8	+55.42 %	
Puente Solar	7.1	7.9	+11.37 %	P
Pulelfu	216.0	202.3	-6.34 %	PMG
Pullinque	553.8	535.3	-3.35 %	
Punta Colorada Diésel	0.0	0.0	-	
Punta Colorada IFO	0.0	0.0	-	
Puntilla	148.5	96.1	-35.29 %	MM
Queltehues	505.5	505.0	-0.10 %	DF
Quilleco	606.1	1320.0	+117.79 %	
Quintay	0.0	0.0	-	PMG
Quintero 1A Diésel	0.0	0.0	-	RO
Quintero 1A GNL	210.0	1588.0	(*) +656.19 %	
Quintero 1A Gas Arg	0.0	0.0	-	
Quintero 1B Diésel	0.0	0.0	-	RO
Quintero 1B GNL	875.0	1313.0	+50.06 %	
Quintero 1B Gas Arg	0.0	0.0	-	
RENAICO 2	-	0.0	-	P
Ralco	5108.3	2084.1	(*) -59.20 %	RO
Rapel	3909.5	1333.6	(*) -65.89 %	
Rauquén	14.0	23.7	+69.38 %	
Renaico	0.0	115.2	-	PMG
Renca	0.0	0.0	-	
Rinconada	13.1	15.8	+20.31 %	
Rucatayo	762.0	795.8	+4.43 %	
Rucúe	1410.5	3132.0	(*) +122.05 %	
Río Colorado	0.0	220.6	GNP	
Río Huasco	24.4	21.0	-13.96 %	

Centrales	Prog.	Real	Desv %	Estado
Digua	0.0	0.0	-	P
Domeyko	0.0	0.0	-	P
Don Jorge	9.6	7.7	-19.47 %	
Dos Valles	0.2	0.0	-100.00 %	PMG
El Paso	48.0	0.0	-100.00 %	
El Peñón	2.5	0.0	-100.00 %	
El Pinar	-	0.0	-	
El Rincón	5.9	6.0	+1.94 %	PMG
El Salvador	0.0	0.0	-	
El Toro	0.0	18.9	GNP	RO
El Totoral	0.0	0.0	-	PMG
Emelda 1	0.0	0.0	-	
Emelda 2	0.0	0.0	-	
Enaex-CUMMINS	0.0	0.0	-	
Enaex-DEUTZ	0.0	0.0	-	
Energía Pacífico	384.0	354.9	-7.58 %	RO
Escuadrón	192.0	237.3	+23.59 %	LF
Esperanza-DS1	0.0	0.0	-	
Esperanza-DS2	0.0	0.0	-	
Esperanza-TG1	0.0	0.0	-	LF
Espinos	0.4	0.0	-100.00 %	
Eólica Aurora	179.1	105.8	-40.91 %	
Eólica Cabo Leones 1	726.1	521.4	-28.19 %	
Eólica Cabo Leones 2	690.9	580.6	-15.97 %	
Eólica Cabo Leones 3	948.8	562.9	-40.67 %	
Eólica Canela	24.4	3.2	-87.08 %	
Eólica Canela 2	81.7	11.6	-85.83 %	
Eólica Cuel	276.0	261.1	-5.39 %	
Eólica El Arrayán	409.2	196.4	-52.00 %	
Eólica El Maitén	100.0	129.3	+29.22 %	
Eólica La Esperanza	79.3	85.3	+7.55 %	PMG
Eólica La Estrella	263.5	86.6	-67.14 %	DF
Eólica La Flor	293.8	327.1	+11.33 %	
Eólica Lebu	56.6	22.4	-60.41 %	PMG
Eólica Los Buenos Aires	270.1	198.4	-26.53 %	
Eólica Los Cururos	209.5	80.0	-61.82 %	
Eólica Monte Redondo	101.3	29.1	-71.28 %	
Eólica Punta Colorada	31.9	30.8	-3.45 %	DF
Eólica Punta Palmeras	97.8	32.3	-67.01 %	
Eólica Punta Sierra	291.4	103.1	-64.60 %	RO
Eólica Renaico	948.9	875.6	-7.73 %	
Eólica San Gabriel	1534.2	1362.4	-11.20 %	
Eólica San Juan	1123.9	939.1	-16.44 %	
Eólica San Pedro	67.8	63.2	-6.79 %	
Eólica San Pedro 2	158.5	107.7	-32.09 %	LF
Eólica Sarco	1093.4	941.9	-13.85 %	
Eólica Sierra Gorda	1132.5	1159.7	+2.41 %	
Eólica Talinay Oriente	399.4	190.0	-52.42 %	
Eólica Talinay Poniente	371.6	146.3	-60.64 %	
Eólica Taltal	1432.6	1667.0	+16.37 %	LF

Centrales	Prog.	Real	Desv %	Estado
Río Picoiquén	470.4	464.5	-1.25 %	
SF Energía	1354.1	1123.1	-17.06 %	LF
San Andrés	81.7	28.3	-65.34 %	
San Clemente	0.0	0.0	-	PMG
San Gregorio	0.0	0.0	-	PMG
San Ignacio	153.7	144.0	-6.31 %	
San Isidro 1 Diésel	0.0	0.0	-	RO
San Isidro 1 GNL	7268.3	7103.0	-2.27 %	
San Isidro 1 Gas Arg	0.0	0.0	-	
San Isidro 2 Diésel	0.0	0.0	-	RO
San Isidro 2 GNL	7287.3	4790.0	(*) -34.27 %	
San Isidro 2 Gas Arg	0.0	0.0	-	
San Javier	13.2	23.0	+73.42 %	
San Lorenzo 1	0.0	0.0	-	
San Lorenzo 2	0.0	0.0	-	
San Lorenzo 3	0.0	0.0	-	
San Ramiro	24.0	12.4	-48.34 %	
Santa Fe	18.6	37.8	+103.24 %	
Santa Lidia	0.0	0.0	-	
Santa Marta	240.0	96.2	-59.92 %	
Santa María	8975.8	8774.0	-2.25 %	RO
Santa Rita	6.7	10.3	+53.22 %	
Sauzal	931.4	568.8	-38.93 %	MM, RO
Sauzal 60 Hz	-	0.0	-	
Sauzalito	146.0	0.0	-100.00 %	
Solar Aguila 1	15.0	15.0	-0.06 %	
Solar Almeyda	358.3	429.3	+19.82 %	
Solar Andes	164.9	165.0	+0.04 %	
Solar Andes 2A	572.0	564.4	-1.33 %	LF
Solar Antay	69.1	64.4	-6.85 %	PMG
Solar Atacama 2	953.8	1146.2	+20.17 %	
Solar Carrera Pinto	492.1	535.5	+8.81 %	
Solar Cerro Dominador	813.5	845.6	+3.95 %	
Solar Chañares	206.3	233.3	+13.12 %	
Solar Diego de Almagro	170.3	191.4	+12.37 %	
Solar Doña Carmen	81.5	25.2	-69.09 %	
Solar El Pelícano	621.3	714.8	+15.04 %	
Solar El Pilar - Los Amarillos	0.0	0.0	-	PMG
Solar El Romero	1289.7	1378.7	+6.90 %	
Solar FV Bolero	944.8	948.9	+0.43 %	
Solar Finis Terrae	846.1	927.6	+9.64 %	
Solar GPG San Pedro	743.5	780.3	+4.95 %	
Solar Huatacondo	677.6	667.8	-1.44 %	
Solar Jama	380.6	417.0	+9.57 %	
Solar Javiera	410.6	434.5	+5.81 %	
Solar La Huayca 2	160.6	169.0	+5.22 %	
Solar La Silla	6.3	11.0	+74.13 %	
Solar Lalackama	389.6	399.4	+2.52 %	
Solar Lalackama 2	91.8	123.3	+34.38 %	
Solar Llano de Llampos	456.9	621.7	+36.07 %	

Centrales	Prog.	Real	Desv %	Estado
Eólica Tolpán Sur	994.1	564.6	-43.21 %	
Eólica Totoral	52.7	8.3	-84.26 %	
Eólica Ucuquer 2	27.0	28.3	+4.69 %	
Eólica Valle de los Vientos	520.9	689.6	+32.39 %	
Florida	0.0	0.0	-	
Geo. Cerro Pabellón	881.2	1022.2	+15.99 %	
Guacolda 1	2998.7	2793.0	-6.86 %	LF
Guacolda 2	2422.1	2274.0	-6.11 %	LF
Guacolda 3	3348.6	3406.0	+1.72 %	
Guacolda 4	2967.3	3005.0	+1.27 %	LF
Guacolda 5	3480.0	3160.0	-9.20 %	
Guayacán	112.9	110.2	-2.37 %	
HP EL ATAJO	1.9	8.0	+323.56 %	
HP FLORIDA II	295.0	66.2	-77.56 %	
HP FLORIDA III	50.4	48.0	-4.76 %	
Hidroeléctrica Chilco	-	0.0	-	
Horcones Diésel	0.0	0.0	-	
Horcones TG	-	0.0	-	
Hornitos	130.0	0.0	-100.00 %	DF
Hornitos-CTH	2109.4	3554.0	(*) +68.48 %	
Huasco	0.0	0.0	-	
Huasco TG IFO	0.0	-	-	
Inacal	0.0	0.0	-	
Isla	686.5	557.1	-18.85 %	
Itata	480.0	480.0	-	
Juncal	110.0	92.0	-16.36 %	
Kelar Diésel	0.0	0.0	-	DF
Kelar GNL	3955.9	4583.5	+15.86 %	DF
LA CRUZ SOLAR	-	0.0	-	P
LA HUELLA	550.3	565.0	+2.67 %	P
LOS OLMOS	0.0	0.0	-	P
La Confluencia	518.0	591.0	+14.09 %	MM
La Higuera	877.0	1072.0	+22.23 %	MM
La Mina	132.8	0.0	-100.00 %	
La Portada-TECNET	0.0	0.0	-	
Laja 1	250.1	763.6	+205.37 %	
Laja Energía Verde	240.0	121.0	-49.58 %	
Las Vegas	0.0	0.0	-	PMG
Lautaro 1	624.0	0.0	-100.00 %	
Lautaro 2	0.0	0.0	-	MM
Lebu	-	6.4	-	PMG
Licantén	0.0	60.7	GNP	LF
Licán	348.0	330.7	-4.97 %	
Linares Norte	0.0	0.0	-	PMG
Lircay	264.0	267.8	+1.44 %	
Llauquereo	38.9	43.0	+10.46 %	PMG
Loma Alta	259.3	191.6	-26.13 %	
Loma Los Colorados 1	0.0	0.0	-	PMG, DF
Loma Los Colorados 2	0.0	265.2	GNP	DF
Los Guindos TG1 Diésel	0.0	0.0	-	

Centrales	Prog.	Real	Desv %	Estado
Solar Loma Los Colorados	4.0	1.9	-52.50 %	PMG
Solar Los Loros	191.1	213.0	+11.48 %	LF
Solar Los Tilos	6.2	4.8	-22.62 %	
Solar Luz del Norte	793.0	970.4	+22.37 %	RO
Solar María Elena	459.6	473.5	+3.04 %	
Solar Nuevo Quillagua	781.8	796.0	+1.82 %	
Solar PFV Granja Solar	947.1	942.0	-0.54 %	
Solar PV Conejo	706.0	752.2	+6.55 %	LF
Solar PV Salvador	331.3	454.4	+37.14 %	
Solar Pampa Camarones	50.2	50.5	+0.50 %	
Solar Pampa Solar Norte	495.7	495.3	-0.09 %	
Solar Piloto Cardones	1.0	0.7	-32.29 %	PMG
Solar Pozo Almonte 2	66.3	55.9	-15.70 %	
Solar Pozo Almonte 3	124.7	122.7	-1.63 %	
Solar Puerto Seco	78.6	83.6	+6.38 %	PMG
Solar Quilapilún	185.1	283.0	+52.93 %	
Solar SDGx01	4.5	5.4	+19.78 %	PMG
Solar San Andrés	249.4	287.0	+15.09 %	
Solar Santiago	146.0	228.9	+56.75 %	
Solar Uribe	382.2	426.9	+11.69 %	
Solar Usya	393.4	389.7	-0.94 %	LF
TAMAYA SOLAR	-	0.0	-	P
TER SAN JAVIER 1	-	0.0	-	
TER SAN JAVIER 2	-	0.0	-	
Taltal 1 Diésel	0.0	0.0	-	DLC, RO
Taltal 1 GNL	0.0	0.0	-	RO
Taltal 2 Diésel	0.0	0.0	-	DLC
Taltal 2 GNL	0.0	0.0	-	
Tamaya-Suta	0.0	0.0	-	
Tarapacá-CTTAR	0.0	0.0	-	
Tarapacá-CTTAR Fuel Oil	-	0.0	-	
Tarapacá-TGTAR	0.0	71.2	GNP	
Tchamma	0.0	45.9	GNP	
Teno	0.0	0.0	-	LF
Teno Gas 50	0.0	0.0	-	
Termopacífico	0.0	0.0	-	LF
Tocopilla-TG1	0.0	0.0	-	
Tocopilla-TG2	0.0	0.0	-	
Tocopilla-TG3 Diésel	0.0	0.0	-	
Tocopilla-TG3 GNL	0.0	0.0	-	DF
Tocopilla-U14	1584.5	1617.2	+2.06 %	LF
Tocopilla-U14 Fuel Oil	-	0.0	-	
Tocopilla-U15	1716.6	1741.3	+1.44 %	LF
Tocopilla-U15 Fuel Oil	-	0.0	-	
Tocopilla-U16 Diésel	0.0	0.0	-	
Tocopilla-U16 GNL	4698.1	5192.1	+10.51 %	RO
Tocopilla-U16 Gas Arg	0.0	-	-	
Trapén	3.5	0.0	-100.00 %	LF
Trincao	0.0	0.0	-	MM
Trongol	-	4.1	-	PMG

Centrales	Prog.	Real	Desv %	Estado
Los Guindos TG2 Diésel	0.0	0.0	-	
Los Hierros	504.0	515.3	+2.25 %	
Los Hierros 2	72.0	82.4	+14.40 %	
Los Lagos Solar	0.0	0.0	-	P
Los Molles	42.4	63.0	+48.53 %	
Los Pinos	135.9	133.0	-2.16 %	
Los Quilos	224.0	217.5	-2.90 %	MM
Los Vientos	0.0	38.0	GNP	
MALGARIDA	1503.0	1662.8	+10.63 %	P
MALGARIDA 1	0.0	-	-	P
MALGARIDA 2	0.0	-	-	P
MALLECO NORTE	672.1	263.7	-60.77 %	P
MALLECO SUR	777.5	1146.1	+47.41 %	P
MECO CHILLAN	0.0	29.4	GNP	P
Machicura	312.0	298.0	-4.49 %	LF
Maitenes	133.9	137.6	+2.76 %	DF, RO
Malalcahuello	72.0	69.2	-3.96 %	
Mampil	801.6	1057.8	+31.96 %	
Mantos Blancos-MIMB	0.0	0.0	-	
Mariposas	72.0	64.2	-10.83 %	PMG

Centrales	Prog.	Real	Desv %	Estado
Ujina-1	0.0	0.0	-	
Ujina-2	0.0	0.0	-	
Ujina-3	0.0	0.0	-	
Ujina-4	0.0	0.0	-	
Ujina-5	0.0	0.0	-	MM
Ujina-6	0.0	0.0	-	
Ventanas 1	0.0	0.0	-	ERE
Ventanas 2	2685.0	3085.0	+14.90 %	LF
Villa Alegre	18.4	40.4	+119.77 %	
Villa Solar	5.0	7.8	+56.85 %	
Viñales	528.0	671.8	+27.23 %	
Volcán	141.8	139.0	-1.97 %	
Yungay 1 Diésel	0.0	0.0	-	
Yungay 1 GNL	0.0	0.0	-	
Yungay 2 Diésel	0.0	0.0	-	
Yungay 2 GNL	0.0	0.0	-	
Yungay 3 Diésel	0.0	0.0	-	
Yungay 3 GNL	0.0	0.0	-	
Yungay 4	0.0	0.0	-	
Total	**232448.8**	**231730.7**	**-0.31 %**	

1.2. PMGD

Centrales	Prog.	Real	Desv %
Agni	-	0.0	-
Alerce	-	0.0	-
Alicahue	12.0	5.5	-54.42 %
Allipén	58.5	62.1	+6.08 %
Almendrado	-	0.0	-
Ancalí	-	0.0	-
Argomedo	6.3	10.2	+61.81 %
Aromos	-	2.6	-
Arrayán	-	0.0	-
Auxiliar del Maipo	38.3	24.7	-35.48 %
Aviles	0.0	0.0	-
BERRUECO	18.2	25.8	+41.87 %
Bellavista 1	76.3	81.8	+7.32 %
Biocruz	-	16.3	-
Biomar	-	0.0	-
Bluegate	-	0.0	-
Boldos	-	0.0	-
Boquiamargo	0.0	0.0	-
Bureo	28.5	13.4	-52.92 %
CASABERMEJA	6.2	5.8	-6.31 %
Caimi	0.0	0.0	-
Calafate	-	0.0	-
Calfuco	-	0.0	-
Caliboro	19.3	20.5	+5.93 %
Campesina	-	0.0	-
Casablanca 1	-	0.0	-
Casablanca 2	-	0.0	-
Cavancha	42.6	42.4	-0.51 %
Cañete	-	3.4	-
Chacabuco	34.0	26.6	-21.58 %
Chanleufu	0.7	2.4	+216.07 %
Chifin	-	0.0	-
Chile Generación	-	0.0	-
Chorrillos	-	0.0	-
Chufkén (Traiguén)	-	1.6	-
Ciruelillo	-	0.0	-
Cocharcas	5.8	14.2	+143.94 %
Collil	138.1	82.0	-40.61 %
Conchali	-	0.0	-
Contra	-	0.0	-
Contulmo	-	0.0	-
Copiulemu	-	13.3	-
Correntoso	132.2	131.8	-0.30 %
Cortés	-	0.0	-
Cosapilla	10.1	10.6	+4.44 %
Curacautín	-	14.6	-
Curauma	-	0.0	-
Curileufu	-	0.0	-
DON ANDRÓNICO	7.4	0.0	-100.00 %

Centrales	Prog.	Real	Desv %
Rapaco	-	0.0	-
Raso Power	-	0.0	-
Reca	37.0	39.4	+6.59 %
Rey	-	0.0	-
Riñinahue	0.7	0.5	-39.77 %
Robleria	15.8	72.0	+356.15 %
Río Azul	-	0.0	-
Río Mulchén	4.8	10.8	+126.31 %
SANTA CAROLINA	1.8	5.4	+194.51 %
Salmofood 1	-	0.0	-
Santa Elena	0.0	52.9	-
Santa Ester	0.0	0.0	-
Santa Irene	-	0.0	-
Santa Isabel	7.7	9.3	+20.94 %
Santa Luisa	-	0.0	-
Saturno Norte	10.1	12.2	+21.10 %
Sauce Andes	6.1	6.4	+5.91 %
Sepultura	-	0.0	-
Skretting	-	0.0	-
Skretting Osorno	-	0.0	-
Sol de Septiembre	23.8	19.9	-16.43 %
Solar Alto	0.0	0.0	-
Solar Altos de Til Til	5.1	3.8	-26.18 %
Solar Altos del Paico	0.0	-	-
Solar Alturas de Ovalle	16.6	0.0	-100.00 %
Solar Amparo del Sol	12.4	5.1	-59.03 %
Solar Antonia	6.3	7.0	+10.00 %
Solar Ariztía	0.0	0.0	-
Solar Bellavista	9.6	1.2	-88.02 %
Solar Cabilsol	4.0	2.2	-44.30 %
Solar Cachiyuyo 2	0.0	55.6	-
Solar Calama 1	81.9	81.8	-0.16 %
Solar Calle Larga	10.5	7.0	-33.05 %
Solar Canesa 1	0.0	20.7	-
Solar Casuto	9.1	4.3	-52.31 %
Solar Catemu	7.1	3.7	-48.24 %
Solar Catán	3.3	4.8	+45.29 %
Solar Cernicalo 1	6.8	9.0	+32.99 %
Solar Cernicalo 2	6.8	8.3	+22.51 %
Solar Chalinga	11.7	2.8	-76.57 %
Solar Chancon	5.4	5.7	+5.32 %
Solar Chimbarongo	6.9	4.8	-30.00 %
Solar Chuchiñi	8.0	4.3	-46.33 %
Solar Citrino	5.4	8.3	+53.78 %
Solar Cordillerilla	6.3	0.0	-99.84 %
Solar Covadonga	71.0	65.9	-7.20 %
Solar Crucero	6.4	5.2	-19.55 %
Solar Cruz	9.1	6.5	-28.81 %
Solar Cuz Cuz	8.5	3.3	-60.83 %

Centrales	Prog.	Real	Desv %
Danisco	-	0.0	-
Darlin	15.8	26.8	+69.81 %
Don Pedro	-	0.0	-
Don Walterio	70.8	72.6	+2.56 %
Dongo	105.2	73.5	-30.14 %
Donguil	5.4	4.7	-12.12 %
Doña Hilda	2.5	2.9	+17.08 %
Doña Javiera	-	2.3	-
Doñihue	15.7	16.5	+4.97 %
EL ROMERAL	9.2	20.1	+119.39 %
ETERSOL	-	0.0	-
Eagon	-	0.0	-
El Agrio	13.4	0.0	-100.00 %
El Arrayán	-	12.0	-
El Campesino 1	-	3.2	-
El Canelo	59.1	74.0	+25.38 %
El Canelo 1	-	0.0	-
El Colorado	45.1	23.1	-48.83 %
El Condor	2.5	2.7	+7.50 %
El Diuto	45.7	51.6	+12.99 %
El Faro	-	0.0	-
El Litre	31.4	19.3	-38.64 %
El Llano	0.0	0.0	-
El Manzano	81.2	104.9	+29.19 %
El Mirador	45.0	0.0	-100.00 %
El Molle	-	38.5	-
El Nogal	-	0.0	-
El Piuquen	0.0	0.0	-
El Queltehue	-	4.6	-
El Resplandor	5.8	10.4	+79.53 %
El Tártaro	0.0	0.0	-
Energía León	-	0.0	-
Ensenada	0.0	0.0	-
Ermitaño	-	0.0	-
Estancilla	-	0.0	-
Estandartes	-	0.0	-
Eyzaguirre	4.5	5.8	+27.91 %
Eólica El Arrebol	0.0	66.6	-
Eólica Huajache	36.3	34.5	-5.08 %
Eólica Las Peñas	48.5	19.9	-59.00 %
Eólica Lebu 3	31.8	1.6	-94.99 %
Eólica Raki	54.5	16.2	-70.23 %
Eólica Ucuquer	18.5	48.7	+163.44 %
Eólico El Nogal	80.5	45.9	-42.97 %
GR Pitao	0.0	0.0	-
Galpón	20.5	20.2	-1.27 %
Gami	-	0.0	-
Granada	16.9	35.9	+111.67 %
Guanaco Solar	5.6	8.7	+56.35 %
HBS	-	0.0	-
HBS-GNL	-	0.0	-

Centrales	Prog.	Real	Desv %
Solar Don Eugenio	15.6	6.0	-61.88 %
Solar Don Mariano	1.3	4.8	+277.17 %
Solar Eclipse	1.8	3.7	+100.56 %
Solar El Boco	4.5	4.7	+3.78 %
Solar El Chincol	6.3	8.7	+39.53 %
Solar El Chucao	0.0	0.0	-
Solar El Divisadero	9.6	5.7	-40.52 %
Solar El Estero	1.7	3.4	+95.40 %
Solar El Laurel	16.8	18.2	+8.13 %
Solar El Picurio	8.3	7.7	-7.23 %
Solar El Pilpen	7.2	4.3	-40.00 %
Solar El Pitio	19.6	12.7	-35.46 %
Solar El Queltehue	8.2	-	-
Solar El Quemado	11.2	4.7	-58.47 %
Solar El Queule	0.0	0.0	-
Solar El Roble	12.7	32.0	+151.96 %
Solar El Sauce	12.7	5.4	-57.64 %
Solar Encon	29.6	17.4	-41.29 %
Solar Esperanza	4.7	0.0	-100.00 %
Solar Filomena	8.7	5.0	-42.68 %
Solar Fotovolt	0.0	0.0	-
Solar Francisco	-	0.0	-
Solar GR Lemu	11.4	25.3	+121.54 %
Solar GR Pepa	0.0	0.0	-
Solar GR Santa Rosa	16.1	16.3	+1.13 %
Solar Girasoles	3.4	3.6	+5.62 %
Solar Guadalao	5.9	6.4	+9.04 %
Solar Homero	5.7	-	-
Solar Hormiga	3.1	5.2	+65.74 %
Solar Hornitos	0.4	1.0	+132.65 %
Solar Illapel 5X	17.1	3.7	-78.25 %
Solar Jahuel	21.3	13.4	-37.32 %
Solar Jaururo	4.9	2.1	-57.76 %
Solar José Soler Mallafré	3.2	3.6	+12.59 %
Solar Konda	9.5	5.4	-42.87 %
Solar La Acacia	56.3	18.8	-66.55 %
Solar La Blanquina	13.3	11.2	-15.90 %
Solar La Chapeana	7.8	5.8	-25.32 %
Solar La Chimba Bis	8.1	2.2	-73.14 %
Solar La Esperanza 2	39.6	23.8	-39.82 %
Solar La Estancia	3.1	5.5	+78.32 %
Solar La Frontera	26.2	16.9	-35.29 %
Solar La Lajuela	2.7	13.6	+402.22 %
Solar La Manga	19.4	6.4	-67.27 %
Solar La Quinta	7.7	8.0	+4.06 %
Solar Lagunilla	8.2	6.2	-24.60 %
Solar Las Araucarias	0.0	0.0	-
Solar Las Codornices	3.8	17.7	+367.55 %
Solar Las Mercedes 1	2.8	6.4	+130.47 %
Solar Las Mollacas	7.8	3.7	-52.54 %
Solar Las Palomas	19.5	12.1	-37.90 %

Centrales	Prog.	Real	Desv %
Hidrobonito MC1	166.4	119.1	-28.42 %
Hidrobonito MC2	72.0	66.2	-8.13 %
Hidroeléctrica Cumpeo	56.5	61.9	+9.61 %
Homero	-	6.4	-
Huape	5.9	14.4	+142.69 %
JCE	-	0.0	-
Juncalito	0.0	0.0	-
LAS TORTOLAS	0.0	0.0	-
LLAY LLAY	22.8	16.7	-26.59 %
LUMBRERAS	10.5	5.9	-44.33 %
La Arena	0.0	0.0	-
La Bifurcada	0.0	0.5	-
La Compañía 2	3.7	16.3	+337.75 %
La Ligua	5.8	2.4	-59.31 %
La Montaña 1	57.1	68.9	+20.59 %
La Montaña 2	36.6	40.4	+10.46 %
La Paloma	1.1	5.6	+393.16 %
La Viña - Alto la Viña	0.0	5.0	-
Las Cabras	0.0	0.0	-
Las Chacras	3.9	7.0	+79.69 %
Las Flores	34.0	16.2	-52.29 %
Las Lechuzas	7.1	16.6	+134.81 %
Las Pampas	-	0.0	-
Las Vertientes	0.0	0.0	-
Lepanto	-	0.0	-
Linares Solar	0.0	0.0	-
Lingue Solar	0.0	0.0	-
Lipigas Concón	-	0.0	-
Lirio del campo	6.8	4.5	-33.40 %
Lonquimay	-	0.0	-
Los Bajos	44.3	22.6	-49.00 %
Los Colonos	-	0.0	-
Los Corrales	3.6	3.7	+1.97 %
Los Corrales 2	14.6	12.4	-14.88 %
Los Molinos	0.0	0.0	-
Los Morros	18.6	4.0	-78.29 %
Los Negros	-	0.0	-
Los Padres	44.1	52.0	+18.08 %
Los Perales	3.3	2.0	-38.60 %
Los Sauces	-	0.0	-
Los Álamos	-	0.8	-
Louisiana Pacific	-	0.0	-
Lousiana Pacific 2	-	0.0	-
MCH-Dosal	-	0.0	-
MSA-1	3.6	3.2	-10.27 %
Maisan	4.7	6.8	+44.18 %
Malinke	7.9	4.1	-47.77 %
Mallarauco	72.5	80.9	+11.59 %
María Elena	2.4	0.0	-100.00 %
María Pinto	0.0	3.4	-

Centrales	Prog.	Real	Desv %
Solar Las Perdices	6.6	10.0	+51.44 %
Solar Las Rojas	13.4	11.8	-11.98 %
Solar Las Terrazas	4.7	9.4	+100.43 %
Solar Las Torcazas	-	7.7	-
Solar Las Turcas	21.9	5.1	-76.89 %
Solar Lipangue	4.7	0.0	-100.00 %
Solar Llanos de Potroso	0.0	50.5	-
Solar Lo Miranda	19.5	18.1	-6.98 %
Solar Lo Sierra	8.6	5.3	-38.70 %
Solar Loreto	6.3	6.9	+8.37 %
Solar Los Gorriones	19.4	13.7	-29.46 %
Solar Los Libertadores	13.6	11.1	-18.38 %
Solar Los Paltos	8.1	2.6	-68.02 %
Solar Los Patos	18.9	11.8	-37.51 %
Solar Los Puquios	19.5	8.8	-55.03 %
Solar Luce	7.6	7.1	-6.43 %
Solar Luders	5.1	6.8	+33.33 %
Solar Luna	3.9	5.2	+32.40 %
Solar Luna del Norte	11.4	16.7	+46.00 %
Solar Malaquita 2	53.8	69.6	+29.49 %
Solar Marchigue 2	50.0	27.6	-44.74 %
Solar Marchigue 7	6.6	6.9	+4.97 %
Solar Marin	12.6	6.7	-46.67 %
Solar Montt	10.0	2.5	-75.10 %
Solar Norte Chico 1	5.8	2.0	-65.62 %
Solar Ocoa	4.5	3.8	-14.89 %
Solar Olivillo	14.1	12.5	-11.54 %
Solar Ovejería	11.2	16.3	+45.45 %
Solar PFV Mostazal	15.6	22.8	+46.22 %
Solar PMGD Diego de Almagro	0.0	0.0	-
Solar PSF Lomas Coloradas	6.4	3.3	-49.22 %
Solar Pama	10.5	3.4	-67.11 %
Solar Panquehue 2	7.0	12.0	+71.71 %
Solar Paraguay	22.8	22.5	-1.30 %
Solar Parque Bicentenario	0.0	0.0	-
Solar Pedreros	9.4	6.4	-32.15 %
Solar Peralillo	11.1	0.0	-100.00 %
Solar Pica	0.0	0.0	-
Solar Piquero	6.1	5.2	-13.84 %
Solar Pirque	4.0	6.1	+51.85 %
Solar Placilla	0.0	0.0	-
Solar Población	7.6	6.5	-13.86 %
Solar Portezuelo	16.7	6.3	-62.17 %
Solar Pozo Almonte 1	0.0	0.0	-
Solar Pullalli	4.6	1.9	-57.80 %
Solar Punta Baja	13.7	11.6	-15.40 %
Solar Queltehue	5.4	7.3	+33.65 %
Solar RLA	7.9	5.3	-33.18 %
Solar Ranguil	9.4	9.0	-4.60 %
Solar Rodeo	7.4	4.9	-33.99 %

Centrales	Prog.	Real	Desv %
Melo	39.4	41.3	+4.82 %
Membrillo	0.4	6.2	+1440.00 %
Mimbre	-	0.0	-
Minihidro Alto Hospicio	21.6	21.4	-0.66 %
Minihidro El Toro	22.2	21.9	-1.42 %
Minihidro Santa Rosa	11.4	11.4	+0.83 %
Molinera Villarrica	6.8	8.4	+24.12 %
Monte Patria	-	0.0	-
Moya	0.0	0.0	-
Muchi	0.0	0.0	-
Multiexport 1	-	0.0	-
Multiexport 2	-	0.0	-
Munilque 1	1.2	0.5	-56.92 %
Munilque 2	9.4	4.6	-51.43 %
Mutupin	0.0	0.0	-
Nahuen	28.2	15.3	-45.73 %
OVALLE NORTE	59.6	17.2	-71.21 %
Orafti	-	0.0	-
Orion	7.1	15.1	+114.17 %
PENCAHUE ESTE	4.6	6.2	+33.53 %
PFV Alcaldesa	0.0	0.0	-
PFV CANELILLO	16.3	3.9	-76.03 %
PFV CIPRES	17.0	35.1	+106.03 %
PFV COCINILLAS	15.5	3.7	-76.19 %
PFV PITRA	11.0	8.0	-27.41 %
PFV PMGD Curacavi	0.0	0.0	-
PFV PMGD El Flamenco	-	0.0	-
PFV PMGD Pegasus Solar	-	0.0	-
PFV PMGD San Camilo	-	0.0	-
PFV SANTA INES	15.2	23.3	+52.91 %
PINARES	-	0.0	-
PMGD Camping	-	0.0	-
PMGD PFV La Muralla	-	0.0	-
PMGD PFV Vicente	-	0.0	-
PRP Las Quemas	-	0.0	-
Paine	0.0	0.0	-
Palmar	95.4	76.5	-19.78 %
Panguipulli	-	0.0	-
Pehui	18.9	21.1	+11.46 %
Pichilonco	26.1	23.6	-9.45 %
Picoltué	-	0.0	-
Pilpilen	8.9	10.0	+12.20 %
Pitotoy	5.2	5.2	-0.15 %
Puclaro	28.9	20.5	-28.91 %
Punitaqui	-	0.0	-
Purísima	8.0	7.1	-11.40 %
QUINANTU	23.7	34.0	+42.99 %
QUITRALMAN	-	0.0	-
Quillaileo	10.2	7.8	-23.61 %
Quillay	7.0	4.2	-39.18 %

Centrales	Prog.	Real	Desv %
Solar Rovián	18.8	11.9	-36.46 %
Solar San Francisco	20.6	7.8	-62.14 %
Solar San Isidro	3.9	6.5	+68.65 %
Solar San Pedro	19.2	6.5	-66.25 %
Solar Santa Adriana	5.6	6.4	+15.41 %
Solar Santa Amelia	8.5	8.0	-6.41 %
Solar Santa Cecilia	11.2	15.8	+40.80 %
Solar Santa Clara	17.1	5.1	-70.26 %
Solar Santa Julia	4.0	3.5	-11.39 %
Solar Santa Laura	3.1	2.6	-17.42 %
Solar Santuario	4.0	6.3	+57.75 %
Solar Sol	11.4	16.9	+48.01 %
Solar Talca	22.3	28.0	+25.71 %
Solar Talhuén	16.3	5.6	-65.40 %
Solar Tambo Real	11.3	15.3	+35.30 %
Solar Techos de Altamira	0.8	0.0	-100.00 %
Solar Til Til	3.5	4.7	+34.00 %
Solar Trebal	3.4	7.7	+124.87 %
Solar Trica-Dos	4.0	8.1	+101.97 %
Solar Tricahue 2	15.8	23.3	+47.64 %
Solar Tucúquere	8.7	5.6	-35.36 %
Solar UTFSM Valparaíso Valdés	0.3	0.1	-75.30 %
Solar UTFSM Viña del Mar	1.3	0.4	-71.69 %
Solar Valle Este 2	59.0	49.8	-15.72 %
Solar Valle Oeste 2	64.4	53.3	-17.36 %
Solar Valle de la Luna 2	11.5	6.2	-46.09 %
Solar Victoria	73.7	78.7	+6.75 %
Solar Villa Cruz	6.0	11.8	+96.55 %
Solar Villa Prat	0.0	0.0	-
Solar Villa Seca	5.3	13.1	+145.03 %
Solar Vituco 2B	6.7	7.0	+4.06 %
Solar Ñilhue	1.4	1.7	+28.80 %
Solar Ñiquén	5.3	8.1	+52.04 %
Southern	-	0.0	-
Tamarugo	0.0	0.0	-
Tambores	-	0.0	-
Tamm	-	0.0	-
Tapihue	-	0.0	-
Tirúa	-	0.0	-
Tomaval	-	7.9	-
Trailelfú	49.3	59.9	+21.55 %
Tranquil	0.0	0.0	-
Trebal Mapocho	-	0.0	-
Trinidad Solar	0.0	0.0	-
Trueno	108.6	131.1	+20.75 %
Truful Truful	15.4	16.1	+4.13 %
UTSFM Vitacura	0.0	0.0	-
Venturada	21.9	47.4	+116.39 %
Watts 1	-	0.0	-
Watts 2	-	0.0	-

Centrales	Prog.	Real	Desv %
RAULI	16.1	26.5	+63.88 %
RINCONADA NORTE	7.3	5.0	-31.98 %
Ramadilla	-	0.0	-

Centrales	Prog.	Real	Desv %
Yumbel	-	0.0	-
Zapallar	-	0.0	-
Zofri	-	0.0	-
Total	**4863.4**	**4750.9**	**-2.31 %**

Abreviaturas:

CSE: Conectada a Sistema Externo
DF: Desconexión Forzada
DLC: Desconectada con Limitación de Combustible
DLF: Desconectada con Limitación Forzada
DLP: Desconectada con Limitación Programada
DRO: Desconectada con Restricción Operativa
ERE: Estado de Reserva Estratégica
FE: Falla Externa
GNP: Generación no programada
LC: Limitación de Combustible
LF: Limitación Forzada
LP: Limitación programada
MM: Mantenimiento Mayor
P:Prueba de Puesta en Servicio
PDO: Prueba DO
PMG: Pequeño Medio de Generación
PMGD: Pequeño Medio de Generación Distribuida
PO: Prueba Operacional
RO: Restricción Operativa
SI: Sin información

JUSTIFICACIÓN DE PRINCIPALES DESVIACIONES (*)	
Antuco	Mayor generación real por control Cota.
Nueva Ventanas	GNP por disponibilidad anticipada.
Quintero 1A GNL	Mayor generación real por costo marginal.
Ralco	Menor generación real por costo marginal.
Rapel	Menor generación real por costo marginal.
Rucúe	Mayor generación real por mayores afluentes.
San Isidro 2 GNL	Menor generación real por indisponibilidad.
Hornitos-CTH	Mayor generación real por cancelación de limitación.

$$(*)\ si \left\{ \begin{array}{c} \left| E_{real} - E_{programada} \right| > 12.5\% E_{programada} \\ y \\ \left| E_{real} - E_{programada} \right| > 0.5\% E_{total\ real} \end{array} \right\}$$

ESTADO DE LAS CENTRALES

3.1. Desconexión Forzada

CENTRALES (≥100 MW)	Disponibilidad (%)	Observaciones
Kelar Diésel	50.0	TG1 Indisponible por Inspección boroscopica para evitar falla ocurrida en TG2, según IF 2021002275.
Kelar GNL	50.0	TG1 Indisponible por Inspección boroscopica para evitar falla ocurrida en TG2, según IF 2021002275.

3.2. Desconectada con Limitación de Combustible

CENTRALES (≥100 MW)	Disponibilidad (%)	Observaciones
Taltal 1 Diésel	0.0	Limitada a generar con diésel. Causa informada: Sin combustible para generar, según IL 2021001887.
Taltal 2 Diésel	0.0	Limitada a generar con diésel. Causa informada: Sin combustible para generar, según IL 2021001887.

3.3. Desconectada con Restricción Operativa

CENTRALES (≥100 MW)	Disponibilidad (%)	Observaciones
Cardones	100.0	Limitación de arranques seguidos dentro de 8 horas radica en que el transformador de Servicios Auxiliares tiene potencia nominal de 4 MVA con la capacidad de aumentar a 8 MVA por 1/2 hora cada 8 horas. La capacidad mayor a la nominal es requerida por el SFC (Convertidor Estático de Frecuencia) , SEE (Sistema de Excitación) y bomba principal de combustible durante el arranque de la unidad, según IL 2017001231.

3.4. Estado de Reserva Estratégica

CENTRALES (≥100 MW)	Disponibilidad (%)	Observaciones
Ventanas 1	100.0	Ventanas 1 se encuentra en Estado de Reserva Estratégica. Por lo tanto, para solicitar su despacho se debe cumplir lo indicado en el “Reglamento de Potencia” (Decreto 62/2006, modificado por el Decreto 42 del 2020), específicamente lo señalado en el “Art. 25 quinquies”

3.5. Limitación Forzada

CENTRALES (≥100 MW)	Disponibilidad (%)	Observaciones
Andina-CTA	96.0	Limitada en 170 MW por control emisiones NOx, según y IL 2021001939.
Atacama-1 Diésel	100.0	TG1A limitada en 31 MW con combustible líquido por Alta Diferencial de Cámaras en circuito secundario de petróleo, según IL 2021001894.
Campiche	31.0	Control de abastecimiento de carbón.
Eólica Taltal	100.0	Parque eólico sin control de potencia reactiva, error de Scada, según IL 2021001225.
Guacolda 1	81.8	Limitada en 126 MW por máximo control de válvula de turbina, según IL 2021001247.
Guacolda 2	68.6	Limitada en 105 MW. Causa informada: Por parámetros del sistema de circulación, según IL 2021001973.
Guacolda 4	96.0	Limitada en 143 MW. Causa informada: Control de parámetros del sistema de circulación, según IL 2021001619.
Mejillones-CTM1	74.3	Limitada en 140 y 130 MW por presurización del hogar caldera y temperatura en descarga agua de mar, según IL 202102011 e IL 2021001748.
Mejillones IEM	94.1	Limitada en 355 MW. Causa informada: Alta vibración en descanso N°1 TV, según IL 2021001155.
Norgener-NTO1	100.0	Límitada en 134 MW en revisión de la unidad se verifica que no está dando la Pmax declarada, según IL 2021000072.
Nueva Ventanas	31.0	Control de abastecimiento de carbón.
Solar PV Conejo	97.0	Limitada en 100 MW, según IL 2021001819.
Termopacífico	60.0	Limitada en 60 MW. Causa informada: Alta temperatura de escape en las unidades generadoras.

CENTRALES (≥100 MW)	Disponibilidad (%)	Observaciones
Tocopilla-U14	62.5	Limitada en 85 MW pora alta temperatura vapor recalentado, según IL 2021000609.
Tocopilla-U15	68.1	Limitada en 90 MW por filtración descarga del desaireador, según IL 2021000376.
Ventanas 2	88.6	Limitada en 195 MW por control de parámetros del sistema de combustión. Según IL 2021001918.

3.6. Mantenimiento Mayor

CENTRALES (≥100 MW)	Disponibilidad (%)	Observaciones
Alfalfal	50.0	Mantenimiento Mayor U-1.
Angamos-ANG1	0.0	Mantenimiento mayor, según SD 2021057694.
La Confluencia	50.0	Mantenimiento Mayor U-2.
La Higuera	50.0	Mantenimiento Mayor U-2.
Mejillones-CTM2	0.0	Mantenimiento mayor, según SD 2021064932.

3.7. Prueba de Puesta en Servicio

CENTRALES (≥100 MW)	Disponibilidad (%)	Observaciones
ATACAMA SOLAR S.A.	0.0	En período de puesta en servicio.
CALAMA	0.0	En período de puesta en servicio.
CAMPOS DEL SOL	0.0	En período de puesta en servicio.
CERRO DOMINADOR CSP	0.0	En período de puesta en servicio.
Chagual	0.0	En período de puesta en servicio.
COMBARBALA	0.0	En período de puesta en servicio.
Domeyko	0.0	En período de puesta en servicio.
LOS OLMOS	0.0	En período de puesta en servicio.
MALGARIDA	0.0	En período de puesta en servicio.
MALGARIDA 2	0.0	En período de puesta en servicio.
MALLECO NORTE	0.0	En período de puesta en servicio.
MALLECO SUR	0.0	En período de puesta en servicio.
PFV Diego de Almagro Sur	0.0	En período de puesta en servicio.
PFV RÍO ESCONDIDO	0.0	En período de puesta en servicio.
PFV SANTA ISABEL	0.0	En período de puesta en servicio.
PFV Sol del Desierto	0.0	En período de puesta en servicio.
PFV SOL DE LILA	0.0	En período de puesta en servicio.
PFV Sol de los Andes	0.0	En período de puesta en servicio.
RENAICO 2	0.0	En período de puesta en servicio.
TAMAYA SOLAR	0.0	En período de puesta en servicio.

3.8. Restricción Operativa

CENTRALES (≥100 MW)	Disponibilidad (%)	Observaciones
Abanico	100.0	Limitada a un mínimo técnico provisorio de 5 MW. Causa informada: Debe quedar una unidad en servicio para alimentar al cliente externo Frontel, que abastece la zona de Antuco, Abanico y Lago Laja,
Angostura	100.0	C. Angostura U1. Por condición de afluente, se requiere restringir la entrada en servicio de la UG1. La unidad está disponible, pero se debe restringir al máximo su operación, por eventuales fallas o demoras en la puesta en servicio, por lo mismo se requiere dar prioridad a la operación de la Unidad 2 y Unidad 3, solo utilizar la unidad en condición de emergencia por control Cota. No presta SSCC

CENTRALES (≥100 MW)	Disponibilidad (%)	Observaciones
Antuco	100.0	C. Antuco U-1 y 2 con informe de limitación. Causa informada: La tasa de toma de carga de la central se deberá limitar a 40 MW por cada hora, para no afectar con golpes de agua las obras hidráulicas de los canales de regadío (Zañartu, Collao, Ríos - Pinochet y Antuco), que se encuentran inmediatamente aguas abajo de la descarga de la central Antuco. La potencia mínima de operación de la Unidad N ° 2 es de 80 MW. Debido a la instalación de un sistema que permite inyectar aire en la zona del rodete, excepcionalmente, la unidad N ° 2 puede operar en forma extraordinaria y no permanente bajo el mínimo técnico con una carga de 60 MW (no se permite generar en zonas intermedias para evitar la alta vibración en turbina y corte de pernos en tubo intermedio). Para cargas mayores a 80 MW, la Unidad se debe mantener limitada debido al comportamiento anormal en lógica asociada al set-point del controlador SCADA 800M, por lo que en todo su rango de generación (0 a 160 MW) no participa en el control primario ni secundario de frecuencia (AGC), según IL 2021001197 y 2021001198.
Atacama-1 Diésel	100.0	Disponible para generar con combustible diesel bajo los criterios indicados según autonomía, según IL 2021001792.
Atacama-1 GNL	100.0	Control de emisiones diarias, según IL 2021001953.
Atacama-2 Diésel	100.0	Disponible para generar con combustible diesel bajo los criterios indicados según autonomía, según IL 2021001792.
Colbún	100.0	Limitada para partida autónoma de forma automática. Causa informada: Falla de medida de potencial de barra N°1 SS/AA 13.8 KV, según IL 2021000818.
El Toro	100.0	C. El Toro limitado para realizar AGC, según IL2021001180.
Quintero 1A Diésel	0.0	Limitada a operar con diésel por restricciones ambientales, según IL 2020000259.
Quintero 1B Diésel	0.0	Limitada a operar con diésel por restricciones ambientales, según IL 2020000260.
Ralco	100.0	U-1 con limitación. Causa informada: Se requiere mantener unidad 1 en servicio siempre que el sistema lo requiera. Dicho requerimiento se debe a una condición técnica de válvula protección turbina la cual se encuentra trabajando en forma deficiente y por recomendación entregada por especialistas técnicos que indican disminuir los movimientos de apertura y cierre de dicha válvula y así evitar la degradación acelerada y una indisponibilidad de la unidad por un tiempo prolongado. Se solicita: En caso de que programa de generación requiera una sola unidad en servicio permanente, priorizar despacho de U-1. En caso de que programa de generación requiera una sola unidad y no de forma permanente, priorizar despacho de U-2. En caso de que programa de generación requiera ambas Unidades en servicio y por condiciones de sistema se deba detener una de las unidades, priorizar detención de U-2, según IL 2021001531.
San Isidro 1 Diésel	100.0	Limitación operación Combustible de Respaldo; Conforme a la Resolución de Calificación Ambiental (RCA) N° 2/97, de la Comisión Regional del Medio Ambiente (COREMA) de Valparaíso, y la RES. EXTA. N° 25/97, del Director Ejecutivo de la Comisión Nacional de Medio Ambiente (CONAMA), que aprueba la operación de la Unidad I de San Isidro, el uso del combustible de respaldo (Diésel) tiene lugar en caso de emergencia, originada en la falla del suministro de gas natural por una causa fortuita o de fuerza mayor que interrumpa el suministro desde los yacimientos de Argentina y que exista una alta demanda que no sea posible abastecer con centrales hidroeléctricas y térmicas a carbón. El Uso del Combustible no exime del cumplimiento de la Norma de emisión contenida en el RCA y en DS N° 13 Norma de emisión de Centrales Térmicas., según IL 2021000298.
San Isidro 2 Diésel	100.0	Limitación operación Combustible de Respaldo; Conforme a la Resolución de Calificación Ambiental (RCA) N° 340/2005, de la Comisión Regional del Medio Ambiente (COREMA) de Valparaíso, que aprueba la Operación de la Unidad II de San Isidro, el uso del combustible de respaldo (Diésel) tiene lugar en caso de emergencia. Las condiciones de emergencia considerarán, las posibles fallas en el sistema de transporte de gas y fallas operacionales. Las situaciones de emergencia producidas por fallas en el transporte de gas se definen como aquellas situaciones en que, estando temporalmente afectada la Central por problemas de abastecimiento de gas, los requerimientos del Coordinador Eléctrico Nacional demanden a la Central el uso de petróleo Diésel, con el objeto de suplir la demanda de energía eléctrica del sistema, por encontrarnos en esta condición. El Uso del Combustible no exime del cumplimiento de la Norma de emisión contenida en el RCA y en DS N° 13 Norma de emisión de Centrales Térmicas, según IL 2021000299.
Santa María	100.0	Tiempo de estabilización de 2 horas (solo para cambios en el sentido de la carga), según IL 20200001130. Control terciario de frecuencia CTF con limitación. Causa informada: No se puede aplicar CTF mientras este vigente la limitación 2020001130, según IL 2020001885.
Solar Luz del Norte	100.0	Indisponible para el AGC. Causa informada: No obedece consiga de bajada, según IL 2020001994.
Taltal 1 Diésel	100.0	Durante el Mantenimiento Mayor de Unidad TG1 se detectan grietas en carcaza, por lo cual se requiere limitar arranques de la misma por parte de especialistas. Por consiguiente, se solicita dar como prioridad de despachos a Unidad TG2. En caso de requerir despacho de ambas unidades, la unidad TG1 podrá operar sin restricciones, según IL 2021001458.
Taltal 1 GNL	100.0	Durante el Mantenimiento Mayor de Unidad TG1 se detectan grietas en carcaza, por lo cual se requiere limitar arranques de la misma por parte de especialistas. Por consiguiente, se solicita dar como prioridad de despachos a Unidad TG2. En caso de requerir despacho de ambas unidades, la unidad TG1 podrá operar sin restricciones, según IL 2021001458.

CENTRALES (≥100 MW)	Disponibilidad (%)	Observaciones
Tocopilla-U16 GNL	100.0	Con restricción a participar en CPF, según IL 2021001815.

4.1. Observaciones

Hora	Centro de Control	Observación
00:00	CDC	Cs. PFV Loma Los Colorados, PE Lebu (ampliación de 6,5 a 10 MW), Loma Los Colorados 2 (U-15 y 16), Dos Valles, Chagual (Ex Los Cóndores), PFV Azabache, PFV Río Escondido, PFV Campos de Sol, PE Negrete 2, CSP Cerro Dominador, PE Malleco Sur/Norte, Aillín, Combarbalá, PE Calama, PE Alena y PFV Sol del Desierto continúan en período de puesta en servicio.
00:00	Colbún	C. Colbún se declara en condición de agotamiento con la cota 412.53 m.s.n.m. y un afluente de 329 MWh.
00:19	Transelec	Línea de 220 kV Ralco - Charrúa 1 abierta para regular tensión.
00:23	Celeoredes	Línea de 500 kV Ancoa - Alto Jahuel 4 abierta para regular tensión.
01:51	Tinguiririca Energía	Línea de 220 kV La Higuera - Puente Negro - Tinguiririca 2 cerrada.
01:51	Angloamerican	SS/EE Santa Filomena 52J1 Línea 220 kV Polpaico - Santa Filomena, cerrado y queda en observación, según IF 2021002362.
02:22	Transelec	Línea de 500 kV Entre Ríos - Ancoa 1 abierta para regular tensión.
04:30	Colbún	C. Rucue deja de verter por captación Laja.
04:33	Transelec	Línea de 500 kV Ancoa - Alto Jahuel 1 abierta para regular tensión.
05:44	AES Andes	C. Angamos U-2 cancelada solicitud de intervención de curso forzoso, según SICF 2021073105.
06:53	Celeoredes	Línea de 500 kV Ancoa - Alto Jahuel 4 cerrada.
07:01	Transelec	Línea de 500 kV Entre Ríos - Ancoa 1 cerrada.
07:11	Transelec	Línea de 500 kV Ancoa - Alto Jahuel 1 cerrada.
07:26	Enel Transmisión	SDAC habilitado.
08:00	Enel Generación	C. Pehuenche se declara en condición de vertimiento evitable con la cota 646.81 m.s.n.m. y un afluente de 290 MWh.
08:02	Transelec	Línea de 220 kV Ciruelos - Valdivia 1 cerrada.
08:05	Transelec	Línea de 220 kV El Laurel - Nueva Pichirropulli 2 cerrada.
08:14	Besalco	Los Hierros U-2 con solicitud de desconexión de curso forzoso. Causa informada: Detención para limpieza de reja de admisión en cámara de carga por obstrucción producto de temporal en la zona, según SDCF 2021073135.
08:19	Engie Transmisión	S/E Tocopilla abierto interruptor seccionador de barras JR. U-15 conectada a barra 1 de 220 kV inyectando generación hacia S/E Crucero 220 kV y U-14 conectada a barra 2 de 220 kV inyectando generación hacia 110 kV por medio de transformador Booster.
08:21	Transelec	Línea de 220 Ralco - Charrúa 1 cerrada.
08:24	Chilquinta	Línea de 220 kV Cerros de Huichahue - Nueva Pichirropulli 1 cerrada.
08:30	Engie Transmisión	Línea de 220 kV Tocopilla - Crucero 6A abierta.
08:30	Transelec	S/E Kimal ATR N°1 de 500/220 kV, 750 MVA en servicio.
08:30	Transelec	Línea de 500 kV Changos - Kimal 1 cerrada.
08:54	Transelec	Línea de 220 kV Cruce aéreo canal Chacao con solicitud de intervención de curso forzoso. Causa informada: Retiro de nido de pájaro desde viga de estructura E-4, según SICF 2021073110.
09:39	Transelec	S/E Don Héctor interruptores J1, J4, J9 y J11 abiertos por control de transferencia línea de 220 kV Punta Colorada - Pan de Azúcar.
10:01	CGE	S/E Cachapoal interruptor 52CS cerrado por control transferencia transformador N° 1 de 66/15 kV, 25 MVA.
10:01	CGE	S/E Curicó interruptor CS cerrado por control transferencia de transformador N° 2 de 66/13.2 kV, 30 MVA.
10:18	Besalco	Los Hierros U-2 cancelada solicitud de desconexión de curso forzoso, según SDCF 2021073135.
10:30	Enel Transmisión	S/E Cerro Navia habilitado trip por contingencia específica del ATR 1 ó 2 de 220/110 kV, 400 MVA sobre líneas de 110 kV El Salto - Cerro Navia 1 y 2.

Hora	Centro de Control	Observación
10:37	Enel Generación	C. San Isidro 2 sale de servicio en forma intempestiva con 345 MW, la frecuencia baja a 49.51 HZ, según IF 2021002378.
10:39	Transelec	Línea de 220 kV Cruce aéreo canal Chacao cancelada solicitud de intervención de curso forzoso, según SICF 2021073110.
10:47	Engie Generación	C. Mejillones CTM2 con solicitud de intervención de curso forzoso. Causa informada: Lavado de aislación del transformador de poder de unidad generadora ante exceso de contaminación por polvo de carbón, según SDCF 2021073173.
10:52	Engie Transmisión	S/E El Tesoro con solicitud de intervención de curso forzoso. Causa informada: Lavado de Aislación equipos primarios y aisladores asociados a marco de líneas paño J2 por alta contaminación, según SICF 73175.
10:53	Angloamerican	S/E Chagres transfiere sus consumos hacia S/E Nueva Panqueque por control transferencia de línea de 110 kV Quillota - San Pedro.
11:02	Transelec	Línea de 220 kV Cruce aéreo canal Chacao con solicitud de intervención de curso forzoso. Causa informada: Reemplazo o normalización de balizas de señalización nocturnas en estructuras E-2 y E-3, según SICF 2021073109.
11:02	Chilquinta	S/E San Felipe y San Rafael transferencia automática de consumos deshabilitada por control transferencia de las líneas de 110 kV Los Maquis - Aconcagua - Esperanza.
11:34	Scotta	C. MC1 con solicitud de desconexión de curso forzoso. Causa informada: Limpieza de embalse y bocatoma debido a material arrastrado por el río, según SDCF 2021073220.
11:38	Engie Generación	C. Mejillones CTM2 cancelada solicitud de intervención de curso forzoso, según SDCF 2021073173.
12:51	Scotta	C. MC1 cancelada solicitud de desconexión de curso forzoso.
13:41	Transelec	S/E Ciruelos cancelada solicitud de intervención de curso forzoso, según SICF 2021073035, SICF 2021073036 e IL 2021002019.
14:21	AES Andes	C. Guacolda 5 con solicitud de intervención de curso forzoso. Causa informada: Eliminar filtración de bomba de recirculación del sistema de abatimiento SO2, según SICF 2021073270.
14:24	AES Andes	S/E C. Queltehues interruptor C1 cerrado y se recuperan todos los consumos, según IF 2021002366.
14:30	Transelec	S/E Ciruelos interruptor J2 cancelada solicitud de intervención de curso forzoso, según SICF 2021073037.
14:31	CGE	Línea de 66 kV Loncoche - Villarrica 2 con solicitud de desconexión de curso forzoso. Causa informada: Reemplazo de estructura N° 322 chocada por terceros, según SDCF 2021073309.
14:33	Enel Generación	C. San Isidro 2 TG sincronizada en pruebas.
15:19	Transelec	Línea de 220 kV Cruce Aéreo Canal de Chacao con solicitud de intervención de curso forzoso. Causa informada: Reemplazo o normalización de balizas de señalización nocturnas en Estructuras E-2 y E-3. Solo hasta nivel 5 (12 metros bajo los conductores energizados), según SICF 2021073307.
16:02	Transelec	Línea de 220 kV Cruce aéreo canal Chacao cancelada solicitud de intervención de curso forzoso, según SICF 2021073109.
16:28	Transelec	S/E Tinguiririca interruptor J4 sistema de protecciones 1 y 2 disponible, y en servicio, según IL 2021002016.
16:35	STS	Línea de 66 kV Remehue - La Unión con solicitud de intervención de curso forzoso. Causa informada: Retiro de huira en línea de 66 kV debido a falla del día 21-08-21, según SICF 2021073422.
16:52	STS	Línea de 66 kV Remehue - La Unión cancelada solicitud de intervención de curso forzoso, según SICF 2021073422.
17:00	AES Andes	C. Norgener 1 baja a 85 MW con solicitud de intervención de curso forzoso. Causa informada: Chequeo de parámetros debido a alta presencia de cloruros en el condensador, según SICF 2021073429.
17:04	Potencia	C. Olivos cancelada limitación, según IL 2021001943.
17:05	CGE	Línea de 66 kV Andalicán - Horcones 1 y 2 con solicitud de intervención de curso forzoso. Causa informada: Retiro de corteza de árbol estructura 109 LT 66 KV Andalicán - Horcones 1 y estructura 115 LT 66 KV Andalicán - Horcones 2, según SICF 2021073439.
17:34	Transelec	Línea de 500 kV Changos - Kimal 1 abierta para regular tensión.
17:34	Transelec	S/E Kimal ATR N°1 de 500/220 kV, 750 MVA fuera de servicio.
17:35	Engie Transmisión	Línea de 220 kV Tocopilla - Crucero 6A cerrada.
17:36	Engie Transmisión	S/E Tocopilla interruptor seccionador de barras JR normalizado.
17:48	CGE	S/E Colchagua TR-1 de 66/14.8 kV, 10.5 MVA con solicitud de intervención de curso forzoso. Causa informada: Realizar relleno de aceite del CDBC, según SICF 2021073466.
17:58	Enel Generación	C. San Isidro 2 TV sincronizada.
18:08	Transelec	S/E Don Héctor interruptores J1, J4, J9 y J11 cerrados.
18:10	Interchile	S/E Nueva Pan de Azúcar desconectada CCSS de línea de 500 KV Nueva Pan de Azúcar - Polpaico 1 y 2.
18:14	Interchile	S/E Nueva Pan de Azúcar desconectada CCSS de línea de 500 KV Nueva Pan de Azúcar - Nueva Maitencillo 1 y 2.
18:26	CGE	S/E Colchagua TR-1 de 66/14.8 kV, 10.5 MVA cancelada solicitud de intervención de curso forzoso, según SICF 2021073466.
18:30	CGE	Línea de 66 kV Andalicán - Horcones 1 y 2 cancelada solicitud de intervención de curso forzoso, según SICF 2021073439.

Hora	Centro de Control	Observación
19:00	Arauco	C. Nueva Aldea 3 limitada a 25 MW. Causa informada: Menor disponibilidad de vapor en proceso productivo de planta, según IL 2021002024.
19:15	CGE	S/E Chillán interruptor B2 cerrado por control transferencia del ATR3 154/66 kV 75 MVA de S/E Chillán.
19:23	Transelec	Línea de 220 kV Cruce aéreo canal Chacao cancelada solicitud de intervención de curso forzoso, según SICF 2021073110.
19:30	Enel Generación	C. San Isidro 2 disponible y en servicio, según IF 2021002378.
19:43	Hidro Maule	C. Mariposas sale del servicio en forma intempestiva con 3 MW.
19:43	CGE	Línea de 66 kV Loncoche - Villarrica 2 cancelada solicitud de desconexión de curso forzoso, según SDCF 2021073309.
20:00	AES Andes	C. Guacolda 5 cancelada solicitud de intervención de curso forzoso, según SICF 2021073270.
20:11	Gen. Metropolitana	C. Los Vientos sincronizada en pruebas, según IF 2021002370.
20:21	CGE	S/E Curacautín interruptor CT general de media tensión interrupción forzada por protecciones y se pierden 5.6 MW de consumos, según IF 2021002380.
20:24	CGE	S/E Curacautín interruptor CT general de media tensión y normalizados los consumos, según IF 2021002380.
21:03	Enel Generación	C. San Isidro 2 TV con solicitud de intervención de curso forzoso. Causa informada: Verificar control de niveles del domo caldera (HRSG), según SICF 2021073632.
21:04	Gen. Metropolitana	C. Los Vientos disponible, según IF 2021002370.
21:22	Enel Transmisión	S/E Cerro Navia deshabilitado trip por contingencia específica del ATR 1 ó 2 de 220/110 kV, 400 MVA, sobre líneas de 110 kV El Salto - Cerro Navia 1 y 2.
21:41	Kelar	C. Kelar TG-1 disponible, según IF 2021002275.
22:29	Interchile	S/E Nueva Pan de Azúcar conectada CCSS de línea de 500 KV Nueva Pan de Azúcar - Nueva Maitencillo 1 y 2.
22:40	AES Andes	C. Norgener 1 cancelada solicitud de intervención de curso forzoso, según SICF 2021073429.
23:31	Enel Generación	C. San Isidro 2 TV cancelada solicitud de intervención de curso forzoso, según SICF 2021073632.
23:55	CGE	S/E Cachapoal interruptor 52CS abierto.
23:56	CGE	S/E Curicó interruptor CS abierto.
23:57	Transelec	Línea de 500 kV Ancoa - Alto Jahuel 2 abierta para regular tensión.

4.2. Otras Observaciones

Hora	Centro de Control	Observación
08:00	CDC	El mayor aumento de generación Bruta horaria fue de 1001 [MW]
08:05	CDC	La mayor tasa de aumento de generación Bruta, calculada cada 5 minutos, fue de 24.3 [MW/m]
17:50	CDC	La mayor tasa de disminución de generación Bruta, calculada cada 5 minutos, fue de -23.7 [MW/m]
23:00	CDC	La mayor disminución de generación Bruta horaria fue de -605.8 [MW]

4.3. Primera Energización de Instalaciones

Hora	Centrol de Control	Empresa	Instalación
16:56	Enel Green Power	ENEL Green Power	S/E Puri desconectador JS extensión de barra.
17:12	Enel Green Power	ENEL Green Power	S/E Puri interruptor J3 asociado a línea 220 kV Hades - Puri.

SISTEMA ELÉCTRICO NACIONAL

INDISPONIBILIDAD SCADA SEN					
Centro de Control	**Instalación**	**Fecha F/S**	**Hora F/S**	**Fecha E/S**	**Hora E/S**
Cenizas	S/E Cenizas sin datos SCADA.	06/02/2017	18:50		
Elektragen	Cs. Constitución y Maule datos SCADA.	07/11/2017	08:00		
AES Andes	S/E Mantos Blancos sin datos SCADA.	18/11/2017	18:31		
Enel Generación	S/E Pilmaiquén interruptores B1 Osorno1 y B2 Osorno 2 datos SCADA F/S.	06/12/2018	11:59		
Collahuasi	S/E Collahuasi patio 2 sin datos SCADA.	10/12/2019	16:50		
Enor Chile	C. Ujina sin datos Scada	10/12/2019	16:50		
Enlasa	C. El Peñón sin datos SCADA.	18/12/2019	00:41		
Energía Pacífico	C. Energía Pacífico datos SCADA F/S.	23/06/2020	21:30		
Enlasa	S/E Diego de Almagro 220 kV paño J2 y C. San Lorenzo 2 y 3 datos SCADA F/S.	07/08/2020	18:00		
Codelco Ventanas	S/E Tap Off Codelco Ventanas	24/11/2020	11:46		
Engie Transmisión	S/E Tap Off Quiani 52B1 sin cambio de estado.	20/12/2020	00:00		
TEN	S/E Cumbre dato de T° erróneo.	05/01/2021	11:00		
Enel Generación	C. Ralco sin datos cota y temperatura.	04/06/2021	14:00		
Prime Energía	C. Emelda sin cambio de estado en Scada.	05/08/2021	07:30		
STS	S/E Rio Tolten paños J4, J5 y J6 sin Telecontrol.	14/08/2021	09:58		
Colbún	S/E Zaldivar sin datos SCADA.	15/08/2021	07:30		
AES Andes	S/E La Cebada sin datos SCADA.	22/08/2021	21:00	23/08/2021	17:50

SISTEMA ELÉCTRICO NACIONAL

COMUNICACIONES SEN					
Centro de Control	**Instalación**	**Fecha F/S**	**Hora F/S**	**Fecha E/S**	**Hora E/S**
Cenizas	Hot line.	07/10/2018	11:50		
Mariposas	Hot line.	23/02/2019	05:00		
ENAP BíoBío	Hot line.	31/10/2020	07:30		
SWC	TG Salvador Hot line.	28/02/2021	12:00		
Cenizas	No contestan el teléfono fijo.	06/08/2021	17:09		
STS	Hot line.	22/08/2021	07:45		

ANEXO N° 4

Detalle de mantenimientos programados y forzados correspondientes al día 23 de agosto de 2021

Número	Tipo	Estado	Empresa	Tipo Solicitud	Origen	Tipo Programación	Subestación	Elemento(s)	Tipo Trabajo	Potencia	Trabajo a Realizar	Descripción Nivel Riesgo	Comentario Adicional	Consumo	Empresas Afectadas	Trabajo Requiere	Estado Operativo	Estado Operativo Efectivo	Fecha Inicio	Fecha Fin	Fecha Efectiva Inicio	Fecha Efectiva Fin
202101699	Subestacion	Ejecución Exitosa	AES GENER	Intervención	Origen Interno	Programada	S/E NORGENER	BA S/E NORGENER 13.8KV NTO1 BA S/E NORGENER 13.8KV NTO2 BA S/E NORGENER 220KV-BP1 BA S/E NORGENER 220KV-BP2 BA S/E NORGENER 5.3KV BA S/E NORGENER SKV-B1 BA S/E NORGENER SKV-B2	Lavado de Aislación	0	Lavado de S/E Norgener	Riesgo bajo ya que es trabajo preventivo semanal	S/E Norgener: Señalizar y Reconexión E/S 5201 y 5202, S/E Cruzero: Señalizar y Reconexión E/S 52L12 y 52L13, S/E La Cruz: Señalizar y No Reconectar 52L1 - 52L2 - 52L-T1 - 52L-T2, S/E Barriles: Señalizar y No Reconectar 52L1 , 52L2 , 52A-T1.	No tiene consumo afectado		ninguno			23-08-21 08:00	23-08-21 18:00	23-08-21 08:28	23-08-21 12:46
202104943	Subestacion	Ejecución Exitosa	AES GENER	Intervención	Origen Externo	Programada	S/E ANDES (AES ANDES)	otros: telecomunicacion	Otro Tipo de Trabajo	0	Proyecto Sol de Lila, paño de conexión 220 kV: Trabajos generales de obras civiles y montaje eléctrico en isla.	Bajo riesgo , se toman todas las medidas para ejecutar el trabajo en forma segura.	Proyecto Sol de Lila, Paño de conexión 220 kV: Trabajos Generales de Obras Civiles en Isla. Restricciones: SE Andes : No Reconectar: 2520, 25204, 25205, 25206, 25207, 25208, 2521d , 3523d3 , 3523d4, 352CL1/2, 352CB/4, 3522AD1, 352C3D1, 3522AD3.	No tiene consumo afectado		ninguno			23-08-21 07:00	23-08-21 20:00	23-08-21 14:57	23-08-21 18:33
202106325B	Subestacion	Ejecución Exitosa	AES GENER	Intervención	Origen Externo	Programada	TAP OFF LA CRUZ	otros: tendido_cable	Otro Tipo de Trabajo	0	Trabajos generales en zona isla (I&C) , conexión 220 kV central fotovoltaica. Restricciones : Tap Off La Cruz: No reconectar 52L1, 52LT1, 52B1, 52K	Riesgo bajo , se toman todas las medidas de seguridad para ejecutar el trabajo en forma segura.	Tap Off La Cruz: No reconectar 52L1, 52LT1, 52B1, 52K	No tiene consumo afectado		ninguno			23-08-21 08:00	23-08-21 19:00	23-08-21 08:19	23-08-21 18:04
202106921D	Subestacion	Ejecución Exitosa	ANGLO AMERICAN LOS BRONCES	Desconexión	Origen Interno	Programada	S/E CONFLUENCIA	CONFLUENCIA 220/23KV 100MVA 2	Mantenimiento preventivo		Debido a detención de Planta de Molienda por mantenimiento Interno, se aprovecharé de realizar mantenimiento a Transformador N° 2 220/23 kV , limpieza e inspección de equipo.	Riesgo de Shock eléctrico y caída desde altura, por lo que se trabajará con Permiso de Trabajo (PT) Análisis de Seguridad del Trabajo (AST) Instructivo de Aislación y Bloqueo (AIB) Protocolo de trabajos en Altura, Test de energía Cero.	Desconexión no afecta consumos, ya que Planta de Molienda, se encontrará detenida por mantenimientos y consumos serán regulatados mediante Transformador N° 1 220/23kV..	No tiene consumo afectado		ninguno			23-08-21 08:00	29-08-21 20:00	27-08-21 10:53	27-08-21 13:53
202106920D	Subestacion	Ejecución Exitosa	ANGLO AMERICAN LOS BRONCES	Desconexión	Origen Interno	Programada	S/E CONFLUENCIA	CONFLUENCIA 220/23KV 100MVA 1	Mantenimiento preventivo		Debido a detención de Planta de Molienda por mantenimiento Interno, se aprovecharé de realizar mantenimiento a Transformador N° 1 220/23 kV , limpieza e inspección de equipo.	Riesgo de Shock eléctrico y caída desde altura, por lo que se trabajará con Permiso de Trabajo (PT) Análisis de Seguridad del Trabajo (AST) Instructivo de Aislación y Bloqueo (AIB) Protocolo de trabajos en Altura, Test de energía Cero.	Desconexión no afecta consumos, ya que Planta de Molienda, se encontrará detenida por mantenimientos y consumos serán regulatados mediante Transformador N° 2 220/23kV..	No tiene consumo afectado		ninguno			23-08-21 08:00	29-08-21 20:00	27-08-21 10:46	27-08-21 13:53
202107121D	Subestacion	Ejecución Exitosa	CERRO DOMINADOR CSP S.A.	Intervención	Origen Interno	Programada	S/E CERRO DOMINADOR	S/E CERRO DOMINADOR J1	Otro Tipo de Trabajo		Integración de las protecciones del proyecto CSP Cerro Dominador al sistema SLRP. Trabajos consistirán en realizar cambios en el proyecto SLRP actual, Verificar descargas de oscilografías, eventos y ajustes de forma automática por el proyecto SLRP y pruebas SAT. Sin condiciones requeridas.	El riesgo del trabajo es bajo.	Integración de las protecciones del proyecto CSP Cerro Dominador al sistema SLRP. Trabajos consistirán en realizar cambios en el proyecto SLRP actual, Verificar descargas de oscilografías, eventos y ajustes de forma automática por el proyecto SLRP y pruebas SAT. Sin condiciones requeridas.	No tiene consumo afectado		ninguno			23-08-21 08:00	23-08-21 18:00	23-08-21 11:05	23-08-21 19:20
202107120D	Subestacion	Ejecución Exitosa	CERRO DOMINADOR CSP S.A.	Intervención	Origen Interno	Programada	S/E CSP CERRO DOMINADOR	S/E CSP CERRO DOMINADOR JT1 S/E CSP CERRO DOMINADOR CT2	Otro Tipo de Trabajo		Integración de las protecciones del proyecto CSP Cerro Dominador al sistema SLRP. Trabajos consistirán en realizar cambios en el proyecto SLRP actual, Verificar descargas de oscilografías, eventos y ajustes de forma automática por el proyecto SLRP y pruebas SAT. Sin condiciones requeridas.	El riesgo del trabajo es bajo.	Integración de las protecciones del proyecto CSP Cerro Dominador al sistema SLRP. Trabajos consistirán en realizar cambios en el proyecto SLRP actual, Verificar descargas de oscilografías, eventos y ajustes de forma automática por el proyecto SLRP y pruebas SAT. Sin condiciones requeridas.	No tiene consumo afectado		ninguno			23-08-21 08:00	23-08-21 18:00	23-08-21 11:05	23-08-21 19:20
202107346E	Subestacion	Ejecución Exitosa	CGE	Intervención	Origen Interno	Curso Forzoso	S/E COLCHAGUA	COLCHAGUA 66/14.8KV 10.5MVA 1	Otro Tipo de Trabajo		Se requiere realizar relleno de aceite del CDBC del T1 de S/E Colchagua, para lo cual se solicita orden de precaución de No reconectar los interruptores 52BT y 52CT1. La precaución se mantendrá mientras duren los trabajos de relleno de aceite.	Riesgo controlado según procedimiento CGE.	-	No tiene consumo afectado		ninguno			23-08-21 18:00	23-08-21 20:00	23-08-21 17:48	23-08-21 18:26
202107226D	Subestacion	Aprobado sin activación	CGE	Intervención	Origen Interno	Programada	S/E CONSTITUCION		Otro Tipo de Trabajo		Trabajos de Comunicación Scada Intervención Scada de forma remota en Nodo Talca por pruebas con S/E Constitución (comunicación, barrido de alarmas, barrido de estados, comandos) Actividades necesarias para desarrollo de Proyecto de Aumento de Potencia de SE CONSTITUCIÓN (DS. 418), proyecto NUP 900.	Bajo riesgo para las instalaciones de CGE.	Sin comentarios adicionales.	No tiene consumo afectado		ninguno			23-08-21 08:00	23-08-21 20:00		
202107227D	Subestacion	Aprobado sin activación	CGE	Intervención	Origen Interno	Programada	S/E SAN RAFAEL	MD S/E SAN RAFAEL 12.8KV C1 P	Verificación medidor de energía		Se realizará levantamiento y auditoría de medidor de facturación asociado al paño C1 de SE San Rafael alimentador de MT del transformador N°1, se realizará retiro de medidor existente y se colocará un remarcador para no perder datos mientras se ejecute la verificación del equipo. Al día siguiente se volverá a instalar medidor de facturación para su condición normal de operación.	Riesgo controlado por el contratista.	Se requiere precaución operacional.	No tiene consumo afectado		ninguno			23-08-21 08:00	24-08-21 18:00		
202107230D	Subestacion	Aprobado sin activación	CGE	Intervención	Origen Interno	Programada	S/E SAN RAFAEL	S/E SAN RAFAEL	Verificación medidor de energía		Se realizará levantamiento y auditoría de medidor de facturación asociado al paño C4 de SE San Rafael alimentador de MT del transformador N°1, se realizará retiro de medidor existente y se colocará un remarcador para no perder datos mientras se ejecute la verificación del equipo. Al día siguiente se volverá a instalar medidor de facturación para su condición normal de operación.	Riesgo controlado por el contratista.	Se requiere precaución operacional.	No tiene consumo afectado		ninguno			23-08-21 08:00	23-08-21 18:00		
202107128d	Subestacion	Ejecución Exitosa	CGE	Intervención	Origen Externo	Programada	S/E LAS COMPAÑÍAS	S/E LAS COMPAÑÍAS H2	Otro Tipo de Trabajo		A solicitud de TRANSELEC, Según Sodi 2521, Se solicita inhabilitar reconexión 52H2 de S/E Las Compañías, por trabajos en sus instalaciones.	Riesgo controlado por TRANSELEC.	-	No tiene consumo afectado		ninguno			23-08-21 08:00	23-08-21 18:00	23-08-21 06:21	23-08-21 16:39
202107086d	Subestacion	Ejecución Exitosa	CGE	Intervención	Origen Externo	Programada	S/E PUNTA DE CORTES	S/E PUNTA DE CORTES AT	Otro Tipo de Trabajo	0	A solicitud de TRANSELEC según SODI 614, no reconectar interruptor 52AT de S/E Punta de cortes, interruptor 52AT de S/E Paine, interruptores 52A1 y 52A2 de S/E Fátima e interruptores 52A1 y 52A2 de S/E Maitea.	Riesgo controlado por TRANSELEC.	A solicitud de TRANSELEC según SODI 614, no reconectar interruptor 52AT de S/E Punta de cortes, interruptor 52AT de S/E Paine, interruptores 52A1 y 52A2 de S/E Fátima e interruptores 52A1 y 52A2 de S/E Maitea.	No tiene consumo afectado		ninguno			23-08-21 08:00	23-08-21 18:00	23-08-21 10:47	23-08-21 17:26
202107082E	Subestacion	Ejecución Exitosa	CGE	Intervención	Origen Externo	Programada	S/E PUNTA DE CORTES	S/E PUNTA DE CORTES AT	Roce y pode franja servidumbre	0	A solicitud de TRANSELEC, según Sodi 0609 se solicita No reconectar interruptor 52AT de S/E Punta de Cortés, 52AT de S/E Paine, 52A1 Y 52A2 de S/E Fátima y 52A1, y NO reconectar 52A1 y 52A2 de S/E Maitea por trabajos en sus instalaciones.	Riesgo controlado por TRANSELEC.	-	No tiene consumo afectado		ninguno			23-08-21 08:00	23-08-21 18:00	23-08-21 06:21	23-08-21 18:23
202106995L	Subestacion	Ejecución Exitosa	CGE	Intervención	Origen Interno	Programada	S/E LIRQUIEN	S/E LIRQUIEN BT	Relleno de SF6	0	Se realizará la verificación de nivel de gas SF6 y eventual relleno al interruptor 52BT S/E Lirquén.	Nivel de Riesgo Bajo y Controlado.	Se requiere una orden de precaución (no reconectar) interruptor 52BT de GI Lirquén y bloqueo de reconexión automática del interruptor 52B2 S/E Penco.	No tiene consumo afectado		ninguno			23-08-21 09:00	23-08-21 17:00	23-08-21 09:27	23-08-21 10:29
202106980D	Subestacion	Ejecución Exitosa	CGE	Intervención	Origen Externo	Programada	S/E MONTE PATRIA	S/E MONTE PATRIA CT2 S/E MONTE PATRIA CT1	Otro Tipo de Trabajo	0	A solicitud de TRANSELEC según SODI N° 2487, no reconectar 52CT1 y 52CT2.	Riesgo controlado por TRANSELEC.	A solicitud de TRANSELEC según SODI N° 2487, no reconectar 52CT1 y 52CT2.	No tiene consumo afectado		ninguno			23-08-21 08:00	23-08-21 18:00	23-08-21 06:21	23-08-21 18:14
202106928d	Subestacion	Ejecución Exitosa	CGE	Intervención	Origen Externo	Programada	S/E LAS COMPAÑÍAS	S/E LAS COMPAÑÍAS H2	Lavado de Aislación	0	A solicitud de TRANSELEC según SODI N° 2465, no reconectar y bloquear reconexión automática del 52H2.	Riesgo controlado por TRANSELEC.	A solicitud de TRANSELEC según SODI N° 2465, no reconectar y bloquear reconexión automática del 52H2.	No tiene consumo afectado		ninguno			23-08-21 08:00	23-08-21 18:00	23-08-21 06:21	23-08-21 16:39
202106910E	Subestacion	Ejecución Exitosa	CGE	Intervención	Origen Externo	Programada	TAP OFF EL EDEN	TAP OFF EL EDEN H1	Lavado de Aislación	0	Lavado de aislación Equipos Primarios solicitado por Transelec	Nivel de riesgo medio, controlado.	Se requiere el bloqueo de reconexión del 52H1 S/E TAP El Edén por lavado de aislación que realizara en sus instalaciones Transelec, condición que se mantendrá durante la ejecución efectiva de los trabajos.	No tiene consumo afectado		ninguno			23-08-21 08:00	23-08-21 18:00	23-08-21 06:21	23-08-21 15:56
202106123d	Subestacion	Ejecución Exitosa	CGE	Intervención	Origen Interno	Programada	S/E CHINCHORRO	CHINCHORRO 66/13.8 KV 30MVA	Lavado de Aislación	0	Se realizara Lavado de Aislación a Transformador y Paños.	Riesgo Bajo, se trabajara según Normas y Procedimientos de acuerdo al Lavado de Aislación, se utilizaran todos los EPP, según la tarea asignada para cada Persona.	Condiciones Operacionales: Bloqueo de reconexión automática de 52B2 en S/E Parinacota. Señalizar 52BT1 en S/E Chinchorro.	No tiene consumo afectado		ninguno			23-08-21 08:00	23-08-21 17:00	23-08-21 08:41	23-08-21 10:03
202106123d	Subestacion	Ejecución Exitosa	CGE	Intervención	Origen Interno	Programada	S/E PUKARA	PUKARA 66/13.8 KV N°1	Lavado de Aislación	0	Se realizará Lavado de Aislación a Transformador 1 y Transformador 2 y sus Paños asociados.	Riesgo Bajo, se trabajara según Normas y Procedimientos de acuerdo al Lavado de Aislación, se utilizaran todos los EPP, según la tarea asignada para cada Persona.	Condiciones Operacionales: Bloqueo de reconexión automática del 52B1 en S/E Parinacota, Señalizar la no reconexión en el 52B1-52BT1-52BT2 en S/E Pukara.	No tiene consumo afectado		ninguno			23-08-21 08:00	23-08-21 17:00	23-08-21 11:44	23-08-21 13:51

2021071309	Subestacion	Ejecución Exitosa	CHILQUINTA ENERGÍA S.A.	Intervención	Origen Interno	Programada	S/E PEÑABLANCA	S/E PEÑABLANCA H1 S/E PEÑABLANCA H2 S/E PEÑABLANCA H5 S/E PEÑABLANCA HT2 S/E PEÑABLANCA CT2 S/E PEÑABLANCA CB2 S/E PEÑABLANCA C8 S/E PEÑABLANCA C1 S/E PEÑABLANCA C2 S/E PEÑABLANCA C3 S/E PEÑABLANCA C4	Lavado de Aislación		Trabajo relacionado con lavado de aislación al patio 110kV. Los trabajos se realizarán con bloqueo a la reconexión.	Riesgo bajo, programado y controlado.-	Los trabajos se realizarán con la instalación en servicio.	No tiene consumo afectado		ninguno				23-08-21 08:00	23-08-21 18:00	23-08-21 15:22	23-08-21 17:23
2021071307	Subestacion	Ejecución Exitosa	CHILQUINTA ENERGÍA S.A.	Intervención	Origen Interno	Programada	S/E MAYACA	S/E MAYACA C1 S/E MAYACA C2 S/E MAYACA C3 S/E MAYACA H1 S/E MAYACA H2 S/E MAYACA HT2 S/E MAYACA CT2 S/E MAYACA BP 12KV S/E MAYACA BT 12KV S/E MAYACA H5 [EN_REVISION]	Lavado de Aislación		Trabajo relacionado con lavado de aislación al patio 110kV. Los trabajos se realizarán con bloqueo a la reconexión.	Riesgo bajo, programado y controlado.-	Los trabajos se realizarán con la instalación en servicio.	No tiene consumo afectado		ninguno				23-08-21 08:00	23-08-21 18:00	23-08-21 11:27	23-08-21 13:47
2021070078	Subestacion	Ejecución Exitosa	CHILQUINTA ENERGÍA S.A.	Intervención	Origen Interno	Programada	S/E AGUA SANTA	S/E AGUA SANTA J2 S/E AGUA SANTA J11 S/E AGUA SANTA HT1 S/E AGUA SANTA BT1 S/E AGUA SANTA H7 S/E AGUA SANTA H8 S/E AGUA SANTA H9 S/E AGUA SANTA H10 S/E AGUA SANTA H11 S/E AGUA SANTA BC1 S/E AGUA SANTA BC2 S/E AGUA SANTA S/E AGUA SANTA J73 [EN_REVISION] S/E AGUA SANTA HT2 [EN_REVISION] S/E AGUA SANTA BT2 [EN_REVISION] S/E AGUA SANTA 110 KV BP2 [EN_REVISION] S/E AGUA SANTA JREEN_REVISION] S/E AGUA SANTA BTSA [EN_REVISION] S/E AGUA SANTA 66KV BP1 [EN_REVISION] S/E AGUA SANTA J7 S/E AGUA SANTA H7 S/E AGUA SANTA J1 S/E AGUA SANTA J8 S/E AGUA SANTA 220KV BP1/BP2 S/E AGUA SANTA 110KV BP1 S/E AGUA SANTA H1 [EN_REVISION] S/E AGUA SANTA H2 [EN_REVISION] S/E AGUA SANTA J10 [EN_REVISION]	Alambrado de control		Trabajo asociado al proyecto de ampliación SE Agua Santa. Se realizará inspección y revisión de cableado en canaletas, trincheras, armarios, gabinetes, armarios de control & protecciones y comunicaciones correspondientes a todos los paños en servicio de 220kV y 110kV.	Riesgo bajo. Trabajo controlado y planificado.-	Trabajo asociado al proyecto de ampliación SE Agua Santa. Se realizará inspección y revisión de cableado en canaletas, trincheras, armarios, gabinetes, armarios de control & protecciones y comunicaciones correspondientes a todos los paños en servicio de 220kV y 110kV.	No tiene consumo afectado		ninguno				23-08-21 09:00	27-08-21 17:00	23-08-21 11:45	27-08-21 18:13
2021071238	Subestacion	Ejecución Exitosa	CODELCO CHILE - DIVISIÓN MINISTRO HALÉS	Desconexión	Origen Interno	Programada	S/E MRM	MRM 220/23 KV N°1	Mantenimiento preventivo		Mantenimiento de Transformador de Poder N°1 220/23 kv.	Riesgo bajo según actividad a realizar.	S/E MMH: S2T1 A DISPOSICION JEFE FAENA. S/E MMH: BIET1-1 ABIERTO Y BLOQUEADO. S/E MMH: BIET1-2 ABIERTO Y BLOQUEADO. S/E MMH: BIET1-2T CERRADO S/E MMH: BIET1-2T CERRADO Y BLOQUEADO	No tiene consumo afectado		ninguno				23-08-21 07:00	23-08-21 21:00	23-08-21 06:57	23-08-21 21:12
2021067539	Subestacion	Aprobado sin activación	COLBUN	Desconexión	Origen Interno	Programada	S/E CANDELARIA	otros: cargadores	Otro Tipo de Trabajo	0	- Se realizara mantenimiento de los cargadores de baterias #1 y #2 de subestación candelaria, en aigún momento de la intervención, se desconectaran ambos cargadores del sistema, con el objetivo de detectar posibles fallas.	Riesgo controlado	-Mantenimiento preventivo cargadores de baterias #1 y #2.	No tiene consumo afectado		ninguno				23-08-21 08:00	26-08-21 18:00		
2021071916	Subestacion	Ejecución Exitosa	COLBÚN TRANSMISIÓN S.A	Desconexión	Origen Interno	Programada	S/E PUENTE NEGRO	S/E PUENTE NEGRO JB [EN_REVISION]	Otro Tipo de Trabajo		Por proyecto NLP 1811 se realizaran pruebas end to end LAT CTOR I PUENTE NEGRO- TINGUIRIRICA. Por tal motivo se requiere paño JB abierto y a solicitud del jefe de faena	Riesgo controlado, trabajo con equipos desenergizados	Por proyecto NLP 1811 se realizaran pruebas end to end LAT CTOR I PUENTE NEGRO- TINGUIRIRICA. Por tal motivo se requiere paño JB abierto y a solicitud del jefe de faena	No tiene consumo afectado		ninguno				23-08-21 08:00	27-08-21 18:00	23-08-21 09:00	27-08-21 17:38
2021071915	Subestacion	Ejecución Exitosa	COLBÚN TRANSMISIÓN S.A	Desconexión	Origen Interno	Programada	S/E PUENTE NEGRO	S/E PUENTE NEGRO J7 [EN_REVISION]	Otro Tipo de Trabajo		Por proyecto NLP 1811 se realizaran pruebas end to end LAT CTOR I PUENTE NEGRO- TINGUIRIRICA. por tal motivo se requiere paño J7 abierto y a solicitud del jefe de faena	Riesgo controlado, trabajo con equipos desenergizados	Por proyecto NLP 1811 se realizaran pruebas end to end LAT CTOR I PUENTE NEGRO- TINGUIRIRICA. por tal motivo se requiere paño J7 abierto y a solicitud del jefe de faena	No tiene consumo afectado		ninguno				23-08-21 08:00	27-08-21 18:30	23-08-21 09:00	27-08-21 17:38
2021072278	Subestacion	Aprobado sin activación	COMPAÑÍA GENERAL DE ELECTRICIDAD S.A.	Intervención	Origen Interno	Programada	S/E CONSTITUCION	S/E CONSTITUCION	Alambrado de control		Trabajos de control y protecciones por preparativos para la incorporación de alimentadores E9 y E10 en esquema EDAC en gabinete N°3. Conexión en nuevo grupo de borneras y preparativos para conexión próxima hacia las tarjetas de entrada y salida digitales de la protección BT1 (GE N60), BTT1 (GE T60). Actividades necesarias para el desarrollo de Proyecto de Aumento de Potencia de SE Constitución (DS. 418) Proyecto NLIP 900.	Riesgo controlado por el contratista.	Sin comentarios adicionales.	No tiene consumo afectado		ninguno				23-08-21 08:00	23-08-21 18:00		
2021072267	Subestacion	Aprobado sin activación	COMPAÑÍA GENERAL DE ELECTRICIDAD S.A.	Intervención	Origen Interno	Programada	S/E COLCHAGUA	S/E COLCHAGUA BT1 S/E COLCHAGUA CT1 S/E COLCHAGUA CT2	Obras Civiles		Obras civiles en cercanías de instalaciones energizadas.	Nivel de riesgo bajo, controlddo.	Se requiere no reconectar S2BT, S2CT1 y S2CT2 durante la ejecución de estos trabajos.	No tiene consumo afectado		ninguno				23-08-21 08:00	23-08-21 18:00		
2021072215	Subestacion	Aprobado sin activación	COMPAÑÍA GENERAL DE ELECTRICIDAD S.A.	Intervención	Origen Interno	Programada	S/E TALCA	otros: bateria	Mantenimiento banco de baterías y/o cargadores		Se realiza mantenimiento preventivo a cargadores y bancos de baterías. No se pierde SLAA de CC.	Bajo, trabajo realizado por personal especialista	S/C	No tiene consumo afectado		ninguno				23-08-21 08:00	23-08-21 19:00		
2021070497	Subestacion	Aprobado sin activación	COMPAÑÍA GENERAL DE ELECTRICIDAD S.A.	Intervención	Origen Interno	Programada	S/E CHINCHORRO	otros: tendido_cable	Obras Civiles		Canalización subterránea, para instalación de fibra óptica.	Trabaja con Riesgo Bajo, se controlara mediante Procedimiento y uso de Epp.	Para estos trabajos no se requiere de condiciones operacionales.	No tiene consumo afectado		ninguno				23-08-21 08:00	26-08-21 18:00		
2021070814	Subestacion	Ejecución Exitosa	COMPAÑÍA MINERA CENTINELA	Intervención	Origen Interno	Programada	S/E EL TESORO	S/E EL TESORO 220 KV S/E EL TESORO JT1 S/E EL TESORO JT2	Lavado de Aislación	0	Lavado de aislación equipos de patio.	Riesgo bajo se toman todas las medidas de seguridad para un trabajo seguro.	S/E El Tesoro: No reconectar S2J1, S2J2, S2JT1 y S2JT2 S/E Centinela: No reconectar S2J4 y S2J5	No tiene consumo afectado		ninguno				23-08-21 08:00	23-08-21 18:00	23-08-21 08:30	23-08-21 15:03
2021069767	Subestacion	Ejecución Exitosa	COMPAÑÍA TRANSMISORA LA CEBADA S.A.	Intervención	Origen Externo	Programada	S/E CENTRAL LA CEBADA	S/E CENTRAL LA CEBADA J2 S/E CENTRAL LA CEBADA J4	Otro Tipo de Trabajo		A solicitud de Transelec se requiere realizar bajada de mufas al piso para realizar mediciones, en tramo de Línea La Cebada Don Goyo entre las estructuras J3A y J2A. Se solicita en SE La Cebada: No reconectar interruptores S2J2 y S2J4	Riesgo controlado, lavados de aislación con supervisión presente y procedimientos	A solicitud de Transelec se requiere realizar bajada de mufas al piso para realizar mediciones, en tramo de Línea La Cebada Don Goyo entre las estructuras J3A y J2A. Se solicita en SE La Cebada: No reconectar interruptores S2J2 y S2J4	No tiene consumo afectado		ninguno				23-08-21 08:00	23-08-21 18:00	23-08-21 06:40	23-08-21 19:00
2021071277	Subestacion	Ejecución Exitosa	CONCIO SOLAR SPA	Intervención	Origen Interno	Programada	S/E SECCIONADORA FRANCISCO	S/E SECCIONADORA FRANCISCO J3	Lavado de Aislación		Lavados de aislación de subestación Tap off Lalackama. Trabajos realizados por Enel GP. Condiciones requeridas: No reconectar S2J3 en S/E Francisco.	El riengo del trabajo es bajo.	Lavados de aislación de subestación Tap off Lalackama. Trabajos realizados por Enel GP. Condiciones requeridas: No reconectar S2J3 en S/E Francisco.	No tiene consumo afectado		ninguno				23-08-21 08:00	23-08-21 18:00	23-08-21 08:25	23-08-21 21:03
2021068517	Subestacion	Ejecución Exitosa	EDELNOR TRANSMISIÓN S.A	Intervención	Origen Interno	Programada	S/E POZO ALMONTE	BA S/E POZO ALMONTE 110KV-BP1 BA S/E POZO ALMONTE 110KV-BP2	Lavado de Aislación	0	Lavado de aislación a equipos de patio asociados a barra 110kv. S1 (Engie) y S2 (CMEC)	Riesgo bajo, asociado a la técnica de lavado	S/E Pozo Almonte: S2H1 Reconexión Automática Deshabilitada. S/E Arica S2HT3 Reconexión Automática Deshabilitada. S/E Pozo Almonte S2HT1, S2HT2, S2HT5, S2H3, S2BT1 y S2CT1. No Reconectar, Sin previo aviso al jefe de faena	No tiene consumo afectado		ninguno				23-08-21 08:00	23-08-21 16:00	23-08-21 08:24	23-08-21 13:01
2021071101	Subestacion	Ejecución Exitosa	ELETRANS S.A.	Intervención	Origen Externo	Programada	S/E CARRERA PINTO	S/E CARRERA PINTO J14 S/E CARRERA PINTO J15	Obras Civiles		A Solicitud de Celeo Redes por trabajos de Colbún por montaje de vigas del nuevo paño J15 en SE Illapa, asociado a la 17.220 kV Illapa - Carrera Pinto 1, se requiere el bloqueo a la reconexión de los paño J14 y J15 en SE Carrera Pinto.	Riesgo bajo, trabajo programado.	A Solicitud de Celeo Redes por trabajos de Colbún por montaje de vigas del nuevo paño J15 en SE Illapa, asociado a la 17.220 kV Illapa - Carrera Pinto 1, se requiere el bloqueo a la reconexión de los paño J14 y J15 en SE Carrera Pinto.	No tiene consumo afectado		ninguno				23-08-21 08:00	23-08-21 18:00	23-08-21 08:16	23-08-21 15:00
2021070992	Subestacion	Ejecución Exitosa	ELETRANS S.A.	Intervención	Origen Interno	Programada	S/E CARRERA PINTO	S/E CARRERA PINTO J5 S/E CARRERA PINTO J6 S/E CARRERA PINTO J13 S/E CARRERA PINTO J14 S/E CARRERA PINTO J15	Lavado de Aislación		Lavado de aislación en SE Carrera Pinto en paños J5 ,J6, J13, J14 y J15c con agua a presión pitón manual. Requiere precaución de no reconectar.	riesgo bajo, trabajo programado	Lavado de aislación en SE Carrera Pinto en paños J5 ,J6, J13, J14 y J15c con agua a presión pitón manual. Requiere precaución de no reconectar.	No tiene consumo afectado		ninguno				23-08-21 08:00	23-08-21 18:00	23-08-21 07:28	23-08-21 19:29
2021071334	Subestacion	Aprobado sin activación	EMPRESA DE TRANSMISIÓN ELÉCTRICA TRANSEMEL S.A.	Intervención	Origen Externo	Programada	S/E DUQUECO	otros: tendido_cable	Otro Tipo de Trabajo		A solicitud de RNE mediante SODI N°69 se requieren realizar faenas de obras civiles y tendido de cables. Lo anterior asociado a la futura PES de parque eólico Lomas de Duqueco	Riesgo no inherente a CGE. faenas de terceros asociadas a obras civiles y tendido de cables (fuera de servicio)	Riesgo no inherente a CGE. faenas de terceros asociadas a obras civiles y tendido de cables (fuera de servicio)	No tiene consumo afectado		ninguno				23-08-21 08:00	23-08-21 18:00		
2021068891	Subestacion	Ejecución Exitosa	EMPRESA DE TRANSMISIÓN ELÉCTRICA TRANSEMEL S.A.	Intervención	Origen Interno	Programada	S/E CONDORES	otros: tendido_cable	Otro Tipo de Trabajo		Trabajo de replanteo y trazado topográfico, armado de estructura, montaje de equipos y armarios, tendidos de cables de control y protección, tendido de cables y chicotes, conexionado de cables y pruebas y equipos.	Trabajo con bajo nivel de riesgo	SE Cóndores, ampliación paño 220kV, nueva líneas poso Almonte 2.	No tiene consumo afectado		ninguno				23-08-21 09:00	29-08-21 18:00	23-08-21 08:09	28-08-21 17:41
2021072598	Subestacion	Aprobado	ENEL GREEN POWER CHILE	Intervención	Origen Interno	Programada	S/E HADES	S/E HADES F2 [EN_REVISION]	Otro Tipo de Trabajo		Energización de celda S2F2 de 33 kV en vacío, previo a la inyección del primer kW	Nivel de riesgo bajo	Energización de celda S2F2 de 33 kV en vacío, previo a la inyección del primer kW	No tiene consumo afectado		ninguno				23-08-21 00:00	28-08-21 23:59	28-08-21 10:56	

202107507	Subestacion	Aprobado	ENEL GREEN POWER CHILE	Intervención	Origen Interno	Programada	S/E HADES [EN_REVISION]	HADES 220/33/13KV 220MVA T1 [EN_REVISION]	Otro Tipo de Trabajo		Energización del transformador 220/33 kV de S/E Hades, en conjunto con las barras de media tensión 33 kV, transformadores de 50MV y transformador Zig-zag.	Nivel de riesgo bajo	Energización del transformador 220/33 kV de S/E Hades, en conjunto con las barras de media tensión 33 kV, transformadores de 50MV y transformador Zig-zag.	No tiene consumo afectado		ninguno				23-08-21 00:00	28-08-21 23:59	27-08-21 10:43	
202107143	Subestacion	Ejecución Exitosa	ENEL GREEN POWER CHILE S.A.	Intervención	Origen Interno	Programada	S/E CENTRAL LALACKAMA	S/E CENTRAL LALACKAMA JT1 S/E CENTRAL LALACKAMA EB S/E CENTRAL LALACKAMA ET1 S/E CENTRAL LALACKAMA E1 S/E CENTRAL LALACKAMA E2 S/E CENTRAL LALACKAMA E3 S/E CENTRAL LALACKAMA E4 S/E CENTRAL LALACKAMA E5 S/E CENTRAL LALACKAMA E6 S/E CENTRAL LALACKAMA E7	Lavado de Aislación		Lavado de aislacion S/E Lalackama	Riesgo bajo. controlado por políticas internas del area	Lavado de aislacion S/E Lalackama.	No tiene consumo afectado		ninguno				23-08-21 08:00	23-08-21 18:30	23-08-21 08:21	24-08-21 07:40
202107091	Subestacion	Ejecución Exitosa	ENEL GREEN POWER CHILE S.A.	Intervención	Origen Interno	Programada	TAP OFF LALACKAMA	TAP OFF LALACKAMA JL2	Lavado de Aislación		Lavado de aislacion Tap-off Lalackama	Riesgo bajo. controlado por políticas internas del area	Lavado de aislacion Tap-off Lalackama. Se coordinara con ENOR Chile y Transelec mediante SODI	No tiene consumo afectado		ninguno				23-08-21 08:00	23-08-21 18:30	23-08-21 08:21	24-08-21 07:40
202107300	Subestacion	Aprobado sin activación	ENEL TRANSMISIÓN CHILE	Intervención	Origen Interno	Programada	S/E APOQUINDO	BA S/E APOQUINDO 12.5KV BP1 BA S/E APOQUINDO 12KV BP2 BA S/E APOQUINDO 12KV BP3	Otro Tipo de Trabajo		Se instalarán las cajas de agrupamiento y canalizaciones, en el túnel donde se encuentran los cables MT que ingresan a cada celda.	Trabajos en cercanía a los componentes señalados	Frente a una operación automática Enel solo reconectará previa coordinación con el CEN, Trabajos previos enmarcados en proyecto instalación de TT/CC en cabevera de alimentadores, en la barra N°1, N°2 y N°3. Trabajos se ejecutan en cercanía de una Barra a la Vez.	No tiene consumo afectado		ninguno				23-08-21 08:00	23-08-21 18:00		
202107191	Subestacion	Aprobado sin activación	ENEL TRANSMISIÓN CHILE	Intervención	Origen Interno	Programada	S/E EL SALTO	BA S/E EL SALTO 220KV BP1	Otro Tipo de Trabajo	0	Se realizan Obras Civiles en cercanía a Barra principal de 220 kV relacionadas con futuro acoplador Barra 220kV 1-2.	Trabajo sin riesgo para el sistema.	Frente a una operación automática del elemento señalado, Enel solo reconexa previa coordinación con el CEN. Trabajo se encuentra enmarcado en el proyecto NUP 1200.	No tiene consumo afectado		ninguno				23-08-21 08:00	23-08-21 18:00		
202107393	Subestacion	Ejecución Exitosa	ENEL TRANSMISIÓN CHILE	Desconexión	Origen Interno	Programada	S/E CHACABUCO	BA S/E CHACABUCO 12KV BP4	Otro Tipo de Trabajo	0	Instalación de Pernos Bolas en Barra 12 kV N°4	No presenta riesgos para el sistema.	Se informa al Coordinador Eléctrico la indisponibilidad del elemento indicado. Se informará la desconexión del elemento y posteriormente realizadas los trabajos la normalización del servicio.	No tiene consumo afectado		ninguno				23-08-21 22:00	24-08-21 01:00	23-08-21 22:21	24-08-21 01:35
202107171	Subestacion	Ejecución Exitosa	ENERGÍA CERRO EL MORADO	Intervención	Origen Externo	Programada	S/E DOÑA CARMEN	S/E DOÑA CARMEN J1	Otro Tipo de Trabajo		Reemplazo de crucetas, ferreteria y aislación a estructura de línea 220 kV Negales-Los Vilos. Reemplazo de aislación a estructura 260 a 309. Reemplazo de pernos de excéllines en estructura n° 245 a 310. Trabajos realizados por Transelec. Condiciones requeridas: No reconectar S211 en S/E Doña Carmen.	El riesgo del trabajo es bajo.	Reemplazo de crucetas, ferreteria y aislación a estructura de línea 220 kV Negales-Los Vilos. Reemplazo de aislación a estructura 260 a 309. Reemplazo de pernos de excéllines en estructura n° 245 a 310. Trabajos realizados por Transelec. Condiciones requeridas: No reconectar S211 en S/E Doña Carmen.	No tiene consumo afectado		ninguno				23-08-21 08:00	23-08-21 18:00	23-08-21 06:25	23-08-21 18:20
202107327	Subestacion	Ejecución Exitosa	ENGIE	Desconexión	Origen Interno	Programada	S/E CENTRAL DIESEL TAMAYA	S/E CENTRAL DIESEL TAMAYA HT4	Otro Tipo de Trabajo		Intervención por Cargar los ajustes de protecciones paño HT4 obtenidos del Estudio de ajuste de protecciones parque fotovoltaico tamaya en los equipos Sistema 1 87T Sistema 2 50/51 y protección 51/51 reactor zigzag, Pruebas de inyección secundaria mediante maleta de pruebas OMICRON, se generarán alarmas asociadas a protecciones.	Riesgo bajo segun analisis de riesgo	Trabajo asociado al proyecto de la Plata Fotovoltaica. el paño se encuentra en proceso de vinculación a las nuevas protecciones. Paño HT4 fuera de servicio, Unidad Batia / 50 BF paño HT4 bloqueada mediante bandeja de pruebas. Condiciones requeridas: S/E Tamaya. Abierto S2E1, BM1. Abierto BM4T4-1, BM4T4-2, BM4T4-3. Cerrado BM4T4-27. No Reconectar Interruptores: S2H8, S2HT1, S2H1, S2H2, S2HT2, S2HT3, S2H3, S2H4, S2HT4. Protecciones unidad de batia esta bloqueada para el paño HT4. S2HT4 a disposición de jefe de Faena para apertura efectiva de interruptor por Bobina 1 y Bobina 2, para probar las vías de Trip desde protecciones de gabinete HT4.	No tiene consumo afectado		ninguno				23-08-21 08:00	31-08-21 18:00	23-08-21 08:00	31-08-21 18:00
202107126	Subestacion	Ejecución Exitosa	ENGIE	Intervención	Origen Interno	Programada	S/E ARICA	ARICA 66/13.8 kV N°2	Mantenimiento preventivo		•Mantenimiento a protecciones Trafo#2 66/13kV 20MVA. (Bloqueo de Trip para inyección de corrientes).	Riesgo bajo, trabajo considerado en matriz.	Sin condiciones. Este trabajo, no considera cambio de ajustes.	No tiene consumo afectado		ninguno				23-08-21 09:00	23-08-21 17:00	23-08-21 10:48	23-08-21 19:06
202107005	Subestacion	Ejecución Exitosa	ENGIE	Intervención	Origen Externo	Programada	S/E ALGARROBAL [EN_REVISION]	S/E ALGARROBAL J2 [EN_REVISION] S/E ALGARROBAL J1 [EN_REVISION]	Lavado de Aislación		Lavado de aislación línea 220 kV. Algarrobal-Maitencillo, C1 Transelec Norte, según SODI 2477.	Riesgo bajo, se toman las medidas de seguridad pertinentes	Condiciones Operacionales: S/E Algarrobal No reconectar : S2J2, S2J3	No tiene consumo afectado		ninguno				23-08-21 08:00	23-08-21 18:00	23-08-21 06:21	23-08-21 17:48
202106514	Subestacion	Aprobado sin activación	ENGIE	Intervención	Origen Interno	Programada	TAP OFF DOLORES	S/E TAP OFF DOLORES ET1	Mantenimiento preventivo	0	MPB 3 Años a Reconectador	Riesgo bajo, según análisis	Sin condiciones requeridas	No tiene consumo afectado		ninguno				23-08-21 08:00	23-08-21 16:00		
202106824	Subestacion	Ejecución Exitosa	ENGIE	Intervención	Origen Interno	Programada	S/E CENTRAL TOCOPILLA	S/E CENTRAL TOCOPILLA JT16	Lavado de Aislación	0	Lavado de paño asociado a Trafo principal de unidad U16	Dada las características del trabajo el riesgo es mínimo	No hay	No tiene consumo afectado		ninguno				23-08-21 08:00	23-08-21 16:00	23-08-21 10:20	23-08-21 12:04
202107198	Subestacion	Ejecución Exitosa	ENGIE ENERGÍA CHILE S.A.	Intervención	Origen Interno	Programada	S/E CRUCERO	S/E CRUCERO J6	Otro Tipo de Trabajo		Normalización de circuitos de control y SCADA (S2, B9-1, B9-2 y B9_2T) paño J6 - Pruebas de señales SCADA	Riesgo bajo segun analisis	Precaución paño J6, SSAA CC y CA Y Scada	No tiene consumo afectado		ninguno				23-08-21 09:00	23-08-21 16:00	23-08-21 09:40	23-08-21 14:46
202107323	Subestacion	Ejecución Exitosa	HALDEMAN MINING COMPANY S.A.	Intervención	Origen Interno	Programada	S/E MEJILLONES	S/E MEJILLONES H2	Mantenimiento preventivo		MPB 1 Año Paño Lince H2	Se toman todas las medidas de seguridad para realizar un trabajo seguro, Riesgo bajo.	Sin maniobras operacionales.	No tiene consumo afectado		ninguno				23-08-21 08:00	23-08-21 17:00	23-08-21 09:45	23-08-21 12:03
202107351	Subestacion	Ejecución Exitosa	HALDEMAN MINING COMPANY S.A.	Intervención	Origen Interno	Programada	S/E EL LINCE		Otro Tipo de Trabajo		Mantenimiento sistema SCADA programado por cliente	Riesgo bajo , se toman todas las medidas de seguridad para un trabajo seguro	Se generara intermitencia de sistema información en tiempo real (SITR)	No tiene consumo afectado		ninguno				23-08-21 08:00	23-08-21 18:00	23-08-21 15:54	23-08-21 21:05
202107303	Subestacion	Ejecución Exitosa	INTERCHILE	Desconexión	Origen Externo	Programada	S/E NUEVA PAN DE AZUCAR	S/E NUEVA PAN DE AZUCAR K1	Alambrado de control	0	Adecuación del Conexionado en el Interruptor del Paño K1 para futuro Mando Sincronizado del ATR-1 de S/E Nueva Pan de Azucar. Trabajo relacionado a O.S. 310 y N.U.P 3058.	Siguiendo los procedimientos de trabajos, no hay riesgos asociados.	AI ATR-1 se mantendrá energizado por el Interruptor 52K2. Se requieren las siguientes condiciones en S/E Nueva Pan de Azucar 500 kV: Interruptor 52K1 Abierto y a disposición del jefe de faena Desconectador 89K1-1 Abierto y Bloqueado Desconectador 89K1-2 Abierto y Bloqueado Desconectador 89K1-3T Abierto y a disposición del jefe de faena Desconectador 89K1-2T-1 Abierto y a disposición del jefe de faena	No tiene consumo afectado		ninguno				23-08-21 08:00	23-08-21 20:00	23-08-21 09:37	23-08-21 12:51
202107219	Subestacion	Ejecución Exitosa	MINERA ESCONDIDA	Intervención	Origen Interno	Programada	S/E COLOSO	S/E COLOSO JT1 S/E COLOSO JT2 S/E COLOSO J2 S/E COLOSO J5 S/E COLOSO JT3 S/E COLOSO JT4	Lavado de Aislación	0	Lavado aisladores S/E Coloso.	Riesgo bajo, el trabajo se realizara con procedimiento.	S/E Coloso: No reconectar S2J1, S2JT1, S2JT2, S2J2, S2JT3, S2JT4 y S2J5. S/E Diéggins: No reconectar S2J3 y S2J4.	No tiene consumo afectado		ninguno				23-08-21 07:00	23-08-21 19:00	23-08-21 09:03	23-08-21 12:06
202106408	Subestacion	Ejecución Exitosa	MINERA ESCONDIDA LTDA.	Desconexión	Origen Interno	Programada	S/E COLOSO	COLOSO 220/13.8/6.6kV T2 [EN_REVISION]	Otro Tipo de Trabajo		Desconexion Transformador T2 en SE Coloso por Trabajos en construccion de Muro Cortafuego	Riesgo Bajo, el trabajo se realiza con procedimiento actualizado y personal calificado.	Condiciones Requeridas: SE COLOSO:J1T2 Abierto SE COLOSO:BT2- 1 Abierto y Bloqueado	No tiene consumo afectado		ninguno				23-08-21 00:00	23-08-21 23:59	23-08-21 08:44	24-08-21 08:00
202106922	Subestacion	Ejecución Exitosa	MINERA ESCONDIDA LTDA.	Intervención	Origen Interno	Programada	S/E O'HIGGINS	S/E O'HIGGINS J3	Otro Tipo de Trabajo		Levantamiento detallado informacion proyecto SLRP. NUP 1913. Verificación detallada cableado, borneras y relés auxiliares existentes en paño en celda paño J3 sistemas 1 y 2, tableros servicios auxiliares, tablero de Teleprotecciones y tablero RTU para bloqueo "energía cero" para el cambio de relés asociados al proyecto SLRP.	Riesgo Bajo, el trabajo se realiza con procedimiento actualizado y personal calificado.	Condiciones Requeridas: No Reconectar S2J3 de SE Diéggins.	No tiene consumo afectado		ninguno				23-08-21 09:00	23-08-21 19:00	23-08-21 08:49	23-08-21 19:13
202107317	Subestacion	Ejecución Exitosa	MOLY-COP CHILE S.A.	Intervención	Origen Interno	Programada	S/E CHACAYA	S/E CHACAYA J5	Mantenimiento preventivo		MPB Operacional Paño Molycop	Se toman todas las medidas de seguridad para realizar un trabajo seguro, Riesgo bajo.	Sin maniobras operacionales	No tiene consumo afectado		ninguno				23-08-21 08:00	23-08-21 17:00	23-08-21 09:55	23-08-21 12:03
202107052	Subestacion	Ejecución Exitosa	PARQUE EÓLICO EL ARRAYÁN	Intervención	Origen Externo	Programada	S/E DON GOYO	S/E DON GOYO J1	Otro Tipo de Trabajo	0	Rajada de muñas para efectuar mediciones en el tramo La Cebada- Don Goyo y tender bypass a pino, entre las estructuras 316 a 326. Trabajos realizadas por Transelec. Condiciones requeridas en S/E Don Goyo: No reconectar S2J1- S2J5.	El riesgo del trabajo es bajo.	Rajada de muñas para efectuar mediciones en el tramo La Cebada- Don Goyo y tender bypass a pino, entre las estructuras 316 a 326. Trabajos realizadas por Transelec. Condiciones requeridas en S/E Don Goyo: No reconectar S2J1- S2J5.	No tiene consumo afectado		ninguno				23-08-21 08:00	23-08-21 18:00	23-08-21 06:25	23-08-21 19:06

2021071175	Subestacion	Ejecución Exitosa	RED ELÉCTRICA DEL NORTE 2 S.A	Intervención	Origen Interno	Curso Forzoso	S/E EL TESORO	S/E EL TESORO J1 S/E EL TESORO J2	Lavado de Aislación		Lavado de Aislación equipos primarios y aisladores asociados a marco de líneas Paño L2 por alta contaminación.	Riesgo bajo, ya que se consideran todas las medidas de seguridad.	Condiciones Requeridas: SE El Tesoro: señalizar No Reconectar 52J1- 52J2- 52T1- 52T2. SE Centinela: señalizar no Reconectar 52J4- 52J5.	No tiene consumo afectado		ninguno				23-08-21 10:52	23-08-21 17:00	23-08-21 10:52	23-08-21 13:25
2021073039	Subestacion	Ejecución Exitosa	SISTEMA DE TRANSMISIÓN DEL SUR S.A.	Intervención	Origen Externo	Curso Forzoso	S/E PARGUA	S/E PARGUA J4 S/E PARGUA J5	Otro Tipo de Trabajo		No reconectar línea 220 kV Pargua - Nueva Ancud, a solicitud de Transelec; con motivos de retiro de nido de pájaro desde viga de estructura E-4. (torre baja).	Riesgo medio. No reconectar línea AT.	Sin comentarios adicionales.	No tiene consumo afectado		ninguno				23-08-21 09:00	23-08-21 18:00	23-08-21 08:58	23-08-21 10:36
2021073038	Subestacion	Ejecución Exitosa	SISTEMA DE TRANSMISIÓN DEL SUR S.A.	Intervención	Origen Externo	Curso Forzoso	S/E PARGUA	S/E PARGUA J4 S/E PARGUA J5	Otro Tipo de Trabajo		No reconectar línea 220 kV Pargua - Nueva Ancud, a solicitud de Transelec; con motivos de reemplazo o normalización de bulldas de señalización nocturnas en Estructuras E-3 y E-3. Cúspide de la Torre.	Riesgo medio. No reconectar línea AT.	Sin comentarios adicionales.	No tiene consumo afectado		ninguno				23-08-21 09:00	23-08-21 18:00	23-08-21 10:57	23-08-21 16:00
2021071807	Subestacion	Ejecución Exitosa	SISTEMA DE TRANSMISIÓN DEL SUR S.A.	Desconexión	Origen Interno	Programada	S/E LOS LAGOS	BA S/E LOS LAGOS 66kV BT	Otro Tipo de Trabajo		Se requiere barra transferencia 66 kv desconectada, esto por faenas de retiro de material (BB8T1-2 para repuestos) fuera de servicio asociado al eu paño BT1, se solicita la barra transferencia ya que el eu paño BT1 se encuentra aún conectado a la BT a través del BB8T1-3 (N.A) únicamente.	No existe riesgo de trabajo.	PT 2021-01188 INTERNO DE STS.	No tiene consumo afectado		ninguno				23-08-21 11:00	23-08-21 18:00	23-08-21 11:09	23-08-21 12:35
2021071056	Subestacion	Pendiente	STS	Desconexión	Origen Externo	Curso Forzoso	S/E QUELLON	S/E QUELLON EG1	Otro Tipo de Trabajo	0	Se requiere desconexión de Paño S2EG1 de S/E Quellón a solicitud de Central Trincao por trabajos en reconectador S2E1, según solicitud de curso forzoso numero 2021072755 de Central Trincao.	Riesgo Bajo, faenas con desconexión de paño S2EG1, a solicitud de Central Trincao.	SODIS N° 02-03 de Central Trincao	No tiene consumo afectado		ninguno				23-08-21 08:00	24-08-21 18:00	23-08-21 06:46	
2021069497	Subestacion	Ejecución Exitosa	STS	Intervención	Origen Externo	Programada	S/E PUERTO VARAS	S/E PUERTO VARAS CT2	Otro Tipo de Trabajo		No reconectar y habilitada su curva rápida de operación (HLT) del S2CT2 de S/E Pto. Varas por faenas con personal de líneas vivas que consiste en Realizar la Instalación de Protecciones en Barra de 23 kv en S/E Puerto Varas por Cercanía en Paño BBE1-2 Alimentador S2E1 Nueva Brisunas	Riesgo medio, faenas se realizarán con personal de Líneas Vivas cercanas a Barra 23 kV de S/E Pto. Varas	Faenas sin perdida de suministro y con apoyo de personal de Líneas Vivas. PT N° 2021-01212	No tiene consumo afectado		ninguno				23-08-21 10:00	23-08-21 18:00	23-08-21 11:54	23-08-21 17:54
2021064470	Subestacion	Ejecución Exitosa	TEN	Intervención	Origen Externo	Programada	S/E TEN GIS	S/E TEN GIS J8 S/E TEN GIS J9	Lavado de Aislación	0	A solicitud de ENGIE S.A., se requiere precaución operacional de no reconectar los interruptores 52J8 y 52J9 en SE TEN, para realizar lavado de Transformador Principal SUT 220/20 kV 462 MVA ID&D ? (RED DRAGON).	El principal riesgo es la ocurrencia de apertura indeseada de interruptores 52J8 y 52J9 por trabajos desarrollados por terceros en central IDM (Engie). Medidas de mitigación: A ser tomadas por empresa propietaria central IDM (Engie)	A solicitud de ENGIE S.A., se requiere precaución operacional de no reconectar los interruptores 52J8 y 52J9 en SE TEN, para realizar lavado de Transformador Principal SUT 220/20 kV 462 MVA ID&D ? (RED DRAGON).	No tiene consumo afectado		ninguno				23-08-21 08:00	23-08-21 14:00	23-08-21 10:43	23-08-21 11:47
2021067678	Subestacion	Aprobado sin activación	TRANSELEC	Intervención	Origen Externo	Programada	S/E ANTUCO (TRANSELEC)	otroc telecomunicacion	Otro Tipo de Trabajo	0	No hay.	Bajo	Actividades: S/E Antuco: Instalación de nuevo armario de telecomunicaciones con las teleprotecciones de las líneas Charrúa 1 y 2, tendido de cable y alimentación de nuevo armario AC y DC. Instalaciones en Riesgo: SL AA. C.A. Antuco o S1.AA. C.C. Antuco. Temporalidad de los Riesgos: Durante los trabajos. Nivel de Riesgo: Bajo. Bloqueos del Jefe de Faena: No hay.	No tiene consumo afectado		ninguno				23-08-21 08:00	27-08-21 18:00		
2021067673	Subestacion	Aprobado sin activación	TRANSELEC	Intervención	Origen Interno	Programada	S/E CHARRUA	otroc grupo_emergencia	Otro Tipo de Trabajo	0	No hay..	Bajo	Actividades: S/E Charrúa: Mantenimiento de cargadores de baterías de 48 Vcc del patio de 500 kV. Instalaciones en Riesgo: SL AA. C.C. Charrúa o SL AA. C.A. Charrúa. Temporalidad de los Riesgos: Durante los trabajos. Nivel de Riesgo: Bajo. Bloqueos del Jefe de Faena: No hay.	No tiene consumo afectado		ninguno				23-08-21 10:00	23-08-21 17:00		
2021067640	Subestacion	Aprobado sin activación	TRANSELEC	Intervención	Origen Interno	Programada	S/E CHARRUA	S/E CHARRUA J7	Otro Tipo de Trabajo	0	No hay.	Bajo	Actividades: S/E Charrúa: Desalambrado y retiro de armario de conversores de medida desde la caseta 12 del patio de 220 kV. Instalaciones en Riesgo: Paño Línea L07, CAA-Antuco 2 o SL.AA. C.C. Charrúa. Temporalidad de los Riesgos: Durante los trabajos. Nivel de Riesgo: Bajo. Bloqueos del Jefe de Faena: No hay.	No tiene consumo afectado		ninguno				23-08-21 09:00	25-08-21 18:00		
2021067639	Subestacion	Ejecución Exitosa	TRANSELEC	Intervención	Origen Interno	Programada	S/E CHARRUA	S/E CHARRUA J4	Otro Tipo de Trabajo	0	Nota se perderá medida de la PMU del paño J4 por 4 días.	Bajo	Actividades: S/E Charrúa: Traslado de Equipo PMU del paño J4 hacia nueva ubicación (armario de sistema PDCE). Instalaciones en Riesgo: Paño Línea L04, CAA-Antuco 1 o SL.AA. C.C. Charrúa. Temporalidad de los Riesgos: Durante los trabajos. Nivel de Riesgo: Bajo. Bloqueos del Jefe de Faena: No hay.	No tiene consumo afectado		ninguno				23-08-21 09:00	30-08-21 18:00	23-08-21 08:43	30-08-21 18:17
2021072364	Subestacion	Aprobado sin activación	TRANSELEC S.A.	Intervención	Origen Externo	Programada	S/E TINGUIRIRICA	otroc telecomunicacion	Otro Tipo de Trabajo	0	Proyecto de reemplazo de LIRT	Bajo	Actividades: S/E Tinguiririca: Integración de red de medidores de 154/220 kV al sistema de control SCADA de la subestación y visualización de variables análogas en HMI y CNOT y PEG de la red por cambio de LIRT a sistema SICAM. Restricciones: Normalización sujeta a coordinación Instalaciones en Riesgo: Paño Seccionador ASS-Tinguiririca o SCADA Local SE Tinguiririca Temporalidad de los Riesgos: Durante los trabajos Nivel de Riesgo: Bajo Bloqueos del Jefe de Faena: Subestación Tinguiririca, Armario HMI-Sicam PAG, Armario de Paño seccionador, Concentrador de medidores Identificar y Delimitar área de trabajo; Subestación Tinguiririca, Selector L/R de HMI en posición Local	No tiene consumo afectado		ninguno				23-08-21 08:00	27-08-21 18:00		
2021072263	Subestacion	Aprobado sin activación	TRANSELEC S.A.	Intervención	Origen Externo	Programada	S/E TINGUIRIRICA	MD S/E TINGUIRIRICA 154KV A10 P MD S/E TINGUIRIRICA 154KV A3 P MD S/E TINGUIRIRICA 154KV A4 P MD S/E TINGUIRIRICA 154KV A8 P MD S/E TINGUIRIRICA 154KV A9 P MD S/E TINGUIRIRICA 154KV A5 P MD S/E TINGUIRIRICA 154KV A6 P	Otro Tipo de Trabajo	0	Proyecto de reemplazo de LIRT	Bajo	Actividades: S/E Tinguiririca: Integración de red de medidores de 154/220 kV al sistema de control SCADA de la subestación y visualización de variables análogas en HMI y CNOT y PEG de la red por cambio de LIRT a sistema SICAM. Restricciones: Normalización sujeta a coordinación Instalaciones en Riesgo: Paño Seccionador ASS-Tinguiririca o SCADA Local SE Tinguiririca Temporalidad de los Riesgos: Durante los trabajos Nivel de Riesgo: Bajo Bloqueos del Jefe de Faena: Subestación Tinguiririca, Armario HMI-Sicam PAG, Armario de Paño seccionador, Concentrador de medidores Identificar y Delimitar área de trabajo; Subestación Tinguiririca, Selector L/R de HMI en posición Local	No tiene consumo afectado		ninguno				23-08-21 08:00	27-08-21 18:00		
2021072262	Subestacion	Aprobado sin activación	TRANSELEC S.A.	Intervención	Origen Externo	Programada	S/E TINGUIRIRICA		Otro Tipo de Trabajo	0	Proyecto de reemplazo de LIRT	Bajo	Actividades: S/E Tinguiririca: Integración de red de medidores de 154/220 kV al sistema de control SCADA de la subestación y visualización de variables análogas en HMI y CNOT y PEG de la red por cambio de LIRT a sistema SICAM. Restricciones: Normalización sujeta a coordinación Instalaciones en Riesgo: Paño Seccionador ASS-Tinguiririca o SCADA Local SE Tinguiririca Temporalidad de los Riesgos: Durante los trabajos Nivel de Riesgo: Bajo Bloqueos del Jefe de Faena: Subestación Tinguiririca, Armario HMI-Sicam PAG, Armario de Paño seccionador, Concentrador de medidores Identificar y Delimitar área de trabajo; Subestación Tinguiririca, Selector L/R de HMI en posición Local	No tiene consumo afectado		ninguno				23-08-21 08:00	27-08-21 18:00		
2021072258	Subestacion	Ejecución Exitosa	TRANSELEC S.A.	Desconexión	Origen Externo	Programada	S/E TINGUIRIRICA	S/E TINGUIRIRICA J3 S/E TINGUIRIRICA J2	Otro Tipo de Trabajo	0	Solicitud de Tinguiririca Energía para proyecto NUP 1811 de Colbún S.A. relacionada con proyecto S/E Puente Negro.	Bajo	Actividades: S/E Tinguiririca: Requerimiento de Tinguiririca Energía, para prueba end to end circuito 1 línea Puente Negro-Tinguiririca 220 kV, de acuerdo con EAP N°27-2021. Trabajos asociados al NUP 1811 de Colbún.- Condiciones: Equipo indisponible.- Restricciones: Con bloqueo a la reconexión.- Instalaciones en Riesgo: Paño Línea L03,TINGUIRIRICA-LA HIG 1 o Paño Línea L02, TIN- Temporalidad de los Riesgos: Durante los trabajos.- Nivel de Riesgo: Bajo.- Bloqueos del Jefe de Faena: Subestación Tinguiririca, Delimitar zona de trabajo .A ejecutar por jefe de faena Bloclo de Prueba para S1, S2 y SGBF, Paños J1, J3 Ejecutar bloqueo de Circuitos C.A. y C.C. según minuta de bloqueo. Los bloqueos de sistemas se realizaran de forma alternada.	No tiene consumo afectado		ninguno				23-08-21 08:00	27-08-21 18:00	23-08-21 08:08	27-08-21 17:27
2021072126	Subestacion	Ejecución Exitosa	TRANSELEC S.A.	Intervención	Origen Interno	Programada	S/E TARAPACA	S/E TARAPACA JR	Otro Tipo de Trabajo	0	S/E Tarapacá : Instalación de peinetas anti pájaro en nuevas vigas del paño JR sector poniente y oriente. NOTA: Paño JR no se encuentra en servicio.	Bajo	Actividades: S/E Tarapacá : Instalación de peinetas anti pájaro en nuevas vigas del paño JR sector poniente y oriente. NOTA: Paño JR no se encuentra en servicio. Restricciones: Tarapacá, S1JR, S2J3 No reconectar Cóndores, S2J1 No reconectar Instalaciones en Riesgo: Paño Acoplador JR01-Tarapacá c 1.220kV Tarapacá-Cóndores, C1 Temporalidad de los Riesgos: Durante de los trabajos Nivel de Riesgo: Bajo Bloqueos del Jefe de Faena: Tarapacá, Zona de trabajo Delimitar área de trabajo Zona de ascenso a viga por pilar lado Paño JR.	No tiene consumo afectado		ninguno				23-08-21 08:00	23-08-21 18:00	23-08-21 08:44	23-08-21 20:28
2021072086	Subestacion	Ejecución Exitosa	TRANSELEC S.A.	Intervención	Origen Externo	Programada	S/E LOS LAGOS	S/E LOS LAGOS B1	Otro Tipo de Trabajo	0	Trabajos solicitados por STS, según SODI- 1382.	Bajo	Actividades: A solicitud de STS por faenas asociadas a desconexión de Barra de Transferencia 66 kV de S/E Los Lagos por faenas retiro de material (BB8T1-2 para repuestos) fuera de servicio asociado al eu paño BT1. De lo anterior, se solicita a Transelec confirmar y mantener abierto desconectador BB81-1. Restricciones: No hay.- Instalaciones en Riesgo: Paño Línea LB01, Pullinque-Los Lagos 1.- Temporalidad de los Riesgos: Al inicio y al término de los trabajos.- Nivel de Riesgo: Bajo.- Bloqueos del Jefe de Faena: No hay.-	No tiene consumo afectado		ninguno				23-08-21 11:00	23-08-21 18:00	23-08-21 11:17	23-08-21 13:02
2021072085	Subestacion	Ejecución Exitosa	TRANSELEC S.A.	Intervención	Origen Externo	Programada	S/E LOS LAGOS	S/E LOS LAGOS B3	Otro Tipo de Trabajo	0	Trabajos solicitados por STS, según SODI- 1382.	Bajo.-	Actividades: A solicitud de STS por faenas asociadas a desconexión de Barra de Transferencia 66 kV de S/E Los Lagos por faenas retiro de material (BB8T1-2 para repuestos) fuera de servicio asociado al eu paño BT1. De lo anterior, se solicita a Transelec confirmar y mantener abierto desconectador BB83-1. Restricciones: No hay.- Instalaciones en Riesgo: Paño Línea LB03, Pullinque-Los Lagos 2.- Temporalidad de los Riesgos: Al inicio y al término de los trabajos.- Nivel de Riesgo: Bajo.- Bloqueos del Jefe de Faena: No hay.-	No tiene consumo afectado		ninguno				23-08-21 11:00	23-08-21 18:00	23-08-21 11:17	23-08-21 13:02
2021071939	Subestacion	Aprobado sin activación	TRANSELEC S.A.	Intervención	Origen Interno	Programada	S/E HUALPÉN	S/E HUALPÉN A1	Otro Tipo de Trabajo	0	No hay.	Bajo	Actividades: S/E Hualpén: Investigar y corregir anormalidad en sincronización horaria de la protección 21-21N sistema 2 del paño A1. Instalaciones en Riesgo: Paño línea LA01, HLP-San Vicente 1. Temporalidad de los Riesgos: Al inicio y al término de los trabajos. Nivel de Riesgo: Bajo Bloqueos del Jefe de Faena : Protección 21-21N sistema 2 del paño A1 bloqueada.	No tiene consumo afectado		ninguno				23-08-21 08:00	26-08-21 18:00		
2021071635	Subestacion	Ejecución Exitosa	TRANSELEC S.A.	Intervención	Origen Interno	Programada	S/E PUERTO MONTT		Otro Tipo de Trabajo	0	Trabajos informador como Mantenimiento Mayor.	Bajo	Actividades: S/E Puerto Montt: Sistema CER: Prueba de adquisición de señales y comando de equipos primarios desde el sistema de control MACH3, prueba experimental se realizarán maniobras de equipos. Restricciones: Equipo indisponible. Instalaciones en Riesgo: S/E Puerto Montt: S1.AA. C.A. o S1.AA. C.C. Temporalidad de los Riesgos: Durante de los trabajos Nivel de Riesgo: Bajo Bloqueos del Jefe de Faena: Subestación Puerto Montt, Unidad de Bahía B78U ITAA Bloqueado o fuera de servicio Es responsabilidad de Transelec bloquear la unidad de bahía Subestación Puerto Montt, Unidad de Bahía B78U ITAB Bloqueado o fuera de servicio Es responsabilidad de Transelec bloquear la unidad de bahía.	No tiene consumo afectado		ninguno				23-08-21 08:00	11-09-21 18:00	23-08-21 18:12	12-09-21 16:06

2021071634	Subestacion	Ejecución Exitosa	TRANSELEC S.A.	Desconexión	Origen Interno	Programada	S/E PUERTO MONTT	CER S/E PUERTO MONTT JT4 220kV 70MVAR	Otro Tipo de Trabajo	0	Trabajos informador como Mantenimiento Mayor.	Bajo	Actividades: S/E Puerto Montt: Sistema CER: Prueba de adquisición de señales y comando de equipos primarios desde el sistema de control MACH3, prueba experimental se realizarán maniobras de equipos. Restricciones: Equipo indisponible. Instalaciones en Riesgo: S/E Puerto Montt: SS.AA. C.A. o SS.AA. C.C. Temporalidad de los Riesgos: Durante de los trabajos Nivel de Riesgo: Bajo Bloqueos del Jefe de Faena : Subestación Puerto Montt, Unidad de Bahía B78U JT4A Bloqueado o fuera de servicio (((responsabilidad de Transelec bloquear la unidad de bahía Subestación Puerto Montt, Unidad de Bahía B78U JT4B Bloqueado o fuera de servicio (((responsabilidad de Transelec bloquear la unidad de bahía.	No tiene consumo afectado		ninguno			23-08-21 08:00	11-09-21 18:00	23-08-21 18:12	12-09-21 16:46
2021071496	Subestacion	Aprobado sin activación	TRANSELEC S.A.	Intervención	Origen Interno	Programada	S/E PAPOSO	otroc grupo_emergencia	Otro Tipo de Trabajo	0	S/E Paposo: mantenimiento a equipo aire acondicionado de sala comunicaciones.		Actividades: S/E Paposo: mantenimiento a equipo aire acondicionado sala comunicaciones. Restricciones: No hay. Nivel de Riesgo: Riesgo no significativo. Bloqueos del Jefe de Faena: Subestación Paposo, Interruptor termomagnetico de alimentación Equipos de Aire Acondicionado a disposición del Jefe de Faena.	No tiene consumo afectado		ninguno			23-08-21 08:00	24-08-21 18:00		
2021071495	Subestacion	Aprobado sin activación	TRANSELEC S.A.	Intervención	Origen Interno	Programada	S/E PAPOSO	otroc grupo_emergencia	Otro Tipo de Trabajo	0	Subestación Paposo: Instalación de letreros en bancos de baterías.		Actividades: Subestación Paposo: Instalación de letreros bancos de baterías. Restricciones: No hay. Nivel de Riesgo: Riesgo no significativo. Bloqueos del Jefe de Faena: no hay	No tiene consumo afectado		ninguno			23-08-21 08:00	24-08-21 18:00		
2021071140	Subestacion	Ejecución Exitosa	TRANSELEC S.A.	Intervención	Origen Externo	Programada	S/E CARRERA PINTO	BA S/E CARRERA PINTO 220kV SECCION 2	Otro Tipo de Trabajo	0	Sodi-1009G30- Eletrans Lavado de aislación de paños JS-I6-I12-I14-I15	Bajo	Actividades: S/E Carrera Pinto: A solicitud de Eletrans. Lavado de aislación de paños JS-I6-I12-I14-I15 Restricciones: Subestación Carrera Pinto, No Reconectar S2111-S2118-S215-S218 Instalaciones en Riesgo: Barra 220 kV, sección 2 C.Pinto Temporalidad de los Riesgos: Durante de los trabajos Nivel de Riesgo: Bajo Bloqueos del Jefe de Faena: No Hay	No tiene consumo afectado		ninguno			23-08-21 08:00	23-08-21 18:00	23-08-21 07:34	23-08-21 17:30
2021071137	Subestacion	Ejecución Exitosa	TRANSELEC S.A.	Intervención	Origen Externo	Programada	S/E CARRERA PINTO	BA S/E CARRERA PINTO 220kV SECCION 1	Otro Tipo de Trabajo	0	Sodi-1009G30- Eletrans Lavado de aislación de paños JS-I6-I12-I14-I15	Bajo	Actividades: S/E Carrera Pinto: A solicitud de Eletrans. Lavado de aislación de paños JS-I6-I12-I14-I15 Restricciones: Subestación Carrera Pinto, No Reconectar S211- S212-S213-S218-S218-S210-S217-S215-S218 Instalaciones en Riesgo: Barra 220 kV, sección 1 C.Pinto Temporalidad de los Riesgos: Durante de los trabajos Nivel de Riesgo: Bajo Bloqueos del Jefe de Faena: No Hay	No tiene consumo afectado		ninguno			23-08-21 08:00	23-08-21 18:00	23-08-21 07:34	23-08-21 17:30
2021070923	Subestacion	Ejecución Exitosa	TRANSELEC S.A.	Intervención	Origen Interno	Programada	S/E DIEGO DE ALMAGRO		Otro Tipo de Trabajo	0	S/E Diego de Almagro: Mantenimiento Preventivo Básico (MPB) a la RTU RTU SEL-451 del Paño H8.	Bajo	Actividades: Mantenimiento URT/SCL, S/E Diego de Almagro: Mantenimiento Preventivo Básico (MPB) a la RTU RTU SEL-451 del Paño H8. Restricciones: No hay Instalaciones en Riesgo: SCADA Local SE D. Almagro Temporalidad de los Riesgos: Durante de los trabajos Nivel de Riesgo: Bajo Bloqueos del Jefe de Faena:	No tiene consumo afectado		ninguno			23-08-21 08:00	23-08-21 18:00	23-08-21 08:47	23-08-21 12:03
2021070922	Subestacion	Ejecución Exitosa	TRANSELEC S.A.	Intervención	Origen Interno	Programada	S/E DIEGO DE ALMAGRO	DIEGO DE ALMAGRO TR3 220/110/13.8KV 120MVA 1U	Otro Tipo de Trabajo	0	S/E Diego de Almagro: Verificación y medidas de aislación del Regulador del cambiador de Tomas ATR3.	Bajo	Actividades: Pruebas de Control a Paño de Transformador, S/E Diego de Almagro: Verificación y medidas de aislación del Regulador del cambiador de Tomas ATR3. Restricciones: No hay Instalaciones en Riesgo: Tr. Trifásico01, 220/110kV-D. Almagro y Tr. Trifásico04, 220/110kV-D. Almagro y Barra 110 kV, Sección 2-D. Almagro y Barra 110 kV, Sección 1-D. Almagro Temporalidad de los Riesgos: Al término de los trabajos Nivel de Riesgo: Bajo Bloqueos del Jefe de Faena : Subestación D. Almagro, Sala de Comando Delimitada zona de trabajo. Subestación D. Almagro, Sw C.TAPS-T3 Pasar a posición Manual Inmovilizado Subestación D. Almagro, Sw C.TAPS-T4 Pasar a posición Manual Inmovilizado	No tiene consumo afectado		ninguno			23-08-21 10:00	23-08-21 16:00	23-08-21 12:03	23-08-21 14:41
2021070626	Subestacion	Ejecución Exitosa	TRANSELEC S.A.	Intervención	Origen Interno	Programada	S/E ALTO JAHUEL	ALTO JAHUEL TR5 525/230/66kV 250MVA 3U	Otro Tipo de Trabajo	0	S/E Alto Jahuel: Mantenimiento programado al CTBC de la unidad 3 del banco ATR5 (unidad en posición de reserva).	Bajo	Actividades: S/E Alto Jahuel: Mantenimiento programado al CTBC de la unidad 3 del banco ATR5 (unidad en posición de reserva). Restricciones: Normalización sujeta a coordinación. Instalaciones en Riesgo: S/E Alto Jahuel: Banco ATR5 de 500/220/66 kV. Temporalidad de los Riesgos: Al término de los trabajos. Nivel de Riesgo: Bajo. Bloqueos del Jefe de Faena: S/E Alto Jahuel: Delimitación de la zona de trabajo. Puentes a tierra provisionales instalados en conexión primaria, secundaria, terciaria y neutro de la unidad a intervenir, previa verificación de ausencia de tensión.	No tiene consumo afectado		ninguno			23-08-21 08:00	26-08-21 17:00	24-08-21 09:32	26-08-21 23:55
2021070489	Subestacion	Ejecución Exitosa	TRANSELEC S.A.	Intervención	Origen Interno	Programada	S/E DIEGO DE ALMAGRO		Otro Tipo de Trabajo	0	S/E Diego de Almagro: Proyecto Normalización ATR3/ATR4 – Integración del Paño JT4 al SCADA SY5600 existente de los Paños JR/J5, Elaboración de despliegues del Paño JT4 en HMI JR/J5 y Pruebas de Señalización y Mando Nivel 3 SCADA y Nivel 3 con CNOT..	Bajo	Actividades: Integración de señales al sistema Scada y pruebas de control de protecciones, S/E Diego de Almagro: Proyecto Normalización ATR3/ATR4 – Integración del Paño JT4 al SCADA SY5600 existente de los Paños JR/J5, Elaboración de despliegues del Paño JT4 en HMI JR/J5 y Pruebas de Señalización y Mando Nivel 2 SCADA y Nivel 3 con CNOT.. Restricciones: No hay Instalaciones en Riesgo: SCADA Local SE D. Almagro Temporalidad de los Riesgos: Durante de los trabajos Nivel de Riesgo: Bajo Bloqueos del Jefe de Faena:	No tiene consumo afectado		ninguno			23-08-21 08:00	31-08-21 18:00	23-08-21 08:09	31-08-21 17:43
2021070488	Subestacion	Ejecución Exitosa	TRANSELEC S.A.	Intervención	Origen Interno	Programada	S/E DIEGO DE ALMAGRO	S/E DIEGO DE ALMAGRO JS S/E DIEGO DE ALMAGRO JR	Otro Tipo de Trabajo	0	S/E Diego de Almagro: Proyecto Normalización ATR3/ATR4 – Integración del Paño JT4 al SCADA SY5600 existente de los Paños JR/J5, Elaboración de despliegues del Paño JT4 en HMI JR/J5 y Pruebas de Señalización y Mando Nivel 3 SCADA y Nivel 3 con CNOT..	Bajo	Actividades: Integración de señales al sistema Scada y pruebas de control de protecciones, S/E Diego de Almagro: Proyecto Normalización ATR3/ATR4 – Integración del Paño JT4 al SCADA SY5600 existente de los Paños JR/J5, Elaboración de despliegues del Paño JT4 en HMI JR/J5 y Pruebas de Señalización y Mando Nivel 2 SCADA y Nivel 3 con CNOT.. Restricciones: No hay Instalaciones en Riesgo: SCADA Local SE D. Almagro Temporalidad de los Riesgos: Durante de los trabajos Nivel de Riesgo: Bajo Bloqueos del Jefe de Faena:	No tiene consumo afectado		ninguno			23-08-21 08:00	31-08-21 18:00	23-08-21 08:09	31-08-21 17:43
2021070066	Subestacion	Ejecución Exitosa	TRANSELEC S.A.	Intervención	Origen Interno	Programada	S/E MAITENCILLO	BA S/E MAITENCILLO 110kV SECCION1 BA S/E MAITENCILLO 110kV SECCION 2	Otro Tipo de Trabajo	0	S/E Maitencillo: Lavado de aislación de equipos Barra 110 kV, paños HT2; HT1; H5; H8; H6; H4; H2; H1 incluye equipos primarios, marcos de barra principal y auxiliar, marcos de líneas, barra de transferencia y desmalezado patio.	Bajo	Actividades: Lavado de aislación de instalación en servicio (Barra), S/E Maitencillo: Lavado de aislación de equipos Barra 110 kV, paños HT2; HT1; H5; H8; H6; H4; H2; H1 incluye equipos primarios, marcos de barra principal y auxiliar, marcos de líneas, barra de transferencia y desmalezado patio. Restricciones: Subestación Maitencillo, S2H5 con bloqueo a la reconexión inmovilizado Subestación Maitencillo, S2H8 con bloqueo a la reconexión inmovilizado Subestación Maitencillo, S2HT2 con bloqueo a la reconexión inmovilizado Subestación Maitencillo, S2HT1 con bloqueo a la reconexión inmovilizado Subestación Maitencillo, S2H6 con bloqueo a la reconexión inmovilizado Subestación Maitencillo, S2H2 con bloqueo a la reconexión inmovilizado Subestación Maitencillo, S2H3 con bloqueo a la reconexión inmovilizado Subestación Maitencillo, S2H4 con bloqueo a la reconexión inmovilizado Subestación Maitencillo, S2H5 con bloqueo a la reconexión inmovilizado Terceras, SE Las compañías: S2H2 (Tercera) con bloqueo a la reconexión inmovilizado Subestación Huasco, S2H1 con bloqueo a la reconexión inmovilizado	No tiene consumo afectado		ninguno			23-08-21 08:00	23-08-21 18:00	23-08-21 05:36	23-08-21 16:07
2021069311	Subestacion	Ejecución Exitosa	TRANSELEC S.A.	Intervención	Origen Interno	Programada	S/E TINGUIRIRICA	otroc telecomunicacion	Otro Tipo de Trabajo	0	Programa de mantenimiento de Líneas.	Bajo	Actividades: Corta y/o poda de arboles en varios vanos.- Instalaciones en Riesgo: Radioestación El Membrillo.- Temporalidad de los Riesgo: Durante los trabajos.- Nivel de Riesgo: Bajo.- Bloqueo del Jefe de Faena: Delimitar zona de Trabajo.-	No tiene consumo afectado		ninguno			23-08-21 08:00	23-08-21 18:00	23-08-21 08:32	23-08-21 20:04
2021068821	Subestacion	Aprobado sin activación	TRANSELEC S.A.	Intervención	Origen Interno	Programada	S/E RAHUE	S/E RAHUE J1 S/E RAHUE J5 S/E RAHUE J2 S/E RAHUE J3 S/E RAHUE J4	Otro Tipo de Trabajo	0	No hay.-		Actividades: S/E Rahue: Inspección de termografía a equipos en patio 220 kV.- Restricciones: No hay.- Nivel de Riesgo: Riesgo no significativo.- Bloqueos del Jefe de Faena: No hay.-	No tiene consumo afectado		ninguno			23-08-21 10:00	27-08-21 18:00		
2021064496	Subestacion	Ejecución Exitosa	TRANSEMEL	Intervención	Origen Interno	Programada	S/E CALAMA NUEVA	otroc telecomunicacion	Alambrado de control		1.- Supervisión PES de fuente de poder, salida VCC para armarios CC-03 y CC-04 de los paños J3_J4 2.- Pruebas nivel 0 paños J3_J4 3.- Pruebas nivel 1 paños J3_J4 4.- Tendido, conexionado y cableado toma de muestras de tensión de barra 5.- Pruebas de equipos primarios 6.- Pruebas de nivel 2 7.- Pruebas de señalización contra nivel 2 y nivel 3 8.- Inyecciones primarias de corriente, verificación de polaridad CTs paño J3 y J4 9.- Inyecciones secundarias en cajas de agrupamiento de TP y TC 10.- Normalización cableado interno de interruptores S213 y S214 11.- Prueba de inyecciones primarias CTs asociados a interruptores S213 y S214 12.- Prueba de estabilidad y balanceo protección diferencial de Barra 13.- Programación y pruebas de señalización RTU 14.- Prueba comunicación e inyección para señalización de Medidores 15.- Integración de cableado nuevo paño J3 a la diferencial de Barra 16.- Puesta en servicio.	Riesgo bajo, cableado sobre equipos nuevos fuera de servicio	Proyecto llegada nueva línea 220 kV de Engie	No tiene consumo afectado		protocolos_de_pruebas		23-08-21 07:00	29-08-21 19:00	24-08-21 09:13	30-08-21 20:13
2021064382	Subestacion	Aprobado sin activación	TRANSEMEL	Intervención	Origen Interno	Programada	S/E CONDORES	otroc tendido_cable	Otro Tipo de Trabajo		Obras civiles en S/E Cóndores : Ampliación Paño 220kV – Nuevo Línea Pozo Almonte 2.	Trabaja con bajo nivel de riesgo	Obras civiles	No tiene consumo afectado		ninguno			23-08-21 08:01	29-08-21 19:01		
2021061249	Subestacion	Aprobado sin activación	TRANSEMEL	Intervención	Origen Interno	Programada	S/E PARINACOTA	otroc tendido_cable	Otro Tipo de Trabajo	0	OBRAS CIVILES AMPLIACION PAÑO 220 KV.	NO HAY RIESGOS MAYORES	OBRAS CIVILES AMPLIACION PAÑO 220 KV.	No tiene consumo afectado		ninguno			23-08-21 07:30	31-08-21 20:00		
2021072238	Subestacion	Aprobado sin activación	TRANSMISORA BAQUEDANO	Intervención	Origen Interno	Programada	S/E ESTACION DE BOMBEO SIERRA GORDA N°1	S/E ESTACION DE BOMBEO SG N°1 13.8 KV	Otro Tipo de Trabajo		Mantenimiento correctivo de Luminarias sobre Patio de Mufas 220/110kV de S/E Estación de bombeo SG1. Sin condiciones requeridas.	El riesgo del trabajo es bajo.	Mantenimiento correctivo de Luminarias sobre Patio de Mufas 220/110kV de S/E Estación de bombeo SG1. Sin condiciones requeridas.	No tiene consumo afectado		ninguno			23-08-21 08:00	23-08-21 20:00		
2021070681	Subestacion	Ejecución Exitosa	TRANSMISORA ELÉCTRICA DEL NORTE S.A.	Intervención	Origen Interno	Programada	S/E LOS CHANGOS	otroc telecomunicacion	Otro Tipo de Trabajo		Se realizaro mantención preventiva de la Teleprotección sistema N° 1 TPFO-201, 202, este considera recuperación de LOG, revisión de estado y resguardo de la configuración del sistema.	Riesgos: Perdida de configuración o borrado de configuración, Perdida de servicios de teleprotección o inhabilitación, Envío de TRIP. Medidas de Mitigación: Realizar respaldo Backup, antes de realizar cualquier modificación, Habilitar SWITCH de Bloqueo.	Se realizaro mantención preventiva de la Teleprotección sistema N° 1 TPFO-201, 202, este considera recuperación de LOG, revisión de estado y resguardo de la configuración del sistema. No se considera la prueba efectiva de TRIP, solamente toma de datos, todo trabajo se realiza con los Switch de mantenimiento activados.	No tiene consumo afectado		ninguno			23-08-21 09:00	23-08-21 18:00	23-08-21 11:27	23-08-21 16:14

Número	Tipo	Estado	Empresa	Tipo Solicitud	Origen	Tipo Programación	Central	Unidad(es)	Tipo Trabajo	Potencia	Trabajos a Realizar	Descripción Nivel Riesgo	Comentario Adicional	Consumo	Empresas Afectadas	Trabajo Requiere	Estado Operativo	Estado Operativo Efectivo	Fecha Inicio	Fecha Fin	Fecha Efectiva Inicio	Fecha Efectiva Fin
202107429	Central Generadora	Ejecución Exitosa	AES ANDES S.A.	Intervención	Origen Interno	Curso Forzoso	TER NORGENER	TER NORGENER U1	Otro Tipo de Trabajo	85	Unidad limita a 85 MW para realizar chequeo de parámetros debido a alto presencia de cloruros en el condensador.	Riesgo controlado, intervención se realiza con supervisión presente	Unidad limita a 85 MW para realizar chequeo de parámetros debido a alto presencia de cloruros en el condensador.	No tiene consumo afectado		ninguno	LF (Unidad con limitación forzada)		23-08-21 17:00	23-08-21 23:50	23-08-21 17:00	23-08-21 22:40
202105823	Central Generadora	Ejecución Exitosa	ANDINA	Intervención	Origen Interno	Programada	TER ANDINA	CENTRAL COMPLETA	Lavado de Aislación	177	Lavado de aislacion de transformadores principal y auxiliares	Sin Riesgo lavado de aisladores	Sin Comentarios	No tiene consumo afectado		ninguno	N (Conectada Normal)		23-08-21 08:12	23-08-21 16:22	23-08-21 09:24	23-08-21 12:03
202107684	Central Generadora	Ejecución Exitosa	COLBÚN S.A.	Desconexión	Origen Interno	Programada	HP SAN CLEMENTE	HP SAN CLEMENTE U1	Otro Tipo de Trabajo	0		Solicitud ingresada por medio de la Plataforma de Mantenimiento Preventivo Mayor. Se indicó que el riesgo es: Riesgo Bajo	Mantenimiento anual de la unidad, considera: - Mediciones a equipos eléctricos principales. - Ensayos no destructivos al rodete. - Limpieza y respriete de celdas de control y protecciones. - Medición de holgura en álabes móviles. - Mantención sistema de excitación.	No tiene consumo afectado		ninguno	MM (Mantenimiento Mayor)		23-08-21 00:00	28-08-21 00:00	23-08-21 08:37	27-08-21 17:54
202107293	Central Generadora	Ejecución Exitosa	COLBÚN S.A.	Intervención	Origen Interno	Programada	HE ANGOSTURA	HE ANGOSTURA U3	Otro Tipo de Trabajo	45	Primera energización del Relé de protección REG670 que fue reemplazado en el sistema 1 del generador de la Unidad 3 de Angostura y pruebas de verificación de comportamiento de la protección con diferentes cargas y reactivos de la unidad 3.	Bajo riesgo, equipo apto para ser energizado, con todos los documentos entregados al CEN para la puesta en servicio.	Se solicita autorización para la primera energización del Relé de protección REG670 que fue reemplazado en el sistema 1 del generador de la Unidad 3 de Angostura bajo el proyecto NUP 2558, etapa 2. Además, se realizaran pruebas de la protección con diferentes cargas de potencias activas y reactivas (absorber y entregar) para verificar el comportamiento del relé REG670 en servicio.	No tiene consumo afectado		ninguno	N (Conectada Normal)		23-08-21 08:30	23-08-21 23:59	23-08-21 09:57	23-08-21 17:59
202108867	Central Generadora	Rechazado	COLBÚN S.A.	Desconexión	Origen Interno	Programada	HE CANUTILLAR	HE CANUTILLAR U1	Otro Tipo de Trabajo	0	Mantenimiento Trimestral Unidad N°1 y transformador asociado en Central Canutillar	Nivel de riesgo bajo.	Mantenimiento Trimestral Unidad N°1 y transformador asociado en Central Canutillar, se requiere abrir INT 52T1, se requiere realizar mantenimiento a los anillos colectores y limpieza de filtros sistemas hidráulicos.	No tiene consumo afectado		ninguno	DP (Desconexión Programada)		23-08-21 06:00	23-08-21 23:59		
202107926	Central Generadora	Aprobado	ELECTRICA CENIZAS	Intervención	Origen Interno	Programada	TER CENIZAS	TER CENIZAS U2	Mantenimiento preventivo	5	Prueba para verificar operación normal de la Unidad # 2, variaciones de carga entre 4 a 5 Mw.-	Trabajo de operación normal. Utilización de elementos de protección personal, protección para: ruidos, zonas de alta temperatura y sistemas con presión.-	Verificación de operación de Equipos Auxiliares y Motor Principal# 2. Pruebas de generación a realizar desde Lunes 23 de Agosto a Sábado 23 de Octubre, previa coordinación y autorización diaria con Centro de Operación del CEN .-	No tiene consumo afectado		ninguno	PO (Prueba Operacional)		23-08-21 15:00	23-10-21 23:00	23-08-21 16:14	
202107632	Central Generadora	Ejecución Exitosa	ENEL GENERACIÓN CHILE S.A.	Intervención	Origen Interno	Curso Forzoso	TER SAN ISIDRO II	CENTRAL COMPLETA	Otro Tipo de Trabajo	170	Verificacion control de niveles del domo Caldera (HRSG) San Isidro 2. Ciclo combinado a mínimo técnico.	Bajo, se supervisan los trabajos en terreno.	Sin comentarios.	No tiene consumo afectado		ninguno	LF (Unidad con limitación forzada)		23-08-21 21:03	24-08-21 06:00	23-08-21 21:03	24-08-21 23:31
202107339	Central Generadora	Ejecución Exitosa	ENEL GENERACIÓN CHILE S.A.	Intervención	Origen Interno	Programada	TER TARAPACA	CENTRAL COMPLETA	Otro Tipo de Trabajo	20	Unidad TGTAR - Pruebas CEN con Unidad TGTAR en servicio. Pruebas considera 7 escalones desde carga mínima 3 MW hasta carga máxima 20 MW.	Riesgo bajo para el SEN, en terreno se toman las medidas para minimizarlo.	Sin comentarios adicionales.	No tiene consumo afectado		ninguno	N (Conectada Normal)		23-08-21 19:00	24-08-21 03:00	23-08-21 18:29	24-08-21 01:05
202108920	Central Generadora	Ejecución Exitosa	ENEL GENERACIÓN CHILE S.A.	Desconexión	Origen Interno	Programada	HE CIPRESES	HE CIPRESES U1	Otro Tipo de Trabajo	0		Solicitud ingresada por medio de la Plataforma de Mantenimiento Preventivo Mayor. Se indicó que el riesgo es: Riesgo Medio	Mantenimiento anual.	No tiene consumo afectado		ninguno	MM (Mantenimiento Mayor)		23-08-21 00:00	30-08-21 23:59	23-08-21 08:13	27-08-21 16:30
202108919	Central Generadora	Ejecución Exitosa	ENEL GENERACIÓN CHILE S.A.	Desconexión	Origen Interno	Programada	HE EL TORO	HE EL TORO U1	Otro Tipo de Trabajo	0		Solicitud ingresada por medio de la Plataforma de Mantenimiento Preventivo Mayor. Se indicó que el riesgo es: Riesgo Medio	Mantenimiento anual.	No tiene consumo afectado		ninguno	MM (Mantenimiento Mayor)		23-08-21 00:00	27-08-21 23:59	23-08-21 08:07	27-08-21 16:19
202107755	Central Generadora	Ejecución Exitosa	ENERGÍA SIETE SPA	Desconexión	Origen Externo	Curso Forzoso	TER TRINCAO	CENTRAL COMPLETA	Otro Tipo de Trabajo		Por Mantenimiento Mayor, asociado a documento N°202108451, se requiere abrir: S/E Quellón Interruptor 52G1 S/E Quellón Desconectador 89G1-1 S/E Quellón Desconectador 89G1-2 para mantención de Reconectador 52E1.	Por Mantenimiento Mayor, asociado a documento N°202108451, se requiere abrir: S/E Quellón Interruptor 52G1 S/E Quellón Desconectador 89G1-1 S/E Quellón Desconectador 89G1-2 para mantención de Reconectador 52E1.	Por Mantenimiento Mayor, asociado a documento N°202108451, se requiere abrir: S/E Quellón Interruptor 52G1 S/E Quellón Desconectador 89G1-1 S/E Quellón Desconectador 89G1-2 para mantención de Reconectador 52E1. Se gestionan con STS Sodis N°02 y N°03	No tiene consumo afectado		ninguno	MM (Mantenimiento Mayor)		23-08-21 08:00	24-08-21 18:00	23-08-21 06:05	24-08-21 18:00
202107173	Central Generadora	Ejecución Exitosa	ENGIE	Intervención	Origen Interno	Curso Forzoso	TER MEJILLONES	TER MEJILLONES CTM2	Lavado de Aislación	0	Lavado de aislacion Transformador de poder de unidad generadora ante excesa de contaminación por polvo de carbón	Se aplicara todos los procedimientos debidos con el objetos de minimizar posibles riesgos en el lavado de aislacion	S/C	No tiene consumo afectado		ninguno	MM (Mantenimiento Mayor)		23-08-21 10:45	23-08-21 13:00	23-08-21 10:47	23-08-21 11:38
202107988	Central Generadora	Ejecución Exitosa	ENGIE	Intervención	Origen Interno	Programada	PE CALAMA [SN_REVISION]	CENTRAL COMPLETA	Puesta en servicio de nueva instalación	150	Comisionamiento Aerogeneradores de acuerdo a perfil de carga de las pruebas, según referencia de potencia de acuerdo a pronostico enviado al CEN	El riesgo será de acuerdo con la etapa de comisionamiento del proyecto. Estará controlados por lo especialistas a cargo del trabajo.	El riesgo será el normal de acuerdo con la etapa de comisionamiento del proyecto. Estará controlados por lo especialistas a cargo del trabajo. Inyección de energía a la red y validación de los parámetros operacionales de los WTG, de acuerdo con el perfil de carga del pronóstico enviada con anterioridad al CEN.	No tiene consumo afectado		ninguno	P (Prueba de Puesta en Servicio)		23-08-21 00:00	23-08-21 23:59	23-08-21 00:00	24-08-21 00:00
202106661	Central Generadora	Ejecución Exitosa	ENGIE	Intervención	Origen Interno	Programada	TER IEM	CENTRAL COMPLETA	Lavado de Aislación	377	Lavado de aisladores transformador principal	Bajo riesgo debido a que la limpieza de aisladores es semanal, por lo tanto, se mantienen limpios.	Lavado de aisladores transformador principal.	No tiene consumo afectado		ninguno	N (Conectada Normal)		23-08-21 08:00	23-08-21 14:00	23-08-21 10:45	23-08-21 11:49
202107256	Central Generadora	Ejecución Exitosa	ENGIE ENERGÍA CHILE S.A.	Desconexión	Origen Interno	Programada	TER ARICA	TER ARICA M1AR U3	Otro Tipo de Trabajo	0		Solicitud ingresada por medio de la Plataforma de Mantenimiento Preventivo Mayor. Se indicó que el riesgo es: Riesgo Bajo	Mantenimiento preventivo básico.	No tiene consumo afectado		ninguno	MM (Mantenimiento Mayor)		23-08-21 08:00	27-08-21 17:00	24-08-21 09:13	30-08-21 11:35
202106100	Central Generadora	Ejecución Exitosa	GUACOLDA	Intervención	Origen Interno	Programada	TER GUACOLDA	TER GUACOLDA U4	Otro Tipo de Trabajo	75	Pruebas de válvulas de turbina. Servicios complementarios indisponibles durante la prueba	Se consideran las medidas pertinentes para desarrollar los trabajos en condición segura .	Pruebas de válvulas de turbina. Servicios complementarios indisponibles durante la prueba. Unidad en 75 MW flps	No tiene consumo afectado		ninguno	PO (Prueba Operacional)		23-08-21 10:00	23-08-21 12:00	23-08-21 10:02	23-08-21 12:00
202107270	Central Generadora	Ejecución Exitosa	GUACOLDA ENERGÍA SPA	Intervención	Origen Interno	Curso Forzoso	TER GUACOLDA	TER GUACOLDA U5	Otro Tipo de Trabajo	38	Unidad baja a 38 MW para reparar filtración en absorber de bomba de recirculación del sistema de abatimiento SO2	Riesgo controlado, trabajos con supervisión presente	Unidad baja a 38 MW para reparar filtración en absorber de bomba de recirculación del sistema de abatimiento SO2	No tiene consumo afectado		ninguno	LF (Unidad con limitación forzada)		23-08-21 14:21	23-08-21 18:00	23-08-21 14:21	23-08-21 20:00
202107220	Central Generadora	Ejecución Exitosa	HIDROENERSUR S.A.	Desconexión	Origen Externo	Curso Forzoso	HP MC1	CENTRAL COMPLETA	Otro Tipo de Trabajo	0	limpieza de embalse y bocatoma debido a material arrastrado por el río.	Desconexión para realizar limpieza de embalse y bocatoma debido a material arrastrado por el río.	Desconexión para realizar limpieza de embalse y bocatoma debido a material arrastrado por el río.	No tiene consumo afectado		ninguno	OF (Desconexión Forzada)		23-08-21 11:34	23-08-21 13:00	23-08-21 11:34	23-08-21 12:51
202108659	Central Generadora	Ejecución Exitosa	HORNITOS	Intervención	Origen Interno	Programada	TER HORNITOS	CENTRAL COMPLETA	Lavado de Aislación	177	Lavado de Aislacion de los Transformadores principal y Auxiliar	Sin Riesgo de Lavado de Aislacion de Transformador	Sin Comentarios	No tiene consumo afectado		ninguno	N (Conectada Normal)		23-08-21 08:29	23-08-21 16:39	23-08-21 09:24	23-08-21 12:03
202107135	Central Generadora	Ejecución Exitosa	PORTEZUELO	Desconexión	Origen Interno	Curso Forzoso	HP LOS HIERROS II	CENTRAL COMPLETA	Otro Tipo de Trabajo		Detención para limpieza de reja de admisión en cámara de carga por obstrucción producto de temporal en la zona.	Trabajo no tiene riesgos directos asociados.	Detención para limpieza de reja de admisión en cámara de carga por obstrucción producto de temporal en la zona.	No tiene consumo afectado		ninguno	EN (Desconectada Normal)		23-08-21 08:15	23-08-21 09:45	23-08-21 08:14	23-08-21 10:18

Número	Tipo	Estado	Empresa	Tipo Solicitud	Origen	Tipo Programación	Línea	Tramo(s)	Tipo Trabajo	Potencia	Trabajos a Realizar	Descripción Nivel Riesgo	Comentario Adicional	Consumo	Empresas Afectadas	Trabajo Requiere	Estado Operativo	Estado Operativo Efectivo	Fecha Inicio	Fecha Fin	Fecha Efectiva Inicio	Fecha Efectiva Fin
2021071702	Linea	Ejecución Exitosa	AES ANDES	Intervención	Origen Interno	Programada	COBOS - ANDES 345kV	COBOS - ANDES 345kV C1	Otro Tipo de Trabajo		IVP con Apoyo de drone linea Andes-Salta (Torre N°01 a 142).	El riesgo es bajo ya que se toman las medidas para minimizarlo.	Condiciones requeridas: S/E Andes: señalizar y NR 352AS3 y 352C3/4. S/E Salta: señalizar y NR 352C7/8	No tiene consumo afectado		ninguno			23-08-21 08:00	23-08-21 18:00	23-08-21 09:06	23-08-21 13:13
2021071701	Linea	Ejecución Exitosa	ANGAMOS	Intervención	Origen Interno	Programada	ANGAMOS - KAPATUR 220kV	ANGAMOS - EST. N°28 220kV C1 EST. N°28 - KAPATUR 220kV C1 ANGAMOS - EST. N°4 ANGAMOS C2 220kV C2 EST. N°28 - KAPATUR 220kV C1 EST. N°4 ANGAMOS C2 - EST. N°28 220kV C2	Lavado de Aislación	0	Lavado de aislación Linea Angamos - Kapatur Zona Costa Crítica (Torre N° 06 A 27)	Riesgo menor debido a cumplimiento de programa	S/E Angamos: 52J5, 52J6 señalizar y no reconectar; S/E Kapatur: 52J5,52J6, 52J7, 52J8 señalizar y no reconectar	No tiene consumo afectado		ninguno			23-08-21 08:00	23-08-21 18:00	23-08-21 08:12	23-08-21 14:40
2021072301	Linea	Ejecución Exitosa	CGE	Intervención	Origen Interno	Programada	TAP ALTO MELIPILLA - BOLLENAR 110kV	TAP ALTO MELIPILLA - BOLLENAR 110kV C1	Roce y pode franja servidumbre	0	Se realizara trabajo de poda de arboles.	Bajo, trabajo a realizar bajo procedimiento de distancias minimas de seguridad.	Se solicita bloqueo de reconexiones de 52BIH2 de SE Tap Off Alto Melipilla	No tiene consumo afectado		ninguno			23-08-21 08:00	23-08-21 18:00	23-08-21 11:40	23-08-21 17:08
2021072294	Linea	Ejecución Exitosa	CGE	Intervención	Origen Interno	Programada	TAP ALTO MELIPILLA - BAJO MELIPILLA 110kV	TAP ALTO MELIPILLA - BAJO MELIPILLA 110kV C1	Roce y pode franja servidumbre	0	Se realizara trabajo de poda de arboles.	Bajo, trabajo a realizar bajo procedimiento de distancias minimas de seguridad.	Se solicita bloqueo de reconexiones de 52BIH1 de SE Tap Off Alto Melipilla	No tiene consumo afectado		ninguno			23-08-21 08:00	23-08-21 18:00	23-08-21 11:19	23-08-21 16:26
2021072104	Linea	Ejecución Exitosa	CGE	Intervención	Origen Interno	Programada	SANTA ELVIRA - NUEVA ALDEA 66kV	SANTA ELVIRA - NUEVA ALDEA 66kV C1	Roce y pode franja servidumbre	0	Se requiere el bloqueo de reconexión del interruptor 52B3 de SE Santa Elvira y orden de precaución en extremo Central Nueva Aldea, lo cual se encuentra coordinado con Arauco. Esto por trabajos de tala, poda y roce.	Riesgo medio con bloqueo	Tala, poda y roce de arboles	No tiene consumo afectado		ninguno			23-08-21 08:02	23-08-21 18:02	23-08-21 09:47	23-08-21 18:32
2021071873	Linea	Ejecución Exitosa	CGE	Intervención	Origen Interno	Programada	RANCAGUA - ROSARIO 66kV	TAP LOS LIRIOS - CHUMAQUITO 66kV C1	Roce y pode franja servidumbre	0	Se realizará labores de poda y roce en LT 66kV Tap Los Lirios - Chumaquito	Riesgo del trabajo a realizar bajo, trabajos planificados y supervisados en terreno.	Se requiere el bloqueo de reconexión del interruptor 66kV 52B4 de S/E Rancagua. Sin consumos afectados.	No tiene consumo afectado		ninguno			23-08-21 08:00	23-08-21 18:00	23-08-21 08:59	23-08-21 19:38
2021071868	Linea	Ejecución Exitosa	CGE	Intervención	Origen Interno	Programada	COCHARCAS - PARRAL 66kV	TAP NIQUEN - SAN GREGORIO 66kV C1 SAN CARLOS - TAP OFF ÑIQUEN 66kV C1 SAN GREGORIO - ESTRUCTURA 291 66kV C1 ESTRUCTURA 291 - ESTRUCTURA 278 66kV C1 ESTRUCTURA 278 - PARRAL 66kV C1 COCHARCAS - SAN CARLOS 66kV C1	Roce y pode franja servidumbre	0	Bloquear reconexión del 52B3 de S/E Parral y /o 52B1 de S/E Monterrico por trabajos de poda, roce y tala en la LT 66kV Monterrico-Parral.	Riesgo medio, con bloqueo de reconexion	Tala, poda y roce de arboles	No tiene consumo afectado		ninguno			23-08-21 08:13	23-08-21 18:13	23-08-21 10:09	23-08-21 18:32
2021071832	Linea	Ejecución Exitosa	CGE	Intervención	Origen Interno	Programada	CAUQUENES - LA VEGA 66kV	CAUQUENES - LA VEGA 66kV C1	Roce y pode franja servidumbre	0	Bloquear reconexión del 52B1 de SE Cauquenes por trabajos de poda y roce en la LT Cauquenes-La Vega.	Riesgo medio con bloqueo.	Poda	No tiene consumo afectado		ninguno			23-08-21 08:00	23-08-21 18:57	23-08-21 10:09	23-08-21 18:32
2021067378	Linea	Ejecución Exitosa	CGE	Desconexión	Origen Interno	Programada	EL SAUCE - COMBARBALA 66kV	EL SAUCE - COMBARBALA 66kV C1	Otro Tipo de Trabajo	0	Se desconecta la LT 66 kV El Sauce - Combarbalá, para realizar trabajos de mantenimiento preventivo consistente en Cambio de estructura , crucetas y aislacion por mejoramiento en la linea.	Bajo riesgo durante todo el trabajo, faena planificada y controlada en terreno.	Se desconecta la LT 66 kV El Sauce - Combarbalá, para realizar trabajos de mantenimiento preventivo consistente en Cambio de estructura , crucetas y aislacion por mejoramiento en la linea.	No tiene consumo afectado		ninguno			23-08-21 07:30	23-08-21 18:00	23-08-21 07:37	23-08-21 17:32
2021071439	Linea	Ejecución Exitosa	CMPC CELULOSA	Intervención	Origen Interno	Programada	CHARRUA - CELULOSA PACIFICO 220kV	TAP MARIA DOLORES - LAJA 220kV C1 SECCION 1 DE 2 220kV C1 SECCION 2 DE 2 220kV C1 SECCION 1 DE 2 220kV C1 SECCION 2 DE 2 220kV C1 SANTA FE - CELULOSA PACIFICO 220kV C1	Roce y pode franja servidumbre	0	Se realizará roce manual y mecanizado en franja de servidumbre LT Charrúa-Celulosa Pacífico 220kV	Riesgo bajo, se tomarán todas las medidas de control necesarias. Se realizará roce manual y mecanizado en franja de servidumbre LT Charrúa-Celulosa Pacífico 220kV	Se realizará roce manual y mecanizado en franja de servidumbre LT Charrúa-Celulosa Pacífico 220kV Tramo : Charrúa- María Dolores, María Dolores- Nacimiento, María dolores Laja, Nacimiento Mínico 1x220kV. Se solicitará bloqueo a la reconexión de interruptor 52L2 y 52L1 S/E Planta Santa Fe, 52JT S/E Santa Fe Energía, interruptor 52L3 y 52L4 S/E PRV , interruptor 52L1 S/E Planta Laja, 52L1 S/E Planta Pacífico e interruptor 52J10 SE Charrúa.	No tiene consumo afectado		ninguno			23-08-21 08:00	23-08-21 18:00	23-08-21 10:03	23-08-21 17:53
2021071090	Linea	Ejecución Exitosa	COLBÚN S.A.	Intervención	Origen Externo	Programada	ARMERILLO - LA MINA 66kV	LA MINA - TAP RIO COLORADO 66kV C1	Otro Tipo de Trabajo	0	A solicitud de Transelec y por trabajos de Corta de arboles próximo a instalación energizada se requiere no reconectar en caso de una apertura no deseada paño JT1 en S/E Armerillo	Controlado	A solicitud de Transelec y por trabajos de Corta de arboles próximo a instalación energizada se requiere no reconectar en caso de una apertura no deseada paño JT1 en S/E Armerillo	No tiene consumo afectado		ninguno			23-08-21 08:00	23-08-21 18:00	23-08-21 06:16	23-08-21 18:46
2021073439	Linea	Ejecución Exitosa	COMPAÑÍA GENERAL DE ELECTRICIDAD S.A.	Intervención	Origen Interno	Curso Forzoso	ANDAULCAN - HORCONES 66kV	ANDAULCAN - ESTRUCTURA 85 66kV C2 ESTRUCTURA 85 - ESTRUCTURA 92 66kV C2 ESTRUCTURA 92 - ESTRUCTURA 107 66kV C2 ESTRUCTURA 107 - ESTRUCTURA 118 66kV C2 ESTRUCTURA 118 - ESTRUCTURA 129 66kV C2 ESTRUCTURA 129 - HORCONES 66kV C2 ANDAULCAN - ESTRUCTURA 92 66kV C1 ESTRUCTURA 92 - ESTRUCTURA 107 66kV C1 ESTRUCTURA 107 - ESTRUCTURA 118 66kV C1 ESTRUCTURA 118 - ESTRUCTURA 129 66kV C1 ESTRUCTURA 129 - HORCONES 66kV C1 ESTRUCTURA 150 - HORCONES 66kV C1 ESTRUCTURA 143A - ESTRUCTURA 150 66kV C1 ESTRUCTURA 140 - ESTRUCTURA 143A 66kV C1 ESTRUCTURA 132D - ESTRUCTURA 140 66kV C1 ESTRUCTURA 129 - ESTRUCTURA 132D 66kV C1	Otro Tipo de Trabajo		Retiro de corteza de árbol estructura 109 LT 66 KV Andalicán - Horcones 1 y estructura 115 LT 66 KV Andalicán - Horcones 2.	Riesgo medio pot retiro de corteza de árbol con instalación en servicio.	Requiere inhabilitar reconexión automática LT 66 KV Andalicán - Horcones 1 y 2 (ambos extremos).	No tiene consumo afectado		ninguno			23-08-21 17:03	23-08-21 18:00	23-08-21 17:05	23-08-21 18:30
2021073309	Linea	Ejecución Exitosa	COMPAÑÍA GENERAL DE ELECTRICIDAD S.A.	Desconexión	Origen Interno	Curso Forzoso	LONCOCHE - VILLARRICA L2 66kV	LONCOCHE - VILLARRICA L2 66kV C1	Otro Tipo de Trabajo		Reemplazo de estructura N° 322 chocada por terceros.	Riesgo bajo, trabajo con línea desenergizada.	Los consumos asociados a S/E Villarrica serán respaldados por la línea 66 KV Loncoche - Villarrica 1.	No tiene consumo afectado		ninguno			23-08-21 14:30	23-08-21 21:00	23-08-21 14:31	23-08-21 19:43
2021072173	Linea	Ejecución Exitosa	COMPAÑÍA GENERAL DE ELECTRICIDAD S.A.	Intervención	Origen Interno	Programada	ANDAULCAN - HORCONES 66kV	ANDAULCAN - ESTRUCTURA 92 66kV C1 ESTRUCTURA 92 - ESTRUCTURA 107 66kV C1 ESTRUCTURA 107 - ESTRUCTURA 118 66kV C1 ESTRUCTURA 118 - ESTRUCTURA 129 66kV C1 ESTRUCTURA 129 - HORCONES 66kV C1 ESTRUCTURA 150 - HORCONES 66kV C1 ESTRUCTURA 143A - ESTRUCTURA 150 66kV C1 ESTRUCTURA 140 - ESTRUCTURA 143A 66kV C1 ESTRUCTURA 132D - ESTRUCTURA 140 66kV C1 ESTRUCTURA 129 - ESTRUCTURA 132D 66kV C1	Roce y pode franja servidumbre		Se realizará poda y tala de árboles cercanos a la línea LT 66kV Andalicán-Horcones N°1.	Riesgo medio y controlado, trabajos con personal especializado.	Se requiere bloqueo de reconexión del 52B1 de S/E Andalicán y 52B7 de S/E Horcones.	No tiene consumo afectado		ninguno			23-08-21 08:00	23-08-21 18:00	23-08-21 10:22	23-08-21 16:05
2021071431	Linea	Ejecución Exitosa	DIEGO DE ALMAGRO TRANSMISORA DE ENERGÍA S.A.	Intervención	Origen Externo	Programada	ILLAPA - CARRERA PINTO 220kV L1	ILLAPA - ESTRUCTURA E11 220kV C1 ILLAPA - ESTRUCTURA E11 220kV C2	Lavado de Aislación		A solicitud de Eletrans por trabajos de lavado de aislación en SE Carrera Pinto, se requiere no reconectar los interruptores 18-JI-J11-J12 de SE Illapa, correspondientes a líneas de 220 kV Illapa Carrera Pinto 1 y 2.	Riesgo de desconexión de línea de 220 kV Illapa - Carrera Pinto 1 o 2.	Asociado a SODI 10095607.	No tiene consumo afectado		ninguno			23-08-21 08:00	23-08-21 18:00	23-08-21 08:10	23-08-21 17:33
2021071283	Linea	Ejecución Exitosa	DIEGO DE ALMAGRO TRANSMISORA DE ENERGÍA S.A.	Intervención	Origen Externo	Programada	ILLAPA - CARRERA PINTO 220kV L1	ILLAPA - ESTRUCTURA E11 220kV C1	Otro Tipo de Trabajo		A solicitud de Colbún por trabajos de montaje de vigas en nuevo paño J15, cercano a los paños J11 y J12 de S/E Illapa, correspondiente a la línea de 220 kV Illapa - Carrera Pinto 1, se requiere el bloqueo de reconexión de los paños J11-J12 de S/E Illapa y paños J14 -J15 de S/E Carrera Pinto.	Riesgo de desconexión de línea de 220 kV Illapa - Carrera Pinto 1.	Montaje Vigas en Paños J15 de S/E Illapa asociado al proyecto NUP 1265	No tiene consumo afectado		ninguno			23-08-21 08:00	23-08-21 18:00	23-08-21 08:08	23-08-21 14:57
2021069352	Linea	Aprobado	ENEL DISTRIBUCIÓN CHILE S.A.	Desconexión	Origen Interno	Programada	EL SALTO - CERRO NAVIA 110kV	TAP CHACABUCO - TAP RECOLETA 110kV C1	Otro Tipo de Trabajo			Solicitud ingresada por medio de la Plataforma de Mantenimiento Preventivo Mayor. Se indicó que el riesgo es: Riesgo Bajo	Retiro Cable de Guardia y Tendido Cable OPGW entre Torre 52 y Torre 77 de la troncal del cto	No tiene consumo afectado		ninguno			23-08-21 00:00	16-09-21 23:59	23-08-21 10:50	
2021071153	Linea	Ejecución Exitosa	ENEL GREEN POWER CHILE S.A.	Intervención	Origen Interno	Programada	TAP TAL TAL - LALACKAMA 220kV	TAP LALACKAMA - LALACKAMA 220kV C1	Lavado de Aislación		Lavado de aislacion Linea Tap-Off Lalackama - Lalackama	Riesgo bajo. COntrolado por politicas internas del area	Lavado de aislacion Linea Tap-Off Lalackama - Lalackama	No tiene consumo afectado		ninguno			23-08-21 08:00	23-08-21 18:00	23-08-21 08:21	24-08-21 07:40

2021064638	Linea	Aprobado sin actuación	ENEL TRANSMISIÓN CHILE	Intervención	Origen Interno	Programada	EL SALTO - LOS ALMENDROS 110KV	TAP APOQUINDO - TAP LOMINICOS 110KV C2 TAP LA DEHESA - LA DEHESA 110KV C2 EL SALTO - TAP LA DEHESA 110KV C1 TAP ACORDOVA - TAP APOQUINDO 110KV C1 TAP APOQUINDO - APOQUINDO 110KV C1 TAP APOQUINDO - TAP LOMINICOS 110KV C1 TAP LA DEHESA - LA DEHESA 110KV C1 TAP LA DEHESA - TORRE 72 110KV C1 TORRE 61 - TAP VITACURA 110KV C1 TORRE 67 - TORRE 61 110KV C1 TORRE 72 - TORRE 67 110KV C1 TAP LOOMINICOS - LOMINICOS 110KV C1 TAP LOS DOMINICOS - LOS ALMENDROS 110KV C1 TAP VITACURA - TAP ACORDOVA 110KV C1 TAP LA DEHESA - TORRE 72 110KV C2 TORRE 61 - TAP VITACURA 110KV C2 TORRE 67 - TORRE 61 110KV C2 TORRE 72 - TORRE 67 110KV C2 TAP LOOMINICOS - LOMINICOS 110KV C2 TAP VITACURA - TAP ACORDOVA 110KV C2	Otro Tipo de Trabajo		Se realizan trabajos de obras civiles en proximidad al componente señalado.	Riesgo acotado frente a contingencias, no se ponen en riesgo ambos circuitos en simultaneo.	Frente a una operación automática de los circuitos señalados, Enel solo reconectará previa coordinación con el CEN. Trabajos enmarcados en Proyecto NUP: 1200 "adecuaciones en S/E El salto"	No tiene consumo afectado		ninguno			23-08-21 08:00	23-08-21 18:00		
2021073157	Linea	Ejecución Exitosa	ENEL TRANSMISIÓN CHILE S.A.	Intervención	Origen Interno	Programada	EL SALTO - CERRO NAVIA 110KV	TAP LO BOZA - LO BOZA 110KV C2 TAP LO BOZA - TAP QUILICURA 110KV C2 TAP QUILICURA - QUILICURA 110KV C2 TAP QUILICURA - TAP CHACABUCO 110KV C2 TAP RECOLETA - RECOLETA 110KV C2 TAP RECOLETA - TORRE 17 110KV C2 EL SALTO - TORRE 14 110KV C2 TORRE 14 - TORRE 19 110KV C2 TORRE 19 - TORRE 28 110KV C2 TORRE 28 - TORRE 33 100KV C2 TORRE 33 - TORRE 1 110KV C2 TORRE 33 - TORRE 17 110KV C2 TORRE 17 - TORRE 1 110KV C2 TORRE 1 - SAN CRISTOBAL 110KV C2 CERRO NAVIA - TAP LO BOZA 110KV C2 TAP CHACABUCO - CHACABUCO 110KV C2 TAP CHACABUCO - TAP RECOLETA 110KV C2	Otro Tipo de Trabajo		Realiza retiro de cable de guardia y tendido de OPGW entre las Torre 52 y Torre 77 de la troncal, en cercania al Circuito señalado	Trabajos en cercania al circuito señalado	Frente a una operación automática del circuito señalado, Enel solo reconectará previa coordinación con el CEN. trabajos relacionados con SO 2021069352	No tiene consumo afectado		ninguno			23-08-21 07:00	23-08-21 18:00	23-08-21 10:50	23-08-21 16:50
2021071814	Linea	Ejecución Exitosa	ENGIE	Intervención	Origen Interno	Programada	CHACAYA - MANTOS BLANCOS 220KV	CHACAYA – CAPRICONIO 220KV C1 CAPRICONIO – MANTOS BLANCOS 220KV C1	Lavado de Aislación	0	Lavado aislacion linea energizada, mètodo a distancia.	Lavado aislacion mètodo a distancia, riesgo bajo.	S/E Chacaya: No Reconectar S2J2. S/E M. Blancos: No Reconectar S2J02L. S/E Capricornio: No Reconectar S2JT1.	No tiene consumo afectado		ninguno			23-08-21 08:00	23-08-21 16:00	23-08-21 08:24	23-08-21 16:21
2021071808	Linea	Ejecución Exitosa	ENGIE	Intervención	Origen Interno	Programada	CHACAYA - EL COBRE 220 KV	CHACAYA - EL COBRE 220 KV C1 CHACAYA - EL COBRE 220 KV C2	Lavado de Aislación	0	Lavado aislacion con linea energizada, mètodo a distancia	Mètodo de lavado a distancia, riesgo bajo	S/E Chacaya: S2J6; S2J7 No Reconectar. S/E El Cobre: S2J2; S2J3 No Reconectar	No tiene consumo afectado		ninguno			23-08-21 08:00	23-08-21 16:00	23-08-21 08:10	23-08-21 13:48
2021068624	Linea	Ejecución Exitosa	ENGIE	Intervención	Origen Interno	Programada	ARICA - POZO ALMONTE 110KV	ARICA - EST. S2 110KV C1 EST. S2 - EST. S4 110KV C1 EST. S4 - TAP MAL PASO 110KV C1 TAP MAL PASO - EST. 154 110KV C1 EST. 154 - TAP VITOR 110KV C1 TAP VITOR - TAP VITOR N°2 MOVIL 110KV C1	Otro Tipo de Trabajo	0	Trabajos en Fibra Óptica ENTEL.	Riesgo bajo, trabajo considerado en matriz.	CONDICIONES REQUERIDAS: SE Arica No reconectar S2HT2; SE Poza Almonte No reconectar S2H1.	No tiene consumo afectado		ninguno			23-08-21 09:00	23-08-21 17:00	23-08-21 08:46	23-08-21 18:24
2021072150	Linea	Ejecución Exitosa	ENGIE ENERGÍA CHILE S.A.	Intervención	Origen Interno	Programada	CENTRAL TOCOPILLA - CRUCERO 220KV	TOCOPILLA - EST. N°24 220KV C2 (6A) EST. N° 24 - TAP OFF EL LOA 220KV C2 (6A) TOCOPILLA - EST. N°34 220 KV C1 (7A) EST. N° 24 - TAP OFF EL LOA 220KV C1 (7A)	Otro Tipo de Trabajo		El Trabajo consiste en Instalación de señaletica	Riesgo bajo segun analisis	Condiciones requeridas: CT7: No reconectar S2J6A, S2J7A. SE Cruzero: No reconectar S2J6A, S2J7A. Tap OFF El Loa: No reconectar S2J1	No tiene consumo afectado		ninguno			23-08-21 08:00	23-08-21 16:00	23-08-21 09:16	23-08-21 18:17
2021065117	Linea	Ejecución Exitosa	GUACOLDA	Intervención	Origen Interno	Programada	GUACOLDA - MAITENCILLO 220KV L2	GUACOLDA - MAITENCILLO 220KV L2 C1 GUACOLDA - MAITENCILLO 220KV L2 C4	Lavado de Aislación	0	Lavado de aislación desde patio de mufas y estructura N°114. En caso de operación automática, NO reconectar S2J1-S2J4 en SE Guacolda y NO reconectar S2J9-S2J10 en SE Maitencillo.	Se consideran las medidas pertinentes para desarrollar los trabajos en condición segura .	En caso de operación automática, NO reconectar S2J1-S2J4 en SE Guacolda y NO reconectar S2J9-S2J10 en SE Maitencillo.	No tiene consumo afectado		ninguno			23-08-21 08:00	23-08-21 17:00	23-08-21 08:59	23-08-21 16:00
2021064990	Linea	Ejecución Exitosa	GUACOLDA	Intervención	Origen Interno	Programada	GUACOLDA - MAITENCILLO 220KV L1	GUACOLDA - MAITENCILLO 220KV L1 C1 GUACOLDA - MAITENCILLO 220KV L1 C2	Lavado de Aislación	0	Lavado de aislación entre patio de salida y estructura N°94. En caso de operación automática, NO reconectar S2J1-S2J2 en SE Guacolda y NO reconectar S2J5-S2J6 en SE Maitencillo.	Se consideran las medidas pertinentes, para desarrollar los trabajos en condición segura .	En caso de operación automática, NO reconectar S2J1-S2J2 en SE Guacolda y NO reconectar S2J5-S2J6 en SE Maitencillo.	No tiene consumo afectado		ninguno			23-08-21 08:00	23-08-21 17:00	23-08-21 08:59	23-08-21 15:55
2021072110	Linea	Ejecución Exitosa	HIDROELÉCTRICA LA HIGUERA S.A.	Desconexión	Origen Interno	Programada	CENTRAL LA HIGUERA TINGUIRIRICA 220KV	EST. 43 – EST. 80A 220KV C1 [3N_REVISION] EST. 80A - TINGUIRIRICA 220KV C1 [3N_REVISION]	Otro Tipo de Trabajo		De acuerdo a NUP 1811 de Colbún, se realizaran pruebas End to End para el tramo LT 2x220kv Tinguiririca - Puente Negro.	Bajo riesgo, ya que estarán bajo procedimientos y análisis de riesgos rigurosos para el buen desempeño y control de riesgo para ello.	Trabajos de acuerdo a NUP 1811 de Colbún, que involucran la vinculación de S/E Puente Negro a LT Tinguiririca-La Higuera.	No tiene consumo afectado		ninguno			23-08-21 08:00	27-08-21 18:30	23-08-21 10:24	27-08-21 17:27
2021072207	Linea	Ejecución Exitosa	MANTOS COPPER	Intervención	Origen Interno	Programada	DIEGO DE ALMAGRO - MANTO VERDE 110KV	DIEGO DE ALMAGRO - MANTO VERDE 110KV C1	Lavado de Aislación	0	Lavado de aislación en Línea 110kV Diego de Almagro - Manto Verde. Con sistema energizado.	Se consideran las acciones pertinentes para desarrollar los trabajos en condición segura .	Condiciones requeridas: S/E Diego de Almagro en caso de operación automática No reconectar interruptor S2H6.	No tiene consumo afectado		ninguno			23-08-21 08:00	23-08-21 18:00	23-08-21 14:16	23-08-21 18:00
2021065454	Linea	Ejecución Exitosa	MINERA COLLAHUASI	Desconexión	Origen Interno	Programada	LAGUNAS - COLLAHUASI 220KV	LAGUNAS - EST. 180 220KV C1 EST. 180 - EST. 202 220KV C1 EST. 202 – EST. 296 220 KV C1 EST. 296 – COLLAHUASI 220 KV C1	Otro Tipo de Trabajo			Solicitud ingresada por medio de la Plataforma de Mantenimiento Preventivo Mayor. Se indicó que el riesgo es: Riesgo Bajo	RETIRO DE MATERIAL INDUSTRIAL BAJO LA LINEA	No tiene consumo afectado		ninguno			23-08-21 08:00	30-08-21 23:59	23-08-21 07:25	30-08-21 15:15
2021072220	Linea	Ejecución Exitosa	MINERA ESCONDIDA	Intervención	Origen Interno	Programada	O'HIGGINS - COLOSO 220KV	O'HIGGINS - COLOSO 220KV C2 O'HIGGINS - COLOSO 220KV C2 O'HIGGINS - COLOSO 220KV C1 O'HIGGINS - COLOSO 220KV C1	Lavado de Aislación	0	Lavado aisladores Línea 220 kV O'Higgins - Coloso. Circuitos 1 y 2	Riesgo bajo. Trabajos programados y bajo procedimientos respectivos.	Se requiere orden de no reconectar en: S/E O'Higgins el S2J1 y S2J4. S/E Coloso el S2J1 y S2J2.	No tiene consumo afectado		ninguno			23-08-21 07:00	23-08-21 19:00	23-08-21 08:40	23-08-21 13:06
2021072135	Linea	Ejecución Exitosa	MINERA ESCONDIDA	Intervención	Origen Interno	Programada	ZALDIVAR - ESCONDIDA 220KV	ZALDIVAR - ESCONDIDA 220KV C1	Lavado de Aislación	0	Lavado de aislación línea Zaldivar - Escondida	Riesgo bajo. Trabajos programados y bajo procedimientos respectivos.	Condiciones requeridas: S/E Escondida: No reconectar S2J3. S/E Zaldivar: No reconectar S2J1.	No tiene consumo afectado		ninguno			23-08-21 07:00	23-08-21 19:00	23-08-21 09:56	23-08-21 15:03
2021071933	Linea	Ejecución Exitosa	MINERA ESCONDIDA	Intervención	Origen Interno	Programada	NUEVA ZALDIVAR - OGP1 220KV	NUEVA ZALDIVAR - TORRE 23L/4 220KV C1 TORRE V10-Z - OGP1 220KV C1 TORRE 23L/4 - TORRE V10-Z 220KV C1	Lavado de Aislación	0	Lavado aisladores Línea 220 kV Nueva Zaldivar - OGP1.	Riesgo Bajo, Trabajo se realiza con procedimiento actualizado en terreno y personal calificado.	Condiciones Requeridas: S/E Nva. ZaldivarNo Reconectar S2J07L S/E OGP1No Reconectar S2J3	No tiene consumo afectado		ninguno			23-08-21 07:00	23-08-21 19:00	23-08-21 09:56	23-08-21 15:03
2021071220	Linea	Ejecución Exitosa	MINERA MANTOS DE ORO	Intervención	Origen Externo	Programada	CARRERA PINTO - LA COIPA 220KV	CARRERA PINTO - LA COIPA 220KV C1	Lavado de Aislación	0	S/E Carrera Pinto: A solicitud de Eletrans. Lavado de aislación de paños (5-6-13-14-15 En SE Carrera Pinto: No reconectar S2J3	Riesgo controlado de acuerdo a procedimientos de empresa solicitante Transelec.	S/E Carrera Pinto: A solicitud de Eletrans. Lavado de aislación de paños (5-6-13-14-15) En SE Carrera Pinto: No reconectar S2J3	No tiene consumo afectado		ninguno			23-08-21 08:00	23-08-21 18:00	23-08-21 07:41	25-08-21 11:17
2021071745	Linea	Ejecución Exitosa	MINERA SPENCE	Intervención	Origen Interno	Programada	ENCUENTRO - SGO 220KV	ENCUENTRO-SGO 220KV	Obras Civiles	0	Se realizará excavacion bajo la linea de transmisión Encuentro - SGO excavación de alcantarilla	Bajo. Se ejecutarán trabajos bajo la linea de transmisión de 220 kV respetando la distancia de aproximación limite	Trabajos bajo la linea 220kV entre Encuentro y SGO. Dudas llamar a Christian diaz +56982185010 Se trabajará con equipos bulldozer, camion pluma y excavadoras. Los que se mantendrán a una distancia segura de la linea la cual fue medida con topografía. Se hará nueva revisión previo a los trabajos como parte de las revisiones antes de comenzar la tarea. En SE Encuentro S2J10 Señalizar y no reconectar En SE SGO S2J1 Señalizar y no reconectar	No tiene consumo afectado		ninguno			23-08-21 08:00	23-08-21 20:00	23-08-21 08:34	23-08-21 21:57
2021073134	Linea	Ejecución Exitosa	PARQUE SOLAR FOTOVOLTAICO LUZ DEL NORTE SPA	Intervención	Origen Externo	Curso Forzoso	LUZ DEL NORTE - CARRERA PINTO 220KV	LUZ DEL NORTE - CARRERA PINTO 220KV C1	Lavado de Aislación		A solicitud de Transelec lavado de aislación en S/E Carrera Pinto 220 kV.	Riesgo de desconexión de la línea 220 kV Carrera Pinto - Luz del norte.	Trabajos de lavado de aislación a realizarse por parte de Transelec. Se tendrá restricción a la reconexión de la línea Carrera Pinto - Luz del norte 220 kV.	No tiene consumo afectado		ninguno			23-08-21 08:00	23-08-21 18:00	23-08-21 08:00	23-08-21 17:28

202107422	Linea	Ejecución Exitosa	SISTEMA DE TRANSMISIÓN DEL SUR S.A.	Intervención	Origen Externo	Curso Forzoso	REMEHUE - LA UNION 66kV	REMEHUE - LA UNION 66kV C1	Otro Tipo de Trabajo		Se requiere deshabilitar reconexión automática de linea 66kV Remehue la Unión cto 1 por retiro de huire en linea 66kV. Debido a falla del dia 21.08.21.	Retiro de huire con pertiga.	No aplica	No tiene consumo afectado		ninguno			23-08-21 16:30	23-08-21 18:00	23-08-21 16:35	23-08-21 16:52
202108755	Linea	Ejecución Exitosa	STS	Intervención	Origen Interno	Programada	BARRO BLANCO - RIO NEGRO 66KV	BARRO BLANCO - EST Nº3 66kV C1 EST Nº3 - RIO NEGRO 66kV(BANDI)C1 BARRO BLANCO - EST Nº3 66kV C2 EST Nº3 - EST Nº16B-A 66kV C2 EST Nº16B - RIO NEGRO 66kV C2	Roce y poda franja servidumbre		No Reconectar lineas 66 kV Barro Blanco - Rio Negro C1 y C2 por faenas de roce, podas y talas de árboles en faja de servidumbre.	Riesgo controlado, se mantendrán las distancias de seguridad con lineas de 66 kV energizadas.	(PT 66254 registro interno STS)	No tiene consumo afectado		ninguno			23-08-21 08:00	23-08-21 18:00	23-08-21 08:30	23-08-21 17:14
202107365	Linea	Ejecución Exitosa	TEN	Intervención	Origen Interno	Programada	CUMBRE – NUEVA CARDONES 500kV	CUMBRE – NUEVA CARDONES 500kV C1 CUMBRE – NUEVA CARDONES 500kV C2	Lavado de Aislación		Lavado de aislación de LT 2 x 500kV Cumbres-Nueva Cardones, entre estructura N°001-464	El principal riesgo es la ocurrencia de un flashover. Medidas de mitigación: - Inspección visual del estado de los aisladores. - Verificación de condiciones meteorológicas (velocidad y dirección del viento) - revisión de calidad del agua.	Se requiere precución operacional de no reconectar LT 2 x 500 kV Cumbres - Nueva Cardones en ambos extremos, para realizar trabajos de lavado de aislación por contaminación normal.	No tiene consumo afectado		ninguno			23-08-21 07:00	23-08-21 18:00	23-08-21 07:36	23-08-21 12:22
202108301	Linea	Aprobado sin activación	TRANSELEC	Intervención	Origen Interno	Programada	VALDIVIA - EL LAUREL 220kV	VALDIVIA - EST. 15.1 220kV C1	Otro Tipo de Trabajo	0	No hay.-		Actividades: Inspección visual pedestre completa.- Restricciones: No hay.- Nivel de Riesgo: Riesgo no significativo.- Bloqueos del Jefe de Faena: No hay.-	No tiene consumo afectado		ninguno			23-08-21 08:30	23-08-21 12:30		
202108300	Linea	Aprobado sin activación	TRANSELEC	Intervención	Origen Interno	Programada	VALDIVIA - EL LAUREL 220kV	VALDIVIA - EST. 15.1 220kV C2	Otro Tipo de Trabajo	0	No hay.-		Actividades: Inspección visual pedestre completa.- Restricciones: No hay.- Nivel de Riesgo: Riesgo no significativo.- Bloqueos del Jefe de Faena: No hay.-	No tiene consumo afectado		ninguno			23-08-21 08:30	23-08-21 12:30		
202108298	Linea	Aprobado sin activación	TRANSELEC	Intervención	Origen Interno	Programada	FRUTILLAR NORTE - PUERTO MONTT 220kV [EN_REVISION]	EST. 1.C1 - TAP AURORA 220kV C1 [EN_REVISION] FRUTILLAR NORTE - EST 1.C1 220kV C1 [EN_REVISION]	Otro Tipo de Trabajo	0	No hay.-		Actividades: Inspección visual pedestre completa.- Restricciones: No hay.- Nivel de Riesgo: Riesgo no significativo.- Bloqueos del Jefe de Faena: No hay.-	No tiene consumo afectado		ninguno			23-08-21 08:30	27-08-21 18:00		
202108297	Linea	Aprobado sin activación	TRANSELEC	Intervención	Origen Interno	Programada	RAHUE - FRUTILLAR NORTE 220kV [EN_REVISION]	EST. 336 - EST 1.C1 220kV C1 [EN_REVISION] EST 1.C1 - FRUTILLAR NORTE 220kV C1 [EN_REVISION]	Otro Tipo de Trabajo	0	No hay.-		Actividades: Inspección visual pedestre completa.- Restricciones: No hay.- Nivel de Riesgo: Riesgo no significativo.- Bloqueos del Jefe de Faena: No hay.-	No tiene consumo afectado		ninguno			23-08-21 08:30	27-08-21 18:00		
202108295	Linea	Aprobado sin activación	TRANSELEC	Intervención	Origen Interno	Programada	EL LAUREL - NUEVA PICHIRROPULLI 220kV	EST E15.2 - NUEVA PICHIRROPULLI 220kV C2	Otro Tipo de Trabajo	0	No hay.-		Actividades: Inspección visual pedestre completa.- Restricciones: No hay.- Nivel de Riesgo: Riesgo no significativo.- Bloqueos del Jefe de Faena: No hay.-	No tiene consumo afectado		ninguno			23-08-21 12:30	27-08-21 18:00		
202108294	Linea	Aprobado sin activación	TRANSELEC	Intervención	Origen Interno	Programada	EL LAUREL - NUEVA PICHIRROPULLI 220kV	EST E15.2 - NUEVA PICHIRROPULLI 220kV C1	Otro Tipo de Trabajo	0	No hay.-		Actividades: Inspección visual pedestre completa.- Restricciones: No hay.- Nivel de Riesgo: Riesgo no significativo.- Bloqueos del Jefe de Faena: No hay.-	No tiene consumo afectado		ninguno			23-08-21 12:30	27-08-21 18:00		
202107958	Linea	Ejecución Exitosa	TRANSELEC	Intervención	Origen Interno	Programada	PULLINQUE - LOS LAGOS 66kV	PULLINQUE - LOS LAGOS 66kV C2	Otro Tipo de Trabajo	0	No hay.-	Bajo	Actividades: Corte y poda de árboles.- Restricciones: Restricción a la reconexión.- Instalaciones en Riesgo: Linea 66 kV Pullinque-Los Lagos, C2.- Temporalidad de los Riesgos: Durante los trabajos.- Nivel de Riesgo: Bajo.- Bloqueos del Jefe de Faena: No hay.- Observación: No reconectar los interruptores asociados a la linea.-	No tiene consumo afectado		ninguno			23-08-21 08:00	23-08-21 18:00	23-08-21 05:36	23-08-21 20:04
202107735	Linea	Aprobado sin activación	TRANSELEC	Intervención	Origen Interno	Programada	CONCEPCION - SAN VICENTE 154kV	CONCEPCION - ESTRUCTURA 14 154kV C2 ESTRUCTURA 14 - ESTRUCTURA 15 154kV C2 ESTRUCTURA 15 - SAN VICENTE 154kV C2	Otro Tipo de Trabajo	0	No Hay.		Actividades: Normalización de antitrepado. Nivel de Riesgo: Riesgo no significativo. Bloqueos del Jefe de Faena: No Hay.	No tiene consumo afectado		ninguno			23-08-21 08:30	23-08-21 18:00		
202107734	Linea	Aprobado sin activación	TRANSELEC	Intervención	Origen Interno	Programada	CONCEPCION - SAN VICENTE 154kV	CONCEPCION - ESTRUCTURA 14 154kV C1 ESTRUCTURA 14 - ESTRUCTURA 15 154kV C1 ESTRUCTURA 15 - SAN VICENTE 154kV C1	Otro Tipo de Trabajo	0	No Hay.		Actividades: Normalización de antitrepado. Nivel de Riesgo: Riesgo no significativo. Bloqueos del Jefe de Faena: No Hay.	No tiene consumo afectado		ninguno			23-08-21 08:30	23-08-21 18:00		
202107701	Linea	Ejecución Exitosa	TRANSELEC	Intervención	Origen Interno	Programada	CHARRUA - PANGUE 220kV	TRUPAN - TAP CHOLGUAN 220kV C2 PANGUE - SANTA BARBARA 220kV C2 TAP CHOLGUAN - CHARRUA 220kV C2 SANTA BARBARA - TRUPAN 220kV C2	Otro Tipo de Trabajo	0	No reconectar interruptores asociados a la instalación en riesgo.	Bajo	Actividades: Corte y poda de arboles. Condiciones: bloqueo a la reconexión. Instalaciones en Riesgo: 1.220kV Pangue-Charrúa, C1 o L 154kV Abanico-Charrua, C1. Temporalidad de los Riesgos: Durante los trabajos. Nivel de Riesgo: Bajo. Bloqueos del Jefe de Faena: No hay.	No tiene consumo afectado		ninguno			23-08-21 08:00	23-08-21 18:00	23-08-21 05:39	23-08-21 20:04
202107700	Linea	Ejecución Exitosa	TRANSELEC	Intervención	Origen Interno	Programada	ABANICO - CHARRUA 154kV	TRUPAN - CHARRUA 154kV C1 ABANICO - TRUPAN 154kV C1 ABANICO - TRUPAN 154kV C2	Otro Tipo de Trabajo	0	No reconectar interruptores asociados a la instalación en riesgo.	Bajo	Actividades: Corte y poda de arboles. Condiciones: bloqueo a la reconexión. Instalaciones en Riesgo: 1.220kV Pangue-Charrúa, C1 o L 154kV Abanico-Charrua, C1. Temporalidad de los Riesgos: Durante los trabajos. Nivel de Riesgo: Bajo. Bloqueos del Jefe de Faena: No hay.	No tiene consumo afectado		ninguno			23-08-21 08:00	23-08-21 18:00	23-08-21 05:39	23-08-21 20:04
202107691	Linea	Ejecución Exitosa	TRANSELEC	Intervención	Origen Interno	Programada	ANTUCO - CHARRUA - PANGUE 220kV	ANTUCO - TAP TRUPAN 220kV C1 TAP TRUPAN - CHARRUA 220kV C1 TAP TRUPAN - TRUPAN 220kV C1 PANGUE - SANTA BARBARA 220kV C1 SANTA BARBARA - TRUPAN 220kV C1	Otro Tipo de Trabajo	0	No reconectar interruptores asociados a la instalación en riesgo.	Bajo	Actividades: Corte y poda de arboles. Condiciones: Bloqueo a la reconexión. Instalaciones en Riesgo: 1.220kV Antuco-Pangue-Charrúa, C3 o L 1.220kV Pangue-Charrúa, C1. Temporalidad de los Riesgos: Durante los trabajos. Nivel de Riesgo: Bajo. Bloqueos del Jefe de Faena: No hay.	No tiene consumo afectado		ninguno			23-08-21 08:00	23-08-21 18:00	23-08-21 05:39	23-08-21 17:30
202107690	Linea	Ejecución Exitosa	TRANSELEC	Intervención	Origen Interno	Programada	CHARRUA - PANGUE 220kV	TRUPAN - TAP CHOLGUAN 220kV C2 PANGUE - SANTA BARBARA 220kV C2 TAP CHOLGUAN - CHARRUA 220kV C2 SANTA BARBARA - TRUPAN 220kV C2	Otro Tipo de Trabajo	0	No reconectar interruptores asociados a la instalación en riesgo.	Bajo	Actividades: Corte y poda de arboles. Condiciones: Bloqueo a la reconexión. Instalaciones en Riesgo: 1.220kV Antuco-Pangue-Charrúa, C3 o L 1.220kV Pangue-Charrúa, C1. Temporalidad de los Riesgos: Durante los trabajos. Nivel de Riesgo: Bajo. Bloqueos del Jefe de Faena: No hay.	No tiene consumo afectado		ninguno			23-08-21 08:00	23-08-21 18:00	23-08-21 05:39	23-08-21 17:30
202107689	Linea	Ejecución Exitosa	TRANSELEC	Intervención	Origen Interno	Programada	ENTRE RIOS - CHARRUA 500kV	ENTRE RIOS - CHARRUA 500kV C1	Otro Tipo de Trabajo	0	No reconectar interruptores asociados a la instalación en riesgo.	Bajo	Actividades: Corte y poda de arboles. Condiciones: Bloqueo a la reconexión. Instalaciones en Riesgo: L 500kV Charrúa-Entre Ríos, C1. Temporalidad de los Riesgos: Durante los trabajos. Nivel de Riesgo: Bajo. Bloqueos del Jefe de Faena: No hay.	No tiene consumo afectado		ninguno			23-08-21 08:00	23-08-21 18:00	23-08-21 05:39	23-08-21 20:04
202107649	Linea	Ejecución Exitosa	TRANSELEC	Intervención	Origen Interno	Programada	CONCEPCION - SAN VICENTE 154kV	CONCEPCION - ESTRUCTURA 14 154kV C2 ESTRUCTURA 14 - ESTRUCTURA 15 154kV C2 ESTRUCTURA 15 - SAN VICENTE 154kV C2	Otro Tipo de Trabajo	0	No reconectar interruptores asociados a la instalación en riesgo.	Bajo	Actividades: Inspección visual con trepado y medición de espesor de perfiles en estructuras. Restricciones: Bloqueo a la reconexión. Instalaciones en Riesgo: L 154kV Concepción-San Vicente, C2 o L 154kV Concepción-San Vicente, C1. Temporalidad de los Riesgos: Durante de los trabajos. Nivel de Riesgo: Bajo. Bloqueos del Jefe de Faena: No hay.	No tiene consumo afectado		ninguno			23-08-21 08:30	23-08-21 18:00	23-08-21 05:39	23-08-21 20:04
202107648	Linea	Ejecución Exitosa	TRANSELEC	Intervención	Origen Interno	Programada	CONCEPCION - SAN VICENTE 154kV	CONCEPCION - ESTRUCTURA 14 154kV C1 ESTRUCTURA 14 - ESTRUCTURA 15 154kV C1 ESTRUCTURA 15 - SAN VICENTE 154kV C1	Otro Tipo de Trabajo	0	No reconectar interruptores asociados a la instalación en riesgo.	Bajo	Actividades: Inspección visual con trepado y medición de espesor de perfiles en estructuras. Restricciones: Bloqueo a la reconexión. Instalaciones en Riesgo: L 154kV Concepción-San Vicente, C2 o L 154kV Concepción-San Vicente, C1. Temporalidad de los Riesgos: Durante de los trabajos. Nivel de Riesgo: Bajo. Bloqueos del Jefe de Faena: No hay.	No tiene consumo afectado		ninguno			23-08-21 08:30	23-08-21 18:00	23-08-21 05:39	23-08-21 20:04
202106795	Linea	Ejecución Exitosa	TRANSELEC	Intervención	Origen Interno	Programada	FRONTERA - MARIA ELENA 220kV	FRONTERA - MARIA ELENA C1 220kV	Otro Tipo de Trabajo	0	Lavado de aislación Tramo E20 - E75	Bajo	Actividades: Lavado de aislación Tramo E20 - E75 Restricciones: Ma. Elena_S23_S24 No reconectar Frontera_S22_S23 No reconectar Instalaciones en Riesgo: L 220kV María Elena-Frontera, C1 Temporalidad de los Riesgos: Durante de los trabajos Nivel de Riesgo: Bajo Bloqueos del Jefe de Faena: No hay	No tiene consumo afectado		ninguno			23-08-21 08:00	23-08-21 18:00	23-08-21 05:39	23-08-21 13:04
202106763	Linea	Aprobado sin activación	TRANSELEC	Intervención	Origen Interno	Programada	CONDORES - PARINACOTA 220kV	CONDORES - PARINACOTA 220kV C1	Otro Tipo de Trabajo	0	Inspección de L220kV Cóndores - Parinacota Tramo E01 - E524N		Actividades: Inspección L220kV Cóndores - Parinacota Tramo E01 - E524N Restricciones: No hay Nivel de Riesgo: Riesgo no significativo Bloqueos del Jefe de Faena: No hay	No tiene consumo afectado		ninguno			23-08-21 08:00	31-08-21 18:00		
202106694	Linea	Aprobado sin activación	TRANSELEC	Intervención	Origen Interno	Programada	CRUCERO - MARIA ELENA 220kV	CRUCERO - MARIA ELENA 220kV C1	Otro Tipo de Trabajo	0	Medición malla puesta a tierra, estructuras: E02, E03, E04, E05, E06, E07, E08, E10, E11, E12, E13, E14, E15, E17, E18.		Actividades: Medición malla puesta a tierra, estructuras: E02, E03, E04, E05, E06, E07, E08, E10, E11, E12, E13, E14, E15, E17, E18. Restricciones: No hay. Nivel de Riesgo: Riesgo no significativo. Bloqueos del Jefe de Faena: No hay.	No tiene consumo afectado		ninguno			23-08-21 08:00	24-08-21 18:00		
202107307	Linea	Ejecución Exitosa	TRANSELEC S.A.	Intervención	Origen Interno	Curso Forzoso	CRUCE AEREO CANAL DE CHACAO 220kV	CRUCE AEREO CANAL DE CHACAO 220kV C1	Otro Tipo de Trabajo	0	Trabajo se realizará alejado de los conductores del circuito AT.		Actividades: Reemplazo o normalización de balizas de señalización nocturnas en Estructura E-2 y E-3. Solo hasta nivel 5. (12 metros bajo los conductores energizados) Restricciones: No hay Nivel de Riesgo: Riesgo no significativo Bloqueos del Jefe de Faena: No hay. -	No tiene consumo afectado		ninguno			23-08-21 09:00	23-08-21 18:00	23-08-21 15:19	23-08-21 19:23
202107110	Linea	Ejecución Exitosa	TRANSELEC S.A.	Intervención	Origen Interno	Curso Forzoso	CRUCE AEREO CANAL DE CHACAO 220kV	CRUCE AEREO CANAL DE CHACAO 220kV C1	Otro Tipo de Trabajo	0	Trabajos coordinados con STS.	Bajo	Actividades: Retiro de nido de pájaro desde viga de estructura E-4. (torre baja) Restricciones: Restricción a la reconexión Instalaciones en Riesgo: L 220kV Cruce Aéreo Canal de Chacao, C1 Temporalidad de los Riesgos: Durante de los trabajos Nivel de Riesgo: Bajo Bloqueos del Jefe de Faena: No hay. Observaciones: No reconectar los interruptores asociados a la linea.	No tiene consumo afectado		ninguno			23-08-21 09:00	23-08-21 18:00	23-08-21 08:54	23-08-21 10:39

2021073109	Linea	Ejecución Exitosa	TRANSELEC S.A.	Intervención	Origen Interno	Curso Forzoso	CRUCE AEREO CANAL DE CHACAO 220KV	CRUCE AEREO CANAL DE CHACAO 220KV C1	Otro Tipo de Trabajo	0	Trabajos coordinados con STS.	Bajo	Actividades: Reemplazo o normalización de balizas de señalización nocturnas en Estructuras E-2 y E-3. Coipúe de la Torre. Restricciones: Restricción a la reconexión. Instalaciones en Riesgo: L 220kV Cruce Aéreo Canal de Chacao, C1 Temporalidad de los Riesgos: Durante de los trabajos Nivel de Riesgo: Bajo Bloqueos del jefe de Faena: No hay. Observación: No reconectar los interruptores asociados a la línea.	No tiene consumo afectado		ninguno				23-08-21 09:00	23-08-21 18:00	23-08-21 11:02	23-08-21 16:02
2021072115	Linea	Ejecución Exitosa	TRANSELEC S.A.	Intervención	Origen Interno	Programada	TARAPACA - CONDORES 220KV	TARAPACA - CONDORES 220KV C1	Otro Tipo de Trabajo	0	S/E Tarapacá : Instalación de peinetas anti pájaro en nuevas vigas del paño J4 sector poniente y oriente. NOTA- Paño J4 no se encuentra en servicio.		Actividades: S/E Tarapacá : Instalación de peinetas anti pájaro en nuevas vigas del paño J4 sector poniente y oriente. NOTA- Paño J4 no se encuentra en servicio. Restricciones: Tarapacá, S2J8, S2J3 No reconectar Cóndores, S2J1 No reconectar Instalaciones en Riesgo: Paño Acoplador J4D1-Tarapacá o L 220kV Tarapacá-Cóndores, C1 Temporalidad de los Riesgos: Durante de los trabajos Nivel de Riesgo: Bajo Bloqueos del jefe de Faena: Tarapacá, Zona de trabajo Delimitar área de trabajo Zona de ascenso a viga por pilar lado Paño J8.	No tiene consumo afectado		ninguno				23-08-21 08:00	23-08-21 18:00	23-08-21 08:43	23-08-21 20:28
2021072093	Linea	Ejecución Exitosa	TRANSELEC S.A.	Intervención	Origen Externo	Programada	PAPOSO - FRANCISCO 220KV	PAPOSO - TAP LALACOAMA 220KV C1 TAP LALACOAMA - FRANCISCO 220KV C1	Otro Tipo de Trabajo	0	A solicitud de enel green power, restricción en apoyo al lavado de la subestación tap off Lalackama.	Instalación con riesgo: L 220 kV Paposo - Francisco. Temporalidad de los riesgos: Durante los trabajos de Enel green power. Nivel de riesgo: Bajo.	TRABAJO POR REALIZAR: LAVADO DE AISLACION TAP OFF Lalackama Restricciones: No reconectar el S2J1 de subestación Paposo.	No tiene consumo afectado		ninguno				23-08-21 08:00	23-08-21 18:00	23-08-21 08:37	24-08-21 02:28
2021071337	Linea	Ejecución Exitosa	TRANSELEC S.A.	Intervención	Origen Interno	Programada	LAS COMPANAS - MAITENCILLO 110KV	DOS AMIGOS - ALGARROBO 110kV C1 INCAHUASI - PAJONALES 110kV C1 LAS COMPANAS - TAP ROMERAL 110kV C1 ALGARROBO - MAITENCILLO 110kV C1 PAJONALES - DOS AMIGOS 110kV C1 TAP ROMERAL - INCAHUASI 110kV C1	Otro Tipo de Trabajo	0	Instalación o reemplazo de bretelas y amortiguadores (Energizado; método a distancia)	Bajo	Actividades: Instalación o reemplazo de bretelas y amortiguadores (Energizado; método a distancia), ELIMINAR BRETELES POR MEDIO DE CORTE A DISTANCIA EN ESTRUCTURAS N°262(C2) 263(C2) 264(C2) 265(C2) 267(CM) 269(CM) 270(CM) 272(C3) y 273(CM) E INSTALACION DE PREFORMADA C2 E 265. TRABAJOS CON LINEA ENERGIZADA. (TRAMO ROMERAL - INCAHUASI) Restricciones: Subestación Compañías, S2H2 con bloqueo a la reconexión inmovilizado Subestación Maitencillo, S2H1 con bloqueo a la reconexión inmovilizado Instalaciones en Riesgo: L 110kV Maitencillo-Las Compañías, C1 Temporalidad de los Riesgos: Durante de los trabajos Nivel de Riesgo: Bajo Bloqueos del jefe de Faena:	No tiene consumo afectado		ninguno				23-08-21 08:00	23-08-21 18:00	23-08-21 05:36	23-08-21 16:41
2021071103	Linea	Aprobado sin activación	TRANSELEC S.A.	Intervención	Origen Interno	Programada	SAUZAL - RANCAGUA 154kV	SAUZAL - TAP M V CENTRAL 154kV C1 TAP M V CENTRAL - RANCAGUA 154kV C1	Otro Tipo de Trabajo	0	Programa de Obras de Líneas.		Actividades: Verificación de fundación en E-60.- Restricciones: No hay.- Nivel de Riesgo: Riesgo no significativo.- Bloqueos del jefe de Faena: No hay.-	No tiene consumo afectado		ninguno				23-08-21 08:00	24-08-21 18:00		
2021070640	Linea	Ejecución Exitosa	TRANSELEC S.A.	Intervención	Origen Interno	Programada	ALTO JAHUEL - RANCAGUA - TINGUIRIRICA 154kV	ALTO JAHUEL - VILLASECA 154kV C2 VILLASECA - TAP TUNICHE 154kV C2 TAP PUNTA CORTES - TAP TLCOCO 154kV C2 TAP TUNICHE - TAP PUNTA CORTES 154kV C2 TAP TUNICHE - RANCAGUA 154kV C2 TAP TLCOCO - TAP MAILLOA NUEVA 154kV C2 TAP MAILLOA NUEVA - TINGUIRIRICA 154kV C2	Otro Tipo de Trabajo	0	Programa de mantenimiento de Líneas.-	Bajo	Actividades: Apertura de puentes de anclaje en instalación energizada Simple Circuito y Doble, Apertura de puente en E-168 (Fase inferior),Normalización de fase inferior en punta de cruceta E-151.- Instalaciones en Riesgo: Línea 154 kV Tinguiririca-Rancagua-A. Jahuel, Circuito 1 o Línea 154 kV Tinguiririca-Rancagua-A. Jahuel, Circuito 2.- Temporalidad de los Riesgos: Durante los trabajos, por acortamiento de distancia con línea energizada.- Nivel de Riesgo: Bajo.- Bloqueos del jefe de Faena: No reconectar interruptores que sirven a la Línea 154 kV Tinguiririca-Rancagua-A. Jahuel, Circuito 1 y 2.-	No tiene consumo afectado		ninguno				23-08-21 08:00	23-08-21 18:00	23-08-21 10:35	23-08-21 17:30
2021070639	Linea	Ejecución Exitosa	TRANSELEC S.A.	Intervención	Origen Interno	Programada	ALTO JAHUEL - RANCAGUA - TINGUIRIRICA 154kV	ALTO JAHUEL - VILLASECA 154kV C1 VILLASECA - TAP PAINE 154kV C1 TAP PAINE - TAP TUNICHE 154kV C1 TAP PUNTA CORTES - TAP TLCOCO 154kV C1 TAP TUNICHE - TAP PUNTA CORTES 154kV C1 TAP TUNICHE - RANCAGUA 154kV C1 TAP MAILLOA NUEVA - TINGUIRIRICA 154kV C1 TAP TLCOCO - TAP MAILLOA NUEVA 154kV C1	Otro Tipo de Trabajo	0	Programa de mantenimiento de Líneas.-	Bajo	Actividades: Apertura de puentes de anclaje en instalación energizada Simple Circuito y Doble, Apertura de puente en E-168 (Fase inferior),Normalización de fase inferior en punta de cruceta E-151.- Instalaciones en Riesgo: Línea 154 kV Tinguiririca-Rancagua-A. Jahuel, Circuito 1 o Línea 154 kV Tinguiririca-Rancagua-A. Jahuel, Circuito 2.- Temporalidad de los Riesgos: Durante los trabajos, por acortamiento de distancia con línea energizada.- Nivel de Riesgo: Bajo.- Bloqueos del jefe de Faena: No reconectar interruptores que sirven a la Línea 154 kV Tinguiririca-Rancagua-A. Jahuel, Circuito 1 y 2.-	No tiene consumo afectado		ninguno				23-08-21 08:00	23-08-21 18:00	23-08-21 10:35	23-08-21 17:30
2021070620	Linea	Ejecución Exitosa	TRANSELEC S.A.	Intervención	Origen Interno	Programada	ALTO JAHUEL - CHENA 220KV	ALTO JAHUEL - EL RODEO 220KV C2 EL RODEO - TAP CENTRAL SANTA MARTA 220KV C2 TAP CENTRAL SANTA MARTA - CHENA 220KV C2	Otro Tipo de Trabajo	0	Lavado de aislación en estructuras. Coordinado con C. Santa Marta.	Bajo	Actividades: Lavado de aislación en estructuras. Restricciones: No reconectar interruptores asociados a la línea de 220 kV Alto Jahuel - Chena circuito 1 y 2. Instalaciones en Riesgo: Línea de 220 kV Alto Jahuel - Chena circuito 1 o 2. Temporalidad de los Riesgos: Durante la ejecución de los trabajos. Nivel de Riesgo: Bajo. Bloqueos del jefe de Faena: No hay.	No tiene consumo afectado		ninguno				23-08-21 07:30	23-08-21 18:00	23-08-21 05:36	23-08-21 20:04
2021070619	Linea	Ejecución Exitosa	TRANSELEC S.A.	Intervención	Origen Interno	Programada	ALTO JAHUEL - CHENA 220KV	ALTO JAHUEL - EL RODEO 220KV C1 EL RODEO - CHENA 220KV C1	Otro Tipo de Trabajo	0	Lavado de aislación en estructuras. Coordinado con C. Santa Marta.	Bajo	Actividades: Lavado de aislación en estructuras. Restricciones: No reconectar interruptores asociados a la línea de 220 kV Alto Jahuel - Chena circuito 1 y 2. Instalaciones en Riesgo: Línea de 220 kV Alto Jahuel - Chena circuito 1 o 2. Temporalidad de los Riesgos: Durante la ejecución de los trabajos. Nivel de Riesgo: Bajo. Bloqueos del jefe de Faena: No hay.	No tiene consumo afectado		ninguno				23-08-21 07:30	23-08-21 18:00	23-08-21 05:36	23-08-21 20:04
2021070618	Linea	Aprobado sin activación	TRANSELEC S.A.	Intervención	Origen Interno	Programada	NOGALES - LOS VILOS 220KV	NOGALES - LOS VILOS 220kV C2	Otro Tipo de Trabajo	0	Reparación de camino de accesos a estructuras.		Actividades: Reparación de camino de accesos a estructuras. Restricciones: Sin restricciones. Nivel de Riesgo: Riesgo no significativo. Bloqueos del jefe de Faena: No hay.	No tiene consumo afectado		ninguno				23-08-21 07:30	27-08-21 17:30		
2021070617	Linea	Aprobado sin activación	TRANSELEC S.A.	Intervención	Origen Interno	Programada	NOGALES - LOS VILOS 220KV	TAP OFF DOÑA CARMEN - LOS VILOS 220kV C1 NOGALES - TAP OFF DOÑA CARMEN 220kV C1	Otro Tipo de Trabajo	0	Reparación de camino de accesos a estructuras.		Actividades: Reparación de camino de accesos a estructuras. Restricciones: Sin restricciones. Nivel de Riesgo: Riesgo no significativo. Bloqueos del jefe de Faena: No hay.	No tiene consumo afectado		ninguno				23-08-21 07:30	27-08-21 17:30		
2021070608	Linea	Ejecución Exitosa	TRANSELEC S.A.	Intervención	Origen Interno	Programada	NOGALES - POLPAICO 220KV	NOGALES - POLPAICO 220kV C2	Otro Tipo de Trabajo	0	Instalación de peinetas y placas de policarbonato en estructuras.	Bajo	Actividades: Instalación de peinetas y placas de policarbonato en estructuras. Restricciones: No reconectar interruptores asociados a la línea de 220 kV Nogales - Polpaico circuito 1 y 2. Instalaciones en Riesgo: Línea de 220 kV Nogales - Polpaico circuito 1 o 2. Temporalidad de los Riesgos: Durante ejecución de los trabajos. Nivel de Riesgo: Bajo. Bloqueos del jefe de Faena: No hay.	No tiene consumo afectado		ninguno				23-08-21 07:30	23-08-21 18:00	23-08-21 05:39	23-08-21 16:02
2021070607	Linea	Ejecución Exitosa	TRANSELEC S.A.	Intervención	Origen Interno	Programada	NOGALES - POLPAICO 220KV	NOGALES - POLPAICO 220kV C1	Otro Tipo de Trabajo	0	Instalación de peinetas y placas de policarbonato en estructuras.	Bajo	Actividades: Instalación de peinetas y placas de policarbonato en estructuras. Restricciones: No reconectar interruptores asociados a la línea de 220 kV Nogales - Polpaico circuito 1 y 2. Instalaciones en Riesgo: Línea de 220 kV Nogales - Polpaico circuito 1 o 2. Temporalidad de los Riesgos: Durante ejecución de los trabajos. Nivel de Riesgo: Bajo. Bloqueos del jefe de Faena: No hay.	No tiene consumo afectado		ninguno				23-08-21 07:30	23-08-21 18:00	23-08-21 05:39	23-08-21 16:02
2021070486	Linea	Ejecución Exitosa	TRANSELEC S.A.	Intervención	Origen Externo	Programada	PAN DE AZUCAR - PUNTA COLORADA 220KV	PAN DE AZUCAR - PUNTA COLORADA 220kV C1	Otro Tipo de Trabajo	0	S/E P. Colorada: Medición de barrido de frecuencias en OPLAT 2 Dir. S/E Pan de Azúcar para identificar frecuencias libres en el espectro para los nuevos sistemas OPLAT.	Bajo	Actividades: Intervención en sistemas OPLAT con Teleprotecciones, S/E P. Colorada: Medición de barrido de frecuencias en OPLAT 2 Dir. S/E Pan de Azúcar para identificar frecuencias libres en el espectro para los nuevos sistemas OPLAT. Restricciones: No hay Instalaciones en Riesgo: L 220kV Pan de Azúcar-Punta Colorada, C2 Temporalidad de los Riesgos: Al inicio, Durante de los trabajos Nivel de Riesgo: Bajo Bloqueos del jefe de Faena: Subestación P. Colorada, Conos y cadenas Delimitación de la zona de trabajo Delimitación de la zona de trabajo, área restringida , solo personal autorizado.	No tiene consumo afectado		ninguno				23-08-21 13:00	23-08-21 18:00	23-08-21 11:52	23-08-21 16:07
2021070485	Linea	Ejecución Exitosa	TRANSELEC S.A.	Intervención	Origen Externo	Programada	PAN DE AZUCAR - PUNTA COLORADA 220KV	PAN DE AZUCAR - PUNTA COLORADA 220kV C2	Otro Tipo de Trabajo	0	S/E P. Colorada: Medición de barrido de frecuencias en OPLAT 2 Dir. S/E Pan de Azúcar para identificar frecuencias libres en el espectro para los nuevos sistemas OPLAT.	Bajo	Actividades: Intervención en sistemas OPLAT con Teleprotecciones, S/E P. Colorada: Medición de barrido de frecuencias en OPLAT 2 Dir. S/E Pan de Azúcar para identificar frecuencias libres en el espectro para los nuevos sistemas OPLAT. Restricciones: No hay Instalaciones en Riesgo: L 220kV Pan de Azúcar-Punta Colorada, C2 Temporalidad de los Riesgos: Al inicio, Durante de los trabajos Nivel de Riesgo: Bajo Bloqueos del jefe de Faena: Subestación P. Colorada, Conos y cadenas Delimitación de la zona de trabajo Delimitación de la zona de trabajo, área restringida , solo personal autorizado.	No tiene consumo afectado		ninguno				23-08-21 13:00	23-08-21 18:00	23-08-21 11:52	23-08-21 16:07
2021070484	Linea	Ejecución Exitosa	TRANSELEC S.A.	Intervención	Origen Externo	Programada	PUNTA COLORADA - DON HECTOR 220KV	PUNTA COLORADA – DON HECTOR 220kV C2	Otro Tipo de Trabajo	0	S/E Punta Colorada: Medición de barrido de frecuencias en OPLAT 2 Dir. S/E Don Héctor para identificar frecuencias libres en el espectro para los nuevos sistemas OPLAT.	Bajo	Actividades: Intervención en sistemas OPLAT con Teleprotecciones, S/E Punta Colorada: Medición de barrido de frecuencias en OPLAT 2 Dir. S/E Don Héctor para identificar frecuencias libres en el espectro para los nuevos sistemas OPLAT. Restricciones: No hay Instalaciones en Riesgo: L 220kV Punta Colorada-Don Héctor, C2 Temporalidad de los Riesgos: Al inicio, Durante de los trabajos Nivel de Riesgo: Bajo Bloqueos del jefe de Faena: Subestación P. Colorada, Conos y cadenas Delimitación de la zona de trabajo Delimitación de la zona de trabajo, área restringida , solo personal autorizado.	No tiene consumo afectado		ninguno				23-08-21 08:00	23-08-21 12:00	23-08-21 09:04	23-08-21 11:52
2021070024	Linea	Aprobado sin activación	TRANSELEC S.A.	Intervención	Origen Interno	Programada	ALGARROBAL – MAITENCILLO 220KV [EN_REVISION]	EST 141C – MAITENCILLO 220kV C1 [EN_REVISION]	Otro Tipo de Trabajo	0	Medición resistencia a tierra en estructuras, VERIFICACION RESISTENCIA DE P. A T. ESTRUCTURAS N° 092 - 104 - 115 - 125 - 136		Actividades: Medición resistencia a tierra en estructuras, VERIFICACION RESISTENCIA DE P. A T. ESTRUCTURAS N° 092 - 104 - 115 - 125 - 136 Restricciones: No hay Nivel de Riesgo: Riesgo no significativo Bloqueos del jefe de Faena:	No tiene consumo afectado		ninguno				23-08-21 08:00	25-08-21 18:00		
2021070020	Linea	Ejecución Exitosa	TRANSELEC S.A.	Intervención	Origen Interno	Programada	HUASCO - MAITENCILLO 110KV L2	HUASCO - MAITENCILLO 110kV L2 C2	Otro Tipo de Trabajo	0	Lavado de aislación; en instalación energizada (Simple Circuito), LAVADO DE AISLACION ESTR. 10 a 121.	Bajo	Actividades: Lavado de aislación; en instalación energizada (Simple Circuito), LAVADO DE AISLACION ESTR. 10 a 121. Restricciones: Subestación Huasco, S2H2 con bloqueo a la reconexión inmovilizado Subestación Maitencillo, S2H2 con bloqueo a la reconexión inmovilizado Instalaciones en Riesgo: L 110kV Huasco-Maitencillo, C2 Temporalidad de los Riesgos: Durante de los trabajos Nivel de Riesgo: Bajo Bloqueos del jefe de Faena:	No tiene consumo afectado		ninguno				23-08-21 08:00	23-08-21 18:00	23-08-21 05:36	23-08-21 15:03

2021070009	Linea	Ejecución Exitosa	TRANSELEC S.A.	Intervención	Origen Interno	Programada	DON HECTOR - MAITENCILLO 220KV	DON HECTOR – MAITENCILLO 220KV C2	Otro Tipo de Trabajo	0	Lavado de aislación; en instalación energizada (Doble Circuito), LAVADO DE AISLACION ESTR. 424 - 425 - 430 a 464.	Bajo	Actividades: Lavado de aislación; en instalación energizada (Doble Circuito), LAVADO DE AISLACION ESTR. 424 - 425 - 430 a 464. Restricciones: Subestación Don Héctor, S2J1 con bloqueo a la reconexión inmovilizado Subestación Don Héctor, S2J2 con bloqueo a la reconexión inmovilizado Subestación Don Héctor, S2J4 con bloqueo a la reconexión inmovilizado Subestación Don Héctor, S2J5 con bloqueo a la reconexión inmovilizado Subestación Maitencillo, S2J3 con bloqueo a la reconexión inmovilizado Subestación Maitencillo, S2J4 con bloqueo a la reconexión inmovilizado Instalaciones en Riesgo: L 220kV Don Héctor-Maitencillo, C1 o L 220kV Don Héctor-Maitencillo, C2 Temporalidad de los Riesgos: Durante de los trabajos Nivel de Riesgo: Bajo Bloqueos del Jefe de Faena:	No tiene consumo afectado		ninguno			23-08-21 08:00	23-08-21 18:00	23-08-21 05:36	23-08-21 20:28
2021070008	Linea	Ejecución Exitosa	TRANSELEC S.A.	Intervención	Origen Interno	Programada	DON HECTOR - MAITENCILLO 220KV	DON HECTOR – MAITENCILLO 220KV C1	Otro Tipo de Trabajo	0	Lavado de aislación; en instalación energizada (Doble Circuito), LAVADO DE AISLACION ESTR. 424 - 425 - 430 a 464.	Bajo	Actividades: Lavado de aislación; en instalación energizada (Doble Circuito), LAVADO DE AISLACION ESTR. 424 - 425 - 430 a 464. Restricciones: Subestación Don Héctor, S2J1 con bloqueo a la reconexión inmovilizado Subestación Don Héctor, S2J2 con bloqueo a la reconexión inmovilizado Subestación Don Héctor, S2J4 con bloqueo a la reconexión inmovilizado Subestación Don Héctor, S2J5 con bloqueo a la reconexión inmovilizado Subestación Maitencillo, S2J3 con bloqueo a la reconexión inmovilizado Subestación Maitencillo, S2J4 con bloqueo a la reconexión inmovilizado Instalaciones en Riesgo: L 220kV Don Héctor-Maitencillo, C1 o L 220kV Don Héctor-Maitencillo, C2 Temporalidad de los Riesgos: Durante de los trabajos Nivel de Riesgo: Bajo Bloqueos del Jefe de Faena:	No tiene consumo afectado		ninguno			23-08-21 08:00	23-08-21 18:00	23-08-21 05:36	23-08-21 20:28
2021069997	Linea	Ejecución Exitosa	TRANSELEC S.A.	Intervención	Origen Interno	Programada	NOGALES - LOS VILOS 220KV	NOGALES - LOS VILOS 220KV C2	Otro Tipo de Trabajo	0	Reemplazo de cruceta (Ferretería y Aislación) y pernos escalines, próximos a líneas energizadas (doble circuito)	Bajo	Actividades: Reemplazo de cruceta (Ferretería y Aislación) y pernos escalines, próximos a líneas energizadas (doble circuito), REEMPLAZO DE CRUCETAS, FERRETERIA Y AISLACION ESTR.301 a 304 -308-309 , , REEMPLAZO DE AISLACION ESTR.260 a 309 ,REEMPLAZO DE PERNOS DE ESCALINES EN ESTR.245-248-252-253-255-256-257-261-264-265-267-268-269-272-273-274-278-279-280-281-282-284-287-297-298-299-300-301-302-303-304-305-306-307-308-309-310. Restricciones: Subestación Nogales, S2J4 con bloqueo a la reconexión inmovilizado Subestación Nogales, S2J5 con bloqueo a la reconexión inmovilizado Subestación Nogales, S2J7 con bloqueo a la reconexión inmovilizado Subestación Nogales, S2J8 con bloqueo a la reconexión inmovilizado Subestación Los Vilos, S2J1 con bloqueo a la reconexión inmovilizado Subestación Los Vilos, S2J2 con bloqueo a la reconexión inmovilizado Terceros, Tap Off Doña Carmen S2J1 (Se requiere SODI) con bloqueo a la reconexión inmovilizado Instalaciones en Riesgo: L 220kV Nogales-Los Vilos, C1 o L 220kV Nogales-Los Vilos, C2 Temporalidad de los Riesgos: Durante de los trabajos Actividades:	No tiene consumo afectado		ninguno			23-08-21 08:00	23-08-21 18:00	23-08-21 05:36	23-08-21 20:28
2021069996	Linea	Ejecución Exitosa	TRANSELEC S.A.	Intervención	Origen Interno	Programada	NOGALES - LOS VILOS 220KV	TAP OFF DOÑA CARMEN - LOS VILOS 220KV C1 NOGALES - TAP OFF DOÑA CARMEN 220KV C1	Otro Tipo de Trabajo	0	Reemplazo de cruceta (Ferretería y Aislación) y pernos escalines, próximos a líneas energizadas (doble circuito)	Bajo	Reemplazo de cruceta (Ferretería y Aislación) y pernos escalines, próximos a líneas energizadas (doble circuito), REEMPLAZO DE CRUCETAS, FERRETERIA Y AISLACION ESTR.301 a 304 -308-309 , , REEMPLAZO DE AISLACION ESTR.260 a 309 ,REEMPLAZO DE PERNOS DE ESCALINES EN ESTR.245-248-252-253-255-256-257-261-264-265-267-268-269-272-273-274-278-279-280-281-282-284-287-297-298-299-300-301-302-303-304-305-306-307-308-309-310. Restricciones: Subestación Nogales, S2J4 con bloqueo a la reconexión inmovilizado Subestación Nogales, S2J5 con bloqueo a la reconexión inmovilizado Subestación Nogales, S2J7 con bloqueo a la reconexión inmovilizado Subestación Nogales, S2J8 con bloqueo a la reconexión inmovilizado Subestación Los Vilos, S2J1 con bloqueo a la reconexión inmovilizado Subestación Los Vilos, S2J2 con bloqueo a la reconexión inmovilizado Terceros, Tap Off Doña Carmen S2J1 (Se requiere SODI) con bloqueo a la reconexión inmovilizado Instalaciones en Riesgo: L 220kV Nogales-Los Vilos, C1 o L 220kV Nogales-Los Vilos, C2 Temporalidad de los Riesgos: Durante de los trabajos Actividades:	No tiene consumo afectado		ninguno			23-08-21 08:00	23-08-21 18:00	23-08-21 05:36	23-08-21 20:28
2021069983	Linea	Ejecución Exitosa	TRANSELEC S.A.	Intervención	Origen Interno	Programada	LOS MOLLES - OVALLE 66KV	ESTRUCTURA 128 - ESTRUCTURA 129 66KV C2 LOS MOLLES - ESTRUCTURA 128 66KV C2 ESTRUCTURA 129 - MONTE PATRIA 66KV C2 MONTE PATRIA - OVALLE 66KV C2	Otro Tipo de Trabajo	0	desmantelamiento de línea, incluye conductor, postes y ferretería., Desmovilización y retiro de línea auxiliar Tramos 1y2.	Bajo	desmantelamiento de línea, incluye conductor, postes y ferretería., Desmovilización y retiro de línea auxiliar Tramos 1y2. Restricciones: Subestación Los Molles, S281 con bloqueo a la reconexión inmovilizado Subestación Los Molles, S282 con bloqueo a la reconexión inmovilizado Subestación Ovalle, S281 con bloqueo a la reconexión inmovilizado Subestación Ovalle, S282 con bloqueo a la reconexión inmovilizado Subestación Monte Patria, S2CT1 (Se requiere SODI) con bloqueo a la reconexión inmovilizado Subestación Monte Patria, S2CT2 (Se requiere SODI) con bloqueo a la reconexión inmovilizado Instalaciones en Riesgo: L 066kV Los Molles-Ovalle, C1 o L 066kV Los Molles-Ovalle, C2 Temporalidad de los Riesgos: Durante de los trabajos Nivel de Riesgo: Bajo Bloqueos del Jefe de Faena:	No tiene consumo afectado		ninguno			23-08-21 08:00	23-08-21 18:00	23-08-21 05:36	23-08-21 20:28
2021069982	Linea	Ejecución Exitosa	TRANSELEC S.A.	Intervención	Origen Interno	Programada	LOS MOLLES - OVALLE 66KV	LOS MOLLES - ESTRUCTURA 128 66KV C1 ESTRUCTURA 128 - ESTRUCTURA 129 66KV C1 ESTRUCTURA 129 - MONTE PATRIA 66KV C1 MONTE PATRIA - OVALLE 66KV C1	Otro Tipo de Trabajo	0	desmantelamiento de línea, incluye conductor, postes y ferretería., Desmovilización y retiro de línea auxiliar Tramos 1y2.	Bajo	Actividades: desmantelamiento de línea, incluye conductor, postes y ferretería., Desmovilización y retiro de línea auxiliar Tramos 1y2. Restricciones: Subestación Los Molles, S281 con bloqueo a la reconexión inmovilizado Subestación Los Molles, S282 con bloqueo a la reconexión inmovilizado Subestación Ovalle, S281 con bloqueo a la reconexión inmovilizado Subestación Ovalle, S282 con bloqueo a la reconexión inmovilizado Subestación Monte Patria, S2CT1 (Se requiere SODI) con bloqueo a la reconexión inmovilizado Subestación Monte Patria, S2CT2 (Se requiere SODI) con bloqueo a la reconexión inmovilizado Instalaciones en Riesgo: L 066kV Los Molles-Ovalle, C1 o L 066kV Los Molles-Ovalle, C2 Temporalidad de los Riesgos: Durante de los trabajos Nivel de Riesgo: Bajo Bloqueos del Jefe de Faena:	No tiene consumo afectado		ninguno			23-08-21 08:00	23-08-21 18:00	23-08-21 05:36	23-08-21 20:28
2021069973	Linea	Ejecución Exitosa	TRANSELEC S.A.	Intervención	Origen Externo	Programada	DON GOYO - LA CEBADA 220KV	DON GOYO - TAP TALINAY 220KV C2 TAP TALINAY - LA CEBADA 220KV C2	Otro Tipo de Trabajo	0	Bajar mufas de cable OPGW e Instalación y Retiro de By-pass, Bajada de mufas para efectuar mediciones en el tramo La Cebada-Don Goyo y tender bypass a piso , especificamente entre las estructuras 316 a la 326.	Alto	Actividades: Bajar mufas de cable OPGW e Instalación y Retiro de By-pass, Bajada de mufas para efectuar mediciones en el tramo La Cebada-Don Goyo y tender bypass a piso , especificamente entre las estructuras 316 a la 326. Restricciones: Terceros, S/E La Cebada S2J2 con bloqueo a la reconexión inmovilizado Terceros, S/E La Cebada S2J4 con bloqueo a la reconexión inmovilizado Terceros, S/E Don Goyo S2J3 con bloqueo a la reconexión inmovilizado Terceros, S/E Don Goyo S2J5 con bloqueo a la reconexión inmovilizado Terceros, S/E Talinay S2JL con bloqueo a la reconexión inmovilizado Instalaciones en Riesgo: L 220kV La Cebada - Don Goyo C1 o L 220kV La Cebada-Tap Talinay- D.Goyo C2 Temporalidad de los Riesgos: Durante de los trabajos Nivel de Riesgo: Bajo Bloqueos del Jefe de Faena:	No tiene consumo afectado		ninguno			23-08-21 08:00	23-08-21 18:00	23-08-21 06:28	23-08-21 20:28
2021069972	Linea	Ejecución Exitosa	TRANSELEC S.A.	Intervención	Origen Externo	Programada	DON GOYO - LA CEBADA 220KV	DON GOYO - LA CEBADA 220KV C1	Otro Tipo de Trabajo	0	Bajar mufas de cable OPGW e Instalación y Retiro de By-pass, Bajada de mufas para efectuar mediciones en el tramo La Cebada-Don Goyo y tender bypass a piso , especificamente entre las estructuras 316 a la 326.	Alto	Actividades: Bajar mufas de cable OPGW e Instalación y Retiro de By-pass, Bajada de mufas para efectuar mediciones en el tramo La Cebada-Don Goyo y tender bypass a piso , especificamente entre las estructuras 316 a la 326. Restricciones: Terceros, S/E La Cebada S2J2 con bloqueo a la reconexión inmovilizado Terceros, S/E La Cebada S2J4 con bloqueo a la reconexión inmovilizado Terceros, S/E Don Goyo S2J3 con bloqueo a la reconexión inmovilizado Terceros, S/E Don Goyo S2J5 con bloqueo a la reconexión inmovilizado Terceros, S/E Talinay S2JL con bloqueo a la reconexión inmovilizado Instalaciones en Riesgo: L 220kV La Cebada - Don Goyo C1 o L 220kV La Cebada-Tap Talinay- D.Goyo C2 Temporalidad de los Riesgos: Durante de los trabajos Nivel de Riesgo: Bajo Bloqueos del Jefe de Faena:	No tiene consumo afectado		ninguno			23-08-21 08:00	23-08-21 18:00	23-08-21 06:28	23-08-21 20:28
2021069971	Linea	Aprobado sin activación	TRANSELEC S.A.	Intervención	Origen Interno	Programada	CARDONES – ALGARROBAL 220KV [EN_REVISION]	CARDONES – EST 141A 220KV C1 [EN_REVISION]	Otro Tipo de Trabajo	0	Medición resistencia a tierra en estructura, VERIFICACION RESISTENCIA DE P. A T. ESTRUCTURAS N° 136 - 146 - 156 - 167 - 177 - 189 - 199 - 209 - 219 - 229 - 240 - 251 - 262 - 272 - 281		Actividades: Medición resistencia a tierra en estructura, VERIFICACION RESISTENCIA DE P. A T. ESTRUCTURAS N° 136 - 146 - 156 - 167 - 177 - 189 - 199 - 209 - 219 - 229 - 240 - 251 - 262 - 272 - 281 Restricciones: No hay Nivel de Riesgo: Riesgo no significativo Bloqueos del Jefe de Faena:	No tiene consumo afectado		ninguno			23-08-21 08:00	25-08-21 18:00		
2021069966	Linea	Ejecución Exitosa	TRANSELEC S.A.	Intervención	Origen Interno	Programada	ALGARROBAL – MAITENCILLO 220KV [EN_REVISION]	EST 141C – MAITENCILLO 220KV C1 [EN_REVISION]	Otro Tipo de Trabajo	0	Lavado de aislación; en instalación energizada (Simple Circuito), LAVADO DE AISLACION ESTR. 18a96.	Bajo	Actividades: Lavado de aislación; en instalación energizada (Simple Circuito), LAVADO DE AISLACION ESTR. 18a96. Restricciones: Subestación Maitencillo, S2J1 con bloqueo a la reconexión inmovilizado Terceros, S/E Algarrobal S2J2 (Se requiere SODI) con bloqueo a la reconexión inmovilizado Terceros, S/E Algarrobal S2J3 (Se requiere SODI) con bloqueo a la reconexión inmovilizado Instalaciones en Riesgo: L 220kV Maitencillo-Algarrobal , C1 Temporalidad de los Riesgos: Durante de los trabajos Nivel de Riesgo: Bajo Bloqueos del Jefe de Faena:	No tiene consumo afectado		ninguno			23-08-21 08:00	23-08-21 18:00	23-08-21 05:36	23-08-21 20:28
2021069582	Linea	Ejecución Exitosa	TRANSELEC S.A.	Intervención	Origen Interno	Programada	TARAPACA - CONDORES 220KV	TARAPACA - CONDORES 220KV C1	Otro Tipo de Trabajo	0	A solicitud de la obra Teck, refuerzo y cambio de piezas estructurales existentes (Est. 228D.N 2A, E10. Est. 22A0.N 1D2D; 5, 6, 8, 9, 11, 12; 14; Est. 22D0.N 28; Est. 22C0.N 7; Est. 22F0.N 2, 2C, 3 y 4).	Bajo	Actividades: A solicitud de la obra Teck, Refuerzo y cambio de piezas estructurales existentes (Est. 228D.N 2A, E10. Est. 22A0.N 1D2D; 5, 6, 8, 9, 11, 12; 14; Est. 22D0.N 28; Est. 22C0.N 7; Est. 22F0.N 2, 2C, 3 y 4). Restricciones: Subestación Tarapacá, S2J3 con bloqueo a la reconexión. Subestación Cóndores, S2J1 con bloqueo a la reconexión. Instalaciones en Riesgo: L 220kV Tarapacá-Condores, C1. Temporalidad de los Riesgos: Durante los trabajos. Nivel de Riesgo: Bajo. Bloqueos del Jefe de Faena: no hay.	No tiene consumo afectado		ninguno			23-08-21 08:00	23-08-21 18:00	23-08-21 05:36	24-08-21 03:28

202108540	Linea	Aprobado sin activación	TRANSELEC S.A.	Intervención	Origen Interno	Programada	CHARRUA - RALCO 220kV	CHARRUA - RALCO 220kV C1	Otro Tipo de Trabajo	0	No hay.		Actividades: Inspección visual pedestre. Nivel de Riesgo: Riesgo no significativo. Bloqueos del jefe de Faena: No hay.	No tiene consumo afectado		ninguno			23-08-21 08:30	27-08-21 18:00		
202108530	Linea	Ejecución Exitosa	TRANSELEC S.A.	Intervención	Origen Interno	Programada	CONCEPCION - SAN VICENTE 154kV	CONCEPCION - ESTRUCTURA 14 154kV C2 ESTRUCTURA 14 - ESTRUCTURA 15 154kV C2 ESTRUCTURA 15 - SAN VICENTE 154kV C2	Otro Tipo de Trabajo	0	No reconectar interruptores asociados a las instalaciones en riesgo.	Bajo	Actividades: Reemplazo de aislación con método de LLW estructura de suspensión y reemplazo de pernos en crucetas. Restricciones: Bloqueo a la reconexión. Instalaciones en Riesgo: Linea 154 kV Concepción-San Vicente, C1 o linea 154 kV Concepción-San Vicente, C2. Temporalidad de los Riesgos: Durante los trabajos. Nivel de Riesgo: Bajo. Bloqueos del jefe de Faena: No hay.	No tiene consumo afectado		ninguno			23-08-21 08:30	23-08-21 18:00	23-08-21 05:39	23-08-21 20:04
202108529	Linea	Ejecución Exitosa	TRANSELEC S.A.	Intervención	Origen Interno	Programada	CONCEPCION - SAN VICENTE 154kV	CONCEPCION - ESTRUCTURA 14 154kV C1 ESTRUCTURA 14 - ESTRUCTURA 15 154kV C1 ESTRUCTURA 15 - SAN VICENTE 154kV C1	Otro Tipo de Trabajo	0	No reconectar interruptores asociados a las instalaciones en riesgo.	Bajo	Actividades: Reemplazo de aislación con método de LLW estructura de suspensión y reemplazo de pernos en crucetas. Restricciones: Bloqueo a la reconexión. Instalaciones en Riesgo: Linea 154 kV Concepción-San Vicente, C1 o linea 154 kV Concepción-San Vicente, C2. Temporalidad de los Riesgos: Durante los trabajos. Nivel de Riesgo: Bajo. Bloqueos del jefe de Faena: No hay.	No tiene consumo afectado		ninguno			23-08-21 08:30	23-08-21 18:00	23-08-21 05:39	23-08-21 20:04
202108178	Linea	Ejecución Exitosa	TRANSELEC S.A.	Intervención	Origen Interno	Programada	ANCOA - ALTO JAHUEL 500kV L1	ANCOA - ALTO JAHUEL 500kV L1 C1	Otro Tipo de Trabajo	0	Programa de mantenimiento de Lineas.-	Bajo	Actividades: Instalación de medidas de mitigación contra aves, Instalación de peinetas y planchas de policarbonato varias estructura Instalaciones en Riesgo: Linea 500 kV Ancoa-Alto Jahuel, 1.- Temporalidad de los Riesgos: Durante los trabajos, por acortamiento de distancia con linea energizada.- Nivel de Riesgo: Bajo .- Bloqueos del jefe de Faena: No reconectar Interruptores que sirven a la Linea 500 kV Ancoa-Alto Jahuel, 1.-	No tiene consumo afectado		ninguno			23-08-21 08:00	23-08-21 18:00	23-08-21 05:39	23-08-21 20:04
202108152	Linea	Ejecución Exitosa	TRANSELEC S.A.	Intervención	Origen Interno	Programada	ALTO JAHUEL - RANCAGUA - TINGUIRIRICA 154kV	ALTO JAHUEL - VILLASECA 154kV C2 VILLASECA - TAP TUNICHE 154kV C2 TAP PUNTA CORTES - TAP TILCOCO 154kV C2 TAP TUNICHE - TAP PUNTA CORTES 154kV C2 TAP TUNICHE - RANCAGUA 154kV C2 TAP TILCOCO - TAP MALLOA NUEVA 154kV C2 TAP MALLOA NUEVA - TINGUIRIRICA 154kV C2	Otro Tipo de Trabajo	0	Programa de mantenimiento de lineas.-	Bajo	Actividades: Roce de vegetación en franja de servidumbre bajo la linea energizada. Instalaciones en Riesgo: Linea 154 kV Tinguiririca-Rancagua-A. Jahuel, Circuito 1 o Linea 154 kV Tinguiririca-Rancagua-A. Jahuel, Circuito 2.- Temporalidad de los Riesgos: Durante los trabajos, por acortamiento de distancia con linea energizada.- Nivel de Riesgo: Bajo .- Bloqueos del jefe de Faena: No reconectar Interruptores que sirven a la Linea 154 kV Tinguiririca-Rancagua-A. Jahuel, Circuito 1 y 2.-	No tiene consumo afectado		ninguno			23-08-21 08:00	23-08-21 18:00	23-08-21 05:39	23-08-21 20:04
202108151	Linea	Ejecución Exitosa	TRANSELEC S.A.	Intervención	Origen Interno	Programada	ALTO JAHUEL - RANCAGUA - TINGUIRIRICA 154kV	ALTO JAHUEL - VILLASECA 154kV C1 VILLASECA - TAP PAINE 154kV C1 TAP PAINE - TAP TUNICHE 154kV C1 TAP PUNTA CORTES - TAP TILCOCO 154kV C1 TAP TUNICHE - TAP PUNTA CORTES 154kV C1 TAP TUNICHE - RANCAGUA 154kV C1 TAP MALLOA NUEVA - TINGUIRIRICA 154kV C1 TAP TILCOCO - TAP MALLOA NUEVA 154kV C1	Otro Tipo de Trabajo	0	Programa de mantenimiento de lineas.-	Bajo	Actividades: Roce de vegetación en franja de servidumbre bajo la linea energizada. Instalaciones en Riesgo: Linea 154 kV Tinguiririca-Rancagua-A. Jahuel, Circuito 1 o Linea 154 kV Tinguiririca-Rancagua-A. Jahuel, Circuito 2.- Temporalidad de los Riesgos: Durante los trabajos, por acortamiento de distancia con linea energizada.- Nivel de Riesgo: Bajo .- Bloqueos del jefe de Faena: No reconectar Interruptores que sirven a la Linea 154 kV Tinguiririca-Rancagua-A. Jahuel, Circuito 1 y 2.-	No tiene consumo afectado		ninguno			23-08-21 08:00	23-08-21 18:00	23-08-21 05:39	23-08-21 20:04
202108076	Linea	Ejecución Exitosa	TRANSELEC S.A.	Intervención	Origen Interno	Programada	CANAL MELADO - LOMA ALTA 220kV	CANAL MELADO - LOMA ALTA 220kV C1	Otro Tipo de Trabajo	0	Programa de mantenimiento de Lineas.-	Bajo	Actividades: Corta y/o poda de árboles próximo a instalación energizada.- Instalaciones en Riesgo: L 220kV Loma Alta -Canal Melado, C1.- Temporalidad de los Riesgos: Durante los trabajos, por acortamiento de distancia con linea energizada. - Nivel de Riesgo: Bajo.- Bloqueos del jefe de Faena: No reconectar Interruptores que sirven a la Linea 220 kV Loma Alta-Canal Melado.-	No tiene consumo afectado		ninguno			23-08-21 08:00	23-08-21 18:00	23-08-21 05:39	23-08-21 17:30
202107247	Linea	Ejecución Exitosa	TRANSMISORA BAQUEDANO	Intervención	Origen Interno	Programada	ANGAMOS - ESTACION DE BOMBEO SIERRA GORDA N°1 220kV	ANGAMOS - PATIO MUFAS ANGAMOS 220kV C1 PATIO MUFAS ANGAMOS - PATIO MUFAS EST. DE BOMBEO SG 1 220kV C1 PATIO MUFAS EST. DE BOMBEO SG 1 - EST. DE BOMBEO SG 1 220kV C1	Lavado de Aislación	0	Inspección de aislación de torres de Línea 220 kV Angamos-Estación de bombeo SG1 mediante drone. Condiciones requeridas: no reconectar 52J4 S/E Angamos y 52JT1 en S/E Estación de Bombeo Sierra Gorda 1.	El riesgo del trabajo es bajo.	Inspección de aislación de torres de Línea 220 kV Angamos-Estación de bombeo SG1 mediante drone. Condiciones requeridas: no reconectar 52J4 S/E Angamos y 52JT1 en S/E Estación de Bombeo Sierra Gorda 1.	No tiene consumo afectado		ninguno			23-08-21 08:00	23-08-21 20:00	23-08-21 08:21	23-08-21 19:06
202107243	Linea	Ejecución Exitosa	TRANSMISORA BAQUEDANO	Intervención	Origen Interno	Programada	EST. DE BOMBEO SG N°1 - EST. DE BOMBEO SG N°2 110kV	EST BOMBEO SG 1 - EST BOMBEO SG 2 110kV C1 PATIO MUFAS EST BOMBEO SG 1 - EST BOMBEO SG 1 110kV C1	Lavado de Aislación	0	Inspección de aislación de torres de Línea 110 kV Estación de bombeo SG1- Estación de bombeo SG2 mediante drone. Condiciones requeridas: no reconectar 52H3 S/E Bombeo Sierra Gorda 1, no reconectar 52HT1 S/E Bombeo Sierra Gorda 2.	El riesgo del trabajo es bajo.	Inspección de aislación de torres de Línea 110 kV Estación de bombeo SG1- Estación de bombeo SG2 mediante drone. Condiciones requeridas: no reconectar 52H3 S/E Bombeo Sierra Gorda 1, no reconectar 52HT1 S/E Bombeo Sierra Gorda 2.	No tiene consumo afectado		ninguno			23-08-21 08:00	23-08-21 20:00	23-08-21 08:21	23-08-21 19:06
202107896	Linea	Ejecución Exitosa	TRANSMISORA ELÉCTRICA CORDILLERA SpA	Intervención	Origen Interno	Programada	VIZCACHAS - PUENTE ALTO 110kV	VIZCACHAS - PUENTE ALTO 110kV C1	Otro Tipo de Trabajo	0	Tendido y templado de conductor entre nueva estructura N°17 y estructura N°18	Existe riesgo para las personas y para el servicio, se trabajará cerca de puntos energizados con personal especialista de líneas energizadas	Construida y energizada la variante provisoria entre las estructura N° 15 y 18, se reemplaza la estructura N°17, se comenzará con la normalización para posterior retiro de variante provisoria	No tiene consumo afectado		ninguno			23-08-21 08:30	27-08-21 18:00	23-08-21 09:45	27-08-21 17:45
202107169	Linea	Ejecución Exitosa	TRANSMISORA MEILLONES	Intervención	Origen Interno	Programada	CERRO DOMINADOR - ENCUENTRO 220kV	CERRO DOMINADOR - ENCUENTRO 220kV C1	Otro Tipo de Trabajo	0	Lavado de aislación de estructuras de línea con instalaciones energizadas. Condiciones requeridas: No reconectar 52J12 S/E Encuentro; No reconectar 52J13 S/E Encuentro; No reconectar 52J1 S/E Cerro Dominador; No reconectar 52J2 S/E Cerro Dominador; No reconectar 52J1 S/E Sierra Gorda; No reconectar 52J2 S/E Sierra Gorda.	El riesgo del trabajo es bajo.	Lavado de aislación de estructuras de línea con instalaciones energizadas. Condiciones requeridas: No reconectar 52J12 S/E Encuentro; No reconectar 52J13 S/E Encuentro; No reconectar 52J1 S/E Cerro Dominador; No reconectar 52J2 S/E Cerro Dominador; No reconectar 52J1 S/E Sierra Gorda; No reconectar 52J2 S/E Sierra Gorda.	No tiene consumo afectado		ninguno			23-08-21 08:00	23-08-21 18:00	23-08-21 08:07	23-08-21 19:06
202107168	Linea	Ejecución Exitosa	TRANSMISORA MEILLONES	Intervención	Origen Interno	Programada	ENCUENTRO - SIERRA GORDA 220kV	ENCUENTRO - PATIO DE MUFAS ENCUENTRO 220kV C2 PATIO DE MUFAS ENCUENTRO - SIERRA GORDA 220kV C2	Lavado de Aislación	0	Lavado de aislación de estructuras de línea con instalaciones energizadas. Condiciones requeridas: No reconectar 52J12 S/E Encuentro; No reconectar 52J13 S/E Encuentro; No reconectar 52J1 S/E Cerro Dominador; No reconectar 52J2 S/E Cerro Dominador; No reconectar 52J1 S/E Sierra Gorda; No reconectar 52J2 S/E Sierra Gorda.	El riesgo del trabajo es bajo.	Lavado de aislación de estructuras de línea con instalaciones energizadas. Condiciones requeridas: No reconectar 52J12 S/E Encuentro; No reconectar 52J13 S/E Encuentro; No reconectar 52J1 S/E Cerro Dominador; No reconectar 52J2 S/E Cerro Dominador; No reconectar 52J1 S/E Sierra Gorda; No reconectar 52J2 S/E Sierra Gorda.	No tiene consumo afectado		ninguno			23-08-21 08:00	23-08-21 18:00	23-08-21 08:07	23-08-21 19:06
202104813	Linea	Ejecución Exitosa	TRANSMISORA VALLE ALLIPEN	Intervención	Origen Interno	Programada	CUNCO - MELIPEUCO 110kV	CUNCO - MELIPEUCO 110kV C1	Roce y pode franja servidumbre	0	Roce, poda y chipeo en franja de servidumbre.	Bajo, los trabajos serán realizados por personal especialista bajo normas de seguridad.	S/E Melipeuco: interruptor 52H1 cuenta con reconexión automática deshabilitada. S/E Cunco: se coordinará con STS la no reconexión del interruptor 52H2 de caso de apertura.	No tiene consumo afectado		ninguno			23-08-21 08:00	23-08-21 18:00	23-08-21 09:46	23-08-21 18:14
202104754	Linea	Ejecución Exitosa	TRANSMISORA VALLE ALLIPEN	Intervención	Origen Interno	Programada	RIO TOLTEN - CUNCO 110kV	RIO TOLTEN - CUNCO 110kV C1	Roce y pode franja servidumbre	0	Roce, poda y chipeo en franja de servidumbre.	Bajo, pues el trabajo será realizado por personal calificado siguiendo normas de seguridad.	S/E Rio Tolten: 52J1 posee reconexión automática deshabilitada. S/E Cunco: se coordinará con STS la no reconexión del interruptor 52H1 en caso de apertura.	No tiene consumo afectado		ninguno			23-08-21 08:00	23-08-21 18:00	23-08-21 09:46	23-08-21 18:14

ANEXO N° 5

Informes de trabajos y fallas de instalaciones ingresados en el sistema del Coordinador Eléctrico Nacional por las empresas CGE S.A. y Frontel S.A.

Resumen

Fecha de envío al Coordinador Eléctrico : 23-08-2021 21:02

Finalizado

Número:

2021002380

Solicitante:

Leonardo Mauricio Acuña Palma

Empresa:

COMPAÑÍA GENERAL DE ELECTRICIDAD S.A.

Tipo de Origen:

Externo

SubEstación:

S/E CURACAUTIN

Falla Sobre:

paño

Elementos

Tipo: panos - S/E CURACAUTIN CT
Nombre : S/E CURACAUTIN CT
Fecha Perturbacion : 23-08-2021 20:21
Fecha Normaliza : 23-08-2021 20:24
Protección : .
Interruptor : 52CT
Consumo : 2.8
Comentario : .

¿Produce otra indisponibilidad?

No

Zona Afectada

Araucanía

Comuna

Curacautín

Tipo Causa

Causa Presunta
Causa Principal
Se investiga

Comentarios Tipo Causa:

Se investiga.

Causas

-Fenómeno Físico: Origen no determinado.
-Elemento: Interruptores
-Fenómeno Eléctrico: Distancia (admitancia, impedancia o reactancia)
-Operación de los interruptores: Opera según lo esperado

Comentarios Causas:

-Fenómeno Físico: .
-Elemento: .
-Fenómeno Eléctrico: .
-Operación de los interruptores: .

Observaciones:

-Observaciones: Desconexión forzada del interruptor 52CT de S/E Curacautín, afectando los consumos de S/E Curacautín.
-Acciones Inmediatas: Revisión de protecciones y recuperación de consumos en coordinación con CEN y despacho de STS.
-Hechos Sucedidos: .
-Acciones Correctivas a Corto Plazo: .
-Acciones Correctivas a Largo Plazo: .

Afecta SSCC:

No

Afecta Medidores:

No

Afecta Protecciones:

No

Consumo:

Consumo Regulado

Distribuidoras Afectadas

EMPRESA ELÉCTRICA DE LA FRONTERA S.A. / Perd. Estm. de Potencia: 2.8 / Región : Araucanía / Clientes Afectados: 12627

Retorno Automatico:

No Tiene Retorno AutomÃ¡tico

Fecha / Hora Perturbación de la Solicitud:

23-08-2021 20:21

Fecha / Hora Estimada Retorno:

23-08-2021 20:24

Fecha / Hora Efectiva Retorno:

23-08-2021 20:24

Archivos Subidos

Archivo	Fecha Subida
IF 2380 SE Curacautin 23.08.2021.docx (/informe_fallas/download_file/612443a6ad651f5cb9bbe07b/IF 2380 SE Curacautin 23.08.2021.docx)	03/09/2021 08:40:05
ANEXO I - PRINTOUT IF 2380.pdf (/informe_fallas/download_file/612443a6ad651f5cb9bbe07b/ANEXO I - PRINTOUT IF 2380.pdf)	03/09/2021 08:40:35

Archivo	Fecha Subida
ANEXO II - ESTAMPA IF 2380.docx (/informe_fallas/download_file/612443a6ad651f5cb9bbe07b/ANEXO II - ESTAMPA IF 2380.docx)	03/09/2021 08:40:35
ANEXO III - INFORME DE IS IF 2380.docx (/informe_fallas/download_file/612443a6ad651f5cb9bbe07b/ANEXO III - INFORME DE IS IF 2380.docx)	03/09/2021 08:40:35
ANEXO IV PROBATORIOS.docx (/informe_fallas/download_file/612443a6ad651f5cb9bbe07b/ANEXO IV PROBATORIOS.docx)	03/09/2021 08:40:35
PROBATORIOS I.xlsx (/informe_fallas/download_file/612443a6ad651f5cb9bbe07b/PROBATORIOS I.xlsx)	03/09/2021 08:40:54
PROBATORIOS II.docx (/informe_fallas/download_file/612443a6ad651f5cb9bbe07b/PROBATORIOS II.docx)	03/09/2021 08:40:54
PROBATORIOS III.pdf (/informe_fallas/download_file/612443a6ad651f5cb9bbe07b/PROBATORIOS III.pdf)	03/09/2021 08:40:54

Resumen

Fecha de envío al Coordinador Eléctrico : 23-08-2021 22:06

Finalizado

Número:

2021002381

Solicitante:

EMPRESA ELÉCTRICA DE LA FRONTERA S.A.

Empresa:

EMPRESA ELÉCTRICA DE LA FRONTERA S.A.

Tipo de Origen:

Externo

SubEstación:

S/E CURACAUTIN

Falla Sobre:

otro

Elementos

Tipo: otros - tendido cable
Nombre :
Fecha Perturbacion : 23-08-2021 20:21
Fecha Normaliza : 23-08-2021 20:35
Protección : No hay
Interruptor : No hay
Consumo : 5.6 MW
Comentario : Falla en instalación de CGE.

¿Produce otra indisponibilidad?

No

Zona Afectada

Araucanía

Comuna

Lonquimay

Tipo Causa

Causa Presunta
Causa Principal
Baja tensión en subestación

Comentarios Tipo Causa:

Desconexión debido a falla en instalaciones de terceros.

Causas

-Fenómeno Físico: Fallas en instalaciones de terceros u en otro segmento.
-Elemento: Interruptores
-Fenómeno Eléctrico: Bajo voltaje
-Operación de los interruptores: Varios

Comentarios Causas:

-Fenómeno Físico: Físico: Interrupción del 52CT
-Elemento:
-Fenómeno Eléctrico:
-Operación de los interruptores:

Observaciones:

-Observaciones: Sin Observaciones
-Acciones Inmediatas: Se da aviso Frontel.
-Hechos Sucedidos: 20:21hrs Sin energía Alimentadores 52C2 Tolhuaca (2.7 MW y 7.174 Clientes) y 52C3 Curacautín. (2.9 MW y 5.453 Clientes) por interrupción en 52CT de S/E Curacautín Propiedad de CGE. Se da aviso a Frontel. 20:24 hrs. CGE Informa el cierre con éxito del 52CT de S/E Curacautín. previa coordinación con STS y Frontel. 20:35 hrs. Frontel informa que se encuentran recuperados el 100% de los consumos.
-Acciones Correctivas a Corto Plazo: No hay
-Acciones Correctivas a Largo Plazo: No hay

Afecta SSCC:

No

Afecta Medidores:

No

Afecta Protecciones:

No

Consumo:

Consumo Regulado

Distribuidoras Afectadas

EMPRESA ELÉCTRICA DE LA FRONTERA S.A. / Perd. Estm. de Potencia: 5.6 / Región : Araucanía / Clientes Afectados: 12627

Retorno Automatico:

No Tiene Retorno AutomÃ¡tico

Fecha / Hora Perturbación de la Solicitud:

23-08-2021 20:21

Fecha / Hora Estimada Retorno:

23-08-2021 20:35

Fecha / Hora Efectiva Retorno:

23-08-2021 20:35

Archivos Subidos

Archivo	Fecha Subida
2021002381_Curacautin.pdf (/informe_fallas/download_file/61244e43ad651f5ca3cd41c6/2021002381_Curacautin.pdf)	30/08/2021 16:25:43

ANEXO N° 6

Otros antecedentes aportados por las empresas CGE S.A. y Frontel S.A.

NFORME DE FALLA

REQUERIMIENTO NORMA TÉCNICA DE SyCS

INFORME (s) QUINTO DÍA N.º: **IF 2021002380**	FECHA DE FALLA: 23 de agosto de 2021
INSTALACIÓN (ES) PAÑO CT, DE S/E CURACAUTIN	

1. CAUSA U ORIGEN DE LA FALLA:

1.1. Fecha y hora de la Falla:

Fecha	**23 de agosto de 2021**
Hora	20:21

1.2. Localización de la falla:

1.2.1. Nombre de Instalación donde se produjo de falla.

364 – SE Curacautín

1.2.2. Segmento al cual pertenece el equipo o elemento fallado.

Tz

1.2.3. Elemento o equipo fallado.

No hay equipo fallado.

1.3. Causa origen de la falla:

Se produce la apertura del interruptor 52CT de S/E Curacautín, por aumento intempestivo de la demanda, por sobre el pick up de la protección.

1.4. Proposición de origen de la falla.

Interna.

1.5. Código de falla.

Causas de Falla	Código	Definición
Fenómeno Físico	DIS2	Interrupción producida por aumento del consumo no proyectado, por sobre los límites de diseño de la instalación.
Elemento del Sistema Eléctrico	---	-------
Fenómeno Eléctrico	PR51	Sobrecorriente
Modo	13	Opera de acuerdo a lo esperado

1.6. Comuna donde se originó la falla.

Curacautin_9203

1.7. Comunas afectadas por la falla.

Curacautin_9203

1.8. Reiteración.

1.8.1. N° de Fallas en Instalación. (Últimos 24meses móviles).

Cinco fallas en la instalación.

1.8.2. N° de Fallas en Instalación con mismo Fenómeno Físico. (Últimos 24meses móviles).

Cinco fallas en la instalación con el mismo fenómeno físico.

1.8.3. Identificación de Evento de Falla que afecta a instalación en los últimos 24 meses móviles.

IF N°	Fecha falla	Hora Falla	Código Fenómeno Físico.
2021001936	23 - 07 - 2021	18:46 hrs.	DIS2
2021001673	15 - 06 - 2021	19:20 hrs.	DIS2
2020000679	11 - 03 - 2021	20:48 hrs.	DIS2
2021000438	10 - 02 - 2021	15:06 hrs.	DIS2
2020000574	21 - 02 - 2020	21:06 hrs.	DIS2

1.9. Representante legal empresa propietaria

Razón Social: Compañía General de Electricidad S.A.
Rut: 76.411.321-7
Representante Legal: Iván Arístides Quezada Escobar
Dirección: Av. Presidente Riesco 5561, piso 14. Las Condes. Santiago

2. INSTALACIONES AFECTADAS.

Subestación Primaria	Instalación (Barra Primaria)	Hora desconexión	Hora Normalización
Curacautín	Barra 13,2kV	20:21	20:24

3. DIAGRAMAS SIMPLIFICADOS.

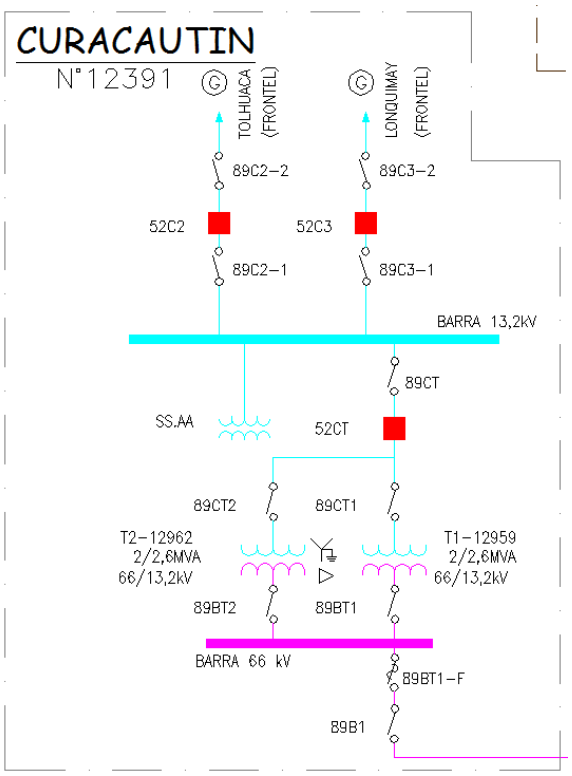

Figura 1. Diagrama Unilineal Simplificado de Zona Afectada.

4. PERDIDAS DE GENERACIÓN.

No hay generación de propiedad de CGE S.A., involucrada en la falla.

5. PÉRDIDAS DE CONSUMOS.

Subestación /Transformador	Alimentador /Nema	MW	Hora desconexión	Hora normalización	Clientes afectados
S/E Curacautín /Transformadores T-1 y T-2	Tolhuaca / 52C2	2,1	20:21	20:26	6.555 (Consumos de Frontel)
S/E Curacautín /Transformadores T-1 y T-2	Lonquimay / 52C3	0,7	20:21	20:28	5.709 (Consumos de Frontel)
	TOTAL (MW)	2,8			

ENS **:** 0,26 MWH.
N° de Clientes Afectados **:** 12.624

La calificación en relación a la ubicación de la instalación donde se produjo la falla de acuerdo con lo indicado en el Decreto 327 del año 1997 del Ministerio de minería, Titulo IX, Articulo 25, es la siguiente:

Subestación	Alimentador	Comuna	Densidad	ID Densidad	Rural/Urbano	Clientes
S/E Curacautín	Tolhuaca	Curacautín	Media	D3	Urbano	6.555
S/E Curacautín	Lonquimay	Curacautín	Media	D3	Urbano	5.709

6. CRONOLOGÍA DE EVENTOS Y DESCRIPCIÓN DE CAUSAS.

S/E	***Observaciones 23-08-2021.***	***Horario***
Curacautín	Apertura por protecciones del interruptor 52CT.	20:21
Curacautín	Apertura vía scada del interruptor 52C2, Alimentador Tolhuaca.	20:23
Curacautín	Apertura vía scada del interruptor 52C3, Alimentador Lonquimay.	20:23
Curacautín	Cierre vía scada del interruptor 52CT, se energiza barra 13,2kV.	20:24
Curacautín	Cierre vía scada del interruptor 52C2, Alimentador Tolhuaca.	20:26
Curacautín	Queda limitado con 1MW de potencia Alimentador Lonquimay	20:27
Curacautín	Cierre vía scada del interruptor 52C3, Alimentador Lonquimay.	20:28
Curacautín	Se solicita a despacho de STS 1 MW en central Curacautín	20:28
Curacautín	Sincroniza central Curacautín con 1MW	20:32
Curacautín	Se recupera el 100% de los consumos de acuerdo a lo informado por STS.	20:35

7. ESQUEMAS DE PROTECCIÓN Y CONTROL INVOLUCRADOS EN LA FALLA.

Hora Relé	S/E	Instalación (Paño)	Protección Operada	Tiempo [s].	Observaciones
00:25:30.353	Curacautín	Paño CT	51	Tiempo inverso	Sobrecarga

Análisis Actuación de Esquema de Protección.
Paño CT de S/E Curacautín.

Del análisis realizado se aprecia la correcta operación de la protección de sobrecorriente de fase del paño CT de S/E Curacautín, por sobrecarga ocurrida el 23-08-2021 debido a activación de los elementos de sobre corriente (51-1) programados en la unidad de control.

Reporte de Evento N°1: 52CT S/E Curacautín, apertura por protecciones.

Data Record (Data Fault 52CT.txt)

```
Relay Type            : 7SR224x-2xxxx-0CAx
Software Revision     : 2435H80011R4c-3b#9755
Boot Block Revision   : TC1775.002.000
Configuration         : 10w-8g-13i-14o
User Information      : SE CURACAUTIN
Circuit Identifier    : 52CT GENERAL MT
MLFB                  : 7SR2242-2AC42-0CA0/BB
DOC ID                : FFFFFFFFCCFFFFFFBEF20DE70900BD53

FAULT  1 24/08/2021 00:25:30.353 G1 A C G 51-1 Ia=0.255kA Ib=0.228kA Ic=0.261kA Va=0.000kV Vb=0.000kV Vc=0.000kV
FAULT  2 23/07/2021 22:47:01.093 G1 C G 51-1 Ia=0.239kA Ib=0.216kA Ic=0.253kA Va=0.000kV Vb=0.000kV Vc=0.000kV
FAULT  3 26/06/2021 01:04:55.380 G1
FAULT  4 15/06/2021 22:31:35.435 G1 C G 51-1 Ia=0.231kA Ib=0.202kA Ic=0.253kA Va=0.000kV Vb=0.000kV Vc=0.000kV
FAULT  5 18/04/2021 12:22:31.365 G1
FAULT  6 11/03/2021 22:47:47.575 G1 C G 51-1 Ia=0.245kA Ib=0.224kA Ic=0.252kA Va=0.000kV Vb=0.000kV Vc=0.000kV
FAULT  7 20/02/2021 15:06:52.340 G1
FAULT  8 10/02/2021 17:01:03.755 G1 C G 51-1 Ia=0.245kA Ib=0.226kA Ic=0.247kA Va=0.000kV Vb=0.000kV Vc=0.000kV
FAULT  9 20/06/2020 06:33:03.250 G1 Ia=0.000kA Ib=0.000kA Ic=0.000kA Va=0.000kV Vb=0.000kV Vc=0.000kV
FAULT 10 18/06/2020 12:25:42.670 G1
```

Evento N.º 1.- Protección operada y magnitudes de falla.

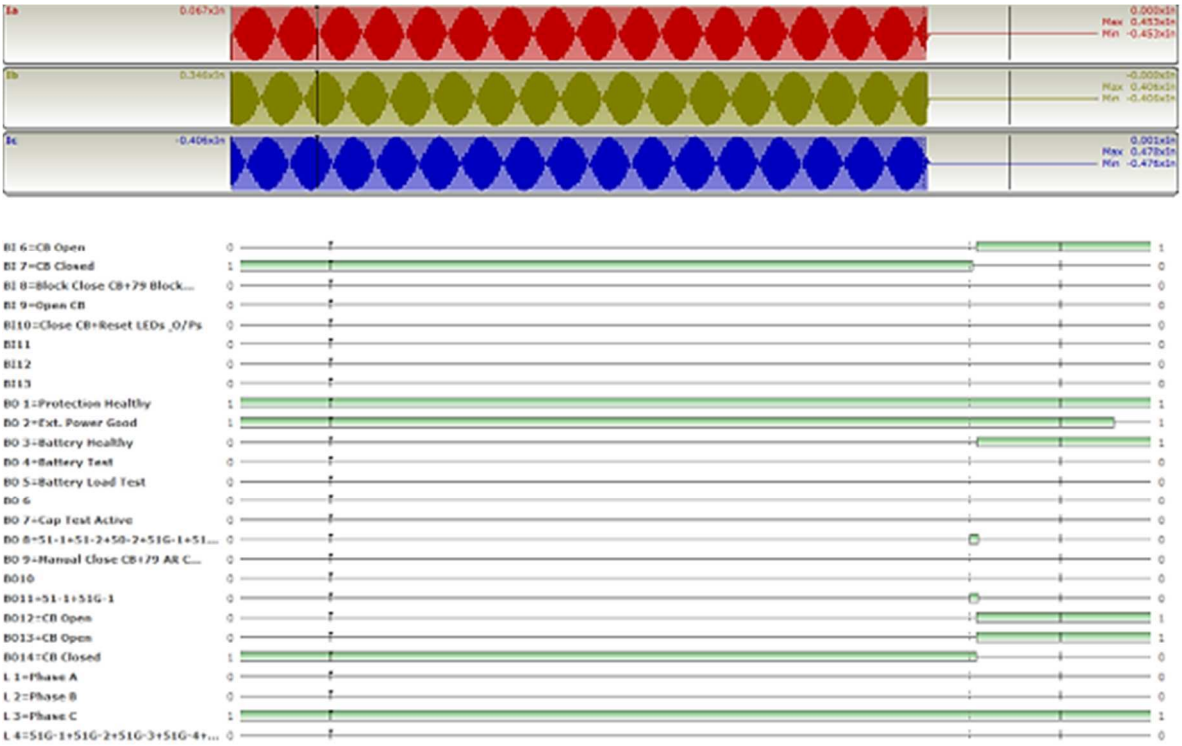

Evento N°1.- Registro Oscilográfico –Unidad de Control Argus 52CT.

En el registro oscilográfico de la figura anterior se aprecia la operación de la unidad de control Argus 7SR2242 por medio de la activación de la protección de sobrecorriente de fase 51-1 “variable BO 11”, la cual da orden de trip sobre el interruptor 52CT de S/E Curacautín, el cual confirma su apertura a través de la variable “BI 6 =1”. No se inicia el ciclo de reconexión automática dado que este ajuste no está implementado para los interruptores generales de media tensión.
Cabe mencionar que el ajuste definido como pick up de fase corresponde a 0,3xIn = 240 A-primarios, cuyo valor se ve superando por la demanda de acuerdo lo que se observa en los registros analógicos de corrientes de la oscilografía, donde In=Razón TTCC 800/1.

Registro SER

```
Reyrolle Protection
Text File :-
Events


  Relay Type            : 7SR224x-2xxxx-0CAx
  Software Revision     : 2435H80011R4c-3b#9755
  Boot Block Revision   : TC1775.002.000
  Configuration         : 10w-8g-13i-14o
  User Information      : SE CURACAUTIN
  Circuit Identifier    : 52CT GENERAL MT
  MLFB                  : 7SR2242-2AC42-0CA0/BB
  DOC ID                : FFFFFFFFCCFFFFFFBEF20DE70900BD53

00:23:15.928,24/08/2021  160     Raised  Start/Pick-up L1

00:24:01.378,24/08/2021  160     Raised  Start/Pick-up L2

00:24:01.488,24/08/2021  160     Cleared Start/Pick-up L2

00:25:30.348,24/08/2021  80      Raised  Binary Output 8
                         80      Raised  Binary Output 11
                         160     Raised  Trip L3
                         60      Raised  Trigger Storage
                         160     Raised  Trip I>
                         183     Raised  51-1

00:25:30.353,24/08/2021  160     Raised  General Trip

00:25:30.388,24/08/2021  70      Cleared Binary Input 7

00:25:30.393,24/08/2021  70      Cleared Binary Input 5

00:25:30.398,24/08/2021  160     Cleared Start/Pick-up L1

00:25:30.408,24/08/2021  160     Cleared Start/Pick-up L3
                         183     Cleared 51-1

00:25:30.418,24/08/2021  160     Cleared General Start/Pick-up

00:25:30.423,24/08/2021  70      Raised  Binary Input 5
                         70      Raised  Binary Input 6

00:25:30.428,24/08/2021  80      Raised  Binary Output 12
                         80      Raised  Binary Output 13
                         80      Cleared Binary Output 14
                         60      Raised  Capacitor Ready
                         200     Cleared CB 1

00:25:30.438,24/08/2021  80      Raised  Binary Output 3
                         60      Raised  Battery Healthy

00:25:30.448,24/08/2021  80      Cleared Binary Output 8
                         80      Cleared Binary Output 11

00:25:31.898,24/08/2021  160     Cleared Binary Input 1

00:25:31.938,24/08/2021  80      Cleared Binary Output 2

00:28:32.978,24/08/2021  80      Raised  Binary Output 9
                         60      Raised  Command Received

00:28:33.033,24/08/2021  70      Cleared Binary Input 5
```

```
                          70      Cleared Binary Input 6

00:28:33.048,24/08/2021   60      Cleared Capacitor Ready

00:28:33.073,24/08/2021   70      Raised  Binary Input 7

00:28:33.078,24/08/2021   80      Cleared Binary Output 9
                          80      Cleared Binary Output 12
                          80      Cleared Binary Output 13
                          80      Raised  Binary Output 14
                          200     Raised  CB 1

00:28:33.208,24/08/2021   160     Raised  Binary Input 1

00:28:33.238,24/08/2021   80      Raised  Binary Output 2

00:28:33.528,24/08/2021   70      Raised  Binary Input 5

00:28:33.548,24/08/2021   60      Raised  Capacitor Ready

00:31:05.608,24/08/2021   160     Raised  General Start/Pick-up
                          160     Raised  Start/Pick-up L3

00:31:05.618,24/08/2021   160     Raised  Start/Pick-up L1
                          160     Raised  Start/Pick-up L2

00:31:05.628,24/08/2021   60      Cleared Capacitor Ready

00:31:05.638,24/08/2021   80      Cleared Binary Output 3
                          60      Cleared Battery Healthy

00:31:05.858,24/08/2021   160     Cleared Start/Pick-up L2

00:31:05.948,24/08/2021   160     Cleared Start/Pick-up L1

00:31:05.958,24/08/2021   160     Cleared General Start/Pick-up
                          160     Cleared Start/Pick-up L3

00:31:05.968,24/08/2021   60      Raised  Capacitor Ready

00:31:05.988,24/08/2021   80      Raised  Binary Output 3
                          60      Raised  Battery Healthy

00:36:02.488,24/08/2021   160     Raised  General Start/Pick-up
                          160     Raised  Start/Pick-up L1

00:36:02.498,24/08/2021   160     Cleared General Start/Pick-up
   160     Cleared Start/Pick-up L1
```

Se observa en el reporte de eventos, en el registro “00:25:30.348,24/08/2021” se produce la activación de la protección de sobrecorriente de fase (51-1) la cual da orden de trip al interruptor 52CT, el cual produce su apertura en el registro “00:25:30.423,24/08/2021”.
El cierre del interruptor 52CT se produce en el registro “00:28:33.073,24/08/2021” .

8. ACCIONES CORRECTIVAS.

8.1. Acciones Correctivas de Corto Plazo.

No hay.

8.2. Acciones correctivas de Largo Plazo

Existe un proyecto licitado dentro del Decreto exento de Transmisión Zonal Obras de Ampliación N°418/2017. Este proyecto quedó desierto en dos ocasiones y fue adjudicado en la tercera ronda de licitación. El Acta de Adjudicación con fecha 23 de junio de 2020 indica que CAM Chile S.A. (ENGIE) presento la mejor oferta económica. De acuerdo al contrato firmado con CAM Chile S.A, de fecha 30 de septiembre de 2020, el proyecto está comprometido para entrar en servicio en marzo de 2022.

9. CONCLUSIONES.

De acuerdo con los antecedentes aportados en presente informe, se concluye correcta operación de la protección asociadas a los paño CT de S/E Curacautín, en el despeje rápido, oportuno y selectivo de instalación afectada.

10. ANALISIS CONJUNTO.

El día 23 de agosto del 2021, a las 20:21 horas, se produce la apertura por protecciones del Interruptor 52CT de S/E Curacautín afectando sus consumos.
Posteriormente se procede a realizar el procedimiento de recuperación de barra MT 13,2 kV de S/E Curacautín abriendo los alimentadores Tolhuaca y Lonquimay, cerrando el interruptor 52CT a las 20:24 horas. Posteriormente en coordinación con STS se recuperan los alimentadores 52C2 Tolhuaca 20:26 horas y 52C3 Lonquimay a las 20:28 horas, normalizando con este horario la totalidad de los consumos.

11. ANEXOS

ANEXO I - PRINTOUT IF 2380

ANEXO II - ESTAMPA IF 2380

ANEXO III - INFORME DE IS IF 2380

ANEXO IV PROBATORIOS

PROBATORIOS I

PROBATORIOS II

PROBATORIOS III

PROBATORIOS II.

El presente informe muestra las posibles variables que propician la sobrecarga del 23-08-2021 en S/E Curacautín.
Para recortar los peaks de demanda de S/E Curacautín, el Centro de Operación de Transmisión de CGE (COT) coordina con el despacho de la empresa Frontel la inyección de generación local dispuestas en redes MT (3,2MVA Radio Urbano) según se requiera de acuerdo con el monitoreo del consumo de S/E Curacautín.
Se analiza también la situación del PMGD HP El Agrio que inyecta hasta 2.5 MW a las redes de distribución a través del alimentador C3 Lonquimay de SE Curacautín.

1) Demanda del martes 23-08-2021

A continuación, se presenta el comportamiento de la demanda de S/E Curacautín correspondiente al martes 23-08-2021. Los datos corresponden a información que se dispone en archivo "PROBATORIAS I" el cual contiene los registros de la data del medidor de energía del paño CT.

Hora	IA (A)	IB (A)	IC (A)
17:45:00	194,39	180,89	200,42
18:00:00	187,16	172,69	196,58
18:15:00	162,75	145,61	170,28
18:30:00	174,89	157,81	181,47
18:45:00	201,64	180,93	208,64
19:00:00	218,88	192,72	224,39
19:15:00	206,46	178,86	209,91
19:30:00	159,88	129,37	159,58
19:45:00	157,49	128,04	158,22
20:00:00	147,40	114,40	144,44
20:15:00	144,73	109,81	141,72
20:30:00	203,30	178,87	209,10
20:45:00	158,92	135,58	166,03

Tabla N°1. Demanda de S/E Curacautín del día 23-08-2021, entre las 17:45 y 20:45 horas.

Como se observa en la Tabla N°1 la demanda promedio en períodos de 15 minutos registrada en el paño CT de S/E Curacautín entre las 17:45 y 20:45 horas se mantenía en torno a los 200 Amperes.

2) PMGD HP El Agrio

El PMGD HP El Agrio inyecta hasta 2.5 MW a las redes de distribución a través del alimentador C3 Lonquimay de SE Curacautín. Según datos de generación de este PMGD el día de la falla, se aprecia que desde el 21 de agosto de 2021 la inyección del PMGD disminuye a cero, lo cual produce que aumento el retiro de potencia del circuito Lonquimay desde S/E Curacautín.

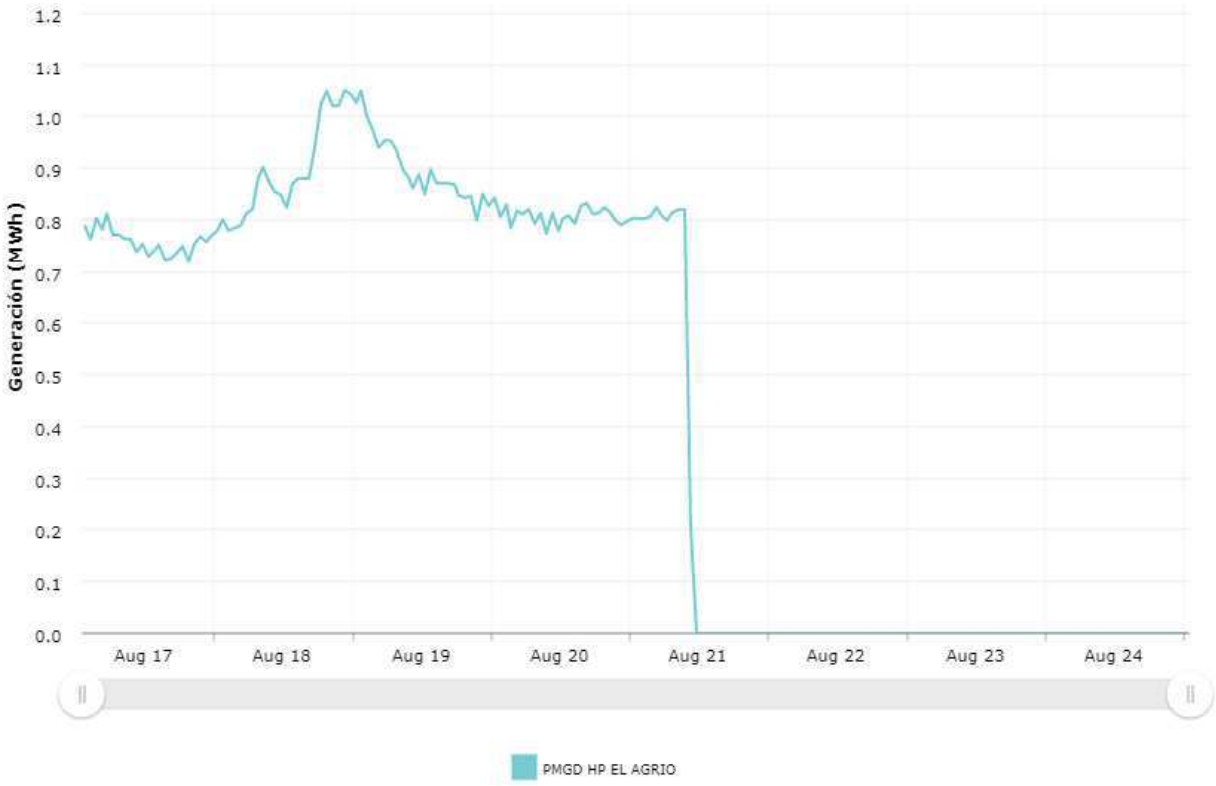

Gráfico N°2. Generación PMGD HP El Agrio del día 23-08-2021.

Fuente: Generación Real del sistema | Coordinador Eléctrico Nacional

3) Conclusiones

Las redes de media tensión alimentadas desde S/E Curacautín no son propiedad de CGE, así como los clientes finales servidos por esta subestación no pertenecen a CGE, por lo tanto, no es posible concluir con certeza los motivos de aumento intempestivo de la demanda del día 23-08-2021 a las 20:21 horas.

Informe de Falla Reducido

Evento tercero: Interrupción línea 66 kV Los Peumos - Curacautín.
Propietario: CGE.
Fecha y hora del evento: 23-08-2021 20:21.
N° IF: 2021002381.
Realizado por: Helmuth G y Pedro López.
Revisado por: Mauro Cedeño Gómez – Alexis Aedo Sanhueza.
Aprobado por: Juan Pablo Antriao Molina.

A continuación, se muestra cuadro resumen con los consumos afectados en SE Curacautín por este evento. Se detalla NEMA de alimentadores, consumos, horarios, comunas afectadas y número de clientes afectados en cada alimentador:

SSEE	Alimentador	Consumos [MW]	H. Desc.	H. Norm.	Comunas afectadas	Clientes Afectados	Empresa
Curacautín	52C2 Tolhuaca	2.55	20:21	20:26	Curacautín	7070	**FRONTEL**
Curacautín	52C3 Lonquimay	0.31	20:21	20:28	Curacautín y Lonquimay	546	**FRONTEL**
Curacautín	52C3 Lonquimay	2.68	20:21	20:34	Curacautín y Lonquimay	4794	**FRONTEL**
Total		**5.54**				**12410**	

Generación afectada:

Central	Unidad	Alimentador	Pérdida de Generación [MW]	H. Desc.	H. Norm.	Empresa
No hay						
Total			**0.0**			

La recuperación total de los consumos de los alimentadores 52C2 Tolhuaca y 52C3 Lonquimay, se realiza inicialmente mediante el cierre de sus propios alimentadores y posterior se realizó el cierre del equipo en red MT, siendo esta desde su propio alimentador.

Estimación de la energía no suministrada:

Subestación	Alimentador	Empresa	Tipo de cliente	Pérdida de Consumo [MW]	Tiempo desconexión (h)	ENS (MWh)
Curacautín	52C2 Tolhuaca	FRONTEL	Regulado	2.55	0.08	0.21
Curacautín	52C3 Lonquimay	FRONTEL	Regulado	0.31	0.12	0.04
Curacautín	52C3 Lonquimay	FRONTEL	Regulado	2.68	0.22	0.58
Total						**0.83**

Calificación de la ubicación de los alimentadores afectados por la falla, de acuerdo con lo indicado en el Decreto 327 del año 1997 del Ministerio de Minería, Título IX, Artículo 25.

Subestación	Alimentador	Comuna	Densidad	Descripción
Curacautín	52C2 Tolhuaca	Curacautín	D2	Baja
	52C3 Lonquimay	Lonquimay	D1	Muy Baja
		Curacautín	D2	Baja