Estudio para análisis de falla EAF 135/2021

"Desconexión forzada de barra auxiliar 12 kV N°2 de S/E Lo Boza"

Fecha de Emisión: 08-06-2021

1. Descripción general de la interrupción

a. Fecha y Hora de la falla

Fecha	17/05/2021
Hora	10:41
Consumos desconectados (MW)	10,84
Demanda previa del sistema (MW)	9932,6
Porcentaje de desconexión	0,109%
Calificación Apagón	No aplica (porcentaje de desconexión < 10%)

b. Identificación instalación afectada

Nombre de la instalación	Barra auxiliar 12 kV N°2 de S/E Lo Boza / BA06T054SE023T054
Tipo de instalación	Barra
Tensión nominal	12 kV
Segmento	Transmisión zonal
Propietario instalación fallada	Enel Transmisión Chile S.A.
RUT	77.282.311-8
Representante Legal	Ramón Castañeda Ponce
Dirección	Santa Rosa 76, piso 8, Santiago.

c. Identificación del elemento fallado

Nombre del elemento afectado	Barra auxiliar 12 kV N°2 de S/E Lo Boza / BA06T054SE023T054
Propietario elemento fallado	Enel Transmisión Chile S.A.
RUT	77.282.311-8
Representante Legal	Ramón Castañeda Ponce
Dirección	Santa Rosa 76, piso 8, Santiago.

d.1 Origen y causa de la falla

Se produjo la desconexión forzada de la barra auxiliar 12 kV N°2 de S/E Lo Bosa por operación de su protección de sobrecorriente residual, ante una falla en instalaciones de distinto segmento (distribución), específicamente en los alimentadores Comodoro y Antillanca de S/E Lo Boza.

La causa de la falla en las instalaciones de distribución se debió a un puente cortado en postación compartida por los alimentadores Comodoro y Antillanca de S/E Lo Boza.

d.2 Fenómeno Físico:

OPE6: Fallas en instalaciones de terceros u en otro segmento.

La empresa Enel Transmisión Chile S.A. no remite antecedentes para acreditar el origen de la falla.

d.3 Reiteración:

Reiteración Fenómeno Físico en la instalación afectada: Se ha producido 1 falla con el mismo fenómeno físico en la instalación afectada durante los últimos 24 meses móviles.

Reiteración Fenómeno Físico en instalaciones del mismo propietario: Se han producido 17 fallas en instalaciones del mismo propietario con un fenómeno físico similar (homologado), durante los últimos 24 meses móviles, correspondiente a los Estudios para Análisis de Falla de la siguiente tabla:

FALLA_ID	ACCIONES_CORRECTIVAS_CP	ACCIONES_CORRECTIVAS_LP
EAF 238_2019	La empresa indica que no aplican acciones correctivas de corto plazo.	La empresa indica que no aplican acciones correctivas de largo plazo.
EAF 248_2019	La empresa Enel Distribución S.A. indica como acciones correctivas de corto plazo lo siguiente: durante la atención de la falla se verifica una coordinación estrecha entre ambas protecciones operadas. El día viernes 7 de junio se realiza modificación en los ajustes del alimentador Las Lomas, mejorando su coordinación con la barra 12 kV N°1. Se envía adjunto los nuevos ajustes y curvas de operación de las protecciones.	La empresa Enel Distribución S.A. indica que no aplican acciones correctivas de largo plazo.
EAF 293_2019	La empresa Enel Distribución S.A. indica que durante la atención de la falla se realizaron pruebas de verificación de la operatividad de la protección del alimentador Dieciocho, con resultados satisfactorios. Como medida preventiva, el sábado 13 de julio de 2019 se deshabilita la unidad instantánea tanto de fase como residual de la barra principal 12 kV N°3 de S/E Club Hípico.	Enel Distribución S.A. indica que se solicitará desconexión del paño correspondiente a la cabecera del alimentador Dieciocho para verificar el comportamiento de su protección y esquema de control. Durante el mes de julio se reemplazará la protección de cabecera del alimentador Dieciocho.
EAF 335_2019	De acuerdo con lo indicado por Enel Distribución Chile S.A., durante el mes de septiembre de 2019 se estudiarán acciones correctivas para evitar futuras operaciones de la barra N°4 en fallas similares a esta.	Enel Distribución Chile S.A. indica que no aplica señalar acciones correctivas a largo plazo.
EAF 364_2019	De acuerdo con lo indicado por Enel Distribución Chile S.A., para el mes de noviembre de 2019 se programará el reemplazo del mecanismo de apertura y cierre de este interruptor con el fin de evitar posibles interrupciones futuras.	Enel Distribución Chile S.A. indica que no aplica señalar acciones correctivas a largo plazo.
EAF 063_2020	La empresa Enel Distribución S.A. indica las siguientes acciones correctivas de corto plazo: durante la atención de la falla se verifica una descoordinación entre la protección del alimentador Olivos N°2 y la protección del interruptor 12 kV del transformador N°4 para la sobrecorriente que circuló durante la falla. El día lunes 17 de febrero se realiza modificación en los ajustes de las protecciones mejorando su coordinación.	No se indican.
EAF 080_2020	La empresa Enel Distribución Chile S.A. señala lo siguiente: el día martes 25 de febrero de 2020, luego de verificar el bloqueo de la protección de cabecera del alimentador Lautaro, se procedió a realizar un reseteo manual del equipo con resultados satisfactorios, verificando también la operatividad de la protección. La causa del bloqueo de dicha protección se encuentra en investigación. Preventivamente, durante el mes de marzo de 2020, se reemplazará esta protección de sobrecorriente.	La empresa Enel Distribución Chile S.A. no indica acciones correctivas de largo plazo.
EAF 148_2020	La empresa Enel Distribución Chile S.A. indica que el día 27-04-2020 se realizó el cambio del contacto del circuito de apertura del interruptor asociado al alimentador Totoral.	La empresa Enel Distribución Chile S.A. indica que no aplica.
EAF 204_2020	No se indican.	No se indican.

EAF 206_2020	Se procedió a reemplazar la protección del alimentador Renca y se realizaron pruebas de operación de protección y verificación de apertura, con resultados satisfactorios. Además, en julio 2020 se verificará el comportamiento de las protecciones de la posición del transformador N°2. Se programará durante la primera quincena de Julio 2020 un set de pruebas para revisar los logs de eventos que se registran en el SCADA y el desempeño de la UTR, durante este proceso.	Se programará en plan de revisión de las protecciones de los alimentadores similares al del alimentador Renca. Además, se definirá el plan de reemplazo de las protecciones de los alimentadores de la subestación en el quinquenio 2021-2025.
EAF 221_2020	Enel Distribución Chile S.A. señala que se procede a reemplazar la protección del alimentador Comodoro y realizar pruebas de operación de protección y verificación de apertura.	Enel Distribución Chile S.A. señala que se impulsará durante el mes de julio 2020 una investigación para evitar que se sobrescriban los eventos de la protección de la Barra 12 kV N°2 de la S/E Lo Boza, y adecuación del módulo de registros de eventos.
EAF 307_2020	La empresa Enel Distribución S.A. indica que durante la primera quincena de octubre se revisará el esquema de protecciones de la barra N°4 MT de la subestación San José.	No se indican.
EAF 331_2020	Enel Distribución Chile S.A. indica que durante el 17 de octubre se ejecuta el reemplazo de la tarjeta del módulo de protección del relé, además se reseteó la protección del alimentador Satélite con resultados satisfactorios.	Enel Distribución Chile S.A. indica que no aplica.
EAF 350_2020	La empresa Enel Distribución Chile S.A. indica que no Aplica acciones correctivas de corto plazo.	La empresa Enel Distribución Chile S.A. indica que no Aplica acciones correctivas de largo plazo.
EAF 372_2020	La empresa Enel Distribución Chile S.A. indica que el 13 de diciembre del 2020 reseteó la protección ZIV y se realizaron pruebas con resultado satisfactorio. Además, envió a fábrica ZIV la información de lo ocurrido con la protección del alimentador Libertadores, para que explique su comportamiento e indique las acciones a seguir. El fabricante responderá durante enero de 2021.	La empresa Enel Distribución Chile S.A. indica que no aplica señalar acciones correctivas a largo plazo.
EAF 390_2020	La empresa Enel Distribución Chile S.A. indica como acción de corto plazo que se realiza la desconexión del alimentador Lipangue 23 kV. La desconexión se realizó el jueves 07 de enero de 2021, las pruebas y revisiones realizadas permiten detectar un problema en los circuitos de corriente de los transformadores de corriente (mal contacto en las conexiones). Finalmente, se corrige el problema en el conexionado y se realizan nuevamente las pruebas que resultan exitosas.	La empresa Enel Distribución Chile S.A. indica que no aplica.
EAF 062_2021	La empresa Enel Transmisión Chile S.A. indica que no aplica.	La empresa Enel Transmisión Chile S.A. indica que no aplica.

Cantidad de fallas (sin importar Fenómeno Físico) en la misma instalación: Se ha producido 1 falla en la instalación afectada durante los últimos 24 meses móviles, correspondiente al Estudio para Análisis de Falla EAF 390_2020.

d.4 Fenómeno eléctrico

PR51N: Protección de sobrecorriente temporizada residual

e. Detalles de la instalación, equipo o elemento donde se produjo la falla

El elemento donde se originó la falla corresponde a la barra auxiliar 12 kV N°2 de S/E Lo Boza, correspondiente a un tubo de cobre de 2”, con una capacidad nominal de corriente permanente 1.85 [kA] y su puesta en servicio fue en el año 1998, de acuerdo con lo informado por su propietario en la plataforma Infotécnica del Coordinador.

Al respecto, la empresa Enel Transmisión Chile S.A. remite información de los mantenimientos realizados durante los últimos 24 meses.

f. Ubicación urbana o rural según DS 327/1997

No informado.

g. Proposición del propietario respecto del origen de la falla

Interna

La empresa Enel Transmisión Chile S.A. remite antecedentes en respaldo a la proposición del origen de la falla, los cuales se listan a continuación:

- Mantenciones de los últimos 24 meses realizadas en el equipo o elemento donde se produce la falla.

h. Comuna donde se presenta la falla

13124: Pudahuel

i. Fecha de entrega de la información al Coordinador

Coordinado	Informe de 48 horas (19-05-2021)	Informe de 5 días (25-05-2021)
Enel Transmisión Chile S.A.	17-05-2021	28-05-2021

2. Descripción del equipamiento afectado

a. Sistema de Generación

b. Sistema de Transmisión

Elemento Afectado	Segmento	Tramo	Hora Desc.	Hora Norm.
S/E Lo Boza	ST Zonal	Barra auxiliar 12 kV N°2	10:41	11:27 (*)

- Las horas indicadas corresponden a lo indicado por la empresa Enel Transmisión Chile S.A.

(*) Barra auxiliar 12 kV N°2 de S/E Lo Boza queda F/S, consumos se recuperan a través de barra principal 12 kV.

c. Consumos

Sub-Estación	Alimentador / Paño	Comuna	Pérdida de Consumo (MW)	% consumo pre-falla	Clientes Afectados	H. Desc.	H. Dispon.	H. Norm.
Lo Boza	Cordillera	Quilicura, Pudahuel	3,68	0,037	81	10:41	11:27	12:13
Lo Boza	Comodoro	Pudahuel, Renca	7,16	0,072	34	10:41	11:27	15:31
		Total:	**10,84 MW**	**0,109 %**	**115**			

- Los montos y horarios señalados corresponden a lo informado por la empresa Enel Transmisión Chile S.A.

3. Estimación de la energía no suministrada

Sub-Estación	Alimentador / Paño	Empresa	Tipo de Cliente	Pérdida de Consumo (MW)	Tiempo Indispon. (h)	Tiempo Desc. (h)	ENS (MWh)
Lo Boza	Cordillera	Enel Distribución	Regulado	3,68	0,77	1,53	5,64
Lo Boza	Comodoro	Enel Distribución	Regulado	7,16	0,77	4,83	34,61

Clientes Regulados : 40,30 MWh

Clientes Libres : 0,00 MWh

Total : 40,30 MWh

- Los montos señalados corresponden a lo informado por la empresa Enel Transmisión Chile S.A.

- Curva de recuperación esperada v/s recuperación real.

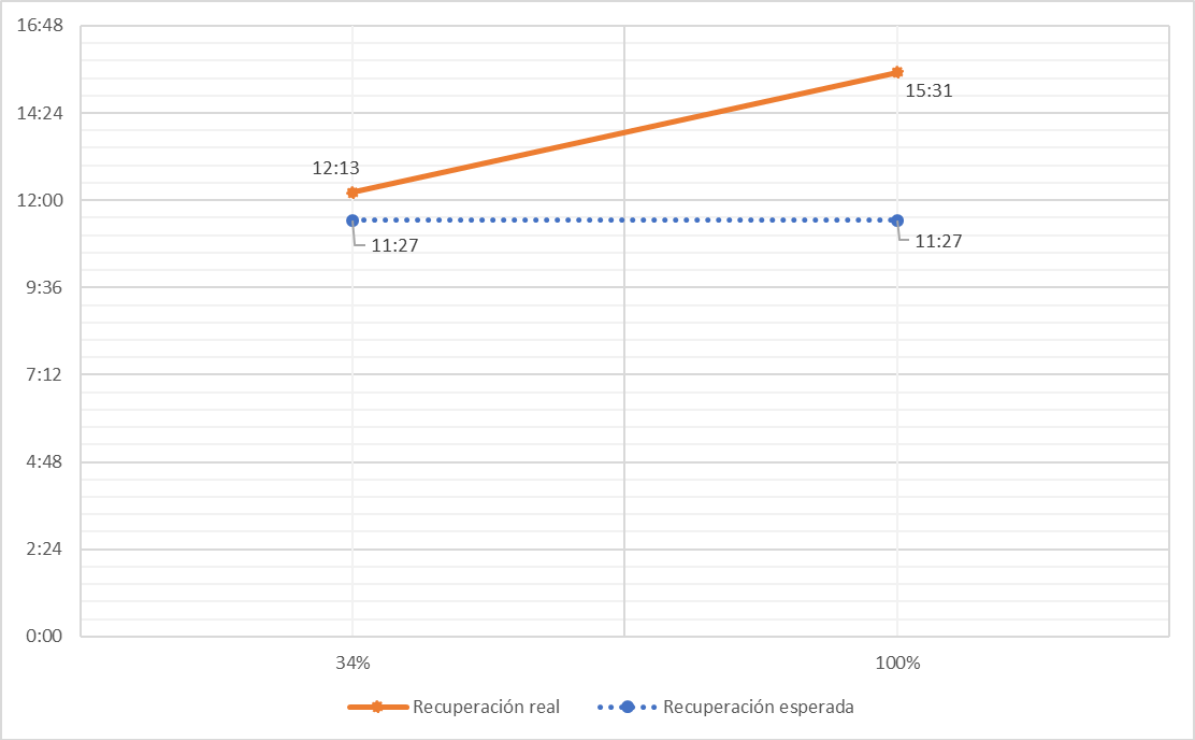

Se observa una diferencia de 4 horas aproximadamente entre los horarios de recuperación real respecto de los horarios de disponibilidad de la barra primaria respectiva para recuperar consumos.

- Velocidad promedio de recuperación.

Rango	Potencia (MW)	Tiempo recuperación (h)	Velocidad de recuperación (MW/h)
Primer 80 %	8,67	4,83	1,79
Último 20 %	2,17	4,83	0,45
100 % Total	10,84	4,83	2,24

4. Descripción de las configuraciones en los momentos previo y posterior a la falla

Demanda del sistema previo a la falla: 9932,6 MW

Regulación de Frecuencia

Control distribuido de frecuencia en el Sistema Eléctrico Nacional, previo a la falla, mediante las centrales Andina (CTA), Angamos (ANG1), Atacama (1TG1A), Atacama (2TG2B), Cochrane (CCH2), El Toro (1), El Toro (2), El Toro (3), El Toro (4), Mejillones (CTM3), Norgener (NTO1), Norgener (NTO2), Pehuenche (1), Tocopilla (U15), Tocopilla (U16).

Operación Programada

En Anexo Nº1 se adjunta el detalle de la generación programada para el día 17 de mayo de 2021.

Operación Real

En Anexo Nº2 se adjunta el detalle de la generación real del día 17 de mayo de 2021.

Movimiento de centrales e informe diario del CDC

En Anexo Nº3 se presenta el detalle del Movimiento de Centrales e Informe Diario del CDC para el día 17 de mayo de 2021.

Mantenimientos

En Anexo Nº4 se presenta el detalle de los mantenimientos programados y forzados para el día 01 de mayo de 2021.

Estado y configuración previo a la falla

En los momentos previos a la desconexión forzada se tenía lo siguiente:

- La barra principal 12 kV N°2 de S/E Lo Boza se encontraba F/S. Los consumos del transformador 110/12 kV N°2 se encontraban alimentados a través de la barra auxiliar 12 kV N°2 de dicha subestación.
- Interruptor 12 kV asociado al alimentador Comodoro se encontraba abierto, por trabajos de mantenimiento. Tanto los consumos de los alimentadores Comodoro como Cordillera se encontraban alimentados directamente desde barra auxiliar 12 kV N°2 de S/E Lo Boza.

Otros antecedentes relevantes

Según lo señalado por la empresa Enel Transmisión Chile S.A.:

> *"El pasado lunes 17 de mayo de 2021, a las 10:41 se produjo la operación del interruptor de la Barra MT2 de la S/E Lo Boza, esto debido a una falla en la red de MT del alimentador Comodoro, específicamente un puente cortado en Américo Vespucio con Lo Boza, donde dicho alimentador comparte postación con el alimentador Antillanca que también opera al entrar en contacto con la fase del alimentador Comodoro. En el alimentador Antillanca despeja la falla la protección de cabecera.*
>
> *La operación del interruptor de la Barra MT2 se debió a que el interruptor del alimentador Comodoro se encontraba en mantenimiento y la carga de este se encontraba abastecida a través de la Barra auxiliar, por lo que al producirse la falla en la red de MT del alimentador su protección no vio la falla."*

Acciones preventivas y/o correctivas

a) La instalación afectada no cuenta con una auditoría, plan de acción u otro tipo de mantenimiento en curso.

b) Acciones correctivas a corto plazo:

- La empresa Enel Transmisión Chile S.A. indica que no aplican acciones correctivas a corto plazo.

c) Acciones correctivas a largo plazo:

- La empresa Enel Transmisión Chile S.A. indica que no aplican acciones correctivas a largo plazo.

Diagrama simplificado de las instalaciones previo a la falla

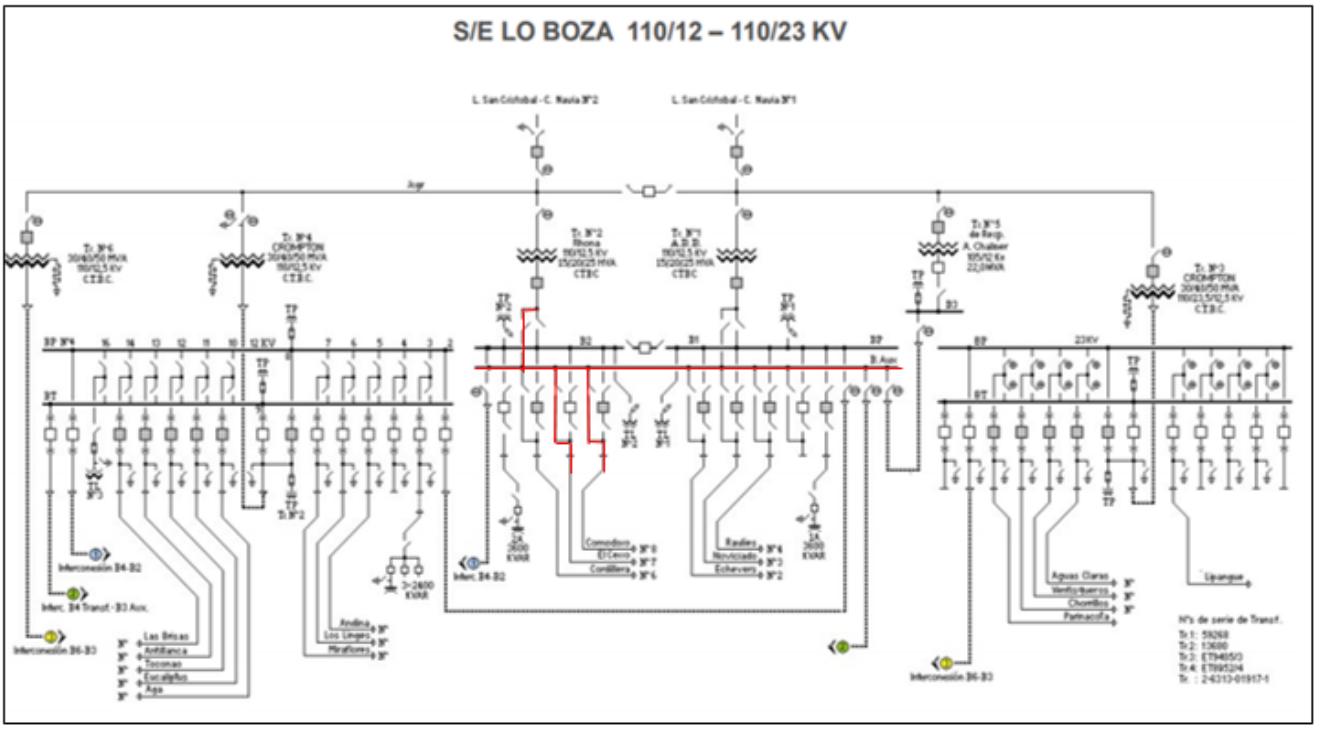

5. Cronología de eventos y la descripción de las causas de los eventos

Hora	Involucrado	Evento
10:41	Enel Transmisión	Apertura automática del interruptor 52CT2 de S/E Lo Boza, asociado al transformador 110/12 kV N°2 de esta S/E, por operación de su protección de sobrecorriente residual.

- Las horas señaladas corresponden a lo informado por la empresa Enel Transmisión Chile S.A.

6. Normalización del servicio

Fecha	Involucrado	Hora	Acción
17/05/2021	Enel Transmisión	11:12	Apertura manual del desconectador lado barra auxiliar 12 kV N°2 del alimentador Comodoro de S/E Lo Boza, por maniobras de recuperación de consumos.
17/05/2021	Enel Transmisión	11:27	Cierre manual del interruptor de barra principal 12 kV N°2 de S/E Lo Boza, por maniobras de recuperación de consumos.
17/05/2021	Enel Transmisión	12:13	Cierre manual del interruptor de 12 kV del alimentador Cordillera de S/E Lo Boza, recuperando sus consumos afectados.
17/05/2021	Enel Transmisión	15:29	Cierre manual de desconectadores de 12 kV del alimentador Comodoro de S/E Lo Boza, por maniobras de recuperación de consumos.
17/05/2021	Enel Transmisión	15:31	Cierre manual del interruptor de 12 kV asociado al alimentador Comodoro de S/E Lo Boza, recuperando la totalidad de los consumos afectados y normalizando la topología existente previo a la falla (*)

- Las fechas y horas señaladas corresponden a lo informado por la empresa Enel Transmisión Chile S.A.

- (*) Barra auxiliar 12 kV N°2 de S/E Lo Boza queda F/S, consumos se recuperan a través de barra principal 12 kV.

7. Análisis de las causas de la falla y de la actuación de los dispositivos de protección y control

Se produjo la desconexión forzada de la barra auxiliar 12 kV N°2 de S/E Lo Bosa por operación de su protección de sobrecorriente residual, ante una falla en instalaciones de distinto segmento (distribución), específicamente en los alimentadores Comodoro y Antillanca de S/E Lo Boza.

La causa de la falla en las instalaciones de distribución se debió a un puente cortado en postación compartida por los alimentadores Comodoro y Antillanca de S/E Lo Boza.

A raíz de esta desconexión forzada se produjo la pérdida de 10,84 [MW] de consumos asociados a la S/E Lo Boza.

<u>Apertura automática del interruptor barra auxiliar 12 kV N°2 de S/E Lo Boza</u>

La barra auxiliar 12 kV N°2 de S/E Lo Boza cuenta con un sistema de protección correspondiente a un relé SEL 751 A, implementados con elementos de sobrecorriente de fase y residual (51/51N).

A continuación, se presentan los registros oscilográficos de la protección asociada a la barra auxiliar 12 kV N°2 de S/E Lo Boza:

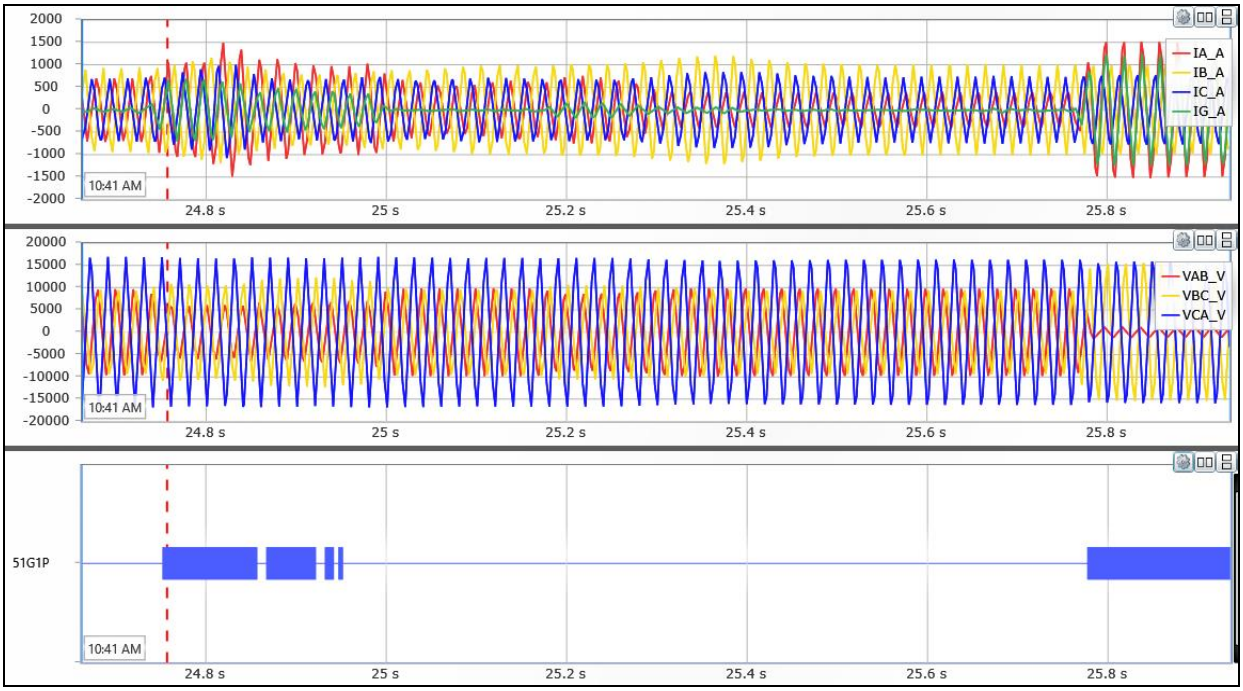
IA_A
IB_A
IC_A
IG_A
VAB_V
VBC_V
VCA_V
51G1P
10:41 AM
24.8 s
25 s
25.2 s
25.4 s
25.6 s
25.8 s

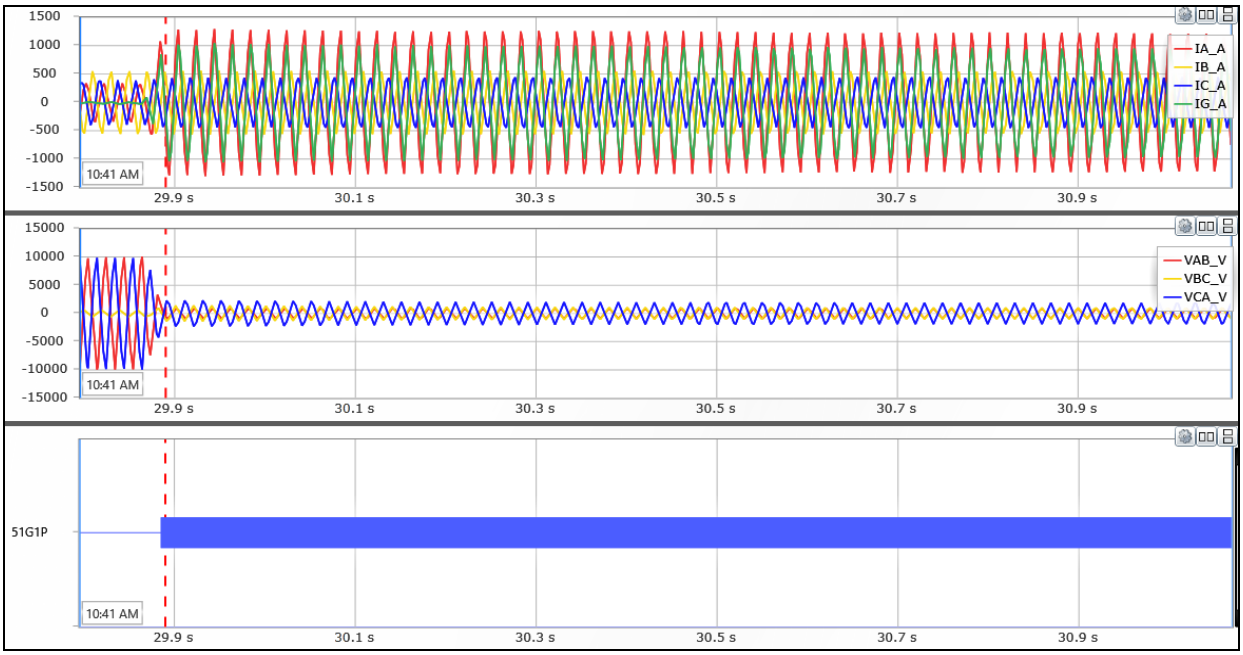
IA_A
IB_A
IC_A
IG_A
VAB_V
VBC_V
VCA_V
51G1P
10:41 AM
29.9 s
30.1 s
30.3 s
30.5 s
30.7 s
30.9 s

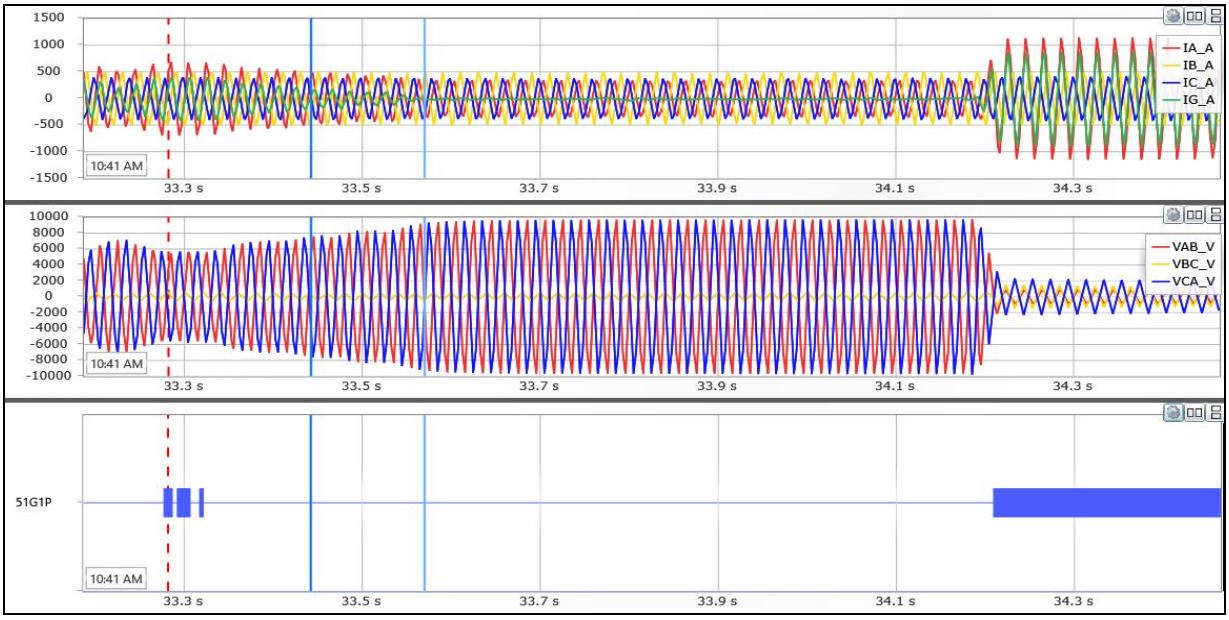

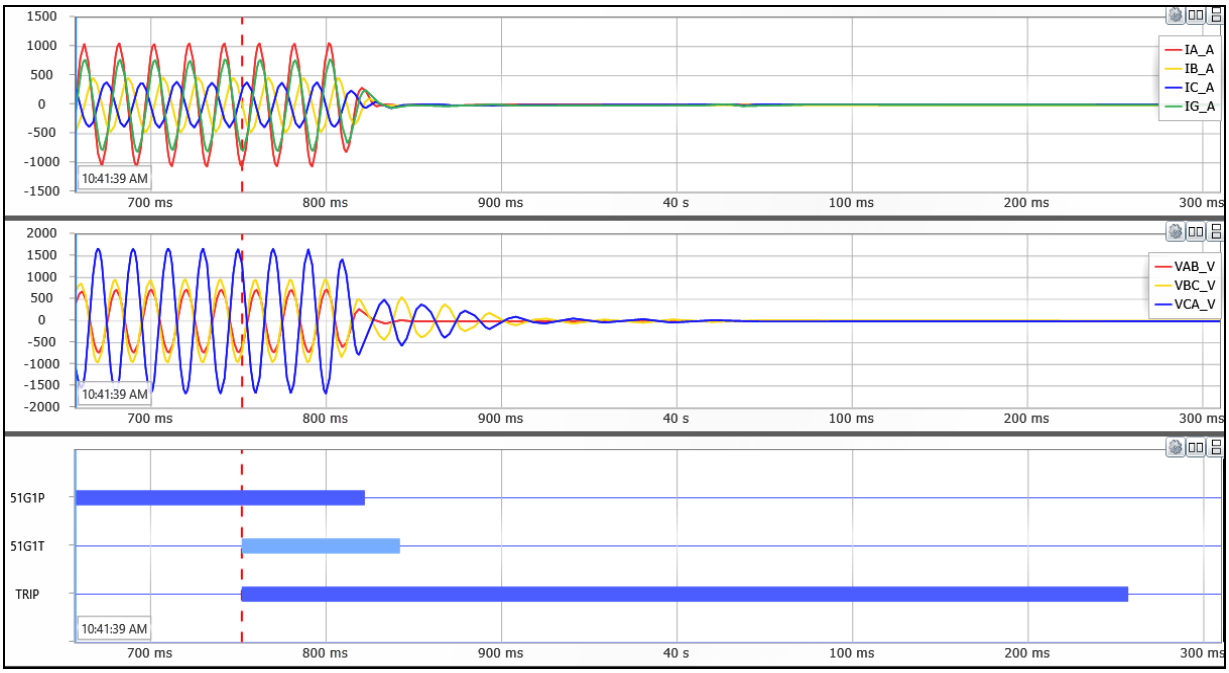

En los registros oscilográficos anteriores se puede observar una perturbación, debido al aumento y disminución de la corriente por las distintas fases. En primera instancia se observa una mayor magnitud de corriente por las fases A y B, además de la presencia de corriente residual. Luego, desaparecen las sobrecorrientes por unos instantes, hasta que finalmente se presenta la sobrecorriente solo por la fase A, con una corriente residual de igual magnitud. A partir de lo anterior, se puede presumir la existencia de un cortocircuito bifásico a tierra en las fases A y B, que termina siendo monofásico en la fase A.

Por otra parte, de las señales digitales se observa la activación del elemento de sobrecorriente residual de forma intermitente, el cual emite orden de trip en un tiempo de 2 segundos aproximadamente. Finalmente, la apertura del interruptor se produce en un tiempo de 60 ms aproximadamente.

8. Detalle de toda la información utilizada en la evaluación de la falla

Detalle de la generación programada para el día 17 de mayo de 2021 (Anexo N°1).

Detalle de la generación real del día 17 de mayo de 2021 (Anexo N°2).

Detalle del Movimiento de Centrales e Informe Diario del CDC correspondientes al día 17 de mayo de 2021 (Anexo N°3).

Detalle de los mantenimientos programados y forzados para el día 17 de mayo de 2021 (Anexo N°4).

Informes de fallas de instalaciones ingresados en el sistema del Coordinador Eléctrico Nacional por la empresa Enel Transmisión S.A. (Anexo N°5).

Otros antecedentes aportados por la empresa Enel Transmisión S.A. (Anexo N°6).

9. Análisis de las actuaciones de protecciones

9.1 Incumplimiento Normativo

Los incumplimientos normativos detectados en el desarrollo de la falla, por parte de los involucrados son:

<u>Enel Transmisión S.A.:</u>

- Completitud de la información entregada al Coordinador, de acuerdo con lo indicado en las Resoluciones Exentas de la SEC N°30891-2019 y N°30989-2019.
- Plazo de envío del informe de falla de 5 días, de acuerdo con lo indicado en el Título 6-7 de la NTSyCS vigente.

9.2 Estándares Normativos Art. 1-14 NTSyCS

Los incumplimientos del propietario del elemento afectado, reportados en la versión vigente del "Informe Anual de Cumplimientos, Artículo 1-14 Norma Técnica de Seguridad y Calidad de Servicio", no incidieron en el origen y causa de la falla, ni en el desarrollo de las maniobras que permitieron la normalización de servicio.

9.3 Desempeño de Protecciones Eléctricas y Modo de operación de interruptores

Según los antecedentes proporcionados por las empresas involucradas y el respectivo análisis realizado por el Coordinador:

- Se concluye correcta operación de la protección asociada a la barra auxiliar 12 kV N°2 de S/E Lo Boza.

  Se concluye un correcto modo de operación del interruptor de la barra auxiliar 12 kV N°2 de S/E Lo Boza.

9.4 Desempeño EDAC

No aplica pronunciarse sobre el desempeño de EDAG ante este evento.

9.5 Desempeño EDAG

No aplica pronunciarse sobre el desempeño de EDAG ante este evento.

10. Pronunciamiento Técnico del Coordinador Eléctrico Nacional

De acuerdo con el análisis realizado por el Coordinador:

a) Se produjo la desconexión forzada de la barra auxiliar 12 kV N°2 de S/E Lo Boza por operación de su protección de sobrecorriente residual, ante una falla en instalaciones de distinto segmento (distribución), específicamente en los alimentadores Comodoro y Antillanca de S/E Lo Boza. La causa de la falla en las instalaciones de distribución se debió a un puente cortado en postación compartida por los alimentadores Comodoro y Antillanca de S/E Lo Boza. Al respecto, solo se dispone de antecedentes para corroborar la existencia de la falla (registro oscilográfico), mas no se cuenta con suficientes antecedentes para corroborar su causa física. Con lo anterior, y en base al análisis realizado en el punto 7 de este informe, es posible indicar que se produjo un desempeño correcto de las protecciones eléctricas operadas, asociadas a la barra auxiliar 12 kV N°2 de S/E Lo Boza, actuando de forma coordinada y selectiva, frente a una falla ocurrida en la cobertura de sus elementos de protección.

b) No se evidenciaron incumplimientos normativos en el desarrollo del evento que provocó la falla, desde su inicio, su despeje, hasta que las instalaciones fueron normalizadas.

c) No se evidenciaron incumplimientos asociados al elemento afectado por la falla, reportados en la versión vigente del "Informe Anual de Cumplimientos, Artículo 1-14 Norma Técnica de Seguridad y Calidad de Servicio".

d) Para el desarrollo de la falla no hay observaciones respecto de la aplicación de los Planes de Recuperación de servicio asociados a las instalaciones involucradas, ni de las actuaciones del CDC y los respectivos CC durante la falla del día 17 de mayo de 2021.

11. Recomendación respecto de las instalaciones a las cuales el Coordinador Eléctrico Nacional debería solicitar una auditoría

a) Auditorías, planes de acción, instrucciones de acciones correctivas de largo y/o corto plazo.

No se solicitarán auditorías, planes de acción o instrucciones de acciones correctivas.

b) Solicitudes de ampliación de información.

Se solicitará a la empresa Enel Transmisión S.A.:

- Calificación de la ubicación de los alimentadores Comodoro y Cordillera, según lo solicitado por la SEC en la Resolución Exenta N°30891-2019, de acuerdo con lo indicado en el Decreto 327 del año 1997 del Ministerio de Minería, Título IX, Artículo 25.
- Mayores antecedentes que respalden la descripción de la falla ocurrida en la red de media tensión, para efectos de acreditar su origen mencionado en el Informe de Falla.

ANEXO Nº1

Detalle de la generación programada para el día 17 de mayo de 2021

Periodo Desde: 15-05-2021 20-05-2021

COORDINADOR ELÉCTRICO NACIONAL	Programación Diaria del Sistema Eléctrico Nacional																								
lunes, 17 de mayo de 2021	1	2	3	4	5	6	7	8	9	10	11	12	13	14	15	16	17	18	19	20	21	22	23	24	
Costos Operación	278	272	277	265	262	266	266	271	259	258	257	251	241	246	241	249	290	369	389	399	394	385	387	365	**7.135**
Costos Encendido/Detención	2	1	0	0	0	0	0	0	0	0	0	0	0	0	0	0	3	4	1	0	0	0	0	0	**12**
Costos Totales [kUSD]	**281**	**273**	**277**	**265**	**262**	**266**	**266**	**271**	**259**	**258**	**257**	**251**	**241**	**246**	**241**	**249**	**292**	**373**	**390**	**399**	**394**	**385**	**387**	**366**	**7.147**
Costo Marginal Quillota 220 kV	**73,0**	**73,6**	**72,6**	**64,8**	**63,1**	**67,0**	**74,0**	**79,3**	**68,3**	**62,4**	**82,7**	**63,0**	**63,0**	**63,3**	**63,0**	**63,1**	**81,3**	**132,8**	**154,4**	**156,2**	**154,5**	**154,2**	**154,1**	**131,2**	**92,28**
Pérdidas [MWh]	214	206	199	190	189	193	198	213	288	356	364	364	357	354	354	346	299	267	266	269	262	262	248	252	**6.508**
Consumos Propios [MWh]	443	442	442	442	442	442	442	442	443	443	443	443	443	443	443	443	444	450	452	452	452	450	450	449	**10.676**
Demanda Total [MWh]	7903	7623	7415	7289	7269	7375	7672	8117	8756	9254	9466	9469	9403	9463	9403	9323	9268	9284	9688	9859	9735	9671	9287	8841	**210.834**
Generación Total [MWh]	**8561**	**8271**	**8056**	**7922**	**7900**	**8010**	**8313**	**8772**	**9487**	**10053**	**10272**	**10276**	**10202**	**10260**	**10200**	**10112**	**10012**	**10001**	**10405**	**10580**	**10448**	**10383**	**9985**	**9542**	**228.018**

Hidroeléctricas de Pasada	1	2	3	4	5	6	7	8	9	10	11	12	13	14	15	16	17	18	19	20	21	22	23	24	Total
Total	**342**	**341**	**340**	**369**	**388**	**370**	**386**	**376**	**357**	**356**	**372**	**370**	**342**	**343**	**346**	**326**	**331**	**339**	**359**	**511**	**550**	**459**	**446**	**372**	**9.090**
CHAPIQUINA	6	6	6	6	6	5	5	5	5	5	5	5	5	5	5	5	5	5	5	8	8	8	8	8	**134**
COSAPILLA	1	1	1	1	1	1	1	1	1	1	1	1	1	1	1	1	1	1	1	1	1	1	1	1	**12**
ELTORON2	1	1	1	1	1	1	1	1	1	1	1	1	1	1	1	1	1	1	1	1	1	1	1	1	**17**
CAVANCHA	2	2	2	2	2	2	2	2	2	2	2	2	2	2	2	2	2	2	2	2	2	2	2	2	**41**
ALTOHOSPICIO	1	1	1	1	1	1	1	1	1	1	1	1	1	1	1	1	1	1	1	1	1	1	1	1	**19**
SANTAROSA	1	1	1	1	1	1	1	1	1	1	1	1	1	1	1	1	1	1	1	1	1	1	1	1	**12**
RIOHUASCO	1	1	1	1	1	1	1	1	1	1	1	1	1	1	1	1	1	1	1	1	1	1	1	1	**31**
PUCLARO	1	1	1	1	1	1	1	1	1	1	1	1	1	1	1	1	1	1	1	1	1	1	1	1	**29**
LOSMOLLES	2	2	2	2	2	2	2	2	2	2	2	2	2	2	2	2	2	2	2	2	2	2	2	2	**43**
LAPALOMA	1	1	1	1	1	1	1	1	1	1	1	1	1	1	1	1	1	1	1	1	1	1	1	1	**14**
ELTARTARO	0	0	0	0	0	0	0	0	0	0	0	0	0	0	0	0	0	0	0	0	0	0	0	0	**0**
CH-HORNITOS	10	10	10	10	10	10	10	10	8	8	8	8	8	8	8	8	8	8	8	8	8	8	9	9	**206**
JUNCAL	4	4	4	4	4	4	4	5	5	5	5	5	5	5	5	5	5	5	5	5	5	5	5	5	**113**
JUNCALITO	0	0	0	0	0	0	0	0	0	0	0	0	0	0	0	0	0	0	0	0	0	0	0	0	**0**
COMPANIA-2	0	0	0	0	0	0	0	0	0	0	0	0	0	0	0	0	0	0	0	0	0	0	0	0	**10**
BLANCO	0	0	0	0	0	0	0	0	0	0	0	0	0	0	0	0	0	0	0	0	0	0	0	0	**0**
LOSQUILOS	10	10	10	10	10	10	10	10	10	10	10	10	10	10	10	10	10	10	10	10	10	10	10	10	**240**
CHACABUQUITO	6	6	6	6	6	6	6	6	6	6	6	6	6	6	6	6	6	7	7	7	7	7	7	7	**151**
SAUCEANDES	0	0	0	0	0	0	0	0	0	0	0	0	0	0	0	0	0	0	0	0	0	0	0	0	**7**
CARENA	8	7	7	7	7	6	6	5	4	3	2	2	2	2	2	3	5	6	7	7	7	7	7	7	**126**
ALFALFAL	50	50	48	49	49	49	49	49	49	49	48	48	48	49	49	49	50	50	50	49	49	49	50	50	**1174**
MAITENES	11	11	11	11	11	11	11	11	11	11	11	11	11	11	11	11	10	11	11	11	11	11	11	11	**264**
QUELTEHUES	15	15	16	16	16	16	16	17	18	18	18	18	18	18	18	18	18	18	18	18	17	16	15	15	**408**
VOLCAN	7	7	7	7	7	7	7	7	7	6	6	6	6	6	6	6	6	7	6	6	7	7	7	7	**157**
GUAYACAN	6	6	6	6	6	6	6	6	6	6	6	6	6	6	6	6	6	6	6	6	6	6	6	6	**149**
FLORIDA-1	0	0	0	0	0	0	0	0	0	0	0	0	0	0	0	0	0	0	0	0	0	0	0	0	**0**
FLORIDA-2	0	0	0	1	1	2	1	1	1	1	1	0	0	0	1	1	0	0	1	1	0	0	1	1	**15**
FLORIDA-3	2	2	2	2	2	2	2	2	2	2	2	2	2	2	2	2	2	2	2	2	2	2	2	2	**55**
PUNTILLA	7	7	7	7	7	8	8	7	7	7	7	6	6	6	6	6	6	6	6	6	7	7	6	7	**156**
EYZAGUIRRE	1	1	1	1	1	1	1	1	1	1	1	1	1	1	1	1	1	1	1	1	1	1	1	1	**12**
LASVERTIENTES	1	1	1	1	1	1	1	1	1	1	1	1	1	1	1	1	1	1	1	1	1	1	1	1	**29**
ELLLANO	0	0	0	0	0	0	0	0	0	0	0	0	0	0	0	0	0	0	0	0	0	0	0	0	**0**
ELRINCON	0	0	0	0	0	0	0	0	0	0	0	0	0	0	0	0	0	0	0	0	0	0	0	0	**5**
MALLARAUCO	3	3	3	3	3	3	3	3	3	3	3	3	3	3	3	3	3	3	3	3	3	3	3	3	**67**
LOSBAJOS	2	2	2	2	2	2	2	2	2	2	2	2	2	2	2	2	2	2	2	2	2	2	2	2	**50**
AUXDELMAIPO	2	2	2	2	2	2	2	2	2	2	2	2	2	2	2	2	2	2	2	2	2	2	2	2	**48**
LOSMORROS	0	0	0	0	0	0	0	0	0	0	0	0	0	0	0	0	0	0	0	0	0	0	0	0	**10**
COYA	0	0	0	0	0	0	0	0	0	0	0	0	0	0	0	0	0	0	0	0	0	0	0	0	**0**
SAUZAL	20	20	20	20	20	20	22	22	22	22	20	20	20	20	20	20	20	20	27	27	27	27	27	27	**530**
SAUZALITO	3	3	3	3	3	3	3	3	3	3	3	3	3	3	3	3	3	3	4	4	4	4	4	4	**80**
CHACAYES	25	25	25	25	25	25	25	24	24	24	24	24	24	24	25	25	25	25	25	25	25	25	25	25	**593**
SANANDRES	5	5	5	5	5	5	5	5	0	0	0	0	0	0	0	0	0	0	11	16	16	11	11	5	**113**
CONVENTOVIEJO	0	0	0	0	0	0	0	0	0	0	0	0	0	0	0	0	0	0	0	0	0	0	0	0	**0**
LAHIGUERA	31	31	31	31	31	31	31	31	31	31	31	31	31	31	31	0	0	0	0	31	31	31	31	31	**620**
LACONFLUENCIA	0	0	0	28	28	28	44	40	28	28	28	28	0	0	0	0	0	0	0	0	59	59	50	0	**448**
ELPASO	5	5	5	5	5	5	5	0	0	0	0	0	0	0	0	5	5	5	5	10	15	15	10	5	**110**
DOSVALLES	0	0	0	0	0	0	0	0	0	0	0	0	0	0	0	0	0	0	0	0	0	0	0	0	**0**
PALACIOS	0	0	0	0	0	0	0	0	0	0	0	0	0	0	0	0	0	0	0	0	0	0	0	0	**2**
LIRCAY	9	9	9	9	9	9	9	9	9	9	9	9	9	9	9	9	9	9	9	9	9	9	9	9	**216**
MARIPOSAS	3	3	3	3	3	3	3	3	3	3	3	3	3	3	3	3	3	3	3	3	3	3	3	3	**72**
PROVIDENCIA	5	5	5	5	5	5	5	5	5	5	5	5	5	5	5	5	5	5	5	5	5	5	5	5	**120**

Periodo Desde: 15-05-2021 20-05-2021

COORDINADOR ELÉCTRICO NACIONAL	Programación Diaria del Sistema Eléctrico Nacional																								
lunes, 17 de mayo de 2021	1	2	3	4	5	6	7	8	9	10	11	12	13	14	15	16	17	18	19	20	21	22	23	24	
Costos Operación	278	272	277	265	262	266	266	271	259	258	257	251	241	246	241	249	290	369	389	399	394	385	387	365	**7.135**
Costos Encendido/Detención	2	1	0	0	0	0	0	0	0	0	0	0	0	0	0	0	3	4	1	0	0	0	0	0	**12**
Costos Totales [kUSD]	**281**	**273**	**277**	**265**	**262**	**266**	**266**	**271**	**259**	**258**	**257**	**251**	**241**	**246**	**241**	**249**	**292**	**373**	**390**	**399**	**394**	**385**	**387**	**366**	**7.147**
Costo Marginal Quillota 220 kV	**73,0**	**73,6**	**72,6**	**64,8**	**63,1**	**67,0**	**74,0**	**79,3**	**68,3**	**62,4**	**82,7**	**63,0**	**63,0**	**63,3**	**63,0**	**63,1**	**81,3**	**132,8**	**154,4**	**156,2**	**154,5**	**154,2**	**154,1**	**131,2**	**92,28**
Pérdidas [MWh]	214	206	199	190	189	193	198	213	288	356	364	364	357	354	354	346	299	267	266	269	262	262	248	252	**6.508**
Consumos Propios [MWh]	443	442	442	442	442	442	442	442	443	443	443	443	443	443	443	443	444	450	452	452	452	450	450	449	**10.676**
Demanda Total [MWh]	7903	7623	7415	7289	7269	7375	7672	8117	8756	9254	9466	9469	9403	9463	9403	9323	9268	9284	9688	9859	9735	9671	9287	8841	**210.834**
Generación Total [MWh]	**8561**	**8271**	**8056**	**7922**	**7900**	**8010**	**8313**	**8772**	**9487**	**10053**	**10272**	**10276**	**10202**	**10260**	**10200**	**10112**	**10012**	**10001**	**10405**	**10580**	**10448**	**10383**	**9985**	**9542**	**228.018**

RIOCOLORADO	2	2	2	2	2	2	2	2	2	2	2	2	2	2	2	2	2	2	2	2	2	2	2	2	**43**
ROBLERIA	1	1	1	1	1	1	1	1	1	1	1	1	1	1	1	1	1	1	1	1	1	1	1	1	**12**
ANCOA	1	1	1	1	1	1	1	1	1	1	1	1	1	1	1	1	1	1	1	1	1	1	1	1	**19**
ITATA	0	0	0	0	0	0	0	0	0	0	0	0	0	0	0	0	0	0	0	0	0	0	0	0	**0**
ELDIUTO	2	2	2	2	2	2	2	2	2	2	2	2	2	2	2	2	2	2	2	2	2	2	2	2	**58**
MUNILQUE-1	0	0	0	0	0	0	0	0	0	0	0	0	0	0	0	0	0	0	0	0	0	0	0	0	**0**
MUNILQUE-2	0	0	0	0	0	0	0	0	0	0	0	0	0	0	0	0	0	0	0	0	0	0	0	0	**10**
ELATAJO	0	0	0	0	0	0	0	0	0	0	0	0	0	0	0	0	0	0	0	0	0	0	0	0	**2**
BIFURCADA	0	0	0	0	0	0	0	0	0	0	0	0	0	0	0	0	0	0	0	0	0	0	0	0	**5**
CALIBORO	1	1	1	1	1	1	1	1	1	1	1	1	1	1	1	1	1	1	1	1	1	1	1	1	**24**
RENAICO	4	4	4	4	4	4	4	4	4	4	4	4	4	4	4	4	4	4	4	4	4	4	4	4	**103**
ALTORENAICO	1	1	1	1	1	1	1	1	1	1	1	1	1	1	1	1	1	1	1	1	1	1	1	1	**26**
RIOPICOIQUEN	2	2	2	2	2	2	2	2	2	2	2	2	2	2	2	2	2	2	2	2	2	2	2	2	**53**
BOQUIAMARGO	0	0	0	0	0	0	0	0	0	0	0	0	0	0	0	0	0	0	0	0	0	0	0	0	**0**
ELMIRADOR	0	0	0	0	0	0	0	0	0	0	0	0	0	0	0	0	0	0	0	0	0	0	0	0	**2**
PEUCHEN	0	0	0	0	0	0	0	0	0	0	0	0	0	0	0	0	0	0	0	73	60	0	0	0	**133**
MAMPIL	0	0	0	0	19	0	0	0	0	0	0	0	0	0	0	0	0	0	0	35	25	0	0	0	**79**
LOSPADRES	0	0	0	0	0	0	0	0	0	0	0	0	0	0	0	0	0	0	0	0	0	0	0	0	**0**
LLAUQUEREO	0	0	0	0	0	0	0	0	0	0	0	0	0	0	0	0	0	0	0	0	0	0	0	0	**7**
ELCANELO	2	2	2	2	2	2	2	2	2	2	2	2	2	2	2	2	2	2	2	2	2	2	2	2	**41**
DONGUIL	0	0	0	0	0	0	0	0	0	0	0	0	0	0	0	0	0	0	0	0	0	0	0	0	**0**
ALLIPEN	3	3	3	3	3	3	3	3	3	3	3	3	3	3	3	3	3	3	3	3	3	3	3	3	**60**
RIOTRUENO	1	1	1	1	1	1	1	1	1	1	1	1	1	1	1	1	1	1	1	1	1	1	1	1	**12**
ELMANZANO	2	2	2	2	2	2	2	2	2	2	2	2	2	2	2	2	2	2	2	2	2	2	2	2	**46**
TRUFUL-TRUFUL	1	1	1	1	1	1	1	1	1	1	1	1	1	1	1	1	1	1	1	1	1	1	1	1	**19**
MOLINERAVILLARRICA	0	0	0	0	0	0	0	0	0	0	0	0	0	0	0	0	0	0	0	0	0	0	0	0	**2**
TRAILELFU	0	0	0	0	0	0	0	0	0	0	0	0	0	0	0	0	0	0	0	0	0	0	0	0	**2**
CARILAFQUEN	2	2	2	2	2	2	2	2	2	2	2	2	2	2	2	2	2	2	2	2	2	2	2	2	**48**
MALALCAHUELLO	1	1	1	1	1	1	1	1	1	1	1	1	1	1	1	1	1	1	1	1	1	1	1	1	**24**
QUILLAILEO	0	0	0	0	0	0	0	0	0	0	0	0	0	0	0	0	0	0	0	0	0	0	0	0	**5**
BUREO	1	1	1	1	1	1	1	1	1	1	1	1	1	1	1	1	1	1	1	1	1	1	1	1	**31**
LAVINA	1	1	1	1	1	1	1	1	1	1	1	1	1	1	1	1	1	1	1	1	1	1	1	1	**12**
MULCHEN	0	0	0	0	0	0	0	0	0	0	0	0	0	0	0	0	0	0	0	0	0	0	0	0	**2**
ELAGRIO	0	0	0	0	0	0	0	0	0	0	0	0	0	0	0	0	0	0	0	0	0	0	0	0	**2**
SANTAELENA	0	0	0	0	0	0	0	0	0	0	0	0	0	0	0	0	0	0	0	0	0	0	0	0	**0**
PULLINQUE	5	5	5	5	5	5	5	5	5	5	10	10	10	10	10	10	10	10	10	10	10	10	10	5	**180**
RECA	0	0	0	0	0	0	0	0	0	0	0	0	0	0	0	0	0	0	0	0	0	0	0	0	**5**
SANTAISABEL	1	1	1	1	1	1	1	1	1	1	1	1	1	1	1	1	1	1	1	1	1	1	1	1	**14**
HIDROMOCHO	3	3	3	3	3	3	3	3	3	3	3	3	3	3	3	3	3	3	3	3	3	3	3	3	**82**
LOSCORRALES-1	0	0	0	0	0	0	0	0	0	0	0	0	0	0	0	0	0	0	0	0	0	0	0	0	**5**
LOSCORRALES-2	0	0	0	0	0	0	0	0	0	0	0	0	0	0	0	0	0	0	0	0	0	0	0	0	**0**
RININAHUE	0	0	0	0	0	0	0	0	0	0	0	0	0	0	0	0	0	0	0	0	0	0	0	0	**7**
MSA-1	0	0	0	0	0	0	0	0	0	0	0	0	0	0	0	0	0	0	0	0	0	0	0	0	**2**
MAISAN	0	0	0	0	0	0	0	0	0	0	0	0	0	0	0	0	0	0	0	0	0	0	0	0	**2**
LAMONTANA-1	0	0	0	0	0	0	0	0	0	0	0	0	0	0	0	0	0	0	0	0	0	0	0	0	**0**
LAMONTANA-2	0	0	0	0	0	0	0	0	0	0	0	0	0	0	0	0	0	0	0	0	0	0	0	0	**0**
PURISIMA	0	0	0	0	0	0	0	0	0	0	0	0	0	0	0	0	0	0	0	0	0	0	0	0	**10**
ELGALPON	0	0	0	0	0	0	0	0	0	0	0	0	0	0	0	0	0	0	0	0	0	0	0	0	**10**
CUMPEO	2	2	2	2	2	2	2	2	2	2	2	2	2	2	2	2	2	2	2	2	2	2	2	2	**38**
DONWALTERIO	2	2	2	2	2	2	2	2	2	2	2	2	2	2	2	2	2	2	2	2	2	2	2	2	**43**
MELO	2	2	2	2	2	2	2	2	2	2	2	2	2	2	2	2	2	2	2	2	2	2	2	2	**43**
LICAN	0	0	0	0	0	0	0	0	0	0	0	0	0	0	0	0	4	8	8	8	8	8	8	4	**56**
DONAHILDA	0	0	0	0	0	0	0	0	0	0	0	0	0	0	0	0	0	0	0	0	0	0	0	0	**5**
MARIAELENA	0	0	0	0	0	0	0	0	0	0	0	0	0	0	0	0	0	0	0	0	0	0	0	0	**0**

Periodo Desde: 15-05-2021 20-05-2021

COORDINADOR ELÉCTRICO NACIONAL	Programación Diaria del Sistema Eléctrico Nacional																								
lunes, 17 de mayo de 2021	1	2	3	4	5	6	7	8	9	10	11	12	13	14	15	16	17	18	19	20	21	22	23	24	
Costos Operación	278	272	277	265	262	266	266	271	259	258	257	251	241	246	241	249	290	369	389	399	394	385	387	365	**7.135**
Costos Encendido/Detención	2	1	0	0	0	0	0	0	0	0	0	0	0	0	0	0	3	4	1	0	0	0	0	0	**12**
Costos Totales [kUSD]	**281**	**273**	**277**	**265**	**262**	**266**	**266**	**271**	**259**	**258**	**257**	**251**	**241**	**246**	**241**	**249**	**292**	**373**	**390**	**399**	**394**	**385**	**387**	**366**	**7.147**
Costo Marginal Quillota 220 kV	**73,0**	**73,6**	**72,6**	**64,8**	**63,1**	**67,0**	**74,0**	**79,3**	**68,3**	**62,4**	**82,7**	**63,0**	**63,0**	**63,3**	**63,0**	**63,1**	**81,3**	**132,8**	**154,4**	**156,2**	**154,5**	**154,2**	**154,1**	**131,2**	**92,28**
Pérdidas [MWh]	214	206	199	190	189	193	198	213	288	356	364	364	357	354	354	346	299	267	266	269	262	262	248	252	**6.508**
Consumos Propios [MWh]	443	442	442	442	442	442	442	442	443	443	443	443	443	443	443	443	444	450	452	452	452	450	450	449	**10.676**
Demanda Total [MWh]	7903	7623	7415	7289	7269	7375	7672	8117	8756	9254	9466	9469	9403	9463	9403	9323	9268	9284	9688	9859	9735	9671	9287	8841	**210.834**
Generación Total [MWh]	**8561**	**8271**	**8056**	**7922**	**7900**	**8010**	**8313**	**8772**	**9487**	**10053**	**10272**	**10276**	**10202**	**10260**	**10200**	**10112**	**10012**	**10001**	**10405**	**10580**	**10448**	**10383**	**9985**	**9542**	**228.018**

CHANLEUFU	0	0	0	0	0	0	0	0	0	0	0	0	0	0	0	0	0	0	0	0	0	0	0	0	**2**
TRANQUIL	0	0	0	0	0	0	0	0	0	0	0	0	0	0	0	0	0	0	0	0	0	0	0	0	**0**
PEHUI	0	0	0	0	0	0	0	0	0	0	0	0	0	0	0	0	0	0	0	0	0	0	0	0	**5**
PICHILONCO	0	0	0	0	0	0	0	0	0	0	0	0	0	0	0	0	0	0	0	0	0	0	0	0	**7**
PILMAIQUEN	10	10	10	10	10	10	10	10	10	10	10	10	10	10	10	15	15	15	15	15	15	15	15	10	**280**
RUCATAYO	0	0	0	0	0	0	0	0	0	0	15	15	15	16	16	16	16	16	16	16	16	15	15	15	**218**
CUMBRES	5	5	5	5	5	5	5	5	5	5	5	5	5	5	5	5	5	5	5	5	5	5	5	5	**113**
PULELFU	3	3	3	3	3	3	3	3	3	3	3	3	3	3	3	3	3	3	3	3	3	3	3	3	**67**
CAPULLO	3	3	3	3	3	3	3	3	3	3	3	3	3	3	3	3	3	3	3	3	3	3	3	3	**79**
MUCHI	0	0	0	0	0	0	0	0	0	0	0	0	0	0	0	0	0	0	0	0	0	0	0	0	**0**
LASFLORES	1	1	1	1	1	1	1	1	1	1	1	1	1	1	1	1	1	1	1	1	1	1	1	1	**14**
PALMAR	1	1	1	1	1	1	1	1	1	1	1	1	1	1	1	1	1	1	1	1	1	1	1	1	**19**
CORRENTOSO	1	1	1	1	1	1	1	1	1	1	1	1	1	1	1	1	1	1	1	1	1	1	1	1	**31**
NALCAS	0	0	0	0	0	0	0	0	0	0	0	0	0	0	0	0	0	0	0	0	0	0	0	0	**7**
CALLAO	0	0	0	0	0	0	0	0	0	0	0	0	0	0	0	0	0	0	0	0	0	0	0	0	**2**
HIDROBONITO-MC1	2	2	2	2	2	2	2	2	2	2	2	2	2	2	2	2	2	2	2	2	2	2	2	2	**53**
HIDROBONITO-MC2	1	1	1	1	1	1	1	1	1	1	1	1	1	1	1	1	1	1	1	1	1	1	1	1	**34**
ENSENADA	0	0	0	0	0	0	0	0	0	0	0	0	0	0	0	0	0	0	0	0	0	0	0	0	**0**
LAARENA	0	0	0	0	0	0	0	0	0	0	0	0	0	0	0	0	0	0	0	0	0	0	0	0	**0**
ELCOLORADO	0	0	0	0	0	0	0	0	0	0	0	0	0	0	0	0	0	0	0	0	0	0	0	0	**7**
COLLIL	1	1	1	1	1	1	1	1	1	1	1	1	1	1	1	1	1	1	1	1	1	1	1	1	**34**
DONGO	1	1	1	1	1	1	1	1	1	1	1	1	1	1	1	1	1	1	1	1	1	1	1	1	**24**

Eólicas	1	2	3	4	5	6	7	8	9	10	11	12	13	14	15	16	17	18	19	20	21	22	23	24	Total
Total	**355**	**341**	**342**	**337**	**339**	**346**	**351**	**332**	**286**	**232**	**199**	**195**	**218**	**258**	**295**	**312**	**322**	**318**	**308**	**282**	**262**	**250**	**248**	**250**	**6.979**
PE-SIERRAGORDA	47	57	64	71	79	87	91	85	64	38	18	13	24	37	46	51	51	44	30	13	6	9	18	29	**1069**
PE-VALLEDELOSVIENTOS	9	12	14	17	19	21	21	20	15	9	5	5	12	28	44	53	55	50	39	24	11	5	3	4	**494**
PE-TALTAL	11	14	15	15	15	14	15	17	18	19	20	19	16	13	11	10	7	4	2	4	11	23	35	43	**369**
PE-SARCO	12	12	11	8	6	5	4	3	4	6	8	9	10	9	8	6	5	4	3	3	2	2	2	2	**146**
PE-CABOLEONES-1	9	10	9	8	7	5	4	4	4	7	9	10	11	11	11	9	7	5	5	4	3	3	3	3	**158**
PE-CABOLEONES-2	9	9	9	9	7	6	4	3	3	6	9	10	11	11	9	7	4	3	3	3	3	3	3	2	**145**
PE-CABOLEONES-3	18	16	15	13	12	12	11	10	8	6	5	5	6	8	10	12	14	14	13	11	9	7	6	5	**244**
PE-SANJUAN	19	19	17	15	14	12	11	9	7	7	8	7	7	8	7	6	6	7	8	7	5	4	4	5	**221**
PE-PUNTACOLORADA	0	0	0	0	0	0	0	0	0	0	0	0	0	0	0	0	0	0	1	1	0	0	0	0	**4**
PE-ELARRAYAN	23	19	15	14	13	12	10	8	6	4	4	4	5	5	5	4	3	3	2	2	2	2	2	2	**168**
PE-TALINAYPONIENTE	12	10	8	7	6	5	5	4	3	2	2	3	3	4	4	4	4	4	4	3	2	2	2	2	**104**
PE-TALINAYORIENTE	5	4	3	3	2	2	2	2	2	2	3	5	8	10	11	10	8	6	5	4	3	3	3	2	**109**
PE-PUNTASIERRA	11	10	8	6	5	5	4	3	3	2	3	4	5	5	5	5	5	4	4	3	1	1	1	1	**103**
PE-LOSCURUROS	4	3	3	2	2	2	2	1	2	2	3	5	6	7	7	6	6	5	4	3	2	2	1	1	**80**
PE-MONTEREDONDO	6	5	5	4	4	3	3	2	2	2	2	2	3	3	3	3	3	3	2	2	1	1	1	1	**66**
PE-PUNTAPALMERAS	9	9	8	6	5	4	3	3	3	3	2	3	3	3	4	4	3	3	2	1	1	0	0	0	**81**
PE-CANELA	1	1	1	1	0	0	0	0	0	0	1	1	1	1	1	1	1	1	1	0	0	0	0	0	**14**
PE-CANELA-2	4	4	3	3	2	1	1	1	2	2	2	3	3	3	3	3	2	2	1	1	0	0	0	0	**47**
PE-TOTORAL	5	4	4	3	2	2	2	2	2	2	2	2	2	2	1	1	1	1	1	1	1	1	1	1	**43**
PE-UCUQUER-2	1	1	1	1	1	1	1	1	1	1	0	0	0	0	0	0	0	0	1	0	1	0	1	1	**13**
PE-UCUQUER	0	1	1	0	1	1	1	1	0	0	0	0	0	0	0	0	0	0	0	0	0	0	0	0	**9**
PE-LASPENAS	1	1	1	1	1	1	1	1	1	1	1	0	0	1	1	1	1	1	1	1	1	1	1	1	**16**
PE-ELMAITEN	2	2	2	2	2	2	2	1	1	1	1	0	0	0	0	0	0	0	0	1	1	1	1	1	**23**
PE-NEGRETE	7	6	6	6	6	7	7	7	6	5	4	4	4	4	5	6	7	8	9	10	10	9	8	6	**155**
PE-CUEL	5	5	5	5	5	5	5	5	5	4	3	3	3	3	4	5	6	7	8	8	8	8	6	5	**127**
PE-RENAICO	17	14	14	13	14	15	17	17	17	14	10	8	8	8	9	11	14	17	21	22	21	18	15	12	**346**
PE-MALLECOSUR	16	12	11	11	13	15	15	15	13	11	10	10	9	10	12	16	20	24	26	26	24	21	17	14	**373**
PE-SANGABRIEL	32	31	30	28	29	31	35	32	25	21	18	19	22	25	26	28	31	35	39	43	44	42	38	34	**737**
PE-LAFLOR	7	6	6	6	6	7	8	8	8	7	5	4	4	5	5	7	9	11	13	14	15	14	12	9	**192**

Periodo Desde: 15-05-2021 20-05-2021

COORDINADOR ELÉCTRICO NACIONAL	Programación Diaria del Sistema Eléctrico Nacional																								
lunes, 17 de mayo de 2021	1	2	3	4	5	6	7	8	9	10	11	12	13	14	15	16	17	18	19	20	21	22	23	24	
Costos Operación	278	272	277	265	262	266	266	271	259	258	257	251	241	246	241	249	290	369	389	399	394	385	387	365	**7.135**
Costos Encendido/Detención	2	1	0	0	0	0	0	0	0	0	0	0	0	0	0	0	3	4	1	0	0	0	0	0	**12**
Costos Totales [kUSD]	**281**	**273**	**277**	**265**	**262**	**266**	**266**	**271**	**259**	**258**	**257**	**251**	**241**	**246**	**241**	**249**	**292**	**373**	**390**	**399**	**394**	**385**	**387**	**366**	**7.147**
Costo Marginal Quillota 220 kV	**73,0**	**73,6**	**72,6**	**64,8**	**63,1**	**67,0**	**74,0**	**79,3**	**68,3**	**62,4**	**82,7**	**63,0**	**63,0**	**63,3**	**63,0**	**63,1**	**81,3**	**132,8**	**154,4**	**156,2**	**154,5**	**154,2**	**154,1**	**131,2**	**92,28**
Pérdidas [MWh]	214	206	199	190	189	193	198	213	288	356	364	364	357	354	354	346	299	267	266	269	262	262	248	252	**6.508**
Consumos Propios [MWh]	443	442	442	442	442	442	442	442	443	443	443	443	443	443	443	443	444	450	452	452	452	450	450	449	**10.676**
Demanda Total [MWh]	7903	7623	7415	7289	7269	7375	7672	8117	8756	9254	9466	9469	9403	9463	9403	9323	9268	9284	9688	9859	9735	9671	9287	8841	**210.834**
Generación Total [MWh]	**8561**	**8271**	**8056**	**7922**	**7900**	**8010**	**8313**	**8772**	**9487**	**10053**	**10272**	**10276**	**10202**	**10260**	**10200**	**10112**	**10012**	**10001**	**10405**	**10580**	**10448**	**10383**	**9985**	**9542**	**228.018**

PE-TOLPANSUR	15	6	14	14	14	15	17	17	14	6	10	9	11	12	13	15	17	20	24	29	31	28	25	21	**394**
PE-ELNOGAL	4	3	3	2	2	4	5	4	4	3	0	0	0	0	0	0	0	1	4	2	3	3	3	4	**54**
PE-LOSBUENOSAIRES	6	5	5	4	4	4	4	3	3	2	1	1	1	1	2	2	2	3	4	4	4	4	3	3	**74**
PE-LAESPERANZA	2	2	2	2	2	2	2	2	2	1	1	1	1	1	1	1	2	2	3	3	3	2	2	2	**41**
PE-LEBU-3	1	1	1	1	1	1	1	1	1	0	0	0	0	0	0	0	0	0	0	0	0	0	0	0	**10**
PE-LEBU	1	1	1	1	1	1	1	1	1	0	0	0	0	0	0	0	0	0	0	1	0	0	0	0	**12**
PE-HUAJACHE	1	1	1	1	1	1	1	1	1	0	0	0	0	0	0	0	0	0	0	1	0	0	0	0	**12**
PE-RAKI	1	1	1	1	1	1	1	1	1	1	1	1	1	1	1	1	1	1	1	1	1	1	1	1	**18**
PE-ELARREBOL	1	2	2	3	2	3	3	1	0	0	0	0	0	0	1	1	3	3	3	3	3	2	1	1	**38**
PE-AURORA	5	7	10	11	13	14	14	14	13	12	11	9	1	1	7	7	7	6	6	5	5	5	6	6	**194**
PE-SANPEDRO	5	5	6	8	8	7	8	8	9	9	8	7	7	7	7	7	7	7	7	7	7	8	8	9	**175**
PE-SANPEDRO-2	11	12	13	14	14	11	13	16	16	13	11	9	10	9	10	10	11	11	13	15	16	17	17	18	**305**

Solares	1	2	3	4	5	6	7	8	9	10	11	12	13	14	15	16	17	18	19	20	21	22	23	24	Total
Total	**0**	**0**	**0**	**0**	**0**	**0**	**31**	**438**	**1614**	**2416**	**2664**	**2713**	**2731**	**2723**	**2677**	**2438**	**1632**	**386**	**13**	**0**	**0**	**0**	**0**	**0**	**22.476**
PFV-ELAGUILA	0	0	0	0	0	0	0	0	1	1	2	2	2	2	2	1	1	0	0	0	0	0	0	0	**12**
PFV-PAMPACAMARONES	0	0	0	0	0	0	0	1	3	4	5	5	5	5	5	5	4	2	0	0	0	0	0	0	**42**
PFV-POZOALMONTE-1	0	0	0	0	0	0	0	0	0	0	0	0	0	0	0	0	0	0	0	0	0	0	0	0	**0**
PFV-POZOALMONTE-2	0	0	0	0	0	0	0	1	5	7	7	7	7	7	7	7	5	1	0	0	0	0	0	0	**61**
PFV-POZOALMONTE-3	0	0	0	0	0	0	1	5	10	12	12	12	12	12	12	11	7	2	0	0	0	0	0	0	**109**
PFV-LOSPUQUIOS	0	0	0	0	0	0	0	0	1	2	2	2	2	2	2	2	1	0	0	0	0	0	0	0	**17**
PFV-PICA	0	0	0	0	0	0	0	0	0	0	0	0	0	0	0	0	0	0	0	0	0	0	0	0	**0**
PFV-LAHUAYCA-2	0	0	0	0	0	0	1	5	11	16	20	22	22	20	18	13	7	2	1	0	0	0	0	0	**156**
PFV-SANTAISABEL	0	0	0	0	0	0	0	0	1	2	4	4	5	4	4	3	2	0	0	0	0	0	0	0	**30**
PFV-HUATACONDO	0	0	0	0	0	0	2	21	54	68	69	69	69	69	69	62	37	7	0	0	0	0	0	0	**595**
PFV-BELLAVISTA-1	0	0	0	0	0	0	0	0	2	4	5	6	7	6	5	2	2	1	0	0	0	0	0	0	**40**
PFV-ATACAMASOLAR-2	0	0	0	0	0	0	0	13	51	86	108	121	124	121	110	91	59	19	0	0	0	0	0	0	**904**
PFV-NUEVOQUILLAGUA	0	0	0	0	0	0	0	11	68	75	75	75	75	75	72	71	66	11	6	0	0	0	0	0	**680**
PFV-GRANJA	0	0	0	0	0	0	0	17	80	91	93	92	92	93	96	94	82	29	0	0	0	0	0	0	**859**
PFV-USYA	0	0	0	0	0	0	0	4	18	31	41	47	50	49	44	36	25	11	0	0	0	0	0	0	**356**
PFV-CALAMA-1	0	0	0	0	0	0	0	2	8	8	8	7	7	8	8	8	7	3	0	0	0	0	0	0	**74**
PFV-SANPEDRO-GPG	0	0	0	0	0	0	0	17	51	69	71	69	68	68	68	65	49	17	0	0	0	0	0	0	**613**
PFV-VICTORIA	0	0	0	0	0	0	0	0	1	2	2	4	5	3	4	4	3	1	0	0	0	0	0	0	**31**
PFV-JAMA-1	0	0	0	0	0	0	2	13	23	24	24	23	22	23	23	22	15	4	0	0	0	0	0	0	**217**
PFV-JAMA-2	0	0	0	0	0	0	2	9	17	18	17	17	17	17	17	16	11	3	0	0	0	0	0	0	**161**
PFV-MARIAELENA	0	0	0	0	0	0	2	19	46	50	48	47	47	48	49	47	32	6	0	0	0	0	0	0	**440**
PFV-FINISTERRAE	0	0	0	0	0	0	1	14	43	66	74	74	74	75	75	71	50	18	1	0	0	0	0	0	**634**
PFV-AZABACHE	0	0	0	0	0	0	0	1	2	3	3	3	3	3	3	3	2	1	0	0	0	0	0	0	**27**
PFV-PUERTOSECO	0	0	0	0	0	0	0	1	5	8	9	9	9	9	9	8	5	1	0	0	0	0	0	0	**72**
PFV-CERRODOMINADOR	0	0	0	0	0	0	2	25	63	72	73	73	71	73	74	70	45	9	0	0	0	0	0	0	**649**
PFV-BOLERO-1	0	0	0	0	0	0	2	31	82	100	102	102	101	102	103	100	71	19	1	0	0	0	0	0	**916**
PFV-URIBESOLAR	0	0	0	0	0	0	0	12	32	37	38	38	38	37	37	36	25	6	1	0	0	0	0	0	**337**
PFV-ANDES	0	0	0	0	0	0	1	5	12	15	15	15	15	15	15	14	8	2	0	0	0	0	0	0	**133**
PFV-ANDES2A	0	0	0	0	0	0	0	6	25	40	40	39	39	39	40	40	29	9	0	0	0	0	0	0	**347**
PFV-LALACKAMA	0	0	0	0	0	0	1	8	24	38	43	43	43	43	42	39	28	12	2	0	0	0	0	0	**365**
PFV-LALACKAMA-2	0	0	0	0	0	0	0	3	8	10	11	11	10	10	10	9	6	2	0	0	0	0	0	0	**90**
PFV-PAMPASOLARNORTE	0	0	0	0	0	0	0	4	18	39	47	47	47	47	47	46	32	9	0	0	0	0	0	0	**382**
PFV-CONEJO	0	0	0	0	0	0	1	16	50	75	79	77	77	78	78	68	37	6	0	0	0	0	0	0	**642**
PFV-ALMEYDA	0	0	0	0	0	0	0	4	34	45	46	45	44	44	45	44	37	9	0	0	0	0	0	0	**395**
PFV-MALGARIDA-2	0	0	0	0	0	0	0	15	94	136	139	136	134	133	138	135	116	30	0	0	0	0	0	0	**1206**
PFV-JAVIERA	0	0	0	0	0	0	1	10	29	44	45	44	44	44	45	40	21	3	0	0	0	0	0	0	**370**
PFV-COVADONGA	0	0	0	0	0	0	0	0	1	7	8	8	8	8	8	8	6	2	0	0	0	0	0	0	**62**
PFV-CHANARES	0	0	0	0	0	0	0	3	11	20	23	24	24	24	24	22	13	3	0	0	0	0	0	0	**192**
PFV-SALVADOR	0	0	0	0	0	0	1	15	38	44	44	43	43	43	44	42	29	7	0	0	0	0	0	0	**394**

Periodo Desde: 15-05-2021 20-05-2021

COORDINADOR ELÉCTRICO NACIONAL	Programación Diaria del Sistema Eléctrico Nacional																								
lunes, 17 de mayo de 2021	1	2	3	4	5	6	7	8	9	10	11	12	13	14	15	16	17	18	19	20	21	22	23	24	
Costos Operación	278	272	277	265	262	266	266	271	259	258	257	251	241	246	241	249	290	369	389	399	394	385	387	365	**7.135**
Costos Encendido/Detención	2	1	0	0	0	0	0	0	0	0	0	0	0	0	0	0	3	4	1	0	0	0	0	0	**12**
Costos Totales [kUSD]	**281**	**273**	**277**	**265**	**262**	**266**	**266**	**271**	**259**	**258**	**257**	**251**	**241**	**246**	**241**	**249**	**292**	**373**	**390**	**399**	**394**	**385**	**387**	**366**	**7.147**
Costo Marginal Quillota 220 kV	**73,0**	**73,6**	**72,6**	**64,8**	**63,1**	**67,0**	**74,0**	**79,3**	**68,3**	**62,4**	**82,7**	**63,0**	**63,0**	**63,3**	**63,0**	**63,1**	**81,3**	**132,8**	**154,4**	**156,2**	**154,5**	**154,2**	**154,1**	**131,2**	**92,28**
Pérdidas [MWh]	214	206	199	190	189	193	198	213	288	356	364	364	357	354	354	346	299	267	266	269	262	262	248	252	**6.508**
Consumos Propios [MWh]	443	442	442	442	442	442	442	442	443	443	443	443	443	443	443	443	444	450	452	452	452	450	450	449	**10.676**
Demanda Total [MWh]	7903	7623	7415	7289	7269	7375	7672	8117	8756	9254	9466	9469	9403	9463	9403	9323	9268	9284	9688	9859	9735	9671	9287	8841	**210.834**
Generación Total [MWh]	**8561**	**8271**	**8056**	**7922**	**7900**	**8010**	**8313**	**8772**	**9487**	**10053**	**10272**	**10276**	**10202**	**10260**	**10200**	**10112**	**10012**	**10001**	**10405**	**10580**	**10448**	**10383**	**9985**	**9542**	**228.018**
PFV-PILARLOSAMARILLOS	0	0	0	0	0	0	0	0	0	0	0	0	0	0	0	0	0	0	0	0	0	0	0	0	**0**
PFV-DIEGODEALMAGRO	0	0	0	0	0	0	0	3	11	18	22	23	24	23	20	16	8	1	0	0	0	0	0	0	**168**
PFV-DAS	0	0	0	0	0	0	0	0	0	0	0	0	0	0	0	0	0	0	0	0	0	0	0	0	**0**
PFV-CAMPOSDELSOL	0	0	0	0	0	0	0	2	10	18	22	22	22	22	22	21	16	5	0	0	0	0	0	0	**183**
PFV-CARRERAPINTO	0	0	0	0	0	0	0	7	27	48	56	56	55	55	55	51	31	7	0	0	0	0	0	0	**448**
PFV-LUZDELNORTE	0	0	0	0	0	0	2	30	78	93	94	93	92	93	93	84	51	11	0	0	0	0	0	0	**813**
PFV-LLANODELLAMPOS	0	0	0	0	0	0	1	16	46	60	63	62	62	63	63	57	34	6	0	0	0	0	0	0	**533**
PFV-SANANDRES	0	0	0	0	0	0	0	5	17	26	28	28	28	28	29	26	15	3	0	0	0	0	0	0	**232**
PFV-RIOESCONDIDO	0	0	0	0	0	0	0	5	40	55	57	55	55	54	57	57	48	11	0	0	0	0	0	0	**492**
PFV-ANTAY	0	0	0	0	0	0	0	0	1	7	9	9	9	9	9	7	4	0	0	0	0	0	0	0	**64**
PFV-PILOTOCARDONES	0	0	0	0	0	0	0	0	0	0	0	0	0	0	0	0	0	0	0	0	0	0	0	0	**1**
PFV-PEPASOLAR1	0	0	0	0	0	0	0	0	1	2	2	2	2	2	2	2	2	1	0	0	0	0	0	0	**15**
PFV-ESPERANZA	0	0	0	0	0	0	0	0	0	0	0	1	1	1	0	0	0	0	0	0	0	0	0	0	**3**
PFV-GUADALAO	0	0	0	0	0	0	0	0	1	2	2	2	2	2	2	2	1	0	0	0	0	0	0	0	**14**
PFV-LAESTANCIA	0	0	0	0	0	0	0	0	0	0	0	0	0	0	0	0	0	0	0	0	0	0	0	0	**0**
PFV-LASCHACRAS	0	0	0	0	0	0	0	0	1	2	2	2	2	2	2	2	1	0	0	0	0	0	0	0	**14**
PFV-LASTERRAZAS	0	0	0	0	0	0	0	0	0	0	0	1	1	1	0	0	0	0	0	0	0	0	0	0	**3**
PFV-LOSLOROS	0	0	0	0	0	0	1	9	25	36	41	43	44	42	38	29	14	3	0	0	0	0	0	0	**324**
PFV-HORNITOS	0	0	0	0	0	0	0	0	0	0	0	0	0	0	0	0	0	0	0	0	0	0	0	0	**1**
PFV-VALLESOLARESTE	0	0	0	0	0	0	0	0	1	5	7	7	7	7	7	7	6	1	0	0	0	0	0	0	**57**
PFV-VALLESOLAROESTE	0	0	0	0	0	0	0	0	1	5	7	7	7	7	8	8	6	1	0	0	0	0	0	0	**57**
PFV-MALAQUITA	0	0	0	0	0	0	0	0	4	8	8	8	8	8	8	8	7	2	0	0	0	0	0	0	**66**
PFV-CACHIYUYO	0	0	0	0	0	0	0	1	6	7	7	7	7	7	7	8	5	1	0	0	0	0	0	0	**63**
PFV-SANTACECILIA	0	0	0	0	0	0	0	0	1	2	2	2	2	2	2	2	1	0	0	0	0	0	0	0	**15**
PFV-ELROMERO	0	0	0	0	0	0	3	23	72	128	159	174	175	162	136	93	43	7	0	0	0	0	0	0	**1175**
PFV-ELPELICANO	0	0	0	0	0	0	1	12	44	70	73	70	70	71	72	64	34	6	0	0	0	0	0	0	**589**
PFV-LAHUELLA	0	0	0	0	0	0	0	4	26	49	54	53	53	54	56	54	37	11	0	0	0	0	0	0	**451**
PFV-LASILLA	0	0	0	0	0	0	0	0	0	1	1	1	1	1	1	1	0	0	0	0	0	0	0	0	**8**
PFV-PUNTABAJASOLAR	0	0	0	0	0	0	0	0	1	2	2	2	2	2	2	2	1	0	0	0	0	0	0	0	**13**
PFV-SOLDELNORTE	0	0	0	0	0	0	0	0	1	2	2	2	2	2	2	2	1	0	0	0	0	0	0	0	**16**
PFV-LUNADELNORTE	0	0	0	0	0	0	0	0	1	2	2	2	2	2	2	2	1	0	0	0	0	0	0	0	**16**
PFV-TAMBOREAL	0	0	0	0	0	0	0	0	1	2	2	2	2	2	2	2	1	0	0	0	0	0	0	0	**16**
PFV-LAGUNILLA	0	0	0	0	0	0	0	0	1	1	2	2	2	1	1	1	1	0	0	0	0	0	0	0	**11**
PFV-AMPARODELSOL	0	0	0	0	0	0	0	0	1	2	2	2	2	2	1	1	1	0	0	0	0	0	0	0	**12**
PFV-SDGx01	0	0	0	0	0	0	0	0	0	1	1	1	1	1	1	0	0	0	0	0	0	0	0	0	**5**
PFV-LACHAPEANA	0	0	0	0	0	0	0	0	1	1	1	2	1	1	1	1	1	0	0	0	0	0	0	0	**10**
PFV-ALTURASDEOVALLE	0	0	0	0	0	0	0	0	1	2	3	3	3	3	3	2	1	0	0	0	0	0	0	0	**22**
PFV-LACHIMBABIS	0	0	0	0	0	0	0	0	0	2	2	2	2	2	2	2	1	0	0	0	0	0	0	0	**13**
PFV-PAMA	0	0	0	0	0	0	0	0	0	0	0	0	0	0	0	0	0	0	0	0	0	0	0	0	**0**
PFV-TALHUEN	0	0	0	0	0	0	0	0	2	2	2	2	2	2	2	2	2	1	0	0	0	0	0	0	**19**
PFV-SANTACLARA	0	0	0	0	0	0	0	0	0	1	2	2	2	2	2	2	1	0	0	0	0	0	0	0	**13**
PFV-PRETTYFIELD	0	0	0	0	0	0	0	0	1	1	1	1	1	1	1	1	1	0	0	0	0	0	0	0	**8**
PFV-LASMOLLACAS	0	0	0	0	0	0	0	0	1	1	1	2	1	1	1	1	1	0	0	0	0	0	0	0	**10**
PFV-ELDIVISADERO	0	0	0	0	0	0	0	0	1	1	2	2	2	2	1	1	1	0	0	0	0	0	0	0	**13**
PFV-ELSALITRAL	0	0	0	0	0	0	0	0	2	3	3	2	2	2	3	3	2	1	0	0	0	0	0	0	**22**
PFV-LOMASCOLORADAS	0	0	0	0	0	0	0	0	1	1	1	1	1	1	1	1	1	0	0	0	0	0	0	0	**8**
PFV-CASASBLANCAS	0	0	0	0	0	0	0	0	1	1	2	2	2	2	2	1	1	0	0	0	0	0	0	0	**12**
PFV-BELLAVISTA	0	0	0	0	0	0	0	0	1	1	2	2	2	2	1	1	1	0	0	0	0	0	0	0	**13**
PFV-CANESA1	0	0	0	0	0	0	0	0	1	2	2	2	2	2	2	2	2	0	0	0	0	0	0	0	**19**
PFV-SANTALAURA	0	0	0	0	0	0	0	0	0	1	1	1	1	1	1	1	1	0	0	0	0	0	0	0	**6**
PFV-MONTTSOLAR	0	0	0	0	0	0	0	0	0	2	2	2	2	2	2	2	2	0	0	0	0	0	0	0	**16**
PFV-CHUCHINI	0	0	0	0	0	0	0	0	1	1	2	2	2	1	1	1	1	0	0	0	0	0	0	0	**11**
PFV-COCINILLAS	0	0	0	0	0	0	0	0	1	2	2	2	2	2	2	2	2	0	0	0	0	0	0	0	**16**
PFV-CANELILLO	0	0	0	0	0	0	0	0	1	2	2	2	2	2	2	2	2	0	0	0	0	0	0	0	**17**

Periodo Desde: 15-05-2021 20-05-2021

COORDINADOR ELÉCTRICO NACIONAL	Programación Diaria del Sistema Eléctrico Nacional																								
lunes, 17 de mayo de 2021	1	2	3	4	5	6	7	8	9	10	11	12	13	14	15	16	17	18	19	20	21	22	23	24	
Costos Operación	278	272	277	265	262	266	266	271	259	258	257	251	241	246	241	249	290	369	389	399	394	385	387	365	**7.135**
Costos Encendido/Detención	2	1	0	0	0	0	0	0	0	0	0	0	0	0	0	0	3	4	1	0	0	0	0	0	**12**
Costos Totales [kUSD]	**281**	**273**	**277**	**265**	**262**	**266**	**266**	**271**	**259**	**258**	**257**	**251**	**241**	**246**	**241**	**249**	**292**	**373**	**390**	**399**	**394**	**385**	**387**	**366**	**7.147**
Costo Marginal Quillota 220 kV	**73,0**	**73,6**	**72,6**	**64,8**	**63,1**	**67,0**	**74,0**	**79,3**	**68,3**	**62,4**	**82,7**	**63,0**	**63,0**	**63,3**	**63,0**	**63,1**	**81,3**	**132,8**	**154,4**	**156,2**	**154,5**	**154,2**	**154,1**	**131,2**	**92,28**
Pérdidas [MWh]	214	206	199	190	189	193	198	213	288	356	364	364	357	354	354	346	299	267	266	269	262	262	248	252	**6.508**
Consumos Propios [MWh]	443	442	442	442	442	442	442	442	443	443	443	443	443	443	443	443	444	450	452	452	452	450	450	449	**10.676**
Demanda Total [MWh]	7903	7623	7415	7289	7269	7375	7672	8117	8756	9254	9466	9469	9403	9463	9403	9323	9268	9284	9688	9859	9735	9671	9287	8841	**210.834**
Generación Total [MWh]	**8561**	**8271**	**8056**	**7922**	**7900**	**8010**	**8313**	**8772**	**9487**	**10053**	**10272**	**10276**	**10202**	**10260**	**10200**	**10112**	**10012**	**10001**	**10405**	**10580**	**10448**	**10383**	**9985**	**9542**	**228.018**
PFV-ILLAPEL-5	0	0	0	0	0	0	0	0	1	2	2	2	2	2	2	2	2	0	0	0	0	0	0	0	**17**
PFV-CHALINGA	0	0	0	0	0	0	0	0	1	2	2	2	2	2	2	2	1	0	0	0	0	0	0	0	**15**
PFV-ALICAHUE	0	0	0	0	0	0	0	0	1	1	2	2	2	2	2	2	1	0	0	0	0	0	0	0	**15**
PFV-CUZCUZ	0	0	0	0	0	0	0	0	1	1	2	2	2	1	1	1	1	0	0	0	0	0	0	0	**11**
PFV-NORTECHICO-1	0	0	0	0	0	0	0	0	1	1	2	2	2	2	2	2	1	0	0	0	0	0	0	0	**12**
PFV-JAURURO	0	0	0	0	0	0	0	0	0	0	2	2	2	2	2	2	1	0	0	0	0	0	0	0	**11**
PFV-LALIGUA	0	0	0	0	0	0	0	0	1	2	2	2	3	3	2	2	1	0	0	0	0	0	0	0	**17**
PFV-PULLALLI	0	0	0	0	0	0	0	0	0	0	2	2	2	2	2	2	1	0	0	0	0	0	0	0	**12**
PFV-ARIZTIA	0	0	0	0	0	0	0	0	0	0	0	0	0	0	0	0	0	0	0	0	0	0	0	0	**0**
PFV-SANTAJULIA	0	0	0	0	0	0	0	0	1	1	1	1	1	1	1	1	1	0	0	0	0	0	0	0	**9**
PFV-CABILSOL	0	0	0	0	0	0	0	0	1	1	1	1	1	1	1	1	1	0	0	0	0	0	0	0	**9**
PFV-LOSPALTOS	0	0	0	0	0	0	0	0	1	2	2	2	2	2	2	2	1	0	0	0	0	0	0	0	**14**
PFV-ELQUEMADO	0	0	0	0	0	0	0	0	1	2	2	2	2	2	2	2	2	0	0	0	0	0	0	0	**18**
PFV-DONACARMEN	0	0	0	0	0	0	0	1	5	12	19	22	23	22	17	10	3	0	0	0	0	0	0	0	**137**
PFV-SANTUARIO	0	0	0	0	0	0	0	0	1	1	1	1	1	1	1	1	1	0	0	0	0	0	0	0	**9**
PFV-CALLELARGA	0	0	0	0	0	0	0	0	0	2	2	2	2	2	2	2	1	0	0	0	0	0	0	0	**14**
PFV-CASUTO	0	0	0	0	0	0	0	0	1	2	2	2	2	2	2	2	0	0	0	0	0	0	0	0	**13**
PFV-SANFRANCISCO	0	0	0	0	0	0	0	0	1	1	1	1	1	1	1	1	1	0	0	0	0	0	0	0	**8**
PFV-FILOMENA	0	0	0	0	0	0	0	0	1	1	2	2	2	2	2	2	1	0	0	0	0	0	0	0	**13**
PFV-NILHUE	0	0	0	0	0	0	0	0	0	0	0	0	0	0	0	0	0	0	0	0	0	0	0	0	**3**
PFV-HORMIGA	0	0	0	0	0	0	0	0	0	1	1	1	1	1	1	1	0	0	0	0	0	0	0	0	**7**
PFV-JAHUEL	0	0	0	0	0	0	0	0	1	3	4	4	3	3	3	4	3	0	0	0	0	0	0	0	**27**
PFV-MARIN	0	0	0	0	0	0	0	0	1	2	2	2	2	2	2	2	1	0	0	0	0	0	0	0	**18**
PFV-ENCONSOLAR	0	0	0	0	0	0	0	0	2	5	5	5	5	5	5	6	4	0	0	0	0	0	0	0	**43**
PFV-SANTAINES	0	0	0	0	0	0	0	0	1	2	2	2	2	2	2	2	1	0	0	0	0	0	0	0	**14**
PFV-LOSPERALES	0	0	0	0	0	0	0	0	1	1	2	2	3	3	2	2	1	0	0	0	0	0	0	0	**17**
PFV-VALLEDELALUNA-2	0	0	0	0	0	0	0	0	0	1	1	1	1	1	1	1	0	0	0	0	0	0	0	0	**7**
PFV-CRUZSOLAR1	0	0	0	0	0	0	0	0	1	2	2	2	2	2	2	2	2	0	0	0	0	0	0	0	**17**
PFV-LIPANGUE	0	0	0	0	0	0	0	0	1	1	2	2	2	2	2	2	1	0	0	0	0	0	0	0	**15**
PFV-PITRA	0	0	0	0	0	0	0	0	1	2	2	2	2	2	2	2	1	0	0	0	0	0	0	0	**16**
PFV-SOLDESEPTIEMBRE	0	0	0	0	0	0	0	0	2	5	7	8	8	8	7	5	3	0	0	0	0	0	0	0	**52**
PFV-TREBALSOLAR	0	0	0	0	0	0	0	0	1	1	2	2	2	2	2	2	1	0	0	0	0	0	0	0	**15**
PFV-ELQUELTEHUE	0	0	0	0	0	0	0	0	0	1	1	1	1	1	1	1	0	0	0	0	0	0	0	0	**7**
PFV-ELBOCO	0	0	0	0	0	0	0	0	0	1	1	1	1	1	1	1	0	0	0	0	0	0	0	0	**7**
PFV-GRANADA	0	0	0	0	0	0	0	0	1	1	2	3	5	6	6	6	4	1	0	0	0	0	0	0	**34**
PFV-OLIVILLO	0	0	0	0	0	0	0	0	1	2	5	6	6	6	6	5	3	1	0	0	0	0	0	0	**40**
PFV-PANQUEHUE-2	0	0	0	0	0	0	0	0	1	2	2	2	2	2	2	2	1	0	0	0	0	0	0	0	**16**
PFV-OVEJERIA	0	0	0	0	0	0	0	0	1	2	2	2	2	2	2	3	2	0	0	0	0	0	0	0	**20**
PFV-ELLITREII	0	0	0	0	0	0	0	0	3	6	6	6	5	6	6	6	5	1	0	0	0	0	0	0	**48**
PFV-PICURIO	0	0	0	0	0	0	0	0	0	1	1	1	1	1	1	1	1	0	0	0	0	0	0	0	**5**
PFV-TILTIL	0	0	0	0	0	0	0	0	1	1	1	1	1	1	1	1	1	0	0	0	0	0	0	0	**8**
PFV-LOMALOSCOLORADOS	0	0	0	0	0	0	0	0	0	1	1	1	1	1	1	1	0	0	0	0	0	0	0	0	**6**
PFV-LUNA	0	0	0	0	0	0	0	0	0	1	2	2	2	2	2	2	1	0	0	0	0	0	0	0	**12**
PFV-ELQUEULE	0	0	0	0	0	0	0	0	0	1	3	4	3	3	4	4	4	2	0	0	0	0	0	0	**26**
PFV-LOMIRANDA	0	0	0	0	0	0	0	0	2	4	4	4	4	4	4	4	3	0	0	0	0	0	0	0	**31**
PFV-OCOA	0	0	0	0	0	0	0	0	0	1	1	1	1	1	1	1	1	0	0	0	0	0	0	0	**8**
PFV-LOSTILOS	0	0	0	0	0	0	0	0	0	1	3	3	2	3	3	3	2	0	0	0	0	0	0	0	**18**
PFV-SANTIAGOSOLAR	0	0	0	0	0	0	0	3	16	36	52	60	62	57	46	27	9	1	0	0	0	0	0	0	**369**
PFV-LOSGIRASOLES	0	0	0	0	0	0	0	0	1	2	2	2	2	2	2	2	1	0	0	0	0	0	0	0	**13**
PFV-ELPIQUERO	0	0	0	0	0	0	0	0	0	1	2	2	2	2	2	2	1	0	0	0	0	0	0	0	**14**
PFV-CATEMU	0	0	0	0	0	0	0	0	0	1	1	1	1	1	1	1	1	0	0	0	0	0	0	0	**10**
PFV-TUCUQUERE	0	0	0	0	0	0	0	0	1	1	2	2	2	2	2	2	1	0	0	0	0	0	0	0	**15**
PFV-RODEO	0	0	0	0	0	0	0	0	1	2	2	2	2	2	2	2	1	0	0	0	0	0	0	0	**13**
PFV-PLACILLA	0	0	0	0	0	0	0	0	2	5	6	6	6	6	6	6	4	0	0	0	0	0	0	0	**48**

Periodo Desde: 15-05-2021 20-05-2021

COORDINADOR ELÉCTRICO NACIONAL	Programación Diaria del Sistema Eléctrico Nacional																								
lunes, 17 de mayo de 2021	1	2	3	4	5	6	7	8	9	10	11	12	13	14	15	16	17	18	19	20	21	22	23	24	
Costos Operación	278	272	277	265	262	266	266	271	259	258	257	251	241	246	241	249	290	369	389	399	394	385	387	365	**7.135**
Costos Encendido/Detención	2	1	0	0	0	0	0	0	0	0	0	0	0	0	0	0	3	4	1	0	0	0	0	0	**12**
Costos Totales [kUSD]	**281**	**273**	**277**	**265**	**262**	**266**	**266**	**271**	**259**	**258**	**257**	**251**	**241**	**246**	**241**	**249**	**292**	**373**	**390**	**399**	**394**	**385**	**387**	**366**	**7.147**
Costo Marginal Quillota 220 kV	**73,0**	**73,6**	**72,6**	**64,8**	**63,1**	**67,0**	**74,0**	**79,3**	**68,3**	**62,4**	**82,7**	**63,0**	**63,0**	**63,3**	**63,0**	**63,1**	**81,3**	**132,8**	**154,4**	**156,2**	**154,5**	**154,2**	**154,1**	**131,2**	**92,28**
Pérdidas [MWh]	214	206	199	190	189	193	198	213	288	356	364	364	357	354	354	346	299	267	266	269	262	262	248	252	**6.508**
Consumos Propios [MWh]	443	442	442	442	442	442	442	442	443	443	443	443	443	443	443	443	444	450	452	452	452	450	450	449	**10.676**
Demanda Total [MWh]	7903	7623	7415	7289	7269	7375	7672	8117	8756	9254	9466	9469	9403	9463	9403	9323	9268	9284	9688	9859	9735	9671	9287	8841	**210.834**
Generación Total [MWh]	**8561**	**8271**	**8056**	**7922**	**7900**	**8010**	**8313**	**8772**	**9487**	**10053**	**10272**	**10276**	**10202**	**10260**	**10200**	**10112**	**10012**	**10001**	**10405**	**10580**	**10448**	**10383**	**9985**	**9542**	**228.018**
PFV-UTFSM-VINA-DEL-MAR	0	0	0	0	0	0	0	0	0	0	0	0	0	0	0	0	0	0	0	0	0	0	0	0	**1**
PFV-UTFSM-VALPARAISO-VALDES	0	0	0	0	0	0	0	0	0	0	0	0	0	0	0	0	0	0	0	0	0	0	0	0	**0**
PFV-PEDREROS	0	0	0	0	0	0	0	0	1	2	2	2	2	2	2	2	1	0	0	0	0	0	0	0	**17**
PFV-DONEUGENIO	0	0	0	0	0	0	0	0	0	1	1	1	1	1	1	1	1	0	0	0	0	0	0	0	**6**
PFV-LAQUINTA	0	0	0	0	0	0	0	0	0	1	1	1	1	1	1	1	1	0	0	0	0	0	0	0	**6**
PFV-LUDERS	0	0	0	0	0	0	0	0	0	1	1	1	1	1	1	1	1	0	0	0	0	0	0	0	**6**
PFV-ESPERANZA-2	0	0	0	0	0	0	0	0	2	3	3	3	3	3	3	3	3	1	0	0	0	0	0	0	**28**
PFV-CHANCON	0	0	0	0	0	0	0	0	0	1	1	1	1	1	1	1	0	0	0	0	0	0	0	0	**5**
PFV-ESTERO	0	0	0	0	0	0	0	0	0	1	1	1	1	1	1	1	1	0	0	0	0	0	0	0	**9**
PFV-PERALILLO	0	0	0	0	0	0	0	0	0	1	1	1	1	1	1	1	1	0	0	0	0	0	0	0	**5**
PFV-MOSTAZAL	0	0	0	0	0	0	0	0	1	2	2	2	2	2	2	2	2	0	0	0	0	0	0	0	**16**
PFV-SANTA_CAROLINA	0	0	0	0	0	0	0	0	1	2	2	2	2	2	2	2	1	0	0	0	0	0	0	0	**15**
PFV-EL_ROMERAL	0	0	0	0	0	0	0	0	2	5	5	5	5	5	6	6	4	1	0	0	0	0	0	0	**43**
PFV-CHIMBARONGO	0	0	0	0	0	0	0	0	0	1	1	1	1	1	1	1	1	0	0	0	0	0	0	0	**5**
PFV-DONMARIANO	0	0	0	0	0	0	0	0	0	2	2	2	2	2	2	2	1	0	0	0	0	0	0	0	**14**
PFV-LOSLIBERTADORES	0	0	0	0	0	0	0	0	0	1	1	1	2	1	1	1	1	0	0	0	0	0	0	0	**9**
PFV-ARGOMEDO	0	0	0	0	0	0	0	0	2	5	5	5	5	5	5	5	3	0	0	0	0	0	0	0	**39**
PFV-CATANSOLAR	0	0	0	0	0	0	0	0	1	1	1	1	1	1	1	1	1	0	0	0	0	0	0	0	**8**
PFV-RAULI	0	0	0	0	0	0	0	0	2	6	6	5	5	6	5	6	4	1	0	0	0	0	0	0	**47**
PFV-VILLAPRAT	0	0	0	0	0	0	0	0	0	1	2	2	2	2	2	2	1	0	0	0	0	0	0	0	**14**
PFV-VILLA	0	0	0	0	0	0	0	0	0	0	1	2	2	2	2	2	1	0	0	0	0	0	0	0	**12**
PFV-LLANOSDEPOTROSO	0	0	0	0	0	0	0	0	0	0	0	0	0	0	0	0	0	0	0	0	0	0	0	0	**0**
PFV-LASROJAS	0	0	0	0	0	0	0	0	1	1	2	1	2	2	2	2	1	0	0	0	0	0	0	0	**12**
PFV-LOSPATOS	0	0	0	0	0	0	0	0	0	1	1	1	1	1	1	1	1	0	0	0	0	0	0	0	**5**
PFV-LAFRONTERA	0	0	0	0	0	0	0	0	1	2	2	2	2	2	2	2	1	0	0	0	0	0	0	0	**15**
PFV-PARAGUAY	0	0	0	0	0	0	0	0	1	4	6	6	6	6	7	7	4	1	0	0	0	0	0	0	**48**
PFV-TALCA	0	0	0	0	0	0	0	0	1	1	1	2	2	5	4	4	3	0	0	0	0	0	0	0	**22**
PFV-SANJAVIER	0	0	0	0	0	0	0	0	0	1	1	3	4	4	4	4	2	0	0	0	0	0	0	0	**22**
PFV-QUINANTU	0	0	0	0	0	0	0	0	1	1	2	2	4	6	7	7	4	1	0	0	0	0	0	0	**33**
PFV-RANGUIL	0	0	0	0	0	0	0	0	1	2	2	2	2	2	2	2	1	0	0	0	0	0	0	0	**14**
PFV-LAACACIA	0	0	0	0	0	0	0	0	1	2	2	2	2	2	2	2	1	0	0	0	0	0	0	0	**17**
PFV-SANTAAMELIA	0	0	0	0	0	0	0	0	1	2	2	2	2	2	2	2	1	0	0	0	0	0	0	0	**17**
PFV-ANTONIA	0	0	0	0	0	0	0	0	1	2	2	2	2	2	2	2	1	0	0	0	0	0	0	0	**14**
PFV-LORETO	0	0	0	0	0	0	0	0	1	2	2	2	2	2	2	2	1	0	0	0	0	0	0	0	**13**
PFV-ROVIAN	0	0	0	0	0	0	0	0	2	5	5	5	5	5	5	5	3	0	0	0	0	0	0	0	**39**
PFV-JSOLERM	0	0	0	0	0	0	0	0	0	1	1	1	1	1	1	1	1	0	0	0	0	0	0	0	**8**
PFV-DONJORGE	0	0	0	0	0	0	0	0	0	1	1	1	1	1	1	1	1	0	0	0	0	0	0	0	**5**
PFV-RAUQUEN	0	0	0	0	0	0	0	0	3	6	7	6	6	6	7	7	4	1	0	0	0	0	0	0	**52**
PFV-LALAJUELA	0	0	0	0	0	0	0	0	2	4	4	3	3	3	3	3	3	0	0	0	0	0	0	0	**28**
PFV-ALTOSTILTIL	0	0	0	0	0	0	0	0	0	1	1	2	2	2	2	1	1	0	0	0	0	0	0	0	**11**
PFV-QUILAPILUN	0	0	0	0	0	0	0	5	21	41	50	52	52	52	50	41	22	5	1	0	0	0	0	0	**391**
PFV-KONDA	0	0	0	0	0	0	0	0	1	2	2	2	2	2	2	2	1	0	0	0	0	0	0	0	**14**
PFV-CHACABUCO	0	0	0	0	0	0	0	0	3	7	7	7	7	7	7	7	5	1	0	0	0	0	0	0	**57**
PFV-LASARAUCARIAS	0	0	0	0	0	0	0	0	0	0	0	0	0	0	0	0	0	0	0	0	0	0	0	0	**0**
PFV-TECHOSDEALTAMIRA	0	0	0	0	0	0	0	0	0	0	0	0	0	0	0	0	0	0	0	0	0	0	0	0	**0**
PFV-PUENTE	0	0	0	0	0	0	0	0	0	1	1	2	2	2	2	2	2	1	0	0	0	0	0	0	**13**
PFV-DONANDRONICO	0	0	0	0	0	0	0	0	0	0	1	2	2	2	2	2	1	0	0	0	0	0	0	0	**11**
PFV-PIRQUE	0	0	0	0	0	0	0	0	1	2	2	2	2	2	2	2	1	0	0	0	0	0	0	0	**15**
PFV-DARLIN	0	0	0	0	0	0	0	0	2	5	5	5	5	5	5	5	3	1	0	0	0	0	0	0	**41**
PFV-FRANCISCO	0	0	0	0	0	0	0	0	0	1	1	1	1	1	1	1	0	0	0	0	0	0	0	0	**6**
PFV-TRICAHUE-2	0	0	0	0	0	0	0	0	3	6	6	6	6	6	6	6	4	1	0	0	0	0	0	0	**49**
PFV-SANISIDRO	0	0	0	0	0	0	0	0	1	2	2	1	1	1	2	2	1	0	0	0	0	0	0	0	**12**
PFV-LABLANQUINA-1	0	0	0	0	0	0	0	1	4	6	6	5	5	6	6	4	1	0	0	0	0	0	0	0	**45**
PFV-CANDELARIA	0	0	0	0	0	0	0	0	1	2	2	1	1	1	2	2	1	0	0	0	0	0	0	0	**12**

Periodo Desde: 15-05-2021 20-05-2021

COORDINADOR ELÉCTRICO NACIONAL	Programación Diaria del Sistema Eléctrico Nacional																								
lunes, 17 de mayo de 2021	1	2	3	4	5	6	7	8	9	10	11	12	13	14	15	16	17	18	19	20	21	22	23	24	
Costos Operación	278	272	277	265	262	266	266	271	259	258	257	251	241	246	241	249	290	369	389	399	394	385	387	365	**7.135**
Costos Encendido/Detención	2	1	0	0	0	0	0	0	0	0	0	0	0	0	0	0	3	4	1	0	0	0	0	0	**12**
Costos Totales [kUSD]	**281**	**273**	**277**	**265**	**262**	**266**	**266**	**271**	**259**	**258**	**257**	**251**	**241**	**246**	**241**	**249**	**292**	**373**	**390**	**399**	**394**	**385**	**387**	**366**	**7.147**
Costo Marginal Quillota 220 kV	**73,0**	**73,6**	**72,6**	**64,8**	**63,1**	**67,0**	**74,0**	**79,3**	**68,3**	**62,4**	**82,7**	**63,0**	**63,0**	**63,3**	**63,0**	**63,1**	**81,3**	**132,8**	**154,4**	**156,2**	**154,5**	**154,2**	**154,1**	**131,2**	**92,28**
Pérdidas [MWh]	214	206	199	190	189	193	198	213	288	356	364	364	357	354	354	346	299	267	266	269	262	262	248	252	**6.508**
Consumos Propios [MWh]	443	442	442	442	442	442	442	442	443	443	443	443	443	443	443	443	444	450	452	452	452	450	450	449	**10.676**
Demanda Total [MWh]	7903	7623	7415	7289	7269	7375	7672	8117	8756	9254	9466	9469	9403	9463	9403	9323	9268	9284	9688	9859	9735	9671	9287	8841	**210.834**
Generación Total [MWh]	**8561**	**8271**	**8056**	**7922**	**7900**	**8010**	**8313**	**8772**	**9487**	**10053**	**10272**	**10276**	**10202**	**10260**	**10200**	**10112**	**10012**	**10001**	**10405**	**10580**	**10448**	**10383**	**9985**	**9542**	**228.018**
PFV-MARIAPINTO	0	0	0	0	0	0	0	0	1	2	2	2	2	2	2	2	1	0	0	0	0	0	0	0	**13**
PFV-HOMERO	0	0	0	0	0	0	0	0	0	1	1	1	1	1	1	1	0	0	0	0	0	0	0	0	**6**
PFV-ELPILPEN	0	0	0	0	0	0	0	0	0	1	1	1	1	1	1	1	1	0	0	0	0	0	0	0	**6**
PFV-LASMERCEDES-1	0	0	0	0	0	0	0	0	1	2	2	2	2	2	2	2	1	0	0	0	0	0	0	0	**14**
PFV-CASABERMEJA	0	0	0	0	0	0	0	0	1	1	1	1	1	1	1	1	1	0	0	0	0	0	0	0	**7**
PFV-CITRINO	0	0	0	0	0	0	0	0	1	2	2	2	2	2	2	2	1	0	0	0	0	0	0	0	**13**
PFV-GUANACO	0	0	0	0	0	0	0	0	1	2	2	2	2	2	2	2	1	0	0	0	0	0	0	0	**14**
PFV-LIRIODECAMPO	0	0	0	0	0	0	0	0	0	0	0	0	0	0	0	0	0	0	0	0	0	0	0	0	**1**
PFV-QUILLAY	0	0	0	0	0	0	0	0	0	1	2	2	2	2	2	2	1	0	0	0	0	0	0	0	**13**
PFV-LUMBRERAS	0	0	0	0	0	0	0	0	0	2	2	2	2	2	2	2	1	0	0	0	0	0	0	0	**17**
PFV-ALTOSDELPAICO	0	0	0	0	0	0	0	0	0	0	0	0	0	0	0	0	0	0	0	0	0	0	0	0	**0**
PFV-LAUREL	0	0	0	0	0	0	0	0	2	4	4	4	4	4	5	4	3	0	0	0	0	0	0	0	**35**
PFV-RAMIRO	0	0	0	0	0	0	0	0	1	3	4	4	4	4	3	2	1	0	0	0	0	0	0	0	**27**
PFV-LOSIERRA	0	0	0	0	0	0	0	0	1	1	2	2	2	2	2	1	1	0	0	0	0	0	0	0	**14**
PFV-SANTAADRIANA	0	0	0	0	0	0	0	0	1	1	2	2	2	2	2	2	1	0	0	0	0	0	0	0	**12**
PFV-CRUCERO	0	0	0	0	0	0	0	0	1	2	2	2	2	2	2	2	1	0	0	0	0	0	0	0	**15**
PFV-SANPEDRO	0	0	0	0	0	0	0	0	0	1	1	1	1	1	1	1	1	0	0	0	0	0	0	0	**6**
PFV-RLA	0	0	0	0	0	0	0	0	0	1	2	2	2	2	2	2	1	0	0	0	0	0	0	0	**13**
PFV-ELROBLE	0	0	0	0	0	0	0	0	1	2	2	2	2	2	2	2	1	0	0	0	0	0	0	0	**18**
PFV-ELSAUCE	0	0	0	0	0	0	0	0	1	2	2	2	2	2	2	2	1	0	0	0	0	0	0	0	**18**
PFV-SANTAROSA	0	0	0	0	0	0	0	0	3	6	6	6	6	6	6	6	4	0	0	0	0	0	0	0	**47**
PFV-ECLIPSE	0	0	0	0	0	0	0	0	1	3	6	7	7	7	6	5	3	0	0	0	0	0	0	0	**44**
PFV-LASTORCAZAS	0	0	0	0	0	0	0	0	1	2	2	2	2	2	2	2	1	0	0	0	0	0	0	0	**15**
PFV-LASTURCAS	0	0	0	0	0	0	0	0	0	1	1	1	1	1	1	1	0	0	0	0	0	0	0	0	**6**
PFV-MARCHIGUE-2	0	0	0	0	0	0	0	0	2	3	3	3	3	3	3	3	3	1	0	0	0	0	0	0	**28**
PFV-MARCHIGUE-7	0	0	0	0	0	0	0	0	1	2	2	2	2	2	2	2	1	0	0	0	0	0	0	0	**15**
PFV-PILPILEN	0	0	0	0	0	0	0	0	1	2	2	2	2	2	2	2	1	0	0	0	0	0	0	0	**16**
PFV-POBLACION	0	0	0	0	0	0	0	0	0	2	2	2	2	2	2	2	1	0	0	0	0	0	0	0	**15**
PFV-PORTEZUELO	0	0	0	0	0	0	0	0	1	1	1	1	1	1	1	1	1	0	0	0	0	0	0	0	**9**
PFV-VITUCO2B	0	0	0	0	0	0	0	0	1	2	2	2	2	2	2	2	1	0	0	0	0	0	0	0	**15**
PFV-LAMANGA-1	0	0	0	0	0	0	0	0	1	1	1	1	1	1	1	1	1	0	0	0	0	0	0	0	**11**
PFV-CORDILLERILLA	0	0	0	0	0	0	0	0	0	1	1	1	1	1	1	1	0	0	0	0	0	0	0	0	**4**
PFV-ALTOSOLAR	0	0	0	0	0	0	0	0	0	2	2	3	3	3	2	2	1	0	0	0	0	0	0	0	**17**
PFV-DONIHUE	0	0	0	0	0	0	0	0	2	5	5	5	5	5	5	5	3	1	0	0	0	0	0	0	**40**
PFV-LASCODORNICES	0	0	0	0	0	0	0	0	0	0	1	1	2	2	2	2	2	0	0	0	0	0	0	0	**12**
PFV-ELCERNICALO-1	0	0	0	0	0	0	0	0	0	0	0	0	0	0	0	0	0	0	0	0	0	0	0	0	**3**
PFV-ELCERNICALO-2	0	0	0	0	0	0	0	0	0	0	0	0	0	0	0	0	0	0	0	0	0	0	0	0	**3**
PFV-CHUCAO	0	0	0	0	0	0	0	0	0	1	1	1	2	2	2	2	1	0	0	0	0	0	0	0	**11**
PFV-NIQUEN	0	0	0	0	0	0	0	0	1	1	2	2	2	2	2	2	1	0	0	0	0	0	0	0	**13**
PFV-BICENTENARIO	0	0	0	0	0	0	0	0	0	1	1	1	1	2	2	2	1	0	0	0	0	0	0	0	**10**
PFV-CHINCOL	0	0	0	0	0	0	0	0	0	1	1	1	2	2	2	2	1	0	0	0	0	0	0	0	**12**
PFV-LOSGORRIONES	0	0	0	0	0	0	0	0	0	1	1	1	1	1	1	1	1	0	0	0	0	0	0	0	**5**
PFV-PLAYERO	0	0	0	0	0	0	0	0	1	2	2	2	2	2	2	2	1	0	0	0	0	0	0	0	**15**
PFV-PLAYERITO	0	0	0	0	0	0	0	0	1	2	2	2	2	2	2	2	1	0	0	0	0	0	0	0	**15**
PFV-LASLECHUZAS	0	0	0	0	0	0	0	0	0	0	1	1	2	2	2	2	2	1	0	0	0	0	0	0	**12**
PFV-SOLSANTAINES	0	0	0	0	0	0	0	0	0	2	2	2	2	2	2	2	1	0	0	0	0	0	0	0	**13**
PFV-LUCESOLAR	0	0	0	0	0	0	0	0	1	1	2	2	2	2	2	2	1	0	0	0	0	0	0	0	**13**
PFV-RINCONADA	0	0	0	0	0	0	0	0	2	5	6	5	5	5	5	6	4	1	0	0	0	0	0	0	**44**
PFV-PITOTOY	0	0	0	0	0	0	0	0	1	2	2	2	2	2	2	2	1	0	0	0	0	0	0	0	**13**
PFV-QUELTEHUE	0	0	0	0	0	0	0	0	1	2	2	2	2	2	2	2	1	0	0	0	0	0	0	0	**14**
PFV-LASTORTOLAS	0	0	0	0	0	0	0	0	0	0	0	0	0	0	0	0	0	0	0	0	0	0	0	0	**0**
PFV-BERRUECO	0	0	0	0	0	0	0	0	1	2	2	3	3	3	3	3	2	0	0	0	0	0	0	0	**21**
PFV-SANTARITA	0	0	0	0	0	0	0	0	0	1	2	1	2	2	2	2	1	0	0	0	0	0	0	0	**12**
PFV-LASPALOMAS	0	0	0	0	0	0	0	0	0	1	1	1	1	1	1	1	1	0	0	0	0	0	0	0	**6**

Periodo Desde: 15-05-2021 20-05-2021

COORDINADOR ELÉCTRICO NACIONAL	Programación Diaria del Sistema Eléctrico Nacional																								
lunes, 17 de mayo de 2021	1	2	3	4	5	6	7	8	9	10	11	12	13	14	15	16	17	18	19	20	21	22	23	24	
Costos Operación	278	272	277	265	262	266	266	271	259	258	257	251	241	246	241	249	290	369	389	399	394	385	387	365	**7.135**
Costos Encendido/Detención	2	1	0	0	0	0	0	0	0	0	0	0	0	0	0	0	3	4	1	0	0	0	0	0	**12**
Costos Totales [kUSD]	**281**	**273**	**277**	**265**	**262**	**266**	**266**	**271**	**259**	**258**	**257**	**251**	**241**	**246**	**241**	**249**	**292**	**373**	**390**	**399**	**394**	**385**	**387**	**366**	**7.147**
Costo Marginal Quillota 220 kV	**73,0**	**73,6**	**72,6**	**64,8**	**63,1**	**67,0**	**74,0**	**79,3**	**68,3**	**62,4**	**82,7**	**63,0**	**63,0**	**63,3**	**63,0**	**63,1**	**81,3**	**132,8**	**154,4**	**156,2**	**154,5**	**154,2**	**154,1**	**131,2**	**92,28**
Pérdidas [MWh]	214	206	199	190	189	193	198	213	288	356	364	364	357	354	354	346	299	267	266	269	262	262	248	252	**6.508**
Consumos Propios [MWh]	443	442	442	442	442	442	442	442	443	443	443	443	443	443	443	443	444	450	452	452	452	450	450	449	**10.676**
Demanda Total [MWh]	7903	7623	7415	7289	7269	7375	7672	8117	8756	9254	9466	9469	9403	9463	9403	9323	9268	9284	9688	9859	9735	9671	9287	8841	**210.834**
Generación Total [MWh]	**8561**	**8271**	**8056**	**7922**	**7900**	**8010**	**8313**	**8772**	**9487**	**10053**	**10272**	**10276**	**10202**	**10260**	**10200**	**10112**	**10012**	**10001**	**10405**	**10580**	**10448**	**10383**	**9985**	**9542**	**228.018**

PFV-VENTURADA	0	0	0	0	0	0	0	0	1	4	6	6	6	6	6	6	4	1	0	0	0	0	0	0	**43**
PFV-COCHARCAS	0	0	0	0	0	0	0	0	0	0	1	2	2	2	2	2	1	0	0	0	0	0	0	0	**11**
PFV-VILLACRUZ	0	0	0	0	0	0	0	0	0	0	0	1	1	2	2	2	1	0	0	0	0	0	0	0	**10**
PFV-SANTAFE	0	0	0	0	0	0	0	0	1	1	2	3	5	6	6	6	3	0	0	0	0	0	0	0	**32**
PFV-VILLAALEGRE	0	0	0	0	0	0	0	0	1	1	2	4	5	6	6	6	3	0	0	0	0	0	0	0	**34**
PFV-ELCONDOR	0	0	0	0	0	0	0	0	0	1	1	1	1	1	1	1	0	0	0	0	0	0	0	0	**6**
PFV-LEMU	0	0	0	0	0	0	0	0	0	1	1	2	3	3	4	4	2	0	0	0	0	0	0	0	**20**
PFV-LASPERDICES	0	0	0	0	0	0	0	0	0	0	0	1	1	2	2	2	1	0	0	0	0	0	0	0	**9**
PFV-TRICADOS	0	0	0	0	0	0	0	0	0	0	0	1	1	1	2	2	1	0	0	0	0	0	0	0	**8**
PFV-MERCURIOSUR	0	0	0	0	0	0	0	0	0	1	1	2	2	2	2	1	1	0	0	0	0	0	0	0	**12**
PFV-VILLASECA	0	0	0	0	0	0	0	0	0	1	1	2	2	2	2	2	1	0	0	0	0	0	0	0	**11**
PFV-CIPRES	0	0	0	0	0	0	0	0	1	1	2	3	5	6	6	6	4	1	0	0	0	0	0	0	**33**
PFV-ELPITIO	0	0	0	0	0	0	0	0	0	1	1	1	1	1	1	1	1	0	0	0	0	0	0	0	**5**
PFV-ELRESPLANDOR	0	0	0	0	0	0	0	0	1	2	2	2	2	2	2	1	1	0	0	0	0	0	0	0	**13**

Térmicas	1	2	3	4	5	6	7	8	9	10	11	12	13	14	15	16	17	18	19	20	21	22	23	24	Total
Total	**6707**	**6594**	**6608**	**6498**	**6458**	**6539**	**6398**	**6460**	**6209**	**6036**	**6119**	**6065**	**5967**	**6046**	**5964**	**6126**	**6610**	**7562**	**7723**	**7724**	**7717**	**7680**	**7647**	**7504**	**160.959**
ARICA-GMAR_DIESEL	0	0	0	0	0	0	0	0	0	0	0	0	0	0	0	0	0	0	0	0	0	0	0	0	**0**
ARICA-M1AR_DIESEL	0	0	0	0	0	0	0	0	0	0	0	0	0	0	0	0	0	0	0	0	0	0	0	0	**0**
ARICA-M2AR_DIESEL	0	0	0	0	0	0	0	0	0	0	0	0	0	0	0	0	0	0	0	0	0	0	0	0	**0**
TARAPACA-TGTAR_DIESEL	0	0	0	0	0	0	0	0	0	0	0	0	0	0	0	0	0	0	0	0	0	0	0	0	**0**
UJINA-1_DIESEL	0	0	0	0	0	0	0	0	0	0	0	0	0	0	0	0	0	0	0	0	0	0	0	0	**0**
UJINA-1_HFO	0	0	0	0	0	0	0	0	0	0	0	0	0	0	0	0	0	0	0	0	0	0	0	0	**0**
UJINA-2_DIESEL	0	0	0	0	0	0	0	0	0	0	0	0	0	0	0	0	0	0	0	0	0	0	0	0	**0**
UJINA-2_HFO	0	0	0	0	0	0	0	0	0	0	0	0	0	0	0	0	0	0	0	0	0	0	0	0	**0**
UJINA-3_DIESEL	0	0	0	0	0	0	0	0	0	0	0	0	0	0	0	0	0	0	0	0	0	0	0	0	**0**
UJINA-3_HFO	0	0	0	0	0	0	0	0	0	0	0	0	0	0	0	0	0	0	0	0	0	0	0	0	**0**
UJINA-4_DIESEL	0	0	0	0	0	0	0	0	0	0	0	0	0	0	0	0	0	0	0	0	0	0	0	0	**0**
UJINA-4_HFO	0	0	0	0	0	0	0	0	0	0	0	0	0	0	0	0	0	0	0	0	0	0	0	0	**0**
UJINA-5_HFO	0	0	0	0	0	0	0	0	0	0	0	0	0	0	0	0	0	0	0	0	0	0	0	0	**0**
UJINA-6_HFO	0	0	0	0	0	0	0	0	0	0	0	0	0	0	0	0	0	0	0	0	0	0	0	0	**0**
CERROPABELLON-G1A_GEO	18	18	18	18	18	18	18	18	18	18	18	18	18	18	18	18	18	18	18	18	18	18	18	18	**432**
CERROPABELLON-G2A_GEO	18	18	18	18	18	18	18	18	18	18	18	18	18	18	18	18	18	18	18	18	18	18	18	18	**432**
NORGENER-NTO1_CAR	134	126	126	126	127	134	131	126	128	126	131	134	126	126	126	126	126	126	126	126	126	126	126	126	**3052**
NORGENER-NTO2_CAR	126	126	126	126	126	132	126	126	126	126	126	132	126	126	126	126	126	126	126	126	126	126	126	126	**3039**
TOCOPILLA-U14_CAR	0	0	0	0	0	0	0	0	0	0	0	0	0	0	0	0	0	0	0	0	0	0	0	0	**0**
TOCOPILLA-U15_CAR	90	90	90	81	90	90	90	90	80	77	90	80	70	70	70	77	90	90	90	90	90	90	90	90	**2045**
TOCOPILLA-U16_TG1_GN_A	0	0	0	0	0	0	0	0	0	0	0	0	0	0	0	0	0	0	0	0	0	0	0	0	**0**
TOCOPILLA-U16_TG1_GNL_A	0	0	0	0	0	0	0	0	0	0	0	0	0	0	0	0	0	0	0	0	0	0	0	0	**0**
TOCOPILLA-U16_TG1_GNL_B	0	0	0	0	0	0	0	0	0	0	0	0	0	0	0	0	0	0	0	0	0	0	0	0	**0**
TOCOPILLA-U16_TG1_GNL_C	0	0	0	0	0	0	0	0	0	0	0	0	0	0	0	0	0	0	0	0	0	0	0	0	**0**
TOCOPILLA-U16_TG1_GNL_D	0	0	0	0	0	0	0	0	0	0	0	0	0	0	0	0	0	0	0	0	0	0	0	0	**0**
TOCOPILLA-U16_TG1_GNL_E	0	0	0	0	0	0	0	0	0	0	0	0	0	0	0	0	0	0	0	0	0	0	0	0	**0**
TOCOPILLA-U16_TG1_GNL_INFLEX	0	0	0	0	0	0	0	0	0	0	0	0	0	0	0	0	0	0	0	0	0	0	0	0	**0**
TOCOPILLA-U16_TG1+TV1_DIESEL	0	0	0	0	0	0	0	0	0	0	0	0	0	0	0	0	0	0	0	0	0	0	0	0	**0**
TOCOPILLA-U16_TG1+TV1_GN_A	0	0	0	0	0	0	0	0	0	0	0	0	0	0	0	0	0	0	0	0	0	0	0	0	**0**
TOCOPILLA-U16_TG1+TV1_GNL_A	265	230	234	253	265	236	0	0	0	0	154	0	172	186	176	158	174	340	340	340	340	340	340	340	**4882**
TOCOPILLA-U16_TG1+TV1_GNL_B	0	0	0	0	0	0	0	0	0	200	0	0	0	0	0	0	0	0	0	0	0	0	0	0	**200**
TOCOPILLA-U16_TG1+TV1_GNL_C	0	0	0	0	0	0	0	0	0	0	0	0	0	0	0	0	0	0	0	0	0	0	0	0	**0**
TOCOPILLA-U16_TG1+TV1_GNL_D	0	0	0	0	0	0	260	0	0	0	0	0	0	0	0	0	0	0	0	0	0	0	0	0	**260**
TOCOPILLA-U16_TG1+TV1_GNL_E	0	0	0	0	0	0	0	246	224	0	0	158	0	0	0	0	0	0	0	0	0	0	0	0	**628**
TOCOPILLA-U16_TG1+TV1_GNL_INFLEX	0	0	0	0	0	0	0	0	0	0	0	0	0	0	0	0	0	0	0	0	0	0	0	0	**0**
TOCOPILLA-TG1_DIESEL	0	0	0	0	0	0	0	0	0	0	0	0	0	0	0	0	0	0	0	0	0	0	0	0	**0**
TOCOPILLA-TG2_DIESEL	0	0	0	0	0	0	0	0	0	0	0	0	0	0	0	0	0	0	0	0	0	0	0	0	**0**

Periodo Desde: 15-05-2021 20-05-2021

COORDINADOR ELÉCTRICO NACIONAL	Programación Diaria del Sistema Eléctrico Nacional																								
lunes, 17 de mayo de 2021	1	2	3	4	5	6	7	8	9	10	11	12	13	14	15	16	17	18	19	20	21	22	23	24	
Costos Operación	278	272	277	265	262	266	266	271	259	258	257	251	241	246	241	249	290	369	389	399	394	385	387	365	**7.135**
Costos Encendido/Detención	2	1	0	0	0	0	0	0	0	0	0	0	0	0	0	0	3	4	1	0	0	0	0	0	**12**
Costos Totales [kUSD]	**281**	**273**	**277**	**265**	**262**	**266**	**266**	**271**	**259**	**258**	**257**	**251**	**241**	**246**	**241**	**249**	**292**	**373**	**390**	**399**	**394**	**385**	**387**	**366**	**7.147**
Costo Marginal Quillota 220 kV	**73,0**	**73,6**	**72,6**	**64,8**	**63,1**	**67,0**	**74,0**	**79,3**	**68,3**	**62,4**	**82,7**	**63,0**	**63,0**	**63,3**	**63,0**	**63,1**	**81,3**	**132,8**	**154,4**	**156,2**	**154,5**	**154,2**	**154,1**	**131,2**	**92,28**
Pérdidas [MWh]	214	206	199	190	189	193	198	213	288	356	364	364	357	354	354	346	299	267	266	269	262	262	248	252	**6.508**
Consumos Propios [MWh]	443	442	442	442	442	442	442	442	443	443	443	443	443	443	443	443	444	450	452	452	452	450	450	449	**10.676**
Demanda Total [MWh]	7903	7623	7415	7289	7269	7375	7672	8117	8756	9254	9466	9469	9403	9463	9403	9323	9268	9284	9688	9859	9735	9671	9287	8841	**210.834**
Generación Total [MWh]	**8561**	**8271**	**8056**	**7922**	**7900**	**8010**	**8313**	**8772**	**9487**	**10053**	**10272**	**10276**	**10202**	**10260**	**10200**	**10112**	**10012**	**10001**	**10405**	**10580**	**10448**	**10383**	**9985**	**9542**	**228.018**
TOCOPILLA-TG3_DIESEL	0	0	0	0	0	0	0	0	0	0	0	0	0	0	0	0	0	0	0	0	0	0	0	0	**0**
TOCOPILLA-TG3_GN_A	0	0	0	0	0	0	0	0	0	0	0	0	0	0	0	0	0	0	0	0	0	0	0	0	**0**
TOCOPILLA-TG3_GNL_A	0	0	0	0	0	0	0	0	0	0	0	0	0	0	0	0	0	0	0	0	0	0	0	0	**0**
TOCOPILLA-TG3_GNL_B	0	0	0	0	0	0	0	0	0	0	0	0	0	0	0	0	0	0	0	0	0	0	0	0	**0**
TOCOPILLA-TG3_GNL_C	0	0	0	0	0	0	0	0	0	0	0	0	0	0	0	0	0	0	0	0	0	0	0	0	**0**
TOCOPILLA-TG3_GNL_D	0	0	0	0	0	0	0	0	0	0	0	0	0	0	0	0	0	0	0	0	0	0	0	0	**0**
TOCOPILLA-TG3_GNL_E	0	0	0	0	0	0	0	0	0	0	0	0	0	0	0	0	0	0	0	0	0	0	0	0	**0**
TOCOPILLA-TG3_GNL_INFLEX	0	0	0	0	0	0	0	0	0	0	0	0	0	0	0	0	0	0	0	0	0	0	0	0	**0**
KELAR-TG1_TG1_DIESEL	0	0	0	0	0	0	0	0	0	0	0	0	0	0	0	0	0	0	0	0	0	0	0	0	**0**
KELAR-TG1_TG1_GNL_A	0	0	0	0	0	0	0	0	0	0	0	0	0	0	0	0	0	0	0	0	0	0	0	0	**0**
KELAR-TG1_TG1_GNL_B	0	0	0	0	0	0	0	0	0	0	0	0	0	0	0	0	0	0	0	0	0	0	0	0	**0**
KELAR-TG1_TG1_GNL_C	0	0	0	0	0	0	0	0	0	0	0	0	0	0	0	0	0	0	0	0	0	0	0	0	**0**
KELAR-TG1_TG1_GNL_INFLEX	0	0	0	0	0	0	0	0	0	0	0	0	0	0	0	0	0	0	0	0	0	0	0	0	**0**
KELAR-TG1_TG1+0.5TV_DIESEL	0	0	0	0	0	0	0	0	0	0	0	0	0	0	0	0	0	0	0	0	0	0	0	0	**0**
KELAR-TG1_TG1+0.5TV_GNL_A	0	0	0	0	0	0	0	0	0	0	0	0	0	0	0	0	0	0	0	0	0	0	0	0	**0**
KELAR-TG1_TG1+0.5TV_GNL_B	0	0	0	0	0	0	0	0	0	0	0	0	0	0	0	0	0	0	0	0	0	0	0	0	**0**
KELAR-TG1_TG1+0.5TV_GNL_C	0	0	0	0	0	0	0	0	0	0	0	0	0	0	0	0	0	0	0	0	0	0	0	0	**0**
KELAR-TG1_TG1+0.5TV_GNL_INFLEX	0	0	0	0	0	0	0	0	0	0	0	0	0	0	0	0	0	0	0	0	0	0	0	0	**0**
KELAR-TG12_TG1+TG2+TV1_DIESEL	0	0	0	0	0	0	0	0	0	0	0	0	0	0	0	0	0	0	0	0	0	0	0	0	**0**
KELAR-TG12_TG1+TG2+TV1_GNL_A	0	0	0	0	0	0	0	0	0	0	0	0	0	0	0	0	0	0	0	0	0	0	0	0	**0**
KELAR-TG12_TG1+TG2+TV1_GNL_B	0	0	0	0	0	0	0	0	0	0	0	0	0	0	0	0	0	0	0	0	0	0	0	0	**0**
KELAR-TG12_TG1+TG2+TV1_GNL_C	0	0	0	0	0	0	0	0	0	0	0	0	0	0	0	0	0	0	0	0	0	0	0	0	**0**
KELAR-TG12_TG1+TG2+TV1_GNL_INFLEX	0	0	0	0	0	0	0	0	0	0	0	0	0	0	0	0	0	0	0	0	0	0	0	0	**0**
KELAR-TG2_TG2_DIESEL	0	0	0	0	0	0	0	0	0	0	0	0	0	0	0	0	0	0	0	0	0	0	0	0	**0**
KELAR-TG2_TG2_GNL_A	0	0	0	0	0	0	0	0	0	0	0	0	0	0	0	0	0	0	0	0	0	0	0	0	**0**
KELAR-TG2_TG2_GNL_B	0	0	0	0	0	0	0	0	0	0	0	0	0	0	0	0	0	0	0	0	0	0	0	0	**0**
KELAR-TG2_TG2_GNL_C	0	0	0	0	0	0	0	0	0	0	0	0	0	0	0	0	0	0	0	0	0	0	0	0	**0**
KELAR-TG2_TG2_GNL_INFLEX	0	0	0	0	0	0	0	0	0	0	0	0	0	0	0	0	0	0	0	0	0	0	0	0	**0**
KELAR-TG2_TG2+0.5TV_DIESEL	0	0	0	0	0	0	0	0	0	0	0	0	0	0	0	0	0	0	0	0	0	0	0	0	**0**
KELAR-TG2_TG2+0.5TV_GNL_A	0	0	0	0	0	0	0	0	0	0	0	0	0	0	0	0	0	0	0	0	0	0	0	0	**0**
KELAR-TG2_TG2+0.5TV_GNL_B	0	0	0	0	0	0	0	0	0	0	0	0	0	0	0	0	0	0	0	0	0	0	0	0	**0**
KELAR-TG2_TG2+0.5TV_GNL_C	0	0	0	0	0	0	0	0	0	0	0	0	0	0	0	0	0	0	0	0	0	0	0	0	**0**
KELAR-TG2_TG2+0.5TV_GNL_INFLEX	0	0	0	0	0	0	0	0	0	0	0	0	0	0	0	0	0	0	0	0	0	0	0	0	**0**
ANGAMOS-ANG1_CAR	277	273	270	259	277	277	277	266	277	277	277	277	277	277	277	277	277	277	277	259	277	259	272	277	**6565**
ANGAMOS-ANG2_CAR	0	0	0	0	0	0	0	0	0	0	0	0	0	0	0	0	0	0	0	0	0	0	0	0	**0**
COCHRANE-CCH1_CAR	275	275	275	275	244	244	275	275	244	275	275	243	240	244	244	275	275	244	244	244	244	275	244	244	**6190**
COCHRANE-CCH2_CAR	275	275	275	275	275	275	244	275	275	244	244	275	275	244	244	244	275	244	244	275	244	244	244	244	**6224**
MEJILLONES-CTM1_CAR	130	130	130	130	130	130	130	130	130	130	130	96	96	96	96	124	130	130	130	130	130	130	130	130	**2978**
MEJILLONES-CTM2_CAR	100	100	100	100	100	100	100	100	100	100	100	100	60	60	60	100	100	100	100	100	100	100	100	100	**2280**
MEJILLONES-CTM3_TG1_DIESEL	0	0	0	0	0	0	0	0	0	0	0	0	0	0	0	0	0	0	0	0	0	0	0	0	**0**
MEJILLONES-CTM3_TG1_GN_A	0	0	0	0	0	0	0	0	0	0	0	0	0	0	0	0	0	0	0	0	0	0	0	0	**0**
MEJILLONES-CTM3_TG1_GNL_A	0	0	0	0	0	0	0	0	0	0	0	0	0	0	0	0	0	0	0	0	0	0	0	0	**0**
MEJILLONES-CTM3_TG1_GNL_B	0	0	0	0	0	0	0	0	0	0	0	0	0	0	0	0	0	0	0	0	0	0	0	0	**0**
MEJILLONES-CTM3_TG1_GNL_C	0	0	0	0	0	0	0	0	0	0	0	0	0	0	0	0	0	0	0	0	0	0	0	0	**0**
MEJILLONES-CTM3_TG1_GNL_D	0	0	0	0	0	0	0	0	0	0	0	0	0	0	0	0	0	0	0	0	0	0	0	0	**0**
MEJILLONES-CTM3_TG1_GNL_E	0	0	0	0	0	0	0	0	0	0	0	0	0	0	0	0	0	0	0	0	0	0	0	0	**0**
MEJILLONES-CTM3_TG1_GNL_INFLEX	0	0	0	0	0	0	0	0	0	0	0	0	0	0	0	0	0	0	0	0	0	0	0	0	**0**
MEJILLONES-CTM3_TG1+TV1_DIESEL	0	0	0	0	0	0	0	0	0	0	0	0	0	0	0	0	0	0	0	0	0	0	0	0	**0**
MEJILLONES-CTM3_TG1+TV1_GN_A	0	0	0	0	0	0	0	0	0	0	0	0	0	0	0	0	0	0	0	0	0	0	0	0	**0**
MEJILLONES-CTM3_TG1+TV1_GNL_A	0	0	0	0	0	0	0	0	0	0	0	0	0	0	0	0	0	0	0	0	0	0	0	0	**0**
MEJILLONES-CTM3_TG1+TV1_GNL_B	0	184	184	166	155	0	184	0	146	146	0	0	0	0	0	0	0	0	0	0	0	0	246	0	**1412**
MEJILLONES-CTM3_TG1+TV1_GNL_C	184	0	0	0	0	0	0	0	0	0	0	0	0	0	0	0	0	0	246	246	246	0	0	0	**923**
MEJILLONES-CTM3_TG1+TV1_GNL_D	0	0	0	0	0	0	0	0	0	0	0	0	0	0	0	0	0	246	0	0	0	0	0	0	**246**
MEJILLONES-CTM3_TG1+TV1_GNL_E	0	0	0	0	0	184	0	184	0	0	131	122	104	91	105	132	134	0	0	0	0	246	0	246	**1679**

Periodo Desde: 15-05-2021 20-05-2021

COORDINADOR ELÉCTRICO NACIONAL	Programación Diaria del Sistema Eléctrico Nacional																								
lunes, 17 de mayo de 2021	1	2	3	4	5	6	7	8	9	10	11	12	13	14	15	16	17	18	19	20	21	22	23	24	
Costos Operación	278	272	277	265	262	266	266	271	259	258	257	251	241	246	241	249	290	369	389	399	394	385	387	365	**7.135**
Costos Encendido/Detención	2	1	0	0	0	0	0	0	0	0	0	0	0	0	0	0	3	4	1	0	0	0	0	0	**12**
Costos Totales [kUSD]	**281**	**273**	**277**	**265**	**262**	**266**	**266**	**271**	**259**	**258**	**257**	**251**	**241**	**246**	**241**	**249**	**292**	**373**	**390**	**399**	**394**	**385**	**387**	**366**	**7.147**
Costo Marginal Quillota 220 kV	**73,0**	**73,6**	**72,6**	**64,8**	**63,1**	**67,0**	**74,0**	**79,3**	**68,3**	**62,4**	**82,7**	**63,0**	**63,0**	**63,3**	**63,0**	**63,1**	**81,3**	**132,8**	**154,4**	**156,2**	**154,5**	**154,2**	**154,1**	**131,2**	**92,28**
Pérdidas [MWh]	214	206	199	190	189	193	198	213	288	356	364	364	357	354	354	346	299	267	266	269	262	262	248	252	**6.508**
Consumos Propios [MWh]	443	442	442	442	442	442	442	442	443	443	443	443	443	443	443	443	444	450	452	452	452	450	450	449	**10.676**
Demanda Total [MWh]	7903	7623	7415	7289	7269	7375	7672	8117	8756	9254	9466	9469	9403	9463	9403	9323	9268	9284	9688	9859	9735	9671	9287	8841	**210.834**
Generación Total [MWh]	**8561**	**8271**	**8056**	**7922**	**7900**	**8010**	**8313**	**8772**	**9487**	**10053**	**10272**	**10276**	**10202**	**10260**	**10200**	**10112**	**10012**	**10001**	**10405**	**10580**	**10448**	**10383**	**9985**	**9542**	**228.018**
MEJILLONES-CTM3_TG1+TV1_GNL_INFLEX	0	0	0	0	0	0	0	0	0	0	0	0	0	0	0	0	0	0	0	0	0	0	0	0	**0**
MEJILLONES-IEM_CAR	377	377	377	377	377	377	377	377	377	377	377	377	377	377	377	377	377	377	377	377	377	377	377	377	**9048**
ANDINA-CTA_CAR	177	177	177	177	177	177	177	177	177	177	177	177	162	167	175	177	177	177	177	177	177	177	177	177	**4220**
HORNITOS-CTH_CAR	0	0	0	0	0	0	0	0	0	0	0	0	0	0	0	0	0	0	0	0	0	0	0	0	**0**
ATACAMA-1TG1A_TG1A_DIESEL	0	0	0	0	0	0	0	0	0	0	0	0	0	0	0	0	0	0	0	0	0	0	0	0	**0**
ATACAMA-1TG1A_TG1A_GNL_A	0	0	0	0	0	0	0	0	0	0	0	0	0	0	0	0	0	0	0	0	0	0	0	0	**0**
ATACAMA-1TG1A_TG1A_GNL_B	0	0	0	0	0	0	0	0	0	0	0	0	0	0	0	0	0	0	0	0	0	0	0	0	**0**
ATACAMA-1TG1A_TG1A_GNL_C	0	0	0	0	0	0	0	0	0	0	0	0	0	0	0	0	0	0	0	0	0	0	0	0	**0**
ATACAMA-1TG1A_TG1A_GNL_D	0	0	0	0	0	0	0	0	0	0	0	0	0	0	0	0	0	0	0	0	0	0	0	0	**0**
ATACAMA-1TG1A_TG1A_GNL_E	0	0	0	0	0	0	0	0	0	0	0	0	0	0	0	0	0	0	0	0	0	0	0	0	**0**
ATACAMA-1TG1A_TG1A_GN_A	0	0	0	0	0	0	0	0	0	0	0	0	0	0	0	0	0	0	0	0	0	0	0	0	**0**
ATACAMA-1TG1A_TG1A_GNL_INFLEX	0	0	0	0	0	0	0	0	0	0	0	0	0	0	0	0	0	0	0	0	0	0	0	0	**0**
ATACAMA-1TG1A_TG1A+0.5TV1_DIESEL	0	0	0	0	0	0	0	0	0	0	0	0	0	0	0	0	0	0	0	0	0	0	0	0	**0**
ATACAMA-1TG1A_TG1A+0.5TV1_GNL_A	0	0	0	0	0	0	0	0	0	0	0	0	0	0	0	0	0	0	0	0	0	0	0	0	**0**
ATACAMA-1TG1A_TG1A+0.5TV1_GNL_B	0	0	0	0	0	0	0	0	0	0	0	0	0	0	0	0	0	0	0	0	0	0	0	0	**0**
ATACAMA-1TG1A_TG1A+0.5TV1_GNL_C	0	0	0	0	0	0	0	0	0	0	0	0	0	0	0	0	0	0	0	0	0	0	0	0	**0**
ATACAMA-1TG1A_TG1A+0.5TV1_GNL_D	142	160	160	102	102	109	102	102	109	102	110	109	102	102	102	102	160	171	188	188	188	188	188	171	**3261**
ATACAMA-1TG1A_TG1A+0.5TV1_GNL_E	0	0	0	0	0	0	0	0	0	0	0	0	0	0	0	0	0	0	0	0	0	0	0	0	**0**
ATACAMA-1TG1A_TG1A+0.5TV1_GN_A	0	0	0	0	0	0	0	0	0	0	0	0	0	0	0	0	0	0	0	0	0	0	0	0	**0**
ATACAMA-1TG1A_TG1A+0.5TV1_GNL_INFLEX	0	0	0	0	0	0	0	0	0	0	0	0	0	0	0	0	0	0	0	0	0	0	0	0	**0**
ATACAMA-1TG1AB_TG1A+TG1B+TV1_DIESEL	0	0	0	0	0	0	0	0	0	0	0	0	0	0	0	0	0	0	0	0	0	0	0	0	**0**
ATACAMA-1TG1AB_TG1A+TG1B+TV1_GNL_A	0	0	0	0	0	0	0	0	0	0	0	0	0	0	0	0	0	0	0	0	0	0	0	0	**0**
ATACAMA-1TG1AB_TG1A+TG1B+TV1_GNL_B	0	0	0	0	0	0	0	0	0	0	0	0	0	0	0	0	0	0	0	0	0	0	0	0	**0**
ATACAMA-1TG1AB_TG1A+TG1B+TV1_GNL_C	0	0	0	0	0	0	0	0	0	0	0	0	0	0	0	0	0	0	0	0	0	0	0	0	**0**
ATACAMA-1TG1AB_TG1A+TG1B+TV1_GNL_D	0	0	0	0	0	0	0	0	0	0	0	0	0	0	0	0	0	0	0	0	0	0	0	0	**0**
ATACAMA-1TG1AB_TG1A+TG1B+TV1_GNL_E	0	0	0	0	0	0	0	0	0	0	0	0	0	0	0	0	0	0	0	0	0	0	0	0	**0**
ATACAMA-1TG1AB_TG1A+TG1B+TV1_GN_A	0	0	0	0	0	0	0	0	0	0	0	0	0	0	0	0	0	0	0	0	0	0	0	0	**0**
ATACAMA-1TG1AB_TG1A+TG1B+TV1_GNL_INFLEX	0	0	0	0	0	0	0	0	0	0	0	0	0	0	0	0	0	0	0	0	0	0	0	0	**0**
ATACAMA-1TG1B_TG1B_DIESEL	0	0	0	0	0	0	0	0	0	0	0	0	0	0	0	0	0	0	0	0	0	0	0	0	**0**
ATACAMA-1TG1B_TG1B_GNL_A	0	0	0	0	0	0	0	0	0	0	0	0	0	0	0	0	0	0	0	0	0	0	0	0	**0**
ATACAMA-1TG1B_TG1B_GNL_B	0	0	0	0	0	0	0	0	0	0	0	0	0	0	0	0	0	0	0	0	0	0	0	0	**0**
ATACAMA-1TG1B_TG1B_GNL_C	0	0	0	0	0	0	0	0	0	0	0	0	0	0	0	0	0	0	0	0	0	0	0	0	**0**
ATACAMA-1TG1B_TG1B_GNL_D	0	0	0	0	0	0	0	0	0	0	0	0	0	0	0	0	0	0	0	0	0	0	0	0	**0**
ATACAMA-1TG1B_TG1B_GNL_E	0	0	0	0	0	0	0	0	0	0	0	0	0	0	0	0	0	0	0	0	0	0	0	0	**0**
ATACAMA-1TG1B_TG1B_GN_A	0	0	0	0	0	0	0	0	0	0	0	0	0	0	0	0	0	0	0	0	0	0	0	0	**0**
ATACAMA-1TG1B_TG1B_GNL_INFLEX	0	0	0	0	0	0	0	0	0	0	0	0	0	0	0	0	0	0	0	0	0	0	0	0	**0**
ATACAMA-1TG1B_TG1B+0.5TV1_DIESEL	0	0	0	0	0	0	0	0	0	0	0	0	0	0	0	0	0	0	0	0	0	0	0	0	**0**
ATACAMA-1TG1B_TG1B+0.5TV1_GNL_A	0	0	0	0	0	0	0	0	0	0	0	0	0	0	0	0	0	0	0	0	0	0	0	0	**0**
ATACAMA-1TG1B_TG1B+0.5TV1_GNL_B	0	0	0	0	0	0	0	0	0	0	0	0	0	0	0	0	0	0	0	0	0	0	0	0	**0**
ATACAMA-1TG1B_TG1B+0.5TV1_GNL_C	0	0	0	0	0	0	0	0	0	0	0	0	0	0	0	0	0	0	0	0	0	0	0	0	**0**
ATACAMA-1TG1B_TG1B+0.5TV1_GNL_D	0	0	0	0	0	0	0	0	0	0	0	0	0	0	0	0	0	0	0	0	0	0	0	0	**0**
ATACAMA-1TG1B_TG1B+0.5TV1_GNL_E	0	0	0	0	0	0	0	0	0	0	0	0	0	0	0	0	0	0	0	0	0	0	0	0	**0**
ATACAMA-1TG1B_TG1B+0.5TV1_GN_A	0	0	0	0	0	0	0	0	0	0	0	0	0	0	0	0	0	0	0	0	0	0	0	0	**0**
ATACAMA-1TG1B_TG1B+0.5TV1_GNL_INFLEX	0	0	0	0	0	0	0	0	0	0	0	0	0	0	0	0	0	0	0	0	0	0	0	0	**0**
ATACAMA-2TG2A_TG2A_DIESEL	0	0	0	0	0	0	0	0	0	0	0	0	0	0	0	0	0	0	0	0	0	0	0	0	**0**
ATACAMA-2TG2A_TG2A_GNL_A	0	0	0	0	0	0	0	0	0	0	0	0	0	0	0	0	0	0	0	0	0	0	0	0	**0**
ATACAMA-2TG2A_TG2A_GNL_B	0	0	0	0	0	0	0	0	0	0	0	0	0	0	0	0	0	0	0	0	0	0	0	0	**0**
ATACAMA-2TG2A_TG2A_GNL_C	0	0	0	0	0	0	0	0	0	0	0	0	0	0	0	0	0	0	0	0	0	0	0	0	**0**
ATACAMA-2TG2A_TG2A_GNL_D	0	0	0	0	0	0	0	0	0	0	0	0	0	0	0	0	0	0	0	0	0	0	0	0	**0**
ATACAMA-2TG2A_TG2A_GNL_E	0	0	0	0	0	0	0	0	0	0	0	0	0	0	0	0	0	0	0	0	0	0	0	0	**0**
ATACAMA-2TG2A_TG2A_GN_A	0	0	0	0	0	0	0	0	0	0	0	0	0	0	0	0	0	0	0	0	0	0	0	0	**0**
ATACAMA-2TG2A_TG2A_GNL_INFLEX	0	0	0	0	0	0	0	0	0	0	0	0	0	0	0	0	0	0	0	0	0	0	0	0	**0**
ATACAMA-2TG2A_TG2A+0.5TV2_DIESEL	0	0	0	0	0	0	0	0	0	0	0	0	0	0	0	0	0	0	0	0	0	0	0	0	**0**
ATACAMA-2TG2A_TG2A+0.5TV2_GNL_A	0	0	0	0	0	0	0	0	0	0	0	0	0	0	0	0	0	0	0	0	0	0	0	0	**0**

Periodo Desde: 15-05-2021 20-05-2021

COORDINADOR ELÉCTRICO NACIONAL	Programación Diaria del Sistema Eléctrico Nacional																								
lunes, 17 de mayo de 2021	1	2	3	4	5	6	7	8	9	10	11	12	13	14	15	16	17	18	19	20	21	22	23	24	
Costos Operación	278	272	277	265	262	266	266	271	259	258	257	251	241	246	241	249	290	369	389	399	394	385	387	365	**7.135**
Costos Encendido/Detención	2	1	0	0	0	0	0	0	0	0	0	0	0	0	0	0	3	4	1	0	0	0	0	0	**12**
Costos Totales [kUSD]	**281**	**273**	**277**	**265**	**262**	**266**	**266**	**271**	**259**	**258**	**257**	**251**	**241**	**246**	**241**	**249**	**292**	**373**	**390**	**399**	**394**	**385**	**387**	**366**	**7.147**
Costo Marginal Quillota 220 kV	**73,0**	**73,6**	**72,6**	**64,8**	**63,1**	**67,0**	**74,0**	**79,3**	**68,3**	**62,4**	**82,7**	**63,0**	**63,0**	**63,3**	**63,0**	**63,1**	**81,3**	**132,8**	**154,4**	**156,2**	**154,5**	**154,2**	**154,1**	**131,2**	**92,28**
Pérdidas [MWh]	214	206	199	190	189	193	198	213	288	356	364	364	357	354	354	346	299	267	266	269	262	262	248	252	**6.508**
Consumos Propios [MWh]	443	442	442	442	442	442	442	442	443	443	443	443	443	443	443	443	444	450	452	452	452	450	450	449	**10.676**
Demanda Total [MWh]	7903	7623	7415	7289	7269	7375	7672	8117	8756	9254	9466	9469	9403	9463	9403	9323	9268	9284	9688	9859	9735	9671	9287	8841	**210.834**
Generación Total [MWh]	**8561**	**8271**	**8056**	**7922**	**7900**	**8010**	**8313**	**8772**	**9487**	**10053**	**10272**	**10276**	**10202**	**10260**	**10200**	**10112**	**10012**	**10001**	**10405**	**10580**	**10448**	**10383**	**9985**	**9542**	**228.018**
ATACAMA-2TG2A_TG2A+0.5TV2_GNL_B	0	0	0	0	0	0	0	0	0	0	0	0	0	0	0	0	0	0	0	0	0	0	0	0	**0**
ATACAMA-2TG2A_TG2A+0.5TV2_GNL_C	0	0	0	0	0	0	0	0	0	0	0	0	0	0	0	0	0	0	0	0	0	0	0	0	**0**
ATACAMA-2TG2A_TG2A+0.5TV2_GNL_D	0	0	0	0	0	0	0	0	0	0	0	0	0	0	0	0	0	0	0	0	0	0	0	0	**0**
ATACAMA-2TG2A_TG2A+0.5TV2_GNL_E	0	0	0	0	0	0	0	0	0	0	0	0	0	0	0	0	0	0	0	0	0	0	0	0	**0**
ATACAMA-2TG2A_TG2A+0.5TV2_GN_A	0	0	0	0	0	0	0	0	0	0	0	0	0	0	0	0	0	0	0	0	0	0	0	0	**0**
ATACAMA-2TG2A_TG2A+0.5TV2_GNL_INFLEX	0	0	0	0	0	0	0	0	0	0	0	0	0	0	0	0	0	0	0	0	0	0	0	0	**0**
ATACAMA-2TG2AB_TG2A+TG2B+TV2_DIESEL	0	0	0	0	0	0	0	0	0	0	0	0	0	0	0	0	0	0	0	0	0	0	0	0	**0**
ATACAMA-2TG2AB_TG2A+TG2B+TV2_GNL_A	0	0	0	0	0	0	0	0	0	0	0	0	0	0	0	0	0	0	0	0	0	0	0	0	**0**
ATACAMA-2TG2AB_TG2A+TG2B+TV2_GNL_B	0	0	0	0	0	0	0	0	0	0	0	0	0	0	0	0	0	0	0	0	0	0	0	0	**0**
ATACAMA-2TG2AB_TG2A+TG2B+TV2_GNL_C	0	0	0	0	0	0	0	0	0	0	0	0	0	0	0	0	0	0	0	0	0	0	0	0	**0**
ATACAMA-2TG2AB_TG2A+TG2B+TV2_GNL_D	0	0	0	0	0	0	0	0	0	0	0	0	0	0	0	0	0	0	0	0	0	0	0	0	**0**
ATACAMA-2TG2AB_TG2A+TG2B+TV2_GNL_E	0	0	0	0	0	0	0	0	0	0	0	0	0	0	0	0	0	0	0	0	0	0	0	0	**0**
ATACAMA-2TG2AB_TG2A+TG2B+TV2_GN_A	0	0	0	0	0	0	0	0	0	0	0	0	0	0	0	0	0	0	0	0	0	0	0	0	**0**
ATACAMA-2TG2AB_TG2A+TG2B+TV2_GNL_INFLEX	0	0	0	0	0	0	0	0	0	0	0	0	0	0	0	0	0	0	0	0	0	0	0	0	**0**
ATACAMA-2TG2B_TG2B_DIESEL	0	0	0	0	0	0	0	0	0	0	0	0	0	0	0	0	0	0	0	0	0	0	0	0	**0**
ATACAMA-2TG2B_TG2B_GNL_A	0	0	0	0	0	0	0	0	0	0	0	0	0	0	0	0	0	0	0	0	0	0	0	0	**0**
ATACAMA-2TG2B_TG2B_GNL_B	0	0	0	0	0	0	0	0	0	0	0	0	0	0	0	0	0	0	0	0	0	0	0	0	**0**
ATACAMA-2TG2B_TG2B_GNL_C	0	0	0	0	0	0	0	0	0	0	0	0	0	0	0	0	0	0	0	0	0	0	0	0	**0**
ATACAMA-2TG2B_TG2B_GNL_D	0	0	0	0	0	0	0	0	0	0	0	0	0	0	0	0	0	0	0	0	0	0	0	0	**0**
ATACAMA-2TG2B_TG2B_GNL_E	0	0	0	0	0	0	0	0	0	0	0	0	0	0	0	0	0	0	0	0	0	0	0	0	**0**
ATACAMA-2TG2B_TG2B_GN_A	0	0	0	0	0	0	0	0	0	0	0	0	0	0	0	0	0	0	0	0	0	0	0	0	**0**
ATACAMA-2TG2B_TG2B_GNL_INFLEX	0	0	0	0	0	0	0	0	0	0	0	0	0	0	0	0	0	0	0	0	0	0	0	0	**0**
ATACAMA-2TG2B_TG2B+0.5TV2_DIESEL	0	0	0	0	0	0	0	0	0	0	0	0	0	0	0	0	0	0	0	0	0	0	0	0	**0**
ATACAMA-2TG2B_TG2B+0.5TV2_GNL_A	0	0	0	0	0	0	0	0	0	0	0	0	0	0	0	0	0	0	0	0	0	0	0	0	**0**
ATACAMA-2TG2B_TG2B+0.5TV2_GNL_B	0	0	0	0	0	0	0	0	0	0	0	0	0	0	0	0	0	0	0	0	0	0	0	0	**0**
ATACAMA-2TG2B_TG2B+0.5TV2_GNL_C	0	0	0	0	0	0	0	0	0	0	0	0	0	0	0	0	0	0	0	0	0	0	0	0	**0**
ATACAMA-2TG2B_TG2B+0.5TV2_GNL_D	114	114	114	114	116	116	114	116	116	116	116	116	109	109	109	109	116	165	165	165	165	165	165	165	**3086**
ATACAMA-2TG2B_TG2B+0.5TV2_GNL_E	0	0	0	0	0	0	0	0	0	0	0	0	0	0	0	0	0	0	0	0	0	0	0	0	**0**
ATACAMA-2TG2B_TG2B+0.5TV2_GN_A	0	0	0	0	0	0	0	0	0	0	0	0	0	0	0	0	0	0	0	0	0	0	0	0	**0**
ATACAMA-2TG2B_TG2B+0.5TV2_GNL_INFLEX	0	0	0	0	0	0	0	0	0	0	0	0	0	0	0	0	0	0	0	0	0	0	0	0	**0**
PAM_COGEN	22	22	22	22	22	22	22	22	22	22	22	22	22	22	22	22	22	22	22	22	22	22	22	22	**528**
MANTOSBLANCOS-MIMB_DIESEL	0	0	0	0	0	0	0	0	0	0	0	0	0	0	0	0	0	0	0	0	0	0	0	0	**0**
LAPORTADA-TECNET_DIESEL	0	0	0	0	0	0	0	0	0	0	0	0	0	0	0	0	0	0	0	0	0	0	0	0	**0**
INACAL_DIESEL	0	0	0	0	0	0	0	0	0	0	0	0	0	0	0	0	0	0	0	0	0	0	0	0	**0**
AGUASBLANCAS-AGB_DIESEL	0	0	0	0	0	0	0	0	0	0	0	0	0	0	0	0	0	0	0	0	0	0	0	0	**0**
TALTAL-1_DIESEL	0	0	0	0	0	0	0	0	0	0	0	0	0	0	0	0	0	0	0	0	0	0	0	0	**0**
TALTAL-1_GNL_A	0	0	0	0	0	0	0	0	0	0	0	0	0	0	0	0	0	0	0	0	0	0	0	0	**0**
TALTAL-1_GNL_B	0	0	0	0	0	0	0	0	0	0	0	0	0	0	0	0	0	0	0	0	0	0	0	0	**0**
TALTAL-1_GNL_C	0	0	0	0	0	0	0	0	0	0	0	0	0	0	0	0	0	0	0	0	0	0	0	0	**0**
TALTAL-1_GNL_D	0	0	0	0	0	0	0	0	0	0	0	0	0	0	0	0	0	0	0	0	0	0	0	0	**0**
TALTAL-1_GNL_E	0	0	0	0	0	0	0	0	0	0	0	0	0	0	0	0	0	0	0	0	0	0	0	0	**0**
TALTAL-1_GN_A	0	0	0	0	0	0	0	0	0	0	0	0	0	0	0	0	0	0	0	0	0	0	0	0	**0**
TALTAL-1_GNL_INFLEX	0	0	0	0	0	0	0	0	0	0	0	0	0	0	0	0	0	0	0	0	0	0	0	0	**0**
TALTAL-2_DIESEL	0	0	0	0	0	0	0	0	0	0	0	0	0	0	0	0	0	0	0	0	0	0	0	0	**0**
TALTAL-2_GNL_A	0	0	0	0	0	0	0	0	0	0	0	0	0	0	0	0	0	0	0	0	0	0	0	0	**0**
TALTAL-2_GNL_B	0	0	0	0	0	0	0	0	0	0	0	0	0	0	0	0	0	0	0	0	0	0	0	0	**0**
TALTAL-2_GNL_C	0	0	0	0	0	0	0	0	0	0	0	0	0	0	0	0	0	0	0	0	0	0	0	0	**0**
TALTAL-2_GNL_D	0	0	0	0	0	0	0	0	0	0	0	0	0	0	0	0	0	121	122	122	122	122	122	110	**838**
TALTAL-2_GNL_E	0	0	0	0	0	0	0	0	0	0	0	0	0	0	0	0	0	0	0	0	0	0	0	0	**0**
TALTAL-2_GN_A	0	0	0	0	0	0	0	0	0	0	0	0	0	0	0	0	0	0	0	0	0	0	0	0	**0**
TALTAL-2_GNL_INFLEX	0	0	0	0	0	0	0	0	0	0	0	0	0	0	0	0	0	0	0	0	0	0	0	0	**0**
DALMAGRO_DIESEL	0	0	0	0	0	0	0	0	0	0	0	0	0	0	0	0	0	0	0	0	0	0	0	0	**0**
ANDES-1_DIESEL	0	0	0	0	0	0	0	0	0	0	0	0	0	0	0	0	0	0	0	0	0	0	0	0	**0**
ANDES-1_FO6	0	0	0	0	0	0	0	0	0	0	0	0	0	0	0	0	0	0	0	0	0	0	0	0	**0**

Periodo Desde: 15-05-2021 20-05-2021

COORDINADOR ELÉCTRICO NACIONAL	Programación Diaria del Sistema Eléctrico Nacional																								
lunes, 17 de mayo de 2021	1	2	3	4	5	6	7	8	9	10	11	12	13	14	15	16	17	18	19	20	21	22	23	24	
Costos Operación	278	272	277	265	262	266	266	271	259	258	257	251	241	246	241	249	290	369	389	399	394	385	387	365	**7.135**
Costos Encendido/Detención	2	1	0	0	0	0	0	0	0	0	0	0	0	0	0	0	3	4	1	0	0	0	0	0	**12**
Costos Totales [kUSD]	**281**	**273**	**277**	**265**	**262**	**266**	**266**	**271**	**259**	**258**	**257**	**251**	**241**	**246**	**241**	**249**	**292**	**373**	**390**	**399**	**394**	**385**	**387**	**366**	**7.147**
Costo Marginal Quillota 220 kV	**73,0**	**73,6**	**72,6**	**64,8**	**63,1**	**67,0**	**74,0**	**79,3**	**68,3**	**62,4**	**82,7**	**63,0**	**63,0**	**63,3**	**63,0**	**63,1**	**81,3**	**132,8**	**154,4**	**156,2**	**154,5**	**154,2**	**154,1**	**131,2**	**92,28**
Pérdidas [MWh]	214	206	199	190	189	193	198	213	288	356	364	364	357	354	354	346	299	267	266	269	262	262	248	252	**6.508**
Consumos Propios [MWh]	443	442	442	442	442	442	442	442	443	443	443	443	443	443	443	443	444	450	452	452	452	450	450	449	**10.676**
Demanda Total [MWh]	7903	7623	7415	7289	7269	7375	7672	8117	8756	9254	9466	9469	9403	9463	9403	9323	9268	9284	9688	9859	9735	9671	9287	8841	**210.834**
Generación Total [MWh]	**8561**	**8271**	**8056**	**7922**	**7900**	**8010**	**8313**	**8772**	**9487**	**10053**	**10272**	**10276**	**10202**	**10260**	**10200**	**10112**	**10012**	**10001**	**10405**	**10580**	**10448**	**10383**	**9985**	**9542**	**228.018**
ANDES-2_DIESEL	0	0	0	0	0	0	0	0	0	0	0	0	0	0	0	0	0	0	0	0	0	0	0	0	**0**
ANDES-2_FO6	0	0	0	0	0	0	0	0	0	0	0	0	0	0	0	0	0	0	0	0	0	0	0	0	**0**
ANDES-3_DIESEL	0	0	0	0	0	0	0	0	0	0	0	0	0	0	0	0	0	0	0	0	0	0	0	0	**0**
ANDES-3_FO6	0	0	0	0	0	0	0	0	0	0	0	0	0	0	0	0	0	0	0	0	0	0	0	0	**0**
ANDES-4_DIESEL	0	0	0	0	0	0	0	0	0	0	0	0	0	0	0	0	0	0	0	0	0	0	0	0	**0**
ANDES-4_FO6	0	0	0	0	0	0	0	0	0	0	0	0	0	0	0	0	0	0	0	0	0	0	0	0	**0**
SALVADOR_DIESEL	0	0	0	0	0	0	0	0	0	0	0	0	0	0	0	0	0	0	0	0	0	0	0	0	**0**
SANLORENZO-1_DIESEL	0	0	0	0	0	0	0	0	0	0	0	0	0	0	0	0	0	0	0	0	0	0	0	0	**0**
SANLORENZO-2_DIESEL	0	0	0	0	0	0	0	0	0	0	0	0	0	0	0	0	0	0	0	0	0	0	0	0	**0**
SANLORENZO-3_DIESEL	0	0	0	0	0	0	0	0	0	0	0	0	0	0	0	0	0	0	0	0	0	0	0	0	**0**
EMELDA-1_DIESEL	0	0	0	0	0	0	0	0	0	0	0	0	0	0	0	0	0	0	0	0	0	0	0	0	**0**
EMELDA-2_DIESEL	0	0	0	0	0	0	0	0	0	0	0	0	0	0	0	0	0	0	0	0	0	0	0	0	**0**
CENIZAS_DIESEL	0	0	0	0	0	0	0	0	0	0	0	0	0	0	0	0	0	0	0	0	0	0	0	0	**0**
TERMOPACIFICO_DIESEL	0	0	0	0	0	0	0	0	0	0	0	0	0	0	0	0	0	0	0	0	0	0	0	0	**0**
PAJONALES_DIESEL	0	0	0	0	0	0	0	0	0	0	0	0	0	0	0	0	0	0	0	0	0	0	0	0	**0**
CARDONES_DIESEL	0	0	0	0	0	0	0	0	0	0	0	0	0	0	0	0	0	0	0	0	0	0	0	0	**0**
GUACOLDA-1_CAR	126	126	126	126	126	126	126	126	126	126	126	126	126	126	126	126	126	126	126	126	126	126	126	126	**3024**
GUACOLDA-2_CAR	105	105	105	105	105	105	105	105	105	105	105	105	100	105	105	105	105	105	105	105	105	105	105	105	**2515**
GUACOLDA-3_CAR	0	0	0	0	0	0	0	0	0	0	0	0	0	0	0	0	0	0	0	0	0	0	0	0	**0**
GUACOLDA-4_CAR	154	154	154	154	154	154	154	154	154	154	75	75	154	154	154	154	154	154	154	154	154	154	154	154	**3536**
GUACOLDA-5_CAR	156	156	156	156	156	156	156	156	156	156	156	156	156	156	156	156	156	156	156	156	156	156	156	156	**3749**
HUASCO-1_DIESEL	0	0	0	0	0	0	0	0	0	0	0	0	0	0	0	0	0	0	0	0	0	0	0	0	**0**
HUASCO-1_IFO	0	0	0	0	0	0	0	0	0	0	0	0	0	0	0	0	0	0	0	0	0	0	0	0	**0**
HUASCO-2_DIESEL	0	0	0	0	0	0	0	0	0	0	0	0	0	0	0	0	0	0	0	0	0	0	0	0	**0**
HUASCO-2_IFO	0	0	0	0	0	0	0	0	0	0	0	0	0	0	0	0	0	0	0	0	0	0	0	0	**0**
HUASCO-3_DIESEL	0	0	0	0	0	0	0	0	0	0	0	0	0	0	0	0	0	0	0	0	0	0	0	0	**0**
HUASCO-3_IFO	0	0	0	0	0	0	0	0	0	0	0	0	0	0	0	0	0	0	0	0	0	0	0	0	**0**
PCOLORADA_DIESEL	0	0	0	0	0	0	0	0	0	0	0	0	0	0	0	0	0	0	0	0	0	0	0	0	**0**
PCOLORADA_IFO	0	0	0	0	0	0	0	0	0	0	0	0	0	0	0	0	0	0	0	0	0	0	0	0	**0**
PENON_DIESEL	0	0	0	0	0	0	0	0	0	0	0	0	0	0	0	0	0	0	0	0	0	0	0	0	**0**
OLIVOS_BL1_DIESEL	0	0	0	0	0	0	0	0	0	0	0	0	0	0	0	0	0	0	0	0	0	0	0	0	**0**
OLIVOS_BL1+BL2_DIESEL	0	0	0	0	0	0	0	0	0	0	0	0	0	0	0	0	0	0	0	0	0	0	0	0	**0**
ESPINOS_BL1_DIESEL	0	0	0	0	0	0	0	0	0	0	0	0	0	0	0	0	0	0	0	0	0	0	0	0	**0**
ESPINOS_BL1+BL2_DIESEL	0	0	0	0	0	0	0	0	0	0	0	0	0	0	0	0	0	0	0	0	0	0	0	0	**0**
NUEVAVENTANAS_CAR	267	267	267	267	267	267	267	267	170	170	170	267	267	267	267	267	267	267	267	267	267	267	267	267	**6119**
CAMPICHE_CAR	270	270	270	270	270	270	270	270	270	270	270	270	270	270	270	270	270	270	270	270	270	270	270	270	**6480**
VENTANAS-2_CAR	0	0	0	0	0	0	0	0	0	0	0	0	0	0	0	0	0	0	0	0	0	0	0	0	**0**
QUINTERO-1_DIESEL	0	0	0	0	0	0	0	0	0	0	0	0	0	0	0	0	0	0	0	0	0	0	0	0	**0**
QUINTERO-1_GN_A	0	0	0	0	0	0	0	0	0	0	0	0	0	0	0	0	0	0	0	0	0	0	0	0	**0**
QUINTERO-1_GNL_A	0	0	0	0	0	0	0	0	0	0	0	0	0	0	0	0	0	0	0	0	0	0	0	0	**0**
QUINTERO-1_GNL_B	0	0	0	0	0	0	0	0	0	0	0	0	0	0	0	0	0	0	0	0	0	0	0	0	**0**
QUINTERO-1_GNL_C	0	0	0	0	0	0	0	0	0	0	0	0	0	0	0	0	0	0	0	0	0	0	0	0	**0**
QUINTERO-1_GNL_D	0	0	0	0	0	0	0	0	0	0	0	0	0	0	0	0	0	0	0	0	0	0	0	0	**0**
QUINTERO-1_GNL_E	0	0	0	0	0	0	0	0	0	0	0	0	0	0	0	0	96	103	99	96	100	96	96	96	**783**
QUINTERO-1_GNL_F	0	0	0	0	0	0	0	0	0	0	0	0	0	0	0	0	0	0	0	0	0	0	0	0	**0**
QUINTERO-1_GNL_INFLEX	0	0	0	0	0	0	0	0	0	0	0	0	0	0	0	0	0	0	0	0	0	0	0	0	**0**
QUINTERO-2_DIESEL	0	0	0	0	0	0	0	0	0	0	0	0	0	0	0	0	0	0	0	0	0	0	0	0	**0**
QUINTERO-2_GN_A	0	0	0	0	0	0	0	0	0	0	0	0	0	0	0	0	0	0	0	0	0	0	0	0	**0**
QUINTERO-2_GNL_A	0	0	0	0	0	0	0	0	0	0	0	0	0	0	0	0	0	0	0	0	0	0	0	0	**0**
QUINTERO-2_GNL_B	0	0	0	0	0	0	0	0	0	0	0	0	0	0	0	0	0	0	0	0	0	0	0	0	**0**
QUINTERO-2_GNL_C	0	0	0	0	0	0	0	0	0	0	0	0	0	0	0	0	0	0	0	0	0	0	0	0	**0**
QUINTERO-2_GNL_D	0	0	0	0	0	0	0	0	0	0	0	0	0	0	0	0	0	0	0	0	0	0	0	0	**0**
QUINTERO-2_GNL_E	75	0	0	0	0	0	0	0	0	0	0	0	0	0	0	0	95	98	98	98	98	98	98	98	**855**
QUINTERO-2_GNL_F	0	0	0	0	0	0	0	0	0	0	0	0	0	0	0	0	0	0	0	0	0	0	0	0	**0**

Periodo Desde: 15-05-2021 20-05-2021

COORDINADOR ELÉCTRICO NACIONAL	Programación Diaria del Sistema Eléctrico Nacional																								
lunes, 17 de mayo de 2021	1	2	3	4	5	6	7	8	9	10	11	12	13	14	15	16	17	18	19	20	21	22	23	24	
Costos Operación	278	272	277	265	262	266	266	271	259	258	257	251	241	246	241	249	290	369	389	399	394	385	387	365	**7.135**
Costos Encendido/Detención	2	1	0	0	0	0	0	0	0	0	0	0	0	0	0	0	3	4	1	0	0	0	0	0	**12**
Costos Totales [kUSD]	**281**	**273**	**277**	**265**	**262**	**266**	**266**	**271**	**259**	**258**	**257**	**251**	**241**	**246**	**241**	**249**	**292**	**373**	**390**	**399**	**394**	**385**	**387**	**366**	**7.147**
Costo Marginal Quillota 220 kV	**73,0**	**73,6**	**72,6**	**64,8**	**63,1**	**67,0**	**74,0**	**79,3**	**68,3**	**62,4**	**82,7**	**63,0**	**63,0**	**63,3**	**63,0**	**63,1**	**81,3**	**132,8**	**154,4**	**156,2**	**154,5**	**154,2**	**154,1**	**131,2**	**92,28**
Pérdidas [MWh]	214	206	199	190	189	193	198	213	288	356	364	364	357	354	354	346	299	267	266	269	262	262	248	252	**6.508**
Consumos Propios [MWh]	443	442	442	442	442	442	442	442	443	443	443	443	443	443	443	443	444	450	452	452	452	450	450	449	**10.676**
Demanda Total [MWh]	7903	7623	7415	7289	7269	7375	7672	8117	8756	9254	9466	9469	9403	9463	9403	9323	9268	9284	9688	9859	9735	9671	9287	8841	**210.834**
Generación Total [MWh]	**8561**	**8271**	**8056**	**7922**	**7900**	**8010**	**8313**	**8772**	**9487**	**10053**	**10272**	**10276**	**10202**	**10260**	**10200**	**10112**	**10012**	**10001**	**10405**	**10580**	**10448**	**10383**	**9985**	**9542**	**228.018**
QUINTERO-2_GNL_INFLEX	0	0	0	0	0	0	0	0	0	0	0	0	0	0	0	0	0	0	0	0	0	0	0	0	**0**
SANISIDRO-1_TG1_DIESEL	0	0	0	0	0	0	0	0	0	0	0	0	0	0	0	0	0	0	0	0	0	0	0	0	**0**
SANISIDRO-1_TG1_GN_A	0	0	0	0	0	0	0	0	0	0	0	0	0	0	0	0	0	0	0	0	0	0	0	0	**0**
SANISIDRO-1_TG1_GNL_A	0	0	0	0	0	0	0	0	0	0	0	0	0	0	0	0	0	0	0	0	0	0	0	0	**0**
SANISIDRO-1_TG1_GNL_B	0	0	0	0	0	0	0	0	0	0	0	0	0	0	0	0	0	0	0	0	0	0	0	0	**0**
SANISIDRO-1_TG1_GNL_C	0	0	0	0	0	0	0	0	0	0	0	0	0	0	0	0	0	0	0	0	0	0	0	0	**0**
SANISIDRO-1_TG1_GNL_D	0	0	0	0	0	0	0	0	0	0	0	0	0	0	0	0	0	0	0	0	0	0	0	0	**0**
SANISIDRO-1_TG1_GNL_E	0	0	0	0	0	0	0	0	0	0	0	0	0	0	0	0	0	0	0	0	0	0	0	0	**0**
SANISIDRO-1_TG1_GNL_F	0	0	0	0	0	0	0	0	0	0	0	0	0	0	0	0	0	0	0	0	0	0	0	0	**0**
SANISIDRO-1_TG1_GNL_INFLEX	0	0	0	0	0	0	0	0	0	0	0	0	0	0	0	0	0	0	0	0	0	0	0	0	**0**
SANISIDRO-1_TG1+TV1_DIESEL	0	0	0	0	0	0	0	0	0	0	0	0	0	0	0	0	0	0	0	0	0	0	0	0	**0**
SANISIDRO-1_TG1+TV1_GN_A	0	0	0	0	0	0	0	0	0	0	0	0	0	0	0	0	0	0	0	0	0	0	0	0	**0**
SANISIDRO-1_TG1+TV1_GNL_A	0	0	0	0	0	0	0	0	0	0	0	0	0	0	0	0	0	0	0	0	0	0	0	0	**0**
SANISIDRO-1_TG1+TV1_GNL_B	0	0	0	0	0	0	0	0	0	0	0	0	0	0	0	0	0	0	0	0	0	0	0	0	**0**
SANISIDRO-1_TG1+TV1_GNL_C	0	0	0	0	0	0	0	0	0	0	0	0	0	0	0	0	0	0	0	0	0	0	0	0	**0**
SANISIDRO-1_TG1+TV1_GNL_D	0	0	0	0	0	0	0	0	0	0	0	0	0	0	0	0	0	0	0	0	0	0	0	0	**0**
SANISIDRO-1_TG1+TV1_GNL_E	344	344	344	340	340	344	344	344	344	344	340	340	340	340	340	340	344	344	344	344	344	344	344	344	**8226**
SANISIDRO-1_TG1+TV1_GNL_F	0	0	0	0	0	0	0	0	0	0	0	0	0	0	0	0	0	0	0	0	0	0	0	0	**0**
SANISIDRO-1_TG1+TV1_GNL_INFLEX	0	0	0	0	0	0	0	0	0	0	0	0	0	0	0	0	0	0	0	0	0	0	0	0	**0**
SANISIDRO-1_TG1+TV1_FSTVD_DIESEL	0	0	0	0	0	0	0	0	0	0	0	0	0	0	0	0	0	0	0	0	0	0	0	0	**0**
SANISIDRO-1_TG1+TV1_FSTVD_GN_A	0	0	0	0	0	0	0	0	0	0	0	0	0	0	0	0	0	0	0	0	0	0	0	0	**0**
SANISIDRO-1_TG1+TV1_FSTVD_GNL_A	0	0	0	0	0	0	0	0	0	0	0	0	0	0	0	0	0	0	0	0	0	0	0	0	**0**
SANISIDRO-1_TG1+TV1_FSTVD_GNL_B	0	0	0	0	0	0	0	0	0	0	0	0	0	0	0	0	0	0	0	0	0	0	0	0	**0**
SANISIDRO-1_TG1+TV1_FSTVD_GNL_C	0	0	0	0	0	0	0	0	0	0	0	0	0	0	0	0	0	0	0	0	0	0	0	0	**0**
SANISIDRO-1_TG1+TV1_FSTVD_GNL_D	0	0	0	0	0	0	0	0	0	0	0	0	0	0	0	0	0	0	0	0	0	0	0	0	**0**
SANISIDRO-1_TG1+TV1_FSTVD_GNL_E	0	0	0	0	0	0	0	0	0	0	0	0	0	0	0	0	0	0	0	0	0	0	0	0	**0**
SANISIDRO-1_TG1+TV1_FSTVD_GNL_F	0	0	0	0	0	0	0	0	0	0	0	0	0	0	0	0	0	0	0	0	0	0	0	0	**0**
SANISIDRO-1_TG1+TV1_FSTVD_GNL_INFLEX	0	0	0	0	0	0	0	0	0	0	0	0	0	0	0	0	0	0	0	0	0	0	0	0	**0**
SANISIDRO-1_TG1+TV1+FA1_GN_A	0	0	0	0	0	0	0	0	0	0	0	0	0	0	0	0	0	0	0	0	0	0	0	0	**0**
SANISIDRO-1_TG1+TV1+FA1_GNL_A	0	0	0	0	0	0	0	0	0	0	0	0	0	0	0	0	0	0	0	0	0	0	0	0	**0**
SANISIDRO-1_TG1+TV1+FA1_GNL_B	0	0	0	0	0	0	0	0	0	0	0	0	0	0	0	0	0	0	0	0	0	0	0	0	**0**
SANISIDRO-1_TG1+TV1+FA1_GNL_C	0	0	0	0	0	0	0	0	0	0	0	0	0	0	0	0	0	0	0	0	0	0	0	0	**0**
SANISIDRO-1_TG1+TV1+FA1_GNL_D	0	0	0	0	0	0	0	0	0	0	0	0	0	0	0	0	0	0	0	0	0	0	0	0	**0**
SANISIDRO-1_TG1+TV1+FA1_GNL_E	0	0	0	0	0	0	0	0	0	0	0	0	0	0	0	0	0	0	0	0	0	0	0	0	**0**
SANISIDRO-1_TG1+TV1+FA1_GNL_F	0	0	0	0	0	0	0	0	0	0	0	0	0	0	0	0	0	0	0	0	0	0	0	0	**0**
SANISIDRO-1_TG1+TV1+FA1_GNL_INFLEX	0	0	0	0	0	0	0	0	0	0	0	0	0	0	0	0	0	0	0	0	0	0	0	0	**0**
SANISIDRO-2_TG1_DIESEL	0	0	0	0	0	0	0	0	0	0	0	0	0	0	0	0	0	0	0	0	0	0	0	0	**0**
SANISIDRO-2_TG1_GN_A	0	0	0	0	0	0	0	0	0	0	0	0	0	0	0	0	0	0	0	0	0	0	0	0	**0**
SANISIDRO-2_TG1_GNL_A	0	0	0	0	0	0	0	0	0	0	0	0	0	0	0	0	0	0	0	0	0	0	0	0	**0**
SANISIDRO-2_TG1_GNL_B	0	0	0	0	0	0	0	0	0	0	0	0	0	0	0	0	0	0	0	0	0	0	0	0	**0**
SANISIDRO-2_TG1_GNL_C	0	0	0	0	0	0	0	0	0	0	0	0	0	0	0	0	0	0	0	0	0	0	0	0	**0**
SANISIDRO-2_TG1_GNL_D	0	0	0	0	0	0	0	0	0	0	0	0	0	0	0	0	0	0	0	0	0	0	0	0	**0**
SANISIDRO-2_TG1_GNL_E	0	0	0	0	0	0	0	0	0	0	0	0	0	0	0	0	0	0	0	0	0	0	0	0	**0**
SANISIDRO-2_TG1_GNL_F	0	0	0	0	0	0	0	0	0	0	0	0	0	0	0	0	0	0	0	0	0	0	0	0	**0**
SANISIDRO-2_TG1_GNL_INFLEX	0	0	0	0	0	0	0	0	0	0	0	0	0	0	0	0	0	0	0	0	0	0	0	0	**0**
SANISIDRO-2_TG1+TV1_DIESEL	0	0	0	0	0	0	0	0	0	0	0	0	0	0	0	0	0	0	0	0	0	0	0	0	**0**
SANISIDRO-2_TG1+TV1_GN_A	0	0	0	0	0	0	0	0	0	0	0	0	0	0	0	0	0	0	0	0	0	0	0	0	**0**
SANISIDRO-2_TG1+TV1_GNL_A	0	0	0	0	0	0	0	0	0	0	0	0	0	0	0	0	0	0	0	0	0	0	0	0	**0**
SANISIDRO-2_TG1+TV1_GNL_B	0	0	0	0	0	0	0	0	0	0	0	0	0	0	0	0	0	0	0	0	0	0	0	0	**0**
SANISIDRO-2_TG1+TV1_GNL_C	0	0	0	0	0	0	0	0	0	0	0	0	0	0	0	0	0	0	0	0	0	0	0	0	**0**
SANISIDRO-2_TG1+TV1_GNL_D	0	0	0	0	0	0	0	0	0	0	0	0	0	0	0	0	0	0	0	0	0	0	0	0	**0**
SANISIDRO-2_TG1+TV1_GNL_E	380	380	380	380	380	380	380	380	380	380	380	380	380	380	380	380	380	380	380	380	380	380	380	380	**9120**
SANISIDRO-2_TG1+TV1_GNL_F	0	0	0	0	0	0	0	0	0	0	0	0	0	0	0	0	0	0	0	0	0	0	0	0	**0**
SANISIDRO-2_TG1+TV1_GNL_INFLEX	0	0	0	0	0	0	0	0	0	0	0	0	0	0	0	0	0	0	0	0	0	0	0	0	**0**

Periodo Desde: 15-05-2021 20-05-2021

COORDINADOR ELÉCTRICO NACIONAL	Programación Diaria del Sistema Eléctrico Nacional																								
lunes, 17 de mayo de 2021	1	2	3	4	5	6	7	8	9	10	11	12	13	14	15	16	17	18	19	20	21	22	23	24	
Costos Operación	278	272	277	265	262	266	266	271	259	258	257	251	241	246	241	249	290	369	389	399	394	385	387	365	**7.135**
Costos Encendido/Detención	2	1	0	0	0	0	0	0	0	0	0	0	0	0	0	0	3	4	1	0	0	0	0	0	**12**
Costos Totales [kUSD]	**281**	**273**	**277**	**265**	**262**	**266**	**266**	**271**	**259**	**258**	**257**	**251**	**241**	**246**	**241**	**249**	**292**	**373**	**390**	**399**	**394**	**385**	**387**	**366**	**7.147**
Costo Marginal Quillota 220 kV	**73,0**	**73,6**	**72,6**	**64,8**	**63,1**	**67,0**	**74,0**	**79,3**	**68,3**	**62,4**	**82,7**	**63,0**	**63,0**	**63,3**	**63,0**	**63,1**	**81,3**	**132,8**	**154,4**	**156,2**	**154,5**	**154,2**	**154,1**	**131,2**	**92,28**
Pérdidas [MWh]	214	206	199	190	189	193	198	213	288	356	364	364	357	354	354	346	299	267	266	269	262	262	248	252	**6.508**
Consumos Propios [MWh]	443	442	442	442	442	442	442	442	443	443	443	443	443	443	443	443	444	450	452	452	452	450	450	449	**10.676**
Demanda Total [MWh]	7903	7623	7415	7289	7269	7375	7672	8117	8756	9254	9466	9469	9403	9463	9403	9323	9268	9284	9688	9859	9735	9671	9287	8841	**210.834**
Generación Total [MWh]	**8561**	**8271**	**8056**	**7922**	**7900**	**8010**	**8313**	**8772**	**9487**	**10053**	**10272**	**10276**	**10202**	**10260**	**10200**	**10112**	**10012**	**10001**	**10405**	**10580**	**10448**	**10383**	**9985**	**9542**	**228.018**
SANISIDRO-2_TG1+TV1_FSTVU_DIESEL	0	0	0	0	0	0	0	0	0	0	0	0	0	0	0	0	0	0	0	0	0	0	0	0	**0**
SANISIDRO-2_TG1+TV1_FSTVU_GN_A	0	0	0	0	0	0	0	0	0	0	0	0	0	0	0	0	0	0	0	0	0	0	0	0	**0**
SANISIDRO-2_TG1+TV1_FSTVU_GNL_A	0	0	0	0	0	0	0	0	0	0	0	0	0	0	0	0	0	0	0	0	0	0	0	0	**0**
SANISIDRO-2_TG1+TV1_FSTVU_GNL_B	0	0	0	0	0	0	0	0	0	0	0	0	0	0	0	0	0	0	0	0	0	0	0	0	**0**
SANISIDRO-2_TG1+TV1_FSTVU_GNL_C	0	0	0	0	0	0	0	0	0	0	0	0	0	0	0	0	0	0	0	0	0	0	0	0	**0**
SANISIDRO-2_TG1+TV1_FSTVU_GNL_D	0	0	0	0	0	0	0	0	0	0	0	0	0	0	0	0	0	0	0	0	0	0	0	0	**0**
SANISIDRO-2_TG1+TV1_FSTVU_GNL_E	0	0	0	0	0	0	0	0	0	0	0	0	0	0	0	0	0	0	0	0	0	0	0	0	**0**
SANISIDRO-2_TG1+TV1_FSTVU_GNL_F	0	0	0	0	0	0	0	0	0	0	0	0	0	0	0	0	0	0	0	0	0	0	0	0	**0**
SANISIDRO-2_TG1+TV1_FSTVU_GNL_INFLEX	0	0	0	0	0	0	0	0	0	0	0	0	0	0	0	0	0	0	0	0	0	0	0	0	**0**
NEHUENCO-1_TG1+TV1+FA1_GN_A	0	0	0	0	0	0	0	0	0	0	0	0	0	0	0	0	0	0	0	0	0	0	0	0	**0**
NEHUENCO-1_TG1+TV1+FA1_GNL_A	0	0	0	0	0	0	0	0	0	0	0	0	0	0	0	0	0	0	0	0	0	0	0	0	**0**
NEHUENCO-1_TG1+TV1+FA1_GNL_B	0	0	0	0	0	0	0	0	0	0	0	0	0	0	0	0	0	0	0	0	0	0	0	0	**0**
NEHUENCO-1_TG1+TV1+FA1_GNL_C	0	0	0	0	0	0	0	0	0	0	0	0	0	0	0	0	0	0	0	0	0	0	0	0	**0**
NEHUENCO-1_TG1+TV1+FA1_GNL_D	0	0	0	0	0	0	0	0	0	0	0	0	0	0	0	0	0	0	0	0	0	0	0	0	**0**
NEHUENCO-1_TG1+TV1+FA1_GNL_E	0	0	0	0	0	0	0	0	0	0	0	0	0	0	0	0	0	0	0	0	0	0	0	0	**0**
NEHUENCO-1_TG1+TV1+FA1_GNL_F	0	0	0	0	0	0	0	0	0	0	0	0	0	0	0	0	0	0	0	0	0	0	0	0	**0**
NEHUENCO-1_TG1+TV1+FA1_GNL_G	0	0	0	0	0	0	0	0	0	0	0	0	0	0	0	0	0	0	0	0	0	0	0	0	**0**
NEHUENCO-1_TG1_GN_A	0	0	0	0	0	0	0	0	0	0	0	0	0	0	0	0	0	0	0	0	0	0	0	0	**0**
NEHUENCO-1_TG1_GNL_A	0	0	0	0	0	0	0	0	0	0	0	0	0	0	0	0	0	0	0	0	0	0	0	0	**0**
NEHUENCO-1_TG1_GNL_B	0	0	0	0	0	0	0	0	0	0	0	0	0	0	0	0	0	0	0	0	0	0	0	0	**0**
NEHUENCO-1_TG1_GNL_C	0	0	0	0	0	0	0	0	0	0	0	0	0	0	0	0	0	0	0	0	0	0	0	0	**0**
NEHUENCO-1_TG1_GNL_D	0	0	0	0	0	0	0	0	0	0	0	0	0	0	0	0	0	0	0	0	0	0	0	0	**0**
NEHUENCO-1_TG1_GNL_E	0	0	0	0	0	0	0	0	0	0	0	0	0	0	0	0	0	0	0	0	0	0	0	0	**0**
NEHUENCO-1_TG1_GNL_F	0	0	0	0	0	0	0	0	0	0	0	0	0	0	0	0	0	0	0	0	0	0	0	0	**0**
NEHUENCO-1_TG1_GNL_G	0	0	0	0	0	0	0	0	0	0	0	0	0	0	0	0	0	0	0	0	0	0	0	0	**0**
NEHUENCO-1_TG1_GNL_INFLEX	0	0	0	0	0	0	0	0	0	0	0	0	0	0	0	0	0	0	0	0	0	0	0	0	**0**
NEHUENCO-1_TG1+TV1_DIESEL	0	0	0	0	0	0	0	0	0	0	0	0	0	0	0	0	0	0	0	0	0	0	0	0	**0**
NEHUENCO-1_TG1+TV1_GN_A	0	0	0	0	0	0	0	0	0	0	0	0	0	0	0	0	0	0	0	0	0	0	0	0	**0**
NEHUENCO-1_TG1+TV1_GNL_A	0	0	328	0	0	0	253	0	0	253	253	0	0	0	0	0	253	0	0	328	0	0	328	328	**2323**
NEHUENCO-1_TG1+TV1_GNL_B	0	0	0	0	0	0	0	0	0	0	0	0	0	0	0	0	0	0	0	0	0	0	0	0	**0**
NEHUENCO-1_TG1+TV1_GNL_C	328	328	0	328	328	328	0	253	253	0	0	253	253	253	253	253	0	328	328	0	328	328	0	0	**4720**
NEHUENCO-1_TG1+TV1_GNL_D	0	0	0	0	0	0	0	0	0	0	0	0	0	0	0	0	0	0	0	0	0	0	0	0	**0**
NEHUENCO-1_TG1+TV1_GNL_E	0	0	0	0	0	0	0	0	0	0	0	0	0	0	0	0	0	0	0	0	0	0	0	0	**0**
NEHUENCO-1_TG1+TV1_GNL_F	0	0	0	0	0	0	0	0	0	0	0	0	0	0	0	0	0	0	0	0	0	0	0	0	**0**
NEHUENCO-1_TG1+TV1_GNL_G	0	0	0	0	0	0	0	0	0	0	0	0	0	0	0	0	0	0	0	0	0	0	0	0	**0**
NEHUENCO-1_TG1+TV1_GNL_INFLEX	0	0	0	0	0	0	0	0	0	0	0	0	0	0	0	0	0	0	0	0	0	0	0	0	**0**
NEHUENCO-2_TG1_GN_A	0	0	0	0	0	0	0	0	0	0	0	0	0	0	0	0	0	0	0	0	0	0	0	0	**0**
NEHUENCO-2_TG1_GNL_A	0	0	0	0	0	0	0	0	0	0	0	0	0	0	0	0	0	0	0	0	0	0	0	0	**0**
NEHUENCO-2_TG1_GNL_B	0	0	0	0	0	0	0	0	0	0	0	0	0	0	0	0	0	0	0	0	0	0	0	0	**0**
NEHUENCO-2_TG1_GNL_C	0	0	0	0	0	0	0	0	0	0	0	0	0	0	0	0	0	0	0	0	0	0	0	0	**0**
NEHUENCO-2_TG1_GNL_D	0	0	0	0	0	0	0	0	0	0	0	0	0	0	0	0	0	0	0	0	0	0	0	0	**0**
NEHUENCO-2_TG1_GNL_E	0	0	0	0	0	0	0	0	0	0	0	0	0	0	0	0	0	0	0	0	0	0	0	0	**0**
NEHUENCO-2_TG1_GNL_F	0	0	0	0	0	0	0	0	0	0	0	0	0	0	0	0	0	0	0	0	0	0	0	0	**0**
NEHUENCO-2_TG1_GNL_G	0	0	0	0	0	0	0	0	0	0	0	0	0	0	0	0	0	0	0	0	0	0	0	0	**0**
NEHUENCO-2_TG1_GNL_INFLEX	0	0	0	0	0	0	0	0	0	0	0	0	0	0	0	0	0	0	0	0	0	0	0	0	**0**
NEHUENCO-2_TG1+TV1_DIESEL	0	0	0	0	0	0	0	0	0	0	0	0	0	0	0	0	0	0	0	0	0	0	0	0	**0**
NEHUENCO-2_TG1+TV1_GN_A	0	0	0	0	0	0	0	0	0	0	0	0	0	0	0	0	0	0	0	0	0	0	0	0	**0**
NEHUENCO-2_TG1+TV1_GNL_A	356	365	379	350	347	366	0	308	0	221	0	0	0	0	0	0	290	0	0	378	387	0	0	0	**3746**
NEHUENCO-2_TG1+TV1_GNL_B	0	0	0	0	0	0	0	0	0	0	0	0	0	0	0	0	0	0	0	0	0	0	0	0	**0**
NEHUENCO-2_TG1+TV1_GNL_C	0	0	0	0	0	0	290	0	221	0	259	221	221	221	221	221	0	387	387	0	0	378	387	387	**3799**
NEHUENCO-2_TG1+TV1_GNL_D	0	0	0	0	0	0	0	0	0	0	0	0	0	0	0	0	0	0	0	0	0	0	0	0	**0**
NEHUENCO-2_TG1+TV1_GNL_E	0	0	0	0	0	0	0	0	0	0	0	0	0	0	0	0	0	0	0	0	0	0	0	0	**0**
NEHUENCO-2_TG1+TV1_GNL_F	0	0	0	0	0	0	0	0	0	0	0	0	0	0	0	0	0	0	0	0	0	0	0	0	**0**
NEHUENCO-2_TG1+TV1_GNL_G	0	0	0	0	0	0	0	0	0	0	0	0	0	0	0	0	0	0	0	0	0	0	0	0	**0**

Periodo Desde: 15-05-2021 20-05-2021

COORDINADOR ELÉCTRICO NACIONAL	Programación Diaria del Sistema Eléctrico Nacional																								
lunes, 17 de mayo de 2021	1	2	3	4	5	6	7	8	9	10	11	12	13	14	15	16	17	18	19	20	21	22	23	24	
Costos Operación	278	272	277	265	262	266	266	271	259	258	257	251	241	246	241	249	290	369	389	399	394	385	387	365	**7.135**
Costos Encendido/Detención	2	1	0	0	0	0	0	0	0	0	0	0	0	0	0	0	3	4	1	0	0	0	0	0	**12**
Costos Totales [kUSD]	**281**	**273**	**277**	**265**	**262**	**266**	**266**	**271**	**259**	**258**	**257**	**251**	**241**	**246**	**241**	**249**	**292**	**373**	**390**	**399**	**394**	**385**	**387**	**366**	**7.147**
Costo Marginal Quillota 220 kV	**73,0**	**73,6**	**72,6**	**64,8**	**63,1**	**67,0**	**74,0**	**79,3**	**68,3**	**62,4**	**82,7**	**63,0**	**63,0**	**63,3**	**63,0**	**63,1**	**81,3**	**132,8**	**154,4**	**156,2**	**154,5**	**154,2**	**154,1**	**131,2**	**92,28**
Pérdidas [MWh]	214	206	199	190	189	193	198	213	288	356	364	364	357	354	354	346	299	267	266	269	262	262	248	252	**6.508**
Consumos Propios [MWh]	443	442	442	442	442	442	442	442	443	443	443	443	443	443	443	443	444	450	452	452	452	450	450	449	**10.676**
Demanda Total [MWh]	7903	7623	7415	7289	7269	7375	7672	8117	8756	9254	9466	9469	9403	9463	9403	9323	9268	9284	9688	9859	9735	9671	9287	8841	**210.834**
Generación Total [MWh]	**8561**	**8271**	**8056**	**7922**	**7900**	**8010**	**8313**	**8772**	**9487**	**10053**	**10272**	**10276**	**10202**	**10260**	**10200**	**10112**	**10012**	**10001**	**10405**	**10580**	**10448**	**10383**	**9985**	**9542**	**228.018**
NEHUENCO-2_TG1+TV1_GNL_INFLEX	0	0	0	0	0	0	0	0	0	0	0	0	0	0	0	0	0	0	0	0	0	0	0	0	**0**
NEHUENCO-9B_DIESEL	0	0	0	0	0	0	0	0	0	0	0	0	0	0	0	0	0	0	0	0	0	0	0	0	**0**
NEHUENCO-9B_GN_A	0	0	0	0	0	0	0	0	0	0	0	0	0	0	0	0	0	0	0	0	0	0	0	0	**0**
NEHUENCO-9B_GNL_A	0	0	0	0	0	0	0	0	0	0	0	0	0	0	0	0	0	0	0	0	0	0	0	0	**0**
NEHUENCO-9B_GNL_B	0	0	0	0	0	0	0	0	0	0	0	0	0	0	0	0	0	0	0	0	0	0	0	0	**0**
NEHUENCO-9B_GNL_C	0	0	0	0	0	0	0	0	0	0	0	0	0	0	0	0	0	0	0	0	0	0	0	0	**0**
NEHUENCO-9B_GNL_D	0	0	0	0	0	0	0	0	0	0	0	0	0	0	0	0	0	0	0	0	0	0	0	0	**0**
NEHUENCO-9B_GNL_E	0	0	0	0	0	0	0	0	0	0	0	0	0	0	0	0	0	0	0	0	0	0	0	0	**0**
NEHUENCO-9B_GNL_F	0	0	0	0	0	0	0	0	0	0	0	0	0	0	0	0	0	0	0	0	0	0	0	0	**0**
NEHUENCO-9B_GNL_G	0	0	0	0	0	0	0	0	0	0	0	0	0	0	0	0	0	0	0	0	0	0	0	0	**0**
NEHUENCO-9B_GNL_INFLEX	0	0	0	0	0	0	0	0	0	0	0	0	0	0	0	0	0	0	0	0	0	0	0	0	**0**
COLMITO_DIESEL	0	0	0	0	0	0	0	0	18	18	18	18	18	18	18	18	18	18	58	58	58	58	58	18	**488**
COLMITO_GNL_A	0	0	0	0	0	0	0	0	0	0	0	0	0	0	0	0	0	0	0	0	0	0	0	0	**0**
COLMITO_GNL_INFLEX	0	0	0	0	0	0	0	0	0	0	0	0	0	0	0	0	0	0	0	0	0	0	0	0	**0**
CONCON_DIESEL	0	0	0	0	0	0	0	0	0	0	0	0	0	0	0	0	0	0	0	0	0	0	0	0	**0**
ENAPACONCAGUA_COGEN	25	25	25	25	25	25	25	25	25	25	25	25	25	25	25	25	25	25	25	25	25	25	25	25	**600**
PLACILLA_DIESEL	0	0	0	0	0	0	0	0	0	0	0	0	0	0	0	0	0	0	0	0	0	0	0	0	**0**
LAGVERDE-TG_DIESEL	0	0	0	0	0	0	0	0	0	0	0	0	0	0	0	0	0	0	0	0	0	0	0	0	**0**
LAGVERDE-TV_DIESEL	0	0	0	0	0	0	0	0	0	0	0	0	0	0	0	0	0	0	0	0	0	0	0	0	**0**
QUINTAY_DIESEL	0	0	0	0	0	0	0	0	0	0	0	0	0	0	0	0	0	0	0	0	0	0	0	0	**0**
ELTOTORAL_DIESEL	0	0	0	0	0	0	0	0	0	0	0	0	0	0	0	0	0	0	0	0	0	0	0	0	**0**
LASVEGAS_DIESEL	0	0	0	0	0	0	0	0	0	0	0	0	0	0	0	0	0	0	0	0	0	0	0	0	**0**
LOSVIENTOS_DIESEL	0	0	0	0	0	0	0	0	0	0	0	0	0	0	0	0	0	60	75	75	75	75	75	60	**495**
LOSVIENTOS_DIESEL_CNAVIA	0	0	0	0	0	0	0	0	0	0	0	0	0	0	0	0	0	0	0	0	0	0	0	0	**0**
LOMALOSCOLORADOS-1_BIOGAS	0	0	0	0	0	0	0	0	0	0	0	0	0	0	0	0	0	0	0	0	0	0	0	0	**0**
LOMALOSCOLORADOS-2_BIOGAS	14	14	14	14	14	14	14	14	14	14	14	14	14	14	14	14	14	14	14	14	14	14	14	14	**336**
NUEVARENCA_TG1+TV1_DIESEL	0	0	0	0	0	0	0	0	0	0	0	0	0	0	0	0	0	0	0	0	0	0	0	0	**0**
NUEVARENCA_TG1+TV1_GN_A	0	0	0	0	0	0	0	0	0	0	0	0	0	0	0	0	0	0	0	0	0	0	0	0	**0**
NUEVARENCA_TG1+TV1_GN_B	0	0	0	0	0	0	0	0	0	0	0	0	0	0	0	0	0	0	0	0	0	0	0	0	**0**
NUEVARENCA_TG1+TV1_GNL_A	0	0	0	0	0	0	0	0	0	0	0	0	0	0	0	0	0	0	0	0	0	0	0	0	**0**
NUEVARENCA_TG1+TV1_GNL_B	331	331	331	331	293	331	331	331	331	176	331	260	189	286	191	244	331	331	331	331	331	331	331	331	**7256**
NUEVARENCA_TG1+TV1_GNL_C	0	0	0	0	0	0	0	0	0	0	0	0	0	0	0	0	0	0	0	0	0	0	0	0	**0**
NUEVARENCA_TG1+TV1_GNL_D	0	0	0	0	0	0	0	0	0	0	0	0	0	0	0	0	0	0	0	0	0	0	0	0	**0**
NUEVARENCA_TG1+TV1_GNL_E	0	0	0	0	0	0	0	0	0	0	0	0	0	0	0	0	0	0	0	0	0	0	0	0	**0**
NUEVARENCA_TG1+TV1_GNL_F	0	0	0	0	0	0	0	0	0	0	0	0	0	0	0	0	0	0	0	0	0	0	0	0	**0**
NUEVARENCA_TG1+TV1_GNL_INFLEX	0	0	0	0	0	0	0	0	0	0	0	0	0	0	0	0	0	0	0	0	0	0	0	0	**0**
NUEVARENCA_TG1+TV1_GNL_P	0	0	0	0	0	0	0	0	0	0	0	0	0	0	0	0	0	0	0	0	0	0	0	0	**0**
NUEVARENCA_TG1+TV1+FA1_GLP	0	0	0	0	0	0	0	0	0	0	0	0	0	0	0	0	0	0	0	0	0	0	0	0	**0**
NUEVARENCA_TG1+TV1+FA1_GN_A	0	0	0	0	0	0	0	0	0	0	0	0	0	0	0	0	0	0	0	0	0	0	0	0	**0**
NUEVARENCA_TG1+TV1+FA1_GNL_A	0	0	0	0	0	0	0	0	0	0	0	0	0	0	0	0	0	0	0	0	0	0	0	0	**0**
NUEVARENCA_TG1+TV1+FA1_GNL_B	0	0	0	0	0	0	0	0	0	0	0	0	0	0	0	0	0	0	0	0	0	0	0	0	**0**
NUEVARENCA_TG1+TV1+FA1_GNL_INFLEX	0	0	0	0	0	0	0	0	0	0	0	0	0	0	0	0	0	0	0	0	0	0	0	0	**0**
NUEVARENCA_TG1+TV1+FA1_GNL_P	0	0	0	0	0	0	0	0	0	0	0	0	0	0	0	0	0	0	0	0	0	0	0	0	**0**
RENCA-1_DIESEL	0	0	0	0	0	0	0	0	0	0	0	0	0	0	0	0	0	0	0	0	0	0	0	0	**0**
RENCA-2_DIESEL	0	0	0	0	0	0	0	0	0	0	0	0	0	0	0	0	0	0	0	0	0	0	0	0	**0**
CMPCCORDILLERA_GNL_A	0	0	0	0	0	0	0	0	0	0	0	0	0	0	0	0	0	0	50	50	46	0	0	0	**146**
SANTAMARTA_COGEN	10	10	10	10	10	10	10	10	10	10	10	10	10	10	10	10	10	10	10	10	10	10	10	10	**240**
CANDELARIA-1_DIESEL	0	0	0	0	0	0	0	0	0	0	0	0	0	0	0	0	0	0	0	0	0	0	0	0	**0**
CANDELARIA-1_GN_A	0	0	0	0	0	0	0	0	0	0	0	0	0	0	0	0	0	0	0	0	0	0	0	0	**0**
CANDELARIA-1_GNL_A	0	0	0	0	0	0	0	0	0	0	0	0	0	0	0	0	0	80	80	80	80	80	80	64	**546**
CANDELARIA-1_GNL_B	0	0	0	0	0	0	0	0	0	0	0	0	0	0	0	0	0	0	0	0	0	0	0	0	**0**
CANDELARIA-1_GNL_C	0	0	0	0	0	0	0	0	0	0	0	0	0	0	0	0	0	0	0	0	0	0	0	0	**0**
CANDELARIA-1_GNL_D	0	0	0	0	0	0	0	0	0	0	0	0	0	0	0	0	0	0	0	0	0	0	0	0	**0**
CANDELARIA-1_GNL_E	0	0	0	0	0	0	0	0	0	0	0	0	0	0	0	0	0	0	0	0	0	0	0	0	**0**

Periodo Desde: 15-05-2021 20-05-2021

COORDINADOR ELÉCTRICO NACIONAL	Programación Diaria del Sistema Eléctrico Nacional																								
lunes, 17 de mayo de 2021	1	2	3	4	5	6	7	8	9	10	11	12	13	14	15	16	17	18	19	20	21	22	23	24	
Costos Operación	278	272	277	265	262	266	266	271	259	258	257	251	241	246	241	249	290	369	389	399	394	385	387	365	**7.135**
Costos Encendido/Detención	2	1	0	0	0	0	0	0	0	0	0	0	0	0	0	0	3	4	1	0	0	0	0	0	**12**
Costos Totales [kUSD]	**281**	**273**	**277**	**265**	**262**	**266**	**266**	**271**	**259**	**258**	**257**	**251**	**241**	**246**	**241**	**249**	**292**	**373**	**390**	**399**	**394**	**385**	**387**	**366**	**7.147**
Costo Marginal Quillota 220 kV	**73,0**	**73,6**	**72,6**	**64,8**	**63,1**	**67,0**	**74,0**	**79,3**	**68,3**	**62,4**	**82,7**	**63,0**	**63,0**	**63,3**	**63,0**	**63,1**	**81,3**	**132,8**	**154,4**	**156,2**	**154,5**	**154,2**	**154,1**	**131,2**	**92,28**
Pérdidas [MWh]	214	206	199	190	189	193	198	213	288	356	364	364	357	354	354	346	299	267	266	269	262	262	248	252	**6.508**
Consumos Propios [MWh]	443	442	442	442	442	442	442	442	443	443	443	443	443	443	443	443	444	450	452	452	452	450	450	449	**10.676**
Demanda Total [MWh]	7903	7623	7415	7289	7269	7375	7672	8117	8756	9254	9466	9469	9403	9463	9403	9323	9268	9284	9688	9859	9735	9671	9287	8841	**210.834**
Generación Total [MWh]	**8561**	**8271**	**8056**	**7922**	**7900**	**8010**	**8313**	**8772**	**9487**	**10053**	**10272**	**10276**	**10202**	**10260**	**10200**	**10112**	**10012**	**10001**	**10405**	**10580**	**10448**	**10383**	**9985**	**9542**	**228.018**
CANDELARIA-1_GNL_F	0	0	0	0	0	0	0	0	0	0	0	0	0	0	0	0	0	0	0	0	0	0	0	0	**0**
CANDELARIA-1_GNL_G	0	0	0	0	0	0	0	0	0	0	0	0	0	0	0	0	0	0	0	0	0	0	0	0	**0**
CANDELARIA-1_GNL_INFLEX	0	0	0	0	0	0	0	0	0	0	0	0	0	0	0	0	0	0	0	0	0	0	0	0	**0**
CANDELARIA-2_DIESEL	0	0	0	0	0	0	0	0	0	0	0	0	0	0	0	0	0	0	0	0	0	0	0	0	**0**
CANDELARIA-2_GN_A	0	0	0	0	0	0	0	0	0	0	0	0	0	0	0	0	0	0	0	0	0	0	0	0	**0**
CANDELARIA-2_GNL_A	0	0	0	0	0	0	0	0	0	0	0	0	0	0	0	0	0	80	82	80	82	80	82	80	**564**
CANDELARIA-2_GNL_B	0	0	0	0	0	0	0	0	0	0	0	0	0	0	0	0	0	0	0	0	0	0	0	0	**0**
CANDELARIA-2_GNL_C	0	0	0	0	0	0	0	0	0	0	0	0	0	0	0	0	0	0	0	0	0	0	0	0	**0**
CANDELARIA-2_GNL_D	0	0	0	0	0	0	0	0	0	0	0	0	0	0	0	0	0	0	0	0	0	0	0	0	**0**
CANDELARIA-2_GNL_E	0	0	0	0	0	0	0	0	0	0	0	0	0	0	0	0	0	0	0	0	0	0	0	0	**0**
CANDELARIA-2_GNL_F	0	0	0	0	0	0	0	0	0	0	0	0	0	0	0	0	0	0	0	0	0	0	0	0	**0**
CANDELARIA-2_GNL_G	0	0	0	0	0	0	0	0	0	0	0	0	0	0	0	0	0	0	0	0	0	0	0	0	**0**
CANDELARIA-2_GNL_INFLEX	0	0	0	0	0	0	0	0	0	0	0	0	0	0	0	0	0	0	0	0	0	0	0	0	**0**
EPACIFICO_COGEN	16	16	16	16	16	16	16	16	16	16	16	16	16	16	16	16	16	16	16	16	16	16	16	16	**384**
COLIHUES-1_DIESEL	0	0	0	0	0	0	0	0	0	0	0	0	0	0	0	0	0	0	0	0	0	0	0	0	**0**
COLIHUES-1_HFO	0	0	0	0	0	0	0	0	0	0	0	0	0	0	0	0	0	0	0	0	0	0	0	0	**0**
COLIHUES-2_DIESEL	0	0	0	0	0	0	0	0	0	0	0	0	0	0	0	0	0	0	0	0	0	0	0	0	**0**
COLIHUES-2_HFO	0	0	0	0	0	0	0	0	0	0	0	0	0	0	0	0	0	0	0	0	0	0	0	0	**0**
ESPERANZA-DS1_DIESEL	0	0	0	0	0	0	0	0	0	0	0	0	0	0	0	0	0	0	0	0	0	0	0	0	**0**
ESPERANZA-DS2_DIESEL	0	0	0	0	0	0	0	0	0	0	0	0	0	0	0	0	0	0	0	0	0	0	0	0	**0**
ESPERANZA-TG1_DIESEL	0	0	0	0	0	0	0	0	0	0	0	0	0	0	0	0	0	0	0	0	0	0	0	0	**0**
TENO_DIESEL	0	0	0	0	0	0	0	0	0	0	0	0	0	0	0	0	0	0	0	0	0	0	0	0	**0**
TENOGAS_GLP	0	0	0	0	0	0	0	0	0	0	0	0	0	0	0	0	0	32	43	43	43	43	43	0	**248**
CEMENTOSBIOBIO_DIESEL	0	0	0	0	0	0	0	0	0	0	0	0	0	0	0	0	0	0	0	0	0	0	0	0	**0**
CEMENTOSBIOBIO_FO6	0	0	0	0	0	0	0	0	0	0	0	0	0	0	0	0	0	0	0	0	0	0	0	0	**0**
LICANTEN_BL1_COGEN	3	3	3	3	3	3	3	3	3	3	3	3	3	3	3	3	3	3	3	3	3	3	3	3	**72**
LICANTEN_BL1+BL2_COGEN	4	4	4	4	4	4	4	4	4	4	4	4	4	4	4	4	4	4	4	4	4	4	4	4	**84**
CONSTITUCION_DIESEL	0	0	0	0	0	0	0	0	0	0	0	0	0	0	0	0	0	0	0	0	0	0	0	0	**0**
MAULE_DIESEL	0	0	0	0	0	0	0	0	0	0	0	0	0	0	0	0	0	0	0	0	0	0	0	0	**0**
VINALES_BL1_COGEN	10	10	10	10	10	10	10	10	10	10	10	10	10	10	10	10	10	10	10	10	10	10	10	10	**240**
VINALES_BL1+BL2_COGEN	12	12	12	12	12	12	12	12	12	12	12	12	12	12	12	12	12	12	12	12	12	12	12	12	**288**
CELCO_BL1_COGEN	0	0	0	0	0	0	0	0	0	0	0	0	0	0	0	0	0	0	0	0	0	0	0	0	**0**
CELCO_BL1+BL2_COGEN	0	0	0	0	0	0	0	0	0	0	0	0	0	0	0	0	0	0	0	0	0	0	0	0	**0**
LINARES_DIESEL	0	0	0	0	0	0	0	0	0	0	0	0	0	0	0	0	0	0	0	0	0	0	0	0	**0**
SANGREGORIO_DIESEL	0	0	0	0	0	0	0	0	0	0	0	0	0	0	0	0	0	0	0	0	0	0	0	0	**0**
NUEVAALDEA-1_BL1_COGEN	0	0	0	0	0	0	0	0	0	0	0	0	0	0	0	0	0	0	0	0	0	0	0	0	**0**
NUEVAALDEA-1_BL1+BL2_COGEN	0	0	0	0	0	0	0	0	0	0	0	0	0	0	0	0	0	0	0	0	0	0	0	0	**0**
NUEVAALDEA-2_DIESEL	0	0	0	0	0	0	0	0	0	0	0	0	0	0	0	0	0	0	0	0	0	0	0	0	**0**
NUEVAALDEA-3_COGEN	37	37	37	37	37	37	37	37	37	37	37	37	37	37	37	37	37	37	37	37	37	37	37	37	**888**
LAJAEVE-1_COGEN	0	0	0	0	0	0	0	0	0	0	0	0	0	0	0	0	0	0	0	0	0	0	0	0	**0**
LAJAEVE-2_COGEN	0	0	0	0	0	0	0	0	0	0	0	0	0	0	0	0	0	0	0	0	0	0	0	0	**0**
MASISA_COGEN	8	8	8	8	8	8	8	8	8	8	8	8	8	8	8	8	8	8	8	8	8	8	8	8	**197**
SANTALIDIA_DIESEL	0	0	0	0	0	0	0	0	0	0	0	0	0	0	0	0	0	0	0	0	0	0	0	0	**0**
LOSPINOS_DIESEL	0	0	0	0	0	0	0	0	0	0	0	0	0	0	0	0	0	108	108	108	108	108	108	108	**754**
LOSGUINDOS_DIESEL	0	0	0	0	0	0	0	0	0	0	0	0	0	0	0	0	0	0	0	0	0	0	0	0	**0**
LOSGUINDOS-2_DIESEL	0	0	0	0	0	0	0	0	0	0	0	0	0	0	0	0	0	0	0	0	0	0	0	0	**0**
SANTAFE_BL1_COGEN	22	22	22	22	22	22	22	22	22	22	22	22	22	22	22	22	22	22	22	22	22	22	22	22	**516**
SANTAFE_BL1+BL2_COGEN	19	19	19	19	19	19	19	19	19	19	19	19	19	19	19	19	19	19	19	19	19	19	19	19	**451**
SANTAFE_BL1+BL2+BL3_COGEN	16	16	16	16	16	16	16	16	16	16	16	16	16	16	16	16	16	16	16	16	16	16	16	16	**386**
SANTAFE_BL1+BL2+BL3+BL4_COGEN	0	0	0	0	0	0	0	0	0	0	0	0	0	0	0	0	0	11	11	11	11	11	11	7	**72**
CMPCSANTAFE_COGEN	0	0	0	0	0	0	0	0	0	0	0	0	0	0	0	0	0	0	0	0	0	0	0	0	**0**
CMPCLAJA_BL1_COGEN	5	5	5	5	5	5	5	5	5	5	5	5	5	5	5	5	5	5	5	5	5	5	5	5	**120**
CMPCLAJA_BL1+BL2_COGEN	10	10	10	10	10	10	10	10	10	10	10	10	10	10	10	10	10	10	10	10	10	10	10	10	**240**
CMPCLAJA_BL1+BL2+BL3_COGEN	10	10	10	10	10	10	10	10	10	10	10	10	10	10	10	10	10	10	10	10	10	10	10	10	**240**

Periodo Desde: 15-05-2021 20-05-2021

COORDINADOR ELÉCTRICO NACIONAL	Programación Diaria del Sistema Eléctrico Nacional																								
lunes, 17 de mayo de 2021	1	2	3	4	5	6	7	8	9	10	11	12	13	14	15	16	17	18	19	20	21	22	23	24	
Costos Operación	278	272	277	265	262	266	266	271	259	258	257	251	241	246	241	249	290	369	389	399	394	385	387	365	**7.135**
Costos Encendido/Detención	2	1	0	0	0	0	0	0	0	0	0	0	0	0	0	0	3	4	1	0	0	0	0	0	**12**
Costos Totales [kUSD]	**281**	**273**	**277**	**265**	**262**	**266**	**266**	**271**	**259**	**258**	**257**	**251**	**241**	**246**	**241**	**249**	**292**	**373**	**390**	**399**	**394**	**385**	**387**	**366**	**7.147**
Costo Marginal Quillota 220 kV	**73,0**	**73,6**	**72,6**	**64,8**	**63,1**	**67,0**	**74,0**	**79,3**	**68,3**	**62,4**	**82,7**	**63,0**	**63,0**	**63,3**	**63,0**	**63,1**	**81,3**	**132,8**	**154,4**	**156,2**	**154,5**	**154,2**	**154,1**	**131,2**	**92,28**
Pérdidas [MWh]	214	206	199	190	189	193	198	213	288	356	364	364	357	354	354	346	299	267	266	269	262	262	248	252	**6.508**
Consumos Propios [MWh]	443	442	442	442	442	442	442	442	443	443	443	443	443	443	443	443	444	450	452	452	452	450	450	449	**10.676**
Demanda Total [MWh]	7903	7623	7415	7289	7269	7375	7672	8117	8756	9254	9466	9469	9403	9463	9403	9323	9268	9284	9688	9859	9735	9671	9287	8841	**210.834**
Generación Total [MWh]	**8561**	**8271**	**8056**	**7922**	**7900**	**8010**	**8313**	**8772**	**9487**	**10053**	**10272**	**10276**	**10202**	**10260**	**10200**	**10112**	**10012**	**10001**	**10405**	**10580**	**10448**	**10383**	**9985**	**9542**	**228.018**

CMPCPACIFICO_BL1_COGEN	12	12	12	12	12	12	12	12	12	12	12	12	12	12	12	12	12	12	12	12	12	12	12	12	**288**
CMPCPACIFICO_BL1+BL2_COGEN	11	11	11	11	11	11	11	11	11	11	11	11	11	11	11	11	11	11	11	11	11	11	11	11	**264**
CMPCPACIFICO_BL1+BL2+BL3_COGEN	0	0	0	0	0	0	0	0	0	0	0	0	0	0	0	0	0	10	10	10	10	10	10	10	**70**
YUNGAY-1_DIESEL	0	0	0	0	0	0	0	0	0	0	0	0	0	0	0	0	0	0	0	0	0	0	0	0	**0**
YUNGAY-1_GNL_A	0	0	0	0	0	0	0	0	0	0	0	0	0	0	0	0	0	0	0	0	0	0	0	0	**0**
YUNGAY-2_DIESEL	0	0	0	0	0	0	0	0	0	0	0	0	0	0	0	0	0	0	0	0	0	0	0	0	**0**
YUNGAY-2_GNL_A	0	0	0	0	0	0	0	0	0	0	0	0	0	0	0	0	0	0	0	0	0	0	0	0	**0**
YUNGAY-3_DIESEL	0	0	0	0	0	0	0	0	0	0	0	0	0	0	0	0	0	0	0	0	0	0	0	0	**0**
YUNGAY-3_GNL_A	0	0	0	0	0	0	0	0	0	0	0	0	0	0	0	0	0	0	0	0	0	0	0	0	**0**
YUNGAY-4_DIESEL	0	0	0	0	0	0	0	0	0	0	0	0	0	0	0	0	0	0	0	0	0	0	0	0	**0**
CHOLGUAN_BL1_COGEN	9	9	9	9	9	9	9	9	9	9	9	9	9	9	9	9	9	9	9	9	9	9	9	9	**216**
CHOLGUAN_BL1+BL2_COGEN	0	0	0	0	0	0	0	0	0	0	0	0	0	0	0	0	0	0	0	0	0	0	0	0	**0**
NEWEN_DIESEL	0	0	0	0	0	0	0	0	0	0	0	0	0	0	0	0	0	0	0	0	0	0	0	0	**0**
NEWEN_GN_A	0	0	0	0	0	0	0	0	0	0	0	0	0	0	0	0	0	0	0	0	0	0	0	0	**0**
NEWEN_GNL_A	0	0	0	0	0	0	0	0	0	0	0	0	0	0	0	0	0	0	0	0	0	0	0	0	**0**
NEWEN_GNL_B	0	0	0	0	0	0	0	0	0	0	0	0	0	0	0	0	0	0	0	0	0	0	0	0	**0**
NEWEN_PROPANO	0	0	0	0	0	0	0	0	0	0	0	0	0	0	0	0	0	0	0	0	0	0	0	0	**0**
ENAPBIOBIO_COGEN	21	21	21	21	21	21	21	21	21	21	21	21	21	21	21	21	21	21	21	21	21	21	21	21	**492**
ESCUADRON_COGEN	8	8	8	8	8	8	8	8	8	8	8	8	8	8	8	8	8	8	8	8	8	8	8	8	**192**
CORONEL_DIESEL	0	0	0	0	0	0	0	0	0	0	0	0	0	0	0	0	0	0	17	17	17	17	17	0	**84**
CORONEL_GN_A	0	0	0	0	0	0	0	0	0	0	0	0	0	0	0	0	0	0	0	0	0	0	0	0	**0**
CORONEL_GNL_A	0	0	0	0	0	0	0	0	0	0	0	0	0	0	0	0	0	0	0	0	0	0	0	0	**0**
CORONEL_GNL_B	0	0	0	0	0	0	0	0	0	0	0	0	0	0	0	0	0	0	0	0	0	0	0	0	**0**
SANTAMARIA_CAR	374	374	374	374	374	374	374	374	374	374	374	374	374	374	374	374	374	374	374	374	374	374	374	374	**8976**
BOCAMINA-2_CAR	350	350	350	350	350	350	350	350	350	350	350	350	350	350	350	350	350	350	350	350	350	350	350	350	**8400**
HORCONES_DIESEL	0	0	0	0	0	0	0	0	0	0	0	0	0	0	0	0	0	0	0	0	0	0	0	0	**0**
ARAUCO_COGEN	0	0	0	0	0	0	0	0	0	0	0	0	0	0	0	0	0	0	0	0	0	0	0	0	**0**
LAUTARO-1_BL1_COGEN	22	22	22	22	22	22	22	22	22	22	22	22	22	22	22	22	22	22	22	22	22	22	22	22	**528**
LAUTARO-1_BL1+BL2_COGEN	4	4	4	4	4	4	4	4	4	4	4	4	4	4	4	4	4	4	4	4	4	4	4	4	**96**
LAUTARO-2_BL1_COGEN	16	16	16	16	16	16	16	16	16	16	16	16	16	16	16	16	16	16	16	16	16	16	16	16	**384**
LAUTARO-2_BL1+BL2_COGEN	6	6	6	6	6	6	6	6	6	6	6	6	6	6	6	6	6	6	6	6	6	6	6	6	**144**
VALDIVIA_BL1_COGEN_EUCA	8	8	8	8	8	8	8	8	8	8	8	8	8	8	8	8	8	8	8	8	8	8	8	8	**192**
VALDIVIA_BL1_COGEN_PINO	0	0	0	0	0	0	0	0	0	0	0	0	0	0	0	0	0	0	0	0	0	0	0	0	**0**
VALDIVIA_BL1+BL2_COGEN_EUCA	8	8	8	8	8	8	8	8	8	8	8	8	8	8	8	8	8	8	8	8	8	8	8	8	**192**
VALDIVIA_BL1+BL2_COGEN_PINO	0	0	0	0	0	0	0	0	0	0	0	0	0	0	0	0	0	0	0	0	0	0	0	0	**0**
VALDIVIA_BL1+BL2+BL3_COGEN_EUCA	5	5	5	5	5	5	5	5	5	5	5	5	5	5	5	5	5	5	5	5	5	5	5	5	**120**
VALDIVIA_BL1+BL2+BL3_COGEN_PINO	0	0	0	0	0	0	0	0	0	0	0	0	0	0	0	0	0	0	0	0	0	0	0	0	**0**
VALDIVIA_BL1+BL2+BL3+BL4_COGEN_EUCA	0	0	0	0	0	0	0	0	0	0	0	0	0	0	0	0	0	0	0	0	0	0	0	0	**0**
VALDIVIA_BL1+BL2+BL3+BL4_COGEN_PINO	0	0	0	0	0	0	0	0	0	0	0	0	0	0	0	0	0	0	0	0	0	0	0	0	**0**
ANTILHUE-1_DIESEL	0	0	0	0	0	0	0	0	0	0	0	0	0	0	0	0	0	0	0	0	0	0	0	0	**0**
ANTILHUE-2_DIESEL	0	0	0	0	0	0	0	0	0	0	0	0	0	0	0	0	0	0	0	0	0	0	0	0	**0**
CALLECALLE_DIESEL	0	0	0	0	0	0	0	0	0	0	0	0	0	0	0	0	0	0	0	0	0	0	0	0	**0**
CHUYACA_DIESEL	0	0	0	0	0	0	0	0	0	0	0	0	0	0	0	0	0	0	0	0	0	0	0	0	**0**
TRAPEN_DIESEL	2	0	0	0	0	0	0	29	26	45	51	51	50	49	49	43	42	35	48	49	46	55	30	48	**749**
DEGAN_DIESEL	0	0	0	0	0	0	0	0	0	0	0	0	0	0	0	0	0	0	0	0	0	0	0	0	**0**
DEGAN2-NAVE4_DIESEL	0	0	0	0	0	0	0	0	0	0	0	0	0	0	0	0	0	0	0	0	0	0	0	0	**0**
DEGAN2-NAVE5_DIESEL	0	0	0	0	0	0	0	0	0	0	0	0	0	0	0	0	0	0	0	0	0	0	0	0	**0**
TRINCAO_DIESEL	15	0	0	0	0	0	4	15	15	15	15	15	15	15	15	15	15	15	15	15	15	15	15	15	**279**
CHILOE_DIESEL	0	0	0	0	0	0	0	0	0	0	0	0	0	0	0	0	0	0	0	0	0	0	0	0	**0**

Embalses y Reguladas	1	2	3	4	5	6	7	8	9	10	11	12	13	14	15	16	17	18	19	20	21	22	23	24	Total
Total	**1158**	**995**	**766**	**717**	**715**	**755**	**1147**	**1167**	**1021**	**1012**	**919**	**932**	**943**	**889**	**920**	**909**	**1117**	**1395**	**2002**	**2063**	**1918**	**1994**	**1644**	**1416**	**28.513**
RAPEL-1	0	0	0	0	0	0	0	0	0	0	0	0	0	0	0	0	0	0	75	75	75	59	0	0	**284**

Periodo Desde: 15-05-2021 20-05-2021

COORDINADOR ELÉCTRICO NACIONAL	Programación Diaria del Sistema Eléctrico Nacional																								
lunes, 17 de mayo de 2021	1	2	3	4	5	6	7	8	9	10	11	12	13	14	15	16	17	18	19	20	21	22	23	24	
Costos Operación	278	272	277	265	262	266	266	271	259	258	257	251	241	246	241	249	290	369	389	399	394	385	387	365	**7.135**
Costos Encendido/Detención	2	1	0	0	0	0	0	0	0	0	0	0	0	0	0	0	3	4	1	0	0	0	0	0	**12**
Costos Totales [kUSD]	**281**	**273**	**277**	**265**	**262**	**266**	**266**	**271**	**259**	**258**	**257**	**251**	**241**	**246**	**241**	**249**	**292**	**373**	**390**	**399**	**394**	**385**	**387**	**366**	**7.147**
Costo Marginal Quillota 220 kV	**73,0**	**73,6**	**72,6**	**64,8**	**63,1**	**67,0**	**74,0**	**79,3**	**68,3**	**62,4**	**82,7**	**63,0**	**63,0**	**63,3**	**63,0**	**63,1**	**81,3**	**132,8**	**154,4**	**156,2**	**154,5**	**154,2**	**154,1**	**131,2**	**92,28**
Pérdidas [MWh]	214	206	199	190	189	193	198	213	288	356	364	364	357	354	354	346	299	267	266	269	262	262	248	252	**6.508**
Consumos Propios [MWh]	443	442	442	442	442	442	442	442	443	443	443	443	443	443	443	443	444	450	452	452	452	450	450	449	**10.676**
Demanda Total [MWh]	7903	7623	7415	7289	7269	7375	7672	8117	8756	9254	9466	9469	9403	9463	9403	9323	9268	9284	9688	9859	9735	9671	9287	8841	**210.834**
Generación Total [MWh]	**8561**	**8271**	**8056**	**7922**	**7900**	**8010**	**8313**	**8772**	**9487**	**10053**	**10272**	**10276**	**10202**	**10260**	**10200**	**10112**	**10012**	**10001**	**10405**	**10580**	**10448**	**10383**	**9985**	**9542**	**228.018**
RAPEL-2	0	0	0	0	0	0	0	0	0	0	0	0	0	0	0	0	0	0	40	71	40	75	63	0	**288**
RAPEL-3	0	0	0	0	0	0	0	0	0	0	0	0	0	0	0	0	0	0	56	45	45	0	0	0	**146**
RAPEL-4	0	0	0	0	0	0	0	0	0	0	0	0	0	0	0	0	0	0	40	40	45	75	75	0	**275**
RAPEL-5	0	0	0	0	0	0	0	0	0	0	0	0	0	0	0	0	0	0	0	0	0	0	0	0	**0**
CIPRESES-1	35	35	35	35	35	35	35	35	35	35	35	35	35	35	35	35	35	35	35	35	35	35	35	35	**840**
CIPRESES-2	19	19	19	19	19	19	19	19	19	19	19	19	19	19	19	19	19	19	19	19	19	19	19	19	**456**
CIPRESES-3	31	31	31	31	31	31	31	31	31	31	31	31	31	31	31	31	31	31	31	31	31	31	31	31	**744**
OJOSDEAGUA	6	6	6	6	6	6	6	6	6	6	6	6	6	6	6	6	6	6	6	6	6	6	6	6	**149**
LAMINA	0	0	0	0	0	0	0	0	0	0	0	0	0	0	0	0	0	0	14	14	14	14	14	14	**85**
ISLA	47	47	47	47	47	47	47	47	47	47	47	47	47	47	47	47	47	47	67	67	67	67	67	67	**1252**
CURILLINQUE	48	48	48	48	48	48	48	48	48	48	48	48	48	48	48	48	48	48	73	73	73	73	73	73	**1294**
LOMAALTA	20	20	20	20	20	20	20	20	20	20	20	20	20	20	20	20	20	20	32	32	32	32	32	32	**555**
LOSHIERROS	5	5	5	5	5	5	5	5	5	5	5	5	5	5	5	5	5	5	5	5	5	5	5	5	**120**
LOSHIERROS-2	0	0	0	0	0	0	0	0	0	0	0	0	0	0	0	0	0	0	0	0	0	0	0	0	**0**
PEHUENCHE-1	190	213	195	206	204	213	213	213	261	251	261	262	270	270	270	261	270	270	270	265	270	261	270	270	**5899**
PEHUENCHE-2	0	0	0	0	0	0	0	0	0	0	0	0	0	0	0	0	0	0	0	0	0	0	0	0	**0**
COLBUN-1	200	0	0	0	0	0	200	200	0	0	0	0	0	0	0	0	196	200	200	200	200	200	200	200	**2196**
COLBUN-2	200	200	0	0	0	0	200	200	200	137	0	0	0	0	0	0	0	200	200	200	200	200	200	200	**2537**
MACHICURA-1	0	0	0	0	0	0	0	0	0	0	0	0	0	0	0	0	0	0	0	0	0	0	0	0	**0**
MACHICURA-2	48	48	48	48	48	48	48	48	48	48	48	48	48	48	48	48	48	48	48	48	48	48	48	48	**1140**
CHIBURGO	4	4	4	4	4	4	4	4	4	4	4	4	4	4	4	4	4	4	4	4	4	4	4	4	**96**
SANCLEMENTE	0	0	0	0	0	0	0	0	0	0	0	0	0	0	0	0	0	0	0	0	0	0	0	0	**0**
SANIGNACIO	26	26	26	26	26	26	26	26	26	26	26	26	26	26	26	26	26	26	26	26	26	26	26	26	**624**
ELTORO-1	66	10	68	10	10	40	32	52	15	43	10	68	68	47	68	68	10	81	34	34	81	12	12	10	**948**
ELTORO-2	10	68	10	10	10	10	10	10	10	10	29	10	10	0	0	10	29	10	10	10	10	10	10	81	**386**
ELTORO-3	10	10	10	10	10	10	10	10	10	10	10	10	10	10	10	10	10	10	10	10	10	10	10	10	**240**
ELTORO-4	10	22	11	10	10	10	10	10	10	10	65	21	25	10	33	23	65	13	60	60	13	82	82	13	**677**
ABANICO	24	24	24	24	24	24	24	24	24	24	24	24	24	24	24	24	24	24	24	24	24	24	24	24	**569**
ANTUCO-1	80	80	80	80	80	80	80	80	80	80	80	80	80	80	80	80	80	85	85	85	85	85	85	85	**1953**
ANTUCO-2	0	0	0	0	0	0	0	0	0	0	0	0	0	0	0	0	0	0	0	0	0	0	0	0	**0**
RUCUE	0	0	0	0	0	0	0	0	0	0	0	0	0	0	0	0	0	44	49	44	44	53	44	44	**321**
QUILLECO	0	0	0	0	0	0	0	0	0	0	0	0	0	0	0	0	0	19	21	19	19	23	19	19	**138**
LAJA1	0	0	0	0	0	0	0	0	0	0	0	0	0	0	0	0	0	8	8	8	8	9	8	8	**54**
RALCO-1	0	0	0	0	0	0	0	0	0	0	0	0	0	0	0	0	0	0	0	0	0	0	0	0	**0**
RALCO-2	0	0	0	0	0	0	0	0	0	0	0	0	0	0	0	0	0	0	219	219	191	219	0	0	**847**
PALMUCHO	23	23	23	23	23	23	23	23	23	23	23	23	23	23	23	23	23	23	23	23	23	23	23	23	**559**
PANGUE-1	20	20	20	20	20	20	20	20	20	20	20	20	20	20	20	20	20	20	70	120	50	100	34	34	**768**
PANGUE-2	0	0	0	0	0	0	0	0	0	0	0	0	0	0	0	0	0	0	0	0	0	0	0	0	**0**
ANGOSTURA-1	0	0	0	0	0	0	0	0	0	0	0	0	0	0	0	0	0	0	0	0	0	0	0	0	**0**
ANGOSTURA-2	0	0	0	0	0	0	0	0	0	0	0	0	0	0	0	0	0	0	0	0	0	0	0	0	**0**
ANGOSTURA-3	36	36	36	36	36	36	36	36	36	36	36	36	36	36	36	36	36	36	40	40	36	40	36	36	**880**
CANUTILLAR-1	0	0	0	0	0	0	0	0	0	40	72	40	40	80	0	0	65	65	58	64	40	0	50	0	**614**
CANUTILLAR-2	0	0	0	0	0	0	0	0	42	40	0	49	48	0	67	65	0	0	50	50	50	77	40	0	**578**

ANEXO Nº2

Detalle de la generación real del día 17 de mayo de 2021

RESUMEN DIARIO DE OPERACION DEL SEN

17-05-2021 17-05-2021

.	1	2	3	4	5	6	7	8	9	10	11	12	13	14	15	16	17	18	19	20	21	22	23	24	TOT.DIA	DMAX.	DMED.
																									MWh	MWh/h	MWh/h
CHAPIQUINA	6,0	6,0	6,0	6,0	5,4	5,0	5,0	4,9	5,0	4,5	4,5	4,5	4,5	4,5	4,5	4,0	4,0	4,0	5,0	8,0	8,0	8,0	8,0	8,0	133,3	8,0	5,6
COSAPILLA	0,5	0,5	0,5	0,5	0,5	0,5	0,5	0,5	0,5	0,5	0,5	0,5	0,5	0,5	0,5	0,5	0,5	0,5	0,5	0,5	0,5	0,5	0,5	0,5	11,6	0,5	0,5
ELTORON2	0,8	0,8	0,8	0,9	0,9	0,9	0,9	0,9	0,9	0,9	0,9	1,0	1,0	1,0	1,0	1,0	1,0	0,9	0,9	0,9	0,9	0,9	0,7	0,8	21,7	1,0	0,9
CAVANCHA	1,4	1,4	1,4	1,6	1,6	1,6	1,3	1,7	1,7	1,7	1,7	1,8	1,9	1,9	1,8	1,8	1,8	1,8	1,8	1,8	1,8	1,7	1,7	1,8	40,5	1,9	1,7
ALTOHOSPICIO	0,8	0,8	0,8	0,9	0,9	0,9	0,9	0,9	0,9	0,9	0,9	0,9	1,0	1,0	1,0	1,0	1,0	0,9	0,9	0,9	0,9	0,9	0,8	0,8	21,8	1,0	0,9
SANTAROSA	0,5	0,5	0,5	0,5	0,5	0,5	0,5	0,5	0,5	0,5	0,5	0,5	0,5	0,5	0,5	0,5	0,5	0,5	0,5	0,5	0,5	0,5	0,5	0,5	11,5	0,5	0,5
RIOHUASCO	1,1	1,1	1,1	1,1	1,1	1,1	1,1	1,2	1,1	1,0	1,1	1,2	1,1	1,1	1,1	1,1	1,1	1,1	1,1	1,1	1,1	1,1	1,1	1,1	26,5	1,2	1,1
PUCLARO	0,9	0,9	0,9	0,9	0,9	0,9	0,9	0,9	0,9	0,9	0,9	0,9	0,9	0,9	0,9	0,9	0,9	0,9	0,9	0,9	0,9	0,9	0,9	0,9	22,6	0,9	0,9
LOSMOLLES	0,0	0,0	0,0	0,0	0,0	0,0	0,0	0,0	0,0	0,0	0,0	0,0	0,0	0,0	0,0	0,0	0,0	0,0	7,0	9,0	9,0	9,0	9,0	3,0	46,0	9,0	1,9
LAPALOMA	0,0	0,0	0,0	0,0	0,0	0,0	0,0	0,0	0,0	0,0	0,0	0,0	0,0	0,0	0,0	0,2	0,3	0,3	0,3	0,3	0,3	0,3	0,3	0,3	2,3	0,3	0,1
CH-HORNITOS	9,3	9,1	9,2	9,0	8,8	8,9	8,9	8,8	8,7	8,7	8,6	8,7	8,5	8,7	8,7	8,7	8,7	8,6	8,7	8,9	9,3	9,8	9,9	9,9	215,1	9,9	9,0
JUNCALITO	0,0	0,0	0,0	0,0	0,0	0,0	0,0	0,0	0,0	0,0	0,0	0,0	0,0	0,0	0,0	0,0	0,0	0,0	0,0	0,0	0,0	0,0	0,0	0,0	0,0	0,0	0,0
ELTARTARO	0,0	0,0	0,0	0,0	0,0	0,0	0,0	0,0	0,0	0,0	0,0	0,0	0,0	0,0	0,0	0,0	0,0	0,0	0,0	0,0	0,0	0,0	0,0	0,0	0,0	0,0	0,0
JUNCAL	5,8	6,4	7,4	7,4	7,4	7,4	7,3	7,3	7,3	7,2	7,2	7,2	7,1	7,1	7,1	7,1	7,0	7,0	6,9	6,9	6,9	6,9	6,5	5,9	167,7	7,4	7,0
BLANCO	4,9	1,2	0,3	0,0	0,0	0,0	0,0	0,0	0,0	0,0	0,0	0,0	0,0	0,0	0,0	0,0	0,0	0,0	0,0	0,0	0,0	0,0	0,0	0,0	6,4	4,9	0,3
LOSQUILOS	10,9	11,6	11,8	11,9	11,7	11,6	11,6	11,4	11,2	11,5	11,3	11,3	11,3	11,4	11,3	10,3	10,4	10,7	11,0	10,9	10,9	11,0	10,9	10,8	268,7	11,9	11,2
CHACABUQUITO	6,5	6,6	6,8	7,2	7,2	7,2	7,2	7,2	7,2	7,2	7,2	7,2	7,2	7,2	7,2	7,2	7,2	6,7	6,6	6,8	6,8	6,9	7,0	6,8	168,3	7,2	7,0
SAUCEANDES	0,3	0,3	0,3	0,3	0,3	0,3	0,3	0,3	0,3	0,3	0,3	0,3	0,3	0,3	0,3	0,3	0,2	0,3	0,3	0,3	0,3	0,3	0,3	0,3	6,9	0,3	0,3
CARENA	7,5	7,2	7,3	7,4	5,9	6,0	6,0	5,1	4,7	4,2	3,6	2,5	2,2	2,3	0,9	0,0	0,0	0,0	0,0	0,0	0,0	0,0	0,0	0,0	72,8	7,5	3,0
MINI_ARRAYAN	0,0	0,0	0,0	0,0	0,0	0,0	0,0	0,0	0,0	0,0	0,0	0,0	0,0	0,0	0,0	0,0	0,0	0,0	0,0	0,0	0,0	0,0	0,0	0,0	0,0	0,0	0,0
ALFALFAL	48,1	48,1	47,6	48,1	48,1	48,1	48,1	48,1	45,6	44,5	45,1	44,5	46,1	46,6	47,1	48,1	47,6	48,1	47,6	48,1	47,6	48,1	47,6	48,1	1135,1	48,1	47,3
MAITENES	10,5	10,8	10,8	10,8	10,8	10,7	10,9	10,9	10,9	10,9	10,5	10,2	9,9	10,0	10,2	10,1	10,3	10,6	10,7	10,8	10,7	10,7	10,7	10,7	254,0	10,9	10,6
LABIFURCADA	0,2	0,2	0,2	0,2	0,2	0,2	0,2	0,2	0,2	0,2	0,2	0,2	0,2	0,2	0,2	0,2	0,2	0,2	0,2	0,2	0,2	0,2	0,2	0,2	3,9	0,2	0,2
CALIBORO	0,9	1,0	1,0	1,0	1,0	1,0	1,0	1,0	1,0	1,0	1,0	1,0	1,0	1,0	1,0	1,0	1,0	1,0	1,0	1,0	1,0	1,0	1,0	1,0	23,4	1,0	1,0
MALLARAUCO	3,4	3,3	3,3	3,3	3,3	3,3	3,3	3,3	3,3	3,1	2,8	2,3	2,1	2,0	2,0	0,9	0,0	0,7	3,1	3,2	3,2	3,3	3,3	3,3	65,1	3,4	2,7
COYA	0,0	0,0	0,0	0,0	0,0	0,0	0,0	0,0	0,0	0,0	0,0	0,0	0,0	0,0	0,0	0,0	0,0	0,0	0,0	0,0	0,0	0,0	0,0	0,0	0,0	0,0	0,0
CHACAYES	18,9	17,3	18,4	18,2	16,1	15,8	15,7	15,4	15,6	16,3	16,4	17,1	17,0	17,0	17,8	17,4	18,4	17,5	17,7	17,1	16,7	17,0	17,0	16,6	408,4	18,9	17,0
SAUZAL	19,4	18,9	19,2	19,6	18,8	18,8	18,7	18,4	18,5	18,2	15,9	15,9	17,2	18,9	18,1	17,0	17,7	17,7	21,2	21,0	20,6	20,9	20,8	20,4	451,7	21,2	18,8
SAUZAL 60 HZ	0,0	0,0	0,0	0,0	0,0	0,0	0,0	0,0	0,0	0,0	0,0	0,0	0,0	0,0	0,0	0,0	0,0	0,0	0,0	0,0	0,0	0,0	0,0	0,0	0,0	0,0	0,0
SAUZALITO	3,2	2,9	3,1	3,2	2,9	3,0	2,9	2,9	2,8	2,9	2,5	2,4	2,4	2,4	2,8	2,5	2,5	2,8	3,4	3,9	3,3	3,7	3,5	3,5	71,6	3,9	3,0
LA-COMPANIA-II	0,7	0,7	0,7	0,7	0,7	0,7	0,7	0,7	0,8	0,8	0,8	0,8	0,8	0,8	0,8	0,8	0,8	0,8	0,8	0,8	0,8	0,8	0,8	0,8	18,2	0,8	0,8
LAHIGUERA	25,8	24,7	25,3	26,2	24,6	24,4	22,2	20,4	20,7	22,8	21,2	21,4	21,4	22,0	23,0	0,0	0,0	0,0	0,0	24,0	23,8	24,8	23,5	21,5	463,7	26,2	19,3
LACONFLUENCIA	0,0	7,5	51,2	52,8	51,8	47,0	0,0	0,0	0,0	3,8	51,0	51,1	24,1	0,0	0,0	0,0	0,0	0,0	0,0	19,8	60,0	60,4	30,9	0,0	511,4	60,4	21,3
ELPASO	7,4	5,2	5,5	6,7	0,0	0,0	0,0	0,0	0,0	0,0	0,0	0,0	0,0	4,3	6,2	6,2	6,3	6,3	6,3	6,3	10,0	10,3	8,5	5,3	100,8	10,3	4,2
SANANDRES	7,0	6,0	6,0	7,5	0,3	0,0	0,0	0,0	0,0	0,0	0,0	2,0	8,5	13,5	20,2	5,6	0,0	0,0	0,0	0,0	3,6	5,2	5,2	5,2	95,8	20,2	4,0
CONVENTOVIEJO	0,0	0,0	0,0	0,0	0,0	0,0	0,0	0,0	0,0	0,0	0,0	0,0	0,0	0,0	0,0	0,0	0,0	0,0	0,0	0,0	0,0	0,0	0,0	0,0	0,0	0,0	0,0
LAMONTANA-1	0,0	0,0	0,0	0,0	0,0	0,0	0,0	0,0	0,0	0,0	0,0	0,0	0,0	0,0	0,0	0,0	0,0	0,0	0,0	0,0	0,0	0,0	0,0	0,0	0,0	0,0	0,0
LAMONTANA-2	0,0	0,0	0,0	0,0	0,0	0,0	0,0	0,0	0,0	0,0	0,0	0,0	0,0	0,0	0,0	0,0	0,0	0,0	0,0	0,0	0,0	0,0	0,0	0,0	0,0	0,0	0,0
CUMPEO	0,2	0,0	0,0	0,0	0,0	0,0	0,0	0,0	0,0	0,0	0,0	0,0	0,0	0,0	0,0	0,0	0,0	0,0	0,0	0,0	0,0	0,0	0,0	0,0	0,2	0,2	0,0
ROBLERIA	0,0	0,0	0,0	0,0	0,0	0,0	0,0	0,0	0,0	0,0	0,0	0,0	0,0	0,0	0,0	0,0	0,0	0,0	0,0	0,0	0,0	0,0	0,0	0,0	0,0	0,0	0,0
LIRCAY	10,1	10,1	10,1	10,1	10,1	10,1	10,1	10,1	10,1	9,9	9,6	9,5	9,5	9,4	9,3	9,3	9,3	9,2	9,2	9,2	9,2	9,2	9,2	9,2	231,1	10,1	9,6
MARIPOSAS	2,4	2,3	2,2	2,1	2,0	2,0	1,9	1,9	1,9	1,9	1,9	1,9	1,8	1,8	1,9	1,9	1,9	1,9	1,9	1,9	1,9	1,9	1,8	1,8	46,8	2,4	2,0
PROVIDENCIA	5,1	5,1	5,1	5,1	5,1	5,1	5,1	5,1	5,2	5,2	5,2	4,9	4,7	4,7	4,7	4,7	4,6	4,7	4,6	4,5	4,6	4,5	4,6	4,6	116,8	5,2	4,9
MCHDOSAL	0,0	0,0	0,0	0,0	0,0	0,0	0,0	0,0	0,0	0,0	0,0	0,0	0,0	0,0	0,0	0,0	0,0	0,0	0,0	0,0	0,0	0,0	0,0	0,0	0,0	0,0	0,0
PURISIMA	0,4	0,4	0,3	0,3	0,3	0,3	0,3	0,3	0,3	0,3	0,3	0,3	0,3	0,3	0,4	0,4	0,4	0,4	0,4	0,4	0,4	0,4	0,4	0,4	8,4	0,4	0,4
ELGALPON	0,4	0,4	0,4	0,4	0,4	0,4	0,4	0,4	0,4	0,4	0,4	0,4	0,4	0,4	0,4	0,4	0,4	0,4	0,4	0,4	0,3	0,3	0,3	0,3	9,3	0,4	0,4
RIOCOLORADO	1,8	1,6	1,6	1,3	1,6	1,6	1,6	1,6	1,5	1,5	1,6	1,5	1,5	1,5	1,5	1,6	1,5	1,5	1,5	1,5	1,6	1,6	1,6	1,5	37,2	1,8	1,6
ITATA	4,5	0,7	0,0	0,0	0,0	0,0	0,0	0,0	0,0	0,0	0,0	0,0	0,0	0,0	0,0	0,0	0,0	0,0	0,0	0,0	0,0	0,0	0,0	0,0	5,2	4,5	0,2
ELDIUTO	2,1	2,0	1,8	1,8	2,1	2,2	2,3	2,4	2,4	2,5	2,4	2,4	2,4	2,4	2,5	2,5	2,4	2,4	2,4	2,4	2,4	2,5	2,4	2,5	55,7	2,5	2,3
BUREO	1,2	1,2	1,1	1,1	1,1	1,1	1,1	1,1	1,3	1,2	1,2	1,3	1,2	1,3	1,3	1,3	1,2	1,3	1,3	1,3	1,3	1,3	1,2	1,2	29,3	1,3	1,2
MUNILQUE-1	0,3	0,3	0,0	0,0	0,0	0,0	0,0	0,0	0,0	0,1	0,0	0,0	0,0	0,0	0,0	0,0	0,0	0,3	0,0	0,0	0,2	0,3	0,3	0,3	2,2	0,3	0,1
MUNILQUE-2	0,4	0,4	0,4	0,4	0,4	0,4	0,4	0,4	0,4	0,4	0,4	0,4	0,4	0,4	0,4	0,4	0,4	0,4	0,4	0,4	0,4	0,4	0,4	0,4	9,0	0,4	0,4
BOQUIAMARGO	0,0	0,0	0,0	0,0	0,0	0,0	0,0	0,0	0,0	0,0	0,0	0,0	0,0	0,0	0,0	0,0	0,0	0,0	0,0	0,0	0,0	0,0	0,0	0,0	0,0	0,0	0,0
ELMIRADOR	0,1	0,1	0,1	0,1	0,1	0,1	0,1	0,1	0,1	0,1	0,1	0,1	0,1	0,0	0,0	0,0	0,0	0,0	0,0	0,0	0,0	0,1	0,1	0,1	1,3	0,1	0,1
LLEUQUEREO	0,0	0,0	0,0	0,0	0,0	0,0	0,0	0,0	0,0	0,0	0,0	0,0	0,0	0,0	0,0	0,0	0,0	0,0	0,0	0,0	0,0	0,0	0,0	0,0	0,0	0,0	0,0
PEUCHEN	0,0	0,0	0,0	0,0	0,0	0,0	0,0	0,0	0,0	0,0	0,0	0,0	0,0	0,0	0,0	0,0	0,0	0,0	24,8	16,3	0,0	0,0	0,0	0,0	41,1	24,8	1,7
MAMPIL	0,0	0,0	0,0	0,0	0,0	0,0	0,0	0,0	0,0	0,0	17,1	0,6	0,0	0,0	0,0	0,0	0,0	0,0	0,0	11,0	18,5	13,6	2,4	0,0	63,2	18,5	2,6
LOSPADRES	0,0	0,0	0,0	0,0	0,0	0,0	0,0	0,0	0,0	0,0	0,0	0,0	0,0	0,0	0,0	0,0	0,0	0,0	0,0	0,0	0,0	0,0	0,0	0,0	0,0	0,0	0,0
EL-PINAR	0,0	0,0	0,0	0,0	0,0	0,0	0,0	0,0	0,0	0,0	0,0	0,0	0,0	0,0	0,0	0,0	0,0	0,0	0,0	0,0	0,0	0,0	0,0	0,0	0,0	0,0	0,0
QUILLAILEO	0,2	0,1	0,1	0,1	0,1	0,1	0,1	0,1	0,1	0,1	0,1	0,2	0,2	0,1	0,0	0,0	0,0	0,1	0,2	0,2	0,2	0,2	0,2	0,2	3,1	0,2	0,1
MULCHEN	0,2	0,2	0,0	0,0	0,0	0,2	0,1	0,0	0,0	0,1	0,2	0,1	0,0	0,0	0,1	0,2	0,0	0,0	0,0	0,2	0,2	0,0	0,0	0,0	2,0	0,2	0,1
ALTO_LA_VINA	0,0	0,0	0,0	0,0	0,0	0,0	0,0	0,0	0,0	0,0	0,0	0,0	0,0	0,0	0,0	0,0	0,0	0,0	0,0	0,0	0,0	0,0	0,0	0,0	0,0	0,0	0,0
EL-ATAJO	1,0	1,0	1,0	1,0	1,0	1,0	1,0	1,0	1,0	1,0	1,0	1,0	1,0	0,8	1,0	1,0	1,0	1,0	1,0	1,0	1,0	1,0	1,0	1,0	23,3	1,0	1,0
RIOTRUENO	0,1	1,0	0,0	0,7	0,5	0,0	1,1	0,0	0,4	0,8	0,0	0,1	1,3	0,0	0,4	0,7	0,0	0,9	0,3	0,0	1,2	0,0	0,4	0,7	10,6	1,3	0,4
RENAICO	0,0	0,0	0,0	0,0	0,0	0,0	0,0	0,0	0,0	0,0	0,0	0,0	0,0	0,0	0,0	0,0	0,0	0,0	0,0	0,0	0,0	0,0	0,0	0,0	0,0	0,0	0,0
ALTORENAICO	1,1	1,1	1,1	1,1	1,1	1,1	1,1	1,1	1,0	1,2	1,1	1,1	1,1	1,1	1,1	1,1	1,1	1,1	1,1	1,1	1,1	1,1	1,1	1,1	26,4	1,2	1,1
RIOPICOIQUEN	2,3	2,3	2,3	2,3	2,3	2,3	2,3	2,3	2,3	2,3	2,4	2,4	2,4	2,4	2,4	2,4	2,4	2,4	2,4	2,4	2,4	2,3	2,3	2,3	56,2	2,4	2,3
ELMANZANO	0,0	0,0	0,0	0,0	0,0	0,0	0,0	0,0	0,0	0,0	0,0	0,0	0,0	0,0	0,0	0,0	0,0	0,0	0,0	0,0	0,0	0,0	0,0	0,0	0,0	0,0	0,0
TRUFUL-TRUFUL	0,0	0,0	0,0	0,0	0,0	0,0	0,0	0,0	0,0	0,0	0,0	0,0	0,0	0,0	0,0	0,0	0,0	0,0	0,0	0,0	0,0	0,0	0,0	0,0	0,0	0,0	0,0
MOLINERAVILLARRICA	0,3	0,3	0,3	0,3	0,3	0,3	0,2	0,2	0,2	0,2	0,2	0,2	0,2	0,2	0,2	0,2	0,2	0,1	0,0	0,0	0,0	0,0	0,0	0,0	4,1	0,3	0,2
CARILAFQUEN	0,0	0,0	0,0	0,0	0,0	0,0	0,0	0,0	0,0	0,0	0,0	0,0	0,0	0,0	0,0	0,0	0,0	0,0	0,0	0,0	0,0	0,0	0,0	0,0	0,0	0,0	0,0
MALALCAHUELLO	0,0	0,0	0,0	0,0	0,0	0,0	0,0	0,0	0,0	0,0	0,0	0,0	0,0	0,0	0,0	0,0	0,0	0,0	0,0	0,0	0,0	0,0	0,0	0,0	0,0	0,0	0,0
TRAILELFU	0,0	0,0	0,0	0,0	0,0	0,0	0,0	0,0	0,0	0,0	0,1	0,1	0,0	0,0	0,0	0,0	0,0	0,0	0,0	0,1	0,0	0,1	0,1	0,1	0,6	0,1	0,0
ALLIPEN	2,6	2,6	2,5	2,6	2,6	2,6	2,5	2,6	2,6	2,6	2,5	2,6	2,6	2,5	2,5	2,6	2,5	2,6	2,5	2,5	2,6	2,5	2,6	2,6	61,5	2,6	2,6
DONGUIL	0,0	0,0	0,0	0,0	0,0	0,0	0,0	0,0	0,0	0,0	0,0	0,0	0,0	0,0	0,0	0,0	0,0	0,0	0,0	0,0	0,0	0,0	0,0	0,0	0,8	0,0	0,0
MAISAN	0,1	0,1	0,1	0,1	0,1	0,1	0,1	0,1	0,1	0,1	0,1	0,1	0,1	0,1	0,1	0,1	0,1	0,1	0,1	0,1	0,1	0,1	0,1	0,1	1,9	0,1	0,1
ELCANELO	0,0	0,0	0,0	0,0	0,0	0,0	0,0	0,0	0,0	0,0	0,0	0,0	0,0	0,7	1,5	1,5	1,5	1,5	1,5	1,5	1,5	1,5	1,3	0,0	14,1	1,5	0,6
ELAGRIO	0,1	0,1	0,1	0,1	0,1	0,1	0,1	0,1	0,1	0,1	0,1	0,1	0,1	0,1	0,1	0,1	0,1	0,1	0,1	0,1	0,1	0,1	0,1	0,1	3,1	0,1	0,1
PILMAIQUEN	10,1	10,0	10,0	10,0	10,0	10,0	10,0	10,0	10,2	10,0	10,0	10,0	10,2	10,4	10,5	11,8	15,1	15,1	15,1	15,0	15,0	15,0	14,3	10,1	278,1	15,1	11,6
RININAHUE	1,0	1,0	1,0	1,0	1,0	1,0	1,0	1,0	1,0	1,0	1,0	1,0	1,0	1,0	1,0	1,0	1,0	1,0	1,0	1,0	1,0	1,0	0,0	0,3	22,2	1,0	0,9
DOSVALLES	0,0	0,0	0,0	0,0	0,0	0,0	0,0	0,0	0,0	0,0	0,0	0,0	0,0	0,0	0,0	0,0	0,0	0,0	0,0	0,0	0,0	0,0	0,0	0,0	0,0	0,0	0,0
PALACIOS	0,1	0,2	0,2	0,2	0,2	0,2	0,2	0,2	0,2	0,1	0,2	0,2	0,2	0,2	0,2	0,2	0,2	0,2	0,2	0,2	0,2	0,2	0,2	0,2	4,5	0,2	0,2
CORRENTOSO	0,5	0,5	0,5	0,5	0,5	0,5	0,5	0,5	0,5	0,5	0,5	0,5	0,5	0,5	0,5	0,5	0,5	0,5	0,5	0,5	0,5	0,5	0,4	0,5	11,8	0,5	0,5
PALMAR	0,6	0,6	0,6	0,6	0,6	0,6	0,6	0,6	0,7	0,6	0,6	0,5	0,5	0,5	0,6	0,6	0,7	0,7	0,7	0,7	0,7	0,7	0,7	0,7	14,9	0,7	0,6
PULELFU	2,8	2,6	2,6	2,6	2,6	2,3	1,2	2,5	2,8	2,7	2,7	2,7	2,7	2,7	2,7	2,7	2,7	2,7	2,7	2,8	2,9	2,9	2,7	2,7	63,0	2,9	2,6
MARIAELENA	0,0	0,0	0,0	0,1	0,1	0,1	0,1	0,1	0,0	0,0	0,0	0,0	0,0	0,0	0,0	0,1	0,1	0,1	0,1	0,0	0,0	0,0	0,0	0,0	0,7	0,1	0,0
LOSCOLONOS	0,0	0,0	0,0	0,0	0,0	0,0	0,0	0,0	0,0	0,0	0,0	0,0	0,0	0,0	0,0	0,0	0,0	0,0	0,0	0,0	0,0	0,0	0,0	0,0	0,0	0,0	0,0
CHANLEUFU	0,7	0,0	0,0	0,0	0,0	1,1	0,0	0,0	0,0	0,0	0,0	0,0	0,4	0,0	0,0	0,0	0,7	0,0	0,0	0,0	0,0	0,0	0,0	0,0	2,9	1,1	0,1
CAPULLO	3,5	3,5	3,5	3,5	3,4	3,4	3,4	0,4	1,6	3,6	3,5	3,5	3,5	3,5	3,5	3,5	3,5	3,5	3,5	3,5	3,5	3,5	3,5	3,4	78,7	3,6	3,3

RESUMEN DIARIO DE OPERACION DEL SEN

17-05-2021 17-05-2021

.	1	2	3	4	5	6	7	8	9	10	11	12	13	14	15	16	17	18	19	20	21	22	23	24	TOT.DIA	DMAX.	DMED.
																									MWh	MWh/h	MWh/h
NALCAS	0,0	0,0	0,0	0,0	0,0	0,0	0,0	0,0	0,0	0,0	0,0	0,0	0,0	0,0	0,0	0,0	0,0	0,0	0,0	0,0	0,0	0,0	0,0	0,0	0,0	0,0	0,0
CALLAO	0,0	0,0	0,0	0,0	0,0	0,0	0,0	0,0	0,0	0,0	0,0	0,0	0,0	0,0	0,0	0,0	0,0	0,0	0,0	0,0	0,0	0,0	0,0	0,0	0,0	0,0	0,0
HIDROBONITO-MC1	2,1	2,1	2,1	2,1	2,1	2,1	2,1	2,1	2,1	2,1	2,1	2,1	2,1	2,0	2,0	2,0	2,0	2,0	2,0	2,0	2,0	2,0	2,0	2,0	49,1	2,1	2,0
HIDROBONITO-MC2	1,1	1,1	1,1	1,1	1,1	1,1	1,1	1,1	1,1	1,1	1,1	1,1	1,1	1,1	1,1	1,1	1,1	1,1	1,1	1,1	1,1	1,1	1,1	1,1	26,2	1,1	1,1
RUCATAYO	0,0	0,0	0,0	0,0	0,0	0,0	0,0	0,0	0,0	2,0	15,8	15,8	16,1	16,8	17,0	18,7	17,9	16,4	16,7	16,6	16,6	15,1	15,1	15,7	232,3	18,7	9,7
ENSENADA	0,0	0,0	0,0	0,0	0,0	0,0	0,0	0,0	0,0	0,0	0,0	0,0	0,0	0,0	0,0	0,0	0,0	0,0	0,0	0,0	0,0	0,0	0,0	0,0	0,0	0,0	0,0
LAARENA	0,0	0,0	0,0	0,0	0,0	0,0	0,0	0,0	0,0	0,0	0,0	0,0	0,0	0,0	0,0	0,0	0,0	0,0	0,0	0,0	0,0	0,0	0,0	0,0	0,0	0,0	0,0
ELCOLORADO	0,2	0,2	0,2	0,2	0,2	0,2	0,2	0,2	0,2	0,2	0,2	0,2	0,2	0,2	0,2	0,2	0,2	0,2	0,2	0,2	0,2	0,2	0,2	0,2	5,1	0,2	0,2
DONGO	0,8	0,7	0,7	0,7	0,7	0,7	0,7	0,7	0,7	0,7	0,7	0,7	0,7	0,7	0,7	0,6	0,6	0,6	0,6	0,6	0,6	0,6	0,6	0,6	16,1	0,8	0,7
COLLIL	1,0	1,0	0,9	0,9	0,9	0,9	0,9	0,9	0,9	0,9	0,8	0,8	0,8	0,8	0,8	0,8	0,8	0,7	0,7	0,7	0,7	0,7	0,7	0,7	19,7	1,0	0,8
LLAUQUEREO	0,0	0,0	0,0	0,0	0,0	0,0	0,0	0,0	0,0	0,0	0,0	0,0	0,0	0,0	0,0	0,0	0,0	0,0	0,0	0,0	0,0	0,0	0,0	0,0	0,0	0,0	0,0
QUELTEHUES	15,5	15,5	15,5	15,5	15,5	15,5	15,5	15,5	15,5	15,5	15,5	15,5	15,5	15,5	15,5	15,5	9,6	15,5	15,5	15,5	15,5	15,5	15,5	15,5	366,2	15,5	15,3
VOLCAN	7,1	7,1	7,1	7,1	6,5	7,3	7,2	6,6	7,3	7,3	7,2	7,2	7,1	5,7	7,2	7,2	7,2	7,1	7,1	6,1	7,3	7,3	7,3	7,1	168,6	7,3	7,0
GUAYACAN	6,4	6,4	6,4	6,2	6,2	6,2	5,9	5,4	5,8	5,9	5,8	5,8	5,3	5,0	5,1	5,1	5,1	5,1	5,0	4,9	4,9	4,9	5,6	6,4	134,6	6,4	5,6
FLORIDA-1	0,0	0,0	0,0	0,0	0,0	0,0	0,0	0,0	0,0	0,0	0,0	0,0	0,0	0,0	0,0	0,0	0,0	0,0	0,0	0,0	0,0	0,0	0,0	0,0	0,0	0,0	0,0
FLORIDA-2	0,0	0,3	1,6	1,3	1,5	1,5	1,3	1,0	1,0	1,0	1,0	1,0	0,2	0,0	0,0	0,0	0,7	0,3	0,0	0,0	0,0	0,0	0,0	0,0	13,7	1,6	0,6
FLORIDA-3	2,3	2,3	2,3	2,3	2,3	2,3	2,3	2,3	2,3	2,3	2,3	2,0	1,9	2,2	2,2	2,2	2,0	2,2	2,2	2,2	2,0	1,9	1,9	1,9	52,1	2,3	2,2
PUNTILLA	4,4	4,1	5,8	5,6	4,9	5,0	5,0	4,0	4,3	4,0	2,1	4,1	4,1	4,5	4,4	3,0	2,2	1,5	1,6	3,8	2,6	2,0	1,8	2,7	87,5	5,8	3,6
EYZAGUIRRE	0,5	0,5	0,5	0,5	0,5	0,5	0,5	0,5	0,5	0,5	0,5	0,5	0,5	0,5	0,5	0,5	0,5	0,5	0,5	0,5	0,5	0,5	0,5	0,5	11,2	0,5	0,5
LASVERTIENTES	1,2	1,2	1,2	1,2	1,2	1,2	1,2	1,2	1,0	1,0	1,2	1,2	1,2	1,2	1,2	1,2	1,2	1,2	1,2	1,2	1,2	1,2	1,2	1,2	27,9	1,2	1,2
ELLLANO	0,0	0,0	0,0	0,0	0,0	0,0	0,0	0,0	0,0	0,0	0,0	0,0	0,0	0,0	0,0	0,0	0,0	0,0	0,0	0,0	0,0	0,0	0,0	0,0	0,0	0,0	0,0
ELRINCON	0,2	0,2	0,2	0,2	0,2	0,2	0,2	0,2	0,2	0,2	0,2	0,2	0,2	0,2	0,2	0,2	0,2	0,2	0,2	0,2	0,2	0,2	0,2	0,2	5,8	0,2	0,2
LOSMORROS	0,2	0,2	0,3	0,3	0,3	0,3	0,3	0,3	0,4	0,4	0,7	0,7	0,9	1,1	0,9	0,9	0,6	0,4	0,1	0,0	0,0	0,3	0,1	0,0	9,6	1,1	0,4
LOSBAJOS	1,8	1,8	2,0	2,2	2,2	2,3	2,0	2,0	1,6	1,6	1,6	1,2	1,7	1,8	2,0	2,0	1,5	1,1	0,9	1,0	1,5	1,1	0,9	1,1	39,1	2,3	1,6
AUXDELMAIPO	1,8	1,9	1,9	2,1	2,1	2,1	2,1	2,0	1,8	1,7	1,7	1,5	1,6	1,9	2,0	2,1	1,8	1,4	1,1	1,0	1,5	1,4	1,2	1,2	41,1	2,1	1,7
PULLINQUE	5,1	5,1	5,1	5,1	5,1	5,1	5,1	5,1	5,6	6,2	10,4	10,3	10,3	10,3	10,6	10,4	10,2	10,3	10,3	10,3	10,3	10,4	10,5	5,7	192,6	10,6	8,0
RECA	0,2	0,2	0,2	0,2	0,2	0,2	0,2	0,2	0,2	0,2	0,2	0,2	0,1	0,3	0,2	0,2	0,2	0,2	0,2	0,2	0,2	0,2	0,2	0,2	4,3	0,3	0,2
PANGUIPULLI	0,0	0,0	0,0	0,0	0,0	0,0	0,0	0,0	0,0	0,0	0,0	0,0	0,0	0,0	0,0	0,0	0,0	0,0	0,0	0,0	0,0	0,0	0,0	0,0	0,0	0,0	0,0
DONAHILDA	0,0	0,0	0,0	0,0	0,0	0,0	0,0	0,0	0,0	0,0	0,0	0,0	0,1	0,2	0,2	0,2	0,2	0,2	0,2	0,2	0,2	0,2	0,2	0,2	2,2	0,2	0,1
MUCHI	0,0	0,0	0,0	0,0	0,0	0,0	0,0	0,0	0,0	0,0	0,0	0,0	0,0	0,0	0,0	0,0	0,0	0,0	0,0	0,0	0,0	0,0	0,0	0,0	0,0	0,0	0,0
LASFLORES	0,5	0,5	0,5	0,5	0,5	0,5	0,5	0,5	0,5	0,5	0,5	0,5	0,5	0,5	0,5	0,5	0,5	0,5	0,5	0,0	0,0	0,0	0,0	0,5	10,5	0,5	0,4
PEHUI	0,2	0,2	0,2	0,2	0,2	0,1	0,1	0,1	0,1	0,1	0,1	0,2	0,2	0,2	0,2	0,2	0,1	0,1	0,1	0,1	0,2	0,2	0,2	0,2	3,9	0,2	0,2
MOCHO	2,8	2,8	2,8	2,7	2,8	2,9	2,7	2,9	2,7	2,4	2,5	3,0	2,9	2,9	2,8	2,8	2,7	2,7	2,8	2,8	2,7	2,7	2,7	2,8	66,2	3,0	2,8
LICAN	0,0	0,0	0,0	0,0	0,0	0,0	0,0	0,0	0,0	0,0	0,0	0,0	0,0	0,0	0,0	1,4	8,2	8,2	8,2	8,2	8,5	7,1	2,7	0,0	52,6	8,5	2,2
CUMBRES	4,6	4,6	4,6	4,7	5,0	4,6	4,6	4,6	4,6	4,6	4,6	4,6	4,6	4,6	4,6	4,6	4,6	4,6	4,6	4,6	4,6	4,6	4,6	4,6	111,1	5,0	4,6
SANTAISABEL	0,6	0,5	0,5	0,5	0,5	0,5	0,5	0,5	0,4	0,5	0,5	0,5	0,5	0,5	0,6	0,6	0,6	0,6	0,6	0,6	0,6	0,6	0,6	0,6	12,7	0,6	0,5
LOSCORRALES-1	0,4	0,4	0,4	0,4	0,4	0,4	0,4	0,4	0,4	0,4	0,4	0,4	0,4	0,4	0,1	0,1	0,1	0,1	0,1	0,1	0,1	0,1	0,1	0,1	6,9	0,4	0,3
LOSCORRALES-2	0,0	0,0	0,0	0,0	0,0	0,0	0,0	0,0	0,0	0,0	0,0	0,0	0,0	0,0	0,0	0,0	0,0	0,0	0,0	0,0	0,0	0,0	0,0	0,0	0,0	0,0	0,0
MSA-1	0,0	0,0	0,0	0,0	0,0	0,0	0,2	0,3	0,0	0,0	0,0	0,0	0,0	0,0	0,1	0,1	0,0	0,0	0,0	0,4	0,1	0,0	0,0	0,0	1,3	0,4	0,1
PICHILONCO	0,2	0,2	0,2	0,2	0,2	0,2	0,2	0,2	0,2	0,2	0,2	0,2	0,2	0,2	0,2	0,2	0,2	0,2	0,2	0,2	0,2	0,2	0,2	0,2	4,3	0,2	0,2
DONWALTERIO	1,3	1,3	1,3	1,3	1,3	1,3	1,3	1,2	1,3	1,2	1,2	1,2	1,2	1,2	1,2	1,2	1,2	1,2	1,2	1,2	1,2	1,2	1,2	1,2	29,7	1,3	1,2
MELO	1,8	1,8	1,8	1,8	1,8	1,8	1,8	1,8	1,8	1,8	1,8	1,8	1,8	1,8	1,8	1,8	1,8	1,8	1,8	1,8	1,8	1,8	1,8	1,8	43,6	1,8	1,8
CONTRA	0,0	0,0	0,0	0,0	0,0	0,0	0,0	0,0	0,0	0,0	0,0	0,0	0,0	0,0	0,0	0,0	0,0	0,0	0,0	0,0	0,0	0,0	0,0	0,0	0,0	0,0	0,0
CURILEUFU	0,0	0,0	0,0	0,0	0,0	0,0	0,0	0,0	0,0	0,0	0,0	0,0	0,0	0,0	0,0	0,0	0,0	0,0	0,0	0,0	0,0	0,0	0,0	0,0	0,0	0,0	0,0
ELARRAYAN	0,0	0,0	0,0	0,0	0,0	0,0	0,0	0,0	0,0	0,0	0,0	0,0	0,0	0,0	0,0	0,0	0,0	0,0	0,0	0,0	0,0	0,0	0,0	0,0	0,0	0,0	0,0
ANCOA	1,0	0,9	0,9	1,0	0,9	1,0	0,9	0,9	0,9	1,0	0,9	0,9	0,9	1,0	1,0	0,9	1,0	1,0	0,9	0,6	1,5	1,0	0,8	0,9	22,7	1,5	0,9
LAVINA	0,5	0,5	0,5	0,5	0,5	0,5	0,5	0,5	0,5	0,5	0,5	0,5	0,5	0,2	0,5	0,5	0,5	0,5	0,5	0,5	0,5	0,5	0,5	0,5	11,9	0,5	0,5
SANTAELENA	0,2	0,2	0,2	0,2	0,2	0,2	0,2	0,2	0,2	0,2	0,2	0,2	0,2	0,2	0,2	0,2	0,2	0,2	0,2	0,2	0,2	0,2	0,2	0,2	4,7	0,2	0,2
TRANQUIL	0,0	0,0	0,0	0,0	0,0	0,0	0,0	0,0	0,0	0,0	0,0	0,0	0,0	0,0	0,0	0,0	0,0	0,0	0,0	0,0	0,0	0,0	0,0	0,0	0,0	0,0	0,0
ELTORO	306,5	255,1	73,1	24,1	2,6	46,2	256,7	280,3	238,7	49,3	74,5	106,9	128,2	135,4	101,0	83,9	164,5	331,2	335,1	317,1	303,1	311,1	309,5	300,3	4534,2	335,1	188,9
ANTUCO	148,6	156,6	144,7	83,6	83,4	83,2	93,8	130,1	134,8	78,6	82,0	112,5	117,4	117,3	107,1	81,7	86,2	117,3	145,5	165,6	165,6	165,6	165,4	165,2	2931,6	165,6	122,1
ABANICO	23,4	23,8	23,7	23,5	24,1	23,3	24,0	23,3	23,9	23,7	23,6	23,8	23,5	23,7	23,5	23,7	23,8	23,9	23,4	23,6	23,7	23,6	23,9	23,7	567,9	24,1	23,7
RUCUE	69,0	81,0	80,0	74,0	65,0	52,0	46,0	46,0	46,0	47,0	45,0	45,0	45,0	45,0	46,0	45,0	46,0	46,0	46,0	45,0	50,0	52,0	65,0	80,0	1307,0	81,0	54,5
QUILLECO	28,0	28,0	30,0	30,0	29,0	29,0	23,0	19,0	19,0	19,0	19,0	19,0	18,0	18,0	18,0	18,0	18,0	18,0	21,0	20,0	20,0	20,0	22,0	28,0	531,0	30,0	22,1
LAJA1	6,5	6,5	6,5	6,4	6,3	6,2	6,0	6,0	6,0	6,0	5,9	5,7	5,7	5,7	6,1	6,2	6,2	6,6	7,2	7,2	6,6	6,2	6,2	6,2	150,2	7,2	6,3
RAPEL	0,0	0,0	0,0	0,0	0,0	0,0	0,0	0,0	0,0	0,0	0,0	0,0	0,0	0,0	0,0	0,0	0,0	20,9	337,0	347,5	327,6	137,3	0,0	0,0	1170,2	347,5	48,8
CANUTILLAR	43,0	6,0	0,0	0,0	0,0	0,0	0,0	0,0	24,0	66,0	79,0	80,0	80,0	80,0	45,0	80,0	80,0	80,0	81,0	69,0	42,0	43,0	43,0	8,0	1029,0	81,0	42,9
CIPRESES	87,3	87,0	87,3	87,3	87,1	86,8	86,7	85,9	85,5	87,2	86,8	86,3	78,3	81,9	87,3	85,6	86,6	86,6	86,9	84,9	83,4	84,6	84,7	82,8	2054,8	87,3	85,6
OJOSDEAGUA	6,1	6,1	6,1	6,1	6,1	6,1	6,1	6,1	6,1	6,1	6,1	6,1	6,1	6,1	6,1	6,1	6,1	6,1	6,1	6,1	6,1	6,1	6,1	6,1	146,1	6,1	6,1
LAMINA	0,0	0,0	0,0	0,0	0,0	0,0	0,0	0,0	0,0	0,0	0,0	0,0	0,0	0,0	0,0	0,0	0,0	0,0	9,4	9,3	10,6	10,5	10,4	10,4	60,6	10,6	2,5
ISLA	44,1	44,1	44,2	44,2	43,9	43,8	43,8	44,0	43,1	43,7	43,1	44,1	40,6	41,0	43,5	43,2	43,8	44,5	50,9	58,4	59,0	59,7	59,3	59,0	1129,1	59,7	47,0
CURILLINQUE	53,3	50,7	52,7	52,5	50,8	53,1	52,0	51,3	52,5	51,0	50,7	50,8	52,4	44,9	50,3	52,1	52,1	52,1	53,1	68,8	68,8	72,0	73,0	69,2	1330,2	73,0	55,4
LOMAALTA	22,4	21,3	21,4	22,3	21,2	21,7	22,1	21,1	21,8	21,6	21,0	21,1	21,5	20,1	19,6	21,6	21,6	21,6	21,7	26,2	29,9	29,8	31,4	29,6	553,6	31,4	23,1
LOSHIERROS	0,0	0,0	0,0	0,0	0,0	0,0	0,0	0,0	0,0	0,0	0,0	0,0	0,0	0,0	0,0	0,0	0,0	0,0	0,0	0,0	0,0	0,0	0,0	0,0	0,0	0,0	0,0
LOSHIERROS-2	0,0	0,0	0,0	0,0	0,0	0,0	0,0	0,0	0,0	0,0	0,0	0,0	0,0	0,0	0,0	0,0	0,0	0,0	0,0	0,0	0,0	0,0	0,0	0,0	0,0	0,0	0,0
COLBUN	205,0	187,0	105,0	143,0	200,0	200,0	200,0	255,0	200,0	172,0	267,0	177,0	88,0	0,0	0,0	0,0	143,0	399,0	399,0	396,0	222,0	197,0	214,0	371,0	4740,0	399,0	197,5
MACHICURA	47,0	47,0	47,0	47,0	47,0	47,0	47,0	47,0	47,0	47,0	47,0	47,0	47,0	47,0	47,0	47,0	47,0	47,0	47,0	47,0	47,0	47,0	48,0	47,0	1129,0	48,0	47,0
CHIBURGO	4,0	4,0	4,0	4,0	4,0	4,0	4,0	4,0	4,0	4,0	4,0	4,0	4,0	4,0	4,0	4,0	4,0	4,0	4,0	4,0	4,0	4,0	4,0	4,0	96,0	4,0	4,0
SANCLEMENTE	0,0	0,0	0,0	0,0	0,0	0,0	0,0	0,0	0,0	0,0	0,0	0,0	0,0	0,0	0,0	0,0	0,0	0,0	0,0	0,0	0,0	0,0	0,0	0,0	0,0	0,0	0,0
SANIGNACIO	26,0	26,0	26,0	25,0	25,0	25,0	25,0	25,0	25,0	25,0	25,0	25,0	26,0	26,0	25,0	26,0	26,0	26,0	26,0	26,0	26,0	26,0	26,0	26,0	614,0	26,0	25,6
PEHUENCHE	196,6	198,3	197,1	210,5	202,0	202,6	191,9	179,9	203,2	253,0	236,0	207,6	148,5	149,9	153,5	231,7	272,6	273,5	274,1	264,6	264,5	255,7	237,0	160,3	5164,6	274,1	215,2
RALCO	0,0	0,0	0,0	0,0	0,0	0,0	0,0	0,0	0,0	0,0	0,0	0,0	0,0	0,0	0,0	0,0	0,0	36,5	150,7	169,0	183,6	298,3	268,3	0,4	1106,8	298,3	46,1
PALMUCHO	23,5	23,5	23,5	23,5	23,5	23,5	23,5	23,5	23,5	23,5	23,5	23,5	23,5	23,5	23,5	23,5	23,5	23,5	23,5	23,5	23,4	23,4	23,4	23,4	563,0	23,5	23,5
PANGUE	30,6	30,6	21,7	19,9	19,8	19,8	20,9	21,0	21,1	21,1	20,8	20,4	20,4	20,4	20,4	29,5	29,9	29,9	29,9	29,0	29,9	30,0	22,0	20,2	579,1	30,6	24,1
ANGOSTURA	32,0	31,0	28,0	29,0	32,0	36,0	26,0	24,0	24,0	24,0	24,0	24,0	34,0	24,0	24,0	25,0	26,0	27,0	28,0	32,0	33,0	33,0	29,0	29,0	678,0	36,0	28,3
PE-SIERRAGORDA	33,2	46,9	66,5	87,7	72,6	74,1	85,0	83,1	69,5	49,0	22,8	1,7	18,7	58,7	64,6	68,8	79,6	82,6	79,8	18,0	0,0	1,3	24,2	42,6	1230,8	87,7	51,3
PE-VALLEDELOSVIENTOS	3,0	5,0	11,0	18,4	23,4	18,7	21,3	20,2	29,4	18,8	4,9	0,2	0,1	10,7	41,2	59,3	54,7	70,1	76,0	52,7	26,8	4,0	0,0	3,6	573,1	76,0	23,9
PE-TALTAL	0,0	0,2	5,2	17,5	22,8	16,1	14,4	12,6	10,8	2,8	2,9	6,9	9,9	5,8	13,4	26,2	18,4	3,8	0,3	0,0	6,7	34,8	58,8	87,3	377,3	87,3	15,7
PE-SARCO	0,0	0,0	0,0	0,0	0,0	0,7	14,3	29,4	42,7	29,2	26,6	30,1	35,9	31,0	24,2	13,2	3,4	0,0	0,0	0,0	0,0	0,0	0,0	0,0	280,7	42,7	11,7
PE-SANJUAN	0,0	0,0	0,0	0,0	0,0	0,0	14,8	35,9	58,6	48,5	32,0	30,0	37,1	35,4	26,7	19,3	6,2	0,0	0,0	0,0	0,0	0,0	0,0	0,0	344,5	58,6	14,4
PE-CABOLEONES	0,0	0,0	0,0	0,0	0,0	0,1	9,0	20,0	36,5	39,5	31,9	33,0	43,7	45,8	36,6	28,1	12,5	0,4	0,0	0,0	0,0	0,0	0,0	0,0	337,1	45,8	14,0
PE-CABOLEONES-2	0,0	0,0	0,0	0,0	0,0	0,0	7,7	22,0	33,3	39,7	36,2	33,4	43,6	61,8	45,1	37,7	27,1	5,2	0,0	0,0	0,0	0,0	0,0	0,0	392,8	61,8	16,4
PE-CABOLEONES-3	0,0	0,0	0,0	0,0	0,0	0,0	3,0	11,0	20,0	20,1	13,4	11,0	12,7	15,1	11,3	10,0	4,4	0,2	0,0	0,0	0,0	0,0	0,0	0,0	132,2	20,1	5,5
PE-PUNTACOLORADA	0,0	0,0	0,0	0,0	0,0	0,0	0,0	0,0	0,0	0,0	0,0	0,0	0,0	0,0	0,0	0,0	0,0	0,0	0,0	0,0	0,0	0,0	0,0	0,0	0,0	0,0	0,0
PE-ELARRAYAN	4,4	1,0	0,0	0,0	0,0	0,0	0,0	0,0	0,0	0,3	1,5	5,7	7,9	23,2	22,2	14,0	10,5	3,8	2,1	0,8	0,0	0,0	0,0	0,1	97,5	23,2	4,1
PE-LOSCURUROS	6,9	0,1	0,0	0,0	0,0	0,0	0,0	0,0	0,0	0,0	0,9	1,7	2,8	3,7	6,5	14,2	23,6	8,4	1,2	0,0	0,0	0,0	0,0	0,0	69,9	23,6	2,9
PE-TALINAYORIENTE	7,3	0,3	0,5	0,5	0,9	0,1	0,0	0,0	0,0	0,1	2,9	7,2	7,1	13,1	12,7	8,3	0,9	0,0	0,0	0,0	0,0	0,0	0,0	0,0	62,1	13,1	2,6
PE-TALINAYPONIENTE	7,2	1,9	0,0	0,5	1,4	1,2	1,3	0,5	0,0	0,4	6,1	9,2	4,1	3,2	3,1	3,7	5,7	4,6	0,4	0,0	0,0	0,0	0,0	0,0	54,3	9,2	2,3
PE-PUNTASIERRA	12,8	0,9	0,0	0,0	0,0	0,0	0,0	0,0	0,0	0,0	0,9	3,1	8,6	11,8	12,5	11,6	18,0	12,8	4,8	1,1	0,1	0,0	0,0	0,0	98,8	18,0	4,1

RESUMEN DIARIO DE OPERACION DEL SEN

17-05-2021

17-05-2021

.	1	2	3	4	5	6	7	8	9	10	11	12	13	14	15	16	17	18	19	20	21	22	23	24	TOT.DIA	DMAX.	DMED.
																									MWh	MWh/h	MWh/h
PE-MONTEREDONDO	3,4	0,1	0,0	0,0	0,0	0,0	0,0	0,0	0,0	0,0	1,6	0,8	2,4	3,2	3,7	4,4	7,4	4,4	0,9	0,1	0,0	0,0	0,0	0,0	32,3	7,4	1,3
PE-CANELA	0,4	0,1	0,0	0,0	0,0	0,0	0,0	0,0	0,0	0,0	0,0	0,2	1,6	3,6	3,3	1,4	2,0	2,4	1,1	0,2	0,0	0,0	0,0	0,0	16,3	3,6	0,7
PE-CANELA-2	1,1	0,6	0,0	0,0	0,0	0,0	0,0	0,0	0,0	0,0	0,6	2,2	6,6	12,8	9,5	4,0	5,0	6,9	4,2	2,1	0,1	0,0	0,0	0,0	55,7	12,8	2,3
PE-TOTORAL	2,5	0,7	0,0	0,0	0,0	0,0	0,0	0,0	0,0	0,0	0,0	1,1	4,9	7,1	7,3	4,4	5,0	4,9	2,2	0,7	0,0	0,0	0,0	0,0	40,8	7,3	1,7
PE-PUNTAPALMERAS	4,3	1,2	0,0	0,0	0,0	0,0	0,0	0,0	0,0	0,0	0,3	1,1	4,3	7,0	8,1	5,8	6,4	8,1	3,7	0,7	0,0	0,0	0,0	0,0	50,9	8,1	2,1
PE-UCUQUER	2,4	2,6	1,1	0,0	0,0	0,0	0,2	0,0	0,7	1,1	0,0	0,0	0,0	0,0	1,7	3,2	4,5	4,2	5,5	7,3	6,2	2,7	2,2	1,0	46,8	7,3	2,0
PE-UCUQUER-2	3,7	3,1	1,2	0,0	0,0	0,0	0,0	0,1	0,6	0,7	0,0	0,0	0,0	0,0	0,0	0,0	0,0	0,0	0,0	0,0	0,0	0,0	0,0	0,0	9,3	3,7	0,4
PE-LA-ESTRELLA	7,3	4,5	5,1	0,2	0,0	0,1	2,4	0,6	2,9	4,3	0,1	0,0	0,0	0,0	1,6	10,7	14,7	14,4	20,0	21,7	26,1	16,9	8,6	5,5	167,7	26,1	7,0
PE-ELMAITEN	0,0	0,1	0,1	0,1	0,0	0,1	0,0	0,2	0,3	0,2	0,0	0,0	0,0	0,0	0,0	0,0	0,0	0,0	0,0	0,0	0,0	0,0	0,0	0,0	1,0	0,3	0,0
PE-LASPENAS	0,0	0,0	0,0	0,0	0,0	0,0	0,0	0,0	0,0	0,0	0,0	0,0	0,0	0,0	0,0	0,0	0,0	0,0	0,0	0,0	0,0	0,0	0,0	0,0	0,0	0,0	0,0
PE-CUEL	0,6	0,1	0,0	0,4	0,7	0,6	0,0	0,1	0,1	0,4	0,0	0,1	0,2	0,0	0,0	0,0	0,0	0,0	0,0	0,0	0,0	0,0	0,0	0,0	3,0	0,7	0,1
PE-LAESPERANZA	0,0	0,0	0,0	0,0	0,0	0,0	0,0	0,0	0,0	0,0	0,0	0,0	0,0	0,0	0,0	0,0	0,0	0,0	0,0	0,0	0,0	0,0	0,0	0,0	0,0	0,0	0,0
PE-NEGRETE	0,0	0,0	0,0	0,7	0,4	0,1	0,1	0,3	0,0	0,0	0,0	0,1	0,0	0,0	0,0	0,0	0,0	0,0	0,0	0,0	0,0	0,0	0,0	0,0	1,7	0,7	0,1
PE-LOSBUENOSAIRES	0,0	0,0	0,0	0,1	0,4	0,3	0,0	0,0	0,0	0,1	0,0	0,1	0,1	0,0	0,0	0,0	0,0	0,0	0,0	0,0	0,0	0,0	0,0	0,0	1,1	0,4	0,0
PE-LEBU	0,0	0,1	0,1	0,1	0,0	0,1	0,1	0,0	0,0	0,2	0,2	0,0	0,0	0,0	0,0	0,0	0,0	0,0	0,1	0,1	0,0	0,0	0,0	0,0	1,1	0,2	0,0
PE-LEBU-3	0,0	0,0	0,0	0,0	0,0	0,1	0,0	0,0	0,1	0,0	0,0	0,0	0,0	0,0	0,0	0,0	0,0	0,0	0,0	0,0	0,0	0,0	0,0	0,0	0,3	0,1	0,0
PE-EL-ARREBOL	0,4	0,5	0,7	0,7	0,8	0,0	0,0	0,4	0,5	0,6	0,2	0,0	0,0	0,0	0,0	0,0	0,0	0,0	0,1	0,0	0,0	0,0	0,2	0,2	5,6	0,8	0,2
PE-RAKI	0,3	0,3	0,0	0,1	0,1	0,2	0,2	0,2	0,3	0,6	0,1	0,0	0,0	0,0	0,0	0,0	0,0	0,1	0,3	0,0	0,0	0,0	0,0	0,5	3,2	0,6	0,1
PE-HUAJACHE	0,4	0,2	0,0	0,0	0,0	0,1	0,1	0,1	0,2	0,5	0,1	0,0	0,0	0,0	0,0	0,0	0,0	0,1	0,3	0,1	0,0	0,0	0,0	0,3	2,6	0,5	0,1
PE-LA-FLOR	0,0	0,1	0,1	0,4	0,7	0,2	0,2	0,5	0,1	0,1	0,2	0,1	0,0	0,0	0,0	0,0	0,0	0,0	0,0	0,0	0,0	0,0	0,0	0,0	2,5	0,7	0,1
PE-ELNOGAL	0,0	0,0	0,0	0,2	0,0	0,0	0,0	0,0	0,0	0,2	0,0	0,0	0,1	0,0	0,0	0,0	0,0	0,0	0,0	0,0	0,0	0,0	0,0	0,0	0,5	0,2	0,0
PE-TOLPAN-SUR	0,0	0,1	0,3	1,2	1,9	0,2	1,0	1,0	0,0	0,1	1,0	0,9	0,0	0,0	0,0	0,0	0,0	0,0	1,1	0,5	0,0	0,0	0,0	0,0	9,2	1,9	0,4
PE-MALLECO-NORTE	0,0	0,0	0,0	0,0	0,0	0,0	0,0	0,0	0,0	0,0	0,0	0,0	0,0	0,0	0,0	0,0	0,0	0,0	0,0	0,0	0,0	0,0	0,0	0,0	0,0	0,0	0,0
PE-MALLECO-SUR	0,9	0,3	0,0	1,8	17,8	14,7	2,2	0,0	0,0	0,0	0,0	5,4	1,9	1,6	0,2	0,2	0,0	0,1	3,6	1,2	0,0	0,0	0,0	0,7	52,6	17,8	2,2
PE-SANGABRIEL	0,0	0,0	0,7	8,2	4,0	0,0	0,0	2,5	1,5	0,8	1,5	3,4	0,3	0,0	0,0	0,0	0,0	0,0	7,8	4,9	0,0	0,0	0,0	0,0	35,7	8,2	1,5
PE-RENAICO	0,0	0,6	0,3	2,3	1,7	0,0	0,0	0,0	0,1	0,0	0,1	0,2	0,0	0,0	0,0	0,0	0,0	0,3	4,7	0,5	0,0	0,0	0,0	0,0	10,7	4,7	0,4
PE-AURORA	3,2	3,6	25,5	24,3	25,0	26,4	21,9	26,1	17,5	36,9	28,2	30,5	13,1	5,8	5,6	4,7	5,1	4,3	8,0	16,8	16,2	21,2	29,9	43,3	443,1	43,3	18,5
PE-SANPEDRO	10,9	10,2	11,0	11,4	12,4	17,1	13,6	18,5	21,3	19,5	17,0	16,3	16,9	13,6	16,1	15,5	17,9	15,8	19,3	15,1	17,1	16,1	13,9	16,7	373,2	21,3	15,6
PE-SANPEDRO-2	18,3	18,0	20,3	19,0	22,6	30,5	28,2	32,7	34,1	30,9	26,9	23,9	22,1	17,2	21,4	18,9	26,1	21,1	24,6	23,6	25,7	27,1	20,6	24,2	578,0	34,1	24,1
PFV-ELAGUILA	0,0	0,0	0,0	0,0	0,0	0,0	0,0	0,2	0,8	1,2	1,6	1,7	1,8	1,8	1,6	1,4	0,9	0,3	0,0	0,0	0,0	0,0	0,0	0,0	13,3	1,8	0,6
PFV-PAMPACAMARONES	0,0	0,0	0,0	0,0	0,0	0,0	0,0	0,6	3,7	4,5	4,6	4,6	4,6	4,7	4,7	4,6	4,2	2,0	0,0	0,0	0,0	0,0	0,0	0,0	42,8	4,7	1,8
PFV-POZOALMONTE-1	0,0	0,0	0,0	0,0	0,0	0,0	0,0	0,0	0,0	0,0	0,0	0,0	0,0	0,0	0,0	0,0	0,0	0,0	0,0	0,0	0,0	0,0	0,0	0,0	0,0	0,0	0,0
PFV-POZOALMONTE-2	0,0	0,0	0,0	0,0	0,0	0,0	0,0	1,3	4,9	5,4	5,4	5,2	5,1	5,2	5,2	5,4	4,9	1,9	0,0	0,0	0,0	0,0	0,0	0,0	49,8	5,4	2,1
PFV-POZOALMONTE-3	0,0	0,0	0,0	0,0	0,0	0,0	0,0	2,6	10,6	11,6	11,5	11,2	10,9	10,7	10,9	11,6	10,7	4,3	0,0	0,0	0,0	0,0	0,0	0,0	106,6	11,6	4,4
PFV-LOSPUQUIOS	0,0	0,0	0,0	0,0	0,0	0,0	0,1	0,3	0,7	0,9	1,0	1,0	0,9	0,8	0,6	0,3	0,1	0,0	0,0	0,0	0,0	0,0	0,0	0,0	6,6	1,0	0,3
PFV-PICA	0,0	0,0	0,0	0,0	0,0	0,0	0,0	0,0	0,0	0,0	0,0	0,0	0,0	0,0	0,0	0,0	0,0	0,0	0,0	0,0	0,0	0,0	0,0	0,0	0,0	0,0	0,0
PFV-LAHUAYCA	0,0	0,0	0,0	0,0	0,0	0,0	0,0	2,1	9,1	14,6	18,4	20,5	21,1	20,7	18,7	15,0	9,4	3,0	0,0	0,0	0,0	0,0	0,0	0,0	152,4	21,1	6,3
PFV-CALAMA-1	0,0	0,0	0,0	0,0	0,0	0,0	0,0	1,5	7,0	7,8	7,6	7,2	6,9	7,0	7,4	7,5	6,8	2,2	0,0	0,0	0,0	0,0	0,0	0,0	69,0	7,8	2,9
PFV-SANPEDRO-GPG	0,0	0,0	0,0	0,0	0,0	0,0	0,0	12,4	57,6	78,3	77,6	75,6	74,4	75,8	76,6	72,8	46,2	10,7	0,0	0,0	0,0	0,0	0,0	0,0	658,0	78,3	27,4
PFV-VICTORIA	0,0	0,0	0,0	0,0	0,0	0,0	0,0	1,1	6,1	7,6	7,3	7,0	6,8	6,9	7,2	7,3	5,9	1,2	0,0	0,0	0,0	0,0	0,0	0,0	64,4	7,6	2,7
PFV-USYA	0,0	0,0	0,0	0,0	0,0	0,0	0,0	2,9	15,1	29,1	37,7	42,2	42,8	42,5	37,6	29,7	16,8	4,1	0,0	0,0	0,0	0,0	0,0	0,0	300,2	42,8	12,5
PFV-JAMA-1	0,0	0,0	0,0	0,0	0,0	0,0	0,0	6,1	22,9	24,5	23,2	22,4	22,2	22,6	23,1	23,7	21,4	6,5	0,0	0,0	0,0	0,0	0,0	0,0	218,4	24,5	9,1
PFV-JAMA-2	0,0	0,0	0,0	0,0	0,0	0,0	0,0	4,4	16,0	16,7	15,5	15,0	15,5	15,6	16,0	16,5	14,8	4,1	0,0	0,0	0,0	0,0	0,0	0,0	150,0	16,7	6,2
PFV-AZABACHE	0,0	0,0	0,0	0,0	0,0	0,0	0,0	0,0	0,2	0,5	0,9	1,2	1,4	1,5	1,4	1,3	0,9	0,3	0,0	0,0	0,0	0,0	0,0	0,0	9,5	1,5	0,4
PFV-MARIAELENA	0,0	0,0	0,0	0,0	0,0	0,0	0,0	5,3	34,1	45,4	45,3	42,6	41,5	42,0	44,1	44,6	36,9	9,5	0,0	0,0	0,0	0,0	0,0	0,0	391,2	45,4	16,3
PFV-FINISTERRAE	0,0	0,0	0,0	0,0	0,0	0,0	0,0	10,3	60,0	79,4	77,5	75,4	74,1	74,6	77,5	78,2	61,9	15,7	0,0	0,0	0,0	0,0	0,0	0,0	684,7	79,4	28,5
PFV-PUERTOSECO	0,0	0,0	0,0	0,0	0,0	0,0	0,0	1,2	6,8	7,8	7,5	7,1	6,8	6,9	7,3	7,5	6,9	2,4	0,0	0,0	0,0	0,0	0,0	0,0	68,3	7,8	2,8
PFV-CERRODOMINADOR	0,0	0,0	0,0	0,0	0,0	0,0	0,0	9,2	63,4	79,0	77,8	76,8	75,8	76,3	78,0	77,5	65,8	17,1	0,0	0,0	0,0	0,0	0,0	0,0	696,7	79,0	29,0
PFV-BOLERO-1	0,0	0,0	0,0	0,0	0,0	0,0	0,0	6,1	65,7	90,7	88,9	86,5	86,1	87,7	90,9	93,3	78,4	10,5	0,0	0,0	0,0	0,0	0,0	0,0	784,8	93,3	32,7
PFV-URIBESOLAR	0,0	0,0	0,0	0,0	0,0	0,0	0,0	0,3	4,0	23,6	38,7	38,2	37,6	37,8	38,8	38,7	32,9	10,5	0,0	0,0	0,0	0,0	0,0	0,0	301,1	38,8	12,5
PFV-ANDES	0,0	0,0	0,0	0,0	0,0	0,0	0,0	2,3	13,4	16,8	16,1	15,7	15,6	15,6	16,0	15,9	13,5	3,4	0,0	0,0	0,0	0,0	0,0	0,0	144,2	16,8	6,0
PFV-ANDES-IIA	0,0	0,0	0,0	0,0	0,0	0,0	0,0	3,8	23,1	30,0	30,1	32,4	35,5	38,2	39,6	39,4	34,2	8,7	0,0	0,0	0,0	0,0	0,0	0,0	314,8	39,6	13,1
PFV-HUATACONDO	0,0	0,0	0,0	0,0	0,0	0,0	0,0	2,4	32,2	66,9	71,5	69,3	67,3	66,3	67,3	67,5	53,7	18,7	0,4	0,0	0,0	0,0	0,0	0,0	583,4	71,5	24,3
PFV-SANTA-ISABEL	0,0	0,0	0,0	0,0	0,0	0,0	0,0	0,1	1,8	3,1	1,6	1,9	2,3	2,5	3,1	3,6	4,6	1,0	0,0	0,0	0,0	0,0	0,0	0,0	25,6	4,6	1,1
PFV-NUEVO-QUILLAGUA	0,0	0,0	0,0	0,0	0,0	0,0	0,0	9,6	53,5	74,3	74,7	73,8	71,7	71,5	72,5	71,4	56,9	14,2	0,0	0,0	0,0	0,0	0,0	0,0	644,1	74,7	26,8
PFV-LA-GRANJA	0,0	0,0	0,0	0,0	0,0	0,0	0,0	17,9	76,5	85,7	85,1	83,3	81,8	82,2	83,6	84,3	76,5	27,2	0,0	0,0	0,0	0,0	0,0	0,0	784,1	85,7	32,7
PFV-ATACAMASOLAR-2	0,0	0,0	0,0	0,0	0,0	0,0	0,0	0,1	53,8	119,9	122,5	118,5	115,5	115,3	116,8	118,4	118,1	75,2	1,3	0,0	0,0	0,0	0,0	0,0	1075,5	122,5	44,8
PFV-BELLAVISTA-1	0,0	0,0	0,0	0,0	0,0	0,0	0,0	1,5	6,7	7,7	7,6	7,4	7,3	7,2	7,4	7,4	6,7	2,5	0,0	0,0	0,0	0,0	0,0	0,0	69,4	7,7	2,9
PFV-LALACKAMA	0,0	0,0	0,0	0,0	0,0	0,0	0,0	1,4	7,9	11,5	12,2	12,0	12,0	12,0	12,0	11,8	9,1	2,8	0,0	0,0	0,0	0,0	0,0	0,0	104,8	12,2	4,4
PFV-LALACKAMA2	0,0	0,0	0,0	0,0	0,0	0,0	0,0	1,4	7,9	11,5	12,2	12,0	12,0	12,0	12,0	11,8	9,1	2,8	0,0	0,0	0,0	0,0	0,0	0,0	104,8	12,2	4,4
PFV-CONEJO	0,0	0,0	0,0	0,0	0,0	0,0	0,0	3,0	37,2	75,4	74,0	71,9	71,2	72,3	74,7	76,2	53,4	9,8	0,0	0,0	0,0	0,0	0,0	0,0	619,1	76,2	25,8
PFV-PAMPASOLARNORTE	0,0	0,0	0,0	0,0	0,0	0,0	0,0	1,3	25,5	48,0	48,4	47,8	47,4	47,5	48,8	49,3	43,0	12,1	0,0	0,0	0,0	0,0	0,0	0,0	419,0	49,3	17,5
PFV-MALGARIDA1	0,0	0,0	0,0	0,0	0,0	0,0	0,0	1,9	16,4	23,1	22,9	22,2	22,1	22,2	22,6	22,6	18,9	4,2	0,0	0,0	0,0	0,0	0,0	0,0	199,0	23,1	8,3
PFV-MALGARIDA2	0,0	0,0	0,0	0,0	0,0	0,0	0,0	10,0	83,4	132,5	130,8	125,2	125,6	126,1	129,2	129,8	104,6	23,0	0,0	0,0	0,0	0,0	0,0	0,0	1120,1	132,5	46,7
PFV-ALMEYDA	0,0	0,0	0,0	0,0	0,0	0,0	0,0	3,1	31,0	42,1	41,8	40,6	40,0	40,0	40,7	41,6	36,0	7,9	0,0	0,0	0,0	0,0	0,0	0,0	364,7	42,1	15,2
PFV-JAVIERA	0,0	0,0	0,0	0,0	0,0	0,0	0,0	0,0	0,3	6,3	45,3	45,5	44,1	43,4	43,6	44,7	45,4	35,1	3,0	0,0	0,0	0,0	0,0	0,0	356,7	45,5	14,9
PFV-CHANARES	0,0	0,0	0,0	0,0	0,0	0,0	0,0	0,2	4,5	22,7	24,5	24,1	23,8	23,7	24,3	24,3	16,2	3,2	0,0	0,0	0,0	0,0	0,0	0,0	191,4	24,5	8,0
PFV-SALVADOR	0,0	0,0	0,0	0,0	0,0	0,0	0,0	2,9	29,2	42,2	42,3	41,7	41,3	41,3	42,2	42,0	36,5	10,0	0,0	0,0	0,0	0,0	0,0	0,0	371,5	42,3	15,5
PFV-PILARLOSAMARILLOS	0,0	0,0	0,0	0,0	0,0	0,0	0,0	0,0	0,0	0,0	0,0	0,0	0,0	0,0	0,0	0,0	0,0	0,0	0,0	0,0	0,0	0,0	0,0	0,0	0,0	0,0	0,0
PFV-DIEGODEALMAGRO	0,0	0,0	0,0	0,0	0,0	0,0	0,0	0,1	2,2	16,4	20,3	22,4	23,4	18,4	21,0	17,8	12,2	2,5	0,0	0,0	0,0	0,0	0,0	0,0	156,5	23,4	6,5
PFV-COVADONGA	0,0	0,0	0,0	0,0	0,0	0,0	0,0	0,0	0,4	1,4	6,3	7,4	7,4	7,4	7,5	7,5	5,6	1,4	0,0	0,0	0,0	0,0	0,0	0,0	52,3	7,5	2,2
PFV-DAS	0,0	0,0	0,0	0,0	0,0	0,0	0,0	0,0	0,0	0,0	0,0	0,0	0,0	0,0	0,0	0,0	0,0	0,0	0,0	0,0	0,0	0,0	0,0	0,0	0,0	0,0	0,0
PFV-CARRERAPINTO	0,0	0,0	0,0	0,0	0,0	0,0	0,0	2,2	28,4	55,6	56,8	54,6	53,6	54,5	56,8	57,2	37,9	7,2	0,0	0,0	0,0	0,0	0,0	0,0	464,6	57,2	19,4
PFV-CAMPOSDELSOL	0,0	0,0	0,0	0,0	0,0	0,0	0,0	0,3	3,6	7,4	10,2	12,0	12,7	12,3	10,6	7,9	4,4	0,7	0,0	0,0	0,0	0,0	0,0	0,0	82,0	12,7	3,4
PFV-LUZDELNORTE	0,0	0,0	0,0	0,0	0,0	0,0	0,0	6,9	59,7	87,4	87,7	84,4	83,1	84,8	88,3	89,0	72,7	18,2	0,0	0,0	0,0	0,0	0,0	0,0	762,1	89,0	31,8
PFV-LLANODELLAMPOS	0,0	0,0	0,0	0,0	0,0	0,0	0,0	2,4	37,7	56,8	57,9	57,0	56,7	40,1	59,2	59,6	48,4	10,5	0,0	0,0	0,0	0,0	0,0	0,0	486,3	59,6	20,3
PFV-RIO-ESCONDIDO	0,0	0,0	0,0	0,0	0,0	0,0	0,0	4,0	38,8	57,8	57,2	55,6	56,4	58,4	59,8	60,5	48,8	10,4	0,0	0,0	0,0	0,0	0,0	0,0	507,5	60,5	21,1
PFV-SANANDRES	0,0	0,0	0,0	0,0	0,0	0,0	0,0	0,6	12,1	26,7	28,8	28,2	27,5	16,6	21,3	26,2	20,1	3,6	0,0	0,0	0,0	0,0	0,0	0,0	211,7	28,8	8,8
PFV-PILOTOCARDONES	0,0	0,0	0,0	0,0	0,0	0,0	0,0	0,0	0,0	0,0	0,0	0,0	0,0	0,0	0,1	0,0	0,0	0,0	0,0	0,0	0,0	0,0	0,0	0,0	0,2	0,1	0,0
PFV-ESPERANZA	0,0	0,0	0,0	0,0	0,0	0,0	0,0	0,0	0,0	0,0	0,0	0,0	0,0	0,0	0,0	0,0	0,0	0,0	0,0	0,0	0,0	0,0	0,0	0,0	0,0	0,0	0,0
PFV-GUADALAO	0,0	0,0	0,0	0,0	0,0	0,0	0,0	0,0	0,5	1,0	1,3	1,2	1,3	1,4	1,6	1,5	0,9	0,1	0,0	0,0	0,0	0,0	0,0	0,0	10,8	1,6	0,5
PFV-LA-ESTANCIA	0,0	0,0	0,0	0,0	0,0	0,0	0,0	0,0	0,0	0,0	0,0	0,0	0,0	0,0	0,0	0,0	0,0	0,0	0,0	0,0	0,0	0,0	0,0	0,0	0,0	0,0	0,0
PFV-LAS-CHACRAS	0,0	0,0	0,0	0,0	0,0	0,0	0,0	0,0	0,4	0,9	1,4	1,2	1,4	1,5	1,7	1,6	0,8	0,1	0,0	0,0	0,0	0,0	0,0	0,0	11,0	1,7	0,5
PFV-LASTERRAZAS	0,0	0,0	0,0	0,0	0,0	0,0	0,0	0,0	0,0	0,0	0,1	0,4	0,5	0,5	0,5	0,1	0,7	0,1	0,0	0,0	0,0	0,0	0,0	0,0	2,8	0,7	0,1
PFV-LOSLOROS	0,0	0,0	0,0	0,0	0,0	0,0	0,0	1,9	15,6	27,9	35,4	39,0	39,8	39,1	35,2	28,0	16,3	3,1	0,0	0,0	0,0	0,0	0,0	0,0	281,3	39,8	11,7
PFV-HORNITOS	0,0	0,0	0,0	0,0	0,0	0,0	0,0	0,1	0,1	0,1	0,1	0,1	0,1	0,1	0,0	0,0	0,0	0,0	0,0	0,0	0,0	0,0	0,0	0,0	0,8	0,1	0,0
PFV-VALLESOLARESTE	0,0	0,0	0,0	0,0	0,0	0,0	0,0	0,0	0,2	0,4	0,8	1,4	3,4	5,9	6,0	6,0	4,5	0,7	0,0	0,0	0,0	0,0	0,0	0,0	29,5	6,0	1,2
PFV-VALLESOLAROESTE	0,0	0,0	0,0	0,0	0,0	0,0	0,0	0,0	0,2	0,4	0,9	1,5	3,6	6,9	7,2	7,2	5,3	0,8	0,0	0,0	0,0	0,0	0,0	0,0	33,9	7,2	1,4
PFV-CACHIYUYO	0,0	0,0	0,0	0,0	0,0	0,0	0,0	0,2	3,6	7,4	7,4	7,2	7,1	7,3	7,5	7,4	6,4	1,5	0,0	0,0	0,0	0,0	0,0	0,0	63,0	7,5	2,6

RESUMEN DIARIO DE OPERACION DEL SEN

17-05-2021 | 17-05-2021

.	1	2	3	4	5	6	7	8	9	10	11	12	13	14	15	16	17	18	19	20	21	22	23	24	TOT.DIA	DMAX.	DMED.
																									MWh	MWh/h	MWh/h
PFV-MALAQUITA2	0,0	0,0	0,0	0,0	0,0	0,0	0,0	0,6	5,2	7,3	7,1	6,7	6,5	6,7	7,1	7,2	4,5	0,5	0,0	0,0	0,0	0,0	0,0	0,0	59,4	7,3	2,5
PFV-SANTACECILIA	0,0	0,0	0,0	0,0	0,0	0,0	0,0	0,0	0,6	1,3	1,6	1,8	1,9	1,8	1,6	1,3	0,7	0,0	0,0	0,0	0,0	0,0	0,0	0,0	12,6	1,9	0,5
PFV-HOMERO	0,0	0,0	0,0	0,0	0,0	0,0	0,0	0,0	0,0	0,0	0,0	0,0	0,0	0,0	0,0	0,0	0,0	0,0	0,0	0,0	0,0	0,0	0,0	0,0	0,0	0,0	0,0
PFV-MARIA-PINTO	0,0	0,0	0,0	0,0	0,0	0,0	0,0	0,0	0,5	1,3	1,4	1,6	1,5	1,5	1,5	1,4	0,7	0,1	0,0	0,0	0,0	0,0	0,0	0,0	11,4	1,6	0,5
PFV-MOSTAZAL	0,0	0,0	0,0	0,0	0,0	0,0	0,0	0,1	2,1	4,3	5,0	4,7	4,4	5,2	5,6	5,4	2,8	0,3	0,0	0,0	0,0	0,0	0,0	0,0	39,9	5,6	1,7
PFV-LAACACIA	0,0	0,0	0,0	0,0	0,0	0,0	0,0	0,1	1,0	2,4	2,0	3,1	4,0	3,9	4,1	4,7	2,1	0,1	0,0	0,0	0,0	0,0	0,0	0,0	27,4	4,7	1,1
PFV-ANTONIA-SOLAR	0,0	0,0	0,0	0,0	0,0	0,0	0,0	0,0	0,4	1,1	0,9	0,9	1,1	1,4	1,4	1,6	1,0	0,1	0,0	0,0	0,0	0,0	0,0	0,0	9,8	1,6	0,4
PFV-ROVIAN	0,0	0,0	0,0	0,0	0,0	0,0	0,0	0,1	1,1	1,9	1,5	2,7	3,6	3,5	4,2	4,3	2,2	0,2	0,0	0,0	0,0	0,0	0,0	0,0	25,2	4,3	1,1
PFV-DON-MARIANO	0,0	0,0	0,0	0,0	0,0	0,0	0,0	0,0	0,3	1,0	0,8	1,0	1,0	1,2	1,3	1,6	1,0	0,1	0,0	0,0	0,0	0,0	0,0	0,0	9,5	1,6	0,4
PFV-LALAJUELA	0,0	0,0	0,0	0,0	0,0	0,0	0,0	0,0	0,7	1,8	1,6	2,3	2,5	2,5	3,0	3,1	2,0	0,2	0,0	0,0	0,0	0,0	0,0	0,0	19,8	3,1	0,8
PFV-ALTOSDETILTIL	0,0	0,0	0,0	0,0	0,0	0,0	0,0	0,0	0,2	0,7	1,2	1,5	1,6	1,5	1,2	0,8	0,2	0,0	0,0	0,0	0,0	0,0	0,0	0,0	8,9	1,6	0,4
PFV-AMPARODELSOL	0,0	0,0	0,0	0,0	0,0	0,0	0,0	0,0	0,1	0,2	0,2	0,3	0,4	0,8	1,1	1,3	0,7	0,1	0,0	0,0	0,0	0,0	0,0	0,0	5,2	1,3	0,2
PFV-GIRASOLES	0,0	0,0	0,0	0,0	0,0	0,0	0,0	0,0	0,6	1,3	1,5	1,5	1,5	0,9	1,5	1,4	0,6	0,0	0,0	0,0	0,0	0,0	0,0	0,0	10,9	1,5	0,5
PFV-ELROBLE	0,0	0,0	0,0	0,0	0,0	0,0	0,0	0,1	1,1	2,9	3,8	4,0	4,4	4,9	5,0	4,1	1,0	0,1	0,0	0,0	0,0	0,0	0,0	0,0	31,5	5,0	1,3
PFV-LOSGORRIONES	0,0	0,0	0,0	0,0	0,0	0,0	0,0	0,0	0,2	0,5	0,6	1,3	1,5	1,3	0,6	0,4	0,4	0,1	0,0	0,0	0,0	0,0	0,0	0,0	7,0	1,5	0,3
PFV-GRANADA	0,0	0,0	0,0	0,0	0,0	0,0	0,0	0,0	0,6	1,2	2,1	3,6	4,3	4,5	4,7	1,8	1,5	0,4	0,0	0,0	0,0	0,0	0,0	0,0	24,6	4,7	1,0
PFV-ELPITIO	0,0	0,0	0,0	0,0	0,0	0,0	0,0	0,0	0,2	0,5	1,2	1,8	1,5	1,4	1,0	0,5	0,4	0,1	0,0	0,0	0,0	0,0	0,0	0,0	8,5	1,8	0,4
PFV-SAN-RAMIRO	0,0	0,0	0,0	0,0	0,0	0,0	0,0	0,1	1,0	2,4	3,8	4,2	4,6	4,1	2,9	1,7	0,8	0,1	0,0	0,0	0,0	0,0	0,0	0,0	25,5	4,6	1,1
PFV-LOSIERRA	0,0	0,0	0,0	0,0	0,0	0,0	0,0	0,0	0,3	0,7	1,4	1,8	1,9	2,0	1,7	1,2	0,5	0,0	0,0	0,0	0,0	0,0	0,0	0,0	11,6	2,0	0,5
PFV-SANTAADRIANA	0,0	0,0	0,0	0,0	0,0	0,0	0,0	0,0	0,3	0,8	1,3	1,4	1,3	1,4	1,4	1,2	0,6	0,1	0,0	0,0	0,0	0,0	0,0	0,0	9,8	1,4	0,4
PFV-QUELTEHUE-SOLAR	0,0	0,0	0,0	0,0	0,0	0,0	0,0	0,0	0,4	1,0	0,8	0,8	0,9	1,3	1,3	1,5	0,8	0,1	0,0	0,0	0,0	0,0	0,0	0,0	9,0	1,5	0,4
PFV-EL-QUELTEHUE	0,0	0,0	0,0	0,0	0,0	0,0	0,0	0,0	0,6	1,3	1,7	1,8	1,7	1,7	1,8	1,6	0,7	0,1	0,0	0,0	0,0	0,0	0,0	0,0	12,9	1,8	0,5
PFV-RLA-SOLAR	0,0	0,0	0,0	0,0	0,0	0,0	0,0	0,0	0,2	0,9	1,2	1,3	1,4	1,5	1,5	1,4	0,6	0,1	0,0	0,0	0,0	0,0	0,0	0,0	10,1	1,5	0,4
PFV-MARCHIGUE-2	0,0	0,0	0,0	0,0	0,0	0,0	0,0	0,1	1,5	3,0	4,2	4,8	4,6	3,9	5,9	5,7	3,3	0,3	0,0	0,0	0,0	0,0	0,0	0,0	37,3	5,9	1,6
PFV-MARCHIGUE-VII	0,0	0,0	0,0	0,0	0,0	0,0	0,0	0,0	0,4	0,9	1,2	1,4	1,3	1,3	1,7	1,7	1,0	0,1	0,0	0,0	0,0	0,0	0,0	0,0	11,0	1,7	0,5
PFV-ESPERANZA2	0,0	0,0	0,0	0,0	0,0	0,0	0,0	0,1	1,7	3,3	4,2	4,5	4,7	3,6	5,9	5,6	2,7	0,3	0,0	0,0	0,0	0,0	0,0	0,0	36,5	5,9	1,5
PFV-POBLACION	0,0	0,0	0,0	0,0	0,0	0,0	0,0	0,0	0,4	0,8	1,1	1,5	1,3	1,4	1,1	0,0	0,3	0,1	0,0	0,0	0,0	0,0	0,0	0,0	8,0	1,5	0,3
PFV-PILPILEN	0,0	0,0	0,0	0,0	0,0	0,0	0,0	0,0	0,4	1,2	1,3	1,5	1,4	1,6	1,7	1,6	1,0	0,1	0,0	0,0	0,0	0,0	0,0	0,0	11,9	1,7	0,5
PFV-PORTEZUELO	0,0	0,0	0,0	0,0	0,0	0,0	0,0	0,0	0,4	1,0	1,4	1,2	1,3	1,4	1,6	1,5	0,8	0,1	0,0	0,0	0,0	0,0	0,0	0,0	10,6	1,6	0,4
PFV-VITUCO2B	0,0	0,0	0,0	0,0	0,0	0,0	0,0	0,0	0,4	1,0	1,4	1,3	1,3	1,4	1,7	1,6	0,8	0,1	0,0	0,0	0,0	0,0	0,0	0,0	11,0	1,7	0,5
PFV-ELPILPEN	0,0	0,0	0,0	0,0	0,0	0,0	0,0	0,0	0,6	1,3	1,7	1,8	1,7	1,7	1,8	1,7	0,9	0,1	0,0	0,0	0,0	0,0	0,0	0,0	13,4	1,8	0,6
PFV-LAS-MERCEDES-1	0,0	0,0	0,0	0,0	0,0	0,0	0,0	0,0	0,5	1,2	1,0	0,9	1,0	1,4	1,4	1,6	0,8	0,1	0,0	0,0	0,0	0,0	0,0	0,0	9,8	1,6	0,4
PFV-CASABERMEJA	0,0	0,0	0,0	0,0	0,0	0,0	0,0	0,0	0,0	0,0	0,0	0,0	0,0	0,0	0,0	0,0	0,0	0,0	0,0	0,0	0,0	0,0	0,0	0,0	0,0	0,0	0,0
PFV-CITRINO	0,0	0,0	0,0	0,0	0,0	0,0	0,0	0,0	0,5	1,2	1,5	1,5	1,4	1,4	1,6	1,5	0,7	0,1	0,0	0,0	0,0	0,0	0,0	0,0	11,4	1,6	0,5
PFV-PUENTE	0,0	0,0	0,0	0,0	0,0	0,0	0,0	0,0	0,0	0,4	1,1	1,2	1,4	1,4	0,4	1,5	1,4	0,8	0,1	0,0	0,0	0,0	0,0	0,0	9,8	1,5	0,4
PFV-LAUREL	0,0	0,0	0,0	0,0	0,0	0,0	0,0	0,0	1,0	2,4	3,6	3,7	3,8	3,8	3,9	3,6	1,8	0,2	0,0	0,0	0,0	0,0	0,0	0,0	27,7	3,9	1,2
PFV-DONIHUE	0,0	0,0	0,0	0,0	0,0	0,0	0,0	0,1	1,5	3,2	2,0	2,2	3,1	3,9	4,5	4,6	2,2	0,2	0,0	0,0	0,0	0,0	0,0	0,0	27,7	4,6	1,2
PFV-CRUCERO	0,0	0,0	0,0	0,0	0,0	0,0	0,0	0,0	0,4	0,9	1,1	1,5	1,3	1,4	1,7	1,7	0,8	0,1	0,0	0,0	0,0	0,0	0,0	0,0	10,9	1,7	0,5
PFV-LUDERS	0,0	0,0	0,0	0,0	0,0	0,0	0,0	0,0	0,4	1,1	1,5	1,5	1,4	1,6	1,8	1,8	0,9	0,1	0,0	0,0	0,0	0,0	0,0	0,0	12,1	1,8	0,5
PFV-OVEJERIA	0,0	0,0	0,0	0,0	0,0	0,0	0,0	0,0	0,0	0,0	0,0	0,5	4,7	4,8	5,1	4,9	2,5	0,2	0,0	0,0	0,0	0,0	0,0	0,0	22,6	5,1	0,9
PFV-EL-LITRE-II	0,0	0,0	0,0	0,0	0,0	0,0	0,0	0,0	0,0	0,0	0,0	4,1	4,9	5,1	5,4	5,3	2,8	0,2	0,0	0,0	0,0	0,0	0,0	0,0	27,9	5,4	1,2
PFV-ELROMERO	0,0	0,0	0,0	0,0	0,0	0,0	0,0	4,5	52,5	110,1	148,6	169,1	175,8	167,4	148,5	114,0	62,7	10,2	0,0	0,0	0,0	0,0	0,0	0,0	1163,2	175,8	48,5
PFV-ELPELICANO	0,0	0,0	0,0	0,0	0,0	0,0	0,0	2,4	37,5	69,1	71,0	68,5	67,0	67,4	69,8	70,0	50,3	8,9	0,0	0,0	0,0	0,0	0,0	0,0	581,8	71,0	24,2
PFV-LA-HUELLA	0,0	0,0	0,0	0,0	0,0	0,0	0,0	0,7	15,2	35,5	35,7	32,7	34,5	35,2	36,4	36,8	20,4	4,8	0,0	0,0	0,0	0,0	0,0	0,0	288,1	36,8	12,0
PFV-LASILLA	0,0	0,0	0,0	0,0	0,0	0,0	0,0	0,0	0,6	1,0	1,0	1,0	1,0	1,0	1,0	1,1	0,8	0,1	0,0	0,0	0,0	0,0	0,0	0,0	8,7	1,1	0,4
PFV-PUNTABAJASOLAR	0,0	0,0	0,0	0,0	0,0	0,0	0,0	0,0	0,2	0,4	1,1	1,5	1,5	1,5	1,5	1,4	0,9	0,1	0,0	0,0	0,0	0,0	0,0	0,0	10,0	1,5	0,4
PFV-SOLDELNORTE	0,0	0,0	0,0	0,0	0,0	0,0	0,0	0,0	0,4	1,4	2,1	2,4	2,5	2,5	2,2	1,7	0,8	0,1	0,0	0,0	0,0	0,0	0,0	0,0	16,0	2,5	0,7
PFV-LUNADELNORTE	0,0	0,0	0,0	0,0	0,0	0,0	0,0	0,0	0,4	1,3	2,0	2,3	2,5	2,4	2,1	1,7	0,7	0,1	0,0	0,0	0,0	0,0	0,0	0,0	15,6	2,5	0,7
PFV-TAMBOREAL	0,0	0,0	0,0	0,0	0,0	0,0	0,0	0,0	0,5	1,2	1,7	2,0	2,1	2,1	1,8	1,5	0,8	0,0	0,0	0,0	0,0	0,0	0,0	0,0	13,8	2,1	0,6
PFV-LAGUNILLA	0,0	0,0	0,0	0,0	0,0	0,0	0,0	0,0	0,7	1,6	0,9	0,7	1,4	1,7	1,7	1,8	0,9	0,1	0,0	0,0	0,0	0,0	0,0	0,0	11,6	1,8	0,5
PFV-SDGx01	0,0	0,0	0,0	0,0	0,0	0,0	0,0	0,0	0,3	0,6	0,8	0,8	0,9	0,8	0,7	0,5	0,3	0,1	0,0	0,0	0,0	0,0	0,0	0,0	5,8	0,9	0,2
PFV-LACHAPEANA	0,0	0,0	0,0	0,0	0,0	0,0	0,0	0,0	0,0	0,0	0,1	0,6	1,1	1,3	1,3	1,3	0,9	0,1	0,0	0,0	0,0	0,0	0,0	0,0	6,8	1,3	0,3
PFV-ALTURASDEOVALLE	0,0	0,0	0,0	0,0	0,0	0,0	0,0	0,0	0,3	0,7	0,6	0,8	1,2	2,0	3,4	3,2	1,8	0,3	0,0	0,0	0,0	0,0	0,0	0,0	14,3	3,4	0,6
PFV-OVALLE-NORTE	0,0	0,0	0,0	0,0	0,0	0,0	0,0	0,0	0,0	0,0	0,0	0,1	0,2	0,2	0,3	0,3	0,1	0,0	0,0	0,0	0,0	0,0	0,0	0,0	1,3	0,3	0,1
PFV-LA-CHIMBA-BIS	0,0	0,0	0,0	0,0	0,0	0,0	0,0	0,0	0,1	0,1	0,2	0,3	0,4	0,5	1,0	1,5	1,1	0,1	0,0	0,0	0,0	0,0	0,0	0,0	5,4	1,5	0,2
PFV-CANELILLO	0,0	0,0	0,0	0,0	0,0	0,0	0,0	0,0	0,0	1,8	2,0	1,9	1,9	1,9	1,9	1,6	1,2	0,2	0,0	0,0	0,0	0,0	0,0	0,0	14,4	2,0	0,6
PFV-COCINILLAS	0,0	0,0	0,0	0,0	0,0	0,0	0,0	0,0	0,6	1,6	1,7	1,7	1,7	1,8	1,7	1,6	1,3	0,2	0,0	0,0	0,0	0,0	0,0	0,0	13,9	1,8	0,6
PFV-EL-SALITRAL	0,0	0,0	0,0	0,0	0,0	0,0	0,0	0,1	1,5	2,4	2,3	2,3	2,2	2,2	2,3	2,1	1,8	0,3	0,0	0,0	0,0	0,0	0,0	0,0	19,4	2,4	0,8
PFV-TALHUEN	0,0	0,0	0,0	0,0	0,0	0,0	0,0	0,0	0,2	0,3	0,3	0,5	0,7	1,1	1,8	2,0	1,7	0,3	0,0	0,0	0,0	0,0	0,0	0,0	8,7	2,0	0,4
PFV-SANTACLARA	0,0	0,0	0,0	0,0	0,0	0,0	0,0	0,0	0,0	0,0	0,0	0,0	0,0	0,0	0,0	0,0	0,0	0,0	0,0	0,0	0,0	0,0	0,0	0,0	0,0	0,0	0,0
PFV-ANTAY	0,0	0,0	0,0	0,0	0,0	0,0	0,0	0,1	1,1	2,6	4,1	5,4	5,1	7,5	8,6	7,2	3,3	0,2	0,0	0,0	0,0	0,0	0,0	0,0	45,1	8,6	1,9
PFV-PRETTY-FIELD	0,0	0,0	0,0	0,0	0,0	0,0	0,0	0,0	0,0	0,0	0,0	0,0	0,0	0,0	0,0	0,0	0,0	0,0	0,0	0,0	0,0	0,0	0,0	0,0	0,0	0,0	0,0
PFV-LASMOLLACAS	0,0	0,0	0,0	0,0	0,0	0,0	0,0	0,0	0,0	0,0	0,0	0,1	0,4	0,5	0,5	1,1	0,8	0,2	0,0	0,0	0,0	0,0	0,0	0,0	3,7	1,1	0,2
PFV-ELDIVISADERO	0,0	0,0	0,0	0,0	0,0	0,0	0,0	0,0	0,8	2,1	2,2	2,1	2,1	2,1	2,2	2,2	1,3	0,0	0,0	0,0	0,0	0,0	0,0	0,0	17,1	2,2	0,7
PFV-LOMASCOLORADAS	0,0	0,0	0,0	0,0	0,0	0,0	0,0	0,0	0,4	1,0	1,4	1,6	1,7	1,7	1,6	1,2	0,8	0,3	0,0	0,0	0,0	0,0	0,0	0,0	11,5	1,7	0,5
PFV-CASASBLANCAS	0,0	0,0	0,0	0,0	0,0	0,0	0,0	0,0	0,0	0,0	0,0	0,0	0,0	0,0	0,0	0,0	0,0	0,0	0,0	0,0	0,0	0,0	0,0	0,0	0,0	0,0	0,0
PFV-BELLAVISTA	0,0	0,0	0,0	0,0	0,0	0,0	0,0	0,0	0,2	0,6	1,0	1,3	1,5	1,5	1,3	0,9	0,6	0,1	0,0	0,0	0,0	0,0	0,0	0,0	9,0	1,5	0,4
PFV-SANTALAURA	0,0	0,0	0,0	0,0	0,0	0,0	0,0	0,0	0,4	1,4	1,6	1,5	1,5	1,5	1,5	1,3	0,5	0,1	0,0	0,0	0,0	0,0	0,0	0,0	11,4	1,6	0,5
PFV-MONTTSOLAR	0,0	0,0	0,0	0,0	0,0	0,0	0,0	0,0	0,7	1,9	2,0	1,9	1,8	1,8	1,9	1,7	0,9	0,1	0,0	0,0	0,0	0,0	0,0	0,0	14,7	2,0	0,6
PFV-JAURURO	0,0	0,0	0,0	0,0	0,0	0,0	0,0	0,0	0,1	0,2	0,7	1,5	1,5	1,5	1,5	1,1	0,3	0,1	0,0	0,0	0,0	0,0	0,0	0,0	8,6	1,5	0,4
PFV-CHUCHINI	0,0	0,0	0,0	0,0	0,0	0,0	0,0	0,0	0,2	1,1	1,8	2,1	2,2	2,1	1,8	1,3	0,6	0,1	0,0	0,0	0,0	0,0	0,0	0,0	13,4	2,2	0,6
PFV-CHALINGA	0,0	0,0	0,0	0,0	0,0	0,0	0,0	0,0	0,5	1,7	1,8	1,7	1,6	1,6	1,7	1,5	0,9	0,1	0,0	0,0	0,0	0,0	0,0	0,0	13,1	1,8	0,5
PFV-ILLAPEL5X	0,0	0,0	0,0	0,0	0,0	0,0	0,0	0,0	0,7	1,9	2,0	1,8	1,8	1,8	1,8	1,6	1,1	0,1	0,0	0,0	0,0	0,0	0,0	0,0	14,6	2,0	0,6
PFV-ALICAHUE	0,0	0,0	0,0	0,0	0,0	0,0	0,0	0,0	0,5	1,3	1,8	2,1	2,2	2,1	1,8	1,3	0,5	0,1	0,0	0,0	0,0	0,0	0,0	0,0	13,6	2,2	0,6
PFV_LA_LIGUA	0,0	0,0	0,0	0,0	0,0	0,0	0,0	0,0	0,2	0,4	1,6	2,3	2,4	2,3	2,1	1,5	0,6	0,1	0,0	0,0	0,0	0,0	0,0	0,0	13,5	2,4	0,6
PFV-PULLALLI	0,0	0,0	0,0	0,0	0,0	0,0	0,0	0,0	0,1	0,2	0,6	1,5	1,5	1,5	1,6	0,8	0,2	0,0	0,0	0,0	0,0	0,0	0,0	0,0	8,0	1,6	0,3
PFV-SANTAJULIA	0,0	0,0	0,0	0,0	0,0	0,0	0,0	0,0	1,0	2,0	2,1	2,0	1,9	2,0	2,0	1,8	0,9	0,1	0,0	0,0	0,0	0,0	0,0	0,0	15,8	2,1	0,7
PFV-CABILSOL	0,0	0,0	0,0	0,0	0,0	0,0	0,0	0,0	0,5	1,4	2,0	2,3	2,4	2,3	2,1	1,5	0,6	0,1	0,0	0,0	0,0	0,0	0,0	0,0	15,1	2,4	0,6
PFV-LOS-PALTOS	0,0	0,0	0,0	0,0	0,0	0,0	0,0	0,0	0,4	1,5	1,7	1,6	1,6	1,6	1,6	1,4	0,5	0,1	0,0	0,0	0,0	0,0	0,0	0,0	12,0	1,7	0,5
PFV-ELQUEMADO	0,0	0,0	0,0	0,0	0,0	0,0	0,0	0,0	1,1	2,1	2,1	2,0	1,9	1,9	2,0	1,9	1,0	0,1	0,0	0,0	0,0	0,0	0,0	0,0	16,1	2,1	0,7
PFV-NILHUE	0,0	0,0	0,0	0,0	0,0	0,0	0,0	0,0	0,1	0,4	0,6	0,7	0,8	0,8	0,7	0,5	0,2	0,0	0,0	0,0	0,0	0,0	0,0	0,0	4,8	0,8	0,2
PFV-MARIN	0,0	0,0	0,0	0,0	0,0	0,0	0,0	0,0	1,0	2,0	2,1	2,1	2,0	2,0	2,0	1,9	0,7	0,0	0,0	0,0	0,0	0,0	0,0	0,0	15,9	2,1	0,7
PFV-HORMIGA	0,0	0,0	0,0	0,0	0,0	0,0	0,0	0,0	0,0	0,0	0,0	0,0	0,0	0,0	0,0	0,0	0,0	0,0	0,0	0,0	0,0	0,0	0,0	0,0	0,0	0,0	0,0
PFV-FILOMENA	0,0	0,0	0,0	0,0	0,0	0,0	0,0	0,0	0,3	1,2	1,6	1,6	1,5	1,6	1,6	1,2	0,5	0,1	0,0	0,0	0,0	0,0	0,0	0,0	11,2	1,6	0,5
PFV-ELBOCO	0,0	0,0	0,0	0,0	0,0	0,0	0,0	0,0	0,9	2,3	3,3	4,0	4,3	4,2	3,7	2,5	0,9	0,1	0,0	0,0	0,0	0,0	0,0	0,0	26,1	4,3	1,1
PFV-CANESA	0,0	0,0	0,0	0,0	0,0	0,0	0,0	0,0	0,7	2,0	2,2	1,6	2,1	2,1	2,1	1,9	1,1	0,2	0,0	0,0	0,0	0,0	0,0	0,0	16,1	2,2	0,7
PFV-OLIVILLO	0,0	0,0	0,0	0,0	0,0	0,0	0,0	0,1	1,6	4,2	5,1	5,3	5,1	5,2	5,2	4,5	2,2	0,2	0,0	0,0	0,0	0,0	0,0	0,0	38,8	5,3	1,6
PFV-ARIZTIA	0,0	0,0	0,0	0,0	0,0	0,0	0,0	0,0	0,0	0,0	0,0	0,0	0,0	0,0	0,0	0,0	0,0	0,0	0,0	0,0	0,0	0,0	0,0	0,0	0,0	0,0	0,0
PFV-PANQUEHUE-2	0,0	0,0	0,0	0,0	0,0	0,0	0,0	0,0	0,8	3,1	4,2	4,9	5,2	5,0	4,1	3,2	1,4	0,2	0,0	0,0	0,0	0,0	0,0	0,0	32,0	5,2	1,3

RESUMEN DIARIO DE OPERACION DEL SEN

17-05-2021 17-05-2021

.	1	2	3	4	5	6	7	8	9	10	11	12	13	14	15	16	17	18	19	20	21	22	23	24	TOT.DIA	DMAX.	DMED.
																									MWh	MWh/h	MWh/h
PFV-PICURIO	0,0	0,0	0,0	0,0	0,0	0,0	0,0	0,0	0,6	1,2	1,0	0,9	1,2	1,4	1,8	1,8	1,1	0,1	0,0	0,0	0,0	0,0	0,0	0,0	11,1	1,8	0,5
PFV-TILTIL	0,0	0,0	0,0	0,0	0,0	0,0	0,0	0,0	0,5	1,1	1,1	1,1	1,0	1,1	1,1	1,1	0,7	0,0	0,0	0,0	0,0	0,0	0,0	0,0	8,8	1,1	0,4
PFV-LUNA	0,0	0,0	0,0	0,0	0,0	0,0	0,0	0,0	0,3	0,9	1,1	1,3	1,3	1,4	1,5	1,2	0,5	0,1	0,0	0,0	0,0	0,0	0,0	0,0	9,6	1,5	0,4
PFV-ELQUEULE	0,0	0,0	0,0	0,0	0,0	0,0	0,0	0,0	0,1	1,1	2,2	2,5	2,9	2,7	3,1	3,4	2,8	0,9	0,0	0,0	0,0	0,0	0,0	0,0	21,8	3,4	0,9
PFV-LO-MIRANDA	0,0	0,0	0,0	0,0	0,0	0,0	0,0	0,1	1,3	2,5	1,6	1,8	2,4	2,9	3,4	3,4	1,5	0,2	0,0	0,0	0,0	0,0	0,0	0,0	21,1	3,4	0,9
PFV-OCOA	0,0	0,0	0,0	0,0	0,0	0,0	0,0	0,0	0,1	1,9	2,0	1,9	1,9	1,9	1,9	1,8	0,9	0,1	0,0	0,0	0,0	0,0	0,0	0,0	14,4	2,0	0,6
PFV-LLAYLLAY	0,0	0,0	0,0	0,0	0,0	0,0	0,0	0,0	2,0	5,7	5,9	5,6	5,5	5,5	5,7	5,8	4,5	0,6	0,0	0,0	0,0	0,0	0,0	0,0	46,9	5,9	2,0
PFV-LOS-TILOS	0,0	0,0	0,0	0,0	0,0	0,0	0,0	0,0	0,1	2,3	2,5	2,3	2,2	2,2	2,3	2,1	1,0	0,1	0,0	0,0	0,0	0,0	0,0	0,0	17,2	2,5	0,7
PFV-CHIMBARONGO	0,0	0,0	0,0	0,0	0,0	0,0	0,0	0,0	0,5	1,1	1,0	1,0	0,9	1,1	1,3	1,4	0,9	0,1	0,0	0,0	0,0	0,0	0,0	0,0	9,2	1,4	0,4
PFV-EL-ROMERAL	0,0	0,0	0,0	0,0	0,0	0,0	0,0	0,1	1,6	3,4	2,7	2,7	3,8	4,1	4,6	4,9	2,5	0,3	0,0	0,0	0,0	0,0	0,0	0,0	30,7	4,9	1,3
PFV-SANTA-CAROLINA	0,0	0,0	0,0	0,0	0,0	0,0	0,0	0,0	0,6	1,2	1,1	1,3	1,2	1,2	1,6	1,7	1,1	0,1	0,0	0,0	0,0	0,0	0,0	0,0	11,0	1,7	0,5
PFV-LORETO	0,0	0,0	0,0	0,0	0,0	0,0	0,0	0,0	0,5	0,8	1,1	1,2	1,2	1,3	1,5	1,4	0,4	0,0	0,0	0,0	0,0	0,0	0,0	0,0	9,5	1,5	0,4
PFV-ESTERO	0,0	0,0	0,0	0,0	0,0	0,0	0,0	0,0	0,3	0,7	0,9	1,0	1,0	1,0	1,2	1,0	0,5	0,0	0,0	0,0	0,0	0,0	0,0	0,0	7,5	1,2	0,3
PFV-LOSLIBERTADORES	0,0	0,0	0,0	0,0	0,0	0,0	0,0	0,1	1,3	2,1	2,2	3,0	3,6	5,5	5,8	4,3	1,8	0,2	0,0	0,0	0,0	0,0	0,0	0,0	29,9	5,8	1,2
PFV-ARGOMEDO	0,0	0,0	0,0	0,0	0,0	0,0	0,0	0,1	1,2	3,1	2,1	2,6	3,5	3,9	4,3	4,4	1,9	0,2	0,0	0,0	0,0	0,0	0,0	0,0	27,4	4,4	1,1
PFV-SANTA-AMELIA	0,0	0,0	0,0	0,0	0,0	0,0	0,0	0,0	0,6	1,1	1,2	1,7	1,6	1,7	2,0	1,9	0,9	0,1	0,0	0,0	0,0	0,0	0,0	0,0	12,8	2,0	0,5
PFV-CATANSOLAR	0,0	0,0	0,0	0,0	0,0	0,0	0,0	0,0	0,5	1,6	1,6	1,5	1,5	1,5	1,5	1,4	0,6	0,0	0,0	0,0	0,0	0,0	0,0	0,0	11,7	1,6	0,5
PFV-VILLAPRAT	0,0	0,0	0,0	0,0	0,0	0,0	0,0	0,0	0,3	0,6	1,0	1,3	1,3	1,4	1,3	1,7	1,0	0,1	0,0	0,0	0,0	0,0	0,0	0,0	10,0	1,7	0,4
PFV-VILLA-SOLAR	0,0	0,0	0,0	0,0	0,0	0,0	0,0	0,0	0,2	0,6	0,9	1,1	1,1	1,2	1,2	1,4	0,8	0,1	0,0	0,0	0,0	0,0	0,0	0,0	8,6	1,4	0,4
PFV-LAS-ROJAS	0,0	0,0	0,0	0,0	0,0	0,0	0,0	0,0	0,0	0,0	0,0	0,1	0,3	0,4	0,8	1,4	0,3	0,0	0,0	0,0	0,0	0,0	0,0	0,0	3,3	1,4	0,1
PFV-LLANOS-DE-POTROSO	0,0	0,0	0,0	0,0	0,0	0,0	0,0	0,0	0,0	0,0	0,0	0,0	0,0	0,0	0,0	0,0	2,0	0,2	0,0	0,0	0,0	0,0	0,0	0,0	2,3	2,0	0,1
PFV-LOSPATOS	0,0	0,0	0,0	0,0	0,0	0,0	0,0	0,0	0,2	0,6	1,0	1,3	1,5	1,4	1,4	1,2	1,0	0,1	0,0	0,0	0,0	0,0	0,0	0,0	9,7	1,5	0,4
PFV-LAFRONTERA	0,0	0,0	0,0	0,0	0,0	0,0	0,0	0,0	0,6	1,1	2,3	2,7	2,8	2,9	3,3	2,8	1,4	0,2	0,0	0,0	0,0	0,0	0,0	0,0	20,3	3,3	0,8
PFV-RAULI	0,0	0,0	0,0	0,0	0,0	0,0	0,0	0,1	1,5	2,7	3,8	3,4	3,8	4,7	4,0	5,5	3,2	0,3	0,0	0,0	0,0	0,0	0,0	0,0	32,9	5,5	1,4
PFV-PARAGUAY	0,0	0,0	0,0	0,0	0,0	0,0	0,0	0,0	1,2	2,6	3,7	3,7	3,6	4,3	3,9	5,3	2,9	0,3	0,0	0,0	0,0	0,0	0,0	0,0	31,5	5,3	1,3
PFV-RANGUIL	0,0	0,0	0,0	0,0	0,0	0,0	0,0	0,0	0,4	0,7	1,1	1,2	1,2	1,4	1,6	1,7	0,7	0,1	0,0	0,0	0,0	0,0	0,0	0,0	10,1	1,7	0,4
PFV-TALCA	0,0	0,0	0,0	0,0	0,0	0,0	0,0	0,0	0,5	1,8	3,7	3,3	4,0	4,0	3,7	3,3	1,9	0,4	0,0	0,0	0,0	0,0	0,0	0,0	26,4	4,0	1,1
PFV-SAN-JAVIER	0,0	0,0	0,0	0,0	0,0	0,0	0,0	0,0	0,5	1,8	2,2	2,9	3,2	2,6	2,2	2,3	1,2	0,2	0,0	0,0	0,0	0,0	0,0	0,0	19,2	3,2	0,8
PFV-VILLA-CRUZ	0,0	0,0	0,0	0,0	0,0	0,0	0,0	0,0	0,2	0,3	0,4	1,0	1,5	1,2	1,0	1,1	0,7	0,2	0,0	0,0	0,0	0,0	0,0	0,0	7,5	1,5	0,3
PFV-SANTA-FE	0,0	0,0	0,0	0,0	0,0	0,0	0,0	0,0	0,6	2,0	2,3	3,9	4,3	4,1	3,1	3,0	1,8	0,4	0,0	0,0	0,0	0,0	0,0	0,0	25,3	4,3	1,1
PFV-VILLA-ALEGRE	0,0	0,0	0,0	0,0	0,0	0,0	0,0	0,0	0,6	1,9	1,8	3,5	4,4	4,1	3,3	2,4	2,0	0,4	0,0	0,0	0,0	0,0	0,0	0,0	24,3	4,4	1,0
PFV-LEMU	0,0	0,0	0,0	0,0	0,0	0,0	0,0	0,0	0,3	0,7	0,8	1,7	2,6	2,4	1,8	1,9	1,2	0,2	0,0	0,0	0,0	0,0	0,0	0,0	13,7	2,6	0,6
PFV-LASPERDICES	0,0	0,0	0,0	0,0	0,0	0,0	0,0	0,0	0,2	0,8	1,0	1,1	1,3	1,2	1,2	1,0	0,8	0,1	0,0	0,0	0,0	0,0	0,0	0,0	8,8	1,3	0,4
PFV-PENCAHUE-ESTE	0,0	0,0	0,0	0,0	0,0	0,0	0,0	0,0	0,0	0,0	0,0	0,0	0,0	0,0	0,0	0,0	0,0	0,0	0,0	0,0	0,0	0,0	0,0	0,0	0,0	0,0	0,0
PFV-QUINANTU	0,0	0,0	0,0	0,0	0,0	0,0	0,0	0,0	0,9	2,8	3,9	4,5	4,2	4,7	4,4	4,0	2,2	0,5	0,0	0,0	0,0	0,0	0,0	0,0	32,0	4,7	1,3
PFV-TRICA-DOS	0,0	0,0	0,0	0,0	0,0	0,0	0,0	0,0	0,2	0,7	0,8	1,0	0,9	0,9	0,7	0,8	0,4	0,1	0,0	0,0	0,0	0,0	0,0	0,0	6,5	1,0	0,3
PFV-QUILAPILUN	0,0	0,0	0,0	0,0	0,0	0,0	0,0	0,0	0,4	16,1	54,7	64,0	62,6	60,7	61,8	64,2	64,2	34,8	3,2	0,0	0,0	0,0	0,0	0,0	486,7	64,2	20,3
PFV-CHACABUCO	0,0	0,0	0,0	0,0	0,0	0,0	0,0	0,1	2,5	5,8	6,4	6,3	6,2	6,3	6,7	6,3	3,3	0,3	0,0	0,0	0,0	0,0	0,0	0,0	50,3	6,7	2,1
PFV-JAHUEL	0,0	0,0	0,0	0,0	0,0	0,0	0,0	0,0	0,7	2,9	3,7	3,5	3,3	3,2	3,2	3,3	2,0	0,1	0,0	0,0	0,0	0,0	0,0	0,0	25,9	3,7	1,1
PFV-KONDA	0,0	0,0	0,0	0,0	0,0	0,0	0,0	0,0	0,7	1,6	1,6	1,5	1,5	1,5	1,5	1,5	0,8	0,1	0,0	0,0	0,0	0,0	0,0	0,0	12,2	1,6	0,5
PFV-SLK808	0,0	0,0	0,0	0,0	0,0	0,0	0,0	0,0	0,3	0,6	0,6	0,6	0,6	0,6	0,6	0,6	0,6	0,1	0,0	0,0	0,0	0,0	0,0	0,0	5,2	0,6	0,2
PFV-TECHOSDEALTAMIRA	0,0	0,0	0,0	0,0	0,0	0,0	0,0	0,0	0,0	0,0	0,0	0,0	0,0	0,0	0,0	0,0	0,0	0,0	0,0	0,0	0,0	0,0	0,0	0,0	0,0	0,0	0,0
PFV-GUANACO	0,0	0,0	0,0	0,0	0,0	0,0	0,0	0,0	0,5	1,3	1,5	1,6	1,6	1,4	1,7	1,6	0,7	0,1	0,0	0,0	0,0	0,0	0,0	0,0	12,1	1,7	0,5
PFV-DON-ANDRONICO	0,0	0,0	0,0	0,0	0,0	0,0	0,0	0,0	0,3	0,9	1,3	1,4	1,4	1,5	1,5	1,5	0,6	0,0	0,0	0,0	0,0	0,0	0,0	0,0	10,4	1,5	0,4
PFV-PIRQUE	0,0	0,0	0,0	0,0	0,0	0,0	0,0	0,0	0,5	1,2	1,6	1,5	1,5	1,5	1,6	1,5	0,8	0,1	0,0	0,0	0,0	0,0	0,0	0,0	11,8	1,6	0,5
PFV-FOTOVOLTSOLAR-1	0,0	0,0	0,0	0,0	0,0	0,0	0,0	0,0	0,0	0,0	0,0	0,0	0,0	0,0	0,0	0,0	0,0	0,0	0,0	0,0	0,0	0,0	0,0	0,0	0,0	0,0	0,0
PFV-DARLIN	0,0	0,0	0,0	0,0	0,0	0,0	0,0	0,1	0,9	2,9	3,8	4,3	4,3	3,7	4,7	4,2	2,1	0,3	0,0	0,0	0,0	0,0	0,0	0,0	31,2	4,7	1,3
PFV-PEPA	0,0	0,0	0,0	0,0	0,0	0,0	0,0	0,1	0,9	1,6	1,6	1,6	1,6	1,6	1,6	1,6	1,5	0,3	0,0	0,0	0,0	0,0	0,0	0,0	14,2	1,6	0,6
PFV-FRANCISCO	0,0	0,0	0,0	0,0	0,0	0,0	0,0	0,0	0,0	0,0	0,0	0,0	0,0	0,0	0,0	0,0	0,0	0,0	0,0	0,0	0,0	0,0	0,0	0,0	0,0	0,0	0,0
PFV-CANDELARIA	0,0	0,0	0,0	0,0	0,0	0,0	0,0	0,0	0,4	0,9	1,0	1,2	1,1	1,2	1,4	1,3	0,7	0,1	0,0	0,0	0,0	0,0	0,0	0,0	9,5	1,4	0,4
PFV-BLANQUINA	0,0	0,0	0,0	0,0	0,0	0,0	0,0	0,8	3,1	3,8	3,9	4,3	4,7	5,0	5,5	3,3	0,7	0,0	0,0	0,0	0,0	0,0	0,0	0,0	35,1	5,5	1,5
PFV-TRICAHUE2	0,0	0,0	0,0	0,0	0,0	0,0	0,0	0,1	1,7	4,0	3,1	3,6	3,7	4,8	4,9	5,7	2,9	0,3	0,0	0,0	0,0	0,0	0,0	0,0	34,5	5,7	1,4
PFV_SAN_ISIDRO	0,0	0,0	0,0	0,0	0,0	0,0	0,0	0,0	0,4	1,0	0,9	0,8	0,8	1,2	1,2	1,4	0,6	0,1	0,0	0,0	0,0	0,0	0,0	0,0	8,5	1,4	0,4
PFV-SANPEDRO	0,0	0,0	0,0	0,0	0,0	0,0	0,0	0,0	0,3	1,0	1,6	1,8	2,1	2,3	2,1	1,5	0,5	0,0	0,0	0,0	0,0	0,0	0,0	0,0	13,2	2,3	0,5
PFV-LASTURCAS	0,0	0,0	0,0	0,0	0,0	0,0	0,0	0,0	0,3	1,0	1,7	1,6	1,8	1,8	1,9	1,6	0,7	0,1	0,0	0,0	0,0	0,0	0,0	0,0	12,5	1,9	0,5
PFV-ECLIPSE	0,0	0,0	0,0	0,0	0,0	0,0	0,0	0,0	0,9	2,9	4,4	5,2	6,1	6,4	5,7	4,1	1,7	0,2	0,0	0,0	0,0	0,0	0,0	0,0	37,6	6,4	1,6
PFV-QUILLAY	0,0	0,0	0,0	0,0	0,0	0,0	0,0	0,0	0,5	0,9	1,4	1,5	1,5	1,5	1,5	1,3	0,8	0,1	0,0	0,0	0,0	0,0	0,0	0,0	10,9	1,5	0,5
PFV-LIRIO-DE-CAMPO	0,0	0,0	0,0	0,0	0,0	0,0	0,0	0,0	0,0	0,0	0,1	0,1	0,1	0,1	0,1	0,0	0,0	0,0	0,0	0,0	0,0	0,0	0,0	0,0	0,4	0,1	0,0
PFV-LUMBRERAS	0,0	0,0	0,0	0,0	0,0	0,0	0,0	0,0	0,6	1,3	1,9	2,1	2,1	2,0	2,2	1,9	0,9	0,1	0,0	0,0	0,0	0,0	0,0	0,0	15,0	2,2	0,6
PFV-PAMA	0,0	0,0	0,0	0,0	0,0	0,0	0,0	0,0	0,4	1,1	1,4	1,6	1,7	1,6	1,5	1,1	0,7	0,1	0,0	0,0	0,0	0,0	0,0	0,0	11,4	1,7	0,5
PFV-DONACARMEN	0,0	0,0	0,0	0,0	0,0	0,0	0,0	0,0	0,7	2,9	8,2	22,8	26,3	26,2	23,3	15,6	6,7	0,8	0,0	0,0	0,0	0,0	0,0	0,0	133,5	26,3	5,6
PFV-SANTUARIO	0,0	0,0	0,0	0,0	0,0	0,0	0,0	0,0	1,2	2,0	2,0	2,0	1,9	2,0	2,0	1,8	0,7	0,0	0,0	0,0	0,0	0,0	0,0	0,0	15,7	2,0	0,7
PFV-CALLELARGA	0,0	0,0	0,0	0,0	0,0	0,0	0,0	0,0	0,6	1,6	1,7	1,6	1,6	1,6	1,7	1,6	0,8	0,1	0,0	0,0	0,0	0,0	0,0	0,0	13,0	1,7	0,5
PFV-CASUTO	0,0	0,0	0,0	0,0	0,0	0,0	0,0	0,0	0,9	1,6	1,6	1,5	1,4	1,5	1,5	1,3	0,3	0,0	0,0	0,0	0,0	0,0	0,0	0,0	11,6	1,6	0,5
PFV-ENCONSOLAR	0,0	0,0	0,0	0,0	0,0	0,0	0,0	0,0	1,6	4,7	4,9	4,8	4,8	4,9	4,9	4,7	2,3	0,1	0,0	0,0	0,0	0,0	0,0	0,0	37,6	4,9	1,6
PFV-LAMANGA-1	0,0	0,0	0,0	0,0	0,0	0,0	0,0	0,0	0,2	0,8	1,2	1,5	1,7	1,8	1,5	0,5	0,1	0,0	0,0	0,0	0,0	0,0	0,0	0,0	9,3	1,8	0,4
PFV-CORDILLERILLA	0,0	0,0	0,0	0,0	0,0	0,0	0,0	0,0	0,1	0,2	0,2	0,2	0,2	0,2	0,2	0,3	0,2	0,0	0,0	0,0	0,0	0,0	0,0	0,0	1,9	0,3	0,1
PFV-ALTOSOLAR	0,0	0,0	0,0	0,0	0,0	0,0	0,0	0,0	0,2	1,0	1,7	2,0	2,3	2,3	1,7	0,4	0,1	0,0	0,0	0,0	0,0	0,0	0,0	0,0	11,7	2,3	0,5
PFV-JOSESOLERM	0,0	0,0	0,0	0,0	0,0	0,0	0,0	0,0	0,2	0,5	0,5	0,5	0,5	0,7	0,8	0,9	0,5	0,1	0,0	0,0	0,0	0,0	0,0	0,0	5,2	0,9	0,2
PFV-RAUQUEN	0,0	0,0	0,0	0,0	0,0	0,0	0,0	0,1	1,6	3,4	3,4	3,4	3,2	4,0	4,6	5,3	3,0	0,3	0,0	0,0	0,0	0,0	0,0	0,0	32,3	5,3	1,3
PFV-DON-JORGE	0,0	0,0	0,0	0,0	0,0	0,0	0,0	0,0	0,4	1,1	1,4	1,9	1,6	1,8	2,2	2,0	1,0	0,1	0,0	0,0	0,0	0,0	0,0	0,0	13,5	2,2	0,6
PFV-LASCODORNICES	0,0	0,0	0,0	0,0	0,0	0,0	0,0	0,0	0,3	0,8	1,5	1,8	1,6	1,2	1,2	0,8	0,3	0,1	0,0	0,0	0,0	0,0	0,0	0,0	9,6	1,8	0,4
PFV-ELCERNICALO-1	0,0	0,0	0,0	0,0	0,0	0,0	0,0	0,0	0,1	0,4	0,8	1,0	0,7	0,7	0,6	0,3	0,2	0,0	0,0	0,0	0,0	0,0	0,0	0,0	4,8	1,0	0,2
PFV-ELCERNICALO-2	0,0	0,0	0,0	0,0	0,0	0,0	0,0	0,0	0,1	0,4	0,8	0,9	0,6	0,6	0,5	0,3	0,2	0,0	0,0	0,0	0,0	0,0	0,0	0,0	4,4	0,9	0,2
PFV-BICENTENARIO	0,0	0,0	0,0	0,0	0,0	0,0	0,0	0,0	0,3	0,6	1,1	1,5	1,4	1,3	1,0	0,5	0,3	0,1	0,0	0,0	0,0	0,0	0,0	0,0	7,9	1,5	0,3
PFV-PLAYERO	0,0	0,0	0,0	0,0	0,0	0,0	0,0	0,0	0,3	0,8	1,8	1,7	1,5	1,0	0,7	0,7	0,6	0,1	0,0	0,0	0,0	0,0	0,0	0,0	9,2	1,8	0,4
PFV-PLAYERITO	0,0	0,0	0,0	0,0	0,0	0,0	0,0	0,0	0,3	0,9	1,9	1,7	1,5	1,0	0,7	0,7	0,6	0,1	0,0	0,0	0,0	0,0	0,0	0,0	9,3	1,9	0,4
PFV-CHUCAO	0,0	0,0	0,0	0,0	0,0	0,0	0,0	0,0	0,2	0,5	0,8	1,5	1,3	1,1	0,6	0,4	0,4	0,1	0,0	0,0	0,0	0,0	0,0	0,0	6,9	1,5	0,3
PFV-NIQUEN	0,0	0,0	0,0	0,0	0,0	0,0	0,0	0,0	0,4	0,6	1,0	1,4	1,5	0,9	1,0	0,6	0,2	0,0	0,0	0,0	0,0	0,0	0,0	0,0	7,8	1,5	0,3
PFV-CHINCOL	0,0	0,0	0,0	0,0	0,0	0,0	0,0	0,0	0,4	0,7	1,1	1,6	1,6	1,0	1,1	0,7	0,3	0,1	0,0	0,0	0,0	0,0	0,0	0,0	8,5	1,6	0,4
PFV-CIPRES	0,0	0,0	0,0	0,0	0,0	0,0	0,0	0,0	0,5	1,2	2,1	3,8	4,3	4,6	4,7	1,8	1,5	0,4	0,0	0,0	0,0	0,0	0,0	0,0	25,0	4,7	1,0
PFV-MERCURIO-SUR	0,0	0,0	0,0	0,0	0,0	0,0	0,0	0,0	0,2	0,4	0,8	1,4	1,7	1,5	1,2	0,7	0,4	0,1	0,0	0,0	0,0	0,0	0,0	0,0	8,5	1,7	0,4
PFV-VILLA-SECA	0,0	0,0	0,0	0,0	0,0	0,0	0,0	0,0	0,2	0,3	0,5	1,1	1,3	1,4	1,1	0,5	0,5	0,1	0,0	0,0	0,0	0,0	0,0	0,0	7,1	1,4	0,3
PFV-COCHARCAS	0,0	0,0	0,0	0,0	0,0	0,0	0,0	0,0	0,2	0,6	1,1	1,5	1,2	1,0	1,0	0,6	0,2	0,0	0,0	0,0	0,0	0,0	0,0	0,0	7,6	1,5	0,3
PFV-LAS-TORTOLAS	0,0	0,0	0,0	0,0	0,0	0,0	0,0	0,0	0,0	0,0	0,0	0,0	0,0	0,0	0,0	0,0	0,0	0,0	0,0	0,0	0,0	0,0	0,0	0,0	0,0	0,0	0,0
PFV-BERRUECO	0,0	0,0	0,0	0,0	0,0	0,0	0,0	0,0	0,0	0,0	0,0	0,0	0,0	0,0	0,0	0,0	0,0	0,0	0,0	0,0	0,0	0,0	0,0	0,0	0,0	0,0	0,0
PFV-VENTURADA	0,0	0,0	0,0	0,0	0,0	0,0	0,0	0,0	0,4	1,8	4,3	4,2	4,8	3,7	4,0	2,8	1,1	0,2	0,0	0,0	0,0	0,0	0,0	0,0	27,4	4,8	1,1
PFV-SANTA-RITA	0,0	0,0	0,0	0,0	0,0	0,0	0,0	0,0	0,3	0,9	1,1	1,6	1,6	1,0	1,2	0,8	0,2	0,0	0,0	0,0	0,0	0,0	0,0	0,0	8,8	1,6	0,4
PFV-LASPALOMAS	0,0	0,0	0,0	0,0	0,0	0,0	0,0	0,0	0,3	0,8	1,6	1,6	1,4	1,4	1,0	0,7	0,4	0,1	0,0	0,0	0,0	0,0	0,0	0,0	9,2	1,6	0,4

RESUMEN DIARIO DE OPERACION DEL SEN

17-05-2021

17-05-2021

.	1	2	3	4	5	6	7	8	9	10	11	12	13	14	15	16	17	18	19	20	21	22	23	24	TOT.DIA	DMAX.	DMED.
																									MWh	MWh/h	MWh/h
PFV-MECO-CHILLAN	0,0	0,0	0,0	0,0	0,0	0,0	0,0	0,0	0,5	0,9	2,4	2,3	2,1	2,0	1,8	1,3	0,6	0,1	0,0	0,0	0,0	0,0	0,0	0,0	14,1	2,4	0,6
PFV-LASLECHUZAS	0,0	0,0	0,0	0,0	0,0	0,0	0,0	0,0	0,1	0,6	0,9	1,9	1,8	1,2	1,2	1,1	0,4	0,1	0,0	0,0	0,0	0,0	0,0	0,0	9,4	1,9	0,4
PFV-SOL-SANTA-INES	0,0	0,0	0,0	0,0	0,0	0,0	0,0	0,0	0,1	0,4	1,1	0,8	1,1	0,9	1,0	0,6	0,4	0,0	0,0	0,0	0,0	0,0	0,0	0,0	6,3	1,1	0,3
PFV-LUCESOLAR	0,0	0,0	0,0	0,0	0,0	0,0	0,0	0,0	0,2	0,9	1,2	1,3	1,3	1,5	1,4	0,4	0,1	0,0	0,0	0,0	0,0	0,0	0,0	0,0	8,2	1,5	0,3
PFV-PITOTOY	0,0	0,0	0,0	0,0	0,0	0,0	0,0	0,0	0,4	1,1	0,8	0,8	1,0	1,3	1,3	1,5	0,8	0,0	0,0	0,0	0,0	0,0	0,0	0,0	9,0	1,5	0,4
PFV-RINCONADA	0,0	0,0	0,0	0,0	0,0	0,0	0,0	0,1	1,3	3,4	2,1	3,2	3,3	4,3	4,0	5,0	2,9	0,3	0,0	0,0	0,0	0,0	0,0	0,0	29,9	5,0	1,2
PFV-EI-RESPLANDOR	0,0	0,0	0,0	0,0	0,0	0,0	0,0	0,0	0,1	0,6	1,1	1,4	1,0	1,0	0,9	0,6	0,3	0,1	0,0	0,0	0,0	0,0	0,0	0,0	7,0	1,4	0,3
PFV-VALLEDELALUNA-2	0,0	0,0	0,0	0,0	0,0	0,0	0,0	0,0	0,5	1,4	1,5	1,5	1,5	1,2	1,3	1,4	0,8	0,1	0,0	0,0	0,0	0,0	0,0	0,0	11,3	1,5	0,5
PFV-CRUZSOLAR	0,0	0,0	0,0	0,0	0,0	0,0	0,0	0,0	1,0	2,0	2,0	1,9	1,8	1,9	1,9	1,9	1,1	0,1	0,0	0,0	0,0	0,0	0,0	0,0	15,4	2,0	0,6
PFV-SANFRANCISCO	0,0	0,0	0,0	0,0	0,0	0,0	0,0	0,0	0,0	0,0	0,0	0,0	0,0	0,0	0,0	0,0	0,0	0,0	0,0	0,0	0,0	0,0	0,0	0,0	0,0	0,0	0,0
PFV-LIPANGUE	0,0	0,0	0,0	0,0	0,0	0,0	0,0	0,0	0,5	1,2	1,8	2,2	2,3	2,2	1,9	1,2	0,4	0,0	0,0	0,0	0,0	0,0	0,0	0,0	13,8	2,3	0,6
PFV-SOL-DE-SEPTIEMBRE	0,0	0,0	0,0	0,0	0,0	0,0	0,0	0,1	1,4	4,3	5,7	6,9	7,3	6,9	6,0	4,2	2,0	0,2	0,0	0,0	0,0	0,0	0,0	0,0	44,8	7,3	1,9
PFV-TREBAL-SOLAR	0,0	0,0	0,0	0,0	0,0	0,0	0,0	0,0	0,0	0,0	0,0	0,0	0,0	0,0	0,0	0,0	0,0	0,0	0,0	0,0	0,0	0,0	0,0	0,0	0,0	0,0	0,0
PFV-LAQUINTA	0,0	0,0	0,0	0,0	0,0	0,0	0,0	0,0	0,6	1,5	1,6	1,5	1,4	1,2	1,6	1,5	0,9	0,1	0,0	0,0	0,0	0,0	0,0	0,0	11,8	1,6	0,5
PFV-CUZCUZ	0,0	0,0	0,0	0,0	0,0	0,0	0,0	0,0	0,5	1,2	1,5	1,5	1,4	1,4	1,4	1,2	0,8	0,1	0,0	0,0	0,0	0,0	0,0	0,0	11,0	1,5	0,5
PFV-NORTECHICO1	0,0	0,0	0,0	0,0	0,0	0,0	0,0	0,0	0,5	1,2	1,4	1,4	1,4	1,4	1,4	1,1	0,5	0,1	0,0	0,0	0,0	0,0	0,0	0,0	10,3	1,4	0,4
PFV-LOMALOSCOLORADOS	0,0	0,0	0,0	0,0	0,0	0,0	0,0	0,0	0,2	0,3	0,5	0,6	0,6	0,6	0,6	0,4	0,2	0,0	0,0	0,0	0,0	0,0	0,0	0,0	4,0	0,6	0,2
PFV-SANTA-INES	0,0	0,0	0,0	0,0	0,0	0,0	0,0	0,0	0,6	1,4	1,6	1,6	1,5	1,5	1,6	1,4	0,6	0,1	0,0	0,0	0,0	0,0	0,0	0,0	12,0	1,6	0,5
PFV-EL-CONDOR	0,0	0,0	0,0	0,0	0,0	0,0	0,0	0,0	0,2	0,5	0,4	0,4	0,4	0,5	0,6	0,6	0,3	0,0	0,0	0,0	0,0	0,0	0,0	0,0	4,0	0,6	0,2
PFV-PERALILLO	0,0	0,0	0,0	0,0	0,0	0,0	0,0	0,0	0,3	0,6	1,1	1,6	1,3	1,5	1,7	1,7	1,0	0,1	0,0	0,0	0,0	0,0	0,0	0,0	10,8	1,7	0,4
PFV-LAS-TORCAZAS	0,0	0,0	0,0	0,0	0,0	0,0	0,0	0,0	0,2	1,1	1,3	1,4	1,5	1,6	1,8	1,6	0,8	0,1	0,0	0,0	0,0	0,0	0,0	0,0	11,3	1,8	0,5
PFV-SANTIAGOSOLAR	0,0	0,0	0,0	0,0	0,0	0,0	0,0	0,4	16,0	45,6	62,1	71,8	74,6	72,0	63,4	45,1	16,5	1,4	0,0	0,0	0,0	0,0	0,0	0,0	468,8	74,6	19,5
PFV-LOS-PERALES	0,0	0,0	0,0	0,0	0,0	0,0	0,0	0,0	0,5	1,2	1,8	2,3	2,4	2,4	2,1	1,4	0,6	0,0	0,0	0,0	0,0	0,0	0,0	0,0	14,6	2,4	0,6
PFV-ELPIQUERO	0,0	0,0	0,0	0,0	0,0	0,0	0,0	0,0	0,5	1,5	1,8	1,8	1,8	1,8	1,8	1,7	0,9	0,1	0,0	0,0	0,0	0,0	0,0	0,0	13,7	1,8	0,6
PFV-PITRA	0,0	0,0	0,0	0,0	0,0	0,0	0,0	0,0	0,7	1,5	1,6	1,6	1,6	1,7	1,7	1,6	0,9	0,1	0,0	0,0	0,0	0,0	0,0	0,0	13,1	1,7	0,5
PFV-CATEMU	0,0	0,0	0,0	0,0	0,0	0,0	0,0	0,0	0,3	1,1	1,3	1,3	1,2	1,2	1,3	1,1	0,4	0,0	0,0	0,0	0,0	0,0	0,0	0,0	9,1	1,3	0,4
PFV-PLACILLASOLAR	0,0	0,0	0,0	0,0	0,0	0,0	0,0	0,1	1,4	2,6	2,2	3,6	4,6	4,3	5,1	5,6	2,6	0,2	0,0	0,0	0,0	0,0	0,0	0,0	32,3	5,6	1,3
PFV-UTFSM-VALPO-VALDES	0,0	0,0	0,0	0,0	0,0	0,0	0,0	0,0	0,0	0,0	0,0	0,0	0,0	0,0	0,0	0,0	0,0	0,0	0,0	0,0	0,0	0,0	0,0	0,0	0,0	0,0	0,0
PFV-UTFSM-VINA-MAR	0,0	0,0	0,0	0,0	0,0	0,0	0,0	0,0	0,0	0,0	0,1	0,1	0,2	0,1	0,0	0,0	0,0	0,0	0,0	0,0	0,0	0,0	0,0	0,0	0,6	0,2	0,0
PFV-RODEO	0,0	0,0	0,0	0,0	0,0	0,0	0,0	0,0	0,6	1,5	1,6	1,5	1,5	1,5	1,5	1,4	0,7	0,0	0,0	0,0	0,0	0,0	0,0	0,0	11,9	1,6	0,5
PFV-TUCUQUERE	0,0	0,0	0,0	0,0	0,0	0,0	0,0	0,0	0,7	1,7	1,8	1,7	1,6	1,7	1,7	1,6	0,9	0,1	0,0	0,0	0,0	0,0	0,0	0,0	13,4	1,8	0,6
PFV-PEDREROS	0,0	0,0	0,0	0,0	0,0	0,0	0,0	0,0	0,7	1,8	1,9	1,8	1,8	1,8	1,9	1,8	0,9	0,1	0,0	0,0	0,0	0,0	0,0	0,0	14,7	1,9	0,6
PFV-DONEUGENIO	0,0	0,0	0,0	0,0	0,0	0,0	0,0	0,0	0,5	1,1	1,5	1,4	1,5	1,6	1,8	1,8	0,9	0,1	0,0	0,0	0,0	0,0	0,0	0,0	12,1	1,8	0,5
PFV-CHANCON	0,0	0,0	0,0	0,0	0,0	0,0	0,0	0,0	0,5	0,5	0,5	0,8	1,0	1,4	1,6	1,4	0,6	0,0	0,0	0,0	0,0	0,0	0,0	0,0	8,2	1,6	0,3
PFV-ELSAUCE	0,0	0,0	0,0	0,0	0,0	0,0	0,0	0,0	0,4	1,0	1,2	1,3	1,4	1,6	1,6	1,4	0,6	0,0	0,0	0,0	0,0	0,0	0,0	0,0	10,5	1,6	0,4
PFV-SANTAROSA	0,0	0,0	0,0	0,0	0,0	0,0	0,0	0,0	1,2	3,1	4,3	4,7	4,9	5,3	5,4	5,1	2,3	0,2	0,0	0,0	0,0	0,0	0,0	0,0	36,6	5,4	1,5
PFV-LASARAUCARIAS	0,0	0,0	0,0	0,0	0,0	0,0	0,0	0,0	0,0	0,0	0,0	0,0	0,0	0,0	0,0	0,0	0,0	0,0	0,0	0,0	0,0	0,0	0,0	0,0	0,0	0,0	0,0
CSP-CERRODOMINADOR	0,0	0,0	0,0	0,0	0,0	0,0	0,0	0,0	0,0	0,0	0,0	0,0	0,0	0,0	0,0	0,0	0,0	0,0	0,0	30,1	100,2	105,8	106,0	57,3	399,4	106,0	16,6
GMAR_DIESEL	0,0	0,0	0,0	0,0	0,0	0,0	0,0	0,0	0,0	0,0	0,0	0,0	0,0	0,0	0,0	0,0	0,0	0,0	0,2	6,0	5,7	0,0	0,0	0,0	11,9	6,0	0,5
M1AR_DIESEL	0,0	0,0	0,0	0,0	0,0	0,0	0,0	0,0	0,0	0,0	0,0	0,0	0,0	0,0	0,0	0,0	0,0	0,0	0,2	2,0	1,7	0,0	0,0	0,0	3,9	2,0	0,2
M2AR_DIESEL	0,0	0,0	0,0	0,0	0,0	0,0	0,0	0,0	0,0	0,0	0,0	0,0	0,0	0,0	0,0	0,0	0,0	0,0	0,1	1,3	1,1	0,0	0,0	0,0	2,5	1,3	0,1
IQUIQUE-MAIQ_DIESEL	0,0	0,0	0,0	0,0	0,0	0,0	0,0	0,0	0,0	0,0	0,0	0,0	0,0	0,0	0,0	0,0	0,0	0,0	0,0	0,0	0,0	0,0	0,0	0,0	0,0	0,0	0,0
IQUIQUE-MIIQ_DIESEL	0,0	0,0	0,0	0,0	0,0	0,0	0,0	0,0	0,0	0,0	0,0	0,0	0,0	0,0	0,0	0,0	0,0	0,0	0,0	0,0	0,0	0,0	0,0	0,0	0,0	0,0	0,0
IQUIQUE-MSIQ_DIESEL	0,0	0,0	0,0	0,0	0,0	0,0	0,0	0,0	0,0	0,0	0,0	0,0	0,0	0,0	0,0	0,0	0,0	0,0	0,0	0,0	0,0	0,0	0,0	0,0	0,0	0,0	0,0
IQUIQUE-SUIQ_DIESEL	0,0	0,0	0,0	0,0	0,0	0,0	0,0	0,0	0,0	0,0	0,0	0,0	0,0	0,0	0,0	0,0	0,0	0,0	0,0	0,0	0,0	0,0	0,0	0,0	0,0	0,0	0,0
IQUIQUE-TGIQ_DIESEL	0,0	0,0	0,0	0,0	0,0	0,0	0,0	0,0	0,0	0,0	0,0	0,0	0,0	0,0	0,0	0,0	0,0	0,0	0,0	0,0	0,0	0,0	0,0	0,0	0,0	0,0	0,0
ZOFRI_1_DIESEL	0,0	0,0	0,0	0,0	0,0	0,0	0,0	0,0	0,0	0,0	0,0	0,0	0,0	0,0	0,0	0,0	0,0	0,0	0,0	0,0	0,0	0,0	0,0	0,0	0,0	0,0	0,0
ZOFRI_2-5_DIESEL	0,0	0,0	0,0	0,0	0,0	0,0	0,0	0,0	0,0	0,0	0,0	0,0	0,0	0,0	0,0	0,0	0,0	0,0	0,0	0,0	0,0	0,0	0,0	0,0	0,0	0,0	0,0
ZOFRI_6_DIESEL	0,0	0,0	0,0	0,0	0,0	0,0	0,0	0,0	0,0	0,0	0,0	0,0	0,0	0,0	0,0	0,0	0,0	0,0	0,0	0,0	0,0	0,0	0,0	0,0	0,0	0,0	0,0
ZOFRI_13_DIESEL	0,0	0,0	0,0	0,0	0,0	0,0	0,0	0,0	0,0	0,0	0,0	0,0	0,0	0,0	0,0	0,0	0,0	0,0	0,0	0,0	0,0	0,0	0,0	0,0	0,0	0,0	0,0
ZOFRI_7-12_DIESEL	0,0	0,0	0,0	0,0	0,0	0,0	0,0	0,0	0,0	0,0	0,0	0,0	0,0	0,0	0,0	0,0	0,0	0,0	0,0	0,0	0,0	0,0	0,0	0,0	0,0	0,0	0,0
CTTAR_CARBÓN	0,0	0,0	0,0	0,0	0,0	0,0	0,0	0,0	0,0	0,0	0,0	0,0	0,0	0,0	0,0	0,0	0,0	0,0	0,0	0,0	0,0	0,0	0,0	0,0	0,0	0,0	0,0
TGTAR_DIESEL	0,0	0,0	0,0	0,0	0,0	0,0	0,0	0,0	0,0	0,0	0,0	0,0	0,0	0,0	0,0	0,0	0,0	0,0	0,0	0,0	0,0	0,0	0,0	0,0	0,0	0,0	0,0
UG1_DIESEL	0,0	0,0	0,0	0,0	0,0	0,0	0,0	0,0	0,0	0,0	0,0	0,0	0,0	0,0	0,0	0,0	0,0	0,0	2,8	4,6	4,1	0,0	0,0	0,0	11,5	4,6	0,5
UG1_FUEL OIL NRO. 6	0,0	0,0	0,0	0,0	0,0	0,0	0,0	0,0	0,0	0,0	0,0	0,0	0,0	0,0	0,0	0,0	0,0	0,0	0,0	0,0	0,0	0,0	0,0	0,0	0,0	0,0	0,0
UG2_DIESEL	0,0	0,0	0,0	0,0	0,0	0,0	0,0	0,0	0,0	0,0	0,0	0,0	0,0	0,0	0,0	0,0	0,0	0,0	0,0	0,0	0,0	0,0	0,0	0,0	0,0	0,0	0,0
UG2_FUEL OIL NRO. 6	0,0	0,0	0,0	0,0	0,0	0,0	0,0	0,0	0,0	0,0	0,0	0,0	0,0	0,0	0,0	0,0	0,0	0,0	0,0	0,0	0,0	0,0	0,0	0,0	0,0	0,0	0,0
UG3_DIESEL	0,0	0,0	0,0	0,0	0,0	0,0	0,0	0,0	0,0	0,0	0,0	0,0	0,0	0,0	0,0	0,0	0,0	0,0	0,0	0,0	0,0	0,0	0,0	0,0	0,0	0,0	0,0
UG3_FUEL OIL NRO. 6	0,0	0,0	0,0	0,0	0,0	0,0	0,0	0,0	0,0	0,0	0,0	0,0	0,0	0,0	0,0	0,0	0,0	0,0	0,0	0,0	0,0	0,0	0,0	0,0	0,0	0,0	0,0
UG4_DIESEL	0,0	0,0	0,0	0,0	0,0	0,0	0,0	0,0	0,0	0,0	0,0	0,0	0,0	0,0	0,0	0,0	0,0	0,0	0,0	0,0	0,0	0,0	0,0	0,0	0,0	0,0	0,0
UG4_FUEL OIL NRO. 6	0,0	0,0	0,0	0,0	0,0	0,0	0,0	0,0	0,0	0,0	0,0	0,0	0,0	0,0	0,0	0,0	0,0	0,0	0,0	0,0	0,0	0,0	0,0	0,0	0,0	0,0	0,0
UG5_DIESEL	0,0	0,0	0,0	0,0	0,0	0,0	0,0	0,0	0,0	0,0	0,0	0,0	0,0	0,0	0,0	0,0	0,0	0,0	0,0	0,0	0,0	0,0	0,0	0,0	0,0	0,0	0,0
UG5_FUEL OIL NRO. 6	0,0	0,0	0,0	0,0	0,0	0,0	0,0	0,0	0,0	0,0	0,0	0,0	0,0	0,0	0,0	0,0	0,0	0,0	0,0	0,0	0,0	0,0	0,0	0,0	0,0	0,0	0,0
UG6_DIESEL	0,0	0,0	0,0	0,0	0,0	0,0	0,0	0,0	0,0	0,0	0,0	0,0	0,0	0,0	0,0	0,0	0,0	0,0	0,0	0,0	0,0	0,0	0,0	0,0	0,0	0,0	0,0
UG6_FUEL OIL NRO. 6	0,0	0,0	0,0	0,0	0,0	0,0	0,0	0,0	0,0	0,0	0,0	0,0	0,0	0,0	0,0	0,0	0,0	0,0	0,0	0,0	0,0	0,0	0,0	0,0	0,0	0,0	0,0
CERROPABELLON-U1_GEO	21,1	21,1	21,1	21,2	21,2	21,1	21,1	21,2	21,3	21,0	20,4	19,9	19,6	19,6	19,5	19,4	19,7	20,0	20,4	20,4	20,5	20,7	20,7	20,7	492,9	21,3	20,5
CERROPABELLON-U2_GEO	22,6	22,5	22,4	22,5	22,4	22,5	22,7	22,5	22,4	22,5	22,3	21,6	21,4	21,3	21,0	20,6	20,8	21,2	21,7	21,9	22,1	22,2	22,4	22,5	527,7	22,7	22,0
NORGENER-NTO1_CAR	133,0	126,3	126,3	127,1	127,5	132,4	130,5	127,1	126,6	125,6	130,1	132,5	124,1	124,5	125,8	124,7	126,4	126,3	125,9	123,3	124,0	124,6	124,3	123,4	3042,4	133,0	126,8
NORGENER-NTO2_CAR	129,1	126,3	126,9	127,6	126,3	128,2	127,9	127,3	127,0	127,2	127,1	130,4	126,6	126,4	127,3	126,6	127,3	127,4	127,6	126,4	125,9	126,4	126,2	125,4	3050,7	130,4	127,1
U12_CARBÓN	0,0	0,0	0,0	0,0	0,0	0,0	0,0	0,0	0,0	0,0	0,0	0,0	0,0	0,0	0,0	0,0	0,0	0,0	0,0	0,0	0,0	0,0	0,0	0,0	0,0	0,0	0,0
U13_CARBÓN	0,0	0,0	0,0	0,0	0,0	0,0	0,0	0,0	0,0	0,0	0,0	0,0	0,0	0,0	0,0	0,0	0,0	0,0	0,0	0,0	0,0	0,0	0,0	0,0	0,0	0,0	0,0
U14_CARBÓN	0,0	0,0	0,0	0,0	0,0	0,0	0,0	0,0	0,0	0,0	0,0	0,0	0,0	0,0	0,0	0,0	0,0	0,0	0,0	0,0	0,0	0,0	0,0	0,0	0,0	0,0	0,0
U15_CARBÓN	90,8	90,4	90,6	83,4	87,5	88,3	88,2	87,9	82,5	79,5	83,5	81,0	73,4	72,4	72,9	78,2	83,5	91,0	91,1	90,6	90,2	90,4	90,3	90,0	2047,6	91,1	85,3
U16-TG_DIESEL	0,0	0,0	0,0	0,0	0,0	0,0	0,0	0,0	0,0	0,0	0,0	0,0	0,0	0,0	0,0	0,0	0,0	0,0	0,0	0,0	0,0	0,0	0,0	0,0	0,0	0,0	0,0
U16-TG_GAS NATURAL	192,0	166,3	171,9	187,2	185,9	169,0	179,1	172,7	159,4	152,7	113,0	112,3	121,0	136,6	138,6	119,6	136,8	218,9	237,8	237,8	237,8	237,8	238,9	239,3	4262,3	239,3	177,6
U16-TG_CP_GAS NATURAL	0,0	0,0	0,0	0,0	0,0	0,0	0,0	0,0	0,0	0,0	0,0	0,0	0,0	0,0	0,0	0,0	0,0	0,0	0,0	0,0	0,0	0,0	0,0	0,0	0,0	0,0	0,0
U16-TG_CP2_GAS NATURAL	0,0	0,0	0,0	0,0	0,0	0,0	0,0	0,0	0,0	0,0	0,0	0,0	0,0	0,0	0,0	0,0	0,0	0,0	0,0	0,0	0,0	0,0	0,0	0,0	0,0	0,0	0,0
U16-TV_DIESEL	0,0	0,0	0,0	0,0	0,0	0,0	0,0	0,0	0,0	0,0	0,0	0,0	0,0	0,0	0,0	0,0	0,0	0,0	0,0	0,0	0,0	0,0	0,0	0,0	0,0	0,0	0,0
U16-TV_GAS NATURAL	82,3	71,3	73,7	80,2	79,7	72,4	76,8	74,0	68,3	65,4	48,4	48,1	51,9	58,5	59,4	51,3	58,6	93,8	101,9	101,9	101,9	101,9	102,4	102,5	1826,7	102,5	76,1
U16-TV_CP_GAS NATURAL	0,0	0,0	0,0	0,0	0,0	0,0	0,0	0,0	0,0	0,0	0,0	0,0	0,0	0,0	0,0	0,0	0,0	0,0	0,0	0,0	0,0	0,0	0,0	0,0	0,0	0,0	0,0
U16-TV_CP2_GAS NATURAL	0,0	0,0	0,0	0,0	0,0	0,0	0,0	0,0	0,0	0,0	0,0	0,0	0,0	0,0	0,0	0,0	0,0	0,0	0,0	0,0	0,0	0,0	0,0	0,0	0,0	0,0	0,0
TG1_DIESEL	0,0	0,0	0,0	0,0	0,0	0,0	0,0	0,0	0,0	0,0	0,0	0,0	0,0	0,0	0,0	0,0	0,0	0,0	0,0	0,0	0,0	0,0	0,0	0,0	0,0	0,0	0,0
TG2_DIESEL	0,0	0,0	0,0	0,0	0,0	0,0	0,0	0,0	0,0	0,0	0,0	0,0	0,0	0,0	0,0	0,0	0,0	0,0	0,0	0,0	0,0	0,0	0,0	0,0	0,0	0,0	0,0
TG3_DIESEL	0,0	0,0	0,0	0,0	0,0	0,0	0,0	0,0	0,0	0,0	0,0	0,0	0,0	0,0	0,0	0,0	0,0	0,0	0,0	0,0	0,0	0,0	0,0	0,0	0,0	0,0	0,0
TG3_GAS NATURAL	0,0	0,0	0,0	0,0	0,0	0,0	0,0	0,0	0,0	0,0	0,0	0,0	0,0	0,0	0,0	0,0	0,0	0,0	0,0	0,0	0,0	0,0	0,0	0,0	0,0	0,0	0,0
TG3_CP_GAS NATURAL	0,0	0,0	0,0	0,0	0,0	0,0	0,0	0,0	0,0	0,0	0,0	0,0	0,0	0,0	0,0	0,0	0,0	0,0	0,0	0,0	0,0	0,0	0,0	0,0	0,0	0,0	0,0
TG3_CP2_GAS NATURAL	0,0	0,0	0,0	0,0	0,0	0,0	0,0	0,0	0,0	0,0	0,0	0,0	0,0	0,0	0,0	0,0	0,0	0,0	0,0	0,0	0,0	0,0	0,0	0,0	0,0	0,0	0,0
KELAR TG1_DIESEL	0,0	0,0	0,0	0,0	0,0	0,0	0,0	0,0	0,0	0,0	0,0	0,0	0,0	0,0	0,0	0,0	0,0	0,0	0,0	0,0	0,0	0,0	0,0	0,0	0,0	0,0	0,0
KELAR TG1_GAS NATURAL	0,0	0,0	0,0	0,0	0,0	0,0	0,0	0,0	0,0	0,0	0,0	0,0	0,0	0,0	35,3	40,2	39,9	47,9	68,7	103,6	167,1	168,0	168,7	169,4	1008,8	169,4	42,0

RESUMEN DIARIO DE OPERACION DEL SEN

17-05-2021

17-05-2021

.	1	2	3	4	5	6	7	8	9	10	11	12	13	14	15	16	17	18	19	20	21	22	23	24	TOT.DIA	DMAX.	DMED.
																									MWh	MWh/h	MWh/h
KELAR TG1_CP_GAS NATURAL	0,0	0,0	0,0	0,0	0,0	0,0	0,0	0,0	0,0	0,0	0,0	0,0	0,0	0,0	0,0	0,0	0,0	0,0	0,0	0,0	0,0	0,0	0,0	0,0	0,0	0,0	0,0
KELAR TG2_DIESEL	0,0	0,0	0,0	0,0	0,0	0,0	0,0	0,0	0,0	0,0	0,0	0,0	0,0	0,0	0,0	0,0	0,0	0,0	0,0	0,0	0,0	0,0	0,0	0,0	0,0	0,0	0,0
KELAR TG2_GAS NATURAL	0,0	0,0	0,0	0,0	0,0	0,0	0,0	0,0	0,0	0,0	0,0	0,0	0,0	0,0	0,0	0,0	0,0	0,0	0,0	0,0	0,0	0,0	0,0	0,0	0,0	0,0	0,0
KELAR TG2_CP_GAS NATURAL	0,0	0,0	0,0	0,0	0,0	0,0	0,0	0,0	0,0	0,0	0,0	0,0	0,0	0,0	0,0	0,0	0,0	0,0	0,0	0,0	0,0	0,0	0,0	0,0	0,0	0,0	0,0
KELAR TV_DIESEL	0,0	0,0	0,0	0,0	0,0	0,0	0,0	0,0	0,0	0,0	0,0	0,0	0,0	0,0	0,0	0,0	0,0	0,0	0,0	0,0	0,0	0,0	0,0	0,0	0,0	0,0	0,0
KELAR TV_GAS NATURAL	0,0	0,0	0,0	0,0	0,0	0,0	0,0	0,0	0,0	0,0	0,0	0,0	0,0	0,0	0,0	0,0	0,0	0,0	20,2	53,0	76,4	78,4	78,8	79,1	385,9	79,1	16,1
KELAR TV_CP_GAS NATURAL	0,0	0,0	0,0	0,0	0,0	0,0	0,0	0,0	0,0	0,0	0,0	0,0	0,0	0,0	0,0	0,0	0,0	0,0	0,0	0,0	0,0	0,0	0,0	0,0	0,0	0,0	0,0
ANGAMOS-ANG1_CAR	271,2	268,1	268,1	269,7	269,1	268,5	269,2	265,4	268,8	270,2	271,8	269,0	266,2	266,2	267,5	271,0	270,7	272,7	269,9	259,9	262,8	259,3	267,2	272,6	6435,3	272,7	268,1
ANGAMOS-ANG2_CAR	0,0	0,0	0,0	0,0	0,0	0,0	0,0	0,0	0,0	0,0	0,0	0,0	0,0	0,0	0,0	0,0	0,0	0,0	0,0	0,0	0,0	0,0	0,0	0,0	0,0	0,0	0,0
CCH1_CARBÓN	271,3	271,5	271,6	271,4	249,0	245,2	266,9	271,7	248,7	256,4	260,7	246,2	242,2	239,9	165,6	129,9	130,1	132,1	132,9	128,4	127,7	133,3	116,9	135,8	4945,1	271,7	206,0
CCH2_CARBÓN	267,4	267,8	269,4	268,8	267,2	270,1	249,0	260,1	271,2	257,5	246,0	244,4	239,9	142,1	100,6	98,3	130,5	132,9	133,5	133,6	111,7	111,2	105,0	100,0	4677,9	271,2	194,9
MEJILLONES-CTM1_CAR	116,4	114,3	116,2	117,3	114,1	113,1	96,7	86,5	75,5	59,9	58,8	58,6	59,4	59,8	59,2	58,9	59,4	67,2	91,1	106,4	119,9	118,0	118,1	118,1	2162,7	119,9	90,1
MEJILLONES-CTM2_CAR	63,2	63,3	63,4	63,9	62,9	62,6	62,2	62,4	62,1	60,1	60,8	60,9	60,8	59,9	60,4	60,3	59,9	59,8	59,7	59,4	60,4	60,5	60,6	60,7	1469,9	63,9	61,2
CTM3-TG_DIESEL	0,0	0,0	0,0	0,0	0,0	0,0	0,0	0,0	0,0	0,0	0,0	0,0	0,0	0,0	0,0	0,0	0,0	0,0	0,0	0,0	0,0	0,0	0,0	0,0	0,0	0,0	0,0
CTM3-TG_GAS NATURAL	123,0	115,1	120,0	113,3	94,4	113,1	112,9	108,6	83,9	94,0	77,6	71,0	60,6	55,0	65,6	78,0	89,1	142,4	156,8	158,8	160,2	160,8	160,6	160,6	2675,0	160,8	111,5
CTM3-TG_CP_GAS NATURAL	0,0	0,0	0,0	0,0	0,0	0,0	0,0	0,0	0,0	0,0	0,0	0,0	0,0	0,0	0,0	0,0	0,0	0,0	0,0	0,0	0,0	0,0	0,0	0,0	0,0	0,0	0,0
CTM3-TG_CP2_GAS NATURAL	0,0	0,0	0,0	0,0	0,0	0,0	0,0	0,0	0,0	0,0	0,0	0,0	0,0	0,0	0,0	0,0	0,0	0,0	0,0	0,0	0,0	0,0	0,0	0,0	0,0	0,0	0,0
CTM3-TV_DIESEL	0,0	0,0	0,0	0,0	0,0	0,0	0,0	0,0	0,0	0,0	0,0	0,0	0,0	0,0	0,0	0,0	0,0	0,0	0,0	0,0	0,0	0,0	0,0	0,0	0,0	0,0	0,0
CTM3-TV_GAS NATURAL	71,0	68,2	69,8	67,9	60,2	66,5	67,2	66,2	58,3	61,3	57,3	53,4	46,7	42,2	49,5	57,3	61,0	77,3	83,2	83,4	83,8	84,0	83,4	83,3	1602,2	84,0	66,8
CTM3-TV_CP_GAS NATURAL	0,0	0,0	0,0	0,0	0,0	0,0	0,0	0,0	0,0	0,0	0,0	0,0	0,0	0,0	0,0	0,0	0,0	0,0	0,0	0,0	0,0	0,0	0,0	0,0	0,0	0,0	0,0
CTM3-TV_CP2_GAS NATURAL	0,0	0,0	0,0	0,0	0,0	0,0	0,0	0,0	0,0	0,0	0,0	0,0	0,0	0,0	0,0	0,0	0,0	0,0	0,0	0,0	0,0	0,0	0,0	0,0	0,0	0,0	0,0
MEJILLONES-IEM_CAR	352,1	351,7	352,2	352,6	352,0	351,9	352,7	352,3	351,4	351,8	351,9	351,7	351,9	352,2	351,6	351,9	352,6	351,3	351,8	352,6	351,7	351,3	353,1	350,7	8446,8	353,1	352,0
ANDINA-CTA_CAR	173,6	173,2	173,3	173,5	173,4	172,9	172,5	171,8	170,3	173,1	172,0	172,1	164,2	165,4	172,7	172,0	173,1	172,9	173,2	172,0	172,0	172,5	172,6	170,9	4125,1	173,6	171,9
HORNITOS-CTH_CAR	0,0	0,0	0,0	0,0	0,0	0,0	0,0	0,0	0,0	0,0	0,0	0,0	0,0	0,0	0,0	0,0	0,0	0,0	0,0	0,0	0,0	0,0	0,0	0,0	0,0	0,0	0,0
TG1A_DIESEL	0,0	0,0	0,0	0,0	0,0	0,0	0,0	0,0	0,0	0,0	0,0	0,0	0,0	0,0	0,0	0,0	0,0	0,0	0,0	0,0	0,0	0,0	0,0	0,0	0,0	0,0	0,0
TG1A_GAS NATURAL	113,0	113,3	112,7	70,9	67,9	67,7	73,6	108,0	66,0	66,7	66,9	66,8	66,7	66,8	66,7	66,8	94,6	110,9	111,4	112,8	113,5	114,8	114,9	103,0	2136,4	114,9	89,0
TG1B_DIESEL	0,0	0,0	0,0	0,0	0,0	0,0	0,0	0,0	0,0	0,0	0,0	0,0	0,0	0,0	0,0	0,0	0,0	0,0	0,0	0,0	0,0	0,0	0,0	0,0	0,0	0,0	0,0
TG1B_GAS NATURAL	0,0	0,0	0,0	0,0	0,0	0,0	0,0	0,0	0,0	0,0	0,0	0,0	0,0	0,0	0,0	0,0	0,0	0,0	0,0	0,0	0,0	0,0	0,0	0,0	0,0	0,0	0,0
TG2A_DIESEL	0,0	0,0	0,0	0,0	0,0	0,0	0,0	0,0	0,0	0,0	0,0	0,0	0,0	0,0	0,0	0,0	0,0	0,0	0,0	0,0	0,0	0,0	0,0	0,0	0,0	0,0	0,0
TG2A_GAS NATURAL	0,0	0,0	0,0	0,0	0,0	0,0	0,0	0,0	0,0	0,0	0,0	0,0	0,0	0,0	0,0	0,0	0,0	0,0	0,0	0,0	0,0	0,0	0,0	0,0	0,0	0,0	0,0
TG2B_DIESEL	0,0	0,0	0,0	0,0	0,0	0,0	0,0	0,0	0,0	0,0	0,0	0,0	0,0	0,0	0,0	0,0	0,0	0,0	0,0	0,0	0,0	0,0	0,0	0,0	0,0	0,0	0,0
TG2B_GAS NATURAL	73,9	70,0	72,0	74,4	70,7	71,2	70,2	69,5	70,4	75,1	70,5	70,2	65,3	67,3	70,8	66,9	77,6	106,8	107,2	106,4	107,0	106,9	107,0	105,7	1953,0	107,2	81,4
TV1C_DIESEL	0,0	0,0	0,0	0,0	0,0	0,0	0,0	0,0	0,0	0,0	0,0	0,0	0,0	0,0	0,0	0,0	0,0	0,0	0,0	0,0	0,0	0,0	0,0	0,0	0,0	0,0	0,0
TV1C_GAS NATURAL	55,7	55,6	55,5	42,3	41,6	41,6	43,4	53,7	40,9	41,3	41,4	41,3	41,3	41,3	41,2	41,1	49,6	54,5	55,8	58,7	59,7	59,9	59,9	54,7	1172,0	59,9	48,8
TV2C_DIESEL	0,0	0,0	0,0	0,0	0,0	0,0	0,0	0,0	0,0	0,0	0,0	0,0	0,0	0,0	0,0	0,0	0,0	0,0	0,0	0,0	0,0	0,0	0,0	0,0	0,0	0,0	0,0
TV2C_GAS NATURAL	45,1	44,1	44,5	45,3	44,0	44,2	44,0	43,6	43,9	45,5	43,5	43,9	43,4	44,4	45,4	44,0	47,3	56,5	56,6	55,9	55,9	55,9	55,5	55,0	1147,4	56,6	47,8
PAM_COGEN	20,8	20,9	20,9	21,0	21,0	21,0	21,4	21,4	21,2	19,1	8,7	8,5	18,6	21,4	21,0	21,0	21,0	20,7	21,0	21,2	21,2	20,9	20,9	20,9	475,7	21,4	19,8
ENAEX CUMMINS_DIESEL	0,0	0,0	0,0	0,0	0,0	0,0	0,0	0,0	0,0	0,0	0,0	0,0	0,0	0,0	0,0	0,0	0,0	0,0	0,0	0,0	0,0	0,0	0,0	0,0	0,0	0,0	0,0
ENAEX DEUTZ_DIESEL	0,0	0,0	0,0	0,0	0,0	0,0	0,0	0,0	0,0	0,0	0,0	0,0	0,0	0,0	0,0	0,0	0,0	0,0	0,0	0,0	0,0	0,0	0,0	0,0	0,0	0,0	0,0
MANTOSBLANCOS-MIMB_DIESEL	0,0	0,0	0,0	0,0	0,0	0,0	0,0	0,0	0,0	0,0	0,0	0,0	0,0	0,0	0,0	0,0	0,0	0,0	0,0	0,0	0,0	0,0	0,0	0,0	0,0	0,0	0,0
LAPORTADA-TECNET_DIESEL	0,0	0,0	0,0	0,0	0,0	0,0	0,0	0,0	0,0	0,0	0,0	0,0	0,0	0,0	0,0	0,0	0,0	0,0	0,0	0,0	0,0	0,0	0,0	0,0	0,0	0,0	0,0
INACAL_DIESEL	0,0	0,0	0,0	0,0	0,0	0,0	0,0	0,0	0,0	0,0	0,0	0,0	0,0	0,0	0,0	0,0	0,0	0,0	0,0	0,0	0,0	0,0	0,0	0,0	0,0	0,0	0,0
AGB_DIESEL	0,0	0,0	0,0	0,0	0,0	0,0	0,0	0,0	0,0	0,0	0,0	0,0	0,0	0,0	0,0	0,0	0,0	0,0	0,0	0,0	0,0	0,0	0,0	0,0	0,0	0,0	0,0
TALTAL-1_GAS	0,0	0,0	0,0	0,0	0,0	0,0	0,0	0,0	0,0	0,0	0,0	0,0	0,0	0,0	0,0	0,0	0,0	0,0	0,0	0,0	0,0	0,0	0,0	0,0	0,0	0,0	0,0
TALTAL-2_GAS	0,0	0,0	0,0	0,0	0,0	0,0	0,0	0,0	0,0	0,0	0,0	0,0	0,0	0,0	0,0	0,0	0,0	0,0	0,0	0,0	0,0	0,0	0,0	0,0	0,0	0,0	0,0
TALTAL-1_DIESEL	0,0	0,0	0,0	0,0	0,0	0,0	0,0	0,0	0,0	0,0	0,0	0,0	0,0	0,0	0,0	0,0	0,0	0,0	0,0	0,0	0,0	0,0	0,0	0,0	0,0	0,0	0,0
TALTAL-2_DIESEL	0,0	0,0	0,0	0,0	0,0	0,0	0,0	0,0	0,0	0,0	0,0	0,0	0,0	0,0	0,0	0,0	0,0	0,0	0,0	0,0	0,0	0,0	0,0	0,0	0,0	0,0	0,0
TALTAL-1_GNL	0,0	0,0	0,0	0,0	0,0	0,0	0,0	0,0	0,0	0,0	0,0	0,0	0,0	0,0	0,0	0,0	0,0	0,0	0,0	0,0	0,0	0,0	0,0	0,0	0,0	0,0	0,0
TALTAL-2_GNL	0,0	0,0	0,0	0,0	0,0	0,0	0,0	0,0	0,0	0,0	0,0	0,0	0,0	0,0	0,0	0,0	20,0	108,0	115,0	116,0	117,0	116,0	116,0	86,0	794,0	117,0	33,1
DALMAGRO_DIESEL	0,0	0,0	0,0	0,0	0,0	0,0	0,0	0,0	0,0	0,0	0,0	0,0	0,0	0,0	0,0	0,0	0,0	0,0	0,0	0,0	0,0	0,0	0,0	0,0	0,0	0,0	0,0
SALVADOR_DIESEL	0,0	0,0	0,0	0,0	0,0	0,0	0,0	0,0	0,0	0,0	0,0	0,0	0,0	0,0	0,0	0,0	0,0	0,0	0,0	0,0	0,0	0,0	0,0	0,0	0,0	0,0	0,0
EMELDA-1_DIESEL	0,0	0,0	0,0	0,0	0,0	0,0	0,0	0,0	0,0	0,0	0,0	0,0	0,0	0,0	0,0	0,0	0,0	0,0	0,0	0,0	0,0	0,0	0,0	0,0	0,0	0,0	0,0
EMELDA-2_DIESEL	0,0	0,0	0,0	0,0	0,0	0,0	0,0	0,0	0,0	0,0	0,0	0,0	0,0	0,0	0,0	0,0	0,0	0,0	0,0	0,0	0,0	0,0	0,0	0,0	0,0	0,0	0,0
ANDES-1_FO6	0,0	0,0	0,0	0,0	0,0	0,0	0,0	0,0	0,0	0,0	0,0	0,0	0,0	0,0	0,0	0,0	0,0	0,0	0,0	0,0	0,0	0,0	0,0	0,0	0,0	0,0	0,0
ANDES-2_FO6	0,0	0,0	0,0	0,0	0,0	0,0	0,0	0,0	0,0	0,0	0,0	0,0	0,0	0,0	0,0	0,0	0,0	0,0	0,0	0,0	0,0	0,0	0,0	0,0	0,0	0,0	0,0
ANDES-3_FO6	0,0	0,0	0,0	0,0	0,0	0,0	0,0	0,0	0,0	0,0	0,0	0,0	0,0	0,0	0,0	0,0	0,0	0,0	0,0	0,0	0,0	0,0	0,0	0,0	0,0	0,0	0,0
ANDES-4_FO6	0,0	0,0	0,0	0,0	0,0	0,0	0,0	0,0	0,0	0,0	0,0	0,0	0,0	0,0	0,0	0,0	0,0	0,0	0,0	0,0	0,0	0,0	0,0	0,0	0,0	0,0	0,0
ANDES-1_DIESEL	0,0	0,0	0,0	0,0	0,0	0,0	0,0	0,0	0,0	0,0	0,0	0,0	0,0	0,0	0,0	0,0	0,0	0,0	0,0	0,0	0,0	0,0	0,0	0,0	0,0	0,0	0,0
ANDES-2_DIESEL	0,0	0,0	0,0	0,0	0,0	0,0	0,0	0,0	0,0	0,0	0,0	0,0	0,0	0,0	0,0	0,0	0,0	0,0	0,0	0,0	0,0	0,0	0,0	0,0	0,0	0,0	0,0
ANDES-3_DIESEL	0,0	0,0	0,0	0,0	0,0	0,0	0,0	0,0	0,0	0,0	0,0	0,0	0,0	0,0	0,0	0,0	0,0	0,0	0,0	0,0	0,0	0,0	0,0	0,0	0,0	0,0	0,0
ANDES-4_DIESEL	0,0	0,0	0,0	0,0	0,0	0,0	0,0	0,0	0,0	0,0	0,0	0,0	0,0	0,0	0,0	0,0	0,0	0,0	0,0	0,0	0,0	0,0	0,0	0,0	0,0	0,0	0,0
SANLORENZO-1_DIESEL	0,0	0,0	0,0	0,0	0,0	0,0	0,0	0,0	0,0	0,0	0,0	0,0	0,0	0,0	0,0	0,0	0,0	0,0	0,0	0,0	0,0	0,0	0,0	0,0	0,0	0,0	0,0
SANLORENZO-2_DIESEL	0,0	0,0	0,0	0,0	0,0	0,0	0,0	0,0	0,0	0,0	0,0	0,0	0,0	0,0	0,0	0,0	0,0	0,0	0,0	0,0	0,0	0,0	0,0	0,0	0,0	0,0	0,0
SANLORENZO-3_DIESEL	0,0	0,0	0,0	0,0	0,0	0,0	0,0	0,0	0,0	0,0	0,0	0,0	0,0	0,0	0,0	0,0	0,0	0,0	0,0	0,0	0,0	0,0	0,0	0,0	0,0	0,0	0,0
CENIZAS_DIESEL	0,0	0,0	0,0	0,0	0,0	0,0	0,0	0,0	0,0	0,0	0,0	0,0	0,0	0,0	0,0	0,0	0,0	0,0	0,0	0,0	0,0	0,0	0,0	0,0	0,0	0,0	0,0
TERMOPACIFICO_DIESEL	0,0	0,0	0,0	0,0	0,0	0,0	0,0	0,0	0,0	0,0	0,0	0,0	0,0	0,0	0,0	0,0	0,0	0,0	0,0	0,0	0,0	0,0	0,0	0,0	0,0	0,0	0,0
CARDONES_DIESEL	0,0	0,0	0,0	0,0	0,0	0,0	0,0	0,0	0,0	0,0	0,0	0,0	0,0	0,0	0,0	0,0	0,0	0,0	0,0	0,0	0,0	0,0	0,0	0,0	0,0	0,0	0,0
GUACOLDA-1_CAR	127,0	127,0	127,0	128,0	128,0	128,0	127,0	127,0	127,0	127,0	127,0	127,0	127,0	127,0	127,0	127,0	127,0	128,0	128,0	128,0	128,0	128,0	128,0	128,0	3058,0	128,0	127,4
GUACOLDA-2_CAR	105,0	105,0	105,0	106,0	106,0	106,0	105,0	105,0	105,0	105,0	105,0	105,0	100,0	105,0	105,0	105,0	105,0	106,0	106,0	106,0	105,0	105,0	105,0	105,0	2521,0	106,0	105,0
GUACOLDA-3_CAR	0,0	0,0	0,0	0,0	0,0	0,0	0,0	0,0	0,0	0,0	0,0	0,0	0,0	0,0	0,0	0,0	0,0	0,0	0,0	0,0	0,0	0,0	0,0	0,0	0,0	0,0	0,0
GUACOLDA-4_CAR	150,0	146,0	152,0	151,0	150,0	149,0	150,0	152,0	149,0	145,0	94,0	76,0	85,0	140,0	151,0	148,0	148,0	153,0	154,0	150,0	151,0	151,0	151,0	151,0	3397,0	154,0	141,5
GUACOLDA-5_CAR	156,0	155,0	155,0	156,0	155,0	156,0	155,0	156,0	155,0	155,0	156,0	154,0	151,0	150,0	152,0	155,0	154,0	155,0	154,0	154,0	153,0	154,0	154,0	148,0	3698,0	156,0	154,1
HUASCO TV	0,0	0,0	0,0	0,0	0,0	0,0	0,0	0,0	0,0	0,0	0,0	0,0	0,0	0,0	0,0	0,0	0,0	0,0	0,0	0,0	0,0	0,0	0,0	0,0	0,0	0,0	0,0
HUASCO_IFO	0,0	0,0	0,0	0,0	0,0	0,0	0,0	0,0	0,0	0,0	0,0	0,0	0,0	0,0	0,0	0,0	0,0	0,0	0,0	0,0	0,0	0,0	0,0	0,0	0,0	0,0	0,0
HUASCO_DIESEL	0,0	0,0	0,0	0,0	0,0	0,0	0,0	0,0	0,0	0,0	0,0	0,0	0,0	0,0	0,0	0,0	0,0	0,0	0,0	0,0	0,0	0,0	0,0	0,0	0,0	0,0	0,0
PCOLORADA_IFO	0,0	0,0	0,0	0,0	0,0	0,0	0,0	0,0	0,0	0,0	0,0	0,0	0,0	0,0	0,0	0,0	0,0	0,0	0,0	0,0	0,0	0,0	0,0	0,0	0,0	0,0	0,0
PCOLORADA_DIESEL	0,0	0,0	0,0	0,0	0,0	0,0	0,0	0,0	0,0	0,0	0,0	0,0	0,0	0,0	0,0	0,0	0,0	0,0	0,0	0,0	0,0	0,0	0,0	0,0	0,0	0,0	0,0
PENON_DIESEL	0,0	0,0	0,0	0,0	0,0	0,0	0,0	0,0	0,0	0,0	0,0	0,0	0,0	0,0	0,0	0,0	0,0	0,0	0,0	0,0	0,0	0,0	0,0	0,0	0,0	0,0	0,0
OLIVOS_DIESEL	0,0	0,0	0,0	0,0	0,0	0,0	0,0	0,0	0,0	0,0	0,0	0,0	0,0	0,0	0,0	0,0	0,0	0,0	0,0	0,0	0,0	0,0	0,0	0,0	0,0	0,0	0,0
ESPINOS_DIESEL	0,0	0,0	0,0	0,0	0,0	0,0	0,0	0,0	0,0	0,0	0,0	0,0	0,0	0,0	0,0	0,0	0,0	0,0	0,0	0,0	0,0	0,0	0,0	0,0	0,0	0,0	0,0
PMGD-ELFARO	0,0	0,0	0,0	0,0	0,0	0,0	0,0	0,0	0,0	0,0	0,0	0,0	0,0	0,0	0,0	0,0	0,0	0,0	0,0	0,0	0,0	0,0	0,0	0,0	0,0	0,0	0,0
RESPALDO-PAJONALES	0,0	0,0	0,0	0,0	0,0	0,0	0,0	0,0	0,0	0,0	0,0	0,0	0,0	0,0	0,0	0,0	0,0	0,0	0,0	0,0	0,0	0,0	0,0	0,0	0,0	0,0	0,0
PRIME-CHAGUAL	0,0	0,0	0,0	0,0	0,0	0,0	0,0	0,0	0,0	0,0	0,0	0,0	0,0	0,0	0,0	0,0	0,0	0,0	0,0	0,0	0,0	0,0	0,0	0,0	0,0	0,0	0,0
VENTANAS-1_CAR	0,0	0,0	0,0	0,0	0,0	0,0	0,0	0,0	0,0	0,0	0,0	0,0	0,0	0,0	0,0	0,0	0,0	0,0	0,0	0,0	0,0	0,0	0,0	0,0	0,0	0,0	0,0
VENTANAS-2_CAR	5,0	79,0	90,0	110,0	160,0	160,0	160,0	162,0	160,0	159,0	157,0	160,0	161,0	160,0	162,0	157,0	154,0	155,0	158,0	158,0	159,0	160,0	160,0	160,0	3466,0	162,0	144,4
NUEVAVENTANAS_CAR	267,0	267,0	267,0	267,0	267,0	267,0	267,0	267,0	257,0	183,0	170,0	215,0	215,0	267,0	267,0	267,0	267,0	267,0	266,0	267,0	267,0	267,0	267,0	267,0	6112,0	267,0	254,7
CAMPICHE_CAR	267,0	267,0	267,0	267,0	267,0	267,0	267,0	267,0	267,0	267,0	267,0	267,0	267,0	267,0	267,0	269,0	269,0	269,0	269,0	267,0	267,0	267,0	267,0	267,0	6416,0	269,0	267,3
COLMITO_DIESEL	14,8	0,0	0,0	0,0	0,0	0,0	0,0	0,0	0,0	0,0	0,0	0,0	0,0	0,0	0,0	0,0	0,0	34,7	55,7	55,9	56,1	56,1	56,1	12,6	342,0	56,1	14,3
COLMITO_GNL	0,0	0,0	0,0	0,0	0,0	0,0	0,0	0,0	0,0	0,0	0,0	0,0	0,0	0,0	0,0	0,0	0,0	0,0	0,0	0,0	0,0	0,0	0,0	0,0	0,0	0,0	0,0

RESUMEN DIARIO DE OPERACION DEL SEN

17-05-2021

17-05-2021

.	1	2	3	4	5	6	7	8	9	10	11	12	13	14	15	16	17	18	19	20	21	22	23	24	TOT.DIA	DMAX.	DMED.
																									MWh	MWh/h	MWh/h
ACONCAGUA_GOGEN	25,1	25,1	25,2	25,5	26,1	26,1	26,6	26,6	26,5	26,6	26,2	25,6	25,1	24,5	23,9	23,5	23,7	23,7	23,7	23,8	23,7	22,1	20,6	23,9	593,4	26,6	24,7
CONCON_DIESEL	0,0	0,0	0,0	0,0	0,0	0,0	0,0	0,0	0,0	0,0	0,0	0,0	0,0	0,0	0,0	0,0	0,0	0,0	0,0	0,0	0,0	0,0	0,0	0,0	0,0	0,0	0,0
LIPIGASCONCON_GNL	0,0	0,0	0,0	0,0	0,0	0,0	0,0	0,0	0,0	0,0	0,0	0,0	0,0	0,0	0,0	0,0	0,0	0,0	0,2	0,0	0,0	0,0	0,0	0,0	0,2	0,2	0,0
PLACILLA_DIESEL	0,0	0,0	0,0	0,0	0,0	0,0	0,0	0,0	0,0	0,0	0,0	0,0	0,0	0,0	0,0	0,0	0,0	0,0	0,0	0,0	0,0	0,0	0,0	0,0	0,0	0,0	0,0
QUINTAY_DIESEL	0,0	0,0	0,0	0,0	0,0	0,0	0,0	0,0	0,0	0,0	0,0	0,0	0,0	0,0	0,0	0,0	0,0	0,0	0,0	0,0	0,0	0,0	0,0	0,0	0,0	0,0	0,0
ELTOTORAL_DIESEL	0,0	0,0	0,0	0,0	0,0	0,0	0,0	0,0	0,0	0,0	0,0	0,0	0,0	0,0	0,0	0,0	0,0	0,0	0,0	0,0	0,0	0,0	0,0	0,0	0,0	0,0	0,0
LAGVERDE-TV_DIESEL	0,0	0,0	0,0	0,0	0,0	0,0	0,0	0,0	0,0	0,0	0,0	0,0	0,0	0,0	0,0	0,0	0,0	0,0	0,0	0,0	0,0	0,0	0,0	0,0	0,0	0,0	0,0
LAGVERDE-TG_DIESEL	0,0	0,0	0,0	0,0	0,0	0,0	0,0	0,0	0,0	0,0	0,0	0,0	0,0	0,0	0,0	0,0	0,0	0,0	0,0	0,0	0,0	0,0	0,0	0,0	0,0	0,0	0,0
QUINTERO-1_DIESEL	0,0	0,0	0,0	0,0	0,0	0,0	0,0	0,0	0,0	0,0	0,0	0,0	0,0	0,0	0,0	0,0	0,0	0,0	0,0	0,0	0,0	0,0	0,0	0,0	0,0	0,0	0,0
QUINTERO-2_DIESEL	0,0	0,0	0,0	0,0	0,0	0,0	0,0	0,0	0,0	0,0	0,0	0,0	0,0	0,0	0,0	0,0	0,0	0,0	0,0	0,0	0,0	0,0	0,0	0,0	0,0	0,0	0,0
QUINTERO-1_GNL	87,0	1,0	0,0	0,0	0,0	10,0	72,0	116,0	10,0	0,0	0,0	0,0	0,0	0,0	0,0	8,0	92,0	103,0	99,0	93,0	95,0	93,0	93,0	88,0	1060,0	116,0	44,2
QUINTERO-1_GN	0,0	0,0	0,0	0,0	0,0	0,0	0,0	0,0	0,0	0,0	0,0	0,0	0,0	0,0	0,0	0,0	0,0	0,0	0,0	0,0	0,0	0,0	0,0	0,0	0,0	0,0	0,0
QUINTERO-2_GNL	75,0	25,0	0,0	0,0	0,0	0,0	48,0	113,0	1,0	0,0	0,0	0,0	0,0	0,0	0,0	0,0	53,0	97,0	98,0	95,0	94,0	95,0	95,0	89,0	978,0	113,0	40,8
QUINTERO-2_GN	0,0	0,0	0,0	0,0	0,0	0,0	0,0	0,0	0,0	0,0	0,0	0,0	0,0	0,0	0,0	0,0	0,0	0,0	0,0	0,0	0,0	0,0	0,0	0,0	0,0	0,0	0,0
NEHUENCO-1_GAS	0,0	0,0	0,0	0,0	0,0	0,0	0,0	0,0	0,0	0,0	0,0	0,0	0,0	0,0	0,0	0,0	0,0	0,0	0,0	0,0	0,0	0,0	0,0	0,0	0,0	0,0	0,0
NEHUENCO-1_GNL	326,0	326,0	327,0	327,0	327,0	327,0	329,0	329,0	275,0	253,0	253,0	253,0	253,0	253,0	253,0	253,0	258,0	321,0	319,0	322,0	322,0	319,0	258,0	253,0	7036,0	329,0	293,2
NEHUENCO-1_DIESEL	0,0	0,0	0,0	0,0	0,0	0,0	0,0	0,0	0,0	0,0	0,0	0,0	0,0	0,0	0,0	0,0	0,0	0,0	0,0	0,0	0,0	0,0	0,0	0,0	0,0	0,0	0,0
NEHUENCO-2_GAS	0,0	0,0	0,0	0,0	0,0	0,0	0,0	0,0	0,0	0,0	0,0	0,0	0,0	0,0	0,0	0,0	0,0	0,0	0,0	0,0	0,0	0,0	0,0	0,0	0,0	0,0	0,0
NEHUENCO-2_GNL	367,0	368,0	380,0	357,0	353,0	356,0	328,0	341,0	228,0	226,0	226,0	226,0	225,0	226,0	225,0	226,0	302,0	380,0	382,0	381,0	383,0	381,0	383,0	382,0	7632,0	383,0	318,0
NEHUENCO-2_DIESEL	0,0	0,0	0,0	0,0	0,0	0,0	0,0	0,0	0,0	0,0	0,0	0,0	0,0	0,0	0,0	0,0	0,0	0,0	0,0	0,0	0,0	0,0	0,0	0,0	0,0	0,0	0,0
NEHUENCO-9B_GAS	0,0	0,0	0,0	0,0	0,0	0,0	0,0	0,0	0,0	0,0	0,0	0,0	0,0	0,0	0,0	0,0	0,0	0,0	0,0	0,0	0,0	0,0	0,0	0,0	0,0	0,0	0,0
NEHUENCO-9B_GNL	0,0	0,0	0,0	0,0	0,0	0,0	0,0	0,0	0,0	0,0	0,0	0,0	0,0	0,0	0,0	0,0	0,0	0,0	0,0	0,0	0,0	0,0	0,0	0,0	0,0	0,0	0,0
NEHUENCO-9B_DIESEL	0,0	0,0	0,0	0,0	0,0	0,0	0,0	0,0	0,0	0,0	0,0	0,0	0,0	0,0	0,0	0,0	0,0	0,0	0,0	0,0	0,0	0,0	0,0	0,0	0,0	0,0	0,0
SANISIDRO-1_GNL	354,0	352,0	353,0	338,0	337,0	348,0	354,0	352,0	355,0	356,0	331,0	327,0	331,0	334,0	339,0	338,0	352,0	356,0	356,0	357,0	356,0	357,0	357,0	357,0	8347,0	357,0	347,8
SANISIDRO-1_GAS	0,0	0,0	0,0	0,0	0,0	0,0	0,0	0,0	0,0	0,0	0,0	0,0	0,0	0,0	0,0	0,0	0,0	0,0	0,0	0,0	0,0	0,0	0,0	0,0	0,0	0,0	0,0
SANISIDRO-1_DIESEL	0,0	0,0	0,0	0,0	0,0	0,0	0,0	0,0	0,0	0,0	0,0	0,0	0,0	0,0	0,0	0,0	0,0	0,0	0,0	0,0	0,0	0,0	0,0	0,0	0,0	0,0	0,0
SANISIDRO-2_GNL	371,0	371,0	370,0	370,0	369,0	369,0	368,0	368,0	368,0	370,0	371,0	373,0	374,0	369,0	360,0	360,0	358,0	359,0	364,0	364,0	367,0	367,0	367,0	369,0	8816,0	374,0	367,3
SANISIDRO-2_GAS	0,0	0,0	0,0	0,0	0,0	0,0	0,0	0,0	0,0	0,0	0,0	0,0	0,0	0,0	0,0	0,0	0,0	0,0	0,0	0,0	0,0	0,0	0,0	0,0	0,0	0,0	0,0
SANISIDRO-2_DIESEL	0,0	0,0	0,0	0,0	0,0	0,0	0,0	0,0	0,0	0,0	0,0	0,0	0,0	0,0	0,0	0,0	0,0	0,0	0,0	0,0	0,0	0,0	0,0	0,0	0,0	0,0	0,0
LASVEGAS_DIESEL	0,0	0,0	0,0	0,0	0,0	0,0	0,0	0,0	0,0	0,0	0,0	0,0	0,0	0,0	0,0	0,0	0,0	0,0	0,0	0,0	0,0	0,0	0,0	0,0	0,0	0,0	0,0
LOSVIENTOS_DIESEL	0,0	0,0	0,0	0,0	0,0	0,0	0,0	0,0	0,0	0,0	0,0	0,0	0,0	0,0	0,0	0,0	0,0	56,0	103,0	84,0	73,0	77,0	74,0	62,0	529,0	103,0	22,0
LOMALOSCOLORADOS-1_BIOGAS	11,5	11,4	11,4	11,4	11,4	11,4	11,4	11,5	11,6	11,6	11,2	12,0	12,2	11,8	11,8	11,7	11,6	11,5	11,4	11,4	11,3	11,6	11,6	11,3	277,0	12,2	11,5
LOMALOSCOLORADOS-2_BIOGAS	11,5	11,4	11,4	11,4	11,4	11,4	11,4	11,5	11,6	11,6	11,2	12,0	12,2	11,8	11,8	11,7	11,6	11,5	11,4	11,4	11,3	11,6	11,6	11,3	277,0	12,2	11,5
NUEVA RENCA CC	0,0	0,0	0,0	0,0	0,0	0,0	0,0	0,0	0,0	0,0	0,0	0,0	0,0	0,0	0,0	0,0	0,0	0,0	0,0	0,0	0,0	0,0	0,0	0,0	0,0	0,0	0,0
NUEVARENCA_GN	0,0	0,0	0,0	0,0	0,0	0,0	0,0	0,0	0,0	0,0	0,0	0,0	0,0	0,0	0,0	0,0	0,0	0,0	0,0	0,0	0,0	0,0	0,0	0,0	0,0	0,0	0,0
NUEVARENCA_GNL	335,0	336,0	208,0	182,0	264,0	278,0	338,0	338,0	336,0	330,0	327,0	320,0	316,0	245,0	302,0	309,0	309,0	314,0	318,0	322,0	325,0	328,0	331,0	341,0	7352,0	341,0	306,3
NUEVARENCA_FA1_GLP	0,0	0,0	0,0	0,0	0,0	0,0	0,0	0,0	0,0	0,0	0,0	0,0	0,0	0,0	0,0	0,0	0,0	0,0	0,0	0,0	0,0	0,0	0,0	0,0	0,0	0,0	0,0
NUEVARENCA_FA1_GN	0,0	0,0	0,0	0,0	0,0	0,0	0,0	0,0	0,0	0,0	0,0	0,0	0,0	0,0	0,0	0,0	0,0	0,0	0,0	0,0	0,0	0,0	0,0	0,0	0,0	0,0	0,0
NUEVARENCA_FA1_GNL	0,0	0,0	0,0	0,0	0,0	0,0	0,0	0,0	0,0	0,0	0,0	0,0	0,0	0,0	0,0	0,0	0,0	23,0	41,0	42,0	44,0	44,0	43,0	0,0	237,0	44,0	9,9
NUEVARENCA_DIESEL	0,0	0,0	0,0	0,0	0,0	0,0	0,0	0,0	0,0	0,0	0,0	0,0	0,0	0,0	0,0	0,0	0,0	0,0	0,0	0,0	0,0	0,0	0,0	0,0	0,0	0,0	0,0
RENCA-1_DIESEL	0,0	0,0	0,0	0,0	0,0	0,0	0,0	0,0	0,0	0,0	0,0	0,0	0,0	0,0	0,0	0,0	0,0	0,0	0,0	0,0	0,0	0,0	0,0	0,0	0,0	0,0	0,0
RENCA-2_DIESEL	0,0	0,0	0,0	0,0	0,0	0,0	0,0	0,0	0,0	0,0	0,0	0,0	0,0	0,0	0,0	0,0	0,0	0,0	0,0	0,0	0,0	0,0	0,0	0,0	0,0	0,0	0,0
PMGD-ETERSOL	0,0	0,0	0,0	0,0	0,0	0,0	0,0	0,0	0,0	0,0	0,0	0,0	0,0	0,0	0,0	0,0	0,0	0,0	0,0	0,0	0,0	0,0	0,0	0,0	0,0	0,0	0,0
SANTAMARTA_COGEN	4,2	4,2	4,2	4,1	4,2	4,2	4,2	4,2	4,8	3,5	4,2	4,1	3,6	1,6	2,0	1,9	2,6	3,9	4,0	4,6	5,1	5,1	5,1	6,0	95,6	6,0	4,0
CMPCCORDILLERA_COGEN	0,0	0,0	0,0	0,0	0,0	0,0	0,0	0,0	0,0	0,0	0,0	0,0	0,0	0,0	0,0	0,0	0,0	12,8	29,1	0,0	0,0	0,0	0,0	0,0	41,9	29,1	1,7
LEPANTO_BIOGAS	0,0	0,0	0,0	0,0	0,0	0,0	0,0	0,0	0,0	0,0	0,0	0,0	0,0	0,0	0,0	0,0	0,0	0,0	0,0	0,0	0,0	0,0	0,0	0,0	0,0	0,0	0,0
CMPCTISSUE_COGEN	0,8	1,5	1,5	1,5	1,2	1,3	1,6	1,7	3,9	3,8	2,4	2,5	2,4	2,5	2,8	2,8	2,7	4,8	4,5	4,1	4,0	3,3	4,5	5,1	67,2	5,1	2,8
CANDELARIA-1	0,0	0,0	0,0	0,0	0,0	0,0	0,0	0,0	0,0	0,0	0,0	0,0	0,0	0,0	0,0	0,0	0,0	0,0	0,0	0,0	0,0	0,0	0,0	0,0	0,0	0,0	0,0
CANDELARIA-2	0,0	0,0	0,0	0,0	0,0	0,0	0,0	0,0	0,0	0,0	0,0	0,0	0,0	0,0	0,0	0,0	0,0	0,0	0,0	0,0	0,0	0,0	0,0	0,0	0,0	0,0	0,0
CANDELARIA-1_GNL	0,0	0,0	0,0	0,0	0,0	0,0	0,0	0,0	0,0	0,0	0,0	0,0	0,0	0,0	0,0	0,0	6,0	92,0	96,0	86,0	77,0	81,0	82,0	62,0	582,0	96,0	24,3
CANDELARIA-2_GNL	6,0	0,0	0,0	0,0	0,0	0,0	0,0	0,0	0,0	0,0	0,0	0,0	0,0	0,0	0,0	0,0	10,0	93,0	100,0	87,0	78,0	81,0	82,0	78,0	615,0	100,0	25,6
CANDELARIA-1_DIESEL	0,0	0,0	0,0	0,0	0,0	0,0	0,0	0,0	0,0	0,0	0,0	0,0	0,0	0,0	0,0	0,0	0,0	0,0	0,0	0,0	0,0	0,0	0,0	0,0	0,0	0,0	0,0
CANDELARIA-2_DIESEL	0,0	0,0	0,0	0,0	0,0	0,0	0,0	0,0	0,0	0,0	0,0	0,0	0,0	0,0	0,0	0,0	0,0	0,0	0,0	0,0	0,0	0,0	0,0	0,0	0,0	0,0	0,0
EPACIFICO_COGEN	14,6	13,7	14,9	14,6	14,1	14,5	14,0	14,3	14,8	15,0	14,6	14,7	14,7	13,4	14,7	14,8	14,5	13,8	14,4	14,8	14,2	14,3	14,8	13,6	345,7	15,0	14,4
SAN FRANCISCO DE MOSTAZAL	0,0	0,0	0,0	0,0	0,0	0,0	0,0	0,0	0,0	0,0	0,0	0,0	0,0	0,0	0,0	0,0	0,0	0,0	0,0	0,0	0,0	0,0	0,0	0,0	0,0	0,0	0,0
COLIHUES_HFO	0,0	0,0	0,0	0,0	0,0	0,0	0,0	0,0	0,0	0,0	0,0	0,0	0,0	0,0	0,0	0,0	0,0	0,0	0,0	0,0	0,0	0,0	0,0	0,0	0,0	0,0	0,0
COLIHUES_DIESEL	0,0	0,0	0,0	0,0	0,0	0,0	0,0	0,0	0,0	0,0	0,0	0,0	0,0	0,0	0,0	0,0	0,0	0,0	0,0	0,0	0,0	0,0	0,0	0,0	0,0	0,0	0,0
ESPERANZA-DS1_DIESEL	0,0	0,0	0,0	0,0	0,0	0,0	0,0	0,0	0,0	0,0	0,0	0,0	0,0	0,0	0,0	0,0	0,0	0,0	0,0	0,0	0,0	0,0	0,0	0,0	0,0	0,0	0,0
ESPERANZA-DS2_DIESEL	0,0	0,0	0,0	0,0	0,0	0,0	0,0	0,0	0,0	0,0	0,0	0,0	0,0	0,0	0,0	0,0	0,0	0,0	0,0	0,0	0,0	0,0	0,0	0,0	0,0	0,0	0,0
ESPERANZA-TG1_DIESEL	0,0	0,0	0,0	0,0	0,0	0,0	0,0	0,0	0,0	0,0	0,0	0,0	0,0	0,0	0,0	0,0	0,0	0,0	0,0	0,0	0,0	0,0	0,0	0,0	0,0	0,0	0,0
TENO_DIESEL	0,0	0,0	0,0	0,0	0,0	0,0	0,0	0,0	0,0	0,0	0,0	0,0	0,0	0,0	0,0	0,0	0,0	0,0	0,0	0,0	0,0	0,0	0,0	0,0	0,0	0,0	0,0
TENO_GAS_50	0,0	0,0	0,0	0,0	0,0	0,0	0,0	0,0	0,0	0,0	0,0	0,0	0,0	0,0	0,0	0,0	0,0	30,3	43,1	43,0	43,2	42,9	43,3	7,6	253,3	43,3	10,6
CEMENTOSBIOBIO_FO6	0,0	0,0	0,0	0,0	0,0	0,0	0,0	0,0	0,0	0,0	0,0	0,0	0,0	0,0	0,0	0,0	0,0	0,0	0,0	0,0	0,0	0,0	0,0	0,0	0,0	0,0	0,0
CEMENTOSBIOBIO_DIESEL	0,0	0,0	0,0	0,0	0,0	0,0	0,0	0,0	0,0	0,0	0,0	0,0	0,0	0,0	0,0	0,0	0,0	0,0	0,0	0,0	0,0	0,0	0,0	0,0	0,0	0,0	0,0
LICANTEN_COGEN	3,9	4,2	3,8	3,3	2,2	3,3	2,9	2,1	3,2	3,4	2,0	2,0	3,7	4,3	2,8	3,2	3,9	4,4	3,5	3,5	3,4	2,7	2,8	3,3	77,7	4,4	3,2
VINALES_COGEN	22,9	22,0	16,1	15,5	15,2	15,2	15,2	15,8	18,0	22,0	22,0	22,0	22,0	22,0	22,0	22,0	22,0	22,0	27,7	30,0	30,0	30,0	29,4	29,0	530,1	30,0	22,1
PINARES	0,0	0,0	0,0	0,0	0,0	0,0	0,0	0,0	0,0	0,0	0,0	0,0	0,0	0,0	0,0	0,0	0,0	0,0	0,0	0,0	0,0	0,0	0,0	0,0	0,0	0,0	0,0
CONSTITUCION-1-ELEK	0,0	0,0	0,0	0,0	0,0	0,0	0,0	0,0	0,0	0,0	0,0	0,0	0,0	0,0	0,0	0,0	0,0	0,0	0,0	0,0	0,0	0,0	0,0	0,0	0,0	0,0	0,0
CONSTITUCION-2-ELEK	0,0	0,0	0,0	0,0	0,0	0,0	0,0	0,0	0,0	0,0	0,0	0,0	0,0	0,0	0,0	0,0	0,0	0,0	0,0	0,0	0,0	0,0	0,0	0,0	0,0	0,0	0,0
CELCO_COGEN	2,4	2,4	1,6	2,5	2,4	2,1	2,5	2,6	2,3	3,2	2,7	3,1	2,9	3,1	2,1	2,6	2,4	2,6	2,6	1,6	2,4	2,2	2,1	2,3	58,5	3,2	2,4
RASOPOWER_DIESEL	0,0	0,0	0,0	0,0	0,0	0,0	0,0	0,0	0,0	0,0	0,0	0,0	0,0	0,0	0,0	0,0	0,0	1,3	1,7	1,7	1,7	1,7	1,7	1,1	10,8	1,7	0,5
LINARES_DIESEL	0,0	0,0	0,0	0,0	0,0	0,0	0,0	0,0	0,0	0,0	0,0	0,0	0,0	0,0	0,0	0,0	0,0	0,0	0,0	0,0	0,0	0,0	0,0	0,0	0,0	0,0	0,0
SANGREGORIO_DIESEL	0,0	0,0	0,0	0,0	0,0	0,0	0,0	0,0	0,0	0,0	0,0	0,0	0,0	0,0	0,0	0,0	0,0	0,0	0,0	0,0	0,0	0,0	0,0	0,0	0,0	0,0	0,0
PMGD-CHILLAN	0,0	0,0	0,0	0,0	0,0	0,0	0,0	0,0	0,0	0,0	0,0	0,0	0,0	0,0	0,0	0,0	0,0	0,0	0,0	0,0	0,0	0,0	0,0	0,0	0,0	0,0	0,0
NUEVAALDEA-1_COGEN	0,0	0,0	0,0	0,0	0,0	0,0	0,0	0,0	0,0	0,0	0,0	0,0	0,0	0,0	0,0	0,0	0,0	0,0	0,0	0,0	0,0	0,0	0,0	0,0	0,0	0,0	0,0
NUEVAALDEA-2_DIESEL	0,0	0,0	0,0	0,0	0,0	0,0	0,0	0,0	0,0	0,0	0,0	0,0	0,0	0,0	0,0	0,0	0,0	0,0	0,0	0,0	0,0	0,0	0,0	0,0	0,0	0,0	0,0
NUEVAALDEA-3_COGEN	38,5	37,4	38,9	39,0	40,0	38,4	38,8	37,4	37,9	35,8	37,5	39,8	39,1	39,0	40,5	40,9	39,9	39,1	39,5	39,3	40,7	38,5	38,6	36,6	931,0	40,9	38,8
LAJAEVE	6,5	6,5	6,5	6,4	6,3	6,2	6,0	6,0	6,0	6,0	5,9	5,7	5,7	5,7	6,1	6,2	6,2	6,6	7,2	7,2	6,6	6,2	6,2	6,2	150,2	7,2	6,3
MASISA_COGEN	8,9	8,6	8,4	8,5	8,7	8,7	8,5	8,6	8,7	8,7	8,5	8,5	8,4	8,4	8,3	8,3	8,1	8,2	8,2	8,4	8,4	8,5	8,4	8,6	203,5	8,9	8,5
YUNGAY-1_GNL	0,0	0,0	0,0	0,0	0,0	0,0	0,0	0,0	0,0	0,0	0,0	0,0	0,0	0,0	0,0	0,0	0,0	0,0	0,0	0,0	0,0	0,0	0,0	0,0	0,0	0,0	0,0
YUNGAY-2_GNL	0,0	0,0	0,0	0,0	0,0	0,0	0,0	0,0	0,0	0,0	0,0	0,0	0,0	0,0	0,0	0,0	0,0	0,0	0,0	0,0	0,0	0,0	0,0	0,0	0,0	0,0	0,0
YUNGAY-3_GNL	0,0	0,0	0,0	0,0	0,0	0,0	0,0	0,0	0,0	0,0	0,0	0,0	0,0	0,0	0,0	0,0	0,0	0,0	0,0	0,0	0,0	0,0	0,0	0,0	0,0	0,0	0,0
YUNGAY-1_DIESEL	0,0	0,0	0,0	0,0	0,0	0,0	0,0	0,0	0,0	0,0	0,0	0,0	0,0	0,0	0,0	0,0	0,0	0,0	0,0	0,0	0,0	0,0	0,0	0,0	0,0	0,0	0,0
YUNGAY-2_DIESEL	0,0	0,0	0,0	0,0	0,0	0,0	0,0	0,0	0,0	0,0	0,0	0,0	0,0	0,0	0,0	0,0	0,0	0,0	0,0	0,0	0,0	0,0	0,0	0,0	0,0	0,0	0,0
YUNGAY-3_DIESEL	0,0	0,0	0,0	0,0	0,0	0,0	0,0	0,0	0,0	0,0	0,0	0,0	0,0	0,0	0,0	0,0	0,0	0,0	0,0	0,0	0,0	0,0	0,0	0,0	0,0	0,0	0,0
YUNGAY-4_DIESEL	0,0	0,0	0,0	0,0	0,0	0,0	0,0	0,0	0,0	0,0	0,0	0,0	0,0	0,0	0,0	0,0	0,0	0,0	0,0	0,0	0,0	0,0	0,0	0,0	0,0	0,0	0,0
SANTALIDIA_DIESEL	0,0	0,0	0,0	0,0	0,0	0,0	0,0	0,0	0,0	0,0	0,0	0,0	0,0	0,0	0,0	0,0	0,0	0,0	0,0	0,0	0,0	0,0	0,0	0,0	0,0	0,0	0,0
SANTAFE_COGEN	43,9	41,5	41,2	39,7	38,5	38,6	41,8	43,8	46,4	44,6	45,2	45,0	55,4	53,5	53,9	50,2	53,8	51,8	51,4	51,1	48,9	47,0	50,2	46,8	1124,2	55,4	46,8
CMPCLAJA_COGEN	12,5	11,1	16,6	22,1	22,4	22,2	27,3	30,4	20,9	28,6	29,6	35,7	38,7	38,1	36,0	35,3	37,7	29,6	16,9	15,2	18,6	12,5	12,7	10,7	581,4	38,7	24,2

RESUMEN DIARIO DE OPERACION DEL SEN

17-05-2021 17-05-2021

.	1	2	3	4	5	6	7	8	9	10	11	12	13	14	15	16	17	18	19	20	21	22	23	24	TOT.DIA	DMAX.	DMED.
																									MWh	MWh/h	MWh/h
CMPCPACIFICO_COGEN	29,0	28,7	30,2	29,3	30,8	29,6	30,8	29,3	29,3	29,1	29,1	28,0	30,0	29,4	32,6	31,1	32,8	31,4	29,6	29,8	29,7	29,8	27,1	28,1	714,6	32,8	29,8
PMGD-CMPCSANTAFE_COGEN	0,0	0,0	0,0	0,0	0,0	0,0	0,0	0,0	0,0	0,0	0,0	0,0	0,0	0,0	0,0	0,0	0,0	0,0	0,0	0,0	0,0	0,0	0,0	0,0	0,0	0,0	0,0
LOSPINOS_DIESEL	0,0	0,0	0,0	0,0	0,0	0,0	0,0	0,0	0,0	0,0	0,0	0,0	0,0	0,0	0,0	0,0	0,0	91,0	97,0	98,0	98,0	99,0	99,0	47,0	629,0	99,0	26,2
LOSGUINDOS_DIESEL	0,0	0,0	0,0	0,0	0,0	0,0	0,0	0,0	0,0	0,0	0,0	0,0	0,0	0,0	0,0	0,0	0,0	0,0	0,0	0,0	0,0	0,0	0,0	0,0	0,0	0,0	0,0
LOSGUINDOS_2_DIESEL	0,0	0,0	0,0	0,0	0,0	0,0	0,0	0,0	0,0	0,0	0,0	0,0	0,0	0,0	0,0	0,0	0,0	0,0	0,0	0,0	0,0	0,0	0,0	0,0	0,0	0,0	0,0
CHOLGUAN_COGEN	6,8	6,6	5,7	6,0	5,6	5,4	5,4	5,5	6,0	6,3	6,1	6,3	6,8	6,7	6,5	5,7	5,5	5,9	6,7	6,1	4,9	5,3	5,7	5,9	143,1	6,8	6,0
NEWEN_PROPANO	0,0	0,0	0,0	0,0	0,0	0,0	0,0	0,0	0,0	0,0	0,0	0,0	0,0	0,0	0,0	0,0	0,0	0,0	0,0	0,0	0,0	0,0	0,0	0,0	0,0	0,0	0,0
NEWEN_BUTANO	0,0	0,0	0,0	0,0	0,0	0,0	0,0	0,0	0,0	0,0	0,0	0,0	0,0	0,0	0,0	0,0	0,0	0,0	0,0	0,0	0,0	0,0	0,0	0,0	0,0	0,0	0,0
NEWEN_DIESEL	0,0	0,0	0,0	0,0	0,0	0,0	0,0	0,0	0,0	0,0	0,0	0,0	0,0	0,0	0,0	0,0	0,0	0,0	0,0	0,0	0,0	0,0	0,0	0,0	0,0	0,0	0,0
NEWEN_GNL	0,0	0,0	0,0	0,0	0,0	0,0	0,0	0,0	0,0	0,0	0,0	0,0	0,0	0,0	0,0	0,0	0,0	0,0	0,0	0,0	0,0	0,0	0,0	0,0	0,0	0,0	0,0
NEWEN_GAS	0,0	0,0	0,0	0,0	0,0	0,0	0,0	0,0	0,0	0,0	0,0	0,0	0,0	0,0	0,0	0,0	0,0	0,0	0,0	0,0	0,0	0,0	0,0	0,0	0,0	0,0	0,0
NEWEN_PRO_ BUT	0,0	0,0	0,0	0,0	0,0	0,0	0,0	0,0	0,0	0,0	0,0	0,0	0,0	0,0	0,0	0,0	0,0	0,0	0,0	0,0	0,0	0,0	0,0	0,0	0,0	0,0	0,0
PETROPOWER_PET	52,0	52,5	53,0	51,5	52,0	52,5	52,0	52,5	52,5	52,0	51,5	52,5	52,0	52,5	52,5	51,0	52,5	52,5	51,5	52,5	52,5	51,5	52,5	52,5	1252,5	53,0	52,2
ESCUADRON_COGEN	5,2	5,3	5,3	5,3	5,3	5,3	5,3	4,0	4,5	4,6	4,6	4,6	5,0	5,0	4,6	4,6	4,6	5,0	5,2	5,0	5,9	5,8	5,8	5,8	121,6	5,9	5,1
SANTAMARIA_CAR	366,0	366,0	366,0	366,0	366,0	367,0	367,0	367,0	367,0	367,0	367,0	367,0	367,0	367,0	367,0	367,0	365,0	363,0	363,0	364,0	364,0	365,0	364,0	364,0	8779,0	367,0	365,8
CORONEL_GN	0,0	0,0	0,0	0,0	0,0	0,0	0,0	0,0	0,0	0,0	0,0	0,0	0,0	0,0	0,0	0,0	0,0	0,0	0,0	0,0	0,0	0,0	0,0	0,0	0,0	0,0	0,0
CORONEL_GNL	0,0	0,0	0,0	0,0	0,0	0,0	0,0	0,0	0,0	0,0	0,0	0,0	0,0	0,0	0,0	0,0	0,0	0,0	0,0	0,0	0,0	0,0	0,0	0,0	0,0	0,0	0,0
CORONEL_DIESEL	0,0	0,0	0,0	0,0	0,0	0,0	0,0	0,0	0,0	0,0	0,0	0,0	0,0	0,0	0,0	0,0	0,0	18,0	38,9	38,9	38,9	38,9	8,4	0,0	182,0	38,9	7,6
BOCAMINA-1	0,0	0,0	0,0	0,0	0,0	0,0	0,0	0,0	0,0	0,0	0,0	0,0	0,0	0,0	0,0	0,0	0,0	0,0	0,0	0,0	0,0	0,0	0,0	0,0	0,0	0,0	0,0
BOCAMINA-2	342,0	342,0	342,0	342,0	343,0	343,0	343,0	343,0	343,0	343,0	343,0	343,0	341,0	341,0	341,0	341,0	341,0	342,0	342,0	341,0	342,0	343,0	343,0	343,0	8213,0	343,0	342,2
HORCONES_DIESEL	0,0	0,0	0,0	0,0	0,0	0,0	0,0	0,0	0,0	0,0	0,0	0,0	0,0	0,0	0,0	0,0	0,0	0,0	0,0	0,0	0,0	0,0	0,0	0,0	0,0	0,0	0,0
ARAUCO_COGEN	0,7	0,1	0,0	0,0	0,0	0,3	1,9	2,2	0,4	0,0	0,0	0,0	0,0	0,0	0,0	0,0	0,0	0,0	0,3	0,0	0,0	0,0	0,0	0,0	5,9	2,2	0,2
LAUTARO-1_COGEN	20,1	20,1	19,4	19,2	20,0	20,3	20,2	19,9	20,2	19,2	17,4	18,1	19,8	20,2	19,8	19,5	18,1	17,2	16,8	18,1	19,1	19,5	19,8	19,8	461,7	20,3	19,2
LAUTARO-2_COGEN	20,1	20,1	19,4	19,2	20,0	20,3	20,2	19,9	20,2	19,2	17,4	18,1	19,8	20,2	19,8	19,5	18,1	17,2	16,8	18,1	19,1	19,5	19,8	19,8	461,7	20,3	19,2
VALDIVIA_COGEN	10,4	20,9	17,4	16,2	13,5	14,4	15,2	18,2	14,0	11,5	11,0	9,8	7,9	9,4	8,5	7,1	9,8	10,9	13,6	15,3	15,4	15,3	16,9	16,7	319,3	20,9	13,3
ANTILHUE_DIESEL	0,0	0,0	0,0	0,0	0,0	0,0	0,0	0,0	0,0	0,0	0,0	0,0	0,0	0,0	0,0	0,0	0,0	0,0	0,0	0,0	0,0	0,0	0,0	0,0	0,0	0,0	0,0
CALLECALLE_DIESEL	0,0	0,0	0,0	0,0	0,0	0,0	0,0	0,0	0,0	0,0	0,0	0,0	0,0	0,0	0,0	0,0	0,0	0,0	0,0	0,0	0,0	0,0	0,0	0,0	0,0	0,0	0,0
CHUYACA_DIESEL	0,0	0,0	0,0	0,0	0,0	0,0	0,0	0,0	0,0	0,0	0,0	0,0	0,0	0,0	0,0	0,0	0,0	0,0	0,0	0,0	0,0	0,0	0,0	0,0	0,0	0,0	0,0
TRAPEN_DIESEL	0,0	0,0	0,0	0,0	0,0	0,0	0,0	0,0	0,0	0,0	0,0	0,0	10,3	31,1	58,3	65,4	40,6	20,8	54,9	65,1	19,4	2,1	0,0	0,0	367,8	65,4	15,3
ALMENDRADO	0,0	0,0	0,0	0,0	0,0	0,0	0,0	0,0	0,0	0,0	0,0	0,0	0,0	0,0	0,0	0,0	0,0	0,0	0,0	0,0	0,0	0,0	0,0	0,0	0,0	0,0	0,0
TRINCAO	0,0	0,0	0,0	0,0	0,0	0,0	0,0	0,0	6,9	15,0	14,0	13,5	13,5	13,6	13,5	13,6	13,5	13,5	13,5	13,5	13,6	13,5	13,5	5,7	203,9	15,0	8,5
CALFUCO	0,0	0,0	0,0	0,0	0,0	0,0	0,0	0,0	0,0	0,0	0,0	0,0	0,0	0,0	0,0	0,0	0,0	0,0	0,0	0,0	0,0	0,0	0,0	0,0	0,0	0,0	0,0
DEGAN_DIESEL	0,0	0,0	0,0	0,0	0,0	0,0	0,0	0,0	0,0	0,0	0,0	0,0	0,0	0,0	0,0	0,2	0,0	0,0	0,0	0,0	0,0	0,0	0,0	0,0	0,2	0,2	0,0
DEGAN2_DIESEL	0,0	0,0	0,0	0,0	0,0	0,0	0,0	0,0	0,0	0,0	0,0	0,0	0,0	0,0	0,0	0,0	0,0	0,0	0,0	0,0	0,0	0,0	0,0	0,0	0,0	0,0	0,0
CHILOE_DIESEL	0,0	0,0	0,0	0,0	0,0	0,0	0,0	0,0	0,0	0,0	0,0	0,0	0,0	0,0	0,0	0,0	0,0	0,0	0,0	0,0	0,0	0,0	0,0	0,0	0,0	0,0	0,0
MONTEPATRIA	0,0	0,0	0,0	0,0	0,0	0,0	0,0	0,0	0,0	0,0	0,0	0,0	0,0	0,0	0,0	0,0	0,0	0,0	0,0	0,0	0,0	0,0	0,0	0,0	0,0	0,0	0,0
PUNITAQUI	0,0	0,0	0,0	0,0	0,0	0,0	0,0	0,0	0,0	0,0	0,0	0,0	0,0	0,0	0,0	0,0	0,0	0,0	0,0	0,0	0,0	0,0	0,0	0,0	0,0	0,0	0,0
ELMOLLE	0,0	0,0	0,0	0,0	0,0	0,0	0,0	0,0	0,0	0,0	0,0	0,0	0,0	0,0	0,0	0,0	0,0	0,0	0,0	0,0	0,0	0,0	0,0	0,0	0,0	0,0	0,0
BIOCRUZ	0,0	0,0	0,0	0,0	0,0	0,0	0,0	0,0	0,0	0,0	0,6	0,4	0,0	0,0	0,0	1,2	1,4	0,0	0,0	0,0	0,0	0,0	0,0	1,4	5,0	1,4	0,2
TOMAVAL	0,0	0,0	0,0	0,0	0,0	0,0	0,0	0,0	0,0	0,0	0,7	0,9	0,9	0,8	0,0	0,0	0,0	0,0	0,0	0,0	0,0	0,0	0,0	1,6	4,9	1,6	0,2
PMGD-CORTES	0,0	0,0	0,0	0,0	0,0	0,0	0,0	0,0	0,0	0,0	0,0	0,0	0,0	0,0	0,0	0,0	0,0	0,0	0,0	0,0	0,0	0,0	0,0	0,0	0,0	0,0	0,0
PMGD-DONAJAVIERA	0,1	0,1	0,1	0,1	0,1	0,1	0,1	0,1	0,1	0,1	0,1	0,1	0,1	0,1	0,1	0,1	0,1	0,1	0,1	0,1	0,1	0,1	0,1	0,1	2,4	0,1	0,1
PMGD-ERMITANO	0,0	0,0	0,0	0,0	0,0	0,0	0,0	0,0	0,0	0,0	0,0	0,0	0,0	0,0	0,0	0,0	0,0	0,0	0,0	0,0	0,0	0,0	0,0	0,0	0,0	0,0	0,0
PMGD-SEPULTURA	0,0	0,0	0,0	0,0	0,0	0,0	0,0	0,0	0,0	0,0	0,0	0,0	0,0	0,0	0,0	0,0	0,0	0,0	0,0	0,0	0,0	0,0	0,0	0,0	0,0	0,0	0,0
CASABLANCA-1	0,0	0,0	0,0	0,0	0,0	0,0	0,0	0,0	0,0	0,0	0,0	0,0	0,0	0,0	0,0	0,0	0,0	0,0	0,0	0,0	0,0	0,0	0,0	0,0	0,0	0,0	0,0
CASABLANCA-2	0,0	0,0	0,0	0,0	0,0	0,0	0,0	0,0	0,0	0,0	0,0	0,0	0,0	0,0	0,0	0,0	0,0	0,0	0,0	0,0	0,0	0,0	0,0	0,0	0,0	0,0	0,0
TAPIHUE	0,0	0,0	0,0	0,0	0,0	0,0	0,0	0,0	0,0	0,0	0,0	0,0	0,0	0,0	0,0	0,0	0,0	0,0	0,0	0,0	0,0	0,0	0,0	0,0	0,0	0,0	0,0
CURAUMA	0,0	0,0	0,0	0,0	0,0	0,0	0,0	0,0	0,0	0,0	0,0	0,0	0,0	0,0	0,0	0,0	0,0	0,0	0,0	0,0	0,0	0,0	0,0	0,0	0,0	0,0	0,0
PMGD-DEUCO	0,0	0,0	0,0	0,0	0,0	0,0	0,0	0,0	0,0	0,0	0,0	0,0	0,0	0,0	0,0	0,0	0,0	0,0	0,0	0,0	0,0	0,0	0,0	0,0	0,0	0,0	0,0
PMGD-CHORRILLOS	0,0	0,0	0,0	0,0	0,0	0,0	0,0	0,0	0,0	0,0	0,0	0,0	0,0	0,0	0,0	0,0	0,0	0,0	0,0	0,0	0,0	0,0	0,0	0,0	0,0	0,0	0,0
TREBALMAPOCHO	0,9	0,3	0,6	0,7	0,3	0,9	1,3	1,3	0,9	0,2	2,2	1,4	0,3	0,5	0,3	0,3	0,0	0,0	0,0	0,0	0,0	0,0	0,0	0,0	12,4	2,2	0,5
ELNOGAL	0,0	0,0	0,0	0,0	0,0	0,0	0,0	0,0	0,0	0,0	0,0	0,0	0,0	0,0	0,0	0,0	0,0	0,0	0,0	0,0	0,0	0,0	0,0	0,0	0,0	0,0	0,0
ESTANCILLA	0,0	0,0	0,0	0,0	0,0	0,0	0,0	0,0	0,0	0,0	0,0	0,0	0,0	0,0	0,0	0,0	0,0	0,0	0,0	0,0	0,0	0,0	0,0	0,0	0,0	0,0	0,0
PMGD-COPIULEMU	0,7	0,7	0,7	0,7	0,7	0,7	0,7	0,7	0,7	0,7	0,7	0,7	0,7	0,7	0,7	0,7	0,7	0,7	0,7	0,7	0,7	0,7	0,7	0,7	17,6	0,7	0,7
PMGD-ELCAMPESINO1	0,1	0,1	0,1	0,0	0,0	0,0	0,0	0,0	0,0	0,0	0,0	0,0	0,0	0,0	0,0	0,0	0,0	0,0	0,0	0,0	0,0	0,0	0,0	0,0	0,2	0,1	0,0
PMGD-MIMBRE	0,0	0,0	0,0	0,0	0,0	0,0	0,0	0,0	0,0	0,0	0,0	0,0	0,0	0,0	0,0	0,0	0,0	0,0	0,0	0,0	0,0	0,0	0,0	0,0	0,0	0,0	0,0
SANTAIRENE	0,0	0,0	0,0	0,0	0,0	0,0	0,0	0,0	0,0	0,0	0,0	0,0	0,0	0,0	0,0	0,0	0,0	0,0	0,0	0,0	0,0	0,0	0,0	0,0	0,0	0,0	0,0
LASPAMPAS	0,0	0,0	0,0	0,0	0,0	0,0	0,0	0,0	0,0	0,0	0,0	0,0	0,0	0,0	0,0	0,0	0,0	0,0	0,0	0,0	0,0	0,0	0,0	0,0	0,0	0,0	0,0
TAMM	0,0	0,0	0,0	0,0	0,0	0,0	0,0	0,0	0,0	0,0	0,0	0,0	0,0	0,0	0,0	0,0	0,0	0,0	0,0	0,0	0,0	0,0	0,0	0,0	0,0	0,0	0,0
CURICO	0,0	0,0	0,0	0,0	0,0	0,0	0,0	0,0	0,0	0,0	0,0	0,0	0,0	0,0	0,0	0,0	0,0	0,0	0,0	0,0	0,0	0,0	0,0	0,0	0,0	0,0	0,0
CHILE_GEN	0,0	0,0	0,0	0,0	0,0	0,0	0,0	0,0	0,0	0,0	0,0	0,0	0,0	0,0	0,0	0,0	0,0	0,0	0,0	0,0	0,0	0,0	0,0	0,0	0,0	0,0	0,0
PMGD-ORAFTI	0,0	0,0	0,0	0,0	0,0	0,0	0,0	0,0	0,0	0,0	0,0	0,0	0,0	0,0	0,0	0,0	0,0	0,0	0,0	0,0	0,0	0,0	0,0	0,0	0,0	0,0	0,0
ENERGIA BIOBIO	0,0	0,0	0,0	0,0	0,0	0,0	0,0	0,0	0,0	0,0	0,0	0,0	0,0	0,0	0,0	0,0	0,0	0,0	0,0	0,0	0,0	0,0	0,0	0,0	0,0	0,0	0,0
COELEMU	3,8	3,7	3,6	3,5	3,2	3,1	3,1	3,5	3,5	3,3	3,4	3,3	3,3	3,3	3,3	3,2	3,3	3,1	3,4	3,4	3,6	3,3	3,2	3,1	80,9	3,8	3,4
CAÑETE	0,0	0,0	0,0	0,0	0,0	0,0	0,0	0,0	0,0	0,0	0,0	0,0	0,0	0,0	0,0	0,0	0,0	0,0	0,0	0,0	0,0	0,0	0,0	0,0	0,0	0,0	0,0
TRONGOL	0,0	0,0	0,0	0,0	0,0	0,0	0,0	0,0	0,0	0,0	0,0	0,0	0,0	0,0	0,0	0,0	0,0	0,0	0,0	0,0	0,0	0,0	0,0	0,0	0,0	0,0	0,0
LEBU	0,0	0,0	0,0	0,0	0,0	0,0	0,0	0,0	0,0	0,0	0,0	0,0	0,0	0,0	0,0	0,0	0,0	0,0	0,0	0,0	0,0	0,0	0,0	0,0	0,0	0,0	0,0
TIRUA	0,0	0,0	0,0	0,0	0,0	0,0	0,0	0,0	0,0	0,0	0,0	0,0	0,0	0,0	0,0	0,0	0,0	0,0	0,0	0,0	0,0	0,0	0,0	0,0	0,0	0,0	0,0
CONTULMO	0,0	0,0	0,0	0,0	0,0	0,0	0,0	0,0	0,0	0,0	0,0	0,0	0,0	0,0	0,0	0,0	0,0	0,0	0,0	0,0	0,0	0,0	0,0	0,0	0,0	0,0	0,0
LOSALAMOS	0,0	0,0	0,0	0,0	0,0	0,0	0,0	0,0	0,0	0,0	0,0	0,0	0,0	0,0	0,0	0,0	0,0	0,0	0,0	0,0	0,0	0,0	0,0	0,0	0,0	0,0	0,0
JCE	0,0	0,0	0,0	0,0	0,0	0,0	0,0	0,0	0,0	0,0	0,0	0,0	0,0	0,0	0,0	0,0	0,0	0,0	0,0	0,0	0,0	0,0	0,0	0,0	0,0	0,0	0,0
HBS	0,0	0,0	0,0	0,0	0,0	0,0	0,0	0,0	0,0	0,0	0,0	0,0	0,0	0,0	0,0	0,0	0,0	0,7	0,9	1,0	0,8	0,8	0,9	0,4	5,6	1,0	0,2
HBS_GNL	0,0	0,0	0,0	0,0	0,0	0,0	0,0	0,0	0,0	0,0	0,0	0,0	0,0	0,0	0,0	0,0	0,0	0,0	0,0	0,0	0,0	0,0	0,0	0,0	0,0	0,0	0,0
ANCALI	0,0	0,0	0,0	0,0	0,0	0,0	0,0	0,0	0,0	0,0	0,0	0,0	0,0	0,0	0,0	0,0	0,0	0,0	0,0	0,0	0,0	0,0	0,0	0,0	0,0	0,0	0,0
QUITRALMAN	0,0	0,0	0,0	0,0	0,0	0,0	0,0	0,0	0,0	0,0	0,0	0,0	0,0	0,0	0,0	0,0	0,0	0,0	0,0	0,0	0,0	0,0	0,0	0,0	0,0	0,0	0,0
PICOLTUE	0,0	0,0	0,0	0,0	0,0	0,0	0,0	0,0	0,0	0,0	0,0	0,0	0,0	0,0	0,0	0,0	0,0	0,0	0,0	0,0	0,0	0,0	0,0	0,0	0,0	0,0	0,0
PMGD-BOLDO	0,0	0,0	0,0	0,0	0,0	0,0	0,0	0,0	0,0	0,0	0,0	0,0	0,0	0,0	0,0	0,0	0,0	0,0	0,0	0,0	0,0	0,0	0,0	0,0	0,0	0,0	0,0
PMGD-LOSSAUCES	0,0	0,0	0,0	0,0	0,0	0,0	0,0	0,0	0,0	0,0	0,0	0,0	0,0	0,0	0,0	0,0	0,0	0,0	0,0	0,0	0,0	0,0	0,0	0,0	0,0	0,0	0,0
PMGD-LOSSAUCES-1	0,0	0,0	0,0	0,0	0,0	0,0	0,0	0,0	0,0	0,0	0,0	0,0	0,0	0,0	0,0	0,0	0,0	0,0	0,0	0,0	0,0	0,0	0,0	0,0	0,0	0,0	0,0
PMGD-LOSSAUCES-2	0,0	0,0	0,0	0,0	0,0	0,0	0,0	0,0	0,0	0,0	0,0	0,0	0,0	0,0	0,0	0,0	0,0	0,0	0,0	0,0	0,0	0,0	0,0	0,0	0,0	0,0	0,0
PMGD-MALLECO	0,0	0,0	0,0	0,0	0,0	0,0	0,0	0,0	0,0	0,0	0,0	0,0	0,0	0,0	0,0	0,0	0,0	0,0	0,0	0,0	0,0	0,0	0,0	0,0	0,0	0,0	0,0
CHUFKEN	0,0	0,0	0,0	0,0	0,0	0,0	0,0	0,0	0,0	0,0	0,0	0,0	0,0	0,0	0,0	0,0	0,0	0,0	0,0	0,0	0,0	0,0	0,0	0,0	0,0	0,0	0,0
CURACAUTIN	0,8	0,0	0,0	0,0	0,0	0,0	0,0	0,0	0,0	0,0	0,3	0,5	0,5	0,5	0,5	0,5	0,5	0,5	0,8	1,0	1,0	1,0	0,9	0,3	9,5	1,0	0,4
LONQUIMAY	0,0	0,0	0,0	0,0	0,0	0,0	0,0	0,0	0,0	0,0	0,0	0,0	0,0	0,0	0,0	0,0	0,0	0,0	0,0	0,0	0,0	0,0	0,0	0,0	0,0	0,0	0,0
EAGON	0,0	0,0	0,0	0,0	0,0	0,0	0,0	0,0	0,0	0,0	0,0	0,0	0,0	0,0	0,0	0,0	0,0	0,0	0,0	0,0	0,0	0,0	0,0	0,0	0,0	0,0	0,0
LPLAUTARO	0,0	0,0	0,0	0,0	0,0	0,0	0,0	0,0	0,0	0,0	0,0	0,0	0,0	0,0	0,0	0,0	0,0	0,0	0,0	0,0	0,0	0,0	0,0	0,0	0,0	0,0	0,0
PMGD-AROMOS	0,0	0,0	0,0	0,0	0,0	0,0	0,0	0,0	0,0	0,0	0,0	0,0	0,0	0,0	0,0	0,0	0,0	0,0	0,0	0,0	0,0	0,0	0,0	0,0	0,0	0,0	0,0
LPPANGUIPULLI	0,0	0,0	0,0	0,0	0,0	0,0	0,0	0,0	0,0	0,0	0,0	0,0	0,0	0,0	0,0	0,0	0,0	0,0	0,0	0,0	0,0	0,0	0,0	0,0	0,0	0,0	0,0

RESUMEN DIARIO DE OPERACION DEL SEN

17-05-2021 17-05-2021

.	1	2	3	4	5	6	7	8	9	10	11	12	13	14	15	16	17	18	19	20	21	22	23	24	TOT.DIA	DMAX.	DMED.
																									MWh	MWh/h	MWh/h
REY_DIESEL	0,0	0,0	0,0	0,0	0,0	0,0	0,0	0,0	0,0	0,0	0,0	0,0	0,0	0,0	0,0	0,0	0,0	0,0	0,0	0,0	0,0	0,0	0,0	0,0	0,0	0,0	0,0
SOUTHERN	0,0	0,0	0,0	0,0	0,0	0,0	0,0	0,0	0,0	0,0	0,0	0,0	0,0	0,0	0,0	0,0	0,0	0,0	0,0	0,0	0,0	0,0	0,0	0,0	0,0	0,0	0,0
WATTS-1	0,0	0,0	0,0	0,0	0,0	0,0	0,0	0,0	0,0	0,0	0,0	0,0	0,0	0,0	0,0	0,0	0,0	0,0	0,0	0,0	0,0	0,0	0,0	0,0	0,0	0,0	0,0
WATTS-2	0,0	0,0	0,0	0,0	0,0	0,0	0,0	0,0	0,0	0,0	0,0	0,0	0,0	0,0	0,0	0,0	0,0	0,0	0,0	0,0	0,0	0,0	0,0	0,0	0,0	0,0	0,0
SKRETTINGOSORNO	0,0	0,0	0,0	0,0	0,0	0,0	0,0	0,0	0,0	0,0	0,0	0,0	0,0	0,0	0,0	0,0	0,0	0,0	0,0	0,0	0,0	0,0	0,0	0,0	0,0	0,0	0,0
PMGD-TAMBORES	0,0	0,0	0,0	0,0	0,0	0,0	0,0	0,0	0,0	0,0	0,0	0,0	0,0	0,0	0,0	0,0	0,0	0,0	0,0	0,0	0,0	0,0	0,0	0,0	0,0	0,0	0,0
PMGD-CHIFIN	0,0	0,0	0,0	0,0	0,0	0,0	0,0	0,0	0,0	0,0	0,0	0,0	0,0	0,0	0,0	0,0	0,0	0,0	0,0	0,0	0,0	0,0	0,0	0,0	0,0	0,0	0,0
PMGD-LOS-NEGROS	0,0	0,0	0,0	0,0	0,0	0,0	0,0	0,0	0,0	0,0	0,0	0,0	0,0	0,0	0,0	0,0	0,0	0,0	0,0	0,0	0,0	0,0	0,0	0,0	0,0	0,0	0,0
PMGD-CAMPESINA	0,0	0,0	0,0	0,0	0,0	0,0	0,0	0,0	0,0	0,0	0,0	0,0	0,0	0,0	0,0	0,0	0,0	0,0	0,0	0,0	0,0	0,0	0,0	0,0	0,0	0,0	0,0
PMGD-RAPACO	0,0	0,0	0,0	0,0	0,0	0,0	0,0	0,0	0,0	0,0	0,0	0,0	0,0	0,0	0,0	0,0	0,0	0,0	0,0	0,0	0,0	0,0	0,0	0,0	0,0	0,0	0,0
PMGD-CIRUELILO	0,0	0,0	0,0	0,0	0,0	0,0	0,0	0,0	0,0	0,0	0,0	0,0	0,0	0,0	0,0	0,0	0,0	0,0	0,0	0,0	0,0	0,0	0,0	0,0	0,0	0,0	0,0
PMGD-CALAFATE	0,0	0,0	0,0	0,0	0,0	0,0	0,0	0,0	0,0	0,0	0,0	0,0	0,0	0,0	0,0	0,0	0,0	0,0	0,0	0,0	0,0	0,0	0,0	0,0	0,0	0,0	0,0
PMGD-ALERCE	0,0	0,0	0,0	0,0	0,0	0,0	0,0	0,0	0,0	0,0	0,0	0,0	0,0	0,0	0,0	0,0	0,0	0,0	0,0	0,0	0,0	0,0	0,0	0,0	0,0	0,0	0,0
MULTIEXPORT-1	0,0	0,0	0,0	0,0	0,0	0,0	0,0	0,0	0,0	0,0	0,0	0,0	0,0	0,0	0,0	0,0	0,0	0,0	0,0	0,0	0,0	0,0	0,0	0,0	0,0	0,0	0,0
MULTIEXPORT-2	0,0	0,0	0,0	0,0	0,0	0,0	0,0	0,0	0,0	0,0	0,0	0,0	0,0	0,0	0,0	0,0	0,0	0,0	0,0	0,0	0,0	0,0	0,0	0,0	0,0	0,0	0,0
PMGD-BLUEGATE	0,0	0,0	0,0	0,0	0,0	0,0	0,0	0,0	0,0	0,0	0,0	0,0	0,0	0,0	0,0	0,0	0,0	0,0	0,0	0,0	0,0	0,0	0,0	0,0	0,0	0,0	0,0
ELCANELO-1	0,0	0,0	0,0	0,0	0,0	0,0	0,0	0,0	0,0	0,0	0,0	0,0	0,0	0,7	1,5	1,5	1,5	1,5	1,5	1,5	1,5	1,5	1,3	0,0	14,1	1,5	0,6
SKRETTING	0,0	0,0	0,0	0,0	0,0	0,0	0,0	0,0	0,0	0,0	0,0	0,0	0,0	0,0	0,0	0,0	0,0	0,0	0,0	0,0	0,0	0,0	0,0	0,0	0,0	0,0	0,0
DANISCO	0,0	0,0	0,0	0,0	0,0	0,0	0,0	0,0	0,0	0,0	0,0	0,0	0,0	0,0	0,0	0,0	0,0	0,0	0,0	0,0	0,0	0,0	0,0	0,0	0,0	0,0	0,0
BIOMAR	0,0	0,0	0,0	0,0	0,0	0,0	0,0	0,0	0,0	0,0	0,0	0,0	0,0	0,0	0,0	0,0	0,0	0,0	0,0	0,0	0,0	0,0	0,0	0,0	0,0	0,0	0,0
SALMOFOOD-1	0,0	0,0	0,0	0,0	0,0	0,0	0,0	0,0	0,0	0,0	0,0	0,0	0,0	0,0	0,0	0,0	0,0	0,0	0,0	0,0	0,0	0,0	0,0	0,0	0,0	0,0	0,0
CHANGOS->CUMBRES C1	43,7	19,7	63,6	48,6	-13,5	-2,3	-3,0	86,2	307,4	377,0	322,4	297,8	272,5	268,1	275,0	287,0	254,6	108,3	64,5	80,8	116,0	94,6	85,9	86,4	3541,2	377,0	147,5
CHANGOS->CUMBRES C2	40,8	17,0	32,8	45,8	-16,0	-4,9	-5,6	83,2	303,6	372,9	318,4	293,9	268,7	264,4	271,3	283,3	251,0	105,4	61,9	78,0	113,2	91,8	83,2	83,7	3437,7	372,9	143,2
CUMBRES->CHANGOS C1	-33,7	-9,9	-53,7	-38,8	23,1	11,9	12,5	-76,5	-295,2	-364,1	-311,2	-287,4	-262,4	-258,2	-264,9	-276,6	-244,7	-100,2	-56,6	-72,7	-107,7	-86,4	-77,9	-78,5	-3309,6	23,1	-137,9
CUMBRES->CHANGOS C2	-34,4	-10,7	-54,5	-39,6	22,2	11,1	11,6	-77,3	-295,9	-364,6	-311,7	-288,0	-263,1	-258,9	-265,6	-277,3	-245,5	-101,2	-57,5	-73,7	-108,7	-87,3	-78,8	-79,6	-3328,8	22,2	-138,7
TOTAL HORA.	5895,1	5666,6	5315,7	5231,8	5373,7	5441,4	5763,3	6116,8	6368,9	6721,5	6997,9	7066,5	7017,3	6975,2	7011,8	6931,7	6931,4	7234,8	7691,9	7689,3	7461,8	7365,7	7078,2	6576,3	**157.924**		
TOTAL HORA. SING	2735	2683	2730	2718	2644	2646	2664	2792	3198	3436	3326	3258	3226	3201	3206	3179	3162	2923	2790	2816	2926	2903	2911	2880	**70.952**		
TOTAL SEN	8630	8350	8046	7950	8017	8087	8427	8909	9567	10157	10324	10325	10244	10177	10218	10111	10093	10158	10481	10505	10387	10269	9989	9456	**228.876**		
CONS. PROPIOS	227	227	225	225	225	226	227	227	227	225	225	225	225	225	225	226	228	244	244	244	244	244	244	234	**5.534**		
CONS. PROPIOS SING	177	177	177	177	177	177	177	177	177	177	177	177	177	177	182	182	182	182	192	203	202	191	191	191	**4.381**		
FLUJO CHANGOS->CUMBRES	76	29	102	86	-37	-15	-16	162	601	739	632	584	533	525	538	562	498	208	120	153	223	180	163	164	**6.809**		
PERDIDAS APROX.	152	139	126	121	122	126	141	168	207	237	248	249	243	239	243	239	235	235	258	260	250	241	222	193	**4.897**		
PERDIDAS APROX. SING	88	87	83	84	91	88	91	84	79	93	93	90	93	90	89	81	88	96	87	85	91	95	99	94	**2.141**		
DEMANDA APROX.	5591	5330	5067	4972	4989	5074	5379	5883	6536	6999	7157	7176	7083	7036	7083	7029	6966	6964	7310	7338	7191	7061	6775	6313	**154.303**		
DEMANDA APROX. SING	2393	2390	2367	2370	2413	2395	2412	2369	2341	2426	2424	2407	2423	2409	2398	2354	2394	2438	2390	2375	2410	2436	2457	2430	**57.622**		
HORA	1	2	3	4	5	6	7	8	9	10	11	12	13	14	15	16	17	18	19	20	21	22	23	24	DMAX :	7691,9	7692

ANEXO Nº3

Detalle del Movimiento de Centrales e Informe Diario del CDC correspondientes al día 17 de mayo de 2021

17-05-2021	Ultima Actualización:	17-05-2021	23:42	CMG-Online:	102,5	Quillota_220 kV:	COLBUN_vmach						DOCUMENTOS			SS.CC.	
Hora Movi.	Equipo /		Configuración	Despacho	Estado	EO	Consigna	Consigna	Instrucción Cmg	Motivo	Zona Desacople	Condición	Neomante	Centro de	SSCC	BASEPOINT
0:00	Instalación			Requerido (MW)	Operacional	Combustibles	Cmg	Limitación	Condición	Comentario		del Embalse		Control	Activo	
00:00	-	CDC	-	-	-	-	-	-	-	Movimiento para estimación del Cmg On-Line	-	-	-	-		
00:00	-	CANUTILLAR	CANUTILLAR	-	-	-	-	-	RE	Se declara en condición de Agotamiento	-	A	-	COLBUN	-	
00:00	-	CANDELARIA-2	CANDELARIA-2_GNL_C	MT	N	LC	PS	-	OM	Finaliza SSCC.	-	-	-	COLBUN	-	
00:00	-	QUINTERO-1	QUINTERO-1 GNL E	MT	N	LC	MT	-	OM	Finaliza SSCC.	-	-	-	ENEL GENERACION	-	MT
00:00	-	MEJILLONES-CTM3	MEJILLONES-CTM3 TG1+TV1 GNL C	PC	N	LC	PC	-	OM	Cambio de Combustible de GNL D a GNL C.	-	-	-	ENGIE	-	-
00:00	-	KELAR-TG1	KELAR-TG1 TG1+0.5TV GNL A	0	DN	DLC	FS	-	OM	No despachada por costo de partida y proxima disminución de demanda.	-	-	-	KELAR	-	-
00:00	-	NUEVARENCA	NUEVARENCA_TG1+TV1_GNL_B	PC	RO	LC	PC	-	OM	No se conectan los FA debido a IL 2020001697	-	-	IL 2020001697	GENERADORA METROPOLITANA	-	PC
00:01	-	CDC	-	-	-	-	-	-	-	Movimiento para estimación del Cmg On-Line	-	-	-	-		
00:09	-	CANDELARIA-2	CANDELARIA-2 GNL C	0	DN	DLC	FS	-	OM	-	-	-	-	COLBUN	-	
00:13	-	ANTUCO-2	ELTORO sinv	160	N	-	CI	-	RE	-	-	-	-	ENEL GENERACION	-	
00:17	-	QUINTERO-1	QUINTERO-1 GNL E	PC	N	LC	PC	-	OM	-	-	-	-	ENEL GENERACION	-	PC
00:17	-	ATACAMA-1TG1A	ATACAMA-1TG1A TG1A+0.5TV1 GNL D	PC	N	LC	PC	-	OM	-	-	-	-	ENEL GENERACION	-	-
00:17	-	ATACAMA-2TG2B	ATACAMA-2TG2B_TG2B+0.5TV2_GNL_D	PC	LF	LC	PC	PCP	OM	-	-	-	IL 2021001260	ENEL GENERACION	-	-
00:43	-	COLMITO	COLMITO DIESEL	MT	N	LC	PS	-	OM	-	Ctx Lt 110 kV Quillota - San Pedro	-	-	CARDONES	-	
00:44	-	QUINTERO-1	QUINTERO-1 GNL E	MT	N	LC	MT	-	OM	-	-	-	-	ENEL GENERACION	-	MT
00:44	-	ATACAMA-1TG1A	ATACAMA-1TG1A TG1A+0.5TV1 GNL D	MT	N	LC	MT	-	OM	-	-	-	-	ENEL GENERACION	-	-
00:44	-	ATACAMA-2TG2B	ATACAMA-2TG2B_TG2B+0.5TV2_GNL_D	MT	LF	LC	MT	PCP	OM	-	-	-	IL 2021001260	ENEL GENERACION	-	-
00:47	-	COLMITO	COLMITO DIESEL	0	DN	DLC	FS	-	OM	-	-	-	-	CARDONES	-	
00:54	-	QUINTERO-1	QUINTERO-1 GNL E	MT	N	LC	PS	-	OM	-	-	-	-	ENEL GENERACION	-	
01:00	-	QUINTERO-2	QUINTERO-2 GNL E	MT	N	LC	MT	-	OM	Finaliza SSCC.	-	-	-	ENEL GENERACION	-	MT
01:00	-	MEJILLONES-CTM3	MEJILLONES-CTM3 TG1+TV1 GNL B	PC	N	LC	PC	-	CSF	Cambio de Combustible de GNL C a GNL B	-	-	-	ENGIE	-	-
01:02	-	QUINTERO-1	QUINTERO-1 GNL E	0	DN	DLC	FS	-	OM	-	-	-	-	ENEL GENERACION	-	
01:03	-	CANUTILLAR-2	CANUTILLAR	MT	N	-	PS	-	OM	-	Ctx Lt 220 kV Rio Tolten - Ciruelos - EX Ctx Lt 220 kV Cautín - Ciruelos	A	-	COLBUN	-	
01:10	-	COLBUN-1	COLBUN_sinv	MT	N	-	PS	-	OT	Control Cota Machicura.	-	N	-	COLBUN	-	
01:10	-	CANUTILLAR-2	CANUTILLAR	0	DN	-	FS	-	OM	-	-	A	-	COLBUN	-	
01:13	-	COLBUN-1	COLBUN sinv	0	DN	-	FS	-	OT	Control Cota Machicura	-	N	-	COLBUN	-	
01:16	-	COLBUN-2	COLBUN sinv	PC	N	-	PC	-	OM	-	-	N	-	COLBUN	-	PC
01:18	-	QUINTERO-2	QUINTERO-2 GNL E	MT	N	LC	PS	-	OM	-	-	-	-	ENEL GENERACION	-	
01:25	-	QUINTERO-2	QUINTERO-2 GNL E	0	DN	DLC	FS	-	OM	-	-	-	-	ENEL GENERACION	-	
01:39	-	ELTORO-3	ELTORO_sinv	MT	N	-	MT	-	OM	Con SSCC.	-	N	-	ENEL GENERACION	-	MT
01:39	-	ELTORO-4	ELTORO sinv	MT	N	-	MT	-	OM	Con SSCC.	-	N	-	ENEL GENERACION	-	MT
01:49	-	ELTORO-1	ELTORO sinv	MT	N	-	MT	-	OM	Con SSCC.	-	N	-	ENEL GENERACION	-	MT
01:49	-	ELTORO-2	ELTORO sinv	MT	N	-	MT	-	OM	Con SSCC.	-	N	-	ENEL GENERACION	-	MT
01:49	-	MEJILLONES-CTM3	MEJILLONES-CTM3 TG1+TV1 GNL B	MT	N	LC	MT	-	CSF	-	-	-	-	ENGIE	-	-
01:59	-	NUEVARENCA	NUEVARENCA_TG1+TV1_GNL_B	MT	RO	LC	MT	-	OM	-	-	-	IL 2020001697	GENERADORA METROPOLITANA	-	MT
01:59	-	COLBUN-2	COLBUN sinv	MT	N	-	MT	-	OM	-	-	N	-	COLBUN	-	MT
02:00	-	NEHUENCO-1	NEHUENCO-1 TG1+TV1 GNL A	PC	N	LC	PC	-	OM	Cambio de Combustible de GNL C a GNL A.	-	-	-	COLBUN	-	PC
02:42	-	ANTUCO-1	ELTORO sinv	90	N	-	CI	-	RE	-	-	-	-	ENEL GENERACION	-	
03:00	-	NEHUENCO-1	NEHUENCO-1 TG1+TV1 GNL C	PC	N	LC	PC	-	OM	Cambio de Combustible de GNL A a GNL C	-	-	-	COLBUN	-	PC
03:33	-	COLBUN-2	COLBUN sinv	PC	N	-	PC	-	OM	-	-	N	-	COLBUN	-	PC
03:41	-	COLBUN-1	COLBUN sinv	0	DN	-	FS	-	OT	No se despacha por control cota machicura.	-	N	-	COLBUN	-	
03:41	-	NUEVARENCA	NUEVARENCA_TG1+TV1_GNL_B	PC	RO	LC	PC	-	OM	-	-	-	IL 2020001697	GENERADORA METROPOLITANA	-	PC
04:03	-	NUEVARENCA	NUEVARENCA_TG1+TV1_GNL_B	260	RO	LC	CI	-	OM	-	-	-	IL 2020001697	GENERADORA METROPOLITANA	-	
04:55	-	VENTANAS-2	VENTANAS-2_CAR	PC	LF	-	PC	PCP	OM	Cancelada SDCF 20210042068.	-	-	SICF 2021041434 - IL 2021001168	AES GENER	-	PC
05:00	-	MEJILLONES-CTM3	MEJILLONES-CTM3 TG1+TV1 GNL E	PC	N	LC	PC	-	OM	Cambio de Combustible de GNL B a GNL E	-	-	-	ENGIE	-	-
05:20	-	QUINTERO-1	QUINTERO-1 GNL E	-	DN	DLC	PP	-	OM	-	-	-	-	ENEL GENERACION	-	
05:36	-	MEJILLONES-CTM1	MEJILLONES-CTM1_CAR	60	LF	-	MT	PCP	OM	Control de emisiones por rotura de línea bicar,	-	-	SICF 2021042947	ENGIE	-	-
05:40	-	NUEVARENCA	NUEVARENCA_TG1+TV1_GNL_B	PC	RO	LC	PC	-	OM	-	-	-	IL 2020001697	GENERADORA METROPOLITANA	-	PC
05:46	-	ELTORO-1	ELTORO sinv	PC	N	-	PC	-	OM	Con SSCC.	-	N	-	ENEL GENERACION	-	PC
05:46	-	ELTORO-2	ELTORO sinv	PC	N	-	PC	-	OM	Con SSCC.	-	N	-	ENEL GENERACION	-	PC
05:46	-	QUINTERO-1	QUINTERO-1 GNL E	-	N	LC	PMT	-	OM	Sincronizada	-	-	-	ENEL GENERACION	-	
05:49	-	QUINTERO-2	QUINTERO-2 GNL E	-	DN	DLC	PP	-	OM	-	-	-	-	ENEL GENERACION	-	
05:54	-	QUINTERO-1	QUINTERO-1_GNL_E	MT	N	LC	MT	-	OM	LLega a MT.	-	-	-	ENEL GENERACION	-	MT
06:00	-	NEHUENCO-1	NEHUENCO-1 TG1+TV1 GNL A	PC	N	LC	PC	-	OM	Cambio de Combustible De GNL C a GNL A.	-	-	-	COLBUN	-	PC
06:00	-	NEHUENCO-2	NEHUENCO-2 TG1+TV1 GNL C	PC	N	LC	PC	-	OM	Cambio de Combustible De GNL A a GNL C.	-	-	-	COLBUN	-	PC
06:00	-	TOCOPILLA-U16	TOCOPILLA-U16_TG1+TV1_GNL_D	PC	LF	LC	PC	ROP	OM	Cambio de Combustible de GNL_A a GNL_D.	-	-	IL 2021000915 - IL 2021001192	ENGIE	-	-
06:00	-	MEJILLONES-CTM3	MEJILLONES-CTM3 TG1+TV1 GNL B	PC	N	LC	PC	-	OM	Cambio de Combustible de GNL E a GNL B.	-	-	-	ENGIE	-	-
06:05	-	ELTORO-3	ELTORO sinv	PC	N	-	PC	-	OM	Con SSCC.	-	N	-	ENEL GENERACION	-	PC
06:05	-	ELTORO-4	ELTORO sinv	PC	N	-	PC	-	OM	Con SSCC.	-	N	-	ENEL GENERACION	-	PC
06:18	-	QUINTERO-2	QUINTERO-2 GNL E	-	N	LC	PMT	-	OM	Sincronizada	-	-	-	ENEL GENERACION	-	
06:21	-	ANTUCO-1	ELTORO sinv	150	N	-	CI	-	RE	-	-	-	-	ENEL GENERACION	-	
06:24	-	QUINTERO-2	QUINTERO-2 GNL E	MT	N	LC	MT	-	OM	LLega a MT.	-	-	-	ENEL GENERACION	-	MT
06:47	-	QUINTERO-1	QUINTERO-1_GNL_E	PC	N	LC	PC	-	OM	-	-	-	-	ENEL GENERACION	-	PC
06:47	-	QUINTERO-2	QUINTERO-2 GNL E	PC	N	LC	PC	-	OM	-	-	-	-	ENEL GENERACION	-	PC
06:47	-	ATACAMA-1TG1A	ATACAMA-1TG1A TG1A+0.5TV1 GNL D	PC	N	LC	PC	-	OM	-	-	-	-	ENEL GENERACION	-	-
06:47	-	ATACAMA-2TG2B	ATACAMA-2TG2B_TG2B+0.5TV2_GNL_D	PC	LF	LC	PC	PCP	OM	-	-	-	IL 2021001260	ENEL GENERACION	-	-
06:54	-	COLBUN-1	COLBUN sinv	-	DN	-	PP	-	OM	-	-	N	-	COLBUN	-	
07:00	-	NEHUENCO-1	NEHUENCO-1 TG1+TV1 GNL C	PC	N	LC	PC	-	OM	Cambio de Combustible de GNL A a GNL C.	-	-	-	COLBUN	-	PC
07:00	-	NEHUENCO-2	NEHUENCO-2 TG1+TV1 GNL A	PC	N	LC	PC	-	OM	Cambio de Combustible de GNL C a GNL A.	-	-	-	COLBUN	-	PC
07:00	-	TOCOPILLA-U16	TOCOPILLA-U16_TG1+TV1_GNL_E	PC	LF	LC	PC	ROP	CSF	Cambio de Combustible de GNL_D a GNL_E.	-	-	IL 2021000915 - IL 2021001192	ENGIE	-	-
07:00	-	MEJILLONES-CTM3	MEJILLONES-CTM3 TG1+TV1 GNL E	PC	N	LC	PC	-	CSF	Cambio de Combustible de GNL B a GNL E.	-	-	-	ENGIE	-	-
07:02	-	COLBUN-1	COLBUN sinv	MT	N	-	MT	-	OT	Control Cota Machicura.	-	N	-	COLBUN	-	MT
07:35	-	COLBUN-1	COLBUN sinv	0	DN	-	FS	-	OT	-	-	N	-	COLBUN	-	
07:50	-	QUINTERO-2	QUINTERO-2 GNL E	0	DN	DLC	FS	-	OM	-	-	-	-	ENEL GENERACION	-	
07:50	-	QUINTERO-1	QUINTERO-1 GNL E	MT	N	LC	MT	-	OM	-	-	-	-	ENEL GENERACION	-	MT
07:50	-	ATACAMA-1TG1A	ATACAMA-1TG1A TG1A+0.5TV1 GNL D	MT	N	LC	MT	-	OM	-	-	-	-	ENEL GENERACION	-	-
07:50	-	ATACAMA-2TG2B	ATACAMA-2TG2B TG2B+0.5TV2 GNL D	MT	LF	LC	MT	PCP	OM	-	-	-	IL 1260	ENEL GENERACION	-	-
08:00	-	QUINTERO-1	QUINTERO-1 GNL E	0	DN	DLC	FS	-	OM	-	-	-	-	ENEL GENERACION	-	
08:00	-	NEHUENCO-2	NEHUENCO-2 TG1+TV1 GNL C	MT	N	LC	MT	-	OM	Cambio de Combustible GNL A a GNL C. Control Suministro combustible.	-	-	-	COLBUN	-	MT
08:00	-	NEHUENCO-1	NEHUENCO-1 TG1+TV1 GNL C	MT	N	LC	MT	-	OM	Control Suministro combustible.	-	-	-	COLBUN	-	MT
08:00	-	MEJILLONES-CTM3	MEJILLONES-CTM3 TG1+TV1 GNL B	PC	N	LC	PC	-	CSF	Cambio de Combustible de GNL E a GNL B.	-	-	-	ENGIE	-	-
08:13	-	TRINCAO	TRINCAO_DIESEL	-	DLF	DLC	PP	-	OM	-	Ctx Lt 220 kV Rio Tolten - Ciruelos - EX Ctx Lt 220 kV Cautín - Ciruelos	-	-	CRELL	-	
08:24	-	CANUTILLAR-1	CANUTILLAR	MT	N	-	MT	-	OM	-	Ctx Lt 220 kV Rio Tolten - Ciruelos - EX Ctx Lt 220 kV Cautín - Ciruelos	A	-	COLBUN	-	MT
08:30	-	TRINCAO	TRINCAO_DIESEL	-	LF	LC	PC	-	OM	Inicio Ctx Lt 220 kV Rio Tolten - Ciruelos - EX Ctx Lt 220 kV Cautín - Ciruelos	Inicio Ctx Lt 220 kV Rio Tolten - Ciruelos - EX Ctx Lt 220 kV Cautín - Ciruelos	-	IL 2021001235	CRELL	-	
08:32	-	NUEVAVENTANAS	NUEVAVENTANAS_CAR	170	PO	LC	PC	-	EP	pruebas de válvulas principales de turbina	-	-	SI 2021041476	AES GENER	-	
08:43	-	ELTORO-1	ELTORO_sinv	MT	N	-	MT	-	OM	-	-	N	-	ENEL GENERACION	-	MT
08:43	-	ELTORO-2	ELTORO sinv	MT	N	-	MT	-	OM	-	-	N	-	ENEL GENERACION	-	MT
08:43	-	ELTORO-3	ELTORO sinv	MT	N	-	MT	-	OM	-	-	N	-	ENEL GENERACION	-	MT
08:43	-	COLBUN-2	COLBUN sinv	MT	N	-	MT	-	OM	-	-	N	-	COLBUN	-	MT
08:43	-	ELTORO-4	ELTORO sinv	MT	N	-	MT	-	OM	-	-	N	-	ENEL GENERACION	-	MT
08:43	-	TOCOPILLA-U15	TOCOPILLA-U15_CAR	MT	LF	-	MT	PCP	OM	-	-	-	IL 2021000376	ENGIE	-	-
09:00	-	NEHUENCO-1	NEHUENCO-1 TG1+TV1 GNL A	MT	N	LC	MT	-	OM	Cambio de Combustible GNL C a GNL A. Control Suministro combustible.	-	-	-	COLBUN	-	MT
09:00	-	NEHUENCO-2	NEHUENCO-2 TG1+TV1 GNL A	MT	N	LC	MT	-	OM	Cambio de Combustible GNL C a GNL A. Control Suministro combustible.	-	-	-	COLBUN	-	MT

17-05-2021	Ultima Actualización:	17-05-2021	23:42	CMG-Online:	102,5	Quillota_220 kV:	COLBUN_vmach						DOCUMENTOS		SS.CC.	
Hora Movi.	Equipo /		Configuración	Despacho	Estado	EO	Consigna	Consigna	Instrucción Cmg	Motivo	Zona Desacople	Condición	Neomante	Centro de	SSCC	BASEPOINT
0:00	Instalación			Requerido (MW)	Operacional	Combustibles	Cmg	Limitación	Condición	Comentario		del Embalse		Control	Activo	
09:00	-	TOCOPILLA-U16	TOCOPILLA-U16_TG1+TV1_GNL_B	MT	LF	LC	MT	ROP	CSF	Cambio de Combustible de GNL_E a GNL_B.	-	-	IL 2021000915 - IL 2021001192	ENGIE	-	-
09:18	-	COLBUN-2	COLBUN sinv	180	N	-	CI	-	OM	-	-	N	-	COLBUN	-	
09:18	-	CANUTILLAR-1	CANUTILLAR	PC	N	-	PC	-	OM	-	Ctx Lt 220 kV Rio Tolten - Ciruelos - EX Ctx Lt 220 kV Cautín - Ciruelos	A	-	COLBUN	-	PC
09:31	-	COCHRANE-CCH1	COCHRANE-CCH1_CAR	-	PO	-	EP	-	EP	-	-	-	SI 37810	AES GENER	-	-
09:50	-	GUACOLDA-4	GUACOLDA-4_CAR	-	PO	-	EP	-	EP	-	-	-	SI 40818	AES GENER	-	-
09:53	-	COLBUN-1	COLBUN sinv	MT	N	-	MT	-	OM	-	-	N	-	COLBUN	-	MT
10:00	-	NEHUENCO-2	NEHUENCO-2_TG1+TV1_GNL_C	MT	N	LC	MT	-	OM	Cambio de Combustible GNL_A a GNL_C. Control Suministro combustible.	-	-	-	COLBUN	-	MT
10:00	-	TOCOPILLA-U16	TOCOPILLA-U16_TG1+TV1_GNL_A	PC	LF	LC	PC	ROP	CSF	Cambio de Combustible de GNL_B a GNL_A.	-	-	IL 2021000915 - IL 2021001192	ENGIE	-	-
10:00	-	MEJILLONES-CTM3	MEJILLONES-CTM3_TG1+TV1_GNL_E	MT	N	LC	MT	-	CSF	Cambio de Combustible de GNL_B a GNL_E.	-	-	-	ENGIE	-	-
10:30	-	PAM	PAM_COGEN	-	DF	-	FS	-	SDCF	-	-	-	SDCF 2021043006	ENOR CHILE	-	-
10:32	-	COLBUN-2	COLBUN sinv	MT	N	-	MT	-	OM	-	-	N	-	COLBUN	-	MT
10:34	-	COCHRANE-CCH1	COCHRANE-CCH1_CAR	PC	N	-	PC	-	OM	Cancela SI 37810	-	-	-	AES GENER	-	-
11:00	-	NEHUENCO-1	NEHUENCO-1_TG1+TV1_GNL_C	MT	N	LC	MT	-	OM	Cambio de Combustible GNL_A a GNL_C	-	-	-	COLBUN	-	MT
11:00	-	TOCOPILLA-U16	TOCOPILLA-U16_TG1+TV1_GNL_E	MT	LF	LC	MT	ROP	CSF	Cambio de Combustible de GNL_A a GNL_E.	-	-	IL 2021000915 - IL 2021001192	ENGIE	-	-
11:01	-	COCHRANE-CCH2	COCHRANE-CCH2_CAR	-	PO	-	EP	-	EP	-	-	-	SI 37808	AES GENER	-	-
11:01	-	COCHRANE-CCH2	COCHRANE-CCH2_CAR	-	PO	-	EP	-	EP	-	-	-	SI 37808	AES GENER	-	-
11:17	-	PAM	PAM_COGEN	PC	N	-	PC	-	OM	Cancela SDCF 43006	-	-	-	ENOR CHILE	-	-
11:17	-	PAM	PAM_COGEN	PC	N	-	PC	-	OM	Cancela SDCF 43006	-	-	-	ENOR CHILE	-	-
11:30	-	PEHUENCHE	PEHUENCHE	-	-	-	-	-	RE	Se declara en condición de Agotamiento	-	A	-	ENEL GENERACION	-	
11:40	-	COLBUN-2	COLBUN sinv	0	DN	-	FS	-	OM	-	-	N	-	COLBUN	-	
12:00	-	TOCOPILLA-U16	TOCOPILLA-U16_TG1+TV1_GNL_A	PC	LF	LC	PC	ROP	CSF	Cambio de Combustible de GNL_E a GNL_A.	-	-	IL 2021000915 - IL 2021001192	ENGIE	-	-
12:00	-	TOCOPILLA-U16	TOCOPILLA-U16_TG1+TV1_GNL_A	PC	LF	LC	PC	ROP	CSF	Cambio de Combustible de GNL_E a GNL_A.	-	-	IL 2021000915 - IL 2021001192	ENGIE	-	-
12:20	-	COCHRANE-CCH2	COCHRANE-CCH2_CAR	PC	N	-	PC	-	OM	Cancela SI 37808	-	-	-	AES GENER	-	-
12:20	-	COCHRANE-CCH2	COCHRANE-CCH2_CAR	PC	N	-	PC	-	OM	Cancela SI 37808	-	-	-	AES GENER	-	-
12:34	-	COCHRANE-CCH2	COCHRANE-CCH2_CAR	PC	LF	-	PC	PCP	OM	Limitada a 130 MW de PCP según IL XXXX	-	-	IL XXXX	AES GENER	-	-
12:34	-	COCHRANE-CCH2	COCHRANE-CCH2_CAR	PC	LF	-	PC	PCP	OM	Limitada a 130 MW de PCP según IL 1266	-	-	IL 1266	AES GENER	-	-
12:35	-	TRAPEN	TRAPEN_DIESEL	30	LF	LC	CI	-	OM	-	Ctx Lt 220 kV Rio Tolten - Ciruelos - EX Ctx Lt 220 kV Cautín - Ciruelos	-	IL 2021001036	ENLASA	-	
12:45	-	NUEVAVENTANAS	NUEVAVENTANAS_CAR	-	N	LC	PC	-	OM	Cancela SI 41476	-	-	-	AES GENER	-	
12:47	-	COLBUN-1	COLBUN sinv	0	DN	-	FS	-	OM	-	-	N	-	COLBUN	-	
13:06	-	VENTANAS-2	VENTANAS-2_CAR	140	LF	-	PC	-	OM	Realizar retrolavado de caja del condensador	-	-	SICF 2021043046	AES GENER	-	
13:10	-	NUEVARENCA	NUEVARENCA_TG1+TV1_GNL_B	200	N	LC	CI	-	OM	-	-	-	-	GENERADORA METROPOLITANA	-	
13:30	-	KELAR-TG1	KELAR-TG2_TG1+0.5TV_GNL_A	-	DN	DLC	PP	-	OM	Orden de despacho.	-	-	-	KELAR	-	-
13:43	-	COCHRANE-CCH1	COCHRANE-CCH1_CAR	PC	LF	-	PC	PCP	OM	Limitada a 130 MW de PCP según IL XXXX	-	-	IL XXXX	AES GENER	-	-
13:44	-	NUEVARENCA	NUEVARENCA_TG1+TV1_GNL_B	250	N	LC	CI	-	OM	-	-	-	-	GENERADORA METROPOLITANA	-	
13:57	-	CANUTILLAR-1	CANUTILLAR	MT	N	-	MT	-	OM	-	Ctx Lt 220 kV Rio Tolten - Ciruelos - EX Ctx Lt 220 kV Cautín - Ciruelos	A	-	COLBUN	-	MT
14:02	-	NUEVARENCA	NUEVARENCA_TG1+TV1_GNL_B	PC	N	LC	PC	-	OM	-	-	-	-	GENERADORA METROPOLITANA	-	PC
14:03	-	KELAR-TG1	KELAR-TG1_TG1_GNL_A	-	N	LC	PMT	-	OM	Sincroniza la componente TG1	-	-	-	KELAR	-	-
14:10	-	TRAPEN	TRAPEN_DIESEL	-	LF	LC	PC	-	OM	-	Ctx Lt 220 kV Rio Tolten - Ciruelos - EX Ctx Lt 220 kV Cautín - Ciruelos	-	IL 2021001036	ENLASA	-	
14:16	-	TENOGAS	TENOGAS_GLP	0	DF	DLC	FS	-	SDCF	Cambio de prensa interruptor 52BT1 por generar punto caliente. Continua vigente IL 2021001263.	-	-	SDCF 2021043057	ENLASA	-	
14:55	-	CANUTILLAR-1	CANUTILLAR	PC	N	-	PC	-	OM	-	Ctx Lt 220 kV Rio Tolten - Ciruelos - EX Ctx Lt 220 kV Cautín - Ciruelos	A	-	COLBUN	-	PC
15:09	-	GUACOLDA-4	GUACOLDA-4_CAR	-	N	-	PC	-	OM	Cancelada SI 40818	-	-	-	AES GENER	-	-
15:17	-	VENTANAS-2	VENTANAS-2_CAR	160	LF	-	-	PCP	SICF	-	-	-	SICF 41434	AES GENER	-	
15:20	-	COCHRANE-CCH2	COCHRANE-CCH2_CAR	90	LF	-	PC	PCP	SICF	Limitada a 90 MW Problemas con el controlador DCS de la unidad	-	-	SICF 2021043057- IL 2021001266	AES GENER	-	-
15:30	-	QUINTERO-1	QUINTERO-1_GNL_E	-	DN	DLC	PP	-	OM	-	-	-	-	ENEL GENERACION	-	
15:30	-	QUINTERO-2	QUINTERO-2_GNL_E	-	DN	DLC	PP	-	OM	-	-	-	-	ENEL GENERACION	-	
15:42	-	DEGAN	DEGAN_DIESEL	PC	PO	LC	EP	-	EP	-	-	-	SD 42583	PRIME ENERGIA	-	PC
15:47	-	COCHRANE-CCH2	COCHRANE-CCH2_CAR	130	LF	-	PC	PCP	OM	Cancelada SICF 2021043057	-	-	IL 2021001266	AES GENER	-	-
15:57	-	DEGAN	DEGAN_DIESEL	0	DN	DLC	FS	-	OM	-	-	-	-	PRIME ENERGIA	-	
16:00	-	NEHUENCO-1	NEHUENCO-1_TG1+TV1_GNL_A	MT	N	LC	MT	-	OM	Cambio de Combustible de GNL-C a GNL-A	-	-	-	COLBUN	-	MT
16:00	-	NEHUENCO-2	NEHUENCO-2_TG1+TV1_GNL_A	MT	N	LC	MT	-	OM	Cambio de Combustible de GNL-C a GNL-A	-	-	-	COLBUN	-	MT
16:00	-	MEJILLONES-CTM3	MEJILLONES-CTM3_TG1+TV1_GNL_B	MT	N	LC	MT	-	OM	Cambio de Combustible de GNL_E a GNL_B (por término de stock).	-	-	-	ENGIE	-	-
16:00	-	QUINTERO-1	QUINTERO-1_GNL_E	MT	N	LC	MT	-	OM	-	-	-	-	ENEL GENERACION	-	MT
16:00	-	QUINTERO-2	QUINTERO-2_GNL_E	MT	N	LC	MT	-	OM	-	-	-	-	ENEL GENERACION	-	MT
16:06	-	COLBUN-2	COLBUN sinv	-	DN	-	PP	-	OM	-	-	N	-	COLBUN	-	
16:15	-	COLBUN-2	COLBUN sinv	MT	N	-	MT	-	OM	-	-	N	-	COLBUN	-	MT
16:17	-	TRAPEN	TRAPEN_DIESEL	20	LF	LC	CI	-	OM	-	Ctx Lt 220 kV Rio Tolten - Ciruelos - EX Ctx Lt 220 kV Cautín - Ciruelos	-	IL 2021001036	ENLASA	-	
16:26	-	COLBUN-2	COLBUN sinv	190	N	-	CI	-	OM	-	-	N	-	COLBUN	-	
16:30	-	ELTORO-1	ELTORO sinv	50	N	-	CI	-	OM	-	-	N	-	ENEL GENERACION	-	
16:30	-	ELTORO-2	ELTORO_sinv	50	N	-	CI	-	OM	-	-	N	-	ENEL GENERACION	-	
16:30	-	ELTORO-3	ELTORO sinv	50	N	-	CI	-	OM	-	-	N	-	ENEL GENERACION	-	
16:30	-	ELTORO-4	ELTORO sinv	50	N	-	CI	-	OM	-	-	N	-	ENEL GENERACION	-	
16:30	-	ANTUCO-1	ELTORO sinv	PC	N	-	PC	-	RE	-	-	-	-	ENEL GENERACION	-	PC
16:30	-	TOCOPILLA-U15	TOCOPILLA-U15_CAR	PC	LF	-	PC	PCP	OM	-	-	-	IL 2021000376	ENGIE	-	-
16:30	-	TALTAL-2	TALTAL-2_GNL_D	-	DN	DLC	PP	-	OM	Orden de despacho.	-	-	-	ENEL GENERACION	-	-
16:30	-	COLBUN-1	COLBUN sinv	-	DN	-	PP	-	OM	-	-	N	-	COLBUN	-	
16:30	-	COLBUN-2	COLBUN sinv	PC	N	-	PC	-	OM	-	-	N	-	COLBUN	-	PC
16:30	-	CANDELARIA-1	CANDELARIA-1_GNL_A	-	DN	DLC	PP	-	OM	-	-	-	-	COLBUN	-	
16:30	-	CANDELARIA-2	CANDELARIA-2_GNL_C	-	DN	DLC	PP	-	OM	-	-	-	-	COLBUN	-	
16:35	-	ELTORO-1	ELTORO sinv	75	N	-	CI	-	OM	-	-	N	-	ENEL GENERACION	-	
16:35	-	ELTORO-2	ELTORO_sinv	75	N	-	CI	-	OM	-	-	N	-	ENEL GENERACION	-	
16:35	-	ELTORO-3	ELTORO sinv	75	N	-	CI	-	OM	-	-	N	-	ENEL GENERACION	-	
16:35	-	ELTORO-4	ELTORO sinv	75	N	-	CI	-	OM	-	-	N	-	ENEL GENERACION	-	
16:38	-	ELTORO-1	ELTORO sinv	PC	N	-	PC	-	OM	-	-	N	-	ENEL GENERACION	-	PC
16:38	-	ELTORO-2	ELTORO sinv	PC	N	-	PC	-	OM	-	-	N	-	ENEL GENERACION	-	PC
16:38	-	ELTORO-3	ELTORO sinv	PC	N	-	PC	-	OM	-	-	N	-	ENEL GENERACION	-	PC
16:38	-	ELTORO-4	ELTORO sinv	PC	N	-	PC	-	OM	-	-	N	-	ENEL GENERACION	-	PC
16:38	-	MEJILLONES-CTM3	MEJILLONES-CTM3_TG1+TV1_GNL_B	PC	N	LC	PC	-	OM	-	-	-	-	ENGIE	-	-
16:39	-	TALTAL-2	TALTAL-2_GNL_D	-	N	LC	PMT	-	OM	Sincronizada	-	-	-	ENEL GENERACION	-	-
16:49	-	LOSPINOS	LOSPINOS_DIESEL	-	DN	DLC	PP	-	OM	-	-	-	-	COLBUN	-	
16:50	-	TALTAL-2	TALTAL-2_GNL_D	-	N	LC	MT	-	OM	-	-	-	-	ENEL GENERACION	-	-
16:50	-	LOSVIENTOS	LOSVIENTOS_DIESEL	-	DN	DLC	PP	-	OM	Por SSCC	-	-	-	GENERADORA METROPOLITANA	-	
16:51	-	COLBUN-1	COLBUN sinv	PC	N	-	PC	-	OM	-	-	N	-	COLBUN	-	PC
16:53	-	CANDELARIA-1	CANDELARIA-1_GNL_A	MT	N	LC	MT	-	OM	-	-	-	-	COLBUN	-	MT
16:53	-	CANDELARIA-2	CANDELARIA-2_GNL_C	MT	N	LC	MT	-	OM	-	-	-	-	COLBUN	-	MT
16:57	-	ATACAMA-1TG1A	ATACAMA-1TG1A_TG1A+0.5TV1_GNL_D	PC	N	LC	PC	-	OM	-	-	-	-	ENEL GENERACION	-	-
16:57	-	ATACAMA-2TG2B	ATACAMA-2TG2B_TG2B+0.5TV2_GNL_D	PC	LF	LC	PC	PCP	OM	-	-	-	IL 1260	ENEL GENERACION	-	-
17:00	-	NEHUENCO-1	NEHUENCO-1_TG1+TV1_GNL_C	PC	N	LC	PC	-	OM	Cambio de Combustible de GNL-A a GNL-C	-	-	-	COLBUN	-	PC
17:00	-	NEHUENCO-2	NEHUENCO-2_TG1+TV1_GNL_C	PC	N	LC	PC	-	OM	Cambio de Combustible de GNL-A a GNL-C	-	-	-	COLBUN	-	PC
17:00	-	CANDELARIA-1	CANDELARIA-1_GNL_A	PC	N	DLC	PC	-	OM	-	-	-	-	COLBUN	-	PC

17-05-2021	Ultima Actualización:	17-05-2021	23:42	CMG-Online:	102,5	Quillota_220 kV:	COLBUN_vmach						DOCUMENTOS			SS.CC.	
Hora Movi.	Equipo /		Configuración	Despacho	Estado	EO	Consigna	Consigna	Instrucción Cmg	Motivo	Zona Desacople	Condición	Neomante	Centro de	SSCC	BASEPOINT
0:00	Instalación			Requerido (MW)	Operacional	Combustibles	Cmg	Limitación	Condición	Comentario		del Embalse		Control	Activo	
17:00	-	CANDELARIA-2	CANDELARIA-2_GNL_C	PC	N	LC	PC	-	OM	-	-	-	-	COLBUN	-	PC
17:00	-	LOSPINOS	LOSPINOS_DIESEL	PC	N	DLC	PC	-	OM	-	-	-	-	COLBUN	-	PC
17:00	-	NUEVARENCA	NUEVARENCA_TG1+TV1+FA1_GNL_B	PC	N	LC	PC	-	OM	Fin SSCC	-	-	-	GENERADORA METROPOLITANA	-	PC
17:00	-	MEJILLONES-CTM3	MEJILLONES-CTM3_TG1+TV1_GNL_D	PC	N	LC	PC	-	OM	Cambio de Combustible de GNL_B a GNL_D.	-	-	-	ENGIE	-	-
17:07	-	MEJILLONES-CTM1	MEJILLONES-CTM1_CAR	60	PO	-	EP	PCP	EP	Según SICF 2021042947 - IL 2021001264	-	-	SDCF 2021042947	ENGIE	-	-
17:09	-	CMPCPACIFICO	CMPCPACIFICO_BL1+BL2+BL3_COGEN	PC	N	-	PC	-	OM	-	-	-	-	SANTA FE	-	PC
17:09	-	CMPCCORDILLERA	CMPCCORDILLERA_GNL_A	-	DRO	DLC	FS	-	OM	No solicitada por SSCC y disponibilidad de combustible desde las 18:00	-	-	-	SANTA FE	-	
17:09	-	SANTAFE	SANTAFE_BL1+BL2+BL3+BL4_COGEN	-	N	-	PC	-	OM	-	-	-	-	SANTA FE	-	
17:09	-	TENOGAS	TENOGAS_GLP	PC	N	LC	PC	-	OM	-	-	-	-	ENLASA	-	PC
17:09	-	TALTAL-2	TALTAL-2_GNL_D	PC	N	LC	PC	-	OM	-	-	-	-	ENEL GENERACION	-	-
17:18	-	LOSVIENTOS	LOSVIENTOS_DIESEL	MT	N	LC	MT	-	OM	Por SSCC	-	-	-	GENERADORA METROPOLITANA	-	MT
17:19	-	TRINCAO	TRINCAO_DIESEL	-	LF	LC	PC	-	OM	-	-	-	IL 2021001235	CRELL	-	
17:19	-	COLMITO	COLMITO_DIESEL	PC	N	LC	PC	-	OM	-	-	-	-	CARDONES	-	PC
17:23	-	CORONEL	CORONEL_DIESEL	MT	N	LC	MT	-	OM	-	-	-	-	STS	-	MT
17:30	-	RALCO-2	RALCO_sinv	-	DRO	-	PP	-	OM	-	-	N	IL 1186	ENEL GENERACION	-	
17:32	-	CORONEL	CORONEL_DIESEL	PC	N	LC	PC	-	OM	-	-	-	-	STS	-	PC
17:38	-	RALCO-2	RALCO_sinv	MT	N	-	MT	-	OM	-	-	N	IL 1186	ENEL GENERACION	-	MT
17:41	-	RAPEL-4	RAPEL	-	DN	-	PP	-	OM	-	-	N	-	ENEL GENERACION	-	
17:44	-	RAPEL-4	RAPEL	PC	N	-	PC	-	OM	-	-	N	-	ENEL GENERACION	-	PC
17:45	-	RAPEL-5	RAPEL	-	DN	-	PP	-	OM	-	-	N	-	ENEL GENERACION	-	
17:48	-	RAPEL-5	RAPEL	PC	N	-	PC	-	OM	-	-	N	-	ENEL GENERACION	-	PC
17:48	-	CMPCCORDILLERA	CMPCCORDILLERA_GNL_A	PC	N	DLC	PC	-	OM	SSCC DESDE LAS 18:00 HRS	-	-	-	SANTA FE	-	PC
17:51	-	RAPEL-3	RAPEL	-	DN	-	PP	-	OM	-	-	N	-	ENEL GENERACION	-	
17:54	-	RAPEL-3	RAPEL	PC	N	-	PC	-	OM	-	-	N	-	ENEL GENERACION	-	PC
17:57	-	RAPEL-2	RAPEL	-	DN	-	PP	-	OM	-	-	N	-	ENEL GENERACION	-	
18:00	-	RAPEL-2	RAPEL	PC	N	-	PC	-	OM	-	-	N	-	ENEL GENERACION	-	PC
18:00	-	MEJILLONES-CTM3	MEJILLONES-CTM3_TG1+TV1_GNL_B	PC	N	LC	PC	-	OM	Cambio de Combustible de GNL_D a GNL_B.	-	-	-	ENGIE	-	-
18:04	-	RAPEL-1	RAPEL	-	DN	-	PP	-	OM	-	-	N	-	ENEL GENERACION	-	
18:07	-	RAPEL-1	RAPEL	PC	N	-	PC	-	OM	-	-	N	-	ENEL GENERACION	-	PC
18:10	-	TRAPEN	TRAPEN_DIESEL	20	LF	LC	-	PCP	OM	-	-	-	IL 2021001036	ENLASA	-	
18:10	-	ARICA-M2AR	ARICA-M2AR_DIESEL	-	DN	-	PP	-	OM	-	-	-	-	ENGIE	-	-
18:10	-	ARICA-M1AR	ARICA-M1AR_DIESEL	-	DN	-	PP	-	OM	-	-	-	-	ENGIE	-	-
18:10	-	UJINA-1	UJINA-1_DIESEL	-	DN	-	PP	-	OM	-	-	-	-	ENOR CHILE	-	-
18:10	-	ARICA-GMAR	ARICA-GMAR_DIESEL	-	DN	-	PP	-	OM	-	-	-	-	ENGIE	-	-
18:10	-	CEMENTOSBIOBIO	CEMENTOSBIOBIO_FO6	-	DN	DLC	PP	PCP	OM	-	-	-	IL 236	STS	-	
18:19	-	RALCO-2	RALCO_sinv	170	N	-	CI	-	OM	-	-	N	IL 1186	ENEL GENERACION	-	
18:20	-	UJINA-1	UJINA-1_DIESEL	-	N	-	PC	-	OM	-	-	-	-	ENOR CHILE	-	-
18:28	-	ARICA-GMAR	ARICA-GMAR_DIESEL	-	N	-	PC	-	OM	-	-	-	-	ENGIE	-	-
18:29	-	KELAR-TG1	KELAR-TG1_TG1+0.5TV_GNL_A	-	N	LC	PMT	-	OM	Sincroniza la componente TV	-	-	-	KELAR	-	-
18:37	-	CMPCCORDILLERA	CMPCCORDILLERA_GNL_A	MT	N	DLC	PS	-	OM	Disponibilidad de combustible	-	-	-	SANTA FE	-	
18:38	-	ARICA-M1AR	ARICA-M1AR_DIESEL	-	N	-	PC	-	OM	-	-	-	-	ENGIE	-	-
18:41	-	ARICA-M2AR	ARICA-M2AR_DIESEL	-	N	-	PC	-	OM	-	-	-	-	ENGIE	-	-
18:44	-	CMPCCORDILLERA	CMPCCORDILLERA_GNL_A	0	DN	DLC	FS	-	OM	Disponibilidad de combustible	-	-	-	SANTA FE	-	
19:00	-	NEHUENCO-1	NEHUENCO-1_TG1+TV1_GNL_A	PC	N	LC	PC	-	OM	Cambio de Combustible de GNL-C a GNL-A	-	-	-	COLBUN	-	PC
19:00	-	NEHUENCO-2	NEHUENCO-2_TG1+TV1_GNL_A	PC	N	LC	PC	-	OM	Cambio de Combustible de GNL-C a GNL-A	-	-	-	COLBUN	-	PC
19:10	-	KELAR-TG1	KELAR-TG1_TG1+0.5TV_GNL_A	-	N	LC	PC	-	OM	-	-	-	-	KELAR	-	-
19:21	-	CSP-CERRODOMINADOR	ERNC	-	P	-	EP	-	EP	-	-	-	SI 36221	ENOR CHILE	-	-
19:41	-	CANUTILLAR-1	CANUTILLAR	MT	N	-	MT	-	OM	-	-	A	-	COLBUN	-	MT
19:51	-	TRAPEN	TRAPEN_DIESEL	20	LF	LC	CI	-	OM	-	-	-	IL 2021001036	ENLASA	-	
19:56	-	COLBUN-2	COLBUN_sinv	MT	N	-	MT	-	OM	Baja en condición especial por Control Cota Machicura + Tiempo de estabilización Canales + Proxima bajada de la demanda	-	N	-	COLBUN	-	MT
20:00	-	NEHUENCO-1	NEHUENCO-1_TG1+TV1_GNL_C	PC	N	LC	PC	-	OM	Cambio de Combustible de GNL-A a GNL-C	-	-	-	COLBUN	-	PC
20:08	-	COLBUN-1	COLBUN_sinv	150	N	-	CI	-	OM	-	-	N	-	COLBUN	-	
20:17	-	COLBUN-2	COLBUN_sinv	MT	N	-	PS	-	OM	-	-	N	-	COLBUN	-	
20:17	-	COLBUN-1	COLBUN_sinv	200	N	-	CI	-	OM	-	-	N	-	COLBUN	-	
20:22	-	COLBUN-2	COLBUN_sinv	0	DN	-	FS	-	OM	-	-	N	-	COLBUN	-	
20:40	-	TRAPEN	TRAPEN_DIESEL	16	LF	LC	CI	PCP	OM	Con SSCC	-	-	IL 2021001036	ENLASA	-	
20:40	-	CANUTILLAR-1	CANUTILLAR	MT	N	-	MT	-	OM	-	-	A	-	COLBUN	-	MT
20:40	-	RALCO-2	RALCO_sinv	250	N	-	CI	-	OM	-	-	N	-	ENEL GENERACION	-	
20:40	-	UJINA-1	UJINA-1_DIESEL	-	N	-	PS	-	OM	Orden de retiro	-	-	-	ENOR CHILE	-	-
20:40	-	ARICA-M2AR	ARICA-M2AR_DIESEL	-	N	-	PS	-	OM	Orden de retiro	-	-	-	ENGIE	-	-
20:40	-	ARICA-M1AR	ARICA-M1AR_DIESEL	-	N	-	PS	-	OM	Orden de retiro	-	-	-	ENGIE	-	-
20:40	-	ARICA-GMAR	ARICA-GMAR_DIESEL	-	N	-	PS	-	OM	Orden de retiro	-	-	-	ENGIE	-	-
20:44	-	RAPEL-1	RAPEL	MT	N	-	PS	-	OM	-	-	N	-	ENEL GENERACION	-	
20:47	-	RAPEL-1	RAPEL	0	DN	-	FS	-	OM	-	-	N	-	ENEL GENERACION	-	
20:51	-	UJINA-1	UJINA-1_DIESEL	-	DN	-	FS	-	OM	-	-	-	-	ENOR CHILE	-	-
20:53	-	RAPEL-2	RAPEL	MT	N	-	PS	-	OM	-	-	N	-	ENEL GENERACION	-	
20:53	-	ARICA-M1AR	ARICA-M1AR_DIESEL	-	DN	-	FS	-	OM	-	-	-	-	ENGIE	-	-
20:54	-	ARICA-M2AR	ARICA-M2AR_DIESEL	-	DN	-	FS	-	OM	-	-	-	-	ENGIE	-	-
20:55	-	RALCO-2	RALCO_sinv	PC	N	-	PC	-	OM	-	-	N	-	ENEL GENERACION	-	PC
20:56	-	RAPEL-2	RAPEL	0	DN	-	FS	-	OM	-	-	N	-	ENEL GENERACION	-	
20:56	-	RAPEL-3	RAPEL	MT	N	-	PS	-	OM	-	-	N	-	ENEL GENERACION	-	
20:57	-	ARICA-GMAR	ARICA-GMAR_DIESEL	-	DN	-	FS	-	OM	-	-	-	-	ENGIE	-	-
20:57	-	MEJILLONES-CTM1	MEJILLONES-CTM1_CAR	115	LF	-	PC	PCP	OM	Cancelada SICF 2021042947	-	-	IL 2021001264	ENGIE	-	-
20:59	-	RAPEL-3	RAPEL	0	DN	-	FS	-	OM	-	-	N	-	ENEL GENERACION	-	
21:00	-	TRAPEN	TRAPEN_DIESEL	0	DN	DLC	FS	PCP	OM	Fin SSCC	-	-	-	ENLASA	-	
21:00	-	NEHUENCO-2	NEHUENCO-2_TG1+TV1_GNL_C	PC	N	LC	PC	-	OM	Cambio de Combustible de GNL-A a GNL-C	-	-	-	COLBUN	-	PC
21:43	-	RAPEL-4	RAPEL	MT	N	-	PS	-	OM	-	-	N	-	ENEL GENERACION	-	
21:46	-	RAPEL-4	RAPEL	0	DN	-	FS	-	OM	-	-	N	-	ENEL GENERACION	-	
21:53	-	RAPEL-5	RAPEL	MT	N	-	PS	-	OM	-	-	N	-	ENEL GENERACION	-	
21:57	-	RAPEL-5	RAPEL	0	DN	-	FS	-	OM	-	-	N	-	ENEL GENERACION	-	
22:00	-	NEHUENCO-1	NEHUENCO-1_TG1+TV1_GNL_A	MT	N	LC	MT	-	OM	Control suministro de GNL. Cambio de Combustible de GNL-C a GNL-A	-	-	-	COLBUN	-	MT
22:09	-	CORONEL	CORONEL_DIESEL	MT	N	LC	PS	-	OM	-	-	-	-	STS	-	
22:09	-	CORONEL	CORONEL_DIESEL	0	DN	DLC	FS	-	OM	-	-	-	-	STS	-	
22:28	-	COLBUN-2	COLBUN_sinv	-	DN	-	PP	-	OM	-	-	N	-	COLBUN	-	
22:52	-	COLBUN-1	COLBUN_vmach	PC	N	-	PC	-	OM	-	-	N	-	COLBUN	-	
22:52	-	RALCO-2	RALCO_sinv	MT	N	-	MT	-	OM	-	-	N	-	ENEL GENERACION	-	MT
22:52	-	COLBUN-2	COLBUN_vmach	PC	N	-	PC	-	OM	-	-	N	-	COLBUN	-	PC
22:56	-	RALCO-2	RALCO_sinv	MT	N	-	PS	-	OM	-	-	N	-	ENEL GENERACION	-	
23:07	-	CANUTILLAR-1	CANUTILLAR	0	DN	-	FS	-	OM	-	-	A	-	COLBUN	-	
23:07	-	COLMITO	COLMITO_DIESEL	MT	DN	DLC	PS	-	OM	-	-	-	-	CARDONES	-	
23:07	-	TRINCAO	TRINCAO_DIESEL	-	LF	LC	PC	-	OM	No se retira por Control TX	Ctx Lt 220 kV Rio Tolten - Ciruelos - EX Ctx Lt 220 kV Cautín - Ciruelos	-	IL 2021001235	CRELL	-	
23:07	-	TENOGAS	TENOGAS_GLP	MT	N	LC	PS	-	OM	-	-	-	-	ENLASA	-	
23:07	-	SANTAFE	SANTAFE_BL1+BL2+BL3_COGEN	-	N	-	PC	-	OM	-	-	-	-	SANTA FE	-	
23:07	-	CMPCPACIFICO	CMPCPACIFICO_BL1+BL2_COGEN	-	N	-	PC	-	OM	-	-	-	-	SANTA FE	-	
23:12	-	TENOGAS	TENOGAS_GLP	0	DN	DLC	FS	-	OM	-	-	-	-	ENLASA	-	
23:17	-	COLMITO	COLMITO_DIESEL	0	DN	DLC	FS	-	OM	-	-	-	-	CARDONES	-	
23:19	-	LOSPINOS	LOSPINOS_DIESEL	MT	N	LC	MT	-	OM	-	-	-	-	COLBUN	-	MT
23:19	-	CANDELARIA-1	CANDELARIA-1_GNL_A	MT	N	LC	MT	-	OM	-	-	-	-	COLBUN	-	MT
23:19	-	TALTAL-2	TALTAL-2_GNL_D	MT	N	LC	MT	-	OM	-	-	-	-	ENEL GENERACION	-	MT
23:22	-	TRINCAO	TRINCAO_DIESEL	MT	LF	LC	PS	-	OM	Finaliza Ctx Lt 220 kV Rio Tolten - Ciruelos - EX Ctx Lt 220 kV Cautín - Ciruelos	-	-	IL 2021001235	CRELL	-	
23:23	-	COLBUN-2	COLBUN_vmach	150	N	-	CI	-	OM	-	-	N	-	COLBUN	-	
23:34	-	TRINCAO	TRINCAO_DIESEL	0	DLF	DLC	FS	-	OM	-	-	-	-	CRELL	-	
23:35	-	CSP-CERRODOMINADOR	CSP-CERRODOMINADOR	-	P	-	FS	-	OT	-	-	-	SI 2021036221	ENOR CHILE	-	-
23:59	-	**MOV. CMG**	-	-	-	-	-	-	-	Movimiento para estimar CMG horario	-	-	-	CDC		
23:59	-	-	-	-	-	-	-	-	-	Movimiento para estimación del Cmg On-Line		-	-	-		

COORDINADOR
ELÉCTRICO NACIONAL

INFORME DIARIO

Lunes 17 de Mayo del 2021

SISTEMA ELÉCTRICO NACIONAL

DESVIACIONES DE LA PROGRAMACION

1.1. Centrales

Centrales	Prog.	Real	Desv %	Estado
AILLIN	-	9.3	-	PMG
ATACAMA SOLAR S.A.	-	0.0	-	
Abanico	567.7	567.9	+0.03 %	RO
Aguas Blancas Diésel	0.0	0.0	-	
Alena	-	0.0	-	
Alfalfal	1174.1	1135.1	-3.32 %	
Alto Renaico	26.4	26.4	+0.04 %	PMG
Ancoa	20.4	22.7	+11.23 %	
Andes Diésel	0.0	0.0	-	
Andes FO6	0.0	0.0	-	
Andina-CTA	4220.4	4125.1	-2.26 %	
Angamos-ANG1	6564.6	6435.3	-1.97 %	
Angamos-ANG2	0.0	0.0	-	MM
Angostura	879.8	678.0	-22.93 %	
Antilhue	0.0	0.0	-	
Antuco	1952.9	2931.6	+50.11 %	RO
Arauco	0.0	5.9	GNP	LF
Arica-GMAR	0.0	11.9	GNP	MM
Arica-M1AR	0.0	3.9	GNP	
Arica-M2AR	0.0	2.5	GNP	
Atacama-1 Diésel	0.0	0.0	-	
Atacama-1 GNL	3261.1	3308.4	+1.45 %	
Atacama-2 Diésel	0.0	0.0	-	LF
Atacama-2 GNL	3085.9	3100.4	+0.47 %	
Bess Andes	-	9.6	GNP	
Bess Angamos	-	7.5	GNP	
Bess Cochrane	-	0.1	GNP	
Blanco	0.0	6.4	GNP	
Bocamina 2	8400.0	8213.0	-2.23 %	
CALAMA	-	0.0	-	
CAMPOS DEL SOL	183.3	82.0	-55.26 %	
CERRO DOMINADOR CSP	-	399.4	GNP	
CMPC Cordillera	145.7	41.9	-71.24 %	RO
CMPC Laja	600.0	581.4	-3.10 %	
CMPC Pacífico	622.0	714.6	+14.89 %	
CMPC Santa Fe	0.0	0.0	-	MM
CMPC Tissue	-	67.2	-	PMG
COMBARBALA	-	0.0	-	
Callao	1.6	0.0	-100.00 %	PMG
Calle Calle	0.0	0.0	-	DF
Campiche	6480.0	6416.0	-0.99 %	
Candelaria 1 Diésel	0.0	0.0	-	

Centrales	Prog.	Real	Desv %	Estado
Malalcahuello	24.0	0.0	-100.00 %	
Mampil	78.8	63.2	-19.82 %	
Mantos Blancos-MIMB	0.0	0.0	-	
Mariposas	72.0	46.8	-35.00 %	PMG
Masisa	196.8	203.5	+3.40 %	LF
Maule	0.0	0.0	-	
Mejillones IEM	9047.0	8446.8	-6.63 %	LF
Mejillones-CTM1	2977.7	2162.7	-27.37 %	LF
Mejillones-CTM1 Fuel Oil	-	0.0	-	
Mejillones-CTM2	2280.0	1469.9	-35.53 %	LF
Mejillones-CTM3 Diésel	0.0	0.0	-	
Mejillones-CTM3 GNL	4260.7	4277.3	+0.39 %	
Mejillones-CTM3 Gas Arg	0.0	-	-	
Mejillones-PAM	528.0	475.7	-9.91 %	
Mercurio Sur	11.6	0.3	-97.41 %	
Mocho	81.9	66.2	-19.19 %	
NEGRETE	155.8	0.0	-100.00 %	
Nalcas	6.0	0.0	-100.00 %	PMG
Nehuenco 1 Diésel	0.0	0.0	-	
Nehuenco 1 GNL	7042.7	7036.0	-0.10 %	
Nehuenco 1 Gas Arg	0.0	0.0	-	
Nehuenco 2 Diésel	0.0	0.0	-	
Nehuenco 2 GNL	7545.0	7632.0	+1.15 %	
Nehuenco 2 Gas Arg	0.0	0.0	-	
Nehuenco 9B Diésel	0.0	0.0	-	
Nehuenco 9B GNL	0.0	0.0	-	
Nehuenco 9B Gas Arg	0.0	0.0	-	
Newen Diésel	0.0	0.0	-	DF
Newen Gas	0.0	0.0	-	DF
Newen Gas Arg	0.0	0.0	-	DF
Newen Propano	0.0	-	-	DF
Norgener-NTO1	3052.8	3042.4	-0.34 %	LF
Norgener-NTO2	3037.9	3050.7	+0.42 %	
Norgener-NTO2 Fuel Oil	-	0.0	-	
Nueva Aldea 1	0.0	0.0	-	MM
Nueva Aldea 2	0.0	0.0	-	
Nueva Aldea 3	888.0	931.0	+4.84 %	
Nueva Renca Diésel	0.0	0.0	-	RO
Nueva Renca GNL	7255.7	7589.0	+4.59 %	
Nueva Renca Gas Arg	0.0	0.0	-	
Nueva Ventanas	6118.6	6112.0	-0.11 %	
Ojos de Agua	149.3	146.1	-2.15 %	PMG

Centrales	Prog.	Real	Desv %	Estado
Candelaria 1 GNL	545.5	582.0	+6.69 %	
Candelaria 1 Gas Arg	0.0	0.0	-	
Candelaria 2 Diésel	0.0	0.0	-	
Candelaria 2 GNL	564.3	615.0	+8.98 %	
Candelaria 2 Gas Arg	0.0	0.0	-	
Candelaria Solar	12.4	9.4	-23.96 %	
Canutillar	1192.0	1029.0	-13.68 %	
Capullo	79.2	78.7	-0.63 %	
Cardones	0.0	0.0	-	
Carena	126.0	72.8	-42.22 %	PMG
Carilafquén	48.0	0.0	-100.00 %	
Celco	0.0	58.5	GNP	MM
Cementos Bío Bío	0.0	0.0	-	RO
Cenizas	0.0	0.0	-	
Chacabuquito	151.0	168.3	+11.46 %	
Chacayes	592.3	408.4	-31.05 %	
Chagual	-	0.0	-	
Chapiquiña	134.0	133.3	-0.52 %	
Chiburgo	96.0	96.0	-	PMG
Chillan	-	0.0	-	
Chiloé	0.0	0.0	-	PMG
Cholguán	216.0	143.1	-33.74 %	
Cholguán IFO	-	0.0	-	
Chuyaca	0.0	0.0	-	MM
Cipreses	2040.0	2054.8	+0.72 %	RO
Cipresillos	-	0.0	-	PMG
Cochrane-CCH1	6190.5	4945.1	(*) -20.12 %	LF
Cochrane-CCH2	6224.6	4677.9	(*) -24.85 %	LF
Cogen. Aconcagua	600.0	593.4	-1.10 %	RO
Cogen. Biobío	492.0	1252.5	+154.57 %	
Colbún	4733.0	4740.0	+0.15 %	RO
Colihues Diésel	-	0.0	-	DF
Colihues HFO	0.0	0.0	-	DF
Colmito Diésel	488.0	342.0	-29.91 %	
Colmito GNL	0.0	0.0	-	
Concón	0.0	0.0	-	PMG
Constitución	0.0	0.0	-	PMG
Convento Viejo	0.0	0.0	-	
Coronel Diésel	83.7	182.0	+117.44 %	
Coronel GNL	0.0	0.0	-	
Coronel Gas Arg	0.0	0.0	-	
Coya	0.0	0.0	-	
Cumbres	112.8	111.1	-1.53 %	
Curillinque	1294.8	1330.2	+2.73 %	RO
Degañ	0.0	0.2	GNP	LF
Degañ 2	0.0	0.0	-	DF
Deuco	-	0.0	-	
Diego de Almagro	0.0	0.0	-	
Digua	-	0.0	-	
Don Jorge	4.6	13.5	+193.84 %	
Dos Valles	0.0	0.0	-	PMG

Centrales	Prog.	Real	Desv %	Estado
Olivos	0.0	0.0	-	
PFV AZABACHE	26.7	9.5	-64.37 %	P
PFV EL SALITRAL	21.6	19.4	-10.17 %	
PFV PLAYERITO	15.0	9.3	-38.01 %	
PFV PLAYERO	15.0	9.3	-38.20 %	
PFV RÍO ESCONDIDO	491.8	507.5	+3.19 %	
PFV SANTA ISABEL	30.2	25.6	-15.23 %	
Pajonales	0.0	0.0	-	
Palacios	2.7	4.5	+65.80 %	PMG
Palmucho	558.3	563.0	+0.85 %	
Pangue	768.3	579.1	-24.62 %	RO
Parque Eólico Mesamávida	-	0.0	-	
Pehuenche	5899.0	5164.6	-12.45 %	MM
Peuchén	132.7	41.1	-69.03 %	
Pilmaiquén	280.0	278.1	-0.66 %	RO, MM
Placilla	0.0	0.0	-	PMG
Planta Valdivia	504.4	319.3	-36.69 %	LF
Pretty Field	8.1	0.0	-100.00 %	
Providencia	120.0	116.8	-2.67 %	
Puente Solar	12.6	9.8	-22.43 %	
Pulelfu	67.2	63.0	-6.25 %	PMG
Pullinque	179.5	192.6	+7.32 %	
Punta Colorada Diésel	0.0	0.0	-	DF
Punta Colorada IFO	0.0	0.0	-	
Puntilla	155.6	87.5	-43.77 %	
Queltehues	407.5	366.2	-10.13 %	DF
Quilleco	137.9	531.0	+285.14 %	
Quintay	0.0	0.0	-	PMG
Quintero 1A Diésel	0.0	0.0	-	RO
Quintero 1A GNL	782.7	1060.0	+35.43 %	
Quintero 1A Gas Arg	0.0	0.0	-	
Quintero 1B Diésel	0.0	0.0	-	RO
Quintero 1B GNL	855.2	978.0	+14.35 %	
Quintero 1B Gas Arg	0.0	0.0	-	
RENAICO 2	-	0.0	-	
Ralco	846.6	1106.8	+30.73 %	RO
Rapel	993.4	1170.2	+17.80 %	
Rauquén	51.6	32.3	-37.34 %	
Renaico	103.4	126.9	+22.74 %	PMG
Renca	0.0	0.0	-	
Rinconada	44.3	29.9	-32.60 %	
Rucatayo	218.0	232.3	+6.54 %	
Rucúe	320.9	1307.0	+307.33 %	MM
Río Colorado	43.2	37.2	-13.89 %	
Río Huasco	31.0	26.5	-14.43 %	
Río Picoiquén	52.8	56.2	+6.38 %	
SF Energía	1425.2	1124.2	-21.12 %	
San Andrés	113.6	95.8	-15.69 %	
San Clemente	0.0	0.0	-	PMG
San Gregorio	0.0	0.0	-	PMG
San Ignacio	623.0	614.0	-1.44 %	

Centrales	Prog.	Real	Desv %	Estado
El Paso	110.0	100.8	-8.36 %	
El Peñón	0.0	0.0	-	
El Pinar	-	0.0	-	
El Rincón	5.8	5.8	-	PMG
El Salvador	0.0	0.0	-	
El Toro	2251.5	4534.2	(*) +101.38 %	RO
El Totoral	0.0	0.0	-	PMG, MM
Emelda 1	0.0	0.0	-	
Emelda 2	0.0	0.0	-	
Enaex-CUMMINS	0.0	0.0	-	
Enaex-DEUTZ	0.0	0.0	-	
Energía Pacífico	384.0	345.7	-9.98 %	SDCF
Escuadrón	192.0	121.6	-36.67 %	LF
Esperanza-DS1	0.0	0.0	-	
Esperanza-DS2	0.0	0.0	-	
Esperanza-TG1	0.0	0.0	-	
Espinos	0.0	0.0	-	
Eólica Aurora	194.0	443.1	+128.43 %	
Eólica Cabo Leones 1	158.2	337.1	+113.07 %	
Eólica Cabo Leones 2	145.5	392.8	+169.93 %	
Eólica Cabo Leones 3	244.1	132.2	-45.84 %	
Eólica Canela	14.0	16.3	+16.26 %	
Eólica Canela 2	47.2	55.7	+18.13 %	
Eólica Cuel	126.6	3.0	-97.60 %	
Eólica El Arrayán	167.3	97.5	-41.73 %	
Eólica El Maitén	22.9	0.0	-100.00 %	
Eólica La Esperanza	40.3	0.0	-99.93 %	PMG
Eólica La Estrella	-	167.7	GNP	
Eólica La Flor	191.9	2.5	-98.69 %	
Eólica Lebu	11.9	1.1	-90.76 %	PMG
Eólica Los Buenos Aires	74.4	1.1	-98.52 %	
Eólica Los Cururos	79.7	69.9	-12.29 %	
Eólica Monte Redondo	65.8	32.3	-50.95 %	
Eólica Punta Colorada	4.1	0.0	-100.00 %	DF
Eólica Punta Palmeras	81.3	50.9	-37.37 %	
Eólica Punta Sierra	103.0	98.8	-4.03 %	RO
Eólica Renaico	345.6	10.7	-96.90 %	
Eólica San Gabriel	736.6	35.7	-95.16 %	
Eólica San Juan	220.3	344.5	+56.41 %	
Eólica San Pedro	174.6	373.2	+113.78 %	
Eólica San Pedro 2	305.0	578.0	+89.51 %	LF
Eólica Sarco	145.5	280.7	+92.87 %	
Eólica Sierra Gorda	1068.8	1230.8	+15.15 %	
Eólica Talinay Oriente	109.2	62.1	-43.17 %	
Eólica Talinay Poniente	103.8	54.3	-47.68 %	
Eólica Taltal	368.8	377.3	+2.32 %	LF
Eólica Tolpán Sur	393.7	9.2	-97.67 %	
Eólica Totoral	43.2	40.8	-5.58 %	
Eólica Ucuquer 2	12.5	9.3	-25.86 %	
Eólica Valle de los Vientos	494.0	573.1	+15.99 %	

Centrales	Prog.	Real	Desv %	Estado
San Isidro 1 Diésel	0.0	0.0	-	RO
San Isidro 1 GNL	8225.8	8347.0	+1.47 %	
San Isidro 1 Gas Arg	0.0	0.0	-	
San Isidro 2 Diésel	0.0	0.0	-	RO
San Isidro 2 GNL	9120.0	8816.0	-3.33 %	
San Isidro 2 Gas Arg	0.0	0.0	-	
San Javier	21.7	19.2	-11.79 %	
San Lorenzo 1	0.0	0.0	-	
San Lorenzo 2	0.0	0.0	-	
San Lorenzo 3	0.0	0.0	-	
San Ramiro	26.7	25.5	-4.50 %	
Santa Fe	32.4	25.4	-21.82 %	
Santa Lidia	0.0	0.0	-	
Santa Marta	240.0	95.6	-60.17 %	
Santa María	8975.8	8779.0	-2.19 %	RO
Santa Rita	12.1	0.5	-95.70 %	
Sauzal	530.0	451.7	-14.78 %	RO
Sauzal 60 Hz	-	0.0	-	
Sauzalito	79.8	71.6	-10.31 %	
Solar Aguila 1	12.4	13.3	+7.30 %	
Solar Almeyda	395.1	364.7	-7.70 %	
Solar Andes	132.5	144.2	+8.79 %	LF
Solar Andes 2A	346.6	314.8	-9.19 %	LF
Solar Antay	63.6	45.1	-29.07 %	PMG
Solar Atacama 2	903.8	1075.5	+18.99 %	
Solar Carrera Pinto	448.4	464.6	+3.62 %	
Solar Cerro Dominador	649.1	696.7	+7.34 %	
Solar Chañares	192.0	191.4	-0.33 %	
Solar Diego de Almagro	167.7	156.5	-6.66 %	
Solar Doña Carmen	136.7	133.5	-2.31 %	
Solar El Pelícano	588.6	581.8	-1.16 %	
Solar El Pilar - Los Amarillos	0.0	0.0	-	PMG
Solar El Romero	1174.7	1163.2	-0.97 %	
Solar FV Bolero	915.9	784.8	-14.32 %	
Solar Finis Terrae	634.3	684.6	+7.94 %	LF
Solar GPG San Pedro	613.0	658.0	+7.35 %	
Solar Huatacondo	595.1	583.4	-1.96 %	
Solar Jama	378.3	368.3	-2.63 %	
Solar Javiera	370.1	356.7	-3.64 %	
Solar La Huayca 2	156.0	152.4	-2.32 %	
Solar La Silla	7.6	8.7	+14.21 %	
Solar Lalackama	364.8	339.0	-7.08 %	
Solar Lalackama 2	90.4	104.8	+15.86 %	
Solar Llano de Llampos	533.0	486.3	-8.77 %	
Solar Loma Los Colorados	5.7	4.0	-29.27 %	PMG
Solar Los Loros	324.3	281.3	-13.25 %	LF
Solar Los Tilos	18.0	0.0	-100.00 %	
Solar Luz del Norte	813.1	762.1	-6.27 %	RO
Solar María Elena	439.7	391.1	-11.03 %	
Solar Nuevo Quillagua	679.7	644.1	-5.24 %	

Centrales	Prog.	Real	Desv %	Estado
Florida	0.0	0.0	-	MM
Geo. Cerro Pabellón	864.0	1020.6	+18.12 %	
Guacolda 1	3024.0	3058.0	+1.12 %	LF
Guacolda 2	2515.0	2521.0	+0.24 %	RO, LF
Guacolda 3	0.0	0.0	-	MM
Guacolda 4	3535.4	3397.0	-3.91 %	RO
Guacolda 5	3749.2	3698.0	-1.36 %	RO
Guayacán	148.0	134.6	-9.04 %	
HP EL ATAJO	3.4	22.6	+563.23 %	
HP FLORIDA II	15.0	13.7	-8.67 %	
HP FLORIDA III	55.2	52.1	-5.62 %	
Hidroeléctrica Chilco	-	0.0	-	
Horcones Diésel	0.0	0.0	-	
Horcones TG	-	0.0	-	
Hornitos	206.0	215.1	+4.42 %	
Hornitos-CTH	0.0	0.0	-	SDCF, LF, DF
Huasco	0.0	0.0	-	
Huasco TG IFO	0.0	-	-	
Inacal	0.0	0.0	-	
Isla	1252.3	1129.1	-9.84 %	LF
Itata	0.0	5.2	GNP	
Juncal	113.0	167.7	+48.41 %	PMM
Kelar Diésel	0.0	0.0	-	IF
Kelar GNL	0.0	1394.7	(*)GNP	IF
LA HUELLA	451.3	288.1	-36.17 %	
LOS OLMOS	-	0.0	-	
La Confluencia	448.3	511.4	+14.08 %	
La Higuera	620.1	463.7	-25.22 %	
La Mina	85.5	60.6	-29.12 %	
La Portada-TECNET	0.0	0.0	-	SDCF
Laguna Verde TG	0.0	0.0	-	DF
Laguna Verde TV	0.0	0.0	-	
Laja 1	54.3	150.2	+176.62 %	
Laja Energía Verde	0.0	92.0	GNP	RO
Las Vegas	0.0	0.0	-	PMG
Lautaro 1	624.0	602.8	-3.39 %	RO
Lautaro 2	528.0	461.7	-12.55 %	RO
Lebu	-	0.0	-	PMG
Licantén	156.0	77.7	-50.19 %	
Licán	56.0	52.6	-6.13 %	
Linares Norte	0.0	0.0	-	PMG
Lircay	216.0	231.1	+6.99 %	MM
Llauquereo	6.2	0.0	-100.00 %	PMG
Loma Alta	555.3	553.6	-0.31 %	
Loma Los Colorados 1	0.0	0.0	-	PMG, DF
Loma Los Colorados 2	336.0	277.0	-17.56 %	
Los Guindos TG1 Diésel	0.0	0.0	-	
Los Guindos TG2 Diésel	0.0	0.0	-	
Los Hierros	120.0	0.0	-100.00 %	MM
Los Hierros 2	0.0	0.0	-	MM

Centrales	Prog.	Real	Desv %	Estado
Solar PFV Granja Solar	858.5	784.1	-8.66 %	
Solar PV Conejo	641.8	619.1	-3.54 %	LF
Solar PV Salvador	394.3	371.5	-5.78 %	
Solar Pampa Camarones	42.4	42.8	+1.00 %	
Solar Pampa Solar Norte	381.7	419.0	+9.77 %	
Solar Piloto Cardones	0.8	0.2	-80.77 %	PMG
Solar Pozo Almonte 2	61.4	49.8	-18.92 %	
Solar Pozo Almonte 3	108.8	106.6	-2.01 %	
Solar Puerto Seco	71.8	68.3	-4.82 %	PMG
Solar Quilapilún	390.6	486.7	+24.60 %	
Solar SDGx01	4.8	5.8	+21.04 %	PMG
Solar San Andrés	232.4	211.7	-8.89 %	
Solar Santiago	368.9	468.8	+27.09 %	
Solar Uribe	336.4	301.1	-10.47 %	
Solar Usya	356.2	300.2	-15.73 %	LF
Taltal 1 Diésel	0.0	0.0	-	MM
Taltal 1 GNL	0.0	0.0	-	MM
Taltal 2 Diésel	0.0	0.0	-	
Taltal 2 GNL	838.1	794.0	-5.26 %	
Tamaya-Suta	0.0	0.0	-	
Tarapacá-CTTAR	0.0	0.0	-	
Tarapacá-CTTAR Fuel Oil	-	0.0	-	
Tarapacá-TGTAR	0.0	0.0	-	
Tchamma	-	0.0	-	
Teno	0.0	0.0	-	
Teno Gas 50	247.9	253.3	+2.21 %	LF
Termopacífico	0.0	0.0	-	
Tocopilla-TG1	0.0	0.0	-	
Tocopilla-TG2	0.0	0.0	-	IF
Tocopilla-TG3 Diésel	0.0	0.0	-	IF
Tocopilla-TG3 GNL	0.0	0.0	-	IF, LF
Tocopilla-U14	0.0	0.0	-	SDCF, LF
Tocopilla-U14 Fuel Oil	-	0.0	-	
Tocopilla-U15	2044.5	2047.6	+0.15 %	LF
Tocopilla-U15 Fuel Oil	-	0.0	-	
Tocopilla-U16 Diésel	0.0	0.0	-	
Tocopilla-U16 GNL	5970.1	6089.0	+1.99 %	RO, LF
Tocopilla-U16 Gas Arg	0.0	-	-	
Trapén	748.8	367.8	-50.88 %	LF
Trincao	279.1	203.9	-26.94 %	LF
Trongol	-	0.0	-	PMG
Ujina-1	0.0	11.5	GNP	
Ujina-2	0.0	0.0	-	
Ujina-3	0.0	0.0	-	
Ujina-4	0.0	0.0	-	
Ujina-5	0.0	0.0	-	MM
Ujina-6	0.0	0.0	-	
Ventanas 1	0.0	0.0	-	ERE
Ventanas 2	0.0	3466.0	(*)GNP	LF
Villa Alegre	33.6	24.3	-27.71 %	

Centrales	Prog.	Real	Desv %	Estado
Los Molles	42.9	46.0	+7.10 %	PMM
Los Pinos	753.9	629.0	-16.57 %	
Los Quilos	240.0	268.7	+11.96 %	
Los Vientos	495.2	529.0	+6.82 %	
MALGARIDA 1	-	199.0	GNP	
MALGARIDA 2	1206.1	1120.1	-7.13 %	
MALLECO NORTE	-	0.0	-	
MALLECO SUR	372.9	52.6	-85.89 %	
MECO CHILLAN	-	0.0	-	
Machicura	1140.0	1129.0	-0.96 %	LF, MM
Maitenes	263.6	254.0	-3.64 %	RO, DF

Centrales	Prog.	Real	Desv %	Estado
Villa Solar	11.6	7.5	-35.92 %	
Viñales	528.0	530.1	+0.39 %	
Volcán	156.8	168.6	+7.54 %	
Yungay 1 Diésel	0.0	0.0	-	
Yungay 1 GNL	0.0	0.0	-	
Yungay 2 Diésel	0.0	0.0	-	
Yungay 2 GNL	0.0	0.0	-	
Yungay 3 Diésel	0.0	0.0	-	
Yungay 3 GNL	0.0	0.0	-	
Yungay 4	0.0	0.0	-	
Total	**223368.5**	**224841.1**	**+0.66 %**	

1.2. PMGD

Centrales	Prog.	Real	Desv %
Agni	-	0.0	-
Alerce	-	0.0	-
Alicahue	15.1	13.6	-9.87 %
Allipén	60.3	51.2	-15.10 %
Almendrado	-	0.0	-
Ancalí	-	0.0	-
Argomedo	38.9	27.4	-29.73 %
Aromos	-	0.0	-
Arrayán	-	0.0	-
Auxiliar del Maipo	47.3	40.8	-13.76 %
BERRUECO	20.8	19.8	-5.06 %
Bellavista 1	40.2	69.4	+72.75 %
Biocruz	-	5.0	-
Biomar	-	0.0	-
Bluegate	-	0.0	-
Boldos	-	0.0	-
Boquiamargo	0.0	0.0	-
Bureo	30.6	29.3	-4.23 %
CASABERMEJA	7.0	6.7	-4.36 %
Calafate	-	0.0	-
Calfuco	-	0.0	-
Caliboro	23.3	23.4	+0.40 %
Campesina	-	0.0	-
Casablanca 1	-	0.0	-
Casablanca 2	-	0.0	-
Cavancha	39.7	40.5	+1.93 %
Cañete	-	0.0	-
Chacabuco	57.2	50.3	-11.98 %
Chanleufu	3.3	2.9	-14.10 %
Chifin	-	0.0	-
Chile Generación	-	0.0	-
Chorrillos	-	0.0	-
Chufkén (Traiguén)	-	0.0	-
Ciruelillo	-	0.0	-
Cocharcas	10.3	7.6	-26.44 %
Collil	34.8	19.7	-43.31 %
Conchali	-	0.0	-
Contra	-	0.0	-
Contulmo	-	0.0	-
Copiulemu	-	17.5	-
Correntoso	30.2	11.8	-61.09 %
Cortés	-	0.0	-
Cosapilla	11.0	11.5	+4.26 %
Curacautín	-	9.5	-
Curauma	-	0.0	-
Curileufu	-	0.0	-
DON ANDRÓNICO	10.8	10.5	-3.04 %
Danisco	-	0.0	-
Darlin	41.3	31.2	-24.53 %

Centrales	Prog.	Real	Desv %
Santa Elena	0.0	4.7	-
Santa Irene	-	0.0	-
Santa Isabel	14.5	12.7	-12.39 %
Sauce Andes	6.7	6.8	+0.80 %
Sepultura	-	0.0	-
Skretting	-	0.0	-
Skretting Osorno	-	0.0	-
Sol de Septiembre	52.1	44.8	-13.97 %
Solar Alto	17.4	11.7	-32.53 %
Solar Altos de Til Til	11.1	8.9	-19.92 %
Solar Altos del Paico	0.0	-	-
Solar Alturas de Ovalle	21.9	14.3	-34.74 %
Solar Amparo del Sol	12.3	5.2	-57.89 %
Solar Antonia	14.2	9.8	-30.53 %
Solar Ariztía	0.0	0.0	-
Solar Bellavista	12.6	9.0	-28.36 %
Solar Cabilsol	8.8	15.1	+71.14 %
Solar Cachiyuyo 2	62.9	63.0	+0.17 %
Solar Calama 1	73.9	69.0	-6.59 %
Solar Calle Larga	13.7	13.0	-5.09 %
Solar Canesa 1	18.5	12.9	-30.63 %
Solar Casuto	12.9	11.6	-10.00 %
Solar Catemu	10.2	9.1	-10.47 %
Solar Catán	7.9	11.7	+48.48 %
Solar Cernicalo 1	2.6	4.8	+85.77 %
Solar Cernicalo 2	2.6	4.5	+71.15 %
Solar Chalinga	15.1	0.0	-100.00 %
Solar Chancon	4.6	8.2	+78.70 %
Solar Chimbarongo	4.6	9.2	+100.87 %
Solar Chuchiñi	10.5	13.4	+27.31 %
Solar Citrino	13.3	11.4	-14.60 %
Solar Cordillerilla	4.4	1.9	-57.98 %
Solar Covadonga	62.0	52.3	-15.56 %
Solar Crucero	14.5	10.9	-24.67 %
Solar Cruz	17.5	15.4	-11.79 %
Solar Cuz Cuz	11.0	11.1	+0.88 %
Solar Don Eugenio	6.3	12.1	+90.18 %
Solar Don Mariano	13.8	9.5	-31.35 %
Solar Eclipse	43.9	37.6	-14.49 %
Solar El Boco	7.4	26.1	+253.24 %
Solar El Chincol	11.7	8.5	-27.58 %
Solar El Chucao	10.9	6.9	-36.82 %
Solar El Divisadero	12.6	17.1	+36.28 %
Solar El Estero	9.2	7.5	-18.21 %
Solar El Laurel	34.7	27.7	-20.23 %
Solar El Picurio	5.4	11.1	+105.56 %
Solar El Pilpen	6.3	13.4	+112.06 %
Solar El Pitio	5.1	8.5	+67.06 %
Solar El Queltehue	7.2	-	-

Centrales	Prog.	Real	Desv %
Don Walterio	44.1	29.1	-34.13 %
Dongo	24.5	15.3	-37.71 %
Donguil	1.0	0.8	-22.82 %
Doña Hilda	4.8	2.2	-54.22 %
Doña Javiera	-	2.3	-
Doñihue	40.2	27.7	-31.16 %
EL ROMERAL	43.0	30.7	-28.69 %
ETERSOL	-	0.0	-
Eagon	-	0.0	-
El Agrio	3.2	2.9	-8.85 %
El Arrayán	-	0.0	-
El Campesino 1	-	0.2	-
El Canelo	40.3	39.5	-1.90 %
El Canelo 1	-	14.1	-
El Colorado	6.8	5.0	-26.20 %
El Condor	6.0	4.0	-32.95 %
El Diuto	58.5	55.7	-4.74 %
El Faro	-	0.0	-
El Litre	48.1	27.9	-41.93 %
El Llano	0.0	0.0	-
El Manzano	45.4	0.0	-100.00 %
El Mirador	1.9	1.1	-45.11 %
El Molle	-	0.0	-
El Nogal	-	0.0	-
El Queltehue	-	12.9	-
El Resplandor	12.8	7.0	-44.92 %
El Tártaro	0.0	0.0	-
Energía León	-	80.1	-
Ensenada	0.0	0.0	-
Ermitaño	-	0.0	-
Estancilla	-	0.0	-
Estandartes	-	0.0	-
Eyzaguirre	11.2	11.1	-0.98 %
Eólica El Arrebol	38.3	5.0	-87.04 %
Eólica Huajache	11.7	2.3	-80.47 %
Eólica Las Peñas	15.6	0.0	-100.00 %
Eólica Lebu 3	10.3	0.4	-96.59 %
Eólica Raki	17.6	0.0	-100.00 %
Eólica Ucuquer	8.6	46.6	+443.69 %
Eólico El Nogal	54.3	0.5	-99.01 %
Galpón	9.9	9.2	-6.47 %
Gami	-	0.0	-
Granada	34.1	24.6	-27.78 %
Guanaco Solar	14.4	0.0	-100.00 %
HBS	-	5.6	-
HBS-GNL	-	13.1	-
Hidrobonito MC1	53.9	48.6	-9.86 %
Hidrobonito MC2	32.7	26.0	-20.74 %
Hidroeléctrica Cumpeo	39.5	0.2	-99.47 %
Homero	-	12.3	-
JCE	-	0.0	-

Centrales	Prog.	Real	Desv %
Solar El Quemado	17.9	16.1	-9.77 %
Solar El Queule	26.3	21.8	-17.43 %
Solar El Roble	17.7	31.5	+77.74 %
Solar El Sauce	17.7	10.5	-40.62 %
Solar Encon	42.8	37.6	-12.32 %
Solar Esperanza	3.2	0.0	-100.00 %
Solar Filomena	12.7	11.2	-12.13 %
Solar Fotovolt	0.0	0.0	-
Solar Francisco	-	0.0	-
Solar GR Lemu	20.0	13.7	-31.51 %
Solar GR Pepa	15.0	14.2	-5.44 %
Solar GR Santa Rosa	47.1	36.6	-22.31 %
Solar Girasoles	13.2	10.9	-17.23 %
Solar Guadalao	14.4	10.8	-24.93 %
Solar Homero	6.0	-	-
Solar Hormiga	6.9	0.0	-100.00 %
Solar Hornitos	1.0	0.8	-21.56 %
Solar Illapel 5X	16.6	1.7	-90.05 %
Solar Jahuel	27.3	25.9	-5.34 %
Solar Jaururo	11.5	8.5	-25.97 %
Solar José Soler Mallafré	7.7	5.2	-33.10 %
Solar Konda	13.9	12.2	-12.50 %
Solar La Acacia	16.6	27.4	+64.82 %
Solar La Blanquina	44.5	35.1	-21.19 %
Solar La Chapeana	10.2	6.8	-33.65 %
Solar La Chimba Bis	12.7	5.4	-57.88 %
Solar La Esperanza 2	27.7	36.6	+31.92 %
Solar La Estancia	0.0	0.0	-
Solar La Frontera	14.8	20.3	+37.38 %
Solar La Lajuela	28.0	19.8	-29.37 %
Solar La Manga	10.8	9.3	-13.59 %
Solar La Quinta	6.3	11.8	+86.71 %
Solar Lagunilla	10.8	11.6	+7.51 %
Solar Las Araucarias	0.0	0.0	-
Solar Las Codornices	12.1	9.6	-20.65 %
Solar Las Mercedes 1	13.5	9.8	-27.36 %
Solar Las Mollacas	10.2	3.3	-67.65 %
Solar Las Palomas	6.3	9.2	+45.71 %
Solar Las Perdices	8.6	8.8	+1.78 %
Solar Las Rojas	11.9	3.3	-71.94 %
Solar Las Terrazas	3.2	2.8	-12.50 %
Solar Las Torcazas	-	11.3	-
Solar Las Turcas	6.3	12.5	+98.10 %
Solar Lipangue	14.7	13.8	-6.56 %
Solar Llanos de Potroso	0.0	2.3	-
Solar Lo Miranda	30.6	21.1	-31.29 %
Solar Lo Sierra	14.5	11.6	-20.21 %
Solar Loreto	12.5	9.5	-23.62 %
Solar Los Gorriones	5.2	7.0	+34.62 %
Solar Los Libertadores	9.4	29.9	+218.40 %
Solar Los Paltos	13.6	12.0	-11.46 %

Centrales	Prog.	Real	Desv %
Juncalito	0.0	0.0	-
LAS TORTOLAS	0.5	0.0	-100.00 %
LLAY LLAY	-	0.0	-
LUMBRERAS	17.4	15.0	-13.76 %
La Arena	0.0	0.0	-
La Bifurcada	4.0	3.9	-1.58 %
La Compañía 2	10.3	17.9	+73.67 %
La Ligua	16.7	13.5	-19.39 %
La Montaña 1	0.0	0.0	-
La Montaña 2	0.0	0.0	-
La Paloma	15.5	2.3	-85.29 %
La Viña - Alto la Viña	11.8	12.0	+1.07 %
Las Chacras	14.3	11.0	-23.09 %
Las Flores	15.0	8.9	-40.89 %
Las Lechuzas	12.2	9.4	-23.40 %
Las Pampas	-	0.0	-
Las Vertientes	27.9	27.7	-0.77 %
Lepanto	-	0.0	-
Lipigas Concón	-	0.2	-
Lirio del campo	0.5	0.4	-15.64 %
Lonquimay	-	0.0	-
Los Bajos	50.5	38.8	-23.08 %
Los Colonos	-	0.0	-
Los Corrales	5.6	6.8	+21.51 %
Los Corrales 2	0.4	0.0	-100.00 %
Los Morros	8.7	9.5	+9.98 %
Los Negros	-	0.0	-
Los Padres	0.2	0.0	-100.00 %
Los Perales	16.5	14.6	-11.60 %
Los Sauces	-	0.0	-
Los Álamos	-	0.0	-
Louisiana Pacific	-	0.0	-
Lousiana Pacific 2	-	0.0	-
MCH-Dosal	-	0.0	-
MSA-1	1.8	1.3	-30.13 %
Maisan	2.0	1.9	-3.67 %
Mallarauco	66.7	65.1	-2.40 %
María Elena	0.3	0.7	+114.51 %
María Pinto	13.4	11.4	-14.73 %
Melo	43.3	43.6	+0.68 %
Mimbre	-	0.0	-
Minihidro Alto Hospicio	18.7	21.6	+15.18 %
Minihidro El Toro	18.0	13.1	-27.32 %
Minihidro Santa Rosa	11.4	10.9	-4.47 %
Molinera Villarrica	1.3	4.1	+217.60 %
Monte Patria	-	0.0	-
Muchi	0.0	0.0	-
Multiexport 1	-	0.0	-
Multiexport 2	-	0.0	-
Munilque 1	0.8	0.7	-18.17 %

Centrales	Prog.	Real	Desv %
Solar Los Patos	5.3	9.7	+82.83 %
Solar Los Puquios	16.8	6.6	-60.48 %
Solar Luce	12.5	8.2	-34.10 %
Solar Luders	5.9	12.1	+104.58 %
Solar Luna	11.8	9.6	-18.42 %
Solar Luna del Norte	16.1	15.6	-2.64 %
Solar Malaquita 2	66.3	59.5	-10.37 %
Solar Marchigue 2	27.7	37.3	+34.59 %
Solar Marchigue 7	14.6	11.0	-24.53 %
Solar Marin	17.8	16.0	-10.51 %
Solar Montt	15.8	14.7	-6.90 %
Solar Norte Chico 1	11.8	10.3	-12.96 %
Solar Ocoa	8.3	14.4	+73.98 %
Solar Olivillo	39.9	38.8	-2.84 %
Solar Ovejería	19.7	22.6	+14.67 %
Solar PFV Mostazal	16.0	39.9	+149.38 %
Solar PMGD Diego de Almagro	0.0	0.0	-
Solar PSF Lomas Coloradas	8.4	11.5	+37.43 %
Solar Pama	12.4	11.4	-7.77 %
Solar Panquehue 2	15.5	32.0	+106.96 %
Solar Paraguay	47.9	31.5	-34.16 %
Solar Parque Bicentenario	10.3	8.0	-22.59 %
Solar Pedreros	16.6	14.7	-11.72 %
Solar Peralillo	5.3	10.8	+103.21 %
Solar Pica	0.0	0.0	-
Solar Piquero	14.1	13.7	-3.04 %
Solar Pirque	14.6	11.8	-19.00 %
Solar Placilla	47.5	32.3	-32.02 %
Solar Población	14.4	8.0	-44.38 %
Solar Portezuelo	9.2	10.6	+15.21 %
Solar Pozo Almonte 1	0.0	0.0	-
Solar Pullalli	12.1	8.0	-33.92 %
Solar Punta Baja	12.7	10.0	-20.81 %
Solar Queltehue	13.6	9.0	-33.64 %
Solar RLA	12.8	10.1	-21.14 %
Solar Ranguil	14.2	10.1	-28.99 %
Solar Rodeo	13.4	11.9	-11.36 %
Solar Rovián	38.9	25.3	-35.05 %
Solar San Francisco	13.5	11.7	-13.04 %
Solar San Isidro	11.8	8.5	-28.16 %
Solar San Pedro	5.9	13.2	+123.90 %
Solar Santa Adriana	12.2	9.7	-20.26 %
Solar Santa Amelia	16.7	12.8	-23.31 %
Solar Santa Cecilia	15.0	12.6	-16.20 %
Solar Santa Clara	12.8	0.0	-100.00 %
Solar Santa Julia	8.8	15.8	+80.00 %
Solar Santa Laura	5.9	11.4	+92.37 %
Solar Santuario	8.5	15.7	+84.59 %
Solar Sol	16.1	16.0	-0.15 %
Solar Talca	21.9	26.4	+20.64 %

Centrales	Prog.	Real	Desv %
Munilque 2	9.3	9.0	-2.75 %
OVALLE NORTE	-	0.0	-
Orafti	-	0.0	-
PENCAHUE ESTE	-	0.0	-
PFV CANELILLO	17.5	14.4	-17.56 %
PFV CIPRES	33.5	25.0	-25.28 %
PFV COCINILLAS	16.1	13.9	-13.63 %
PFV PITRA	15.4	13.1	-15.34 %
PFV SANTA INES	26.5	13.9	-47.78 %
PINARES	-	0.0	-
Palmar	19.1	14.9	-22.09 %
Panguipulli	-	0.0	-
Pehui	4.0	4.0	-1.81 %
Pichilonco	6.5	4.3	-34.28 %
Picoltué	-	0.0	-
Pilpilen	15.4	11.9	-22.76 %
Pitotoy	13.0	9.0	-30.83 %
Puclaro	28.2	22.6	-19.86 %
Punitaqui	-	0.0	-
Purísima	9.5	8.3	-12.72 %
QUINANTU	33.0	32.0	-3.07 %
QUITRALMAN	-	0.0	-
Quillaileo	4.8	0.0	-100.00 %
Quillay	13.0	10.9	-16.54 %
RAULI	47.1	32.9	-30.13 %
RINCONADA NORTE	-	0.0	-
Ramadilla	-	0.0	-
Rapaco	-	0.0	-
Raso Power	-	10.8	-
Reca	5.6	4.2	-23.72 %
Rey	-	0.0	-
Riñinahue	6.1	22.2	+266.19 %
Robleria	12.8	0.0	-100.00 %
Río Azul	-	0.0	-
Río Mulchén	2.3	2.0	-15.66 %
SANTA CAROLINA	14.8	11.0	-25.79 %
Salmofood 1	-	0.0	-

Centrales	Prog.	Real	Desv %
Solar Talhuén	19.3	8.7	-54.87 %
Solar Tambo Real	15.9	13.8	-12.97 %
Solar Techos de Altamira	0.3	0.0	-100.00 %
Solar Til Til	7.7	8.8	+13.28 %
Solar Trebal	14.7	0.0	-100.00 %
Solar Trica-Dos	8.3	6.5	-22.13 %
Solar Tricahue 2	49.3	34.5	-29.87 %
Solar Tucúquere	14.5	13.4	-7.66 %
Solar UTFSM Valparaíso Valdés	0.3	0.0	-100.00 %
Solar UTFSM Viña del Mar	0.9	0.6	-34.18 %
Solar Valle Este 2	57.2	29.5	-48.46 %
Solar Valle Oeste 2	56.4	33.9	-39.87 %
Solar Valle de la Luna 2	7.3	11.3	+54.25 %
Solar Victoria	30.6	64.4	+110.27 %
Solar Villa Cruz	9.8	7.5	-23.14 %
Solar Villa Prat	13.6	10.0	-26.89 %
Solar Villa Seca	11.2	7.1	-37.21 %
Solar Vituco 2B	14.8	11.0	-25.33 %
Solar Ñilhue	3.0	3.4	+12.48 %
Solar Ñiquén	13.0	7.8	-40.37 %
Southern	-	0.0	-
Tambores	-	0.0	-
Tamm	-	0.0	-
Tapihue	-	0.0	-
Tirúa	-	0.0	-
Tomaval	-	4.8	-
Trailelfú	1.4	0.6	-59.29 %
Tranquil	0.0	0.0	-
Trebal Mapocho	-	12.4	-
Trueno	11.3	10.6	-5.90 %
Truful Truful	18.7	0.0	-100.00 %
Venturada	43.3	27.5	-36.56 %
Watts 1	-	0.0	-
Watts 2	-	0.0	-
Yumbel	-	0.0	-
Zapallar	-	0.0	-
Zofri	-	0.0	-
Total	**4629.1**	**4101.1**	**-11.41 %**

Abreviaturas:

CSE: Conectada a Sistema Externo
DF: Desconexión Forzada
DLC: Desconectada con Limitación de Combustible
DLCI: Desconectada con Limitación de Combustible por Instalaciones
DLF: Desconectada con Limitación Forzada
DLP: Desconectada con Limitación Programada
DP: Desconexión Programada
DRO: Desconectada con Restricción Operativa
ERE: Estado de Reserva Estratégica
FE: Falla Externa
LCI: Limitación de Combustible por Instalaciones
LF: Limitación Forzada
LP: Limitación programada
MM: Mantenimiento Mayor
P:Prueba de Puesta en Servicio
PDO: Prueba DO
PMG: Pequeño Medio de Generación
PMGD: Pequeño Medio de Generación Distribuida
PMM: Programa de Mantenimiento Mayor
PMMep: Programa de Mantenimiento Mayor con extensión de plazo

GNP: Generación no programada
IF: Indisponibilidad por Falla
IL: Informe de Limitación de Unidades Generadoras
LC: Limitación de Combustible
PO: Prueba Operacional
RO: Restricción Operativa
SDCF: Solicitud de desconexión de curso forzoso
SI: Sin información

JUSTIFICACIÓN DE PRINCIPALES DESVIACIONES (*)	
El Toro	Mayor generación real por costo marginal.
Ventanas 2	Generación no programada por disponibilidad anticipada.
Cochrane-CCH1	Menor generación real por limitación.
Cochrane-CCH2	Menor generación real por limitación.
Kelar GNL	GNP por disponibilidad anticipada.

$$(*)\ si \left\{ \begin{array}{c} \left| E_{real} - E_{programada} \right| > 12.5\% E_{programada} \\ y \\ \left| E_{real} - E_{programada} \right| > 0.5\% E_{total\ real} \end{array} \right\}$$

ESTADO DE LAS CENTRALES

3.1. Desconexión Forzada

CENTRALES (≥100 MW)	Disponibilidad (%)	Observaciones
Hornitos-CTH	0.0	Trip de la unidad por bajo nivel de cántara, según IF 2021001282.

3.2. Estado de Reserva Estratégica

CENTRALES (≥100 MW)	Disponibilidad (%)	Observaciones
Ventanas 1	100.0	Ventanas 1 se encuentra en Estado de Reserva Estratégica. Por lo tanto, para solicitar su despacho se debe cumplir lo indicado en el “Reglamento de Potencia” (Decreto 62/2006, modificado por el Decreto 42 del 2020), específicamente lo señalado en el “Art. 25 quinquies”

3.3. Indisponibilidad por Falla

CENTRALES (≥100 MW)	Disponibilidad (%)	Observaciones
Kelar Diésel	0.0	Kelar TG2 indisponible por alta vibración en los descansos del compresor y turbina, según IF 2021000581.
Kelar GNL	0.0	Kelar TG2 indisponible por alta vibración en los descansos del compresor y turbina, según IF 2021000581.

3.4. Limitación Forzada

CENTRALES (≥100 MW)	Disponibilidad (%)	Observaciones
Atacama-2 Diésel	69.4	Limitado en 245 MW con diésel por falla en bomba de respaldo de agua de alimentación de alta presión, según IL 2021001260.
Cochrane-CCH1	77.2	Unidad limitada en 130 MW por control de emisiones de SO2, según IL 2021001267.
Cochrane-CCH2	74.8	Unidad limitada en 130 MW por control de emisiones de SO2, según IL 2021001266.
Eólica Taltal	100.0	Parque eólico sin control de potencia reactiva, error de Scada.
Guacolda 1	87.5	Limitada en 126 MW, por máximo control de válvula de turbina., según IL 2021000975.
Guacolda 2	68.0	Limitada en 105 MW. Causa informada: Control de parámetros del sistema de circulación, según IL 618.
Hornitos-CTH	0.0	Unidad limitada en 173 MW por máxima apertura de válvula turbina, según IL 2021000361.
Mejillones-CTM1	49.98	Unidad limitada en 60 MW por reparación rotura de mangueras de transporte de bicarbonato, según SICF 2021042947.
Mejillones-CTM2	38.96	Unidad limitada en 60 MW por alto nivel de silo de cenizas, según IL 2021001259.
Mejillones IEM	94.1	Limitada en 355 MW. Causa informada: Alta vibración en descanso N°1. Según IL 2021001155.
Norgener-NTO1	95.7	Unidad limitada en 134 MW por verificación de Pmax con pruebas de performance de turbina y caldera, según IL 2021000072.
Solar Finis Terrae	57.9	Limitado en 80 MW por cabinas de inversores siniestradas, según IL 2021000247.
Solar PV Conejo	96.5	Limitada en 95 MW, según IL 2021001010.
Tocopilla-U14	0.0	Unidad limitada en 85 MW por alta temperatura de vapor recalentado, según IL 2021000609.
Tocopilla-U15	68.1	Unidad limitada en 90 MW por filtración descarga del desaireador, según IL2021000376.
Tocopilla-U16 GNL	93.8	Unidad limitada en 340 MW por alta diferencial en parámetro VIGV (álabes móviles compresor TG), según IL 2021000915.
Ventanas 2	0.0	Limitada en 192 MW, Causa informada: Control de parámetros del sistema de combustión, según IL 2021001168.

3.5. Mantenimiento Mayor

CENTRALES (≥100 MW)	Disponibilidad (%)	Observaciones
Angamos-ANG2	0.0	Mantenimiento mayor, según SD 2021026547.
Guacolda 3	0.0	Mantenimiento Mayor.
Pehuenche	50.0	U-2 Mantenimiento Mayor.

CENTRALES (≥100 MW)	Disponibilidad (%)	Observaciones
Rucúe	50.0	U-2 Mantenimiento Mayor.
Taltal 1 Diésel	0.0	Mantenimiento Mayor.
Taltal 1 GNL	0.0	Mantenimiento Mayor.

3.6. Restricción Operativa

CENTRALES (≥100 MW)	Disponibilidad (%)	Observaciones
Abanico	100.0	Limitada a un mínimo técnico provisorio de 5 MW. Causa informada: Debe quedar una unidad en servicio para alimentar al cliente externo Frontel, que abastece la zona de Antuco, Abanico y Lago Laja,
Antuco	100.0	C. Antuco U-1 y 2 con informe de limitación. Causa informada: La tasa de toma de carga de la central se deberá limitar a 40 MW por cada hora, para no afectar con golpes de agua las obras hidráulicas de los canales de regadío (Zañartu, Collao, Ríos - Pinochet y Antuco), que se encuentran inmediatamente aguas abajo de la descarga de la central Antuco. La potencia mínima de operación de la Unidad N ° 2 es de 80 MW. Debido a la instalación de un sistema que permite inyectar aire en la zona del rodete, excepcionalmente, la unidad N ° 2 puede operar en forma extraordinaria y no permanente bajo el mínimo técnico con una carga de 60 MW (no se permite generar en zonas intermedias para evitar la alta vibración en turbina y corte de pernos en tubo intermedio). Para cargas mayores a 80 MW, la Unidad se debe mantener limitada debido al comportamiento anormal en lógica asociada al set-point del controlador SCADA 800M, por lo que en todo su rango de generación (0 a 160 MW) no participa en el control primario ni secundario de frecuencia (AGC), según IL 2021001197 y 2021001198.
Cipreses	100.0	C. Cipreses, de acuerdo a convenio de riego de la Laguna Maule de 1947, en temporada de riego y cuando el río Maule en Armerillo se encuentra deficitario (actual escenario) se debe al menos generar el caudal afluente a la laguna La Invernada, lo que implica no embalsar. En la práctica, ésta condición se cumple manteniendo la cota de la Laguna en un nivel no mayor al que comienza en un conteo semanal. Para este periodo de la temporada actual, la cota se ha fijado en: 1.313.43 msnm, correspondiente a la cota final del día Domingo 20/12, según IL 2020002484.
Colbún	100.0	Limitada para partida autónoma de forma automática. Causa informada: Falla de medida de potencial de barra N°1 SS/AA 13.8 KV, según IL 2021000818.
El Toro	100.0	C. El Toro limitado para realizar AGC, según IL2021001180.
Guacolda 2	68.0	Limitada a variar entre plena carga y MT con Tpo. de estabilización de 2 hrs para disminuir stress térmico de paneles de sobrecalentado y recalentado de la caldera, según IL 2020000111.
Guacolda 4	94.0	Limitada a variar entre plena carga y MT con Tpo. de estabilización de 2 hrs para disminuir stress térmico de paneles de sobrecalentado y recalentado de la caldera, según IL 2019000957.
Guacolda 5	66.7	Por estabilización de caldera, Unidad debe cumplir tiempo de estabilización de 2 hrs, según IL 2020002295.
Nueva Renca Diésel	100.0	Limitada a operar con diésel en algunos escenarios. Causa informada: En escenarios de Pre emergencia y emergencia ambiental en la región Metropolitana, no puede operar con combustible diésel y en caso de encontrarse operando con el mencionado combustible, debe detener el ciclo combinado, según IL 20200001487.
Pangue	100.0	U-1 limitada a generar 25 MVAr cada vez que la unidad genere más de 180 MW. Causa informada: Debido a la configuración de S/E GIS de Pangue, por estar en servicio circuito N°2, cuando U-1 supere los 180 MW se deberá inyectar 25 MVAr, esto ultimo para evitar fluctuaciones de potencia activa, según IL 2021000433.
Quintero 1A Diésel	0.0	Limitada a operar con diésel por restricciones ambientales, según IL 2020000259.
Quintero 1B Diésel	0.0	Limitada a operar con diésel por restricciones ambientales, según IL 2020000260.
Ralco	100.0	C. Ralco con limitación. Causa informada: Informe de limitación por disminución máxima diaria en embalse Ralco. Por acuerdo a convenio firmado por usuarios de junta de vigilancia del rio Biobío, de forma excepcional, ritmo de descenso máximo de embalse Ralco no deberá superar los 12 cm/día, según IL 2021001186.
San Isidro 1 Diésel	0.0	Limitación operación Combustible de Respaldo; Conforme a la Resolución de Calificación Ambiental (RCA) N° 2/97, de la Comisión Regional del Medio Ambiente (COREMA) de Valparaíso, y la RES. EXTA. N° 25/97, del Director Ejecutivo de la Comisión Nacional de Medio Ambiente (CONAMA), que aprueba la operación de la Unidad I de San Isidro, el uso del combustible de respaldo (Diésel) tiene lugar en caso de emergencia, originada en la falla del suministro de gas natural por una causa fortuita o de fuerza mayor que interrumpa el suministro desde los yacimientos de Argentina y que exista una alta demanda que no sea posible abastecer con centrales hidroeléctricas y térmicas a carbón. El Uso del Combustible no exime del cumplimiento de la Norma de emisión contenida en el RCA y en DS N° 13 Norma de emisión de Centrales Térmicas, según IL 2021000299.

CENTRALES (≥100 MW)	Disponibilidad (%)	Observaciones
San Isidro 2 Diésel	0.0	Limitación operación Combustible de Respaldo; Conforme a la Resolución de Calificación Ambiental (RCA) N° 2/97, de la Comisión Regional del Medio Ambiente (COREMA) de Valparaíso, y la RES. EXTA. N° 25/97, del Director Ejecutivo de la Comisión Nacional de Medio Ambiente (CONAMA), que aprueba la operación de la Unidad I de San Isidro, el uso del combustible de respaldo (Diésel) tiene lugar en caso de emergencia, originada en la falla del suministro de gas natural por una causa fortuita o de fuerza mayor que interrumpa el suministro desde los yacimientos de Argentina y que exista una alta demanda que no sea posible abastecer con centrales hidroeléctricas y térmicas a carbón. El Uso del Combustible no exime del cumplimiento de la Norma de emisión contenida en el RCA y en DS N° 13 Norma de emisión de Centrales Térmicas, según IL 2021000298.
Santa María	100.0	Tiempo de estabilización de 2 horas (solo para cambios en el sentido de la carga), según IL 20200001130. Control terciario de frecuencia CTF con limitación. Causa informada: No se puede aplicar CTF mientras este vigente la limitación 2020001130, según IL 2020001885.
Solar Luz del Norte	100.0	Indisponible para el AGC. Causa informada: No obedece consiga de bajada, según IL 2020001994.
Tocopilla-U16 GNL	93.8	Limitada en mínimo técnico provisorio de 150 MW por problemas en quemadores cámaras S.E.V., según IL 2021001192.

3.7. Solicitud de desconexión de curso forzoso

CENTRALES (≥100 MW)	Disponibilidad (%)	Observaciones
Hornitos-CTH	0.0	Reparar rotura en ducto de caldera, según SDCF 2021038486.
Tocopilla-U14	0.0	Bajo stock de caliza, según SDCF 2021042044.

4.1. Observaciones

Hora	Centro de Control	Observación
00:00	CDC	Cs. PFV Loma Los Colorados, PE Lebu (ampliación de 6,5 a 10 MW), Loma Los Colorados 2 (U-15 y 16), Dos Valles, Digua, Chagual (Ex Los Cóndores), PFV Azabache, PFV La Huella, PFV Río Escondido, PFV Malgarida, PFV Campos de Sol, PE La Estrella, PE Negrete, CSP Cerro Dominador, PE Malleco Sur y Aillín, continúan en período de puesta en servicio.
00:00	Colbún	C. Canutillar se declara en condición de agotamiento.
00:09	Transelec	Línea de 110 kV Huasco - Maitencillo 1 cerrada y cancelado IF 2021001411.
00:42	Interchile	Línea de 500 kV Nueva Cardones - Nueva Maitencillo 2 abierta para regular tensión.
01:09	Transelec	Línea de 220 kV Ciruelos - Valdivia 1 abierta para regular tensión.
01:09	Celeoredes	Línea de 500 kV Ancoa - Alto Jahuel 3 abierta para regular tensión.
01:10	CGE	Línea de 66 kV Ovalle - Punitaqui interrupción forzada por protecciones con reconexión automática con éxito, según IF 2021001412.
01:15	Transelec	Línea de 220 kV El Laurel - Nueva Pichirropulli 2 abierta para regular tensión.
02:06	Transelec	Línea de 500 kV Ancoa - Alto Jahuel 2 abierta para regular tensión.
02:49	Gen. Metropolitana	S/E Santiago Solar 52H2 de la línea de 110 kV Cerro Navia - Santiago Solar cerrado.
03:53	CGE	Línea de 66 kV Ovalle - Punitaqui interrupción forzada por protecciones con reconexión automática con éxito, según IF 2021001416.
04:07	CGE	Línea de 66 kV Ovalle - Punitaqui interrupción forzada por protecciones con reconexión automática con éxito, según IF 2021001417.
04:15	CGE	S/E Punitaqui transferido consumos desde S/E Ovalle a S/E Illapel por medio de microcorte, por reiteradas reconexiones automáticas de línea de 66 kV Ovalle - Punitaqui.
04:55	AES Gener	C. Ventanas 2 disponible y cancelada desconexión de curso forzoso SDCF 2021042068. Continúa limitada en 160 MW con solicitud de intervención de curso forzoso. Causa informada: Reparar pulverizador D fallado, según SICF 202141434.
05:14	CGE	Línea de 66 kV Ovalle - Punitaqui interrupción forzada por protecciones con reconexión automática con éxito, según IF 2021001418.
05:20	CGE	Línea de 66 kV Ovalle - Punitaqui con solicitud de desconexión de curso forzoso. Causa informada: Revisión por reiteradas reconexiones automáticas con éxito, según SDCF 2021042948.
05:36	Engie Generación	C. Mejillones CTM1 limitada a MT con solicitud de intervención de curso forzoso. Causa informada: Reparación rotura de mangueras de transporte de bicarbonato, según SICF 2021042947.
06:10	Transelec	Línea de 500 kV Ancoa - Alto Jahuel 2 cerrada.
07:00	Enel Transmisión	SDAC habilitado.
07:56	Transelec	Línea de 500 kV Ancoa - Entre Ríos 2 cerrada.
08:17	Celeoredes	Línea de 500 kV Ancoa - Alto Jahuel 3 cerrada.
08:17	Interchile	Línea de 500 kV Nueva Cardones - Nueva Maitencillo 2 cerrada.
08:26	Transelec	Línea de 220 kV Ciruelos - Valdivia 1 cerrada.
08:27	Transelec	Línea de 220 kV El Laurel - Nueva Pichirropulli 2 cerrada.
08:58	Interchile	S/E Nueva Pan de Azúcar conectada CCSS de línea de 500 kV Nueva Maitencillo - Nueva Pan de Azúcar 1 y 2.
09:06	Interchile	S/E Nueva Pan de Azúcar conectada CCSS de línea de 500 kV Nueva Pan de Azúcar - Polpaico 1 y 2.
10:30	Enor Chile	C. PAM con solicitud de desconexión de curso forzoso. Causa informada: Inspección y reparación de quemador de azufre perteneciente al proceso productivo de la Planta de Ácido, según SDCF 2021043006.
11:17	Enor Chile	C. PAM cancelada solicitud de desconexión de curso forzoso, según SDCF 2021043006.
11:30	Enel Generación	C. Pehuenche se declara en condición de agotamiento.
11:48	CGE	S/E Angol interruptor B1 de la línea de 66 kV Angol- Nahuelbuta interrupción forzada por protecciones con reconexión automática con éxito, según IF 2021001421.
12:34	AES Gener	C. Cochrane CCH2 limitada en 130 MW. Causa informada: Control de emisiones de SO2, según IL 2021001266.
12:35	Colbún	Línea de 220 kV Canutillar-P. Montt 2 cerrada.

Hora	Centro de Control	Observación
13:05	Enel Transmisión	Línea de 110 kV C. Navia - Lo Aguirre 1 interrupción forzada por protecciones, se pierden 42 MW de consumos de S/E San Pablo. Producto de la perturbación en el anillo de Enel Transmisión se pierden transitoriamente 180 MW de consumos y procesos productivos.
13:05	Codelco Andina	C. M. Codelco División Andina pierde 14 MW de consumos producto de la perturbación
13:06	AES Gener	C. Ventanas 2 limitada a 140 MW con solicitud de intervención de curso forzoso. Causa informada: Retrolavado de caja del condensador, según SICF 2021043046.
13:08	Codelco Andina	C. M. Codelco Divisón Andina normaliza el 100 % de los consumos.
13:12	Enel Transmisión	S/E San Pablo normalizado 100 % de los consumos.
13:43	AES Gener	C. Cochrane CCH1 limitada en 130 MW. Causa informada: Control de emisiones de SO2, según IL 2021001267.
14:16	Enlasa	C. Teno Gas con solicitud de desconexión de curso forzoso. Causa informada: Cambio de prensa en el interruptor BT1 por generar punto caliente, según SDCF 2021043057.
14:24	Colbún	Línea de 44 kV Carena - CMPC Puente Alto interrupción forzada por protecciones. Según IF 2021001423.
14:24	Colbún	C. Carena U-2 sale del servicio de forma intempestiva y deja de inyectar 2.2 MW, según IF 2021001425.
15:17	AES Gener	C. Ventanas 2 limitada a 160 MW con solicitud de intervención de curso forzoso 2021041434 y cancelada SICF 2021043046.
15:20	AES Gener	C. Cochrane CCH2 limitada en 100 MW sin CPF ni AGC. Causa informada: Revisión del sistema de control del DMS, según SICF 2021043113.
15:20	CGE	Línea de 66 kV Ovalle - Punitaqui cancelada solicitud de desconexión de curso forzoso, según SDCF 2021042948.
15:32	Enlasa	C. Teno Gas cancelada solicitud de desconexión de curso forzoso, según SDCF 2021043057. Cancelada limitación IL2021001263.
15:47	AES Gener	C. Cochrane CCH2 cancelada solicitud de intervención de curso forzoso, según SICF 2021043113.
15:50	Enel Transmisión	Línea de 110 kV C. Navia - Lo Aguirre 1 cerrada.
16:33	TEN	S/E Cumbre desconectada CCSS de línea de 500 kV Cumbre - Nueva Cardones 1 y 2.
16:33	Interchile	S/E Nueva Pan de Azúcar desconectada CCSS de línea de 500 kV Nueva Pan de Azúcar - Polpaico 1 y 2.
16:41	STS	S/E Pargua transformador N°3 de 115/23 kV, 30 MVA con solicitud de intervención de curso forzoso. Causa informada: Activar elemento de protección diferencial en relé 87T, el cual se encontró deshabilitado durante intervención por auditoría técnica, según SICF 2021043055.
16:43	Interchile	S/E Nueva Pan de Azúcar desconectada CCSS de línea de 500 kV Nueva Maitencillo - Nueva Pan de Azúcar 1 y 2.
17:00	Chilquinta	SS/EE San Felipe y San Rafael transferencia automática de consumos deshabilitada por control transferencia de las líneas de 110 kV Los Maquis - Aconcagua - Esperanza.
17:01	Interchile	Línea de 500 kV Nueva Cardones - Nueva Maitencillo 1 abierta para regular tensión.
17:02	CGE	Línea de 66 kV Curanilahue - Tres Pinos cerrada, según IF 1413. Normalizada topología.
17:30	Interchile	S/E Nueva Pan de Azúcar reactor K7Z limitado. Causa Informada: Indisponible unidad 2, según IL 2021001268.
19:33	STS	S/E Pargua transformador N° 3 de 115/23 kV, 30 MVA cancelada solicitud de intervención de curso forzoso.
20:57	Engie Generación	C. Mejillones CTM1 cancelada solicitud de intervención de curso forzoso, según SICF 2021042947.
21:22	Chilquinta	SS/EE San Felipe y San Rafael transferencia automática de consumos habilitada.
22:36	TEN	Línea de 500 kV Cumbre - Nueva Cardones 1 abierta para regular tensión.

4.2. Otras Observaciones

Hora	Centro de Control	Observación
08:00	CDC	El mayor aumento de generación Bruta horaria fue de 705,3 [MW].
08:25	CDC	La mayor tasa de aumento de generación Bruta, calculada cada 5 minutos, fue de 24,6 [MW/m].
12:00	Enel Generación	Laguna Maule abre compuerta para extraer 25 m3/s.
17:00	Enel Generación	C. Pehuenche bocatoma Maule abre compuerta para extraer 4.0 m3/s.
19:35	CDC	La mayor tasa de disminución de generación Bruta, calculada cada 5 minutos, fue de -26,3 [MW/m].
22:23	Enel Generación	Laguna Maule cierra compuertas.
23:00	CDC	La mayor disminución de generación Bruta horaria fue de -472,2 [MW].
23:59	Enel Generación	C. Pehuenche bocatoma Maule promedio de extracciones diarias 1.33 m3/s.
23:59	Enel Generación	Laguna Maule promedio de extracciones diarias 10.41 m3/s.

4.3. Primera Energización de Instalaciones

Hora	Centrol de Control	Empresa	Instalación
11:38	Siemens	Mainstream	S/E PE Alena barra de 33 kV.
14:04	Engie Transmisión	ENGIE	Paño J4
14:16	Engie Transmisión	ENGIE	Paño J6
14:28	Engie Transmisión	ENGIE	Paño J5
14:54	Siemens	Mainstream	S/E PE Alena transformador de SS/AA de 33/0.4 kV y 750 KVA.
15:39	Enor Chile	TSGF SpA	Paño E6
16:18	Engie Transmisión	ENGIE	Paño J7
16:18	Enor Chile	TSGF SpA	Paño E5
16:30	Engie Transmisión	ENGIE	Paño J9
16:38	Engie Transmisión	ENGIE	Paño J8
17:34	Transelec	TRANSELEC S.A.	Extensión de Barra N° 1 de 220 kV

SISTEMA ELÉCTRICO NACIONAL

INDISPONIBILIDAD SCADA SEN					
Centro de Control	**Instalación**	**Fecha F/S**	**Hora F/S**	**Fecha E/S**	**Hora E/S**
Cenizas	S/E Cenizas sin datos SCADA.	06/02/2017	18:50		
Elektragen	Cs. Constitución y Maule datos SCADA.	07/11/2017	08:00		
Enor Chile	S/E Mantos Blancos sin datos SCADA.	18/11/2017	18:31		
Enel Generación	S/E Pilmaiquén interruptores B1 Osorno1 y B2 Osorno 2 datos SCADA F/S.	06/12/2018	11:59		
Engie Transmisión	Línea de 220 kV Encuentro - El Tesoro datos SCADA sin actualizar.	24/09/2019	01:00		
Engie Transmisión	S/E El Tesoro interruptor J1 sin datos SCADA.	12/11/2019	00:40		
Collahuasi	S/E Collahuasi patio 2 sin datos SCADA.	10/12/2019	16:50		
Enlasa	C. El Peñón sin datos SCADA.	18/12/2019	00:41		
Energía Pacífico	C. Energía Pacífico datos SCADA F/S.	23/06/2020	21:30		
Enlasa	S/E Diego de Almagro 220 kV paño J2 y C. San Lorenzo 2 y 3 datos SCADA F/S.	07/08/2020	18:00		
CGE	S/E El Sauce datos SCADA F/S.	23/08/2020	19:30		
Chilquinta	S/E Miraflores interruptor H4 datos SCADA F/S.	17/09/2020	05:30		
Enor Chile	S/E Valle Central interruptor B2-15 sin datos SCADA F/S	05/10/2020	12:10		
Codelco Ventanas	S/E Tap Off Codelco Ventanas	24/11/2020	11:46		
Engie Transmisión	S/E Tap Off Quiani 52B1 sin cambio de estado.	20/12/2020	00:00		
CGE	S/E Nirivilo data SCADA.	31/12/2020	15:00		
TEN	S/E Cumbre dato de T° erróneo.	05/01/2021	11:00		
Enel Transmisión	S/E Nueva Lampa falla de telecontrol paños.	08/03/2021	16:57		
Colbún	C. Nehuenco 9B datos SCADA congelados en "0 MW".	25/03/2021	09:07		
AES Gener	S/E La Cebada sin datos Scada en forma intermitente.	25/04/2021	19:00	17/05/2021	18:48
Colbún	S/E Mulchén, datos y telecontrol en forma intermitente.	06/05/2021	22:30		
CGE	S/E Quirihue datos y telecontrol.	08/05/2021	02:30		
Transelec	S/E Atacama Barra de 220 kV sección 1. Tensión y frecuencia datos erróneos.	09/05/2021	00:00		

SISTEMA ELÉCTRICO NACIONAL

COMUNICACIONES SEN					
Centro de Control	**Instalación**	**Fecha F/S**	**Hora F/S**	**Fecha E/S**	**Hora E/S**
Cenizas	Hot line.	07/10/2018	11:50		
Mariposas	Hot line.	23/02/2019	05:00		
ENAP BíoBío	Hot line.	31/10/2020	07:30		
SWC	Hot line.	28/02/2021	12:00		
Acciona	Satelital	01/04/2021	14:12		

ANEXO Nº4

Detalle de mantenimientos programados y forzados correspondientes al día 17 de mayo de 2021

Reporte Desconexión/Intervención Subestacion
Fecha generación reporte: 08-06-2021 16:54:48
Estados: Aprobado sin activación, Ejecución Exitosa, Aprobado sin activación, Ejecución Exitosa
Total registros General: 275
Total registros Subestacion: 127

Número	Tipo	Estado	Empresa	Tipo Solicitud	Origen	Tipo Programación	SubEstación	Elemento(s)	Tipo Trabajo	Potencia	Trabajos a Realizar	Descripción Nivel Riesgo	Comentario Adicional	Consumo	Empresas Afectadas	Trabajo Requiere	Estado Operativo	Estado Operativo Efectivo	Fecha Inicio	Fecha Fin	Fecha Efectiva Inicio	Fecha Efectiva Fin
2021041009	Subestacion	Ejecución Exitosa	AELA EOLICA LLANQUIHUE SpA	Intervención	Origen Externo	Programada	S/E AURORA	S/E CENTRAL AURORA JT	Otro Tipo de Trabajo	0	Protocolización y habilitación nuevo enlace MMOO SE Tineo – Tap Off Aurora y Cruzadas E1 para enlaces SE Tineo – SE Pichirropulli, SE Tineo – SE Frutillar Norte y SE Tineo – SE Puerto Montt.-Trabajos realizados por Transelec. Condiciones requeridas en S/E Aurora: Switch de mantenimiento TPMO-22 Desconectado e Inmovilizado	El riesgo del trabajo es bajo.	Protocolización y habilitación nuevo enlace MMOO SE Tineo – Tap Off Aurora y Cruzadas E1 para enlaces SE Tineo – SE Pichirropulli, SE Tineo – SE Frutillar Norte y SE Tineo – SE Puerto Montt.-Trabajos realizados por Transelec. Condiciones requeridas en S/E Aurora: Switch de mantenimiento TPMO-22 Desconectado e Inmovilizado	No tiene consumo afectado		ninguno			17-05-21 08:00	17-05-21 18:00	17-05-21 16:53	17-05-21 18:16
2021035828	Subestacion	Ejecución Exitosa	AELA EOLICA SARCO SpA	Intervención	Origen Externo	Programada	S/E SARCO	S/E SARCO J1	Lavado de Aislación	0	Lavado de aislación patio 220 kV y equipos primarios de S/E Maitencillo, trabajos ejecutado por Transelec. Condiciones requeridas en S/E Sarco: No reconectar 52J1.	El riesgo del trabajo es bajo.	Lavado de aislación patio 220 kV y equipos primarios de S/E Maitencillo, trabajos ejecutado por Transelec. Condiciones requeridas en S/E Sarco: No reconectar 52J1.	No tiene consumo afectado		ninguno			17-05-21 08:00	17-05-21 18:00	17-05-21 06:17	17-05-21 18:12
2021041179	Subestacion	Ejecución Exitosa	AES GENER	Intervención	Origen Interno	Programada	S/E NORGENER	BA S/E NORGENER 13.8KV NTO1 BA S/E NORGENER 13.8KV NTO2 BA S/E NORGENER 220KV-BP1 BA S/E NORGENER 220KV-BP2 BA S/E NORGENER 5.3KV BA S/E NORGENER 5KV-B1 BA S/E NORGENER 5KV-B2	Lavado de Aislación	0	Lavado de S/E Norgener	Riesgo bajo ya que es trabajo preventivo semanal	S/E Norgener: Señalizar y Reconexión F/S 52J1 y 52J2, S/E Cruzero: Señalizar y Reconexión F/S 52J12 y 52J13, S/E La Cruz: Señalizar y No Reconectar 52J1 - 52J2 - 52J-T1 - 52J-T2, S/E Barriles: Señalizar y No Reconectar 52J1 , 52J2 , 52H-T1.	No tiene consumo afectado		ninguno			17-05-21 08:00	17-05-21 18:00	17-05-21 08:26	17-05-21 12:36
2021034730	Subestacion	Ejecución Exitosa	AES GENER	Intervención	Origen Interno	Programada	S/E ANDES (AES GENER)	otros: telecomunicacion	Otro Tipo de Trabajo	0	Proyecto Chile Solar JV, conexión 23 kV ATR1: Construcción cierro Isla e instalación de Faenas. Restricciones SE Andes : No Reconectar: 2S203, 2S204, 2S205, 2S206, 2S207, 2S208, 2S210 , 3S2B02, 3S2B04, 3S2C1/2, 3S2C3/4, 3S22A01, 3S2C103, 3S22A03.	Bajo riesgo , se toman todas las medidas para ejecutar el trabajo en forma segura.	Proyecto Chile Solar JV, conexión 23 kV ATR1: Construcción cierro Isla e instalación de Faenas. Restricciones SE Andes : No Reconectar: 2S203, 2S204, 2S205, 2S206, 2S207, 2S208, 2S210 , 3S2B02, 3S2B04, 3S2C1/2, 3S2C3/4, 3S22A01, 3S2C103, 3S22A03.	No tiene consumo afectado		ninguno			17-05-21 07:00	17-05-21 19:00	17-05-21 08:26	17-05-21 18:36
2021034687	Subestacion	Ejecución Exitosa	AES GENER	Intervención	Origen Interno	Programada	TAP OFF LA CRUZ	otros: tendido_cable	Otro Tipo de Trabajo	0	Trabajos generales en zona isla (I&C), conexión 220 kV central fotovoltaica. Restricciones : Tap Off La Cruz: No reconectar 52J1, 52J71, 52B1, 52E	Riesgo bajo , se toman todas las medidas de seguridad para ejecutar el trabajo en forma segura.	Tap Off La Cruz: No reconectar 52J1, 52J71, 52B1, 52E	No tiene consumo afectado		ninguno			17-05-21 08:00	17-05-21 19:00	17-05-21 08:19	17-05-21 17:59
2021033402	Subestacion	Ejecución Exitosa	AES GENER	Intervención	Origen Externo	Programada	S/E ANDES (AES GENER)	BA S/E ANDES 220KV-BP1 BA S/E ANDES 220KV-BP2 BA S/E ANDES 23KV (BESS)	Obras Civiles	0	Proyecto Sol de Lila, Paño de conexión 220 kV: Trabajos Generales de Obras Civiles en Isla.	Riesgo bajo ya que se toman medidas de seguridad	S/E Andes 220 kV: Señalizar y No Reconectar: 2S203, 2S204, 2S205, 2S206, 2S207, 2S208, 2S210.	No tiene consumo afectado		ninguno			17-05-21 07:00	17-05-21 20:00	17-05-21 08:26	17-05-21 18:34
2021040987	Subestacion	Aprobado sin activación	AGUAS DEL MELADO	Intervención	Origen Interno	Programada	S/E CENTRAL LOS HIERROS	S/E CENTRAL LOS HIERROS H S/E CENTRAL LOS HIERROS DG1 S/E CENTRAL LOS HIERROS DG2 S/E CENTRAL LOS HIERROS DT1 S/E CENTRAL LOS HIERROS DBP1 S/E CENTRAL LOS HIERROS DSSAA	Otro Tipo de Trabajo	0	Mantenimiento a Línea de Media Tensión de alimentación a campamento Medina.	Trabajo no tiene riesgos directos asociados.	Mantenimiento a Línea de Media Tensión de alimentación a campamento Medina.	No tiene consumo afectado		ninguno			17-05-21 08:00	17-05-21 20:00		
2021042302	Subestacion	Ejecución Exitosa	AR ALENA SpA [En_Revision]	Intervención	Origen Interno	Programada	S/E CENTRAL EOLICA ALENA [EN_REVISION]	S/E CENTRAL EOLICA ALENA F6 [EN_REVISION]	Servicios Auxiliares	0	Primera energización del paño 52F6 que alimenta al TR de SSAA.	Riesgos propios de la primera energización de instalaciones nuevas, muy bajos ya que se procede con estricto apego a la guía de maniobras y a la planificación.	Los trabajos se realizarán con estricto apego a los procedimientos, guía de maniobras y planificaciones previas.	No tiene consumo afectado		ninguno			17-05-21 12:00	17-05-21 16:00	17-05-21 14:46	17-05-21 16:20
2021042300	Subestacion	Ejecución Exitosa	AR ALENA SpA [En_Revision]	Intervención	Origen Interno	Programada	S/E CENTRAL EOLICA ALENA [EN_REVISION]	BA S/E CENTRAL EOLICA ALENA 33KV BP1	Otro Tipo de Trabajo	0	Primera energización de la Barra de 33 kV de la SE Alena.	Riesgos propios de la primera energización de instalaciones nuevas, muy bajos ya que se procede con estricto apego a la guía de maniobras y a la planificación.	Los trabajos se realizarán con estricto apego a los procedimientos, guía de maniobras y planificaciones previas.	No tiene consumo afectado		ninguno			17-05-21 09:30	17-05-21 12:00	17-05-21 10:45	17-05-21 14:46
2021042389	Subestacion	Ejecución Exitosa	BARRICK GENERACIÓN	Desconexión	Origen Externo	Programada	S/E PUNTA COLORADA	PUNTA COLORADA 220/11KV 35MVA	Otro Tipo de Trabajo	0	Ampliación subestación Punta Colorada 220 kV, Trabajos al interior de S/E Punta Colorada e interconexión extensión de barra 220 kV N° 1 con barra existente, trabajos sin potencial. Trabajos realizados por Transelec.. Condiciones requeridas: Abierto 52J7, 52J8 en S/E Punta Colorada. Abierto 52C4 y celdas de media tensión en S/E Punta Colorada. Condiciones requeridas adicionales: Fuera de servicio PE- Punta Colorada y Central térmica Punta Colorada.	El riesgo del trabajo es bajo.	Ampliación subestación Punta Colorada 220 kV, Trabajos al interior de S/E Punta Colorada e interconexión extensión de barra 220 kV N° 1 con barra existente, trabajos sin potencial. Trabajos realizados por Transelec.. Condiciones requeridas: Abierto 52J7, 52J8 en S/E Punta Colorada. Abierto 52C4 y celdas de media tensión en S/E Punta Colorada. Condiciones requeridas adicionales: Fuera de servicio PE- Punta Colorada y Central térmica Punta Colorada.	No tiene consumo afectado		ninguno			17-05-21 08:00	17-05-21 18:00	17-05-21 08:21	17-05-21 18:10
2021042385	Subestacion	Ejecución Exitosa	BARRICK GENERACIÓN	Desconexión	Origen Externo	Programada	S/E PUNTA COLORADA	S/E PUNTA COLORADA J7	Otro Tipo de Trabajo	0	Ampliación subestación Punta Colorada 220 kV, Trabajos al interior de S/E Punta Colorada e interconexión extensión de barra 220 kV N° 1 con barra existente, trabajos sin potencial. Trabajos realizados por Transelec. Condiciones requeridas: Abierto 52J7, 52J8, 89J7-1, 89J7-2, 89J8-1,89J8-2 en S/E Punta Colorada.	El riesgo del trabajo es bajo.	Ampliación subestación Punta Colorada 220 kV, Trabajos al interior de S/E Punta Colorada e interconexión extensión de barra 220 kV N° 1 con barra existente, trabajos sin potencial. Trabajos realizados por Transelec. Condiciones requeridas: Abierto 52J7, 52J8, 89J7-1, 89J7-2, 89J8-1,89J8-2 en S/E Punta Colorada.	No tiene consumo afectado		ninguno			17-05-21 08:00	17-05-21 18:00	17-05-21 08:21	17-05-21 18:10
2021043108	Subestacion	Ejecución Exitosa	CGE	Intervención	Origen Interno	Curso Forzoso	S/E LAS CABRAS	S/E LAS CABRAS CT	Otro Tipo de Trabajo		Reparación de punto con temperatura, conductor entre barra 154kV e interruptor 52C1 de S/E Las Cabras. Se transfieren consumos mediate barra de transferencia al Cto Cocalán de la misma SSEE, se requiere como medida precaución de no reconexión del interruptor 52CT S/E Las Cabras y bloqueode protección residual momentánea de los interruptores 52C1 y 52C2 para realizar maniobras de transferencia.	Controlado de acuedo a procedimientos internos.	.	No tiene consumo afectado		ninguno			17-05-21 15:40	17-05-21 19:00	17-05-21 15:40	17-05-21 18:08
2021042116	Subestacion	Ejecución Exitosa	CGE	Intervención	Origen Interno	Programada	S/E TUMBES	BA S/E TUMBES 15KV BA S/E TUMBES 66KV	Lavado de Aislación	0	Lavado de aislación con instalación energizada de barra de 66 y 15 kV y equipos asociados de S/E Tumbes	Riesgo medio, lavado de aislación con instalaciones energizadas. Trabajo controlado y realizado con personal calificado.	Se requiere bloqueo de reconexión del 52B2 de S/E Latorre y circuitos de MT de S/E Tumbes.	No tiene consumo afectado		ninguno			17-05-21 09:00	17-05-21 18:00	17-05-21 11:13	17-05-21 20:05
2021042115	Subestacion	Ejecución Exitosa	CGE	Intervención	Origen Interno	Programada	S/E LATORRE	BA S/E LATORRE 15KV C1 BA S/E LATORRE 66KV B1 BA S/E LATORRE 15KV C2 BA S/E LATORRE 66KV B2	Lavado de Aislación	0	Se realizara el lavado de aislación con instalación energizada de la barra de 66 KV, 15KV y equipos asociados de S/E Latorre.	Riesgo medio, lavado de aislación con instalaciones energizadas. Trabajo controlado y realizado con personal calificado.	Se requiere el bloqueo de reconexión de 52B3 y 52B4 S/E Talcahuano, 52B2 y reconectadores de cabecera de circuitos de MT de S/E Latorre.	No tiene consumo afectado		ninguno			17-05-21 09:00	17-05-21 18:00	17-05-21 15:05	17-05-21 20:05
2021042107	Subestacion	Ejecución Exitosa	CGE	Intervención	Origen Interno	Programada	S/E LIRQUEN	S/E LIRQUEN BT	Relleno de SF6	0	Se realizará la verificación de nivel de gas SF6 y eventual relleno al interruptor 52BT S/E Lirquén.	Nivel de Riesgo Bajo y Controlado.	Se requiere una orden de precaución (no reconectar) interruptor 52BT de SE Lirquén y bloqueo de reconexión automática del interruptor 52B2 S/E Penco.	No tiene consumo afectado		ninguno			17-05-21 09:00	17-05-21 17:00	17-05-21 10:09	17-05-21 20:05
2021041480	Subestacion	Ejecución Exitosa	CGE	Intervención	Origen Interno	Programada	S/E CONSTITUCION	otros: tendido_cable	Alambrado de control	0	Se realizará tendido de conductor entre cámaras existentes y transformador de potencial en servicio de barra de 66kV, asociado a nuevo proyecto de aumento de potencia en la subestación de acuerdo a Decreto 418. Se requiere precaución operacional en instalaciones.	Riesgo controlado por contratista.	Sin comentarios adicionales.	No tiene consumo afectado		ninguno			17-05-21 08:00	17-05-21 18:00	17-05-21 09:04	17-05-21 19:47
2021041246	Subestacion	Ejecución Exitosa	CGE	Intervención	Origen Interno	Programada	S/E PUNTA DE CORTES	S/E PUNTA DE CORTES AT1 S/E PUNTA DE CORTES AT2 S/E PUNTA DE CORTES AT3	Obras Civiles	0	Obras civiles asociado a NUP 896 Ampliación Punta de Cortés - Proyecto de CGE SA	Riesgo del Trabajo medio controlado	Se requiere orden de precaución de no reconectar interruptores 52AT1, 52AT2 y 52AT3 como medida de precaución por estos trabajos bajo barra de 154kV.	No tiene consumo afectado		ninguno			17-05-21 08:00	17-05-21 20:00	17-05-21 09:20	17-05-21 18:10
2021040979	Subestacion	Ejecución Exitosa	CGE	Intervención	Origen Externo	Programada	S/E PUNTA DE CORTES	S/E PUNTA DE CORTES AT	Roce y pode Franja servidumbre	0	A solicitud de TRANSELEC, según Sodi 324 se solicita No reconectar interruptor 52AT de S/E Punta de Cortés, 52AT de S/E Paine, 52A1 Y 52A2 de S/E Fátima y 52A1, y NO reconectar 52A1 y 52A2 de S/E Malloa por trabajos en sus instalaciones.	Riesgo controlado por TRANSELEC.	.	No tiene consumo afectado		ninguno			17-05-21 08:00	17-05-21 18:00	17-05-21 06:04	17-05-21 18:41
2021040974	Subestacion	Ejecución Exitosa	CGE	Intervención	Origen Externo	Programada	S/E SANTA ISABEL	S/E SANTA ISABEL J1	Roce y pode Franja servidumbre	0	A solicitud de TRANSELEC, según Sodi 318, se solicita No reconectar interruptor 52J1 de S/E Santa Isabel por trabajos en sus instalaciones.	Riesgo controlado por TRANSELEC.	.	No tiene consumo afectado		ninguno			17-05-21 08:00	17-05-21 18:00	17-05-21 06:04	17-05-21 19:24
2021040962	Subestacion	Ejecución Exitosa	CGE	Intervención	Origen Externo	Programada	S/E PUNTA DE CORTES	S/E PUNTA DE CORTES AT	Roce y pode Franja servidumbre	0	A solicitud de TRANSELEC, según Sodi 317 se solicita No reconectar interruptor 52AT de S/E Punta de Cortés, 52AT de S/E Paine, 52A1 Y 52A2 de S/E Fátima y 52A1, y NO reconectar 52A1 y 52A2 de S/E Malloa por trabajos en sus instalaciones.	Riesgo controlado por TRANSELEC.	.	No tiene consumo afectado		ninguno			17-05-21 08:00	17-05-21 18:00	17-05-21 06:04	17-05-21 17:28
2021040951	Subestacion	Ejecución Exitosa	CGE	Intervención	Origen Externo	Programada	S/E CONSTITUCION	S/E CONSTITUCION B1	Otro Tipo de Trabajo	0	A solicitud de TRANSELEC, según Sodi 313, se solicita No reconectar interruptor 52B1 de S/E Constitución ni interruptores 52BT1 Y 52BT2 de S/E Nirivilo por trabajos en sus instalaciones.	Riesgo controlado por TRANSELEC.	.	No tiene consumo afectado		ninguno			17-05-21 08:00	17-05-21 18:00	17-05-21 06:04	17-05-21 16:31
2021040725	Subestacion	Ejecución Exitosa	CGE	Intervención	Origen Interno	Programada	S/E MARISCAL	MD S/E MARISCAL 13.2KV CT1 P	Verificación medidor de energía	0	En medidor del paño CT1 se realizará revisión de alambrados, sección de cables y marcas en esquema de medida. Verificación del Equipo de Medida asociado. Revisión de planos, placas de TTCC y TTPP, certificados de Exactitud actualizados. Ejecución de pruebas de verificación de RTC (KR) Pruebas de secuencias en potenciales y burden.	Riesgo bajo por auditoría de medida	Verificación de punto de medida para cumplimiento de normativa vigente.	No tiene consumo afectado		ninguno			17-05-21 09:00	17-05-21 18:00	17-05-21 13:28	17-05-21 20:43
2021040672	Subestacion	Ejecución Exitosa	CGE	Intervención	Origen Interno	Programada	S/E PAPELERA TALAGANTE		Otro Tipo de Trabajo	0	se realizará habilitación de enlace 3G para sistema SCADA de la subestación, esto puede producir pérdidas intermitentes de comunicación.	Bajo, se interviene a nivel de comunicaciones. se toman las medidas preventivas para evitar riesgo a las personas e instalaciones.	Habilitación de enlace 3G para SCADA	No tiene consumo afectado		ninguno			17-05-21 08:00	17-05-21 18:00	17-05-21 14:57	17-05-21 21:06
2021040529	Subestacion	Ejecución Exitosa	CGE	Intervención	Origen Interno	Programada	S/E ISLA DE MAIPO	S/E ISLA DE MAIPO C2	Otro Tipo de Trabajo	0	Para la puesta en servicio del PMGD Camping Diesel B 3 MW, se requiere cambiar ajustes de la protección de cabecera del alimentador Santa Blanca, 52C2, para asegurar la adecuada coordinación con el interruptor general 52CT1 de SE Isla de Maipo.	Bajo, solo cambio de ajuste de protecciones	Cambio de ajustes para conexión de nuevo PMGD Camping Diesel B 3 MW, conforme a estudio de coordinación "Modificación ajustes cabecera alimentador Santa Blanca 52C2 VP"	No tiene consumo afectado		modificacion_proteccion			17-05-21 09:00	17-05-21 17:00	17-05-21 10:25	17-05-21 14:56
2021040333	Subestacion	Ejecución Exitosa	CGE	Intervención	Origen Externo	Programada	S/E MONTE PATRIA	S/E MONTE PATRIA ET2 S/E MONTE PATRIA CT1	Obras Civiles	0	A solicitud de TRANSELEC, según Sodi 1401 se solicita No reconectar 52CT1 y 52ET2 de S/E Monte Patria por trabajos en sus instalaciones.	Riesgo controlado por TRANSELEC.	.	No tiene consumo afectado		ninguno			17-05-21 08:00	17-05-21 18:00	17-05-21 06:29	17-05-21 18:28
2021038079	Subestacion	Aprobado sin activación	CGE	Intervención	Origen Interno	Programada	S/E GUAYACAN	otros: bateria	Mantenimiento banco de baterías y/o cargadores	0	Se realizara mantenimiento a banco de baterías, los riesgos son bajos y están controlados bajo procedimiento	Se realizara mantenimiento a banco de baterías, los riesgos son bajos y están controlados bajo procedimiento	Se realizara mantenimiento a banco de baterías, los riesgos son bajos y están controlados bajo procedimiento	No tiene consumo afectado		ninguno			17-05-21 08:00	17-05-21 18:00		
2021038075	Subestacion	Aprobado sin activación	CGE	Intervención	Origen Interno	Programada	S/E EL PEÑÓN	otros: bateria	Mantenimiento banco de baterías y/o cargadores	0	Se realizara mantenimiento a banco de baterías, los riesgos son bajos y están controlados bajo procedimiento	Se realizara mantenimiento a banco de baterías, los riesgos son bajos y están controlados bajo procedimiento	Se realizara mantenimiento a banco de baterías, los riesgos son bajos y están controlados bajo procedimiento	No tiene consumo afectado		ninguno			17-05-21 08:00	17-05-21 18:00		
2021037236	Subestacion	Ejecución Exitosa	CGE	Intervención	Origen Interno	Programada	S/E QUIANI	otros: tendido_cable	Obras Civiles	0	Trabajos de obras civiles, hormigón, pintura, por proyecto de Ampliación de S/E Quiani.	Trabajo presenta bajo nivel de riesgo.	Condiciones Operacionales: Ninguna.	No tiene consumo afectado		ninguno			17-05-21 08:00	23-05-21 20:00	19-05-21 08:28	23-05-21 18:44
2021036891	Subestacion	Ejecución Exitosa	CGE	Intervención	Origen Interno	Programada	S/E TALCAHUANO	S/E TALCAHUANO A	Lavado de Aislación	0	A solicitud de Transelec según SODI 285 por corte y poda de arboles en la línea 154 kV San Vicente-Talcahuano se requiere no reconectar el 52A de S/E Talcahuano.	Riesgo controlado por Transelec, empresa ejecutora de los trabajos.	Trabajo ejecutado por Transelec.	No tiene consumo afectado		ninguno			17-05-21 08:00	17-05-21 18:00	17-05-21 06:14	17-05-21 18:39
2021036377	Subestacion	Ejecución Exitosa	CGE	Desconexión	Origen Interno	Programada	S/E SAN JOAQUIN (CGE)	S/E SAN JOAQUIN (CGE) C3	Mantenimiento preventivo	0	Mantenimiento preventivo de Interruptor 52 C3 , pruebas simultaneidad , razón de transformación , resistencia de contacto	Mantenimiento preventivo de Interruptor 52 C3 , pruebas simultaneidad , razón de transformación , resistencia de contacto	Mantenimiento preventivo de Interruptor 52 C3 , pruebas simultaneidad , razón de transformación , resistencia de contacto	No tiene consumo afectado		ninguno			17-05-21 09:00	17-05-21 14:00	17-05-21 08:35	17-05-21 14:11
2021034486	Subestacion	Ejecución Exitosa	CGE	Intervención	Origen Interno	Programada	S/E SALAMANCA		Otro Tipo de Trabajo	0	Trabajos del proveedor de comunicaciones, Pruebas efectivas de alta disponibilidad de enlaces de proveedores Telefónica y Entel en red de datos de CGE, eventualmente pueden provocar intermitencias de comunicación SCADA y STR del CEN en la ventana horaria que puede afectar a S/E Salamanca.	Riesgo bajo, a nivel de comunicaciones.	.	No tiene consumo afectado		ninguno			17-05-21 11:00	17-05-21 13:00	17-05-21 11:05	17-05-21 11:42
2021034485	Subestacion	Ejecución Exitosa	CGE	Intervención	Origen Interno	Programada	S/E OVALLE		Otro Tipo de Trabajo	0	Trabajos del proveedor de comunicaciones, Pruebas efectivas de alta disponibilidad de enlaces de proveedores Telefónica y Entel en red de datos de CGE, eventualmente pueden provocar intermitencias de comunicación SCADA y STR del CEN en la ventana horaria que puede afectar a SS/EE Ovalle, Monte Patria y Punitaqui.	Riesgo bajo, a nivel de comunicaciones.	.	No tiene consumo afectado		ninguno			17-05-21 15:00	17-05-21 17:00	17-05-21 15:05	17-05-21 15:23
2021040936	Subestacion	Ejecución Exitosa	CHARRUA TRANSMISORA DE ENERGÍA S.A.	Intervención	Origen Interno	Programada	S/E CHARRUA	S/E CHARRUA K3	Otro Tipo de Trabajo	0	Se requiere mejorar lógica reconexión automática del paño de línea K3 de S/E Charrúa, considera mejorar lógica interna para el cambio automático de la reconexión del sistema 1 a 2 y viceversa, en controlador asociado. No considera cambios en parámetros de protecciones y/o reconexión, solo en lógica desde controlador.	Sin riesgo operacional para la Línea Charrúa - Ancoa N°3 500kV. No considera cambios en parámetros de protecciones y/o reconexión, solo en lógica desde controlador.	No considera cambios en parámetros de protecciones y/o reconexión, solo en lógica desde controlador.	No tiene consumo afectado		ninguno			17-05-21 09:00	17-05-21 12:00	17-05-21 10:08	17-05-21 11:02
2021043037	Subestacion	Ejecución Exitosa	CHILQUINTA	Intervención	Origen Interno	Curso Forzoso	S/E REÑACA	BA S/E RENACA BARRA 12KV N° 2	Otro Tipo de Trabajo		Reparación de punto con temperatura en mufa de llegada en extensión de barra 12kV N2, trabajos se realizará con instalación en servicio y la seccion de barra afectada se mantendrá energizada y sin carga.	Riesgo realizado por Especialistas en Redes energizadas, sin carga en la seccion de barra afectada.		No tiene consumo afectado		ninguno			17-05-21 12:30	17-05-21 14:00	17-05-21 12:28	17-05-21 17:20
2021042390	Subestacion	Ejecución Exitosa	CHILQUINTA	Desconexión	Origen Interno	Programada	S/E LAS VEGAS (CHILQUINTA)	BA S/E LAS VEGAS (CHILQUINTA) FBP2	Mantenimiento preventivo	0	Mantenimiento y mediciones eléctricas a los TTPP de la Barra 44 kV N°2 (Desconexión sólo de los TTPP de Barra 2). Requiere acoplar barras de 44 kV N°1 y N°2, y transferir los potenciales de los circuitos y transformadores a la barra 44 kV N°1 desde la sala de control para no afectar a las protecciones.	Riesgo bajo, trabajo programado.	Mantenimiento y mediciones eléctricas a los TTPP de la Barra 44 kV N°2 (Desconexión sólo de los TTPP de Barra 2). Requiere acoplar barras de 44 kV N°1 y N°2, y transferir los potenciales de los circuitos y transformadores a la barra 44 kV N°1 desde la sala de control para no afectar a las protecciones.	No tiene consumo afectado		ninguno			17-05-21 13:30	17-05-21 17:00	17-05-21 14:33	17-05-21 17:20
2021042383	Subestacion	Ejecución Exitosa	CHILQUINTA	Desconexión	Origen Interno	Programada	S/E LAS VEGAS (CHILQUINTA)	BA S/E LAS VEGAS (CHILQUINTA) FBP1	Mantenimiento preventivo	0	Mantenimiento y mediciones eléctricas a los TTPP de la Barra 44 kV N°1 (Desconexión sólo de los TTPP de Barra 1). Requiere acoplar barras de 44 kV N°1 y N°2, y transferir los potenciales de los circuitos y transformadores a la barra 44 kV N°2 desde la sala de control para no afectar a las protecciones.	Riesgo bajo, trabajo programado.	Mantenimiento y mediciones eléctricas a los TTPP de la Barra 44 kV N°1 (Desconexión sólo de los TTPP de Barra 1). Requiere acoplar barras de 44 kV N°1 y N°2, y transferir los potenciales de los circuitos y transformadores a la barra 44 kV N°2 desde la sala de control para no afectar a las protecciones.	No tiene consumo afectado		ninguno			17-05-21 09:15	17-05-21 13:00	17-05-21 10:00	17-05-21 14:33
2021041212	Subestacion	Ejecución Exitosa	COLBUN	Desconexión	Origen Externo	Programada	S/E ACONCAGUA	S/E ACONCAGUA H1	Otro Tipo de Trabajo	0	S/E Aconcagua: Desconectado paño H1 a solicitud de Generación por mantenimiento mavor a Unidad Blanco.	Bajo	S/E Aconcagua: Desconectado paño H1 a solicitud de Generación por mantenimiento mavor a Unidad Blanco.	No tiene consumo afectado		ninguno			17-05-21 00:00	31-05-21 23:59	17-05-21 00:09	03-06-21 18:56
2021039468	Subestacion	Ejecución Exitosa	COLBUN	Intervención	Origen Interno	Programada	S/E CALERA CENTRO	S/E CALERA CENTRO B6	Lavado de Aislación	0	Lavado de aislación en los equipos de la subestacion Cerro Calera, con agua desmineralizada aislante, de baja conductividad por medio de chorro a presión a las llegadas y salidas de lineas, demás de la estructura 13 Linea Cerro Centro 66kV, Marco de Linea Esperanza - La Calera C1 y C2 - 66 kV, Portal Linea Los Melones C1 y C2 - 66 kV. y aislación Pasamuros del edificio de la subestación. Actividades que eventualmente pudieran provocar una operación de cualquier linea podría afectar los paños B1-B2-B3-B5-B6.	Riesgo Bajo: Agua a utilizar será desmineralizada de baja conductividad.	Se realizara lavado de aislación correspondiente a las llegadas y salidas de lineas, demás de la estructura 13 Linea Cerro Centro 66kV, Marco de Linea Esperanza - La Calera C1 y C2 - 66 kV, Portal Linea Los Melones C1 y C2 - 66 kV. y aislación Pasamuros del edificio de la subestación, que ante una eventual operación de cualquier linea podría afectar los paños B1-B2-B3-B5-B6. Se pide que ante una operación intempestiva de la línea, esta no sea renergizado hasta confirmar con el inspector Colbun S.A. Presente en terreno durante los trabajos.	No tiene consumo afectado		ninguno			17-05-21 08:30	17-05-21 18:00	17-05-21 09:00	17-05-21 17:19
2021039467	Subestacion	Ejecución Exitosa	COLBUN	Intervención	Origen Interno	Programada	S/E CALERA CENTRO	S/E CALERA CENTRO B6	Lavado de Aislación	0	Lavado de aislación en los equipos de la subestacion Cerro Calera, con agua desmineralizada aislante, de baja conductividad por medio de chorro a presión a las llegadas y salidas de lineas, demás de la estructura 13 Linea Cerro Centro 66kV, Marco de Linea Esperanza - La Calera C1 y C2 - 66 kV, Portal Linea Los Melones C1 y C2 - 66 kV. y aislación Pasamuros del edificio de la subestación. Actividades que eventualmente pudieran provocar una operación de cualquier linea podría afectar los paños B1-B2-B3-B5-B6.	Riesgo Bajo: Agua a utilizar será desmineralizada de baja conductividad.	Se realizara lavado de aislación correspondiente a las llegadas y salidas de lineas, demás de la estructura 13 Linea Cerro Centro 66kV, Marco de Linea Esperanza - La Calera C1 y C2 - 66 kV, Portal Linea Los Melones C1 y C2 - 66 kV. y aislación Pasamuros del edificio de la subestación, que ante una eventual operación de cualquier linea podría afectar los paños B1-B2-B3-B5-B6. Se pide que ante una operación intempestiva de la línea, esta no sea renergizado hasta confirmar con el inspector Colbun S.A. Presente en terreno durante los trabajos.	No tiene consumo afectado		ninguno			17-05-21 08:30	17-05-21 18:00	17-05-21 09:00	17-05-21 17:19

Reporte Desconexión/Intervención Subestacion
Fecha generación reporte: 08-06-2021 16:54:48
Estados: Aprobado sin activación, Ejecución Exitosa, Aprobado sin activación, Ejecución Exitosa
Total registros General: 275
Total registros Subestacion: 127

Número	Tipo	Estado	Empresa	Tipo Solicitud	Origen	Tipo Programación	SubEstación	Elemento(s)	Tipo Trabajo	Potencia	Trabajos a Realizar	Descripción Nivel Riesgo	Comentario Adicional	Consumo	Empresas Afectadas	Trabajo Requiere	Estado Operativo	Estado Operativo Efectivo	Fecha Inicio	Fecha Fin	Fecha Efectiva Inicio	Fecha Efectiva Fin
2021039465	Subestacion	Ejecución Exitosa	COLBUN	Intervención	Origen Interno	Programada	S/E CALERA CENTRO	S/E CALERA CENTRO B5	Lavado de Aislación	0	Lavado de aislación en los equipos de la subestacion Cerro Calera, con agua desmineralizada aislante, de baja conductividad por medio de chorro a presión a las llegadas y salidas de lineas, demás de la estructura 13 Linea Cerro Centro 66kV, Marco de Linea Esperanza - La Calera C1 y C2 - 66 kV, Portal Línea Los Melones C1 y C2 - 66 kV. y aislación Pasamuros del edificio de la subestación. Actividades que eventualmente pudieran provocar una operación de cualquier línea podría afectar los paños B1-B2-B3-B5-B6.	Riesgo Bajo: Se aplicara procedimiento para el lavado , con supervisión permanente.	Se realizara lavado de aislación correspondiente a las llegadas y salidas de lineas, demás de la estructura 13 Linea Cerro Centro 66kV, Marco de Linea Esperanza - La Calera C1 y C2 - 66 kV, Portal Linea Los Melones C1 y C2 - 66 kV. y aislación Pasamuros del edificio de la subestación, que ante una eventual operación de cualquier línea podría afectar los paños B1-B2-B3-B5-B6. Se pide que ante una operación intempestiva de la línea, esta no sea renergizado hasta confirmar con el inspector Colbun S.A. Presente en terreno durante los trabajos.	No tiene consumo afectado		ninguno			17-05-21 08:30	17-05-21 18:00	17-05-21 09:00	17-05-21 17:19
2021039464	Subestacion	Ejecución Exitosa	COLBUN	Intervención	Origen Interno	Programada	S/E CALERA CENTRO	S/E CALERA CENTRO B3	Lavado de Aislación	0	Lavado de aislación en los equipos de la subestacion Cerro Calera, con agua desmineralizada aislante, de baja conductividad por medio de chorro a presión a las llegadas y salidas de lineas, demás de la estructura 13 Linea Cerro Centro 66kV, Marco de Linea Esperanza - La Calera C1 y C2 - 66 kV, Portal Línea Los Melones C1 y C2 - 66 kV. y aislación Pasamuros del edificio de la subestación. Actividades que eventualmente pudieran provocar una operación de cualquier línea podría afectar los paños B1-B2-B3-B5-B6.	Riesgo Bajo: Se aplicara procedimiento para el lavado , con supervisión permanente.	Se realizara lavado de aislación correspondiente a las llegadas y salidas de lineas, demás de la estructura 13 Linea Cerro Centro 66kV, Marco de Linea Esperanza - La Calera C1 y C2 - 66 kV, Portal Linea Los Melones C1 y C2 - 66 kV. y aislación Pasamuros del edificio de la subestación, que ante una eventual operación de cualquier línea podría afectar los paños B1-B2-B3-B5-B6. Se pide que ante una operación intempestiva de la línea, esta no sea renergizado hasta confirmar con el inspector Colbun S.A. Presente en terreno durante los trabajos.	No tiene consumo afectado		ninguno			17-05-21 08:30	17-05-21 18:00	17-05-21 09:00	17-05-21 17:19
2021039462	Subestacion	Ejecución Exitosa	COLBUN	Intervención	Origen Interno	Programada	S/E CALERA CENTRO	S/E CALERA CENTRO B2	Lavado de Aislación	0	Lavado de aislación en los equipos de la subestacion Cerro Calera, con agua desmineralizada aislante, de baja conductividad por medio de chorro a presión a las llegadas y salidas de lineas, demás de la estructura 13 Linea Cerro Centro 66kV, Marco de Linea Esperanza - La Calera C1 y C2 - 66 kV, Portal Línea Los Melones C1 y C2 - 66 kV. y aislación Pasamuros del edificio de la subestación. Actividades que eventualmente pudieran provocar una operación de cualquier línea podría afectar los paños B1-B2-B3-B5-B6.	Riesgo Bajo: Se aplicara procedimiento para el lavado , con supervisión permanente.	Se realizara lavado de aislación correspondiente a las llegadas y salidas de lineas, demás de la estructura 13 Linea Cerro Centro 66kV, Marco de Linea Esperanza - La Calera C1 y C2 - 66 kV, Portal Linea Los Melones C1 y C2 - 66 kV. y aislación Pasamuros del edificio de la subestación, que ante una eventual operación de cualquier línea podría afectar los paños B1-B2-B3-B5-B6. Se pide que ante una operación intempestiva de la línea, esta no sea renergizado hasta confirmar con el inspector Colbun S.A. Presente en terreno durante los trabajos.	No tiene consumo afectado		ninguno			17-05-21 08:30	17-05-21 18:00	17-05-21 09:00	17-05-21 17:19
2021039461	Subestacion	Ejecución Exitosa	COLBUN	Intervención	Origen Interno	Programada	S/E CALERA CENTRO	S/E CALERA CENTRO B1	Lavado de Aislación	0	Lavado de aislación en los equipos de la subestacion Cerro Calera, con agua desmineralizada aislante, de baja conductividad por medio de chorro a presión a las llegadas y salidas de lineas, demás de la estructura 13 Linea Cerro Centro 66kV, Marco de Linea Esperanza - La Calera C1 y C2 - 66 kV, Portal Línea Los Melones C1 y C2 - 66 kV. y aislación Pasamuros del edificio de la subestación. Actividades que eventualmente pudieran provocar una operación de cualquier línea podría afectar los paños B1-B2-B3-B5-B6.	Riesgo Bajo: Se aplicara procedimiento para el lavado , con supervisión permanente.	Se realizara lavado de aislación correspondiente a las llegadas y salidas de lineas, demás de la estructura 13 Linea Cerro Centro 66kV, Marco de Linea Esperanza - La Calera C1 y C2 - 66 kV, Portal Linea Los Melones C1 y C2 - 66 kV. y aislación Pasamuros del edificio de la subestación, que ante una eventual operación de cualquier línea podría afectar los paños B1-B2-B3-B5-B6. Se pide que ante una operación intempestiva de la línea, esta no sea renergizado hasta confirmar con el inspector Colbun S.A. Presente en terreno durante los trabajos.	No tiene consumo afectado		ninguno			17-05-21 08:30	17-05-21 18:00	17-05-21 09:00	17-05-21 17:19
2021039458	Subestacion	Ejecución Exitosa	COLBUN	Intervención	Origen Interno	Programada	S/E CERRO CALERA	S/E CERRO CALERA BT1	Lavado de Aislación	0	Lavado de aislación en los equipos de la subestacion Cerro Calera, con agua desmineralizada aislante, de baja conductividad por medio de chorro a presión; donde se incluyen los paños H1,H2, HT,BT, Transformador de Poder, salidas de linea Cerro - Centro 66kV, Barra de 60,66 y 110 kV,, aislación de llegada del TAP Pachacama 1 y 2.	Riesgo Bajo: Se aplicara procedimiento para el lavado , con supervisión permanente.	Se realizara lavado de aislación en los equipos de la subestacion Cerro Calera, donde se incluyen los paños H1,H2, HT,BT, TRANSFORMADOR DE PODER, salidas de linea Cerro - Centro 66KV, Barras de 60,66 y 110 kV, aislación de llegada del TAP Pachacama 1 y 2. Se pide que ante una operación intempestiva de la línea, esta no sea renergizado hasta confirmar con el inspector Colbun S.A. Presente en terreno durante los trabajos.	No tiene consumo afectado		ninguno			17-05-21 08:30	17-05-21 18:00	17-05-21 09:00	17-05-21 17:19
2021039457	Subestacion	Ejecución Exitosa	COLBUN	Intervención	Origen Interno	Programada	S/E CERRO CALERA	S/E CERRO CALERA HT1	Lavado de Aislación	0	Lavado de aislación en los equipos de la subestacion Cerro Calera, con agua desmineralizada aislante, de baja conductividad por medio de chorro a presión; donde se incluyen los paños H1,H2, HT,BT, Transformador de Poder, salidas de linea Cerro - Centro 66kV, Barra de 60,66 y 110 kV,, aislación de llegada del TAP Pachacama 1 y 2.	Riesgo Bajo: Se aplicara procedimiento para el lavado , con supervisión permanente.	Se realizara lavado de aislación en los equipos de la subestacion Cerro Calera, donde se incluyen los paños H1,H2, HT,BT, TRANSFORMADOR DE PODER, salidas de linea Cerro - Centro 66KV, Barras de 60,66 y 110 kV, aislación de llegada del TAP Pachacama 1 y 2. Se pide que ante una operación intempestiva de la línea, esta no sea renergizado hasta confirmar con el inspector Colbun S.A. Presente en terreno durante los trabajos.	No tiene consumo afectado		ninguno			17-05-21 08:30	17-05-21 18:00	17-05-21 09:00	17-05-21 17:19
2021039456	Subestacion	Ejecución Exitosa	COLBUN	Intervención	Origen Interno	Programada	S/E CERRO CALERA	S/E CERRO CALERA H2	Lavado de Aislación	0	Lavado de aislación en los equipos de la subestacion Cerro Calera, con agua desmineralizada aislante, de baja conductividad por medio de chorro a presión; donde se incluyen los paños H1,H2, HT,BT, Transformador de Poder, salidas de linea Cerro - Centro 66kV, Barra de 60,66 y 110 kV,, aislación de llegada del TAP Pachacama 1 y 2.	Riesgo Bajo: Se aplicara procedimiento para el lavado , con supervisión permanente.	Se realizara lavado de aislación en los equipos de la subestacion Cerro Calera, donde se incluyen los paños H1,H2, HT,BT, TRANSFORMADOR DE PODER, salidas de linea Cerro - Centro 66KV, Barras de 60,66 y 110 kV, aislación de llegada del TAP Pachacama 1 y 2. Se pide que ante una operación intempestiva de la línea, esta no sea renergizado hasta confirmar con el inspector Colbun S.A. Presente en terreno durante los trabajos.	No tiene consumo afectado		ninguno			17-05-21 08:30	17-05-21 18:00	17-05-21 09:00	17-05-21 17:19
2021039455	Subestacion	Ejecución Exitosa	COLBUN	Intervención	Origen Interno	Programada	S/E CERRO CALERA	S/E CERRO CALERA H1	Lavado de Aislación	0	Lavado de aislación en los equipos de la subestacion Cerro Calera, con agua desmineralizada aislante, de baja conductividad por medio de chorro a presión; donde se incluyen los paños H1,H2, HT,BT, Transformador de Poder, salidas de linea Cerro - Centro 66kV, Barra de 60,66 y 110 kV,, aislación de llegada del TAP Pachacama 1 y 2.	Riesgo Bajo: Se aplicara procedimiento para el lavado , con supervisión permanente.	Se realizara lavado de aislación en los equipos de la subestacion Cerro Calera, donde se incluyen los paños H1,H2, HT,BT, TRANSFORMADOR DE PODER, salidas de linea Cerro - Centro 66KV, Barras de 60,66 y 110 kV, aislación de llegada del TAP Pachacama 1 y 2. Se pide que ante una operación intempestiva de la línea, esta no sea renergizado hasta confirmar con el inspector Colbun S.A. Presente en terreno durante los trabajos.	No tiene consumo afectado		ninguno			17-05-21 08:30	17-05-21 18:00	17-05-21 09:00	17-05-21 17:19
2021039454	Subestacion	Ejecución Exitosa	COLBUN	Intervención	Origen Interno	Programada	S/E CERRO CALERA	BA S/E CERRO CALERA 60KV BA S/E CERRO CALERA 110KV BA S/E CERRO CALERA 66KV	Lavado de Aislación	0	Lavado de aislación en los equipos de la subestacion Cerro Calera, con agua desmineralizada aislante, de baja conductividad por medio de chorro a presión; donde se incluyen los paños H1,H2, HT,BT, Transformador de Poder, salidas de linea Cerro - Centro 66kV, Barra BARRAS DE 60,66 y 110 kV,, aislación de llegada del TAP Pachacama 1 y 2.	Riesgo Bajo: Se aplicara procedimiento para el lavado , con supervisión permanente.	Se realizara lavado de aislación en los equipos de la subestacion Cerro Calera, donde se incluyen los paños H1,H2, HT,BT, TRANSFORMADOR DE PODER, salidas de linea Cerro - Centro 66Kv, BARRAS DE 60,66 y 110 kV, aislación de llegada del TAP Pachacama 1 y 2. Se pide que ante una operación intempestiva de la línea, esta no sea renergizado hasta confirmar con el inspector Colbun S.A. Presente en terreno durante los trabajos.	No tiene consumo afectado		ninguno			17-05-21 08:30	17-05-21 18:00	17-05-21 09:00	17-05-21 17:19
2021039520	Subestacion	Ejecución Exitosa	COLBÚN TRANSMISIÓN	Intervención	Origen Interno	Programada	S/E CERRO CALERA	CERRO CALERA 110 /62/12KV 30MVA	Lavado de Aislación	0	Se realizara lavado de aislación en los equipos de la subestacion Cerro Calera, donde se incluyen los paños H1,H2, HT,BT, TRANSFORMADOR DE PODER, salidas de linea Cerro - Centro 66kv, Barra de 110 kV, aislación de llegada del TAP Pachacama 1 y 2. Se pide que ante una operación intempestiva de la línea, esta no sea renergizado hasta confirmar con el inspector Colbun S.A. Presente en terreno durante los trabajos.	Riesgo Bajo: Se aplicara procedimiento para el lavado , con supervisión permanente.	Lavado de aislación en los equipos de la subestacion Cerro Calera, con agua desmineralizada aislante, de baja conductividad por medio de chorro a presión; donde se incluyen los paños H1,H2, HT,BT,TRANSFORMADOR DE PODER, salidas de linea Cerro - Centro 66kv, Barra de 110 kV, aislación de llegada del TAP Pachacama 1 y 2.	No tiene consumo afectado		ninguno			17-05-21 08:30	17-05-21 18:00	17-05-21 09:00	17-05-21 17:19
2021040949	Subestacion	Ejecución Exitosa	COMPAÑÍA MINERA CENTINELA	Intervención	Origen Interno	Programada	S/E EL TESORO	S/E EL TESORO 220 KV S/E EL TESORO JT1 S/E EL TESORO JT2	Lavado de Aislación	0	Lavado de aislación a equipos de patio	Riesgo bajo se toman todas las medidas de seguridad para un trabajo seguro.	S/E El Tesoro: No reconectar 52J1, 52J2, 52JT1 y 52JT2 S/E Esperanza: No reconectar 52L2 S/E Arriero: No reconectar 52J1 S/E Encuentro: No reconectar 52J4	No tiene consumo afectado		ninguno			17-05-21 08:00	17-05-21 18:00	17-05-21 08:19	17-05-21 13:55
2021042400	Subestacion	Ejecución Exitosa	CTNG SpA	Intervención	Origen Interno	Programada	S/E LAS VEGAS (AES GENER)	S/E LAS VEGAS (AES GENER) H1 S/E LAS VEGAS (AES GENER) H2	Otro Tipo de Trabajo	0	A solicitud de Colbún según SODI N°138/2021 relacionado a lavado de aislación en SE Cerro Calera, se ingresa precaución de no reconexión de interruptores 52H1 y 52H2 en SE Las Vegas	Riesgo bajo, trabajo programado	Precaución de no reconexión de interruptores 52H1 y 52H2 en SE Las Vegas asociados a LT 110 kV San Pedro Las Vegas Ctos 1 y 2.	No tiene consumo afectado		ninguno			17-05-21 08:00	17-05-21 18:00	17-05-21 09:25	17-05-21 17:50
2021042395	Subestacion	Ejecución Exitosa	CTNG SpA	Intervención	Origen Externo	Programada	S/E SAN PEDRO (CTNG)	S/E SAN PEDRO (AES GENER) H6 S/E SAN PEDRO (AES GENER) H7	Otro Tipo de Trabajo	0	A solicitud de Colbún según SODI N°138/2021 relacionado a lavado de aislación en SE Cerro Calera, se ingresa precaución de no reconexión de interruptores 52H6 y 52H7 en SE San Pedro	Riesgo bajo. Trabajo programado	La precaución de No reconexión de los interruptores 52H6 y 52H7, está asociada a las LT 110kV Las Vegas - San Pedro Cto. N°1 y N°2	No tiene consumo afectado		ninguno			17-05-21 08:00	17-05-21 18:00	17-05-21 09:25	17-05-21 17:50
2021040732	Subestacion	Ejecución Exitosa	CTNG SpA	Intervención	Origen Interno	Programada	S/E CERRO NAVIA (ENEL DISTRIBUCION)		Otro Tipo de Trabajo	0	Se realizaran pruebas punto a punto de nuevas señales dnp3 entre nuevas Protecciones MICOM P443 con RTU GE D20 y SCADA Chilquinta S/E Cerro Navia. Se requieren los selectores L/R en posición LOCAL de los paños de CTNG.	Riesgo bajo, trabajo programado	Se realizaran pruebas punto a punto de nuevas señales dnp3 entre nuevas Protecciones MICOM P443 con RTU GE D20 y SCADA Chilquinta S/E Cerro Navia. Se requieren los selectores L/R en posición LOCAL de los paños de CTNG.	No tiene consumo afectado		ninguno			17-05-21 10:00	17-05-21 16:00	17-05-21 10:12	17-05-21 17:50
2021036912	Subestacion	Ejecución Exitosa	DIEGO DE ALMAGRO TRANSMISORA DE ENERGÍA S.A.	Intervención	Origen Externo	Programada	S/E ILLAPA	S/E ILLAPA J1 S/E ILLAPA J2 S/E ILLAPA J4 S/E ILLAPA J5	Lavado de Aislación	0	Lavado de aislación a tramo de línea 220 kV Illapa - Diego de Almagro, C1 y C2.	Sin riesgos asociados a ésta solicitud. Trabajos de terceros (Chilquinta).	Sin comentarios adicionales.	No tiene consumo afectado		ninguno			17-05-21 08:00	17-05-21 18:00	17-05-21 08:12	17-05-21 18:05
2021041807	Subestacion	Ejecución Exitosa	EDELNOR TRANSMISIÓN S.A	Desconexión	Origen Interno	Programada	S/E CRUCERO	S/E CRUCERO JRE S/E CRUCERO JT1	Otro Tipo de Trabajo	0	Prueba de inyección mutua paño JT1 con JRE y vinculación de estados de posición de 52JT1 , 89JT1 , 52J6, 89J6-1, 89J6-2 a las BU correspondientes de la 87B. Prueba y normalización de alarma sonora de 87B	iesgo bajo segun analisis	Precaución paños JT1 y JRE. Desconectadores 89JRE-1, 89JRE-2 Abierto y Bloqueado; 52JRE Abierto; TTCC JRE A disposición Jefe de Faena; TTCC JT1 a disposición jefe de faena: 87B bloqueada en horario ouo CEN indique.	No tiene consumo afectado		ninguno			17-05-21 15:00	17-05-21 23:59	17-05-21 20:35	18-05-21 01:02
2021042349	Subestacion	Ejecución Exitosa	EMPRESA DE TRANSMISION CHENA S.A.	Intervención	Origen Externo	Programada	S/E CHENA	S/E CHENA J1 S/E CHENA J2	Otro Tipo de Trabajo	0	Transelec realiza Lavado de aislación de la línea, con instalación energizada.	Trabajos por parte de Transelec.	Frente a una operación automática de los paños señalados, Enel solo reconectará previa coordinación con el CEN	No tiene consumo afectado		ninguno			17-05-21 07:30	17-05-21 17:30	17-05-21 07:24	17-05-21 17:30
2021042181	Subestacion	Ejecución Exitosa	ENEL GREEN POWER CHILE	Desconexión	Origen Interno	Programada	S/E CENTRAL PAMPA NORTE	S/E CENTRAL PAMPA NORTE JT1 S/E CENTRAL PAMPA NORTE FT1 S/E CENTRAL PAMPA NORTE F1 S/E CENTRAL PAMPA NORTE F2 S/E CENTRAL PAMPA NORTE F3 S/E CENTRAL PAMPA NORTE F4 S/E CENTRAL PAMPA NORTE F5 S/E CENTRAL PAMPA NORTE F7 S/E CENTRAL PAMPA NORTE F9A S/E CENTRAL PAMPA NORTE FBC S/E CENTRAL PAMPA NORTE FTP	Otro Tipo de Trabajo	0	Trabajos programados de Enel Green Power, para realizar inspección de estados de bushing de bobina secundaria, de transformador de poder TR1 y limpieza.	Nivel de riesgo bajo. De acuerdo a las normas de seguridad.	Trabajos programados de Enel Green Power, para realizar inspección de estados de bushing de bobina secundaria, de transformador de poder TR1 y limpieza.	No tiene consumo afectado		ninguno			17-05-21 18:30	18-05-21 05:00	17-05-21 18:30	17-05-21 20:49
2021037251	Subestacion	Ejecución Exitosa	ENEL GREEN POWER CHILE	Desconexión	Origen Interno	Programada	S/E RANDE	S/E RANDE 33 KV BP1 S/E RANDE 33 KV BP2	Mantenimiento preventivo	0	Se requiere desconexión fuera del horario de producción de los circuitos N°1-2-3-4-5-6-7 y 8, para realizar trabajos de mantenimiento preventivo en cabinas de cabecera, los circuitos serán desconectados según necesidad.	Nivel de riesgo bajo, fuera de horario de producción.	Desconexión fuera de horario de producción.	No tiene consumo afectado		ninguno			17-05-21 18:30	18-05-21 06:30	17-05-21 18:10	18-05-21 06:41
2021042335	Subestacion	Ejecución Exitosa	ENEL TRANSMISIÓN CHILE	Intervención	Origen Interno	Programada	S/E PUDAHUEL	PUDAHUEL 110/12KV 50MVA T4 [EN_REVISION]	Otro Tipo de Trabajo	0	Trabajos enmarcados en el Decreto 418- SE Pudahuel. La actividad consiste en instalación de rejillas metálicas en base soporte de Parrón 12 kV del Transformador de poder señalado	Trabajos en cercania al Transformador de poder señalado	Frente a una operación automática del Transformador señalado, Enel solo reconectará previa coordinación con el CEN. Trabajos enmarcados en proyecto NUP 894	No tiene consumo afectado		ninguno			17-05-21 09:00	17-05-21 18:00	17-05-21 08:40	17-05-21 18:00
2021041205	Subestacion	Ejecución Exitosa	ENEL TRANSMISIÓN CHILE	Desconexión	Origen Interno	Programada	S/E MACUL	MACUL 110/12.5KV 50MVA 3	Otro Tipo de Trabajo	0	Mantenimiento Preventivo a Transformador N°3	No presenta riesgos para el sistema.	Se informa al Coordinador Eléctrico la indisponibilidad del elemento indicado. Se informará la desconexión del elemento y posteriormente realizados los trabajos la normalización del servicio.	No tiene consumo afectado		ninguno			17-05-21 04:00	17-05-21 20:00	17-05-21 07:56	17-05-21 19:30
2021042306	Subestacion	Ejecución Exitosa	ENGIE	Intervención	Origen Interno	Programada	S/E CENTRAL TOCOPILLA	BA S/E CENTRAL TOCOPILLA 110KV-BP2 EXTERIOR BA S/E CENTRAL TOCOPILLA 110KV-BP2 INTERIOR	Otro Tipo de Trabajo	0	Cambio de Tragaluz en edificio de patio interior 110 kV	Riesgo bajo segun analisis	No reconectar 52H1, 52H2, 52H3, 52H4, 52HT141, 52HT105, 52HT1, 52HT2.	No tiene consumo afectado		ninguno			17-05-21 12:00	20-05-21 18:00	17-05-21 16:28	20-05-21 18:00
2021042305	Subestacion	Ejecución Exitosa	ENGIE	Desconexión	Origen Interno	Programada	S/E CENTRAL TOCOPILLA	BA S/E CENTRAL TOCOPILLA 110KV-BP1 EXTERIOR BA S/E CENTRAL TOCOPILLA 110KV-BP1 INTERIOR	Otro Tipo de Trabajo	0	Cambio de Tragaluz en edificio de patio interior 110 kV	Riesgo bajo segun analisis	Abiertos: 52HR, 89HR-1; 89HR-2, 89H1-1, 89H2-1, 89H3-1, 89H4-1, 89HAT2-1, 89HAT1-1, HT141-1, HT105-1, HG12-1, HG13-1, 89H5-1. Cerrado 89HB1-T	No tiene consumo afectado		ninguno			17-05-21 12:00	20-05-21 18:00	17-05-21 16:06	19-05-21 17:46
2021042303	Subestacion	Ejecución Exitosa	ENGIE	Desconexión	Origen Interno	Programada	S/E CENTRAL TOCOPILLA	S/E CENTRAL TOCOPILLA HT2	Otro Tipo de Trabajo	0	Cambio de Tragaluz en edificio de patio interior 110 KV	Riesgo bajo segun analisis	Condiciones requeridas: Abierto 52HT2, Abierto 89HT2-1, Abierto 89HT2-2, Abierto 89HT2-3, Abierto 89TT2, Abierto 89DTG2	No tiene consumo afectado		ninguno			17-05-21 12:00	19-05-21 12:00	17-05-21 15:03	19-05-21 18:41
2021042119	Subestacion	Ejecución Exitosa	ENGIE	Intervención	Origen Interno	Programada	S/E CAPRICORNIO	S/E CAPRICORNIO HT1 S/E CAPRICORNIO H2 S/E CAPRICORNIO H1 S/E CAPRICORNIO JT1	Otro Tipo de Trabajo	0	Trabajos de obras civiles, replanteo trazado y control topográfico dentro de la subestación, excavación, instalación de puente para continuidad eléctrica de Malla Puesta Tierra existente, soldadura exotérmica, instalación de fierro, moldaje, pernos de anclaje, toma de ensayo de densidad, hormigonado, instalación de nuevo cerco bulldog y retiro de existente, nueva delimitación cerco duro y retiro malla acmafort existente, excavación de Plataforma, nueva Sala de Control, montaje de fundaciones prefabricadas, prearmado de estructuras, retiro de torre 23 KV, retiro de Transformador 13/23 KV. Trabajos asociados al proyecto ampliación de la Subestación Capricornio, bajo barra 220 y 110 kV .	Trabajos cercanos a instalaciones energizadas, con procedimiento aprobado. Riesgo bajo	No Reconectar 52J2 SE CHACAYA No Reconectar 52J02L SE MANTOS BLANCOS No Reconectar 52J71 SE CAPRICORNIO No Reconectar 52HT SE CAPRICORNIO No Reconectar 52H1 SE CAPRICORNIO No Reconectar 52H2 SE CAPRICORNIO	No tiene consumo afectado		ninguno			17-05-21 08:00	17-05-21 20:00	17-05-21 09:00	17-05-21 16:00
2021042020	Subestacion	Aprobado sin activación	ENGIE	Intervención	Origen Interno	Programada	S/E MEJILLONES	otros: grupo_emergencia	Grupo Emergencia	0	MPB 1 Año, MTO Operacional grupo emergencia.	Se toman todas las medidas de seguridad para realizar un trabajo seguro. Riesgo bajo	Sin maniobras operacionales	No tiene consumo afectado		ninguno			17-05-21 08:00	17-05-21 17:00		
2021041796	Subestacion	Ejecución Exitosa	ENGIE	Desconexión	Origen Interno	Programada	S/E CENTRAL TOCOPILLA	S/E CENTRAL TOCOPILLA HT105 S/E CENTRAL TOCOPILLA HS1 S/E CENTRAL TOCOPILLA HS2	Lavado de Aislación	0	Lavado de aisladores manual por programa Mensual.	Se toman todas las medidas de precaución, controlando todos los riesgos existentes, de acuerdo a matriz de trabajo, riesgo bajo.	CONDICIONES REQUERIDAS: Abiertos y Bloqueados 52DT105, 52HT105, 89HT105-1, 89HT105-2, 89HS-1, 89HS-2. ENCARGADO MANIOBRAS: S/E Tocopilla, Operador Transmisión.	No tiene consumo afectado		ninguno			17-05-21 09:00	17-05-21 13:00	17-05-21 09:21	17-05-21 11:53
2021038510	Subestacion	Aprobado sin activación	ENGIE	Intervención	Origen Interno	Programada	S/E TAMARUGAL	otros: cargadoras	Mantenimiento preventivo	0	El trabajo consiste en Mantenimiento Operacional a cargador de baterias y barra de 125Vcc.	Riesgo bajo segun analisis	No se requieren maniobras operacionales	No tiene consumo afectado		ninguno			17-05-21 09:00	17-05-21 14:00		
2021038503	Subestacion	Ejecución Exitosa	ENGIE	Intervención	Origen Interno	Programada	S/E CENTRAL TOCOPILLA	S/E CENTRAL TOCOPILLA JT16	Lavado de Aislación	0	Lavado de paño asociado a Trafo principal de unidad U16	Dada las características del trabajo el riesgo es mínimo	No hay	No tiene consumo afectado		ninguno			17-05-21 08:00	17-05-21 16:00	17-05-21 09:14	17-05-21 09:39
2021038113	Subestacion	Ejecución Exitosa	ENGIE	Intervención	Origen Interno	Programada	S/E POZO ALMONTE	S/E POZO ALMONTE B5	Mantenimiento preventivo	0	Cambio de aceite a compresor de aire Interruptor 52B5	Riesgo bajo, según Matriz	No requiere maniobras operacionales	No tiene consumo afectado		ninguno			17-05-21 09:00	17-05-21 16:00	17-05-21 10:27	17-05-21 15:41
2021038112	Subestacion	Ejecución Exitosa	ENGIE	Intervención	Origen Interno	Programada	S/E POZO ALMONTE	S/E POZO ALMONTE JT2	Mantenimiento preventivo	0	Cambio de aceite a compresor de aire Interruptor 52JT2	Riesgo bajo, según Matriz	No requiere maniobras operacionales	No tiene consumo afectado		ninguno			17-05-21 09:00	17-05-21 16:00	17-05-21 10:27	17-05-21 15:41
2021035807	Subestacion	Ejecución Exitosa	ENGIE	Intervención	Origen Interno	Programada	S/E POZO ALMONTE	S/E POZO ALMONTE J1 S/E POZO ALMONTE J2	Alambrado de control	0	Cableado y Conexionado Cables de Baja Tensión en Trincheras Existentes e Interior de Sala Eléctrica, paño J2.	Bajo, Según matriz de riesgos	S/E Pozo Almonte: Abierto Reconexion Automatica de 52J1, 52JR1, 52J6, 52J2 ; S/E Nva Pozo Almonte. Abierto Reconexion Automatica 52J7 ; S/E Nva Pozo Almonte. Abierto Reconexion Automatica 52J8	No tiene consumo afectado		ninguno			17-05-21 08:00	17-05-21 16:00	17-05-21 08:29	17-05-21 18:03
2021041594	Subestacion	Ejecución Exitosa	FRONTEL	Intervención	Origen Externo	Programada	S/E LUCERO	S/E LUCERO B1 S/E LUCERO B2	Roce y pode franja servidumbre	0	No reconectar 52L1 y 52B2 en S/E Lucero a solicitud de CGE por faenas de poda y roce de arboles en línea 66 kV Charrua -Chillan (CGE).	El riesgo de la faena debe ser declarado por CGE	Faenas coordinadas entre CCT Grupo SAESA y CGE. (SOD) 97 de CGE registro interno STS)	No tiene consumo afectado		ninguno			17-05-21 08:00	17-05-21 18:00	17-05-21 11:01	17-05-21 17:34
2021041616	Subestacion	Ejecución Exitosa	GNL MEJILLONES	Intervención	Origen Interno	Programada	S/E CHACAYA	S/E CHACAYA H3	Otro Tipo de Trabajo	0	Medición de filamentos Fibra Óptica ODF Dirección GNLM	Se toman todas las medidas de seguridad para realizar un trabajo seguro. Riesgo bajo	Sin maniobras operacionales	No tiene consumo afectado		ninguno			17-05-21 08:00	17-05-21 17:00	17-05-21 08:42	17-05-21 13:02

Reporte Desconexión/Intervención Subestacion
Fecha generación reporte: 08-06-2021 16:54:48
Estados: Aprobado sin activación, Ejecución Exitosa, Aprobado sin activación, Ejecución Exitosa
Total registros General: 275
Total registros Subestacion: 127

Número	Tipo	Estado	Empresa	Tipo Solicitud	Origen	Tipo Programación	SubEstación	Elemento(s)	Tipo Trabajo	Potencia	Trabajos a Realizar	Descripción Nivel Riesgo	Comentario Adicional	Consumo	Empresas Afectadas	Trabajo Requiere	Estado Operativo	Estado Operativo Efectivo	Fecha Inicio	Fecha Fin	Fecha Efectiva Inicio	Fecha Efectiva Fin
2021041614	Subestacion	Ejecución Exitosa	GNL MEJILLONES	Intervención	Origen Interno	Programada	S/E GNL MEJILLONES	S/E GNL MEJILLONES H1	Otro Tipo de Trabajo	0	Medición de filamentos Fibra Óptica ODF Dirección Chacaya 110 Kv	Se toman todas la medidas de seguridad para un trabajo seguro. Riesgo bajo	Sin maniobras operacionales	No tiene consumo afectado		ninguno			17-05-21 08:00	17-05-21 17:00	17-05-21 08:42	17-05-21 13:02
2021041118	Subestacion	Ejecución Exitosa	HELIO ATACAMA TRES	Desconexión	Origen Interno	Programada	S/E BOLERO	S/E BOLERO 3BP1 S/E BOLERO 33 KV BP1 S/E BOLERO 33 KV BP2 S/E BOLERO J1 S/E BOLERO JT1 S/E BOLERO JT2 S/E BOLERO ET1 S/E BOLERO ET2 S/E BOLERO E5 S/E BOLERO ET3 S/E BOLERO ET4 S/E BOLERO EBC1 S/E BOLERO EBC2 S/E BOLERO E1 S/E BOLERO E2 S/E BOLERO E3 S/E BOLERO E4 S/E BOLERO E5 S/E BOLERO E6 S/E BOLERO E7 S/E BOLERO E5 S/E BOLERO E9 S/E BOLERO E10 S/E BOLERO E11 S/E BOLERO E12 S/E BOLERO E13 S/E BOLERO E14	Mantenimiento preventivo	0	Mantenimiento preventivo a equipos primarios de subestación Bolero. los trabajos consistirán en realizar mediciones y reapretes a equipos según manuales de fabricantes y norma NETA ATS 2017. Condiciones requerida en S/E Bolero: Abierto 52J3, 89J3-1, 89J3-2, 52JT1, 89JT1-1, 52JT2, 89JT2-1. celdas de media tensión aterrizadas. 89J3-2T cerrado. Condiciones requeridas en S/E Laberinto: Abierto 52J14, 89J14-A, 89J14-B. Cerrado 89J14-1T	El riesgo del trabajo es bajo ya que estos se realizaran con las instalaciones desenergizadas.	Mantenimiento preventivo a equipos primarios de subestación Bolero. los trabajos consistirán en realizar mediciones y reapretes a equipos según manuales de fabricantes y norma NETA ATS 2017. Condiciones requerida en S/E Bolero: Abierto 52J3, 89J3-1, 89J3-2, 52JT1, 89JT1-1, 52JT2, 89JT2-1. celdas de media tensión aterrizadas. 89J3-2T cerrado. Condiciones requeridas en S/E Laberinto: Abierto 52J14, 89J14-A, 89J14-B. Cerrado 89J14-1T	No tiene consumo afectado		ninguno			17-05-21 20:00	18-05-21 06:00	17-05-21 17:20	18-05-21 08:43
2021035887	Subestacion	Ejecución Exitosa	IBEREOLICA CABO LEONES II [En_Revision]	Intervención	Origen Externo	Programada	S/E CABO LEONES II	S/E CENTRAL CABO LEONES II J1	Lavado de Aislación	0	Lavado de aislación patio 220 kV en S/E Maitencillo ejecutado por Transelec. Condiciones requeridas: No reconectar 52J1 en S/E Cabo Leones II.	El riesgo del trabajo es bajo.	Lavado de aislación patio 220 kV en S/E Maitencillo ejecutado por Transelec. Condiciones requeridas: No reconectar 52J1 en S/E Cabo Leones II.	No tiene consumo afectado		ninguno			17-05-21 08:00	17-05-21 18:00	17-05-21 06:17	17-05-21 18:30
2021042339	Subestacion	Ejecución Exitosa	INTERCHILE	Desconexión	Origen Interno	Programada	S/E NUEVA PAN DE AZUCAR	RE S/E NUEVA PAN DE AZUCAR K7Z 58.3MVAR	Otro Tipo de Trabajo	0	En S/E Nueva Pan de Azucar 500 kV, Reactor K7Z. Reparación por garantía ABB: 1.- Relé de supervisión de hermeticidad 2.- Fuga de aceite en válvula.	Siguiendo los procedimientos de trabajo no hay riesgos asociados.	Para realizar los trabajos en forma segura, se requieren las siguientes condiciones en S/E Nueva Pan de Azucar 500 kV: Interruptor 52K7Z Abierto y a disposición del Jefe de Faenas. Desconectador 89K7Z-1 Abierto y Bloqueado. Desconectador 89K7Z-2 Abierto y Bloqueado. Desconectador 89K7Z-3 Abierto y Bloqueado. Desconectador 89K7Z-4 Abierto y Bloqueado.	No tiene consumo afectado		ninguno			17-05-21 08:00	17-05-21 18:00	17-05-21 09:17	17-05-21 17:30
2021040125	Subestacion	Ejecución Exitosa	INTERCHILE	Intervención	Origen Externo	Programada	S/E NUEVA PAN DE AZUCAR	otros: telecomunicacion	Otro Tipo de Trabajo	0	En S/E Nueva Pan de Azucar 220 kV: Configuración, integración y pruebas de nivel 2.	Se declara riesgo de perdida de supervisión menores a 5 minutos, por por actualización de la Base de Datos en equipo SICAM PAS. Se contará con presencia de Ingenieros de Subestación durante los trabajos.	Trabajos asociados a Decreto Supremo 422 y N.U.P. 960.	No tiene consumo afectado		ninguno			17-05-21 08:00	17-05-21 18:00	17-05-21 10:30	19-05-21 20:03
2021035907	Subestacion	Ejecución Exitosa	PARQUE EÓLICO CABO LEONES I S.A	Intervención	Origen Externo	Programada	S/E CENTRAL PARQUE EOLICO CABO LEONES I	S/E CENTRAL PARQUE EOLICO CABO LEONES I JL1	Lavado de Aislación	0	Lavado de aislación patio 220 kV en S/E Maitencillo ejecutado por Transelec. Condiciones requeridas: No reconectar 52JL1 en S/E Central Parque Eólico Cabo Leones 1.	El riesgo del trabajo es bajo.	Lavado de aislación patio 220 kV en S/E Maitencillo ejecutado por Transelec. Condiciones requeridas: No reconectar 52JL1 en S/E Central Parque Eólico Cabo Leones 1.	No tiene consumo afectado		ninguno			17-05-21 08:00	17-05-21 18:00	17-05-21 06:17	17-05-21 18:30
2021036623	Subestacion	Ejecución Exitosa	PARQUE EÓLICO EL MAITEN SPA	Intervención	Origen Externo	Programada	S/E PARQUE EOLICO EL MAITEN	S/E PARQUE EOLICO EL MAITEN BT1	Otro Tipo de Trabajo	0	Trabajos de TRANSELEC: Reemplazo de aislación con línea energizada	El riesgo es bajo, pues se tomarán todas las medidas de mitiación necesarias.	No reconectar interruptor 52BT1 de S/E PE El Maitén.	No tiene consumo afectado		ninguno			17-05-21 08:30	19-05-21 18:00	17-05-21 06:24	19-05-21 10:58
2021042352	Subestacion	Ejecución Exitosa	PUNTILLA	Desconexión	Origen Interno	Programada	S/E CENTRAL ITATA	otros: tendido_cable	Alambrado de control	0	Cableado y pruebas con mesa de pruebas de nuevas protecciones en S/E Itata, según MNR 2245	Bajo riesgo, trabajos programados y realizados según procedimientos.	Proyecto de reemplazo de los actuales sistemas de protección de la S/E Central Itata, para dar cumplimiento a la NTSyCS vigente.	No tiene consumo afectado		ninguno			17-05-21 08:00	19-05-21 23:59	17-05-21 09:26	20-05-21 08:04
2021041561	Subestacion	Ejecución Exitosa	RED ELÉCTRICA DEL NORTE 2 S.A	Intervención	Origen Interno	Programada	S/E EL TESORO	S/E EL TESORO J1 S/E EL TESORO J2	Lavado de Aislación	0	Lavado de Aislación equipos primarios y aisladores asociados a marco de líneas Paños J1 y J2 .	Riesgo bajo ya que se consideran todas las medidas de seguridad para un trabajo seguro	señalizar no reconectar SE Esperanza 52JL2 SE Encuentro 52J4 SE El Tesoro 52J1 - 52J2	No tiene consumo afectado		ninguno			17-05-21 08:00	17-05-21 20:00	17-05-21 10:16	17-05-21 13:08
2021042095	Subestacion	Ejecución Exitosa	SAN JUAN	Desconexión	Origen Externo	Programada	S/E PUNTA COLORADA	S/E PUNTA COLORADA J13	Otro Tipo de Trabajo	0	A través de SODI 1431 empresa Transelec solicita abierto y bloqueado los desconectadores 89J13-2 y 89J13-1 de SE Punta Colorada por ampliación de subestación Punta Colorada 220 kV	Desconexión por requerimiento de Transelec quien debe especificar los riesgos.	Transelec informa que los SS.AA de SE Punta Colorada quedaran respaldados por el G.E. de la S/E de propiedad de Transelec	No tiene consumo afectado		ninguno			17-05-21 08:00	17-05-21 18:00	17-05-21 08:20	17-05-21 17:33
2021043055	Subestacion	Ejecución Exitosa	STS	Intervención	Origen Interno	Curso Forzoso	S/E PARGUA	PARGUA 115/24KV 30MVA TR3 [EN_REVISION]	Otro Tipo de Trabajo		Activar elemento de protección diferencial en relé 87T Transformador N°3 110/23kV, el cual se encontró deshabilitado durante intervención por auditoría Técnica y al no habilitarla existe Riesgo de Operación No Selectiva Instantánea ante Falla interna del Transformador o Falla dentro de la Zona de Protección de relé 87T.	Riesgo bajo y controlado.	sin comentarios	No tiene consumo afectado		ninguno			17-05-21 15:30	17-05-21 16:30	17-05-21 16:41	17-05-21 19:33
2021041503	Subestacion	Aprobado sin activación	STS	Intervención	Origen Interno	Programada	S/E PICHIRROPULLI	S/E PICHIRROPULLI CT1	Otro Tipo de Trabajo	0	VERIFICACION DE ALAMBRADO Y MEDIDAS FASORIALES MEDIDOR DE TRANSFERENCIA ECONOMICA ASOCIADO AL PAÑO CT1.	NIVEL DE RIESGO BAJO Y CONTROLADO.	EN EL CASO DE OBSERVAR ALGUNA ANOMALÍA EN ALAMBRADO DEL CIRCUITO DE MEDIDA PAÑO CT1, EL MEDIDOR DE TRANSFERENCIA ECOMICA DEL PAÑO CT1 QUEDARA SIN REGISTRO DE MEDIDAS DURANTE EL TIEMPO QUE SE REALIZAN LOS TRABAJOS DE NORMALIZACION. (CORDINADOS CON PERSONAL DE SCADA STS). PT 65352 INTERNO DE STS.	No tiene consumo afectado		ninguno			17-05-21 08:00	17-05-21 20:00		
2021041075	Subestacion	Ejecución Exitosa	STS	Intervención	Origen Interno	Programada	S/E CHILOE		Otro Tipo de Trabajo	0	Faenas a nivel de Scada correspondiente a envío de comandos de reset de relé maestro 86T1 de S/E Chiloé.	Riesgo controlado, se pasarán Switch Local/Remoto a modo Local en sala de control y patio AT de SE Chiloé.	(PT 2021-00523 registro interno STS).	No tiene consumo afectado		ninguno			17-05-21 09:00	17-05-21 20:00	17-05-21 17:25	17-05-21 20:20
2021039929	Subestacion	Aprobado sin activación	STS	Intervención	Origen Interno	Programada	S/E LOS NEGROS	otros: bateria	Mantenimiento preventivo	0	faena que consiste en Mantenimiento Preventivo Básico de Cargador y Banco Baterías 125VCC	El riesgo de la faena es bajo y controlado	asociado a PT N° 2021 - 00490	No tiene consumo afectado		ninguno			17-05-21 08:00	17-05-21 18:00		
2021039530	Subestacion	Ejecución Exitosa	TEN	Intervención	Origen Interno	Programada	S/E LOS CHANGOS	otros: telecomunicacion	Otro Tipo de Trabajo	0	Se realizará evaluación de Ciberseguridad GAP NERC y pruebas técnicas.	Riesgo: Posible pérdida de comunicación con SS/EES Los Changos, Cumbre y Nueva Cardones. Medidas de mitigación: Personal ubicado en dichas subestaciones en caso de requerir maniobras mientras se produce la pérdida de supervisión y control.	Posible pérdida de comunicaciones de SSEES Los Changos, Cumbre y Nueva Cardones con centro de control TEN, además de envío de datos ICCPO al coordinador eléctrico nacional.	No tiene consumo afectado		ninguno			17-05-21 13:00	17-05-21 18:00	17-05-21 09:51	17-05-21 17:33
2021035150	Subestacion	Ejecución Exitosa	TEN	Intervención	Origen Externo	Programada	S/E NUEVA POZO ALMONTE	otros: tendido_cable	Alambrado de control	0	Cableado y Conexionado Cables de Baja Tensión en Trincheras Existentes e Interior de Sala Eléctrica en S/E Pozo Almonte.	Riesgo bajo, medidas de mitigación realizadas por Engie.	Cableado y Conexionado Cables de Baja Tensión en Trincheras Existentes e Interior de Sala Eléctrica en S/E Pozo Almonte. Se requiere condición operacional la no reconexión de los paños J7 y J8 en S/E Nueva Pozo Almonte.	No tiene consumo afectado		ninguno			17-05-21 08:00	17-05-21 16:00	17-05-21 08:31	17-05-21 18:08
2021034411	Subestacion	Ejecución Exitosa	TEN	Intervención	Origen Externo	Programada	S/E TEN GIS	S/E TEN GIS J8 S/E TEN GIS J9	Lavado de Aislación	0	A solicitud de ENGIE S.A , se requiere precaución operacional de no reconectar los interruptores 52J8 y 52J9 en SE TEN, para realizar lavado de Transformador Principal SUT 220/20 KV 442 MVA IEM-7 (RED DRAGÓN).	El principal riesgo es la ocurrencia de apertura indeseada de interruptores 52J8 y 52J9 por trabajos desarrollados por terceros en central IEM (Engie). Medidas de mitigación: A ser tomadas por empresa propietaria central IEM (Engie)	A solicitud de ENGIE S.A , se requiere precaución operacional de no reconectar los interruptores 52J8 y 52J9 en SE TEN, para realizar lavado de Transformador Principal SUT 220/20 KV 442 MVA IEM-7 (RED DRAGÓN).	No tiene consumo afectado		ninguno			17-05-21 08:00	17-05-21 18:00	17-05-21 11:50	17-05-21 16:42
2021042251	Subestacion	Ejecución Exitosa	TRANSELEC	Intervención	Origen Externo	Programada	S/E TINGUIRIRICA	S/E TINGUIRIRICA A5	Otro Tipo de Trabajo	0	Solicitud de Tinguiririca Energía por trabajos bajo su línea.-	Bajo.-	Actividad: Solicitado por Tinguiririca Energía, por trabajos de rebaje de terreno bajo la línea por templado de conductores.- Condiciones: Normalización Sujeta a Coordinación.- Restricciones: No reconectar interruptor paño A5 de línea 154 kV Tinguiririca - La Higuera 2.- Instalaciones en Riesgo: Paño Línea LA05, TIN-Higuera 2 o Paño Línea LA06, TIN-Higuera 1.- Temporalidad de los Riesgos: Durante los trabajos.- Nivel de Riesgo: Bajo.- Bloqueo del Jefe de Faena: Delimitación de la Zona de Trabajo.-	No tiene consumo afectado		ninguno			17-05-21 08:00	17-05-21 19:00	17-05-21 09:42	17-05-21 20:00
2021042250	Subestacion	Ejecución Exitosa	TRANSELEC	Intervención	Origen Externo	Programada	S/E TINGUIRIRICA	S/E TINGUIRIRICA A6	Otro Tipo de Trabajo	0	Solicitud de Tinguiririca Energía por trabajos bajo su línea.-	Bajo.-	Actividad: Solicitado por Tinguiririca Energía, por trabajos de rebaje de terreno bajo la línea por templado de conductores.- Condiciones: Normalización Sujeta a Coordinación.- Restricciones: No reconectar interruptor paño A6 de línea 154 kV Tinguiririca - La Higuera 1.- Instalaciones en Riesgo: Paño Línea LA05, TIN-Higuera 2 o Paño Línea LA06, TIN-Higuera 1.- Temporalidad de los Riesgos: Durante los trabajos.- Nivel de Riesgo: Bajo.- Bloqueo del Jefe de Faena: Delimitación de la Zona de Trabajo.-	No tiene consumo afectado		ninguno			17-05-21 08:00	17-05-21 19:00	17-05-21 09:42	17-05-21 20:00
2021042191	Subestacion	Ejecución Exitosa	TRANSELEC	Desconexión	Origen Interno	Programada	S/E PUNTA COLORADA	BA S/E PUNTA COLORADA 220KV SECCION 1 B1	Otro Tipo de Trabajo	0	S/E Punta Colorada: STA3563-A - Ampliación Subestación Punta Colorada 220kV: Trabajos al Interior de la SE Punta Colorada Interconexión Extensión de Barra 220 kV N°1 con barra existente Trabajos sin potencial.	Bajo	Actividades: Tendido de Barras de AT, S/E Punta Colorada: STA3563-A - Ampliación Subestación Punta Colorada 220kV: Trabajos al Interior de la SE Punta Colorada Interconexión Extensión de Barra 220 kV N°1 con barra existente Trabajos sin potencial. Restricciones: No hay Instalaciones en Riesgo: Barra 220 kV, Sección 1-P. Colorada Temporalidad de los Riesgos: Durante de los trabajos Nivel de Riesgo: Bajo Bloqueos del Jefe de Faena: Subestación P. Colorada, Se instalarán tierras provisionales de bloqueo en 89J1-1 lado Barra, en 89J4-1 lado Barra, en 89J7-1 lado Barra, en 89JT13-1 lado Barra y en conexión superior de TPJB1. Chequeo de Ausencia de Tensión e Instalación de Pértigas de Puesta a Tierra	No tiene consumo afectado		ninguno			17-05-21 08:00	17-05-21 18:00	17-05-21 07:42	17-05-21 18:11
2021042169	Subestacion	Ejecución Exitosa	TRANSELEC	Intervención	Origen Interno	Programada	S/E PUERTO MONTT	otros: telecomunicacion	Otro Tipo de Trabajo	0	Trabajos asociados a proyecto S/E Tineo	Bajo	Actividades: S/E Puerto Montt. Habilitación canales de comunicaciones en equipos MMOO por proyecto S/E Tineo y habilitación de la supervisión remota de Puerto Montt Restricciones: No hay Instalaciones en Riesgo: SCADA Cautin o SCADA Ciruelos o Scada El Laurel o SCADA Pullinque o SCADA Los Lagos o SCADA Rahue o SCADA CER Puerto Montt o SCADA Temuco Temporalidad de los Riesgos: Durante de los trabajos Nivel de Riesgo: Bajo Bloqueos del Jefe de Faena: No hay.-	No tiene consumo afectado		ninguno			17-05-21 08:00	21-05-21 20:00	18-05-21 09:38	28-05-21 14:58
2021042058	Subestacion	Ejecución Exitosa	TRANSELEC	Intervención	Origen Interno	Programada	S/E ALTO JAHUEL	otros: grupo_emergencia	Otro Tipo de Trabajo	0	S/E Alto Jahuel: Eliminación de punto caliente en bushing del TR7 de 13,8/0,4 kV de SSAA.	Bajo	Actividades: S/E Alto Jahuel: Eliminación de punto caliente en bushing del TR7 de 13,8/0,4 kV de SSAA. Restricciones: Normalización sujeta a coordinación. Instalaciones en Riesgo: S/E Alto Jahuel: SSAA CA (patios de 220 kV y 154 kV). Temporalidad de los Riesgos: Al inicio o al término de los trabajos. Nivel de Riesgo: Bajo. Bloqueos del Jefe de Faena: S/E Alto Jahuel: Delimitación de la zona de trabajo. Puestas a tierra provisionales instaladas a ambos lados del transformador a intervenir, previa verificación de ausencia de tensión.	No tiene consumo afectado		ninguno			17-05-21 09:00	17-05-21 17:00	17-05-21 10:23	17-05-21 17:00
2021041806	Subestacion	Ejecución Exitosa	TRANSELEC	Intervención	Origen Externo	Programada	S/E LAGUNILLAS	otros: telecomunicacion	Otro Tipo de Trabajo	0	Trabajos a requerimientos de Celeoredes por Obra S/E Hualqui. Los switch TPMO-522 de Charrúa y Lagunillas se mantendrán desconectador hasta la puesta en servicio, el resto de los switch deben ser normalizados diariamente.		Actividades: S/E Lagunillas: Desmontaje de Teleprotección SWT3000 Siemens TPMO-522, la cual será trasladada hasta la nueva SE Hualqui, seguidamente se procederá con el montaje, alambrado y posterior protocolización de la nueva Teleprotección NSD570 TPMO-11R dirección nueva SE Hualqui. Retiro de conversor eléctrico/óptico, instalación de nuevo conversor y configuración tributaria E1 en dirección S/E Charrúa. Nota: Al final de la faena se debe mantener bloqueo en TPMO-522 de S/E Lagunillas y S/E Charrúa.. Restricciones: Teleprotección sin respaldo (línea 154 kV Bocamina-Coronel-Lagunillas) Instalaciones en Riesgo: Línea 220kV Charrua-Lagunillas o Línea 154 kV Bocamina-Coronel-Lagunillas o SCADA Bocamina o SCADA Lagunillas Temporalidad de los Riesgos: Durante de los trabajos Nivel de Riesgo: Bajo Bloqueos del Jefe de Faena: No hay S/E Charrúa: Switch de teleprotección TPMO-522 desconectada. S/E Lagunillas: Switch de teleprotección TPMO-522 y TPFO-528 desconectada. S/E Bocamina: Switch de teleprotección TPFO-528 desconectada.	No tiene consumo afectado		ninguno			17-05-21 08:00	25-05-21 18:00	18-05-21 10:15	27-05-21 10:07

Reporte Desconexión/Intervención Subestacion
Fecha generación reporte: 08-06-2021 16:54:48
Estados: Aprobado sin activación, Ejecución Exitosa, Aprobado sin activación, Ejecución Exitosa
Total registros General: 275
Total registros Subestacion: 127

Número	Tipo	Estado	Empresa	Tipo Solicitud	Origen	Tipo Programación	SubEstación	Elemento(s)	Tipo Trabajo	Potencia	Trabajos a Realizar	Descripción Nivel Riesgo	Comentario Adicional	Consumo	Empresas Afectadas	Trabajo Requiere	Estado Operativo	Estado Operativo Efectivo	Fecha Inicio	Fecha Fin	Fecha Efectiva Inicio	Fecha Efectiva Fin
2021041736	Subestacion	Ejecución Exitosa	TRANSELEC	Intervención	Origen Interno	Programada	S/E TARAPACA	otros: grupo_emergencia	Otro Tipo de Trabajo	0	S/E TARAPACA: Montaje de termomagnético y accesorios en TGCA existente.	Bajo	Actividades: S/E TARAPACA: Montaje de termomagnético y accesorios en TGCA existente. Restricciones: No hay Instalaciones en Riesgo: SS.AA. C.A. Tarapacá Temporalidad de los Riesgos: Durante los trabajos Nivel de Riesgo: Bajo Bloqueos del Jefe de Faena: No hay	No tiene consumo afectado		ninguno			17-05-21 07:00	17-05-21 20:00	17-05-21 08:00	17-05-21 21:17
2021041722	Subestacion	Ejecución Exitosa	TRANSELEC	Intervención	Origen Interno	Programada	S/E ENCUENTRO	otros: telecomunicacion	Otro Tipo de Trabajo	0	S/E Encuentro: Tendido de cable UTP entre MUX FOX 615 y MUX XMC25 para canal de datos entre ambos multiplexores más pruebas.	Bajo	Actividades: S/E Encuentro: Tendido de cable UTP entre MUX FOX 615 y MUX XMC25 para canal de datos entre ambos multiplexores,S/E Encuentro: Conexión a puerto tarjeta controladora CESM1. Guardar configuración existente Configurar canal de datos 2Mb por puerto disponible en tarjeta EPS91_S/E Encuentro: Conexión a puerto tarjeta controladora COGE1. Guardar configuración existente Configurar canal de datos 2Mb por puerto disponible en tarjeta ETAG1 Configurar canal VC12 2Mb por puerto disponible tarjeta NUSA1 dirección S/E Frontera.,S/E Encuentro: Realizar pruebas de conectividad con instrumento de medición ethernet en canal nuevo. Restricciones: No hay. Instalaciones en Riesgo: SCADA Encuentro. Temporalidad de los Riesgos: Durante los trabajos. Nivel de Riesgo: Bajo. Bloqueos del Jefe de Faena: No hay.	No tiene consumo afectado		ninguno			17-05-21 08:00	21-05-21 18:00	20-05-21 10:16	20-05-21 15:46
2021041433	Subestacion	Ejecución Exitosa	TRANSELEC	Intervención	Origen Externo	Programada	S/E PAN DE AZUCAR	S/E PAN DE AZUCAR HT7	Otro Tipo de Trabajo	0	Sodi N° 107/2021 de CGE - Pan de Azúcar	Bajo	Actividades: Solicitado por CGE - Pan de Azúcar: Por por trabajos de poda Restricción: Pan de Azúcar: Paño S2HT7 no reconectar Instalación con riesgo: Pan de Azúcar: Paño S2HT7 Temporalidad del riesgo: Durante la faena Nivel de Riesgo: bajo	No tiene consumo afectado		ninguno			17-05-21 08:00	17-05-21 18:00	17-05-21 09:57	17-05-21 18:00
2021041363	Subestacion	Ejecución Exitosa	TRANSELEC	Intervención	Origen Interno	Programada	S/E CERRO NAVIA (TRANSELEC)		Otro Tipo de Trabajo	0	S/E Cerro Navia: Configuración y pruebas en concentradores SYS600C y RTU D20 de S/E Cerro Navia para S/E Nueva Lampa. Nota: Se perderán datos SCADA por tiempo menor a 5 minutos.	Bajo	Actividades: S/E Cerro Navia: Configuración y pruebas en concentradores SYS600C y RTU D20 de S/E Cerro Navia para S/E Nueva Lampa. Restricciones: Normalización sujeta a coordinación. Instalaciones en Riesgo: S/E Cerro Navia: Sistema SCADA Local. Temporalidad de los Riesgos: Durante ejecución de los trabajos. Nivel de Riesgo: Bajo. Bloqueos del Jefe de Faena: S/E Cerro Navia: Señalización y delimitación de la zona de trabajo. El Jefe de faena informará a CNOT que se realizaran pruebas de señales simples, estas simulaciones estarán coordinadas con personal de Transelec a Ibermatica.	No tiene consumo afectado		ninguno			17-05-21 08:00	20-05-21 17:00	17-05-21 10:06	20-05-21 17:17
2021040969	Subestacion	Ejecución Exitosa	TRANSELEC	Intervención	Origen Interno	Programada	S/E MIRAJE	BA S/E MIRAJE 220KV BP1-1 BA S/E MIRAJE 220KV BP2-1	Otro Tipo de Trabajo	0	Ampliación SE Miraje: Tendido de barras entre marcos de barra existente y proyectado. NOTA: Sin interconectar a instalaciones existentes.	Bajo	Actividades: Ampliación SE Miraje: Tendido de barras entre marcos de barra existente y proyectado. NOTA: Sin interconectar a instalaciones existentes. Restricciones: Subestación Miraje, S2J4, S2J6, S2J7, S2J9 No reconectar. Instalaciones en Riesgo: Barra 220 kV, Sección 1-Miraje o Barra 220 kV, Sección 2-Miraje. Temporalidad de los Riesgos: Durante los trabajos. Nivel de Riesgo: Bajo. Bloqueos del Jefe de Faena: Subestación Miraje, Instalación de banderolas para identificar distancias a punto energizado. Mantener loro vivo durante la ejecución de los trabajos. Inspección ITO Transelec Subestación Miraje, En nuevos conductores a tender Se colocarán puesta a tierra en nuevos conductores Barra proyectada por la inducción asociada a la cercanía a puntos energizados. Se incluye croquis con detalle.	No tiene consumo afectado		ninguno			17-05-21 08:00	17-05-21 18:00	17-05-21 09:00	17-05-21 21:17
2021040915	Subestacion	Ejecución Exitosa	TRANSELEC	Intervención	Origen Interno	Programada	S/E MAITENCILLO	otros: grupo_emergencia	Otro Tipo de Trabajo	0	SE Maitencillo. Patio de 220KV: Instalación de mortero de nivelación en fundaciones de postes de alumbrado entre J10 y J9; J2 y J1; JR y JT3; JT2 y JT1; J3 y J4; J6 y J7.		Actividades: Construcción de fundaciones y canaletas en patios de alta tensión, SE Maitencillo. Patio de 220KV: Instalación de mortero de nivelación en fundaciones de postes de alumbrado entre J10 y J9; J2 y J1; JR y JT3; JT2 y JT1; J3 y J4; J6 y J7. Restricciones: No hay Nivel de Riesgo: Riesgo no significativo Bloqueos del Jefe de Faena: Subestación Maitencillo, Instalación de mortero de nivelación en fundación de poste de alumbrado entre J10 y J9 Delimitación de zona de trabajo Utilizar cadenas plásticas y conos Subestación Maitencillo, Instalación de mortero de nivelación en fundación de poste de alumbrado entre J2 y J1 Delimitación de zona de trabajo Utilizar cadenas plásticas y conos Subestación Maitencillo, Instalación de mortero de nivelación en fundación de poste de alumbrado entre JR y JT3 Delimitación de zona de trabajo Utilizar cadenas plásticas y conos Subestación Maitencillo, Instalación de mortero de nivelación en fundación de poste de alumbrado entre JT2 y JT1 Delimitación de zona de trabajo Utilizar cadenas plásticas y conos Subestación Maitencillo, Instalación de mortero de nivelación en fundación de poste de alumbrado entre J3 y J4 Delimitación de zona de trabajo Utilizar cadenas plásticas y conos Subestación Maitencillo, Instalación de mortero de nivelación en fundación de poste de alumbrado entre J6 y J7 Delimitación de zona de trabajo Utilizar cadenas plásticas y conos	No tiene consumo afectado		ninguno			17-05-21 08:00	20-05-21 20:00	18-05-21 12:27	20-05-21 17:06
2021040914	Subestacion	Ejecución Exitosa	TRANSELEC	Intervención	Origen Interno	Programada	S/E MAITENCILLO	otros: grupo_emergencia	Otro Tipo de Trabajo	0	SE Maitencillo. Patio de 110KV: Instalación de mortero de nivelación en fundaciones de postes de alumbrado de Sección 1, Sección 2 y HS		Actividades: Construcción de fundaciones y canaletas en patios de alta tensión, SE Maitencillo. Patio de 110KV: Instalación de mortero de nivelación en fundaciones de postes de alumbrado de Sección 1, Sección 2 y HS Restricciones: No hay Nivel de Riesgo: Riesgo no significativo Bloqueos del Jefe de Faena: Subestación Maitencillo, Instalación de mortero de nivelación en fundación de poste de alumbrado de Sección 1 Delimitación de zona de trabajo Utilizar cadenas plásticas y conos Subestación Maitencillo, Instalación de mortero de nivelación en fundación de poste de alumbrado de Sección 2 Delimitación de zona de trabajo Utilizar cadenas plásticas y conos Subestación Maitencillo, Instalación de mortero de nivelación en fundación de poste de alumbrado de HS Delimitación de zona de trabajo Utilizar cadenas plásticas y conos	No tiene consumo afectado		ninguno			17-05-21 08:00	20-05-21 20:00	19-05-21 11:54	20-05-21 17:18
2021040913	Subestacion	Ejecución Exitosa	TRANSELEC	Intervención	Origen Interno	Programada	S/E MAITENCILLO		Otro Tipo de Trabajo	0	SE Maitencillo: Mantenimiento preventivo básico a equipo URT marca ABB SYS600 según plan de MPB anual: Limpieza, Revisión de niveles de tensión, de módulo y tarjetas, Log de alarmas, errores y comunicaciones, chequeo de periféricos, Respaldo configuración	Bajo	Actividades: Mantenimiento URT/SCL, S/E Maitencillo: Se realizará mantenimiento preventivo básico al equipo URT marca ABB SYS600 de acuerdo al plan de MPB anual. Las actividades a desarrollar serán las siguientes: , 1.- Limpieza, 2.- Revisión de niveles de tensión, 3.- Revisión de módulos y tarjetas, 4.- Log de alarmas y de errores, 5.- Log de comunicaciones y chequeo de periféricos, 6.- Respaldo de configuración , 7.- Reemplazo de jumper de FO en mal estado., Nota: Al momento del remplazo de los Jump de Fibra se va a perder la comunicacion con el scada. Iuego se restablece y se verifica con el CNOT la disponibilidad. Restricciones: No hay Instalaciones en Riesgo: SCADA Local SE Maitencillo Temporalidad de los Riesgos: Durante de los trabajos Nivel de Riesgo: Bajo Bloqueos del Jefe de Faena: Subestación Maitencillo, URT ABB SYS600 Señalizar y delimitar zona de trabajo Utilizar cintas delimitadoras	No tiene consumo afectado		ninguno			17-05-21 10:00	17-05-21 18:00	17-05-21 16:23	17-05-21 21:17
2021040901	Subestacion	Ejecución Exitosa	TRANSELEC	Intervención	Origen Interno	Programada	S/E MAITENCILLO	otros: grupo_emergencia	Otro Tipo de Trabajo	0	SE Maitencillo patio 220KV, Entre paño J3 y J4: Fundación para poste de alumbrado, Canalización subterránea de nuevas iluminarias sin intervenir instalaciones en explotación, conexión a malla existente de poste de alumbrado.		Actividades: Construcción de fundaciones y canaletas en patios de alta tensión, SE Maitencillo patio 220KV, Entre paño J3 y J4: 1.- Fundación para poste de alumbrado 2.- Canalización subterránea de nuevas iluminarias sin intervenir instalaciones en explotación..3.- conexión a malla existente de poste de alumbrado. Restricciones: No hay Instalaciones en Riesgo: L 220kV Don Héctor-Maitencillo, C1 o L 220kV Don Héctor-Maitencillo, C2 Temporalidad de los Riesgos: Durante de los trabajos Nivel de Riesgo: Bajo Bloqueos del Jefe de Faena: Subestación Maitencillo, Fundación de poste de luminaria entre J3 y J4 Delimitación de zona de trabajo Utilizar cadenas plásticas y conos	No tiene consumo afectado		ninguno			17-05-21 08:00	21-05-21 20:00	18-05-21 13:03	20-05-21 17:06

Reporte Desconexión/Intervención Subestacion
Fecha generación reporte: 08-06-2021 16:54:48
Estados: Aprobado sin activación, Ejecución Exitosa, Aprobado sin activación, Ejecución Exitosa
Total registros General: 275
Total registros Subestacion: 127

Número	Tipo	Estado	Empresa	Tipo Solicitud	Origen	Tipo Programación	SubEstación	Elemento(s)	Tipo Trabajo	Potencia	Trabajos a Realizar	Descripción Nivel Riesgo	Comentario Adicional	Consumo	Empresas Afectadas	Trabajo Requiere	Estado Operativo	Estado Operativo Efectivo	Fecha Inicio	Fecha Fin	Fecha Efectiva Inicio	Fecha Efectiva Fin
2021040031	Subestacion	Aprobado sin activación	TRANSELEC	Intervención	Origen Interno	Programada	S/E PARINACOTA	otros: grupo_emergencia	Otro Tipo de Trabajo	0	SE Parinacota: Inspección visual por auditoría de instalaciones		Actividades: SE Parinacota: Inspección visual por auditoría de instalaciones Restricciones: No hay Nivel de Riesgo: Riesgo no significativo Bloqueos del Jefe de Faena: No hay	No tiene consumo afectado		ninguno			17-05-21 08:00	17-05-21 18:00		
2021035672	Subestacion	Ejecución Exitosa	TRANSELEC	Intervención	Origen Interno	Programada	S/E MAITENCILLO	BA S/E MAITENCILLO 220KV SECCIÓN 1 EN AIRE BA S/E MAITENCILLO 220KV SECCIÓN 2 EN AIRE	Otro Tipo de Trabajo	0	S/E Maitencillo: Lavado de aislación patio 220 kV incluye equipos primarios, paños J3; J4; J5; J6; J7; J9; J10; J11; J12; J13; J14; J17; J18; JR; JS, ATR1; ATR2; TR3, marcos de barra principal y auxiliares, marcos de líneas y barra de transferencia.	Bajo	Actividades: Lavado de aislación de instalación en servicio (Barra), S/E Maitencillo: Lavado de aislación patio 220 kV incluye equipos primarios, paños J3; J4; J5; J6; J7; J9; J10; J11; J12; J13; J14; J17; J18; JR; JS, ATR1; ATR2; TR3, marcos de barra principal y auxiliares, marcos de líneas y barra de transferencia. Restricciones: Subestación Maitencillo, 52J10 (Tercero) con bloqueo a la reconexión inmovilizado Subestación Maitencillo, 52J9 (Tercero) con bloqueo a la reconexión inmovilizado Subestación Maitencillo, 52J6 (Tercero) con bloqueo a la reconexión inmovilizado Subestación Maitencillo, 52J5 (Tercero) con bloqueo a la reconexión inmovilizado Subestación Maitencillo, 52J12 con bloqueo a la reconexión inmovilizado Subestación Maitencillo, 52J11 con bloqueo a la reconexión inmovilizado Subestación Maitencillo, 52J8 con bloqueo a la reconexión inmovilizado Subestación Maitencillo, 52J7 con bloqueo a la reconexión inmovilizado Subestación Maitencillo, 52J4 con bloqueo a la reconexión inmovilizado Subestación Maitencillo, 52J3 con bloqueo a la reconexión inmovilizado Subestación Maitencillo, 52J2 con bloqueo a la reconexión inmovilizado Subestación Maitencillo, 52J1 con bloqueo a la reconexión inmovilizado Subestación Maitencillo, 52JR con bloqueo a la reconexión inmovilizado Subestación Maitencillo, 52JS con bloqueo a la reconexión inmovilizado Subestación Maitencillo, 52JT1 con bloqueo a la reconexión inmovilizado Subestación Maitencillo, 52JT2 con bloqueo a la reconexión inmovilizado Subestación Maitencillo, 52JT3 con bloqueo a la reconexión inmovilizado Subestación Don Héctor, 52J1 con bloqueo a la reconexión inmovilizado Subestación Don Héctor, 52J2 con bloqueo a la reconexión inmovilizado Subestación Don Héctor, 52J4 con bloqueo a la reconexión inmovilizado Subestación Don Héctor, 52J5 con bloqueo a la reconexión inmovilizado Tronaxes, 52JE (Tercero) con bloqueo a la reconexión inmovilizado	No tiene consumo afectado		ninguno			17-05-21 08:00	17-05-21 18:00	17-05-21 06:14	17-05-21 21:17
2021034558	Subestacion	Aprobado sin activación	TRANSELEC	Intervención	Origen Interno	Programada	S/E CIRUELOS	otros: telecomunicacion	Otro Tipo de Trabajo	0	No hay.-		Actividades: R/E Canelo: Mantenimiento a bancos de baterías N°1 y N°2 de 48 Vcc.- Restricciones: No hay.- Nivel de Riesgo: Riesgo no significativo.- Bloqueos del Jefe de Faena: No hay.-	No tiene consumo afectado		ninguno			17-05-21 10:00	21-05-21 18:00		
2021034556	Subestacion	Aprobado sin activación	TRANSELEC	Intervención	Origen Interno	Programada	S/E CAUTIN	otros: telecomunicacion	Otro Tipo de Trabajo	0	No hay.-		Actividades: R/E Cautin: Mantenimiento a banco de baterías N°1 y N°2, 48 Vcc.- Restricciones: No hay.- Nivel de Riesgo: Riesgo no significativo.- Bloqueos del Jefe de Faena: No hay.-	No tiene consumo afectado		ninguno			17-05-21 10:00	21-05-21 18:00		
2021034215	Subestacion	Aprobado sin activación	TRANSELEC	Intervención	Origen Interno	Programada	S/E SAN VICENTE	S/E SAN VICENTE A5 S/E SAN VICENTE AT2 S/E SAN VICENTE AT3 S/E SAN VICENTE BT3 S/E SAN VICENTE ACE1 S/E SAN VICENTE A1 S/E SAN VICENTE A2 S/E SAN VICENTE A3 S/E SAN VICENTE A4 S/E SAN VICENTE A5 S/E SAN VICENTE A6 S/E SAN VICENTE A9 S/E SAN VICENTE A10 S/E SAN VICENTE B1 S/E SAN VICENTE B2 S/E SAN VICENTE AR	Otro Tipo de Trabajo	0	No hay.		Actividades: S/E San Vicente: Instalación de letreros a nivel de piso en paños A1, A2, A3, A4, A5, A6, A8, A9, A5, ACE1, A10, AT2, AT3, BT3, B1 y B2. Nivel de Riesgo: Riesgo no significativo. Bloqueos del Jefe de Faena: No hay.	No tiene consumo afectado		ninguno			17-05-21 08:00	20-05-21 18:00		
2021034212	Subestacion	Aprobado sin activación	TRANSELEC	Intervención	Origen Interno	Programada	S/E CHARRUA	otros: grupo_emergencia	Otro Tipo de Trabajo	0	No Hay.		Actividades: S/E Charrúa: Mantenimiento a bancos de baterías de 110 Vcc y 48 Vcc del patio de 500 kV, de 110 Vcc del patio de 220 kV y de 110 Vcc y 48 Vcc del patio de 154 kV. Nivel de Riesgo: Riesgo no significativo. Bloqueos del Jefe de Faena: No Hay.	No tiene consumo afectado		ninguno			17-05-21 09:00	21-05-21 18:00		
2021034205	Subestacion	Aprobado sin activación	TRANSELEC	Intervención	Origen Interno	Programada	S/E CENTRAL ABANICO	S/E CENTRAL ABANICO AR S/E CENTRAL ABANICO AT1 S/E CENTRAL ABANICO AT3 S/E CENTRAL ABANICO AT4 S/E CENTRAL ABANICO A2	Otro Tipo de Trabajo	0	Trabajos a nivel de piso.		Actividades: SE Abanico: Pintado de bastones de accionamiento en desconectadores paños AR, AT4, AT1, A2 y AT3 y reemplazo de letreros en TCAT1 y TP81. Nivel de Riesgo: Riesgo no significativo. Bloqueos del Jefe de Faena: No hay.	No tiene consumo afectado		ninguno			17-05-21 09:00	20-05-21 18:00		
2021034204	Subestacion	Aprobado sin activación	TRANSELEC	Intervención	Origen Interno	Programada	S/E CENTRAL ABANICO	BA S/E ABANICO 154KV TRANSFERENCIA BA S/E ABANICO 154KV	Otro Tipo de Trabajo	0	Trabajos a nivel de piso.		Actividades: SE Abanico: Pintado de bastones de accionamiento en desconectadores paños AR, AT4, AT1, A2 y AT3 y reemplazo de letreros en TCAT1 y TP81. Nivel de Riesgo: Riesgo no significativo. Bloqueos del Jefe de Faena: No hay.	No tiene consumo afectado		ninguno			17-05-21 09:00	20-05-21 18:00		
2021042052	Subestacion	Ejecución Exitosa	TRANSEMEL	Intervención	Origen Interno	Programada	S/E PARINACOTA	otros: tendido_cable	Obras Civiles	0	TENDIDO Y CONEXIONADO CABLES DESDE 52JT1 HACIA 52JR Y 52JS, PATIO 220 KV.	RIESGO BAJO EN EL TRABAJO	TENDIDO Y CONEXIONADO CABLES DESDE 52JT1 HACIA 52JR Y 52JS, PATIO 220 KV.	No tiene consumo afectado		ninguno			17-05-21 07:30	23-05-21 20:00	17-05-21 09:35	23-05-21 18:44
2021042047	Subestacion	Ejecución Exitosa	TRANSEMEL	Intervención	Origen Interno	Programada	S/E PARINACOTA	otros: tendido_cable	Obras Civiles	0	INSTALACION TOMA TIERRAS Y PLANCHAS OPERACION, PATIO 220 Y 66 KV.	RIESGO BAJO EN EL TRABAJO	INSTALACION TOMA TIERRAS Y PLANCHAS OPERACION, PATIO 220 Y 66 KV.	No tiene consumo afectado		ninguno			17-05-21 07:30	23-05-21 20:00	17-05-21 09:35	23-05-21 18:44
2021042030	Subestacion	Ejecución Exitosa	TRANSEMEL	Intervención	Origen Interno	Programada	S/E PARINACOTA	otros: tendido_cable	Obras Civiles	0	INSTALACION DE SEÑALETICA, PATIO 220 Y 66 KV.	RIESGO BAJO POR INSTALACION DE SEÑALETICA, PATIO 220 Y 66 KV.	INSTALACION DE SEÑALETICA, PATIO 220 Y 66 KV.	No tiene consumo afectado		ninguno			17-05-21 07:30	23-05-21 20:00	17-05-21 09:35	23-05-21 18:44
2021041039	Subestacion	Ejecución Exitosa	TRANSEMEL	Intervención	Origen Interno	Programada	S/E PARINACOTA	otros: tendido_cable	Otro Tipo de Trabajo	0	S/E Parinacota, Patio 220 kV – Paño JT1: •Retiro de equipos Primarios existentes y Nuevos. Retiro de estructuras Bajas y Altas existentes. Montaje de estructuras Bajas y Altas. Pruebas eléctricas a Equipos Primarios. Instalación de Herrajería y Cable de Alta Tensión entre Equipos Primarios. Desconectador Pantógrafo. Aislador de pedestal. Desconectadores Tripolares Horizontales. Barra de Alta Tensión existente "A" y "B". S/E Parinacota, Patio Autotransformador (ATR): •Retiro de Puentes instalados en Barra Transferencia existente Lado 66kv y Desconectadores Monopolares Nuevos. Retiro de Equipos Primarios. Reubicación de Equipos Primarios. Reubicación de Cajas de Control. Instalación de Cables de Alta Tensión entre Equipos Primarios. Instalación de Cable de Alta Tensión desde Barra Transferencia o de fase hacia Equipos Primarios. Desconectadores Monopolares. Barras Barra Transferencia 220/66kV. Cables de Fase en Alta Tensión 220/66kV. S/E Parinacota, TRABAJOS ELECTROMECANICOS - Patio 66 kV: Retiro de equipos primarios y estructuras existentes (Desconectador y TTCC existentes). Montaje de equipos primarios y estructuras existentes reubicadas (Desconectador y TTCC existentes). Montaje de equipos y estructuras Nuevas (Nuevo Desconectador Tripolar Horizontal). Pruebas Eléctricas a Equipos Primarios (Desconectadores y TT/CC). Desconectador Horizontal. Transformador de Corriente (TT/CC).	NO HAY RIESGOS MAYORES.	Proyecto de ampliación de S/E Parinacota.	No tiene consumo afectado		ninguno			17-05-21 07:00	23-05-21 20:00	18-05-21 09:50	23-05-21 18:44
2021040948	Subestacion	Ejecución Exitosa	TRANSEMEL	Intervención	Origen Externo	Programada	S/E DUQUECO	S/E DUQUECO B4	Roce y pode franja servidumbre	0	Bloqueo de reconexión a 52B4 de Duqueco como medida de precaución operacional solicitada por Palmucho S.A. por inspección visual y poda de árboles cercanos a tramo 66 kV Duqueco-Pangue de su propiedad.	Riesgo no inherente a empresa propietaria del paño. Trabajos programados por terceros en sus instalaciones.	Bloqueo de reconexión a 52B4 de Duqueco como medida de precaución operacional solicitada por Palmucho S.A. por inspección visual y poda de árboles cercanos a tramo 66 kV Duqueco-Pangue de su propiedad.	No tiene consumo afectado		ninguno			17-05-21 08:00	17-05-21 18:00	17-05-21 09:20	17-05-21 19:05
2021040934	Subestacion	Ejecución Exitosa	TRANSEMEL	Intervención	Origen Interno	Programada	S/E CONDORES	otros: tendido_cable	Otro Tipo de Trabajo	0	SE REALIZARA EL CAMBIO DE LUMINARIAS DE URBANIZACION Y AMPOLLETAS DE LAS LUMINARIAS EN PATIO AUTOTRANSFORMADORES.	Trabajo tiene un bajo nivel de riesgo.	SE REALIZARA EL CAMBIO DE LUMINARIAS DE URBANIZACION Y AMPOLLETAS DE LAS LUMINARIAS EN PATIO AUTOTRANSFORMADORES.	No tiene consumo afectado		ninguno			17-05-21 09:00	17-05-21 17:00	17-05-21 11:01	17-05-21 15:49
2021039517	Subestacion	Aprobado sin activación	TRANSEMEL	Intervención	Origen Interno	Programada	S/E PARINACOTA	PARINACOTA 220/69/13.8 KV 4U	Obras Civiles	0	•Trazado de fundaciones plancha de operador. •Retiro de gravilla. •Excavación mecánica y manual para fundaciones. •Construcción de fundaciones plancha de operador. •Instalación de plancha de operador. •Construcción de boquilla en cámaras eléctricas (conexión a Caja de Reagrupamiento).	No hay riesgos mayores.	Los trabajos serán en el patio de los autotransformadores (Lado 66/220 Kv).	No tiene consumo afectado		ninguno			17-05-21 07:30	23-05-21 20:00		
2021038587	Subestacion	Ejecución Exitosa	TRANSEMEL	Intervención	Origen Interno	Programada	S/E ESMERALDA	S/E ESMERALDA JT1	Lavado de Aislación	0	Precaución paño JT1 S/E Esmeralda a petición de Transelec según SODI N° 916, por trabajos de instalación de refuerzos en tramo 134-151. Montaje de Cruceta auxiliar y cruceta polimérica en tramo 134-151. Instalación de Aislación en cruceta auxiliar del tramo 134-151. BRIGADA 1.2 x 3.	Trabajo programado por Transelec. Riesgo no inherente a CGE-Transemel.	Condiciones Operacionales: Señalizar no reconectar 52JT1.	No tiene consumo afectado		ninguno			17-05-21 08:00	17-05-21 18:00	17-05-21 06:29	17-05-21 18:28
2021038135	Subestacion	Ejecución Exitosa	TRANSEMEL	Intervención	Origen Interno	Programada	S/E CALAMA NUEVA	otros: tendido_cable	Otro Tipo de Trabajo	0	Construcción de fundaciones equipos primarios Montaje de estructuras de equipos primarios y marcos de línea Montaje de equipos primarios y pruebas eléctricas Construcción de canalizaciones Conexión de malla a tierra a estructuras equipos y reparación de existente Instalación de canalización en trinchera de Sala Eléctrica Tendido y conexionado de cable fuerza y control de patio a sala eléctrica Instalación de luminarias. Tendido y conexionado de los cables de fuerza y control en sala eléctrica. Tendido de conductor en barra superiores e instalación de chicotes.	Trabajo presenta bajo nivel de riesgo.	Condiciones Operacionales : Ninguna.	No tiene consumo afectado		ninguno			17-05-21 07:00	23-05-21 19:00	18-05-21 09:54	24-05-21 20:20
2021037821	Subestacion	Ejecución Exitosa	TRANSEMEL	Intervención	Origen Interno	Programada	S/E PARINACOTA	BA S/E PARINACOTA 66KV BT [En_Revision]	Otro Tipo de Trabajo	0	Perforación de vega existente para instalación de aislación para puentes de extensión de barra principal 66kV. Los trabajos serán realizados en barra de Transferencia 66 kV, actualmente no se encuentra en explotación(sin conexión eléctrica)	Trabajo presenta bajo nivel de riesgo.	Condiciones Operacionales: Ninguna.	No tiene consumo afectado		ninguno			17-05-21 07:30	23-05-21 20:00	17-05-21 09:35	23-05-21 18:44
2021037245	Subestacion	Ejecución Exitosa	TRANSEMEL	Intervención	Origen Interno	Programada	S/E PARINACOTA	otros: tendido_cable	Otro Tipo de Trabajo	0	Trabajos en Patio 220 kV / 66 kV / 13.8 kV / ATR/ Salas de Control: Comisionamiento sistemas de control entre cajas de mando equipos primarios, cajas de reagrupamiento de control, corrientes y potenciales, ademas de gabinetes de control y protecciones en salas de control existente y nueva. Así como integraciones de sistemas de control en gabinetes existentes. Pruebas de control de cierre y apertura de equipos primarios de forma local y forma remota vía controlador de bahía desde salas de control.	Trabajo presenta bajo nivel de riesgo.	Condiciones Operacionales: Ninguna.	No tiene consumo afectado		ninguno			17-05-21 07:30	23-05-21 20:00	17-05-21 11:48	23-05-21 18:44

Reporte Desconexión/Intervención Subestacion
Fecha generación reporte: 08-06-2021 16:54:48
Estados: Aprobado sin activación, Ejecución Exitosa, Aprobado sin activación, Ejecución Exitosa
Total registros General: 275
Total registros Subestacion: 127

Número	Tipo	Estado	Empresa	Tipo Solicitud	Origen	Tipo Programación	SubEstación	Elemento(s)	Tipo Trabajo	Potencia	Trabajos a Realizar	Descripción Nivel Riesgo	Comentario Adicional	Consumo	Empresas Afectadas	Trabajo Requiere	Estado Operativo	Estado Operativo Efectivo	Fecha Inicio	Fecha Fin	Fecha Efectiva Inicio	Fecha Efectiva Fin
2021036042	Subestacion	Ejecución Exitosa	TRANSEMEL	Intervención	Origen Interno	Programada	S/E PARINACOTA	otros: tendido_cable	Otro Tipo de Trabajo	0	Levantamiento Eléctrico Sistema de Control. Tendido cables Fuerza y Control. Conexionado Cables de Fuerza y Control. Pruebas de Aislación a Cables de Fuerza y Control. Chequeo Punto a Punto de Cables de Fuerza y Control en Cajas de Mando Equipos Primarios y Gabinetes de Control y Protecciones, así como en cajas de agrupamiento. Trazado de fundaciones. Confección de cerco duro. Retiro de gravilla. Excavación para fundaciones en paño JT1 mecánicas y manuales. Construcción de fundaciones en paño JT1. Adecuación de fundaciones en paño JT1. Retiro de equipos Primarios existentes y Nuevos. Retiro de estructuras Bajas y Altas existentes. Montaje de estructuras Bajas y Altas. Pruebas eléctricas a Equipos Primarios. Instalación de Herrajería y Cable de Alta Tensión entre Equipos Primarios. Retiro de Puentos instalados en Barra Transferencia existente Lado 66Kv y Desconectadores Monopolares Nuevos. Retiro de Equipos Primarios. Reubicación de Equipos Primarios. Reubicación de Cajas de Control. Instalación de Cables de Alta Tensión entre Equipos Primarios. Instalación de Cable de Alta Tensión desde Barra Transferencia o de fase hacia Equipos Primarios	No hay riegos mayores.	Los trabajos se desarrollaran en los patios de los autransformadores, patio 220 kv, patios de 66 kv y en sala de control de S/E Parinacota.	No tiene consumo afectado		ninguno			17-05-21 07:00	23-05-21 20:00	17-05-21 09:56	23-05-21 18:44
2021036015	Subestacion	Aprobado sin activación	TRANSEMEL	Intervención	Origen Interno	Programada	S/E CÓNDORES	otros: tendido_cable	Obras Civiles	0	TENDIDO DE CABLES Y CHICOTES, REPLANTEO Y TRAZADO TOPOGRÁFICO, ENFIERRADURA, MOLDAJES DECIMBRE, RELLENO Y COMPACTADO, DEMOLICIÓN DE HORMIGÓN, CARGA Y DESCARGA DE MATERIALES, RETIRO Y REPOSICIÓN DE CERCOS, TRABAJOS DE MODIFICACIÓN Y CONEXIÓN DE MALLA PUESTA TIERRA, DEMOLICIÓN DE FUNDACIONES Y PREARMADO Y ARMADO DE ESTRUCTURA.	NO HAY RIESGOS MAYORES.	PROYECTO DE AMPLIACIÓN DE S/E CÓNDORES PAÑO 220 KV (NUEVA LÍNEA POZO ALMONTE 2).	No tiene consumo afectado		ninguno			17-05-21 07:00	23-05-21 20:00		
2021036908	Subestacion	Ejecución Exitosa	TRANSMISORA VALLE ALLIPEN	Intervención	Origen Externo	Programada	S/E TAP OFF RIO TOLTEN	S/E RIO TOLTEN J1	Roce y pode franja servidumbre	0	Empresa Transelec solicita bajo SODI 394 no reconectar en caso de apertura el interruptor J1 de S/E Tap Off Rio Toltén por trabajos de roce y poda en franja de servidumbre de línea 220 kV Rio Toltén - Ciruelos 1.	Solicitud por requerimiento de Transelec quien debe especificar los riesgos asociados.	S/E Tap Off Rio Toltén cuenta con reconexión automática deshabilitada	No tiene consumo afectado		ninguno			17-05-21 08:00	17-05-21 18:00	17-05-21 06:31	17-05-21 17:44

Reporte Desconexión/Intervención Central Generadora

Fecha generación reporte: 08-06-2021 16:54:48
Estados: Aprobado sin activación, Ejecución Exitosa, Aprobado sin activación, Ejecución Exitosa
Total registros General: 275
Total registros Central Generadora: 34

Número	Tipo	Estado	Empresa	Tipo Solicitud	Origen	Tipo Programación	Central	Unidad(es)	Tipo Trabajo	Potencia	Trabajos a Realizar	Descripción Nivel Riesgo	Comentario Adicional	Consumo	Empresas Afectadas	Trabajo Requiere	Estado Operativo	Estado Operativo Efectivo	Fecha Inicio	Fecha Fin	Fecha Efectiva Inicio	Fecha Efectiva Fin
2021037404	Central Generadora	Ejecución Exitosa	ACCIONA ENERGÍA CHILE	Intervención	Origen Interno	Programada	PE TOLPÁN SUR	CENTRAL COMPLETA	Otro Tipo de Trabajo	6	Mediciones para establecer el ruido de fondo sin proyecto (ruido base). Mediciones solicitadas por autoridad ambiental.	Trabajos de bajo riesgo ya que no se realizarán maniobras de equipos de Media o Alta Tensión, solo se realizará la detención de unidades.	Se detendrán aerogeneradores del parque para poder realizar la medición de ruido de fondo sin proyecto (ruido base), la cantidad de aerogeneradores a detener podría variar en cantidad dependiendo de la confirmación de la autoridad ambiental.	No tiene consumo afectado		ninguno	PO (Prueba Operacional)		17-05-21 01:00	17-05-21 02:00	17-05-21 00:56	17-05-21 00:57
2021042064	Central Generadora	Ejecución Exitosa	AELA EOLICA LLANQUIHUE SpA	Intervención	Origen Interno	Programada	PE AURORA	CENTRAL COMPLETA	Otro Tipo de Trabajo	1	Prueba de mínimo técnico en Parque Eólico Aurora, el trabajo consistirá en modificar la consigna de potencia a un valor de 340 kW. Condiciones requeridas: Controlador PE Aurora a disposición del jefe de faena.	El riesgo del trabajo es bajo.	Prueba de mínimo técnico en Parque Eólico Aurora, el trabajo consistirá en modificar la consigna de potencia a un valor de 340 kW. Condiciones requeridas: Controlador PE Aurora a disposición del jefe de faena.	No tiene consumo afectado		ninguno	PO (Prueba Operacional)		17-05-21 12:00	17-05-21 14:00	17-05-21 11:56	17-05-21 13:47
2021043046	Central Generadora	Ejecución Exitosa	AES GENER	Intervención	Origen Interno	Curso Forzoso	TER VENTANAS II	CENTRAL COMPLETA	Otro Tipo de Trabajo	140	Unidad limita a 140 MW para realizar retrolavado de caja del condensador	Riesgo controlado, maniobra con supervisión y procedimientos	Unidad limita a 140 MW para realizar retrolavado de caja del condensador	No tiene consumo afectado		ninguno	LF (Unidad con limitación forzada)		17-05-21 13:06	17-05-21 15:30	17-05-21 13:06	17-05-21 15:17
2021041490	Central Generadora	Ejecución Exitosa	ALBA	Desconexión	Origen Interno	Programada	PE SAN PEDRO	CENTRAL COMPLETA	Mantenimiento preventivo	0	Desconexión de unidad N°06 de Central San Pedro I, por faenas de mantenimiento preventivo (Los demás generadores permanecen en servicio).	Riesgo bajo y controlado, se desconecta generador 06 solamente, las demás unidades permanecerán en servicio.	Solo se desconecta Aerogenerador N° 06, las restantes unidades quedan disponible. (SODI 90 registro interno STS)	No tiene consumo afectado		ninguno	DP (Desconexión Programada)		17-05-21 08:30	17-05-21 18:00	17-05-21 09:02	17-05-21 17:52
2021036939	Central Generadora	Ejecución Exitosa	ANDINA	Intervención	Origen Interno	Programada	TER ANDINA	CENTRAL COMPLETA	Lavado de Aislación	177	Lavado de aislacion de transformadores principal y auxiliares	Sin Riesgo lavado de aisladores	Sin Comentarios	No tiene consumo afectado		ninguno	N (Conectada Normal)		17-05-21 08:00	17-05-21 17:01	17-05-21 09:35	17-05-21 14:01
2021042388	Central Generadora	Ejecución Exitosa	BARRICK GENERACIÓN	Desconexión	Origen Externo	Programada	TER PUNTA COLORADA	CENTRAL COMPLETA	Otro Tipo de Trabajo	0	Ampliación subestación Punta Colorada 220 kV, Trabajos al interior de S/E Punta Colorada e interconexión extensión de barra 220 kV N° 1 con barra existente, trabajos sin potencial. Trabajos realizados por Transelec. Condiciones requeridas : Fuera de servicio Central térmica Punta Colorada.	El riesgo del trabajo es bajo.	Ampliación subestación Punta Colorada 220 kV, Trabajos al interior de S/E Punta Colorada e interconexión extensión de barra 220 kV N° 1 con barra existente, trabajos sin potencial. Trabajos realizados por Transelec. Condiciones requeridas : Fuera de servicio Central térmica Punta Colorada.	No tiene consumo afectado		ninguno	DRO (Unidad desconectada con Restricción Operativa)		17-05-21 08:00	17-05-21 18:00	17-05-21 08:21	17-05-21 18:20
2021042387	Central Generadora	Ejecución Exitosa	BARRICK GENERACIÓN	Desconexión	Origen Externo	Programada	PE PUNTA COLORADA	CENTRAL COMPLETA	Otro Tipo de Trabajo	0	Ampliación subestación Punta Colorada 220 kV, Trabajos al interior de S/E Punta Colorada e interconexión extensión de barra 220 kV N° 1 con barra existente, trabajos sin potencial. Trabajos realizados por Transelec. Condiciones requeridas : Fuera de servicio Parque Eólico Punta Colorada.	El riesgo del trabajo es bajo.	Ampliación subestación Punta Colorada 220 kV, Trabajos al interior de S/E Punta Colorada e interconexión extensión de barra 220 kV N° 1 con barra existente, trabajos sin potencial. Trabajos realizados por Transelec.	No tiene consumo afectado		ninguno	DRO (Unidad desconectada con Restricción Operativa)		17-05-21 08:00	17-05-21 18:00	17-05-21 08:21	17-05-21 18:10
2021042681	Central Generadora	Ejecución Exitosa	CMPC CELULOSA	Intervención	Origen Interno	Programada	TER CMPC LAJA	CENTRAL COMPLETA	Otro Tipo de Trabajo	25	La Central CMPC Laja realizara pruebas de Potencia Máxima y Pruebas de consumo espécifico neto. La central estará disponible según los requerimientos del CEN.	Riesgo bajo, se tomarán todas las medidas de control necesarias	La Central CMPC Laja realizara pruebas de Potencia Máxima y Pruebas de consumo espécifico neto. La central estará disponible según los requerimientos del CEN.	No tiene consumo afectado		ninguno	PO (Prueba Operacional)		17-05-21 08:00	17-05-21 18:00	17-05-21 11:53	17-05-21 17:10
2021043113	Central Generadora	Ejecución Exitosa	COCHRANE	Intervención	Origen Interno	Curso Forzoso	TER COCHRANE	TER COCHRANE U2	Otro Tipo de Trabajo	100	Revisión del sistema de control del DMS (pulverizador)	El riesgo es bajo ya que se toman todas las medidas de seaurdad	Unidad limitada en 100 MW sin CPF ni AGC	No tiene consumo afectado		ninguno	LF (Unidad con limitación forzada)		17-05-21 15:20	17-05-21 15:47	17-05-21 15:20	17-05-21 15:47
2021037810	Central Generadora	Ejecución Exitosa	COCHRANE	Intervención	Origen Interno	Programada	TER COCHRANE	TER COCHRANE U1	Otro Tipo de Trabajo	274,9	Pruebas de válvula de turbina (cierre parcial), pruebas de sobre velocidad al 110%, pruebas de funcionamiento a bombas de aceite control y lubricación turbina . La carga de la unidad debe estar sobre 150 MW, sobre este valor no se requiere un valor de carea en particular.	Riesgo bajo se toman todas las medidas para ejecutar el trabajo en forma segura.	Sin CPF ni AGC. La carga de la unidad debe estar sobre 150 MW, sobre este valor no se requiere un valor de carga en particular.	No tiene consumo afectado		ninguno	PO (Prueba Operacional)		17-05-21 09:30	17-05-21 11:00	17-05-21 09:31	17-05-21 10:34
2021037808	Central Generadora	Ejecución Exitosa	COCHRANE	Intervención	Origen Interno	Programada	TER COCHRANE	TER COCHRANE U2	Otro Tipo de Trabajo	274,8	Pruebas de válvula de turbina (cierre parcial), pruebas de sobre velocidad al 110%, pruebas de funcionamiento a bombas de aceite control y lubricación turbina . La carga de la unidad debe estar sobre 150 MW, sobre este valor no se requiere un valor de carga en particular.	Riesgo bajo se toman todas las medidas para ejecutar el trabajo en forma segura.	Sin CPF ni AGC. La carga de la unidad debe estar sobre 150 MW, sobre este valor no se requiere un valor de carga en particular.	No tiene consumo afectado		ninguno	PO (Prueba Operacional)		17-05-21 11:00	17-05-21 12:30	17-05-21 11:01	17-05-21 12:20
2021042187	Central Generadora	Ejecución Exitosa	COLBUN	Intervención	Origen Interno	Programada	HE ANGOSTURA	HE ANGOSTURA U1	Otro Tipo de Trabajo	145	Se solicita autorización para la primera energización del Relé de protección REG670 que fue reemplazado en el sistema 1 del generador de la Unidad 1 de Angostura bajo el proyecto NUP 2558	Bajo riesgo, equipo apto para ser energizado, con todos los documentos entregados al CEN para la puesta en servicio.	Se solicita autorización para la primera energización del Relé de protección REG670 que fue reemplazado en el sistema 1 del generador de la Unidad 1 de Angostura bajo el proyecto NUP 2558	No tiene consumo afectado		ninguno	P (Prueba de Puesta en Servicio)		17-05-21 09:00	17-05-21 18:00	17-05-21 16:35	17-05-21 17:47
2021041349	Central Generadora	Ejecución Exitosa	COLBUN	Desconexión	Origen Interno	Programada	HE ANGOSTURA	HE ANGOSTURA U2	Otro Tipo de Trabajo	0		Solicitud ingresada por medio de la Plataforma de Mantenimiento Preventivo Mayor. Se indicó que el riesgo es: Riesgo Bajo	Mantenimiento Mayor U2 - END, tintas, partículas magneticas y ultrasonido en la Turbina	No tiene consumo afectado		ninguno	MM (Mantenimiento Mayor)		17-05-21 00:00	04-06-21 23:59	17-05-21 08:19	04-06-21 16:27
2021040919	Central Generadora	Ejecución Exitosa	COLBUN	Desconexión	Origen Interno	Programada	HP BLANCO	HP BLANCO U1	Otro Tipo de Trabajo	0		Solicitud ingresada por medio de la Plataforma de Mantenimiento Preventivo Mayor. Se indicó que el riesgo es: Riesgo Bajo	Mantenimiento Mayor (MPB) + Fase 3 del SCADA Blanco	No tiene consumo afectado		ninguno	MM (Mantenimiento Mayor)		17-05-21 00:00	03-06-21 23:59	17-05-21 00:09	03-06-21 18:56
2021041476	Central Generadora	Ejecución Exitosa	ELÉCTRICA VENTANAS	Intervención	Origen Interno	Programada	TER NUEVA VENTANAS	CENTRAL COMPLETA	Otro Tipo de Trabajo	170	Unidad limitada en 170 MW para realizar pruebas de válvulas principales de turbina.	Riesgo bajo, maniobra operacional rutinaria, con supervisión presente y procedimientos	Unidad limitada en 170 MW para realizar pruebas de válvulas principales de turbina.	No tiene consumo afectado		ninguno	PO (Prueba Operacional)		17-05-21 08:00	17-05-21 11:00	17-05-21 08:32	17-05-21 12:45
2021042183	Central Generadora	Ejecución Exitosa	ENEL GREEN POWER CHILE	Desconexión	Origen Interno	Programada	PFV PAMPA SOLAR NORTE	CENTRAL COMPLETA	Otro Tipo de Trabajo	0	Trabajos programados de Enel Green Power, para realizar inspección de estados de bushing de bobina secundaria, de transformador de poder TR1 y limpieza.	Nivel de riesgo bajo. De acuerdo a las normas de seguridad.	Trabajos programados de Enel Green Power, para realizar inspección de estados de bushing de bobina secundaria, de transformador de poder TR1 y limpieza.	No tiene consumo afectado		ninguno	DN (Desconectada Normal)		17-05-21 18:30	18-05-21 05:00	17-05-21 18:30	17-05-21 20:49
2021041772	Central Generadora	Ejecución Exitosa	ENERGÍA CERRO EL MORADO	Intervención	Origen Externo	Programada	PFV DOÑA CARMEN SOLAR	CENTRAL COMPLETA	Lavado de Aislación	34,92	No Reconectar 52J1 - TRANSELEC realizará trabajos de lavado de aislación y reemplazo de escalines en estructuras, con equipos energizados en línea de 220 kV Nogales - Los Vilos 1 y 2.	Riesgo Alto. TRANSELEC realizará trabajos de lavado de aislación y reemplazo de escalines en estructuras, con equipos energizados en línea de 220 kV Nogales - Los Vilos 1 y 2.	No Reconectar 52J1 - Se realizarán trabajos de lavado de aislación y reemplazo de escalines en estructuras, con equipos energizados en línea de 220 kV Nogales - Los Vilos 1 y 2, por parte de TRANSELEC de acuerdo a SODI 144/2021	No tiene consumo afectado		ninguno	N (Conectada Normal)	N (Conectada Normal)	17-05-21 07:30	20-05-21 17:30	17-05-21 06:23	31-05-21 12:08
2021042947	Central Generadora	Ejecución Exitosa	ENGIE	Intervención	Origen Externo	Curso Forzoso	TER MEJILLONES	TER MEJILLONES CTM1	Servicios Auxiliares	60	Reparación rotura de Mangueras de transporte de Bicarbonato, Unidad se limita en MT 60 MW	Bajo, todos los riesgos controlados de acuerdo a Estandares de seguridad ENGIE	S/C	No tiene consumo afectado		ninguno	LF (Unidad con limitación forzada)		17-05-21 05:36	17-05-21 14:00	17-05-21 05:36	17-05-21 20:57
2021041794	Central Generadora	Ejecución Exitosa	ENGIE	Desconexión	Origen Interno	Programada	TER TOCOPILLA	TER TOCOPILLA TG2	Lavado de Aislación	0	- Lavado de aisladores transformador de poder HT2.	Se toman todas las medidas de precaución, controlando todos los riesgos existentes de acuerdo a matriz de trabajo, riesgo bajo.	CONDICIONES REQUERIDAS: S/E Tocopilla. Abiertos 52 HT2 , 52 CTG2, 52DTT. Abiertos 89 HT2-1, 89 HT2-2, 89 HT2-3, 89CTG2, 89DTT2. Servicios Auxiliares TG2 Conmutados. ENCARGADO MANIOBRAS: S/E Tocopilla, operador transmisión	No tiene consumo afectado		ninguno	DP (Desconexión Programada)		17-05-21 08:00	17-05-21 09:00	17-05-21 08:36	17-05-21 09:15
2021041793	Central Generadora	Ejecución Exitosa	ENGIE	Desconexión	Origen Interno	Programada	TER TOCOPILLA	TER TOCOPILLA TG1	Lavado de Aislación	0	Lavado de aisladores transformador de poder HT1.	Se toman todas las medidas de precaución, controlando todos los riesgos existentes de acuerdo a matriz de trabajo, riesgo bajo.	CONDICIONES REQUERIDAS: Abiertos 52 HT1, 52 CTG1, 52DTT , Abiertos 89 HT1-1, 89 HT1-2, 89 HT1-3, 89CTG1, 89DTT1 . Servicios Auxiliares TG1 Conmutados. ENCARGADO MANIOBRA: S/E Tocopilla, operador transmisión.	No tiene consumo afectado		ninguno	DP (Desconexión Programada)		17-05-21 08:00	17-05-21 09:00	17-05-21 08:36	17-05-21 09:15
2021041385	Central Generadora	Ejecución Exitosa	ENGIE	Desconexión	Origen Interno	Programada	TER ARICA	TER ARICA GMAR U4	Otro Tipo de Trabajo	0		Solicitud ingresada por medio de la Plataforma de Mantenimiento Preventivo Mayor. Se indicó que el riesgo es: Riesgo Bajo	Mantenimiento mecánico y eléctrico mayor	No tiene consumo afectado		ninguno	MM (Mantenimiento Mayor)		17-05-21 09:00	04-06-21 17:00	17-05-21 09:26	04-06-21 16:35
2021033807	Central Generadora	Ejecución Exitosa	ENGIE	Intervención	Origen Interno	Programada	TER IEM	CENTRAL COMPLETA	Lavado de Aislación	377	Lavado de aisladores transformador principal	Bajo riesgo debido a que la limpieza de aisladores es semanal, por lo tanto. se mantienen limpios.	Lavado de aisladores transformador principal.	No tiene consumo afectado		ninguno	N (Conectada Normal)		17-05-21 08:00	17-05-21 18:00	17-05-21 11:50	17-05-21 16:00
2021040818	Central Generadora	Ejecución Exitosa	GUACOLDA	Intervención	Origen Interno	Programada	TER GUACOLDA	TER GUACOLDA U4	Otro Tipo de Trabajo	75	Pruebas de válvulas de turbina. Servicios complementarios indisponibles durante la prueba	Prueba operacional rutinaria, con supervisión presente y procedimientos	Pruebas de válvulas de turbina. Servicios complementarios indisponibles durante la prueba. Unidad en 75 MW filos	No tiene consumo afectado		ninguno	PO (Prueba Operacional)		17-05-21 10:00	17-05-21 12:00	17-05-21 09:50	17-05-21 15:09
2021041165	Central Generadora	Ejecución Exitosa	HELIO ATACAMA TRES	Desconexión	Origen Interno	Programada	PFV BOLERO	CENTRAL COMPLETA	Otro Tipo de Trabajo	0	Mantenimiento preventivo a equipos primarios de subestación Bolero. los trabajos consistirán en realizar mediciones y reaprietes a equipos según manuales de fabricantes y norma NETA ATS 2017. Condiciones requeridas: PFV Bolero fuera de servicio.	El riesgo del trabajo es bajo por que se realizara con las instalaciones desenergizadas.	Mantenimiento preventivo a equipos primarios de subestación Bolero. los trabajos consistirán en realizar mediciones y reaprietes a equipos según manuales de fabricantes y norma NETA ATS 2017. Condiciones requeridas: PFV Bolero fuera de servicio.	No tiene consumo afectado		ninguno	DRO (Unidad desconectada con Restricción Operativa)		17-05-21 20:00	18-05-21 08:00	17-05-21 17:20	18-05-21 08:43
2021037125	Central Generadora	Ejecución Exitosa	HORNITOS	Intervención	Origen Interno	Programada	TER HORNITOS	CENTRAL COMPLETA	Otro Tipo de Trabajo	0,01	Cambios de ajustes por cada protección, asociados a NUP#2425, ECAP aprobado.	Todos los riesgos asociados a la faena, controlados.	asociados a NUP#2425, ECAP aprobado.	No tiene consumo afectado		modificacion_proteccion	DP (Desconexión Programada)		17-05-21 00:00	17-05-21 23:59	17-05-21 00:00	18-05-21 00:00
2021037124	Central Generadora	Ejecución Exitosa	HORNITOS	Intervención	Origen Interno	Programada	TER HORNITOS	CENTRAL COMPLETA	Otro Tipo de Trabajo	0,01	Desconexión y Energización de transformador de poder, asociados a NUP#2425 y ECAP aprobado	Todos los riesgos asociados a la faena, controlados.	Desconexión y Energización de transformador de poder, asociados a NUP#2425 y ECAP aprobado. Apertura y cierre de interruptor 52JG6, a solicitud de Jefe Faena.	No tiene consumo afectado		modificacion_proteccion	DP (Desconexión Programada)		17-05-21 00:00	17-05-21 23:59	17-05-21 00:00	18-05-21 00:00
2021037122	Central Generadora	Ejecución Exitosa	HORNITOS	Intervención	Origen Interno	Programada	TER HORNITOS	CENTRAL COMPLETA	Otro Tipo de Trabajo	0,01	Pruebas de inyección primaria/secundaria y carga PrintOut. Trabajos asociados a NUP # 2425 y ECAP aprobado.	Todos los trabajos asociados a la SI están controlados.	Trabajos asociados a NUP # 2425 y ECAP aprobado.	No tiene consumo afectado		modificacion_proteccion	DP (Desconexión Programada)		17-05-21 00:00	17-05-21 23:59	17-05-21 00:00	18-05-21 00:00
2021043057	Central Generadora	Ejecución Exitosa	INERSA	Desconexión	Origen Interno	Curso Forzoso	TER TENO GAS	CENTRAL COMPLETA	Otro Tipo de Trabajo		Cambio de prensa interruptor 52BT1 por generar punto caliente.	El riesgo del trabajo es bajo y controlado, ya que se realiza con personal capacitado para dichas labores y cumpliendo con los respectivos procedimientos de trabajo.	Cambio de prensa interruptor 52BT1 por generar punto caliente.	No tiene consumo afectado		ninguno	DF (Desconexión Forzada)		17-05-21 14:15	17-05-21 15:15	17-05-21 14:16	17-05-21 15:32
2021043006	Central Generadora	Ejecución Exitosa	NORACID	Desconexión	Origen Interno	Curso Forzoso	TER PLANTA DE ACIDO SULFURICO MEJILLONES	CENTRAL COMPLETA	Otro Tipo de Trabajo		Inspección y reparación de quemador de Azufre perteneciente al proceso productivo de la Planta de Ácido. Condición requerida: Unidad Cogeneradora PAM F/S.	El riesgo del trabajo es bajo.	Altas vibraciones en quemador de azufre afectan a las instalaciones pertenecientes al proceso productivo interno de la Planta de Ácido, se requiere la desconexión de la unidad Cogeneradora por consecuencia.	No tiene consumo afectado		ninguno	DF (Desconexión Forzada)		17-05-21 10:30	17-05-21 23:59	17-05-21 10:30	17-05-21 11:17
2021037347	Central Generadora	Aprobado sin activación	PE SAN GABRIEL SpA	Intervención	Origen Interno	Programada	PE SAN GABRIEL	CENTRAL COMPLETA	Otro Tipo de Trabajo	69	Mediciones para establecer el ruido de fondo sin proyecto (ruido base). Mediciones solicitadas por autoridad ambiental.	Trabajos de bajo riesgo ya que no se realizarán maniobras de equipos de Media o Alta Tensión, solo se realizará la detención de unidades.	Se detendrán aerogeneradores del PE San Gabriel para medición de ruido.	No tiene consumo afectado		ninguno	N (Conectada Normal)		17-05-21 09:00	17-05-21 10:00		
2021037346	Central Generadora	Aprobado sin activación	PE SAN GABRIEL SpA	Intervención	Origen Interno	Programada	PE SAN GABRIEL	CENTRAL COMPLETA	Otro Tipo de Trabajo	69	Mediciones para establecer el ruido de fondo sin proyecto (ruido base). Mediciones solicitadas por autoridad ambiental.	Trabajos de bajo riesgo ya que no se realizarán maniobras de equipos de Media o Alta Tensión, solo se realizará la detención de unidades.	Se detendrán aerogeneradores del PE San Gabriel para medición de ruido.	No tiene consumo afectado		ninguno	N (Conectada Normal)		17-05-21 01:00	17-05-21 02:00		
2021042355	Central Generadora	Ejecución Exitosa	PUNTILLA	Desconexión	Origen Interno	Programada	HP ITATA	CENTRAL COMPLETA	Otro Tipo de Trabajo	0	Por desconexión de S/E central Itata según documento 2021042352, central Itata quedara indisponible.	Bajo riesgo, desconexión normal de las unidades.	Sin comentarios.	No tiene consumo afectado		ninguno	DP (Desconexión Programada)		17-05-21 08:00	17-05-21 23:59	17-05-21 09:33	17-05-21 19:50
2021041475	Central Generadora	Ejecución Exitosa	RIO ALTO GENERACIÓN	Desconexión	Origen Interno	Programada	PE SAN PEDRO II	CENTRAL COMPLETA	Mantenimiento preventivo	0	Desconexión de aerogenerador N°09 de Central San Pedro II por faenas de mantenimiento de unidad generadora. (Los demás generadores permanecen en servicio).	Riesgo bajo y controlado, se desconecta generador 09 solamente.	Solo se desconecta Aerogenerador N°9, las restantes unidades quedan disponible. (SODI 117 registro interno STS)	No tiene consumo afectado		ninguno	DP (Desconexión Programada)		17-05-21 08:30	17-05-21 18:00	17-05-21 09:02	17-05-21 17:52
2021041474	Central Generadora	Ejecución Exitosa	RIO ALTO GENERACIÓN	Desconexión	Origen Interno	Programada	PE SAN PEDRO II	CENTRAL COMPLETA	Mantenimiento preventivo	0	Desconexión de aerogenerador N°08 de Central San Pedro II por faenas de mantenimiento de unidad generadora. (Los demás generadores permanecen en servicio).	Riesgo bajo y controlado, se desconecta generador 08 solamente.	Solo se desconecta Aerogenerador N°8, las restantes unidades quedan disponible. (SODI 118 registro interno STS)	No tiene consumo afectado		ninguno	DP (Desconexión Programada)		17-05-21 08:30	17-05-21 18:00	17-05-21 09:02	17-05-21 17:52

Reporte Desconexión/Intervención Linea
Fecha generación reporte: 08-06-2021 16:54:48
Estados: Aprobado sin activación, Ejecución Exitosa, Aprobado sin activación, Ejecución Exitosa
Total registros General: 275
Total registros Linea: 114

Número	Tipo	Estado	Empresa	Tipo Solicitud	Origen	Tipo Programación	Linea	Tramo(s)	Tipo Trabajo	Potencia	Trabajos a Realizar	Descripción Nivel Riesgo	Comentario Adicional	Consumo	Empresas Afectadas	Trabajo Requiere	Estado Operativo	Estado Operativo Efectivo	Fecha Inicio	Fecha Fin	Fecha Efectiva Inicio	Fecha Efectiva Fin
2021041181	Linea	Ejecución Exitosa	AES GENER	Intervención	Origen Interno	Programada	NORGENER - CRUCERO 220kV	NORGENER - TAP OFF BARRILES 220kV C1 TAP OFF BARRILES - TAP OFF LA CRUZ 220kV C1 TAP OFF LA CRUZ - CRUCERO 220kV C1 NORGENER - TAP OFF BARRILES 220kV C2 TAP OFF BARRILES - TAP OFF LA CRUZ 220kV C2 TAP OFF LA CRUZ - CRUCERO 220kV C2	Lavado de Aislación	0	Lavado de aislación Línea Norgener - Crucero Cto 1 y Cto 2 (postación de salida.)	Riesgo bajo ya que se toman las medidas de seguridad correspondientes	S/E Norgener: Señalizar y Reconexión F/S 52J1 y 52J2. S/E Crucero: Señalizar y Reconexión F/S 52J12 y 52J13. S/E La Cruz: Señalizar y No Reconectar 52J1, 52J2, 52J-T1, 52J-T2. S/E Barriles: Señalizar y No Reconectar 52J1 , 52J2 , 52H-T1	No tiene consumo afectado		ninguno			17-05-21 08:00	17-05-21 18:00	17-05-21 08:26	17-05-21 12:36
2021040038	Linea	Ejecución Exitosa	AES GENER	Desconexión	Origen Interno	Programada	FLORIDA - MAITENES 110kV	VIZCACHAS - FLORIDA 110kV C1 TAP LA LAJA - CENTRAL MAITENES 110kV C1 SECCION 1 TAP LA LAJA - CENTRAL MAITENES 110kV C1 SECCION 2 TAP LA LAJA - VIZCACHAS 110kV C1	Otro Tipo de Trabajo	0	EN PAÑO H7 DE SE Florida PRUEBAS END-TO-END Y PUESTA EN SERVICIO DE NUEVO ESQUEMA DE PROTECCIONES DE PROYECTO PHAM.	Trabajo se realizará con circuito desconectado, sin riesgo para el sistema	PRUEBAS END-TO-END Y PUESTA EN SERVICIO DE NUEVO ESQUEMA DE PROTECCIONES PROYECTO PHAM ASOCIADOS A NUP-283 / MNR2462-2068	No tiene consumo afectado		modificacion_proteccion			17-05-21 06:00	18-05-21 18:00	17-05-21 05:56	18-05-21 16:28
2021040037	Linea	Ejecución Exitosa	AES GENER	Desconexión	Origen Interno	Programada	ALTO MAIPO - FLORIDA 110kV	ALTO MAIPO – TAP LA LAJA 110kV C1 (EN REVISION)	Otro Tipo de Trabajo	0	PRUEBAS END-TO-END Y PUESTA EN SERVICIO DE NUEVO ESQUEMA DE PROTECCIONES DE PROYECTO PHAM	Trabajo se realizará con circuito desconectado, sin riesgo para el sistema	PRUEBAS END-TO-END Y PUESTA EN SERVICIO DE NUEVO ESQUEMA DE PROTECCIONES PROYECTO PHAM ASOCIADOS A NUP-283 / MNR2462-2068	No tiene consumo afectado		modificacion_proteccion			17-05-21 06:00	18-05-21 18:00	17-05-21 05:56	18-05-21 16:28
2021040639	Linea	Ejecución Exitosa	CAP CMP	Intervención	Origen Interno	Programada	CERRO NEGRO - TOTORALILLO 220kV	CERRO NEGRO NORTE - TOTORALILLO 220kV C1	Lavado de Aislación	0	Lavado de aislación en estructuras de LTE 1 x 220 kV S/E Cerro Negro Norte - S/E Totoralillo con sistema energizado. Se solicita: No reconectar 52J2 en S/E CNN y no reconectar 52J1 en S/E Totoralillo	Nivel de riesgo bajo considerando el uso de los procedimientos especificos. Lavado de aislación en estructuras de LTE 1 x 220 kV S/E Cerro Negro Norte - S/E Totoralillo con sistema energizado. Se solicita: No reconectar 52J2 en S/E CNN y no reconectar 52J1 en S/E Totoralillo	S/C	No tiene consumo afectado		ninguno			17-05-21 08:00	17-05-21 18:00	17-05-21 10:54	17-05-21 17:20
2021042948	Linea	Ejecución Exitosa	CGE	Desconexión	Origen Interno	Curso Forzoso	OVALLE - PUNITAQUI 66kV	OVALLE - PUNITAQUI 66KV C1	Otro Tipo de Trabajo		Revisión y reparación de intalaciones.	Riesgo medio, controlado en terreno.	Desconexión de la linea por reconexiones automáticas reiteradas. Según los informes de falla 2021001412, 2021001416, 2021001417 y 2021001418.	No tiene consumo afectado		ninguno			17-05-21 05:20	17-05-21 18:00	17-05-21 05:20	17-05-21 15:20
2021042369	Linea	Ejecución Exitosa	CGE	Intervención	Origen Interno	Programada	SANTA ELVIRA - NUEVA ALDEA 66kV	SANTA ELVIRA - NUEVA ALDEA 66KV C1	Roce y pode franja servidumbre	0	Se requiere el bloqueo de reconexión del interruptor 52B3 de SE Santa Elvira y orden de precaución en extremo Central Nueva Aldea, lo cual se encuentra coordinado con Arauco. Esto por trabajos de tala, poda y roce.	Riesgo medio con bloqueo	Poda y roce de arboles	No tiene consumo afectado		ninguno			17-05-21 08:06	17-05-21 18:06	17-05-21 17:07	18-05-21 17:39
2021041764	Linea	Ejecución Exitosa	CGE	Intervención	Origen Interno	Programada	EL PEÑON - OVALLE 110kV	EL PENON - OVALLE 110KV C2 EL PENON - OVALLE 110KV C1	Roce y pode franja servidumbre	0	Trabajos de poda y roce con instalación en servicio. Considera bloqueo de reconexión de interruptor 52H1 en S/E El Peñón y precaución en interruptores 52H5 de S/E El Peñón, 52H2 y 52H3 de S/E Ovalle. El bloqueo de la reconexión se realizará en forma paulatina y efectiva solo cuando los trabajos se estén ejecutando.	Bajo riesgo durante todo el trabajo faenas planificadas y controladas en terreno	Trabajos de poda y roce con instalación en servicio. Considera bloqueo de reconexión de interruptor 52H1 en S/E El Peñón y precaución en interruptores 52H5 de S/E El Peñón, 52H2 y 52H3 de S/E Ovalle. El bloqueo de la reconexión se realizará en forma paulatina y efectiva solo cuando los trabajos se estén ejecutando.	No tiene consumo afectado		ninguno			17-05-21 08:00	17-05-21 18:00	17-05-21 10:32	17-05-21 13:09
2021041563	Linea	Ejecución Exitosa	CGE	Intervención	Origen Interno	Programada	CHARRUA - LUCERO 66kV	CHARRUA - ESTRUCTURA 24 66KV C1 ESTRUCTURA 24 - ESTRUCTURA 47 66KV C1 ESTRUCTURA 47 - TAP SANTA CLARA 66KV C1 TAP TRES ESQUINAS – EST 78BB 66KV C1 ESTRUCTURA 132 - ESTRUCTURA 157 66KV C1 TAP SANTA CLARA - ESTRUCTURA 132 66KV C1 EST 157 - LOS TILOS BULNES 66KV C1 LOS TILOS BULNES - TAP TRES ESQUINAS 66KV C1	Roce y pode franja servidumbre	0	Bloquear reconexión del 52B6 de S/E Charrúa o 52B3 de SE Chillán por trabajos de poda, roce y tala en la LT 66KV Charrúa-Chillán. Esta coordinado la precución y/o bloqueo de reconexión en 52B1 o 52B2 en Tap Lucero según se requiera. Esta coordinado con Eléctrica Puntilla la precaucion en Tap Santa Clara.	Riesgo medio, con bloqueo de reconexion	Mantenimiento franja	No tiene consumo afectado		ninguno			17-05-21 08:44	17-05-21 18:44	17-05-21 10:56	17-05-21 17:25
2021041495	Linea	Ejecución Exitosa	CGE	Intervención	Origen Interno	Programada	TAP MARISCAL - MARISCAL 110kV	TAP MARISCAL - MARISCAL 110KV C1 TAP MARISCAL - MARISCAL 110KV C2	Roce y pode franja servidumbre	0	Se realizara trabajo de poda de arboles.	Bajo, trabajo a realizar bajo procedimiento de distancias mínimas de seguridad.	Se solicita orden de no reconectar LT 110 KV Alto Jahuel-Buin (Chilectra)-La Florida cto1 y 2 mediante Sodi-147 CGE=>Enel	No tiene consumo afectado		ninguno			17-05-21 08:00	17-05-21 18:00	17-05-21 11:40	17-05-21 18:10
2021041436	Linea	Ejecución Exitosa	CGE	Intervención	Origen Interno	Programada	ILLAPEL - SALAMANCA 110kV	ILLAPEL - SALAMANCA 110KV C1	Roce y pode franja servidumbre	0	Trabajos de poda y roce con instalacion en servicio, considera bloqueo de reconexion interruptor 52H1 de de SE Illapel.	Bajo riesgo durante todo el trabajo faenas planificadas y controladas en terreno	Trabajos de poda y roce con instalacion en servicio, considera bloqueo de reconexion interruptor 52H1 de de SE Illapel.	No tiene consumo afectado		ninguno			17-05-21 08:00	17-05-21 18:00	17-05-21 09:37	17-05-21 14:20
2021040579	Linea	Ejecución Exitosa	CGE	Intervención	Origen Interno	Programada	PUNTA DE CORTES - TUNICHE 66kV	PUENTE ALTA - TUNICHE 66KV C1 PUNTA DE CORTES - PUENTE ALTA 66KV C1	Roce y pode franja servidumbre	0	Se realizará labores de poda y roce en LT 66kV Punta de Cortés -Tuniche.	Riesgo del trabajo a realizar bajo, trabajos planificados y supervisados en terreno.	Se requiere el bloqueo de reconexión del interruptor 66kV 52B3 de S/E Punta de Cortés. Sin consumos afectados.	No tiene consumo afectado		ninguno			17-05-21 08:00	17-05-21 18:00	17-05-21 09:32	17-05-21 17:15
2021040540	Linea	Ejecución Exitosa	CGE	Intervención	Origen Interno	Programada	PAN DE AZUCAR - VICUÑA 110kV	PAN DE AZUCAR - VICUÑA 110KV C1	Roce y pode franja servidumbre	0	Trabajos de poda y roce con la instalación en servicio, considera bloqueo reconexión interruptor 52HT7 de SE Pan de Azucar, de acuerdo a SODI enviada a Transelec.	Bajo riesgo durante todo el trabajo faenas planificadas y controladas en terreno	Trabajos de poda y roce con la instalación en servicio, considera bloqueo reconexión interruptor 52HT7 de SE Pan de Azucar, de acuerdo a SODI enviada a Transelec.	No tiene consumo afectado		ninguno			17-05-21 08:00	17-05-21 18:00	17-05-21 09:54	17-05-21 13:09
2021037104	Linea	Ejecución Exitosa	CGE	Intervención	Origen Interno	Programada	COPAYAPU - GALLEGUILLOS 110kV	COPAYAPU - GALLEGUILLOS 110KV C1	Lavado de Aislación	0	Lavado de aislación con las instalaciones energizadas.	Nivel de riesgo medio, controlado.	Se requiere el bloqueo de reconexión del 52H1 de S/E Copayapu y del 52H1 de S/E Gallegullos, condición que se mantendrá durante la ejecución efectiva de los trabajos.	No tiene consumo afectado		ninguno			17-05-21 08:00	17-05-21 18:00	17-05-21 12:00	17-05-21 17:56
2021032225	Linea	Ejecución Exitosa	CHILQUINTA	Intervención	Origen Interno	Programada	LAS VEGAS - FFCC LOS ANDES 44kV	PANQUEHUE - TAP SAN FELIPE 44KV C1 TAP SAN FELIPE - TAP SAN RAFAEL 44KV C1 TAP SAN RAFAEL - FFCC LOS ANDES 44KV C1 CHAGRES - PANQUEHUE 44KV C2 LAS VEGAS - CHAGRES 44KV C2 PANQUEHUE - TAP SAN FELIPE 44KV C2 TAP SAN FELIPE - TAP SAN RAFAEL 44KV C2 TAP SAN RAFAEL - FFCC LOS ANDES 44KV C2 CHAGRES - PANQUEHUE 44KV C1 LAS VEGAS - CHAGRES 44KV C1	Lavado de Aislación	0	Trabajos relacionados con lavado aislación con la instalación en servicio.	Riesgo bajo. Trabajo programado	Durante los trabajos se considera bloqueo de reconexión sobre LT Las Vegas - Los Andes Cto. N°1 y 2	No tiene consumo afectado		ninguno			17-05-21 09:00	17-05-21 17:00	17-05-21 09:08	17-05-21 17:19
2021041605	Linea	Ejecución Exitosa	COLBUN	Intervención	Origen Externo	Programada	ESPERANZA - FUNDICION CHAGRES 110kV	ESPERANZA - FUNDICION CHAGRES 110KV C1	Otro Tipo de Trabajo	0	Restricción a la reconexión a Solicitud de TRANSELEC por construcción de fundaciones de nuevas estructuras 225A y 225B para futuro seccionamiento de la linea en S/E Rio Aconcaqua(La restricción se suspenderá diariamente).	Bajo	Restricción a la reconexión a Solicitud de TRANSELEC por construcción de fundaciones de nuevas estructuras 225A y 225B para futuro seccionamiento de la linea en S/E Rio Aconcaqua(La restricción se suspenderá diariamente).	No tiene consumo afectado		ninguno			17-05-21 08:00	20-05-21 18:00	17-05-21 06:23	20-05-21 18:11
2021041603	Linea	Ejecución Exitosa	COLBUN	Intervención	Origen Externo	Programada	ESPERANZA - ACONCAGUA 110kV	TAP LOS MAQUIS - ACONCAGUA 110KV C1 TAP SAN FELIPE - TAP SAN RAFAEL 110KV C1 TAP SAN RAFAEL - TAP LOS MAQUIS 110KV C1 ESPERANZA - TAP F CHAGRES 110KV C1 TAP CHAGRES - TAP SAN FELIPE 110KV C1	Otro Tipo de Trabajo	0	Restricción a la reconexión a Solicitud de TRANSELEC por construcción de fundaciones de nuevas estructuras 225A y 225B para futuro seccionamiento de la linea en S/E Rio Aconcaqua(La restricción se suspenderá diariamente).	Bajo	Restricción a la reconexión a Solicitud de TRANSELEC por construcción de fundaciones de nuevas estructuras 225A y 225B para futuro seccionamiento de la linea en S/E Rio Aconcaqua(La restricción se suspenderá diariamente).	No tiene consumo afectado		ninguno			17-05-21 08:00	20-05-21 18:00	17-05-21 06:23	20-05-21 18:11
2021039460	Linea	Ejecución Exitosa	COLBUN	Intervención	Origen Interno	Programada	CALERA CENTRO - CERRO CALERA 66kV	CALERA CENTRO - CERRO CALERA 66KV C1	Lavado de Aislación	0	Lavado de aislación en los equipos de la subeistacion Cerro Calera, con agua desmineralizada aislante, de baja conductividad por medio de chorro a presión a las llegadas y salidas de lineas, demás de la estructura 13 Linea Cerro Centro 66kV, Marco de Linea Esperanza - La Calera C1 y C2 - 66 kV, Portal Linea Los Melones C1 y C2 - 66 kV. y aislación Pasamuros del edificio de la subestación.	Riesgo Bajo: Se aplicara procedimiento para el lavado , con supervisión permanente.	Se realizara lavado de aislación correspondiente a las llegadas y salidas de lineas, demás de la estructura 13 Linea Cerro Centro 66kV, Marco de Linea Esperanza - La Calera C1 y C2 - 66 kV, Portal Linea Los Melones C1 y C2 - 66 kV. y aislación Pasamuros del edificio de la subestación. Se pide que ante una operación intempestiva de la línea, esta no sea renergizado hasta confirmar con el inspector Colbun S.A. Presente en terreno durante los trabajos.	No tiene consumo afectado		ninguno			17-05-21 08:30	17-05-21 18:00	17-05-21 09:00	17-05-21 17:19
2021039452	Linea	Ejecución Exitosa	COLBUN	Intervención	Origen Interno	Programada	CALERA CENTRO - CERRO CALERA 66kV	CALERA CENTRO - CERRO CALERA 66KV C1	Lavado de Aislación	0	Lavado de aislación en los equipos de la subeistacion Cerro Calera, con agua desmineralizada aislante, de baja conductividad por medio de chorro a presión; donde se incluyen los paños H1,H2, HT,BT, Transformador de poder, salidas de linea Cerro - Centro 66kv, Barra de 110 kV, aislación de llegada del TAP Pachacama 1 y 2.	Riesgo Bajo: Se aplicara procedimiento para el lavado , con supervisión permanente.	Se realizara lavado de aislación en los equipos de la subeistacion Cerro Calera, donde se incluyen los paños H1,H2, HT,BT, Transformador de poder, salidas de linea Cerro - Centro 66kv, Barra de 110 kV, aislación de llegada del TAP Pachacama 1 y 2. Se pide que ante una operación intempestiva de la línea, esta no sea renergizado hasta confirmar con el inspector Colbun S.A. Presente en terreno durante los trabajos.	No tiene consumo afectado		ninguno			17-05-21 08:30	17-05-21 18:00	17-05-21 09:00	17-05-21 17:19
2021030699	Linea	Ejecución Exitosa	CTNG SpA	Intervención	Origen Interno	Programada	KAPATUR - LABERINTO 220kV	EST. 28 - LABERINTO 220KV C1 KAPATUR - EST. 28 220KV C1 EST. 28 - LABERINTO 220KV C2 KAPATUR - EST. 28 220KV C2	Lavado de Aislación	0	Se realizará lavado de aislación en línea 220kV Kapatur-Laberinto Cto 1 y 2.	Riesgo bajo. Trabajo controlado y planificado.	Los trabajos se realizarán con la precaución de no reconectar interruptores 52J111 y 52J13L en S/E Laberinto e interruptores 52J1, 52J2, 52J3 y 52J4 en S/E Kapatur (coordinado con SAESA).	No tiene consumo afectado		ninguno			17-05-21 08:00	17-05-21 18:00	17-05-21 08:34	17-05-21 14:32
2021040511	Linea	Ejecución Exitosa	DIEGO DE ALMAGRO TRANSMISORA DE ENERGÍA S.A.	Intervención	Origen Interno	Programada	ILLAPA - CUMBRES 220kV	ILLAPA - CUMBRE 220KV C1 ILLAPA - CUMBRE 220KV C2	Lavado de Aislación	0	Lavado de aislación con método de Pitón en mano, en las torres de transmisión.	Riesgo de desconexión de la linea de 220 kV Illapa - Cumbre N°1 ó N°2. No existe riesgo de operación de los dos circuitos al mismo tiempo, ya que se lavará de manera alternada.	Restricción a la reconexión de las lineas de 220 kV Illapa - Cumbre N°1 y N°2 durante la vigencia de la faena.	No tiene consumo afectado		ninguno			17-05-21 07:30	17-05-21 18:00	17-05-21 07:52	17-05-21 15:12
2021036796	Linea	Ejecución Exitosa	ELETRANS S.A.	Intervención	Origen Interno	Programada	DIEGO DE ALMAGRO - ILLAPA 220kV	DIEGO DE ALMAGRO - ESTRUCTURA EL8 220KV C1 DIEGO DE ALMAGRO - ESTRUCTURA EL8 220KV C2	Lavado de Aislación	0	Lavado de aislación con linea energizada en tramo LT 220 kV Diego de Almagro - Illapa.	Riesgo bajo, trabajo programado	Se requiere la precaución de no reconectar interruptores 52J5 , 52J6 y 52J7 en SE Diego de Almagro e interruptores 52J1, 52J2, 52J4 y 52J5 en SE Seccionadora Illapa (coordinado con Celeo Redes).	No tiene consumo afectado		ninguno			17-05-21 08:00	17-05-21 18:00	17-05-21 08:09	17-05-21 17:50
2021042065	Linea	Ejecución Exitosa	ENAMI PAIPOTE	Intervención	Origen Interno	Programada	CARDONES - PLANTA MATTA 110kV	CARDONES - FUNDICION PAIPOTE 110KV C1	Lavado de Aislación	0	Se requiere efectuar lavado de aislación e inspección general de equipos con sistema energizado, SE 110 kV FHVL (Enami). Se solicita en caso de operación automática no reconectar interruptor 52H6 de SE Cardones.	Se consideran las medidas pertinentes para desarrollar los trabajos en condición segura.	Se requiere efectuar lavado de aislación general, termografías, inspección visual de equipos con sistema energizado, S/E 110 kV FHVL	No tiene consumo afectado		ninguno			17-05-21 08:30	17-05-21 13:30	17-05-21 11:46	17-05-21 21:20
2021042328	Linea	Ejecución Exitosa	ENEL TRANSMISIÓN CHILE	Intervención	Origen Interno	Programada	EL SALTO - LOS ALMENDROS 110kV	TAP APOQUINDO - TAP LDOMINICOS 110KV C2 TAP LA DEHESA - LA DEHESA 110KV C2 TAP LA DEHESA - TORRE 72 110KV C2 TORRE 61 - TAP VITACURA 110KV C2 TORRE 67 - TORRE 61 110KV C2 TORRE 72 - TORRE 67 110KV C2 TAP LDOMINICOS - LDOMINICOS 110KV C2 TAP VITACURA - TAP ACORDOVA 110KV C2 TAP LOS DOMINICOS - LOS ALMENDROS 110KV C2 EL SALTO - TAP LA DEHESA 110KV C2 TAP ACORDOVA - ACORDOVA 110KV C2 TAP ACORDOVA - TAP APOQUINDO 110KV C2 TAP APOQUINDO - APOQUINDO 110KV C2	Otro Tipo de Trabajo	0	Continuación del retiro de cable de guardia y tendido de Cable OPGW en Tap La Dehesa	Trabajos en cercania al circuito señalado	Trabajos para continuar con la ejecución del tendido de OPGW en TAP La Dehesa. Señalado como mantenimiento Mayor ID 2020002049.	No tiene consumo afectado		ninguno			17-05-21 00:00	17-05-21 21:00	17-05-21 01:54	17-05-21 21:00
2021042315	Linea	Ejecución Exitosa	ENEL TRANSMISIÓN CHILE	Desconexión	Origen Interno	Programada	EL SALTO - LOS ALMENDROS 110kV	EL SALTO - TAP LA DEHESA 110KV C1 TAP LA DEHESA - LA DEHESA 110KV C1	Otro Tipo de Trabajo	0	Continuación del retiro de cable de guardia y tendido de Cable OPGW en Tap La Dehesa	Trabajos sin riesgos para el sistema	Trabajos para continuar con la ejecución del tendido de OPGW en TAP La Dehesa. Señalado como mantenimiento Mayor ID 2020002049.	No tiene consumo afectado		ninguno			17-05-21 08:00	22-05-21 21:00	17-05-21 06:41	23-05-21 05:17

Reporte Desconexión/Intervención Linea
Fecha generación reporte: 08-06-2021 16:54:48
Estados: Aprobado sin activación, Ejecución Exitosa, Aprobado sin activación, Ejecución Exitosa
Total registros General: 275
Total registros Linea: 114

Número	Tipo	Estado	Empresa	Tipo Solicitud	Origen	Tipo Programación	Línea	Tramo(s)	Tipo Trabajo	Potencia	Trabajos a Realizar	Descripción Nivel Riesgo	Comentario Adicional	Consumo	Empresas Afectadas	Trabajo Requiere	Estado Operativo	Estado Operativo Efectivo	Fecha Inicio	Fecha Fin	Fecha Efectiva Inicio	Fecha Efectiva Fin
2021042313	Linea	Ejecución Exitosa	ENEL TRANSMISIÓN CHILE	Desconexión	Origen Interno	Programada	EL SALTO - LOS ALMENDROS 110KV	EL SALTO - TAP LA DEHESA 110KV C1 TAP ACORDOVA - TAP APOQUINDO 110KV C1 TAP APOQUINDO - APOQUINDO 110KV C1 TAP APOQUINDO - TAP LDOMINICOS 110KV C1 TAP LA DEHESA - LA DEHESA 110KV C1 TAP LA DEHESA - TORRE 72 110KV C1 TORRE 61 - TAP VITACURA 110KV C1 TORRE 67 - TORRE 61 110KV C1 TORRE 72 - TORRE 67 110KV C1 TAP LDOMINICOS - LDOMINICOS 110KV C1 TAP LOS DOMINICOS - LOS ALMENDROS 110KV C1 TAP VITACURA - TAP ACORDOVA 110KV C1 TAP ACORDOVA - ACORDOVA 110KV C1	Otro Tipo de Trabajo	0	Realiza apertura de puentes en Torre 58	Trabajos sin riesgos para el sistema	Trabajos para continuar con la ejecución del tendido de OPGW en TAP La Dehesa. Señalado como mantenimiento Mayor ID 2020002049.	No tiene consumo afectado		ninguno			17-05-21 00:00	17-05-21 08:00	17-05-21 01:54	17-05-21 06:41
2021042307	Linea	Ejecución Exitosa	ENEL TRANSMISIÓN CHILE	Intervención	Origen Interno	Programada	EL SALTO - LOS ALMENDROS 110KV	TAP APOQUINDO - TAP LDOMINICOS 110KV C2 TAP LA DEHESA - LA DEHESA 110KV C2 EL SALTO - TAP LA DEHESA 110KV C1 TAP ACORDOVA - TAP APOQUINDO 110KV C1 TAP APOQUINDO - APOQUINDO 110KV C1 TAP APOQUINDO - TAP LDOMINICOS 110KV C1 TAP LA DEHESA - LA DEHESA 110KV C1 TAP LA DEHESA - TORRE 72 110KV C1 TORRE 61 - TAP VITACURA 110KV C1 TORRE 67 - TORRE 61 110KV C1 TORRE 72 - TORRE 67 110KV C1 TAP LDOMINICOS - LDOMINICOS 110KV C1 TAP LOS DOMINICOS - LOS ALMENDROS 110KV C1 TAP VITACURA - TAP ACORDOVA 110KV C1 TAP LA DEHESA - TORRE 72 110KV C2 TORRE 61 - TAP VITACURA 110KV C2 TORRE 67 - TORRE 61 110KV C2 TORRE 72 - TORRE 67 110KV C2 TAP LDOMINICOS - LDOMINICOS 110KV C2 TAP VITACURA - TAP ACORDOVA 110KV	Otro Tipo de Trabajo	0	Se realizan trabajos de obras civiles en proximidad al componente señalado.	Riesgo acotado frente a contingencias, no se ponen en riesgo ambos circuitos en simultaneo.	Frente a una operación automática de los circuitos señalados, Enel solo reconectará previa coordinación con el CEN. Trabajos enmarcados en Proyecto NUP: 1200 "adecuaciones en S/E El salto"	No tiene consumo afectado		ninguno			17-05-21 08:00	17-05-21 18:00	17-05-21 08:28	17-05-21 17:02
2021041509	Linea	Ejecución Exitosa	ENEL TRANSMISIÓN CHILE	Intervención	Origen Externo	Programada	ALTO JAHUEL - FLORIDA 110KV	TAP SANTA RAQUEL - FLORIDA 110KV C1 TAP SANTA RAQUEL - SANTA RAQUEL 110KV C1 TAP SANTA ROSA - SANTA ROSA 110KV C1 TAP SANTA ROSA - TAP SANTA RAQUEL 110KV C1 TAP LA PINTANA - TAP MARISCAL 110KV C2 TAP MARISCAL - TAP SANTA ROSA 110KV C2 TAP LA PINTANA - TAP MARISCAL 110KV C1 ALTO JAHUEL - TAP BUIN 110KV C2 TAP BUIN - BUIN 110KV C2 TAP BUIN - TAP LA PINTANA 110KV C2 TAP LA PINTANA - LA PINTANA 110KV C2 TAP MARISCAL - TAP SANTA ROSA 110KV C1 TAP SANTA RAQUEL - FLORIDA 110KV C2 TAP SANTA RAQUEL - SANTA RAQUEL 110KV C2 TAP SANTA ROSA - SANTA ROSA 110KV C2 TAP SANTA ROSA - TAP SANTA RAQUEL 110KV C2 ALTO JAHUEL - TAP BUIN 110KV C1 TAP BUIN - BUIN 110KV C1	Otro Tipo de Trabajo	0	CGE Transmisión solicita no Reconectar Circuito N°1 y 2 Alto Jahuel - Buin - Florida por Trabajos de Poda en Subestación Mariscal	Riesgo de operación de Circuito en cercanía.	Frente a una desconexión automática, ENEL reconectará solo previa coordinación con el Coordinador Eléctrico Nacional.	No tiene consumo afectado		ninguno			17-05-21 08:00	17-05-21 18:00	17-05-21 12:02	17-05-21 18:55
2021042304	Linea	Ejecución Exitosa	ENGIE	Desconexión	Origen Interno	Programada	CENTRAL TOCOPILLA - CENTRAL DIESEL TAMAYA 110KV	CENTRAL TOCOPILLA - EST. N°35. 110KV C4 EST. N°35 - CENTRAL DIESEL TAMAYA. 110KV C4	Otro Tipo de Trabajo	0	Cambio de Tragaluz en edificio de patio interior 110 kV	Riesgo bajo segun analisis	Condiciones requeridas: CTT: Abiertos 52H4, 89H4-1, 89H4-2, 89H4-3. Cerrado 89H4-3T. SE Tamaya: Abiertos 52H2, 89H2-1, 89H2-2, 89H2-3. Cerrado 89H2-2T.	No tiene consumo afectado		ninguno			17-05-21 12:00	19-05-21 12:00	17-05-21 16:06	19-05-21 17:16
2021042129	Linea	Ejecución Exitosa	ENGIE	Intervención	Origen Externo	Programada	CHACAYA - MANTOS BLANCOS 220KV	CAPRICONIO – MANTOS BLANCOS 220KV C1	Otro Tipo de Trabajo	0	Trabajos de excavación y construcción STUB Torre Seccionamiento LAT 220 KV Chacaya Mantos Blancos 131N plano ANT-S-104-R-PF-0513. Delimitación de área de seguridad, carga y descarga de materiales, excavación manual/mecánica, humectación camino, moldaje enfierradura y perno. Trabajos asociados al Proyecto Ampliación SE Capricornio.	El riesgo es considerado Bajo ya que se toman todas las medidas de seguridad, trabajo cercano a instalaciones energizada, con procedimiento aprobado.	Condiciones requeridas: SE Chacaya señalizar no reconectar 52J2. SE Capricornio señalizar no reconectar 52JT1. SE Mantos Blancos señalizar no reconectar 52J02L	No tiene consumo afectado		ninguno			17-05-21 08:00	17-05-21 20:00	17-05-21 09:00	17-05-21 16:00
2021042127	Linea	Ejecución Exitosa	ENGIE	Intervención	Origen Interno	Programada	CAPRICORNIO - ALTO NORTE 110KV	CAPRICORNIO - EST N°54 110KV C1 EST N°128 - ALTO NORTE 110KV C1	Otro Tipo de Trabajo	0	Obras civiles dentro de Subestación Capricornio. Trabajos asociados al Proyecto Ampliación Subestación Capricornio	El riesgo es considerado Bajo ya que se toman todas las medidas de seguridad.	S/E Capricornio: No Reconectar 52H2. S/E Altonorte. No Reconectar 52H4. S/E Tap-Off El Negro: No Reconectar 52HT1.	No tiene consumo afectado		ninguno			17-05-21 08:00	17-05-21 20:00	17-05-21 09:00	17-05-21 16:00
2021042125	Linea	Ejecución Exitosa	ENGIE	Intervención	Origen Interno	Programada	CAPRICORNIO - ANTOFAGASTA 110KV	CAPRICORNIO - EST N° 54 110KV C1 EST N° 54 - TAP URIBE 110KV C1	Otro Tipo de Trabajo	0	Obras Civiles dentro de Subestación Capricornio. Trabajos asociados al Proyecto Ampliación SE Capricornio, bajo Barra 110 Kv	El riesgo es considerado Bajo ya que se toman todas las medidas de seguridad.	S/E Capricornio: No Reconectar 52H1. S/E Antofagasta: No Reconectar 52H1. S/E Tap Off Uribe: No Reconectar 52H1.	No tiene consumo afectado		ninguno			17-05-21 08:00	17-05-21 20:00	17-05-21 09:00	17-05-21 16:00
2021041939	Linea	Ejecución Exitosa	ENGIE	Intervención	Origen Interno	Programada	CHACAYA - EL COBRE 220 KV	CHACAYA - EL COBRE 220 KV C1 CHACAYA - EL COBRE 220 KV C2	Lavado de Aislación	0	Lavado aislacion con linea energizada, método a distancia	Método de lavado a distancia, riesgo bajo	S/E Chacaya: 52J6; 52J7 No Reconectar. S/E El Cobre: 52J2; 52J3 No Reconectar	No tiene consumo afectado		ninguno			17-05-21 08:00	17-05-21 16:00	17-05-21 08:21	17-05-21 12:21
2021041891	Linea	Ejecución Exitosa	ENGIE	Intervención	Origen Interno	Programada	CAPRICORNIO - ALTO NORTE 110KV	CAPRICORNIO - EST N°54 110KV C1 EST N°128 - ALTO NORTE 110KV C1	Lavado de Aislación	0	Lavado aislacion linea energizada, método a distancia.	Lavado aislacion método a distancia, riesgo bajo.	S/E Capricornio: No Reconectar 52H2. S/E Altonorte. No Reconectar 52H4. S/E Tap-Off El Negro: No Reconectar 52HT1.	No tiene consumo afectado		ninguno			17-05-21 06:30	17-05-21 16:00	17-05-21 08:26	17-05-21 14:18
2021036998	Linea	Ejecución Exitosa	ENGIE	Intervención	Origen Interno	Programada	TAP VITOR N°2 - CHACA 23KV	TAP VITOR N°2 - CHACA 23KV	Lavado de Aislación	0	Lavado aislación con pitón remoto.	Riesgo bajo, trabajo considerado en matriz.	CONDICIONES REQUERIDAS: SE Vitor2 No reconectar 52E2 ; SE Chaca No reconectar 52EL.	No tiene consumo afectado		ninguno			17-05-21 09:00	17-05-21 15:00	17-05-21 08:52	17-05-21 12:34
2021041022	Linea	Ejecución Exitosa	FRONTEL	Intervención	Origen Externo	Programada	LUCERO - LARQUI 66KV	LUCERO - LARQUI 66KV C1	Otro Tipo de Trabajo	0	No Reconectar linea 66 kV Lucero - Larqui a solicitud de Copelec Ltda. por faenas de cruce de su Red MT bajo Línea 66 kV indicada anteriormente entre estructuras 35 y 36.	Riesgo controlado, faenas serán ejecutadas en Red MT Copelec Ltda. en cruce con Línea 66 kV Lucero - Larqui .	Faenas coordinadas entre Copelec Ltda. y CCT-Grupo SAESA. (SODI 22 Copelec, registro interno STS).	No tiene consumo afectado		ninguno			17-05-21 10:00	17-05-21 16:00	17-05-21 10:50	17-05-21 14:44
2021036727	Linea	Ejecución Exitosa	GUACOLDA	Intervención	Origen Interno	Programada	GUACOLDA - MAITENCILLO 220KV L2	GUACOLDA - MAITENCILLO 220KV L2 C3 GUACOLDA - MAITENCILLO 220KV L2 C4	Lavado de Aislación	0	Lavado de aislación desde patio de mufas y estructura N°114. En caso de operación automática, NO reconectar 52J3-52J4 en SE Guacolda y NO reconectar 52J9-52J10 en SE Maitencillo.	Riesgo es bajo debido a que los trabajos se realizarán bajo procedimientos establecidos y las medidas de seguridad respectivas.	En caso de operación automática, NO reconectar 52J3-52J4 en SE Guacolda y NO reconectar 52J9-52J10 en SE Maitencillo.	No tiene consumo afectado		ninguno			17-05-21 08:00	17-05-21 18:00	17-05-21 09:50	17-05-21 17:27
2021035702	Linea	Ejecución Exitosa	GUACOLDA	Intervención	Origen Externo	Programada	GUACOLDA - MAITENCILLO 220KV L2	GUACOLDA - MAITENCILLO 220KV L2 C3 GUACOLDA - MAITENCILLO 220KV L2 C4	Otro Tipo de Trabajo	0	En SE Maitencillo patio 220KV: Lavado de aislación patio 220 kV incluye equipos primarios,	Trabajos de Transelec en el extremo SE Maitencillo	En caso de operación automática: No Reconectar Interruptores 52J9 y 52J10 de SE Maitencillo. No reconectar 52J3 y 52J4 de SE Guacolda	No tiene consumo afectado		ninguno			17-05-21 08:00	17-05-21 20:00	17-05-21 06:19	17-05-21 18:13
2021035701	Linea	Ejecución Exitosa	GUACOLDA	Intervención	Origen Externo	Programada	GUACOLDA - MAITENCILLO 220KV L1	GUACOLDA - MAITENCILLO 220KV L1 C1 GUACOLDA - MAITENCILLO 220KV L1 C2	Otro Tipo de Trabajo	0	En SE Maitencillo patio 220KV: Lavado de aislación patio 220 kV incluye equipos primarios,	Trabajos de Transelec en el extremo SE Maitencillo	En caso de operación automática: No Reconectar Interruptores 52J5 y 52J6 de SE Maitencillo. No reconectar 52J1 y 52J2 de SE Guacolda	No tiene consumo afectado		ninguno			17-05-21 08:00	17-05-21 20:00	17-05-21 06:19	17-05-21 18:13
2021041141	Linea	Ejecución Exitosa	HELIO ATACAMA TRES	Desconexión	Origen Interno	Programada	BOLERO - LABERINTO 220KV	BOLERO – EST. ML-2 220KV C1 EST. ML-2 - LABERINTO 220KV C1	Mantenimiento preventivo	0	Mantenimiento preventivo a equipos primarios de subestación Bolero. los trabajos consistirán en realizar mediciones y reaprietes a equipos según manuales de fabricantes y norma NETA ATS 2017. Condiciones requeridas en S/E Bolero: Abierto 52J3, 89J3-1, 89J3-2, cerrado 89J3-2T. Condiciones requeridas en S/E Laberinto: Abierto 52J14, 89J14-A, 89J14-B. Cerrado 89J14-1T	El riesgo del trabajo es bajo.	Mantenimiento preventivo a equipos primarios de subestación Bolero. los trabajos consistirán en realizar mediciones y reaprietes a equipos según manuales de fabricantes y norma NETA ATS 2017. Condiciones requeridas en S/E Bolero: Abierto 52J3, 89J3-1, 89J3-2, cerrado 89J3-2T. Condiciones requeridas en S/E Laberinto: Abierto 52J14, 89J14-A, 89J14-B. Cerrado 89J14-1T	No tiene consumo afectado		ninguno			17-05-21 20:00	18-05-21 06:00	17-05-21 17:20	18-05-21 08:43
2021042286	Linea	Ejecución Exitosa	HIDROLIRCAY	Intervención	Origen Interno	Programada	PROVIDENCIA - LIRCAY 66KV	PROVIDENCIA - LIRCAY 66KV C1	Roce y pode franja servidumbre	0	Trabajos de roce y poda de franja servidumbre a LAT 66 KV Providencia - Lircay.	Los riesgos son menores, debido a que las maniobras en la ejecución de trabajo se realizarán con personal calificado e instruido.	Continuación de trabajos de roce y poda de franja servidumbre LAT 66 KV Providencia - Lircay.	No tiene consumo afectado		ninguno			17-05-21 07:00	17-05-21 18:30	17-05-21 07:00	17-05-21 18:30
2021036543	Linea	Ejecución Exitosa	INTERCHILE	Intervención	Origen Externo	Programada	MAITENCILLO - NUEVA MAITENCILLO 220KV	MAITENCILLO - NUEVA MAITENCILLO 220KV C2 MAITENCILLO - NUEVA MAITENCILLO 220KV C1	Lavado de Aislación	0	Trabajos de Transelec. Lavado de aislación patio 220 kV incluye equipos primarios, paños J1; J2; J3; J4; J5; J6; J7; J8; J9; J10; J11; J12; J13; J14; J15; J16; J17; J18; JR; J5, ATR1; ATR2; TR3, marcos de barra principal y auxiliares, marcos de líneas y barra de transferencia.	Riesgo de disparo a LT Maitencillo - Nueva Maitencillo por lavado de aislación en S/E Maitencillo.	A solicitud de Transelec: Se requieren las siguientes condiciones en S/E Maitencillo: Deshabilitar reconexión automática en Interruptores 52J13 y 52J14. Se requieren las siguientes condiciones en S/E Nueva Maitencillo: Deshabilitar reconexión automática en Interruptores 52J2. 52J3. 52J5 y 52J6.	No tiene consumo afectado		ninguno			17-05-21 08:00	17-05-21 18:00	17-05-21 06:26	17-05-21 17:58
2021035607	Linea	Ejecución Exitosa	LÍNEA DE TRANSMISIÓN CABO LEONES S.A.	Intervención	Origen Externo	Programada	CENTRAL CABO LEONES II – MAITENCILLO 220KV	CENTRAL CABO LEONES II – MAITENCILLO 220KV C1	Otro Tipo de Trabajo	0	No reconectar línea 220 kV Maitencillo Cabo Leones II a solicitud de Transelec por faenas de lavado de aislación patio 220 kV en S/E Maitencillo, incluye equipos primarios, paños J1; J2; J3; J4; J5; J6; J7; J8; J9; J10; J11; J12; J13; J14; J17; J18; JR; J5, ATR1; ATR2; TR3, marcos de barra principal y auxiliares, marcos de líneas y barra de transferencia.	El riesgo de la faena es la operación de la línea durante las faenas de lavado de aislación por parte de Transelec en S/E Maitencillo.	Faenas coordinadas entre CCT-Grupo SAESA, Transelec y Enorchile. (SODI 1350 de Transelec).	No tiene consumo afectado		ninguno			17-05-21 08:00	17-05-21 18:00	17-05-21 06:13	17-05-21 18:23
2021035573	Linea	Ejecución Exitosa	LÍNEA DE TRANSMISIÓN CABO LEONES S.A.	Intervención	Origen Externo	Programada	MAITENCILLO - CENTRAL PARQUE EOLICO CABO LEONES I 220KV	MAITENCILLO - CENTRAL PARQUE EOLICO CABO LEONES I 220KV C1	Otro Tipo de Trabajo	0	No reconectar línea 220 kV Maitencillo Cabo Leones C1 a solicitud de Transelec por faenas de lavado de aislación patio 220 kV en S/E Maitencillo, incluye equipos primarios, paños J1; J2; J3; J4; J5; J6; J7; J8; J9; J10; J11; J12; J13; J14; J17; J18; JR; J5, ATR1; ATR2; TR3, marcos de barra principal y auxiliares, marcos de líneas y barra de transferencia.	El riesgo de la faena es la operación de la línea durante las faenas de lavado de aislación por parte de Transelec en S/E Maitencillo.	Faenas coordinadas entre CCT-Grupo SAESA, Transelec y Enorchile. (SODI 1350 de Transelec).	No tiene consumo afectado		ninguno			17-05-21 08:00	17-05-21 18:00	17-05-21 06:13	17-05-21 18:26
2021039642	Linea	Aprobado sin activación	MINERA CANDELARIA	Intervención	Origen Interno	Programada	CARDONES - MINERA LA CANDELARIA 220KV	CARDONES - MINERA LA CANDELARIA 220KV C1	Otro Tipo de Trabajo	0	INSPECCIÓN VISUAL VEHICULAR TOTAL, ESTRUCTURAS N° 00 a 40		Actividades: Inspección Visual Pedestre, INSPECCIÓN VISUAL VEHICULAR TOTAL, ESTRUCTURAS N° 00 a 40 Restricciones: No hay Nivel de Riesgo: Riesgo no significativo Bloqueos del Jefe de Faena:	No tiene consumo afectado		ninguno			17-05-21 08:00	17-05-21 18:00		
2021039641	Linea	Aprobado sin activación	MINERA CANDELARIA	Intervención	Origen Interno	Programada	CARDONES - MINERA LA CANDELARIA 220KV	CARDONES - MINERA LA CANDELARIA 220KV C1	Otro Tipo de Trabajo	0	VERIFICACION RESISTENCIA DE P. A T. ESTRUCTURAS N° 00 - 09 - 19		Actividades: Medición resistencia a tierra en estructuras, VERIFICACION RESISTENCIA DE P. A T. ESTRUCTURAS N° 00 - 09 - 19 Restricciones: No hay Nivel de Riesgo: Riesgo no significativo Bloqueos del Jefe de Faena:	No tiene consumo afectado		ninguno			17-05-21 08:00	17-05-21 18:00		
2021039509	Linea	Aprobado sin activación	MINERA CANDELARIA	Intervención	Origen Externo	Programada	CARDONES - MINERA LA CANDELARIA 220KV	CARDONES - MINERA LA CANDELARIA 220KV C1	Otro Tipo de Trabajo	0	A solicitud de Transelec: L 220kV Cardones-La Candelaria, C1: INSPECCIÓN VISUAL COMPLETA, ESTRUCTURAS N° 00 a 40	Riesgo bajo ya que se realizará Inspección Visual	Inspección Visual LT en estructuras desde la 00 a 40	No tiene consumo afectado		ninguno			17-05-21 08:00	17-05-21 18:00		
2021042350	Linea	Ejecución Exitosa	MINERA ESCONDIDA	Intervención	Origen Interno	Programada	ATACAMA - O'HIGGINS 220KV	ATACAMA - EST. T-202 220KV C1 EST. T-202 - O'HIGGINS 220KV C1 ATACAMA - EST. T-202 220KV C2 EST. T-202 - O'HIGGINS 220KV C2	Lavado de Aislación	0	Lavado aisladores Línea 220 kV Atacama - O'Higgins. Circuitos 1 y 2	Trabajos se realizan con bajo nivel de riesgo	Condiciones requeridas: S/E Atacama: No reconectar 52J3 y 52J10. S/E O'Higgins: No reconectar 52J6 y 52J8.	No tiene consumo afectado		ninguno			17-05-21 07:30	17-05-21 18:00	17-05-21 08:50	17-05-21 17:59

Reporte Desconexión/Intervención Linea
Fecha generación reporte: 08-06-2021 16:54:48
Estados: Aprobado sin activación, Ejecución Exitosa, Aprobado sin activación, Ejecución Exitosa
Total registros General: 275
Total registros Linea: 114

Número	Tipo	Estado	Empresa	Tipo Solicitud	Origen	Tipo Programación	Linea	Tramo(s)	Tipo Trabajo	Potencia	Trabajos a Realizar	Descripción Nivel Riesgo	Comentario Adicional	Consumo	Empresas Afectadas	Trabajo Requiere	Estado Operativo	Estado Operativo Efectivo	Fecha Inicio	Fecha Fin	Fecha Efectiva Inicio	Fecha Efectiva Fin
2021040499	Linea	Ejecución Exitosa	PALMUCHO	Intervención	Origen Interno	Programada	DUQUECO - FAENAS PANGUE 66kV	DUQUECO - TAP SANTA BARBARA 66kV C1 TAP SANTA BARBARA - FAENAS PANGUE 66kV C1	Roce y pode franja servidumbre	0	Roce y corte de arboles para normalización de franja y eliminación de prioridades que puedan afectar la calidad y continuidad del servicio. Inspección visual exhaustiva de la LT Duqueco-Pangue 66 kV	Riesgo moderado según la condición del trabajo. Se toman todas las medidas de seguridad para la realización de este tipo de trabajos.	Solicitara vigencias y supervision de trabajos Sr. Joel Alonso Tapia Cel.974011000 Correo joelalonso.tapia@atlantica.com	No tiene consumo afectado		ninguno			17-05-21 08:00	17-05-21 18:00	17-05-21 10:50	17-05-21 19:58
2021041556	Linea	Ejecución Exitosa	STS	Intervención	Origen Externo	Programada	PARGUA - CHILOE 220KV	ML SE PARGUA (AT22133) - EST 36 (AT22136) 220KV C1 EST 37 (AT22137) - ML SE CHILOE 220KV C1 EST 36 (AT22136) - EST 1 220KV C1 EST 4 - EST 37 (AT22137) 220KV C1	Otro Tipo de Trabajo	0	No reconectar línea 220 kV Pargua - Chiloé a solicitud de Transelec por trabajos previos al seccionamiento de línea 220 kV Pargua - Chiloé que consisten en: Instalación de Puentes en Variante Auxiliar y Retiro de Puentes en estructuras 103 de Línea 220 kV Pargua - Chiloé, con Línea Energizada (Trabajos a Potencial) (Obra DL N°422 S/E Nueva Ancud)	El riesgo de la faena es bajo y controlado, faenas se realizarán con personal de LLVV.	Adicionalmente se solicita mantener una transferencia en la Línea 220 kV Pargua - Chiloé bajo los 30MW. Faenas coordinadas entre Transelec y CCT-Grupo SAESA. (PT 65311 registro interno STS)	No tiene consumo afectado		ninguno			17-05-21 08:00	17-05-21 18:00	17-05-21 08:01	17-05-21 11:26
2021041353	Linea	Ejecución Exitosa	STS	Intervención	Origen Interno	Programada	PARGUA - CHILOE 220KV	ML SE PARGUA (AT22133) - EST 36 (AT22136) 220KV C1 EST 37 (AT22137) - ML SE CHILOE 220KV C1 EST 36 (AT22136) - EST 1 220KV C1 EST 4 - EST 37 (AT22137) 220KV C1	Roce y pode franja servidumbre	0	No reconectar línea 220 kV Pargua Chiloe por faenas que consisten en Tala de arboles Con riesgo de contacto o proyección de caída a línea 220 kV Pargua Chiloe y roce en respectiva faja de servidumbre, entre las estructuras 85 a 171.	el riesgo de la faena es bajo y controlado	asociado a PT N° 65334	No tiene consumo afectado		ninguno			17-05-21 08:00	17-05-21 18:00	17-05-21 09:32	17-05-21 18:13
2021040485	Linea	Ejecución Exitosa	STS	Intervención	Origen Interno	Programada	RIO BONITO - ANTILLANCA 110KV	RIO BONITO - ESTR. N°266 110KV C1 ESTR. N°266 - ANTILLANCA 110KV C1	Roce y pode franja servidumbre	0	No Reconectar línea 110 kV Rio Bonito - Antillanca por faenas de roce, talas y podas de árboles con prioridad 1 en faja de seguridad.	Puede haber acortamiento de distancia con línea 110 kV energizada y provocar la interrupción del suministro.	Se mantendrán las distancias de seguridad con línea 110 kV energizada. (PT 65287 registro interno de STS).	No tiene consumo afectado		ninguno			17-05-21 09:00	17-05-21 17:00	17-05-21 09:57	17-05-21 17:40
2021038781	Linea	Ejecución Exitosa	STS	Intervención	Origen Interno	Programada	AIHUAPI - ANTILLANCA 110KV	AIHUAPI - ANTILLANCA 110KV C1	Roce y pode franja servidumbre	0	No Reconectar Línea 110 kV Antillanca - Aihuapi-Copihues, por faenas de roce, podas y tala de árboles con prioridad 1 en franja de seguridad de tramo Linea 110 kV Aihuapi - Copihues.	Riesgo Medio, puede haber apertura indeseada de protecciones por acortamiento de distancia con linea 110 kV energizada debido a las faenas de Tala de árbol.	PT 65226 interno de STS.	No tiene consumo afectado		ninguno			17-05-21 09:00	17-05-21 17:00	17-05-21 08:55	17-05-21 18:10
2021040351	Linea	Ejecución Exitosa	TAMAKAYA ENERGÍA	Intervención	Origen Interno	Programada	KELAR - KAPATUR 220KV	KELAR - KAPATUR 220KV C1 KELAR - KAPATUR 220KV C2	Lavado de Aislación	0	Lavado de aislación Linea de Transmisión de Alta Tensión entre SE Kelar y SE Kapatur.	Riesgo es bajo debido a que el servicio de lavado de aislación de la linea se realizará con personal y equipamiento especializado.	Lavado de aislación Linea de Transmisión de Alta Tensión entre SE Kelar y SE Kapatur, debe ejecutarse por programa de mantenimiento preventivo planificado. En SE Kapatur se solicita no reconectar 52J9, 52J10, 52J11 y 52J12.	No tiene consumo afectado		ninguno			17-05-21 08:00	17-05-21 18:00	17-05-21 09:05	17-05-21 16:31
2021041975	Linea	Ejecución Exitosa	TRANSELEC	Intervención	Origen Interno	Programada	TARAPACA - CONDORES 220KV	TARAPACA - CONDORES 220KV C1	Otro Tipo de Trabajo	0	Linea 220 kV Tarapacá-Cóndores: Pre-armado, montaje, giro, aplome y torque de estructura metálica para seccionamiento Tarapacá-Cóndores nueva Torre 13N, en franja de servidumbre y proximidad de la línea existente (L. 220 kV Tarapacá-Cóndores)	Bajo	Actividades: Linea 220 kV Tarapacá-Cóndores: Pre-armado, montaje, giro, aplome y torque de estructura metálica para seccionamiento Tarapacá-Cóndores nueva Torre 13N, en franja de servidumbre y proximidad de la línea existente (L. 220 kV Tarapacá-Cóndores) Restricciones: Tarapacá, 52J1 No reconectar Cóndores, 52J1 No reconectar Instalaciones en Riesgo: L 220kV Tarapacá-Cóndores, C1 Temporalidad de los Riesgos: Durante los trabajos. Nivel de Riesgo: Bajo. Bloqueos del Jefe de Faena: No hay.	No tiene consumo afectado		ninguno			17-05-21 07:00	17-05-21 18:00	17-05-21 07:42	17-05-21 21:17
2021041805	Linea	Ejecución Exitosa	TRANSELEC	Intervención	Origen Externo	Programada	CHARRUA - LAGUNILLAS 220KV	CHARRUA - LAGUNILLAS 220KV C2	Otro Tipo de Trabajo	0	Trabajos a requerimientos de Celoeredes por Obra S/E Hualqui. Los switch TPMO-522 de Charrúa y Lagunillas se mantendrán desconectador hasta la puesta en servicio, el resto de los switch deben ser normalizados diariamente.		Actividades: S/E Lagunillas: Desmontaje de Teleprotección SWT3000 Siemens TPMO-522, la cual será trasladada hasta la nueva SE Hualqui, seguidamente se procederá con el montaje, alambrado y posterior protocolización de la nueva Teleprotección NSD570 TPMO-11R dirección nueva SE Hualqui. Retiro de conversor eléctrico/óptico, instalación de nuevo conversor y configuración tributaria E1 en dirección S/E Charrúa. Nota: Al final de la faena se debe mantener bloqueo en TPMO-522 de S/E Lagunillas y S/E Charrúa.. Restricciones: Teleprotección sin respaldo (línea 154 kV Bocamina-Coronel-Lagunillas) Instalaciones en Riesgo: Linea 220kV Charrua-Lagunillas o Linea 154 kV Bocamina-Coronel-Lagunillas o SCADA Bocamina o SCADA Lagunillas Temporalidad de los Riesgos: Durante de los trabajos Nivel de Riesgo: Bajo Bloqueos del Jefe de Faena: No hay S/E Charrúa: Switch de teleprotección TPMO-522 desconectada. S/E Lagunillas: Switch de teleprotección TPMO-522 y TPFO-528 desconectada. S/E Bocamina: Switch de teleprotección TPFO-528 desconectada.	No tiene consumo afectado		ninguno			17-05-21 08:00	25-05-21 18:00	18-05-21 10:15	27-05-21 10:07
2021041533	Linea	Ejecución Exitosa	TRANSELEC	Intervención	Origen Interno	Programada	ANCOA - ALTO JAHUEL 500KV L2	ANCOA - ALTO JAHUEL 500KV L2 C1	Otro Tipo de Trabajo	0	Programa de mantenimiento de Líneas.	Bajo	Actividades: Roce bajo la línea energizada.- Instalaciones en Riesgo: L 500kV Ancoa-Alto Jahuel, C2.- Temporalidad de los Riesgos: Durante los trabajos, por acortamiento de distancia con línea energizada.- Nivel de Riesgo: Bajo.- Bloqueos del Jefe de Faena: No reconectar Interruptores que sirven a la Línea 500 kV Ancoa-Alto Jahuel, 2.-	No tiene consumo afectado		ninguno			17-05-21 08:00	17-05-21 18:00	17-05-21 06:00	17-05-21 21:29
2021041428	Linea	Ejecución Exitosa	TRANSELEC	Intervención	Origen Interno	Programada	SAN JAVIER - CONSTITUCION 66KV	TAP NIRIVILO - CONSTITUCION 66KV C1	Otro Tipo de Trabajo	0	Programa de mantenimiento de Líneas.-	Bajo	Actividades: Instalación de atrapa corteza por falla ocurrida en estructura 41.- Instalaciones en Riesgo: Linea 66 kV San Javier – Constitución.- Temporalidad de los Riesgos: Durante los trabajos, por acortamiento de distancia con línea energizada.- Nivel de Riesgo: Bajo.- Bloqueos del Jefe de Faena: No reconectar Interruptores que sirven a la Línea 66 kV San Javier – Constitución.-	No tiene consumo afectado		ninguno			17-05-21 08:00	17-05-21 18:00	17-05-21 06:00	17-05-21 17:00
2021041427	Linea	Ejecución Exitosa	TRANSELEC	Intervención	Origen Interno	Programada	SAN JAVIER - CONSTITUCION 66KV	SAN JAVIER - ESTRUCTURA 22 66KV C1 ESTRUCTURA 22 - ESTRUCTURA 23 66KV C1 ESTRUCTURA 23 - ESTRUCTURA 164 66KV C1 ESTRUCTURA 164 - ESTRUCTURA 165 66KV C1 ESTRUCTURA 165 - TAP NIRIVILO 66KV C1	Otro Tipo de Trabajo	0	Programa de mantenimiento de Líneas.-	Bajo	Actividades: Instalación de atrapa corteza por falla ocurrida en estructura 41.- Instalaciones en Riesgo: Linea 66 kV San Javier – Constitución.- Temporalidad de los Riesgos: Durante los trabajos, por acortamiento de distancia con línea energizada.- Nivel de Riesgo: Bajo.- Bloqueos del Jefe de Faena: No reconectar Interruptores que sirven a la Línea 66 kV San Javier – Constitución.-	No tiene consumo afectado		ninguno			17-05-21 08:00	17-05-21 18:00	17-05-21 06:00	17-05-21 17:00
2021041372	Linea	Aprobado sin activación	TRANSELEC	Intervención	Origen Interno	Programada	ALTO JAHUEL - RANCAGUA - TINGUIRIRICA 154KV	ALTO JAHUEL - VILLASECA 154KV C2 VILLASECA - TAP TUNICHE 154KV C2 TAP PUNTA CORTES - TAP TILCOCO 154KV C2 TAP TUNICHE - TAP PUNTA CORTES 154KV C2 TAP TUNICHE - RANCAGUA 154KV C2 TAP TILCOCO - TAP MALLOA NUEVA 154KV C2 TAP MALLOA NUEVA - TINGUIRIRICA 154KV C2	Otro Tipo de Trabajo	0	Inspección Visual Pedestre.		Actividades: Inspección Visual Pedestre. Restricciones: Sin restricciones. Nivel de Riesgo: Riesgo no significativo. Bloqueos del Jefe de Faena: No hay.	No tiene consumo afectado		ninguno			17-05-21 07:30	20-05-21 17:30		
2021041371	Linea	Aprobado sin activación	TRANSELEC	Intervención	Origen Interno	Programada	ALTO JAHUEL - RANCAGUA - TINGUIRIRICA 154KV	ALTO JAHUEL - VILLASECA 154KV C1 VILLASECA - TAP PAINE 154KV C1 TAP PAINE - TAP TUNICHE 154KV C1 TAP PUNTA CORTES - TAP TILCOCO 154KV C1 TAP TUNICHE - TAP PUNTA CORTES 154KV C1 TAP TUNICHE - RANCAGUA 154KV C1 TAP MALLOA NUEVA - TINGUIRIRICA 154KV C1 TAP TILCOCO - TAP MALLOA NUEVA 154KV C1	Otro Tipo de Trabajo	0	Inspección Visual Pedestre.		Actividades: Inspección Visual Pedestre. Restricciones: Sin restricciones. Nivel de Riesgo: Riesgo no significativo. Bloqueos del Jefe de Faena: No hay.	No tiene consumo afectado		ninguno			17-05-21 07:30	20-05-21 17:30		
2021041158	Linea	Ejecución Exitosa	TRANSELEC	Intervención	Origen Interno	Programada	CERRO NAVIA - CHENA 220KV	CERRO NAVIA - ESTRUCTURA 72 220KV C2 ESTRUCTURA 72 - CHENA 220KV C2	Otro Tipo de Trabajo	0	Lavado de aislación en estructuras con instalación energizada. Coordinado con Enel.	Bajo	Actividades: Lavado de aislación en estructuras con instalación energizada. Restricciones: No reconectar interruptores asociados a las líneas de 220 kV Chena - Neptuno circuito 1 y Neptuno - Cerro Navia circuito 1 y Chena - Cerro Navia circuito 2. Instalaciones en Riesgo: Líneas de 220 kV Chena - Neptuno circuito 1 o Neptuno - Cerro Navia circuito 1 o Chena - Cerro Navia circuito 2. Temporalidad de los Riesgos: Durante ejecución de los trabajos. Nivel de Riesgo: Bajo. Bloqueos del Jefe de Faena: Señalización de la zona de trabajo.	No tiene consumo afectado		ninguno			17-05-21 07:30	17-05-21 18:00	17-05-21 06:00	17-05-21 21:29
2021041157	Linea	Ejecución Exitosa	TRANSELEC	Intervención	Origen Interno	Programada	CERRO - NAVIA - NEPTUNO 220KV	CERRO NAVIA - NEPTUNO 220KV C1	Otro Tipo de Trabajo	0	Lavado de aislación en estructuras con instalación energizada. Coordinado con Enel.	Bajo	Actividades: Lavado de aislación en estructuras con instalación energizada. Restricciones: No reconectar interruptores asociados a las líneas de 220 kV Chena - Neptuno circuito 1 y Neptuno - Cerro Navia circuito 1 y Chena - Cerro Navia circuito 2. Instalaciones en Riesgo: Líneas de 220 kV Chena - Neptuno circuito 1 o Neptuno - Cerro Navia circuito 1 o Chena - Cerro Navia circuito 2. Temporalidad de los Riesgos: Durante ejecución de los trabajos. Nivel de Riesgo: Bajo. Bloqueos del Jefe de Faena: Señalización de la zona de trabajo.	No tiene consumo afectado		ninguno			17-05-21 07:30	17-05-21 18:00	17-05-21 06:00	17-05-21 21:29
2021041156	Linea	Ejecución Exitosa	TRANSELEC	Intervención	Origen Interno	Programada	NEPTUNO - CHENA 220KV	NEPTUNO - CHENA 220KV C1	Otro Tipo de Trabajo	0	Lavado de aislación en estructuras con instalación energizada. Coordinado con Enel.	Bajo	Actividades: Lavado de aislación en estructuras con instalación energizada. Restricciones: No reconectar interruptores asociados a las líneas de 220 kV Chena - Neptuno circuito 1 y Neptuno - Cerro Navia circuito 1 y Chena - Cerro Navia circuito 2. Instalaciones en Riesgo: Líneas de 220 kV Chena - Neptuno circuito 1 o Neptuno - Cerro Navia circuito 1 o Chena - Cerro Navia circuito 2. Temporalidad de los Riesgos: Durante ejecución de los trabajos. Nivel de Riesgo: Bajo. Bloqueos del Jefe de Faena: Señalización de la zona de trabajo.	No tiene consumo afectado		ninguno			17-05-21 07:30	17-05-21 18:00	17-05-21 06:00	17-05-21 21:29
2021041151	Linea	Ejecución Exitosa	TRANSELEC	Intervención	Origen Interno	Programada	NOGALES - LOS VILOS 220KV	NOGALES - LOS VILOS 220KV C2	Otro Tipo de Trabajo	0	Trabajo programado para lavado de aislación en estructuras, con instalación energizada. Coordinado con Doña Carmen.	Bajo	Actividades: Trabajo programado para lavado de aislación en estructuras, con instalación energizada. Restricciones: No reconectar los interruptores asociados a la línea de 220 kV Nogales - Los Vilos circuito 1 y 2. Instalaciones en Riesgo: Linea de 220 kV Nogales - Los Vilos circuito 1 o 2. Temporalidad de los Riesgos: Durante ejecución de los trabajos. Nivel de Riesgo: Bajo. Bloqueos del Jefe de Faena: Señalización de la zona de trabajo.	No tiene consumo afectado		ninguno			17-05-21 07:30	17-05-21 18:00	17-05-21 06:00	17-05-21 21:17
2021041150	Linea	Ejecución Exitosa	TRANSELEC	Intervención	Origen Interno	Programada	NOGALES - LOS VILOS 220KV	TAP OFF DOÑA CARMEN - LOS VILOS 220KV C1 NOGALES - TAP OFF DOÑA CARMEN 220KV C1	Otro Tipo de Trabajo	0	Trabajo programado para lavado de aislación en estructuras, con instalación energizada. Coordinado con Doña Carmen.	Bajo	Actividades: Trabajo programado para lavado de aislación en estructuras, con instalación energizada. Restricciones: No reconectar los interruptores asociados a la línea de 220 kV Nogales - Los Vilos circuito 1 y 2. Instalaciones en Riesgo: Linea de 220 kV Nogales - Los Vilos circuito 1 o 2. Temporalidad de los Riesgos: Durante ejecución de los trabajos. Nivel de Riesgo: Bajo. Bloqueos del Jefe de Faena: Señalización de la zona de trabajo.	No tiene consumo afectado		ninguno			17-05-21 07:30	17-05-21 18:00	17-05-21 06:00	17-05-21 21:17
2021041143	Linea	Ejecución Exitosa	TRANSELEC	Intervención	Origen Interno	Programada	NOGALES - LOS VILOS 220KV	NOGALES - LOS VILOS 220KV C2	Otro Tipo de Trabajo	0	Reemplazo de escalines en estructuras con lineas energizadas. Coordinado con Doña Carmen.	Bajo	Actividades: Reemplazo de escalines en estructuras con lineas energizadas. Restricciones: No reconectar interruptores asociados a la línea de 220 kV Nogales - Los Vilos circuito 1 y 2. Instalaciones en Riesgo: Linea de 220 kV Nogales - Los Vilos circuito 1 o 2. Temporalidad de los Riesgos: Durante ejecución de los trabajos. Nivel de Riesgo: Bajo. Bloqueos del Jefe de Faena: Señalización y delimitación de la zona de trabajo.	No tiene consumo afectado		ninguno			17-05-21 07:30	17-05-21 18:00	17-05-21 06:00	17-05-21 17:00

Reporte Desconexión/Intervención Linea
Fecha generación reporte: 08-06-2021 16:54:48
Estados: Aprobado sin activación, Ejecución Exitosa, Aprobado sin activación, Ejecución Exitosa
Total registros General: 275
Total registros Linea: 114

Número	Tipo	Estado	Empresa	Tipo Solicitud	Origen	Tipo Programación	Línea	Tramo(s)	Tipo Trabajo	Potencia	Trabajos a Realizar	Descripción Nivel Riesgo	Comentario Adicional	Consumo	Empresas Afectadas	Trabajo Requiere	Estado Operativo	Estado Operativo Efectivo	Fecha Inicio	Fecha Fin	Fecha Efectiva Inicio	Fecha Efectiva Fin
2021041142	Linea	Ejecución Exitosa	TRANSELEC	Intervención	Origen Interno	Programada	NOGALES - LOS VILOS 220KV	TAP OFF DOÑA CARMEN - LOS VILOS 220KV C1 NOGALES - TAP OFF DOÑA CARMEN 220KV C1	Otro Tipo de Trabajo	0	Reemplazo de escalines en estructuras con lineas energizadas. Coordinado con Doña Carmen.	Bajo	Actividades: Reemplazo de escalines en estructuras con lineas energizadas. Restricciones: No reconectar interruptores asociados a la linea de 220 kV Nogales - Los Vilos circuito 1 y 2. Instalaciones en Riesgo: Linea de 220 kV Nogales - Los Vilos circuito 1 o 2. Temporalidad de los Riesgos: Durante ejecución de los trabajos. Nivel de Riesgo: Bajo. Bloqueos del Jefe de Faena: Señalización y delimitación de la zona de trabajo.	No tiene consumo afectado		ninguno			17-05-21 07:30	17-05-21 18:00	17-05-21 06:00	17-05-21 17:00
2021041134	Linea	Ejecución Exitosa	TRANSELEC	Intervención	Origen Interno	Programada	ALTO JAHUEL - CHENA 220KV	ALTO JAHUEL - EL RODEO 220KV C2 EL RODEO - TAP CENTRAL SANTA MARTA 220KV C2 TAP CENTRAL SANTA MARTA - CHENA 220KV C2	Otro Tipo de Trabajo	0	Trabajos programados para pintura de señalización en estructuras de lineas de transmisión energizadas. Coordinado con Santa Marta.	Bajo	Actividades: Trabajos programados para pintura de señalización en estructuras de lineas de transmisión energizadas. Restricciones: No reconectar lo interruptores asociados a la línea de 220 kV Alto Jahuel - Chena circuito 1 y 2. Instalaciones en Riesgo: Linea de 220 kV Alto Jahuel - Chena circuito 1 o 2. Temporalidad de los Riesgos: Durante la ejecución de los trabajos. Nivel de Riesgo: Bajo. Bloqueos del Jefe de Faena: Señalización y delimitación de la zona de trabajo.	No tiene consumo afectado		ninguno			17-05-21 07:30	17-05-21 18:00	17-05-21 06:00	17-05-21 21:29
2021041133	Linea	Ejecución Exitosa	TRANSELEC	Intervención	Origen Interno	Programada	ALTO JAHUEL - CHENA 220KV	ALTO JAHUEL - EL RODEO 220KV C1 EL RODEO - CHENA 220KV C1	Otro Tipo de Trabajo	0	Trabajos programados para pintura de señalización en estructuras de lineas de transmisión energizadas. Coordinado con Santa Marta.	Bajo	Actividades: Trabajos programados para pintura de señalización en estructuras de lineas de transmisión energizadas. Restricciones: No reconectar lo interruptores asociados a la línea de 220 kV Alto Jahuel - Chena circuito 1 y 2. Instalaciones en Riesgo: Linea de 220 kV Alto Jahuel - Chena circuito 1 o 2. Temporalidad de los Riesgos: Durante la ejecución de los trabajos. Nivel de Riesgo: Bajo. Bloqueos del Jefe de Faena: Señalización y delimitación de la zona de trabajo.	No tiene consumo afectado		ninguno			17-05-21 07:30	17-05-21 18:00	17-05-21 06:00	17-05-21 21:29
2021041121	Linea	Ejecución Exitosa	TRANSELEC	Intervención	Origen Interno	Programada	NOGALES - POLPAICO 220KV	NOGALES - POLPAICO 220KV C2	Otro Tipo de Trabajo	0	Construcción de fundaciones sobre microplilotes para nuevas estructuras 225A y 225B bajo LT 2x110kV Aconcagua - Esperanza, para obras de seccionamiento futuro de la linea. Trabajos coordinados con Colbún		Actividades: Construcción de fundaciones sobre microplilotes para nuevas estructuras 225A y 225B bajo LT 2x110kV Aconcagua - Esperanza (propietario Colbún). Restricciones: No hay Nivel de Riesgo: Riesgo no significativo Bloqueos del Jefe de Faena: Delimitación y señalización de la zona de trabajo	No tiene consumo afectado		ninguno			17-05-21 08:00	20-05-21 18:00	17-05-21 06:00	20-05-21 18:19
2021041120	Linea	Ejecución Exitosa	TRANSELEC	Intervención	Origen Interno	Programada	NOGALES - POLPAICO 220KV	NOGALES - POLPAICO 220KV C1	Otro Tipo de Trabajo	0	Construcción de fundaciones sobre microplilotes para nuevas estructuras 225A y 225B bajo LT 2x110kV Aconcagua - Esperanza, para obras de seccionamiento futuro de la linea. Trabajos coordinados con Colbún		Actividades: Construcción de fundaciones sobre microplilotes para nuevas estructuras 225A y 225B bajo LT 2x110kV Aconcagua - Esperanza (propietario Colbún). Restricciones: No hay Nivel de Riesgo: Riesgo no significativo Bloqueos del Jefe de Faena: Delimitación y señalización de la zona de trabajo	No tiene consumo afectado		ninguno			17-05-21 08:00	20-05-21 18:00	17-05-21 06:00	20-05-21 18:19
2021040900	Linea	Ejecución Exitosa	TRANSELEC	Intervención	Origen Interno	Programada	DON HECTOR - MAITENCILLO 220KV	DON HECTOR – MAITENCILLO 220KV C2	Otro Tipo de Trabajo	0	SE Maitencillo patio 220KV, Entre paño J3 y J4: Fundación para poste de alumbrado, Canalización subterránea de nuevas iluminarias sin intervenir instalaciones en explotación, conexión a malla existente de poste de alumbrado.		Actividades: Construcción de fundaciones y canaletas en patios de alta tensión, SE Maitencillo patio 220KV, Entre paño J3 y J4: 1.- Fundación para poste de alumbrado 2.- Canalización subterránea de nuevas iluminarias sin intervenir instalaciones en explotación..3.- conexión a malla existente de poste de alumbrado. Restricciones: No hay Instalaciones en Riesgo: L 220kV Don Héctor-Maitencillo, C1 o L 220kV Don Héctor-Maitencillo, C2 Temporalidad de los Riesgos: Durante de los trabajos Nivel de Riesgo: Bajo Bloqueos del Jefe de Faena: Subestación Maitencillo, Fundación de poste de luminaria entre J3 y J4 Delimitación de zona de trabajo Utilizar cadenas plásticas y conos	No tiene consumo afectado		ninguno			17-05-21 08:00	21-05-21 20:00	18-05-21 13:03	20-05-21 17:06
2021040899	Linea	Ejecución Exitosa	TRANSELEC	Intervención	Origen Interno	Programada	DON HECTOR - MAITENCILLO 220KV	DON HECTOR – MAITENCILLO 220KV C1	Otro Tipo de Trabajo	0	SE Maitencillo patio 220KV, Entre paño J3 y J4: Fundación para poste de alumbrado, Canalización subterránea de nuevas iluminarias sin intervenir instalaciones en explotación, conexión a malla existente de poste de alumbrado.		Actividades: Construcción de fundaciones y canaletas en patios de alta tensión, SE Maitencillo patio 220KV, Entre paño J3 y J4: 1.- Fundación para poste de alumbrado 2.- Canalización subterránea de nuevas iluminarias sin intervenir instalaciones en explotación..3.- conexión a malla existente de poste de alumbrado. Restricciones: No hay Instalaciones en Riesgo: L 220kV Don Héctor-Maitencillo, C1 o L 220kV Don Héctor-Maitencillo, C2 Temporalidad de los Riesgos: Durante de los trabajos Nivel de Riesgo: Bajo Bloqueos del Jefe de Faena: Subestación Maitencillo, Fundación de poste de luminaria entre J3 y J4 Delimitación de zona de trabajo Utilizar cadenas plásticas y conos	No tiene consumo afectado		ninguno			17-05-21 08:00	21-05-21 20:00	18-05-21 13:03	20-05-21 17:06
2021040807	Linea	Ejecución Exitosa	TRANSELEC	Intervención	Origen Interno	Programada	LOS VILOS - LAS PALMAS 220KV	LOS VILOS - LAS PALMAS 220KV C2	Otro Tipo de Trabajo	0	LAVADO DE AISLACION, ESTRUCTURAS N° 001 a 197A	Bajo	Actividades: Lavado de aislación; en instalación energizada (Doble Circuito), LAVADO DE AISLACION, ESTRUCTURAS N° 001 a 197A Restricciones: Subestación Los Vilos, 52 J3 con bloqueo a la reconexión inmovilizado Subestación Los Vilos, 52 J4 con bloqueo a la reconexión inmovilizado Subestación Las Palmas, 52 J3 con bloqueo a la reconexión inmovilizado Subestación Las Palmas, 52 J4 con bloqueo a la reconexión inmovilizado Instalaciones en Riesgo: L 220kV Los Vilos-Las Palmas, C1 o L 220kV Los Vilos-Las Palmas, C2 Temporalidad de los Riesgos: Durante de los trabajos Nivel de Riesgo: Bajo Bloqueos del Jefe de Faena:	No tiene consumo afectado		ninguno			17-05-21 08:00	17-05-21 18:00	17-05-21 06:14	17-05-21 21:17
2021040806	Linea	Ejecución Exitosa	TRANSELEC	Intervención	Origen Interno	Programada	LOS VILOS - LAS PALMAS 220KV	LOS VILOS - LAS PALMAS 220KV C1	Otro Tipo de Trabajo	0	LAVADO DE AISLACION, ESTRUCTURAS N° 001 a 197A	Bajo	Actividades: Lavado de aislación; en instalación energizada (Doble Circuito), LAVADO DE AISLACION, ESTRUCTURAS N° 001 a 197A Restricciones: Subestación Los Vilos, 52 J3 con bloqueo a la reconexión inmovilizado Subestación Los Vilos, 52 J4 con bloqueo a la reconexión inmovilizado Subestación Las Palmas, 52 J3 con bloqueo a la reconexión inmovilizado Subestación Las Palmas, 52 J4 con bloqueo a la reconexión inmovilizado Instalaciones en Riesgo: L 220kV Los Vilos-Las Palmas, C1 o L 220kV Los Vilos-Las Palmas, C2 Temporalidad de los Riesgos: Durante de los trabajos Nivel de Riesgo: Bajo Bloqueos del Jefe de Faena:	No tiene consumo afectado		ninguno			17-05-21 08:00	17-05-21 18:00	17-05-21 06:14	17-05-21 21:17
2021040793	Linea	Ejecución Exitosa	TRANSELEC	Intervención	Origen Interno	Programada	LOS MOLLES - OVALLE 66KV	ESTRUCTURA 128 - ESTRUCTURA 129 66KV C2 LOS MOLLES - ESTRUCTURA 128 66KV C2 ESTRUCTURA 129 - MONTE PATRIA 66KV C2 MONTE PATRIA - OVALLE 66KV C2	Otro Tipo de Trabajo	0	Montaje de Torres próximo a lineas energizaras.	Bajo	Actividades: Montaje de Torres próximo a lineas energizaras, Tramo 1: Vestido y preparación de estructuras. Montaje de ESTR. 5N. Campa PreArmado fuera de linea AT traslado de materiales y cuerpos estructurales próximos a puntos de montaje. Tramo 2: Vestido y preparación de estructuras. Montaje de ESTR. 15A-18A. Campa PreArmado fuera de linea AT traslado de materiales y cuerpos estructurales próximos a puntos de montaje. Restricciones: Subestación Los Molles, 52B1 con bloqueo a la reconexión inmovilizado Subestación Los Molles, 52B2 con bloqueo a la reconexión inmovilizado Subestación Ovalle, 52B1 con bloqueo a la reconexión inmovilizado Subestación Ovalle, 52B2 con bloqueo a la reconexión inmovilizado Subestación Monte Patria, 52CT1 (Se requiere SODI) con bloqueo a la reconexión inmovilizado Subestación Monte Patria, 52ET2 (Se requiere SODI) con bloqueo a la reconexión inmovilizado Instalaciones en Riesgo: L 066kV Los Molles-Ovalle, C1 o L 066kV Los Molles-Ovalle, C2 Temporalidad de los Riesgos: Durante de los trabajos Nivel de Riesgo: Bajo Bloqueos del Jefe de Faena:	No tiene consumo afectado		ninguno			17-05-21 08:00	17-05-21 18:00	17-05-21 06:14	17-05-21 21:17
2021040792	Linea	Ejecución Exitosa	TRANSELEC	Intervención	Origen Interno	Programada	LOS MOLLES - OVALLE 66KV	LOS MOLLES - ESTRUCTURA 128 66KV C1 ESTRUCTURA 128 - ESTRUCTURA 129 66KV C1 ESTRUCTURA 129 - MONTE PATRIA 66KV C1 MONTE PATRIA - OVALLE 66KV C1	Otro Tipo de Trabajo	0	Montaje de Torres próximo a lineas energizaras.	Bajo	Actividades: Montaje de Torres próximo a lineas energizaras, Tramo 1: Vestido y preparación de estructuras. Montaje de ESTR. 5N. Campa PreArmado fuera de linea AT traslado de materiales y cuerpos estructurales próximos a puntos de montaje. Tramo 2: Vestido y preparación de estructuras. Montaje de ESTR. 15A-18A. Campa PreArmado fuera de linea AT traslado de materiales y cuerpos estructurales próximos a puntos de montaje. Restricciones: Subestación Los Molles, 52B1 con bloqueo a la reconexión inmovilizado Subestación Los Molles, 52B2 con bloqueo a la reconexión inmovilizado Subestación Ovalle, 52B1 con bloqueo a la reconexión inmovilizado Subestación Ovalle, 52B2 con bloqueo a la reconexión inmovilizado Subestación Monte Patria, 52CT1 (Se requiere SODI) con bloqueo a la reconexión inmovilizado Subestación Monte Patria, 52ET2 (Se requiere SODI) con bloqueo a la reconexión inmovilizado Instalaciones en Riesgo: L 066kV Los Molles-Ovalle, C1 o L 066kV Los Molles-Ovalle, C2 Temporalidad de los Riesgos: Durante de los trabajos Nivel de Riesgo: Bajo Bloqueos del Jefe de Faena:	No tiene consumo afectado		ninguno			17-05-21 08:00	17-05-21 18:00	17-05-21 06:14	17-05-21 21:17
2021040178	Linea	Ejecución Exitosa	TRANSELEC	Intervención	Origen Interno	Programada	ALTO JAHUEL - RANCAGUA - TINGUIRIRICA 154KV	ALTO JAHUEL - VILLASECA 154KV C2 VILLASECA - TAP TUNICHE 154KV C2 TAP PUNTA CORTES - TAP TILCOCO 154KV C2 TAP TUNICHE - TAP PUNTA CORTES 154KV C2 TAP TUNICHE - RANCAGUA 154KV C2 TAP TILCOCO - TAP MALLOA NUEVA 154KV C2 TAP MALLOA NUEVA - TINGUIRIRICA 154KV C2	Otro Tipo de Trabajo	0	Programa de mantenimiento de lineas.-	Bajo	Actividades: Roce de vegetación en franja de servidumbre bajo la linea energizada.- Instalaciones en Riesgo: Linea 154 kV Tinguiririca-Rancagua-A. Jahuel, Circuito 1 o Linea 154 kV Tinguiririca-Rancagua-A. Jahuel, Circuito 2.- Temporalidad de los Riesgos: Durante los trabajos, por acortamiento de distancia con linea energizada.- Nivel de Riesgo: Bajo.- Bloqueos del Jefe de Faena: No reconectar Interruptores que sirven a la Linea 154 kV Tinguiririca-Rancagua-A. Jahuel, Circuito 1 y 2.-	No tiene consumo afectado		ninguno			17-05-21 08:00	17-05-21 18:00	17-05-21 06:00	17-05-21 21:29

Reporte Desconexión/Intervención Linea
Fecha generación reporte: 08-06-2021 16:54:48
Estados: Aprobado sin activación, Ejecución Exitosa, Aprobado sin activación, Ejecución Exitosa
Total registros General: 275
Total registros Linea: 114

Número	Tipo	Estado	Empresa	Tipo Solicitud	Origen	Tipo Programación	Línea	Tramo(s)	Tipo Trabajo	Potencia	Trabajos a Realizar	Descripción Nivel Riesgo	Comentario Adicional	Consumo	Empresas Afectadas	Trabajo Requiere	Estado Operativo	Estado Operativo Efectivo	Fecha Inicio	Fecha Fin	Fecha Efectiva Inicio	Fecha Efectiva Fin
2021040177	Linea	Ejecución Exitosa	TRANSELEC	Intervención	Origen Interno	Programada	ALTO JAHUEL - RANCAGUA - TINGUIRIRICA 154KV	ALTO JAHUEL - VILLASECA 154KV C1 VILLASECA - TAP PAINE 154KV C1 TAP PAINE - TAP TUNICHE 154KV C1 TAP PUNTA CORTES - TAP TILCOCO 154KV C1 TAP TUNICHE - TAP PUNTA CORTES 154KV C1 TAP TUNICHE - RANCAGUA 154KV C1 TAP MALLOA NUEVA - TINGUIRIRICA 154KV C1 TAP TILCOCO - TAP MALLOA NUEVA 154KV C1	Otro Tipo de Trabajo	0	Programa de mantenimiento de lineas.-	Bajo		Actividades: Roce de vegetación en franja de servidumbre bajo la linea energizada.- Instalaciones en Riesgo: Linea 154 kV Tinguiririca-Rancagua-A. Jahuel, Circuito 1 o Linea 154 kV Tinguiririca-Rancagua-A. Jahuel, Circuito 2.- Temporalidad de los Riesgos: Durante los trabajos, por acortamiento de distancia con linea energizada.- Nivel de Riesgo: Bajo.- Bloqueos del Jefe de Faena: No reconectar Interruptores que sirven a la Línea 154 kV Tinguiririca-Rancagua-A. Jahuel, Circuito 1 y 2.-	No tiene consumo afectado		ninguno			17-05-21 08:00	17-05-21 18:00	17-05-21 06:00	17-05-21 21:29
2021040166	Linea	Ejecución Exitosa	TRANSELEC	Intervención	Origen Interno	Programada	ANCOA - ITAHUE 220KV	ANCOA - SANTA ISABEL 220KV C2 SANTA ISABEL - ITAHUE 220KV C2	Otro Tipo de Trabajo	0	Programa de mantenimiento de Líneas.-	Bajo		Actividades: Corta y/o poda de árboles próximo a instalación energizada.- Instalaciones en Riesgo: Linea 220 kV Ancoa-Itahue, C1 o Linea 220 kV Ancoa-Itahue, C2.- Temporalidad de los Riesgos: Durante los trabajos, por acortamiento de distancia con linea energizada.- Nivel de Riesgo: Bajo.- Bloqueos del Jefe de Faena: No reconectar Interruptores que sirven a la Línea 220 kV Ancoa-Itahue, C1 y C2.-	No tiene consumo afectado		ninguno			17-05-21 08:00	17-05-21 18:00	17-05-21 06:00	17-05-21 21:29
2021040165	Linea	Ejecución Exitosa	TRANSELEC	Intervención	Origen Interno	Programada	ANCOA - ITAHUE 220KV	ANCOA - ITAHUE 220KV C1	Otro Tipo de Trabajo	0	Programa de mantenimiento de Líneas.-	Bajo		Actividades: Corta y/o poda de árboles próximo a instalación energizada.- Instalaciones en Riesgo: Linea 220 kV Ancoa-Itahue, C1 o Linea 220 kV Ancoa-Itahue, C2.- Temporalidad de los Riesgos: Durante los trabajos, por acortamiento de distancia con linea energizada.- Nivel de Riesgo: Bajo.- Bloqueos del Jefe de Faena: No reconectar Interruptores que sirven a la Línea 220 kV Ancoa-Itahue, C1 y C2.-	No tiene consumo afectado		ninguno			17-05-21 08:00	17-05-21 18:00	17-05-21 06:00	17-05-21 21:29
2021040164	Linea	Ejecución Exitosa	TRANSELEC	Intervención	Origen Interno	Programada	PUNTA DE CORTES - TUNICHE 2-220KV	PUNTA DE CORTES - TUNICHE 2-220KV C2	Otro Tipo de Trabajo	0	Programa de mantenimiento de Líneas.-	Bajo		Actividades: Corta y/o poda de árboles en varios vanos.- Instalaciones en Riesgo: L 154kV Tinguiririca-Rancagua-A. Jah, C1 o L 154kV Tinguiririca-Rancagua-A. Jah, C2.- Temporalidad de los Riesgos: Durante los trabajos, por acortamiento de distancia con linea energizada.- Nivel de Riesgo: Bajo.- Bloqueos del Jefe de Faena: No reconectar Interruptores que sirven a la Línea 154 kV Tinguiririca-Rancagua-A. Jahuel, Circuito 1 y 2.-	No tiene consumo afectado		ninguno			17-05-21 08:00	17-05-21 18:00	17-05-21 06:00	17-05-21 21:29
2021040163	Linea	Ejecución Exitosa	TRANSELEC	Intervención	Origen Interno	Programada	PUNTA DE CORTES - TUNICHE 2-220KV	PUNTA DE CORTES - TUNICHE 2-220KV C1	Otro Tipo de Trabajo	0	Programa de mantenimiento de Líneas.-	Bajo		Actividades: Corta y/o poda de árboles en varios vanos.- Instalaciones en Riesgo: L 154kV Tinguiririca-Rancagua-A. Jah, C1 o L 154kV Tinguiririca-Rancagua-A. Jah, C2.- Temporalidad de los Riesgos: Durante los trabajos, por acortamiento de distancia con linea energizada.- Nivel de Riesgo: Bajo.- Bloqueos del Jefe de Faena: No reconectar Interruptores que sirven a la Línea 154 kV Tinguiririca-Rancagua-A. Jahuel, Circuito 1 y 2.-	No tiene consumo afectado		ninguno			17-05-21 08:00	17-05-21 18:00	17-05-21 06:00	17-05-21 21:29
2021039309	Linea	Ejecución Exitosa	TRANSELEC	Intervención	Origen Interno	Programada	TARAPACA - LAGUNAS 220KV	TARAPACA - LAGUNAS 220KV C2	Otro Tipo de Trabajo	0	L 220kV Tarapacá-Lagunas, C1, Lavado de aislación, Estructura(s): 115-129.	Bajo	Actividades: L 220kV Tarapacá-Lagunas, C1, Lavado de aislación, Estructura(s): 115-129. Restricciones: Tarapacá, 52J1_52J2 No reconectar Lagunas, 52J5_52J6 No reconectar Instalaciones en Riesgo: L 220kV Tarapacá-Lagunas, C1 o L 220kV Tarapacá-Lagunas, C2 Temporalidad de los Riesgos: Durante los trabajos Nivel de Riesgo: Bajo Bloqueos del Jefe de Faena: No hay.	No tiene consumo afectado		ninguno			17-05-21 08:00	17-05-21 18:00	17-05-21 06:14	17-05-21 21:17
2021039308	Linea	Ejecución Exitosa	TRANSELEC	Intervención	Origen Interno	Programada	TARAPACA - LAGUNAS 220KV	TARAPACA - LAGUNAS 220KV C1	Otro Tipo de Trabajo	0	L 220kV Tarapacá-Lagunas, C1, Lavado de aislación, Estructura(s): 115-129.	Bajo	Actividades: L 220kV Tarapacá-Lagunas, C1, Lavado de aislación, Estructura(s): 115-129. Restricciones: Tarapacá, 52J1_52J2 No reconectar Lagunas, 52J5_52J6 No reconectar Instalaciones en Riesgo: L 220kV Tarapacá-Lagunas, C1 o L 220kV Tarapacá-Lagunas, C2 Temporalidad de los Riesgos: Durante los trabajos Nivel de Riesgo: Bajo Bloqueos del Jefe de Faena: No hay.	No tiene consumo afectado		ninguno			17-05-21 08:00	17-05-21 18:00	17-05-21 06:14	17-05-21 21:17
2021039278	Linea	Ejecución Exitosa	TRANSELEC	Intervención	Origen Interno	Programada	TARAPACA - LAGUNAS 220KV	TARAPACA - LAGUNAS 220KV C2	Otro Tipo de Trabajo	0	Reemplazo de aislación de vidrio por vidrio siliconado E 130 a E 170	Bajo	Actividades: Reemplazo de aislación de vidrio por vidrio siliconado E 130 a E 170 Restricciones: Tarapacá, 52J1_52J2 No reconectar Lagunas, 52J5_52J6 No reconectar Instalaciones en Riesgo: L 220kV Tarapacá-Lagunas, C1 o L 220kV Tarapacá-Lagunas, C2 Temporalidad los Riesgos: Durante de los trabajos Nivel de Riesgo: Bajo Bloqueos del Jefe de Faena: No hay.	No tiene consumo afectado		ninguno			17-05-21 08:00	17-05-21 18:00	17-05-21 06:14	17-05-21 21:17
2021039277	Linea	Ejecución Exitosa	TRANSELEC	Intervención	Origen Interno	Programada	TARAPACA - LAGUNAS 220KV	TARAPACA - LAGUNAS 220KV C1	Otro Tipo de Trabajo	0	Reemplazo de aislación de vidrio por vidrio siliconado E 130 a E 170	Bajo	Actividades: Reemplazo de aislación de vidrio por vidrio siliconado E 130 a E 170 Restricciones: Tarapacá, 52J1_52J2 No reconectar Lagunas, 52J5_52J6 No reconectar Instalaciones en Riesgo: L 220kV Tarapacá-Lagunas, C1 o L 220kV Tarapacá-Lagunas, C2 Temporalidad los Riesgos: Durante de los trabajos Nivel de Riesgo: Bajo Bloqueos del Jefe de Faena: No hay.	No tiene consumo afectado		ninguno			17-05-21 08:00	17-05-21 18:00	17-05-21 06:14	17-05-21 21:17
2021039272	Linea	Aprobado sin activación	TRANSELEC	Intervención	Origen Interno	Programada	CHANGOS - KAPATUR 220KV	CHANGOS - KAPATUR 220KV C2	Otro Tipo de Trabajo	0	Inspección Visual Pedestre, Estructura(s): 1-12		Actividades: Inspección Visual Pedestre, Estructura(s): 1-12, Total: 3 KM. Restricciones: No hay. Nivel de Riesgo: Riesgo no significativo. Bloqueos del Jefe de Faena: no hay.	No tiene consumo afectado		ninguno			17-05-21 08:00	20-05-21 18:00		
2021039271	Linea	Aprobado sin activación	TRANSELEC	Intervención	Origen Interno	Programada	CHANGOS - KAPATUR 220KV	CHANGOS - KAPATUR 220KV C1	Otro Tipo de Trabajo	0	Inspección Visual Pedestre, Estructura(s): 1-12		Actividades: Inspección Visual Pedestre, Estructura(s): 1-12, Total: 3 KM. Restricciones: No hay. Nivel de Riesgo: Riesgo no significativo. Bloqueos del Jefe de Faena: no hay.	No tiene consumo afectado		ninguno			17-05-21 08:00	20-05-21 18:00		
2021039210	Linea	Ejecución Exitosa	TRANSELEC	Intervención	Origen Interno	Programada	ATACAMA - ESMERALDA 220KV	ATACAMA - ESMERALDA 220KV C1	Otro Tipo de Trabajo	0	Instalación de refuerzos, montaje de crucetas, e instalación de aislación. Obra reemplazo de conductor.	Bajo	Actividades: Instalación de refuerzos, montaje de crucetas, e instalación de aislación., 1.-Instalación de refuerzos en tramo 134-151, 2.-Montaje de Cruceta auxiliar y cruceta polimérica en tramo 134-151, 3.-Instalación de Aislación en cruceta auxiliar del tramo 134-151, BRIGADA 1 BRIGADA 2, BRIGADA 3 Restricciones: Atacama, 52T1 No reconectar Esmeralda, 52T3 No reconectar Instalaciones en Riesgo: L 220kV Atacama-Esmeralda, C1 Temporalidad de los Riesgos: Durante los trabajos Nivel de Riesgo: Bajo Bloqueos del Jefe de Faena: No hay.	No tiene consumo afectado		ninguno			17-05-21 08:00	17-05-21 18:00	17-05-21 06:14	17-05-21 21:17
2021039187	Linea	Ejecución Exitosa	TRANSELEC	Intervención	Origen Interno	Programada	CHANGOS - KAPATUR 220KV	CHANGOS - KAPATUR 220KV C2	Otro Tipo de Trabajo	0	L 220kV Kapatur-Los Changos, C1, Lavado de aislación	Bajo	Actividades: L 220kV Kapatur-Los Changos, C1, Lavado de aislación, Estructura(s): 1-12. Restricciones: Subestación Los Changos, 52J7_52J8, 52J10_52J11 No reconectar. Subestación Kapatur, 52J17_52J18_52J19_52J20 No reconectar. Instalaciones en Riesgo: L 220kV Kapatur-Los Changos, C1 o L 220kV Kapatur-Los Changos, C2. Temporalidad de los Riesgos: Durante los trabajos. Nivel de Riesgo: Bajo. Bloqueos del Jefe de Faena: No hay.	No tiene consumo afectado		ninguno			17-05-21 08:00	17-05-21 18:00	17-05-21 06:14	17-05-21 21:17
2021039186	Linea	Ejecución Exitosa	TRANSELEC	Intervención	Origen Interno	Programada	CHANGOS - KAPATUR 220KV	CHANGOS - KAPATUR 220KV C1	Otro Tipo de Trabajo	0	L 220kV Kapatur-Los Changos, C1, Lavado de aislación	Bajo	Actividades: L 220kV Kapatur-Los Changos, C1, Lavado de aislación, Estructura(s): 1-12. Restricciones: Subestación Los Changos, 52J7_52J8, 52J10_52J11 No reconectar. Subestación Kapatur, 52J17_52J18_52J19_52J20 No reconectar. Instalaciones en Riesgo: L 220kV Kapatur-Los Changos, C1 o L 220kV Kapatur-Los Changos, C2. Temporalidad de los Riesgos: Durante los trabajos. Nivel de Riesgo: Bajo. Bloqueos del Jefe de Faena: No hay.	No tiene consumo afectado		ninguno			17-05-21 08:00	17-05-21 18:00	17-05-21 06:14	17-05-21 21:17

Reporte Desconexión/Intervención Linea
Fecha generación reporte: 08-06-2021 16:54:48
Estados: Aprobado sin activación, Ejecución Exitosa, Aprobado sin activación, Ejecución Exitosa
Total registros General: 275
Total registros Linea: 114

Número	Tipo	Estado	Empresa	Tipo Solicitud	Origen	Tipo Programación	Línea	Tramo(s)	Tipo Trabajo	Potencia	Trabajos a Realizar	Descripción Nivel Riesgo	Comentario Adicional	Consumo	Empresas Afectadas	Trabajo Requiere	Estado Operativo	Estado Operativo Efectivo	Fecha Inicio	Fecha Fin	Fecha Efectiva Inicio	Fecha Efectiva Fin
2021037509	Linea	Ejecución Exitosa	TRANSELEC	Intervención	Origen Interno	Programada	LOS CHANGOS – KIMAL 500KV	LOS CHANGOS - KIMAL 500KV C2	Otro Tipo de Trabajo	0	L 500kV Los Changos - Kimal, Lavado de aislación, Estructura(s): 111-205, Total: 796 CAD.	Bajo	Actividades: L 500kV Los Changos - Kimal, Lavado de aislación, Estructura(s): 111-205, Total: 796 CAD. Restricciones: Subestación Los Changos, 52K10, 52K11, 52K13, 52K14 No reconectar. Subestación Kimal, 52K2, 52K3, 52K5, 52K6 No reconectar. Instalaciones en Riesgo: L 500kV Los Changos - Kimal, C1 o L 500kV Los Changos - Kimal, C2. Temporalidad de los Riesgos: Durante los trabajos. Nivel de Riesgo: Bajo. Bloqueos del Jefe de Faena: No hay.	No tiene consumo afectado		ninguno			17-05-21 08:00	17-05-21 18:00	17-05-21 06:14	17-05-21 21:17
2021037508	Linea	Ejecución Exitosa	TRANSELEC	Intervención	Origen Interno	Programada	LOS CHANGOS – KIMAL 500KV	LOS CHANGOS - KIMAL 500KV C1	Otro Tipo de Trabajo	0	L 500kV Los Changos - Kimal, Lavado de aislación, Estructura(s): 111-205, Total: 796 CAD.	Bajo	Actividades: L 500kV Los Changos - Kimal, Lavado de aislación, Estructura(s): 111-205, Total: 796 CAD. Restricciones: Subestación Los Changos, 52K10, 52K11, 52K13, 52K14 No reconectar. Subestación Kimal, 52K2, 52K3, 52K5, 52K6 No reconectar. Instalaciones en Riesgo: L 500kV Los Changos - Kimal, C1 o L 500kV Los Changos - Kimal, C2. Temporalidad de los Riesgos: Durante los trabajos. Nivel de Riesgo: Bajo. Bloqueos del Jefe de Faena: No hay.	No tiene consumo afectado		ninguno			17-05-21 08:00	17-05-21 18:00	17-05-21 06:14	17-05-21 21:17
2021036896	Linea	Aprobado sin activación	TRANSELEC	Intervención	Origen Interno	Programada	DUQUECO - LOS PEUMOS 220KV	DUQUECO - LOS PEUMOS 220KV C1	Otro Tipo de Trabajo	0	No hay.-		Actividades: Inspección visual pedestre completa.- Restricciones: No hay.- Nivel de Riesgo: Riesgo no significativo.- Bloqueos del Jefe de Faena: No hay.-	No tiene consumo afectado		ninguno			17-05-21 08:30	20-05-21 18:00		
2021036842	Linea	Ejecución Exitosa	TRANSELEC	Intervención	Origen Interno	Programada	ENTRE RIOS - ANCOA 500KV	ENTRE RIOS - ANCOA 500KV C2	Otro Tipo de Trabajo	0	No reconectar interruptores asociados a la instalacion en riesgo.	Bajo	Actividades: Corte y poda de árboles. Restricciones: Bloqueo a la reconexión. Instalaciones en Riesgo: Linea 500 kV Entre Rios-Ancoa, C2. Temporalidad de los Riesgos: Durante los trabajos. Nivel de Riesgo: Bajo. Bloqueos del Jefe de Faena: No hay.	No tiene consumo afectado		ninguno			17-05-21 08:00	17-05-21 18:00	17-05-21 06:00	17-05-21 21:29
2021036836	Linea	Ejecución Exitosa	TRANSELEC	Intervención	Origen Interno	Programada	SAN VICENTE - TALCAHUANO 154KV	SAN VICENTE - TALCAHUANO 154KV C1	Otro Tipo de Trabajo	0	No reconectar interruptores asociados a la instalacion en riesgo.	Bajo	Actividades: Corte y poda de árboles. Restricciones: Bloqueo a la reconexión. Instalaciones en Riesgo: Linea 154 kV San Vicente-Talcahuano, C1. Temporalidad de los Riesgos: Durante los trabajos. Nivel de Riesgo: Bajo. Bloqueos del Jefe de Faena: No hay.	No tiene consumo afectado		ninguno			17-05-21 08:00	17-05-21 18:00	17-05-21 06:00	17-05-21 21:29
2021036826	Linea	Ejecución Exitosa	TRANSELEC	Intervención	Origen Interno	Programada	CHARRUA - LAJA 66KV	CHARRUA – TAP PARQUE EOLICO EL MAITEN 66KV C1 TAP PARQUE EOLICO EL MAITEN – LAJA 66KV C1	Otro Tipo de Trabajo	0	No reconectar interruptores asociados a la instalacion en riesgo.	Bajo	Actividades: Reemplazo de aislación LUVV. Restricciones: Bloqueo a la reconexión. Instalaciones en Riesgo: Linea 66 kV Charrúa-Laja, C1. Temporalidad de los Riesgos: Durante los trabajos. Nivel de Riesgo: Bajo. Bloqueos del Jefe de Faena: No hay	No tiene consumo afectado		ninguno			17-05-21 08:30	17-05-21 18:00	17-05-21 06:00	17-05-21 21:29
2021036821	Linea	Ejecución Exitosa	TRANSELEC	Intervención	Origen Interno	Programada	ENTRE RIOS - ANCOA 500KV	ENTRE RIOS - ANCOA 500KV C1	Otro Tipo de Trabajo	0	No reconectar interruptores asociados a la instalacion en riesgo.	Bajo	Actividades: Corte y poda de árboles. Restricciones: Bloqueo a la reconexión. Instalaciones en Riesgo: Linea 500 kV Entre Rios-Ancoa, C1. Temporalidad de los Riesgos: Durante los trabajos. Nivel de Riesgo: Bajo. Bloqueos del Jefe de Faena: No hay.	No tiene consumo afectado		ninguno			17-05-21 08:00	17-05-21 18:00	17-05-21 06:00	17-05-21 21:29
2021036586	Linea	Ejecución Exitosa	TRANSELEC	Intervención	Origen Interno	Programada	SECCIONADORA RIO TOLTEN – CIRUELOS 220KV [En_Revision]	EST. 101 - TAP RIO TOLTEN 220KV C1	Otro Tipo de Trabajo	0	Trabajos coordinados con STS y LAP.-	Bajo	Actividades: Roce en faja de servidumbre de tramo E-169 al E-362.- Restricciones: Restricción a la reconexión.- Instalaciones en Riesgo: Linea 220 kV Rio Toltén-Ciruelos C1 o Linea 220 kV Rio Toltén-Ciruelos C2.- Temporalidad de los Riesgos: Durante los trabajos.- Nivel de Riesgo: Bajo.- Bloqueos del Jefe de Faena: No hay.- Observación: No reconectar los interruptores asociados a las líneas.-	No tiene consumo afectado		ninguno			17-05-21 08:30	17-05-21 18:00	17-05-21 06:00	17-05-21 21:29
2021036585	Linea	Ejecución Exitosa	TRANSELEC	Intervención	Origen Interno	Programada	SECCIONADORA RIO TOLTEN – CIRUELOS 220KV [En_Revision]	EST. 270 – CIRUELOS 220KV C2 EST. 101 - EST. 270 220KV C2	Otro Tipo de Trabajo	0	Trabajos coordinados con STS y LAP.-	Bajo	Actividades: Roce en faja de servidumbre de tramo E-169 al E-362.- Restricciones: Restricción a la reconexión.- Instalaciones en Riesgo: Linea 220 kV Rio Toltén-Ciruelos C1 o Linea 220 kV Rio Toltén-Ciruelos C2.- Temporalidad de los Riesgos: Durante los trabajos.- Nivel de Riesgo: Bajo.- Bloqueos del Jefe de Faena: No hay.- Observación: No reconectar los interruptores asociados a las líneas.-	No tiene consumo afectado		ninguno			17-05-21 08:30	17-05-21 18:00	17-05-21 06:00	17-05-21 21:29
2021036578	Linea	Ejecución Exitosa	TRANSELEC	Intervención	Origen Interno	Programada	EL LAUREL - NUEVA PICHIRROPULLI 220KV	EST E15.2 - NUEVA PICHIRROPULLI 220KV C2	Otro Tipo de Trabajo	0	Trabajos coordinados con Chilquinta.-	Bajo	Actividades: Corta y poda de árboles.- Restricciones: Restricción a la reconexión.- Instalaciones en Riesgo: Linea 220 kV El Laurel - Pichirropulli C1 o Linea 220 kV El Laurel - Pichirropulli C2.- Temporalidad de los Riesgos: Durante los trabajos.- Nivel de Riesgo: Bajo.- Bloqueos del Jefe de Faena: No hay.- Observación: No reconectar los interruptores asociados a las líneas.-	No tiene consumo afectado		ninguno			17-05-21 08:00	17-05-21 18:00	17-05-21 06:00	17-05-21 21:29
2021036577	Linea	Ejecución Exitosa	TRANSELEC	Intervención	Origen Interno	Programada	EL LAUREL - NUEVA PICHIRROPULLI 220KV	EST E15.2 - NUEVA PICHIRROPULLI 220KV C1	Otro Tipo de Trabajo	0	Trabajos coordinados con Chilquinta.-	Bajo	Actividades: Corta y poda de árboles.- Restricciones: Restricción a la reconexión.- Instalaciones en Riesgo: Linea 220 kV El Laurel - Pichirropulli C1 o Linea 220 kV El Laurel - Pichirropulli C2.- Temporalidad de los Riesgos: Durante los trabajos.- Nivel de Riesgo: Bajo.- Bloqueos del Jefe de Faena: No hay.- Observación: No reconectar los interruptores asociados a las líneas.-	No tiene consumo afectado		ninguno			17-05-21 08:00	17-05-21 18:00	17-05-21 06:00	17-05-21 21:29
2021036563	Linea	Ejecución Exitosa	TRANSELEC	Intervención	Origen Interno	Programada	PULLINQUE - LOS LAGOS 66KV	PULLINQUE - LOS LAGOS 66KV C2	Otro Tipo de Trabajo	0	No hay.-	Bajo	Actividades: Corte y poda de árboles.- Restricciones: Restricción a la reconexión.- Instalaciones en Riesgo: Linea 66 kV Pullinque-Los Lagos, C2.- Temporalidad de los Riesgos: Durante los trabajos.- Nivel de Riesgo: Bajo.- Bloqueos del Jefe de Faena: No hay.- Observación: No reconectar los interruptores asociados a la línea.-	No tiene consumo afectado		ninguno			17-05-21 08:00	17-05-21 18:00	17-05-21 06:00	17-05-21 22:54
2021036561	Linea	Aprobado sin activación	TRANSELEC	Intervención	Origen Interno	Programada	PULLINQUE - LOS LAGOS 66KV	PULLINQUE - LOS LAGOS 66KV C2	Otro Tipo de Trabajo	0	No hay.-		Actividades: Inspección visual pedestre completa.- Restricciones: No hay.- Nivel de Riesgo: Riesgo no significativo.- Bloqueos del Jefe de Faena: No hay.-	No tiene consumo afectado		ninguno			17-05-21 08:30	20-05-21 18:00		
2021033483	Linea	Ejecución Exitosa	TRANSELEC	Intervención	Origen Externo	Programada	TARAPACÁ - LAGUNAS 220KV	TARAPACÁ - LAGUNAS 220KV C2	Otro Tipo de Trabajo	0	A solicitud de Minera Collahuasi. Obras de protección concentraducto a través de construcción de loza de hormigón armado y movimiento de tierras bajo línea 220 kV Tarapacá-Lagunas. (Sodi TX-642)	Instalaciones en Riesgo: L220 kV Tarapacá-Lagunas C2. Temporalidad de los Riesgos: Durante los trabajos. Nivel de Riesgo: Bajo.	Actividades: A solicitud de Minera Collahuasi. Obras de protección concentraducto a través de construcción de loza de hormigón armado y movimiento de tierras bajo línea 220 kV Tarapacá-Lagunas. (Sodi TX-642) Restricciones: Tarapacá, 52J2 No reconectar. Lagunas: 52J6 No reconectar. Bloqueos del Jefe de Faena: No hay.	No tiene consumo afectado		ninguno			17-05-21 08:00	17-05-21 18:00	17-05-21 12:23	17-05-21 19:43
2021033447	Linea	Ejecución Exitosa	TRANSELEC	Intervención	Origen Externo	Programada	TARAPACÁ - LAGUNAS 220KV	TARAPACÁ - LAGUNAS 220KV C1	Otro Tipo de Trabajo	0	A solicitud de Minera Collahuasi. Obras de protección concentraducto a través de construcción de loza de hormigón armado y movimiento de tierras bajo línea 220 kV Tarapacá-Lagunas.	Instalaciones en Riesgo: L220 kV Tarapacá-Lagunas C1. Temporalidad de los Riesgos: Durante los trabajos. Nivel de Riesgo: Bajo.	Actividades: A solicitud de Minera Collahuasi. Obras de protección concentraducto a través de construcción de loza de hormigón armado y movimiento de tierras bajo línea 220 kV Tarapacá-Lagunas. (Sodi TX-642) Restricciones: Tarapacá, 52J1 No reconectar. Lagunas: 52J5 No reconectar Bloqueos del Jefe de Faena: No hay.	No tiene consumo afectado		ninguno			17-05-21 08:00	17-05-21 18:00	17-05-21 12:23	17-05-21 19:43
2021034245	Linea	Ejecución Exitosa	TRANSEMEL	Intervención	Origen Interno	Programada	CONDORES - CERRO DRAGON 110KV	TAP ALTO HOSPICIO - CERRO DRAGON 110KV C1	Lavado de Aislación	0	Lavado de Aislación Línea 110 kV Cóndores - Cerro Dragón-Hospicio, entre Estructuras N°26 a N°34.	No hay mayores Riesgos.	Bloqueo de Reconexión Automática del 52H1, en Subestación Cóndores.	No tiene consumo afectado		ninguno			17-05-21 08:00	17-05-21 17:00	17-05-21 09:23	17-05-21 10:57
2021040465	Linea	Ejecución Exitosa	TRANSMISORA ELÉCTRICA CORDILLERA SpA	Intervención	Origen Interno	Programada	VIZCACHAS - PUENTE ALTO 110KV	VIZCACHAS - PUENTE ALTO 110KV C1	Otro Tipo de Trabajo	0	Se realizará modificación de estructura N° 17 de suspensión a anclaje, producto de nuevas urbanizaciones	Existe riesgo para las personas y para el servicio, se trabajará cerca de puntos energizados con personal especialista de líneas energizadas	Se construirá una variante provisoria entre las estructuras N° 15 y 18, para reemplazar la estructura N°17, posteriormente se energizará esta variante en forma paralela y se desenergizará el tramo original para el reemplazo de la estructura, una vez reemplazada se energiza nuevamente en paralelo, se desconecta la variante provisoria y se retira.	No tiene consumo afectado		ninguno			17-05-21 09:00	20-05-21 18:00	17-05-21 10:18	20-05-21 19:50
2021036267	Linea	Ejecución Exitosa	TRANSMISORA VALLE ALLIPEN	Intervención	Origen Interno	Programada	CUNCO - MEUPEUCO 110KV	CUNCO - MEUPEUCO 110KV C1	Roce y pode franja servidumbre	0	Roce, poda y chipeo en franja de servidumbre.	Bajo, los trabajos serán realizados por personal especialista bajo normas de seguridad.	S/E Melipeuco: interruptor 52H1 cuenta con reconexión automática deshabiltada. S/E Cunco: se coordinará con STS la no reconexión del interruptor 52H2 de caso de apertura.	No tiene consumo afectado		ninguno			17-05-21 08:00	17-05-21 18:00	17-05-21 10:08	17-05-21 18:37
2021036214	Linea	Ejecución Exitosa	TRANSMISORA VALLE ALLIPEN	Intervención	Origen Interno	Programada	RIO TOLTEN - CUNCO 110KV	RIO TOLTEN - CUNCO 110KV C1	Roce y pode franja servidumbre	0	Roce, poda y chipeo en franja de servidumbre.	Bajo, pues el trabajo será realizado por personal calificado siguiendo normas de seguridad.	S/E Rio Tolten: S2J1 posee reconexión automática deshabilitada. S/E Cunco: se coordinará con STS la no reconexión del interruptor 52H1 en caso de apertura.	No tiene consumo afectado		ninguno			17-05-21 08:00	17-05-21 18:00	17-05-21 10:08	17-05-21 18:37
2021041374	Linea	Aprobado sin activación	TRANSQUILLOTA	Intervención	Origen Interno	Programada	SAN LUIS - QUILLOTA 220KV	SAN LUIS - QUILLOTA 220KV C2	Otro Tipo de Trabajo	0	Inspección Visual Pedestre.		Actividades: Inspección Visual Pedestre. Restricciones: Sin restricciones. Nivel de Riesgo: Riesgo no significativo Bloqueos del Jefe de Faena: No hay.	No tiene consumo afectado		ninguno			17-05-21 07:30	17-05-21 17:30		
2021041373	Linea	Aprobado sin activación	TRANSQUILLOTA	Intervención	Origen Interno	Programada	SAN LUIS - QUILLOTA 220KV	SAN LUIS - QUILLOTA 220KV C1	Otro Tipo de Trabajo	0	Inspección Visual Pedestre.		Actividades: Inspección Visual Pedestre. Restricciones: Sin restricciones. Nivel de Riesgo: Riesgo no significativo Bloqueos del Jefe de Faena: No hay.	No tiene consumo afectado		ninguno			17-05-21 07:30	17-05-21 17:30		
2021041893	Linea	Ejecución Exitosa	XSTRATA COPPER - ALTONORTE	Intervención	Origen Interno	Programada	ANTOFAGASTA - ALTO NORTE 110KV	ANTOFAGASTA - TAP OFF LA NEGRA 110KV C1 TAP OFF LA NEGRA - ALTO NORTE 110KV C1	Lavado de Aislación	0	Lavado aislacion linea energizada, método a distancia.	Lavado aislacion método a distancia, riesgo bajo.	S/E Altonorte: No Reconectar 52H3. S/E Antofagasta: No Reconectar 52H2. S/E Tap-Off La Negra: No Reconectar 52HT1.	No tiene consumo afectado		ninguno			17-05-21 06:30	17-05-21 16:00	17-05-21 08:25	17-05-21 14:18

ANEXO Nº5

Informes de trabajos y fallas de instalaciones ingresados en el Sistema del Coordinador Eléctrico Nacional por Enel Transmisión S.A.

Resumen

Fecha de envío al Coordinador Eléctrico : 17-05-2021 18:34

Finalizado

Número:

2021001424

Solicitante:

ENEL TRANSMISIÓN CHILE

Empresa:

ENEL TRANSMISIÓN CHILE

Tipo de Origen:

Interno

SubEstación:

S/E LO BOZA

Falla Sobre:

barra

Elementos

Tipo: barras - BA S/E LO BOZA 12KV BP2
Nombre : BA S/E LO BOZA 12KV BP2
Fecha Perturbacion : 17-05-2021 10:41
Fecha Normaliza : 17-05-2023 11:27
Protección : SC fase R , Residual (t) y maestro
Interruptor : 12 kV TR Nª2
Consumo : 11
Comentario : Falla red MT

¿Produce otra indisponibilidad?

No

Zona Afectada

Metropolitana

Comuna

Pudahuel
Renca

Tipo Causa

Causa Presunta
Causa Principal
Conductor cortado

Comentarios Tipo Causa:

Falla en red MT

Causas

-Fenómeno Físico: Falla de material, por fatiga, corrosión, trizadura, etc.
-Elemento: Cables aislados o de poder línea
-Fenómeno Eléctrico: Corriente de neutro temporizado
-Operación de los interruptores: Opera según lo esperado

Comentarios Causas:

-Fenómeno Físico: Conector red MT suelto produjo corte de puente
-Elemento:
-Fenómeno Eléctrico: El alimentador con falla (Comodoro) estaba transferido a Barra Auxiliar, alimentado directamente del TR Nª2, según programa . Por esta razón, la falla fue despejada por el INT 12 kV del TR Nª2
-Operación de los interruptores: Sin comentario

Observaciones:

-Observaciones: La falla de la RED MT se aisló y se repuso servicio en la barra
-Acciones Inmediatas: Aislar la red MT de la barra
-Hechos Sucedidos: Se repuso servicio en la barra, luego de inspeccionarla visualmente
-Acciones Correctivas a Corto Plazo: Normalizar la condición del alimentador Comodoro
-Acciones Correctivas a Largo Plazo: Sin comentario

Afecta SSCC:

No

Afecta Medidores:

No

Afecta Protecciones:

No

Consumo:

Consumo Regulado y Libre

Distribuidoras Afectadas

ENEL DISTRIBUCIÓN CHILE / Perd. Estm. de Potencia: 11 / Región : Metropolitana / Clientes Afectados: 105

Retorno Automatico:

No Tiene Retorno AutomÃ¡tico

Fecha / Hora Perturbación de la Solicitud:

17-05-2021 10:41

Fecha / Hora Estimada Retorno:

17-05-2021 11:30

Fecha / Hora Efectiva Retorno:

17-05-2021 11:27

Archivos Subidos

Archivo	Fecha Subida

Archivo	Fecha Subida
Informe definitivo 001424.zip (/informe_fallas/download_file/60a2ea17ad651f49332049cd/Informe definitivo 001424.zip)	28/05/2021 12:49:32

ANEXO Nº6

Otros antecedentes aportados por Enel Transmisión S.A.

Informe de Falla Definitivo Nº 001424/2021

Operación automática interruptor transformador N°2 12 kV, en subestación Lo Boza.

17 de mayo de 2021, a las 10:41 horas.

Zona: Región Metropolitana

28 de mayo de 2021

1 Información de la empresa

- Nombre empresa propietaria: Enel Transmisión Chile S.A.
- Rut empresa: 77.282.311-8.
- Representante Legal: Ramón Castañeda Ponce.
- Dirección: Santa Rosa 76, piso 8.

2 Características de la instalación donde se produjo la falla

2.1 Plan de mantenimiento

En el archivo “Plan Mantenimiento 2021 - Lo Boza.xlsx” se encuentra el plan de mantenimiento asociado a la subestación Lo Boza.

Plan Mantenimiento 202´

2.2 Vida útil del equipo

Dada las modificaciones en avances tecnológicos, La vida útil estimada de esta instalación es de 30 años más aproximadamente, considerando que los equipos (interruptores) y materiales (desconectadores, barras, aisladores, conductores de barra y cables) tienen una durabilidad en el tiempo, además que a estos se les hace mantenimiento programado (El plan de mantenimiento para las subestaciones se rige anualmente, el cual tiene como base de ejecución lo detallado en las políticas internas “Policy N°67” y lo informado en los catálogos de cada equipo instalado en las instalaciones eléctricas. En estos documentos se detalla específicamente el plan de mantenimiento estratégico, indicando que tipo de trabajo se deben ejecutar y los plazos en los que se deben realizar. Todo lo anterior dependiendo del equipo a intervenir (interruptores, desconectadores, SSAA, etc..).

2.3 Retraso en inversiones pactadas

No aplica.

3 Causa u origen de la falla

Falla en la red de MT del alimentador Comodoro.

4 Instalaciones afectadas

4.1 Estado y configuración en los momentos previos

El alimentador Comodoro se encontraba alimentado por barra auxiliar N° 2, la barra auxiliar N° 2 alimentada desde el TR N°2, mientras que el alimentador Cerro se encontraba alimentado por red de media tensión, dichas modificaciones en el esquema se debían a la revisión de protecciones programada de ambos alimentadores.

4.2 Diagrama simplificado

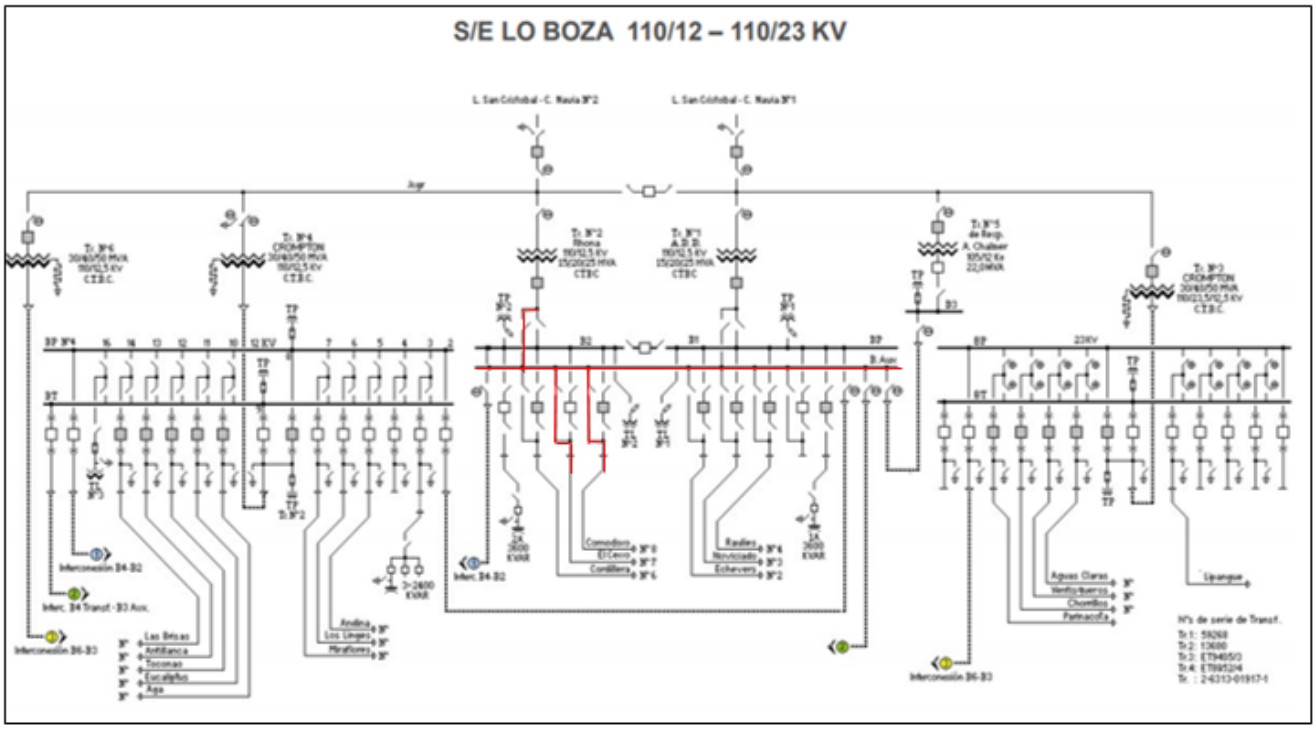

Diagrama unilineal S/E Lo Boza

4.3 Zona geográfica
13124 Pudahuel, Santiago.
13125 Quilicura, Santiago.
13128 Renca, Santiago.

5 Pérdidas de generación

No aplica.

6 Pérdidas de consumo

Se adjunta archivo “Pérdidas de consumo.xlsx” con detalle de las pérdidas de consumo.

Pérdidas de consumo.xlsx

7 Cronología de eventos

7.1 Eventos durante la evolución de la falla

- A las 10:41 horas del día 17 de mayo de 2021, se produce la operación automática la barra N°2 12 kV, en subestación Lo Boza.

7.2 Acciones orientadas a la reposición del servicio y normalización de las instalaciones

- A las 10:45 horas del día 17 de mayo de 2021, se abre el interruptor del alimentador Cordillera.
- A las 11:12 horas del día 17 de mayo de 2021, se abre desconectador lado barra auxiliar del alimentador Comodoro.
- A las 11:27 horas del día 17 de mayo de 2021, se cierra interruptor N°2 12 kV, en subestación Lo Boza.
- A las 12:13 horas del día 17 de mayo de 2021, se cierra interruptor del alimentador Cordillera, en subestación Lo Boza.
- A las 15:29 horas del día 17 de mayo de 2021, se cierra desconectador lado alimentador del alimentador Comodoro en subestación Lo Boza.
- A las 15:29 horas del día 17 de mayo de 2021, se cierra desconectador lado barra principal N° 2 del alimentador Comodoro en subestación Lo Boza.
- A las 15:31 horas del día 17 de mayo de 2021, se cierra interruptor del alimentador Comodoro, en subestación Lo Boza.

7.3 Registros sistema Scada

Mensajes SCADA.xlsx

8 Esquemas de protección y control

8.1 Detalle de las protecciones operadas:

Interruptor de Barra MT2: protección de sobrecorriente de fase y residual, unidad de tiempo residual.

8.2 Registros de falla

Se adjuntan registros oscilográficos y en formato comtrade de la protección indicada en el punto anterior

Oscilo.docx

Comtrade.zip

8.3 Análisis del comportamiento de los dispositivos de protección y control

Dado el punto de falla, las protecciones de la operaron adecuadamente.

9 Análisis conjunto

El pasado lunes 17 de mayo de 2021, a las 10:41 se produjo la operación del interruptor de la Barra MT2 de la S/E Lo Boza, esto debido a una falla en la red de MT del alimentador Comodoro, específicamente un puente cortado en Américo Vespucio con Lo Boza, donde dicho alimentador comparte postación con el alimentador Antillanca que también opera al entrar en contacto con la fase del alimentador Comodoro. En el alimentador Antillanca despeja la falla la protección de cabecera.

La operación del interruptor de la Barra MT2 se debió a que el interruptor del alimentador Comodoro se encontraba en mantenimiento y la carga de este se encontraba abastecida a través de la Barra auxiliar, por lo que al producirse la falla en la red de MT del alimentador su protección no vio la falla.

De acuerdo al punto y tipo de falla, se concluye que la protección de la Barra MT2 operó correctamente.

10 Otros antecedentes

10.1 Reiteración de la falla

No aplica.

10.2 Acciones correctivas CP

Aplica

10.3 Acciones correctivas LP

No aplica.

Código de Falla	1125	Falla de material, por fátiga de material o mala calidad.
Fenómeno Físico	OPE10	Falla de material, por fátiga de material o mala calidad.
Elemento ID	TX2	Conductores.
Fenómeno eléctrico ID	SO50IR	Sobrecorriente instantánea residual
Modo ID	13	Opera según lo esperado.

10.4 Mantenimientos realizados en los últimos 24 meses

List Mant Lo Boza Barra N°2 12 kV.xlsx

10.5 Clasificación de la falla

La contingencia fue clasificada como falla interna.

11 Anexo fotográfico

No Aplica

INTERNAL

Time stamp	Millisecond	HIS Time stamp	Path 1	Path 2	Path 3	Path 4	Path 5	Value	Limit	Units	Operator	Console	Message	Comment
05-17-2021 09:00:13	235	05-17-2021 09:00:48	LoBoza	12	Comodoro	Int1	InfoS1	1,00					17.05 09:00:13,235 Lo Boza 12 KV Alim. Comodoro Llave L/R Interruptor S/E	
05-17-2021 09:00:13	235	05-17-2021 09:00:48	LoBoza	12	Comodoro	Int1	InfoS1	1,00					17.05 09:00:13 LoBoza 12 Alim. Com Llave L/R close	
05-17-2021 09:03:39	433	05-17-2021 09:04:09	LoBoza	110	cCTBC1	C_STAP	AlarmSt	1,00					17.05 09:03:39,433 Lo Boza 110 KV Tap Transformador #1 Subiendo TAP Alarma	
05-17-2021 09:03:39	433	05-17-2021 09:04:09	LoBoza	110	cCTBC1	C_STAP	AlarmSt	1,00					17.05 09:03:39 LoBoza 110 Tap Trans 1 close	
05-17-2021 09:03:44	842	05-17-2021 09:04:29	LoBoza	110	cCTBC1	C STAP	AlarmSt	0,00					17.05 09:03:44,842 Lo Boza 110 KV Tap Transformador #1 Subiendo TAP Normal	
05-17-2021 09:03:44	842	05-17-2021 09:04:29	LoBoza	110	cCTBC1	C STAP	AlarmSt	0,00					17.05 09:03:44 LoBoza 110 Tap Trans 1 open	
05-17-2021 09:03:59	149	05-17-2021 09:04:09	LoBoza	110	cCTBC1	TAP SB	UCtlMaAu	0,00			jcm1	M07P	17.05 09:03:59,149 Lo Boza 110 KV Tap Transformador #1 Auto/Manu Cambiador de Tap Manual RC jcm1 M07P P	
05-17-2021 09:04:03	633	05-17-2021 09:04:09	LoBoza	110	cCTBC1	TAP SB	TapPos	1,00			jcm1	M07P	17.05 09:04:03,633 Lo Boza 110 KV Tap Transformador #1 Posici□ambiador de Subir RC jcm1 M07P P	
05-17-2021 09:04:05	473	05-17-2021 09:04:38	LoBoza	110	cCTBC2	C STAP	AlarmSt	1,00					17.05 09:04:05,473 Lo Boza 110 KV Tap Transformador #2 Subiendo TAP Alarma	
05-17-2021 09:04:05	473	05-17-2021 09:04:38	LoBoza	110	cCTBC2	C STAP	AlarmSt	1,00					17.05 09:04:05 LoBoza 110 Tap Trans 1 close	
05-17-2021 09:04:08	0	05-17-2021 09:04:29	LoBoza	110	cCTBC1	TAP SB	TapPos	11,00					17.05 09:04:08,000 Lo Boza 110 KV Tap Transformador #1 Posici□ambiador de 11	
05-17-2021 09:04:10	0	05-17-2021 09:04:29	LoBoza	110	cCTBC1	TAP SB	TapPos	12,00					17.05 09:04:10,000 Lo Boza 110 KV Tap Transformador #1 Posici□ambiador de 12	
05-17-2021 09:04:10	699	05-17-2021 09:04:38	LoBoza	110	cCTBC2	C STAP	AlarmSt	0,00					17.05 09:04:10,699 Lo Boza 110 KV Tap Transformador #2 Subiendo TAP Normal	
05-17-2021 09:04:10	699	05-17-2021 09:04:38	LoBoza	110	cCTBC2	C STAP	AlarmSt	0,00					17.05 09:04:10 LoBoza 110 Tap Trans 1 open	
05-17-2021 09:04:12	0	05-17-2021 09:04:29	LoBoza	110	cCTBC1	TAP SB	TapPos	14,00					17.05 09:04:12,000 Lo Boza 110 KV Tap Transformador #1 Posici□ambiador de 14	
05-17-2021 09:04:14	0	05-17-2021 09:04:29	LoBoza	110	cCTBC1	TAP SB	TapPos	13,00					17.05 09:04:14,000 Lo Boza 110 KV Tap Transformador #1 Posici□ambiador de 13	
05-17-2021 09:04:16	0	05-17-2021 09:04:29	LoBoza	110	cCTBC1	TAP SB	TapPos	11,00					17.05 09:04:16,000 Lo Boza 110 KV Tap Transformador #1 Posici□ambiador de 11	
05-17-2021 09:04:23	211	05-17-2021 09:05:10	LoBoza	110	cCTBC1	C STAP	AlarmSt	1,00					17.05 09:04:23,211 Lo Boza 110 KV Tap Transformador #1 Subiendo TAP Alarma	
05-17-2021 09:04:23	211	05-17-2021 09:05:10	LoBoza	110	cCTBC1	C STAP	AlarmSt	1,00					17.05 09:04:23 LoBoza 110 Tap Trans 1 close	
05-17-2021 09:04:29	735	05-17-2021 09:04:38	LoBoza	110	cCTBC2	TAP SB	TapPos	1,00			jcm1	M07P	17.05 09:04:29,735 Lo Boza 110 KV Tap Transformador #2 Posici□ambiador de Subir RC jcm1 M07P P	
05-17-2021 09:04:31	315	05-17-2021 09:05:10	LoBoza	110	cCTBC1	C STAP	AlarmSt	0,00					17.05 09:04:31,315 Lo Boza 110 KV Tap Transformador #1 Subiendo TAP Normal	
05-17-2021 09:04:31	315	05-17-2021 09:05:10	LoBoza	110	cCTBC1	C STAP	AlarmSt	0,00					17.05 09:04:31 LoBoza 110 Tap Trans 1 open	
05-17-2021 09:04:36	0	05-17-2021 09:04:38	LoBoza	110	cCTBC2	TAP_SB	TapPos	7,00					17.05 09:04:36,000 Lo Boza 110 KV Tap Transformador #2 Posici□ambiador de 07	
05-17-2021 09:04:38	0	05-17-2021 09:04:42	LoBoza	110	cCTBC2	TAP SB	TapPos	6,00					17.05 09:04:38,000 Lo Boza 110 KV Tap Transformador #2 Posici□ambiador de 06	
05-17-2021 09:04:44	0	05-17-2021 09:04:49	LoBoza	110	cCTBC2	TAP SB	TapPos	5,00					17.05 09:04:44,000 Lo Boza 110 KV Tap Transformador #2 Posici□ambiador de 05	
05-17-2021 09:04:47	451	05-17-2021 09:04:49	LoBoza	110	cCTBC1	TAP SB	TapPos	1,00			jcm1	M07P	17.05 09:04:47,451 Lo Boza 110 KV Tap Transformador #1 Posici□ambiador de Subir RC jcm1 M07P P	
05-17-2021 09:04:52	0	05-17-2021 09:05:10	LoBoza	110	cCTBC1	TAP SB	TapPos	12,00					17.05 09:04:52,000 Lo Boza 110 KV Tap Transformador #1 Posici□ambiador de 12	
05-17-2021 09:04:56	0	05-17-2021 09:05:10	LoBoza	110	cCTBC1	TAP SB	TapPos	11,00					17.05 09:04:56,000 Lo Boza 110 KV Tap Transformador #1 Posici□ambiador de 11	
05-17-2021 09:04:58	0	05-17-2021 09:05:10	LoBoza	110	cCTBC2	TAP_SB	TapPos	6,00					17.05 09:04:58,000 Lo Boza 110 KV Tap Transformador #2 Posici□ambiador de 06	
05-17-2021 09:04:58	0	05-17-2021 09:05:10	LoBoza	110	cCTBC1	TAP SB	TapPos	12,00					17.05 09:04:58,000 Lo Boza 110 KV Tap Transformador #1 Posici□ambiador de 12	
05-17-2021 09:05:00	135	05-17-2021 09:05:10	LoBoza	12	Comofc	Int1	Status	1,00					17.05 09:05:00,135 Lo Boza 12 KV Alim. Comodoro Estado del Control Descarga Subi Normado.	
05-17-2021 09:05:58	555	05-17-2021 09:06:09	LoBoza	12	Comofc	Int1	Status	1,00			rsj	M03P	17.05 09:05:58,555 Lo Boza 12 KV Alim. Comodoro Estado del Control Descarga Subi Normado. R rsj M03P P	
05-17-2021 09:06:11	616	05-17-2021 09:06:32	LoBoza	12	Comodoro	Desc1	Status	0,00			jcm1	M07P	17.05 09:06:11,616 Lo Boza 12 KV Alim. Comodoro Estado del Desc. L/BP2 Abierto MU jcm1 M07P P	
05-17-2021 09:06:14	542	05-17-2021 09:06:32	LoBoza	12	Comodoro	Desc2	Status	0,00			jcm1	M07P	17.05 09:06:14,542 Lo Boza 12 KV Alim. Comodoro Estado del Desc. L/Alim. Abierto MU jcm1 M07P P	
05-17-2021 09:06:59	0	05-17-2021 09:06:59	LoBoza	12	Comodoro	Int1	RemoOper	0,00			jcm1	M07P	17.05 09:06:59,000 Lo Boza 12 KV Alim. Comodoro Interruptor Remov. Ope ON jcm1 M07P P	
05-17-2021 09:06:59	0	05-17-2021 09:06:59	LoBoza	12	Comodoro	Int1	RemoOper	1,00			jcm1	M07P	17.05 09:06:59,000 Lo Boza 12 KV Alim. Comodoro Interruptor Remov. Ope ON jcm1 M07P P	
05-17-2021 09:06:59	0	05-17-2021 09:06:59	LoBoza	12	Comodoro	Int1	RemoOper	1,00			jcm1	M07P	17.05 09:06:59 TAG: 11 jcm1 M07P PCS	
05-17-2021 09:07:05	666	05-17-2021 09:07:11	LoBoza	12	Comodoro	I	MvMoment	0,30			rsj	M03P	17.05 09:07:05 LoBoza 12 Alim. Com Corriente blo rsj M03P P	
05-17-2021 09:07:07	0	05-17-2021 09:07:11	LoBoza	12	ElCerro	Int1	RemoOper	0,00			jcm1	M07P	17.05 09:07:07,000 Lo Boza 12 KV Alim. El Cerro Interruptor Remov. Ope ON jcm1 M07P P	
05-17-2021 09:07:07	0	05-17-2021 09:07:11	LoBoza	12	ElCerro	Int1	RemoOper	1,00			jcm1	M07P	17.05 09:07:07,000 Lo Boza 12 KV Alim. El Cerro Interruptor Remov. Ope ON jcm1 M07P P	
05-17-2021 09:07:07	0	05-17-2021 09:07:11	LoBoza	12	ElCerro	Int1	RemoOper	1,00			jcm1	M07P	17.05 09:07:07 TAG: 11 jcm1 M07P PCS	
05-17-2021 09:07:44	141	05-17-2021 09:08:31	LoBoza	12	ElCerro	Int1	InfoS1	1,00					17.05 09:07:44,141 Lo Boza 12 KV Alim. El Cerro Llave L/R Interruptor S/E	
05-17-2021 09:07:44	141	05-17-2021 09:08:31	LoBoza	12	ElCerro	Int1	InfoS1	1,00					17.05 09:07:44 LoBoza 12 Alim. El Llave L/R close	
05-17-2021 09:15:42	579	05-17-2021 09:15:46	LoBoza	12	ElCerro	Desc1	Status	0,00			jcm1	M07P	17.05 09:15:42,579 Lo Boza 12 KV Alim. El Cerro Estado del Desc. L/BP2 Abierto MU jcm1 M07P P	
05-17-2021 09:15:45	474	05-17-2021 09:15:46	LoBoza	12	ElCerro	Desc2	Status	0,00			jcm1	M07P	17.05 09:15:45,474 Lo Boza 12 KV Alim. El Cerro Estado del Desc. L/Alim. Abierto MU jcm1 M07P P	
05-17-2021 09:27:53	0	05-17-2021 09:27:54	LoBoza	110	cCTBC2	TAP SB	TapPos	7,00					17.05 09:27:53,000 Lo Boza 110 KV Tap Transformador #2 Posici□ambiador de 07	
05-17-2021 10:40:59	958	05-17-2021 10:41:45	LoBoza	12	IntAB4T4	C RSF	AlarmFl	1,00					17.05 10:40:59,958 Lo Boza 12 KV Int.Trafo#4 a BP#4 Rele S/C Fases Operado	
05-17-2021 10:40:59	958	05-17-2021 10:41:45	LoBoza	12	IntAB4T4	C_RSF	AlarmFl	1,00					17.05 10:40:59 LoBoza 12 Int.Trafo Rele S/C Fases close	
05-17-2021 10:40:59	960	05-17-2021 10:41:45	LoBoza	110	AL Tr04B	C RSC	AlarmFl	1,00					17.05 10:40:59,960 Lo Boza 110 KV Tr.#4(Prot.Respaldo) Rele Sobre Corriente Operado	
05-17-2021 10:40:59	960	05-17-2021 10:41:45	LoBoza	110	AL Tr04B	C RSC	AlarmFl	1,00					17.05 10:40:59 LoBoza 110 Tr.#4(Pro Rele Sobre Corriente close	
05-17-2021 10:40:59	964	05-17-2021 10:41:45	LoBoza	12	IntAntil	C RSCN	AlarmFl	1,00					17.05 10:40:59,964 Lo Boza 12 KV Int.Alim. Antillanca Rele S/C Neutro Operado	
05-17-2021 10:40:59	964	05-17-2021 10:41:45	LoBoza	12	IntAntil	C RSCN	AlarmFl	1,00					17.05 10:40:59 LoBoza 12 Int.Alim. Rele S/C Neutro close	
05-17-2021 10:40:59	965	05-17-2021 10:41:45	LoBoza	12	IntAga	C RSF	AlarmFl	1,00					17.05 10:40:59,965 Lo Boza 12 KV Int.Alim. Aga Rele S/C Fases Operado	
05-17-2021 10:40:59	965	05-17-2021 10:41:45	LoBoza	12	IntAga	C RSF	AlarmFl	1,00					17.05 10:40:59 LoBoza 12 Int.Alim. Rele S/C Fases close	
05-17-2021 10:40:59	967	05-17-2021 10:41:45	LoBoza	12	IntAntil	C RSF	AlarmFl	1,00					17.05 10:40:59,967 Lo Boza 12 KV Int.Alim. Antillanca Rele S/C Fases Operado	
05-17-2021 10:40:59	967	05-17-2021 10:41:45	LoBoza	12	IntAntil	C RSF	AlarmFl	1,00					17.05 10:40:59 LoBoza 12 Int.Alim. Rele S/C Fases close	
05-17-2021 10:40:59	977	05-17-2021 10:41:45	LoBoza	12	IntAB4T4	C RSCN	AlarmFl	1,00					17.05 10:40:59,977 Lo Boza 12 KV Int.Trafo#4 a BP#4 Rele S/C Neutro Operado	
05-17-2021 10:40:59	977	05-17-2021 10:41:45	LoBoza	12	IntLBris	C RSF	AlarmFl	1,00					17.05 10:40:59,977 Lo Boza 12 KV Int.Alim. Las Brisas Rele S/C Fases Operado	
05-17-2021 10:40:59	977	05-17-2021 10:41:45	LoBoza	12	IntAB4T4	C RSCN	AlarmFl	1,00					17.05 10:40:59 LoBoza 12 Int.Trafo Rele S/C Neutro close	
05-17-2021 10:40:59	977	05-17-2021 10:41:45	LoBoza	12	IntLBris	C_RSF	AlarmFl	1,00					17.05 10:40:59 LoBoza 12 Int.Alim. Rele S/C Fases close	
05-17-2021 10:41:00	5	05-17-2021 10:41:45	LoBoza	12	IntAntil	C RSIF	AlarmFl	1,00					17.05 10:41:00,005 Lo Boza 12 KV Int.Alim. Antillanca Rele S/C Instantanea Operado	
05-17-2021 10:41:00	5	05-17-2021 10:41:45	LoBoza	12	IntAntil	C RSIF	AlarmFl	1,00					17.05 10:41:00 LoBoza 12 Int.Alim. Rele S/C Instantanea close	
05-17-2021 10:41:00	58	05-17-2021 10:41:45	LoBoza	12	IntAB4T4	C RSCN	AlarmFl	0,00					17.05 10:41:00,058 Lo Boza 12 KV Int.Trafo#4 a BP#4 Rele S/C Neutro Normal	
05-17-2021 10:41:00	58	05-17-2021 10:41:45	LoBoza	12	IntAB4T4	C RSCN	AlarmFl	0,00					17.05 10:41:00 LoBoza 12 Int.Trafo Rele S/C Neutro open	
05-17-2021 10:41:00	75	05-17-2021 10:41:45	LoBoza	12	IntAntil	C RSCN	AlarmFl	0,00					17.05 10:41:00,075 Lo Boza 12 KV Int.Alim. Antillanca Rele S/C Neutro Normal	
05-17-2021 10:41:00	75	05-17-2021 10:41:45	LoBoza	12	IntAntil	C RSCN	AlarmFl	0,00					17.05 10:41:00 LoBoza 12 Int.Alim. Rele S/C Neutro open	
05-17-2021 10:41:00	77	05-17-2021 10:41:45	LoBoza	12	IntLBris	C RSF	AlarmFl	0,00					17.05 10:41:00,077 Lo Boza 12 KV Int.Alim. Las Brisas Rele S/C Fases Normal	
05-17-2021 10:41:00	77	05-17-2021 10:41:45	LoBoza	12	IntLBris	C RSF	AlarmFl	0,00					17.05 10:41:00 LoBoza 12 Int.Alim. Rele S/C Fases open	
05-17-2021 10:41:00	79	05-17-2021 10:41:45	LoBoza	12	IntAntil	C RSIF	AlarmFl	0,00					17.05 10:41:00,079 Lo Boza 12 KV Int.Alim. Antillanca Rele S/C Instantanea Normal	
05-17-2021 10:41:00	79	05-17-2021 10:41:45	LoBoza	12	IntAB4T4	C RSF	AlarmFl	0,00					17.05 10:41:00,079 Lo Boza 12 KV Int.Trafo#4 a BP#4 Rele S/C Fases Normal	
05-17-2021 10:41:00	79	05-17-2021 10:41:45	LoBoza	12	IntAntil	C RSIF	AlarmFl	0,00					17.05 10:41:00 LoBoza 12 Int.Alim. Rele S/C Instantanea open	
05-17-2021 10:41:00	79	05-17-2021 10:41:45	LoBoza	12	IntAB4T4	C_RSF	AlarmFl	0,00					17.05 10:41:00 LoBoza 12 Int.Trafo Rele S/C Fases open	
05-17-2021 10:41:00	80	05-17-2021 10:41:45	LoBoza	110	AL_Tr04B	C RSC	AlarmFl	0,00					17.05 10:41:00,080 Lo Boza 110 KV Tr.#4(Prot.Respaldo) Rele Sobre Corriente Normal	
05-17-2021 10:41:00	80	05-17-2021 10:41:45	LoBoza	110	AL Tr04B	C RSC	AlarmFl	0,00					17.05 10:41:00 LoBoza 110 Tr.#4(Pro Rele Sobre Corriente open	
05-17-2021 10:41:00	85	05-17-2021 10:41:45	LoBoza	12	IntAntil	C RSF	AlarmFl	0,00					17.05 10:41:00,085 Lo Boza 12 KV Int.Alim. Antillanca Rele S/C Fases Normal	
05-17-2021 10:41:00	85	05-17-2021 10:41:45	LoBoza	12	IntAntil	C RSF	AlarmFl	0,00					17.05 10:41:00 LoBoza 12 Int.Alim. Rele S/C Fases open	
05-17-2021 10:41:00	100	05-17-2021 10:41:45	LoBoza	12	Antillan	Int1	Status	0,00					17.05 10:41:00,100 Lo Boza 12 KV Alim. Antillanca Estado del Interruptor Abierto	
05-17-2021 10:41:00	100	05-17-2021 10:41:45	LoBoza	12	Antillan	Int1	Status	0,00					17.05 10:41:00 LoBoza 12 Alim. Ant Estado del open	
05-17-2021 10:41:00	206	05-17-2021 10:41:45	LoBoza	12	IntAga	C RSF	AlarmFl	0,00					17.05 10:41:00,206 Lo Boza 12 KV Int.Alim. Aga Rele S/C Fases Normal	
05-17-2021 10:41:00	206	05-17-2021 10:41:45	LoBoza	12	IntAga	C RSF	AlarmFl	0,00					17.05 10:41:00 LoBoza 12 Int.Alim. Rele S/C Fases open	
05-17-2021 10:41:01	349	05-17-2021 10:41:45	LoBoza	12	AL BPS2	C RBV2	AlarmFl	1,00					17.05 10:41:01,349 Lo Boza 12 KV Barra Principal #2 Rele Bajo Voltaje Bar Operado	
05-17-2021 10:41:01	349	05-17-2021 10:41:45	LoBoza	12	AL BPS2	C RBV2	AlarmFl	1,00					17.05 10:41:01 LoBoza 12 Barra Pri Rele Bajo Voltaje Ba close	
05-17-2021 10:41:03	815	05-17-2021 10:41:45	LoBoza	12	AL BPS2	C RBV2	AlarmFl	0,00					17.05 10:41:03,815 Lo Boza 12 KV Barra Principal #2 Rele Bajo Voltaje Bar Normal	
05-17-2021 10:41:03	815	05-17-2021 10:41:45	LoBoza	12	AL BPS2	C RBV2	AlarmFl	0,00					17.05 10:41:03 LoBoza 12 Barra Pri Rele Bajo Voltaje Ba open	
05-17-2021 10:41:05	84	05-17-2021 10:41:45	LoBoza	12	AL_BPS2	C_RBV2	AlarmFl	1,00					17.05 10:41:05,084 Lo Boza 12 KV Barra Principal #2 Rele Bajo Voltaje Bar Operado	
05-17-2021 10:41:05	84	05-17-2021 10:41:45	LoBoza	12	AL BPS2	C RBV2	AlarmFl	1,00					17.05 10:41:05 LoBoza 12 Barra Pri Rele Bajo Voltaje Ba close	
05-17-2021 10:41:08	408	05-17-2021 10:41:45	LoBoza	12	AL BPS2	C RBV2	AlarmFl	0,00					17.05 10:41:08,408 Lo Boza 12 KV Barra Principal #2 Rele Bajo Voltaje Bar Normal	
05-17-2021 10:41:08	408	05-17-2021 10:41:45	LoBoza	12	AL BPS2	C RBV2	AlarmFl	0,00					17.05 10:41:08 LoBoza 12 Barra Pri Rele Bajo Voltaje Ba open	
05-17-2021 10:41:09	401	05-17-2021 10:41:45	LoBoza	12	AL BPS2	C RBV2	AlarmFl	1,00					17.05 10:41:09 LoBoza 12 Barra Pri Rele Bajo Voltaje Ba close	
05-17-2021 10:41:09	401	05-17-2021 10:41:45	LoBoza	12	AL BPS2	C RBV2	AlarmFl	1,00					17.05 10:41:09,401 Lo Boza 12 KV Barra Principal #2 Rele Bajo Voltaje Bar Operado	
05-17-2021 10:41:09	401	05-17-2021 10:41:45	LoBoza	12	AL BPS2	C RBV2	Chatter	1,00					17.05 10:41:09,401 Lo Boza 12 KV Barra Principal #2 ********************* Zapateo Re Suprimd.	
05-17-2021 10:41:09	401	05-17-2021 10:41:45	LoBoza	12	AL BPS2	C RBV2	Chatter	0,00					17.05 10:41:09,401 Lo Boza 12 KV Barra Principal #2 ********************* Zapateo Re No Actv.	
05-17-2021 10:41:09	401	05-17-2021 10:41:45	LoBoza	12	AL BPS2	C RBV2	AlarmFl	1,00					17.05 10:41:09 LoBoza 12 Barra Pri Rele Bajo Voltaje Ba close	
05-17-2021 10:41:14	992	05-17-2021 10:41:45	LoBoza	12	AL BPS2	C RMB2	AlarmFl	1,00					17.05 10:41:14,992 Lo Boza 12 KV Barra Principal #2 Rele Maestro Barra 2 Operado	
05-17-2021 10:41:14	992	05-17-2021 10:41:45	LoBoza	12	AL BPS2	C RMB2	AlarmFl	1,00					17.05 10:41:14 LoBoza 12 Barra Pri Rele Maestro Barra 2 close	
05-17-2021 10:41:14	999	05-17-2021 10:41:45	LoBoza	No Volt	ALSSAA	C AL06	AlarmSt	1,00					17.05 10:41:14,999 Lo Boza No Volt SS/AA Alarma Cuadro Anuncia Alarma	
05-17-2021 10:41:14	999	05-17-2021 10:41:45	LoBoza	No Volt	ALSSAA	C AL06	AlarmSt	1,00					17.05 10:41:14 LoBoza No V SS/AA Alarma Cuadro Anunci close	
05-17-2021 10:41:15	22	05-17-2021 10:41:45	LoBoza	12	Tr2	Int1	Status	0,00					17.05 10:41:15,022 Lo Boza 12 KV Traf.#2 110/12 KV Estado del Interruptor Abierto	
05-17-2021 10:41:15	22	05-17-2021 10:41:45	LoBoza	12	Tr2	Int1	Status	0,00					17.05 10:41:15 LoBoza 12 Traf.#2 1 Estado del open	
05-17-2021 10:41:19	499	05-17-2021 10:41:45	LoBoza	12	IntCon2A	C RSC	AlarmFl	1,00					17.05 10:41:19,499 Lo Boza 12 KV Int.Condensador #2A Rele Sobre Corriente Operado	
05-17-2021 10:41:19	499	05-17-2021 10:41:45	LoBoza	12	IntCon2A	C RSC	AlarmFl	1,00					17.05 10:41:19 LoBoza 12 Int.Conde Rele Sobre Corriente close	
05-17-2021 10:41:19	541	05-17-2021 10:41:45	LoBoza	12	Conden2A	Int1	Status	0,00					17.05 10:41:19,541 Lo Boza 12 KV Condensador #2A Estado del Interruptor Abierto	
05-17-2021 10:41:19	541	05-17-2021 10:41:45	LoBoza	12	Conden2A	Int1	Status	0,00					17.05 10:41:19 LoBoza 12 Condensad Estado del open	
05-17-2021 10:41:19	691	05-17-2021 10:41:45	LoBoza	12	IntCon2A	C_RSC	AlarmFl	0,00					17.05 10:41:19,691 Lo Boza 12 KV Int.Condensador #2A Rele Sobre Corriente Normal	
05-17-2021 10:41:19	691	05-17-2021 10:41:45	LoBoza	12	IntCon2A	C RSC	AlarmFl	0,00					17.05 10:41:19 LoBoza 12 Int.Conde Rele Sobre Corriente open	
05-17-2021 10:41:26	120	05-17-2021 10:41:45	LoBoza	12	cTr04	Ilim	U3LimV B	2.940,00	2.500,00	27			17.05 10:41:26,120 Lo Boza 12 KV Traf.#4 110/12 KV Lim S3 Corriente 2940.0 by 2500.0Violado	
05-17-2021 10:41:26	120	05-17-2021 10:41:45	LoBoza	12	cTr04	Ilim	U2LimV B	2.940,00	2.450,00	26			17.05 10:41:26,120 Lo Boza 12 KV Traf.#4 110/12 KV Lim S2 Corriente 2940.0 by 2450.0Violado	
05-17-2021 10:41:26	120	05-17-2021 10:41:45	LoBoza	12	cTr04	Ilim	U1LimV B	2.940,00	2.400,00	25			17.05 10:41:26,120 Lo Boza 12 KV Traf.#4 110/12 KV Lim S1 Corriente 2940.0 by 2400.0Violado	
05-17-2021 10:41:30	122	05-17-2021 10:41:45	LoBoza	12	Antifc	Int1	Status	0,00					17.05 10:41:30,122 Lo Boza 12 KV Alim. Antillanca Estado del Control Descarga Subi Operado	
05-17-2021 10:41:30	122	05-17-2021 10:41:45	LoBoza	12	cTr04	Ilim	U3LimV B	1.365,00	2.500,00	27			17.05 10:41:30,122 Lo Boza 12 KV Traf.#4 110/12 KV Lim S3 Corriente 1365.0 by 2500.0Normal	
05-17-2021 10:41:30	122	05-17-2021 10:41:45	LoBoza	12	cTr04	Ilim	U2LimV B	1.365,00	2.450,00	26			17.05 10:41:30,122 Lo Boza 12 KV Traf.#4 110/12 KV Lim S2 Corriente 1365.0 by 2450.0Normal	
05-17-2021 10:41:30	122	05-17-2021 10:41:45	LoBoza	12	cTr04	Ilim	U1LimV B	1.365,00	2.400,00	25			17.05 10:41:30,122 Lo Boza 12 KV Traf.#4 110/12 KV Lim S1 Corriente 1365.0 by 2400.0Normal	
05-17-2021 10:41:39	802	05-17-2021 10:41:45	LoBoza	12	Tr02SDAC	Int1	Status	0,00					17.05 10:41:39,802 Lo Boza 12 KV Traf.#2 110/12 Estado del Interruptor Abierto	
05-17-2021 10:41:45	381	05-17-2021 10:41:45	LoBoza	12	Cordfc	Int1	Status	0,00					17.05 10:41:45,381 Lo Boza 12 KV Alim. Cordillera Estado del Control Descarga Subi Operado	
05-17-2021 10:42:01	934	05-17-2021 10:43:03	LoBoza	110	cCTBC04	C STAP	AlarmSt	1,00					17.05 10:42:01,934 Lo Boza 110 KV Tap Transformador #4 Subiendo TAP Alarma	
05-17-2021 10:42:01	934	05-17-2021 10:43:03	LoBoza	110	cCTBC04	C BTAP	AlarmSt	1,00					17.05 10:42:01,934 Lo Boza 110 KV Tap Transformador #4 Bajando TAP Alarma	
05-17-2021 10:42:01	934	05-17-2021 10:43:03	LoBoza	110	cCTBC04	C STAP	AlarmSt	1,00					17.05 10:42:01 LoBoza 110 Tap Trans 1 close	
05-17-2021 10:42:01	934	05-17-2021 10:43:03	LoBoza	110	cCTBC04	C BTAP	AlarmSt	1,00					17.05 10:42:01 LoBoza 110 Tap Trans 1 close	
05-17-2021 10:42:12	872	05-17-2021 10:43:03	LoBoza	110	cCTBC04	C STAP	AlarmSt	0,00					17.05 10:42:12,872 Lo Boza 110 KV Tap Transformador #4 Subiendo TAP Normal	
05-17-2021 10:42:12	872	05-17-2021 10:43:03	LoBoza	110	cCTBC04	C BTAP	AlarmSt	0,00					17.05 10:42:12,872 Lo Boza 110 KV Tap Transformador #4 Bajando TAP Normal	
05-17-2021 10:42:12	872	05-17-2021 10:43:03	LoBoza	110	cCTBC04	C STAP	AlarmSt	0,00					17.05 10:42:12 LoBoza 110 Tap Trans 1 open	
05-17-2021 10:42:12	872	05-17-2021 10:43:03	LoBoza	110	cCTBC04	C BTAP	AlarmSt	0,00					17.05 10:42:12 LoBoza 110 Tap Trans 1 open	
05-17-2021 10:42:19	401	05-17-2021 10:43:03	LoBoza	12	Cordille	Ilim	U3LimV B	3.271,40	460,00	27			17.05 10:42:19,401 Lo Boza 12 KV Alim. Cordillera Lim S3 Corriente 3271.4 by 460.0Violado	
05-17-2021 10:42:19	401	05-17-2021 10:43:03	LoBoza	12	Cordille	Ilim	U2LimV B	3.271,40	455,00	26			17.05 10:42:19,401 Lo Boza 12 KV Alim. Cordillera Lim S2 Corriente 3271.4 by 455.0Violado	
05-17-2021 10:42:19	401	05-17-2021 10:43:03	LoBoza	12	Cordille	Ilim	U1LimV B	3.271,40	452,00	25			17.05 10:42:19,401 Lo Boza 12 KV Alim. Cordillera Lim S1 Corriente 3271.4 by 452.0Violado	
05-17-2021 10:42:19	401	05-17-2021 10:42:19	LoBoza	12	Cordfc	Int1	Status	1,00					17.05 10:42:19,401 Lo Boza 12 KV Alim. Cordillera Estado del Control Descarga Subi Normado.	
05-17-2021 10:42:31	0	05-17-2021 10:43:03	LoBoza	110	cCTBC04	TAP SB	TapPos	0,00					17.05 10:42:31,000 Lo Boza 110 KV Tap Transformador #4 Posici□ambiador de 00	
05-17-2021 10:42:33	0	05-17-2021 10:43:03	LoBoza	110	cCTBC04	TAP SB	TapPos	15,00					17.05 10:42:33,000 Lo Boza 110 KV Tap Transformador #4 Posici□ambiador de 15	
05-17-2021 10:42:35	0	05-17-2021 10:43:03	LoBoza	110	cCTBC04	TAP SB	TapPos	0,00					17.05 10:42:35,000 Lo Boza 110 KV Tap Transformador #4 Posici□ambiador de 00	
05-17-2021 10:42:37	0	05-17-2021 10:43:03	LoBoza	110	cCTBC04	TAP SB	TapPos	15,00					17.05 10:42:37,000 Lo Boza 110 KV Tap Transformador #4 Posici□ambiador de 15	
05-17-2021 10:43:42	422	05-17-2021 10:44:14	LoBoza	12	RAAntill	RecoAuto	StatusEq	0,00			spg	M04B	17.05 10:43:42,422 Lo Boza 12 KV Alim. Antillanca Reco.Auto. Interruptor Desctda. RC spg M04B P	
05-17-2021 10:43:42	422	05-17-2021 10:44:14	LoBoza	12	RAAntill	RecoAuto	StatusEq	0,00					17.05 10:43:42 LoBoza 12 Alim. Ant Reco.Auto. open	
05-17-2021 10:45:22	275	05-17-2021 10:45:23	LoBoza	12	Conden2A	Int1	Status	0,00			rsj	M03P	17.05 10:45:22,275 Lo Boza 12 KV Condensador #2A Estado del Interruptor Abierto R rsj M03P P	
05-17-2021 10:45:22	275	05-17-2021 10:45:23	LoBoza	12	Cordfc	Int1	Status	1,00			rsj	M03P	17.05 10:45:22,275 Lo Boza 12 KV Alim. Cordillera Estado del Control Descarga Subi Normado. R rsj M03P P	
05-17-2021 10:45:22	275	05-17-2021 10:45:23	LoBoza	12	Cordfc	Int1	Status	0,00			rsj	M03P	17.05 10:45:22,275 Lo Boza 12 KV Alim. Cordillera Estado del Control Descarga Subi Operado R rsj M03P P	
05-17-2021 10:45:22	275	05-17-2021 10:45:23	LoBoza	12	Antifc	Int1	Status	0,00			rsj	M03P	17.05 10:45:22,275 Lo Boza 12 KV Alim. Antillanca Estado del Control Descarga Subi Operado R rsj M03P P	
05-17-2021 10:45:22	275	05-17-2021 10:45:23	LoBoza	12	Tr2	Int1	Status	0,00			rsj	M03P	17.05 10:45:22,275 Lo Boza 12 KV Traf.#2 110/12 KV Estado del Interruptor Abierto R rsj M03P P	
05-17-2021 10:45:22	275	05-17-2021 10:45:23	LoBoza	12	Antillan	Int1	Status	0,00			rsj	M03P	17.05 10:45:22,275 Lo Boza 12 KV Alim. Antillanca Estado del Interruptor Abierto R rsj M03P P	
05-17-2021 10:45:22	275	05-17-2021 10:45:23	LoBoza	12	Tr02SDAC	Int1	Status	0,00			rsj	M03P	17.05 10:45:22,275 Lo Boza 12 KV Traf.#2 110/12 Estado del Interruptor Abierto R rsj M03P P	
05-17-2021 10:45:36	420	05-17-2021 10:45:54	LoBoza	No_Volt	ALSSAA	C AL06	AlarmSt	1,00			rsj	M03P	17.05 10:45:36,420 Lo Boza No Volt SS/AA Alarma Cuadro Anuncia Alarma R rsj M03P P	
05-17-2021 10:45:41	542	05-17-2021 10:46:11	LoBoza	12	Cordille	Int1	Status	0,00			jcm1	M07P	17.05 10:45:41,542 Lo Boza 12 KV Alim. Cordillera Estado del Interruptor Abierto RC jcm1 M07P P	
05-17-2021 10:45:41	542	05-17-2021 10:46:11	LoBoza	12	Cordille	Int1	Status	0,00					17.05 10:45:41 LoBoza 12 Alim. Cor Estado del open	
05-17-2021 10:45:46	768	05-17-2021 10:45:54	LoBoza	12	Cordille	Ilim	U3LimV B	3.271,40	460,00	27	rsj	M03P	17.05 10:45:46,768 Lo Boza 12 KV Alim. Cordillera Lim S3 Corriente 3271.4 by 460.0Violado R rsj M03P P	
05-17-2021 10:45:46	768	05-17-2021 10:45:54	LoBoza	12	Cordille	Ilim	U2LimV B	3.271,40	455,00	26	rsj	M03P	17.05 10:45:46,768 Lo Boza 12 KV Alim. Cordillera Lim S2 Corriente 3271.4 by 455.0Violado R rsj M03P P	
05-17-2021 10:45:46	768	05-17-2021 10:45:54	LoBoza	12	Cordille	Ilim	U1LimV B	3.271,40	452,00	25	rsj	M03P	17.05 10:45:46,768 Lo Boza 12 KV Alim. Cordillera Lim S1 Corriente 3271.4 by 452.0Violado R rsj M03P P	
05-17-2021 10:45:46	768	05-17-2021 10:45:54	LoBoza	12	cTr04	Ilim	U3LimV B	2.940,00	2.500,00	27	rsj	M03P	17.05 10:45:46,768 Lo Boza 12 KV Traf.#4 110/12 KV Lim S3 Corriente 2940.0 by 2500.0Violado R rsj M03P P	
05-17-2021 10:45:46	768	05-17-2021 10:45:54	LoBoza	12	cTr04	Ilim	U2LimV B	2.940,00	2.450,00	26	rsj	M03P	17.05 10:45:46,768 Lo Boza 12 KV Traf.#4 110/12 KV Lim S2 Corriente 2940.0 by 2450.0Violado R rsj M03P P	
05-17-2021 10:45:46	768	05-17-2021 10:45:54	LoBoza	12	cTr04	Ilim	U1LimV B	2.940,00	2.400,00	25	rsj	M03P	17.05 10:45:46,768 Lo Boza 12 KV Traf.#4 110/12 KV Lim S1 Corriente 2940.0 by 2400.0Violado R rsj M03P P	
05-17-2021 10:45:46	768	05-17-2021 10:45:54	LoBoza	12	cTr04	Ilim	U3LimV B	1.365,00	2.500,00	27	rsj	M03P	17.05 10:45:46,768 Lo Boza 12 KV Traf.#4 110/12 KV Lim S3 Corriente 1365.0 by 2500.0Normal R rsj M03P P	
05-17-2021 10:45:46	768	05-17-2021 10:45:54	LoBoza	12	cTr04	Ilim	U2LimV B	1.365,00	2.450,00	26	rsj	M03P	17.05 10:45:46,768 Lo Boza 12 KV Traf.#4 110/12 KV Lim S2 Corriente 1365.0 by 2450.0Normal R rsj M03P P	
05-17-2021 10:45:46	768	05-17-2021 10:45:54	LoBoza	12	cTr04	Ilim	U1LimV B	1.365,00	2.400,00	25	rsj	M03P	17.05 10:45:46,768 Lo Boza 12 KV Traf.#4 110/12 KV Lim S1 Corriente 1365.0 by 2400.0Normal R rsj M03P P	
05-17-2021 10:50:00	145	05-17-2021 10:50:10	LoBoza	12	Antifc	Int1	Status	1,00					17.05 10:50:00,145 Lo Boza 12 KV Alim. Antillanca Estado del Control Descarga Subi Normado.	
05-17-2021 10:50:28	786	05-17-2021 10:51:09	LoBoza	No_Volt	ALSSAA	C_AL06	AlarmSt	0,00					17.05 10:50:28,786 Lo Boza No_Volt SS/AA Alarma Cuadro Anuncia Normal	
05-17-2021 10:50:28	786	05-17-2021 10:51:09	LoBoza	No_Volt	ALSSAA	C_AL06	AlarmSt	0,00					17.05 10:50:28 LoBoza No_V SS/AA Alarma Cuadro Anunci open	
05-17-2021 10:52:35	340	05-17-2021 10:53:03	LoBoza	12	AL BPS2	C RMB2	AlarmFl	0,00					17.05 10:52:35,340 Lo Boza 12 KV Barra Principal #2 Rele Maestro Barra 2 Normal	
05-17-2021 10:52:35	340	05-17-2021 10:53:03	LoBoza	12	AL BPS2	C RMB2	AlarmFl	0,00					17.05 10:52:35 LoBoza 12 Barra Pri Rele Maestro Barra 2 open	
05-17-2021 10:53:03	986	05-17-2021 10:53:33	LoBoza	12	Tr2	Int1	Status	1,00			jcm1	M07P	17.05 10:53:03,986 Lo Boza 12 KV Traf.#2 110/12 KV Estado del Interruptor Cerrado RC jcm1 M07P P	
05-17-2021 10:53:03	986	05-17-2021 10:53:33	LoBoza	12	Tr2	Int1	Status	1,00					17.05 10:53:03 LoBoza 12 Traf.#2 1 Estado del close	
05-17-2021 10:53:07	928	05-17-2021 10:53:33	LoBoza	12	AL_BPS2	C_RMB2	AlarmFl	1,00					17.05 10:53:07,928 Lo Boza 12 KV Barra Principal #2 Rele Maestro Barra 2 Operado	
05-17-2021 10:53:07	928	05-17-2021 10:53:33	LoBoza	12	AL_BPS2	C_RMB2	AlarmFl	1,00					17.05 10:53:07 LoBoza 12 Barra Pri Rele Maestro Barra 2 close	
05-17-2021 10:53:07	954	05-17-2021 10:53:33	LoBoza	12	Tr2	Int1	Status	0,00					17.05 10:53:07,954 Lo Boza 12 KV Traf.#2 110/12 KV Estado del Interruptor Abierto	
05-17-2021 10:53:07	954	05-17-2021 10:54:07	LoBoza	12	Tr2	Int1	Status	0,00					17.05 10:53:07 LoBoza 12 Traf.#2 1 Estado del open	
05-17-2021 10:53:28	792	05-17-2021 10:53:33	LoBoza	12	Tr02SDAC	Int1	Status	1,00					17.05 10:53:28,792 Lo Boza 12 KV Traf.#2 110/12 Estado del Interruptor Cerrado	
05-17-2021 10:53:31	392	05-17-2021 10:53:33	LoBoza	12	Cordille	Ilim	U3LimV B	9,90	460,00	27			17.05 10:53:31,392 Lo Boza 12 KV Alim. Cordillera Lim S3 Corriente 9.9 by 460.0Normal	
05-17-2021 10:53:31	392	05-17-2021 10:53:33	LoBoza	12	Cordille	Ilim	U2LimV B	9,90	455,00	26			17.05 10:53:31,392 Lo Boza 12 KV Alim. Cordillera Lim S2 Corriente 9.9 by 455.0Normal	
05-17-2021 10:53:31	392	05-17-2021 10:53:33	LoBoza	12	Cordille	Ilim	U1LimV B	9,90	452,00	25			17.05 10:53:31,392 Lo Boza 12 KV Alim. Cordillera Lim S1 Corriente 9.9 by 452.0Normal	
05-17-2021 10:53:31	392	05-17-2021 10:53:33	LoBoza	12	Cordfc	Int1	Status	0,00					17.05 10:53:31,392 Lo Boza 12 KV Alim. Cordillera Estado del Control Descarga Subi Operado	
05-17-2021 10:53:32	744	05-17-2021 10:54:07	LoBoza	12	Tr02SDAC	Int1	Status	0,00					17.05 10:53:32,744 Lo Boza 12 KV Traf.#2 110/12 Estado del Interruptor Abierto	
05-17-2021 10:53:40	145	05-17-2021 10:54:07	LoBoza	12	Tr2	Ilim	U3LimV B	1.794,00	1.120,00	27			17.05 10:53:40,145 Lo Boza 12 KV Traf.#2 110/12 KV Lim S3 Corriente 1794.0 by 1120.0Violado	
05-17-2021 10:53:40	145	05-17-2021 10:54:07	LoBoza	12	Tr2	Ilim	U1LimV B	1.794,00	1.080,00	25			17.05 10:53:40,145 Lo Boza 12 KV Traf.#2 110/12 KV Lim S1 Corriente 1794.0 by 1080.0Violado	
05-17-2021 10:53:40	145	05-17-2021 10:54:07	LoBoza	12	Tr2	Ilim	U2LimV B	1.794,00	1.100,00	26			17.05 10:53:40,145 Lo Boza 12 KV Traf.#2 110/12 KV Lim S2 Corriente 1794.0 by 1100.0Violado	
05-17-2021 10:53:49	910	05-17-2021 10:54:07	LoBoza	12	Tr2	Int1	Status	0,00			jcm1	M07P	17.05 10:53:49,910 Lo Boza 12 KV Traf.#2 110/12 KV Estado del Interruptor Abierto R jcm1 M07P P	
05-17-2021 10:54:30	207	05-17-2021 10:54:38	LoBoza	12	Cordille	Ilim	U3LimV B	9,90	460,00	27	jcm1	M07P	17.05 10:54:30,207 Lo Boza 12 KV Alim. Cordillera Lim S3 Corriente 9.9 by 460.0Normal R jcm1 M07P P	
05-17-2021 10:54:30	207	05-17-2021 10:54:38	LoBoza	12	Cordille	Ilim	U2LimV B	9,90	455,00	26	jcm1	M07P	17.05 10:54:30,207 Lo Boza 12 KV Alim. Cordillera Lim S2 Corriente 9.9 by 455.0Normal R jcm1 M07P P	
05-17-2021 10:54:30	207	05-17-2021 10:54:38	LoBoza	12	Cordille	Ilim	U1LimV B	9,90	452,00	25	jcm1	M07P	17.05 10:54:30,207 Lo Boza 12 KV Alim. Cordillera Lim S1 Corriente 9.9 by 452.0Normal R jcm1 M07P P	
05-17-2021 10:54:30	207	05-17-2021 10:54:38	LoBoza	12	Tr2	Ilim	U3LimV B	1.794,00	1.120,00	27	jcm1	M07P	17.05 10:54:30,207 Lo Boza 12 KV Traf.#2 110/12 KV Lim S3 Corriente 1794.0 by 1120.0Violado R jcm1 M07P P	
05-17-2021 10:54:30	207	05-17-2021 10:54:38	LoBoza	12	Tr2	Ilim	U1LimV B	1.794,00	1.080,00	25	jcm1	M07P	17.05 10:54:30,207 Lo Boza 12 KV Traf.#2 110/12 KV Lim S1 Corriente 1794.0 by 1080.0Violado R jcm1 M07P P	
05-17-2021 10:54:30	207	05-17-2021 10:54:38	LoBoza	12	Tr2	Ilim	U2LimV B	1.794,00	1.100,00	26	jcm1	M07P	17.05 10:54:30,207 Lo Boza 12 KV Traf.#2 110/12 KV Lim S2 Corriente 1794.0 by 1100.0Violado R jcm1 M07P P	
05-17-2021 10:54:33	375	05-17-2021 10:54:38	LoBoza	12	Cordille	Ilim	U3LimV B	2.544,40	460,00	27			17.05 10:54:33,375 Lo Boza 12 KV Alim. Cordillera Lim S3 Corriente 2544.4 by 460.0Violado	
05-17-2021 10:54:33	375	05-17-2021 10:54:38	LoBoza	12	Cordille	Ilim	U2LimV B	2.544,40	455,00	26			17.05 10:54:33,375 Lo Boza 12 KV Alim. Cordillera Lim S2 Corriente 2544.4 by 455.0Violado	
05-17-2021 10:54:33	375	05-17-2021 10:54:38	LoBoza	12	Cordille	Ilim	U1LimV B	2.544,40	452,00	25			17.05 10:54:33,375 Lo Boza 12 KV Alim. Cordillera Lim S1 Corriente 2544.4 by 452.0Violado	
05-17-2021 10:54:33	375	05-17-2021 10:54:38	LoBoza	12	Cordfc	Int1	Status	1,00					17.05 10:54:33,375 Lo Boza 12 KV Alim. Cordillera Estado del Control Descarga Subi Normado.	

INTERNAL

05-17-2021 10:54:52	877	05-17-2021 10:55:11	LoBoza	12	Cordfc	Int1	Status	1,00			rsj	M03P	17.05 10:54:52,877 Lo Boza 12 KV Alim. Cordillera Estado del Control Descarga Subi Normado. R rsj M03P P	
05-17-2021 10:54:52	877	05-17-2021 10:55:11	LoBoza	12	Cordfc	Int1	Status	0,00			rsj	M03P	17.05 10:54:52,877 Lo Boza 12 KV Alim. Cordillera Estado del Control Descarga Subi Operado R rsj M03P P	
05-17-2021 10:54:52	877	05-17-2021 10:55:11	LoBoza	12	Antifc	Int1	Status	1,00			rsj	M03P	17.05 10:54:52,877 Lo Boza 12 KV Alim. Antillanca Estado del Control Descarga Subi Normado. R rsj M03P P	
05-17-2021 10:54:52	877	05-17-2021 10:55:11	LoBoza	12	Tr02SDAC	Int1	Status	0,00			rsj	M03P	17.05 10:54:52,877 Lo Boza 12 KV Traf.#2 110/12 Estado del Interruptor Abierto R rsj M03P P	
05-17-2021 10:54:52	877	05-17-2021 10:55:11	LoBoza	12	Tr02SDAC	Int1	Status	1,00			rsj	M03P	17.05 10:54:52,877 Lo Boza 12 KV Traf.#2 110/12 Estado del Interruptor Cerrado R rsj M03P P	
05-17-2021 10:55:09	999	05-17-2021 10:55:11	LoBoza	12	Cordille	Ilim	U3LimV_B	2.544,40	460,00	27	rsj	M03P	17.05 10:55:09,999 Lo Boza 12 KV Alim. Cordillera Lim S3 Corriente 2544.4 by 460.0Violado R rsj M03P P	
05-17-2021 10:55:09	999	05-17-2021 10:55:11	LoBoza	12	Cordille	Ilim	U2LimV_B	2.544,40	455,00	26	rsj	M03P	17.05 10:55:09,999 Lo Boza 12 KV Alim. Cordillera Lim S2 Corriente 2544.4 by 455.0Violado R rsj M03P P	
05-17-2021 10:55:09	999	05-17-2021 10:55:11	LoBoza	12	Cordille	Ilim	U1LimV_B	2.544,40	452,00	25	rsj	M03P	17.05 10:55:09,999 Lo Boza 12 KV Alim. Cordillera Lim S1 Corriente 2544.4 by 452.0Violado R rsj M03P P	
05-17-2021 11:00:30	0	05-17-2021 11:00:37	LoBoza	23	ACLAfc	Int1	Status	1,00					17.05 11:00:30,000 Lo Boza 23 KV Alim. Aguas Claras Estado del Control Descarga Subi Normado.	
05-17-2021 11:00:38	407	05-17-2021 11:00:54	LoBoza	23	ACLAfc	Int1	Status	1,00			rsj	M03P	17.05 11:00:38,407 Lo Boza 23 KV Alim. Aguas Claras Estado del Control Descarga Subi Normado. R rsj M03P P	
05-17-2021 11:12:36	961	05-17-2021 11:12:37	LoBoza	12	Comodoro	Desc3	Status	0,00			jcm1	M07P	17.05 11:12:36,961 Lo Boza 12 KV Alim. Comodoro Estado del Desc. L/BA Abierto MU jcm1 M07P P	
05-17-2021 11:12:42	918	05-17-2021 11:12:48	LoBoza	12	Tr2	Desc2	Status	0,00			jcm1	M07P	17.05 11:12:42,918 Lo Boza 12 KV Traf.#2 110/12 KV Estado del Desc. L/BA Abierto MU jcm1 M07P P	
05-17-2021 11:24:21	683	05-17-2021 11:24:28	LoBoza	12	Comodoro	Desc1	Status	1,00			jcm1	M07P	17.05 11:24:21,683 Lo Boza 12 KV Alim. Comodoro Estado del Desc. L/BP2 Cerrado MU jcm1 M07P P	
05-17-2021 11:24:24	605	05-17-2021 11:24:28	LoBoza	12	Comodoro	Desc2	Status	1,00			jcm1	M07P	17.05 11:24:24,605 Lo Boza 12 KV Alim. Comodoro Estado del Desc. L/Alim. Cerrado MU jcm1 M07P P	
05-17-2021 11:24:41	249	05-17-2021 11:25:19	LoBoza	12	AL_BPS2	C_RMB2	AlarmFl	0,00					17.05 11:24:41,249 Lo Boza 12 KV Barra Principal #2 Rele Maestro Barra 2 Normal	
05-17-2021 11:24:41	249	05-17-2021 11:25:19	LoBoza	12	AL_BPS2	C_RMB2	AlarmFl	0,00					17.05 11:24:41 LoBoza 12 Barra Pri Rele Maestro Barra 2 open	
05-17-2021 11:26:36	70	05-17-2021 11:27:03	LoBoza	12	AL_BPS2	C_RBV2	AlarmFl	0,00					17.05 11:26:36,070 Lo Boza 12 KV Barra Principal #2 Rele Bajo Voltaje Bar Normal	
05-17-2021 11:26:36	70	05-17-2021 11:27:03	LoBoza	12	AL_BPS2	C_RBV2	AlarmFl	0,00					17.05 11:26:36 LoBoza 12 Barra Pri Rele Bajo Voltaje Ba open	
05-17-2021 11:26:36	72	05-17-2021 11:27:03	LoBoza	12	Tr2	Int1	Status	1,00			jcm1	M07P	17.05 11:26:36,072 Lo Boza 12 KV Traf.#2 110/12 KV Estado del Interruptor Cerrado RC jcm1 M07P P	
05-17-2021 11:26:36	72	05-17-2021 11:27:03	LoBoza	12	Tr2	Int1	Status	1,00					17.05 11:26:36 LoBoza 12 Traf.#2 1 Estado del close	
05-17-2021 11:27:00	885	05-17-2021 11:27:03	LoBoza	12	Tr02SDAC	Int1	Status	1,00					17.05 11:27:00,885 Lo Boza 12 KV Traf.#2 110/12 Estado del Interruptor Cerrado	
05-17-2021 11:27:03	401	05-17-2021 11:27:17	LoBoza	12	Cordille	Ilim	U3LimV_B	15,50	460,00	27			17.05 11:27:03,401 Lo Boza 12 KV Alim. Cordillera Lim S3 Corriente 15.5 by 460.0Normal	
05-17-2021 11:27:03	401	05-17-2021 11:27:17	LoBoza	12	Cordille	Ilim	U2LimV_B	15,50	455,00	26			17.05 11:27:03,401 Lo Boza 12 KV Alim. Cordillera Lim S2 Corriente 15.5 by 455.0Normal	
05-17-2021 11:27:03	401	05-17-2021 11:27:17	LoBoza	12	Cordille	Ilim	U1LimV_B	15,50	452,00	25			17.05 11:27:03,401 Lo Boza 12 KV Alim. Cordillera Lim S1 Corriente 15.5 by 452.0Normal	
05-17-2021 11:27:03	401	05-17-2021 11:27:17	LoBoza	12	Cordfc	Int1	Status	0,00					17.05 11:27:03,401 Lo Boza 12 KV Alim. Cordillera Estado del Control Descarga Subi Operado	
05-17-2021 11:27:04	151	05-17-2021 11:27:17	LoBoza	12	Tr2	Ilim	U3LimV_B	15,90	1.120,00	27			17.05 11:27:04,151 Lo Boza 12 KV Traf.#2 110/12 KV Lim S3 Corriente 15.9 by 1120.0Normal	
05-17-2021 11:27:04	151	05-17-2021 11:27:17	LoBoza	12	Tr2	Ilim	U1LimV_B	15,90	1.080,00	25			17.05 11:27:04,151 Lo Boza 12 KV Traf.#2 110/12 KV Lim S1 Corriente 15.9 by 1080.0Normal	
05-17-2021 11:27:04	151	05-17-2021 11:27:17	LoBoza	12	Tr2	Ilim	U2LimV_B	15,90	1.100,00	26			17.05 11:27:04,151 Lo Boza 12 KV Traf.#2 110/12 KV Lim S2 Corriente 15.9 by 1100.0Normal	
05-17-2021 11:27:17	998	05-17-2021 11:27:47	LoBoza	12	Cordfc	Int1	Status	0,00			rsj	M03P	17.05 11:27:17,998 Lo Boza 12 KV Alim. Cordillera Estado del Control Descarga Subi Operado R rsj M03P P	
05-17-2021 11:27:17	998	05-17-2021 11:27:47	LoBoza	12	Tr02SDAC	Int1	Status	1,00			rsj	M03P	17.05 11:27:17,998 Lo Boza 12 KV Traf.#2 110/12 Estado del Interruptor Cerrado R rsj M03P P	
05-17-2021 11:28:02	899	05-17-2021 11:28:20	LoBoza	12	Cordille	Ilim	U3LimV_B	15,50	460,00	27	rsj	M03P	17.05 11:28:02,899 Lo Boza 12 KV Alim. Cordillera Lim S3 Corriente 15.5 by 460.0Normal R rsj M03P P	
05-17-2021 11:28:02	899	05-17-2021 11:28:20	LoBoza	12	Cordille	Ilim	U2LimV_B	15,50	455,00	26	rsj	M03P	17.05 11:28:02,899 Lo Boza 12 KV Alim. Cordillera Lim S2 Corriente 15.5 by 455.0Normal R rsj M03P P	
05-17-2021 11:28:02	899	05-17-2021 11:28:20	LoBoza	12	Cordille	Ilim	U1LimV_B	15,50	452,00	25	rsj	M03P	17.05 11:28:02,899 Lo Boza 12 KV Alim. Cordillera Lim S1 Corriente 15.5 by 452.0Normal R rsj M03P P	
05-17-2021 11:28:02	899	05-17-2021 11:28:20	LoBoza	12	Tr2	Ilim	U3LimV_B	15,90	1.120,00	27	rsj	M03P	17.05 11:28:02,899 Lo Boza 12 KV Traf.#2 110/12 KV Lim S3 Corriente 15.9 by 1120.0Normal R rsj M03P P	
05-17-2021 11:28:02	899	05-17-2021 11:28:20	LoBoza	12	Tr2	Ilim	U1LimV_B	15,90	1.080,00	25	rsj	M03P	17.05 11:28:02,899 Lo Boza 12 KV Traf.#2 110/12 KV Lim S1 Corriente 15.9 by 1080.0Normal R rsj M03P P	
05-17-2021 11:28:02	899	05-17-2021 11:28:20	LoBoza	12	Tr2	Ilim	U2LimV_B	15,90	1.100,00	26	rsj	M03P	17.05 11:28:02,899 Lo Boza 12 KV Traf.#2 110/12 KV Lim S2 Corriente 15.9 by 1100.0Normal R rsj M03P P	
05-17-2021 11:35:01	402	05-17-2021 11:35:07	LoBoza	12	Cordfc	Int1	Status	1,00					17.05 11:35:01,402 Lo Boza 12 KV Alim. Cordillera Estado del Control Descarga Subi Normado.	
05-17-2021 11:38:21	457	05-17-2021 11:39:00	LoBoza	12	Cordfc	Int1	Status	1,00			jcm1	M07P	17.05 11:38:21,457 Lo Boza 12 KV Alim. Cordillera Estado del Control Descarga Subi Normado. R jcm1 M07P P	
05-17-2021 11:40:21	0	05-17-2021 11:40:58	LoBoza	110	cCTBC2	TAP_SB	TapPos	6,00					17.05 11:40:21,000 Lo Boza 110 KV Tap Transformador #2 Posici□ambiador de 06	
05-17-2021 11:40:49	0	05-17-2021 11:40:58	LoBoza	110	cCTBC2	TAP_SB	TapPos	7,00					17.05 11:40:49,000 Lo Boza 110 KV Tap Transformador #2 Posici□ambiador de 07	
05-17-2021 11:45:34	430	05-17-2021 11:46:05	LoBoza	12	RACordil	RecoAuto	StatusEq	0,00			jcm1	M07P	17.05 11:45:34,430 Lo Boza 12 KV Alim. Cordillera Reco.Auto. Interruptor Desctda. RC jcm1 M07P P	
05-17-2021 11:45:34	430	05-17-2021 11:46:05	LoBoza	12	RACordil	RecoAuto	StatusEq	0,00					17.05 11:45:34 LoBoza 12 Alim. Cor Reco.Auto. open	
05-17-2021 11:54:16	542	05-17-2021 11:54:52	LoBoza	12	AL_BPS2	C_TMPP	AlarmSt	1,00					17.05 11:54:16,542 Lo Boza 12 KV Barra Principal #2 Termomagnetico Potenc Operado	
05-17-2021 11:54:16	542	05-17-2021 11:54:52	LoBoza	12	AL_BPS2	C_TMPP	AlarmSt	1,00					17.05 11:54:16 LoBoza 12 Barra Pri 1 Operado	
05-17-2021 11:54:16	545	05-17-2021 11:54:52	LoBoza	12	AL_BPS2	C_RBV2	AlarmFl	1,00					17.05 11:54:16,545 Lo Boza 12 KV Barra Principal #2 Rele Bajo Voltaje Bar Operado	
05-17-2021 11:54:16	545	05-17-2021 11:54:52	LoBoza	12	AL_BPS2	C_RBV2	AlarmFl	1,00					17.05 11:54:16 LoBoza 12 Barra Pri Rele Bajo Voltaje Ba close	
05-17-2021 11:54:16	554	05-17-2021 11:54:52	LoBoza	No_Volt	ALSSAA	C_AL06	AlarmSt	1,00					17.05 11:54:16,554 Lo Boza No Volt SS/AA Alarma Cuadro Anuncia Alarma	
05-17-2021 11:54:16	554	05-17-2021 11:54:52	LoBoza	No_Volt	ALSSAA	C_AL06	AlarmSt	1,00					17.05 11:54:16 LoBoza No_V SS/AA Alarma Cuadro Anunci close	
05-17-2021 11:54:26	618	05-17-2021 11:54:52	LoBoza	12	IntCon2A	C_RSC	AlarmFl	1,00					17.05 11:54:26,618 Lo Boza 12 KV Int.Condensador #2A Rele Sobre Corriente Operado	
05-17-2021 11:54:26	618	05-17-2021 11:54:52	LoBoza	12	IntCon2A	C_RSC	AlarmFl	1,00					17.05 11:54:26 LoBoza 12 Int.Conde Rele Sobre Corriente close	
05-17-2021 11:54:26	738	05-17-2021 11:54:52	LoBoza	12	IntCon2A	C_RSC	AlarmFl	0,00					17.05 11:54:26,738 Lo Boza 12 KV Int.Condensador #2A Rele Sobre Corriente Normal	
05-17-2021 11:54:26	738	05-17-2021 11:54:52	LoBoza	12	IntCon2A	C_RSC	AlarmFl	0,00					17.05 11:54:26 LoBoza 12 Int.Conde Rele Sobre Corriente open	
05-17-2021 11:54:47	392	05-17-2021 11:54:52	LoBoza	12	Cordfc	Int1	Status	0,00					17.05 11:54:47,392 Lo Boza 12 KV Alim. Cordillera Estado del Control Descarga Subi Operado	
05-17-2021 11:54:54	719	05-17-2021 11:55:18	LoBoza	12	Cordfc	Int1	Status	0,00			rsj	M03P	17.05 11:54:54,719 Lo Boza 12 KV Alim. Cordillera Estado del Control Descarga Subi Operado R rsj M03P P	
05-17-2021 11:55:41	369	05-17-2021 11:55:42	LoBoza	12	Cordille	Ilim	U3LimV_B	2.540,30	460,00	27			17.05 11:55:41,369 Lo Boza 12 KV Alim. Cordillera Lim S3 Corriente 2540.3 by 460.0Violado	
05-17-2021 11:55:41	369	05-17-2021 11:55:42	LoBoza	12	Cordille	Ilim	U2LimV_B	2.540,30	455,00	26			17.05 11:55:41,369 Lo Boza 12 KV Alim. Cordillera Lim S2 Corriente 2540.3 by 455.0Violado	
05-17-2021 11:55:41	369	05-17-2021 11:55:42	LoBoza	12	Cordille	Ilim	U1LimV_B	2.540,30	452,00	25			17.05 11:55:41,369 Lo Boza 12 KV Alim. Cordillera Lim S1 Corriente 2540.3 by 452.0Violado	
05-17-2021 11:55:41	369	05-17-2021 11:55:42	LoBoza	12	Cordfc	Int1	Status	1,00					17.05 11:55:41,369 Lo Boza 12 KV Alim. Cordillera Estado del Control Descarga Subi Normado.	
05-17-2021 11:56:04	835	05-17-2021 11:56:15	LoBoza	12	Cordfc	Int1	Status	1,00			rsj	M03P	17.05 11:56:04,835 Lo Boza 12 KV Alim. Cordillera Estado del Control Descarga Subi Normado. R rsj M03P P	
05-17-2021 11:56:19	486	05-17-2021 11:56:29	LoBoza	12	Cordille	Ilim	U3LimV_B	2.540,30	460,00	27	rsj	M03P	17.05 11:56:19,486 Lo Boza 12 KV Alim. Cordillera Lim S3 Corriente 2540.3 by 460.0Violado R rsj M03P P	
05-17-2021 11:56:19	486	05-17-2021 11:56:29	LoBoza	12	Cordille	Ilim	U2LimV_B	2.540,30	455,00	26	rsj	M03P	17.05 11:56:19,486 Lo Boza 12 KV Alim. Cordillera Lim S2 Corriente 2540.3 by 455.0Violado R rsj M03P P	
05-17-2021 11:56:19	486	05-17-2021 11:56:29	LoBoza	12	Cordille	Ilim	U1LimV_B	2.540,30	452,00	25	rsj	M03P	17.05 11:56:19,486 Lo Boza 12 KV Alim. Cordillera Lim S1 Corriente 2540.3 by 452.0Violado R rsj M03P P	
05-17-2021 11:56:39	727	05-17-2021 11:56:48	LoBoza	12	AL_BPS2	C_TMPP	AlarmSt	1,00			rsj	M03P	17.05 11:56:39,727 Lo Boza 12 KV Barra Principal #2 Termomagnetico Potenc Operado R rsj M03P P	
05-17-2021 11:56:39	727	05-17-2021 11:56:48	LoBoza	No_Volt	ALSSAA	C_AL06	AlarmSt	1,00			rsj	M03P	17.05 11:56:39,727 Lo Boza No Volt SS/AA Alarma Cuadro Anuncia Alarma R rsj M03P P	
05-17-2021 12:00:52	113	05-17-2021 12:01:19	LoBoza	No_Volt	ALSSAA	C_AL06	AlarmSt	0,00					17.05 12:00:52,113 Lo Boza No Volt SS/AA Alarma Cuadro Anuncia Normal	
05-17-2021 12:00:52	113	05-17-2021 12:01:19	LoBoza	No_Volt	ALSSAA	C_AL06	AlarmSt	0,00					17.05 12:00:52 LoBoza No_V SS/AA Alarma Cuadro Anunci open	
05-17-2021 12:13:23	719	05-17-2021 12:14:23	LoBoza	12	Cordille	Int1	Status	1,00			jcm1	M07P	17.05 12:13:23,719 Lo Boza 12 KV Alim. Cordillera Estado del Interruptor Cerrado RC jcm1 M07P P	
05-17-2021 12:13:23	719	05-17-2021 12:14:23	LoBoza	12	Cordille	Int1	Status	1,00					17.05 12:13:23 LoBoza 12 Alim. Cor Estado del close	
05-17-2021 12:17:27	0	05-17-2021 12:17:31	LoBoza	110	cCTBC2	TAP_SB	TapPos	6,00					17.05 12:17:27,000 Lo Boza 110 KV Tap Transformador #2 Posici□ambiador de 06	
05-17-2021 12:17:45	0	05-17-2021 12:17:52	LoBoza	110	cCTBC2	TAP_SB	TapPos	7,00					17.05 12:17:45,000 Lo Boza 110 KV Tap Transformador #2 Posici□ambiador de 07	
05-17-2021 12:17:49	0	05-17-2021 12:17:52	LoBoza	110	cCTBC2	TAP_SB	TapPos	6,00					17.05 12:17:49,000 Lo Boza 110 KV Tap Transformador #2 Posici□ambiador de 06	
05-17-2021 12:18:03	0	05-17-2021 12:18:04	LoBoza	110	cCTBC2	TAP_SB	TapPos	7,00					17.05 12:18:03,000 Lo Boza 110 KV Tap Transformador #2 Posici□ambiador de 07	
05-17-2021 12:19:39	0	05-17-2021 12:19:41	LoBoza	110	cCTBC2	TAP_SB	TapPos	6,00					17.05 12:19:39,000 Lo Boza 110 KV Tap Transformador #2 Posici□ambiador de 06	
05-17-2021 12:19:51	0	05-17-2021 12:19:53	LoBoza	110	cCTBC2	TAP_SB	TapPos	7,00					17.05 12:19:51,000 Lo Boza 110 KV Tap Transformador #2 Posici□ambiador de 07	
05-17-2021 13:04:38	430	05-17-2021 13:05:05	LoBoza	12	IntAga	C_RSF	AlarmFl	1,00					17.05 13:04:38,430 Lo Boza 12 KV Int.Alim. Aga Rele S/C Fases Operado	
05-17-2021 13:04:38	430	05-17-2021 13:05:05	LoBoza	12	IntAga	C_RSF	AlarmFl	1,00					17.05 13:04:38 LoBoza 12 Int.Alim. Rele S/C Fases close	
05-17-2021 13:04:38	434	05-17-2021 13:05:05	LoBoza	12	IntLBris	C_RSF	AlarmFl	1,00					17.05 13:04:38,434 Lo Boza 12 KV Int.Alim. Las Brisas Rele S/C Fases Operado	
05-17-2021 13:04:38	434	05-17-2021 13:05:05	LoBoza	12	IntLBris	C_RSF	AlarmFl	1,00					17.05 13:04:38 LoBoza 12 Int.Alim. Rele S/C Fases close	
05-17-2021 13:04:38	445	05-17-2021 13:05:05	LoBoza	12	IntAB4T4	C_RSF	AlarmFl	1,00					17.05 13:04:38,445 Lo Boza 12 KV Int.Trafo#4 a BP#4 Rele S/C Fases Operado	
05-17-2021 13:04:38	445	05-17-2021 13:05:05	LoBoza	12	IntAB4T4	C_RSF	AlarmFl	1,00					17.05 13:04:38 LoBoza 12 Int.Trafo Rele S/C Fases close	
05-17-2021 13:04:38	450	05-17-2021 13:05:05	LoBoza	110	AL_Tr04B	C_RSC	AlarmFl	1,00					17.05 13:04:38,450 Lo Boza 110 KV Tr.#4(Prot.Respaldo) Rele Sobre Corriente Operado	
05-17-2021 13:04:38	450	05-17-2021 13:05:05	LoBoza	110	AL_Tr04B	C_RSC	AlarmFl	1,00					17.05 13:04:38 LoBoza 110 Tr.#4(Pro Rele Sobre Corriente close	
05-17-2021 13:04:38	491	05-17-2021 13:05:05	LoBoza	12	IntAga	C_RSF	AlarmFl	0,00					17.05 13:04:38,491 Lo Boza 12 KV Int.Alim. Aga Rele S/C Fases Normal	
05-17-2021 13:04:38	491	05-17-2021 13:05:05	LoBoza	12	IntAga	C_RSF	AlarmFl	0,00					17.05 13:04:38 LoBoza 12 Int.Alim. Rele S/C Fases open	
05-17-2021 13:04:38	494	05-17-2021 13:05:05	LoBoza	12	IntLBris	C_RSF	AlarmFl	0,00					17.05 13:04:38,494 Lo Boza 12 KV Int.Alim. Las Brisas Rele S/C Fases Normal	
05-17-2021 13:04:38	494	05-17-2021 13:05:05	LoBoza	12	IntLBris	C_RSF	AlarmFl	0,00					17.05 13:04:38 LoBoza 12 Int.Alim. Rele S/C Fases open	
05-17-2021 13:04:38	495	05-17-2021 13:05:05	LoBoza	12	IntAB4T4	C_RSF	AlarmFl	0,00					17.05 13:04:38,495 Lo Boza 12 KV Int.Trafo#4 a BP#4 Rele S/C Fases Normal	
05-17-2021 13:04:38	495	05-17-2021 13:05:05	LoBoza	12	IntAB4T4	C_RSF	AlarmFl	0,00					17.05 13:04:38 LoBoza 12 Int.Trafo Rele S/C Fases open	
05-17-2021 13:04:38	495	05-17-2021 13:05:05	LoBoza	No_Volt	ALSSAA	C_AL06	AlarmSt	1,00					17.05 13:04:38,495 Lo Boza No Volt SS/AA Alarma Cuadro Anuncia Alarma	
05-17-2021 13:04:38	495	05-17-2021 13:05:05	LoBoza	No_Volt	ALSSAA	C_AL06	AlarmSt	1,00					17.05 13:04:38 LoBoza No_V SS/AA Alarma Cuadro Anunci close	
05-17-2021 13:04:38	500	05-17-2021 13:05:05	LoBoza	110	AL_Tr04B	C_RSC	AlarmFl	0,00					17.05 13:04:38,500 Lo Boza 110 KV Tr.#4(Prot.Respaldo) Rele Sobre Corriente Normal	
05-17-2021 13:04:38	500	05-17-2021 13:05:05	LoBoza	110	AL_Tr04B	C_RSC	AlarmFl	0,00					17.05 13:04:38 LoBoza 110 Tr.#4(Pro Rele Sobre Corriente open	
05-17-2021 13:04:41	439	05-17-2021 13:05:07	LoBoza	No_Volt	ALSSAA	C_AL07	AlarmSt	1,00					17.05 13:04:41,439 Lo Boza No Volt SS/AA Bajo VCC Baterias de Alarma	
05-17-2021 13:04:41	439	05-17-2021 13:05:07	LoBoza	No_Volt	ALSSAA	C_AL07	AlarmSt	1,00					17.05 13:04:41 LoBoza No_V SS/AA Bajo VCC Baterias de close	
05-17-2021 13:04:53	324	05-17-2021 13:05:24	LoBoza	No_Volt	ALSSAA	C_AL07	AlarmSt	0,00					17.05 13:04:53,324 Lo Boza No Volt SS/AA Bajo VCC Baterias de Normal	
05-17-2021 13:04:53	324	05-17-2021 13:05:24	LoBoza	No_Volt	ALSSAA	C_AL07	AlarmSt	0,00					17.05 13:04:53 LoBoza No_V SS/AA Bajo VCC Baterias de open	
05-17-2021 13:05:09	397	05-17-2021 13:05:09	LoBoza	12	Raulfc	Int1	Status	0,00					17.05 13:05:09,397 Lo Boza 12 KV Alim. Los Raulies Estado del Control Descarga Subi Operado	
05-17-2021 13:05:10	149	05-17-2021 13:05:14	LoBoza	12	BPS1	Vlim	U1LimV_B	12,60	12,60	25			17.05 13:05:10,149 Lo Boza 12 KV Barra Principal #1 Lim S1 Voltaje 12.6 by 12.6Violado	
05-17-2021 13:05:11	399	05-17-2021 13:05:14	LoBoza	23	BP3	Vlim	U1LimV_B	24,14	24,00	25			17.05 13:05:11,399 Lo Boza 23 KV Barra Principal #3 Lim S1 Voltaje 24.1 by 24.0Violado	
05-17-2021 13:05:20	286	05-17-2021 13:05:52	LoBoza	No_Volt	ALSSAA	C_AL06	AlarmSt	0,00					17.05 13:05:20,286 Lo Boza No Volt SS/AA Alarma Cuadro Anuncia Normal	
05-17-2021 13:05:20	286	05-17-2021 13:05:52	LoBoza	No_Volt	ALSSAA	C_AL06	AlarmSt	0,00					17.05 13:05:20 LoBoza No_V SS/AA Alarma Cuadro Anunci open	
05-17-2021 13:05:24	359	05-17-2021 13:05:29	LoBoza	12	BPS1	Vlim	U1LimV_B	12,51	12,60	25			17.05 13:05:24,359 Lo Boza 12 KV Barra Principal #1 Lim S1 Voltaje 12.5 by 12.6Normal	
05-17-2021 13:05:39	780	05-17-2021 13:06:05	LoBoza	110	cCTBC04	C_STAP	AlarmSt	1,00					17.05 13:05:39,780 Lo Boza 110 KV Tap Transformador #4 Subiendo TAP Alarma	
05-17-2021 13:05:39	780	05-17-2021 13:06:05	LoBoza	110	cCTBC04	C_BTAP	AlarmSt	1,00					17.05 13:05:39,780 Lo Boza 110 KV Tap Transformador #4 Bajando TAP Alarma	
05-17-2021 13:05:39	780	05-17-2021 13:06:05	LoBoza	110	cCTBC04	C_STAP	AlarmSt	1,00					17.05 13:05:39 LoBoza 110 Tap Trans 1 close	
05-17-2021 13:05:39	780	05-17-2021 13:06:05	LoBoza	110	cCTBC04	C_BTAP	AlarmSt	1,00					17.05 13:05:39 LoBoza 110 Tap Trans 1 close	
05-17-2021 13:05:40	463	05-17-2021 13:06:09	LoBoza	110	cCTBC03	C_BTAP	AlarmSt	1,00					17.05 13:05:40,463 Lo Boza 110 KV Tap Transformador #3 Bajando TAP Alarma	
05-17-2021 13:05:40	463	05-17-2021 13:06:09	LoBoza	110	cCTBC03	C_BTAP	AlarmSt	1,00					17.05 13:05:40 LoBoza 110 Tap Trans 1 close	
05-17-2021 13:05:40	571	05-17-2021 13:06:09	LoBoza	110	cCTBC03	C_BTAP	AlarmSt	0,00					17.05 13:05:40,571 Lo Boza 110 KV Tap Transformador #3 Bajando TAP Normal	
05-17-2021 13:05:40	571	05-17-2021 13:06:09	LoBoza	110	cCTBC03	C_BTAP	AlarmSt	0,00					17.05 13:05:40 LoBoza 110 Tap Trans 1 open	
05-17-2021 13:05:49	744	05-17-2021 13:06:19	LoBoza	110	cCTBC04	C_STAP	AlarmSt	0,00					17.05 13:05:49,744 Lo Boza 110 KV Tap Transformador #4 Subiendo TAP Normal	
05-17-2021 13:05:49	744	05-17-2021 13:06:19	LoBoza	110	cCTBC04	C_STAP	AlarmSt	0,00					17.05 13:05:49 LoBoza 110 Tap Trans 1 open	
05-17-2021 13:05:49	746	05-17-2021 13:06:19	LoBoza	110	cCTBC04	C_BTAP	AlarmSt	0,00					17.05 13:05:49,746 Lo Boza 110 KV Tap Transformador #4 Bajando TAP Normal	
05-17-2021 13:05:49	746	05-17-2021 13:06:19	LoBoza	110	cCTBC04	C_BTAP	AlarmSt	0,00					17.05 13:05:49 LoBoza 110 Tap Trans 1 open	
05-17-2021 13:05:55	629	05-17-2021 13:06:05	LoBoza	23	BP3	Vlim	U1LimV_B	23,98	24,00	25			17.05 13:05:55,629 Lo Boza 23 KV Barra Principal #3 Lim S1 Voltaje 24.0 by 24.0Normal	
05-17-2021 13:06:05	385	05-17-2021 13:06:09	LoBoza	23	BP3	Vlim	U1LimV_B	24,03	24,00	25			17.05 13:06:05,385 Lo Boza 23 KV Barra Principal #3 Lim S1 Voltaje 24.0 by 24.0Violado	
05-17-2021 13:06:07	0	05-17-2021 13:06:09	LoBoza	110	cCTBC04	TAP_SB	TapPos	0,00					17.05 13:06:07,000 Lo Boza 110 KV Tap Transformador #4 Posici□ambiador de 00	
05-17-2021 13:06:09	0	05-17-2021 13:06:19	LoBoza	110	cCTBC04	TAP_SB	TapPos	15,00					17.05 13:06:09,000 Lo Boza 110 KV Tap Transformador #4 Posici□ambiador de 15	
05-17-2021 13:06:09	0	05-17-2021 13:06:19	LoBoza	110	cCTBC03	TAP_SB	TapPos	0,00					17.05 13:06:09,000 Lo Boza 110 KV Tap Transformador #3 Posici□ambiador de 00	
05-17-2021 13:06:11	0	05-17-2021 13:06:19	LoBoza	110	cCTBC03	TAP_SB	TapPos	14,00					17.05 13:06:11,000 Lo Boza 110 KV Tap Transformador #3 Posici□ambiador de 14	
05-17-2021 13:06:13	0	05-17-2021 13:06:19	LoBoza	110	cCTBC04	TAP_SB	TapPos	0,00					17.05 13:06:13,000 Lo Boza 110 KV Tap Transformador #4 Posici□ambiador de 00	
05-17-2021 13:06:15	0	05-17-2021 13:06:19	LoBoza	110	cCTBC04	TAP_SB	TapPos	15,00					17.05 13:06:15,000 Lo Boza 110 KV Tap Transformador #4 Posici□ambiador de 15	
05-17-2021 13:06:15	391	05-17-2021 13:06:19	LoBoza	23	BP3	Vlim	U1LimV_B	23,67	24,00	25			17.05 13:06:15,391 Lo Boza 23 KV Barra Principal #3 Lim S1 Voltaje 23.7 by 24.0Normal	
05-17-2021 13:07:31	73	05-17-2021 13:07:41	LoBoza	12	Comodoro	Desc1	Status	0,00			rsj	M03P	17.05 13:07:31,073 Lo Boza 12 KV Alim. Comodoro Estado del Desc. L/BP2 Abierto MU rsj M03P P	
05-17-2021 13:07:35	306	05-17-2021 13:07:41	LoBoza	12	Comodoro	Desc2	Status	0,00			rsj	M03P	17.05 13:07:35,306 Lo Boza 12 KV Alim. Comodoro Estado del Desc. L/Alim. Abierto MU rsj M03P P	
05-17-2021 13:10:01	625	05-17-2021 13:10:03	LoBoza	12	Raulfc	Int1	Status	1,00					17.05 13:10:01,625 Lo Boza 12 KV Alim. Los Raulies Estado del Control Descarga Subi Normado.	
05-17-2021 13:13:15	734	05-17-2021 13:13:16	LoBoza	12	Raulfc	Int1	Status	1,00			rsj	M03P	17.05 13:13:15,734 Lo Boza 12 KV Alim. Los Raulies Estado del Control Descarga Subi Normado. R rsj M03P P	
05-17-2021 13:15:15	668	05-17-2021 13:15:21	LoBoza	23	BP3	Vlim	U1LimV_B	24,03	24,00	25	rsj	M03P	17.05 13:15:15,668 Lo Boza 23 KV Barra Principal #3 Lim S1 Voltaje 24.0 by 24.0Violado R rsj M03P P	
05-17-2021 13:15:15	668	05-17-2021 13:15:21	LoBoza	23	BP3	Vlim	U1LimV_B	23,67	24,00	25	rsj	M03P	17.05 13:15:15,668 Lo Boza 23 KV Barra Principal #3 Lim S1 Voltaje 23.7 by 24.0Normal R rsj M03P P	
05-17-2021 13:15:15	668	05-17-2021 13:15:21	LoBoza	23	BP3	Vlim	U1LimV_B	23,98	24,00	25	rsj	M03P	17.05 13:15:15,668 Lo Boza 23 KV Barra Principal #3 Lim S1 Voltaje 24.0 by 24.0Normal R rsj M03P P	
05-17-2021 13:15:18	159	05-17-2021 13:15:21	LoBoza	12	BPS1	Vlim	U1LimV_B	12,60	12,60	25	rsj	M03P	17.05 13:15:18,159 Lo Boza 12 KV Barra Principal #1 Lim S1 Voltaje 12.6 by 12.6Violado R rsj M03P P	
05-17-2021 13:15:18	159	05-17-2021 13:15:21	LoBoza	12	BPS1	Vlim	U1LimV_B	12,51	12,60	25	rsj	M03P	17.05 13:15:18,159 Lo Boza 12 KV Barra Principal #1 Lim S1 Voltaje 12.5 by 12.6Normal R rsj M03P P	
05-17-2021 13:34:05	0	05-17-2021 13:34:06	LoBoza	110	cCTBC04	TAP_SB	TapPos	0,00					17.05 13:34:05,000 Lo Boza 110 KV Tap Transformador #4 Posici□ambiador de 00	
05-17-2021 13:34:07	0	05-17-2021 13:34:30	LoBoza	110	cCTBC04	TAP_SB	TapPos	15,00					17.05 13:34:07,000 Lo Boza 110 KV Tap Transformador #4 Posici□ambiador de 15	
05-17-2021 13:47:39	357	05-17-2021 13:48:05	LoBoza	12	AL_BPS2	C_TMPP	AlarmSt	0,00					17.05 13:47:39,357 Lo Boza 12 KV Barra Principal #2 Termomagnetico Potenc Normal	
05-17-2021 13:47:39	357	05-17-2021 13:48:05	LoBoza	12	AL_BPS2	C_TMPP	AlarmSt	0,00					17.05 13:47:39 LoBoza 12 Barra Pri 1 Normal	
05-17-2021 13:47:39	666	05-17-2021 13:48:05	LoBoza	12	AL_BPS2	C_RBV2	AlarmFl	0,00					17.05 13:47:39,666 Lo Boza 12 KV Barra Principal #2 Rele Bajo Voltaje Bar Normal	
05-17-2021 13:47:39	666	05-17-2021 13:48:19	LoBoza	12	AL_BPS2	C_RBV2	AlarmFl	0,00					17.05 13:47:39 LoBoza 12 Barra Pri Rele Bajo Voltaje Ba open	
05-17-2021 13:48:07	637	05-17-2021 13:48:19	LoBoza	12	Cordille	Ilim	U3LimV_B	42,60	460,00	27			17.05 13:48:07,637 Lo Boza 12 KV Alim. Cordillera Lim S3 Corriente 42.6 by 460.0Normal	
05-17-2021 13:48:07	637	05-17-2021 13:48:19	LoBoza	12	Cordille	Ilim	U2LimV_B	42,60	455,00	26			17.05 13:48:07,637 Lo Boza 12 KV Alim. Cordillera Lim S2 Corriente 42.6 by 455.0Normal	
05-17-2021 13:48:07	637	05-17-2021 13:48:19	LoBoza	12	Cordille	Ilim	U1LimV_B	42,60	452,00	25			17.05 13:48:07,637 Lo Boza 12 KV Alim. Cordillera Lim S1 Corriente 42.6 by 452.0Normal	
05-17-2021 13:48:07	637	05-17-2021 13:48:19	LoBoza	12	Cordfc	Int1	Status	0,00					17.05 13:48:07,637 Lo Boza 12 KV Alim. Cordillera Estado del Control Descarga Subi Operado	
05-17-2021 13:48:41	597	05-17-2021 13:49:11	LoBoza	12	Cordfc	Int1	Status	0,00			rsj	M03P	17.05 13:48:41,597 Lo Boza 12 KV Alim. Cordillera Estado del Control Descarga Subi Operado R rsj M03P P	
05-17-2021 13:48:55	602	05-17-2021 13:49:11	LoBoza	12	Cordille	Ilim	U3LimV_B	42,60	460,00	27	rsj	M03P	17.05 13:48:55,602 Lo Boza 12 KV Alim. Cordillera Lim S3 Corriente 42.6 by 460.0Normal R rsj M03P P	
05-17-2021 13:48:55	602	05-17-2021 13:49:11	LoBoza	12	Cordille	Ilim	U2LimV_B	42,60	455,00	26	rsj	M03P	17.05 13:48:55,602 Lo Boza 12 KV Alim. Cordillera Lim S2 Corriente 42.6 by 455.0Normal R rsj M03P P	
05-17-2021 13:48:55	602	05-17-2021 13:49:11	LoBoza	12	Cordille	Ilim	U1LimV_B	42,60	452,00	25	rsj	M03P	17.05 13:48:55,602 Lo Boza 12 KV Alim. Cordillera Lim S1 Corriente 42.6 by 452.0Normal R rsj M03P P	
05-17-2021 13:55:01	636	05-17-2021 13:55:21	LoBoza	12	Cordfc	Int1	Status	1,00					17.05 13:55:01,636 Lo Boza 12 KV Alim. Cordillera Estado del Control Descarga Subi Normado.	
05-17-2021 13:55:31	355	05-17-2021 13:56:01	LoBoza	110	AL_Tr2	C_VG1	AlarmSt	1,00					17.05 13:55:31,355 Lo Boza 110 KV Transformador #2 Grupo 1 Ventiladores Desctdo.	
05-17-2021 13:55:31	355	05-17-2021 13:56:01	LoBoza	110	AL_Tr2	C_VG1	AlarmSt	1,00					17.05 13:55:31 LoBoza 110 Transform 0 Desctdo.	
05-17-2021 13:55:32	522	05-17-2021 13:56:01	LoBoza	110	AL_Tr2	C_VG23	AlarmSt	1,00					17.05 13:55:32,522 Lo Boza 110 KV Transformador #2 Grupos 2/3 Ventilador Desctdo.	
05-17-2021 13:55:32	522	05-17-2021 13:56:01	LoBoza	110	AL_Tr2	C_VG23	AlarmSt	1,00					17.05 13:55:32 LoBoza 110 Transform 0 Desctdo.	
05-17-2021 13:56:04	86	05-17-2021 13:56:39	LoBoza	110	AL_Tr2	C_VG1	AlarmSt	0,00					17.05 13:56:04,086 Lo Boza 110 KV Transformador #2 Grupo 1 Ventiladores Conctdo.	
05-17-2021 13:56:04	86	05-17-2021 13:56:39	LoBoza	110	AL_Tr2	C_VG1	AlarmSt	0,00					17.05 13:56:04 LoBoza 110 Transform 0 Conctdo.	
05-17-2021 13:56:08	808	05-17-2021 13:56:39	LoBoza	110	AL_Tr2	C_VG23	AlarmSt	0,00					17.05 13:56:08,808 Lo Boza 110 KV Transformador #2 Grupos 2/3 Ventilador Conctdo.	
05-17-2021 13:56:08	808	05-17-2021 13:56:39	LoBoza	110	AL_Tr2	C_VG23	AlarmSt	0,00					17.05 13:56:08 LoBoza 110 Transform 0 Conctdo.	
05-17-2021 13:58:32	513	05-17-2021 13:59:04	LoBoza	12	Cordfc	Int1	Status	1,00			rsj	M03P	17.05 13:58:32,513 Lo Boza 12 KV Alim. Cordillera Estado del Control Descarga Subi Normado. R rsj M03P P	
05-17-2021 13:58:55	407	05-17-2021 13:59:25	LoBoza	12	ElCerro	Int1	InfoS1	0,00					17.05 13:58:55,407 Lo Boza 12 KV Alim. El Cerro Llave L/R Interruptor COS	
05-17-2021 13:58:55	407	05-17-2021 13:59:25	LoBoza	12	ElCerro	Int1	InfoS1	0,00					17.05 13:58:55 LoBoza 12 Alim. El Llave L/R open	
05-17-2021 13:59:01	427	05-17-2021 13:59:42	LoBoza	110	AL_Tr5	C_VG12	AlarmSt	1,00					17.05 13:59:01,427 Lo Boza 110 KV Transformador #5 Grupos 1/2 Ventilador Apagado	
05-17-2021 13:59:01	427	05-17-2021 13:59:42	LoBoza	110	AL_Tr5	C_VG12	AlarmSt	1,00					17.05 13:59:01 LoBoza 110 Transform Grupos 1/2 Ventilado Apagado	
05-17-2021 13:59:07	286	05-17-2021 13:59:42	LoBoza	110	AL_Tr5	C_VG12	AlarmSt	0,00					17.05 13:59:07,286 Lo Boza 110 KV Transformador #5 Grupos 1/2 Ventilador Encendi.	
05-17-2021 13:59:07	286	05-17-2021 13:59:42	LoBoza	110	AL_Tr5	C_VG12	AlarmSt	0,00					17.05 13:59:07 LoBoza 110 Transform Grupos 1/2 Ventilado Encendi.	
05-17-2021 13:59:08	461	05-17-2021 13:59:25	LoBoza	12	ElCerro	Desc1	Status	1,00			jcm1	M07P	17.05 13:59:08,461 Lo Boza 12 KV Alim. El Cerro Estado del Desc. L/BP2 Cerrado MU jcm1 M07P P	
05-17-2021 13:59:11	118	05-17-2021 13:59:25	LoBoza	12	ElCerro	Desc2	Status	1,00			jcm1	M07P	17.05 13:59:11,118 Lo Boza 12 KV Alim. El Cerro Estado del Desc. L/Alim. Cerrado MU jcm1 M07P P	
05-17-2021 14:04:03	900	05-17-2021 14:04:30	LoBoza	110	cCTBC03	C_STAP	AlarmSt	1,00					17.05 14:04:03,900 Lo Boza 110 KV Tap Transformador #3 Subiendo TAP Alarma	
05-17-2021 14:04:03	900	05-17-2021 14:04:30	LoBoza	110	cCTBC03	C_STAP	AlarmSt	1,00					17.05 14:04:03 LoBoza 110 Tap Trans 1 close	
05-17-2021 14:04:04	14	05-17-2021 14:04:30	LoBoza	110	cCTBC03	C_STAP	AlarmSt	0,00					17.05 14:04:04,014 Lo Boza 110 KV Tap Transformador #3 Subiendo TAP Normal	
05-17-2021 14:04:04	14	05-17-2021 14:04:30	LoBoza	110	cCTBC03	C_STAP	AlarmSt	0,00					17.05 14:04:04 LoBoza 110 Tap Trans 1 open	
05-17-2021 14:04:33	0	05-17-2021 14:04:38	LoBoza	110	cCTBC03	TAP_SB	TapPos	0,00					17.05 14:04:33,000 Lo Boza 110 KV Tap Transformador #3 Posici□ambiador de 00	
05-17-2021 14:04:35	0	05-17-2021 14:04:38	LoBoza	110	cCTBC03	TAP_SB	TapPos	15,00					17.05 14:04:35,000 Lo Boza 110 KV Tap Transformador #3 Posici□ambiador de 15	
05-17-2021 15:02:36	23	05-17-2021 15:03:02	LoBoza	110	cCTBC1	C_STAP	AlarmSt	1,00					17.05 15:02:36,023 Lo Boza 110 KV Tap Transformador #1 Subiendo TAP Alarma	
05-17-2021 15:02:36	23	05-17-2021 15:03:02	LoBoza	110	cCTBC1	C_STAP	AlarmSt	1,00					17.05 15:02:36 LoBoza 110 Tap Trans 1 close	
05-17-2021 15:02:38	538	05-17-2021 15:03:22	LoBoza	110	cCTBC1	C_STAP	AlarmSt	0,00					17.05 15:02:38,538 Lo Boza 110 KV Tap Transformador #1 Subiendo TAP Normal	
05-17-2021 15:02:38	538	05-17-2021 15:03:22	LoBoza	110	cCTBC1	C_STAP	AlarmSt	0,00					17.05 15:02:38 LoBoza 110 Tap Trans 1 open	
05-17-2021 15:03:00	407	05-17-2021 15:03:02	LoBoza	110	cCTBC1	TAP_SB	TapPos	1,00			rsj	M03P	17.05 15:03:00,407 Lo Boza 110 KV Tap Transformador #1 Posici□ambiador de Subir RC rsj M03P P	
05-17-2021 15:03:05	0	05-17-2021 15:03:22	LoBoza	110	cCTBC1	TAP_SB	TapPos	13,00					17.05 15:03:05,000 Lo Boza 110 KV Tap Transformador #1 Posici□ambiador de 13	
05-17-2021 15:03:09	0	05-17-2021 15:03:22	LoBoza	110	cCTBC1	TAP_SB	TapPos	14,00					17.05 15:03:09,000 Lo Boza 110 KV Tap Transformador #1 Posici□ambiador de 14	
05-17-2021 15:04:34	633	05-17-2021 15:04:46	LoBoza	12	Echefc	Int1	Status	0,00					17.05 15:04:34,633 Lo Boza 12 KV Alim. Echevers Estado del Control Descarga Subi Operado	
05-17-2021 15:04:42	512	05-17-2021 15:04:46	LoBoza	12	Echefc	Int1	Status	0,00			rsj	M03P	17.05 15:04:42,512 Lo Boza 12 KV Alim. Echevers Estado del Control Descarga Subi Operado R rsj M03P P	
05-17-2021 15:04:44	638	05-17-2021 15:04:46	LoBoza	12	Echefc	Int1	Status	1,00					17.05 15:04:44,638 Lo Boza 12 KV Alim. Echevers Estado del Control Descarga Subi Normado.	
05-17-2021 15:04:48	207	05-17-2021 15:05:08	LoBoza	12	Echefc	Int1	Status	1,00			rsj	M03P	17.05 15:04:48,207 Lo Boza 12 KV Alim. Echevers Estado del Control Descarga Subi Normado. R rsj M03P P	
05-17-2021 15:06:09	0	05-17-2021 15:06:13	LoBoza	110	cCTBC04	TAP_SB	TapPos	0,00					17.05 15:06:09,000 Lo Boza 110 KV Tap Transformador #4 Posici□ambiador de 00	
05-17-2021 15:06:11	0	05-17-2021 15:06:13	LoBoza	110	cCTBC04	TAP_SB	TapPos	15,00					17.05 15:06:11,000 Lo Boza 110 KV Tap Transformador #4 Posici□ambiador de 15	

05-17-2021 15:06:15	0	05-17-2021 15:06:27	LoBoza	110	cCTBC04	TAP SB	TapPos	14,00					17.05 15:06:15,000	Lo Boza	110 KV	Tap Transformador #4	Posici ambiador de	14					
05-17-2021 15:26:28	625	05-17-2021 15:27:03	LoBoza	12	Comodoro	Int1	Infos1	0,00					17.05 15:26:28,625	Lo Boza	12 KV	Alim. Comodoro	Llave L/R Interruptor	COS					
05-17-2021 15:26:28	625	05-17-2021 15:27:03	LoBoza	12	Comodoro	Int1	Infos1	0,00					17.05 15:26:28	LoBoza	12	Alim. Com llave L/R	open						
05-17-2021 15:29:14	974	05-17-2021 15:29:30	LoBoza	12	Comodoro	Dexc2	Status	1,00			rsj	M03P	17.05 15:29:14,974	Lo Boza	12 KV	Alim. Comodoro	Estado del Desc. L/Alim.	Cerrado MU		rsj	M03P F		
05-17-2021 15:29:18	950	05-17-2021 15:29:30	LoBoza	12	Comodoro	Dexc1	Status	1,00			rsj	M03P	17.05 15:29:18,950	Lo Boza	12 KV	Alim. Comodoro	Estado del Desc. L/BP2	Cerrado MU		rsj	M03P F		
05-17-2021 15:29:30	0	05-17-2021 15:29:51	LoBoza	12	Comodoro	Int1	RemoOper	0,00			rsj	M03P	17.05 15:29:30,000	Lo Boza	12 KV	Alim. Comodoro	Interruptor	Remov. Ope OFF		rsj	M03P F		
05-17-2021 15:29:30	0	05-17-2021 15:29:51	LoBoza	12	Comodoro	Int1	RemoOper	0,00			rsj	M03P	17.05 15:29:30,000	Lo Boza	12 KV	Alim. Comodoro	Interruptor	Remov. Ope OFF		rsj	M03P F		
05-17-2021 15:30:07	999	05-17-2021 14:06:37	LoBoza	110	AL T6Ve2	C VEFU	AlarmSt	1,00					17.05 15:30:07,999	Lo Boza	110 KV	Trafo#6 Grupo 2	Ventiladores Funciona	Operado					
05-17-2021 15:30:07	999	05-17-2021 14:06:37	LoBoza	110	AL T6Ve2	C VEFU	AlarmSt	1,00					17.05 15:30:07	LoBoza	110	Trafo#6 G Ventiladores Funcion Operado							
05-17-2021 15:30:08	1	05-17-2021 14:06:37	LoBoza	110	AL T6Ve1	C VEFU	AlarmSt	1,00					17.05 15:30:08,001	Lo Boza	110 KV	Trafo#6 Grupo 1	Ventiladores Funciona	Operado					
05-17-2021 15:30:08	1	05-17-2021 14:06:37	LoBoza	110	AL T6Ve1	C VEFU	AlarmSt	1,00					17.05 15:30:08	LoBoza	110	Trafo#6 G Ventiladores Funcion Operado							
05-17-2021 15:30:16	379	05-17-2021 14:06:37	LoBoza	110	AL T6Ve1	C VEFU	AlarmSt	0,00					17.05 15:30:16,379	Lo Boza	110 KV	Trafo#6 Grupo 1	Ventiladores Funciona	Normal					
05-17-2021 15:30:16	379	05-17-2021 14:06:37	LoBoza	110	AL T6Ve1	C VEFU	AlarmSt	0,00					17.05 15:30:16	LoBoza	110	Trafo#6 G Ventiladores Funcion Normal							
05-17-2021 15:30:16	403	05-17-2021 14:06:37	LoBoza	110	AL T6Ve2	C VEFU	AlarmSt	0,00					17.05 15:30:16,403	Lo Boza	110 KV	Trafo#6 Grupo 2	Ventiladores Funciona	Normal					
05-17-2021 15:30:16	403	05-17-2021 14:06:37	LoBoza	110	AL T6Ve2	C VEFU	AlarmSt	0,00					17.05 15:30:16	LoBoza	110	Trafo#6 G Ventiladores Funcion Normal							
05-17-2021 15:31:06	845	05-17-2021 15:31:50	LoBoza	12	Comodoro	Int1	Status	1,00			rsj	M03P	17.05 15:31:06,845	Lo Boza	12 KV	Alim. Comodoro	Estado del Interruptor	Cerrado RC		rsj	M03P F		
05-17-2021 15:31:06	845	05-17-2021 15:31:50	LoBoza	12	Comodoro	Int1	Status	1,00					17.05 15:31:06	LoBoza	12	Alim. Com Estado del	close						
05-17-2021 15:35:53	24	05-17-2021 15:36:49	LoBoza	12	Antillan	Int1	Status	1,00			rsj	M03P	17.05 15:35:53,024	Lo Boza	12 KV	Alim. Antillanca	Estado del Interruptor	Cerrado RC		rsj	M03P F		
05-17-2021 15:35:53	24	05-17-2021 15:36:49	LoBoza	12	Antillan	Int1	Status	1,00					17.05 15:35:53	LoBoza	12	Alim. Ant Estado del	close						
05-17-2021 15:36:34	652	05-17-2021 15:36:49	LoBoza	12	Antifc	Int1	Status	0,00					17.05 15:36:34,652	Lo Boza	12 KV	Alim. Antillanca	Estado del Control Descarga Subi Operado						
05-17-2021 15:36:39	381	05-17-2021 15:36:49	LoBoza	12	Antifc	Int1	Status	0,00			rsj	M03P	17.05 15:36:39,381	Lo Boza	12 KV	Alim. Antillanca	Estado del Control Descarga Subi Operado		R rsj		M03P F		
05-17-2021 15:40:00	610	05-17-2021 15:40:12	LoBoza	12	Antifc	Int1	Status	1,00					17.05 15:40:00,610	Lo Boza	12 KV	Alim. Antillanca	Estado del Control Descarga Subi Normado.						
05-17-2021 15:41:35	368	05-17-2021 15:41:44	LoBoza	12	Antifc	Int1	Status	1,00			rsj	M03P	17.05 15:41:35,368	Lo Boza	12 KV	Alim. Antillanca	Estado del Control Descarga Subi Normado.		R rsj		M03P F		
05-17-2021 15:43:53	915	05-17-2021 15:44:43	LoBoza	12	IntAntil	C RSF	AlarmFl	1,00					17.05 15:43:53,915	Lo Boza	12 KV	Int.Alim. Antillanca	Rele S/C Fases	Operado					
05-17-2021 15:43:53	915	05-17-2021 15:44:43	LoBoza	12	IntAntil	C RSF	AlarmFl	1,00					17.05 15:43:53	LoBoza	12	Int.Alim. Rele S/C Fases	close						
05-17-2021 15:43:53	974	05-17-2021 15:44:43	LoBoza	12	IntAntil	C RSF	AlarmFl	0,00					17.05 15:43:53,974	Lo Boza	12 KV	Int.Alim. Antillanca	Rele S/C Fases	Normal					
05-17-2021 15:43:53	974	05-17-2021 15:44:43	LoBoza	12	IntAntil	C RSF	AlarmFl	0,00					17.05 15:43:53	LoBoza	12	Int.Alim. Rele S/C Fases	open						
05-17-2021 16:00:45	0	05-17-2021 16:00:53	LoBoza	110	cCTBC1	TAP SB	TapPos	13,00					17.05 16:00:45,000	Lo Boza	110 KV	Tap Transformador #1	Posici ambiador de	13					
05-17-2021 16:08:29	853	05-17-2021 16:08:32	LoBoza	12	BCond42	Dest1	Status	1,00			control	CHLE	17.05 16:08:29,853	Lo Boza	12 KV	Bco. Cond.#4 Etapa 2	Estado de Desc. Tierra	Cerrado MU		cont	CHLE F		
05-17-2021 16:08:33	737	05-17-2021 16:08:39	LoBoza	12	BCond42	Dest1	Status	0,00			control	CHLE	17.05 16:08:33,737	Lo Boza	12 KV	Bco. Cond.#4 Etapa 2	Estado de Desc. Tierra	Abierto MU		cont	CHLE F		
05-17-2021 16:08:51	775	05-17-2021 16:09:27	LoBoza	110	cCTBC04	C STAP	AlarmSt	1,00					17.05 16:08:51,775	Lo Boza	110 KV	Tap Transformador #4	Subiendo TAP	Alarma					
05-17-2021 16:08:51	775	05-17-2021 16:09:27	LoBoza	110	cCTBC04	C BTAP	AlarmSt	1,00					17.05 16:08:51,775	Lo Boza	110 KV	Tap Transformador #4	Bajando TAP	Alarma					
05-17-2021 16:08:51	775	05-17-2021 16:09:27	LoBoza	110	cCTBC04	C STAP	AlarmSt	1,00					17.05 16:08:51	LoBoza	110	Tap Trans 1	close						
05-17-2021 16:08:51	775	05-17-2021 16:09:27	LoBoza	110	cCTBC04	C BTAP	AlarmSt	1,00					17.05 16:08:51	LoBoza	110	Tap Trans 1	close						
05-17-2021 16:09:17	121	05-17-2021 16:09:27	LoBoza	110	cCTBC04	TAP SB	UCtiMaAu	0,00			rsj	M03P	17.05 16:09:17,121	Lo Boza	110 KV	Tap Transformador #4	Auto/Manu Cambiador de Tap	Manual RC		rsj	M03P F		
05-17-2021 16:11:27	4	05-17-2021 16:11:37	LoBoza	23	AClaras	I	MvMoment	85,40			control	CHLE	17.05 16:11:27	LoBoza	23	Alim. Agu Corriente	act 85.4 by 208.0			cont	CHLE F		
05-17-2021 16:11:27	895	05-17-2021 16:11:37	LoBoza	23	AClaras	I	MvMoment	208,00					17.05 16:11:27	LoBoza	23	Alim. Agu Corriente	deb						
05-17-2021 16:11:50	21	05-17-2021 16:12:19	LoBoza	110	cCTBC04	C STAP	AlarmSt	0,00					17.05 16:11:50,021	Lo Boza	110 KV	Tap Transformador #4	Subiendo TAP	Normal					
05-17-2021 16:11:50	21	05-17-2021 16:12:19	LoBoza	110	cCTBC04	C BTAP	AlarmSt	0,00					17.05 16:11:50,021	Lo Boza	110 KV	Tap Transformador #4	Bajando TAP	Normal					
05-17-2021 16:11:50	21	05-17-2021 16:12:19	LoBoza	110	cCTBC04	C STAP	AlarmSt	0,00					17.05 16:11:50	LoBoza	110	Tap Trans 1	open						
05-17-2021 16:11:50	21	05-17-2021 16:12:19	LoBoza	110	cCTBC04	C BTAP	AlarmSt	0,00					17.05 16:11:50	LoBoza	110	Tap Trans 1	open						
05-17-2021 16:12:15	387	05-17-2021 16:12:19	LoBoza	110	cCTBC04	TAP SB	UCtiMaAu	1,00			rsj	M03P	17.05 16:12:15,387	Lo Boza	110 KV	Tap Transformador #4	Auto/Manu Cambiador de Tap	Automat. RC		rsj	M03P F		

S/E Lo Boza, registros oscilográficos de la protección del interruptor de la Barra MT2:
Dada la característica de la falla, se generaron cuatro registros oscilográficos.

Registro 1:

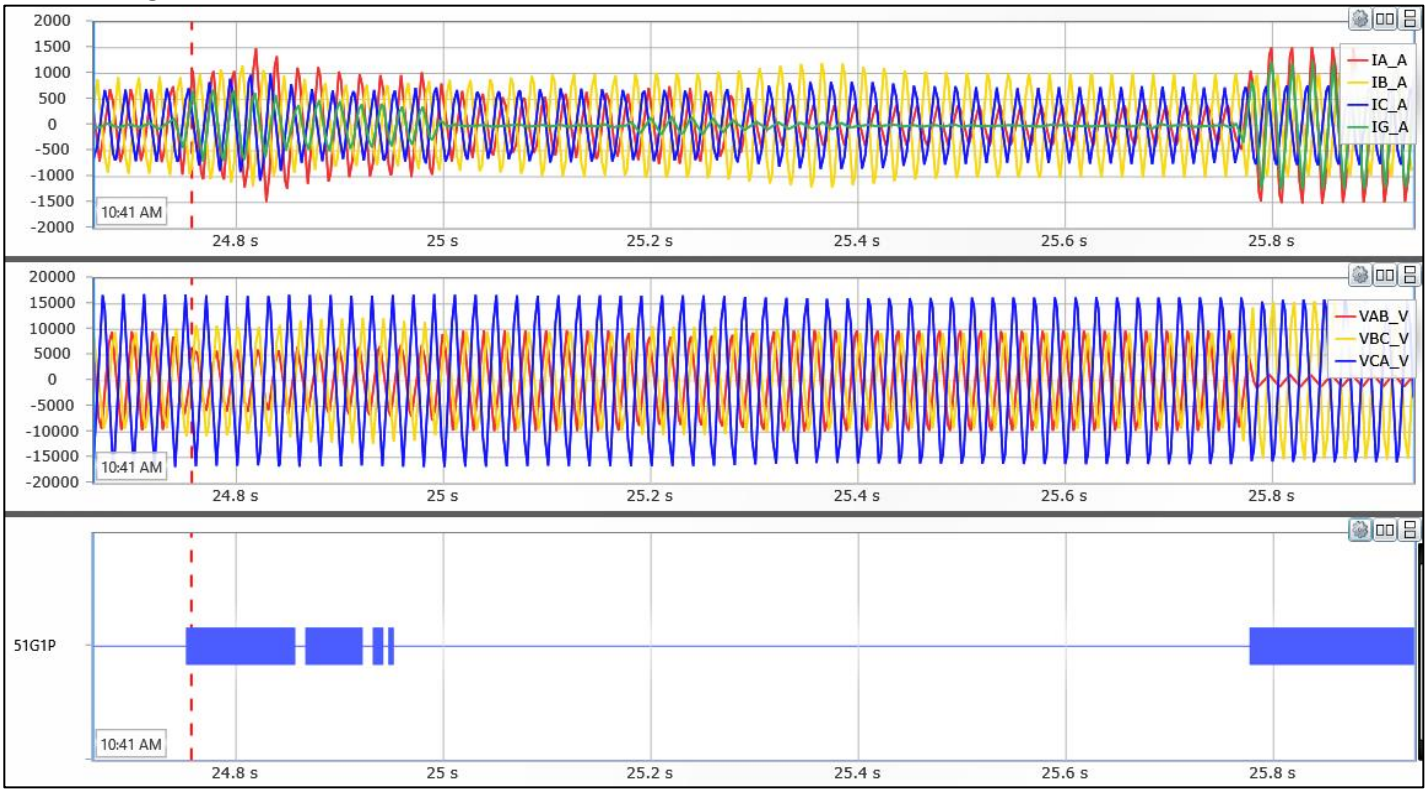

Registro 2:

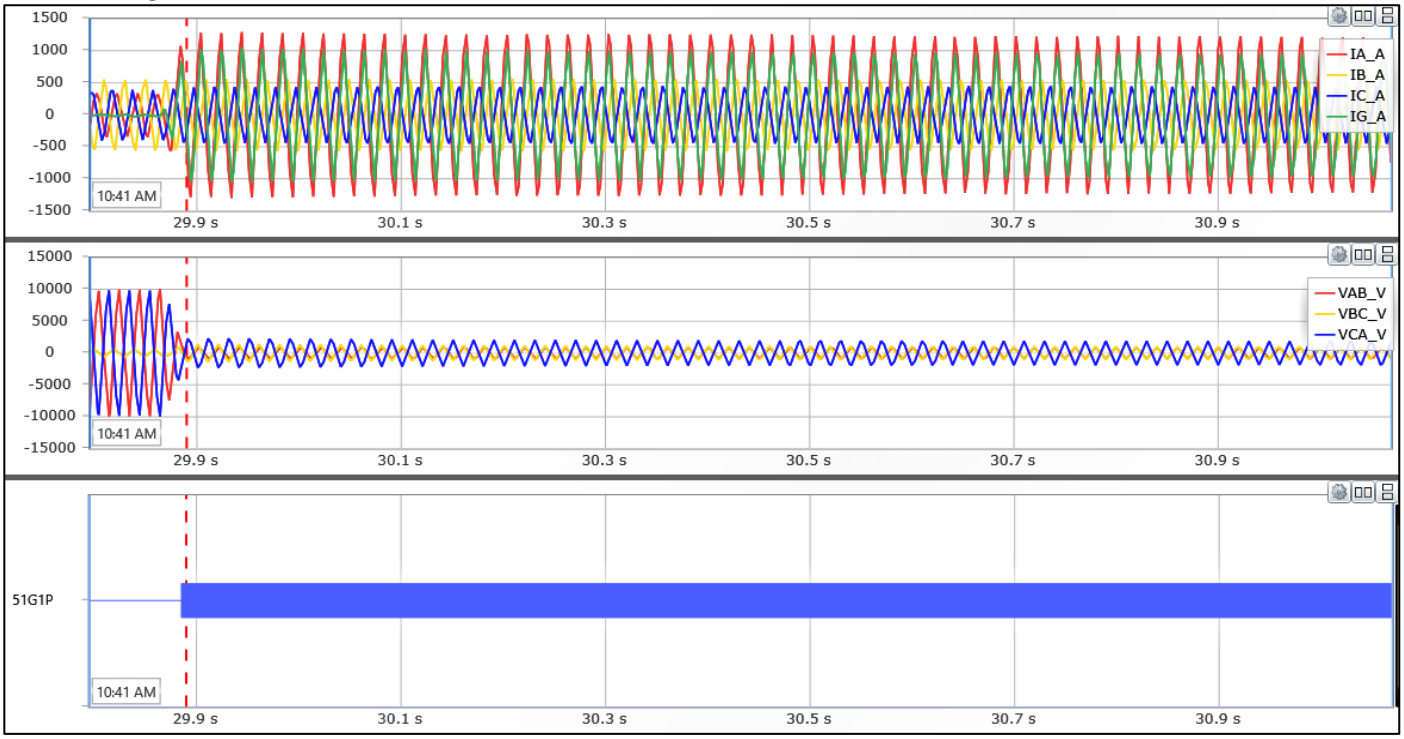

Registro 3:

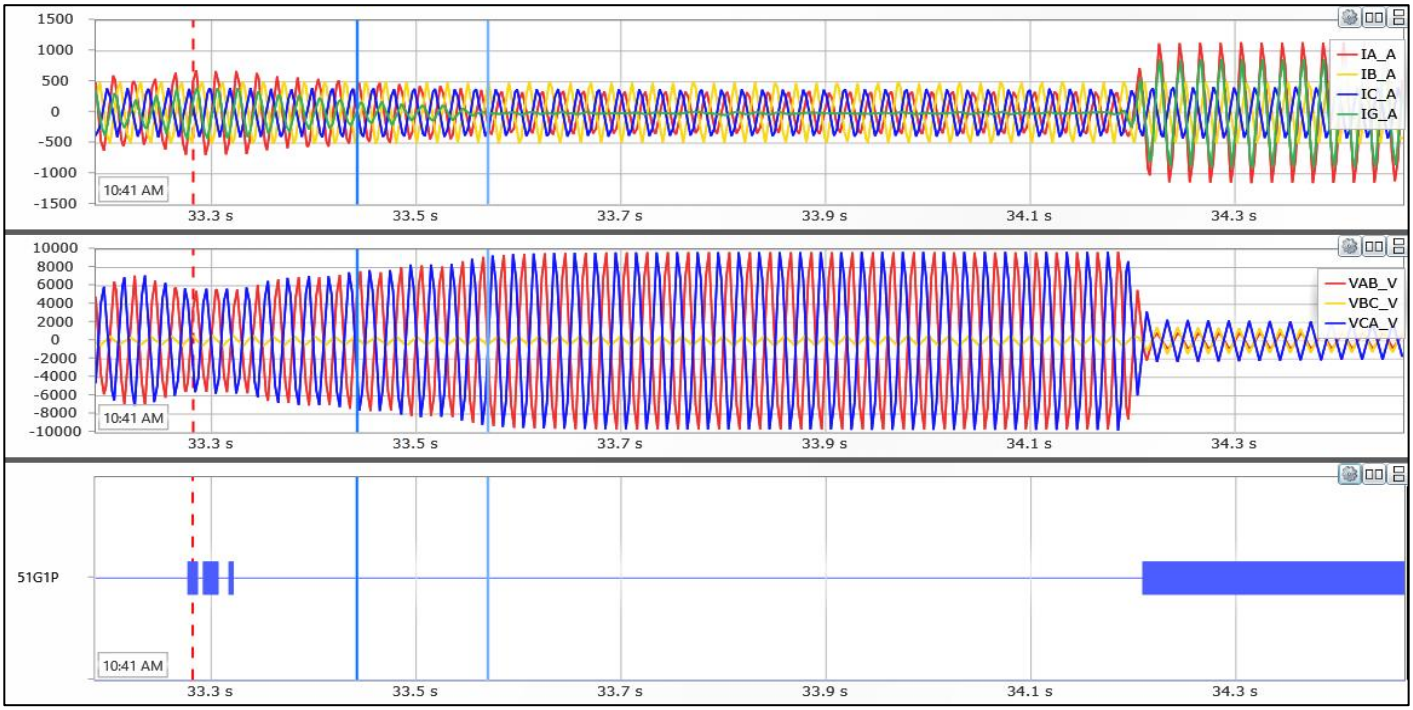

Registro 4:

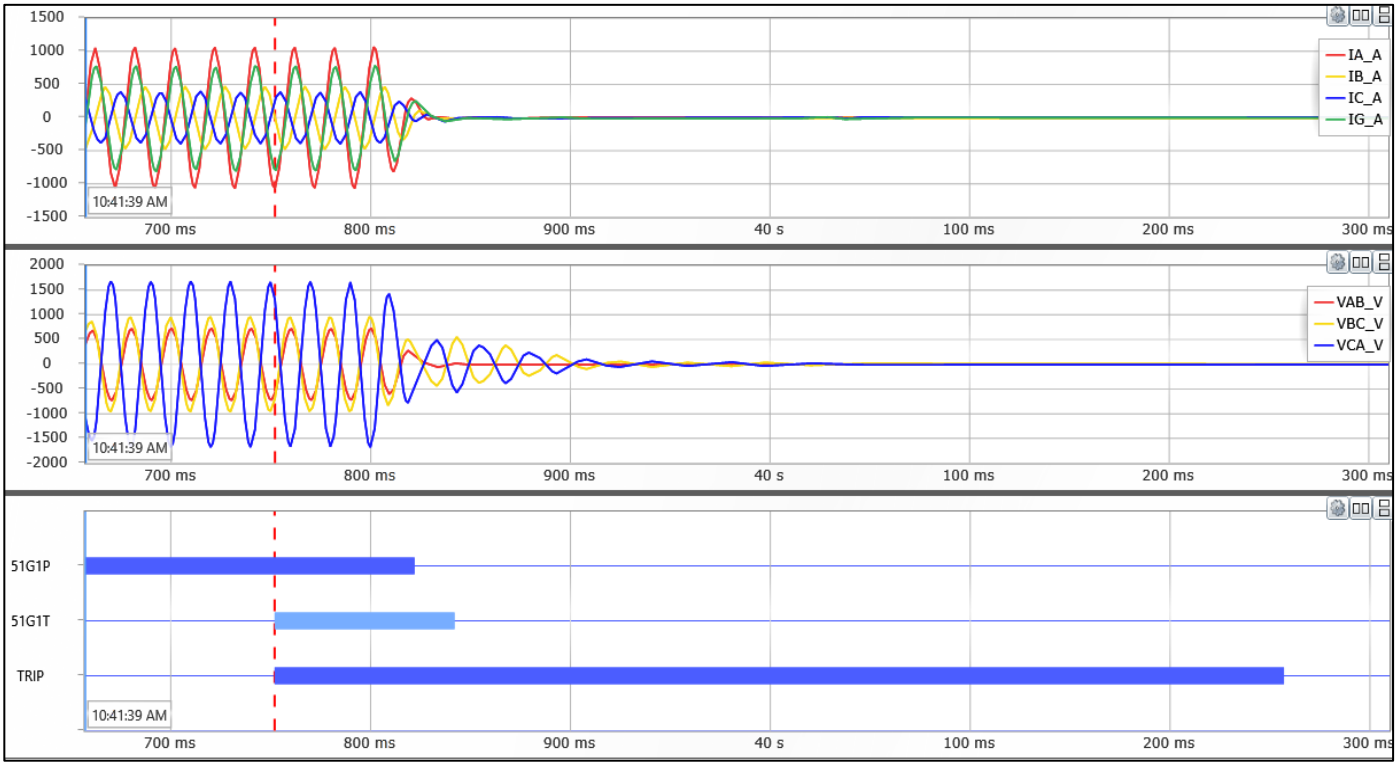

Señales digitales:

- 51GP: arranque de la unidad de sobrecorriente residual de tiempo.
- 51GPT: operación de la unidad de sobrecorriente residual de tiempo.
- Trip: orden de apertura.

ID Barra	Barra	ID Paño	Paño	Subestacion	Alimentador	Pérdida de consumo [MW]	Hora de Desconexión [dd-mm-yyyy hh:mm]	Tiempo de interrupción equivalente Tr [horas]	Hora de Normalización equivalente [dd-mm-yyyy hh:mm]	Comunas Afectadas	N° Clientes Regulados Afectados	N° Clientes Libres Afectados	ID Coordinado	Coordinado	Tipo de cliente	ID Cliente Libre Dx	Cliente Libre Dx	Cpph equivalente [MW]
792	BA S/E LO BOZA 12KV BP2	3707	S/E LO BOZA C10	LO BOZA	**CORDILLERA**	3,68	17-05-2021 10:41	1,53	17-05-2021 12:13	Quilicura, Pudahuel	75	6	93	Enel Distribución	RE, LD	2, 96574830, 76676731,	LSA INDUSTRIAL S.A	3,23
792	BA S/E LO BOZA 12KV BP2	3709	S/E LO BOZA C12	LO BOZA	**COMODORO**	7,16	17-05-2021 10:41	4,83	17-05-2021 15:31	Pudahuel, Renca	29	5	93	Enel Distribución	RE, LD	27000, 86359300, 9340	CIEDAD RECUPERA	4,23