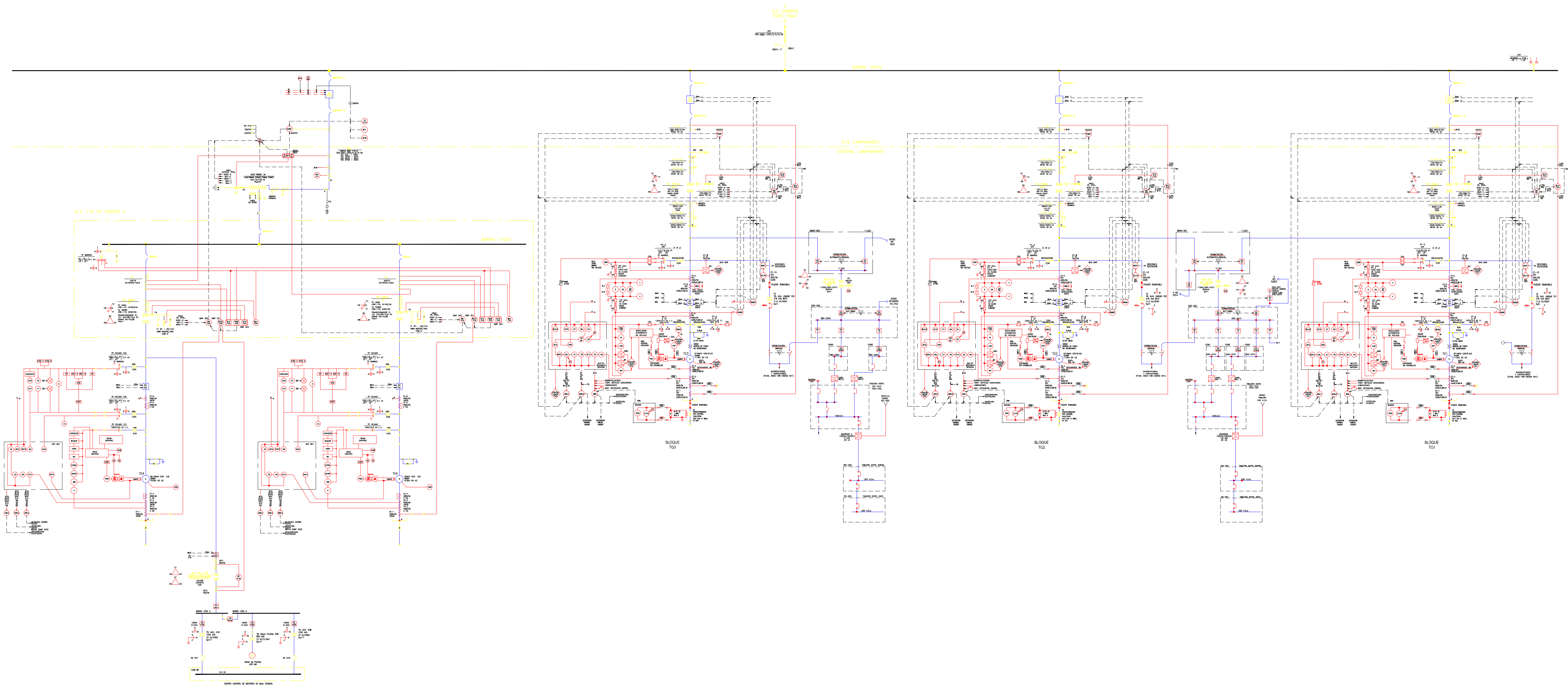

SIMBOLOGIA

	DESCRIPCION	TIPO	FABRICANTE
A	AMPERMETRO	AB-40	YOKOGAWA
DBR	BARRA SIN TENSION	HGA	GENERAL ELECTRIC
DESC/38	PROTECCION POR SOBRETEMPERATURA DESCANSOS	MICRONET	WOODWARD
GEN/49	PROTECCION SOBRETEMPERATURA ESTATOR	MICRONET	WOODWARD
MCC	CENTRO CONTROL MOTORES	FREEDOM SERIES	CUTLER HAMMER
PMG	GENERADOR DE IMANES PERMANENTES		BRUSH
PR	PARARRAYO		
PSS20	SISTEMA ESTABILIZADOR DE POTENCIA	T20	BRUSH
R	RESISTENCIA		
RTD	DETECTOR DE TEMPERATURA POR RESISTENCIA		
S	SINCRONOSCOPIO	AB40	YOKOGAWA
TA	TRANSFORMADOR AUXILIAR DE UNIDAD	VPE TIPO SECO	HAMMOND
TC	TRANSFORMADOR DE CORRIENTE		
TD	TRANSFORMADOR TIPO DISTRIBUCION		
TP	TRANSFORMADOR DE POTENCIAL		ITI
V	VOLTMETRO	AB 40	YOKOGAWA
VAR	VARMETRO	AB 40	YOKOGAWA
VARX	TRANSDUCTOR VAR	XLV	SC COLUMBUS
W	WATTMETRO	AB 40	YOKOGAWA
WH	MEDIDOR POTENCIA ACTIVA	JEM STAR	
WX	TRANSDUCTOR WATTS	XLV	SC COLUMBUS
21	RELE DISTANCIA (DOS ZONAS TIPO MHO)	M3425A	BECKWITH
24	RELE VOLT/Hz	M3425A	BECKWITH
25	SINCRONIZADOR AUTOMATICO	XMC	WESTINGHOUSE
25SC	RELE VERIFICADOR DE SINCRONISMO	BE1-25N1E-A6P-N5A1F	BASLER
26QT-T	PROT. SOBRETEMP. ACEITE TRANSFORMADOR DESCONEXION		
27TN	RELE 3ª HARMONICA BAJO VOLTAJE NEUTRO	M3425A	BECKWITH
27	RELE BAJO VOLTAJE	M3425A	BECKWITH
32	RELE DIRECCIONAL DE POTENCIA	M3425A	BECKWITH
40	RELE PERDIDA EXICTACION (DOS ZONAS TIPO MHO)	M3425A	BECKWITH
46	RELE SOBRE CORRIENTE SECUENCIA NEGATIVA	M3425A	BECKWITH
49IV-T	PROT. SOBRETEMP. ENRROLLADO 11,5kV TRANSFORMADOR DESCONEXION		
49AT-T	PROT. SOBRETEMP. ENRROLLADO 154kV TRANSFORMADOR DESCONEXION	M3425A	BECKWITH
50	RELE SOBRE CORRIENTE INSTANTANEO FASES	M3425A	BECKWITH
50BF	RELE SOBRE CORRIENTE INST. FASES FALLA INTERRUPTOR		

SIMBOLOGIA

	DESCRIPCION	TIPO	FABRICANTE
50/27	RELE PARA ENERGIZACION INADVERTIDA	M3425A	BECKWITH
50/51	RELE SOBRE CORRIENTE FASES	SEL 551	SCHEITZER
51N	RELE SOBRE CORRIENTE TEMPORIZADADA NEUTRO	M3425A	BECKWITH
51V	RELE SOBRE CORRIENTE TEMPORIZADA FASES CON RETENCION DE VOLTAJE	M3425A	BECKWITH
59	RELE SOBRE VOLTAJE FASES	M3425A	BECKWITH
59N	RELE SOBRE VOLTAJE RESIDUAL	M3425A	BECKWITH
59X	RELE SOBRE VOLTAJE MULTIPROPOSITO	M3425A	BECKWITH
60FL	RELE DETECTOR FALLA FUSIBLES POTENCIAL	M3425A	BECKWITH
63QT-2	PROT. BUCHHOLZ TRANSFORMADOR DESCONEXION		
64F	RELE DETECCION FALLA A TIERRA CAMPO	REEM	BRUSH
71QmT	PROT. BAJO NIVEL ACEITE TRANSFOMADOR DESCONEXION		
76	MONITOREO SOBRECORRIENTE C.C. EXCITACION	MICRONET	WOODWARD
78	RELE DETECTOR GENERADOR FUERA DE FUNCIONAMIENTO CARACT. MHO	M3425A	BECKWITH
81	RELE DE FRECUENCIA	M3425A	BECKWITH
81R	RELE VERIFICADOR VELOCIDAD CAMBIO FRECUENCIA	M3425A	BECKWITH
81U/O	RELE DE BAJA Y SOBRE FRECUENCIA	M3425A	BECKWITH
86BF	RELE DE DESCONEXION Y BLOQUEO POR FALLA INT. GENERADOR	7810D	ELECTROSWITCH
86BG	RELE DE DESCONEXION Y BLOQUEO POR FALLA A TIERRA ZONA 11,5 Kv	7810D	ELECTROSWITCH
86E	RELE DE DESCON. BLOQUEO Y DETENCION DE EMERG. POR FALLA EN LA UNIDAD	7810D	ELECTROSWITCH
86G1	RELE DE DESCONEXION Y BLOQUEO POR FALLA EN LA UNIDAD	7810D	ELECTROSWITCH
86G2	RELE DE DESCONEXION Y BLOQUEO CON DETENCION NORMAL DE LA UNIDAD POR FALLA EN LA UNIDAD	7810D	ELECTROSWITCH
86AT	RELE DE DESCONEXION Y BLOQUEO POR FALLA EN TRANSF. AUX. UNIDAD	7810D	ELECTROSWITCH
87	RELE DIFERENCIAL DE CORRIENTE	M3425A	
88X	RELE DE CORRIENTE PARA VENTILACION INT. 52G		
95T-2	PROT. SOBRE PRESION ACEITE TRANSFOMADOR DESCONEXION		

CONSULTOR
Ingesat S.A.

DIBUJO	DISEÑO	REVISO	APROBO	FECHA	ESCALA
J.M.C	A.C.M	A.C.M	A.C.M	SEP.09	S. ESC.

PLANO N° GTI-SWC17-GRAL-E-PLN-002 | MOD 1 | LAMINA 1 DE 1

N°	FECHA	DESCRIPCION	DIBUJO	DISEÑO	REVISO	APROBO
D	MAY-11	SE AGREGA UNIDAD 4 PATIO 154KV GENERADOR TURBO VAPOR	INGESAT	CGG	JMC	STT
C	SEP-09	SE AGREGA UNIDAD 4 GENERADOR TURBO GAS	INGESAT	ACM	ACM	STT
B	FEB-08	EN UNIDAD 3 TT/CC LADO NEUTRO SE CAMBIO RAZON A 4000/5A	CLC	CLA	SCH	JMQ
A	JUN-07	PRIMERA EMISION	WLA	CLA	SCH	JMQ

MODIFICACIONES

CONSULTOR
DESSAU SOPRIN INGENTRA

DIBUJO	DISEÑO	REVISO	APROBO	FECHA	ESCALA
WLA	CLA	SCH	JMQ	JUN-07	S/E

PLANO N° GTI-SWC17-GRAL-E-PLN-002 | MOD C | LAMINA DE

CLIENTE

DIBUJO	DISEÑO	REVISO	APROBO	FECHA	ESCALA

PLANO N° | MOD | LAMINA DE

DUKE ENERGY
Central Termica Yungay

OBRA: INGENIERIA DE DETALLE

DETALLE: CENTRAL Y SUBESTACION DIAGRAMA UNILINEAL