COORDINADOR ELÉCTRICO NACIONAL

ANEXO 8

UNILINEALES SIMPLIFICADOS: TRAMOS DE BARRA CON MAYOR CARGABILIDAD

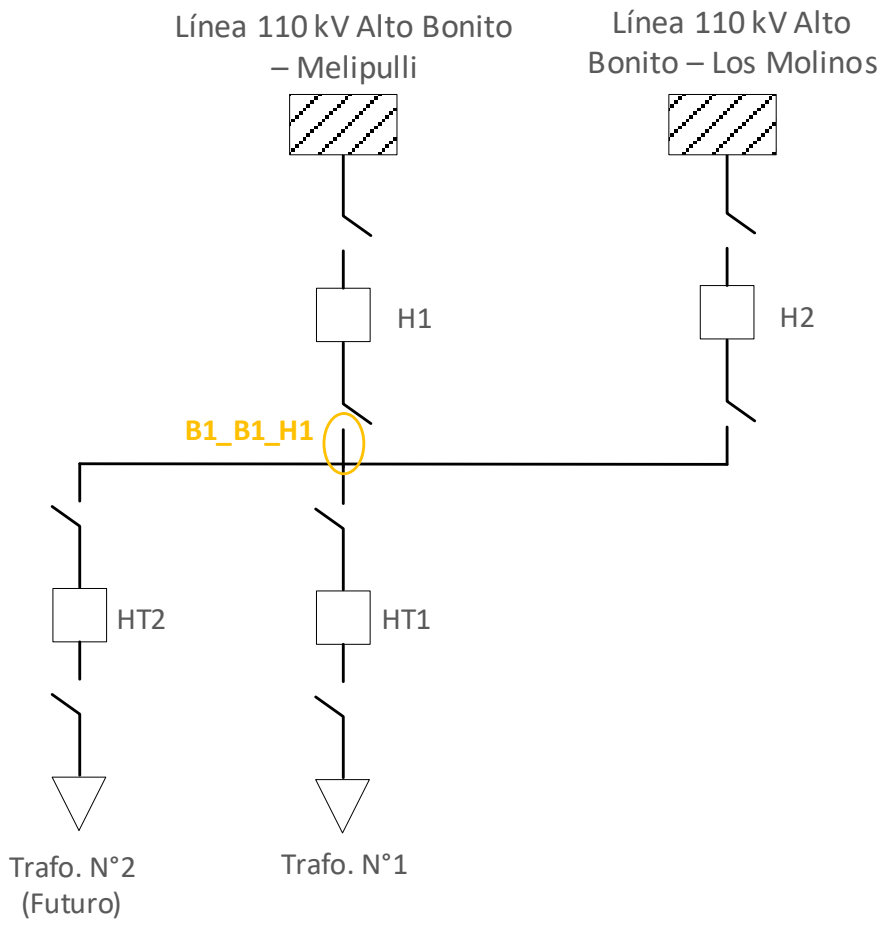

Ilustración 1: Identificación de tramos de barra – S/E Alto Bonito110 kV.

Teatinos N°280, Piso 12, Santiago de Chile o Avenida Apoquindo N°4501, Piso 6, Las Condes, Santiago de Chile.

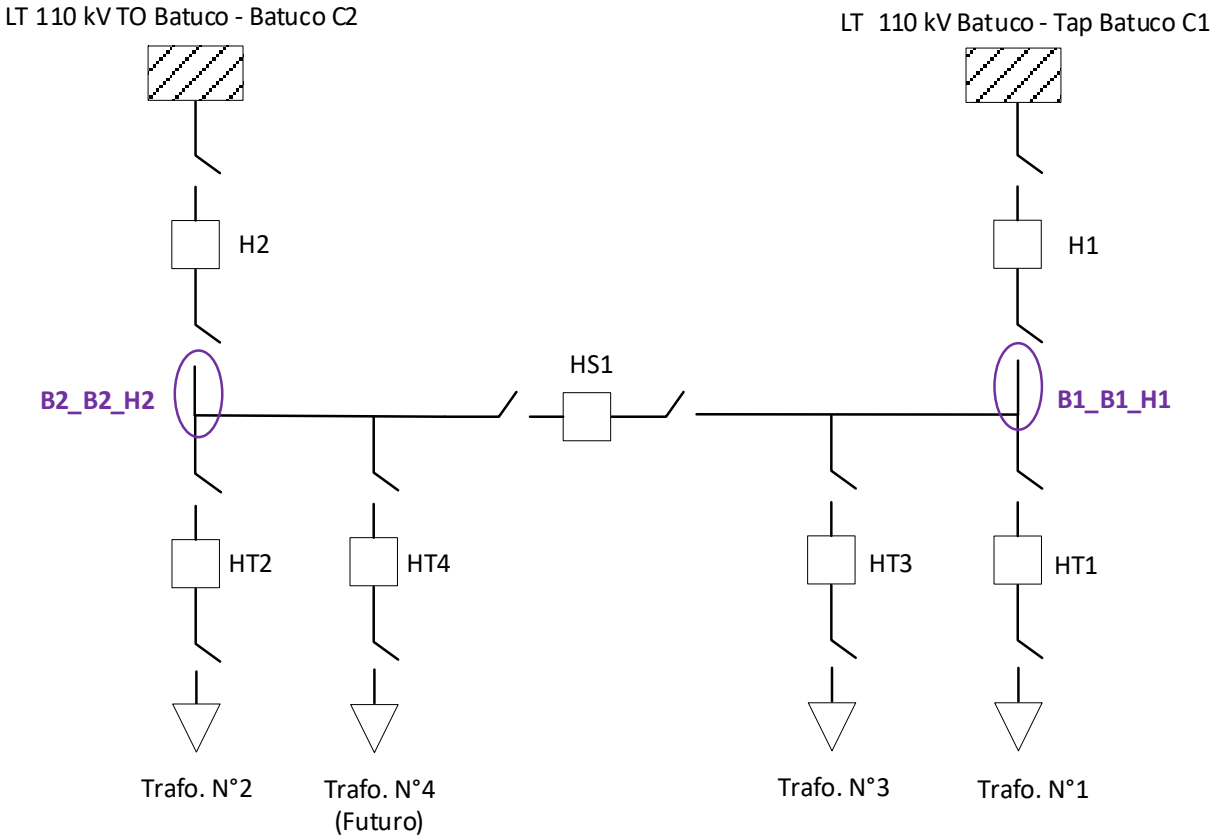

Ilustración 2: Identificación de tramos de barra – S/E Batuco 110 kV.

Teatinos N°280, Piso 12, Santiago de Chile o Avenida Apoquindo N°4501, Piso 6, Las Condes, Santiago de Chile.

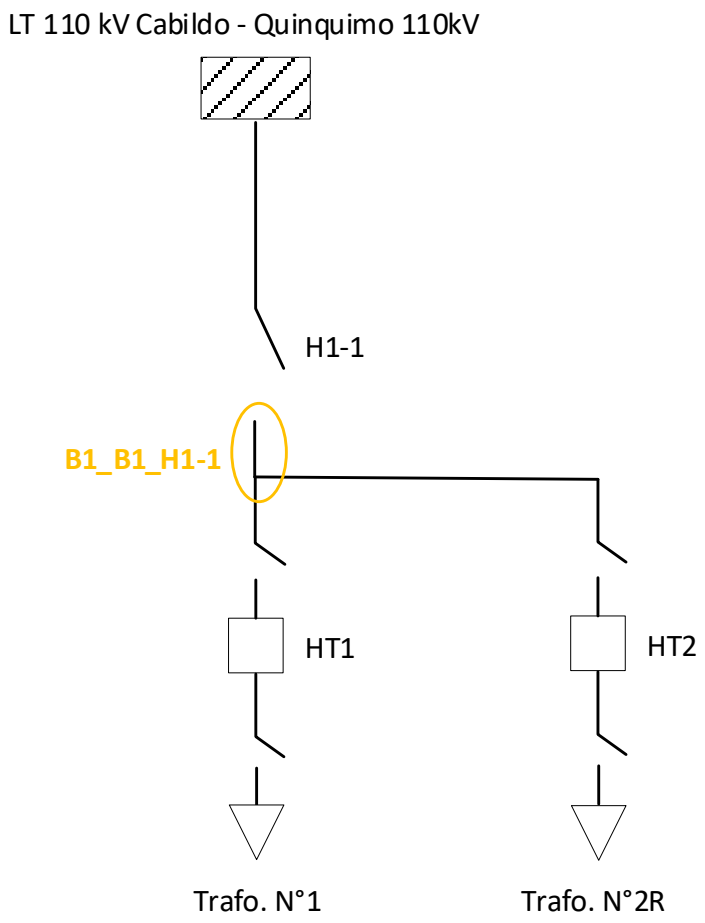

Ilustración 3: Identificación de tramos de barra – S/E Cabildo 110 kV.

Teatinos N°280, Piso 12, Santiago de Chile o Avenida Apoquindo N°4501, Piso 6, Las Condes, Santiago de Chile.

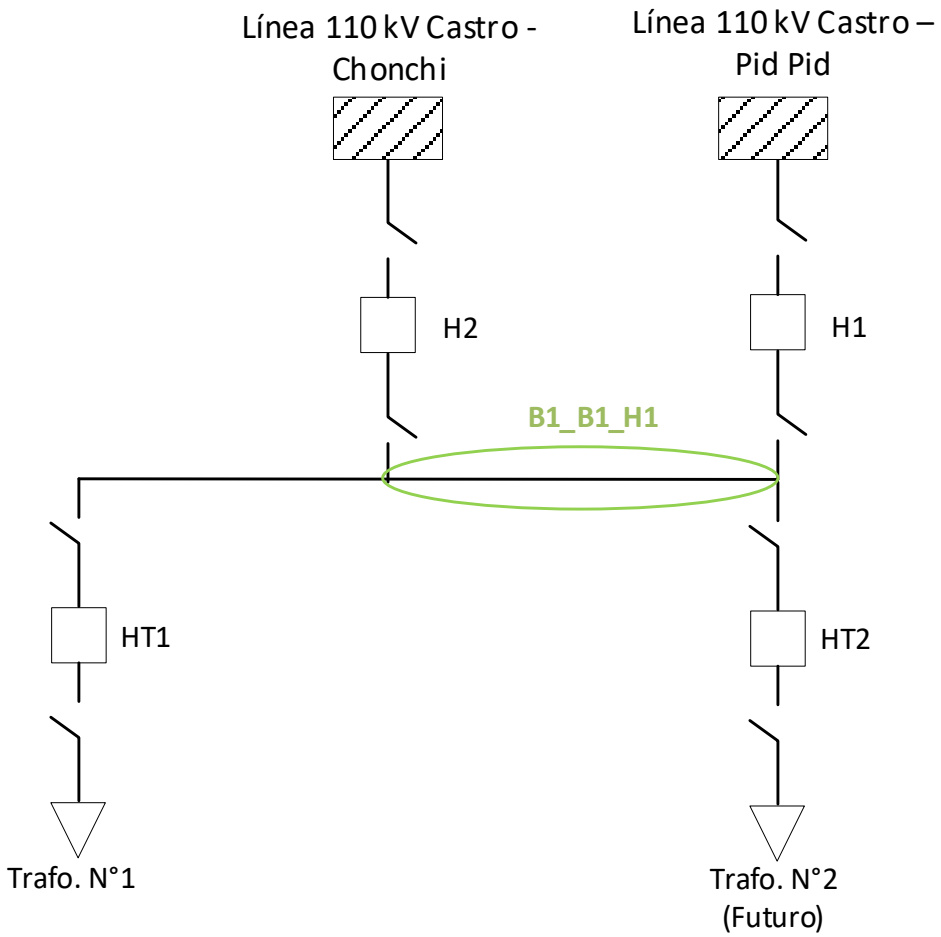

Ilustración 4: Identificación de tramos de barra – S/E Castro 110 kV.

Teatinos N°280, Piso 12, Santiago de Chile o Avenida Apoquindo N°4501, Piso 6, Las Condes, Santiago de Chile.

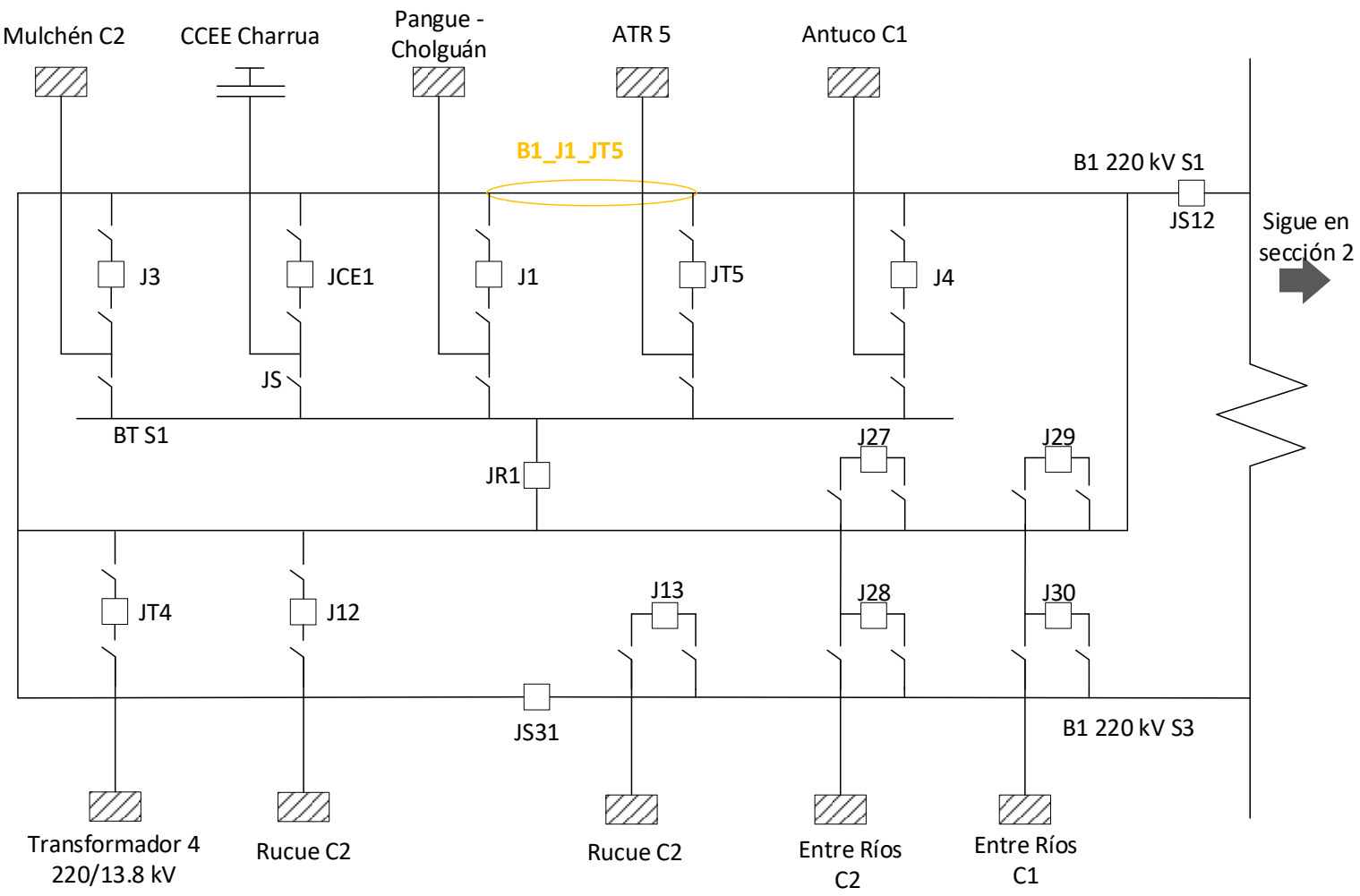

Ilustración 5: Identificación de tramos de barra – S/E Charrúa 220 kV Sección 1.

Teatinos N°280, Piso 12, Santiago de Chile o Avenida Apoquindo N°4501, Piso 6, Las Condes, Santiago de Chile.

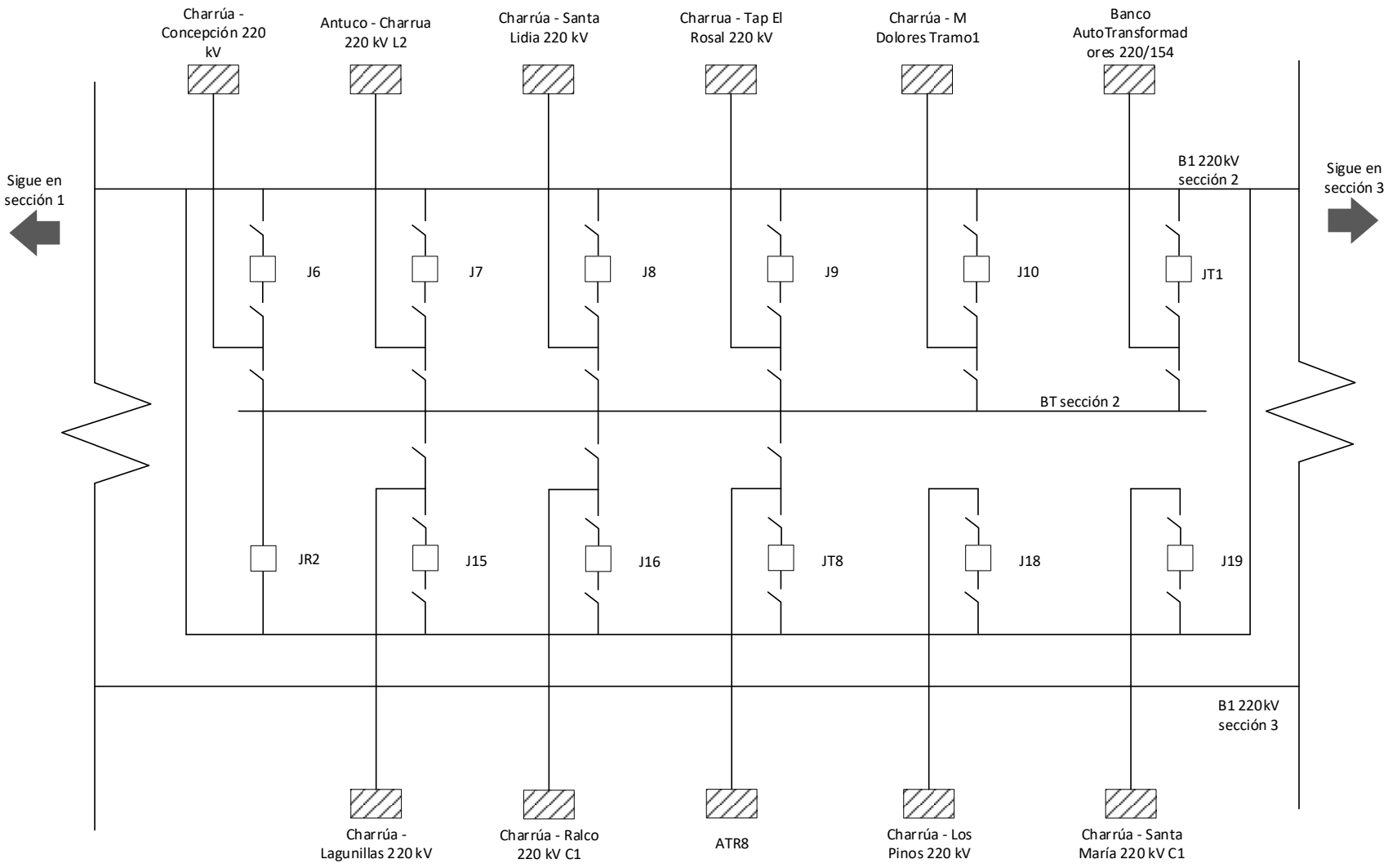

Ilustración 6: Identificación de tramos de barra – S/E Charrúa 220 kV Sección 2.

Teatinos N°280, Piso 12, Santiago de Chile o Avenida Apoquindo N°4501, Piso 6, Las Condes, Santiago de Chile.

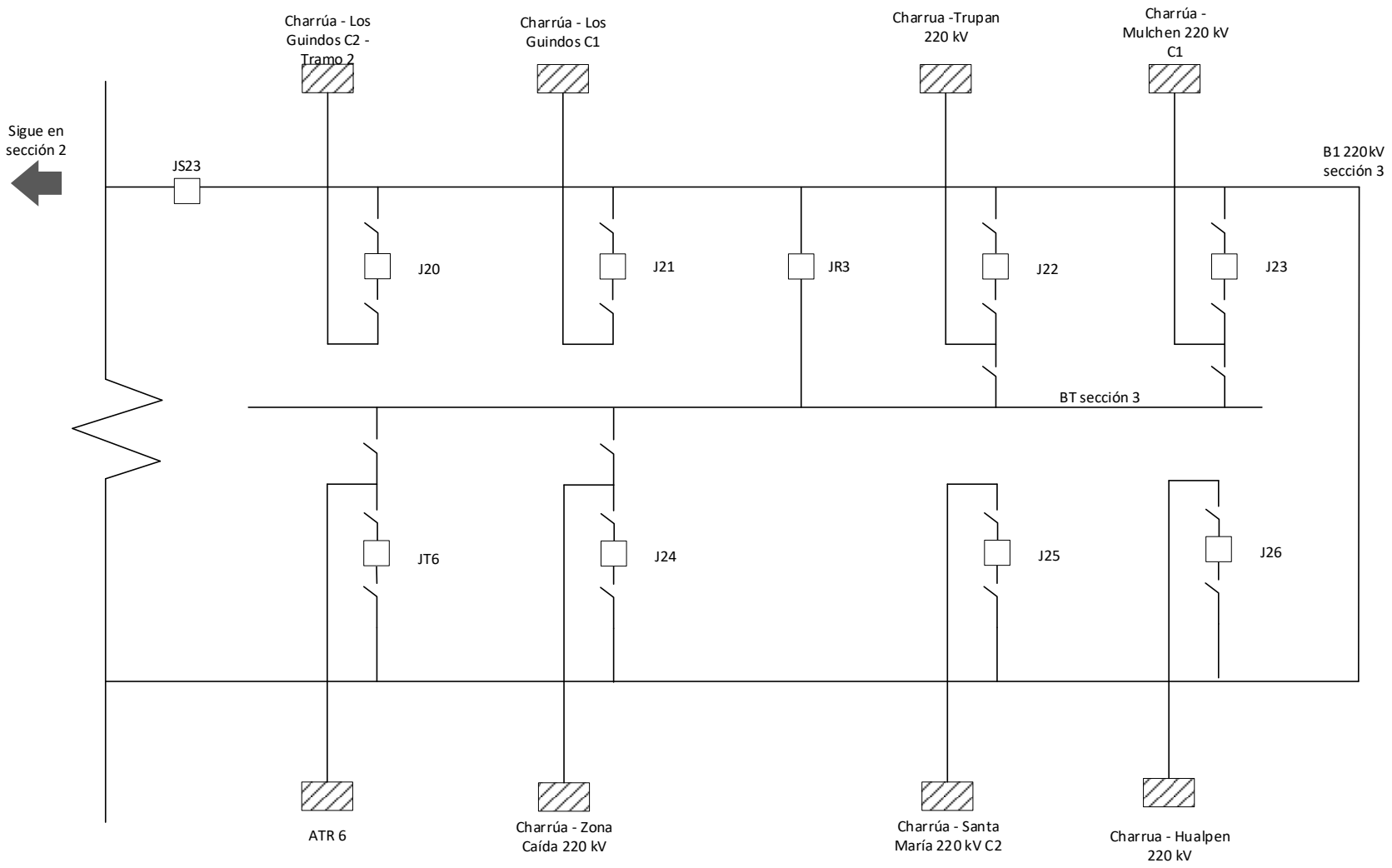

Ilustración 7: Identificación de tramos de barra – S/E Charrúa 220 kV Sección 3.

Teatinos N°280, Piso 12, Santiago de Chile o Avenida Apoquindo N°4501, Piso 6, Las Condes, Santiago de Chile.

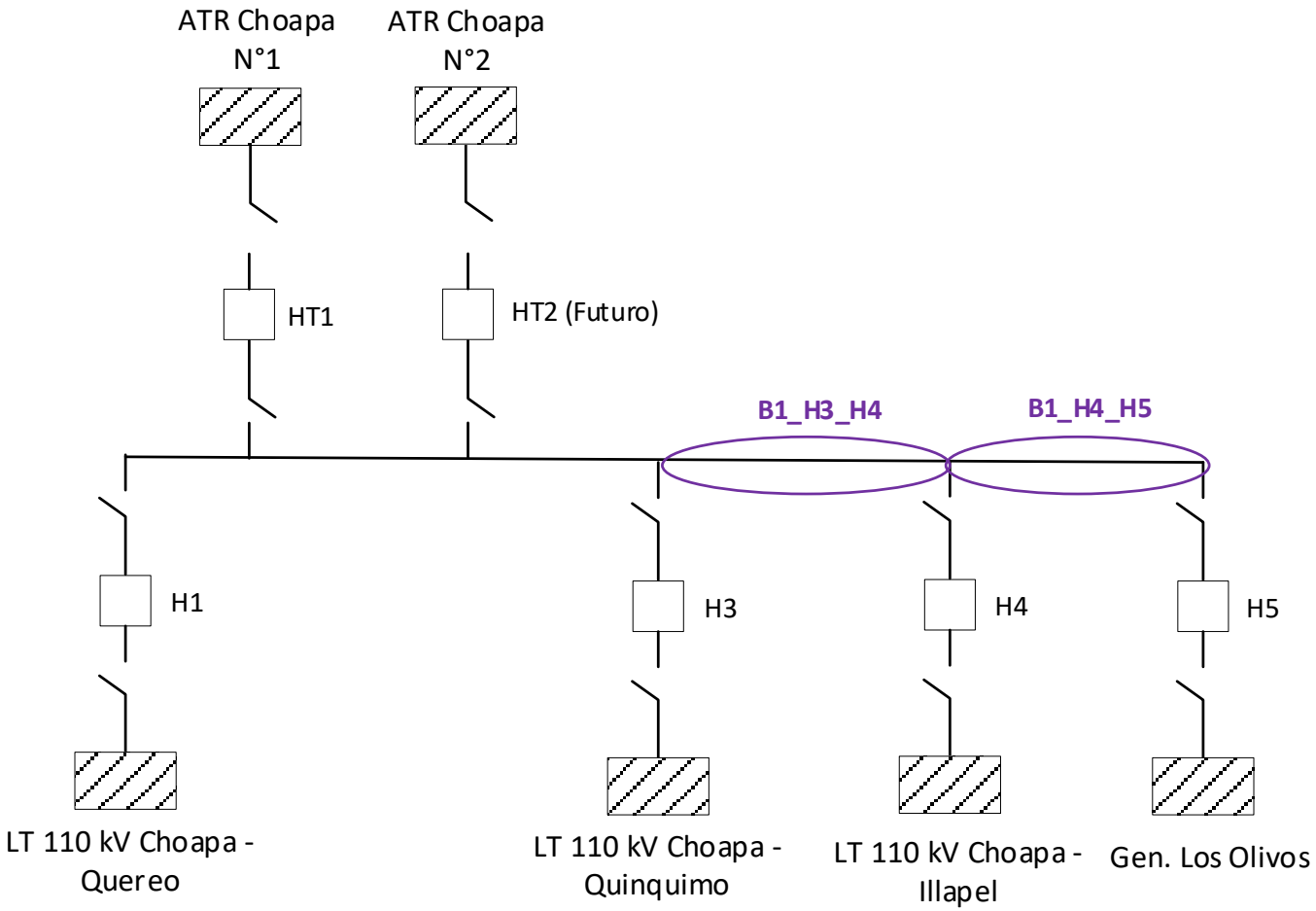

Ilustración 8: Identificación de tramos de barra – S/E Choapa 110 kV.

Teatinos N°280, Piso 12, Santiago de Chile o Avenida Apoquindo N°4501, Piso 6, Las Condes, Santiago de Chile.

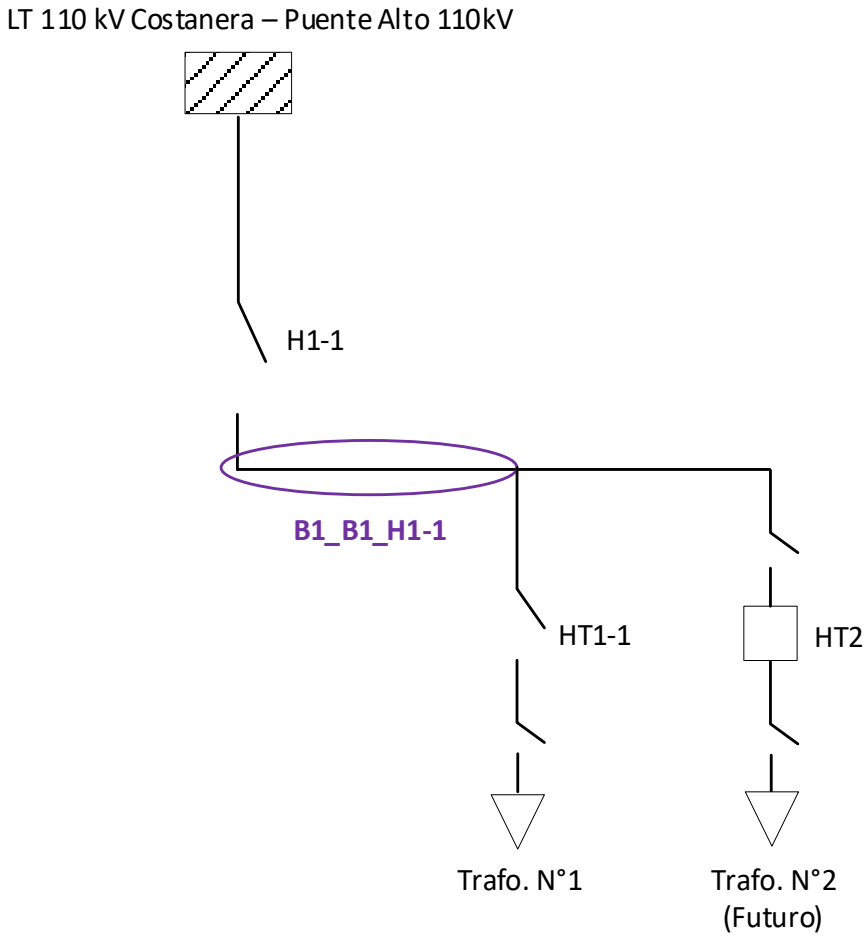

Ilustración 9: Identificación de tramos de barra – S/E Costanera 110 kV.

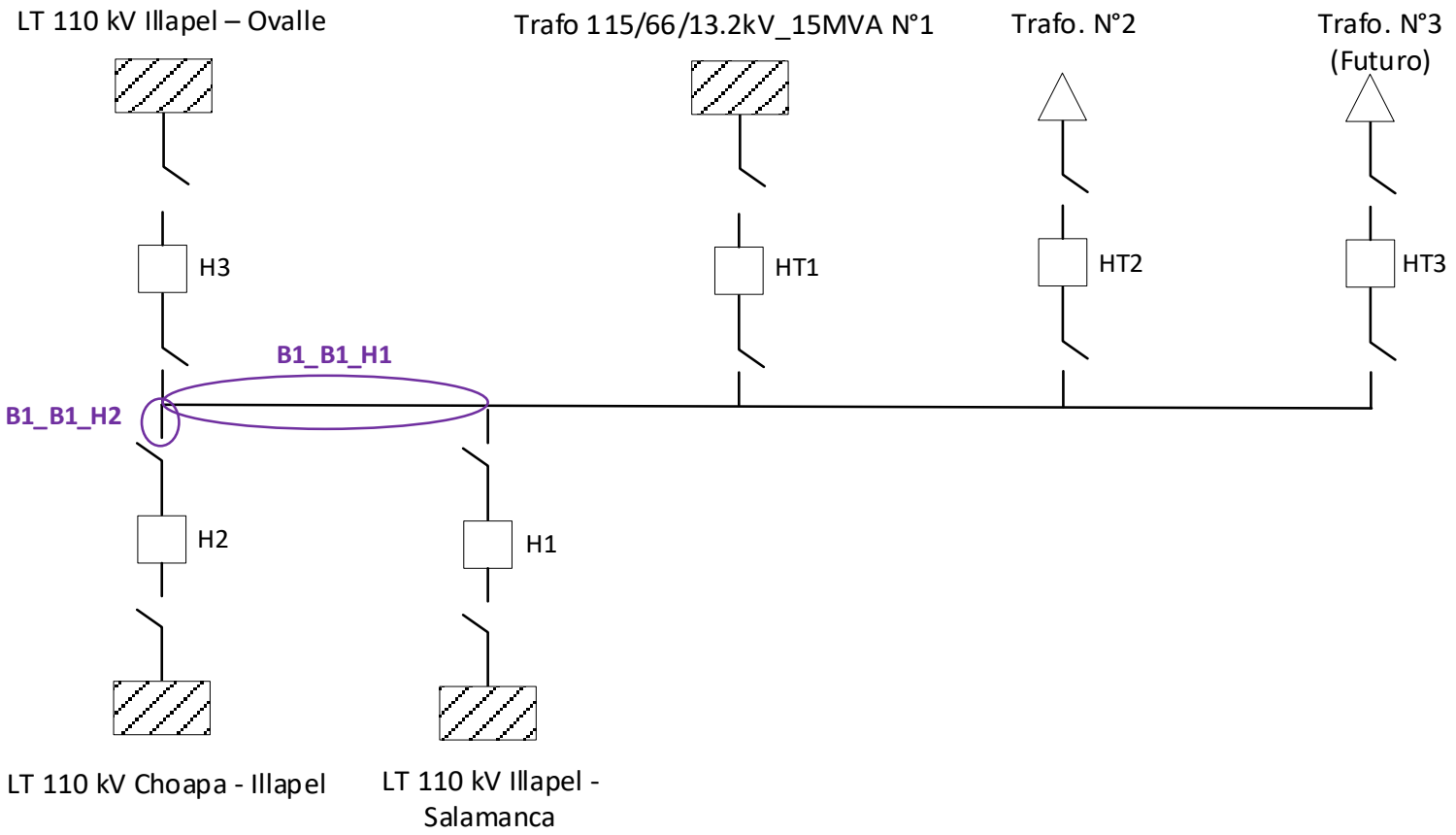

Ilustración 10: Identificación de tramos de barra – S/E Illapel 110 kV.

Teatinos N°280, Piso 12, Santiago de Chile o Avenida Apoquindo N°4501, Piso 6, Las Condes, Santiago de Chile.

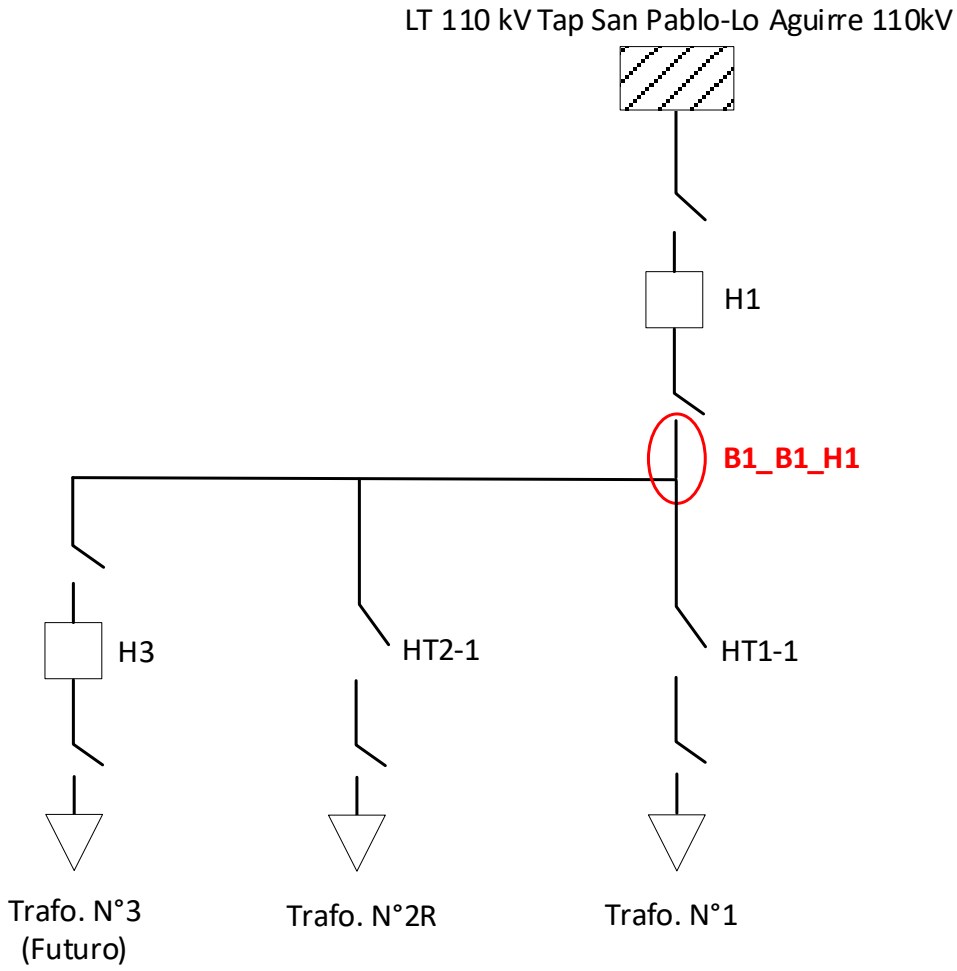

Ilustración 11: Identificación de tramos de barra – S/E Lo Aguirre 110 kV.

Teatinos N°280, Piso 12, Santiago de Chile o Avenida Apoquindo N°4501, Piso 6, Las Condes, Santiago de Chile.

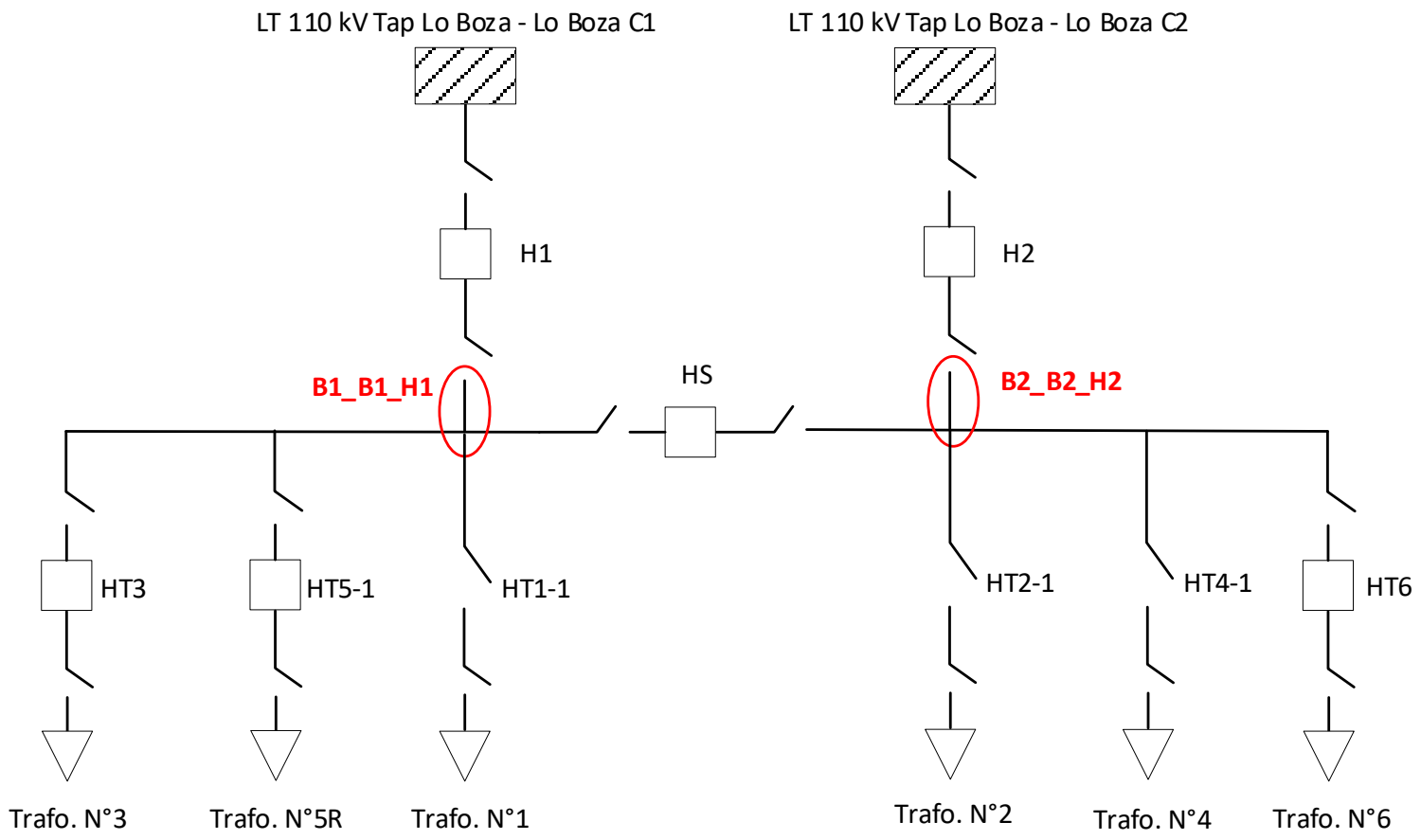

Ilustración 12: Identificación de tramos de barra – S/E Lo Boza 110 kV.

Teatinos N°280, Piso 12, Santiago de Chile o Avenida Apoquindo N°4501, Piso 6, Las Condes, Santiago de Chile.

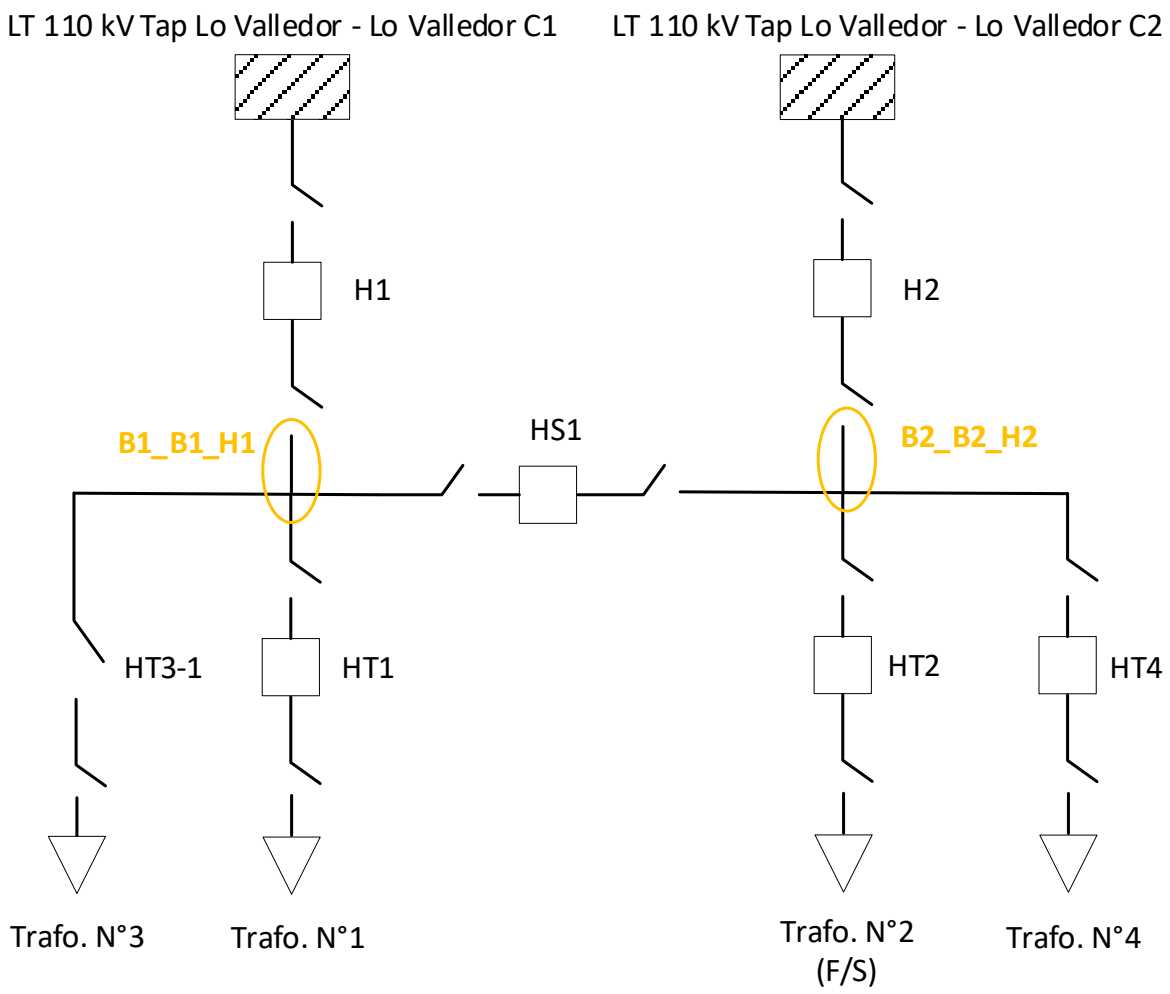

Ilustración 13: Identificación de tramos de barra – S/E Lo Valledor 110 kV.

Teatinos N°280, Piso 12, Santiago de Chile o Avenida Apoquindo N°4501, Piso 6, Las Condes, Santiago de Chile.

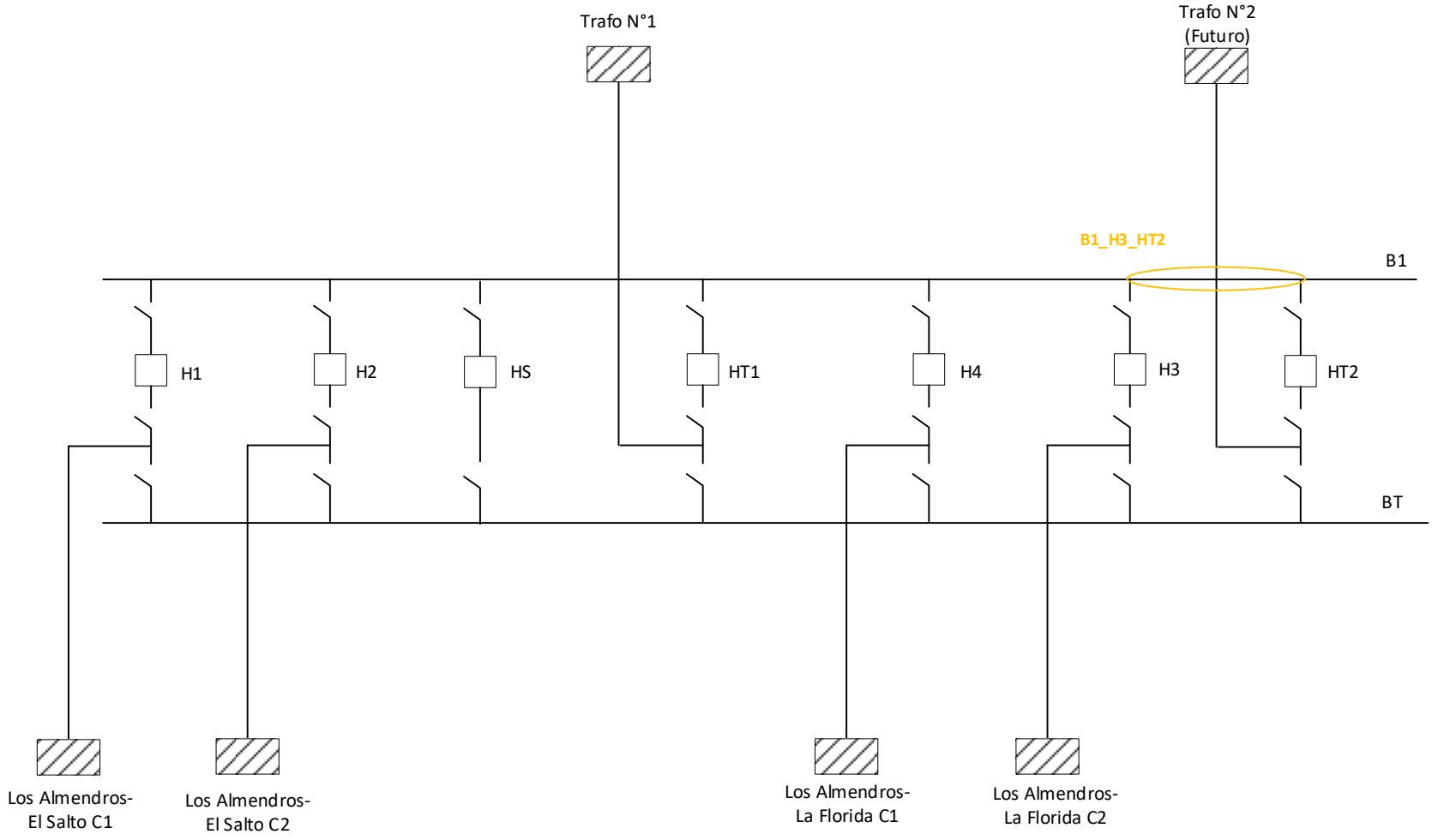

Ilustración 14: Identificación de tramos de barra – S/E Los Almendros 110 kV.

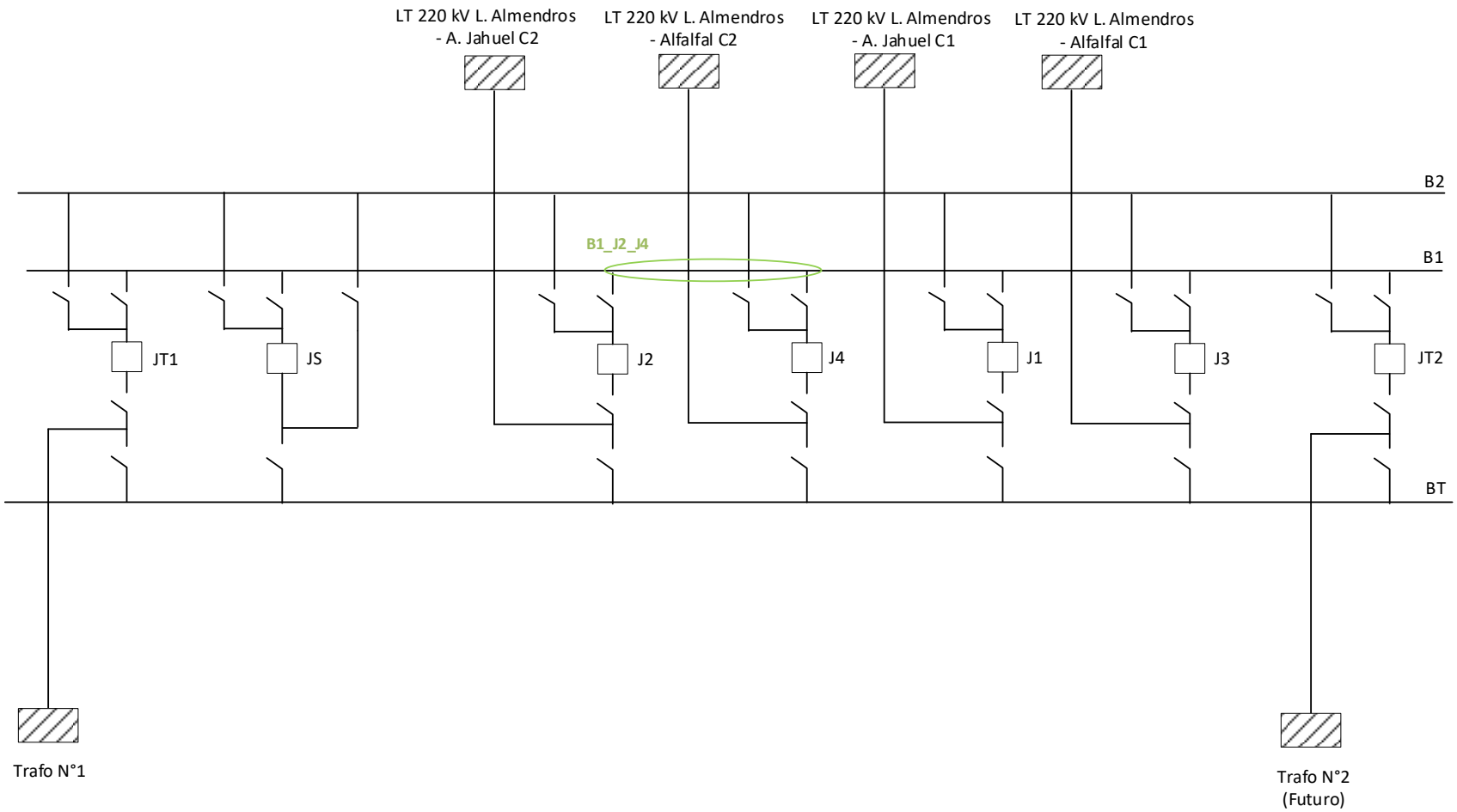

Ilustración 15: Identificación de tramos de barra – S/E Los Almendros 220 kV.

Teatinos N°280, Piso 12, Santiago de Chile o Avenida Apoquindo N°4501, Piso 6, Las Condes, Santiago de Chile.

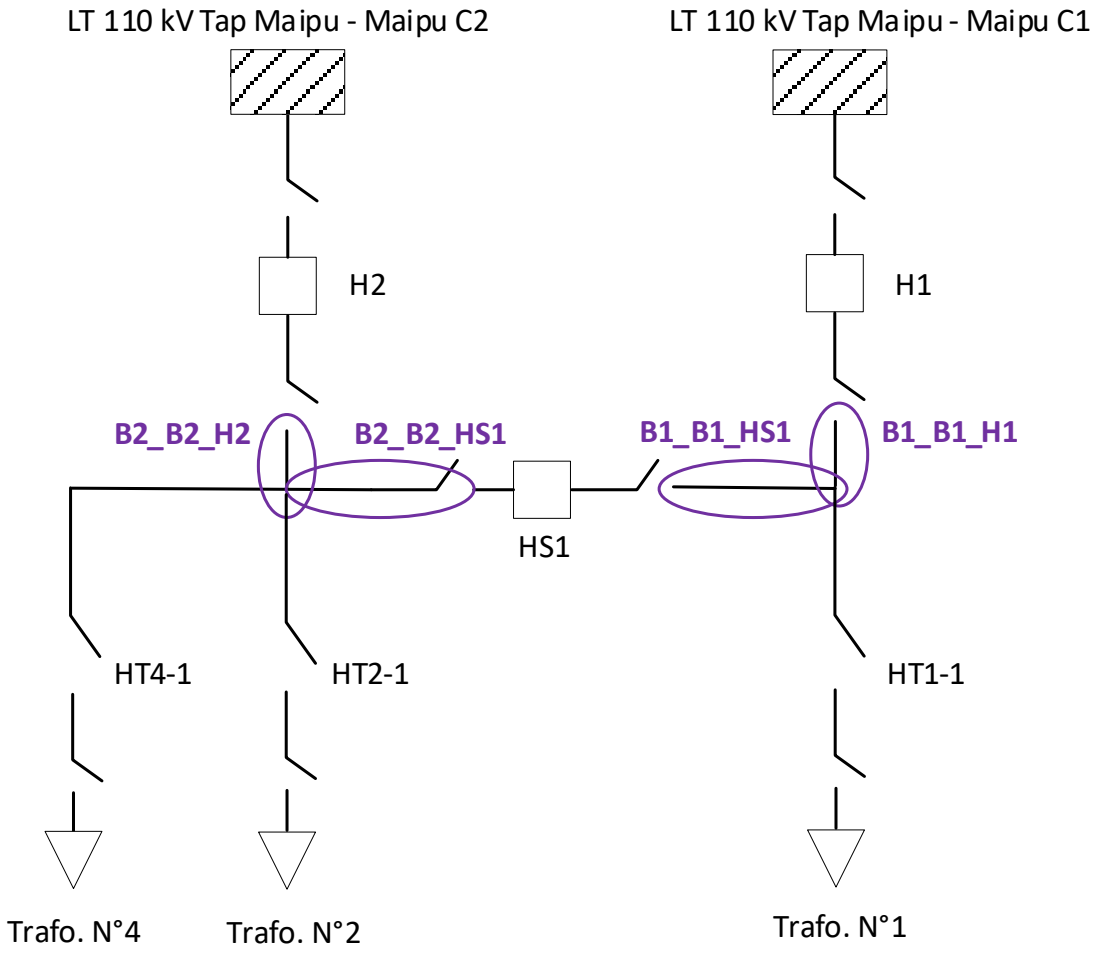

Ilustración 16: Identificación de tramos de barra – S/E Maipú 110 kV.

Teatinos N°280, Piso 12, Santiago de Chile o Avenida Apoquindo N°4501, Piso 6, Las Condes, Santiago de Chile.

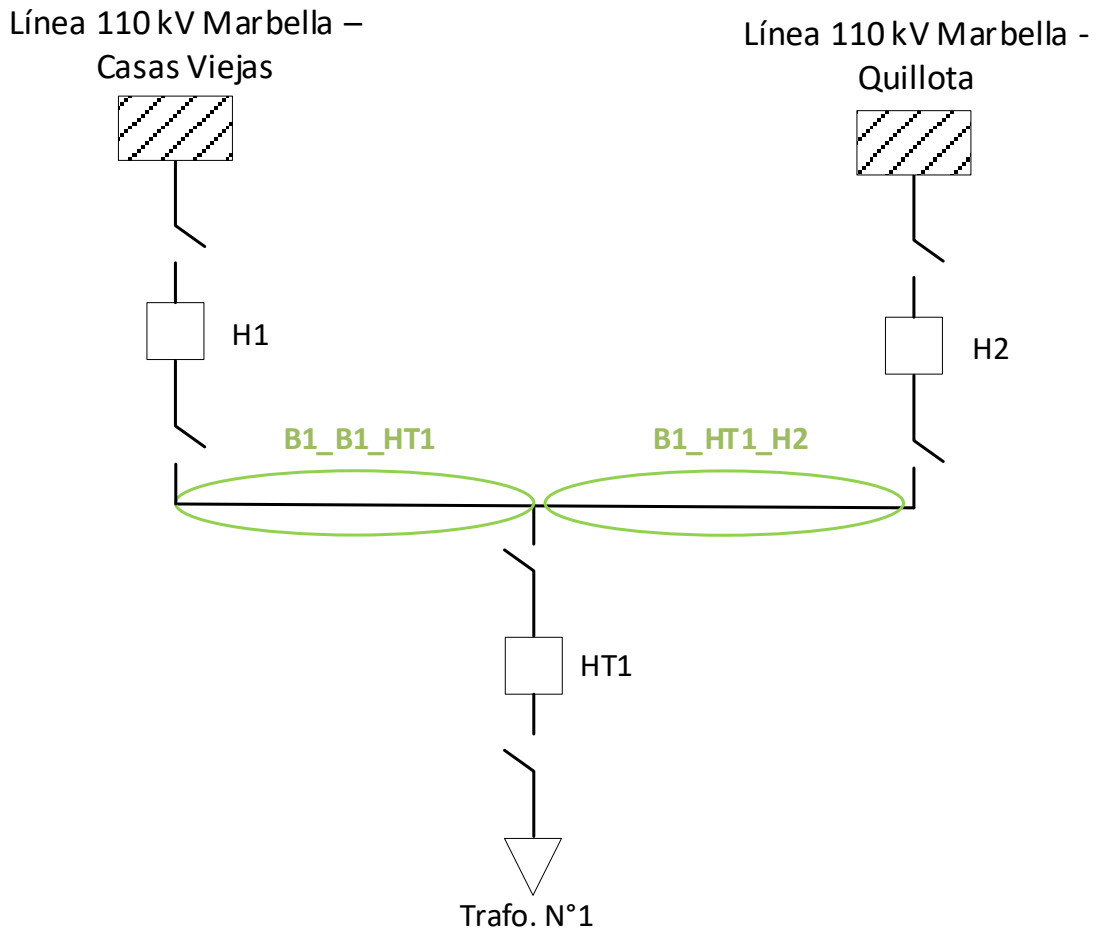

Ilustración 17: Identificación de tramos de barra – S/E Marbella 110 kV.

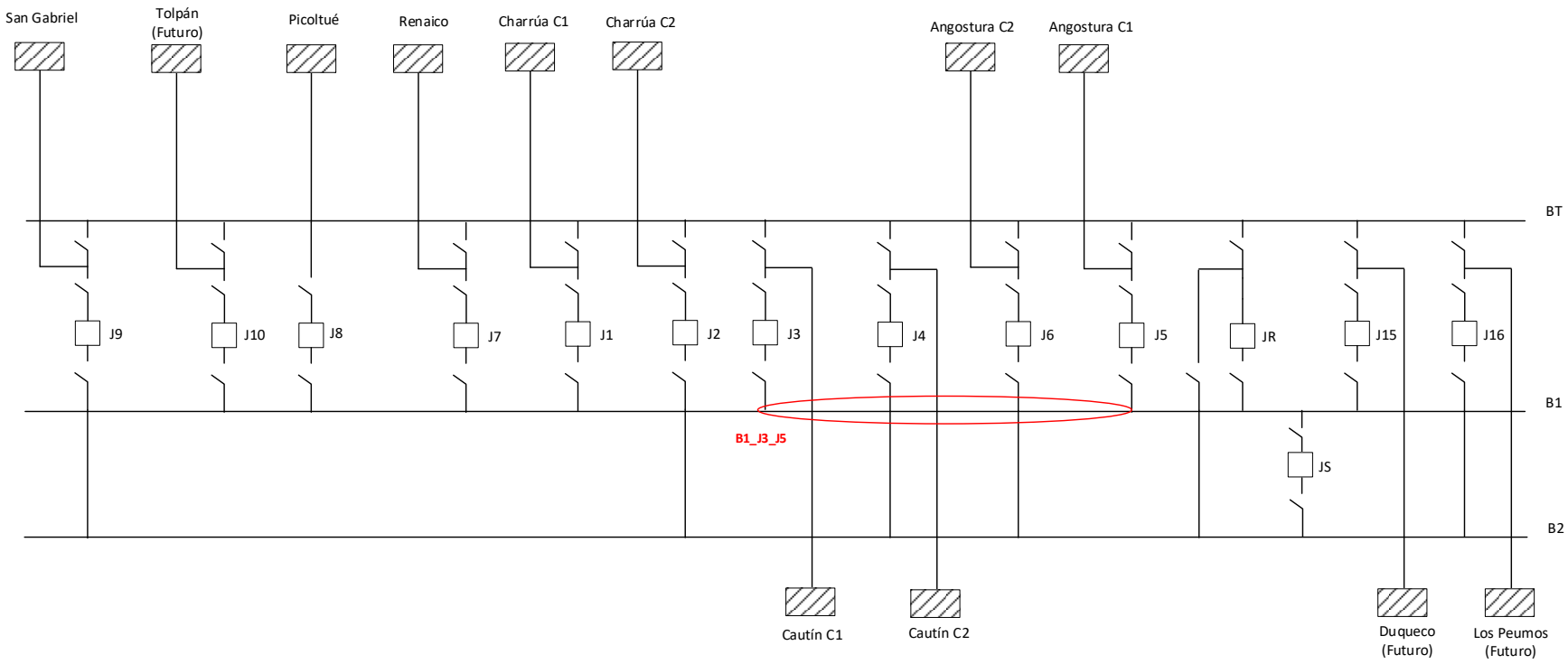

Ilustración 18: Identificación de tramos de barra – S/E Mulchén 220 kV.

Teatinos N°280, Piso 12, Santiago de Chile o Avenida Apoquindo N°4501, Piso 6, Las Condes, Santiago de Chile.

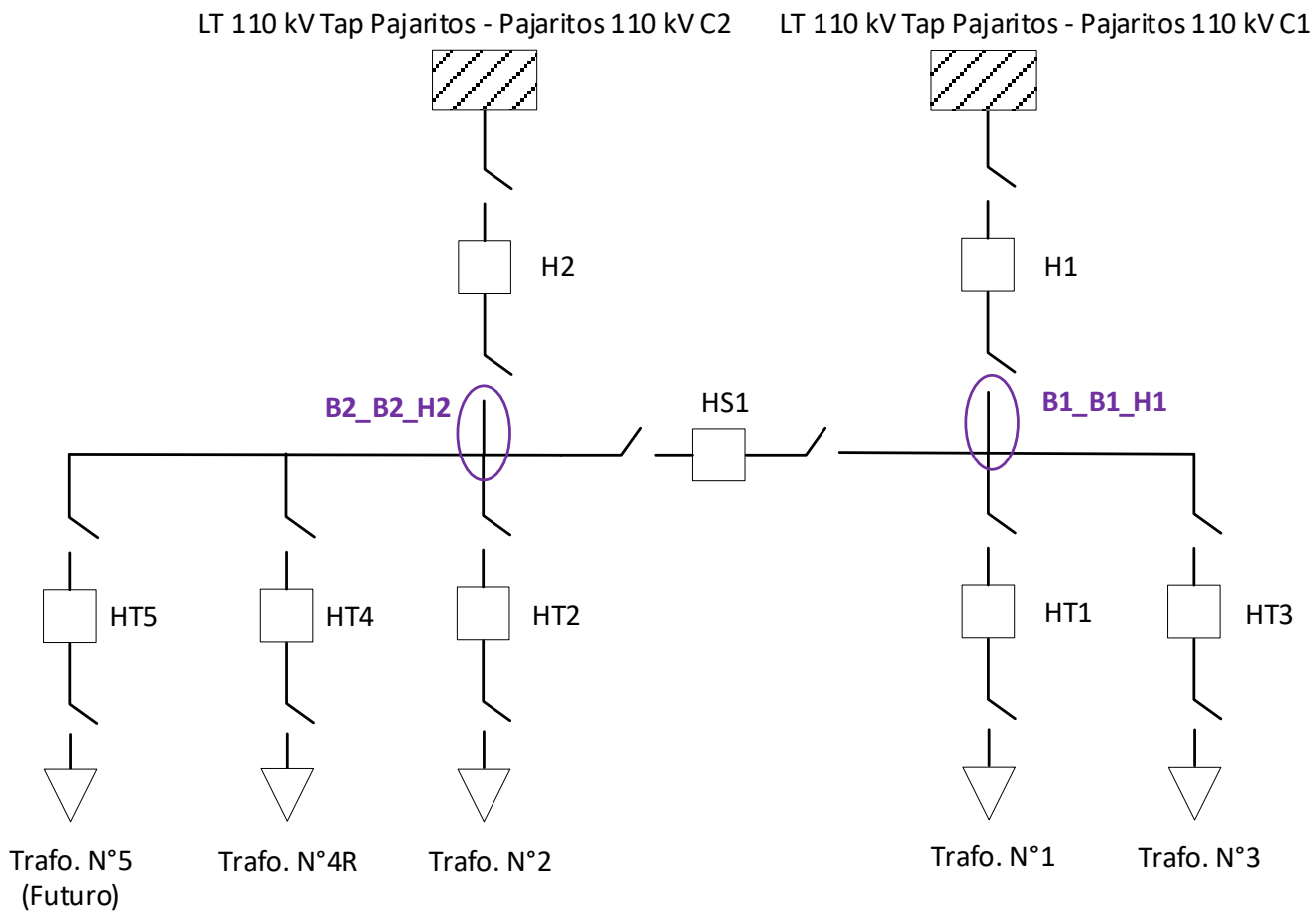

Ilustración 19: Identificación de tramos de barra – S/E Pajaritos 110 kV.

Teatinos N°280, Piso 12, Santiago de Chile o Avenida Apoquindo N°4501, Piso 6, Las Condes, Santiago de Chile.

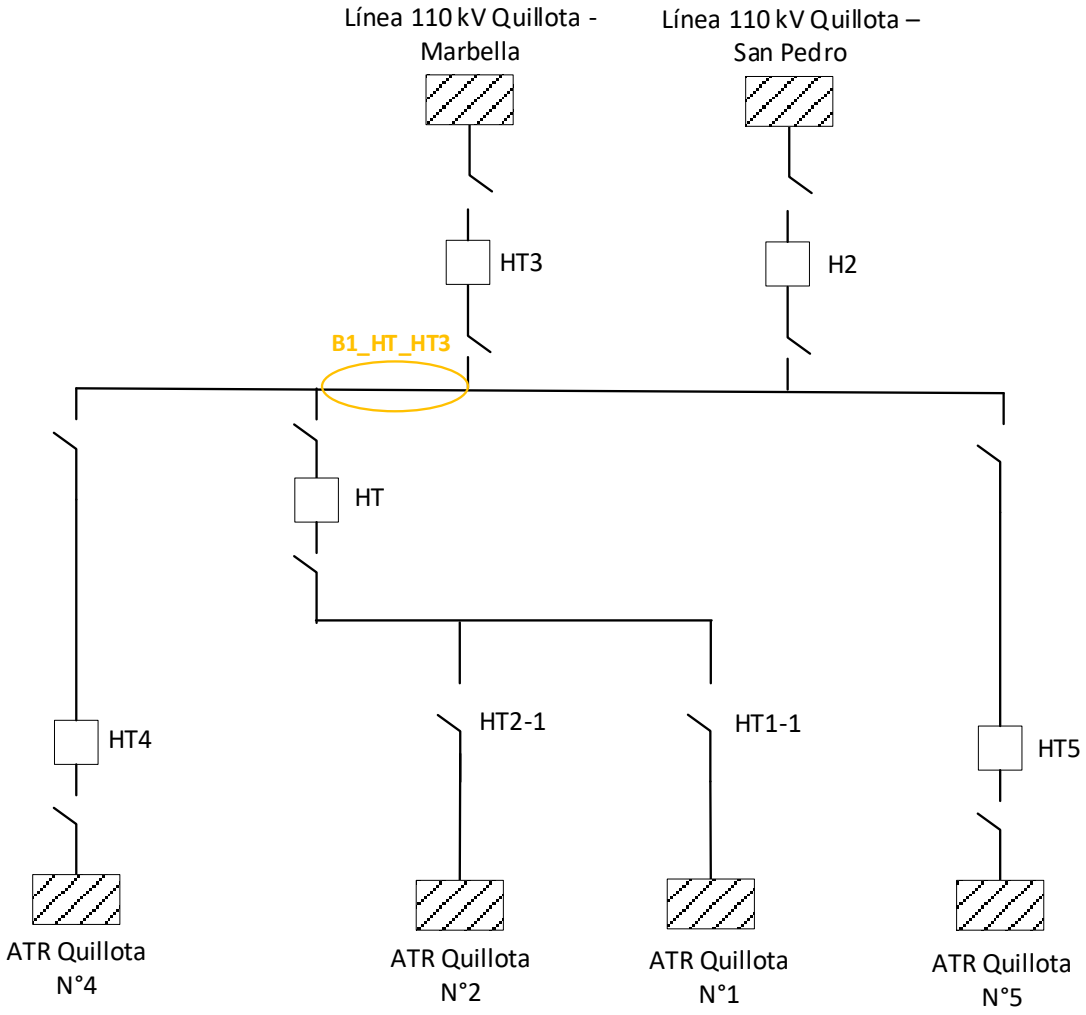

Ilustración 20: Identificación de tramos de barra – S/E Quillota 110 kV.

Teatinos N°280, Piso 12, Santiago de Chile o Avenida Apoquindo N°4501, Piso 6, Las Condes, Santiago de Chile.

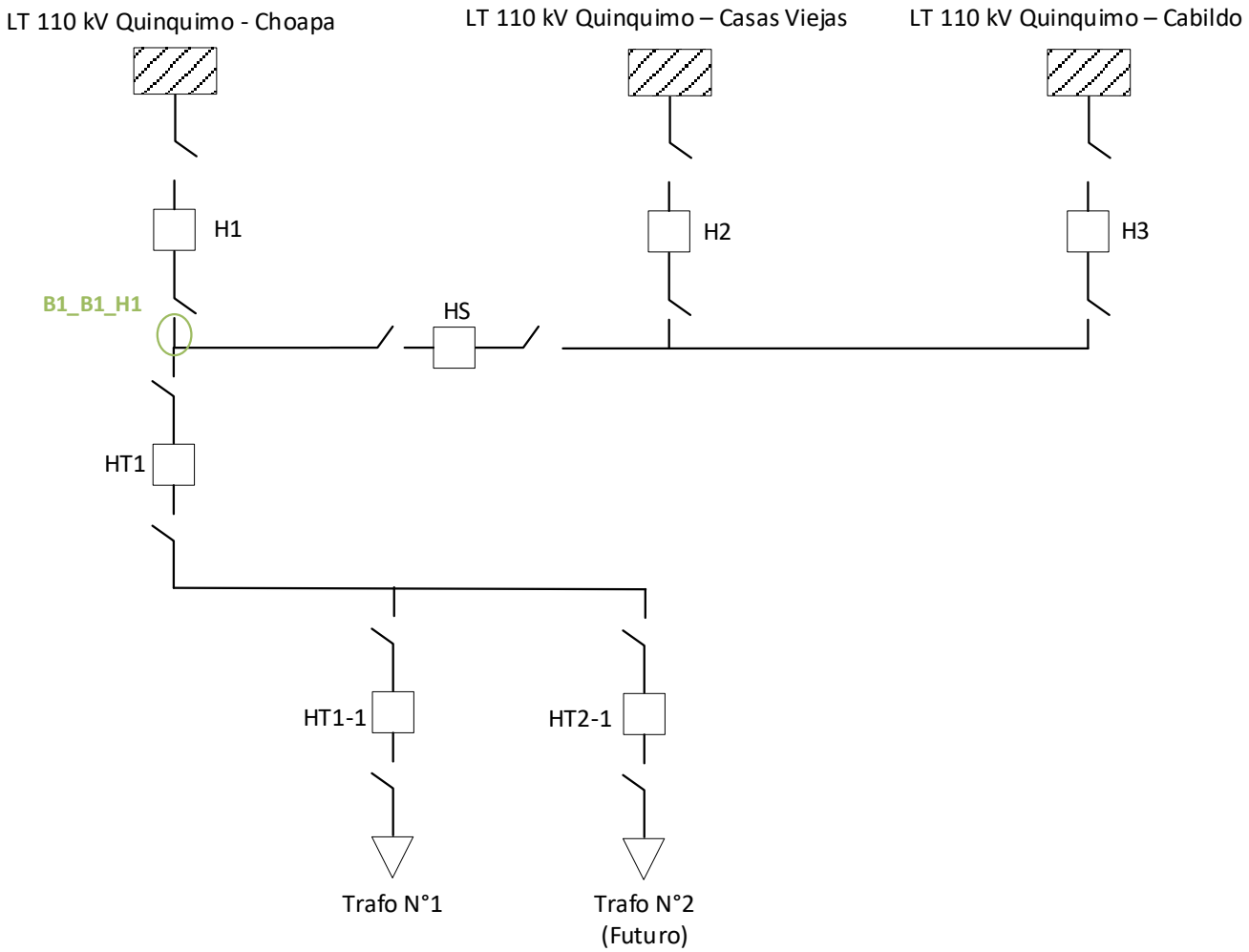

Ilustración 21: Identificación de tramos de barra – S/E Quinquimo 110 kV.

Teatinos N°280, Piso 12, Santiago de Chile o Avenida Apoquindo N°4501, Piso 6, Las Condes, Santiago de Chile.

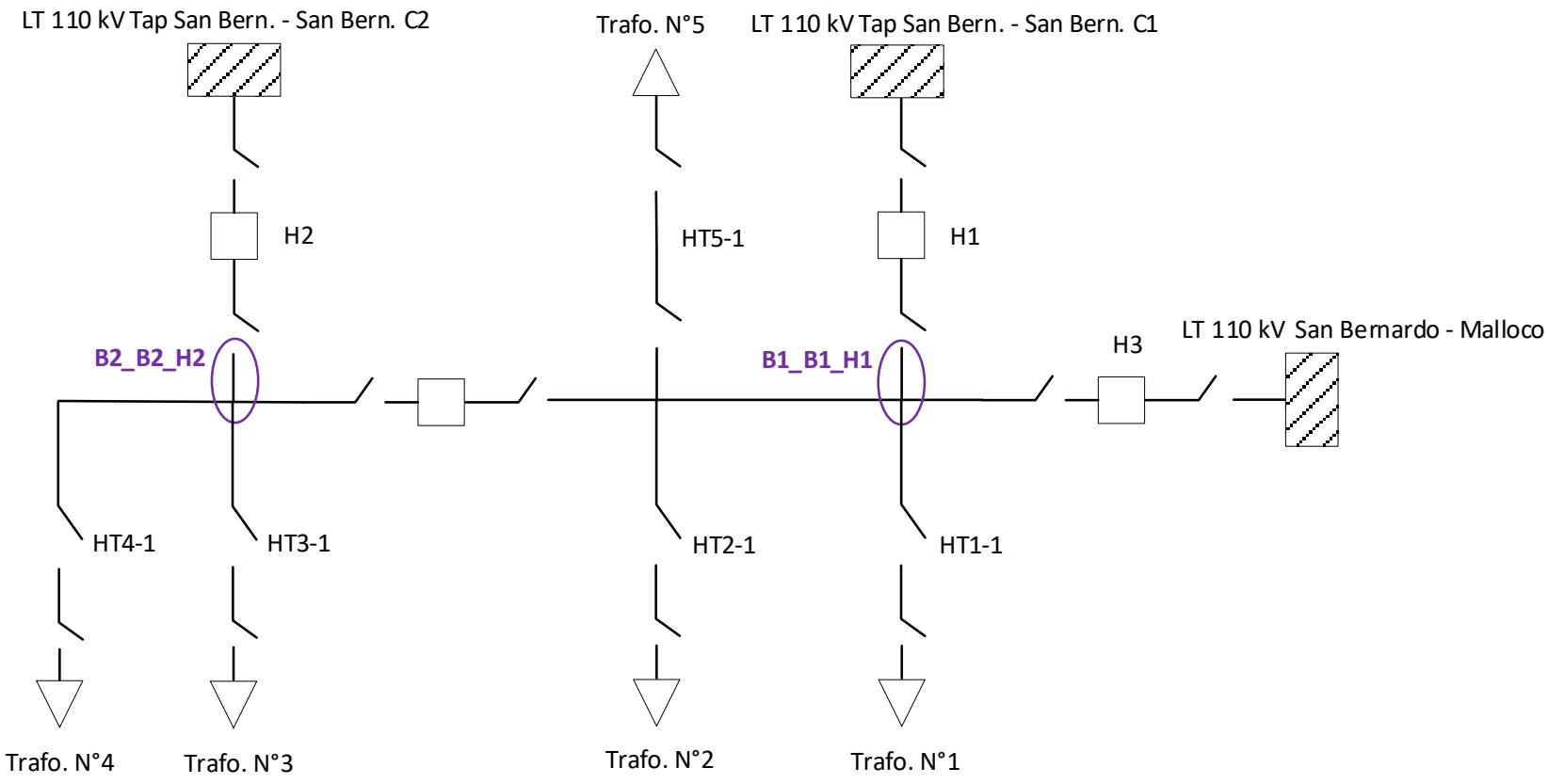

Ilustración 22: Identificación de tramos de barra – S/E San Bernardo 110 kV.

Teatinos N°280, Piso 12, Santiago de Chile o Avenida Apoquindo N°4501, Piso 6, Las Condes, Santiago de Chile.

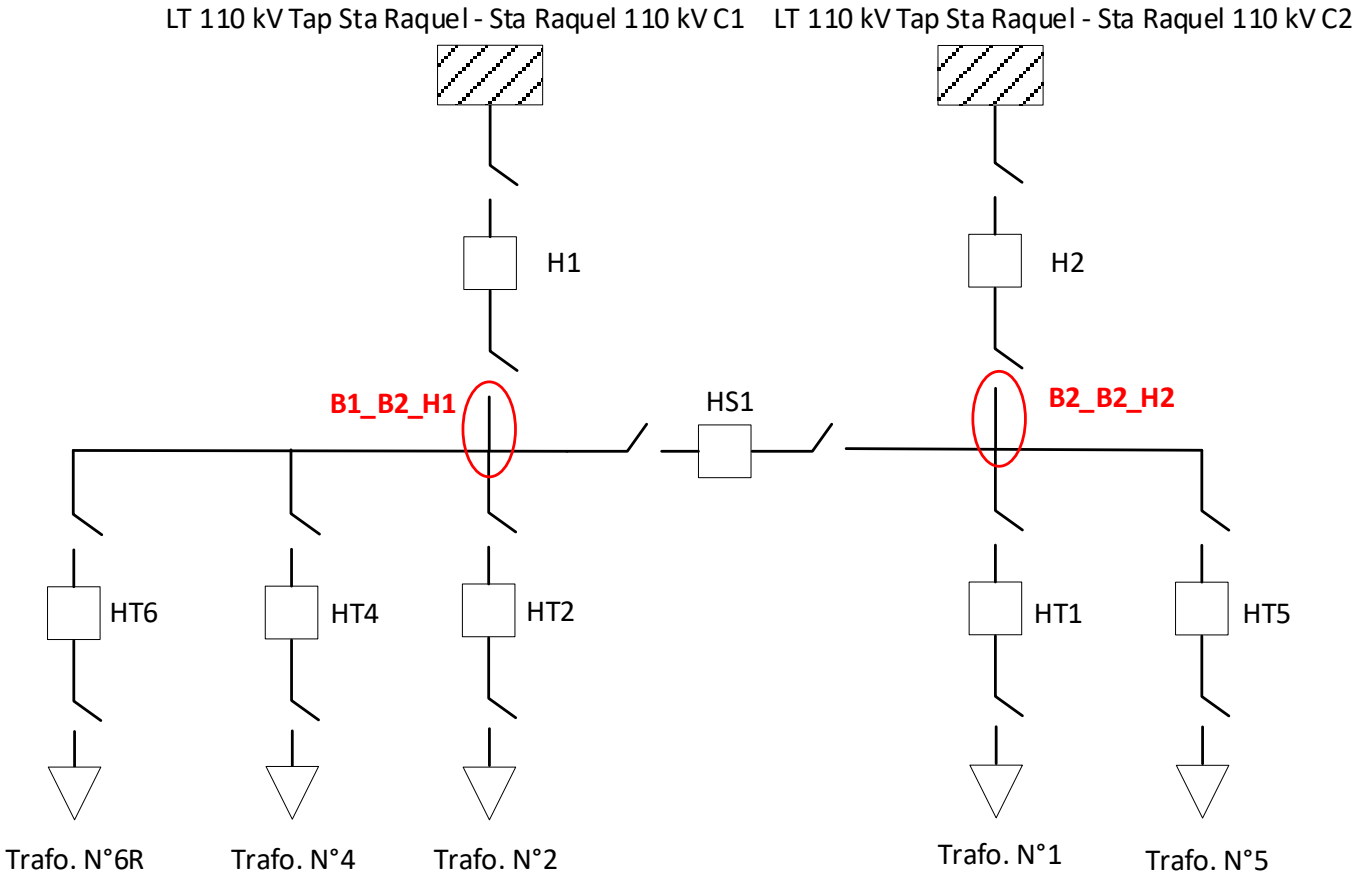

Ilustración 23: Identificación de tramos de barra – S/E Santa Raquel 110 kV.

Teatinos N°280, Piso 12, Santiago de Chile o Avenida Apoquindo N°4501, Piso 6, Las Condes, Santiago de Chile.

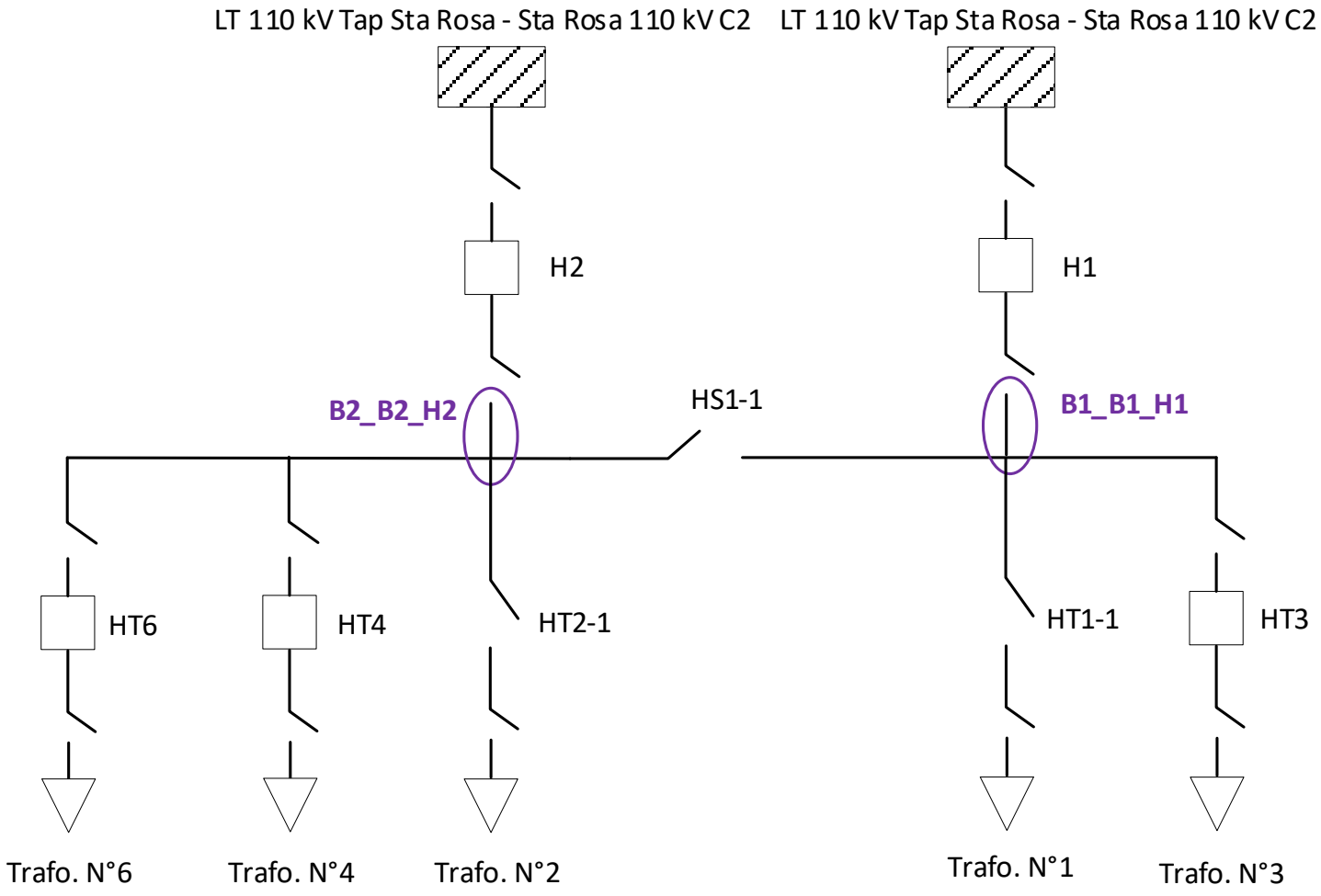

Ilustración 24: Identificación de tramos de barra – S/E Santa Rosa Sur 110 kV.

Teatinos N°280, Piso 12, Santiago de Chile o Avenida Apoquindo N°4501, Piso 6, Las Condes, Santiago de Chile.